ТИПОВЫЕ КОНСТРУКЦИИ, ИЗДЕЛИЯ И УЗЛЫ ЗДАНИЙ И СООРУЖЕНИЙ

СЕРИЯ 1.132.1-13ПВ

ПАНЕЛИ НАРУЖНЫХ СТЕН

ЛЕГКОБЕТОННЫЕ ОДНОСЛОЙНЫЕ ОДНОРЯДНОЙ РАЗРЕЗКИ
ДЛЯ КРУПНОПАНЕЛЬНЫХ ЖИЛЫХ ЗДАНИЙ С ШАГОМ

ПОПЕРЕЧНЫХ СТЕН 3,0; 3,6 М И ВЫСОТОЙ ЭТАЖА 2,8М
/УНИФИЦИРОВАННЫЕ ДЛЯ СЛОЖНЫХ УСЛОВИЙ

СТРОИТЕЛЬСТВА: НЕРАВНОМЕРНО СЖИМАЕМЫЕ

ГРУНТЫ, ПРОСАДОЧНЫЕ ГРУНТЫ,

ПОДРАБАТЫВАЕМЫЕ ТЕРРИТОРИИ/

ВЫПУСК 1

ПАНЕЛИ ОДНОШАГОВЫЕ.
РАБОЧИЕ ЧЕРТЕЖИ

gost.e-ecolog.ru

ТИПОВЫЕ КОНСТРУКЦИИ, ИЗДЕЛИЯ И УЗЛЫ ЗДАНИЙ И СООРУЖЕНИЙ

СЕРИЯ 1.132.1-13ПВ

ПАНЕЛИ НАРУЖНЫХ СТЕН

ЛЕГКОБЕТОННЫЕ ОДНОСЛОЙНЫЕ ОДНОРЯДНОЙ РАЗРЕЗКИ
ДЛЯ КРУПНОПАНЕЛЬНЫХ ЖИЛЫХ ЗДАНИЙ С ШАГОМ

ПОПЕРЕЧНЫХ СТЕН 3,0; 3,6 М И ВЫСОТОЙ ЭТАЖА 2,8М
/УНИФИЦИРОВАННЫЕ ДЛЯ СЛОЖНЫХ УСЛОВИЙ

СТРОИТЕЛЬСТВА: НЕРАВНОМЕРНО СЖИМАЕМЫЕ

ГРУНТЫ, ПРОСАДОЧНЫЕ ГРУНТЫ,

ПОДРАБАТЫВАЕМЫЕ ТЕРРИТОРИИ/.

ВЫПУСК 1

ПАНЕЛИ ОДНОШАГОВЫЕ.
РАБОЧИЕ ЧЕРТЕЖИ.

Разработаны:

ПРОЕКТНЫМ ИНСТИТУТОМ КИЕВ ЗНИИЭП
ДИРЕКТОР ИН-ТА А. ЗАВАРОВ
ГЛ. ИНЖ. ПРОЕКТА Е. ЛАБИНОВА

Утверждены приказом Госгражданстроя.
и введены в действие с 20.12.85,
приказ от 29.11.85 N 369

Копировал
Формат А3

Обозначение	Наименование	Стр.
I.I32.I-I3ПВ.I 0000	Содержание	2,3
I.I32.I-I3ПВ.I 00ТО	Техническое описание	4,5
I.I32.I-I3ПВ.I I000	Панель I НС 30.29.35, I НС 36.29.35	6
I.I32.I-I3ПВ.I I000 СБ	Панель I НС 30.29.35, I НС 36.29.35	7
	Сборочный чертеж	
I.I32.I-I3ПВ.I I00I	Панель I НС 30.29.35, I НС 36.29.35	8
I.I32.I-I3ПВ.I I00I СБ	Панель I НС.30.29,35, I НС.36.29.35	
	Сборочный чертеж	9
I.I32.I-I3ПВ.I I002	Панель I НС 30.27.35, I НС 36.27.35	I0
I.I32.I-I3ПВ.I I002 СБ	Панель I НС 30.27.35, I НС 36.27.35	
	Сборочный чертеж	II
I.I32.I-I3ПВ.I I003	Панель I НС 29.29.35, I НС 35.29.35	I2
I.I32.I-I3ПВ.I I003 СБ	Панель I НС 29.29.35, I НС 35.29.35	
	Сборочный чертеж	I3
I.I32.I-I3ПВ.I I004	Панель I НС 35.27.35	
I.I32.I-I3ПВ.I I005	Панель I НС 29.29.35, I НС 35.29.35	14,15
I.I32.I-I3ПВ.I I004 СБ	Панель I НС 35.27.35 Сборочный чертеж	I6
I.I32.I-I3ПВ.I I005 СБ	Панель I НС 29.29.35, I НС 35.29.35	I7
	Сборочный чертеж	
I.I32.I-I3ПВ.I I006	Панель I НС 29.27.35	I8
I.I32.I-I3ПВ.I I007	Панель I НС 29.27.35	
I.I32.I-I3ПВ.I I006 СБ	Панель I НС 29.27.35 Сборочный чертеж	19
I.I32.I-I3ПВ.I I007 СБ	Панель I НС 29.27.35 Сборочный чертеж	20
I.I32.I-I3ПВ.I I008	Панель I НС I2.27.39	21
I.I32.I-I3ПВ.I I008 СБ	Панель I НС I2.27.39 Сборочный чертеж	22
I.I32.I-I3ПВ.I 0I00	Каркас пространственный КП I, КП 2	23
I.I32.I-I3ПВ.I 0I00 СБ	Каркас пространственный КП I, КП 2.	
	Сборочный чертеж	24
I.I32.I-I3ПВ.I 0I0I	Каркас пространственный КП 3, КП 4,КП 5	25

Обозначение	Наименование	Стр.
I.I32.I-I3ПВ.I 0I0I СБ	Каркас пространственный КП 3,КП4, КП5	
	Сборочный чертеж	26
I.I32.I-I3ПВ.I 0I02	Каркас пространственный КП 6,КП7,КП8,КП9	27,28
I.I32.I-I3ПВ.I 0I02 СБ	Каркас пространственный КП 6,КП7,КП8,КП9	
	Сборочный чертеж	29
I.I32.I-I3ПВ.I 0I03	Каркас пространственный КП10,КП11,КП12,	
	КП13	30
I.I32.I-I3ПВ.I 0I03 СБ	Каркас пространственный КП10,КП11,КП12,	
	КП13 Сборочный чертеж	31
I.I32.I-I3ПВ.I 0I04	Каркас пространственный КП14,КП15	
I.I32.I-I3ПВ.I 0I05	Каркас пространственный КП16-КП21	32,33
I.I32.I-I3ПВ.I 0I04 СБ	Каркас пространственный КП14, КП15	
	Сборочный чертеж	34
I.I32.I-I3ПВ.I 0I05 СБ	Каркас пространственный КП16,КП17,КП18,КП19	
	КП20,КП2I Сборочный чертеж	35
I.I32.I-I3ПВ.I 0I06	Каркас пространственный КП22,КП23	
I.I32.I-I3ПВ.I 0I07	Каркас пространственный КП24,КП25	36
I.I32.I-I3ПВ.I 0I06 СБ	Каркас пространственный КП22,КП23	
	Сборочный чертеж	37
I.I32.I-I3ПВ.I 0I07 СБ	Каркас пространственный КП24,КП25	
	Сборочный чертеж	38

Взам. инв. №

Подпись и дата

Инв. № подл.

Нач.АПМ	Боровик		IX.84
Н.контр.	Шаповал		IX.84
Гл.инж.п.	Лабинова		VIII.84
Провер.	Лабинова		VIII.84
Разраб.	Федоровская		VI.84

1.132.1-13 ПВ. 1 00ТО

Содержание

Стадия	Лист	Листов
Р	1	2

ГОСГРАЖДАНСТРОЙ КиевЗНИИЭП

Копировал

20977-02 3

Формат А3

Обозначение	Наименование	Стр.
I.I32.I-I3ПВ.I 0I08	Каркас пространственный КП26,КП27	39
I.I32.I-I3ПВ.I 0I08 СБ	Каркас пространственный КП27,КП28	
	Сборочный чертеж	40
I.I32.I-I3ПВ.I 00ВС	Ведомость расхода стали на элемент, кг	41-42
I.I32.I-I3ПВ.I 00ВМ	Ведомость расхода стали, цемента и	
	инертных материалов на изделие.	43-47

Обозначение	Наименование	Стр.

Инв.№ подл. | Подпись и дата | Взам. инв.№

I. ОБЩИЕ ДАННЫЕ

В выпуске I представлены рабочие чертежи одношаговых наружных стеновых панелей толщиной 350 мм; выпуском следует пользоваться совместно с выпусками 0 и 3 настоящей серии. В выпуске 0 приведены :

номенклатура панелей, опалубочные и арматурные изделия, область применения и основные положения, принятые при разработке панелей, сведения по конструкции панелей, применяемым материалам и допускам, указания по испытаниям, маркировке, складированию, транспортированию.

В выпуске 3 приведены арматурные изделия /сетки, каркасы и закладные детали/, указания по их изготовлению и маркировке.

2. УКАЗАНИЯ ПО ПРИМЕНЕНИЮ ПРИ ПРОЕКТИРОВАНИИ, ИЗГОТОВЛЕНИИ И СТРОИТЕЛЬСТВЕ

При использовании выпусков рабочих чертежей в проектах жилых зданий следует указать:

Марку легкого бетона по прочности на сжатие и его объемную массу, установленную на основании статического и теплотехнического расчетов здания. Маркировку панелей следует выполнять несмываемой краской ГОСТ 13015-81 и настоящему стандарту. Маркировочные надписи следует наносить на нелицевой горцовой вертикальной грани панели.

Характер отделки фасадной поверхности панелей, что особо оговаривается при заказе панелей на заводе-изготовителе.

В номенклатуре изделий приведена объемная масса легкого бетона в высушенном до постоянного веса состоянии; масса панели определена с коэффициентом I,I2 к объемной массе легкого бетона, учитывающим его влажность; фактурный слой принят с объемной массой 2000 кг/м^3 ; учтены массы пространственного каркаса, столярных изделий и подоконных досок.

Марки строповочных петель, которые в рабочих чертежах данного выпуска подобраны и размещены исходя из следующих условий:

масса изделий принята для случая применения легкого бетона с объемной массой I000 кг/м3 /в высушенном до постоянного веса состоянии/;

нормативная нагрузка на петлю повышена в I,5 раза, т.к. предусматривается монтаж панелей с помощью траверсы, при котором гарантируется отвутствие сгиба петли.

При разработке проектов допускается:

I. Изменять длину верхнего и нижнего гребней в зависимости от размеров плит балконов и лоджий, а также от положения панели в стене здания. Например, при размещении балконов или лоджий, начиная со второго этажа, панели первого этажа должны делаться без

				1.132.1-13ПВ. 1 ООТО		
Нач.АПМ	Боровик		IX.84			
Н.контр.	Шаловая		V.84	Техническое описание.	Стадия: Р	Лист: 1	Листов: 2
Гл.инж.пр.	Лабинова		VIII.84			
Провер.	Федоровская		VIII.84		ГОСГРАЖДАНСТРОЙ КиевЗНИИЭП	
Разраб.	Соколова		VI.84			

Взам. инв. № | Подпись и дата | Инв.№ подл.

верхнего гребня на длину панели или лоджии;при этом армирование перемычек над оконными проемами на участках,где исключен гребень, должно быть скорректировано с учетом увеличения нагрузки на перемычку.

2. Изменять в отдельных случаях положение оконных и балконных проемов в плане в пределах,допускаемых несущей способностью простенков.

3. Применять оконные и балконные блоки,не предусмотренные в рабочих чертежах, если это оправдано архитектурными или иными соображениями /при этом необходимым условием является проверка расчетом перемычек и простенков панели/. Применение индивидуальных столярных изделий должно быть согласовано с утверждающей инстанцией при рассмотрении технического проекта;

4. Изменять количество и положение закладных изделий для крепления ограждений балконов и лоджий.

Изменения и дополнения к рабочим чертежам приводятся в пояснительной записке к проекту и ,в случае необходимости,на специальных схематических чертежах панелей с приложением измененных спецификаций арматурных изделий и выборок стали.

ФОРМАТ	ЗОНА	ПОЗ.	ОБОЗНАЧЕНИЕ	НАИМЕНОВАНИЕ	КОЛ.	ПРИМЕЧАНИЕ
				ДОКУМЕНТАЦИЯ		
А3			1.132.1-13ПВ.1 1000СВ	СВОРОЧНЫЙ ЧЕРТЕЖ		
			1.132.1-13ПВ.0 Д1	УЗЛЫ ОПАЛУБОЧНЫЕ		
А3			1.132.1-13ПВ.1 00ВС	ВЕДОМОСТЬ РАСХОДА СТАЛИ		
А3			1.132.1-13ПВ.1 00ВМ	ВЕДОМОСТЬ РАСХОДА МАТЕРИАЛОВ		
А3			1.132.1-13ПВ.0 00ТО	ТЕХНИЧЕСКОЕ ОПИСАНИЕ		
			ПЕРЕМЕННЫЕ ДАННЫЕ	ДЛЯ ИСПОЛНЕНИЙ:		
				1.132.1-13ПВ.1 1000 1НС30.29.35-75ЛПВ-1.1		
				СВОРОЧНЫЕ ЕДИНИЦЫ		
А3	1		1.132.1-13ПВ.1 0100	КАРКАС ПРОСТРАНСТВ. КП1	1	
				МАТЕРИАЛЫ		
				БЕТОН ЛЕГКИЙ М75		2.46М3
				РАСТВОР ЦЕМЕНТНЫЙ М100		0.24М3
				1.132.1-13ПВ.1 1000-01 1НС36.29.35-75ЛПВ-1.1		
				СВОРОЧНЫЕ ЕДИНИЦЫ		
А3	1		1.132.1-13ПВ.1 0100-01	КАРКАС ПРОСТРАНСТВ. КП2	1	
				МАТЕРИАЛЫ		
				БЕТОН ЛЕГКИЙ М75		2.96М3

ЭПВЦ КиевЗНИИЭП | ОПЕРАТОР ТЛП КОРТ | ВЗАМ.ИНВ.№ | ПОДПИСЬ И ДАТА | ИНВ.№ ПОДЛ

1.132.1-13ПВ.1 1000

НАЧ.ОТД.	Боровик	IX.84
Н.КОНТР.	Шаповал	IX.84
ГЛ.СПЕЦ.	Лабинова	VIII.84
ПРОВЕРИЛ	Федоровская	VIII.84
РАЗРАБ.	Лабинова	IX.84

Панель
1 НС 30.29.35,
1 НС 36.29.35

СТАДИЯ	ЛИСТ	ЛИСТОВ
Р		1

ГОСГРАЖДАНСТРОЙ
КиевЗНИИЭП

ФОРМАТ А4

ЭПВЦ КиевЗНИИЭП | ОПЕРАТОР ТЛП КОРТ | ВЗАМ.ИНВ.№ | ПОДПИСЬ И ДАТА | ИНВ.№ ПОДЛ

ФОРМАТ	ЗОНА	ПОЗ.	ОБОЗНАЧЕНИЕ	НАИМЕНОВАНИЕ	КОЛ	ПРИМЕЧАНИЕ

ЛИСТ

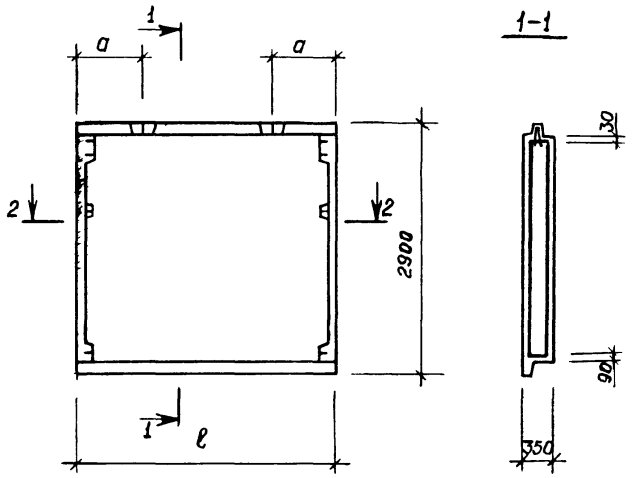

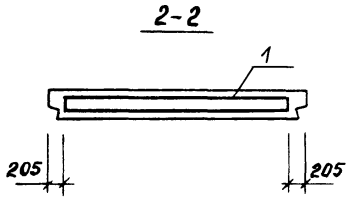

Обозначение	Марка	ℓ, мм	а, мм	Масса, кг
1.132.1-13 пв. 1 1000	1 НС 30.29.35-75 АПВ-1.1	2990	795	3585
-01	1 НС 36.29.35-75 АПВ-1.1	3590	1095	4285

Вид панели дан с внутренней стороны

Обозначение узлов опалубки см. Выпуск 0 докум. 0001 Д1, схема А.

Нач. АПМ	Боровик		IX.84
Н. контр.	Шаповал		IX.84
Гл. инж. пр-та	Хабинова		VIII.84
Провер.	Федоровская		VIII.84
Разраб.	Жихтенко		IV.84

1.132.1-13 пв. 1 1000 СБ

Панель 1 НС 30.29.35, 1 НС 36.29.35 Сборочный чертеж

Стадия	Масса	Масштаб
Р	см. табл.	1:50
Лист	Листов 1	

ГОСГРАЖДАНСТРОЙ КиевЗНИИЭП

Инв.№ подл. | Подпись и дата | Взам.инв.№

Копировал

ФОРМАТ	ЗОНА	ПОЗ.	ОБОЗНАЧЕНИЕ	НАИМЕНОВАНИЕ	КОЛ	ПРИМЕЧАНИЕ
				ДОКУМЕНТАЦИЯ		
А3			1.132.1-13ПВ.1 1001СБ	СБОРОЧНЫЙ ЧЕРТЕЖ		
			1.132.1-13ПВ.0 Д1	УЗЛЫ ОПАЛУБОЧНЫЕ		
А3			1.132.1-13ПВ.1 00ВС	ВЕДОМОСТЬ РАСХОДА СТАЛИ		
А3			1.132.1-13ПВ.1 00ВМ	ВЕДОМОСТЬ РАСХОДА МАТЕРИАЛОВ		
А3			1.132.1-13ПВ.0 00ТО	ТЕХНИЧЕСКОЕ ОПИСАНИЕ		
			ПЕРЕМЕННЫЕ ДАННЫЕ	ДЛЯ ИСПОЛНЕНИЙ:		
				1.132.1-13ПВ.1 1001 1НС30.29.35-75ЛПВ-1.1 0.1		
				СБОРОЧНЫЕ ЕДИНИЦЫ		
А3	1		1.132.1-13ПВ.1 0101	КАРКАС ПРОСТРАНСТВ. КП3	1	
				МАТЕРИАЛЫ		
				БЕТОН ЛЕГКИЙ М75		2.01М3
				РАСТВОР ЦЕМЕНТНЫЙ М100		0.20М3
				1.132.1-13ПВ.1 1001-01 1НС30.29.35-75ЛПВ-1.1 03		
				СБОРОЧНЫЕ ЕДИНИЦЫ		
А3	1		1.132.1-13ПВ.1 0101-01	КАРКАС ПРОСТРАНСТВ. КП4	1	
				МАТЕРИАЛЫ		
				БЕТОН ЛЕГКИЙ М75		1.79М3
				РАСТВОР ЦЕМЕНТНЫЙ М100		0.18М3
				1.132.1-13ПВ.1 1001-02 1НС36.29.35-75ЛПВ-1.1 05		
				СБОРОЧНЫЕ ЕДИНИЦЫ		
А3	1		1.132.1-13ПВ.1 0101-02	КАРКАС ПРОСТРАНСТВ. КП5	1	

ЭПВЦ КиевЗНИИЭП | ОПЕРАТОР ТЛП КОРТ | ВЗАМ.ИНВ.№ | ПОДПИСЬ И ДАТА | ИНВ.№ ПОДЛ

1.132.1-13ПВ.1 1001

НАЧ.ОТД.	Боровик		IX.84
Н.КОНТР.	Шаповал		IX.84
ГЛ.СПЕЦ	Лабинова		VIII.84
ПРОВЕРИЛ	Лабинова		VIII.84
РАЗРАБ.	Федоровская		VI.84

Панель
1 НС 30.29.35,
1 НС 36.29.35

СТАДИЯ	ЛИСТ	ЛИСТОВ
Р	1	2

ГОСГРАЖДАНСТРОЙ
КиевЗНИИЭП

ФОРМАТ А4

ФОРМАТ	ЗОНА	ПОЗ	ОБОЗНАЧЕНИЕ	НАИМЕНОВАНИЕ	КОЛ	ПРИМЕЧАНИЕ
				МАТЕРИАЛЫ		
				БЕТОН ЛЕГКИЙ М75		2.08М3
				РАСТВОР ЦЕМЕНТНЫЙ М100		0.21М3

ЭПВЦ Киев ЗНИИЭП | ОПЕРАТОР ТЛП КОРТ | ВЗАМ ИНВ № | ПОДПИСЬ И ДАТА | ИНВ № ПОДЛ

1.132.1-13ПВ.1 1001

ЛИСТ 2

20977-02 9 ФОРМАТ А4

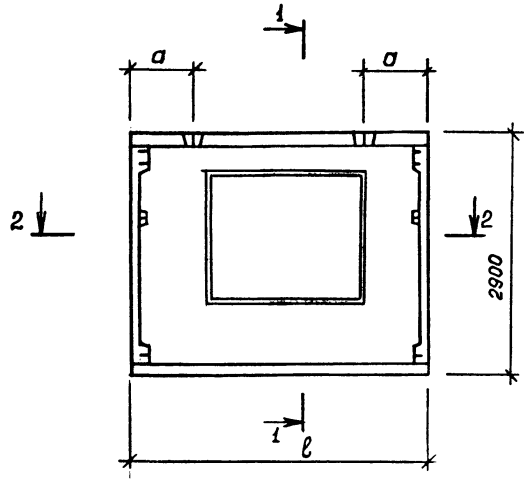

1-1

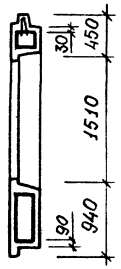

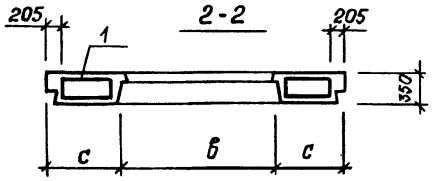

Обозначение	Марка	ℓ, мм	а, мм	в, мм	с, мм	Масса, кг
1.132.1 - 13пв. 1 1001	1НС 30.29.35-7АIIВ-1.1 01	2990	910	910	1040	3010
- 01	1НС 30.29.35 - 7АIIВ-1.1 03	2990	685	1360	815	2760
- 02	1НС 36.29.35-7АIIВ-1.1 05	3590	760	1810	890	3240

Вид панели дан с внутренней стороны
Обозначение узлов опалубки см. Выпуск 0 докум. 0001 Д1, схема А.

Нач. АПМ	Боровик		IX.84
Н. контр.	Шаповал		IX.84
Гл. инж. проекта	Лабинова		VIII.84
Провер.	Федоровская		VIII.84
Разраб.	Кихменко		IV.84

1.132.1 - 13 пв. 1 1001 СБ

Панель 1НС 30.29.35, 1НС 36.29.35
Сборочный чертеж

Стадия	Масса	Масштаб
Р	см. табл.	1:50
Лист	Листов 1	

ГОСГРАЖДАНСТРОЙ
КиевЗНИИЭП

20977-02 10

Копировал

Формат А3

Инв. № подл. | Подпись и дата | Взам. инв. №

ФОРМАТ	ЗОНА	ПОЗ.	ОБОЗНАЧЕНИЕ	НАИМЕНОВАНИЕ	КОЛ.	ПРИМЕЧАНИЕ
				ДОКУМЕНТАЦИЯ		
А3			1.132.1-13ПВ.1 1002СВ	СВОРОЧНЫЙ ЧЕРТЕЖ		
			1.132.1-13ПВ.0 Д1	УЗЛЫ ОПАЛУБОЧНЫЕ		
А3			1.132.1-13ПВ.1 00ВС	ВЕДОМОСТЬ РАСХОДА СТАЛИ		
А3			1.132.1-13ПВ.1 00РМ	ВЕДОМОСТЬ РАСХОДА МАТЕРИАЛОВ		
А3			1.132.1-13ПВ.0 00ТО	ТЕХНИЧЕСКОЕ ОПИСАНИЕ		
			ПЕРЕМЕННЫЕ ДАННЫЕ	ДЛЯ ИСПОЛНЕНИЙ:		
				1.132.1-13ПВ.1 1002 1НС30.27.35-75ЛПВ-1.1 12		
				СВОРОЧНЫЕ ЕДИНИЦЫ		
А3	1		1.132.1-13ПВ.1 0102	КАРКАС ПРОСТРАНСТВ. КП6	1	
				МАТЕРИАЛЫ		
				БЕТОН ЛЕГКИЙ М75		1.61М3
				РАСТВОР ЦЕМЕНТНЫЙ М100		0.14М3
				1.132.1-13ПВ.1 1002-01 1НС30.27.35-75ЛПВ-1.1 18		
				СВОРОЧНЫЕ ЕДИНИЦЫ		
А3	1		1.132.1-13ПВ.1 0102-01	КАРКАС ПРОСТРАНСТВ. КП7	1	
				МАТЕРИАЛЫ		
				БЕТОН ЛЕГКИЙ М75		1.61М3
				РАСТВОР ЦЕМЕНТНЫЙ М100		0.14М3
				1.132.1-13ПВ.1 1002-02 1НС36.27.35-75ЛПВ-1.1 11		
				СВОРОЧНЫЕ ЕДИНИЦЫ		
А3	1		1.132.1-13ПВ.1 0102-02	КАРКАС ПРОСТРАНСТВ. КП8	1	

ОПЕРАТОР ТЛП КОРТ

ЭПВЦ КиевЗНИИЭП

ВЗАМ.ИНВ.№ | ПОДПИСЬ И ДАТА | ИНВ.№ ПОДЛ

НАЧ.ОТД.	Боровик	IX.84
Н.КОНТР.	Шаповал	IX.84
ГЛ.СПЕЦ.	Лабинова	VIII.84
ПРОВЕРИЛ	Лабинова	VIII.84
РАЗРАБ.	Федоровская	VI.84

1.132.1-13ПВ.1 1002

Панель
1 НС30.27.35,
1 НС 36.27.35

СТАДИЯ	ЛИСТ	ЛИСТОВ
Р	1	2

ГОСГРАЖДАНСТРОЙ
КиевЗНИИЭП

ФОРМАТ А4

ФОРМАТ	ЗОНА	ПОЗ.	ОБОЗНАЧЕНИЕ	НАИМЕНОВАНИЕ	КОЛ	ПРИМЕЧАНИЕ
				МАТЕРИАЛЫ		
				БЕТОН ЛЕГКИЙ М75		1.94М3
				РАСТВОР ЦЕМЕНТНЫЙ М100		0.17М3
				1.132.1-13ПВ.1 1002-03 1НС36.27.35-75ЛПВ-1.1 17		
				СВОРОЧНЫЕ ЕДИНИЦЫ		
А3	1		1.132.1-13ПВ.1 0102-03	КАРКАС ПРОСТРАНСТВ. КП9	1	
				МАТЕРИАЛЫ		
				БЕТОН ЛЕГКИЙ М75		1.94М3
				РАСТВОР ЦЕМЕНТНЫЙ М100		0.17М3

ОПЕРАТОР ТЛП КОРТ

ЭПВЦ Киев ЗНИИЭП

ВЗАМ.ИНВ.№ | ПОДПИСЬ И ДАТА | ИНВ №ПОДЛ

1.132.1-13ПВ.1 1002

ЛИСТ 2

1.132.1 -13 пв. 1 1002
1.132.1 -13 пв.1 1002 -02

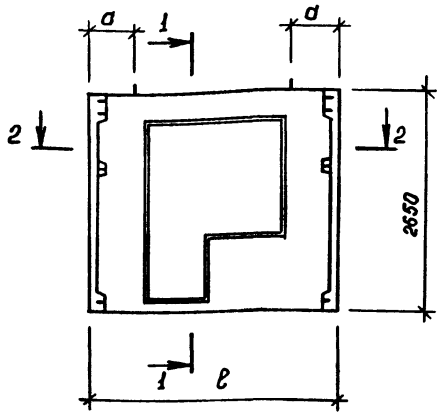

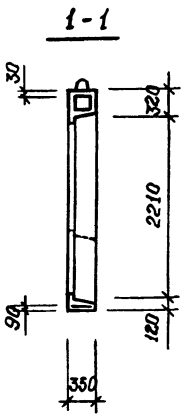

1.132.1 -13 пв. 1 1002-01, 1.132.1 -13 пв.1 1002-03 - зеркальное отражение. Остальное - см. 1.132.1 -13 пв. 1 1002, 1.132.1 -13 пв.1 1002-02

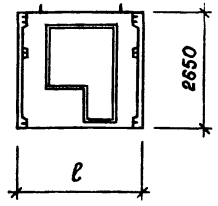

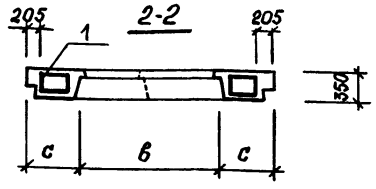

Обозначение	Марка	ℓ, мм	а, мм	в, мм	с, мм	Масса кг
1.132.1 - 13 пв. 1 1002	1НС 30.27.35 - 75 АпВ - 1.1 12	2990	580	1640	675	2520
- 01	1НС 30.27.35 - 75 АпВ - 1.1 18	2990	580	1640	675	2520
- 02	1НС 36.27.35 - 75 АпВ - 1.1 11	3590	650	2100	745	3020
- 03	1НС 36.27.35 - 75 АпВ - 1.1 17	3590	650	2100	745	3020

Вид панели дан с внутренней стороны
Обозначение узлов опалубки см. выпуск 0 докум. 0001 ДІ, схема В.

Нач. АПМ	Боробик		IX.84
Н. контр.	Шаповал		IX.84
Гл. инж. проекта	Лабинова		VIII.84
Провер.	Федоровская		VIII.84
Разраб.	Ухтенко		IX.84

1.132.1 - 13 пв. 1 1002 СБ

Панель 1НС 30.27.35, 1НС 36.27.35 Сборочный чертеж.

Стадия	Масса	Масштаб
Р	см. табл.	1:50 1:100
Лист	Листов 1	

ГОСГРАЖДАНСТРОЙ КиевЗНИИЭП

Инв.№ подл. | Подпись и дата | Взам.инв.№

Копировал

Формат А3

ФОРМАТ	ЗОНА	ПОЗ.	ОБОЗНАЧЕНИЕ	НАИМЕНОВАНИЕ	КОЛ.	ПРИМЕЧАНИЕ
				ДОКУМЕНТАЦИЯ		
А3			1.132.1-13ПВ.1 1003СВ	СВОРОЧНЫЙ ЧЕРТЕЖ		
			1.132.1-13ПВ.0 Д1	УЗЛЫ ОПАЛУБОЧНЫЕ		
А3			1.132.1-13ПВ.1 00ВС	ВЕДОМОСТЬ РАСХОДА СТАЛИ		
А3			1.132.1-13ПВ.0 00ТО	ТЕХНИЧЕСКОЕ ОПИСАНИЕ		
			ПЕРЕМЕННЫЕ ДАННЫЕ	ДЛЯ ИСПОЛНЕНИЙ:		
				1.132.1-13ПВ.1 1003 1НС29.29.35-75ЛПВ-3.1		
				ДОКУМЕНТАЦИЯ		
А3			1.132.1-13ПВ.1 00ВМ	ВЕДОМОСТЬ РАСХОДА МАТЕРИАЛОВ		
				СВОРОЧНЫЕ ЕДИНИЦЫ		
А3	1		1.132.1-13ПВ.1 0103	КАРКАС ПРОСТРАНСТВ. КП10	1	
				МАТЕРИАЛЫ		
				БЕТОН ЛЕГКИЙ М75		2.48М3
				РАСТВОР ЦЕМЕНТНЫЙ М100		0.21М3
				1.132.1-13ПВ.1 1003-01 1НС29.29.35-75ЛПВ-1.3		
				СВОРОЧНЫЕ ЕДИНИЦЫ		
А3	1		1.132.1-13ПВ.1 0103-01	КАРКАС ПРОСТРАНСТВ. КП11	1	
				МАТЕРИАЛЫ		
				БЕТОН ЛЕГКИЙ М75		2.48М3
				РАСТВОР ЦЕМЕНТНЫЙ М100		0.21М3
				1.132.1-13ПВ.1 1003-02 1НС35.29.35-75ЛПВ-3.1		
				ДОКУМЕНТАЦИЯ		
А3			1.132.1-13ПВ.1 00ВМ	ВЕДОМОСТЬ РАСХОДА МАТЕРИАЛОВ		
				СВОРОЧНЫЕ ЕДИНИЦЫ		
А3	1		1.132.1-13ПВ.1 0103-02	КАРКАС ПРОСТРАНСТВ. КП12	1	
				МАТЕРИАЛЫ		
				БЕТОН ЛЕГКИЙ М75		2.99М3
				РАСТВОР ЦЕМЕНТНЫЙ М100		0.28М3
				1.132.1-13ПВ.1 1003-03 1НС35.29.35-75ЛПВ-1.3		
				ДОКУМЕНТАЦИЯ		
А3			1.132.1-13ПВ.1 00ВМ	ВЕДОМОСТЬ РАСХОДА МАТЕРИАЛОВ		
				СВОРОЧНЫЕ ЕДИНИЦЫ		
А3	1		1.132.1-13ПВ.1 0103-03	КАРКАС ПРОСТРАНСТВ. КП13	1	
				МАТЕРИАЛЫ		
				БЕТОН ЛЕГКИЙ М75		2.99М3
				РАСТВОР ЦЕМЕНТНЫЙ М100		0.28М3

ЭПВЦ КиевЗНИИЭП — ОПЕРАТОР ТЛП КОРТ

ВЗАМ.ИНВ.№ | ПОДПИСЬ И ДАТА | ИНВ.№ ПОДЛ

1.132.1-13ПВ.1 1003

НАЧ.ОТД.	Боровик		IX.84
Н.КОНТР.	Шаповал		IX.84
ГЛ.СПЕЦ.	Лабинова		VIII.84
ПРОВЕРИЛ	Лабинова		VIII.84
РАЗРАБ.	Федоровская		VI.84

Панель 1НС29.29.35, 1НС35.29.35

СТАДИЯ	ЛИСТ	ЛИСТОВ
Р	1	2

ГОСГРАЖДАНСТРОЙ КиевЗНИИЭП

ФОРМАТ А4

ЭПВЦ КиевЗНИИЭП — ОПЕРАТОР ТЛП КОРТ

ВЗАМ.ИНВ.№ | ПОДПИСЬ И ДАТА | ИНВ.№ ПОДЛ

1.132.1-13ПВ.1 1003

ЛИСТ 2

1.132.1 - 13 пв. 1 1003
1.132.1 - 13 пв. 1 1003 - 02

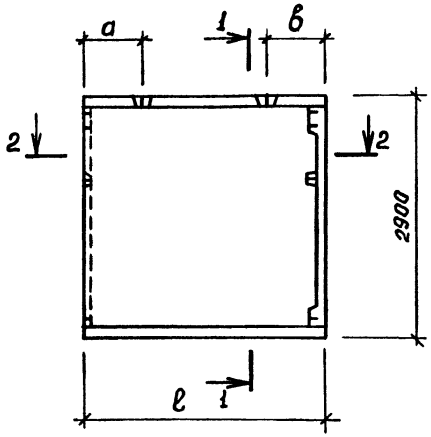

1-1

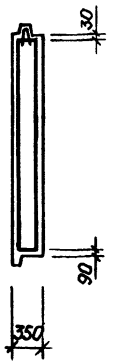

1.132.1 - 13 пв. 1 1003 - 01, 1.132.1 - 13 пв. 1 1003 - 03 – зеркальное отражение. Остальное – см. 1.132.1 - 13 пв. 1 1003 , 1.132.1 - 13 пв. 1 1003 - 02

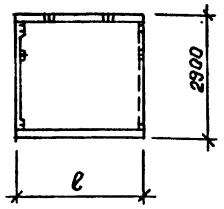

2-2

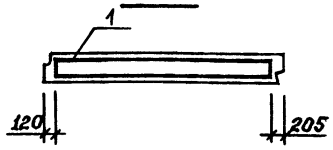

Обозначение	Марка	ℓ, мм	а, мм	в, мм	Масса кг
1.132.1 - 13 пв. 1 1003	1 НС 29.29.35-75 АПВ -3.1	2905	710	795	3525
-01	1 НС 29.29.35-75 АПВ - 1.3	2905	710	795	3525
-02	1 НС 35.29.35 - 75 АПВ -3.1	3505	1010	1095	4300
-03	1 НС 35.29.35 - 75 АПВ - 1.3	3505	1010	1095	4300

Вид панели дан с внутренней стороны
Обозначение узлов опалубки см Выпуск 0, докум. 0001Д1, схема Д.

Нач. АПМ	Боровик		IX.84
Н. контр.	Шаповал		IX.84
Гл. инж. пр.	Лабинова		VIII.84
Провер.	Федоровская		VIII.84
Разраб.	Кихтенко		VI.84

1.132.1 - 13 пв. 1 1003 сб

Панели 1 НС 29.29.35, 1 НС 35.29.35 Сборочный чертеж

Стадия	Масса	Масштаб
Р	см. табл.	1:50 1:100
Лист	Листов 1	

ГОСГРАЖДАНСТРОЙ
КиевЗНИИЭП

Инв.№ подл. | Подпись и дата | Взам.инв.№

Копировал

20977-02 14

Формат А3

ФОРМАТ	ЗОНА	ПОЗ.	ОБОЗНАЧЕНИЕ	НАИМЕНОВАНИЕ	КОЛ.	ПРИМЕЧАНИЕ
				ДОКУМЕНТАЦИЯ		
А3			1.132.1-13ПВ.1 1004СБ	СВОРОЧНЫЙ ЧЕРТЕЖ		
			1.132.1-13ПВ.0 Д1	УЗЛЫ ОПАЛУБОЧНЫЕ		
А3			1.132.1-13ПВ.1 00ВС	ВЕДОМОСТЬ РАСХОДА СТАЛИ		
А3			1.132.1-13ПВ.1 00ВМ	ВЕДОМОСТЬ РАСХОДА МАТЕРИАЛОВ		
А3			1.132.1-13ПВ.0 00ТО	ТЕХНИЧЕСКОЕ ОПИСАНИЕ		
				МАТЕРИАЛЫ		
				БЕТОН ЛЕГКИЙ М75		2.91М3
				РАСТВОР ЦЕМЕНТНЫЙ М100		0.27М3
			ПЕРЕМЕННЫЕ ДАННЫЕ	ДЛЯ ИСПОЛНЕНИЙ:		
				1.132.1-13ПВ.1 1004 1НС35.27.35-75ЛПВ-3.1		
				СВОРОЧНЫЕ ЕДИНИЦЫ		
А3	1		1.132.1-13ПВ.1 0104	КАРКАС ПРОСТРАНСТВ. КП14	1	
				1.132.1-13ПВ.1 1004-01 1НС35.27.35-75ЛПВ-1.3		
				СВОРОЧНЫЕ ЕДИНИЦЫ		
А3	1		1.132.1-13ПВ.1 0104-01	КАРКАС ПРОСТРАНСТВ. КП15	1	

ЭПВЦ КиевЗНИИЭП | ОПЕРАТОР ТЛП КОРТ | ВЗАМ.ИНВ.№ | ПОДПИСЬ И ДАТА | ИНВ.№ ПОДЛ

НАЧ.ОТД.	Боровик		IX.84
Н.КОНТР.	Шоповал		IX.84
ГЛ.СПЕЦ.	Лабинова		VIII.84
ПРОВЕРИЛ	Лабинова		VIII.84
РАЗРАБ.	Федоровская		VI.84

1.132.1-13ПВ.1 1004

Панель 1НС 35.27.35

СТАДИЯ	ЛИСТ	ЛИСТОВ
Р		1

ГОСГРАЖДАНСТРОЙ КиевЗНИИЭП

ФОРМАТ А4

ФОРМАТ	ЗОНА	ПОЗ.	ОБОЗНАЧЕНИЕ	НАИМЕНОВАНИЕ	КОЛ.	ПРИМЕЧАНИЕ
				ДОКУМЕНТАЦИЯ		
А3			1.132.1-13ПВ.1 1005СБ	СВОРОЧНЫЙ ЧЕРТЕЖ		
			1.132.1-13ПВ.0 Д1	УЗЛЫ ОПАЛУБОЧНЫЕ		
А3			1.132.1-13ПВ.1 00ВС	ВЕДОМОСТЬ РАСХОДА СТАЛИ		
А3			1.132.1-13ПВ.0 00ТО	ТЕХНИЧЕСКОЕ ОПИСАНИЕ		
			ПЕРЕМЕННЫЕ ДАННЫЕ	ДЛЯ ИСПОЛНЕНИЙ:		
				1.132.1-13ПВ.1 1005 1НС29.29.35-75ЛПВ-3.1 01		
				ДОКУМЕНТАЦИЯ		
А3			1.132.1-13ПВ.1 00ВМ	ВЕДОМОСТЬ РАСХОДА МАТЕРИАЛОВ		
				СВОРОЧНЫЕ ЕДИНИЦЫ		
А3	1		1.132.1-13ПВ.1 0105	КАРКАС ПРОСТРАНСТВ. КП16	1	
				МАТЕРИАЛЫ		
				БЕТОН ЛЕГКИЙ М75		2.04М3
				РАСТВОР ЦЕМЕНТНЫЙ М100		0.18М3
				1.132.1-13ПВ.1 1005-01 1НС29.29.35-75ЛПВ-1.3 01		
				ДОКУМЕНТАЦИЯ		
А3			1.132.1-13ПВ.1 00ВМ	ВЕДОМОСТЬ РАСХОДА МАТЕРИАЛОВ		
				СВОРОЧНЫЕ ЕДИНИЦЫ		
А3	1		1.132.1-13ПВ.1 0105-01	КАРКАС ПРОСТРАНСТВ. КП17	1	
				МАТЕРИАЛЫ		
				БЕТОН ЛЕГКИЙ М75		2.04М3
				РАСТВОР ЦЕМЕНТНЫЙ М100		0.18М3

ЭПВЦ КиевЗНИИЭП | ОПЕРАТОР ТЛП КОРТ | ВЗАМ.ИНВ.№ | ПОДПИСЬ И ДАТА | ИНВ.№ ПОДЛ

НАЧ.ОТД.	Боровик		IX.84
Н.КОНТР.	Шоповал		IX.84
ГЛ.СПЕЦ.	Лабинова		VIII.84
ПРОВЕРИЛ	Лабинова		VIII.84
РАЗРАБ.	Федоровская		VI.84

1.132.1-13ПВ.1 1005

Панель 1НС 29.29.35; 1НС 35.29.35

СТАДИЯ	ЛИСТ	ЛИСТОВ
Р	1	3

ГОСГРАЖДАНСТРОЙ КиевЗНИИЭП

ФОРМАТ А4

ФОРМАТ	ЗОНА	ПОЗ.	ОБОЗНАЧЕНИЕ	НАИМЕНОВАНИЕ	КОЛ	ПРИМЕЧАНИЕ
				1.132.1-13ПВ.1 1005-02 1НС29.29.35-75ЛПВ-3.1 03		
				ДОКУМЕНТАЦИЯ		
А3			1.132.1-13ПВ.1 00ВМ	ВЕДОМОСТЬ РАСХОДА МАТЕРИАЛОВ		
				СВОРОЧНЫЕ ЕДИНИЦЫ		
А3		1	1.132.1-13ПВ.1 0105-02	КАРКАС ПРОСТРАНСТВ. КП18	1	
				МАТЕРИАЛЫ		
				БЕТОН ЛЕГКИЙ М75 РАСТВОР ЦЕМЕНТНЫЙ М100		1.82М3 0.15М3
				1.132.1-13ПВ.1 1005-03 1НС29.29.35-75ЛПВ-1.3 03		
				ДОКУМЕНТАЦИЯ		
А3			1.132.1-13ПВ.1 00ВМ	ВЕДОМОСТЬ РАСХОДА МАТЕРИАЛОВ		
				СВОРОЧНЫЕ ЕДИНИЦЫ		
А3		1	1.132.1-13ПВ.1 0105-03	КАРКАС ПРОСТРАНСТВ. КП19	1	
				МАТЕРИАЛЫ		
				БЕТОН ЛЕГКИЙ М75 РАСТВОР ЦЕМЕНТНЫЙ М100		1.82М3 0.15М3
				1.132.1-13ПВ.1 1005-04 1НС35.29.35-75ЛПВ-3.1 05		
				ДОКУМЕНТАЦИЯ		
А3			1.132.1-13ПВ.1 00ВМ	ВЕДОМОСТЬ РАСХОДА МАТЕРИАЛОВ		
				СВОРОЧНЫЕ ЕДИНИЦЫ		
А3		1	1.132.1-13ПВ.1 0105-04	КАРКАС ПРОСТРАНСТВ. КП20	1	
				МАТЕРИАЛЫ		
				БЕТОН ЛЕГКИЙ М75 РАСТВОР ЦЕМЕНТНЫЙ М100		2.12М3 0.21М3

ЭПВЦ Киев ЗНИИЭП | ОПЕРАТОР ТЛП КОРТ | ВЗАМ.ИНВ.№ | ПОДПИСЬ И ДАТА | ИНВ.№ПОДЛ.

1.132.1-13ПВ.1 1005 | ЛИСТ 2

ФОРМАТ А4

ФОРМАТ	ЗОНА	ПОЗ.	ОБОЗНАЧЕНИЕ	НАИМЕНОВАНИЕ	КОЛ	ПРИМЕЧАНИЕ
				1.132.1-13ПВ.1 1005-05 1НС35.29.35-75ЛПВ-1.3 05		
				СВОРОЧНЫЕ ЕДИНИЦЫ		
А3		1	1.132.1-13ПВ.1 0105-05	КАРКАС ПРОСТРАНСТВ. КП21	1	
				МАТЕРИАЛЫ		
				БЕТОН ЛЕГКИЙ М75 РАСТВОР ЦЕМЕНТНЫЙ М100		2.12М3 0.21М3

ЭПВЦ Киев ЗНИИЭП | ОПЕРАТОР ТЛП КОРТ | ВЗАМ.ИНВ.№ | ПОДПИСЬ И ДАТА | ИНВ.№ПОДЛ.

1.132.1-13ПВ.1 1005 | ЛИСТ 3

1.132.1-13ПВ. 1 1004

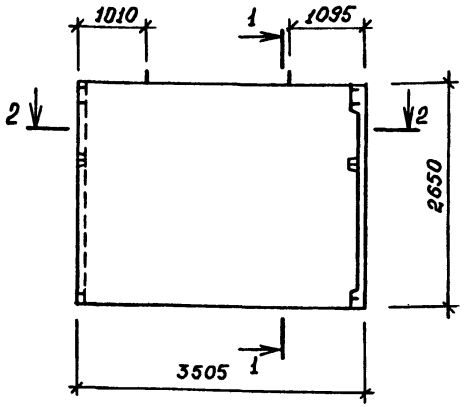

1-1

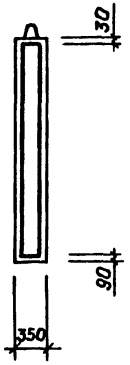

2-2

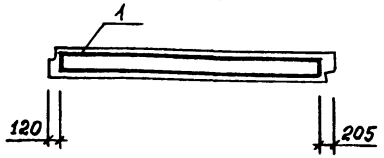

1.132.1-13ПВ. 1 1004-01 - зеркальное отражение. Остальное см. 1.132.1-13ПВ.1 1004

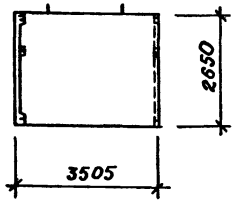

Обозначение	Марка
1.132.1-13 пв. 1 1004	1НС 35.27.35-75АпВ-3.1
-01	1НС 35.27.35-75АпВ-1.3

Вид панели дан с внутренней стороны
Обозначение узлов опалубки см. Выпуск 0, докум. 0001 Д1, схема Д.

Нач.АПМ	Боровик		IX.84
Н.контр.	Шаловал		IX.84
Гл.инж.пр-т	Лабинова		VIII.84
Провер.	Федоровская		VIII.84
Разраб.	Кикменко		IV.84

1.132.1-13 пв. 1 1004 СБ

Панель 1НС 35.27.35
Сборочный чертеж

Стадия	Масса	Масштаб
Р	4175	1:50 1:100
Лист	Листов 1	

ГОСГРАЖДАНСТРОЙ
КиевЗНИИЭП

Инв.№ подл. | Подпись и дата | Взам.инв.№

Копировал

Формат А3

1.132.1 - 13 пв. 1 1005
1.132.1 - 13 пв. 1 1005 - 02
1.132.1 - 13 пв. 1 1005 - 04

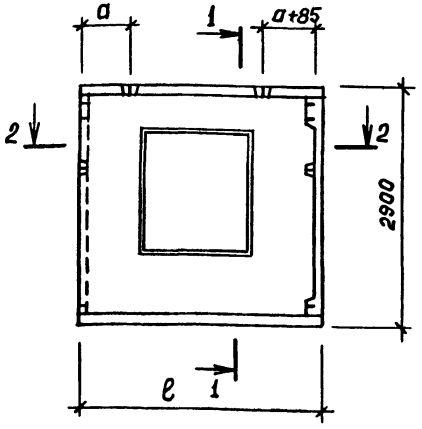

1-1

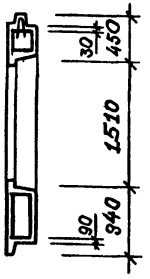

1.132.1 - 13 пв. 1 1005-01, 1.132.1 - 13 пв. 1 1005-03,
1.132.1 - 13 пв. 1 1005-05 - зеркальное отражение.
Остальное - см. 1.132.1 - 13 пв. 1 1005,
1.132.1 - 13 пв. 1 1005-02, 1.132.1 - 13 пв. 1 1005-04

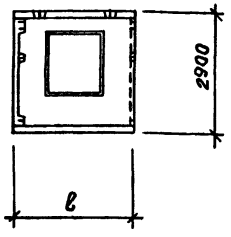

2-2

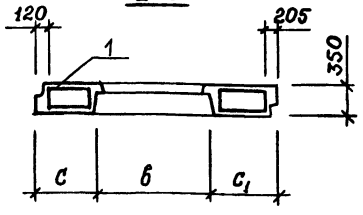

Обозначение	Марка	ℓ, мм	а, мм	в, мм	с, мм	$с_1$, мм	Масса кг
1.132.1-13 пв. 1 1005	1НС 29.29.35-75АпВ-3,1-01	2905	825	910	955	1040	3010
-01	1НС 29.29.35-75АпВ-1,3-01	2905	825	910	955	1040	3010
-02	1НС 29.29.35-75АпВ-3,1-03	2905	600	1360	730	815	2740
-03	1НС 29.29.35-75АпВ-1,3-03	2905	600	1360	730	815	2740
-04	1НС 35.29.35-75АпВ-3,1-05	3505	975	1810	805	890	3180
-05	1НС 35.29.35-75АпВ-1,3-05	3505	975	1810	805	890	3180

Вид панели дан с внутренней стороны
Обозначение узлов опалубки см. Выпуск 0, докум. 0001 Д1, схема Д.

Инв.№ подл. | Подпись и дата | Взам.инв.№

Нач.АПМ	Боровик		IX.84
Н.контр.	Шаповал		IX.84
Гл.инж.пр-т	Лабинова		VIII.84
Провер.	Федоробский		VIII.84
Разраб.	Никитенко		IV.84

1.132.1 - 13 пв. 1.1005 СБ

Панель 1НС 29.29.35, 1НС 35.29.35 Сборочный чертеж.

Стадия	Масса	Масштаб
Р	см. табл.	1:50 1:100
Лист	Листов 1	

ГОСГРАЖДАНСТРОЙ
КиевЗНИИЭП

20977-02 18

Копировал

Формат А3

ФОРМАТ	ЗОНА	ПОЗ.	ОБОЗНАЧЕНИЕ	НАИМЕНОВАНИЕ	КОЛ.	ПРИМЕЧАНИЕ
				ДОКУМЕНТАЦИЯ		
А3			1.132.1-13ПВ.1 1006СБ	СБОРОЧНЫЙ ЧЕРТЕЖ		
			1.132.1-13ПВ.0 Д1	УЗЛЫ ОПАЛУБОЧНЫЕ		
А3			1.132.1-13ПВ.1 00ВС	ВЕДОМОСТЬ РАСХОДА СТАЛИ		
А3			1.132.1-13ПВ.1 00ВМ	ВЕДОМОСТЬ РАСХОДА МАТЕРИАЛОВ		
				МАТЕРИАЛЫ		
				БЕТОН ЛЕГКИЙ М75		1.95М3
				РАСТВОР ЦЕМЕНТНЫЙ М100		0.17М3
			ПЕРЕМЕННЫЕ ДАННЫЕ	ДЛЯ ИСПОЛНЕНИЙ:		
				1.132.1-13ПВ.1 1006 1НС29.27.35-75ЛПВ-3.1 12		
				СБОРОЧНЫЕ ЕДИНИЦЫ		
А3	1		1.132.1-13ПВ.1 0106	КАРКАС ПРОСТРАНСТВ. КП22	1	
				1.132.1-13ПВ.1 1006-01 1НС29.27.35-75ЛПВ-1.3 18		
				ДОКУМЕНТАЦИЯ		
А3			1.132.1-13ПВ.0 00ТО	ТЕХНИЧЕСКОЕ ОПИСАНИЕ		
				СБОРОЧНЫЕ ЕДИНИЦЫ		
А3	1		1.132.1-13ПВ.1 0106-01	КАРКАС ПРОСТРАНСТВ. КП23	1	

ЭПВЦ КиевЗНИИЭП | ОПЕРАТОР ТЛП КОРТ

ВЗАМ.ИНВ.№ | ПОДПИСЬ И ДАТА | ИНВ.№ ПОДЛ.

НАЧ.ОТД.	Боровик	IX.84
Н.КОНТР.	Шаловал	IX.84
ГЛ.СПЕЦ.	Лабинова	VIII.84
ПРОВЕРИЛ	Лабинова	VIII.84
РАЗРАБ.	Федоровская	VI.84

1.132.1-13ПВ.1 1006

Панель 1НС29.27.35

СТАДИЯ	ЛИСТ	ЛИСТОВ
Р		1

ГОСГРАЖДАНСТРОЙ КиевЗНИИЭП

ФОРМАТ А4

ФОРМАТ	ЗОНА	ПОЗ.	ОБОЗНАЧЕНИЕ	НАИМЕНОВАНИЕ	КОЛ.	ПРИМЕЧАНИЕ
				ДОКУМЕНТАЦИЯ		
А3			1.132.1-13ПВ.1 1007СБ	СБОРОЧНЫЙ ЧЕРТЕЖ		
			1.132.1-13ПВ.0 Д1	УЗЛЫ ОПАЛУБОЧНЫЕ		
А3			1.132.1-13ПВ.1 00ВС	ВЕДОМОСТЬ РАСХОДА СТАЛИ		
А3			1.132.1-13ПВ.1 00ВМ	ВЕДОМОСТЬ РАСХОДА МАТЕРИАЛОВ		
А3			1.132.1-13ПВ.0 00ТО	ТЕХНИЧЕСКОЕ ОПИСАНИЕ		
				МАТЕРИАЛЫ		
				БЕТОН ЛЕГКИЙ М75		1.95М3
				РАСТВОР ЦЕМЕНТНЫЙ М100		0.17М3
			ПЕРЕМЕННЫЕ ДАННЫЕ	ДЛЯ ИСПОЛНЕНИЙ:		
				1.132.1-13ПВ.1 1007 1НС29.27.35-75ЛПВ-3.1 18		
				СБОРОЧНЫЕ ЕДИНИЦЫ		
А3	1		1.132.1-13ПВ.1 0107	КАРКАС ПРОСТРАНСТВ. КП24	1	
				1.132.1-13ПВ.1 1007-01 1НС29.27.35-75ЛПВ-1.3 12		
				СБОРОЧНЫЕ ЕДИНИЦЫ		
А3	1		1.132.1-13ПВ.1 0107-01	КАРКАС ПРОСТРАНСТВ. КП25	1	

ЭПВЦ КиевЗНИИЭП | ОПЕРАТОР ТЛП КОРТ

ВЗАМ.ИНВ.№ | ПОДПИСЬ И ДАТА | ИНВ.№ ПОДЛ.

НАЧ.ОТД.	Боровик	IX.84
Н.КОНТР.	Шаловал	IX.84
ГЛ.СПЕЦ.	Лабинова	VIII.84
ПРОВЕРИЛ	Лабинова	VIII.84
РАЗРАБ.	Федоровская	VI.84

1.132.1-13ПВ.1 1007

Панель 1НС29.27.35

СТАДИЯ	ЛИСТ	ЛИСТОВ
Р		1

ГОСГРАЖДАНСТРОЙ КиевЗНИИЭП

1.132.1 - 13 ПВ.1 1006

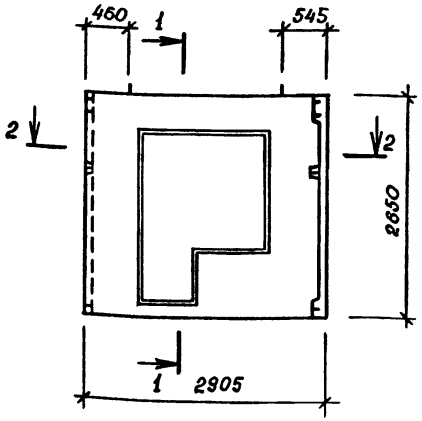

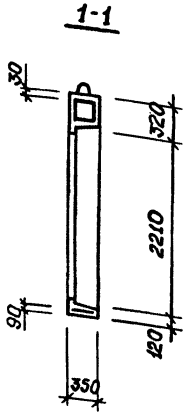

1.132.1 - 13 ПВ. 1 1006-01 - зеркальное отражение. Остальное см. 1.132.1-13 ПВ. 1 1006

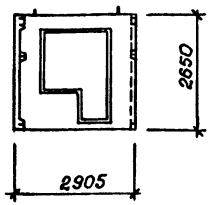

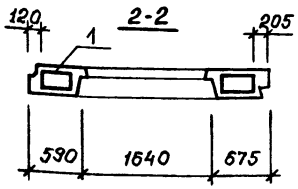

Обозначение	Марка
1.132.1 - 13 пв. 1 1006	1 НС 29.27.35-75 АПВ-3.1 12
-01	1 НС 29.27.35-75 АПВ-13 18

Вид панели дан с внутренней стороны
Обозначение узлов опалубки см. Выпуск 0, докум. 0001 Д1, схема Ж.

Нач. АПМ	Боровик		IX.84
Н. контр.	Шаповал		IX.84
Гл. инж. пр-ж	Лабинова		VIII.84
Провер.	Федоробская		VIII.84
Разраб.	Кихтенко		IX.84

1.132.1 - 13 пв. 1 1006 СБ

Панель 1 НС 29.27.35 Сборочный чертеж.

Стадия	Масса	Масштаб
Р	2970	1:50 1:100
Лист	Листов 1	

ГОСГРАЖДАНСТРОЙ КиевЗНИИЭП

Инв. № подл. | Подпись и дата | Взам. инв. №

Копировал

20977-02 20

Формат А3

1.132.1 - 13 ПВ. 1 1007

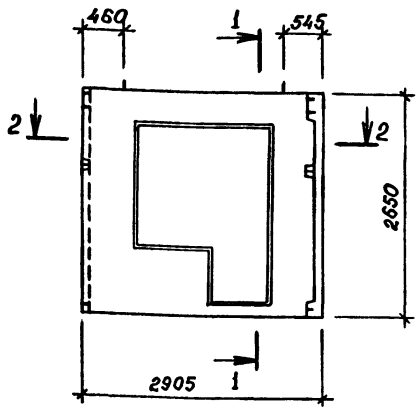

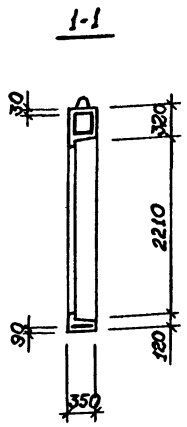

1.132.1 - 13 ПВ. 1 1007 - 01 – зеркальное отражение. Остальное см. 1.132.1-13 ПВ. 1 1007

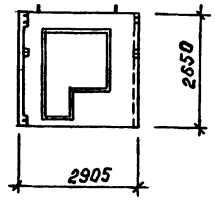

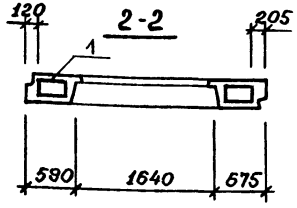

Обозначение	Марка
1.132.1 - 13 пв. 1 1007	1 НС 29.27.35-75 АПВ-3.1-18
- 01	1 НС 29.27.35-75 АПВ-13-12

Вид панели дан с внутренней стороны
Обозначение узлов опалубки см. Выпуск 0 документ. 0001 Д1, схема Ж.

Нач. АПМ	Боровик		IX.84
Н. контр.	Шаповал		IX.84
Гл. инж. пр-та	Кабинова		VIII.84
Провер.	Федоровская		VIII.84
Разраб.	Киктенко		IV.84

1.132.1 - 13 пв. 1 1007 СБ

Панель 1 НС 29.27.35
Сборочный чертеж

Стадия	Масса	Масштаб
Р	2970	1:50 1:100
Лист	Листов 1	

ГОСГРАЖДАНСТРОЙ
КиевЗНИИЭП

Инв.№ подл. | Подпись и дата | Взам. инв.№

Копировал

Формат А3

ФОРМАТ	ЗОНА	ПОЗ.	ОБОЗНАЧЕНИЕ	НАИМЕНОВАНИЕ	КОЛ.	ПРИМЕЧАНИЕ
				ДОКУМЕНТАЦИЯ		
А3			1.132.1-13ПВ.1 1008СВ	СВОРОЧНЫЙ ЧЕРТЕЖ		
			1.132.1-13ПВ.0 Д1	УЗЛЫ ОПАЛУБОЧНЫЕ		
А3			1.132.1-13ПВ.1 00ВС	ВЕДОМОСТЬ РАСХОДА СТАЛИ		
А3			1.132.1-13ПВ.1 00ВМ	ВЕДОМОСТЬ РАСХОДА МАТЕРИАЛОВ		
А3			1.132.1-13ПВ.0 00ТО	ТЕХНИЧЕСКОЕ ОПИСАНИЕ		
				МАТЕРИАЛЫ		
				БЕТОН ЛЕГКИЙ М75		0.93М3
				РАСТВОР ЦЕМЕНТНЫЙ М100		0.09М3
			ПЕРЕМЕННЫЕ ДАННЫЕ	ДЛЯ ИСПОЛНЕНИЙ:		
				1.132.1-13ПВ.1 1008 1НС12.27.39-75ЛПВ-6.1		
				СВОРОЧНЫЕ ЕДИНИЦЫ		
А3	1		1.132.1-13ПВ.1 0108	КАРКАС ПРОСТРАНСТВ. КП26	1	
				1.132.1-13ПВ.1 1008-01 1НС12.27.39-75ЛПВ-1.6		
				СВОРОЧНЫЕ ЕДИНИЦЫ		
А3	1		1.132.1-13ПВ.1 0108-01	КАРКАС ПРОСТРАНСТВ. КП27	1	

ЭПВЦ КиевЗНИИЭП
ОПЕРАТОР ТПП КОРТ

ВЗАМ.ИНВ.№
ПОДПИСЬ И ДАТА
ИНВ.№ ПОДЛ

1.132.1-13ПВ.1 1008

НАЧ.ОТД.	Бородвик		IX.84
Н.КОНТР.	Шаповал		IX.84
ГЛ.СПЕЦ.	Лобинова		VIII.84
ПРОВЕРИЛ	Лобинова		VIII.84
РАЗРАБ.	Федоровская		VI.84

Панель
1НС 12.27.39

СТАДИЯ	ЛИСТ	ЛИСТОВ
Р		1

ГОСГРАЖДАНСТРОЙ
КиевЗНИИЭП

ФОРМАТ А4

ЭПВЦ КиевЗНИИЭП
ОПЕРАТОР ТПП КОРТ
ВЗАМ.ИНВ.№
ПОДПИСЬ И ДАТА
ИНВ.№ ПОДЛ

ФОРМАТ	ЗОНА	ПОЗ.	ОБОЗНАЧЕНИЕ	НАИМЕНОВАНИЕ	КОЛ	ПРИМЕЧАНИЕ

ЛИСТ

1.132.1 - 13ПВ. 1 1008

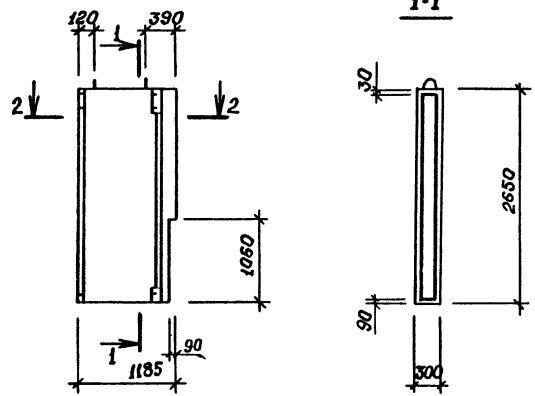

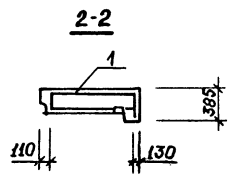

1.132.1 - 13ПВ. 1 1008-01 - зеркальное отражение. Остальное см. 1.132.1 - 13ПВ.1 1008

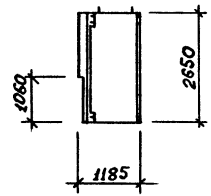

Обозначение	Марка
1.132.1 - 13 пв. 1 1008	1НС 12.27.39 - 75АпВ - 6.1
- 01	1НС 12.27.39 - 75АпВ - 1.6

Вид панели дна с внутренней стороны
Обозначение узлов опалубки см выпуск 0, докум. 0001 Д1, схема 1.

Нач. АПМ	Боровик		IX.84
Н. контр.	Шаповал		IX.84
Гл. инж. пр.	Лабинова		VIII.84
Провер.	Федоровская		VIII.84
Разраб.	Кихтенко		IV.84

1.132.1 - 13 пв. 1 1008 СБ

Панель 1НС 12.27.39 Сборочный чертеж.

Стадия	Масса	Масштаб
Р	1350	1:50 1:100

Лист | Листов 1

ГОСГРАЖДАНСТРОЙ КиевЗНИИЭП

Инв.№ подл. | Подпись и дата | Взам.инв.№

Копировал

20977-02 23

Формат А3

ФОРМАТ	ЗОНА	ПОЗ.	ОБОЗНАЧЕНИЕ	НАИМЕНОВАНИЕ	КОЛ.	ПРИМЕЧАНИЕ
				ДОКУМЕНТАЦИЯ		
А3			1.132.1-13ПВ.1 0100СБ	СБОРОЧНЫЙ ЧЕРТЕЖ		
А3			1.132.1-13ПВ.0 Д1	УЗЛЫ АРМАТУРНЫЕ		
				СБОРОЧНЫЕ ЕДИНИЦЫ		
				КАРКАС ПЛОСКИЙ		
А3		1	1.132.1-13ПВ.3 0010	КНС1	4	
А3		5	1.132.1-13ПВ.3 0013	КНС8	2	
А3		31	1.132.1-13ПВ.3 0033	АНКЕР АНС2	2	
				ДЕТАЛИ		
				АНКЕР ГОСТ 5781-82		
А3		32	12.011.1200	Ф12А-I L=1200	4	1.07КГ
А3		33	12.011.1200	Ф12А-I L=1200	2	1.07КГ
			ПЕРЕМЕННЫЕ ДАННЫЕ	ДЛЯ ИСПОЛНЕНИЙ:		
				1.132.1-13ПВ.1 0100 КП1		
				СБОРОЧНЫЕ ЕДИНИЦЫ		
				КАРКАС ПЛОСКИЙ		
А3		3	1.132.1-13ПВ.3 0012	КНС3	1	
А3		14	1.132.1-13ПВ.3 0014	КНС11	1	
А3		15	1.132.1-13ПВ.3 0015	КНС15	1	
				ДЕТАЛИ		
				СТ ОТД ГОСТ 6727-80		
А3		22	4.041.2750	Ф4 ВР-I L=2750	4	0.25КГ
А3		25	5.041.310	Ф5 ВР-I L=310	10	0.04КГ
				ПЕТЛЯ ГОСТ 5781-82		
А3		37	14.011.1600	Ф14А-I L=1600	2	1.93КГ
				1.132.1-13ПВ.1 0100-01 КП2		
				СБОРОЧНЫЕ ЕДИНИЦЫ		
				КАРКАС ПЛОСКИЙ		
А3		3	1.132.1-13ПВ.3 0012-01	КНС4	1	
А3		14	1.132.1-13ПВ.3 0014-01	КНС12	1	

ЭПВЦ КиевЗНИИЭП | ОПЕРАТОР ТЛП КОРТ | ВЗАМ.ИНВ.№ | ПОДПИСЬ И ДАТА | ИНВ.№ ПОДЛ

НАЧ.ОТД.	Боровик		IX.84
Н.КОНТР.	Шаповал		IX.84
ГЛ.СПЕЦ.	Лабинова		VIII.84
ПРОВЕРИЛ	Лабинова		VIII.84
РАЗРАБ.	Федоровская		VI.84

1.132.1-13ПВ.1 0100

КАРКАС ПРОСТРАНСТВ. КП1, КП2

СТАДИЯ	ЛИСТ	ЛИСТОВ
Р	1	2

ГОСГРАЖДАНСТРОЙ КиевЗНИИЭП

ФОРМАТ А4

ФОРМАТ	ЗОНА	ПОЗ.	ОБОЗНАЧЕНИЕ	НАИМЕНОВАНИЕ	КОЛ.	ПРИМЕЧАНИЕ
А3		15	1.132.1-13ПВ.3 0015-01	КНС16	1	
				ДЕТАЛИ		
				СТ ОТД ГОСТ 6727-80		
А3		22	4.041.3350	Ф4 ВР-I L=3350	4	0.30КГ
А3		25	5.041.310	Ф5 ВР-I L=310	12	0.04КГ
				ПЕТЛЯ ГОСТ 5781-82		
А3		37	16.011.1900	Ф16А-I L=1900	2	3.00КГ

ЭПВЦ КиевЗНИИЭП | ОПЕРАТОР ТЛП КОРТ | ВЗАМ.ИНВ.№ | ПОДПИСЬ И ДАТА | ИНВ.№ ПОДЛ

1.132.1-13ПВ.1 0100

ЛИСТ 2

ФОРМАТ А4

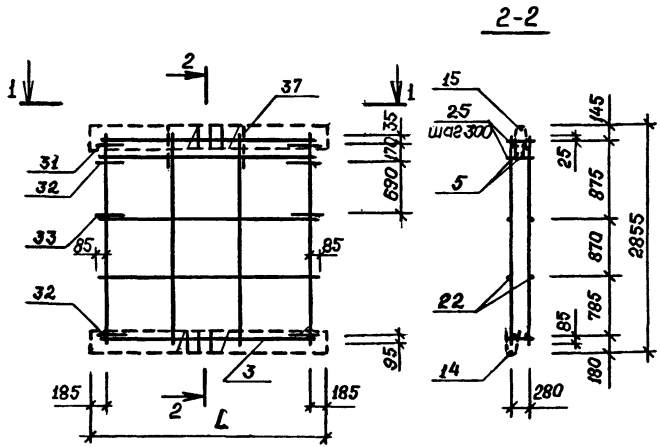

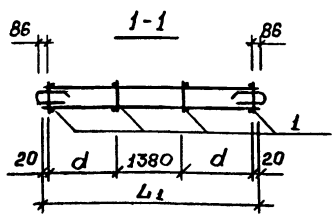

Обозначение	Марка	L, мм	L1, мм	d, мм	Масса, кг
1.132.1 - 13пв. 1 0100	кп 1	2950	2620	600	33.74
-01	кп 2	3550	3220	900	37.43

Обозначение узлов армирования см. Выпуск 0, докум. 0023 Д1, схема Д.

Нач. АПМ	Боровик		IX.84
Н. контр.	Шаповал		IX.84
Гл. инж. пр.	Лабинова		VIII.84
Провер.	Федоровская		VIII.84
Разраб.	Жихменко		IX.84

1.132.1 - 13пв. 1 0100 СБ

Каркас пространственный кп 1, кп 2

Сборочный чертеж

Стадия	Масса	Масштаб
Р	см. табл.	1:50
Лист	Листов 1	

ГОСГРАЖДАНСТРОЙ КиевЗНИИЭП

20977-02 25

Копировал

Формат А3

Инв. № подл. | Подпись и дата | Взам. инв. №

ФОРМАТ	ЗОНА	ПОЗ.	ОБОЗНАЧЕНИЕ	НАИМЕНОВАНИЕ	КОЛ.	ПРИМЕЧАНИЕ
				ДОКУМЕНТАЦИЯ		
А3			1.132.1-13ПВ.1 0101СБ	СВОРОЧНЫЙ ЧЕРТЕЖ		
А3			1.132.1-13ПВ.0 Д1	УЗЛЫ АРМАТУРНЫЕ		
				СВОРОЧНЫЕ ЕДИНИЦЫ		
А3		1	1.132.1-13ПВ.3 0010	КАРКАС ПЛОСКИЙ КНС1	4	
А3		9	1.132.1-13ПВ.3 0017-03	КНС24	2	
А3		14	1.132.1-13ПВ.3 0014	КНС11	1	
А3		15	1.132.1-13ПВ.3 0015	КНС15	1	
А3		31	1.132.1-13ПВ.3 0033	АНКЕР АНС2	2	
				ДЕТАЛИ		
				СТ ОТД ГОСТ 6727-80		
А3		22	4.041.2750	Ф4 ВР-I L=2750	2	0.25КГ
А3		25	5.041.310	Ф5 ВР-I L=310	20	0.04КГ
А3		26	4.041.400	Ф4 ВР-I L=400	2	0.04КГ
				АНКЕР ГОСТ 5781-82		
А3		32	12.011.1200	Ф12А-I L=1200	4	1.07КГ
А3		33	12.011.1200	Ф12А-I L=1200	2	1.07КГ
				ПЕТЛЯ ГОСТ 5781-82		
А3		37	14.011.1600	Ф14А-I L=1600	2	1.93КГ
			ПЕРЕМЕННЫЕ ДАННЫЕ	ДЛЯ ИСПОЛНЕНИЙ:		
				1.132.1-13ПВ.1 0101 КП3		
				СВОРОЧНЫЕ ЕДИНИЦЫ		
				КАРКАС ПЛОСКИЙ		
А3		3	1.132.1-13ПВ.3 0012	КНС3	1	
А3		4	1.132.1-13ПВ.3 0019	КНС31	2	
А3		6	1.132.1-13ПВ.3 0016	КНС19	1	
А3		8	1.132.1-13ПВ.3 0017-06	КНС27	2	
				1.132.1-13ПВ.1 0101-01 КП4		
				СВОРОЧНЫЕ ЕДИНИЦЫ		
				КАРКАС ПЛОСКИЙ		
А3		3	1.132.1-13ПВ.3 0012-02	КНС5	1	
А3		4	1.132.1-13ПВ.3 0019	КНС31	2	
А3		6	1.132.1-13ПВ.3 0016	КНС19	1	
А3		8	1.132.1-13ПВ.3 0017-04	КНС25	2	
				1.132.1-13ПВ.1 0101-02 КП5		
				СВОРОЧНЫЕ ЕДИНИЦЫ		
				КАРКАС ПЛОСКИЙ		
А3		3	1.132.1-13ПВ.3 0012-02	КНС5	1	
А3		4	1.132.1-13ПВ.3 0017-08	КНС29	2	
А3		6	1.132.1-13ПВ.3 0016-01	КНС20	1	
А3		8	1.132.1-13ПВ.3 0017-01	КНС22	2	

ЭПВЦ КиевЗНИИЭП — ОПЕРАТОР ТЛП КОРТ

ВЗАМ.ИНВ.№ | ПОДПИСЬ И ДАТА | ИНВ.№ ПОДЛ

НАЧ.ОТД.	Боровик		IX.84
Н.КОНТР.	Шаповал		IX.84
ГЛ.СПЕЦ.	Лабинова		VIII.84
ПРОВЕРИЛ	Лабинова		VIII.84
РАЗРАБ.	Федоровская		VI.84

1.132.1-13ПВ.1 0101

КАРКАС ПРОСТРАНСТВ. КП3, КП4, КП5

СТАДИЯ	ЛИСТ	ЛИСТОВ
Р	1	2

ГОСГРАЖДАНСТРОЙ КиевЗНИИЭП

ФОРМАТ А4

ЭПВЦ КиевЗНИИЭП — ОПЕРАТОР ТЛП КОРТ

ВЗАМ.ИНВ.№ | ПОДПИСЬ И ДАТА | ИНВ.№ ПОДЛ

1.132.1-13ПВ.1 0101

ЛИСТ 2

20977-02 26 ФОРМАТ А4

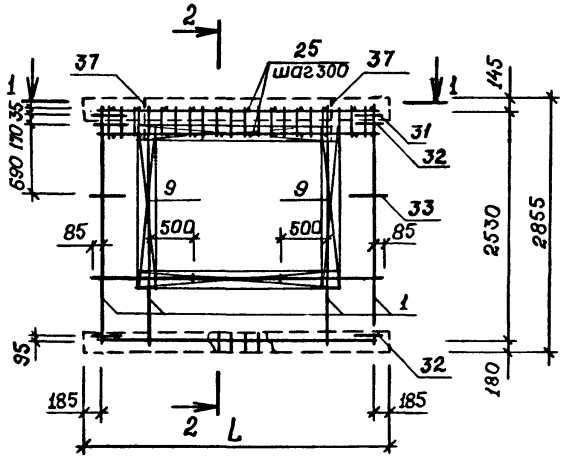

2-2

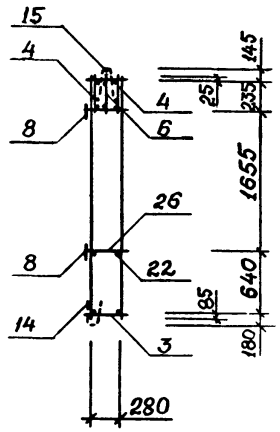

1-1

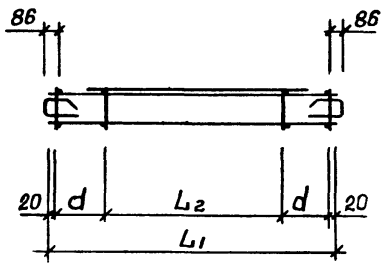

Обозначение узлов армирования см Выпуск 0 докум. 0023 ДИ, схема Ж.

Обозначение	Марка	Масса, кг	L, мм	L_1, мм	L_2, мм	d, мм
1.132.1-13пв.1 0101	КП3	44.08	2950	2620	1150	715
-01	КП4	45.55	2950	2620	1600	490
-02	КП5	47.03	3550	3220	2050	565

Нач.АПМ	Боровик		IX.84
Н.контроль	Шаповал		IX.84
Гл.инж.пр-та	Лабинова		VIII.84
Провер.	Федоробская		VIII.84
Разраб.	Кихтенко		IX.84

1.132.1-13пв.1 0101 СБ

Каркас пространственный КП3, КП4, КП5

Сборочный чертеж

Стадия	Масса	Масштаб
Р	См. табл.	1:50
Лист	Листов 1	

ГОСГРАЖДАНСТРОЙ КиевЗНИИЭП

Взам.инв.№ | Подпись и дата | Инв.№ подл.

Копировал

Формат А3

ФОРМАТ	ЗОНА	ПОЗ.	ОБОЗНАЧЕНИЕ	НАИМЕНОВАНИЕ	КОЛ.	ПРИМЕЧАНИЕ
				ДОКУМЕНТАЦИЯ		
А3			1.132.1-13ПВ.1 0102СВ	СВОРОЧНЫЙ ЧЕРТЕЖ		
А3			1.132.1-13ПВ.0 Д1	УЗЛЫ АРМАТУРНЫЕ		
				СВОРОЧНЫЕ ЕДИНИЦЫ		
				КАРКАС ПЛОСКИЙ		
А3		1	1.132.1-13ПВ.3 0010	КНС1	4	
А3		2	1.132.1-13ПВ.3 0011	КНС2	1	
А3		3	1.132.1-13ПВ.3 0012-02	КНС5	1	
А3		9	1.132.1-13ПВ.3 0017-03	КНС24	1	
А3		12	1.132.1-13ПВ.3 0017	КНС21	1	
А3		16	1.132.1-13ПВ.3 0020	КНС34	1	
А3		31	1.132.1-13ПВ.3 0033	АНКЕР АНС2	2	
				ДЕТАЛИ		
				СТ ОТД ГОСТ 6727-80		
А3		25	5.041.310	Ф5 ВР-I L=310	20	0.04КГ
А3		26	4.041.400	Ф4 ВР-I L=400	2	0.04КГ
				АНКЕР ГОСТ 5781-82		
А3		32	12.011.1200	Ф12А-I L=1200	4	1.07КГ
А3		33	12.011.1200	Ф12А-I L=1200	2	1.07КГ
			ПЕРЕМЕННЫЕ ДАННЫЕ	ДЛЯ ИСПОЛНЕНИЙ:		
				1.132.1-13ПВ.1 0102 КП6		
				СВОРОЧНЫЕ ЕДИНИЦЫ		
				КАРКАС ПЛОСКИЙ		
А3		4	1.132.1-13ПВ.3 0019-01	КНС32	2	
А3		6	1.132.1-13ПВ.3 0016	КНС19	1	
А3		10	1.132.1-13ПВ.3 0017-02	КНС23	1	
А3		11	1.132.1-13ПВ.3 0017-07	КНС28	1	
А3		13	1.132.1-13ПВ.3 0017-02	КНС23	1	
				ДЕТАЛИ		
А3		23	8.013.1430	СТ ОТД ГОСТ 5781-82 Ф8 А-III L=1430	2	0.56КГ
А3		24	4.041.520	СТ ОТД ГОСТ 6727-80 Ф4 ВР-I L=520	2	0.05КГ
А3		37	12.011.1500	ПЕТЛЯ ГОСТ 5781-82 Ф12А-I L=1500	2	1.33КГ

ЭПВЦ КиевЗНИИЭП | ОПЕРАТОР ТЛП КОРТ | ВЗАМ.ИНВ.№ | ПОДПИСЬ И ДАТА | ИНВ.№ ПОДЛ

НАЧ.ОТД.	Боровик	IX.84
Н.КОНТР.	Шоповал	IX.84
ГЛ.СПЕЦ.	Лабинова	VIII.84
ПРОВЕРИЛ	Лабинова	VIII.84
РАЗРАБ.	Федоровская	VI.84

1.132.1-13ПВ.1 0102

КАРКАС ПРОСТРАНСТВ. КП6, КП7, КП8, КП9

СТАДИЯ	ЛИСТ	ЛИСТОВ
Р	1	3

ГОСГРАЖДАНСТРОЙ КиевЗНИИЭП

ФОРМАТ А4

ФОРМАТ	ЗОНА	ПОЗ.	ОБОЗНАЧЕНИЕ	НАИМЕНОВАНИЕ	КОЛ	ПРИМЕЧАНИЕ
				1.132.1-13ПВ.1 0102-01 КП7		
				СВОРОЧНЫЕ ЕДИНИЦЫ		
				КАРКАС ПЛОСКИЙ		
А3		4	1.132.1-13ПВ.3 0019-01	КНС32	2	
А3		6	1.132.1-13ПВ.3 0016	КНС19	1	
А3		10	1.132.1-13ПВ.3 0017-02	КНС23	1	
А3		11	1.132.1-13ПВ.3 0017-07	КНС28	1	
А3		13	1.132.1-13ПВ.3 0017-02	КНС23	1	
				ДЕТАЛИ		
А3		23	8.013.1430	СТ ОТД ГОСТ 5781-82 Ф8 А-III L=1430	2	0.56КГ
А3		24	4.041.520	СТ ОТД ГОСТ 6727-80 Ф4 ВР-I L=520	2	0.05КГ
А3		37	12.011.1500	ПЕТЛЯ ГОСТ 5781-82 Ф12А-I L=1500	2	1.33КГ
				1.132.1-13ПВ.1 0102-02 КП8		
				СВОРОЧНЫЕ ЕДИНИЦЫ		
				КАРКАС ПЛОСКИЙ		
А3		4	1.132.1-13ПВ.3 0019-02	КНС33	2	
А3		6	1.132.1-13ПВ.3 0016-01	КНС20	1	
А3		10	1.132.1-13ПВ.3 0017	КНС21	1	
А3		11	1.132.1-13ПВ.3 0017-05	КНС26	1	
А3		13	1.132.1-13ПВ.3 0017-08	КНС29	1	
				ДЕТАЛИ		
А3		23	8.013.1950	СТ ОТД ГОСТ 5781-82 Ф8 А-III L=1950	2	0.77КГ
А3		24	4.041.600	СТ ОТД ГОСТ 6727-80 Ф4 ВР-I L=600	12	0.05КГ
А3		37	14.011.1600	ПЕТЛЯ ГОСТ 5781-82 Ф14А-I L=1600	2	1.93КГ
				1.132.1-13ПВ.1 0102-03 КП9		
				СВОРОЧНЫЕ ЕДИНИЦЫ		
				КАРКАС ПЛОСКИЙ		
А3		4	1.132.1-13ПВ.3 0019-02	КНС33	2	
А3		6	1.132.1-13ПВ.3 0016-01	КНС20	1	
А3		10	1.132.1-13ПВ.3 0017	КНС21	1	
А3		11	1.132.1-13ПВ.3 0017-05	КНС26	1	
А3		13	1.132.1-13ПВ.3 0017-08	КНС29	1	

ЭПВЦ КиевЗНИИЭП | ОПЕРАТОР ТЛП КОРТ | ВЗАМ.ИНВ.№ | ПОДПИСЬ И ДАТА | ИНВ.№ ПОДЛ

1.132.1-13ПВ.1 0102

ЛИСТ 2

ФОРМАТ А4

ФОРМАТ	ЗОНА	ПОЗ.	ОБОЗНАЧЕНИЕ	НАИМЕНОВАНИЕ	КОЛ	ПРИМЕЧАНИЕ
				ДЕТАЛИ		
				СТ ОТД ГОСТ 5781-82		
А3		23	8.013.1950	Ф8 А-III L=1950	2	0.77КГ
				СТ ОТД ГОСТ 6727-80		
А3		24	4.041.600	Ф4 ВР-I L=600	2	0.05КГ
				ПЕТЛЯ ГОСТ 5781-82		
А3		37	14.011.1600	Ф14А-I L=1600	2	1.93КГ

ЭПВЦ Киев ЗНИИЭП | ОПЕРАТОР ТЛП КОРТ

ИНВ.№ПОДЛ. | ПОДПИСЬ И ДАТА | ВЗАМ.ИНВ.№

1.132.1-13ПВ.1 0102

ЛИСТ 3

ФОРМАТ А4

1.132.1 - 13пв. 1 0102
1.132.1 - 13пв. 1 0102-02

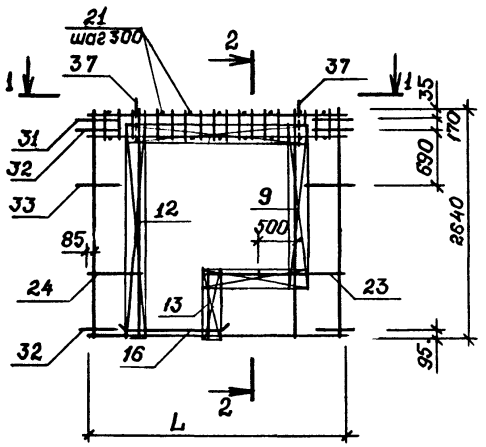

2-2

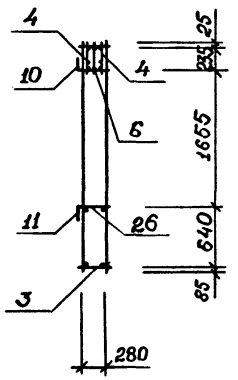

1.132.1 - 13пв.1 0102-01,
1.132.1 - 13пв.1 0102-03
-зеркальное отражение
Остальное - см.
1.132.1 - 13пв. 1 0102
1.132.1 - 13пв.1 0102-02

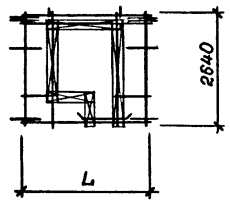

1-1

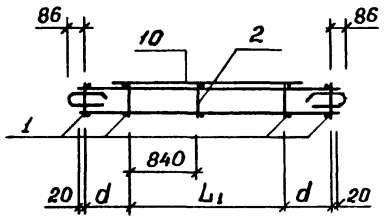

Обозначение	Марка	L, мм	L1, мм	d, мм	Масса, кг
1.132-1 - 13пв.1 0102	КП 6	2620	1810	385	47.56
-01	КП 7	2620	1810	385	47.56
-02	КП 8	3220	2270	455	56.81
-03	КП 9	3220	2270	455	56.81

Обозначение узлов армирования см. Выпуск 0, докум. 0023 Д1, схема В.

Нач. АПМ	Боровик		IX.84
Н.контроль	Шапобал		IX.84
Гл.инж.пр-та	Лабинова		VIII.84
Провер.	Федоровская		VIII.84
Разраб.	Кихтенко		IV.84

1.132.1 - 13 пв. 1 0102 СБ

Каркас пространственный КП6, КП7, КП8, КП9 Сборочный чертеж

Стадия	Масса	Масштаб
Р	см. табл.	1:50 1:100
Лист	Листов 1	

ГОСГРАЖДАНСТРОЙ КиевЗНИИЭП

Взам.инв.№ | Подпись и дата | Инв.№ подл.

ФОРМАТ	ЗОНА	ПОЗ.	ОБОЗНАЧЕНИЕ	НАИМЕНОВАНИЕ	КОЛ.	ПРИМЕЧАНИЕ
				ДОКУМЕНТАЦИЯ		
А3			1.132.1-13ПВ.1 0103СВ	СВОРОЧНЫЙ ЧЕРТЕЖ		
А3			1.132.1-13ПВ.0 Д1	УЗЛЫ АРМАТУРНЫЕ		
				СВОРОЧНЫЕ ЕДИНИЦЫ		
				КАРКАС ПЛОСКИЙ		
А3		1	1.132.1-13ПВ.3 0010	КНС1	4	
А3		31	1.132.1-13ПВ.3 0033	АНКЕР АНС2	2	
				ДЕТАЛИ		
				СТ ОТД ГОСТ 6727-80		
А3		25	5.041.310	Ф5 ВР-I L=310	10	0.04КГ
				АНКЕР ГОСТ 5781-82		
А3		32	12.011.1200	Ф12А-I L=1200	4	1.07КГ
А3		33	12.011.1100	Ф12А-I L=1100	2	0.98КГ
			ПЕРЕМЕННЫЕ ДАННЫЕ	ДЛЯ ИСПОЛНЕНИЙ:		
				1.132.1-13ПВ 1 0103 КП10		
				СВОРОЧНЫЕ ЕДИНИЦЫ		
				КАРКАС ПЛОСКИЙ		
А3		3	1.132.1-13ПВ.3 0012	КНС3	1	
А3		6	1.132.1-13ПВ.3 0013	КНС8	2	
А3		14	1.132.1-13ПВ.3 0014-02	КНС13	1	
А3		15	1.132.1-13ПВ.3 0015-02	КНС17	1	
				ДЕТАЛИ		
				СТ ОТД ГОСТ 6727-80		
А3		22	4.041.2750	Ф4 ВР-I L=2750	4	0.25КГ
				ПЕТЛЯ ГОСТ 5781-82		
А3		37	14.011.1600	Ф14А-I L=1600	2	1.93КГ
				1.132.1-13ПВ 1 0103-01 КП11		
				СВОРОЧНЫЕ ЕДИНИЦЫ		
				КАРКАС ПЛОСКИЙ		
А3		3	1.132.1-13ПВ.3 0012	КНС3	1	

ЭПВЦ КиевЗНИИЭП | ОПЕРАТОР ТПП КОРТ

ВЗАМ.ИНВ.№ | ПОДПИСЬ И ДАТА | ИНВ.№ ПОДЛ

НАЧ.ОТД.	Боровик		IX.84
Н.КОНТР.	Шаповал		IX.84
ГЛ.СПЕЦ.	Лабинова		VIII.84
ПРОВЕРИЛ	Лабинова		VIII.84
РАЗРАБ.	Федоровская		VI.84

1.132.1-13ПВ.1 0103

КАРКАС ПРОСТРАНСТВ. КП10, КП11, КП12, КП13

СТАДИЯ	ЛИСТ	ЛИСТОВ
Р	1	2

ГОСГРАЖДАНСТРОЙ КиевЗНИИЭП

ФОРМАТ А4

ФОРМАТ	ЗОНА	ПОЗ.	ОБОЗНАЧЕНИЕ	НАИМЕНОВАНИЕ	КОЛ	ПРИМЕЧАНИЕ
А3		6	1.132.1-13ПВ.3 0013	КНС8	2	
А3		14	1.132.1-13ПВ.3 0014-02	КНС13	1	
А3		15	1.132.1-13ПВ.3 0015-02	КНС17	1	
				ДЕТАЛИ		
				СТ ОТД ГОСТ 6727-80		
А3		22	4.041.2750	Ф4 ВР-I L=2750	4	0.25КГ
				ПЕТЛЯ ГОСТ 5781-82		
А3		37	14.011.1600	Ф14А-I L=1600	2	1.93КГ
				1.132.1-13ПВ 1 0103-02 КП12		
				СВОРОЧНЫЕ ЕДИНИЦЫ		
				КАРКАС ПЛОСКИЙ		
А3		3	1.132.1-13ПВ.3 0012-01	КНС4	1	
А3		6	1.132.1-13ПВ.3 0013-01	КНС9	2	
А3		14	1.132.1-13ПВ.3 0014-03	КНС14	1	
А3		15	1.132.1-13ПВ.3 0015-03	КНС18	1	
				ДЕТАЛИ		
				СТ ОТД ГОСТ 6727-80		
А3		22	4.041.3350	Ф4 ВР-I L=3350	6	0.30КГ
				ПЕТЛЯ ГОСТ 5781-82		
А3		37	16.011.1900	Ф16А-I L=1900	2	3.00КГ
				1.132.1-13ПВ 1 0103-03 КП13		
				СВОРОЧНЫЕ ЕДИНИЦЫ		
				КАРКАС ПЛОСКИЙ		
А3		3	1.132.1-13ПВ.3 0012-01	КНС4	1	
А3		6	1.132.1-13ПВ.3 0013-01	КНС9	2	
А3		14	1.132.1-13ПВ.3 0014-03	КНС14	1	
А3		15	1.132.1-13ПВ.3 0015-03	КНС18	1	
				ДЕТАЛИ		
				СТ ОТД ГОСТ 6727-80		
А3		22	4.041.3350	Ф4 ВР-I L=3350	4	0.30КГ
				ПЕТЛЯ ГОСТ 5781-82		
А3		37	16.011.1900	Ф16А-I L=1900	2	3.00КГ

ЭПВЦ КиевЗНИИЭП | ОПЕРАТОР ТПП КОРТ

ВЗАМ.ИНВ.№ | ПОДПИСЬ И ДАТА | ИНВ.№ ПОДЛ

1.132.1-13ПВ.1 0103

ЛИСТ 2

1.132.1 - 13 пв. 1 0103
1.132.1 - 13 пв. 1 0103-02

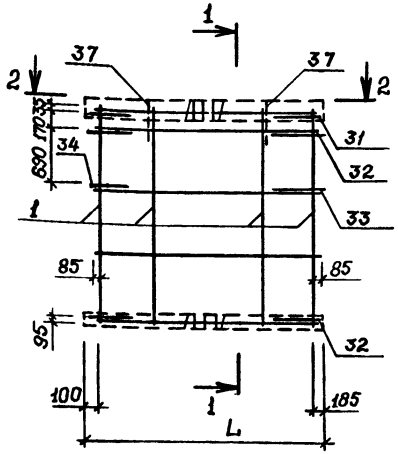

1-1

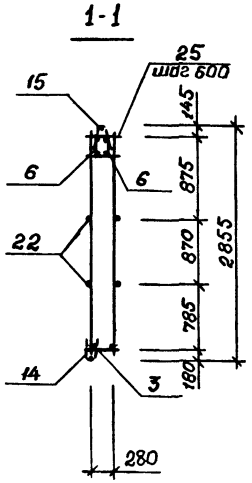

1.132.1 - 13 пв. 1 0103-01
1.132.1 - 13 пв. 1 0103-03
- зеркальное отражение
Остальное - см.
1.132.1 - 13 пв. 1 0103
1.132.1 - 13 пв. 1 0103-02

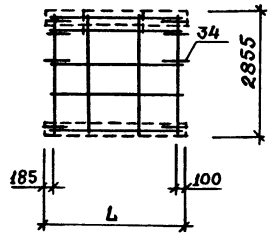

2-2

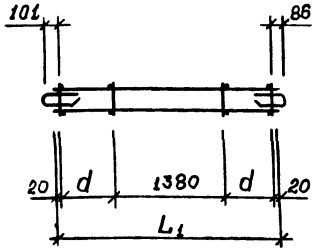

Обозначение	Марка	L, мм	L1, мм	d, мм	Масса, кг
1.132.1 - 13 пв. 1 0103	КП 10	2865	2620	600	33.42
-01	КП 11	2865	2620	600	33.42
-02	КП 12	3465	3220	900	38.08
-03	КП 13	3465	3220	900	44.64

Обозначение узлов армирования см. Выпуск 0, докум. 0023 Д1, схема А.

Нач. АПМ	Боровик		IX.84
Н. контроль	Шаловал		IX.84
Гл. инж. пр-та	Кабинова		VIII.84
Провер.	Федоровская		VIII.84
Разраб.	Кихтенко		IX.84

1.132.1 - 13 пв. 1 0103 СБ

Каркасы пространственные КП10 ÷ КП13
Сборочный чертеж

Стадия	Масса	Масштаб
Р	см. табл.	1:50
Лист	Листов 1	

ГОСГРАЖДАНСТРОЙ
КиевЗНИИЭП

Взам. инв. №
Подпись и дата
Инв. № подл.

ФОРМАТ	ЗОНА	ПОЗ.	ОБОЗНАЧЕНИЕ	НАИМЕНОВАНИЕ	КОЛ.	ПРИМЕЧАНИЕ
				ДОКУМЕНТАЦИЯ		
А3			1.132.1-13ПВ.1 0104СБ	СБОРОЧНЫЙ ЧЕРТЕЖ		
А3			1.132.1-13ПВ.0 Д1	УЗЛЫ АРМАТУРНЫЕ		
				СБОРОЧНЫЕ ЕДИНИЦЫ		
А3		1	1.132.1-13ПВ.3 0010	КАРКАС ПЛОСКИЙ КНС1	4	
А3		3	1.132.1-13ПВ.3 0012-01	КНС4	1	
А3		6	1.132.1-13ПВ.3 0013-01	КНС9	2	
А3		31	1.132.1-13ПВ.3 0033	АНКЕР АНС2	2	
				ДЕТАЛИ		
А3		22	4.041.3350	СТ ОТД ГОСТ 6727-80 Ф4 ВР-I L=3350	4	0.30КГ
А3		25	5.041.310	Ф5 ВР-I L=310	12	0.04КГ
А3		32	12.011.1200	АНКЕР ГОСТ 5781-82 Ф12А-I L=1200	4	1.07КГ
А3		33	12.011.1100	Ф12А-I L=1100	2	0.98КГ
А3		37	16.011.1900	ПЕТЛЯ ГОСТ 5781-82 Ф16А-I L=1900	2	3.00КГ
			ПЕРЕМЕННЫЕ ДАННЫЕ	ДЛЯ ИСПОЛНЕНИЙ:		
				1.132.1-13ПВ.1 0104 КП14		
				1.132.1-13ПВ.1 0104-01 КП15		

ОПЕРАТОР ТЛП КОРТ

ЭПВЦ КиевЗНИИЭП

ВЗАМ.ИНВ.№

ПОДПИСЬ И ДАТА

ИНВ.№ ПОДЛ

НАЧ.ОТД.	Боровик		IX.84
Н.КОНТР.	Шаповал		IX.84
ГЛ.СПЕЦ.	Лабинова		VIII.84
ПРОВЕРИЛ	Лабинова		VIII.84
РАЗРАБ.	Федоровская		VI.84

1.132.1-13ПВ.1 0104

КАРКАС ПРОСТРАНСТВ. КП14, КП15

СТАДИЯ	ЛИСТ	ЛИСТОВ
Р		1

ГОСГРАЖДАНСТРОЙ КиевЗНИИЭП

ФОРМАТ А4

ФОРМАТ	ЗОНА	ПОЗ.	ОБОЗНАЧЕНИЕ	НАИМЕНОВАНИЕ	КОЛ.	ПРИМЕЧАНИЕ
				ДОКУМЕНТАЦИЯ		
А3			1.132.1-13ПВ.1 0105СБ	СБОРОЧНЫЙ ЧЕРТЕЖ		
А3			1.132.1-13ПВ.0 Д1	УЗЛЫ АРМАТУРНЫЕ		
				СБОРОЧНЫЕ ЕДИНИЦЫ		
А3		1	1.132.1-13ПВ.3 0010	КАРКАС ПЛОСКИЙ КНС1	4	
А3		9	1.132.1-13ПВ.3 0017-03	КНС24	2	
А3		31	1.132.1-13ПВ.3 0033	АНКЕР АНС2	2	
				ДЕТАЛИ		
А3		22	4.041.2750	СТ ОТД ГОСТ 6727-80 Ф4 ВР-I L=2750	2	0.25КГ
А3		26	4.041.400	Ф4 ВР-I L=400	2	0.04КГ
А3		32	12.011.1200	АНКЕР ГОСТ 5781-82 Ф12А-I L=1200	4	1.07КГ
А3		33	12.011.1100	Ф12А-I L=1100	2	0.98КГ
А3		37	14.011.1600	ПЕТЛЯ ГОСТ 5781-82 Ф14А-I L=1600	2	1.93КГ
			ПЕРЕМЕННЫЕ ДАННЫЕ	ДЛЯ ИСПОЛНЕНИЙ:		
				1.132.1-13ПВ.1 0105 КП16		
				СБОРОЧНЫЕ ЕДИНИЦЫ		
А3		3	1.132.1-13ПВ.3 0012-02	КАРКАС ПЛОСКИЙ КНС5	1	
А3		4	1.132.1-13ПВ.3 0019	КНС31	2	
А3		6	1.132.1-13ПВ.3 0016	КНС19	1	
А3		8	1.132.1-13ПВ.3 0017-06	КНС27	2	
А3		14	1.132.1-13ПВ.3 0014-02	КНС13	1	
А3		15	1.132.1-13ПВ.3 0015-02	КНС17	1	
				ДЕТАЛИ		
А3		25	5.041.310	СТ ОТД ГОСТ 6727-80 Ф5 ВР-I L=310	20	0.04КГ
				1.132.1-13ПВ.1 0105-01 КП17		

ОПЕРАТОР ТЛП КОРТ

ЭПВЦ КиевЗНИИЭП

ВЗАМ.ИНВ.№

ПОДПИСЬ И ДАТА

ИНВ.№ ПОДЛ

НАЧ.ОТД.	Боровик		IX.84
Н.КОНТР.	Шаповал		IX.84
ГЛ.СПЕЦ.	Лабинова		VIII.84
ПРОВЕРИЛ	Лабинова		VIII.84
РАЗРАБ.	Федоровская		VI.84

1.132.1-13ПВ.1 0105

КАРКАС ПРОСТРАНСТВ. КП16, КП17, КП18, КП19, КП20, КП21

СТАДИЯ	ЛИСТ	ЛИСТОВ
Р	1	3

ГОСГРАЖДАНСТРОЙ КиевЗНИИЭП

ФОРМАТ	ЗОНА	ПОЗ.	ОБОЗНАЧЕНИЕ	НАИМЕНОВАНИЕ	КОЛ	ПРИМЕЧАНИЕ
				СВОРОЧНЫЕ ЕДИНИЦЫ		
				КАРКАС ПЛОСКИЙ		
А3		3	1.132.1-13ПВ.3 0012-02	КНС5	1	
А3		4	1.132.1-13ПВ.3 0019	КНС31	2	
А3		6	1.132.1-13ПВ.3 0016	КНС19	1	
А3		8	1.132.1-13ПВ.3 0017-06	КНС27	2	
А3		14	1.132.1-13ПВ.3 0014-02	КНС13	1	
А3		15	1.132.1-13ПВ.3 0015-02	КНС17	1	
				ДЕТАЛИ		
				СТ ОТД ГОСТ 6727-80		
А3		25	5.041.310	Ф5 ВР-I L=310	20	0.04КГ
				1.132.1-13ПВ.1 0105-02 КП18		
				СВОРОЧНЫЕ ЕДИНИЦЫ		
				КАРКАС ПЛОСКИЙ		
А3		3	1.132.1-13ПВ.3 0012-02	КНС5	1	
А3		4	1.132.1-13ПВ.3 0019	КНС31	2	
А3		6	1.132.1-13ПВ.3 0016	КНС19	1	
А3		8	1.132.1-13ПВ.3 0017-04	КНС25	2	
А3		14	1.132.1-13ПВ.3 0014-02	КНС13	1	
А3		15	1.132.1-13ПВ.3 0015-02	КНС17	1	
				ДЕТАЛИ		
				СТ ОТД ГОСТ 6727-80		
А3		25	5.041.310	Ф5 ВР-I L=310	20	0.04КГ
				1.132.1-13ПВ.1 0105-03 КП19		
				СВОРОЧНЫЕ ЕДИНИЦЫ		
				КАРКАС ПЛОСКИЙ		
А3		3	1.132.1-13ПВ.3 0012-02	КНС5	1	
А3		4	1.132.1-13ПВ.3 0019	КНС31	2	
А3		6	1.132.1-13ПВ.3 0016	КНС19	1	
А3		8	1.132.1-13ПВ.3 0017-04	КНС25	2	
А3		14	1.132.1-13ПВ.3 0014-02	КНС13	1	
А3		15	1.132.1-13ПВ.3 0015-02	КНС17	1	
				ДЕТАЛИ		
				СТ ОТД ГОСТ 6727-80		
А3		25	5.041.310	Ф5 ВР-I L=310	20	0.04КГ

ЭПВЦ Киев ЗНИИЭП | ОПЕРАТОР ТЛП КОРТ | ВЗАМ.ИНВ.№ | ПОДПИСЬ И ДАТА | ИНВ.№ПОДЛ.

ФОРМАТ	ЗОНА	ПОЗ.	ОБОЗНАЧЕНИЕ	НАИМЕНОВАНИЕ	КОЛ	ПРИМЕЧАНИЕ
				1.132.1-13ПВ.1 0105-04 КП20		
				СВОРОЧНЫЕ ЕДИНИЦЫ		
				КАРКАС ПЛОСКИЙ		
А3		3	1.132.1-13ПВ.3 0012-03	КНС6	1	
А3		4	1.132.1-13ПВ.3 0019-02	КНС33	2	
А3		6	1.132.1-13ПВ.3 0016-01	КНС20	1	
А3		8	1.132.1-13ПВ.3 0017-01	КНС22	2	
А3		14	1.132.1-13ПВ.3 0014-03	КНС14	1	
А3		15	1.132.1-13ПВ.3 0015-03	КНС18	1	
				ДЕТАЛИ		
				СТ ОТД ГОСТ 6727-80		
А3		25	5.041.310	Ф5 ВР-I L=310	30	0.04КГ
				1.132.1-13ПВ.1 0105-05 КП21		
				СВОРОЧНЫЕ ЕДИНИЦЫ		
				КАРКАС ПЛОСКИЙ		
А3		3	1.132.1-13ПВ.3 0012-03	КНС6	1	
А3		4	1.132.1-13ПВ.3 0019-02	КНС33	2	
А3		6	1.132.1-13ПВ.3 0016-01	КНС20	1	
А3		8	1.132.1-13ПВ.3 0017-01	КНС22	2	
А3		14	1.132.1-13ПВ.3 0014-03	КНС14	1	
А3		15	1.132.1-13ПВ.3 0015-03	КНС18	1	
				ДЕТАЛИ		
				СТ ОТД ГОСТ 6727-80		
А3		25	5.041.310	Ф5 ВР-I L=310	30	0.04КГ

ЭПВЦ Киев ЗНИИЭП | ОПЕРАТОР ТЛП КОРТ | ВЗАМ.ИНВ.№ | ПОДПИСЬ И ДАТА | ИНВ.№ПОДЛ.

1.132.1 - 13 пв. 1 0104

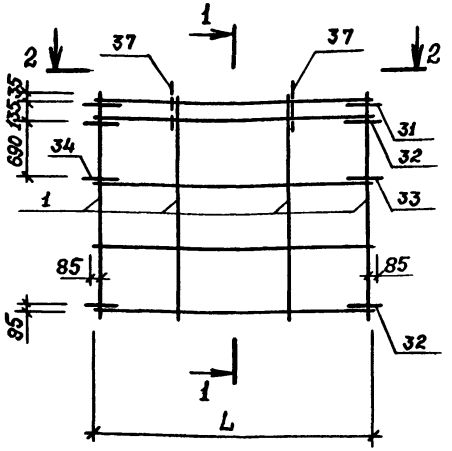

1-1

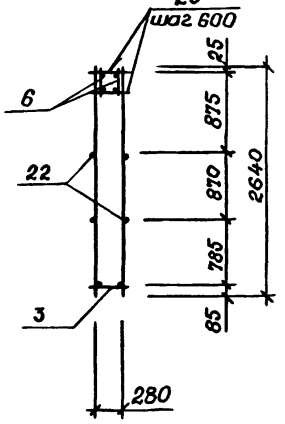

1.132.1 - 13 пв. 1 0104-01
- зеркальное отражение
Остальное - см.
1.132.1 - 13 пв. 1 0104

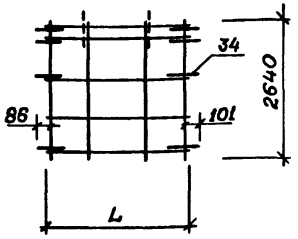

2-2

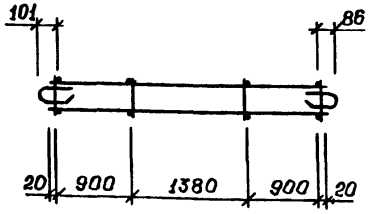

Обозначение	Марка	L, мм	Масса, кг
1.132.1 - 13 пв. 1 0104	КП 14	3220	34.19
-01	КП 15	3220	34.19

Обозначение узлов армирования см. Выпуск 0, докум. 0023Д1, схема В.

Нач. АПМ	Боровик		IX.84
Н. контр.	Шаповал		IX.84
Гл. инж. арт	Лабинова		VIII.84
Провер.	Федоровская		VIII.84
Разраб.	Кихтенко		IV.84

1.132.1 - 13 пв. 1 0104 СБ

Каркас пространственный КП14, КП15 Сборочный чертеж.

Стадия	Масса	Масштаб
Р	см. табл.	1:50 1:100

Лист | Листов 1

ГОСГРАЖДАНСТРОЙ КиевЗНИИЭП

Инв. № подл. | Подпись и дата | Взам. инв. №

20977-02 35

Копировал

Формат А3

1.132.1 - 13 пв. 1 0105
1.132.1 - 13 пв. 1 0105-02
1.132.1 - 13 пв. 1 0105-04

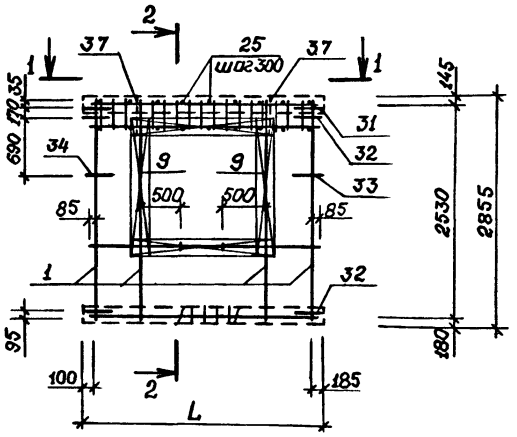

2-2

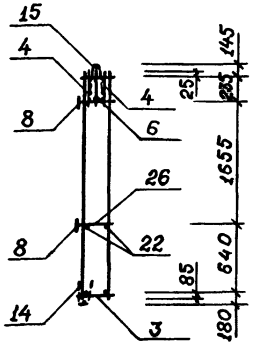

1-1

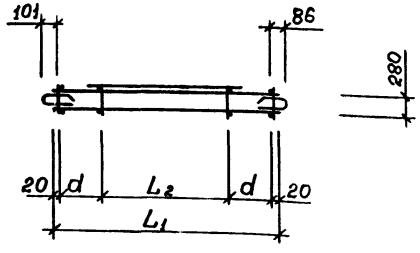

Обозначение узлов армирования см. Выпуск 0, докум. 0023Д1., схема А.

1.132.1-13 пв. 1 0105-01
1.132.1-13 пв. 1 0105-03
1.132.1-13 пв. 1 0105-05
-зеркальное отражение
Остальное - см.
1.132.1 - 13 пв. 1 0105-
1.132.1 - 13 пв. 1 0105-02
1.132.1 - 13 пв. 1 0105-04

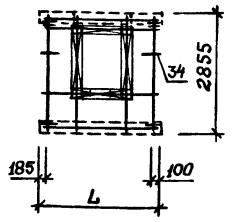

Обозначение	Марка	Масса, кг	L, мм	L_1, мм	L_2, мм	d, мм
1.132.1 - 13 пв. 1 0105	КП 16	44.92	2865	2620	1150	715
- 01	КП 17	44.92	2865	2620	1150	715
- 02	КП 18	45.22	2865	2620	1600	490
- 03	КП 19	45.22	2865	2620	1600	490
- 04	КП 20	55.33	3465	3220	2050	565
- 05	КП 21	55.33	3465	3220	2050	565

Нач. АПМ	Боровик		IX.84
Н. контр.	Шапова		IX.84
Гл. инж. пр.	Лабинова		VIII.84
Провер.	Федоровская		VIII.84
Разраб.	Кихтенко		VIII.84

1.132.1 - 13 пв. 1 0105 СБ

Каркас пространственный КП 16 ÷ КП 21 Сборочный чертеж

Стадия	Масса	Масштаб
Р	см. табл.	1:50 1:100
Лист	Листов 1	

ГОСГРАЖДАНСТРОЙ КиевЗНИИЭП

Инв.№ подл. | Подпись и дата | Взам.инв.№

ФОРМАТ	ЗОНА	ПОЗ.	ОБОЗНАЧЕНИЕ	НАИМЕНОВАНИЕ	КОЛ.	ПРИМЕЧАНИЕ
				ДОКУМЕНТАЦИЯ		
А3			1.132.1-13ПВ.1 0106СБ	СБОРОЧНЫЙ ЧЕРТЕЖ		
А3			1.132.1-13ПВ.0 Д1	УЗЛЫ АРМАТУРНЫЕ		
				СБОРОЧНЫЕ ЕДИНИЦЫ		
				КАРКАС ПЛОСКИЙ		
А3		1	1.132.1-13ПВ.3 0010	КНС1	4	
А3		2	1.132.1-13ПВ.3 0011	КНС2	1	
А3		3	1.132.1-13ПВ.3 0012-02	КНС5	1	
А3		4	1.132.1-13ПВ.3 0019-01	КНС32	2	
А3		6	1.132.1-13ПВ.3 0016	КНС19	1	
А3		9	1.132.1-13ПВ.3 0017-03	КНС24	1	
А3		10	1.132.1-13ПВ.3 0014-02	КНС13	1	
А3		11	1.132.1-13ПВ.3 0017-07	КНС28	1	
А3		12	1.132.1-13ПВ.3 0017	КНС21	1	
А3		13	1.132.1-13ПВ.3 0017-02	КНС23	1	
А3		31	1.132.1-13ПВ.3 0033	АНКЕР АНС2	2	
				ДЕТАЛИ		
				СТ ОТД ГОСТ 5781-82		
А3		23	8.013.1460	Ф8 А-III L=1460	2	0.58КГ
				СТ ОТД ГОСТ 6727-80		
А3		24	4.041.490	Ф4 ВР-I L=490	2	0.04КГ
А3		25	5.041.310	Ф5 ВР-I L=310	20	0.04КГ
А3		26	4.041.400	Ф4 ВР-I L=400	2	0.04КГ
				АНКЕР ГОСТ 5781-82		
А3		32	12.011.1200	Ф12А-I L=1200	4	1.07КГ
А3		33	12.011.1100	Ф12А-I L=1100	2	0.98КГ
				ПЕТЛЯ ГОСТ 5781-82		
А3		37	14.011.1600	Ф14А-I L=1600	2	1.93КГ
			ПЕРЕМЕННЫЕ ДАННЫЕ	ДЛЯ ИСПОЛНЕНИЙ:		
				1.132.1-13ПВ.1 0106 КП22		
				1.132.1-13ПВ.1 0106-01 КП23		

ЭПВЦ КиевЗНИИЭП — ОПЕРАТОР ТЛП КОРТ

ВЗАМ.ИНВ.№ | ПОДПИСЬ И ДАТА | ИНВ.№ ПОДЛ

НАЧ.ОТД.	Боровик		IX.84
Н.КОНТР.	Шаповал		IX.84
ГЛ.СПЕЦ.	Лабинова		VIII.84
ПРОВЕРИЛ	Лабинова		VIII.84
РАЗРАБ.	Федоровская		VI.84

1.132.1-13ПВ.1 0106

КАРКАС ПРОСТРАНСТВ. КП22, КП23

СТАДИЯ	ЛИСТ	ЛИСТОВ
Р		1

ГОСГРАЖДАНСТРОЙ КиевЗНИИЭП

ФОРМАТ А4

ФОРМАТ	ЗОНА	ПОЗ.	ОБОЗНАЧЕНИЕ	НАИМЕНОВАНИЕ	КОЛ.	ПРИМЕЧАНИЕ
				ДОКУМЕНТАЦИЯ		
А3			1.132.1-13ПВ.1 0107СБ	СБОРОЧНЫЙ ЧЕРТЕЖ		
А3			1.132.1-13ПВ.0 Д1	УЗЛЫ АРМАТУРНЫЕ		
				СБОРОЧНЫЕ ЕДИНИЦЫ		
				КАРКАС ПЛОСКИЙ		
А3		1	1.132.1-13ПВ.3 0010	КНС1	4	
А3		2	1.132.1-13ПВ.3 0011	КНС2	1	
А3		3	1.132.1-13ПВ.3 0012-02	КНС5	1	
А3		4	1.132.1-13ПВ.3 0019-01	КНС32	2	
А3		6	1.132.1-13ПВ.3 0016	КНС19	1	
А3		9	1.132.1-13ПВ.3 0017-03	КНС24	1	
А3		10	1.132.1-13ПВ.3 0014-02	КНС13	1	
А3		11	1.132.1-13ПВ.3 0017-07	КНС28	1	
А3		12	1.132.1-13ПВ.3 0017	КНС21	1	
А3		13	1.132.1-13ПВ.3 0017-02	КНС23	1	
А3		31	1.132.1-13ПВ.3 0033	АНКЕР АНС2	2	
				ДЕТАЛИ		
				СТ ОТД ГОСТ 5781-82		
А3		23	8.013.1460	Ф8 А-III L=1460	2	0.58КГ
				СТ ОТД ГОСТ 6727-80		
А3		24	4.041.490	Ф4 ВР-I L=490	2	0.04КГ
А3		25	5.041.310	Ф5 ВР-I L=310	20	0.04КГ
А3		26	4.041.400	Ф4 ВР-I L=400	2	0.04КГ
				АНКЕР ГОСТ 5781-82		
А3		32	12.011.1200	Ф12А-I L=1200	4	1.07КГ
А3		33	12.011.1100	Ф12А-I L=1100	2	0.98КГ
				ПЕТЛЯ ГОСТ 5781-82		
А3		37	14.011.1600	Ф14А-I L=1600	2	1.93КГ
			ПЕРЕМЕННЫЕ ДАННЫЕ	ДЛЯ ИСПОЛНЕНИЙ:		
				1.132.1-13ПВ.1 0107 КП24		
				1.132.1-13ПВ.1 0107-01 КП25		

ЭПВЦ КиевЗНИИЭП — ОПЕРАТОР ТЛП КОРТ

ВЗАМ.ИНВ.№ | ПОДПИСЬ И ДАТА | ИНВ.№ ПОДЛ

НАЧ.ОТД.	Боровик		IX.84
Н.КОНТР.	Шаповал		IX.84
ГЛ.СПЕЦ.	Лабинова		VIII.84
ПРОВЕРИЛ	Лабинова		VIII.84
РАЗРАБ.	Федоровская		VI.84

1.132.1-13ПВ.1 0107

КАРКАС ПРОСТРАНСТВ. КП24, КП25

СТАДИЯ	ЛИСТ	ЛИСТОВ
Р		1

ГОСГРАЖДАНСТРОЙ КиевЗНИИЭП

1.132.1-13 ПВ. 1 0106

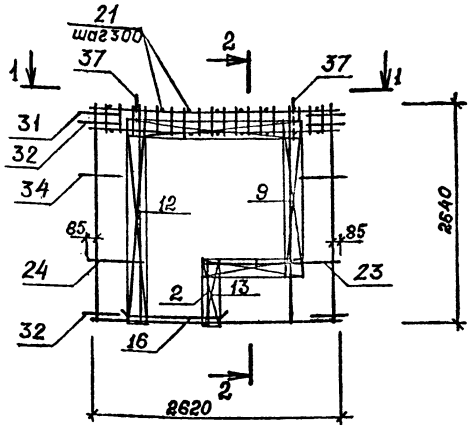

2-2

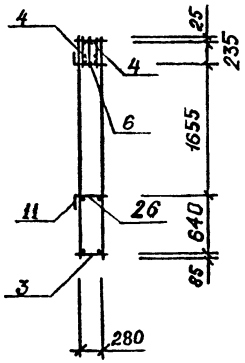

1.132.1-13 ПВ. 1 0106-01
-зеркальное отражение
Остальное - см.
1.132.1-13 ПВ. 1 0106

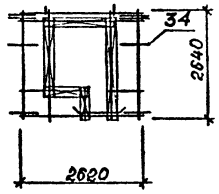

Обозначение	Марка	Масса кг
1.132.1-13 пв. 1 0106	КП 22	48.83
-01	КП 23	48.83

1-1

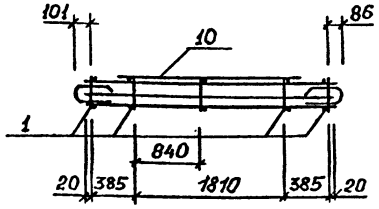

Обозначение узлов армирования см. Выпуск 0. докум. 0023.01, схема В.

Нач. АПМ	Боровик		IX.84
Н. контроль	Шапобал		IX.84
Гл. инж. пр-та	Лубинова		VIII.84
Провер.	Федоровская		VIII.84
Разраб.	Никитенко		IX.84

1.132.1-13 пв. 1 0106 СБ

Каркас пространственный КП22, КП23 Сборочный чертеж

Стадия	Масса	Масштаб
Р	см. табл.	1:50 1:100
Лист	Листов 1	

ГОСГРАЖДАНСТРОЙ КиевЗНИИЭП

Инв.№ подл. | Подпись и дата | Взам.инв.№

Копировал

20977-02 38

Формат А3

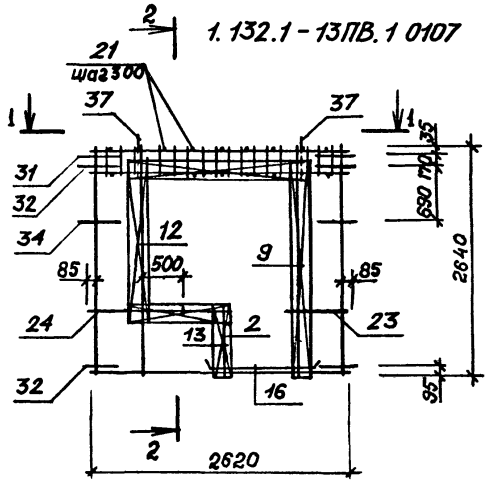

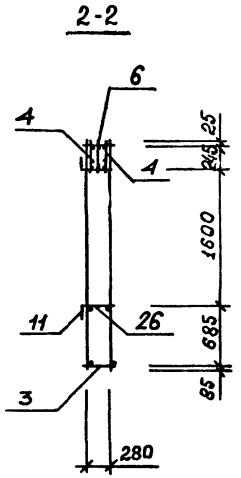

1.132.1-13ПВ.1 0107-01
-ЗЕРКАЛЬНОЕ ОТРАЖЕНИЕ
Остальное - см.
1.132.1-13ПВ.1 0107

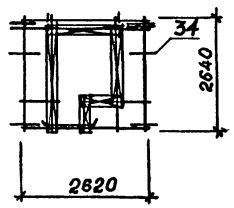

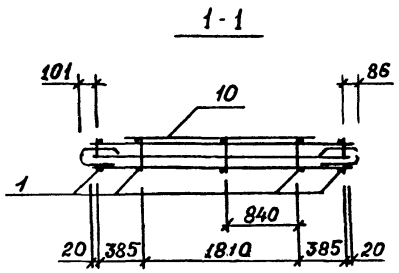

Обозначение	Марка	Масса, кг
1.132.1-13 ПВ.1 0107	КП 24	48.83
-01	КП 25	48.83

Обозначение узлов армирования см. Выпуск 0, докум. 0023.Д1, схема В.

Нач. АПМ	Боровик		IX.84
Н. контроль	Шаповал		IX.84
Гл. инж. пр-та	Лабинова		VIII.84
Провер.	Федоровская		VIII.84
Разраб.	Нихтенко		IV.84

1.132.1-13 ПВ. 1 0107 СБ

Каркас пространственный КП 24, КП 25 Сборочный чертеж

Стадия	Масса	Масштаб
Р	см. табл.	1:50 1:100
Лист	Листов 1	

ГОСГРАЖДАНСТРОЙ КиевЗНИИЭП

Инв.№ подл. | Подпись и дата | Взам.инв.№

Копировал

Формат А3

ФОРМАТ	ЗОНА	ПОЗ.	ОБОЗНАЧЕНИЕ	НАИМЕНОВАНИЕ	КОЛ.	ПРИМЕЧАНИЕ
				ДОКУМЕНТАЦИЯ		
А3			1.132.1-13ПВ.1 0108СВ	СВОРОЧНЫЙ ЧЕРТЕЖ		
А3			1.132.1-13ПВ.0 Д1	УЗЛЫ АРМАТУРНЫЕ		
				СВОРОЧНЫЕ ЕДИНИЦЫ		
				КАРКАС ПЛОСКИЙ		
А3		1	1.132.1-13ПВ.3 0013	КНС8	4	
А3		3	1.132.1-13ПВ.3 0012-04	КНС7	1	
А3		4	1.132.1-13ПВ.3 0013-02	КНС10	2	
А3		31	1.132.1-13ПВ.3 0033	АНКЕР АНС2	2	
				ДЕТАЛИ		
				СТ ОТД ГОСТ 6727-80		
А3		22	5.041.980	Ф5 ВР-I L=980	4	0.14КГ
				АНКЕР ГОСТ 5781-82		
А3		32	12.011.1200	Ф12А-I L=1200	4	1.07КГ
А3		33	12.011.1200	Ф12А-I L=1200	2	1.07КГ
				ПЕТЛЯ ГОСТ 5781-82		
А3		37	12.011.1500	Ф12А-I L=1500	2	1.33КГ
			ПЕРЕМЕННЫЕ ДАННЫЕ	ДЛЯ ИСПОЛНЕНИЙ:		
				1.132.1-13ПВ.1 0108 КП26		
				1.132.1-13ПВ.1 0108-01 КП27		

ЭПВЦ КиевЗНИИЭП | ОПЕРАТОР ТЛП КОРТ

ВЗАМ.ИНВ.№ | ПОДПИСЬ И ДАТА | ИНВ.№ ПОДЛ

НАЧ.ОТД.	Боровик		IX.84
Н.КОНТР.	Шаповал		IX.84
ГЛ.СПЕЦ.	Лабинова		VIII.84
ПРОВЕРИЛ	Лабинова		VIII.84
РАЗРАБ.	Федоровская		VI.84

1.132.1-13ПВ.1 0108

КАРКАС ПРОСТРАНСТВ. КП26, КП27

СТАДИЯ	ЛИСТ	ЛИСТОВ
Р		1

ГОСГРАЖДАНСТРОЙ КиевЗНИИЭП

ФОРМАТ А4

ФОРМАТ	ЗОНА	ПОЗ.	ОБОЗНАЧЕНИЕ	НАИМЕНОВАНИЕ	КОЛ.	ПРИМЕЧАНИЕ

ЭПВЦ Киев ЗНИИЭП | ОПЕРАТОР ТЛП КОРТ

ВЗАМ.ИНВ.№ | ПОДПИСЬ И ДАТА | ИНВ.№ ПОДЛ

ЛИСТ

1.132.1-13ПВ.1 0108

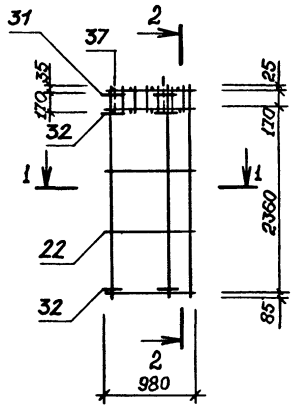

2-2

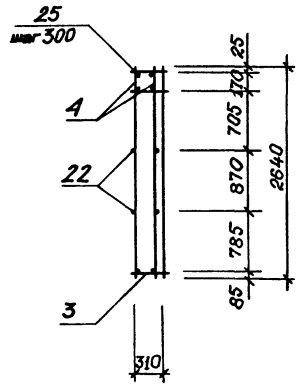

1-1

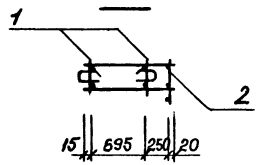

1.132.1-13ПВ.1 0108-01
-ЗЕРКАЛЬНОЕ ОТРАЖЕНИЕ
Остальное - см.
1.132.1-13ПВ.1 0108

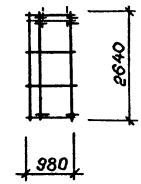

Обозначение	Марка	Масса, кг
1.132.1-13пв.1 0108	КП26	23.90
-01	КП27	23.90

Обозначение узлов армирования см. Выпуск 0. докум. 0023Д1, схема М.

Нач.АПМ	Боровик		IX.84
Н.контр.	Шаповал		IX.84
Гл.инж.пр.	Лабинова		VIII.84
Провер.	Федоровская		VIII.84
Разраб.	Кихтенко		IV.84

1.132.1-13ПВ.1 0108 СБ

КАРКАС ПРОСТРАНСТВЕННЫЙ КП26, КП27
СБОРОЧНЫЙ ЧЕРТЕЖ

Стадия	Масса	Масштаб
Р	см. табл.	1:50 1:100
Лист	Листов 1	

ГОСГРАЖДАНСТРОЙ
КиевЗНИИЭП

Инв.№ подл. | Подпись и дата | Взам.инв.№

НАИМЕНОВАНИЕ	КОЛИЧЕСТВО НА МАРКУ																			
	1НС30 29. 35-75 ЛПВ- 1.1	1НС36 2 9. 35-75 ЛПВ- 1.1	1НС30 .29. 35-75 ЛПВ- 1.1-01	1НС30 .29. 35-75 ЛПВ- 1.1-03	1НС36 .29. 35-75 ЛПВ- 1.1-05	1НС30 .27. 35-75 ЛПВ- 1.1-12	1НС30 .27. 35-75 ЛПВ- 1.1-18	1НС36 .27. 35-75 ЛПВ- 1.1-11	1НС36 .27. 35-75 ЛПВ- 1.1-17	1НС29 .29. 35-75 ЛПВ- 3.1	1НС29 .29. 35-75 ЛПВ- 1.3	1НС35 .29. 35-75 ЛПВ- 3.1	1НС35 .29. 35-75 ЛПВ- 1.3	1НС35 .27. 35-75 ЛПВ- 3.1	1НС35 .27. 35-75 ЛПВ- 1.3	1НС29 .29. 35-75 ЛПВ- 3.1-01	1НС29 .29. 35-75 ЛПВ- 1.3-01	1НС29 .29. 35-75 ЛПВ- 3.1-03	1НС29 .29. 35-75 ЛПВ- 1.3-03	1НС35 .29. 35-75 ЛПВ- 3.1-05
ИЗДЕЛИЯ АРМАТУРНЫЕ																				
АРМАТУРА КЛАССА																				
А-I ГОСТ 5781-82																				
Ф12	8.528	8.528	8.528	8.528	8.528	11.19	11.19	8.528	8.528	8.350	8.350	8.350	8.350	8.350	8.350	8.350	8.350	8.350	8.350	8.350
Ф14	3.866	-	3.866	3.866	3.866	-	-	3.866	3.866	3.866	3.866	-	-	-	-	3.866	3.866	3.866	3.866	3.866
Ф16	-	5.996	-	-	-	-	-	-	-	-	-	5.996	5.996	5.996	5.996	-	-	-	-	-
ИТОГО КЛАССА А-I	12.39	14.52	12.39	12.39	12.39	11.19	11.19	12.39	12.39	12.22	12.22	14.35	14.35	14.35	14.35	12.22	12.22	12.22	12.22	12.22
А-III ГОСТ 5781-82																				
Ф8	14.55	15.03	19.04	16.97	16.38	18.18	18.18	22.68	22.68	14.55	14.55	15.98	18.52	15.98	15.98	16.97	16.97	16.97	16.97	16.78
Ф10	-	-	3.234	6.468	7.208	12.94	12.94	15.16	15.16	-	-	-	-	-	-	6.468	6.468	6.468	6.468	15.90
ИТОГО КЛАССА А-III	14.55	15.03	22.27	23.43	23.59	31.12	31.12	37.84	37.84	14.55	14.55	15.98	18.52	15.98	15.98	23.43	23.43	23.43	23.43	32.68
ВР-I ГОСТ 6727-80																				
Ф4	4.500	5.240	6.508	6.812	7.156	3.842	3.842	4.340	4.340	4.378	4.378	5.118	8.662	2.104	2.104	6.386	6.386	6.690	6.690	7.558
Ф5	2.141	2.479	2.751	2.751	3.739	1.247	1.247	2.083	2.083	2.117	2.117	2.481	2.954	1.605	1.605	2.727	2.727	2.727	2.727	2.725
ИТОГО КЛАССА ВР-I	6.641	7.719	9.259	9.563	10.89	5.089	5.089	6.423	6.423	6.495	6.495	7.599	11.62	3.709	3.709	9.113	9.113	9.417	9.417	10.28
ПРОКАТ																				
ГОСТ 1.03-76																				
-6Х30	0.156	0.156	0.156	0.156	0.156	0.156	0.156	0.156	0.156	0.156	0.156	0.156	0.156	0.156	0.156	0.156	0.156	0.156	0.156	0.156
ИТОГО ГОСТ 1.03-76	0.156	0.156	0.156	0.156	0.156	0.156	0.156	0.156	0.156	0.156	0.156	0.156	0.156	0.156	0.156	0.156	0.156	0.156	0.156	0.156
ИТОГО ПРОКАТА	0.156	0.156	0.156	0.156	0.156	0.156	0.156	0.156	0.156	0.156	0.156	0.156	0.156	0.156	0.156	0.156	0.156	0.156	0.156	0.156
ВСЕГО ИЗДЕЛИЙ АРМАТУРНЫХ	33.74	37.43	44.08	45.55	47.03	47.56	47.56	56.81	56.81	33.42	33.42	38.08	44.64	34.19	34.19	44.92	44.92	45.22	45.22	55.33
ОБЩИЙ РАСХОД	33.74	37.43	44.08	45.55	47.03	47.56	47.56	56.81	56.81	33.42	33.42	38.08	44.64	34.19	34.19	44.92	44.92	45.22	45.22	55.33

ЭПВЦ КиевЗНИИЭП — ОПЕРАТОР ТЛП КОРТ

ИНВ.№ ПОДЛ | ПОДПИСЬ И ДАТА | ВЗАМ. ИНВ.№

НАЧ.ОТД.	Боровик		IX.84
Н.КОНТР.	Шаповал		IX.84
ГЛ.СПЕЦ.	Лабинова		VIII.84
ПРОВЕРИЛ	Лабинова		VIII.84
РАЗРАБ.	Федоровская		VI.84

1.132.1 - 13 ПВ. 1 ООВС

Ведомость расхода стали на элемент, кг

СТАДИЯ	ЛИСТ	ЛИСТОВ
Р	1	2

ГОСГРАЖДАНСТРОЙ КиевЗНИИЭП

ФОРМАТ А4

НАИМЕНОВАНИЕ	КОЛИЧЕСТВО НА МАРКУ						
	1НС35.29.35-75 ЛПВ-1.3-05	1НС29.27.35-75 ЛПВ-3.1-12	1НС29.27.35-75 ЛПВ-1.3-18	1НС29.27.35-75 ЛПВ-3.1-18	1НС29.27.35-75 ЛПВ-1.3-12	1НС12.27.39-75 ЛПВ-6.1	1НС12.27.39-75 ЛПВ-1.6
ИЗДЕЛИЯ АРМАТУРНЫЕ							
АРМАТУРА КЛАССА							
А-I ГОСТ 5781-82							
Ф12	8.350	8.350	8.350	8.350	8.350	11.19	11.19
Ф14	3.866	3.866	3.866	3.866	3.866	-	-
Ф16	-	-	-	-	-	-	-
Ф18	-	-	-	-	-	-	-
ИТОГО КЛАССА А-I	12.22	12.22	12.22	12.22	12.22	11.19	11.19
А-III ГОСТ 5781-82							
Ф8	16.78	16.98	16.98	16.98	16.98	10.60	10.60
Ф10	15.90	12.94	12.94	12.94	12.94	-	-
ИТОГО КЛАССА А-III	32.68	29.92	29.92	29.92	29.92	10.60	10.60
ВР-I ГОСТ 6727-80							
Ф4	7.558	4.498	4.498	4.498	4.498	-	-
Ф5	2.725	2.043	2.043	2.043	2.043	1.952	1.952
ИТОГО КЛАССА ВР-I	10.28	6.541	6.541	6.541	6.541	1.952	1.952
ПРОКАТ							
ГОСТ 1.03-76							
-6Х30	0.156	0.156	0.156	0.156	0.156	0.156	0.156
ИТОГО ГОСТ 1.03-76	0.156	0.156	0.156	0.156	0.156	0.156	0.156
ИТОГО ПРОКАТА	0.156	0.156	0.156	0.156	0.156	0.156	0.156
ВСЕГО ИЗДЕЛИЙ АРМАТУРНЫХ	55.33	48.83	48.83	48.83	48.83	23.90	23.90
ОБЩИЙ РАСХОД	55.33	48.83	48.83	48.83	48.83	23.90	23.90

ЭПВЦ КиевЗНИИЭП
ОПЕРАТОР ТЛП КОРТ

ИНВ № ПОДЛ | ПОДПИСЬ И ДАТА | ВЗАМ ИНВ №

ИНВ.№ ПОДЛ	ПОДПИСЬ И ДАТА	ВЗАМ. ИНВ.№

ЭПВЦ КиевЗНИИЭП | ОПЕРАТОР ТЛП КОРТ

НОМЕР СТРОКИ	НАИМЕНОВАНИЕ МАТЕРАЛА И ЕДИНИЦА ИЗМЕРЕНИЯ	КОЭФ. К отк. К пр.	КОД МАТЕРИАЛА	КОЛИЧЕСТВО НА МАРКУ, КОД ИЗДЕЛИЯ 583100								
				1НС30.29.35-75 ЛПВ-1.1	1НС36.29.35-75 ЛПВ-1.1	1НС30.29.35-75 ЛПВ-1.1-01	1НС30.29.35-75 ЛПВ-1.1-03	1НС36.29.35-75 ЛПВ-1.1-05	1НС30.27.35-75 ЛПВ-1.1-12	1НС30.27.35-75 ЛПВ-1.1-18	1НС36.27.35-75 ЛПВ-1.1-11	1НС36.27.35-75 ЛПВ-1.1-17
1	СОРТОВОЙ ПРОКАТ ОБЫКНОВЕННОГО		093000									
2	КАЧЕСТВА,КГ:											
3	СТАЛЬ АРМАТУРНАЯ											
4	КЛАСС А-I ГОСТ 5781-82		093009									
5	ПО СЕРИИ			12.39	14.52	12.39	12.39	12.39	11.19	11.19	12.39	12.39
6	С УЧЕТОМ КОЭФФИЦИЕНТА ОТХОДА	1.01		12.52	14.67	12.52	12.52	12.52	11.30	11.30	12.52	12.52
7	ПРИВЕДЕННАЯ К КЛАССУ А-I	1.00		12.52	14.67	12.52	12.52	12.52	11.30	11.30	12.52	12.52
8												
9	СТАЛЬ АРМАТУРНАЯ											
10	КЛАСС А-III ГОСТ 5781-82		093004									
11	ПО СЕРИИ			14.55	15.03	22.27	23.43	23.59	31.12	31.12	37.84	37.84
12	С УЧЕТОМ КОЭФФИЦИЕНТА ОТХОДА	1.01		14.70	15.18	22.49	23.67	23.82	31.43	31.43	38.22	38.22
13	ПРИВЕДЕННАЯ К КЛАССУ А-I	1.43		21.02	21.70	32.16	33.85	34.07	44.95	44.95	54.65	54.65
14												
15	ИТОГО СТАЛИ АРМАТУРНОЙ ,КГ:		093000									
16	ПО СЕРИИ			26.95	29.55	34.66	35.83	35.98	42.31	42.31	50.23	50.23
17	С УЧЕТОМ КОЭФФИЦИЕНТА ОТХОДА			27.22	29.85	35.01	36.19	36.34	42.74	42.74	50.74	50.74
18	ПРИВЕДЕННОЙ К КЛАССУ А-I			33.54	36.37	44.68	46.36	46.59	56.25	56.25	67.17	67.17
19												
20	СТАЛЬ СОРТОВАЯ КОНСТРУК-		095000									
21	ЦИОННАЯ,КГ:											
22	ПОЛОСОВАЯ ГОСТ 1.03-76											
23	ПО СЕРИИ			0.156	0.156	0.156	0.156	0.156	0.156	0.156	0.156	0.156
24	С УЧЕТОМ КОЭФФИЦИЕНТА ОТХОДА	1.04		0.162	0.162	0.162	0.162	0.162	0.162	0.162	0.162	0.162

1.132.1-13ПВ.1 00ВМ

НАЧ.ОТД.	Боровик		IX.84
Н.КОНТР.	Шаповал		IX.84
ГЛ.СПЕЦ.	Лабинова		VIII.84
ПРОВЕРИЛ	Лабинова		VIII.84
РАЗРАБ	Федоровская		VI.84

ВЕДОМОСТЬ РАСХОДА СТАЛИ,ЦЕМЕНТА И ИНЕРТНЫХ МАТЕРИАЛОВ НА ИЗДЕЛИЯ 1НС

СТАДИЯ	ЛИСТ	ЛИСТОВ
Р	1	9

ГОСГРАЖДАНСТРОЙ КиевЗНИИЭП

ФОРМАТ А4

ИНВ.№ ПОДЛ	ПОДПИСЬ И ДАТА	ВЗАМ. ИНВ.№

ЭПВЦ КиевЗНИИЭП | ОПЕРАТОР ТЛП КОРТ

НОМЕР СТРОКИ	НАИМЕНОВАНИЕ МАТЕРИАЛА И ЕДИНИЦА ИЗМЕРЕНИЯ	КОЭФ. К отк. К пр.	КОД МАТЕРИАЛА	КОЛИЧЕСТВО НА МАРКУ, КОД ИЗДЕЛИЯ 583100								
				1НС30.29.35-75 ЛПВ-1.1	1НС36.29.35-75 ЛПВ-1.1	1НС30.29.35-75 ЛПВ-1.1-01	1НС30.29.35-75 ЛПВ-1.1-03	1НС36.29.35-75 ЛПВ-1.1-05	1НС30.27.35-75 ЛПВ-1.1-12	1НС30.27.35-75 ЛПВ-1.1-18	1НС36.27.35-75 ЛПВ-1.1-11	1НС36.27.35-75 ЛПВ-1.1-17
1	ПРИВЕДЕННАЯ К СТАЛИ СТ3.	1.00		0.162	0.162	0.162	0.162	0.162	0.162	0.162	0.162	0.162
2												
3	ИТОГО СТАЛИ СОРТОВОЙ		095000									
4	КОНСТРУКЦИОННОЙ,КГ:											
5	ПО СЕРИИ			0.156	0.156	0.156	0.156	0.156	0.156	0.156	0.156	0.156
6	С УЧЕТОМ КОЭФФИЦИЕНТА ОТХОДА			0.162	0.162	0.162	0.162	0.162	0.162	0.162	0.162	0.162
7	ПРИВЕДЕННОЙ К СТАЛИ СТ3			0.162	0.162	0.162	0.162	0.162	0.162	0.162	0.162	0.162
8												
9	ИТОГО СТАЛИ ,КГ											
10	ПО СЕРИИ			27.10	29.71	34.82	35.98	36.14	42.47	42.47	50.39	50.39
11	С УЧЕТОМ КОЭФФИЦИЕНТА ОТХОДА			27.38	30.01	35.17	36.35	36.50	42.90	42.90	50.90	50.90
12	ПРИВЕДЕННОЙ К А-I И СТ3			33.70	36.54	44.84	46.53	46.75	56.41	56.41	67.33	67.33
13												
14	В ТОМ ЧИСЛЕ ПО УКРУПНЕННОМУ											
15	СОРТАМЕНТУ С УЧЕТОМ											
16	КОЭФФИЦИЕНТА ОТХОДА,КГ:											
17	СТАЛЬ МЕЛКОСОРТНАЯ											
18	АРМАТУРНАЯ		093300	12.52	14.67	15.78	19.05	19.80	24.37	24.37	27.83	27.83
19	СТАЛЬ МЕЛКОСОРТНАЯ											
20	СОРТОВАЯ КОНСТРУКЦИОННАЯ		095300	0.162	0.162	0.162	0.162	0.162	0.162	0.162	0.162	0.162
21	КАТАНКА		093400	14.70	15.18	19.23	17.14	16.54	18.37	18.37	22.91	22.91
22												
23	МЕТАЛЛОИЗДЕЛИЯ ПРОМЫШЛЕННОГО		120000									
24	НАЗНАЧЕНИЯ (МЕТИЗЫ),КГ:											
25	ПРОВОЛОКА СТАЛЬНАЯ НИЗКОУГЛЕ-		121400									
26	РОДИСТАЯ ПЕРИОДИЧЕСКОГО											
27	ПРОФИЛЯ (ВР-I)											
28	ПО СЕРИИ			6.641	7.719	9.259	9.563	10.89	5.089	5.089	6.423	6.423
29	С УЧЕТОМ КОЭФФИЦИЕНТА ОТХОДА	1.02		6.774	7.873	9.444	9.754	11.11	5.191	5.191	6.551	6.551
30	ПРИВЕДЕННАЯ К КЛАССУ А-I	1.47		9.958	11.57	13.88	14.34	16.34	7.630	7.630	9.631	9.631

1.132.1-13ПВ.1 00ВМ

ЛИСТ 2

ФОРМАТ А4

20944-04

ИНВ.№ПОДЛ	ПОДПИСЬ И ДАТА	ВЗАМ. ИНВ.№

ЭПВЦ КиевЗНИИЭП | ОПЕРАТОР ТЛП КОРТ

НОМЕР СТРОКИ	НАИМЕНОВАНИЕ МАТЕРИАЛА И ЕДИНИЦА ИЗМЕРЕНИЯ	КОЭФ. К отх. К пр.	КОД МАТЕРИАЛА	КОЛИЧЕСТВО НА МАРКУ, КОД ИЗДЕЛИЯ 583100								
				1НС30.29.35-75 ЛПВ-1.1	1НС36.29.35-75 ЛПВ-1.1	1НС30.29.35-75 ЛПВ-1.1-01	1НС30.29.35-75 ЛПВ-1.1-03	1НС36.29.35-75 ЛПВ-1.1-05	1НС30.27.35-75 ЛПВ-1.1-12	1НС30.27.35-75 ЛПВ-1.1-18	1НС36.27.35-75 ЛПВ-1.1-11	1НС36.27.35-75 ЛПВ-1.1-17
1	ИТОГО МЕТИЗОВ,КГ:		120000									
2	ПО СЕРИИ			6.641	7.719	9.259	9.563	10.89	5.089	5.089	6.423	6.423
3	С УЧЕТОМ КОЭФФИЦИЕНТА ОТХОДА			6.774	7.873	9.444	9.754	11.11	5.191	5.191	6.551	6.551
4	ПРИВЕДЕННОЙ К КЛАССУ А-I			9.958	11.57	13.88	14.34	16.34	7.630	7.630	9.631	9.631
5												
6	БЕТОН ЛЕГКИЙ М75 ,М3:			2.460	2.960	2.010	1.790	2.080	1.610	1.610	1.940	1.940
7	РАСТВОР ЦЕМЕНТНЫЙ М100,М3:			0.240	0.290	0.200	0.180	0.210	0.140	0.140	0.170	0.170
8												
9	ИНЕРТНЫЕ ЗАПОЛНИТЕЛИ,М3:		571000									
10	ПЕСОК ИСКУССТВЕННЫЙ		571130	1.230	1.480	1.005	0.895	1.040	0.805	0.805	0.970	0.970
11	ПЕСОК ЕСТЕСТВЕННЫЙ		571140	0.276	0.333	0.230	0.207	0.241	0.161	0.161	0.195	0.195
12	ЗАПОЛНИТЕЛЬ ПОРИСТЫЙ		571200	2.214	2.664	1.809	1.611	1.872	1.449	1.449	1.746	1.746
13												
14	ПОРТЛАНДЦЕМЕНТ, Т:		573110									
15	М400		573112									
16	ПО СЕРИИ			0.677	0.815	0.554	0.494	0.575	0.437	0.437	0.527	0.527
17	С УЧЕТОМ КОЭФФИЦИЕНТА ОТХОДА			0.681	0.820	0.558	0.497	0.578	0.439	0.439	0.530	0.530
18	ПРИВЕДЕННЫЙ К МАРКЕ М400	1.00		0.681	0.820	0.558	0.497	0.578	0.439	0.439	0.530	0.530
19												
20	ЦЕМЕНТ,ВСЕГО,Т:		573000									
21	ПО СЕРИИ			0.677	0.815	0.554	0.494	0.575	0.437	0.437	0.527	0.527
22	С УЧЕТОМ КОЭФФИЦИЕНТА ОТХОДА			0.681	0.820	0.558	0.497	0.578	0.439	0.439	0.530	0.530
23	ПРИВЕДЕННЫЙ К МАРКЕ М400			0.681	0.820	0.558	0.497	0.578	0.439	0.439	0.530	0.530
24												
25												
26												
27												
28												
29												
30												

ИНВ.№ПОДЛ	ПОДПИСЬ И ДАТА	ВЗАМ. ИНВ.№

ЭПВЦ КиевЗНИИЭП | ОПЕРАТОР ТЛП КОРТ

НОМЕР СТРОКИ	НАИМЕНОВАНИЕ МАТЕРИАЛА И ЕДИНИЦА ИЗМЕРЕНИЯ	КОЭФ. К отх. К пр.	КОД МАТЕРИАЛА	КОЛИЧЕСТВО НА МАРКУ, КОД ИЗДЕЛИЯ 583100								
				1НС29.29.35-75 ЛПВ-3.1	1НС29.29.35-75 ЛПВ-1.3	1НС35.29.35-75 ЛПВ-3.1	1НС35.29.35-75 ЛПВ-1.3	1НС35.27.35-75 ЛПВ-3.1	1НС35.27.35-75 ЛПВ-1.3	1НС29.29.35-75 ЛПВ-3.1-01	1НС29.29.35-75 ЛПВ-1.3-01	1НС29.29.35-75 ЛПВ-3.1-03
1	СОРТОВОЙ ПРОКАТ ОБЫКНОВЕННОГО		093000									
2	КАЧЕСТВА,КГ:											
3	СТАЛЬ АРМАТУРНАЯ											
4	КЛАСС А-I ГОСТ 5781-82		093009									
5	ПО СЕРИИ			12.22	12.22	14.35	14.35	14.35	14.35	12.22	12.22	12.22
6	С УЧЕТОМ КОЭФФИЦИЕНТА ОТХОДА	1.01		12.34	12.34	14.49	14.49	14.49	14.49	12.34	12.34	12.34
7	ПРИВЕДЕННАЯ К КЛАССУ А-I	1.00		12.34	12.34	14.49	14.49	14.49	14.49	12.34	12.34	12.34
8												
9	СТАЛЬ АРМАТУРНАЯ											
10	КЛАСС А-III ГОСТ 5781-82		093004									
11	ПО СЕРИИ			14.55	14.55	15.98	18.52	15.98	15.98	23.43	23.43	23.43
12	С УЧЕТОМ КОЭФФИЦИЕНТА ОТХОДА	1.01		14.70	14.70	16.14	18.71	16.14	16.14	23.67	23.67	23.67
13	ПРИВЕДЕННАЯ К КЛАССУ А-I	1.43		21.02	21.02	23.07	26.75	23.07	23.07	33.85	33.85	33.85
14												
15	ИТОГО СТАЛИ АРМАТУРНОЙ ,КГ:		093000									
16	ПО СЕРИИ			26.77	26.77	30.32	32.87	30.32	30.32	35.65	35.65	35.65
17	С УЧЕТОМ КОЭФФИЦИЕНТА ОТХОДА			27.04	27.04	30.63	33.19	30.63	30.63	36.01	36.01	36.01
18	ПРИВЕДЕННОЙ К КЛАССУ А-I			33.36	33.36	37.56	41.24	37.56	37.56	46.18	46.18	46.18
19												
20	СТАЛЬ СОРТОВАЯ КОНСТРУК-		095000									
21	ЦИОННАЯ,КГ:											
22	ПОЛОСОВАЯ ГОСТ 1.03-76											
23	ПО СЕРИИ			0.156	0.156	0.156	0.156	0.156	0.156	0.156	0.156	0.156
24	С УЧЕТОМ КОЭФФИЦИЕНТА ОТХОДА	1.04		0.162	0.162	0.162	0.162	0.162	0.162	0.162	0.162	0.162
25	ПРИВЕДЕННАЯ К СТАЛИ СТ3	1.00		0.162	0.162	0.162	0.162	0.162	0.162	0.162	0.162	0.162
26												
27	ИТОГО СТАЛИ СОРТОВОЙ		095000									
28	КОНСТРУКЦИОННОЙ,КГ:											
29	ПО СЕРИИ			0.156	0.156	0.156	0.156	0.156	0.156	0.156	0.156	0.156
30	С УЧЕТОМ КОЭФФИЦИЕНТА ОТХОДА			0.162	0.162	0.162	0.162	0.162	0.162	0.162	0.162	0.162

НОМЕР СТРОКИ	НАИМЕНОВАНИЕ МАТЕРИАЛА И ЕДИНИЦА ИЗМЕРЕНИЯ	КОЭФ. К отх. К пр.	КОД МАТЕРИАЛА	КОЛИЧЕСТВО НА МАРКУ, КОД ИЗДЕЛИЯ 583100								
				1НС29.29.35-75 ЛПВ-3.1	1НС29.29.35-75 ЛПВ-1.3	1НС35.29.35-75 ЛПВ-3.1	1НС35.29.35-75 ЛПВ-1.3	1НС35.27.35-75 ЛПВ-3.1	1НС35.27.35-75 ЛПВ-1.3	1НС29.29.35-75 ЛПВ-3.1-01	1НС29.29.35-75 ЛПВ-1.3-01	1НС29.29.35-75 ЛПВ-3.1-03
1	ПРИВЕДЕННОЙ К СТАЛИ СТ3			0.162	0.162	0.162	0.162	0.162	0.162	0.162	0.162	0.162
2												
3	ИТОГО СТАЛИ ,КГ											
4	ПО СЕРИИ			26.93	26.93	30.48	33.02	30.48	30.48	35.81	35.81	35.81
5	С УЧЕТОМ КОЭФФИЦИЕНТА ОТХОДА			27.20	27.20	30.79	33.36	30.79	30.79	36.17	36.17	36.17
6	ПРИВЕДЕННОЙ К А-I И СТ3			33.52	33.52	37.73	41.40	37.73	37.73	46.35	46.35	46.35
7												
8	В ТОМ ЧИСЛЕ ПО УКРУПНЕННОМУ											
9	СОРТАМЕНТУ С УЧЕТОМ											
10	КОЭФФИЦИЕНТА ОТХОДА,КГ:											
11	СТАЛЬ МЕЛКОСОРТНАЯ											
12	АРМАТУРНАЯ		093300	12.34	12.34	14.49	14.49	14.49	14.49	18.87	18.87	18.87
13	СТАЛЬ МЕЛКОСОРТНАЯ											
14	СОРТОВАЯ КОНСТРУКЦИОННАЯ		095300	0.162	0.162	0.162	0.162	0.162	0.162	0.162	0.162	0.162
15	КАТАНКА		093400	14.70	14.70	16.14	18.71	16.14	16.14	17.14	17.14	17.14
16												
17	МЕТАЛЛОИЗДЕЛИЯ ПРОМЫШЛЕННОГО		120000									
18	НАЗНАЧЕНИЯ (МЕТИЗЫ),КГ:											
19	ПРОВОЛОКА СТАЛЬНАЯ НИЗКОУГЛЕ-		121400									
20	РОДИСТАЯ ПЕРИОДИЧЕСКОГО											
21	ПРОФИЛЯ (ВР-I)											
22	ПО СЕРИИ			6.495	6.495	7.599	11.62	3.709	3.709	9.113	9.113	9.417
23	С УЧЕТОМ КОЭФФИЦИЕНТА ОТХОДА	1.02		6.625	6.625	7.751	11.85	3.783	3.783	9.295	9.295	9.605
24	ПРИВЕДЕННАЯ К КЛАССУ А-I	1.47		9.739	9.739	11.39	17.42	5.561	5.561	13.66	13.66	14.12
25												
26	ИТОГО МЕТИЗОВ,КГ:		120000									
27	ПО СЕРИИ			6.495	6.495	7.599	11.62	3.709	3.709	9.113	9.113	9.417
28	С УЧЕТОМ КОЭФФИЦИЕНТА ОТХОДА			6.625	6.625	7.751	11.85	3.783	3.783	9.295	9.295	9.605
29	ПРИВЕДЕННОЙ К КЛАССУ А-I			9.739	9.739	11.39	17.42	5.561	5.561	13.66	13.66	14.12
30												

НОМЕР СТРОКИ	НАИМЕНОВАНИЕ МАТЕРИАЛА И ЕДИНИЦА ИЗМЕРЕНИЯ	КОЭФ. К отх. К пр.	КОД МАТЕРИАЛА	КОЛИЧЕСТВО НА МАРКУ, КОД ИЗДЕЛИЯ 583100								
				1НС29.29.35-75 ЛПВ-3.1	1НС29.29.35-75 ЛПВ-1.3	1НС35.29.35-75 ЛПВ-3.1	1НС35.29.35-75 ЛПВ-1.3	1НС35.27.35-75 ЛПВ-3.1	1НС35.27.35-75 ЛПВ-1.3	1НС29.29.35-75 ЛПВ-3.1-01	1НС29.29.35-75 ЛПВ-1.3-01	1НС29.29.35-75 ЛПВ-3.1-03
1	БЕТОН ЛЕГКИЙ М75 ,М3:			2.480	2.480	2.990	2.990	2.910	2.910	2.040	2.040	1.820
2	РАСТВОР ЦЕМЕНТНЫЙ М100,М3:			0.210	0.210	0.280	0.280	0.270	0.270	0.180	0.180	0.150
3												
4	ИНЕРТНЫЕ ЗАПОЛНИТЕЛИ,М3:		571000									
5	ПЕСОК ИСКУССТВЕННЫЙ		571130	1.240	1.240	1.495	1.495	1.455	1.455	1.020	1.020	0.910
6	ПЕСОК ЕСТЕСТВЕННЫЙ		571140	0.241	0.241	0.322	0.322	0.310	0.310	0.207	0.207	0.172
7	ЗАПОЛНИТЕЛЬ ПОРИСТЫЙ		571200	2.232	2.232	2.691	2.691	2.619	2.619	1.836	1.836	1.638
8												
9	ПОРТЛАНДЦЕМЕНТ, Т:		573110									
10	М400		573112									
11	ПО СЕРИИ			0.671	0.671	0.818	0.818	0.796	0.796	0.554	0.554	0.491
12	С УЧЕТОМ КОЭФФИЦИЕНТА ОТХОДА			0.675	0.675	0.823	0.823	0.800	0.800	0.558	0.558	0.494
13	ПРИВЕДЕННЫЙ К МАРКЕ М400	1.00		0.675	0.675	0.823	0.823	0.800	0.800	0.558	0.558	0.494
14												
15	ЦЕМЕНТ,ВСЕГО,Т:		573000									
16	ПО СЕРИИ			0.671	0.671	0.818	0.818	0.796	0.796	0.554	0.554	0.491
17	С УЧЕТОМ КОЭФФИЦИЕНТА ОТХОДА			0.675	0.675	0.823	0.823	0.800	0.800	0.558	0.558	0.494
18	ПРИВЕДЕННЫЙ К МАРКЕ М400			0.675	0.675	0.823	0.823	0.800	0.800	0.558	0.558	0.494
19												
20												
21												
22												
23												
24												
25												
26												
27												
28												
29												
30												

ИНВ.№ПОДЛ	ПОДПИСЬ И ДАТА	ВЗАМ. ИНВ.№

ЭПВЦ КиевЗНИИЭП | ОПЕРАТОР ТЛП КОРТ

НОМЕР СТРОКИ	НАИМЕНОВАНИЕ МАТЕРИАЛА И ЕДИНИЦА ИЗМЕРЕНИЯ	КОЭФ. К отк. К пр.	КОД МАТЕРИАЛА	КОЛИЧЕСТВО НА МАРКУ, КОД ИЗДЕЛИЯ 583100								
				1НС29.29.35-75 ЛПВ-1.3-03	1НС35.29.35-75 ЛПВ-3.1-05	1НС35.29.35-75 ЛПВ-1.3-05	1НС29.27.35-75 ЛПВ-3.1-12	1НС29.27.35-75 ЛПВ-1.3-18	1НС29.27.35-75 ЛПВ-3.1-18	1НС29.27.35-75 ЛПВ-1.3-12	1НС12.27.39-75 ЛПВ-6.1	1НС12.27.39-75 ЛПВ-1.6
1	СОРТОВОЙ ПРОКАТ ОБЫКНОВЕННОГО		093000									
2	КАЧЕСТВА,КГ:											
3	СТАЛЬ АРМАТУРНАЯ											
4	КЛАСС А-I ГОСТ 5781-82		093009									
5	ПО СЕРИИ			12.22	12.22	12.22	12.22	12.22	12.22	12.22	11.19	11.19
6	С УЧЕТОМ КОЭФФИЦИЕНТА ОТХОДА	1.01		12.34	12.34	12.34	12.34	12.34	12.34	12.34	11.30	11.30
7	ПРИВЕДЕННАЯ К КЛАССУ А-I	1.00		12.34	12.34	12.34	12.34	12.34	12.34	12.34	11.30	11.30
8												
9	СТАЛЬ АРМАТУРНАЯ											
10	КЛАСС А-III ГОСТ 5781-82		093004									
11	ПО СЕРИИ			23.43	32.68	32.68	29.92	29.92	29.92	29.92	10.60	10.60
12	С УЧЕТОМ КОЭФФИЦИЕНТА ОТХОДА	1.01		23.67	33.01	33.01	30.22	30.22	30.22	30.22	10.71	10.71
13	ПРИВЕДЕННАЯ К КЛАССУ А-I	1.43		33.85	47.20	47.20	43.21	43.21	43.21	43.21	15.31	15.31
14												
15	ИТОГО СТАЛИ АРМАТУРНОЙ ,КГ:		093000									
16	ПО СЕРИИ			35.65	44.90	44.90	42.14	42.14	42.14	42.14	21.79	21.79
17	С УЧЕТОМ КОЭФФИЦИЕНТА ОТХОДА			36.01	45.34	45.34	42.56	42.56	42.56	42.56	22.01	22.01
18	ПРИВЕДЕННОЙ К КЛАССУ А-I			46.18	59.54	59.54	55.55	55.55	55.55	55.55	26.62	26.62
19												
20	СТАЛЬ СОРТОВАЯ КОНСТРУК-		095000									
21	ЦИОННАЯ,КГ:											
22	ПОЛОСОВАЯ ГОСТ 1.03-76											
23	ПО СЕРИИ			0.156	0.156	0.156	0.156	0.156	0.156	0.156	0.156	0.156
24	С УЧЕТОМ КОЭФФИЦИЕНТА ОТХОДА	1.04		0.162	0.162	0.162	0.162	0.162	0.162	0.162	0.162	0.162
25	ПРИВЕДЕННАЯ К СТАЛИ СТ3	1.00		0.162	0.162	0.162	0.162	0.162	0.162	0.162	0.162	0.162
26												
27	ИТОГО СТАЛИ СОРТОВОЙ		095000									
28	КОНСТРУКЦИОННОЙ,КГ:											
29	ПО СЕРИИ			0.156	0.156	0.156	0.156	0.156	0.156	0.156	0.156	0.156
30	С УЧЕТОМ КОЭФФИЦИЕНТА ОТХОДА			0.162	0.162	0.162	0.162	0.162	0.162	0.162	0.162	0.162

ИНВ.№ПОДЛ	ПОДПИСЬ И ДАТА	ВЗАМ. ИНВ.№

ЭПВЦ КиевЗНИИЭП | ОПЕРАТОР ТЛП КОРТ

НОМЕР СТРОКИ	НАИМЕНОВАНИЕ МАТЕРИАЛА И ЕДИНИЦА ИЗМЕРЕНИЯ	КОЭФ. К отк. К пр.	КОД МАТЕРИАЛА	КОЛИЧЕСТВО НА МАРКУ, КОД ИЗДЕЛИЯ 583100								
				1НС29.29.35-75 ЛПВ-1.3-03	1НС35.29.35-75 ЛПВ-3.1-05	1НС35.29.35-75 ЛПВ-1.3-05	1НС29.27.35-75 ЛПВ-3.1-12	1НС29.27.35-75 ЛПВ-1.3-18	1НС29.27.35-75 ЛПВ-3.1-18	1НС29.27.35-75 ЛПВ-1.3-12	1НС12.27.39-75 ЛПВ-6.1	1НС12.27.39-75 ЛПВ-1.6
1	ПРИВЕДЕННОЙ К СТАЛИ СТ3			0.162	0.162	0.162	0.162	0.162	0.162	0.162	0.162	0.162
2												
3	ИТОГО СТАЛИ ,КГ											
4	ПО СЕРИИ			35.81	45.05	45.05	42.29	42.29	42.29	42.29	21.95	21.95
5	С УЧЕТОМ КОЭФФИЦИЕНТА ОТХОДА			36.17	45.51	45.51	42.72	42.72	42.72	42.72	22.17	22.17
6	ПРИВЕДЕННОЙ К А-I И СТ3			46.35	59.70	59.70	55.71	55.71	55.71	55.71	26.78	26.78
7												
8	В ТОМ ЧИСЛЕ ПО УКРУПНЕННОМУ											
9	СОРТАМЕНТУ С УЧЕТОМ											
10	КОЭФФИЦИЕНТА ОТХОДА,КГ:											
11	СТАЛЬ МЕЛКОСОРТНАЯ											
12	АРМАТУРНАЯ		093300	18.87	28.39	28.39	25.40	25.40	25.40	25.40	11.30	11.30
13	СТАЛЬ МЕЛКОСОРТНАЯ											
14	СОРТОВАЯ КОНСТРУКЦИОННАЯ		095300	0.162	0.162	0.162	0.162	0.162	0.162	0.162	0.162	0.162
15	КАТАНКА		093400	17.14	16.95	16.95	17.15	17.15	17.15	17.15	10.71	10.71
16												
17	МЕТАЛЛОИЗДЕЛИЯ ПРОМЫШЛЕННОГО		120000									
18	НАЗНАЧЕНИЯ (МЕТИЗЫ),КГ:											
19	ПРОВОЛОКА СТАЛЬНАЯ НИЗКОУГЛЕ-		121400									
20	РОДИСТАЯ ПЕРИОДИЧЕСКОГО											
21	ПРОФИЛЯ (ВР-I)											
22	ПО СЕРИИ			9.417	10.28	10.28	6.541	6.541	6.541	6.541	1.952	1.952
23	С УЧЕТОМ КОЭФФИЦИЕНТА ОТХОДА	1.02		9.605	10.49	10.49	6.672	6.672	6.672	6.672	1.991	1.991
24	ПРИВЕДЕННАЯ К КЛАССУ А-I	1.47		14.12	15.42	15.42	9.808	9.808	9.808	9.808	2.927	2.927
25												
26	ИТОГО МЕТИЗОВ,КГ:		120000									
27	ПО СЕРИИ			9.417	10.28	10.28	6.541	6.541	6.541	6.541	1.952	1.952
28	С УЧЕТОМ КОЭФФИЦИЕНТА ОТХОДА			9.605	10.49	10.49	6.672	6.672	6.672	6.672	1.991	1.991
29	ПРИВЕДЕННОЙ К КЛАССУ А-I			14.12	15.42	15.42	9.808	9.808	9.808	9.808	2.927	2.927
30												

ИНВ.№ПОДЛ	ПОДПИСЬ И ДАТА	ВЗАМ. ИНВ.№

ЭПВЦ КиевЗНИИЭП | ОПЕРАТОР ТЛП КОРТ

КОЛИЧЕСТВО НА МАРКУ, КОД ИЗДЕЛИЯ 583100

НОМЕР СТРОКИ	НАИМЕНОВАНИЕ МАТЕРИАЛА И ЕДИНИЦА ИЗМЕРЕНИЯ	КОЭФ. К отх. К пр.	КОД МАТЕРИАЛА	1НС29.29.35-75 ЛПВ-1.3-03	1НС35.29.35-75 ЛПВ-3.1-05	1НС35.29.35-75 ЛПВ-1.3-05	1НС29.27.35-75 ЛПВ-3.1-12	1НС29.27.35-75 ЛПВ-1.3-18	1НС29.27.35-75 ЛПВ-3.1-18	1НС29.27.35-75 ЛПВ-1.3-12	1НС12.27.39-75 ЛПВ-6.1	1НС12.27.39-75 ЛПВ-1.6
1	БЕТОН ЛЕГКИЙ М75 ,М3:			1.820	2.120	2.120	1.950	1.950	1.950	1.950	0.930	0.930
2	РАСТВОР ЦЕМЕНТНЫЙ М100,М3:			0.150	0.210	0.210	0.170	0.170	0.170	0.170	0.090	0.090
3												
4	ИНЕРТНЫЕ ЗАПОЛНИТЕЛИ,М3:		571000									
5	ПЕСОК ИСКУССТВЕННЫЙ		571130	0.910	1.060	1.060	0.975	0.975	0.975	0.975	0.465	0.465
6	ПЕСОК ЕСТЕСТВЕННЫЙ		571140	0.172	0.241	0.241	0.195	0.195	0.195	0.195	0.103	0.103
7	ЗАПОЛНИТЕЛЬ ПОРИСТЫЙ		571200	1.638	1.908	1.908	1.755	1.755	1.755	1.755	0.837	0.837
8												
9	ПОРТЛАНДЦЕМЕНТ, Т:		573110									
10	М400		573112									
11	ПО СЕРИИ			0.491	0.584	0.584	0.529	0.529	0.529	0.529	0.256	0.256
12	С УЧЕТОМ КОЭФФИЦИЕНТА ОТХОДА			0.494	0.588	0.588	0.532	0.532	0.532	0.532	0.257	0.257
13	ПРИВЕДЕННЫЙ К МАРКЕ М400	1.00		0.494	0.588	0.588	0.532	0.532	0.532	0.532	0.257	0.257
14												
15	ЦЕМЕНТ,ВСЕГО,Т:		573000									
16	ПО СЕРИИ			0.491	0.584	0.584	0.529	0.529	0.529	0.529	0.256	0.256
17	С УЧЕТОМ КОЭФФИЦИЕНТА ОТХОДА			0.494	0.588	0.588	0.532	0.532	0.532	0.532	0.257	0.257
18	ПРИВЕДЕННЫЙ К МАРКЕ М400			0.494	0.588	0.588	0.532	0.532	0.532	0.532	0.257	0.257
19												
20												
21												
22												
23												
24												
25												
26												
27												
28												
29												
30												

1.132.1-13ПВ,1 00ВМ

ЛИСТ 9

ФОРМАТ А4

ИНВ.№ПОДЛ	ПОДПИСЬ И ДАТА	ВЗАМ. ИНВ.№

ЭПВЦ КиевЗНИИЭП | ОПЕРАТОР ТЛП КОРТ

КОЛИЧЕСТВО НА МАРКУ, КОД ИЗДЕЛИЯ

НОМЕР СТРОКИ	НАИМЕНОВАНИЕ МАТЕРИАЛА И ЕДИНИЦА ИЗМЕРЕНИЯ	КОЭФ. К отх. К пр.	КОД МАТЕРИАЛА									

20977-02 (48)

ЛИСТ

ФОРМАТ А4

(47)

gost.e-ecolog.ru