ТИПОВЫЕ КОНСТРУКЦИИ, ИЗДЕЛИЯ И УЗЛЫ ЗДАНИЙ И СООРУЖЕНИЙ

СЕРИЯ 1.132.1-16

ПАНЕЛИ НАРУЖНЫХ СТЕН

ЖЕЛЕЗОБЕТОННЫЕ ТРЕХСЛОЙНЫЕ С ЭФФЕКТИВНЫМ УТЕПЛИТЕЛЕМ И ГИБКИМИ СВЯЗЯМИ ОДНОРЯДНОЙ РАЗРЕЗКИ ДЛЯ КРУПНОПАНЕЛЬНЫХ ЖИЛЫХ ЗДАНИЙ С МАЛЫМ ШАГОМ ПОПЕРЕЧНЫХ СТЕН И ВЫСОТОЙ ЭТАЖА 3,0 М

ВЫПУСК 2

ПАНЕЛИ ТОЛЩИНОЙ 350 мм

АРМАТУРНЫЕ И ЗАКЛАДНЫЕ ИЗДЕЛИЯ
РАБОЧИЕ ЧЕРТЕЖИ

РАЗРАБОТАНЫ ЛЕНЗНИИЭП

ГЛ. ИНЖЕНЕР ИНСТИТУТА — Е.Б.НИКИФОРОВ

ГЛ. КОНСТРУКТОР ИНСТИТУТА — Р.А.ПОПОВ

М.Н. СМОЛИЧ

ГЛ. ИНЖЕНЕР ПРОЕКТА — Е.П.ГУРОВ

УТВЕРЖДЕНЫ И ВВЕДЕНЫ В ДЕЙСТВИЕ С 30.01.86

ГОСГРАЖДАНСТРОЕМ ПРИКАЗ № 23 ОТ 20.01.86

gost.e-ecolog.ru

Обозначение	Наименование	стр.
1.132.1-16.2 0.0.00ТО	Техническое описание	3
1.132.1-16.2 1.0.00	Каркас пространственный КПН (КПН1... КПН25)	4
1.132.1-16.2 1.0.00СБ	Каркас пространственный КПН (КПН1...КПН25) Сборочный чертеж	6
1.132.1-16.2 2.0.00	Каркас пространственный КПН,КПВ(КПН26...КПН29) КПВ1, КПВ9, КПВ16, КПВ21, КПВ22, КПВ25...КПВ32, КПВ35, КПВ36)	7
1.132.1-16.2 2.0.00СБ	Каркас пространственный КПН,КПВ(КПН26...КПН29, КПВ1, КПВ9, КПВ16, КПВ21, КПВ22, КПВ25...КПВ32, КПВ35, КПВ36) Сборочный чертеж.	9
1.132.1-16.2 3.0.00	Каркас пространственный КПВ (КПВ2...КПВ7, КПВ10...КПВ20, КПВ23)	11
1.132.1-16.2 3.0.00СБ	Каркас пространственный КПВ (КПВ2... КПВ7, КПВ10... КПВ20, КПВ23) Сборочный чертеж.	13
1.132.1-16.2 4.0.00	Каркас пространственный КПВ8	14
1.132.1-16.2 4.0.00СБ	Каркас пространственный КПВ8 Сборочкый чертеж.	14
1.132.1-16.2 1.1.00	Сетка арматурная С(С1...С45, С49, С50). Стержень гнутый СГ (СГ1, СГ2).	15
1.132.1-16.2 1.1.00СБ	Сетка арматурная С (С1... С45, С49, С50). Стержень гнутый СГ (СГ1, СГ2) Сборочный чертеж.	21
1.132.1-16.2 0.1.00	Сетка арматурная С (С46... С48)	23
1.132.1-16.2 0.1.00СБ	Сетка арматурная С (С46... С48) Сборочный чертеж.	23
1.132.1-16.2 2.1.00	Каркас К (К1... К10, К12... К15, К21 ... К23)	24
1.132.1-16.2 2.1.00СБ	Каркас К (К1... К10, К12... К15, К21...К23) Сборочный чертеж.	25
1.132.1-16.2 2.2.00	Изделие закладное (П1, АН2)	25
1.132.1-16.2 3.1.00	Каркас К (К11, К16... К20)	26
1.132.1-16.2 3.1.00СБ	Каркас К (К11, К16... К20) Сборочный чертеж	26
1.132.1-16.2 2.3.00	Изделие закладное (МН1, МН2, АН1, АНа1, АНа2)	27
1.132.1-16.2 2.4.00	Изделие закладное (МН3, МН4, МНа1, МНа2)	28

Инв. № подл. | Подпись и дата | Взам. инв. №

Нач.отд.	Гуров	
Гл.инж.пр.	Гуров	
Н.контр.	Ильина	
Рук. гр.	Канина	
Ст.инж.	Копылова	

1.132.1-16.2 0.0.00

Содержание

Стадия	Лист	Листов
Р		1

ЛенЗНИИЭГ

1. В настоящем выпуске представлены рабочие чертежи арматурных изделий и закладных деталей для армирования стеновых панелей

2. Армирование панелей выполняется пространственными арматурными каркасами, собираемыми из плоских сеток каркасов и отдельных арматурных стержней. Сборка каркасов должна выполняться с применением контактной точечной сварки. Дуговая сварка не допускается

3. Петлевые выпуски типа Мн, Ан должны быть временно закреплены на пространственном каркасе вязальной проволокой, в дальнейшем в форме они фиксируются в проектное положение согласно опалубочным узлам

4. Арматурные сетки разработаны с учетом их машинного изготовления. Изготовление сеток должно отвечать требованиям ГОСТ 10922-75, ГОСТ 14098-68.

5. Приварку анкеров в закладных изделиях выполнять в соответствии с требованиями проекта.

- при соединениях „в тавр" – под слоем флюса
- при нахлесточных соединениях – дуговой сваркой электродом Э42А.

6. Все виды сварочных работ должны отвечать требованиям СН 393-78.

7. Арматурные изделия выполняются из стали классов Вр-I по ГОСТ 6727-80 и А-III по ГОСТ 5781-82 (марка стали 25Г2С по ГОСТ 380-71*)

8. Материал связей. П1, ПН2) – арматура классов А-I (марка стали Вст3 сп2) и Ас-II (марка стали 10ГТ) по ГОСТ 5781-82 и 380-71*

9. Прокат для закладных изделий МН1 и МНа1 выполняются из стали марки Вст3 сп5 по ГОСТ 380

Нач.отд	Гуров		1 132 1-16.2 0 0 00ТО	
Н.контр.	Ильина		Техническое описание	Стадия: Р; Лист: 1; Листов: 1
ГИП	Гуров			ЛенЗНИИЭП
Рук.гр.	Кочина			
Ст.инж.	Гиль			

Формат	Зона	Поз.	Обозначение	Наименование	Кол. на испол. 1.132.1-16.2 1.0.00-																	Примечание
					–	01	02* 03	04 05	06	07	08 09	10 11	12 13	14 15	16	17	18	19	20	21 22	23 24		
				Документация																		
А3			1.132.1-16.2 1.0.00СБ	Сборочный чертеж	×	×	×	×	×	×	×	×	×	×	×	×	×	×	×	×	×	
А3			1.132.1-16.2 0.0.00ТО	Техническое описание	×	×	×	×	×	×	×	×	×	×	×	×	×	×	×	×	×	
				Сборочные единицы																		
А3		1	1.132.1-16.2 11.00-01	Сетка С2	1		1			1		1										
			-02	С3		1		1														
			-12	С13					1													
			-18	С19							1											
			-20	С21									1	1								
			-24	С25											1							
			-28	С28												1						
			29	С28л													1					
			-31	С30														1				
			-32	С30л															1			
			-35	С33																1		
			-38	С36																	1	
				Марка	КПН1	КПН2	КПН3 КПН4	КПН5 КПН6	КПН7	КПН8	КПН9 КПН10	КПН11 КПН12	КПН13 КПН14	КПН15 КПН16	КПН17	КПН18	КПН19	КПН20	КПН21	КПН22 КПН23	КПН24 КПН25		

* Различие исполнений (левая и правая) – по сборочному чертежу

Н.контр.	Ильина	
Нач.отд.	Гуров	
ГИП	Гуров	
Рук.гр.	Канина	
Ст.инж.	Галахова	

1.132.1-16.2 1.0.00

Каркас пространственный КПН (КПН1... КПН25)

Стадия	Лист	Листов
Р	1	2

ЛенЗНИИЭП

Инв.№ подл. | Подп. и дата | Взам.инв.№

Формат	Зона	Поз	Обозначение	Наименование	Кол-на испол. 1.132.1-16.2 1.0.00- —	01	02 03	04 05	06	07	08 09	10 11	12 13	14 15	16	17	18	19	20	21 22	23 24	Примечание
А3		2	1.132.1-16.2 1.1.00-05	Сетка С6	2					2	1		1									
			-06	С7		2																
			-07	С8			2					2										
			-10	С11				2													1	
			-14	С15					2													
			-22	С23										1								
			-25	С26											2							
			-30	С29												1	1					
			-33	С31														1				
			-37	С35																1		
А3		3	1.132.1-16.2 1.1.00-03	Сетка С4	1					1	1		1			1	1	1	1			
			-04	С5		1									1							
			-08	С9			1					1		1								
			-11	С12				1														
			-15	С16					2													
			-36	С34																1	1	
А3		4	1.132.1-16.2 1.1.00-16	Сетка С17	4	4	3	3	8	4	4	3	4	3	4	4	4	4	4	4	4	
А3		5	1.132.1-16.2 1.1.00-05	Сетка С6												1	1					
			-11	С11							1											
			-19	С20																1	1	
			-21	С22									1									
			-23	С24										1								
			-34	С32														1	1			
А3		6	1.132.1-16.2 1.1.00-09	Сетка С10								1		1								
А3		7	1.132.1-16.2 1.1.00-13	Сетка С14																		

Инв. № подл. | Подп. и дата | Взам. инв. №

1.132.1-16.2 1.0.00

Лист 2

Рис 1

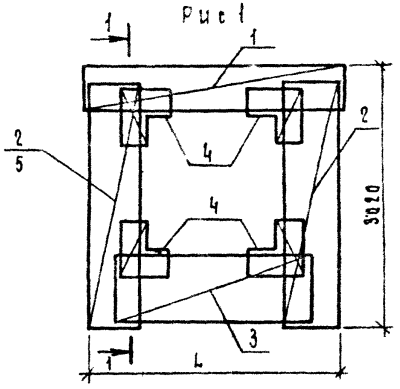

Рис 2

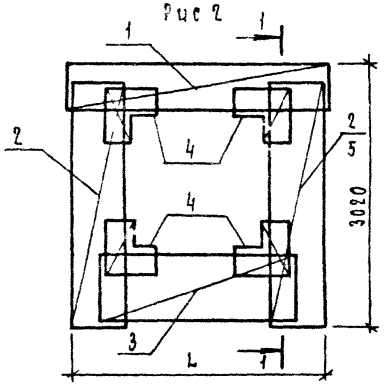

Рис. 3

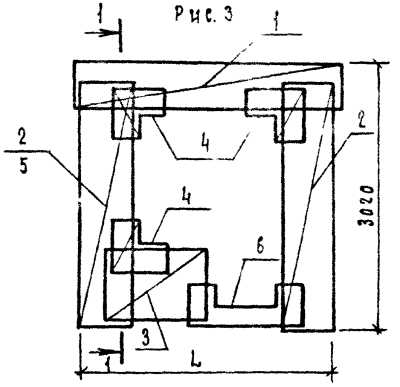

Рис 4

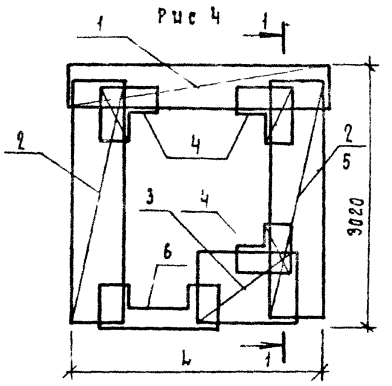

Рис. 5

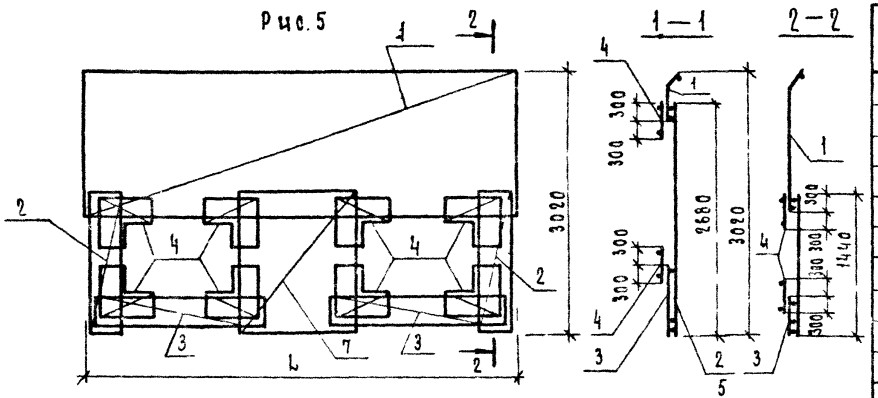

Обозначение	Марка	Рис.	L	Масса, кг
-10	КПН11	3	2970	7,83
-11	КПН12	4	2970	7,83
-12	КПН13	1	2875	8,62
-13	КПН14	2	2875	8,62
-14	КПН15	3	2875	9,12
-15	КПН16	4	2875	9,12
-16	КПН17	1	3760	10,62
-17	КПН18	1	3225	9,21
-18	КПН19	2	3225	9,21
-19	КПН20	1	3825	11,51
-20	КПН21	2	3825	11,51
-21	КПН22	1	2370	8,51
-22	КПН23	2	2370	8,51
-23	КПН24	1	2470	8,74
-24	КПН25	2	2470	8,74

Обозначение	Марка	Рис.	L	Масса кг
1.132.1-16.2 1.0.00	КПН1	1	2970	9,07
-01	КПН2	1	3570	10,21
-02	КПН3	3	2970	10,22
-03	КПН4	4	2970	10,22
-04	КПН5	3	3570	10,69
-05	КПН6	4	3570	10,69
-06	КПН7	5	4770	16,60
-07	КПН8	1	2970	9,07
-08	КПН9	1	3070	9,42
-09	КПН10	2	3070	9,42

Н.контр.	Ильина	
Нач.отд.	Гуров	
ГИП	Гуров	
Рук.гр.	Качина	
Ст.инж.	Галахова	

1.132.1-16.2 1.0.00 СБ

Каркас пространственный КПН (КПН1...КПН25)

Сборочный чертеж

Стадия	Масса	Масштаб
Р	см. табл.	1:50
Лист	Листов 1	

Инв.№ подл. | Подп. и дата | Взам.инв.№

Формат	Зона	Поз.	Обозначение	Наименование	Кол на испол 1.132.1-16.2 2.0.00-																	Примечание
					–	01	02	03	04	05	06	07	08	09	10	11	13	14	15	16	17	18	
				Документация																		
А3			1.132.1-16.2 2.0.00 СБ	Сборочный чертеж	×	×	×	×	×	×	×	×	×	×	×	×		×	×	×	×	×	
А3			1.132.1-16.2 0.0.00 ТО	Техническое описание	×	×	×	×	×	×	×	×	×	×	×	×		×	×	×	×	×	
				Сборочные единицы																		
А3		1	1.132.1-16.2 2.1.00	Каркас К1	3	4	4	2	3													
			-03	К4						3								2				
			-09	К10														2		3		
			-16	К23							3	4	4	7	4	4	4	2		3		
А3		2	1.132.1-16.2 2.1.00-04	Каркас К5	2						2											
			-05	К6								2										
			-06	К7			2									2						
			-07	К8				2									2					
			-08	К9					2											2		
			-09	К10																		
			-10	К12																	2	
			-15	К22										2								
			-11	К13									2									
			-12	К14		2									2							
			-13	К15												2						

Нач. отд.	Руров	
Инспектор	Ильина	
ГИП	Руров	
Рук. гр.	Каникс	
Ст. инж.	Алахова	

1.132.1-16.2 2.0.00

Каркас пространственный КВН, КПВ (КПН 26...КПН 29, КПВ1, КПВ8, КПВ 15, КПВ 21, КПВ 22, КПВ 25...КПВ32, КПВ35, КПВ36)

Стадия	Лист	Листов
Р	1	2

ЦНИИЭП

Инв. № подл. | Подп. и дата | Взам. инв. №

Формат	Зона	Поз	Обозначение	Наименование	Кол. на испол. 1.132.1-16.2 2.0.00																		
					—	01	02	03	04	05	06	07	08	09	10	11	12	13	14	15	16	17	18	
				Изделие закладное																			
		3	1.132.1-16.2 2.4.00-02	МНа 1	2	2	2	2	2	–	4	2	2	2	2	4	4	2			2		2	
		4	1.132.1-16.2 2.4.00-03	МНа 2										1										
		5	1.132.1-16.2 2.2.00	П1	3	3	3	2	3	—	3	3	3	4	3	3	3	2	—	—	3	—	3	
				Детали																			
				ФБА I ГОСТ 5781-82																			
БЧ		6	1.132.1-16.2 2.0.01	ℓ = 2010	6						6												0,44 кг
БЧ			1.132.1-16.2 2.0.02	ℓ = 2610								6											0,58 кг
БЧ			1.132.1-16.2 2.0.03	ℓ = 3150			6										6						0,70 кг
БЧ			1.132.1-16.2 2.0.04	ℓ = 700				6										6					0,16 кг
БЧ			1.132.1-16.2 2.0.05	ℓ = 1480					6												6		0,33 кг
БЧ			1.132.1-16.2 2.0.06	ℓ = 1570						5												5	0,35 кг
БЧ			1.132.1-16.2 2.0.07	ℓ = 3210									6										0,71 кг
БЧ			1.132.1-16.2 2.0.08	ℓ = 2510		6									6								0,55 кг
БЧ			1.132.1-16.2 2.0.09	ℓ = 2570												6							0,57 кг
БЧ			1.132.1-16.2 2.0.10	ℓ = 1940																		6	0,43 кг
БЧ			1.132.1-16.2 2.0.11	ℓ = 1080															5	5			0,24 кг
БЧ			1.132.1-16.2 2.0.12	ℓ = 4410										6									0,98 кг
БЧ		7	1.132.1-16.2 2.0.13	ℓ = 1340															5	5			0,30 кг
БЧ			1.132.1-16.2 2.0.14	ℓ = 1880						5												5	0,42 кг
БЧ		8	1.132.1-16.2 2.0.15	ℓ = 2650															1			2	0,59 кг
БЧ			1.132.1-16.2 2.0.16	ℓ = 2790						2										1			0,62 кг
				Изделие закладное																			
		9	1.132.1-16.2 2.3.00-03	АНа 1	4	4	4	2	4		2	2	2	2	2	2	2	2			2		2	
		10	1.132.1-16.2 2.3.00-02	АН 1	2	2	2		2															
		11	1.132.1-16.2 2.2.00-01	АН 2	12	15	15	8	12		9	12	12	18	12	12	12	9			9		9	
		12	1.132.1-16.2 2.3.00-04	АНа 2										1										

Инв. № подл. | Подп. и дата | Взам. инв. №

Рис. 1

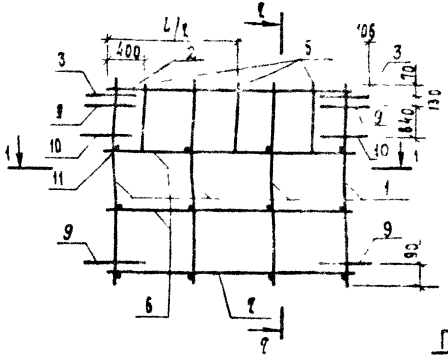

Рис. 2

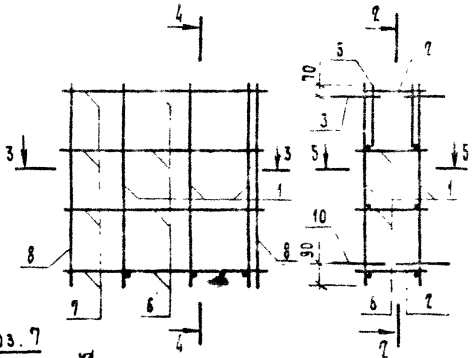

Рис 3

Поз. 7

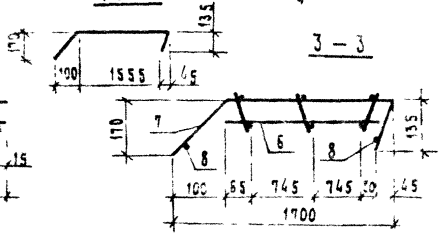

1 – 1

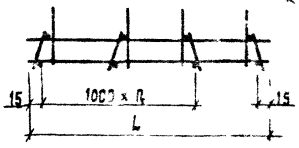

3 – 3

5 – 5

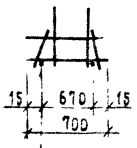

Рис. 4

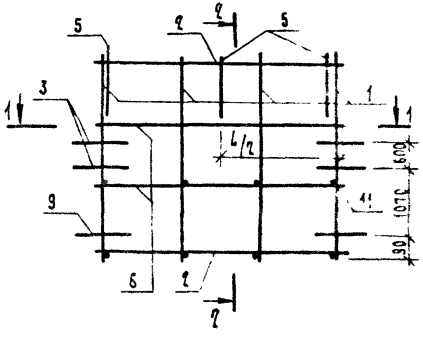

2 – 2

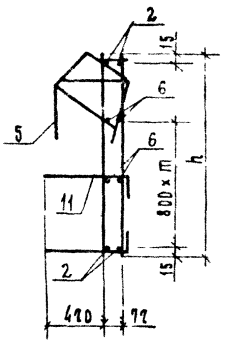

4 – 4

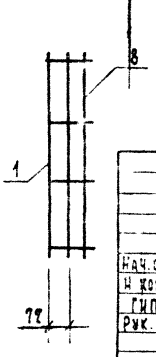

Обозначение	Марка	Рис.	Размеры, мм L	h	n	m	Масса, кг
1.132.1-16.2 2000	КПВ1	1	2010	2830	1	3	29,99
-01	КПВ9	1	2510	2830	2	3	32,05
-02	КПВ15	1	3160	2830	2	3	29,90
-03	КПВ21	3	700	2830	—	3	10,43
-04	КПВ22	1	1480	2830	1	3	27,77
-05	КПН27	2	1700	2750	—	3	15,67
-06	КПВ25	4	2010	2710	1	3	33,89
-07	КПВ26	5	2610	2710	2	3	37,57
-08	КПВ27	5	3210	2710	2	3	38,91
-09	КПВ28	6	4410	2710	—	3	57,16
-10	КПВ29	5	2510	2710	2	3	37,23
11	КПВ30	4	2570	2710	2	3	29,69
-12	КПВ31	4	3160	2710	2	3	31,03
-13	КПВ32	7	700	2710	—	3	16,75
-14	КПН28	8	1080	2650	—	3	5,89
-15	КПН26	8	1080	2790		3	10,43
-16	КПВ35	5	1480	2710	1	3	29,87
-17	КПН29	2	1700	2650	—	3	6,33
-18	КПВ36	5	1940	2710	1	3	20,55

Взам. инв. №

Подп. и дата

Инв. № подл.

Нач. отд.	Гуров	
Н. контр.	Ильина	
ГИП	Гуров	
Рук. гр.	Канина	

1.132.1-16.2 2.000 СБ

Каркас пространственный КПН, КПВ (КПН26...КПН29, КПВ1, КПВ9, КПВ15, КПВ21, КПВ22, КПВ25...КПВ32, КПВ35, КПВ36)
Сборочный чертеж

Стадия	Масса	Масштаб
Р	см. табл.	1:50
Лист 1	Листов 9	

ЛенЗНИИЭП

Рис 5

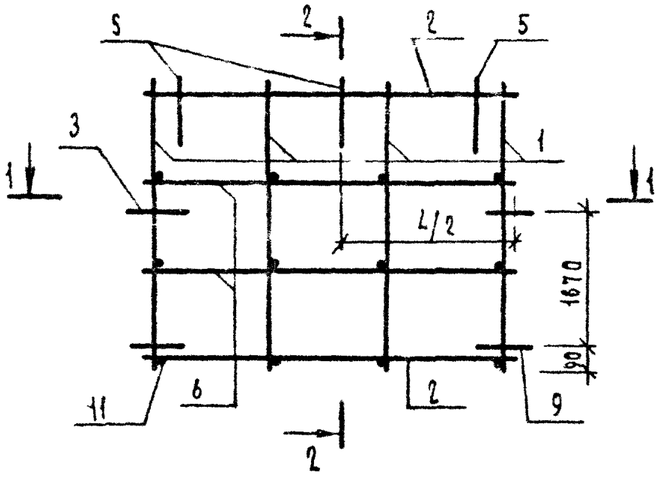

Рис.6

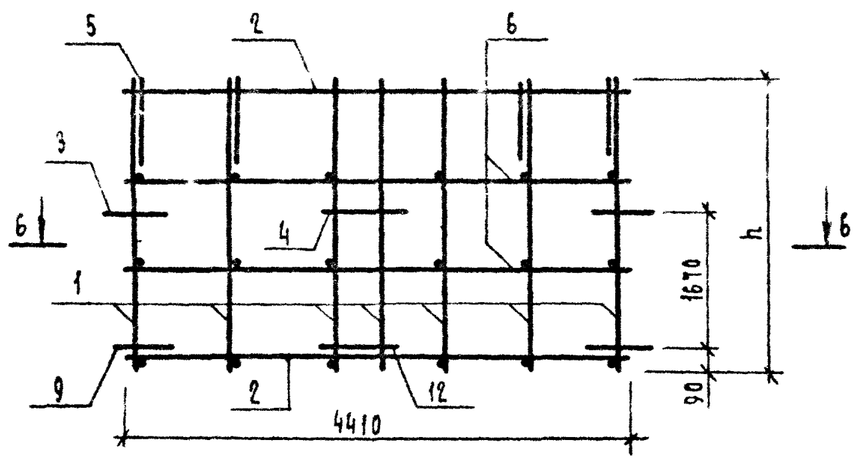

Рис.7

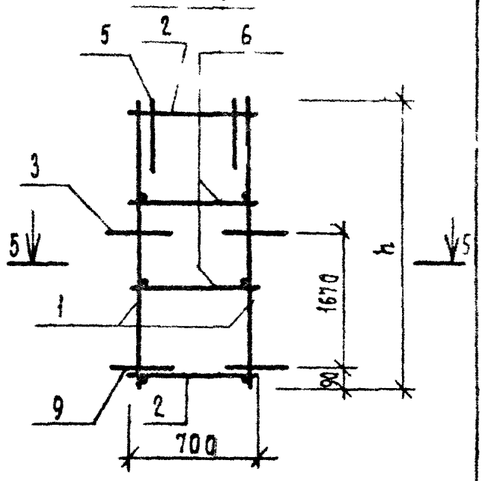

Рис.8

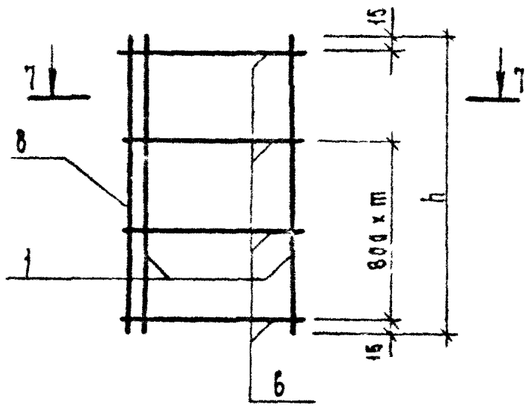

7—7

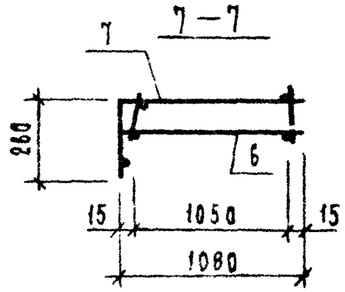

6—6

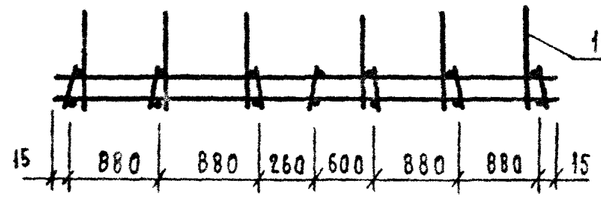

Инв.№ подл. | Подп. и дата | Взам. инв.№

Формат	Зона	Поз.	Обозначение	Наименование	Кол на испол 1.132.1-16.2 3.0.00- —	01	02 03	04 05	06 07	08 09	10 11	12 13	14 15	16	Примечание
				Документация											
А3			1.132.1-16.2 3.0.00 СБ	Сборочный чертеж											
А3			1.132.1-16.2 00.00 ТО	Техническое описание											
				Сборочные единицы											
				Каркас											
А4		1	1132.1-16.2 21.00	К1	4	4			4			4	4	4	
			-14	К21			4	4		4	4				
А4		2	1.132.1-16.2 2.1.00-01	К2	1	1	1	1	2	1	2	2	2	1	
А4		3	1.132.1-16.2 2.1.00-05	К6	1		1				1				

Нач.отд	Гаров	
Н.контр	Ильина	
ГИП	Гаров	
Рук.гр.	Канина	

1 132 16.2 3 0 00

Каркас

Пространственный КПВ (КПВ2., КПВ7; КПВ10., КПВ20, КПВ23)

Стадия	Лист	Листов
Р	1	4

ЛенЭНИИЭП

Инв. N подл.	Подп. и дата	Взам. инв. N

Формат	Зона	Поз.	Обозначение	Наименование	Кол. на испол. 1.132.1-16.2 3.0.00- —	01	02 03	04 05	06 07	08 09	10 11	12 13	14 15	16	Примечание
			-06	К7									1		
			-10	К12										1	
			-11	К13		1		1							
			-12	К14					1	1					
			-13	К15								1			
А4		4	1.132.1-16.2 3.1.00	К16	2				2			2	2		
			-01	К17		2									
			-02	К18										2	
			-03	К19			2			2	2				
			-04	К20				2							
				Изделия покупные											
А3		5	1.132.1-16.2 2.400-02	М3	2		2	2	2	2	2	2	2	2	
А4		6	1.132.1-16.2 2.2.00	П1	2	2	2	2	2	2	2	2	2	2	

Инв.№ подл.	Подп. и дата	Взам. инв.№

			Обозначение	Наименование	Кол. на испол. 1.132.1-16.2 3.0.00										Прим.
						01	02 03	04 05	06 07	08 09	10 11	12 13	14 15	16	
				Детали											
				ФБА I ГОСТ 5781-82											
64		7	1.132.1-16.2 3.0.01	ℓ = 2610	2										0,57 кг
			1.132.1-16.2 3.0.02	ℓ = 3210		2									0,71 кг
			1.132.1-16.2 3.0.03	ℓ = 2510					2						0,55 кг
			1.132.1-16.2 3.0.04	ℓ = 2570								2			0,57 кг
			1.132.1-16.2 3.0.05	ℓ = 3160									2		0,70 кг
			1.132.1-16.2 3.0.06	ℓ = 1940										2	0,43 кг
			1.132.1-16.2 3.0.07	ℓ = 1220			2								0,27 кг
			1.132.1-16.2 3.0.08	ℓ = 1770				2							0,37 кг
			1.132.1-16.2 3.0.09	ℓ = 1220						2					0,25 кг
			1.132.1-16.2 3.0.10	ℓ = 1350							2				0,28 кг
64		8	1.132.1-16.2 3.0.11	ℓ = 450	12				6						0,1 кг
			1.132.1-16.2 3.0.12	ℓ = 550		12									0,12 кг
			1.132.1-16.2 3.0.13	ℓ = 380			14								0,07 кг
			1.132.1-16.2 3.0.14	ℓ = 530				14							0,11 кг

Инв. N подл.	Подп. и дата	Взам. инв. N

		Поз.	Обозначение	Наименование	Кол. на испол. 1.132.1-16.2 3.0.00- —	01	02 03	04 05	06 07	08 09	10 11	12 13	14 15	16	Примечание
БЧ		8	1.132.1-16.2 3.0.15	ℓ= 330						6					0,05кг
			1.132.1-16.2 3.0.16	ℓ= 410							6	6		12	0,08кг
			1.132.1-16.2 3.0.17	ℓ= 700									6		0,15кг
БЧ		9	1.132.1-16.2 3.0.18							8					0,07кг
			1.132.1-16.2 3.0.19	ℓ= 350					6		8				0,07кг
			1.132.1-16.2 3.0.20	ℓ= 450								6			0,10кг
			1.132.1-16.2 3.0.21	ℓ= 750									6		0,16кг
БЧ		10		⌀ 10 А III ГОСТ 5781-82											
			1.132.1-16.2 3.0.22	ℓ= 1600			2	2		2	2				0,93кг
БЧ		11	1.132.1-16.2 3.0.23	Проволока 4Вр1											
				ГОСТ 6727-80 ℓ= 80	14	16	16	16	18	14	16	14	14	12	0,01кг
				Изделие закладное											
		12	1.132.1-16.2 2.3.00-03	АИа1	4	4	4	4	4	4	4	4	4	4	
		13	1.132.1-16.2 2.3.00-02	АИ1	2	2	2	2	2	2	2	2	2	2	
		14	1.132.1-16.2 2.2.00-01	АИ2	14	14	14	14	14	14	14	14	14	14	

Рис. 1

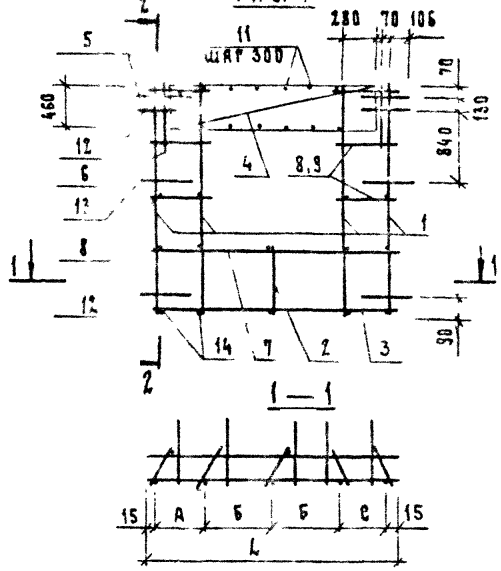

Рис 2

остальное см рис 1

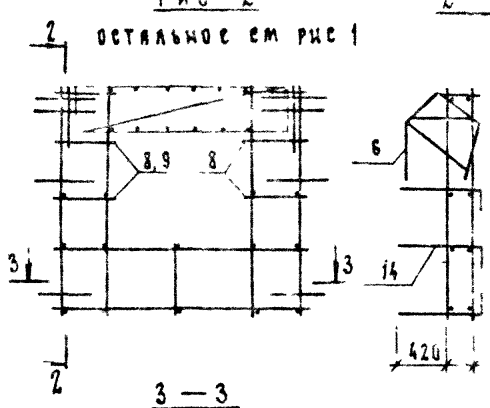

2—2

1—1

3—3

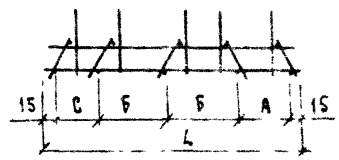

Рис 3

остальное см. рис 1

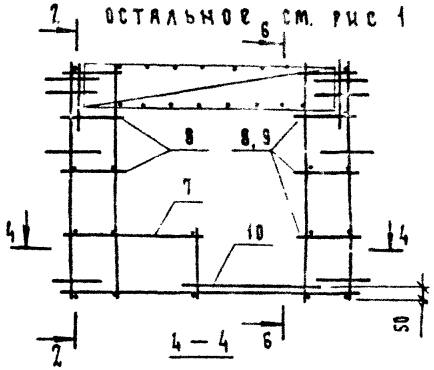

Рис 4

остальное см рис 1

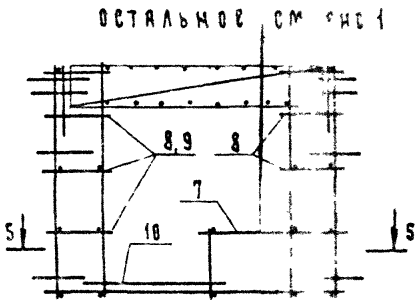

5 - 6

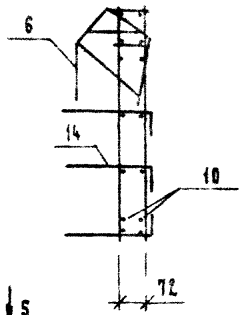

4—4

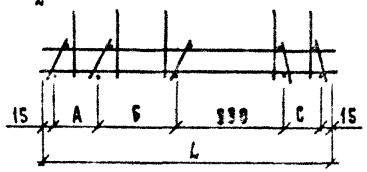

5—5

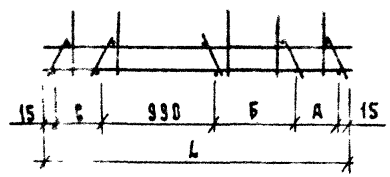

Обозначение	Марка	Рис	Размеры, мм L	А	Б	С	Масса кг
1.132.1-16.2 3000	КПВ2	1	2610	420	870	420	33,35
-01	КПВ3	1	3210	670	1020	570	35,09
-02	КПВ4	3	2610	350	890	350	43,75
-03	КПВ5	4	2610	350	890	350	43,72
-04	КПВ6	3	3210	500	1190	500	45,67
-05	КПВ7	4	3210	500	1190	500	45,67
-06	КПВ10	1	2510	420	870	320	35 [illegible]
-07	КПВ11	2	2510	420	870	320	35 [illegible]
-08	КПВ12	3	2510	300	890	300	32,61
-09	КПВ13	4	2510	300	890	300	32 [illegible]
-10	КПВ14	3	2610	380	890	320	50 [illegible]
-11	КПВ15	4	2610	380	890	320	5[illegible]
-12	КПВ17	1	2570	380	870	420	3[illegible]
-13	КПВ18	2	2570	380	870	420	34
-14	КПВ19	1	3160	670	870	420	34,55
-15	КПВ20	2	2570	670	870	720	34,55
-16	КПВ23	1	1940	385	570	385	30,69

При установке каркасов поз. 4 поперечные стержни каркасов поз. 1 обрезать по месту.

Нач.отд.	Руров	
Н.контр.	Ильина	
ГИП	Руров	
Рук.гр.	Канина	

1.132.1-16.2 3.0.00 СБ

Каркас пространственный КПВ (КПВ2, КПВ7, КПВ10, КПВ20, КПВ23) Сборочный чертеж

Стадия	Масса	Масштаб
Р	см табл.	—
Лист	Листов 1	

ПензНИИЭПсельстрой

Инв. № подл. | Подп. и дата | Взам. инв. №

Формат	Зона	Поз	Обозначение	Наименование	Кол	Примечание
				Документация		
			1.132.1-16.2 4.0.00СБ	Сборочный чертеж		
			1.132.1-16.2 0.0.00ТО	Техническое описание		
				Сборочные единицы		
		1	1.132.1-16.2 2.1.00	Каркас К1	7	
		2	-02	К3	2	
		3	1.132.1-16.2 3.1.00-05	К11	2	
		4	1.132.1-16.2 2.1.00-15	К22	1	
				Изделие закладное		
		5	1.132.1-16.2 2.4.00-02	Мна1	2	
		6	-03	Мна2	1	
		7	1.132.1-16.2 2.2.00	П1	4	
				Детали		
				БА-I ГОСТ 5781-82		
		8	1.132.1-16.2 4.0.01	ℓ=4410	4	0,98кг
		9	1.132.1-16.2 4.0.02	ℓ=255	4	0,06кг
		10	1.132.1-16.2 4.0.03	ℓ=880	2	0,2кг
		11	1.132.1-16.2 4.0.04	Проволока 4Вр1		
				ГОСТ 6727-80 ℓ=80	28	0,01кг
				Изделие закладное		
		12	1.132.1-16.2 2.3.00-03	АНа1	4	
		13	1.132.1-16.2 2.3.00-04	АНа2	1	
		14	1.132.1-16.2 2.3.00-02	АН1	2	
		15	1.132.1-16.2 2.2.00-01	АН2	17	

Взам.инв.№ | Подп. и дата | Инв.№ подл.

Нач.отд	Гуров	
Н.контр	Ильина	
Гип	Гуров	
Рук.гр.	Канина	

1.132.1-16.2 4.0.00

Каркас пространственный КПВ8

Стадия	Лист	Листов
Р		1

ЛенЗНИИЭП

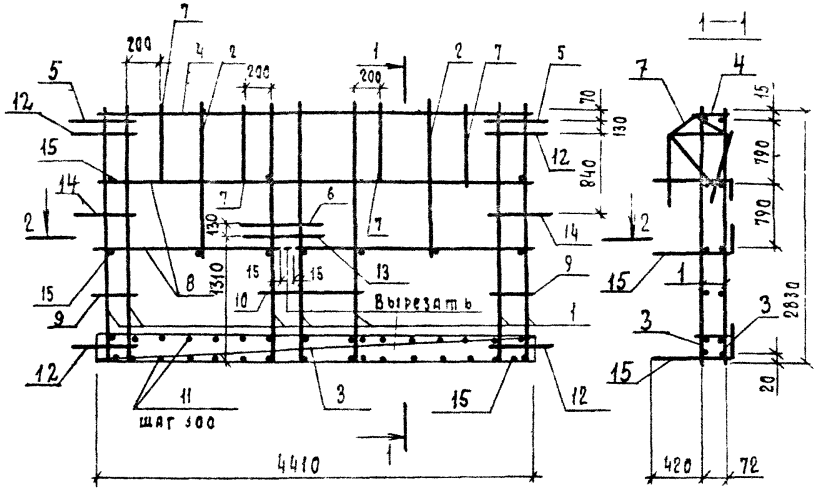

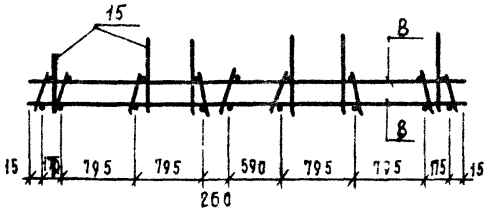

Инв. N подл.	Подп. и дата	Взам. инв. N	

Начата	Гуров	
ГИП	Гуров	
Н. контр.	Ильина	
Рук. гр.	Калина	

1.132.1-16.2 4.0 00 СБ

Каркас пространственный КПВ 8

Сборочный чертеж

Стадия	Масса	Масштаб
Р	56,97	—
Лист	Листов 1	

ЛенЗНИИЭП

Формат	Зона	Поз.	Обозначение	Наименование	Кол	Примечание
				Документация		
А3			1.132.1-16.2 1.00 СБ	Сборочный чертеж		
А3			1.132.1-16.2 0.000ТО	Техническое описание		
			Переменные данные для исполнений			
				1.132.1-16.2 1.1.00		С1
				Детали		
				Проволока 3 Вр1, ГОСТ 6727-80		
БЧ		1	1.132.1-16.2 1.1.01	ℓ = 3040	24	0,155
БЧ		2	1.132.1-16.2 1.1.02	ℓ = 2360	16	0,121
				1.132.1-16.2 1.1.00-01		С2
				Детали		
				Проволока 3 Вр1, ГОСТ 6727-80		
БЧ		1	1.132.1-16.2 1.1.03	ℓ = 730	30	0,037
БЧ		2	1.132.1-16.2 1.1.04	ℓ = 2360	8	0,150
				1.132.1-16.2 1.1.00-02		С3
				Детали		
				Проволока 3 Вр1, ГОСТ 6727-80		
БЧ		1	1.132.1-16.2 1.1.03	ℓ = 730	36	0,037
БЧ		2	1.132.1-16.2 1.1.05	ℓ = 3560	8	0,181

Инв. № подл. | Подп. и дата | Взам. инв. №

Нач. отд.	Гуров	
ГИП	Гуров	
Н. контр.	Ильина	
Рук. гр.	Канина	
Ст. инж.		
Ст. инж.	Лоскутова	

1.132.1-16.2 1.1.00

Сетка арматурная с (С1 ... С45, С49, С50). Стержень гнутый С1(С11, С12)

Стадия	Лист	Листов
Р	1	12

ЛенЗНИИЭП

Формат	Зона	Поз.	Обозначение	Наименование	Кол.	Примечание
				1.132.1-16.2 1.1.00-03		С4
				Детали		
				Проволока 3Вр1, ГОСТ 6727-80		
БЧ		1	1.132.1-16.2 1.1.06	ℓ=880	21	0,045
БЧ		2	1.132.1-16.2 1.1.07	ℓ=2050	4	0,105
				1.132.1-16.2 1.1.00-04		С5
				Детали		
				Проволока 3Вр1, ГОСТ 6727-80		
БЧ		1	1.132.1-16.2 1.1.06	ℓ=880	24	0,045
БЧ		2	1.132.1-16.2 1.1.08	ℓ=2350	5	0,125
				1.132.1-16.2 1.1.00-05		С6
				Детали		
				Проволока 3Вр1, ГОСТ 6727-80		
БЧ		1	1.132.1-16.2 1.1.10	ℓ=2680	8	0,137
БЧ		2	1.132.1-16.2 1.1.09	ℓ=770	14	0,039
				1.132.1-16.2 1.1.00-06		С7
				Детали		
				Проволока 3Вр1, ГОСТ 6727-80		
БЧ		1	1.132.1-16.2 1.1.10	ℓ=2680	9	0,137
БЧ		2	1.132.1-16.2 1.1.11	ℓ=920	14	0,046
				1.132.1-16.2 1.1.00-07		С8
				Детали		
				Проволока 3Вр1, ГОСТ 6727-80		
БЧ		1	1.132.1-16.2 1.1.10	ℓ=2680	7	0,13
БЧ		2	1.132.1-16.2 1.1.12	ℓ=700	14	0,035

Инв. № подл. | Подп. и дата | Взам. инв. №

Формат	Зона	Поз.	Обозначение	Наименование	Кол	Примечание
				1.132.1-16.2 1.1.00-08		С9
				Детали		
				Проволока 3Вр1, ГОСТ 6727-80		
БЧ		1	1.132.1-16.2 1.1.06	ℓ=880	12	0,045
БЧ		2	1.132.1-16.2 1.1.13	ℓ=1150	5	0,078
				1.132.1-16.2 1.1.00-09		С10
				Детали		
				Ø8 ГОСТ 5781-82		
БЧ		1	1.132.1-16.2 1.1.14	ℓ=1340	2	0,529
				Проволока 3Вр1, ГОСТ 6727-80		
БЧ		2	1.132.1-16.2 1.1.15	ℓ=110	15	0,006
БЧ		3	1.132.1-16.2 1.1.16	ℓ=410	14	0,021
БЧ		4	1.132.1-16.2 1.1.17	ℓ=340	32	0,017
				1.132.1-16.2 1.1.00-10		С11
				Детали		
				Проволока 3Вр1, ГОСТ 6727-80		
БЧ		1	1.132.1-16.2 1.1.10	ℓ=2680	9	0,137
БЧ		2	1.132.1-16.2 1.1.18	ℓ=850	14	0,042
				1.132.1-16.2 1.1.00-11		С12
				Детали		
				Проволока 3Вр1, ГОСТ 6727-80		
БЧ		1	1.132.1-16.2 1.1.06	ℓ=880	15	0,045
БЧ		2	1.132.1-16.2 1.1.19	ℓ=1450	5	0,063

Инв.№ подл. | Подп. и дата | Взам. инв.№

Формат	Зона	Поз.	Обозначение	Наименование	Кол	Примечание
				1.132.1-16.2 1.1.00-12		С 13
				Детали		
				Проволока 3 Вр 1, ГОСТ 6727-80		
БЧ		1	1.132.1-16.2 1.1.20	ℓ = 1840	48	0,09
БЧ		2	1.132.1-16.2 1.1.21	ℓ = 4780	10	0,242
				1.132.1-16.2 1.1.00-13		С 14
				Детали		
				Проволока 3 Вр 1, ГОСТ 6727-80		
БЧ		1	1.132.1-16.2 1.1.22	ℓ = 1440	12	0,073
БЧ		2	1.132.1-16.2 1.1.23	ℓ = 1170	8	0,059
				1.132.1-16.2 1.1.00-14		С 15
				Детали		
				Проволока 3 Вр 1, ГОСТ 6727-80		
БЧ		1	1.132.1-16.2 1.1.22	ℓ = 1440	6	0,073
БЧ		2	1.132.1-16.2 1.1.24	ℓ = 520	8	0,026
				1.132.1-16.2 1.1.00-15		С 16
				Детали		
				Проволока 3 Вр 1, ГОСТ 6727-80		
БЧ		1	1.132.1-16.2 1.1.25	ℓ = 310	18	0,016
БЧ		2	1.132.1-16.2 1.1.26	ℓ = 1870	6	0,091
				1.132.1-16.2 1.1.00-16		С 17
				Детали		
				Проволока 3 Вр 1, ГОСТ 6727-80		
БЧ		1	1.132.1-16.2 1.1.27	ℓ = 640	14	033
БЧ		2	1.132.1-16.2 1.1.17	ℓ = 340	12	017

Взам. инв. №

Подп. и дата

Инв. № подл.

Формат	Зона	Поз.	Обозначение	Наименование	Кол.	Примечание
				1.132.1-16.2 1.1.00-17		0,18
				Детали		
				Проволока 3Вр1, ГОСТ 6727-80		
Б4		1	1.132.1-16.2 1.1.01	ℓ=3040	30	0,155
Б4		2	1.132.1-16.2 1.1.04	ℓ=2960	16	0,150
				1.132.1-16.2 1.1.00-18		0,19
				Детали		
				Проволока 3Вр1, ГОСТ 6727-80		
Б4		1	1.132.1-16.2 1.1.03	ℓ=730	31	0,037
Б4		2	1.132.1-16.2 1.1.28	ℓ=3060	8	0,156
				1.132.1-16.2 1.1.00-19		0,20
				Детали		
				Проволока 3Вр1, ГОСТ 6727-80		
Б4		1	1.132.1-16.2 1.1.10	ℓ=2680	5	0,137
Б4		2	1.132.1-16.2 1.1.29	ℓ=810	14	0,043
				1.132.1-16.2 1.1.00-20		0,21
				Детали		
				Проволока 3В 1, ГОСТ 6727-80		
Б4		1	1.132.1-16.2 1.1.03	ℓ=730	28	0,037
Б4		2	1.132.1-16.2 1.1.30	ℓ=2740	8	0,140
				1.132.1-16.2 1.1.00-21		0,22
				Детали		
				Проволока 3Вр1, ГОСТ 6727-80		
Б4		1	1.132.1-16.2 1.1.10	ℓ=2680	5	0,137
Б4		2	1.132.1-16.2 1.1.31	ℓ=540	14	0,027

Взам. инв. №

Подп. и дата

Инв. № подл.

Формат	Зона	Поз	Обозначение	Наименование	Кол.	Примечание
				1.132.1-16.2 1.1.00-22		С23
				Детали		
				Проволока 3Вр1 ГОСТ 6727-80		
БЧ		1	1.132.1-16.2 1.1.10	ℓ = 7680	7	0,137
БЧ		2	1.132.1-16.2 1.1.	ℓ = 700	14	0,037
				1.132.1-16.2 1.1.00-23		С24
				Детали		
				Проволока 3Вр1, ГОСТ 6727-80		
БЧ		1	1.132.1-16.2 1.1.10	ℓ = 7680	5	0,137
БЧ		2	1.132.1-16.2 1.1.32	ℓ = 480	14	0,025
				1.132.1-16.2 1.1.00-24		С25
				Детали		
				Проволока 3Вр1, ГОСТ 6727-80		
БЧ		1	1.132.1 16.2 1.1.03	ℓ = 730	38	0,037
БЧ		2	1.132.1-16.2 1.1.33	ℓ = 3750	8	0,191
				1.132.1-16.2 1.1.00-25		С26
				Детали		
				Проволока 3Вр1, ГОСТ 6727-80		
БЧ		1	1.132.1-16.2 1.1.10	ℓ = 7680	10	0,137
БЧ		2	1.132.1-16.2 1.1.34	ℓ = 1010	14	0,051
				1.132.1-16.2 1.1.00-26		С27, С27А
				Детали		
				Проволока 3Вр1, ГОСТ 6727-80		
БЧ		1	1.132.1-16.2 1.1.01	ℓ = 3040	39	0,155
БЧ		2	1.132.1-16.2 1.1.35	ℓ = 3970	16	0,022

Инв. № подл. | Подп. и дата | Взам. инв. №

Формат	Зона	Поз.	Обозначение	Наименование	Кол	Примечание
				1.132.1-16.2 1.1.00-28		С28, С28А
				Детали		
				Проволока 3Вр1, ГОСТ 6727-80		
Б4		1	1.132.1-16.2 1.1.03	ℓ= 730	33	0.037
Б4		2	1.132.1-16.2 1.1.36	ℓ=3320	8	0.169
				1.132.1-16.2 1.1.00-30		С29
				Детали		
				Проволока 3Вр1, ГОСТ 6727-80		
Б4		1	1.132.1-16.2 1.1.10	ℓ=2680	6	0,137
Б4		2	1.132.1-16.2 1.1.37	ℓ= 1140	14	0.056
				1.132.1-162 1.1.00-31		С30, С30А
				Детали		
				Проволока 3Вр1, ГОСТ 6727-80		
Б4		1	1.132.1-16.2 1.1.03	ℓ= 730	39	0.037
Б4		2	1.132.1-16.2 1.1.38	ℓ= 3220	8	0,200
				1.132.1-16.2 1.1.00-33		С31
				Детали		
				Проволока 3Вр1, ГОСТ 6727-80		
Б4		1	1.132.1-16.2 1.1.10	ℓ=2680	14	0,137
Б4		2	1.132.1-16.2 1.1.39	ℓ= 1420	14	0.072
				1.132.1-16.2 1.1.00-34		С32
				Детали		
				Проволока 3Вр1, ГОСТ 6727-80		
Б4		1	1.132.1-16.2 1.1.10	ℓ=2680	11	0.137
Б4		2	1.132.1-162 1.1.40	ℓ=1080	14	0.055

Инв. № подл. | Подп. и дата | Взам. инв. №

Формат	Зона	Поз.	Обозначение	Наименование	Кол	Примечание
				1.132.1-16.2 1.1.00-35		С33
				Детали		
				Проволока 3Вр1, ГОСТ 6727-80		
БЧ		1	1.132.1-16.2 1.1.03	ℓ = 730	24	0,037
БЧ		2	1.132.1-16.2 1.1.02	ℓ = 2360	8	0,121
				1.132.1-16.2 1.1.00-36		С34
				Детали		
				Проволока 3Вр1, ГОСТ 6727-80		
БЧ		1	1.132.1-16.2 1.1.06	ℓ = 880	15	0,045
БЧ		2	1.132.1-16.2 1.1.22	ℓ = 1440	5	0,091
				1.132.1-16.2 1.1.00-37		С35
				Детали		
				Проволока 3Вр1, ГОСТ 6727-80		
БЧ		1	1.132.1-16.2 1.1.10	ℓ = 2680	8	0,137
БЧ		2	1.132.1-16.2 1.1.41	ℓ = 740	14	0,038
				1.132.1-16.2 1.1.00-38		С36
				Детали		
				Проволока 3Вр1, ГОСТ 6727-80		
БЧ		1	1.132.1-16.2 1.1.03	ℓ = 730	25	0,037
БЧ		2	1.132.1-16.2 1.1.42	ℓ = 2450	8	0,121
				1.132.1-16.2 1.1.00-39		С37
				Детали		
				Проволока 3Вр1, ГОСТ 6727-80		
БЧ		1	1.132.1-16.2 1.1.01	ℓ = 3040	14	0,155
БЧ		2	1.132.1-16.2 1.1.43	ℓ = 1400	16	0,070

Инв. № подл. | Подп. и дата | Взам. инв. №

Формат	Зона	Поз.	Обозначение	Наименование	Кол.	Примечание
				1.132.1-16.2 1.1.00-41		С38
				Детали		
				Проволока ВВр I, ГОСТ 6727-80		
		1	1.132.1-16.2 1.1.44	ℓ=2150	2	0,14
БЧ		2	1.132.1-16.2 1.1.45	ℓ=3050	24	0,16
БЧ		3	1.132.1-16.2 1.1.46	ℓ=2170	2	0,11
БЧ		4	1.132.1-16.2 1.1.47	ℓ=3370	14	0,12
				1.132.1-16.2 1.1.00-42		С39
				Детали		
				Проволока ВВр I, ГОСТ 6727-80		
БЧ		1	1.132.1-16.2 1.1.44	ℓ=2150	2	0,14
БЧ		2	1.132.1-16.2 1.1.45	ℓ=3050	28	0,16
БЧ		3	1.132.1-16.2 1.1.48	ℓ=2170	2	0,11
БЧ		4	1.132.1-16.2 1.1.49	ℓ=2970	14	0,15
				1.132.1-16.2 1.1.00-43		С40
				Детали		
				Проволока ВВр I, ГОСТ 6727-80		
БЧ		1	1.132.1-16.2 1.1.44	ℓ=2150	2	0,14
БЧ		2	1.132.1-16.2 1.1.45	ℓ=3050	34	0,19
БЧ		3	1.132.1-16.2 1.1.50	ℓ=3370	2	0,16
БЧ		4	1.132.1-16.2 1.1.51	ℓ=3570	14	0,19

Инв. N подл. | Подп. и дата | Взам. инв. N

Формат	Зона	Поз	Обозначение	Наименование	Кол	Примечание
				1.132.1-16.2 1.1.00-44		с 41
				Детали		
				Проволока ВВр1, ГОСТ 6727-80		
Б4		1	1.132.1-16.2 1.1.44	ℓ=2750	2	0,14
Б4		2	1.132.1-16.2 1.1.45	ℓ=3050	46	0,16
Б4		3	1.132.1-16.2 1.1.52	ℓ=4570	2	0,24
Б4		4	1.132.1-16.2 1.1.53	ℓ=4770	14	0,25
				1.132.1-16.2 1.1.00-45		с 42
				Детали		
				Проволока ВВр1, ГОСТ 6727-80		
Б4		1	1.132.1-16.2 1.1.44	ℓ=2750	2	0,14
Б4		2	1.132.1-16.2 1.1.45	ℓ=3050	29	0,16
Б4		3	1.132.1-16.2 1.1.54	ℓ=2860	2	0,15
Б4		4	1.132.1-16.2 1.1.28	ℓ=3060	14	0,16
				1.132.1-16.2 1.1.00-46		с 43
				Детали		
				Проволока ВВр1, ГОСТ 6727-80		
Б4		1	1.132.1-16.2 1.1.44	ℓ 2750	2	0,14
Б4		2	1.132.1-16.2 1.1.45	ℓ=3050	36	0,16
Б4		3	1.132.1-16.2 1.1.05	ℓ=3960	2	0,19
Б4		4	1.132.1-16.2 1.1.55	ℓ=3760	14	0,20

Инв.№ подл. | Подп. и дата | Взам.инв.№

Формат	Зона	Поз	Обозначение	Наименование	Кол	Примечание
				1.132.1-16.2 1.100-47		с 44
				Детали		
				Проволока 3Вр1, ГОСТ 6727-80		
БЧ		1	1.132.1-16.2 1.1.44	ℓ=2150	2	0,14
БЧ		2	1.132.1-16.2 1.1.45	ℓ=3050	26	0,16
БЧ		3	1.132.1-16.2 1.1.56	ℓ=2540	2	0,13
БЧ		4	1.132.1-16.2 1.1.30	ℓ=2740	14	0,14
				1.132.1-16.2 1.1.00-48		с 45
				Детали		
				Проволока 3Вр1, ГОСТ 6727-80		
БЧ		1	1.132.1-16.2 1.1.44	ℓ=2150	2	0,14
БЧ		2	1.132.1-16.2 1.1.45	ℓ=3050	23	0,16
БЧ		3	1.132.1-16.2 1.1.57	ℓ=2260	2	0,12
БЧ		4	1.132.1-16.2 1.1.58	ℓ=2460	14	0,13
				1.132.1-16.2 1.1.00-49		с 49
				Детали		
				Проволока 3Вр1, ГОСТ 6727-80		
БЧ		1	1.132.1-16.2 1.1.40	ℓ=1080	3	0,06
БЧ		2	1.132.1-16.2 1.1.59	ℓ=450	11	0,02

Инв. № подл. | Подп. и дата | Взам. инв. №

Формат	Зона	Поз.	Обозначение	Наименование	Кол.	Примечание
				1.132.1-16.2 1.1.00-50		Сб
				Детали		
				Проволока Звр 1, гост 6727-80		
Б4			1.132.1-16.2 1.1.60	ℓ = 1630	3	0,08
Б4		2	1.132.1-16.2 1.1.59	ℓ = 450	16	0,02
				1.132.1-16.2 1.1.00-51		СГ1
				Детали		
А3		1	1.132.1-16.2 1.1.61	Ф10 А III, гост 5781-82	1	1,24
				ℓ = 2000		
				1.132.1-16.2 1.1.00-52		СГ2
				Детали		
А3			1.132.1-16.2 1.1.62	Ф10 А III, гост 5781-82		
				ℓ = 1700	1	1,05

Рис. 1

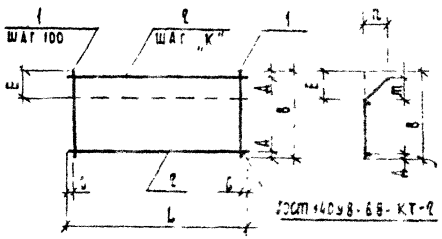

Рис. 2

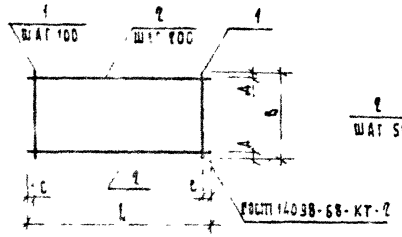

Рис. 3

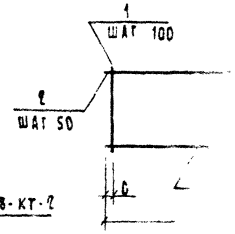

Рис. 4

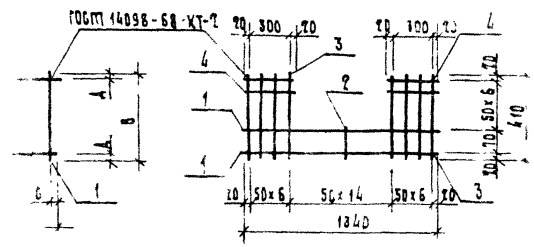

Рис. 5

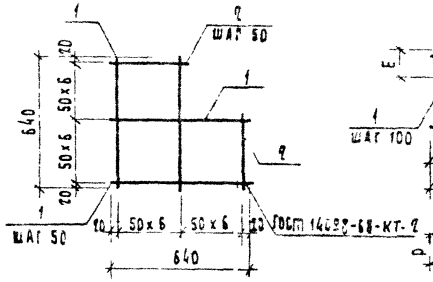

Рис. 6

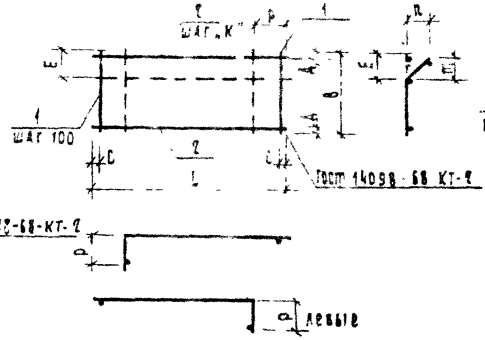

Рис. 7

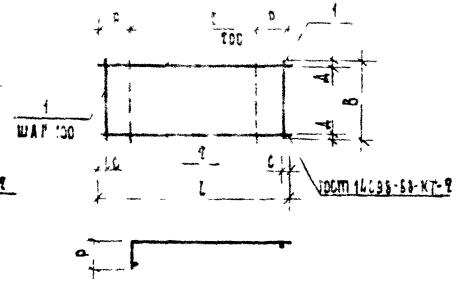

Рис. 8

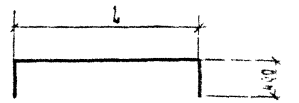

Рис. 9

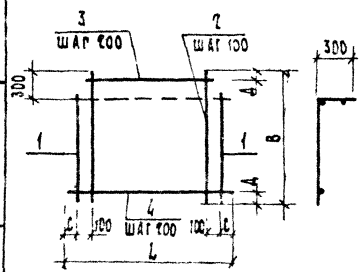

Рис. 10

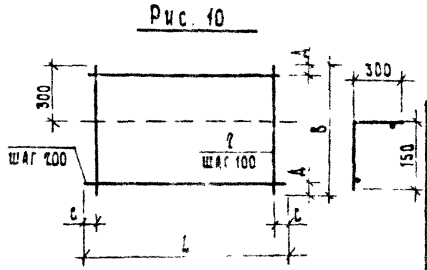

Нач. отд.	Суров		
ГИП	Суров		
Н. контр.	Ильина		
Рук. гр.	Калина		
Ст. инж.	Новикова		

1.132.1-16.2 11.00 СБ

Сетка арматурная С (С1 ... С45, С49, С50). Стержень гнутый СГ (СГ1, СГ2). Сборочный чертеж

Стадия	Масса	Масштаб
Р	см. табл.	—
Лист 1	Листов 2	

ЛенЗНИИЭП

Инв. № подл. | Подп. и дата | Взам. инв. №

Обозначение	Марка	Рис	L мм	B мм	C мм	Д мм	E мм	Г мм	П мм	Р мм	К мм	Масса, кг
1.132.1-16.2 1.1.00	С1	1	2360	3040	30	20	140	100	100	—	200	5,85
-01	С2	1	2360	730	30	15	155	110	107	—	100	2,32
-02	С3	1	2360	730	30	15	155	110	107		100	2,66
-03	С4	2	2350	880	25	40	—	—	—	—	—	1,87
-04	С5	2	2350	880	25	40	—	—	—	—	—	1,71
-05	С6	2	770	2680	35	40	—	—	—	—	—	1,65
-06	С7	2	920	2680	50	40	—	—	—	—	—	1,88
-07	С8	2	700	2680	50	40	—	—	—	—	—	1,45
-08	С9	2	1150	880	25	40	—	—	—	—	—	0,93
-09	С10	4	—	—	—	—	—	—	—	—	—	1,99
-10	С11	2	850	2680	25	40	—	—	—	—	—	1,82
-11	С12	2	1450	880	25	40	—	—	—	—	—	0,99
-12	С13	1	4760	1840	30	40	155	110	107	—	200	5,93
-13	С14	2	1170	1440	35	20	—	—	—	—	—	1,35
-14	С15	2	570	1440	60	20	—	—	—	—	—	0,65
-15	С16	3	1870	310	35	30	—	—	—	—	—	0,83
-16	С17	5	—	—	—	—	—	—	—	—	—	0,67
-17	С18	1	2360	3040	30	20	140	100	10	—	200	7,06
-18	С19	1	3050	730	30	15	155	110	107	—	100	2,38
-19	С20	2	810	2680	55	40	—	—	—	—	—	1,70
-20	С21	1	2740	730	20	15	155	110	107	—	100	2,30
-21	С22	2	540	2680	20	40	—	—	—	—	—	1,70
-22	С23	2	700	2680	50	40	—	—	—	—		1,47
-23	С24	2	480	2680	40	40	—	—	—	—		1,03
-24	С25	1	3750	730	25	15	155	110	107		100	2,17
-25	С26	2	1010	2680	55	40	—	—	—	—		2,08
-26	С27	6	3920	3040	60	20	140	100	100	180	200	6,37
-27	С27А	6	3920	3040	60	20	140	100	100	180	200	6,37
-28	С28	6	3320	730	60	15	155	110	107	180	100	2,61
-29	С28А	6	3320	730	60	15	155	110	107	180	100	2,61

Обозначение	Марка	Рис	L мм	B мм	C мм	Д мм	E мм	Г мм	П мм	Р мм	К мм	Масса, кг
1.132.1-16.2 1.1.00-30	С29	7	1140	2680	20	40	—	—	—	180	—	1,60
-31	С30	6	3920	730	60	15	155	110	107	180	100	3,05
-32	С30А	6	3920	730	60	15	155	110	107	180	100	3,05
-33	С31	7	1420	2680	60	40	—	—	—	180	—	2,93
-34	С32	2	1080	2680	40	40	—	—	—	—	—	2,28
-35	С33	1	2360	730	30	15	155	110	107	—	100	1,87
-36	С34	2	1440	880	20	40	—	—	—	—	—	1,13
-37	С35	2	740	2680	20	40	—	—	—	—	—	1,63
-38	С36	1	2450	730	25	15	155	110	107	—	100	1,91
-39	С37	6	1400	3040	50	20	140	100	100	290	200	3,79
-40	С37А	6	1400	3040	50	20	140	100	100	290	200	3,79
-41	С38	9	2370	3050	35	25	—	—	—	—	—	5,70
-42	С39	9	2970	3050	35	25	—	—	—	—	—	7,14
-43	С40	9	3570	3050	35	25	—	—	—	—	—	8,72
-44	С41	9	4770	3050	35	25	—	—	—	—	—	11,62
-45	С42	9	3060	3050	30	25	—	—	—	—	—	7,46
-46	С43	9	3760	3050	30	25	—	—	—	—	—	9,22
-47	С44	9	2740	3050	20	25	—	—	—	—	—	6,66
-48	С45	9	2460	3050	30	25	—	—	—	—	—	6,02
-49	С49	10	1080	450	40	25	—	—	—	—	—	0,40
-50	С50	10	1630	450	65	25	—	—	—	—	—	0,56
-51	СП1	8	1200	—	—	—	—	—	—	—	—	1,24
-52	СП2	8	900	—	—	—	—	—	—	—	—	1,05

Инв. N подл. | Подп. и дата | Взам. инв. N

Формат	Зона	Поз.	Обозначение	Наименование	Кол.	Примечание
				Документация		
А4			1.132.1-16.2 0.1.0026	Сборочный чертеж		
А3			1.132.1-16.2 ТО.00 ТО	Техническое описание		
			Переменные данные для исполнений:			
				1.132.1-16.2 0.1 СО		С46; С46А
				Детали		
				Проволока ВВр1, ГОСТ 6727-80		
БЧ		1	1.132.1-16.2 0.1.01	ℓ 1750	2	0,14 кг
		2	1.132.1-16.2 0.1.02	ℓ 3060	31	0,16 кг
БЧ		3	1.132.1-16.2 0.1.03	ℓ=3140	2	0,16 кг
БЧ		4	1.132.1-16.2 0.1.04	ℓ=3310	13	0,17 кг
				1.132.1-16.2 0.1.00-02		С47, С47А
				Детали		
				Проволока ВВр1 ГОСТ 6727-80		
БЧ		1	1.132.1-16.2 0.1.01	ℓ=1750	2	0,14 кг
БЧ		2	1.132.1-16.2 0.1.02	ℓ=3050	37	0,16 кг
БЧ		3	1.132.1-16.2 0.1.05	ℓ=3740	2	0,19 кг
БЧ		4	1.132.1-16.2 0.1.06	ℓ=3910	13	0,20 кг
				1.132.1-16.2 0.1.00-04		С48; С48А
				Детали		
				Проволока ВВр1 ГОСТ 6727-80		
БЧ		1	1.132.1-16.2 0.1.01	ℓ=1750	3	0,14 кг
БЧ		2	1.132.1-16.2 0.1.02	ℓ=3050	10	0,16 кг
БЧ		3	1.132.1-16.2 0.1.07	ℓ=1080	2	0,06 кг
БЧ		4	1.132.1-16.2 0.1.08	ℓ=1340	13	0,07 кг

Инв. № подл. | Подп. и дата | Взам. инв. №

1.132.1-16.2 0.1.00

Нач. отд.	Гуров	Сетка арматурная С (С46... С48)	
Гип	Гуров		
Н. контр.	Ильина		
Рук. гр.	Канина		
Ст. инж.	Артюшенко		

Стадия	Лист	Листов
Р		1

ЛенЗНИИЭП

Рис. 1

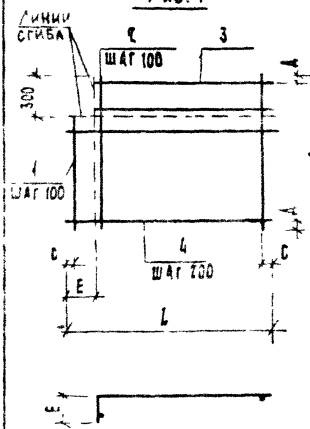

Рис. 2

остальное см. рис. 1

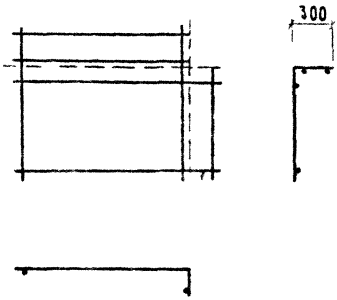

Обозначение	Марка	Рис	Размеры, мм					Масса, кг
			L	B	б	Д	E	
1.132.1-16.2 0.1.00	С46	1	3310	3050	55	25	170	7,77
-01	С46А	2	3310	3050	55	25	170	7,77
-02	С47	1	3910	3050	55	25	170	9,18
-03	С47А	2	3910	3050	55	25	170	9,18
-04	С48	1	1340	3050	70	25	260	3,05
-05	С48А	2	1340	3050	70	25	260	3,05

Взам. инв. N | Подп. и дата | Инв. N подл.

Нач. отд.	Гуров		
Гип	Гуров		
Н. контр.	Ильина		
Рук. гр.	Канина		
Ст. инж.	Артюшенко		

1.132.1-16.2 0.1.00СБ

Сетка арматурная С (С46 С48) Сборочный чертеж

Стадия	Масса	Масштаб
Р	см. табл.	—
Лист	Листов 1	

ЛенЗНИИЭП

Формат	Зона	Поз	Обозначение	Наименование	Кол на исполн. 1.132.1-16.2 2.1.00-																				Примечание
					—	01	02	03	04	05	06	07	08	09	10	11	12	13	14	15	16				
				Документация																					
А4			1.132.1-16.2 2.1.00 СБ	Сборочный чертеж	×	×	×	×	×	×	×	×	×	×	×	×	×	×	×	×	×				
А3			1.132.1-16.2 0.0.00 ТО	Техническое описание	×	×	×	×	×	×	×	×	×	×	×	×	×	×	×	×	×				
				Детали																					Масса, кг
				ф6 А I ГОСТ 5781-82																					
Б4		1	1.132.1-16.2 2.1.01	ℓ = 700								2													0,16
			1.132.1-16.2 2.1.02	ℓ = 780		2																			0,17
			1.132.1-16.2 2.1.03	ℓ = 1480									2												0,33
			1.132.1-16.2 2.1.04	ℓ = 1610			2																		0,36
			1.132.1-16.2 2.1.05	ℓ = 1940											2										0,43
			1.132.1-16.2 2.1.06	ℓ = 2010					2																0,45
			1.132.1-16.2 2.1.07	ℓ = 2510													2								0,56
			1.132.1-16.2 2.1.08	ℓ = 2570														2							0,57
			1.132.1-16.2 2.1.09	ℓ = 2610						2															0,58
			1.132.1-16.2 2.1.10	ℓ = 2650										2											0,59
			1.132.1-16.2 2.1.11	ℓ = 2710																	2				0,60
			1.132.1-16.2 2.1.12	ℓ = 2830	2																				0,63
			1.132.1-16.2 2.1.13	ℓ = 3160							2														0,70
			1.132.1-16.2 2.1.14	ℓ = 3210												2									0,71
			1.132.1-16.2 2.1.15	ℓ = 4410																2					0,98
				ф10 А III ГОСТ 5781-82																					
			1.132.1-16.2 2.1.16	ℓ = 2790				2																	1,72
			1.132.1-16.2 2.1.17	ℓ = 2830															2						1,75
Б4		2		Проволока ф4 Вр1 ГОСТ 6727-80																					
			1.132.1-16.2 2.1.18	ℓ = 80					10	13	16	4	8		10	16	13	13		22					0,007
			1.132.1-16.2 2.1.19	ℓ = 100	14	4	7	14						14					14		14				0,009

Нач. отд.	Гуров	
Н. контр.	Ильина	
Гл.	Гуров	
Рук. гр.	Канина	
Ст. инж.	Гиль	

1.132.1-16.2 2.1.00

Каркас К (К1...К10, К12...К15, К21...К23)

Стадия	Лист	Листов
Р		1

ЛенЗНИИЭП

Инв. № подл. | Подп. и дата | Взам. инв. №

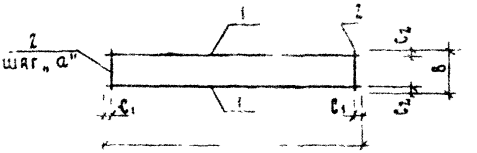

Обозначение	Марка	Размеры (мм) ℓ	в	c_1	c_2	а		Масса кг
1.132.1-16.2 2.1.00 —	К1	2820	100	115	10	200		1,38
— 01	К2	780	100	80	10	200		0,38
— 02	К3	1610	100	105	10	200		0,78
— 03	К4	2790	100	90	10	200		3,56
— 04	К5	2010	80	105	10	200		0,97
— 05	К6	2510	80	105	10	200		1,25
— 06	К7	3160	80	80	10	200		1,51
— 07	К8	700	80	50	10	200		0,35
— 08	К9	1480	80	40	0	200		0,72
— 09	К10	2550	100	25	0	200		1,30
— 10	К12	1940	80	40		200		0,93
— 11	К13	3210	80	105	10	200		1,53
— 12	К14	2510	80	55	10	200		1,21
— 13	К15	2510	80	85	10	200		1,23
— 14	К21	2830	100	115	10	200		3,62
— 15	К22	4410	80	105	10	200		2,12
— 16	К23	2710	100	55	10	200		1,32

Взам. инв. №

Подп. и дата

Инв. № подл.

Нач. отд.	Гуров	
Н. контр.	Ульина	
ГИП	Гуров	
Рук. гр.	Канина	
Ст. инж.	Новикова	

1.132.1-16.2 2.1.00 СБ

Каркас К
(К1...К10, К12...К15, К21...К23)
Сборочный чертеж

Стадия	Масса	Масштаб
Р	сх. табл.	
Лист	Листов 1	

ПензНИИЭП

Рис 1

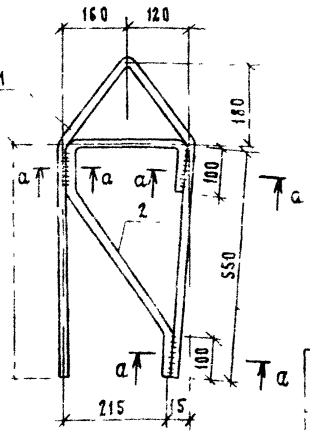

Рис 2

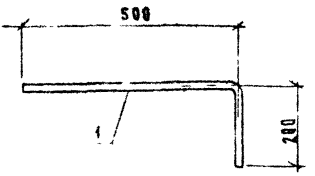

1 — а



Изделия оцинковать.
Толщина покрытия – 0,25мм.

Обозначение	Марка	Рис	Масса кг
1.132.1-16.2 2.2.00	П1	1	3,67
-01	АН2	2	0,15

Формат	Зона	Поз	Обозначение	Наименование	Кол.	Примечание
				Документация		
			1.132.1-16.2 0.0.00-0	Техническое описание		
				1.132.1-16.2 2.2.00		П1
				Детали		
БЧ		1	1.132.1-16.2 2.2.01	фАсII ГОСТ 5781-82 ℓ=1600	1	1,92 кг
БЧ		2	1.132.1-16.2 2.2.02	фIIАТ ГОСТ 5781-82 ℓ=1100	1	1,75 кг
				1.132.1-16.2 2.2.00-01		АН2
				Детали		
БЧ		1	1.132.1-16.2 2.2.03	фАI ГОСТ 5781-82 ℓ=700	1	0,15кг

Инв.№ подл. | Подп. и дата | Взам. инв.№

Нач.отд.	Гуров	
Н.контр.	Ульина	
ГИП	Гуров	
Рук.гр.	Канина	
Ст.инж.	Новикова	

1.132.1-16.2 2.2.00

Изделие закладное (П1, АН2)

Стадия	Масса	Масштаб
Р	см. табл.	
Лист	Листов 1	

ЛенЗНИИЭП

Инв. № подл. | Подп. и дата | Взам. инв. №

Формат	Зона	Поз.	Обозначение	Наименование	Кол. на исполн. 1.132.1-16.2 3.1.00- —	01	02	03	04	05					Примечание
				Документация											
А4			1.132.1-16.2 3.1.00 СБ	Сборочный чертеж											
А3			1.132.1-16.2 0.0.00 ТО	Техническое описание											
				Детали											
				ф10 А-III ГОСТ 5781-82											
БЧ		1	1.132.1-16.2 3.1.01	ℓ = 4410						1					2,72
			1.132.1-16.2 3.1.02	ℓ = 2300	1										1,42
			1.132.1-16.2 3.1.03	ℓ = 2500		1									1,61
			1.132.1-16.2 3.1.04	ℓ = 1700			1								1,05
			1.132.1-16.2 3.1.05	ℓ = 2440				1							1,51
			1.132.1-16.2 3.1.06	ℓ = 2740					1						1,69
				Проволока ф4 Вр1											
БЧ		2	1.132.1-16.2 3.1.07	ГОСТ 6727-80 ℓ = 180						30					0,02
			1.132.1-16.2 3.1.08	ℓ = 460	15	17	11	15	17						0,04

Нач. отд.	Руров	
Н. контр.	Ильина	
ГИП	Руров	
Рук. гр.	Канина	
Ст. инж.	Галахова	

1.132.1-16.2 3.1.00

Каркас К (К11, К16... К20)

Стадия	Лист	Листов
Р		1

Гипростальконструкция

Рис. 1

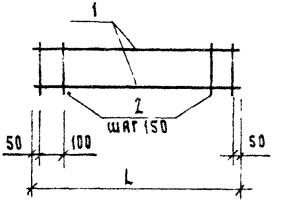

Рис 2

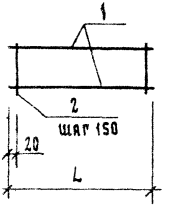

Обозначение	Марка	Рис	Габариты, мм			Масса кг
			L	B		
1.132.1-16.2 3.1.00	К16	1	2300	460		3,44
-01	К17	1	2600	460		3,90
-02	К18	1	1700	460		2,54
-03	К19	2	2440	460		3,62
-04	К20	2	2740	460		4,06
-05	К11	1	4410	180		6,04

Инв.№ подл. | Подп. и дата | Взам. инв.№

Нач.отд.	Гуров	
Н.контр.	Ильина	
ГИП	Гуров	
Рук.гр.	Канина	

1.132.1-16.2 3.1.00 СБ

Каркас К (К11, К16... К20)
Сборочный чертеж

Стадия	Масса	Масштаб
Р	см. табл.	
Лист	Листов 1	

ЛенЗНИИЭП

Рис. 1

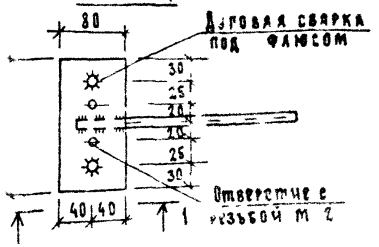

1 – 1

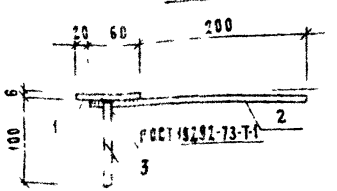

Рис. 2

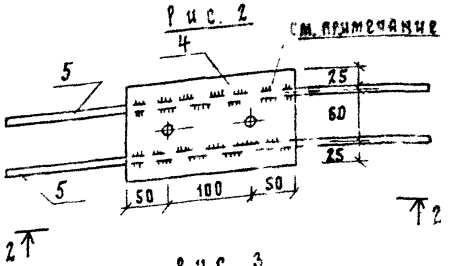

2 – 2

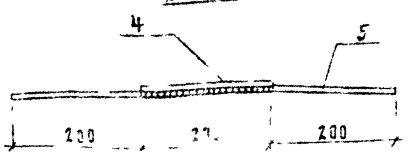

Рис 3

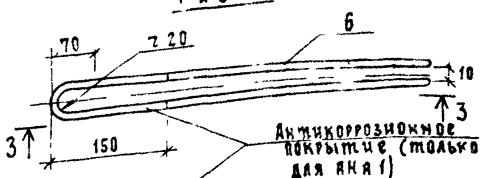

Рис 4

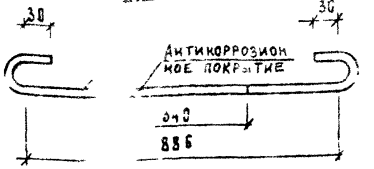

3 – 3

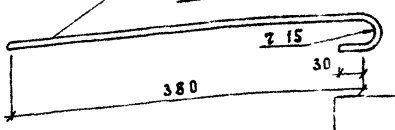

Сварку производить дуговыми фланговыми швами электродами ти Э-42А, высота сварных швов пшв 6мм

Формат	Зона	Поз	Обозначение	Наименование	Кол.	Примечание
				Документация		
			1132.1-16.2 00.00 ТО	Техническое описание		
				Переменные данные для исполнений:		
				1.132.1-16.2 2.3.00		МН 1
				Детали		
Б4		1	1.132.1-16.2 2.3.01	Полоса 80×6 ГОСТ 103-76 / Вст3 кп2 ГОСТ 380-71*	1	0,57
Б4		2	1.132.1-16.2 2.3.02	ф10АIII, ГОСТ 5781-82 ℓ=260	1	0,16
Б4		3	1.132.1-16.2 2.3.03	ф10АIII, ГОСТ 5781-82 ℓ=100	2	0,06
				1.132.1-16.2 2.3.00-01		МН 2
				Детали		
Б4		4	1.132.1-16.2 2.3.04	Полоса 100×6 ГОСТ 103-76 / Вст3 кп2 ГОСТ 380-71* ℓ=200	1	0,8[illegible]
Б4		5	1.132.1-16.2 2.3.05	10АIII, ГОСТ 5781-82, ℓ=600	2	0,37
				1.132.1-16.2 2.3.00-02		АН 1
				Детали		
Б4		6	1.132.1-16.2 2.3.06	ф12АI, ГОСТ 5781-82 ℓ=1030	1	0,91
				1.132.1-16.2 2.3.00-03		АНа 1
				Детали		
Б4		6	1.132.1-16.2 2.3.06	ф12АI, ГОСТ 5781-82, ℓ=1030	1	0,91
				1.132.1-16.2 2.3.00-04		АНа 2
				Детали		
Б4		7	1.132.1-16.2 2.3.07	ф12АI, ГОСТ 5781-82, ℓ=1080	1	0,96

Обозначение	Марка	Рис.	Масса
1.132.1-16.2 2.3.00	МН 1	1	0,85
-01	МН 2	2	1,58
-02	АН 1	3	0,91
-03	АНа 1	3	0,91
-04	АНа 2	4	0,96

Нач. отд.	Гуров	
Н. контр.	Ильина	
Гип	Гуров	
Рук. гр.	Каннина	
Ст. инж.	Новикова	

1.132.1-16.2 2.3.00

Изделие закладное (МН1, МН2, АН1, АНа1, АНа2)

Стадия	Масса	Масштаб
Р	см. табл.	

Лист | Листов 1

ЛенЗНИИЭГ

Инв. № подл. | Подп. и дата | Взам. инв. №

Рис. 1

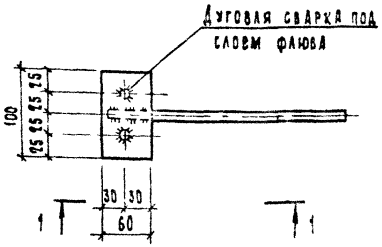

1-1

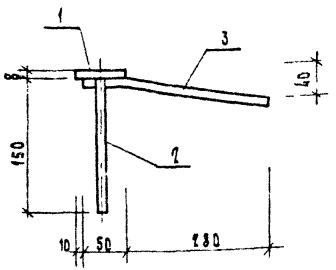

Рис. 2

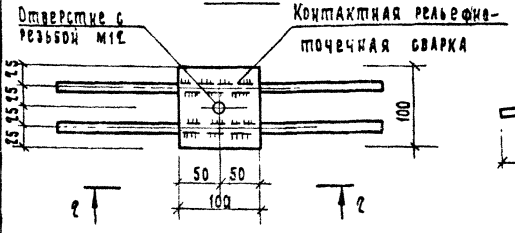

2-2

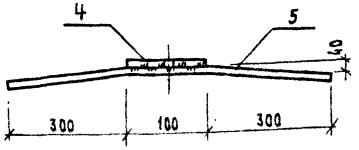

Рис. 3

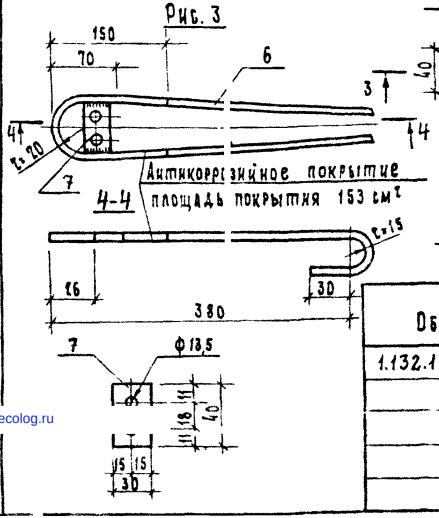

Рис. 4

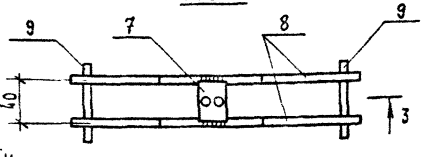

3-3

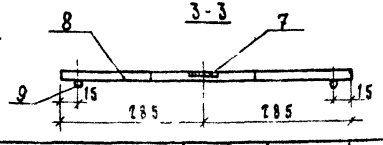

Обозначение	Марка	Рис.	Масса
1.132.1-16.2 2.400	МН3	1	0,78
-01	МН4	2	1,51
-02	МНа1	3	0,97
-03	МНа2	4	1,12

Формат	Зона	Поз.	Обозначение	Наименование	Кол.	Примечание
				Документация		
А3			1.132.1-16.2 0.0.00ТО	Техническое описание		
				Переменные данные для исполнений:		
				1.132.1-16.2 2.4.00		МН 3
				Детали		
БЧ		1	1.132.1-16.2 2.4.01	Полоса 150×8 ГОСТ 103-76 Вст3кп2 ГОСТ 380-71*		
				ℓ = 60	1	0,38
БЧ		2	1.132.1-16.2 2.4.02	10А III ГОСТ 5781-82 ℓ = 150	2	0,09
БЧ		3	1.132.1-16.2 2.4.03	10А III ГОСТ 5781-82 ℓ = 350	1	0,22
				1.132.1-16.2 2.4.00-01		МН 4
				Детали		
БЧ		4	1.132.1-16.2 2.4.04	Полоса 100×8 ГОСТ 103-76 Вст3кп2 ГОСТ 380-71*		
				ℓ = 100	1	0,63
БЧ		5	1.132.1-16.2 2.4.05	10А III ГОСТ 5781-82 ℓ = 710	2	0,44
				1.132.1-16.2 2.4.00-02		МНа1
				Детали		
БЧ		6	1.132.1-16.2 2.4.06	12А I ГОСТ 5781-82 ℓ = 1026	1	0,91
БЧ		7	1.132.1-16.2 2.4.07	Полоса 30×6 ГОСТ 103-76 Вст3кп2 ГОСТ 380-71*		
				ℓ = 40	1	0,06
				1.132.1-16.2 2.4.00-03		МНа2
				Детали		
БЧ		8	1.132.1-16.2 2.4.08	12А I ГОСТ 5781-82 ℓ = 570	2	0,51
БЧ		7	1.132.1-16.2 2.4.07	Полоса 30×6 ГОСТ 103-76 Вст3кп2 ГОСТ 380-71* ℓ = 40	1	0,06
БЧ		9	1.132.1-16.2 2.4.09	6 А I ГОСТ 5781-82 ℓ = 70	2	0,09

Нач. отд.	Гуров	
Н.к. отр.	Ильина	
ГИП	Гуров	
Рук. гр.	Канина	
Ст. инж.	Кварцхава	

1.132.1-16.2 2.4.00

Изделие закладное (МН3, МН4, МНа1, МНа2)

Стадия	Масса	Масштаб
Р	см. табл	
Лист 1	Листов 1	

ЛенЗНИИЭП

Инв. № подл. | Подп. и дата | Взам. инв. №

gost.e-ecolog.ru