ТИПОВЫЕ КОНСТРУКЦИИ, ИЗДЕЛИЯ И УЗЛЫ ЗДАНИЙ И СООРУЖЕНИЙ

СЕРИЯ 1.132.1–15

ПАНЕЛИ НАРУЖНЫХ СТЕН

ЛЕГКОБЕТОННЫЕ ОДНОСЛОЙНЫЕ ОДНОРЯДНОЙ РАЗРЕЗКИ ДЛЯ КРУПНОПАНЕЛЬНЫХ ЖИЛЫХ ЗДАНИЙ С МАЛЫМ ШАГОМ ПОПЕРЕЧНЫХ СТЕН И ВЫСОТОЙ ЭТАЖА 3,0 М

ВЫПУСК 2

ПАНЕЛИ ЧЕРДАЧНЫЕ ТОЛЩИНОЙ 400 И 450 ММ

РАБОЧИЕ ЧЕРТЕЖИ

21074 - 02

gost.e-ecolog.ru

ТИПОВЫЕ КОНСТРУКЦИИ, ИЗДЕЛИЯ И УЗЛЫ ЗДАНИЙ И СООРУЖЕНИЙ

СЕРИЯ 1.132.1—15

ПАНЕЛИ НАРУЖНЫХ СТЕН

ЛЕГКОБЕТОННЫЕ ОДНОСЛОЙНЫЕ ОДНОРЯДНОЙ РАЗРЕЗКИ ДЛЯ КРУПНОПАНЕЛЬНЫХ ЖИЛЫХ ЗДАНИЙ С МАЛЫМ ШАГОМ ПОПЕРЕЧНЫХ СТЕН И ВЫСОТОЙ ЭТАЖА 3,0 М

ВЫПУСК 2

ПАНЕЛИ ЧЕРДАЧНЫЕ ТОЛЩИНОЙ 400 и 450 мм

РАБОЧИЕ ЧЕРТЕЖИ

РАЗРАБОТАНЫ ЛЕНЗНИИЭП

ГЛ. ИНЖЕНЕР ИНСТИТУТА — А.В. РЯЗАНОВ

ГЛ. КОНСТРУКТОР ИНСТИТУТА — Р.А. ПОПОВ

ГЛ. КОНСТРУКТОР АПМ-1 — М.Н. СМОЛИЧ

ГЛ. ИНЖЕНЕР ПРОЕКТА — Е.П. РУРОВ

УТВЕРЖДЕНЫ И ВВЕДЕНЫ В ДЕЙСТВИЕ С 30.01.86 ГОСГРАЖДАНСТРОЕМ ПРИКАЗ № 23 ОТ 20.01.86

Обозначение	Наименование	Стр.
1.132.1-15.2 00.0.0.00 ТО	Техническое описание	3
1.132.1-15.2 00 0.0.00 НИ	Номенклатура	7
1.132.1-15.2 01.0.0.00	Панель 1ПСН	9
1.132.1-15.2 01.0 0.00 СБ	Панель 1ПСН Сборочный чертеж	10
1.132.1-15.2 02.0.0.00	Панель 2ПСН	11
1.132.1-15.2 02.0.0.00 СБ	Панель 2ПСН Сборочный чертеж	12
1.132.1-15.2 03.0.0.00	Панель 3ПСН; 4ПСН	13
1.132.1-15.2 03.0.0.00 СБ	Панель 3ПСН; 4ПСН Сборочный чертеж	14
1.132.1-15.2 04.0.0.00	Панель 5ПСН; 6ПСН	15
1.132.1-15.2 04.0.0.00 СБ	Панель 5ПСН; 6ПСН Сборочный чертеж	16
1.132.1-15.2 05.0.0.00	Панель 7ПСН; 8ПСН; 9ПСН	18
1.132.1-15.2 05.0.0.00 СБ	Панель 7ПСН; 8ПСН; 9ПСН Сборочный чертеж	19
1.132.1-15.2 00.0 0.00Д1	Узлы 1... 34	21
1.132.1-15.2 01.1.0.00	Каркас пространственный КП (КП 1 ... КП 10)	30
1.132.1-15.2 01.1.0.00 СБ	Каркас пространственный КП (КП 1... КП 10) Сборочный чертеж	31
1.132.1-15.2 03.1.0.00	Каркас пространственный КП (КП 11 ... КП 14 л)	32
1.132.1-15.2 03.1.0.00 СБ	Каркас пространственный КП (КП 11 ... КП 14 л) Сборочный чертеж	33
1.132.1-15.2 04.1.0.00	Каркас пространственный КП (КП 15 ... КП 18 л)	34
1.132.1-15.2 04.1.0.00 СБ	Каркас пространственный КП (КП 15 ... КП 18 л) Сборочный чертеж	35
1.132.1-15.2 05.1.0.00	Каркас пространственный КП (КП 19 ... КП 22 л)	36
1.132.1-15.2 05.1.0.00 СБ	Каркас пространственный КП (КП 19 ... КП 22 л) Сборочный чертеж	37
1.132.1-15.2 01.1.1.00	Каркас плоский КР (КР 1 ... КР 17)	38
1.132.1-15.2 01.1.1.00 СБ	Каркас плоский КР (КР 1 ... КР 17) Сборочный чертеж	39
1.132.1-15.2 01.1.2.00	Сетка арматурная С (С 1 ... С 4)	40
1.132.1-15.2 01.1.3.00	Изделие закладное Мна (Мна 1 ... Мна 4)	41
1.132.1-15.2 01.1.3.00 СБ	Изделие закладное Мна (Мна 1... Мна 4) Сборочный чертеж	41
1.132.1-15.2 01.1.4.00	Изделие закладное Мн (Мн 5 , Мн 6)	42
1.132.1-15.2 01.1.4.00 СБ	Изделие закладное Мн (Мн 5 , Мн 6) Сборочный чертеж	42
1.132.1-15.2 01.1.5.00	Изделие закладное Ан (Ан 1... Ан 6) петля П (П1... П4)	43
1.132.1-15.2 00.0.0.00 РС	Ведомость расхода стали.	44
1.132.1-15.2 00.0.0.00 РМ	Ведомость расхода материалов	46 Д

Внесены изменения Ма 24.12.86г
Рук.гр. Ильина

Нач отд.	Гуров	
Н контр.	Ильина	
ГИП	Гуров	
Рук гр.	Канина	
Ст. инж.	Гиль	

1.132.1-15.2 00.0.0.00

Содержание

Стадия	Лист	Листов
Р		1

ЛенЗНИИЭП

Инв. № подл. | Подп. и дата | Взам. инв. №

1. Общая часть. Область применения

1.1. Рабочие чертежи унифицированных однослойных ребристых панелей наружных стен предназначены для проектирования и строительства крупнопанельных жилых зданий до 9 этажей в I климатическом районе (подрайоны IA, IБ, IГ, IД) на обычных и вечномерзлых грунтах, используемых по принципу I и II.

1.2. Номенклатура панелей, принятая в данном выпуске согласована Госгражданстроем письмом от 27.04.83г. N3-547.

1.3 Общие исходные данные, принятые при разработке рабочих чертежей панелей, приведены в табл. 1.

Таблица 1

Исходные данные	Параметры	Примечание
Расчетная температура наружного воздуха	До минус 45°С	См. табл. 2 1.132.1-15.1 00.0.
Температура внутренняя	Плюс 14°С	0.00 ТО
Характер нагружения панелей	Самонесущие панели	
Номенклатура легких бетонов для изготовления панелей.	Согласно ГОСТ 11024-84	
Плотность бетонов и марки прочности.	Плотность не более 1000 кг/м3, марка М50	
Предельнодопустимая величина деформаций здания	Не более 0,0008	
Изготовление панелей	В положении фасадной поверхностью вниз с применением металлической оснастки.	

2. Номенклатура панелей, конструктивные решения, материалы.

2.1. Номенклатура панелей принята исходя из унифицированных планировочных параметров крупнопанельных жилых зданий, строящихся в I климатическом районе.

2.2. Все панели в зависимости от планировочных ситуаций на плане здания разделены на группы, группы панелей приведены на листе 4.

2.3 Боковые грани панелей разработаны с учетом применения в проектах закрытого типа стыков (согласовано ВСН 32-77).

По вертикальным боковым граням панелей в проекте предусмотрено устройство шпонок, замоноличиваемых на монтаже, в углах панелей (поверху и понизу) - петлевые выпуски для связи панелей между собой и с внутренними стенами.

2.4. Панели рассчитаны и запроектированы как бетонные изделия, их армирование принято конструктивно. Панели выполняются из легкого бетона марки М50.

2.5. Панели выполняются с наружным фактурным слоем из цементного раствора или тяжелого бетона на мелком (до 10мм) заполнителе. Марка раствора (или бетона) принята 100, толщина слоя -20мм. Внутренний отделочный слой принят толщиной 15мм.

Нач.отд.	Гуров		1.132.1-15.2 00.0.0.00 ТО
Н.контр.	Ильина		Техническое описание
ГИП	Гуров		Стадия Р; Лист 1; Листов 4
Рук.гр.	Канина		ЛенЗНИИЭП
Ст.инж.	Гить		

Взам. инв. N | Подпись и дата | Инв. N подл.

3 Маркировка изделий

3.1 Маркировка изделий принята в соответствии с ГОСТ 23.009-78

3.2 Марка панели состоит из трех частей, разделенных дефисом; в первой части содержится обозначение типа панели, габаритные размеры (округлены до целого числа) длина и высота в дециметрах, толщина в сантиметрах; во второй части - вид бетона, в третьей части - характер проемов (1-глухая)

В выпуске принято 9 групп панелей (см лист 4) в зависимости от планировочных ситуации

Пример расшифровки марки 1ПСН 30.28.40-1П-1 панель стеновая наружная 1 группы, длиной 2990 мм, высотой 2810 мм, толщиной 400 мм, из керамзитобетона марки 50, глухая

3.3 При необходимости применения в проектах панелей, отличающихся от принятых в данном выпуске (по закладным изделиям или проемам), марка панели должна содержать дополнительный индекс, а документация доработана по СН 227-82.

3.4 Марку панелей следует указывать на чертежах в спецификациях к проектам, в заказах заводу-изготовителю и на изделиях

4 Указания по применению

4.1 При применении стеновых панелей по данному выпуску в проектах крупнопанельных зданий следует указать

4.1.1 Марки панелей (с учетом габаритов, планировочных ситуаций по листу 4 и теплотехнических данных по табл 2)

4.1.2 Вид и марку по прочности и морозостойкости легкого бетона, а также бетона (или раствора) фасадного слоя (ГОСТ 11024-84)

4.1.3 Марки арматурной стали

4.1.4 Вид отделки фасадных поверхностей

4.1.5 Вид мастики по боковым граням панелей (табл 3 1.132.1-15.1 00.0.0.00 ТО)

4.1.6 Узлы сопряжений панелей со смежными конструкциями

4.1.7 Указание по производству монтажных работ (в том числе в зимний период)

5 Требования к изготовлению панелей

5.1 Панели изготовлять в соответствии с требованиями ГОСТ 11024-84 и настоящего выпуска

5.2 Фиксацию положения арматурных изделии выполнять с помощью цементно-песчаных или пластмассовых фиксаторов Не допускается применение для этих целей обрезков арматурных стержней, пластин

5.3 Отпускная прочность бетона панелей должна быть не менее 80% проектной прочности на сжатие - в летних условиях, 100% - в зимних Влажность легкого бетона панелей при отпуске потребителю во всех случаях должна быть не более 13% - по объему

5.4 Поверхности боковых граней панелей (отмеченных на чертеже узлов штрих-пунктирной линией), необходимо тщательно грунтовать до получения сплошной пленки Материалы для грунтовки должны при-

Инв.№ подл. | Подп. и дата | Взам.инв.№

меняться в соответствии с указаниями в проекте (см. 1.132.1-15.1 DD.D.D.DDTD табл. 3).

Поверхности панелей перед нанесением грунтовки следует обязательно очистить и просушить. Просушку поверхности можно считать законченной, если ее цвет перестал изменяться. Глубина просушки должна быть на менее 3мм. Продолжительность просушки на указанную глубину следует устанавливать экспериментально на опытных образцах путем периодических промеров на их изломах в процессе сушки.

Запрещается грунтовать сырые поверхности. (Грунтовка, выполненная мастиками по сырым поверхностям, отслаивается от панели в месте с герметизирующими мастиками).

Грунтовку следует выполнять в цехах ДСК на последних постах отделки. Отправка панелей на склад допускается только после просушки грунтовки. Ответственность за качество этих работ должны нести работники ОТК.

Боковые грани панелей не должны иметь дефектов, а их поверхности должны соответствовать требованиям, предусмотренным для зоны уплотнения герметиками. Кроме того на нижней грани панели недопустимы сколы, поломки, трещины. В боковых гранях панелей недопустима пористая ноздреватая структура бетона (за исключением боковых стенок колодца в местах расположения шпонок).

5.5. Требования к материалам для изготовления панелей, допускаемые отклонения панелей от проектных размеров, правила приемки и методы испытаний, указания по маркировке, хранению и транспортированию панелей приведены в ГОСТ 11024-84 "Панели стеновые наружные бетонные и железобетонные для жилых и общественных зданий. Общие технические условия."

Инв.№ подл. | Подп. и дата | Взам. инв.№

Группы панелей

Группа 1

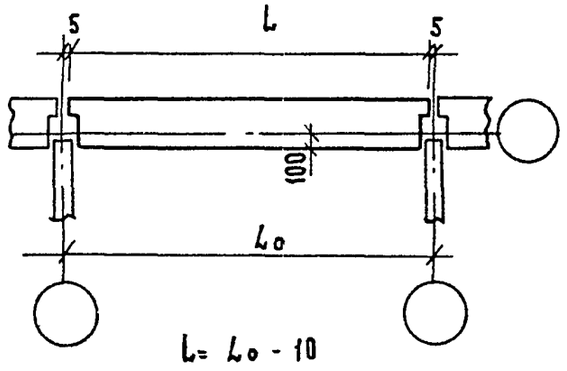

L= Lo - 10

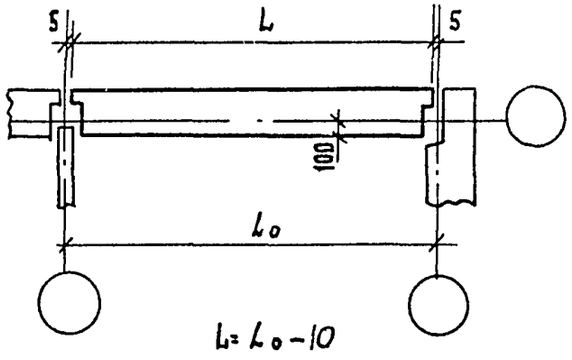

L= Lo - 10

Группа 2

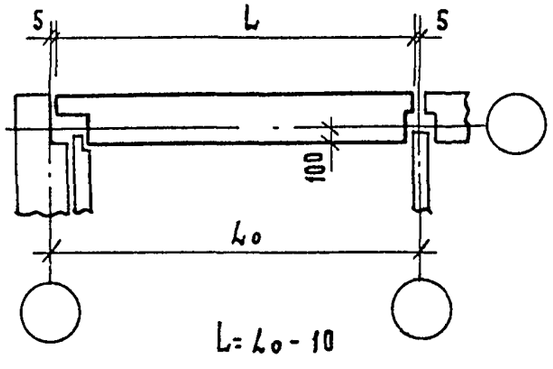

L= Lo - 10

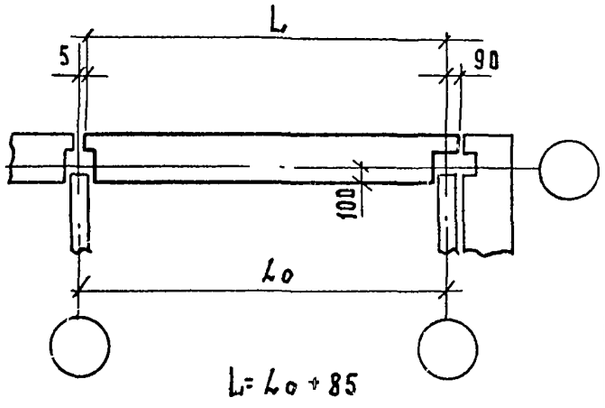

L= Lo + 85

Группа 3

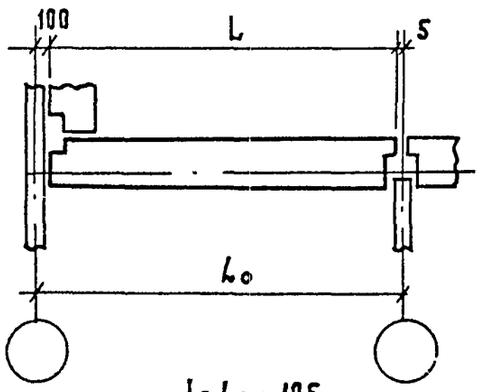

L= Lo - 105

Группа 4

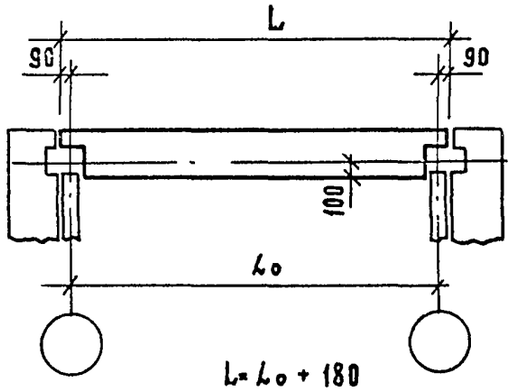

L= Lo + 180

Группа 5

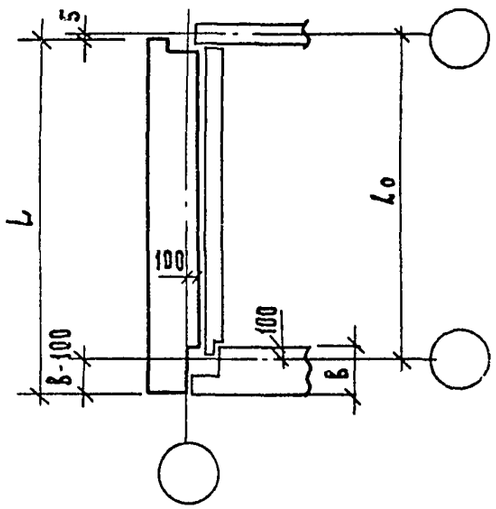

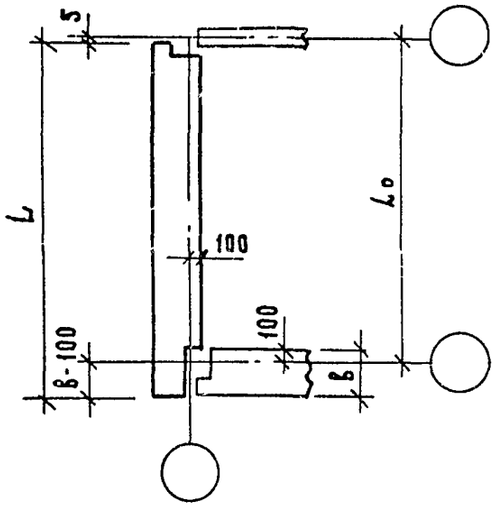

Группа 6

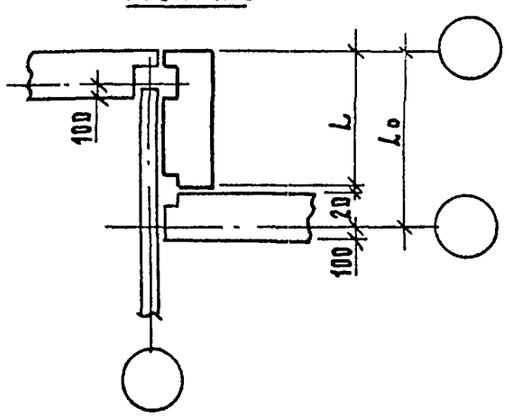

Группа 7

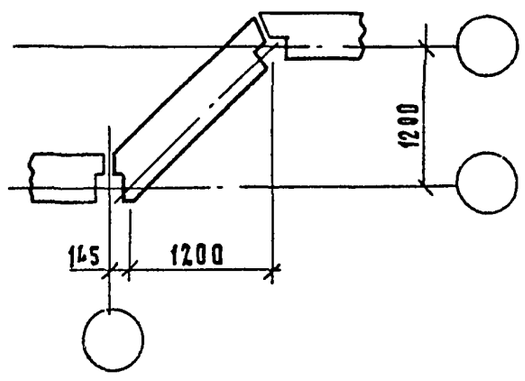

Группа 8

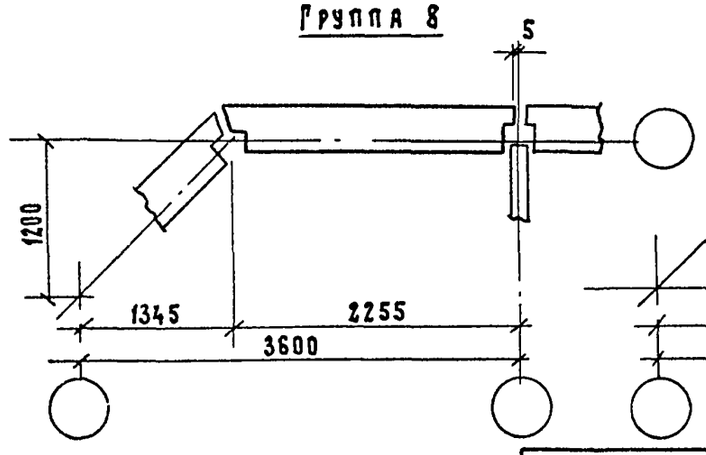

Группа 9

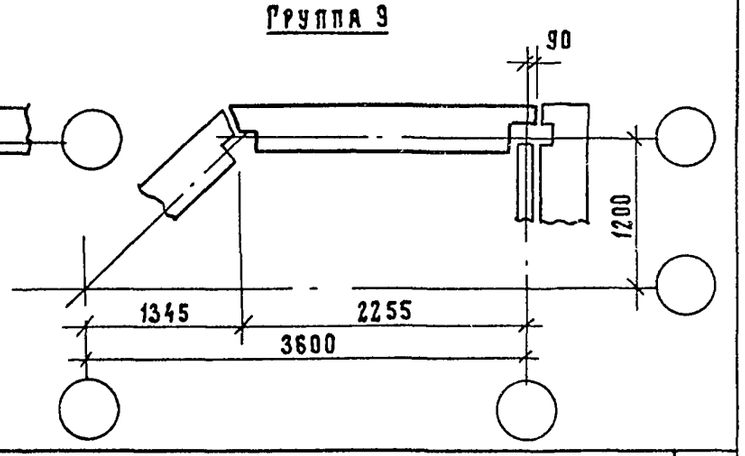

Инв. № подл.	Подп. и дата	Взам. инв. №

1.132.1—15.2 00.0.0.00ТО

Лист 4

21074-02 7

Формат

Рис. 1

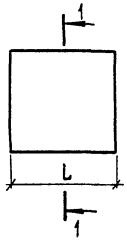

Рис. 2



Рис. 3

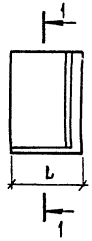

1 – 1

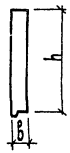

2 – 2



Обозначение	Марка	Рис.	Габаритные размеры, мм			Масса, кг
			L	h	B	
1.132.1-15.2 01.0.0.00	1пси 24.28.40 - 1п-1	1	2390	2810	400	3060
-01	1пси 24.28.45 - 1п-1				450	3400
-02	1пси 30.28.40 - 1п-1		2990		400	3850
-03	1пси 30.28.45 - 1п-1				450	4230
-04	1пси 36.28.40 - 1п-1		3590		400	4650
-05	1пси 36.28.45 - 1п-1				450	5060
-06	1пси 48.28.40-1п-1		4790		400	5400
-07	1пси 48.28.45-1п-1				450	6980

Обозначение	Марка	Рис.	Габаритные размеры, мм			Масса, кг
			B	h	B	
1.132.1-15.2 02.0.0.00	2пси 30.28.40 - 1п-1	1	2990	2810	400	3760
-01	2пси 30.28.45 - 1п-1				450	4220
-02	2пси 31.28.40 - 1п-1		3085		400	3870
-03	2пси 31.28.45 - 1п-1				450	4340
-04	2пси 30.28.40-1п-1л		2990		400	3760
-05	2пси 30.28.45 - 1п-1л				450	4220
-06	2пси 31.28.40-1п-1л		3085		400	3870
-07	2пси 31.28.45-1п-1л				450	4840
1.132.1-15.2 03.0.0.00	3пси 29.28.40-1п-1		2895		400	3720
-01	3пси 29.28.45 - 1п-1				450	4170
-02	3пси 29.28.40 -1п-1л		2895		400	3720
-03	3пси 29.28.45 - 1п-1л				450	4170
-04	4пси 38.28.40 -1п-1		3780		400	4790
-05	4пси 38.28.45 - 1п-1		3780		450	5370
1.132.1-15.2 04.0.0.00	5пси 33.28.40 - 1п-1		3295		400	4130
-01	5пси 33.28.45 - 1п-1		3345		450	4770
-02	5пси 39.28.40 - 1п-1		3895		400	4930
-03	5пси 39.28.45 - 1п-1		3945		450	5610
-04	5пси 33.28.40 - 1п-1л		3295		400	4130
-05	5пси 33.28.45 - 1п-1л		3345		450	4770

Инв.№ подл. | Подп. и дата | Взам. инв.№

Нач.отд.	Гуров		1.132.1-15.2 00.0.0.00НИ
Н.контр.	Ильина		
Гип	Гуров		
Рук.гр.	Канина		Номенклатура
Ст.инж.	Гиль		Стадия: Р; Лист: 1; Листов: 2
			ЛенЗНИИЭП

Обозначение	Марка	Рис.	Габаритные размеры, мм			Масса кг
			L	h	B	
1.132.1-15.2 04.0.0.00-06	5ПСН 39.28.40-1п-1А	1	3895	2810	400	4930
-07	5ПСН 39.28.45-1п-1А		3945		450	5610
-08	6ПСН 12.28.40-1п-1		1190		400	1390
-09	6ПСН 12.28.45-1п-1				450	1570
-10	6ПСН 12.28.40-1п-1А				400	1390
-11	6ПСН 12.28.45-1п-1А				450	1570
-12	6ПСН 12.28.40-1п-1	2		2730	400	1360
-13	6ПСН 12.28.45-1п-1				450	1540
-14	6ПСН 12.28.40-1п-1А				400	1360
-15	6ПСН 12.28.45-1п-1А				450	1540
1.132.1-15.2 05.0.0.00	7ПСН 19.27.40-1п-1.1	3	1920		400	2320

Обозначение	Марка	Рис.	Габаритные размеры, мм			Масса, кг
			L	h	B	
1.132.1-15.2 05.0.0.00-01	7ПСН 19.27.45-1п-1.1	3	1940	2730	450	2520
-02	7ПСН 19.27.40-1п-1.1А		1920		400	2320
-03	7ПСН 19.27.45-1п-1.1А		1940		450	2620
-04	8ПСН 24.29.40-1п-1	1	2365	2310	400	3010
-05	8ПСН 24.29.45-1п-1		2385		450	3380
-06	8ПСН 24.29.40-1п-1А		2365		400	3010
-07	8ПСН 24.29.45-1п-1А		2385		450	3380
-08	9ПСН 25.29.40-1п-1		2460		400	3100
-09	9ПСН 25.29.45-1п-1		2480		450	3470
-10	9ПСН 25.29.40-1п-1А		2460		400	3100
-11	9ПСН 25.29.45-1п-1А		2480		450	3470

Инв.№ подл. | Подп. и дата | Взам.инв.№

Формат	Зона	Поз.	Обозначение	Наименование	Кол. на испол 1.132.1-15.2 01.0.0.00-								Примечание
					–	01	02	03	04	05	06	07	
				Документация									
А3			1.132.1-15.2 01 0.0.00 СБ	Сборочный чертеж	×	×	×	×	×	×	×	×	
А3			1.132.1-15.2 00 0.0.00 Д1	Узлы	×	×	×	×	×	×	×	×	
А3			1.132.1-15.2 00 0.0.00 РС	Ведомость расхода стали	×	×	×	×	×	×	×	×	
А3			1.132.1-15.2 00.0.0.00 ТО	Техническое описание	×	×	×	×	×	×	×	×	
				Сборочные единицы									
				Каркас пространственный									
А3		1	1.132.1-15.2 01.1.0.00	КП 1	1								
			-02	КП 2		1							
			-04	КП 5			1						
			-05	КП 6				1					
			-06	КП 7					1				
			-07	КП 8						1			
			-08	КП 9							1		
			-09	КП 10								1	
А4		2	1.132.1-15.2 01.1.4.00	Изделие закладное Мн5	2	2	2	2	2	2	2	2	
А4		3	-01	Мн6	2	2							
				Материалы									
		4		Керамзитобетон марки М50	2,36	2,56	2,98	3,36	3,59	4,84	4,07	5,47	м³
		5		Раствор марки М100	0,20	0,20	0,25	0,25	0,30	0,30	0,40	0,40	м³

Инв.№ подл. | Подп. и дата | Взам. инв.№

Нач.отд	Гуров	
Н.контр	Ильина	
ГИП	Гуров	
Рук.гр.	Канина	
Ст.инж	Гиль	

1.132.1-15.2 01.0.0.00

Панель 1ПСН

Стадия	Лист	Листов
Р		1

ЛенЗНИИЭП

Рис 1

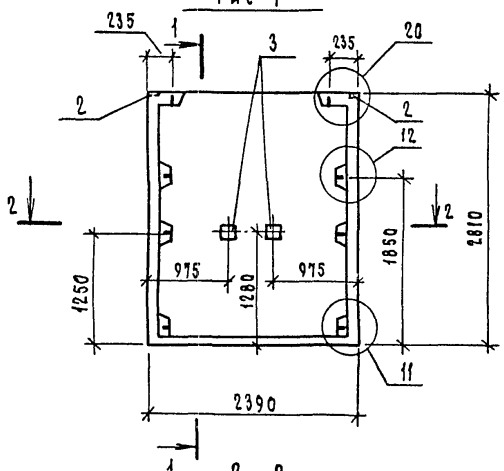

1 — 1

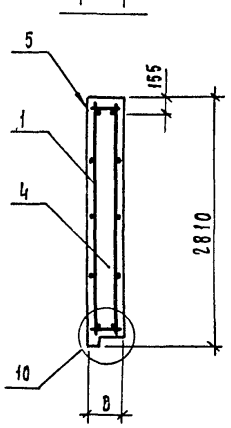

Рис. 2

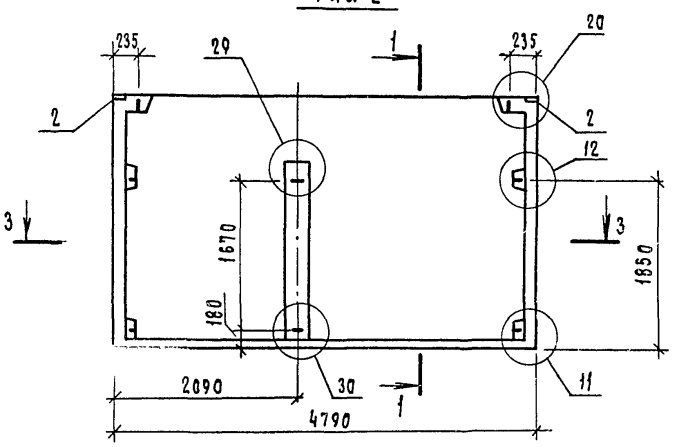

2 — 2

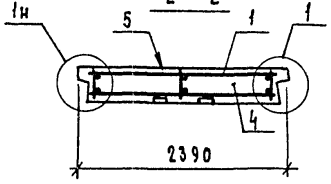

3 — 3

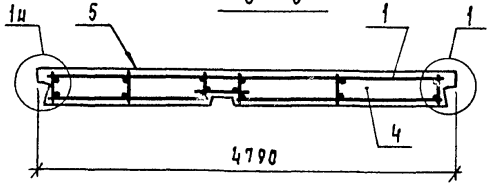

Рис. 3

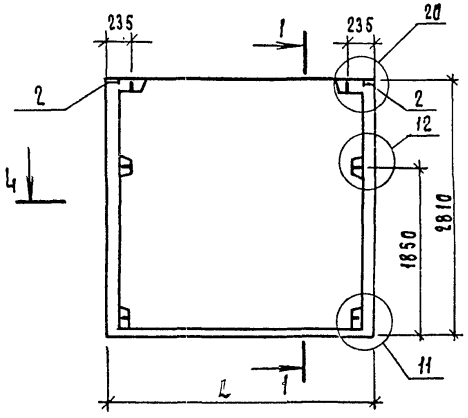

4 — 4

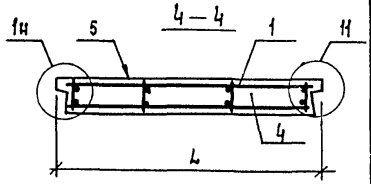

Вид панелей дан с внутренней стороны

Обозначение	Марка	Рис.	Размеры, мм L	Размеры, мм B	Масса, кг
1.132.1-15.2 01. 0.0.00	1ПСН 24 28 40-1П-1	1	—	400	3060
-01	1ПСН 24 28 45-1П-1			450	3400
-02	1ПСН 30 28 40-1П-1	3	2990	400	3860
-03	1ПСН 30 28.45-1П-1			450	4290
-04	1ПСН 36 28.40-1П-1		3590	400	4650
-05	1ПСН 36.28 45-1П-1			450	6060
-06	1ПСН 48 28.40-1П-1	2	4790	400	5400
-07	1ПСН 48 28.45-1П-1			450	6980

Нач.отд	Гуров	
Н.контр.	Ильина	
ГИП	Гуров	
Рук.гр.	Канина	
Ст.инж	Гиль	

1.132.1-15.2 01. 0. 0.00 СБ

Панель 1ПСН
Сборочный чертеж

Стадия	Масса	Масштаб
Р	См табл.	1:50
Лист.	Листов 1	

ЛенЗНИИЭП

Инв.N подл. | Подп. и дата | Взам.инв.N

Формат	Зона	Поз	Обозначение	Наименование	Кол на испол 1132 1-15.2 02 00 00— —	01	02	03	04	05	06	07	Примечание
				Документация									
А3			1.132.1-152 02 1 0 00 СБ	Сборочный чертеж	×	×	×	×	×	×	×	×	
А3			1132 1-152 00 0 0 00 Д1	Узлы	×	×	×	×	×	×	×	×	
А3			1.1321-152 00 0 0 00 РС	Ведомость расхода стали	×	×	×	×	×	×	×	×	
А3			1.1321-152 00 0 0 00 ТО	Техническое описание	×	×	×	×	×	×	×	×	
				Сборочные единицы									
				Каркас пространственный									
А3		1	1132 1-152 01 1 0 00-02	КП3	1				1				
			-03	КП4		1				1			
			-04	КП5			1				1		
			-05	КП6				1				1	
				Изделие закладное									
А4		2	1.1321-152 01 1 4 00	МН5	2	2	2	2	2	2	2	2	
				Материалы									
		3		Керамзитобетон марки М50	2,82	3,22	2,91	3,33	2,82	3,22	2,91	3,33	$м^3$
		4		Раствор марки М100	0,29	0,29	0,29	0,29	0,29	0,29	0,29	0,29	$м^3$

Нач отд	Гуров	
Н контр	Ильина	
ГИП	Гуров	
Рук гр	Канина	
Ст инж	Гиль	

1.1321-15.2 02 0 0 00

Панель 2ПСН

Стадия	Лист	Листов
Р		1

ЛенЗНИИЭП

Инв № подл | Подп и дата | Взам инв №

Рис. 1

Вид панели с внутренней стороны

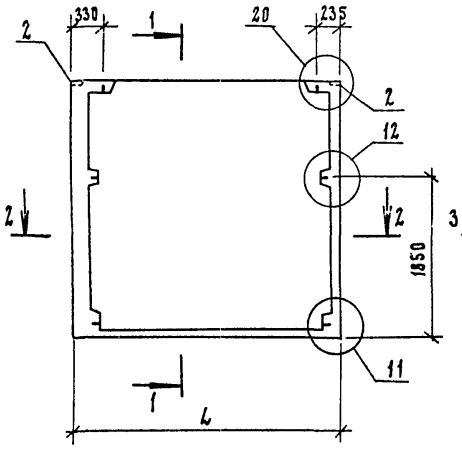

Рис. 2

Остальное см. рис. 1

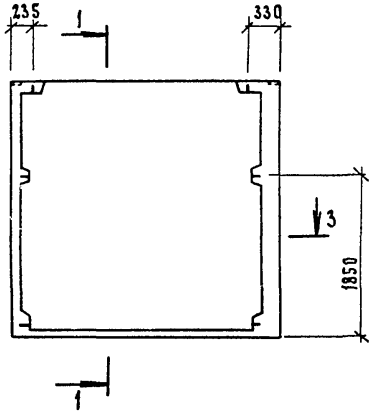

1 — 1

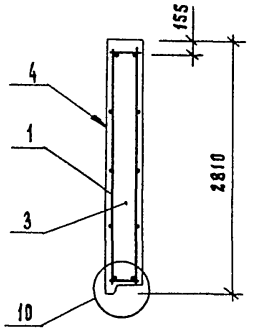

2 — 2

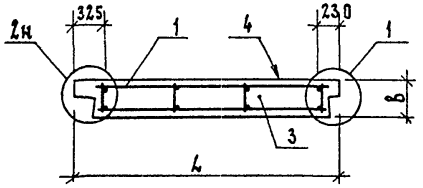

3 — 3

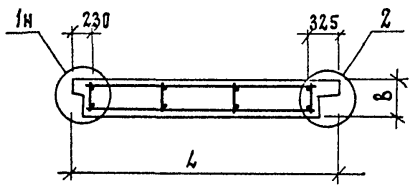

Обозначение	Марка	Рис.	Размеры, мм		Масса, кг
			L	B	
1.132.1-15.2 02.0 0.00	2ПСН 30 28.40-1п-1	1	2990	400	3760
-01	2ПСН 30 28 45-1п-1			450	4220
-02	2ПСН 31.28 40-1п-1		3085	400	3870
-03	2ПСН 31.28.45-1п-1			450	4340
-04	2ПСН 30 28 40-1п-1л	2	2990	400	3760
-05	2ПСН 30.28.45-1п-1л			450	4220
-06	2ПСН 31.28.40-1п-1л		3085	400	3870
-07	2ПСН 31 28.45-1п-1л			450	4640

Нач отд	Гуров	
Н контр	Ильина	
ГИП	Гуров	
Рук гр	Канина	
Ст инж	Гиль	

1.132.1—15.2 02. 0. 0. 00 СБ

Панель 2ПСН

Сборочный чертеж

Стадия	Масса	Масштаб
Р	см табл	1:50
Лист	Листов 1	

ЛенЗНИИЭП

Инв. № подл. | Подп. и дата | Взам. инв. №

Формат А3

Формат	Зона	Поз.	Обозначение	Наименование	Кол. на испол. 1.132.1-15.2 03.0.0.00 –						Примечание
					–	01	02	03	04	05	
				Документация							
А3			1.132.1-15.2 03.0.0.00 СБ	Сборочный чертеж	×	×	×	×	×	×	
А3			1.132.1-15.2 00.0.0.00 Д1	Узлы	×	×	×	×	×	×	
А3			1.132.1-15.2 00.0.0.00 ВС	Ведомость расхода стали	×	×	×	×	×	×	
А3			1.132.1-15.2 00.0.0.00 ТО	Техническое описание	×	×	×	×	×	×	
				Сборочные единицы							
				Каркас пространственный							
А3		1	1.132.1-15.2 03.1.0.00	КП 11	1						
			-01	КП 12		1					
			-02	КП 11л			1				
			-03	КП 12л				1			
			1.132.1-15.2 01.1.0.00-06	КП 7					1		
			-07	КП 8						1	
А4		2	1.132.1-15.2 01.1.4.00	Изделие закладное Мн5	2	2	2	2	2	2	
				Материалы							
		3		Керамзитобетон марки М50	2,80	3,20	2,80	3,20	3,60	4,12	$м^3$
		4		Раствор марки М100	0,28	0,28	0,28	0,28	0,36	0,36	$м^3$

Взам. инв. N | Подп. и дата | Инв. N подл.

Нач.отд.	Гуров	
Н.контр.	Ильина	
ГИП	Гуров	
Рук.гр.	Кацина	
Стинж.	Гиль	

1.132.1-15.2 03.0.0.00

Панель 3ПСН; 4ПСН

Стадия	Лист	Листов
Р		1

ЛенЗНИИЭП

Рис 1

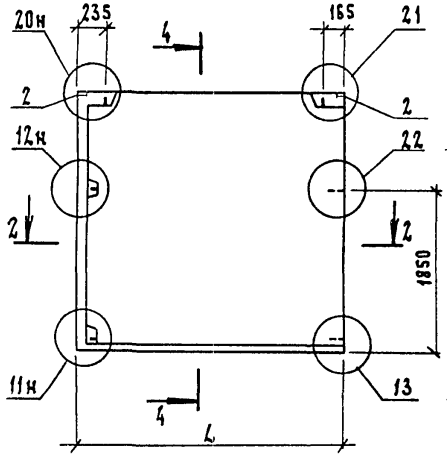

Рис. 2

Остальное - см. рис. 3

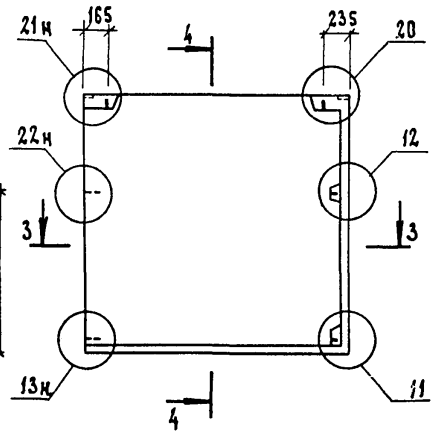

Рис. 3

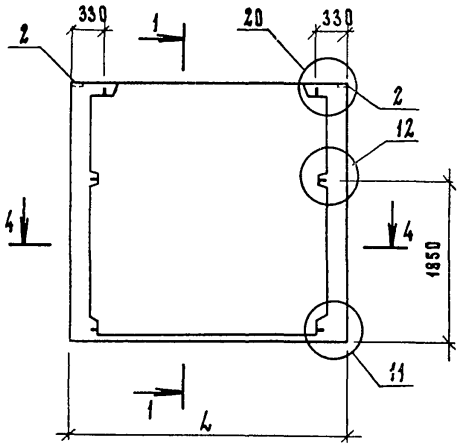

1 - 1

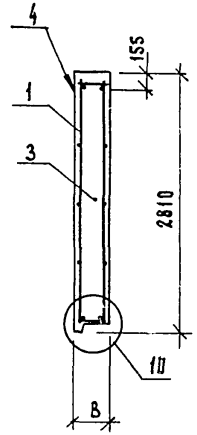

2 — 2

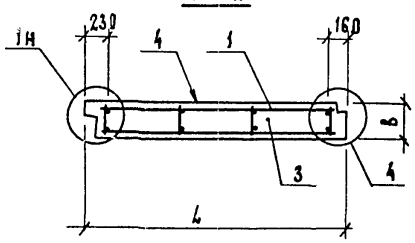

3 — 3

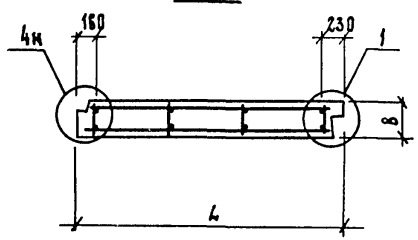

4 — 4

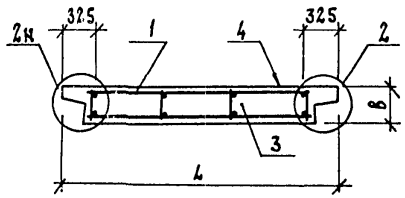

Вид панелей дан с внутренней стороны

Обозначение	Марка	Рис.	Размеры, мм L	Размеры, мм B	Масса, кг
1.132.1-15.2 03.0.0.00	3ПСН 29.28.40-1п-1	1	2895	400	3720
-01	3ПСН 29.28.45-1п-1			450	4170
-02	3ПСН 29.28.40-1п-1л	2		400	3720
-03	3ПСН 29.28.45-1п-1л			450	4170
-04	4ПСН 38.28 40-1п-1	3	3780	400	4790
-05	4ПСН 38.28.45-1п.-1			450	5370

Нач отд	Гуров	
Н контр.	Ильина	
ГИП	Гуров	
Рук гр	Канина	
Ст.инж	Гиль	

1.132.1-15.2 03.0.0 00

Панель 3ПСН; 4ПСН

Сборочный чертеж

стадия	масса	масштаб
Р	см табл	1:50
лист	листов 1	

ЛенЗНИИЭП

Взам инв.№ | Подп и дата | Инв.№ подл

Формат	Зона	Поз.	Обозначение	Наименование	Кол. на испол. 1.132.1-15.2 04.0.00- —	01	02	03	04	05	06	07	08	09	10	11	12	13	14	15	Примечание
				Документация																	
А3			1.132.1-15.2 04.0.0.00 СБ	Сборочный чертеж	×	×	×	×	×	×	×	×	×	×	×	×	×	×	×	×	
А3			1.132.1-15.2 00.0.0.00 Д1	Узлы	×	×	×	×	×	×	×	×	×	×	×	×	×	×	×	×	
А3			1.132.1-15.2 00.0.0.00 РС	Ведомость расхода стали	×	×	×	×	×	×	×	×	×	×	×	×	×	×	×	×	
А3			1.132.1-15.2 00.0.0.00 ТО	Техническое описание	×	×	×	×	×	×	×	×	×	×	×	×	×	×	×	×	
				Сборочные единицы																	
				Каркас пространственный																	
А3		1	1.132.1-15.2 03.1.0.00-04	КП 13									1				1				
			-05	КП 14										1				1			
			-07	КП 14л												1			1		
			1.132.1-15.2 04.1.0.00	КП 15	1										1					1	
			-01	КП 16		1															
			-02	КП 17			1														
			-03	КП 18				1													
			-04	КП 15л					1												
			-05	КП 16л						1											
			-06	КП 17л							1										
			-07	КП 18л								1									
А4		2	1.132.1-15.2 01.1.4.00	Изделие закладное Мн5	2	2	2	2	2	2	2	2	2	2	2	2	2	2	2	2	
				Материалы																	
		3		Керамзитобетон марки М50	3,11	3,61	3,71	4,29	3,11	3,61	3,71	4,29	1.04	1.20	1.04	1.20	1.01	1.17	1.01	1.17	$м^3$
		4		Раствор марки М100	0,31	0,32	0,32	0,38	0,31	0,32	0,37	0,38	0,11	0,11	0,11	0,11	0,11	0,11	0,11	0,11	$м^3$

Инв.N подл. | Подп. и дата | Взам.инв.N

Нач.отд.	Гуров	
Н.контр.	Ильина	
ГИП	Гуров	
Рук.гр.	Канина	
Ст. инж.	Гиль	

1.132.1-15.2-04.0.0.00

Панель 5ПСН; 6ПСН

Стадия	Лист.	Листов
Р		1

ЛенЗНИИЭП

Рис. 1

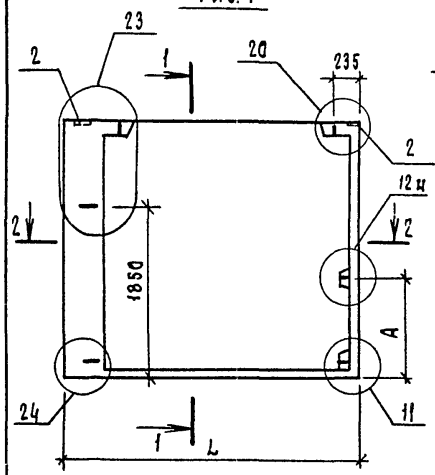

Рис. 2

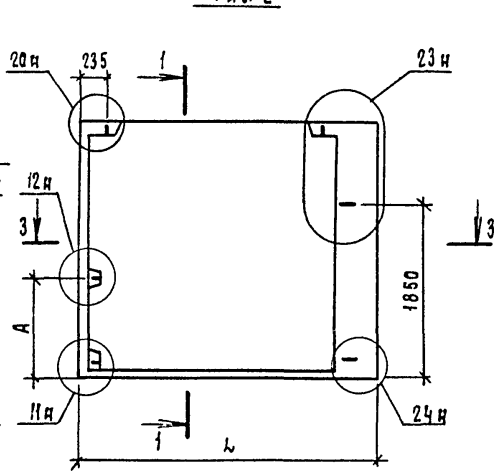

1 — 1

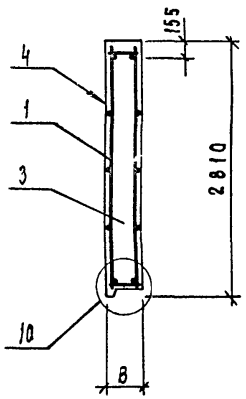

2 — 2

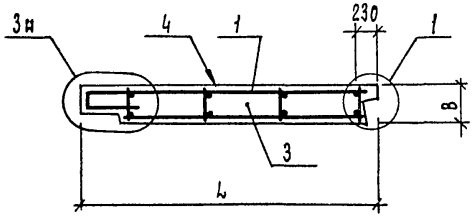

3 — 3

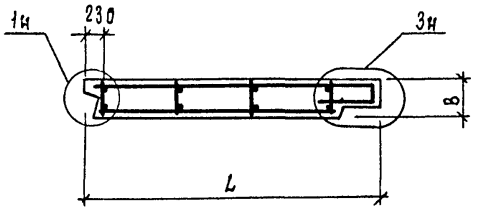

Вид панелей дан с внутренней стороны

Обозначение	Марка	Рис	Размеры, мм L	A	B	Масса, кг
1.132.1-15.2 04.0.0.00	5ПСН 33 28 40-1П-1	1	3295	1230	400	4130
-01	5ПСН 33.28.45-1П-1		3345		450	4720
-02	5ПСН 39 28. 40-1П-1		3895	1830	400	4930
-03	5ПСН 39.28 45-1П-1		3945		450	5610
-04	5ПСН 33 28 40-1П-1А	2	3295	1230	400	4130
-05	5ПСН 33 28 45-1П-1А		3345		450	4720
-06	5ПСН 39.28.40-1П-1А		3895	1830	400	4930
-07	5ПСН 39.28.45-1П-1А		3945		450	5610
-08	6ПСН 12.28.40-1П-1	3	—	—	400	1390
-09	6ПСН 12 28 45-1П-1		—	—	450	1570
-10	6ПСН 12.28.40-1П-1А	4	—	—	400	1390
-11	6ПСН 12.28.45-1П-1А		—	—	450	1570
-12	6ПСН 12 28.40-1П-1.1	5	—	—	400	1360
-13	6ПСН 12 28 45-1П-1.1		—	—	450	1540
-14	6ПСН 12.28.40-1П-1.1А	6	—	—	400	1360
-15	6ПСН 12 28.45-1П-1.1А		—	—	450	1540

Нач.отд	Гуров	
Н.контр	Ильина	
ГИП	Гуров	
Рук гр	Канина	
Ст.инж	Гиль	

1.132.1—15.2 04.0.0.00 СБ

Панель 5ПСН; 6ПСН

Сборочный чертеж

Стадия	Масса	Масштаб
Р	см. табл.	1:50
Лист 1	Листов 2	

ЛенЗНИИЭП

Инв.№ подл. | Подп. и дата | Взам. инв.№

Рис. 3

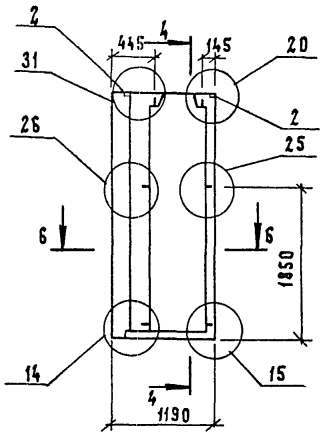

Рис 4

Остальное - см рис. 3

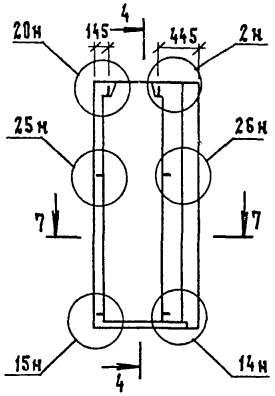

4 — 4

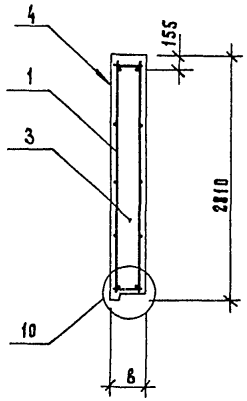

5 — 5

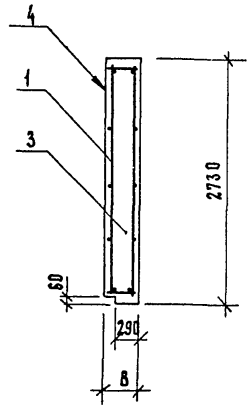

Рис 5

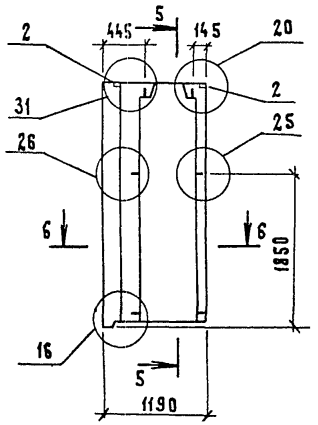

Рис 6

Остальное - см. рис. 5

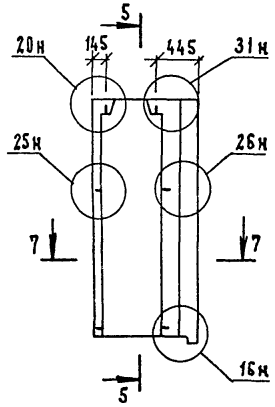

6 — 6

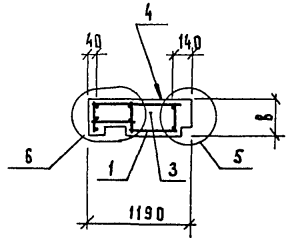

7 — 7

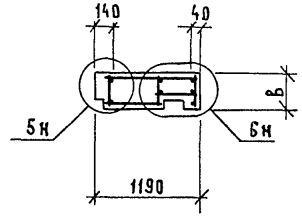

Инв. № подл. | Подп. и дата | Взам. инв. №

Формат	Зона	Поз	Обозначение	Наименование	Кол на исполн 1.132.1-15.2 05.0000- —	01	02	03	04	05	06	07	08	09	10	11	Примечание
				Документация													
А3			1.132.1-15.2 05 0.0.00 СБ	Сборочный чертеж	×	×	×	×	×	×	×	×	×	×	×	×	
А3			1.132.1-15.2 00.0.0.00 Д1	Узлы	×	×	×	×	×	×	×	×	×	×	×	×	
А3			1.132.1-15.2 00 0 0 00 ВС	Ведомость расхода стали	×	×	×	×	×	×	×	×	×	×	×	×	
А3			1.132.1-15.2 00 0.0 00 ТО	Техническое описание	×	×	×	×	×	×	×	×	×	×	×	×	
				Сборочные единицы													
				Каркас пространственный													
А3		1	1.132.1-15.2 05 0 0 00	КП 19	1												
			— 01	КП 20		1											
			— 02	КП 19л			1										
			— 03	КП 20л				1									
			— 04	КП 21					1				1				
			— 05	КП 22						1				1			
			— 06	КП 21л							1				1		
			— 07	КП 22л								1				1	
А4		2	1.132.1-15.2 01.1 4 00	Изделие закладное Мн5	2	2	2	2	2	2	2	2	2	2	2	2	
				Материалы													
		3		Керамзитобетон марки М50	1,74	2,00	1,74	2,00	2,31	2,64	2,31	2,64	2,32	2,20	2,37	2,70	$м^3$
		4		Раствор марки М100	0,18	0,18	0,18	0,18	0,20	0,20	0,20	0,20	0,21	0,21	0,21	0,21	$м^3$

Инв. N подл. | Подп. и дата | Взам. инв. N

Начата	Гуров	
Н. контр.	Ильина	
ГИП	Гуров	
Рук. гр.	Канина	
Ст. инж.	Гиль	

1.132.1-15.2 05 0.0.00

Панель 7ПСН; 8ПСН; 9ПСН

Стадия	Лист	Листов
Р		1

ЛенЗНИИЭП

Рис 1

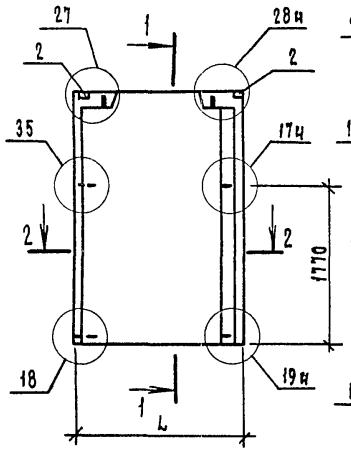

Рис 2

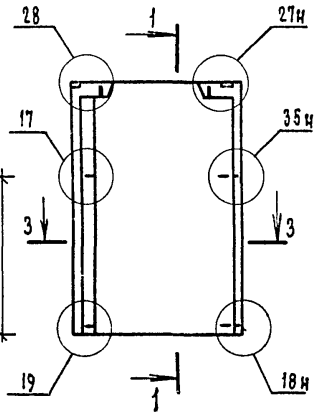

1—1

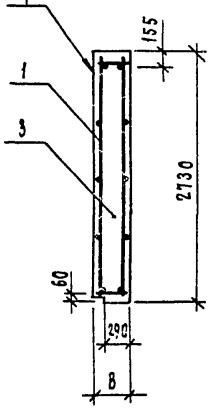

2—2

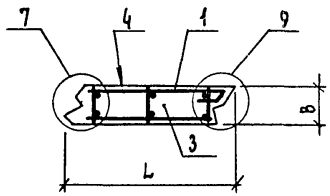

3—3

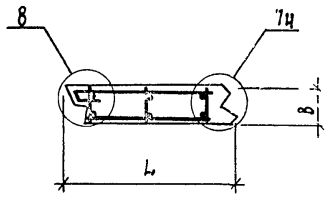

Рис 3

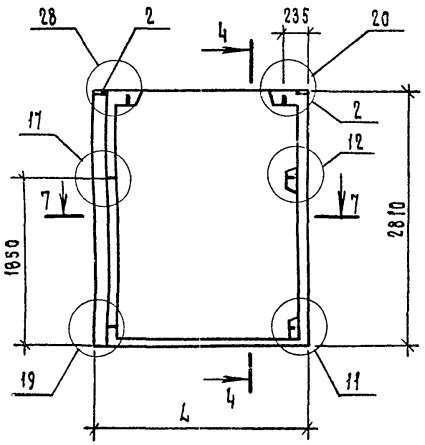

Рис. 4

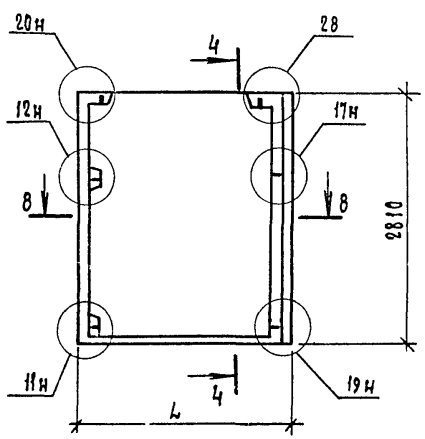

Вид панелей дан с внутренней стороны

Обозначение	Марка	Рис.	Размеры, мм L	Размеры, мм B	Масса, кг
1.132.1-15.2 05.0.0.00	7ПСН 19 27 40-1П-1	1	1920	400	2320
-01	7ПСН 19.27.45-1П-1		1940	450	2620
-02	7ПСН 19 27 40-1П-1Л	2	1920	400	2320
-03	7ПСН 19 27.45-1П-1Л		1940	450	2620
-04	8ПСН 24 29.40-1П-1	3	2365	400	3010
-05	8ПСН 24.29 45-1П-1		2385	450	3380
-06	8ПСН 24.29 40-1П-1Л	4	2365	400	3010
-07	8ПСН 24 29.45-1П-1Л		2385	450	3380
-08	9ПСН 25.29.40-1П-1	5	2460	400	3100
-09	9ПСН 25 29 45-1П-1		2480	450	3470
-10	9ПСН 25.29 40-1П-1Л	6	2460	400	3100
-11	9ПСН 25.29.45-1П-1Л		2480	450	3470

Нач отд	Гуров	
Н контр	Ильина	
ГИП	Гуров	
Рук гр	Канина	
Ст. инж	Гиль	

1.132.1—15.2 05.0.0.00

Панель 7ПСН; 8ПСН; 9ПСН
Сборочный чертеж

Стадия	Масса	Масштаб
Р	см. табл.	1:50
Лист 1	Листов 2	

ЛенЗНИИЭП

Инв N подл | Подп и дата | Взам инв N

Формат А3

Рис. 5

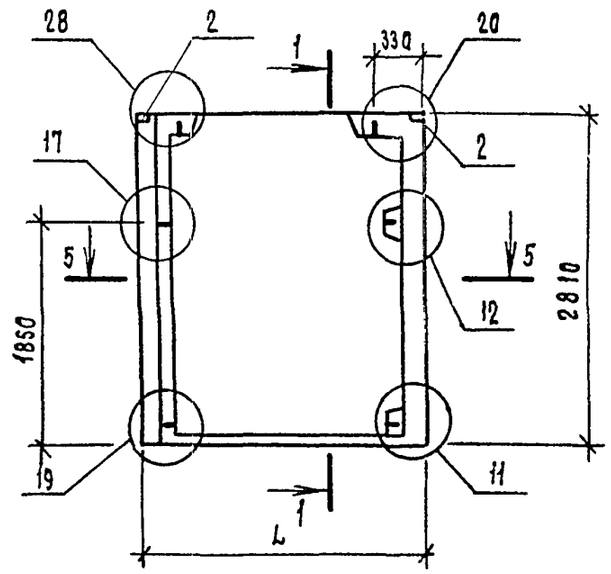

Рис. 6

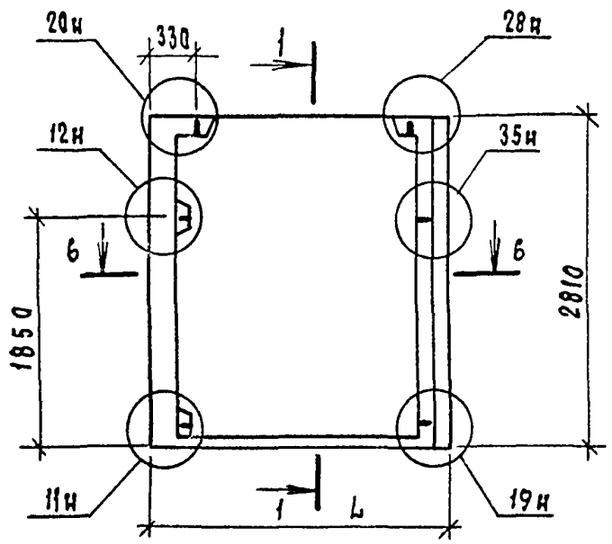

4 — 4

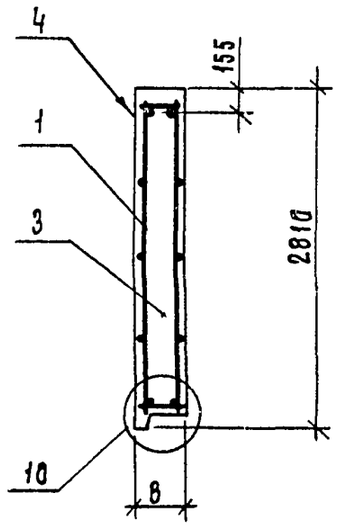

5 — 5

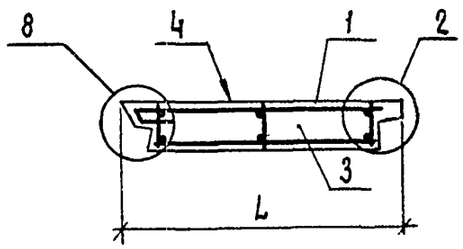

6 — 6

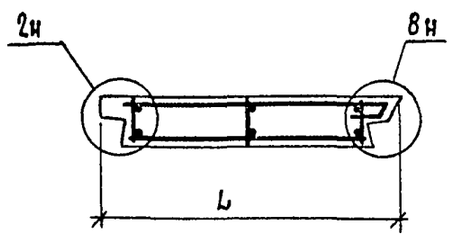

7 — 7

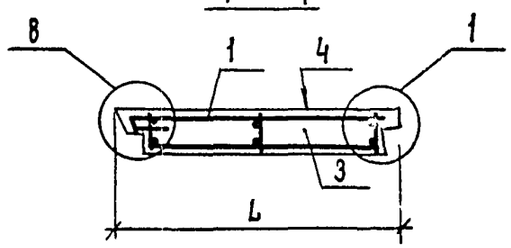

8 — 8

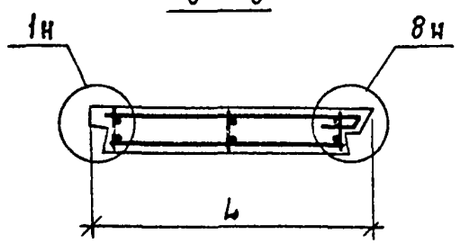

Инв. № подл. | Подп. и дата | Взам. инв. №

1.132.1-15.2 05.0.0 00

Лист 2

Формат А3

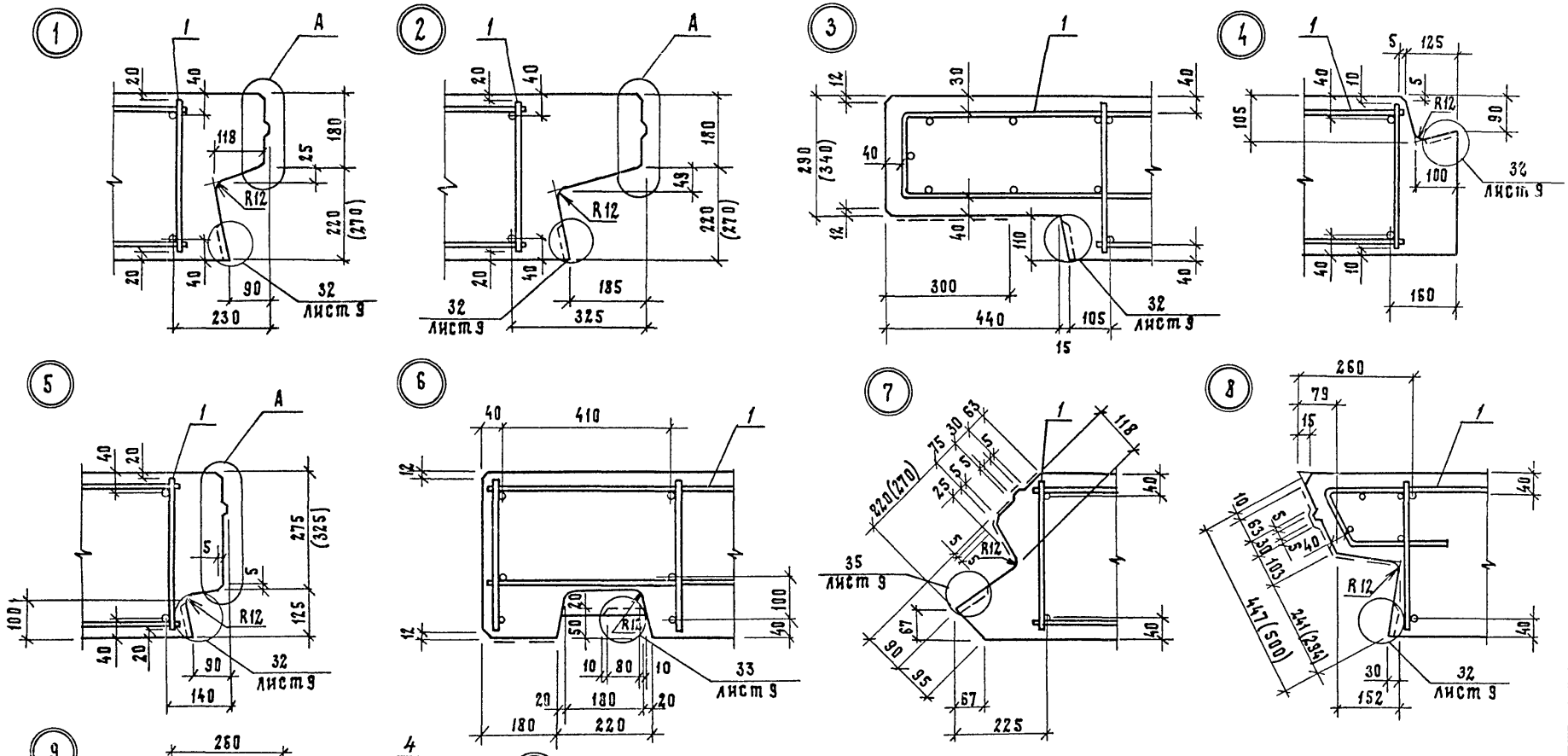

Нач отд.	Гуров		
Н контр.	Ильина		
ГИП	Гуров		
Рук гр.	Канина		
Ст инж.	Гиль		

1.132.1—15.2 00 0 0 00 Д1

Узлы 1 34

стадия	лист	листов
Р	1	9

ЛенЗНИИЭП

Инв № подл | Подп и дата | Взам инв №

10

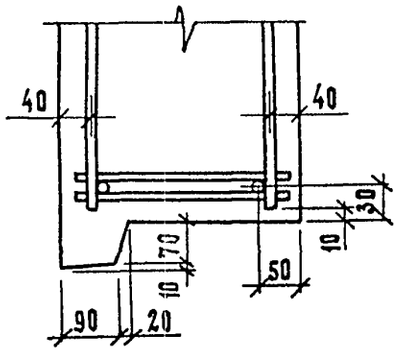

1 — 1

11

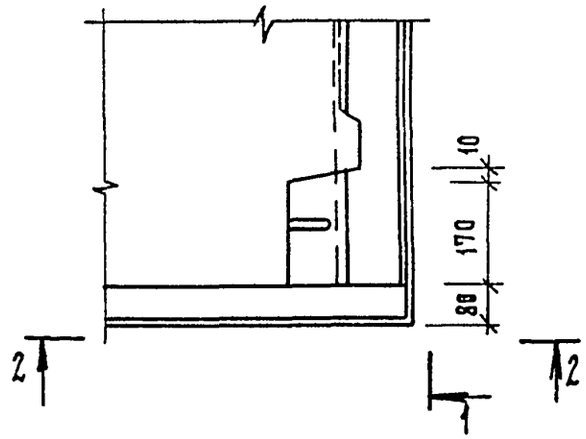

2 - 2

12

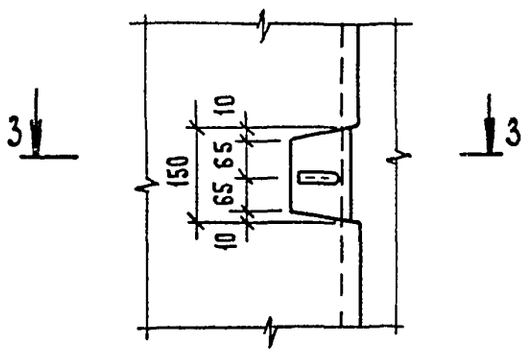

3 - 3

13

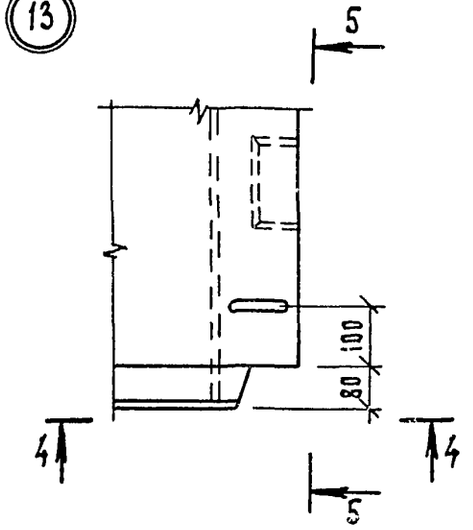

4 - 4

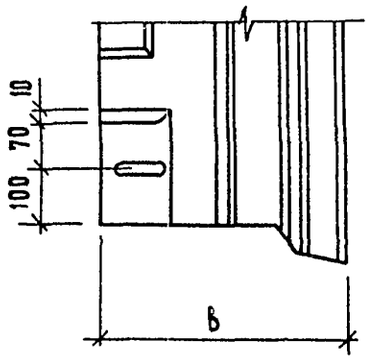

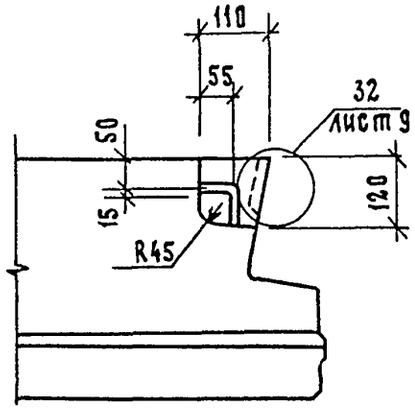

5 - 5

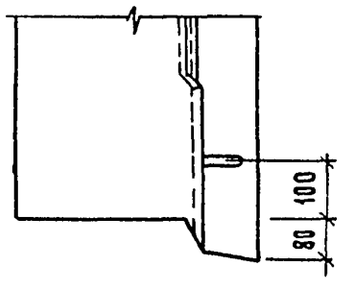

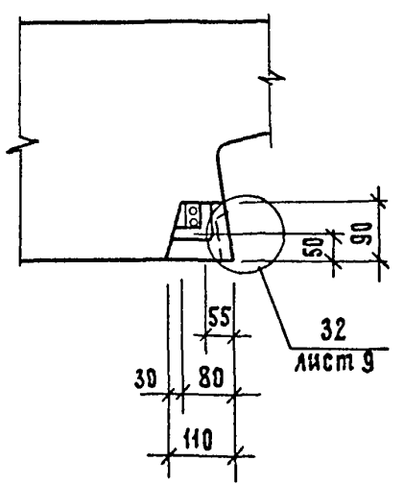

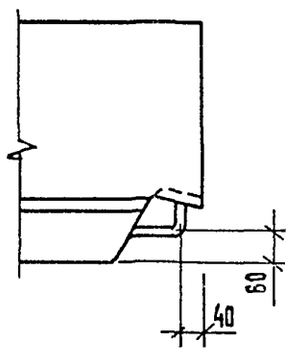

Инв. № подл. | Подп. и дата | Взам. инв. №

1.132.1-15.2 00. 0. 0. 00 Д1

Лист 2

21074-02 23

Формат

(14)

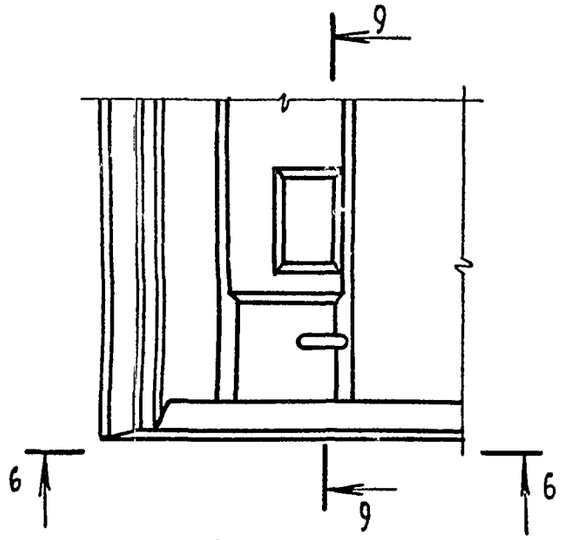

6 — 6

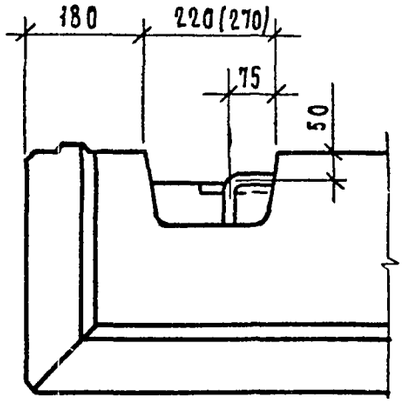

9 — 9

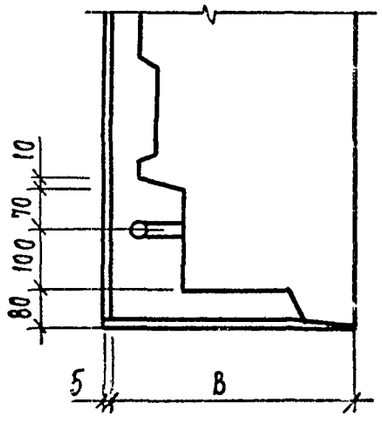

(15)

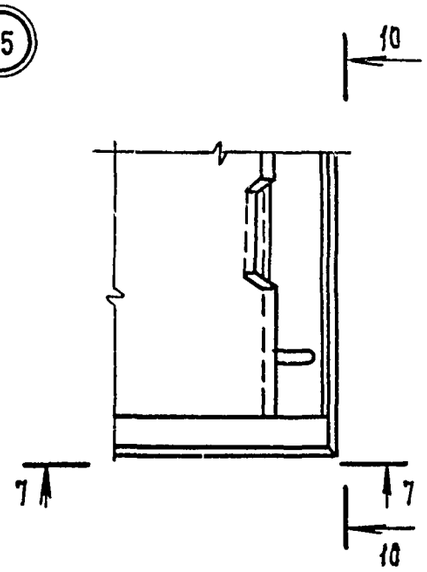

7 — 7

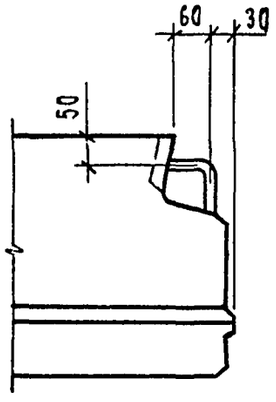

10 — 10

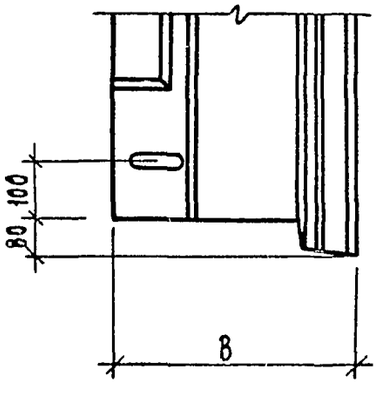

(16)

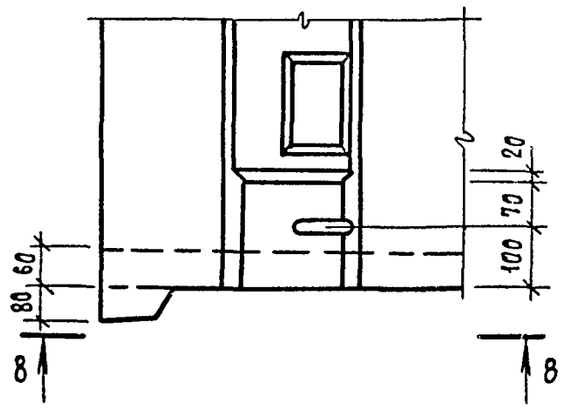

8 — 8

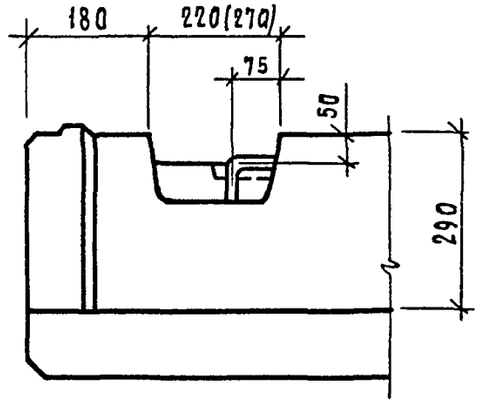

Инв.N подл. | Подп. и дата | Взам. инв.N

1.132.1—15.2 00 0 0.00 Д1

Лист 3

(17)

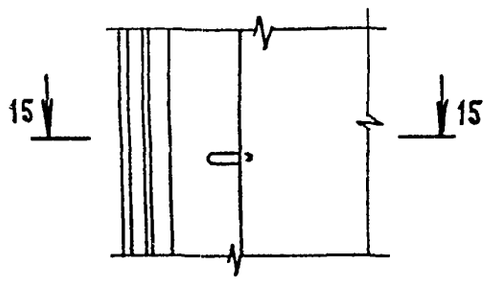

12 – 12

(18)

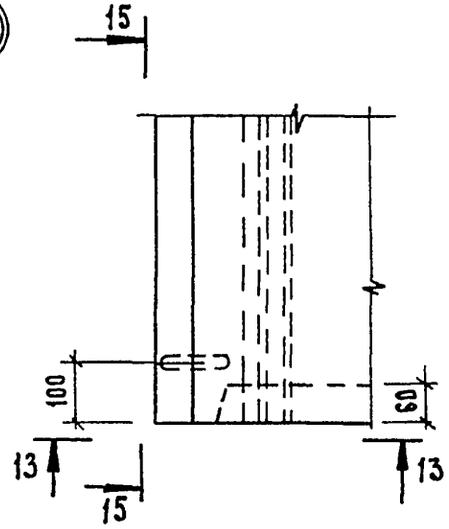

13 — 13

(19)

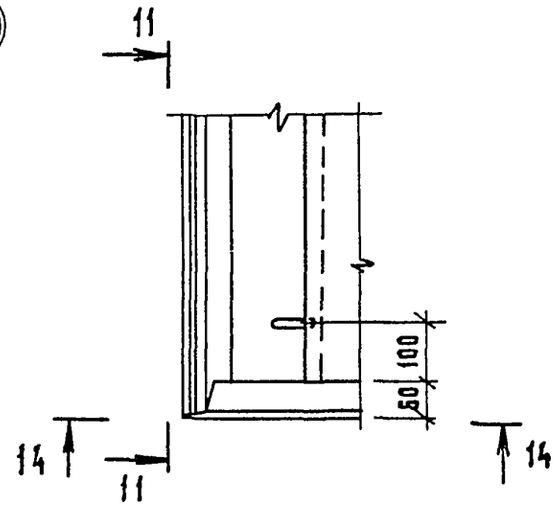

14 — 14

11 – 11

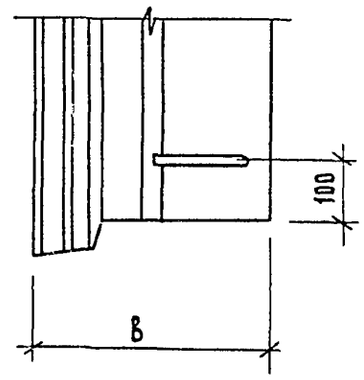

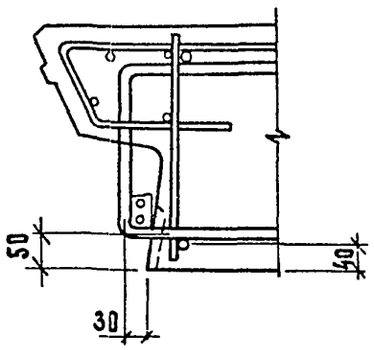

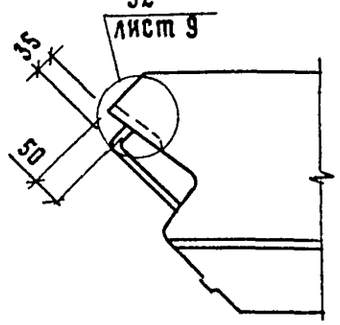

15 — 15

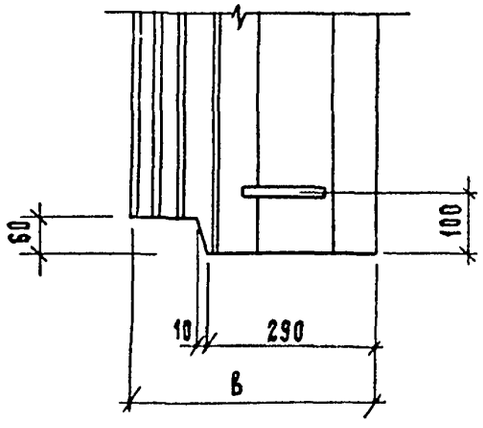

(35)

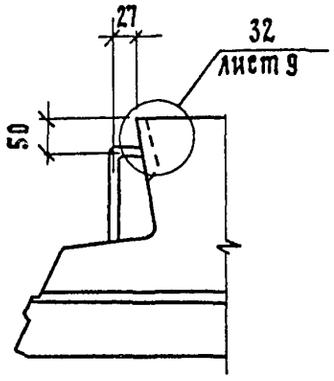

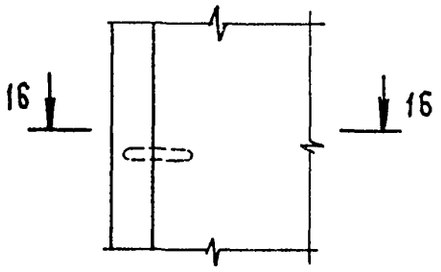

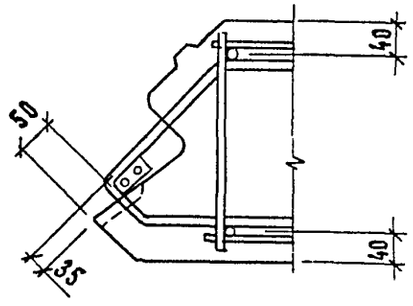

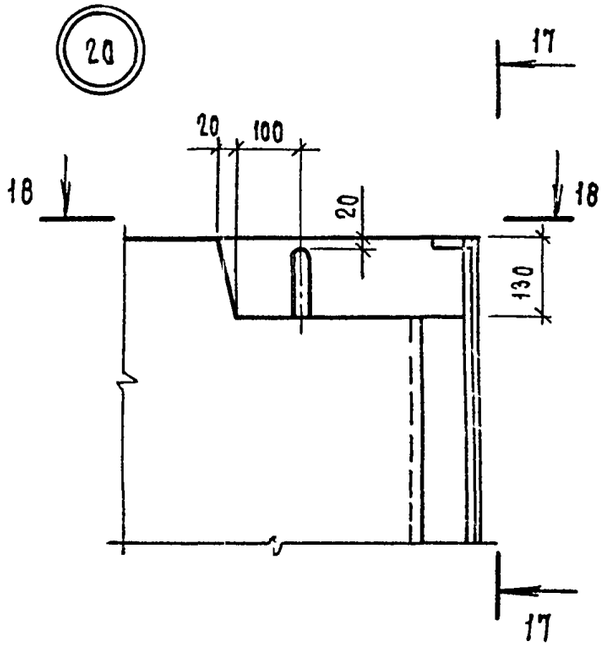

18 — 18

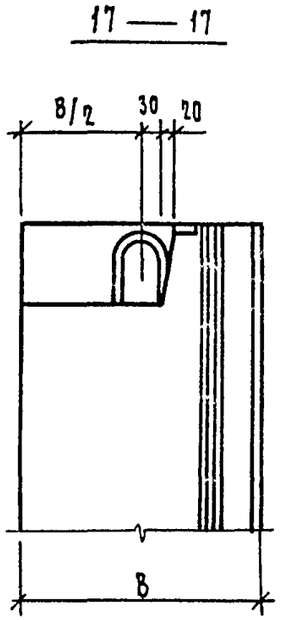

19 — 19

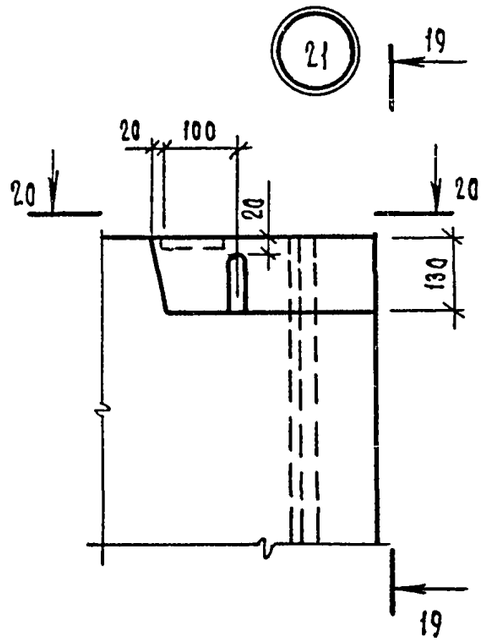

20 — 20

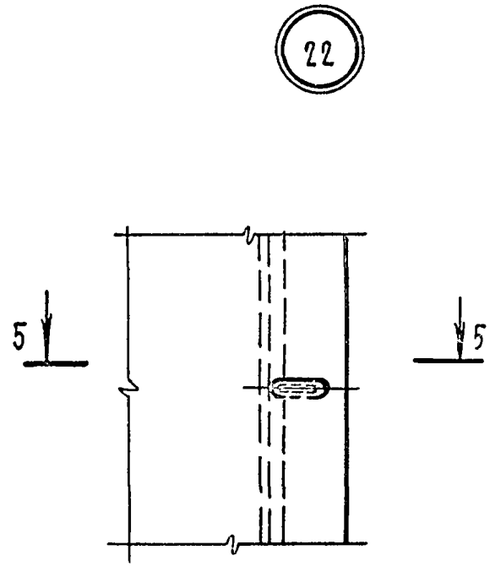

21 — 21

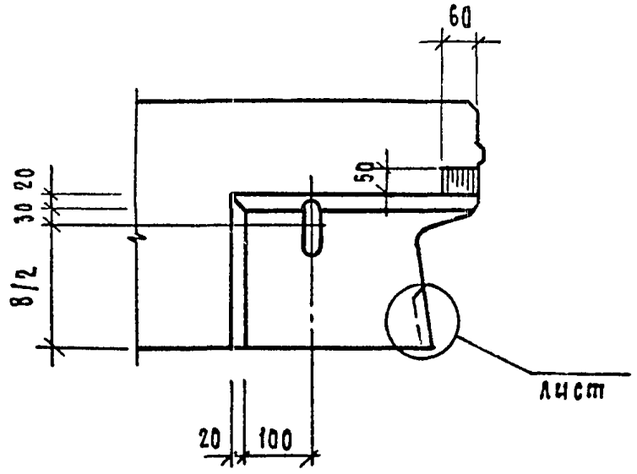

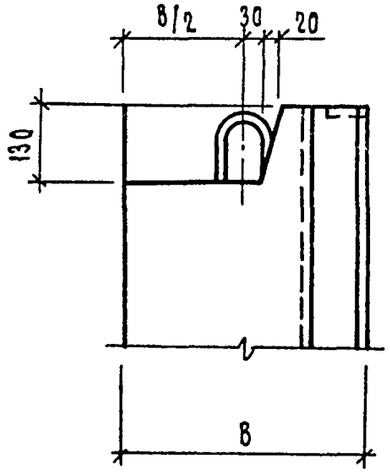

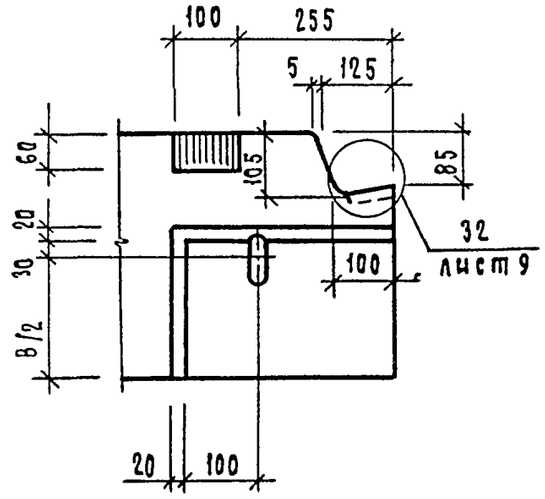

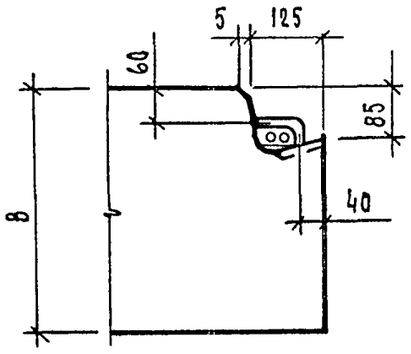

Инв N подл | Подп и дата | Взам инв N

1.132.1-152 00.0.0 00 Д1

Лист 5

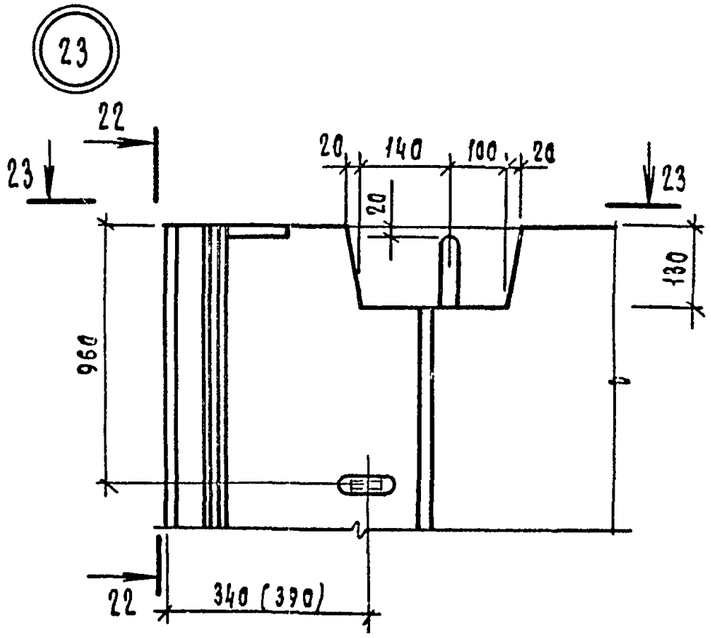

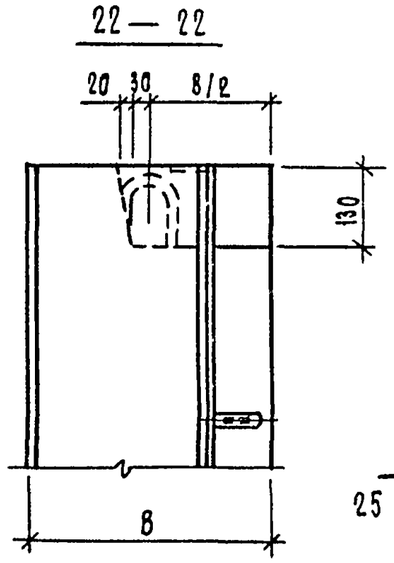

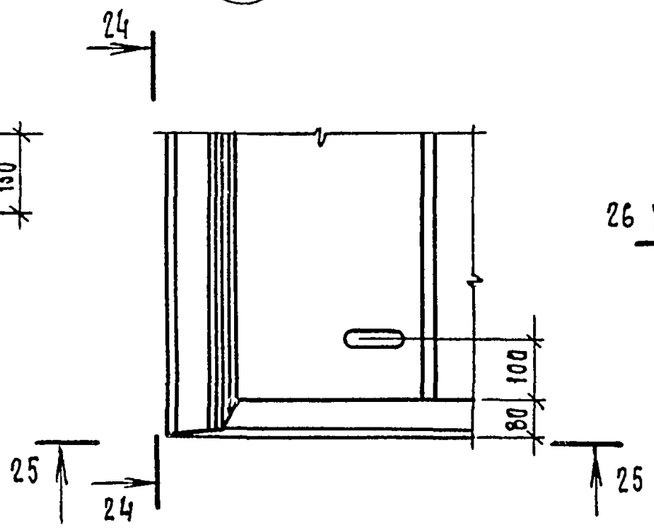

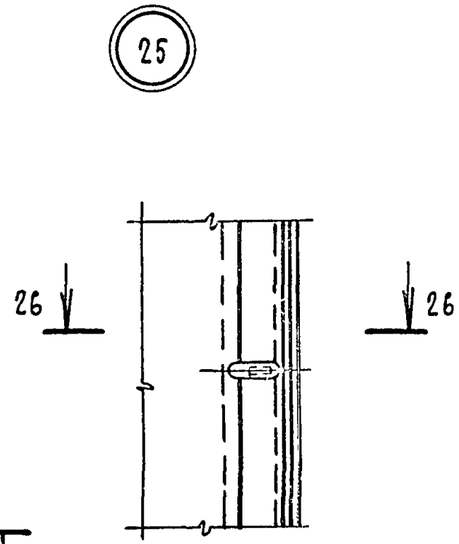

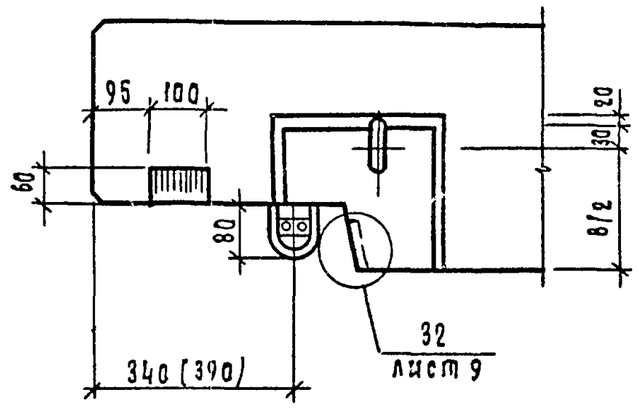

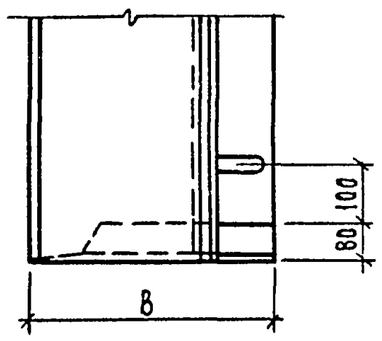

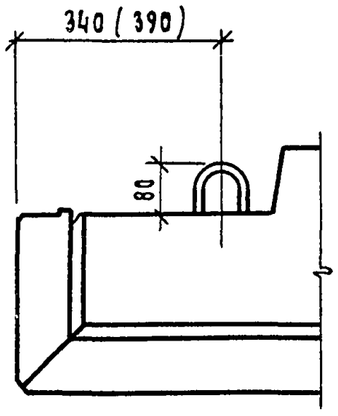

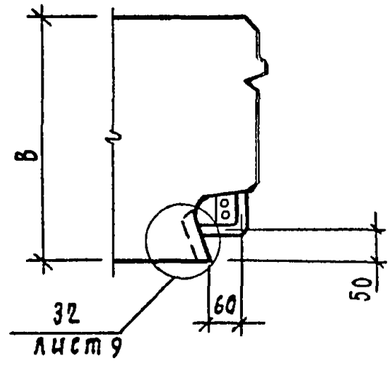

Инв N подл | Подп и дата | Взам инв N

1.132.1–15.2 ПО. 0. 0. 00 Д 1	Лист 6

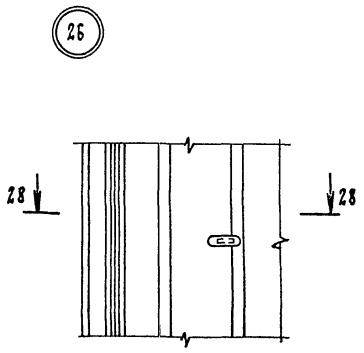

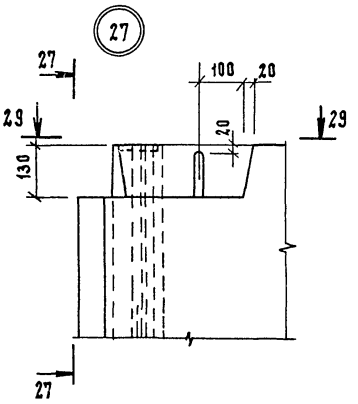

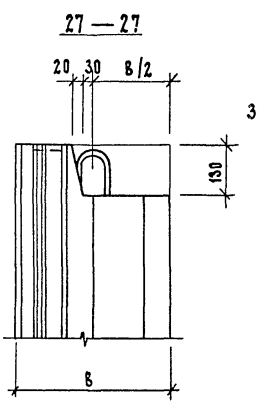

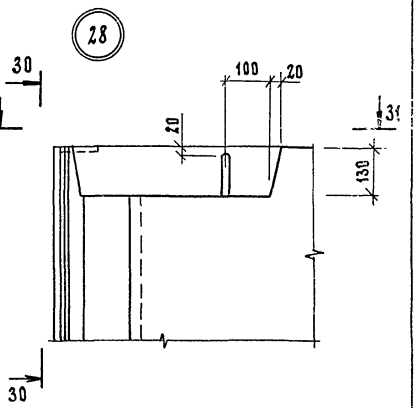

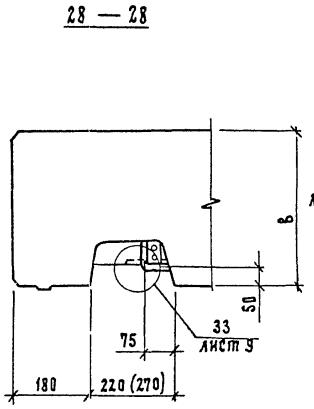

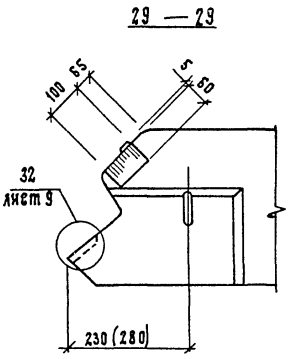

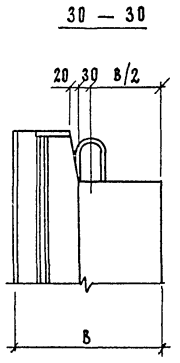

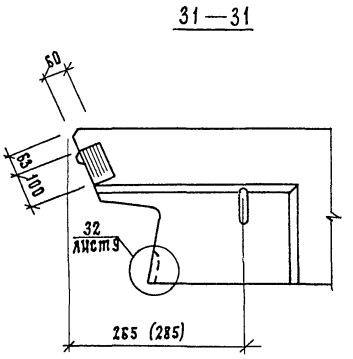

Инв. № подл.	Подп. и дата	Взам. инв. №	

29

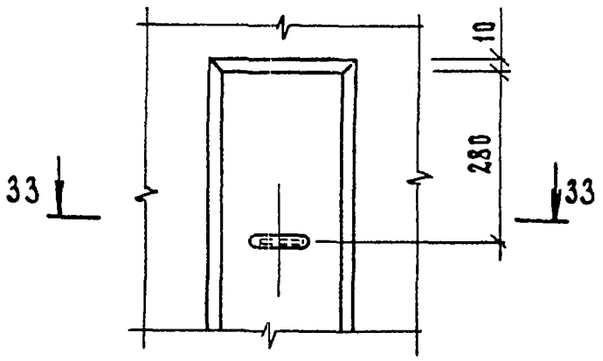

30

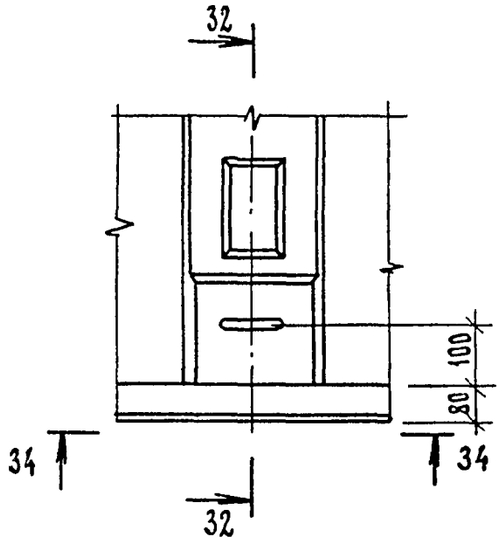

32 — 32

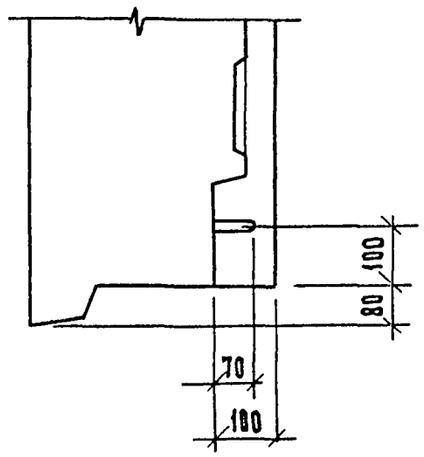

31

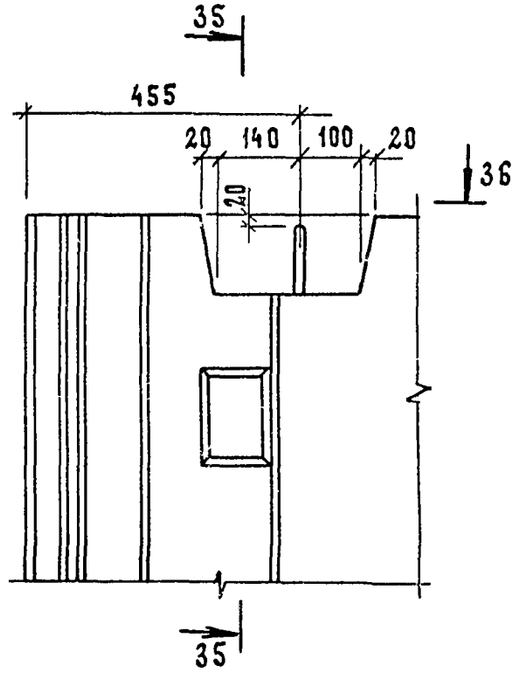

33 — 33

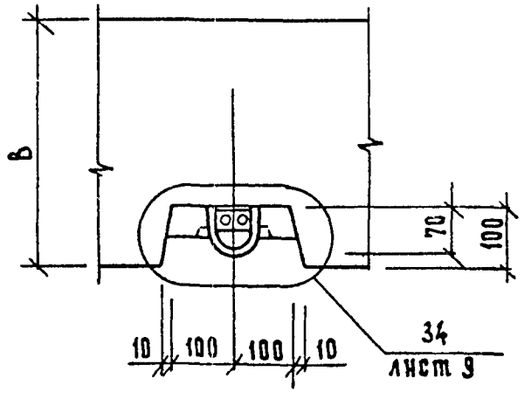

34 — 34

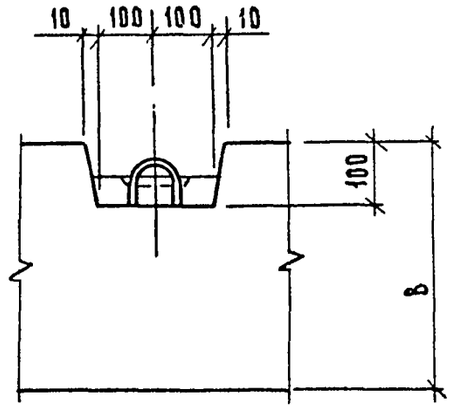

35 - 35

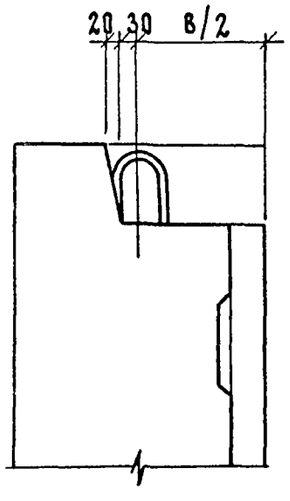

36 — 36

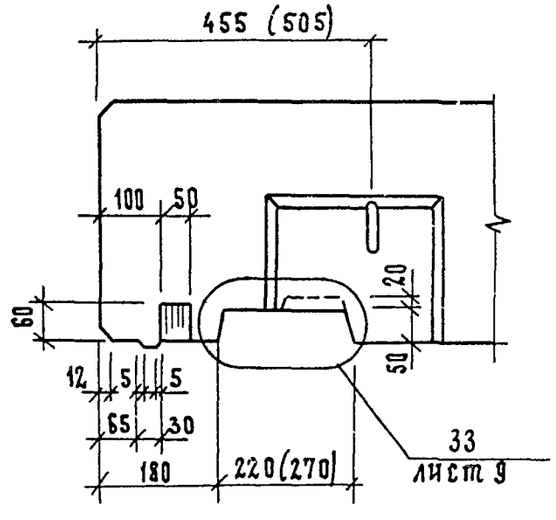

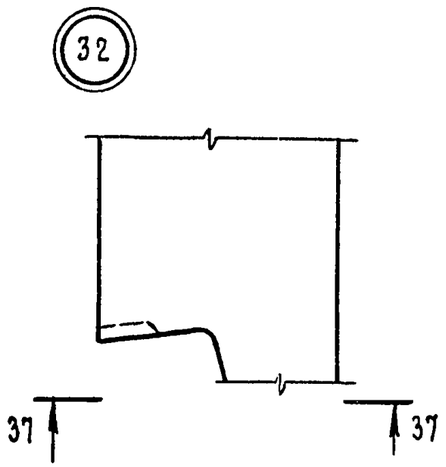

37—37

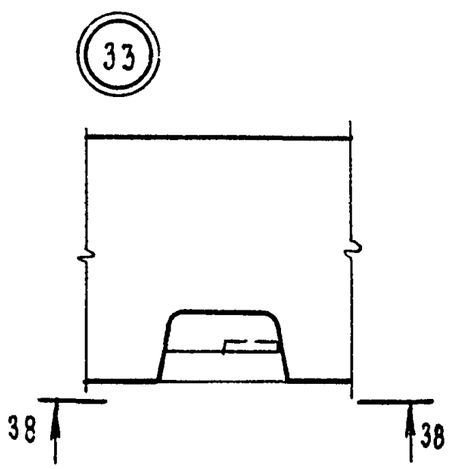

38—38

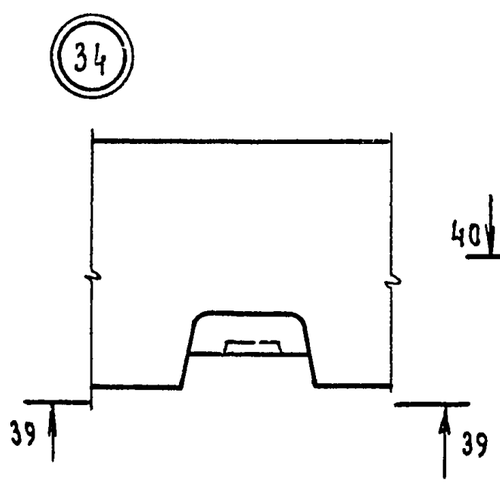

39 - 39

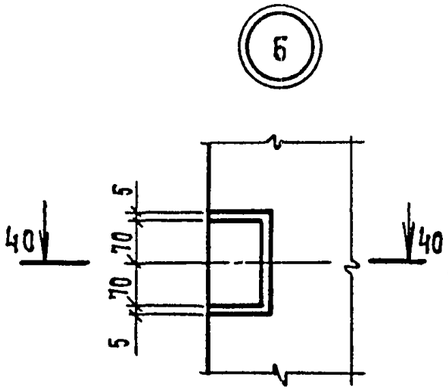

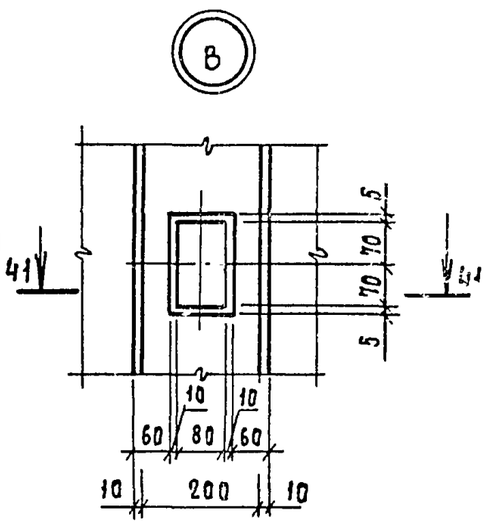

40 — 40

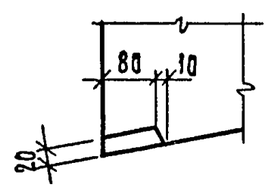

41 — 41

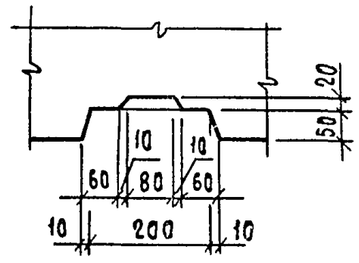

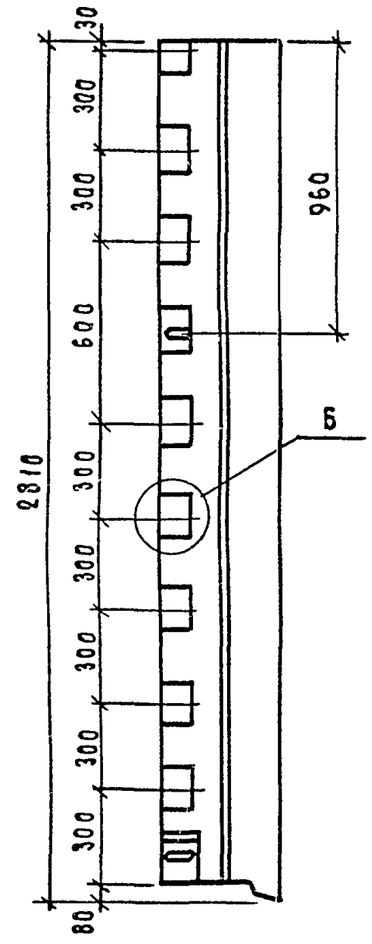

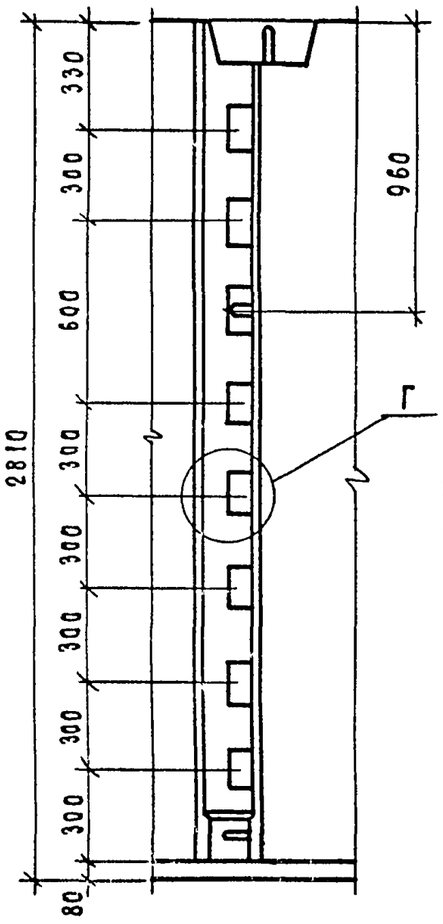

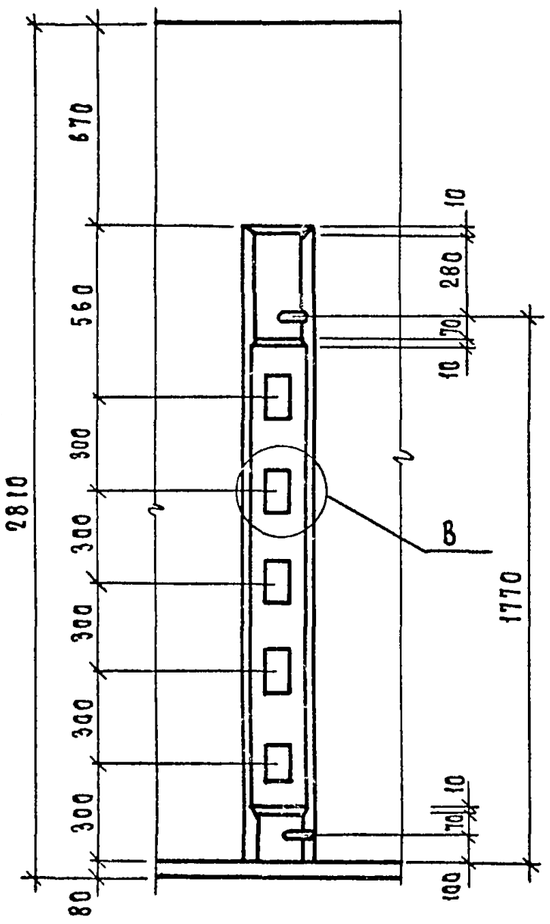



42 — 42

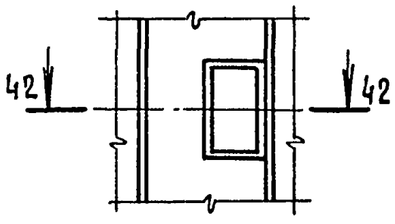

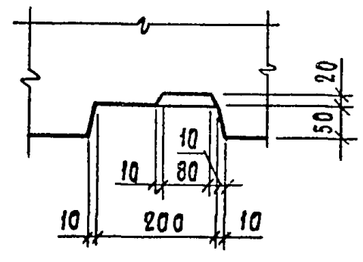

Инв N подл.	Подп. и дата	Взам. инв N

1.132.1—15.2 ОО.О.О.ОО Д1

Лист 9

Инв.№ подл.	Подп. и дата	Взам. инв.№

Формат	Зона	Поз.	Обозначение	Наименование	Кол. на исполн. 1.132.1-15.2 01.1.0.00- —	01	02	03	04	05	06	07	08	09	Примечание
				Документация											
А3			1.132.1-15.2 01.1.0.00 СБ	Сборочный чертеж	×	×	×	×	×	×	×	×	×	×	
А3			1.132.1-15.2 00.0.0.00 ТО	Техническое описание	×	×	×	×	×	×	×	×	×	×	
А3			1.132.1-15.2 00.0.0.00 Д2	Узлы	×	×	×	×	×	×	×	×	×	×	
				Сборочные единицы											
А3		1	1.132.1-15.2 01 1 1.00-02	Каркас плоский КР3	2										
			-03	Каркас плоский КР4		2									
			-04	Каркас плоский КР5			2								
			-05	Каркас плоский КР6				2							
			-06	Каркас плоский КР7					2						
			-08	Каркас плоский КР9						2					
			-11	Каркас плоский КР12							2				
			-12	Каркас плоский КР13								2			
			-13	Каркас плоский КР14									2		
			-14	Каркас плоский КР15										2	
А3		2	-07	Каркас плоский КР8	3		4		4		4		6		

Нач.отд	Гуров	
Н.контр	Ильина	
ГИП	Гуров	
Рук.гр.	Канина	
Ст.инж	Гиль	

1.132.1-15.2 01.1.0.00

Каркас пространственный КП (КП1 ... КП10)

Стадия	Лист	Листов
Р	1	2

ЛенЗНИИЭП

Формат А4

Инв.№ подл.	Подп. и дата	Взам. инв.№

Формат	Зона	Поз.	Обозначение	Наименование	Кол. на исполн. 1.132.1-15.2 01.1.0.00- —	01	02	03	04	05	06	07	08	09	Примечание
А3		2	-09	Каркас плоский КР10		3		4		4		4		6	
А3		3	-10	Каркас плоский КР11									1	1	
А3		4	1.132.1-15.2 01 1 3.00	Изделие закладное Мна1	4	4	2	2	2	2	2	2	2	2	
А3		5	-01	Изделие закладное Мна3									1	1	
				Детали											Масса, кг
А3		6	1.132.1-15.2 01 1 5.00-01	Стержень гнутый Ан1	2	2	2	2	2	2	2	2	2	2	
А3		7	-07	Стержень гнутый Ан5	6		4		4		4		4		
			-08	Стержень гнутый Ан6		6		4		4		4		4	
А3		8	-03	Стержень гнутый Ана3									1	1	
А3		9	-10	Петля П2	2	2	2		2						
			-11	Петля П3				2		2	2				
			-12	Петля П4								2	2		
			-13	Петля П5										2	
6Г		10	1.132.1-15.2 01 1 0.01	Ф5ВрI ГОСТ 6727-80, ℓ=380	2		2		2		2		6		0,055
			1.132.1-15.2 01.1.0.02	Ф5ВрI ГОСТ 6727-80, ℓ=430		2		2		2		2		6	0,062
6Г		11	1.132.1-15.2 01 1.0.03	Ф5ВрI ГОСТ 6727-80, ℓ=1970	6	6									0,28
			1.132.1-15.2 01 1 0.04	Ф5ВрI ГОСТ 6727-80, ℓ=2480			6	6							0,36
			1.132.1-15.2 01 1 0.05	Ф5ВрI ГОСТ 6727-80, ℓ=2570					6	6					0,37
			1.132.1-15.2 01 1 0.06	Ф5ВрI ГОСТ 6727-80, ℓ=3170							6	6			0,46
			1.132.1-15.2 01.1.0.07	Ф5ВрI ГОСТ 6727-80, ℓ=4370									6	6	0,63

1.132.1-15.2 01 1 0 00

Лист 2

Формат А4

2009-02 31

Рис. 1

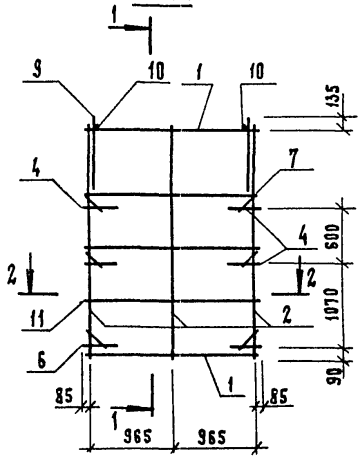

1–1

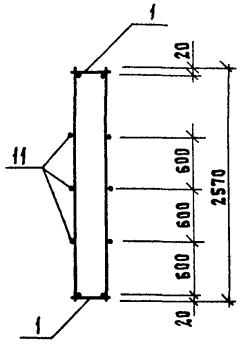

Рис. 2
Остальное по рис 1

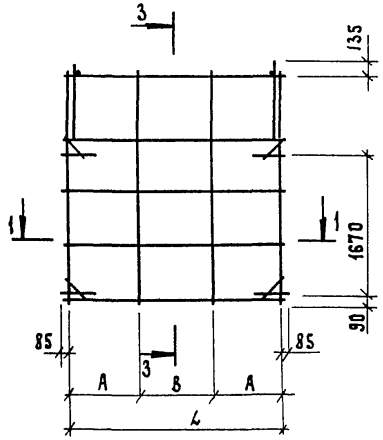

Рис. 3

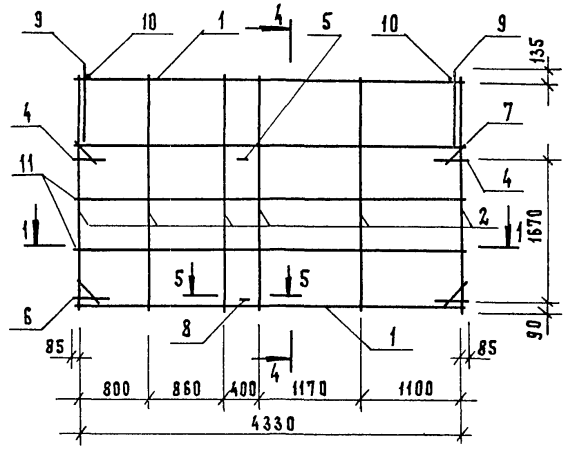

2–2

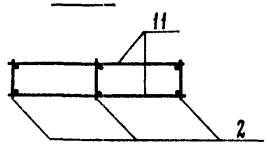

3–3

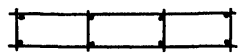

4–4

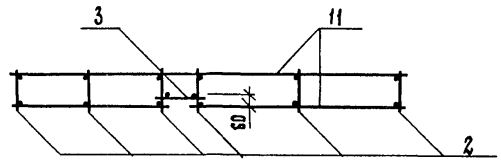

5 - 5

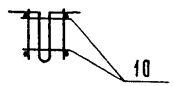

Обозначение	Марка	Рис	Размеры, мм			Масса, кг
			L	A	B	
1.132.1-15.2 01 1.0 00	КП1	1	—	—	—	21.38
-01	КП2					21.86
-02	КП3	2	2435	800	835	21.61
-03	КП4					24.42
-04	КП5		2530	840	850	22.74
-05	КП6					24.56
-06	КП7		3130	1040	1050	25.23
-07	КП8					28.86
-08	КП9	3	—	—	—	37.81
-09	КП10					42.49

Инв.№ подл. | Подп. и дата | Взам. инв.№

Нач. отд.	Гуров	
Н. контр.	Ильина	
ГИП	Гуров	
Рук. гр.	Канина	
Ст. инж.	Риль	

1.132.1-15.2 01 1 0.00 СБ

Каркас пространственный КП (КП1... КП10)
Сборочный чертеж

Стадия	Масса	Масштаб
Р	см. табл.	1:50
Лист	Листов 1	

ПензНИИЭП

Формат А3

Инв N подл	Подп и дата	Взам инв N

Формат	Зона	Поз	Обозначение	Наименование	Кол на исполн. 1.132.1-15.2 03.1.0.00- —	01	02	03	04	05	06	07			Примечание
				Документация											
А3			1.132.1-15.2 03 1.0 000СБ	Сборочный чертеж	×	×	×	×	×	×	×	×			
А3			1.132.1-15.2 00 0 0 000ТО	Техническое описание	×	×	×	×	×	×	×	×			
А3			1.132.1-15.2 00.0 0 00Д2	Узлы	×	×	×	×	×	×	×	×			
				Сборочные единицы											
А3		1	1.132.1-15.2 01 1.1 00-06	Каркас плоский КР7	2		2								
			-08	КР9		2		2							
			-15	КР16					2		2				
			-16	КР17						2		2			
А3		2	-08	Каркас плоский КР9	4		4		3		3				
			-09	КР10		4		4		3		3			
А3		3	-10	Каркас плоский КР11					1	1	1	1			
А4		4	1.132.1-15.2 01. 1 3. 00	Изделие закладное Мна1	1	1	1	1	2	2	2	2			

Нач.отд	Гуров	
Н.контр.	Ильина	
ГИП	Гуров	
Рук.гр.	Канина	
Ст.инж	Гиль	

1.132.1-15.2 03. 1. 0. 00

Каркас пространственный КП (КП 11... КП 14л)

Стадия	Лист	Листов
Р	1	2

ЛенЗНИИЭП

Формат А4

Инв N подл	Подп и дата	Взам инв N

Формат	Зона	Поз.	Обозначение	Наименование	Кол на исполн. 1.132.1-15.2 03.1.0.00- —	01	02	03	04	05	06	07			Примечание
А4		5	-01	Изделие закладное Мна2	1	1	1	1							
				Детали											Масса, кг
А3		6	1.132.1-15.2 01. 1.5.00-01	Стержень гнутый Ан а1	2	2	2	2	2	2	2	2			
А3		7	-07	Стержень гнутый Ан 5	4		4		4		4				
			-08	Стержень гнутый Ан 6		4		4		4		4			
А3		8	-09	Петля П1					2	2	2	2			
			-10	Петля П2	2		2								
			-11	Петля П3		2		2							
				Ф5 Вр I ГОСТ 6727-80											
Б4		9	1.132.1-15.2 01. 1. 0. 01	ℓ = 380	2		2		2		2				0,055
			1.132.1-15.2 01. 1. 0. 02	ℓ = 430		2		2		2		2			0,062
Б4		10	1.132.1-15.2 03. 1. 0. 01	ℓ = 1050					3	3	3	3			0, 15
			1.132.1-15.2 01. 1. 0. 05	ℓ = 2570	6	6	6	6							0,37
Б4		11	1.132.1-15.2 03. 1. 0. 02	ℓ = 640					3	3	3	3			0,092

Лист
2

1.132.1-15.2 03. 1. 0 00

Формат А4

2109-02 ЭЗ

Рис. 1

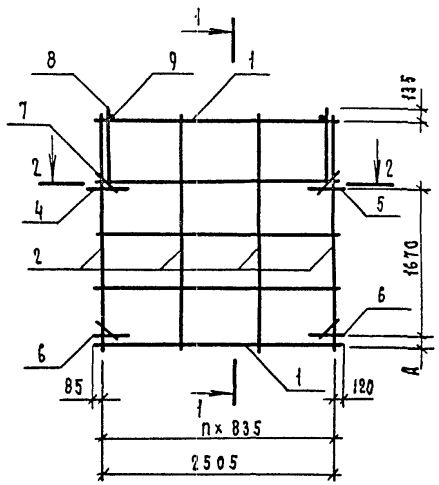

1—1

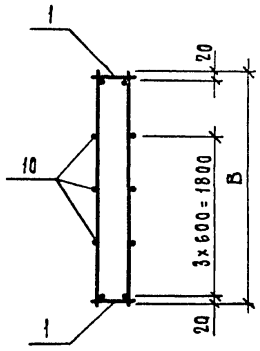

Рис. 2

Остальное - см. рис. 1

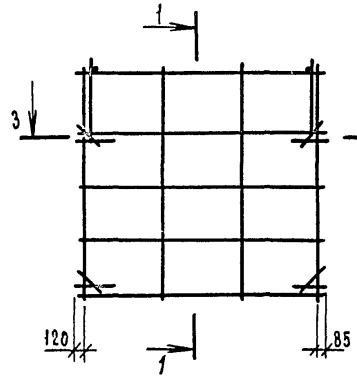

Рис. 3

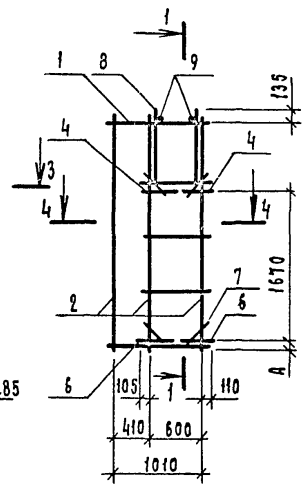

Рис. 4

Остальное - см. рис. 3

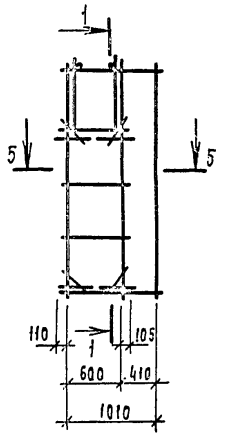

2—2

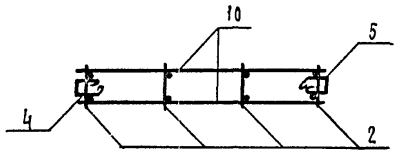

3—3

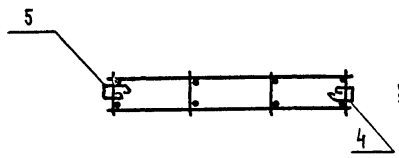

4—4

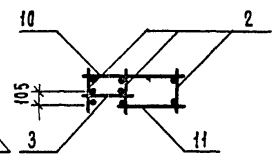

5—5



Обозначение	Марка	Рис.	Размеры, мм A	Размеры, мм Б	Масса, кг
1.132.1-15.2 03. 1. 0.00	КП 11	1	90	2570	22,11
-01	КП 12				24,56
-02	КП 11л	2			22,11
-03	КП 12л				24,56
-04	КП 13	3	30	2520	18,78
-05	КП 14				18,91
-06	КП 13 л	4			18,78
-07	КП 14л				18,91

Взам. инв. N | Подп. и дата | Инв. N подл.

Нач.отд.	Гуров		
Н.контр.	Ильина		
ГИП	Гуров		
Рук.гр.	Канина		
Ст.инж.	Гиль		

1.132.1—15.2 03. 1. 0.00 СБ

Каркас пространственный КП (КП 11... КП 14 л) Сборочный чертеж

Стадия	Масса	Масштаб
Р	см. табл.	1:50
Лист	Листов 1	

ЛенЗНИИЭП

Инв. № подл.	Подп. и дата	Взам. инв. №

Формат	Зона	Поз.	Обозначение	Наименование	Кол. на испол. 1.132.1-15.2 04 1 0 00- —	01	02	03	04	05	06	07			Примечание
				Документация											
А3			1.132.1-15.2 04 1 0 00 СБ	Сборочный чертеж	×	×	×	×	×	×	×	×			
А3			1.132.1-15.2 00 0 0 00 ТО	Техническое описание	×	×	×	×	×	×	×	×			
А3			1.132.1-15.2 00 0 0 00 Д2	Узлы	×	×	×	×	×	×	×	×			
				Сборочные единицы											
				Каркас плоский											
А3		1	1.132.1-15.2 01 1 1 00-06	КР7	2				2						
			-08	КР9		2				2					
			-11	КР12			2				2				
			-12	КР13				2				2			
А3		2	-07	Каркас плоский КР8	4		5		4		5				
			-09	КР10		4		5		4		5			
А3		3	1.132.1-15.2 01 1 2 00	Сетка арматурная С1	1		1		1		1				

Нач. отд.	Гуров		1.132.1-15.2 04 1 0 00
Н. контр.	Ильина		
ГИП	Гуров		Каркас пространственный КП (КП15 КП18л)
Рук. гр.	Канина		
Ст. инж.	Гиль		

Стадия	Лист	Листов
Р	1	2

ЛенЗНИИЭП

Формат А4

Инв. № подл.	Подп. и дата	Взам. инв. №

Формат	Зона	Поз.	Обозначение	Наименование	Кол. на испол. 1.132.1-15.2 04.1.0.00- —	01	02	03	04	05	06	07			Примечание
			1.132.1-15.2 01 1 2 00-01	Сетка арматурная С2		1		1		1		1			
А4		4	1.132.1-15.2 01 1 3 00	Изделие закладное Мн.1	1	1	1	1	1	1	1	1			
А4		5	-02	Мн.3	1	1	1	1	1	1	1	1			
				Детали											Масса, кг
				Стержень гнутый											
А3		6	1.132.1-15.2 01 1 5 00-01	Ан.1	1	1	1	1	1	1	1	1			
А3		7	-03	Ан.3	1	1	1	1	1	1	1	1			
А3		8	-07	Ан.5	2		2		2		2				
			-08	Ан.6		2		2		2		2			
А3		9	-11	Петля П3	2	2	2		2	2	2				
			-12	Петля П4				2				2			
				Ф5 Вр I ГОСТ 6727-80											
Б4		10	1.132.1-15.2 01 1 0 01	ℓ=380	2		2		2		2				0,055
			1.132.1-15.2 01 1 0 02	ℓ=430		2		2		2		2			0,062
Б4		11	1.132.1-15.2 01 1 0 05	ℓ=2570	6	6			6	6					0,37
			1.132.1-15.2 01 1 0 06	ℓ=3470			6	6			6	6			0,46

	Лист
1.132.1-15.2 04 0 0 00	2

Формат А4

21074-02 35

Рис 1

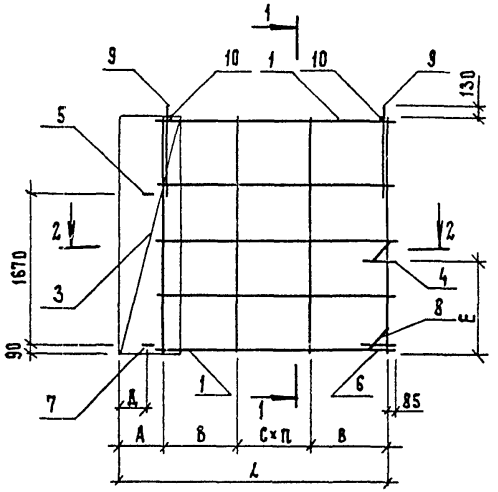

1–1

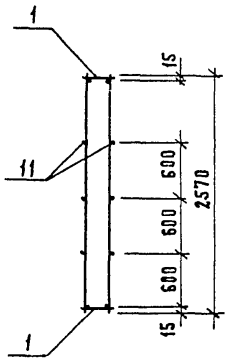

Рис 2

Остальное по рис 1

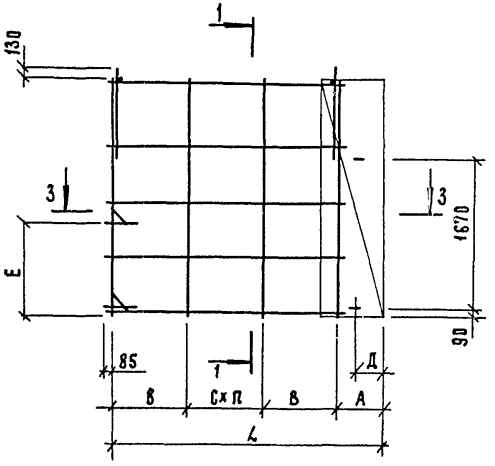

2–2

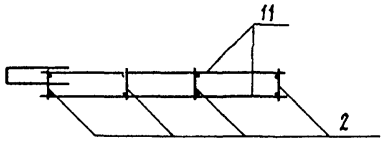

3 – 3

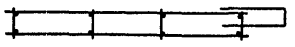

Обозначение	Марка	Рис.	Размеры, мм							Масса, кг
			L	A	B	C	Д	E	h	
1.132.1-15.2 04 1 0 00	КП 15	1	3025	505	840	840	300	1070	1	27 20
-01	КП 16		3075	555			350			28.13
-02	КП 17		3625	505	760	800	300	1670	2	30 05
-03	КП 18		3675	555			350			34 12
-04	КП 15 л	2	3025	505	840	840	300	1070	1	27 20
-05	КП 16 л		3075	555			350			28 13
-06	КП 17 л		3625	505	760	800	300	1670	2	30.05
-07	КП 18 л		3675	555			350			34 12

Нач отд	Гуров	
Н контр	Ильина	
ГИП	Гуров	
Рук гр.	Канина	
Ст инж	Гиль	

1.132.1-15.2 04 1 0 00 СБ

Каркас пространственный КП (КП 15 .. КП 18 л) Сборочный чертеж

Стадия	Масса	Масштаб
Р	см таб л	1:50
Лист	Листов 1	

ЛенЗНИИЭП

Инв № подл | Подп и дата | Взам инв №

Инв. N подл.	Подп. и дата	Взам. инв. N

Формат	Зона	Поз.	Обозначение	Наименование	Кол. на испол. 1.132.1-15.2 05.1.0.00- —	01	02	03	04	05	06	07			Примечание
				Документация											
А3			1.132.1-15.2 05 1 0 00 СБ	Сборочный чертеж	X	X	X	X	X	X	X	X			
А3			1.132.1-15.2 00 0 0.00 ТО	Техническое описание	X	X	X	X	X	X	X	X			
А3			1.132.1-15.2 00 0 0 00 А2	Узлы	X	X	X	X	X	X	X	X			
				Сборочные единицы											
				Каркас плоский											
А3		1	1.132.1-15.2 01.1 1.00	КР1	2		2								
			-01	КР2		2		2							
			-02	КР3					2		2				
			-03	КР4						2		2			
А3		2	-07	КР8	3		3		3		3				
			-09	КР10		3		3		3		3			
А3		3	1.132.1-15.2 01 1 2 00-02	Сетка арматурная С3	1		1		1		1				

Нач. отд.	Гуров	
Н. контр.	Ульина	
ГИП	Гуров	
Рук. гр.	Канина	
Ст. инж.	Гиль	

1.132.1-15.2 05.1.0.00

Каркас пространственный КП (КП 19 ... КП 22л)

Стадия	Лист	Листов
Р	1	2

ЛенЗНИИЭП

Формат А4

Инв. N подл.	Подп. и дата	Взам. инв. N

Формат	Зона	Поз.	Обозначение	Наименование	Кол. на испол. 1132.1-15.2 05.1.0.00- —	01	02	03	04	05	06	07			Примечание
			1.132.1-15.2 01 1 2 00-03	Сетка арматурная С4		1		1		1		1			
А4		4	1.132.1-15.2 01 1 3 00	Изделие закладное Мн.а1	1	1	1	1	2	2	2	2			
А4		5	-03	Изделие закладное Мн.а4	1	1	1	1							
				Детали											
				Стержень гнутый											
А3		6	1.132.1-15.2 01 1 5 00-01	Ан.а1	1	1	1	1	2	2	2	2			
А3		7	-06	Ан.а4	1	1	1	1							
А3		8	-07	Ан 5	4		4		4		4				
			-08	Ан 6		4		4		4		4			
А3		9	-09	Петля П1	2	2	2	2							
			-10	Петля П2					2	2	2	2			
				Ф5 Вр I ГОСТ 6727-80											Масса, кг
Б4		10	1.132.1-15.2 01 1.0 01	ℓ=380	2		2		2		2				0,055
			1.132.1-15.2 01 1 0 02	ℓ=430		2		2		2		2			0,062
Б4		11	1.132.1-15.2 05 1 0 01	ℓ=1480	6		6		6		6				0,21
			1.132.1-15.2 01 1 0 03	ℓ=1970		6		6		6		6			0,28

1.132.1-15.2 05.1.0.00

Лист 2

Формат А4

Рис 1

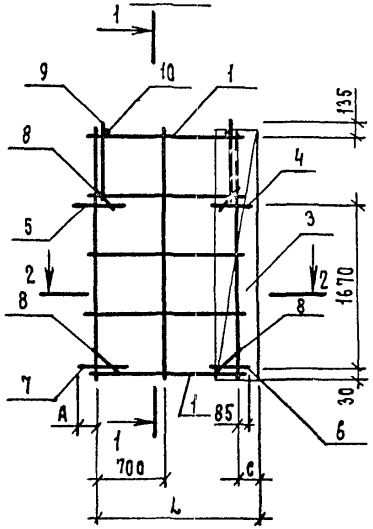

1—1

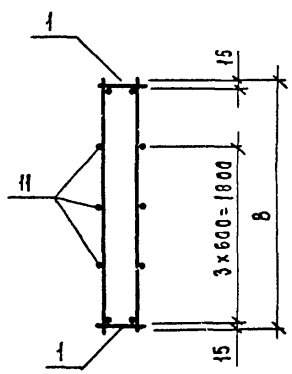

Рис 2

Остальное-см рис.1

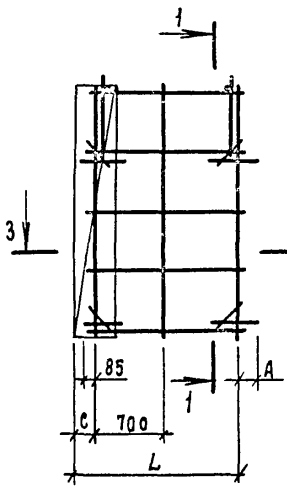

Рис 3

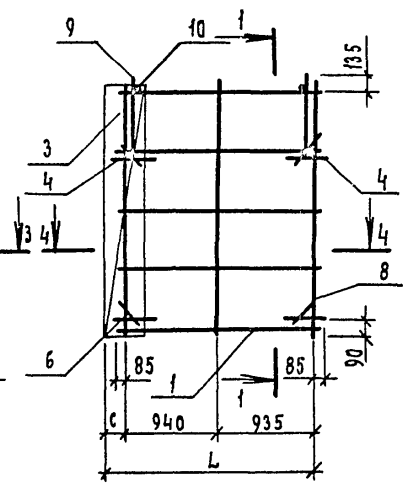

Рис 4

Остальное-см. рис 3

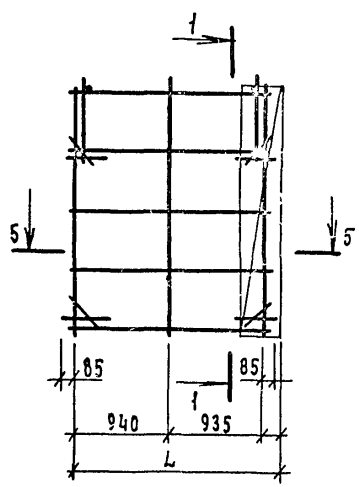

2—2

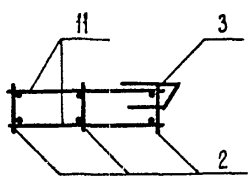

3—3



4—4

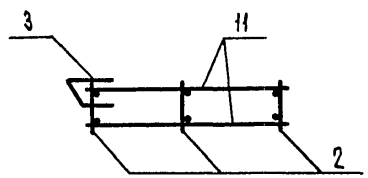

5—5



Обозначение	Марка	Рис.	Размеры, мм				Масса, кг.
			L	A	B	C	
1.132.1-15.2 05.1.0 00	КП 19	1	1635	210	2520	200	17,72
-01	КП 20		1605	260		220	18,53
-02	КП 19л	2	1635	210		200	17,72
-03	КП 20л		1605	260		220	18,53
-04	КП 21	3	2075	—	2570	200	20,40
-05	КП 22			—		220	21,41
-06	КП 21л	4	2095	—		200	20,40
-07	КП 22л			—		220	21,41

Нач.отд	Гуров	
Н.контр	Ильина	
ГИП	Гуров	
Рук.гр	Канина	
Ст.инж	Гиль	

1.132.1-15.2 05 1.0 00 СБ

Каркас пространственный КП (КП 19... КП 22л) Сборочный чертеж

Стадия	Масса	Масштаб
Р	см табл	1:50
Лист	Листов 1	

ЛенЗНИИЭП

Взам.инв N | Подп. и дата | Инв.N подл.

Формат	Зона	Поз.	Обозначение	Наименование	Кол	Примечание
				Документация		
А4			1.132.1-15.2 01 1 1 00 СБ	Сборочный чертеж		
А3			1132.1-15.2 00 0 0 00 ТО	Техническое описание		
				Переменные данные для исполнений		
				1132.1-15.2 01 1. 1.00		КР1
				Детали		
БЧ		1	1.1321-152 01 1 1 01	ф58рI ГОСТ 6727-80, ℓ=410	5	0,06кг
БЧ		2	1 1321-152 01 1 1 02	ф6АIII ГОСТ 5781-82, ℓ=1430	2	0,32кг
				1132.1-15.2 01 1 1 00-01		КР2
				Детали		
БЧ		1	1.1321-152 01 1 1 03	ф58рI ГОСТ 6727-80, ℓ=360	5	0,05кг
БЧ		2	1.1321-152 01 1 1 04	ф6АIII ГОСТ 5781-82, ℓ=1480	2	0,33кг
				1.1321-152 01 1 1 00-02		КР3
				Детали		
БЧ		1	1.132.1-152 01 1 1 03	ф58рI ГОСТ 6727-80, ℓ=360	7	0,05кг
БЧ		2	1.132.1-152 01 1 1 05	ф6АIII ГОСТ 5781-82, ℓ=1880	2	0,42кг
				1132.1-15.2 01 1 1 00-03		КР4
				Детали		
БЧ		1	1.1321-152 01 1 1 01	ф58рI ГОСТ 6727-80, ℓ=410	7	0,06кг
БЧ		2	1.1321-15.2 01 1 1 05	ф6АIII ГОСТ 5781-82, ℓ=1880	2	0,42кг
				1.1321-15.2 01 1 1 00-04		КР5
				Детали		
БЧ		1	1.1321-152 01 1 1 03	ф58рI ГОСТ 6727-80, ℓ=360	9	0,05кг

Инв.№ подл. | Подп. и дата | Взам. инв.№

1.132.1-15.2 01 1 1 00

Нач.отд	Гуров	Каркас плоский КР (КР1 .. КР17)	стадия	лист	листов
Н.контр	Ильина		Р	1	3
ГИП	Гуров		ЛенЗНИИЭП		
Рук. гр	Канина				
Ст. инж	Гиль				

Формат А4

Формат	Зона	Поз.	Обозначение	Наименование	Кол	Примечание
БЧ		2	1.1321-15.2 01 1 1 06	ф6АIII ГОСТ 5781-82, ℓ=2480	2	0,55кг
				1.1321-15.2 01 1 1 00-05		КР6
				Детали		
БЧ		1	1 132.1-152 01 1 1 01	ф58рI ГОСТ 6727-80, ℓ=410	9	0,06кг
БЧ		2	1.1321-15.2 01 1 1 06	ф6АIII ГОСТ 5781-82, ℓ=2480	2	0,55кг
				1.1321-15.2 01 1 1 00-06		КР7
				Детали		
БЧ		1	1.132.1-152 01 1 1 03	ф58рI ГОСТ 6727-80, ℓ=360	9	0,05кг
БЧ		2	1.132.1-15.2 01 1 1 07	ф6АIII ГОСТ 5781-82, ℓ=2570	2	0,57кг
			1.132.1-15.2 01 1 1 00-07	(то же как для-06)		КР8
				1.1321-152 01 1 1 00-08		КР9
				Детали		
БЧ		1	1.132.1-15.2 01 1 1 01	ф58рI ГОСТ 6727-80, ℓ=410	9	0,06кг
БЧ		2	1.132.1-15.2 01 1 1 07	ф6АIII ГОСТ 5781-82, ℓ=2570	2	0,57кг
			1 132.1-15.2 01 1 1 00-09	(то же как для 08)		КР10
				1.132.1-152 01 1 1 00-10		КР11
				Детали		
БЧ		1	1 1321-152 01 1 1 08	ф58рI ГОСТ 6727-80, ℓ=440	5	0,08кг
БЧ		2	1.1321-152 01 1 1 07	ф6АIII ГОСТ 5781-82, ℓ=2570	2	0,57кг
				1132.1-15.2 01 1 1 00-11		КР12
				Детали		
БЧ		1	1.132.1-152 01 1 1 03	ф58рI ГОСТ 6727-80, ℓ=360	11	0,05кг
БЧ		2	1.132.1-15.2 01 1 1 08	ф6АIII ГОСТ 5781-82, ℓ=3170	2	0,70кг

Инв.№ подл. | Подп. и дата | Взам. инв.№

1.132.1-15.2 01 1 1 00

Лист 2

Формат А4

Формат	Зона	Поз	Обозначение	Наименование	Кол.	Примечание
				1.132.1-15.2 01 1.1 00-12		КР13
				Детали		
БЧ		1	1.132.1-15.2 01.1.1 01	Ф5ВрI ГОСТ 6727-80, ℓ=410	11	0,06кг
БЧ		2	1.132.1-15.2 01 1.1 08	Ф6АIII ГОСТ 5781-82, ℓ=3170	2	0,70кг
				1.132.1-15.2 01 1 1 00-13		КР14
				Детали		
БЧ		1	1.132.1-15.2 01.1.1.03	Ф5ВрI ГОСТ 6727-80, ℓ=360	15	0,05кг
БЧ		2	1.132.1-15.2 01 1.1 09	Ф6АIII ГОСТ 5781-82, ℓ=4370	2	0,97кг
				1.132.1-15.2 01 1 1 00-14		КР15
				Детали		
БЧ		1	1.132.1-15.2 01 1 1 01	Ф5ВрI ГОСТ 6727-80, ℓ=410	15	0,06кг
БЧ		2	1.132.1-15.2 01 1 1 09	Ф6АIII ГОСТ 5781-82, ℓ=4370	2	0,97кг
				1.132.1-15.2 01 1 1 00-15		КР16
				Детали		
БЧ		1	1.132.1-15.2 01.1.1 10	Ф5ВрI ГОСТ 6727-80, ℓ=260	2	0,04кг
БЧ		2	1.132.1-15.2 01.1.1.03	Ф5ВрI ГОСТ 6727-80, ℓ=360	4	0,05кг
БЧ		3	1.132.1-15.2 01 1 1 11	Ф6АIII ГОСТ 5781-82, ℓ=640	2	0,14кг
БЧ		4	1.132.1-15.2 01 1.1.12	Ф6АIII ГОСТ 6781-82, ℓ=1050	1	0,23кг
				1.132.1-15.2 01 1.1 00-16		КР17
				Детали		
БЧ		1	1.132.1-15.2 01.1 1.13	Ф5ВрI ГОСТ 6727-80, ℓ=310	2	0,04кг
БЧ		2	1.132.1-15.2 01.1 1.01	Ф5ВрI ГОСТ 6727-80, ℓ=410	4	0,06кг
БЧ		3	1.132.1-15.2 01.1.1 11	Ф6АIII ГОСТ 5781-82, ℓ=640	2	0,14кг
БЧ		4	1.132.1-15.2 01.1.1 12	Ф6АIII ГОСТ 5781-82, ℓ=1050	1	0,23кг

Взам. инв. N | Подп. и дата | Инв. N подл.

1.132.1-15.2 01 1.1 00 — Лист 3

Рис 1

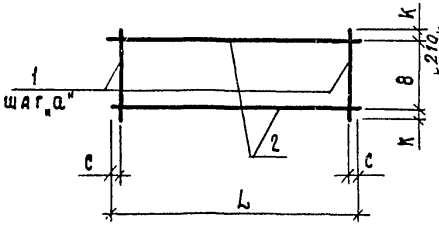

Рис. 2

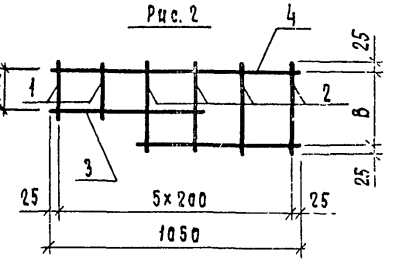

Обозначение	Марка	Рис	Размеры, мм L	B	a	c	K	Масса, кг
1.132.1-15.2 01.1.1.00	КР1	1	1430	350	300	115	30	0,94
-01	КР2		1480	300	300	140	30	0,91
-02	КР3		1970	300	300	85	30	1,19
-03	КР4			350				1,26
-04	КР5		2480	300	300	40	30	1,55
-05	КР6			350				1,64
-06	КР7		2570	300	300	85	30	1,59
-07	КР8			320			20	1,59
-08	КР9			350			35	1,68
-09	КР10			370			30	1,68
-10	КР11			400	600		20	1,44
-11	КР12		3170	300	300	85	30	1,95
-12	КР13			350				2,06
-13	КР14		4370	300	300	85	30	2,69
-14	КР15			350				2,84
-15	КР16	2	—	310	—	—	—	0,79
-16	КР17			360				0,83

Взам. инв. N | Подп. и дата | Инв. N подл.

Нач.отд	Гуров	
Н.контр	Ильина	
ГИП	Гуров	
Рук.гр	Канина	
Ст.инж	Гиль	

1.132.1-15.2 01.1.1.00 СБ

Каркас плоский КР (КР1 ... КР17)
Сборочный чертеж

Стадия	Масса	Масштаб
Р	см. табл.	—
Лист	Листов 1	

ЛенЗНИИЭП

Формат А4

Рис. 1

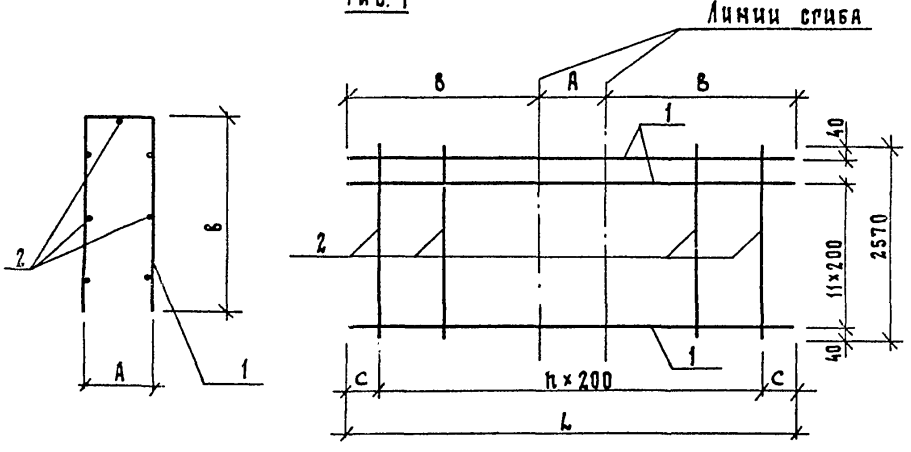

Рис. 2

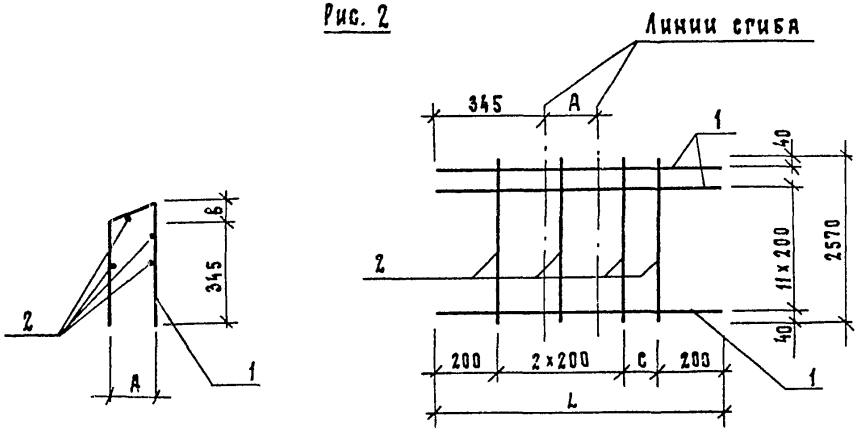

Формат	Зона	Поз.	Обозначение	Наименование	Кол.	Примечание
				Документация		
А3			1.132.1-15.2 00.0.0.00ТО	Техническое описание		
				Переменные данные для исполнений:		
				1.132.1-15.2 01. 1. 2. 00		С1
				Детали		
				ф4 Вр I ГОСТ 6727-80		
БЧ		1	1.132.1-15.2 01. 1. 2. 01	ℓ=1420	13	0,13 кг
БЧ		2	1.132.1-15.2 01. 1. 2. 02	ℓ=2570	7	0,24 кг
				1.132.1-15.2 01. 1. 2. 00-01		С2
				Детали		
				ф4 Вр I ГОСТ 6727-80		
БЧ		1	1.132.1-15.2 01. 1. 2. 03	ℓ=1570	13	0,14 кг
БЧ		2	1.132.1-15.2 01. 1. 2. 02	ℓ=2570	8	0,24 кг
				1.132.1-15.2 01. 1. 2. 00-02		С3
				Детали		
				ф4 Вр I ГОСТ 6727-80		
БЧ		1	1.132.1-15.2 01. 1. 2. 04	ℓ=890	13	0,08 кг
БЧ		2	1.132.1-15.2 01. 1. 2. 02	ℓ=2570	4	0,24 кг
				1.132.1-15.2 01. 1. 2. 00-03		С4
				Детали		
				ф4 Вр I ГОСТ 6727-80		
БЧ		1	1.132.1-15.2 01. 1. 2. 05	ℓ=960	13	0,09 кг
БЧ		2	1.132.1-15.2 01. 1. 2. 02	ℓ=2570	4	0,24 кг

Обозначение	Марка	Рис	Размеры, мм L	A	B	C	n	Масса, кг
1.132.1-15.2 01. 1. 2. 00	С1	1	1420	220	800	110	6	3,37
-01	С2		1570	270	650	85	7	3,74
-02	С3	2	890	130	55	90	—	2,00
-03	С4		960	180	75	160	—	2,13

Нач.отд.	Гуров	
Н.контр.	Ильина	
ГИП	Гуров	
Рук.гр.	Канина	
Ст.инж.	Гиль	

1.132.1-15.2 01. 1. 2.00

Сетка арматурная С (С1 ... С4)

Стадия	Масса	Масштаб
Р	см. табл.	—
Лист	Листов 1	

ЛенЗНИИЭП

Инв.№ подл. | Подп. и дата | Взам.инв.№

Рис. 1

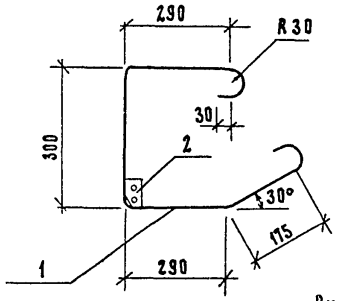

Поз 2

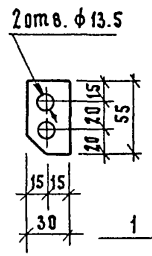

Рис. 2
Остальное - см. рис 1

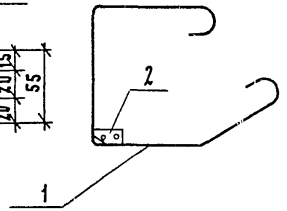

Рис 3

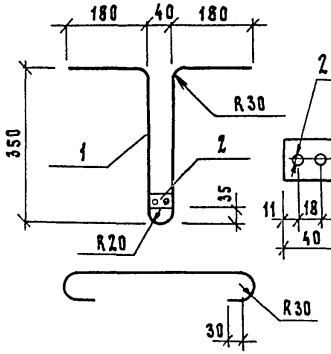

Поз 2

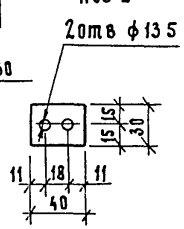

Рис 4
Остальное - см. рис. 1

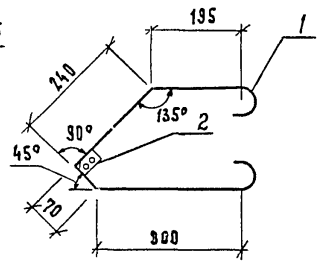

Обозначение	Марка	Рис	Масса, кг
1.132.1-15.2 01.1.3.00	Мна 1	1	1,18
-01	Мна 2	2	1,18
-02	Мна 3	3	1,20
-03	Мна 4	4	0,95

Нач отд	Гуров	
Н контр.	Ильина	
ГИП	Гуров	
Рук гр.	Канина	
Ст инж	Гиль	
Ст инж	Галахова	

1.132.1-15.2 01.1.3.00 СБ

Изделие закладное Мна (Мна 1... Мна 4) Сборочный чертеж

стадия	масса	масштаб
Р	см. табл.	—
лист	листов 1	

ЛенЗНИИЭП

Инв. № подл. | Подп. и дата | Взам. инв. №

Формат	Зона	Поз.	Обозначение	Наименование	Кол. на испол. 1.132.1-15.2 01.1.3.00-- 01	02	03	Примечание
				Документация				
А4			1.132.1-15.2 01.1.3.00 СБ	Сборочный чертеж	×	×	×	
А3			1.132.1-15.2 00.0.0.00 ТО	Техническое описание	×	×	×	
				Детали				
Б4		1		ф12 АI ГОСТ 5781-82, ℓ=380			1	0,87кг
			1.132.1-15.2 01.1.3.01	ℓ=1240	1	1		1,10 кг
			1.132.1-15.2 01.1.3.02	ℓ=1280		1		1,14кг
				Полоса 6х30 ГОСТ 103-76 Вст3пс6 ГОСТ 380-71*				
				ℓ=40		1		0,05кг
Б4		2	1.132.1-15.2 01.1.3.03					
			1.132.1-15.2 01.1.3.04	ℓ=55	1	1	1	0,08кг

Марка	Мна1	Мна2	Мна3	Мна4
	1	1	1	1

1.132.1-15.2 01.1.3.00

Изделие закладное Мна (Мна 1... Мна 4)

стадия	лист	листов
Р		1

ЛенЗНИИЭП

Нач отд	Гуров	
Н контр.	Ильина	
ГИП	Гуров	
Рук гр.	Канина	
Ст инж.	Гиль	
Ст инж.	Галахова	

Инв. № подл. | Подп. и дата | Взам. инв. №

Рис. 1

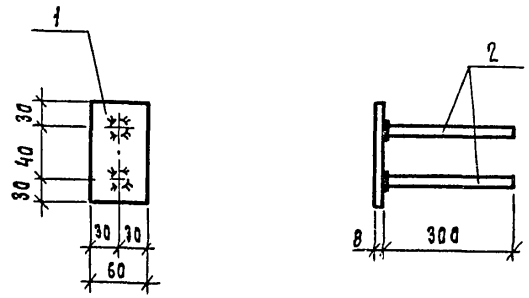

Рис. 2

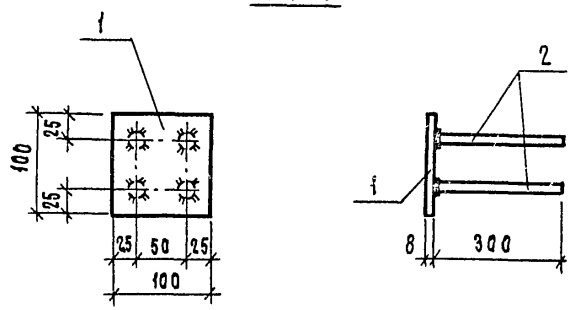

Обозначение	Марка	Рис.	Масса, кг
1.132.1-15.2 01.1.4.00	Мн5	1	0,76
-01	Мн6	2	1,39

Инв. N подл.	Подп. и дата	Взам. инв. N	
Нач. отд.	Гуров		
Н. контр.	Ильина		
Гип	Гуров		
Рук. гр.	Канина		
Ст. инж.	Гиль		
Ст. инж.	Галахова		

1.132.1-15.2 01.1.4.00 СБ

Изделие закладное Мн (Мн5, Мн6)
Сборочный чертеж

Стадия	Масса	Масштаб
Р	См. табл.	—
Лист	Листов 1	

ЛенЗНИИЭП

Формат А4

Поз.	Обозначение	Наименование	Кол. на испол. 1.132.1-15.2 01.1.4.00- 01	Примечание
		Документация		
А3	1.132.1-15.2 01.1.4.00 СБ	Сборочный чертеж	× ×	
А4	1.132.1-15.2 00.0.0.00 ТО	Техническое описание	× ×	
		Детали		Масса, кг
		8х100 ГОСТ 103-76 Полоса ВСт3пс6 ГОСТ 380-71*		
1	1.132.1-15.2 01.1.4.01	в = 60	1	0,38
	1.132.1-15.2 01.1.4.02	в = 100	1	0,63
2	1.132.1-15.2 01.1.4.03	Ф10АII ГОСТ 5781-82, в = 300	2 4	0,19

Марка
Мн5
Мн6

Инв. N подл.	Подп. и дата	Взам. инв. N	
Нач. отд.	Гуров		
Н. контр.	Ильина		
Гип	Гуров		
Рук. гр.	Канина		
Ст. инж.	Гиль		

1.132.1-15.2 01.1.4.00

Изделие закладное Мн (Мн5, Мн6)

Стадия	Лист	Листов
Р		1

ЛенЗНИИЭП

Рис. 1

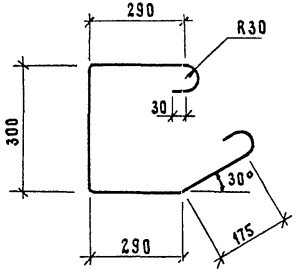

Рис. 2

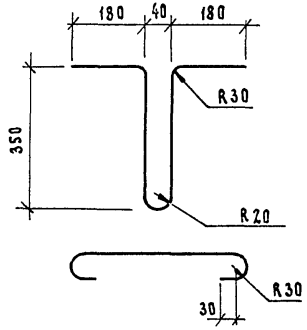

Рис. 3

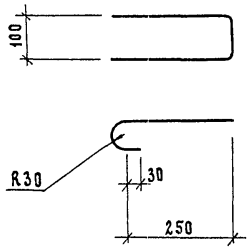

Рис. 4

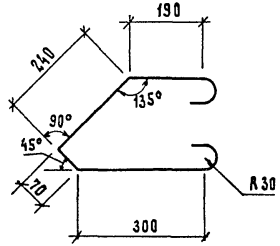

Рис. 5

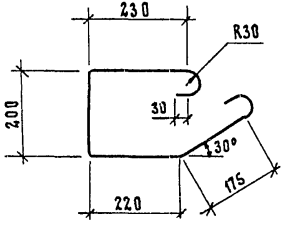

Рис. 6

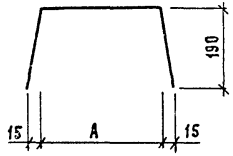

Рис. 7

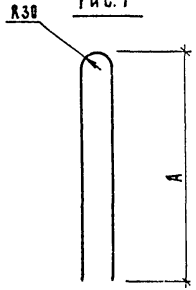

Таблица 1

Обозначение	Марка	Рис.	А, мм	Материал	l, мм	Масса, кг
1.132.1-15.2 01.1.5.00	Ан 1	1	–	ф12АI ГОСТ 5781-82	1240	1,16
– 01	Ана 1					
– 02	Ан 2	5	–	ф12АI ГОСТ 5781-82	1170	1,04
– 03	Ана 3	2	–	ф12АI ГОСТ 5781-82	1280	1,14
– 04	Ан 3	3	–	ф12АI ГОСТ 5781-82	850	0,76
– 05	Ан 4	4	–	ф12АI ГОСТ 5781-82	980	0,87
– 06	Ана 4					
– 07	Ан 5	6	300	Проволока 5ВрI ГОСТ 6727-80	680	0,10
– 08	Ан 6		350	Проволока 5ВрI ГОСТ 6727-80	730	0,11
– 09	П1	7	870	ф12Ас III ГОСТ 5781-82, 10ГТ	1800	1,60
– 10	П2		990	ф14Ас III ГОСТ 5781-82, 10ГТ	2040	2,46
– 11	П3		1100	ф16Ас III ГОСТ 5781-82, 10ГТ	2260	3,57
– 12	П4		1240	ф18Ас III ГОСТ 5781-82, 10ГТ	2540	5,07
– 13	П5		1370	ф20Ас II ГОСТ 5781-82, 10ГТ	2800	6,96

Таблица 2

Обозначение	Покрытие
1.132.1-15.2 01.1.5.00 – 01, – 03, – 06	Цинковое толщиной 120 мкм

Нач.отд.	Гуров	
Н.контр.	Ильина	
ГИП	Гуров	
Рук.гр.	Канина	
Ст.инж.	Гиль	
Ст.инж.	Галахова	

1.132.1-15.2 01.1.5.00

Изделие закладное Ам (Ан1... Ан6); петля П (П1... П4)

Стадия	Масса	Масштаб
Р	см. табл.	—
Лист	Листов 1	

ЛенЗНИИЭП

Инв. № подл. | Подп. и дата | Взам. инв. №

Формат А3

Марка элемента	Изделия арматурные							Изделия закладные																		Общий расход, кг
	Арматура класса						Всего, кг	Арматура класса											Прокат марки					Всего, кг	
	A-III			Bp-I				A-I			A-II			Ac-II				Bp-I	ВСт3пс6 ГОСТ 380-71*						
	ГОСТ 5781-82			ГОСТ 6727-80				ГОСТ 5781-82			ГОСТ 5781-82			ГОСТ 5781-82				ГОСТ 6727-80	ГОСТ 103-76						
	ф6		Итого	ф4	ф5	Итого		ф12	Итого	ф10	Итого	ф14	ф16	ф18	ф20	Итого	ф5	Итого	-6×30	-8-100	Итого				
1ПСН 24.28.40-П-1	5,10		5,10		3,84	3,84	8,94	6,6	6,6	2,28	2,28	4,92				4,92	0,6	0,6	0,32	2,02	2,34	16,74	25,68
1ПСН 24.28.45-П-1	5,10		5,10		3,84	3,84	8,94	6,6	6,6	2,28	2,28	4,92				4,92	0,66	0,66	0,32	2,02	2,34	16,80	25,74
1ПСН 30.28.40-П-1	6,84		6,84		6,02	6,02	12,86	4,4	4,4	0,76	0,76	4,92				4,92	0,40	0,40	0,16	0,76	0,92	11,40	24,26
1ПСН 30.28.45-П-1	6,84		6,84		5,58	5,58	12,42	4,4	4,4	0,76	0,76		7,14			7,14	0,44	0,44	0,16	0,76	0,92	13,66	26,08
1ПСН 36.28.40-П-1	7,36		7,36		5,77	5,77	13,13	4,4	4,4	0,76	0,76		7,14			7,14	0,40	0,40	0,16	0,76	0,92	13,62	26,75
1ПСН 36-28.45-П-1	7,36		7,36		6,36	6,36	13,72	4,4	4,4	0,76	0,76			10,14		10,14	0,44	0,44	0,16	0,76	0,92	16,66	30,38
1ПСН 48.28.40-П-1	11,86		11,86		8,51	8,51	20,37	6,68	6,68	0,76	0,76			10,14		10,14	0,40	0,40	0,22	0,76	0,98	18,36	39,33
1ПСН 48.28.45-П-1	11,86		11,86		9,49	9,49	21,35	6,68	6,68	0,76	0,76				13,80	13,80	0,44	0,40	0,22	0,76	0,98	22,66	44,01
2ПСН 30.28.40-П-1	6,76		6,76		4,97	4,97	11,73	4,4	4,4	0,76	0,76	4,92				4,92	0,40	0,40	0,16	0,76	0,92	11,40	23,13
2ПСН 30.28.40-П-1Л																										
2ПСН 30.28.45-П-1	6,76		6,76		5,52	5,52	12,28	4,4	4,4	0,76	0,76		7,14			7,14	0,44	0,44	0,16	0,76	0,92	13,66	25,94
2ПСН 30.28.45-П-1Л																										
2ПСН 31.28.40-П-1	6,84		6,84		6,02	6,02	12,86	4,4	4,4	0,76	0,76	4,92				4,92	0,40	0,40	0,16	0,76	0,92	11,40	24,26
2ПСН 31.28.40-П-1Л																										
2ПСН 31.28.45-П-1	6,84		6,84		5,58	5,58	12,42	4,4	4,4	0,76	0,76		7,14			7,14	0,44	0,44	0,16	0,76	0,92	13,66	26,08
2ПСН 31.28.45-П-1Л																										
3ПСН 29.28.40-П-1	6,84		6,84		5,39	5,39	12,23	4,4	4,4	0,76	0,76	4,92				4,92	0,40	0,40	0,16	0,76	0,92	11,40	23,63
3ПСН 29.28.40-П-1Л																										
3ПСН 29.28.45-П-1	6,84		6,84		5,58	5,58	12,42	4,4	4,4	0,76	0,76		7,14			7,14	0,44	0,44	0,16	0,76	0,92	13,66	26,08
3ПСН 29.28.45-П-1Л																										
4ПСН 36.28.40-П-1	7,36		7,36		5,77	5,77	13,13	4,4	4,4	0,76	0,76		7,14			7,14	0,40	0,40	0,16	0,76	0,92	13,62	26,75
4ПСН 36.28.45-П-1	7,36		7,36		6,36	6,36	13,72	4,4	4,4	0,76	0,76			10,14		10,14	0,44	0,44	0,16	0,76	0,92	16,66	30,38
5ПСН 33.28.40-П-1	6,84		6,84	3,37	5,03	8,40	15,24	4,48	4,48	0,76	0,76		7,14			7,14	0,20	0,20	0,14	0,76	0,90	13,48	28,72
5ПСН 33.28.40-П-1Л																										

Нач.отд	Гуров	
Н.контр	Ильина	
ГИП	Гуров	
Рук.гр.	Канина	
Ст.инж.	Риль	

1.132.1-15.2 ОО.О.О.ОО РС

Ведомость расхода стали

стадия	лист	листов
Р	1	2

ЛенЗНИИЭП

Инв.№ подл. | Подп. и дата | Взам. инв.№

Марка элемента	Изделия арматурные								Изделия закладные																				Общий расход, кг
	Арматура класса							Всего, кг	Арматура класса															Прокат марки				Всего, кг	
	А-III			Вр-I					А-I			А-II			Ас-II						Вр-I			ВСт3пс6 ГОСТ 380-71*					
	ГОСТ 5781-82			ГОСТ 6727-80					ГОСТ 5781-82			ГОСТ 5781-82			ГОСТ 5781-82						ГОСТ 6727-80			ГОСТ 103-76					
	Ф6		Итого	Ф4	Ф5		Итого		Ф12		Итого	Ф10		Итого	Ф12	Ф14	Ф16	Ф18		Итого	Ф5		Итого	6×30	-8×100		Итого		
5псн 33 28 45-п-1 5псн 33 28 45-п-1л	6,84		6,84	3,74	5,57		9,31	16,15	4,48		4,48	0,76		0,76			7,14			7,14	0,22		0,22	0,14	0,76		0,90	13,50	29,65
5псн 39 28 40-п-1 5псн 39 28 40-п-1л	8,50		8,50	3,37	6,22		9,59	18,09	4,48		4,48	0,76		0,76			7,14			7,14	0,20		0,20	0,14	0,76		0,90	13,48	30,05
5псн 39 28 45-п-1 5псн 39 28 45-п-1л	8,50		8,50	3,74	6,90		10,64	19,14	4,48		4,48	0,76		0,76				10,14		10,14	0,22		0,22	0,14	0,76		0,90	16,50	35,86
6псн 12 28 40-п-1 6псн 12 28 40-п-1л	5,58		5,58		3,32		3,32	8,90	4,4		4,4	0,76		0,76		4,92				4,92	0,40		0,40	0,16	0,76		0,92	11,40	20,30
6псн 12 28 45-п-1 6псн 12 28 45-п-1л	5,58		5,58		3,41		3,41	8,99	4,4		4,4	0,76		0,76		4,92				4,92	0,44		0,44	0,16	0,76		0,92	11,44	20,43
6псн 12 28 40-п-11 6псн 12 28 40-п-11л	5,58		5,58		3,32		3,32	8,90	4,4		4,4	0,76		0,76		4,92				4,92	0,40		0,40	0,16	0,76		0,92	11,40	20,30
6псн 12 28 45-п-11 6псн 12 28 45-п11л	5,58		5,58		3,41		3,41	8,95	4,4		4,4	0,76		0,76		4,92				4,92	0,44		0,44	0,16	0,76		0,92	11,40	20,43
7псн 19 27 40-п-1 7псн 19 27 40-п-1л	4,70		4,70	2,00	3,32		5,32	10,02	3,94		3,94	0,76		0,76	3,20					3,20	0,40		0,40	0,16	0,76		0,92	9,22	19,24
7псн 19 27 45-п-1 7псн 19 27 45-п-1л	4,74		4,74	2,13	3,92		6,05	10,79	3,94		3,94	0,76		0,76	3,20					3,20	0,44		0,44	0,16	0,76		0,92	9,26	20,05
8псн 24 29 40-п-1 8псн 24 29 40-п-1л	5,10		5,10	2,00	3,42		5,42	10,52	4,4		4,4	0,76		0,76		4,92				4,92	0,40		0,40	0,16	0,76		0,92	11,40	21,92
8псн 24 29 45-п-1 8псн 24 29 45-п-1л	5,10		5,10	2,13	4,26		6,39	11,49	4,4		4,4	0,76		0,76		4,92				4,92	0,44		0,44	0,16	0,76		0,92	11,44	22,93
9псн 25 29 40-п-1 9псн 25 29 40-п-1л	5,10		5,10	2,00	3,42		5,42	10,52	4,4		4,4	0,76		0,76		4,92				4,92	0,40		0,40	0,16	0,76		0,92	11,40	21,92
9псн 25 29 45-п-1 9псн 25 29 45-п-1л	5,10		5,10	2,13	4,26		6,39	11,49	4,4		4,4	0,76		0,76		4,92				4,92	0,44		0,44	0,16	0,76		0,92	11,44	22,93

Инв N подл | Подп и дата | Взам инв N

Внесены изменения
Рук гр Ильина 24.12.86г

1.132.1-15.2 00.0 0 00 РС

Лист 2

21074-02 46

Ф рмат А3

№ строки	Наименование материала и единица измерения	Код		Кол на марку																
		Материала	ед. изм.	1ПСН24.28.40-1П-1	1ПСН24.28.45-1П-1	1ПСН30.28.40-1П-1	1ПСН30.28.45-1П-1	1ПСН36.28.40-1П-1	1ПСН36.28.45-1П-1	1ПСН48.28.40-1П-1	1ПСН48.28.45-1П-1	2ПСН30.28.40-1П-1	2ПСН30.28.45-1П-1	2ПСН30.28.45-1П-1	2ПСН30.28.45-1П-М	2ПСН31.28.40-1П-1	2ПСН31.28.40-1П-М	2ПСН31.28.45-1П-1	2ПСН31.28.45-1П-М	3ПСН29.28.40-1П-1
1	Сортовой прокат обыкновенного																			
2	качества	093000																		
3	Сталь арматурная класса А-I, кг		116	6,67	6,67	4,44	4,44	4,44	4,44	6,75	6,75	4,44	4,44	4,44	4,44	4,44	4,44	4,44	4,44	4,44
4	Сталь арматурная класса А-II, кг	093009	116	2,30	2,30	0,77	0,77	0,77	0,77	0,77	0,77	0,77	0,77	0,77	0,77	0,77	0,77	0,77	0,77	0,77
5	Сталь арматурная класса Ас-II, кг	093009	116	4,97	4,97	4,97	7,21	7,21	10,24	10,24	13,94	4,97	4,97	7,21	7,21	4,97	4,97	7,21	7,21	4,97
6	Сталь арматурная класса А-III, кг	093004	116	5,15	5,15	5,91	5,91	7,43	7,43	11,98	11,98	6,83	6,83	6,83	6,83	6,91	6,91	6,91	6,91	6,91
7	Итого сортового проката																			
8	обыкновенного качества кг		116	19,09	19,09	16,09	18,33	19,85	22,88	29,74	33,44	17,01	17,01	19,25	19,25	17,09	17,09	19,33	19,33	17,09
9	Сталь сортовая, кг	095000	116	2,36	2,36	0,93	0,93	0,93	0,93	0,93	0,93	0,92	0,92	0,92	0,92	0,92	0,92	0,92	0,92	0,93
10	Всего сортового проката и																			
11	стали сортовой, кг		116	21,45	21,45	17 02	19,26	20,78	23,81	30,67	34,43	17,93	17,93	20,17	20,17	18,01	18,01	20,25	20,25	18,01
12	В том числе по укрупненному																			
13	сортаменту:																			
14	Сталь крупносортная, кг	093100																		
15		095100	116	2,04	2,04	0,77	0,77	0,77	0,77	0,77	0,77	0,77	0,77	0,77	0,77	0,77	0,77	0,77	0,77	0,77
16	Сталь среднесортная, кг	093200																		
17		095200	116								13,94									
18	Сталь мелкосортная, кг	093300		14,26	14,26	10,34	12,58	12,58	15,61	17,92	7,74	10,33	10,33	12,57	12,57	10,33	10,33	12,57	12,57	10,33
19		095300	116																	
20	Катанка	093400	116	5,15	5,15	5,91	5 91	7,43	7,43	11,98	11,98	6,83	6,83	6,83	6,85	6,91	6,91	6,91	6,91	6,91
21	Металлоизделия промышлен-																			
22	ного назначения (метизы)																			
23	Проволока стальная низко—																			

Инв. № подл. | Подп. и дата | Взам. инв. №

Нач. отд.	Гуров	
Н. контр.	Ильина	
ГИП	Гуров	
Рук. гр.	Канина	
Сд. инж.	Гиль	

1.132.1-15,2 00.0.0 00 РМ

Ведомость расхода материалов

Стадия	Лист	Листов
Р	1	6

ЛенЗНИИЭП

№ строки	Наименование материала и единица измерения	Код материала	Код ед. изм.	Кол. на марку 1ПСН24.28.40-1П-1	1ПСН24.28.45.1П-1	1ПСН30.28.40-1П-1	1ПСН30.28.45-1П-1	1ПСН36.28.40-1П-1	1ПСН36.28.45-1П-1	1ПСН48.28.40-1П-1	1ПСН48.28.45-1П-1	2ПСН30.28.40-1П-1	2ПСН30.28.40-1П-1А	2ПСН30.28.45-1П-1	2ПСН30.28.45-1П-1А	2ПСН31.28.40-1П-1	2ПСН31.28.40-1П-1А	2ПСН31.28.45.1П-1	2ПСН31.28.45-1П-1А	3ПСН28.28.40-1П-1
1	углеродистая периодического																			
2	профиля Вр-I, кг	121400	116	9,73	9,79	13,52	13,12	13,80	14,44	21,18	22,23	12,37	12,37	12,97	12,97	13,52	13,52	13,12	13,12	12,88
3	Итого металлоизделий про-																			
4	мышленного назначения, кг		116	9,73	9,79	13,52	13,12	13,80	14,44	21,18	22,23	12,37	12,37	12,97	12,97	13,52	13,52	13,12	13,12	12,88
5	Всего стали в натуральном																			
6	исчислении, кг		116	31,18	31,24	30,54	32,38	34,58	38,25	51,85	56,66	30,30	30,30	33,14	33,14	31,53	31,53	33,37	33,37	30,89
7	Итого стали, приведенной к																			
8	стали класса А-I, кг		116	37,12	37,21	39,70	41,83	45,00	45,17	61,76	67,82	34,89	31,89	38,48	38,48	36,69	36,69	38,82	38,82	35,75
9	То же, к стали марки ВСт3, кг		116																	
10	Всего стали, приведенной к																			
11	классам А-I, ВСт3, кг		116	2,36	2,36	0,93	0,93	0,93	0,93	0,99	0,99	0,92	0,92	0,92	0,92	0,92	0,92	0,92	0,92	0,92
12	Цемент	573000																		
13	Портландцемент	573110																		
14	М400, т	573112	168	0,60	0,67	0,76	0,85	0,92	1,20	1,07	1,37	0,74	0,74	0,83	0,83	0,76	0,76	0,85	0,85	0,73
15	Цемент, приведенный к марке																			
16	М400 (всего), т		168	0,60	0,67	0,76	0,85	0,92	1,20	1,07	1,37	0,74	0,74	0,83	0,83	0,76	0,76	0,85	0,85	0,73
17																				
18																				
19																				
20																				
21																				
22																				
23																				
24																				

Инв. № подл. | Подп. и дата | Взам. инв. №

№ строки	Наименование материала и единица измерения	Код Материала	Код ед. изм.	Кол. на марку 3ПСН23.28.40-1П-1А	3ПСН23.28.45-1П-1	3ПСН23.28.45-1П-1А	4ПСН38.28.40-1П-1	4ПСН38.28.45-1П-1	5ПСН33.28.40-1П-1	5ПСН33.28.40-1П-1А	5ПСН33.28.45.1П-1	5ПСН33.28.45-1П-1А	5ПСН39.28.40-1П-1	5ПСН39.28.40-1П-1А	5ПСН39.28.45-1П-1	5ПСН39.28.45-1П-1А	6ПСН12.28.40-1П-1	6ПСН12.28.40-1П-1А	6ПСН12.28.45.1П-1	6ПСН12.28.45-1П-1А
1	Сортовой прокат обыкновенного																			
2	качества	093000																		
3	Сталь арматурная класса А-I, кг		116	4,44	4,44	4,44	4,44	4,44	4,52	4,52	4,52	4,52	4,52	4,52	4,52	4,52	4,44	4,44	4,44	4,44
4	Сталь арматурная класса А-II, кг	093009	116	0,77	0,77	0,77	0,77	0,77	0,77	0,77	0,77	0,77	0,77	0,77	0,77	0,77	0,77	0,77	0,77	0,77
5	Сталь арматурная класса Ас-II, кг	093009	116	4,97	7,21	7,21	7,21	10,24	7,21	7,21	7,21	7,21	7,21	7,21	10,24	10,24	4,97	4,97	4,97	4,97
6	Сталь арматурная класса А-III, кг	093004	116	6,91	6,91	6,91	7,43	7,43	6,91	6,91	6,91	6,91	8,59	8,59	8,59	8,59	5,64	5,64	5,64	5,64
7	Итого сортового проката																			
8	обыкновенного качества, кг		116	17,09	19,33	19,33	19,85	22,88	19,41	19,41	19,41	19,41	21,09	21,09	24,12	24,12	15,82	15,82	15,82	15,82
9	Сталь сортовая, кг	095000	116	0,92	0,92	0,92	0,92	0,92	0,90	0,90	0,90	0,90	0,90	0,90	0,90	0,90	0,92	0,92	0,92	0,92
10	Всего сортового проката и																			
11	стали сортовой, кг			18,01	20,25	20,25	20,77	23,80	20,31	20,31	20,31	20,31	21,99	21,99	25,02	25,02	16,74	16,74	16,74	16,74
12	В том числе по укрупненному																			
13	сортаменту:																			
14	Сталь крупносортная, кг	093100																		
15		095100	116	0,77	0,77	0,77	0,77	0,77	0,77	0,77	0,77	0,77	0,77	0,77	0,77	0,77	0,77	0,77	0,77	0,77
16	Сталь среднесортная, кг	093200																		
17		095200	116																	
18	Сталь мелкосортная, кг	093300																		
19		095300	116	10,33	12,57	12,57	12,57	15,60	12,63	12,63	12,63	12,63	12,63	12,63	15,66	15,66	10,33	10,33	10,33	10,33
20	Катанка	093400	116	6,91	6,91	6,91	7,43	7,43	6,91	6,91	6,91	6,91	8,59	8,59	8,59	8,59	5,64	5,64	5,64	5,64
21	Металлоизделия промышлен-																			
22	ного назначения (метизы)																			
23	Проволока стальная низко-																			
24																				

Инв. № подл. | Подп. и дата | Взам. инв. №

N строки	Наименование материала и единица измерения	Код. Материала	Код. ед. изм.	Кол. на марку 3ПСН29.28.40-1П-1Л	3ПСН29.28.45-1П-1	3ПСН29.28.45-1П-1Л	4ПСН38.28.40-1П-1	4ПСН38.28.45-1П-1	5ПСН33.28.40-1П-1	5ПСН33.28.40-1П-1Л	5ПСН33.28.45-1П-1	5ПСН33.28.45-1П-1Л	5ПСН39.28.40-1П-1	5ПСН39.28.40-1П-1Л	5ПСН39.28.45-1П-1	5ПСН39.28.45-1П-1Л	6ПСН12.28.40-1П-1	6ПСН12.28.40-1П-1Л	6ПСН12.28.45-1П-1	6ПСН12.28.45-1П-1Л
1	Углеродистая периодического																			
2	профиля Вр-I, кг	121400	116	5,91	6,14	6,14	6,29	6,80	8,77	8,77	9,72	9,72	9,98	9,98	11,10	11,10	3,80	3,80	3,92	3,92
3	Итого металлоизделий промыш-																			
4	ленного назначения, кг		116	5,91	6,14	6,14	6,29	6,80	8,77	8,77	9,72	9,72	9,98	9,98	11,10	11,10	3,80	3,80	3,92	3,92
5	Всего стали в натуральном																			
6	исчислении, кг		116	22,92	26,39	26,39	27,06	30,06	29,08	29,08	30,03	30,03	31,97	31,97	36,12	36,12	20,54	20,54	20,66	20,66
7	Итого стали, приведенной к																			
8	стали класса АI, кг		116	29,97	32,99	32,99	33,94	38,34	36,95	36,95	38,33	38,33	41,10	41,10	46,47	46,47	25,04	25,04	25,22	25,22
9	То же, к стали марки ВСТ3, кг		116	0,93	0,93	0,93	0,93	0,93	0,91	0,91	0,91	0,91	0,91	0,91	0,91	0,91	0,93	0,93	0,93	0,93
10	Всего стали, приведенной к																			
11	классам А-I, ВСТ3, кг		116	30,90	33,92	33,92	34,87	39,27	37,86	37,86	39,24	39,24	42,01	42,01	47,38	47,38	25,97	25,97	26,15	26,15
12	Цемент	573000																		
13	Портландцемент	573110																		
14	М400, т	573112	168	0,73	0,82	0,82	0,94	1,05	0,81	0,81	0,93	0,93	0,95	0,95	1,10	1,10	0,27	0,27	0,31	0,31
15	Цемент, приведенный к марке																			
16	М400 (всего), т		168	0,73	0,82	0,82	0,94	1,05	0,81	0,81	0,93	0,93	0,95	0,95	1,10	1,10	0,27	0,27	0,31	0,31
17																				
18																				
19																				
20																				
21																				
22																				
23																				
24																				

Инв. N подл. | Подп. и дата | Взам. инв. N°

1.132.1-15.2 00.0.0.00 РМ

Лист 4

№ строки	Наименование материала и единица измерения	Код		Кол. на марку															
		Материала	ед. изм.	6ПСН12.28.40-1П-1.1	6ПСН12.28.40-1П-1.1А	6ПСН12.28.45-1П-1.1	6ПСН12.28.45-1П-1.2	7ПСН 19.27.40-1П-1	7ПСН 19 27.40-1П-1А	7ПСН 19.27.45-1П-1	7ПСН 19.27.45-1П-1А	8ПСН 24.29.40-1П-1А	8ПСН 24.29.40-1П-1А	8ПСН 24. 29.45-1П-1	8ПСН 24; 29,45-1П-1А	9ПСН 25. 29.40-1П-1	9ПСН 25.29.40-1П-1А	9ПСН 25.29.45-1П-1	9ПСН 25. 29 45-1П-1А	
1	Сортовой прокат обыкновенно																		
2	го качества	093000																	
3	Сталь арматурная класса А-I, кг		116	4,44	4,44	4,44	4,44	3,98	3,98	3,98	3,98	4,44	4,44	4,44	4,44	4,44	4,44	4,44	4,44
4	Сталь арматурная класса А-II, кг	093009	116	0,77	0,77	0,77	0,77	0,77	0,77	0,77	0,77	0,77	0,77	0,77	0,77	0,77	0,77	0,77	0,77
5	Сталь арматурная класса Ас-II, кг	093009	116	4,87	4,87	4,87	4,87	3,23	3,23	3,23	3,23	4,87	4,87	4,87	4,87	4,87	4,87	4,87	4,87
6	Сталь арматурная класса А-III, кг	093004	116	5,64	5,64	5,64	5,64	4,75	4,75	4,77	4,77	5,15	5,15	5,15	5,15	5,15	5,15	5,15	5,15
7	Итого сортового проката																		
8	обыкновенного качества, кг		116	15,82	15,82	15,82	15,82	12,73	12,73	12,73	12,73	15,33	15,33	15,33	15,33	15,33	15,33	15,33	15,33
9	Сталь сортовая, кг	095000	116	0,92	0,92	0,92	0,92	0,92	0,92	0,92	0,92	0,92	0,92	0,92	0,92	0,92	0,92	0,92	0,92
10	Всего сортового проката и																		
11	стали сортовой, кг		116	16,74	16,74	16,74	16,74	13,65	13,65	13,65	13,65	16,25	16,25	16,25	16,25	16,25	16,25	16,25	16,25
12	В том числе по укрупнен-																		
13	ному сортаменту:																		
14	Сталь крупносортная, кг	093100																	
15		095100	116	0,77	0,77	0,77	0,77	0,77	0,77	0,77	0,77	0,77	0,77	0,77	0,77	0,77	0,77	0,77	0,77
16	Сталь среднесортная, кг	093200																	
17		095200	116																
18	Сталь мелкосортная, кг	093300																	
19		095300	116	9,57	9,57	9,57	9,57	8,14	8,14	8,14	8,14	10,34	10,34	10,34	10,34	10,34	10,34	10,34	10,34
20	Катанка, кг	093400	116	5,64	5,64	5,64	5,64	4,75	4,75	4,76	4,76	5,15	5,15	5,15	5,15	5,15	5,15	5,15	5,15
21	Металлоизделия промыш—																		
22	ленного назначения (метизы)																		
23																			
24																			

Взам. инв. №

Подп. и дата

Инв. № подл.

№ строки	Наименование материала и единица измерения	Код материала	Код ед изм	Кол на марку 6ПСН12 28 40-1П-1.1	6ПСН12 28 40 1П-1 1А	6ПСН12 28 45-1П 1.1	6ПСН12 28 48-1П-1 1А	7ПСН19 27 40-1П-1	7ПСН19 27 40-1П-1А	7ПСН19 27 45 1П-1	7ПСН19 27 45-1П-1А	8ПСН24 29 40-1П-1	8ПСН24 29 40-1П-1А	8ПСН24 29 45-1П-1	8ПСН24 29 45-1П-1А	9ПСН25 29 40 1П-1	9ПСН25 29 40-1П 1А	9ПСН 25.29 45-1П-1	9ПСН 25 29 45-1П 1А	
1	Проволока стальная низко-																			
2	углеродистая периодического																			
3	профиля Вр-I, кг	121400	116	3,76	3,76	3,89	3,89	5,78	5,78	6,55	6,55	5,88	5,88	6,90	6,90	5,88	5,88	6,90	6,90	
4	Итого металлоизделий																			
5	промышленного назначения, кг		116	3,76	3,76	3,89	3,89	5,78	5,78	6,55	6,55	5,88	5,88	6,90	6,90	5,88	5,88	6,90	6,90	
6	Всего стали в натураль-																			
7	ном исчислении, кг		116	20,50	20,50	20,63	20,63	19,43	19,43	20,20	20,20	22,13	22,13	23,15	23,15	22,13	22,13	23,15	23,15	
8	Итого стали, приведенной																			
9	к стали класса А-I, кг			24,96	24,96	25,16	25,16	24,11	24,11	25,27	25,27	27,38	27,38	28,68	28,68	27,38	27,38	28,68	28,68	
10	То же, к стали марки																			
11	ВСт3, кг		116	0,93	0,93	0,93	0,93	0,93	0,93	0,93	0,93	0,93	0,93	0,93	0,93	0,93	0,93	0,93	0,93	
12	Всего стали, приведенной																			
13	к классу А-I и ВСт3, кг		116	25,89	25,89	26,09	26,09	25,04	25,04	26,20	26,20	28,31	28,31	29,61	29,61	28,31	28,31	29,61	29,61	
14	Цемент	573000																		
15	Портландцемент марки	573110																		
16	М400, т	573112	168	0,27	0,27	0,30	0,30	0,45	0,45	0,51	0,51	0,59	0,59	0,66	0,66	0,61	0,61	0,69	0,69	
17	Цемент приведенной к																			
18	марке М400 (всего),		168	0,27	0,27	0,30	0,30	0,45	0,45	0,51	0,51	0,59	0,59	0,66	0,66	0,61	0,61	0,69	0,69	
19																				
20																				
21																				
22																				
23																				
24																				

Взам инв N

Подп и дата

Инв N подл

gost.e-ecolog.ru