ТИПОВЫЕ КОНСТРУКЦИИ, ИЗДЕЛИЯ И УЗЛЫ ЗДАНИЙ И СООРУЖЕНИЙ

СЕРИЯ 1.132.1-14

ПАНЕЛИ НАРУЖНЫХ СТЕН

ЖЕЛЕЗОБЕТОННЫЕ ТРЕХСЛОЙНЫЕ ТОЛЩИНОЙ 300 мм С УТЕПЛИТЕЛЕМ ИЗ ПОЛИСТИРОЛЬНОГО ПЕНОПЛАСТА И ГИБКИМИ СВЯЗЯМИ ОДНОРЯДНОЙ РАЗРЕЗКИ ДЛЯ КРУПНОПАНЕЛЬНЫХ ЖИЛЫХ ЗДАНИЙ С ШАГОМ ПОПЕРЕЧНЫХ СТЕН 3,0-3,6 м И ВЫСОТОЙ ЭТАЖА 2,8 м

Рабочие чертежи

21915
gost.e-ecolog.ru

ЦЕНТРАЛЬНЫЙ ИНСТИТУТ ТИПОВОГО ПРОЕКТИРОВАНИЯ
ГОССТРОЯ СССР

Москва, А-445, Смоленская ул., 22

Сдано в печать [illegible] 1967 года

Заказ № [illegible] Тираж 3235 экз.

ТИПОВЫЕ КОНСТРУКЦИИ, ИЗДЕЛИЯ И УЗЛЫ ЗДАНИЙ И СООРУЖЕНИЙ

СЕРИЯ 1.132.1-14

ПАНЕЛИ НАРУЖНЫХ СТЕН

ЖЕЛЕЗОБЕТОННЫЕ ТРЕХСЛОЙНЫЕ ТОЛЩИНОЙ 300 мм С УТЕПЛИТЕЛЕМ ИЗ ПОЛИСТИРОЛЬНОГО ПЕНОПЛАСТА И ГИБКИМИ СВЯЗЯМИ ОДНОРЯДНОЙ РАЗРЕЗКИ ДЛЯ КРУПНОПАНЕЛЬНЫХ ЖИЛЫХ ЗДАНИЙ С ШАГОМ ПОПЕРЕЧНЫХ СТЕН 3,0-3,6 м И ВЫСОТОЙ ЭТАЖА 2,8 м

РАБОЧИЕ ЧЕРТЕЖИ

Разработаны ЦНИИЭП жилища
Рук. отделения проектных работ Стрецов В.М.
Нач. отдела № 24 Росинский Н.Б.
Гл. инж. проекта Кривакин А.В.

Утверждены и введены в действие с 20.12.86
Госграждданстроем
приказ от 11.12.86 № 415

Обозначение	Наименование	Стр.
1.132.1-14 00000000 ТО	Техническое описание	5
1.132.1-14 01000000	Панель 3НС	20
1.132.1-14 01000000 СБ	Панель 3НС. Сборочный чертеж	22
1.132.1-14 02000000	Панель 3НС	23
1.132.1-14 02000000 СБ	Панель 3НС Сборочный чертеж	25
1.132.1-14 02000000-06СБ	Панель 3НС Сборочный чертеж	26
1.132.1-14 03000000	Панель 3НС	27
1.132.1-14 03000000 СБ	Панель 3НС Сборочный чертеж	29
1.132.1-14 03000000-03СБ	Панель 3НС Сборочный чертеж	30
1.132.1-14 04000000	Панель 3НС	31
1.132.1-14 04000000 СБ	Панель 3НС Сборочный чертеж	34
1.132.1-14 04000000-07СБ	Панель 3НС. Сборочный чертеж	35
1.132.1-14 05000000	Панель 3НС	36
1.132.1-14 05000000 СБ	Панель 3НС Сборочный чертеж	38
1.132.1-14 06000000	Панель 3НС	39
1.132.1-14 06000000 СБ	Панель 3НС Сборочный чертеж	42
1.132.1-14 06000000-07СБ	Панель 3НС. Сборочный чертеж	43
1.132.1-14 07000000	Панель 3НС	44
1.132.1-14 07000000 СБ	Панель 3НС Сборочный чертеж	46
1.132.1-14 07000000-03СБ	Панель 3НС. Сборочный чертеж	47
1.132.1-14 08000000	Панель 3НС	48
1.132.1-14 08000000 СБ	Панель 3НС Сборочный чертеж	50
1.132.1-14 08000000-03СБ	Панель 3НС Сборочный чертеж	51
1.132.1-14 09000000	Панель 3НС	52
1.132.1-14 09000000 СБ	Панель 3НС. Сборочный чертеж	54
1.132.1-14 10000000	Панель 3НС	55
1.132.1-14 10000000 СБ	Панель 3НС. Сборочный чертеж	57
1.132.1-14 10000000-02СБ	Панель 3НС. Сборочный чертеж	58
1.132.1-14 11000000	Панель 3НС	59
1.132.1-14 11000000 СБ	Панель 3НС. Сборочный чертеж	61
1.132.1-14 12000000	Панель 3НС	62
1.132.1-14 12000000 СБ	Панель 3НС. Сборочный чертеж	64
1.132.1-14 12000000-05СБ	Панель 3НС. Сборочный чертеж	65
1.132.1-14 13000000	Панель 3НС	66
1.132.1-14 13000000 СБ	Панель 3НС. Сборочный чертеж	68
1.132.1-14 13000000-03СБ	Панель 3НС. Сборочный чертеж	69
1.132.1-14 13000000-06СБ	Панель 3НС Сборочный чертеж	70
1.132.1-14 13000000-09СБ	Панель 3НС. Сборочный чертеж	71
1.132.1-14 00000000Д1	Фрагменты I, II	72
1.132.1-14 00000000Д2	Фрагменты III, IV	73
1.132.1-14 00000000Д3	Фрагменты V, VI, VII	74
1.132.1-14 00000000Д4	Фрагменты VIII, IX, X	75
1.132.1-14 00000000Д5	Фрагменты XI, XII, XIII, XIV	76
1.132.1-14 00000000Д6	Фрагменты XV, XVI, XVII, XVIII	77
1.132.1-14 00000000Д7	Узлы 1...5	78
1.132.1-14 00000000Д8	Узлы 6...9	79
1.132.1-14 00000000Д9	Узлы 10...13	80
1.132.1-14 00000000Д10	Узлы 14...18	81

Инв. № подл. | Подпись и дата | Взам. инв. №

Н. контр	Гиберман	
Нач. отд.	Росинский	
Гл. конст.	Пальман	
Гип	Кривакин	
Рук. гр.	Лебедева	
Ст. инж.	Самарина	

1.132.1-14 00000000

Содержание

Стадия	Лист	Листов
Р	1	3

ЦНИИЭП жилища

Обозначение	Наименование	Стр.
1.132.1-14 00000000 Д11	Узлы 19 ... 22	82
1.132.1-14 00000000 Д12	Узлы 23 ... 32	83
1.132.1-14 00000000 Д13	Узлы 33 ... 41	84
1.132.1-14 00000000 Д14	Узлы 42 ... 47	85
1.132.1-14 00000000 Д15	Узлы 48 ... 51	86
1.132.1-14 00000000 Д16	Узлы 52 ... 57	87
1.132.1-14 00140000	Заполнение проемов	88
1.132.1-14 00140000 СБ	Заполнение проемов. Сборочный чертеж	90
1.132.1-14 00010000	Каркас пространственный КПВ1 ... КПВ28	93
1.132.1-14 00010000 СБ	Каркас пространственный КПВ1 ... КПВ14.	
	Сборочный чертеж	95
1.132.1-14 00010000-14СБ	Каркас пространственный КПВ15 ... КПВ28.	
	Сборочный чертеж	96
1.132.1-14 00020000	Каркас пространственный КПВ29 ... КПВ44	97
1.132.1-14 00020000 СБ	Каркас пространственный КПВ29 ... КПВ36.	
	Сборочный чертеж	99
1.132.1-14 00020000-08СБ	Каркас пространственный КПВ37 ... КПВ44.	
	Сборочный чертеж	100
1.132.1-14 00030000	Каркас пространственный КПВ45 ... КПВ51	101
1.132.1-14 00030000 СБ	Каркас пространственный КПВ45 ... КПВ51.	
	Сборочный чертеж	102
1.132.1-14 00040000	Каркас пространственный КПВ52 ... КПВ63	103
1.132.1-14 00040000 СБ	Каркас пространственный КПВ52, КПВ53.	
	Сборочный чертеж	105
1.132.1-14 00040000-02СБ	Каркас пространственный КПВ54 ... КПВ58.	
	Сборочный чертеж	106

Обозначение	Наименование	Стр.
1.132.1-14 00040000-07СБ	Каркас пространственный КПВ59 ... КПВ63.	
	Сборочный чертеж	108
1.132.1-14 00050000	Каркас пространственный КПВ64 ... КПВ66	110
1.132.1-14 00060000	Каркас пространственный КПН1 ... КПН21	111
1.132.1-14 00060000 СБ	Каркас пространственный КПН1 ... КПН21.	
	Сборочный чертеж	113
1.132.1-14 00070000	Каркас пространственный КПН22 ... КПН38	114
1.132.1-14 00070000 СБ	Каркас пространственный КПН22 ... КПН38.	
	Сборочный чертеж	115
1.132.1-14 00080000	Каркас пространственный КПН40 ... КПН61	116
1.132.1-14 00080000 СБ	Каркас пространственный КПН40 ... КПН61.	
	Сборочный чертеж	118
1.132.1-14 00090000	Каркас пространственный КПН62 ... КПН72	119
1.132.1-14 00090000 СБ	Каркас пространственный КПН62 ... КПН72.	
	Сборочный чертеж	120
1.132.1-14 00100000	Каркас пространственный КПН74 ... КПН85	121
1.132.1-14 00100000 СБ	Каркас пространственный КПН74 ... КПН85.	
	Сборочный чертеж	122
1.132.1-14 00110000	Каркас пространственный КПН86 ... КПН91	123
1.132.1-14 00000100	Каркас плоский КР1, КР2, КР3	124
1.132.1-14 00000200	Каркас плоский КР4 ... КР14	125
1.132.1-14 00000300	Каркас плоский КР15 ... КР25	126
1.132.1-14 00000400	Каркас плоский КР26 ... КР36	127
1.132.1-14 00000500	Сетка С1 ... С12	128
1.132.1-14 00000600	Сетка С13 ... С23	129
1.132.1-14 00000700	Сетка С24 ... С32	130
1.132.1-14 00000800	Сетка С33 ... С44, С65	131

Обозначение	Наименование	Стр
1.132.1-14 00000900	Сетка С 45 ... С 51	132
1.132.1-14 00001000	Сетка С 52 ... С 57	133
1.132.1-14 00001100	Сетка С 58 ... С 64	134
1.132.1-14 00001200	Сетка С 66 ... С 68	135
1.132.1-14 00001300	Изделие закладное МН 4, МН 5, МН 6	136
1.132.1-14 00000001	Стержень гнутый АН1 ... АН6, АН12	137
1.132.1-14 00000002	Стержень гнутый АН7, АН8, АН9	137
1.132.1-14 00000003	Стержень гнутый АН10, АН11	138
1.132.1-14 00000004	Петля строповочная ПВ1 ... ПВ5	138
1.132.1-14 00000005	Петля строповочная ПВ6, ПВ7	139
1.132.1-14 00000006	Слив СЛ1 ... СЛ5	140
1.132.1-14 00000007	Слив СЛ6 ... СЛ9	140
1.132.1-14 00000016	Стержень А1 ... А20	141
1.132.1-14 00000017	Стержень А21 ... А40	141
1.132.1-14 00000018	Стержень А41 ... А58	142
1.132.1-14 00000019	Стержень А59 ... А78	142
1.132.1-14 00000020	Стержень А79 ... А95	143
1.132.1-14 00000021	Стержень А96 ... А104	143
1.132.1-14 00000000 Д17	Узлы 57 ... 59	144
1.132.1-14 00000000 Д18	Узлы 60 ... 63	145
1.132.1-14 00000000 Д19	Узлы 64 ... 66	146
1.132.1-14 00000000 Д20	Узлы 67, 68	147
1.132.1-14 00000000 РС	Ведомость расхода стали	148
1.132.1-14 00000000 РМ	Ведомость расхода материалов	152-165

Обозначение	Наименование	Стр.

I. Общая часть

Входящие в состав "Общесоюзного строительного каталога типовых конструкций и изделий для всех видов строительства" рабочие чертежи серии I.I32.I-I4 "Панели наружных стен железобетонные трехслойные толщиной 300 мм с утеплителем из полистирольного пенопласта и гибкими связями однорядной разрезки для крупнопанельных жилых зданий с шагом поперечных стен 3,0-3,6 м и высотой этажа 2,8 м" разработаны на основании задания, утвержденного Управлением по жилищному строительству Госгражданстроя 2I.I0.I983г.

Рабочие чертежи трехслойных железобетонных панелей с эффективным утеплителем и гибкими связями между наружным и внутренним бетонными слоями разработаны для наружных несущих стен крупнопанельных 5-9-ти этажных жилых зданий с шагом поперечных внутренних стен 3,0 и 3,6 м, предназначенных для строительства во II и III климатических районах и IB климатическом подрайоне, в условиях, когда при расчетной (но не ниже минус 40°С) температуре наружного воздуха района строительства сопротивление теплопередаче (R_o) панелей не меньше экономически целесообразного ($R_o^{эк}$), определенного по СНиП II-3-79*. Для зданий с балконами консольного типа применение панелей допускается при расчетной температуре не ниже минус 22°С. Эти условия приняты на основании расчета аналогичной конструкции панелей с балконной дверью, выполненного НИИСФ Госстроя СССР.

По условию обеспечения прочности крепления наружного бетонного слоя к внутреннему, панели допускается применять в I-III ветровых районах (СНиП II-6-74 "Нагрузки и воздействия").

Панели запроектированы применительно к сериям типовых проектов, разрабатываемых с размерами планировочной сетки, кратной 600 мм и продназначенных для строительства в обычных инженерно-геологических условиях.

При разработке панелей наружных стен учтены требования следующих стандартов, нормативных и инструктивных документов: ГОСТ II024-84; ГОСТ I30I5.0-83; ГОСТ I30I5.I-8I; ГОСТ I30I5.2-8I; ГОСТ I30I5.4-84; ГОСТ I0922-75; ГОСТ I4098-68; СНиП II-2I-75 с приложениями и дополнениями к нему, введенными постановлениями Госстроя СССР № 99 от I0 июля I980 г. и № 67 от II мая I98I г.; "Руководство по проектированию бетонных и железобетонных конструкций из тяжелого бетона (без предварительного напряжения)", Ленинградский Промстройпроект, ЦНИИПромзданий и НИИЖБ, I978г.;

Узлы сопряжения панелей разработаны в Серии 2.I30-7.

ВСН 32-77 Госгражданстроя "Инструкция по проектированию конструкций панельных жилых зданий".

2. Конструкция панелей

Все панели продольных и торцевых наружных стен, кроме панелей, служащих боковыми стенками ризолитов (выступающих в плане частей зданий), при общей толщине 300 мм состоят из трех слоев: внутреннего (несущего) - толщиной I20 мм, наружного - толщиной 80 мм, промежуточного (среднего) утепляющего слоя - толщиной I00 мм. Соединение бетонных слоев осуществляется системой гибких связей, включающих подвески (АН7), подкосы (АН8) и распорки (АН9).

Боковые стенки ризолитов по характеру работы имеют две разновидности: несущие (воспринимают нагрузку от опирающихся на них плит лоджий) и самонесущие. В целях унификации конструктивное решение панелей принято одинаковым. При общей толщине панели 350 мм внутренний и наружный бетонные слои имеют толщину I00 мм, утепляющий слой-I50 мм. Соединение слоев осуществляется вертикальными и горизонтальными бетонными ребрами толщиной 40 мм.

Внутренний и наружный слои всех панелей, а также соединительные ребра панелей толщиной 350 мм запроектированы из тяжелого бетона марки по прочности на сжатие М250.

Профили по периметру наружного слоя запроектированы из условия устройства стыков открытого типа с направляющими и водоотбойными элементами.

Отвод воды поэтажный.

На вертикальных торцах внутреннего слоя предусмотрены шпонки, в подрезках верхних углов установлены штампованные закладные изделия, в подрезках нижних углов и на высоте I800 мм от нижней опорной грани-петлевые выпуски. Все эти элементы используются для соединения панелей между собой и с внутренними стенами, кроме того, петля на высоте I800 мм служит для крепления подкосов, устанавливаемых в период монтажа панелей.

Нач.отд.Н	Росинский		1.132.1-14 00000000 ТО
Н. контр.	Гиберман		
Гл.конс.отд	Палфман		Техническое описание
ГИП	Кривакин		

Стадия	Лист	Листов
Р	1	16

ЦНИИЭП жилища

Копировал 21915 6 Формат А3

Инв. № подл. | Подпись и дата | Взам. инв. №

На верхней грани в пределах толщины внутреннего (несущего) слоя располагаются строповочные петли, предназначенные для подъема изделий и последующего соединения их с плитами перекрытий.

Утепляющий слой принят из плит полистирольного пенопласта (ГОСТ 15588-70*) вида ПСБ-С, марки 25 толщиной 50 мм, укладываемых в два слоя (в панелях толщиной 350 мм - в три слоя).

Столярные изделия (окна и балконные двери) с раздельными переплетами (серия "Р") по ГОСТ 11214-78.

Предельная масса (при средней плотности бетона 2500 кг/м3) не превышает расчетной грузоподъемности крановых средств - 7,5т.

При разработке панелей принято, что передача статических вертикальных нагрузок происходит через платформенное стыковое соединение только на внутренний бетонный слой (за исключением боковых стенок лоджий).

3. Армирование панелей

Армирование каждого бетонного слоя панелей осуществляется сварными пространственными каркасами. Пространственные каркасы типа КПВ предназначены для армирования внутреннего слоя, каркасы типа КПН- для армирования наружного слоя.

Пространственные каркасы собираются на специальных кондукторах. Основные элементы пространственного каркаса для армирования внутреннего слоя (КПВ) - вертикальные и горизонтальные плоские каркасы, установленные под углом к плоскости. В верхней части вертикальные каркасы объединяются двумя каркасами перемычек, под проемами - отдельными стержнями. Каркасы перемычек и подоконные стержни соединяются между собой гнутыми стержнями (АН6), установленными с шагом 400 мм. Перемычка под дверным проемом усиливается гнутой сеткой. Элементы связей - подвески и подкосы, арматурные выпуски и строповочные петли входят в состав пространственного каркаса. Строповочные петли привариваются в нижней части к продольным стержням каркасов перемычек или к специально установленным стержням в панелях без проемов.

Пространственные арматурные каркасы (КПН) для армирования наружного слоя собираются из плоских и гнутых арматурных сеток, соединяемых контактной сваркой. Сварка сеток перемычек с простеночными сетками осуществляется в каждой точке взаимного пересечения стержней; соединение в перехлесте других сеток может производиться через один стержень в шахматном порядке.

Все соединения осуществляются контактной сваркой клещами. Качество сварки, выполняемой при сборке, должно быть не ниже требований, регламентированных ГОСТ 10922-75. В местах, трудно-доступных для сварки, разрешается вязка.

Подвески (АН7) и подкосы (АН8), учитывая характер их работы, приняты из стержневой горячекатаной гладкой арматурной стали (ГОСТ 5781-82) класса А-I диаметром 8 мм, марки Вст3сп2. При расчетной температуре до минус 30°С допускается применение других марок "спокойных" и "полуспокойных" сталей, гарантирующих надежную работу.

Распорки (АН9) приняты из обыкновенной арматурной проволоки периодического профиля (ГОСТ 6727-80) из стали класса Вр-I.

Строповочные петли (ПВ) приняты из горячекатаной арматуры (ГОСТ 5781-82) класса Ас-II, марки 10 ГТ.

Не оговоренные выше арматурные элементы (гнутые и прямые стержни, анкера закладных деталей и т.п.) изготавливаются из сталей всех марок, приведенных в приложении 3 СНиП II-21-75, для соответствующего класса арматуры.

Закладные детали с маркой МШ приняты по альбому типовых чертежей серии I.100.3-2 "Унифицированные штампованные и сварные закладные изделия для сборных железобетонных изделий, применяемых в крупнопанельных жилых зданиях".

Арматурные сетки, предназначенные для армирования наружного слоя, приняты из обыкновенной арматурной проволоки периодического профиля (ГОСТ 6727-80) класса Вр-I, диаметром 4 мм с ячейкой 100×200 мм (100×100 для перемычек). Класс стали и величина ячейки, принятые по условию обеспечения трещиностойкости наружного слоя, изменениям не подлежат.

4. Противокоррозионная защита связей

Элементы связей (подвески, подкосы, распорки) из обычных сталей требуют защиты от коррозии. Противокоррозионное покрытие принято из цинка слоем 25 мкм (0,025 мм), наносимым гальваническим (ванным) способом, или слоем 80 мкм (0,08мм) способом погружения в цинковый расплав (горячее цинкование).

Конкретный способ защиты гибких связей от коррозии и толщина покрытия назначаются при применении рабочих чертежей панелей с учетом климатических условий района строительства на основании "Рекомендаций по обеспечению коррозионной стойкости гибких связей наружных стеновых трехслойных бетонных и железобетонных панелей", разработанных ЦНИИЭП жилища и НИИЖБ в дополнение и развитие главы СНиП II-28-73* "Защита строительных конструкций от коррозии".

Толщина слоя цинкового покрытия должна быть не менее требуемой по расчету и не менее: при гальваническом способе нанесения - 10 мкм

(0,01 мм), при применении горячего цинкования - 20 мкм (0,02 мм). Если по расчету толщина защитного слоя цинкового покрытия требуется большей, чем принято в настоящем альбоме, необходимо переходить на комбинированные защитные покрытия или на связи из нержавеющих сталей с соответствующей переработкой элементов гибких связей.

Противокоррозионная защита распорок должна во всех случаях рассчитываться на весь расчетный срок службы здания.

Защита анкерующих частей подвесок и подкосов предусмотрена слоем бетона толщиной: во внутреннем слое - 16 мм, в наружном - 20 мм; отклонения толщины защитных слоев от проектных не должны превышать установленных ГОСТ 13015-83 для рабочей арматуры.

Мероприятия по обеспечению коррозионной стойкости петлевых арматурных выпусков и анкерных элементов панелей определяются в соответствии с требованиями СНиП 2.03.11-85 "Защита строительных конструкций от коррозии".

5. Изготовление панелей

При изготовлении панелей следует руководствоваться указаниями ГОСТ 11024-84.

Панели изготавливаются в горизонтальных формах фасадной стороной вверх ("лицом вверх").

Пространственные арматурные каркасы могут устанавливаться в форму как при открытых, так и при закрытых бортах. При установке арматуры в форму с закрытыми бортами петлевые выпуски закрепляются на каркасе временно. В проектном положении они фиксируются бортовыми коробочками форм и привязываются к арматурным каркасам.

Фиксация пространственных арматурных каркасов в проектном положении в форме обеспечивается пластмассовыми или цементно-песчаными фиксаторами.

На вертикальных торцевых гранях наружного слоя для установки на монтаже водоотбойного элемента (ленты) закладываются пластмассовые профили (направляющие), которые фиксируются на борту формы до бетонирования.

Фиксация должна отвечать следующим требованиям:

- исключить перемещение профиля по толщине слоя и его отход от борта;
- предохранить внутреннюю полость профиля от затекания в нее бетона;
- ограничить раскрытие устья профиля в пределах 3-4 мм.

При укладке плит утеплителя необходимо обеспечить плотное прилегание плит друг к другу и к бортам форм. Плиты утеплителя смежных рядов (по толщине) укладываются с разбежкой стыков. Места швов между плитами утеплителя должны быть перекрыты лентой из водостойкой бумаги (например, мешочная бумага ГОСТ 2228-81Е, пергамин ГОСТ 2697-83) шириной не менее 100 мм во избежание затекания бетона.

Раскладка плит утеплителя в чертежах не приводится, схема раскладки и раскрой утеплителя производится исходя из размеров плит, имеющихся в наличии, по варианту, обеспечивающему наименьшее количество отходов (обрезков).

Анкеровка подвесок и подкосов в наружном бетонном слое осуществляется установкой анкерных стержней с привязкой их вязальной проволокой к стержням сеток во избежание их смещения при вибрации.

Распорки устанавливаются после раскладки плит утеплителя и установки пространственного каркаса КПП прокалыванием утеплителя и заглублением их концов в бетоне нижнего слоя; распорки должны охватывать стержни арматурных сеток, расположенных в наружном слое.

Для обеспечения надежного сцепления бетона нижнего слоя с распорками необходимо, чтобы бетон к моменту установки распорок сохранил необходимую подвижность. Разрыв во времени между укладкой бетона нижнего слоя и установкой распорок должен быть минимальным, что должно быть учтено в технологической карте для конкретного производства. В тех случаях, когда это условие не может быть выполнено, необходимо после установки распорок провести повторное вибрирование бетона нижнего слоя.

Термообработка панелей, учитывая наличие утеплителя из полистирольного пенопласта, допускается при температуре до +70°С неограниченное время, повышение температуры до +80°С допускается на срок не более 30 минут, температура выше +80°С не допускается.

В тех случаях, когда составы, применяемые для смазки форм, разрушают (растворяют) полистирольный пенопласт, он должен быть изолирован от непосредственного контакта с формой прокладкой из листовых материалов, например, мешочной бумагой, пергамином и т.п.

Подъем панелей в вертикальное положение после термообработки (распалубка) производить с применением кантователя, обеспечивающего угол наклона не менее 70°.

Заполнение оконных проемов столярными изделиями производится на заводе после термообработки панелей. Для крепления коробок окон и дверей в панелях предусмотрены деревянные антисептированные проб-

ки, детали заполнения проемов приведены в чертежах. Допускается заполнение зазора пенополиуретаном, вспененным в конструкции (СН 420-71 "Указания по герметизации стыков при монтаже строительных конструкций").

Отделка фасадной поверхности панелей – покраска по бетонному слою; при формовании поверхность должна отвечать требованиям ГОСТ 11024-84 для этого вида отделки. Материал, цвет и вид поверхности назначается при применении в конкретном проекте.

Панели должны выпускаться полной заводской готовности: наружные (фасадные) поверхности окончательно отделаны, внутренние – подготовлены под окраску или оклейку обоями. Оконные и дверные блоки остеклены, окрашены масляной краской не менее, чем за один раз и оснащены скобяными изделиями; установлены сливы из оцинкованной стали. Наружная поверхность гребня и поверхности на участках наклейки воздухоизоляционной ленты тщательно загрунтованы до получения сплошной пленки (на рис.1 загрунтованные поверхности изображены утолщенной линией). Перечень и сочетание материалов принимать по указаниям ВСН 32-77 Госгражданстроя. Грунтовка должна выполняться в заводских условиях на постах отделки.

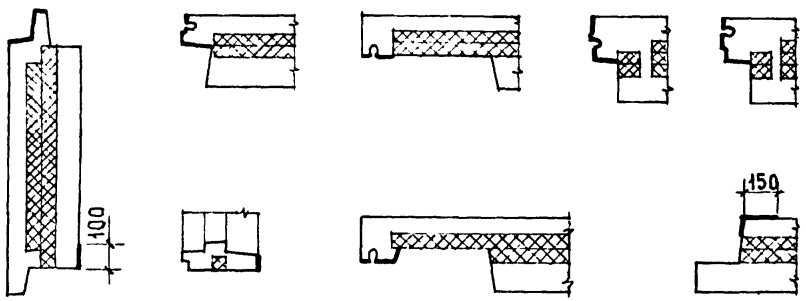

Рис.1

Распалубка производится при достижении бетоном прочности не менее 70% от проектной.

Прочность бетона к моменту отпуска изделия с завода должна быть не менее (в процентах от марочной прочности бетона):

в летний период – 70%

в зимний период – 85%

Отклонения от основных проектных размеров для всех панелей не должно превышать установленных ГОСТ 11024-84.

6. Учет противопожарных норм

Соответствие наружных трехслойных стеновых панелей, включенных в настоящий альбом, нормативным требованиям по пределам огнестойкости определяется при применении чертежей изделий для конкретного проекта здания по графику, приведенному на рис.2, по фактической нормативной нагрузке ($N^н$) и величине случайного эксцентриситета, определенного расчетом.

График несущей способности панелей при различных эксцентриситетах и принятой марке бетона рассчитан при пределе огнестойкости 2 часа, что соответствует нормативным требованиям для жилых зданий II степени огнестойкости (таблица II СНиП II-Л.1-71^{x} "Жилые здания. Нормы проектирования"). Статическая часть расчета, на основании которого построен график, выполнена по методике, разработанной ВНИИПО СССР и ЦНИИЭП жилища. Расчет температурных полей панелей, результаты которого использованы при определении пределов огнестойкости панелей, выполнен ВНИИПО СССР совместно с группой исследований и нормирования огнестойкости ЦНИИЭП жилища (Руководитель Векслер В.Л.).

Панели удовлетворяют требованиям по пределу огнестойкости, если несущая способность внутреннего слоя ($N^н_{pt}$), определенная по графику при принятом случайном эксцентриситете, больше или равна фактической нормативной нагрузке, приведенной к 1 метру погонной ширины простенка, причем: если несущая способность обеспечивается бетоном на гранитном щебне (при принятой марке бетона по прочности на сжатие М250), крупный заполнитель для бетонной смеси не оговаривается, если несущая способность обеспечивается бетоном на известняковом щебне, он должен быть оговорен в пояснительной записке к проекту.

В случае, если несущая способность внутреннего слоя панелей при нормативном пределе огнестойкости недостаточна, панели, разработанные в данном альбоме, к применению не допускаются без огневых испытаний.

При заполнении стыков по периметру панелей (см. Рис.3) принятой конструкции несгораемыми материалами (например, минераловатные или стекловатные плиты с содержанием органических связок не более 6% по весу) панели имеют максимальный предел распространения огня, равный нулю в соответствии с п. 2.24 "Руководства по определению пределов огнестойкости конструкций, пределов распространения огня по конструкциям и групп возгораемости материалов" М., ЦНИИСК им.Кучеренко Госстроя СССР. 1981 г., что обеспечивает требования табл.2 СНиП II-2-80.

Инв № подл | Подпись и дата | Взам. инв. №

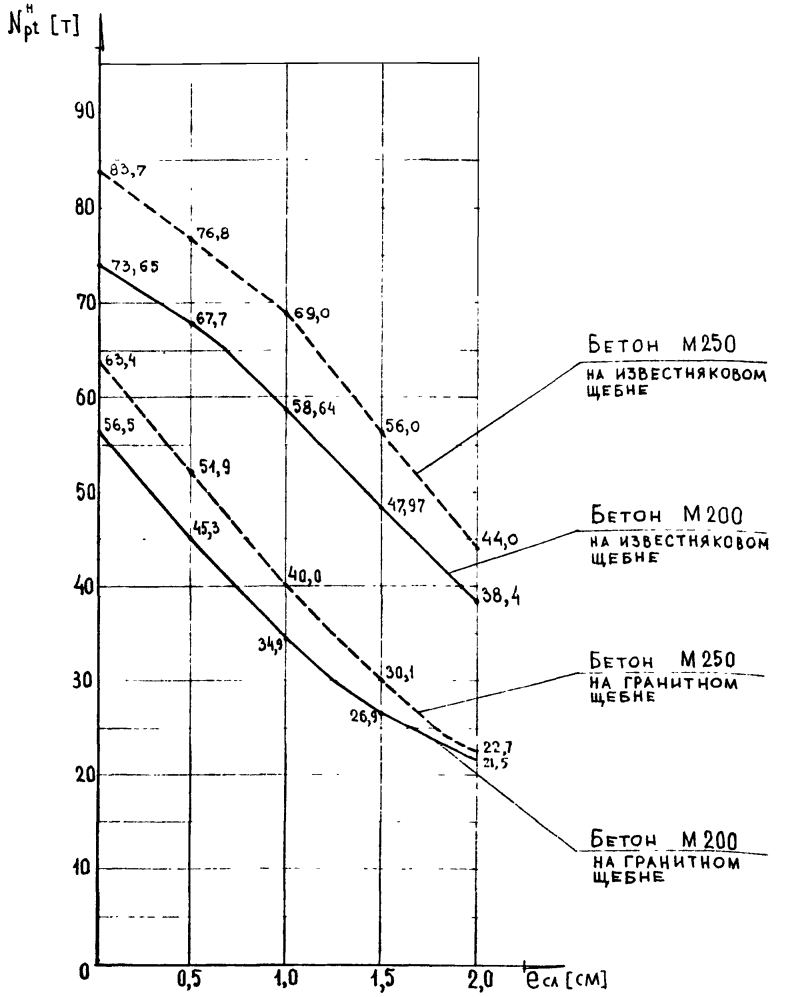

Рис. 2 График изменения несущей способности I м пог. панели (простенка) $N^н_{pt}$, рассчитанной в зависимости от величины случайного эксцентриситета при опирании плиты перекрытия на 90 мм через слой цементного раствора марки М 100 толщиной 20 мм, при принятом армировании в зависимости от нагрева по режиму "стандартного" пожара (СТ СЭВ 1000-78) в течение 2 часов.

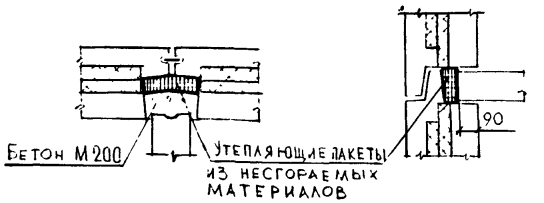

Рис.3

Полистирольный пенопласт вида ПСЕ-С, примененный в панелях стен, относится к группе сгораемых материалов. Он загорается при непосредственном контакте с источником поджигания, но, при удалении его, способен самопроизвольно затухать (ГОСТ 15588-70^{X}). Горение пенопласта, при соответствующих условиях, может распространяться по горизонтали и вертикали.

Часть материала превращается в жидкий расплав, который также способен гореть и распространять горение. Это необходимо учитывать на всех этапах хранения, транспортирования и монтажа, строго соблюдая общепринятые меры противопожарной безопасности, предохраняя от действия источников нагревания с температурой выше 80°С. Тушить распыленной водой, пеной.

Во избежание загорания утеплителя при проведении сварочных работ на монтаже утеплитель в местах выхода (за исключением нижнего горизонтального торца) должен быть защищен огнезащитной обмазкой. Например, следующего состава (в процентах по массе):

Цемент	41,6%
Песок	41,6%
Вода	13,9%
ПВА	2,9%
Итого	100%

В этот состав непосредственно перед нанесением на поверхность добавляется ГЦПВ (гипсоцементнопуццолановое вяжущее) в количестве 8,32% (Всего 108,32%).

Могут применяться и другие составы и огнестойкие краски, обладающие хорошей адгезией к ПСБ.

Обмазку производить на постах отделки.

В случаях, когда огнезащитная обмазка не может быть выполнена, меры защиты утеплителя от загорания при сварке должны быть разработаны в проекте организации строительства.

7. Маркировка панелей.

Маркировку панелей следует выполнять по ГОСТ 13015.2-81 и ГОСТ 11024-84.

Марки наружных стеновых панелей приняты в соответствии с требованиями ГОСТ 23009-78 и рекомендаций ГОСТ 11024-84. Марка панели состоит из буквенно-цифровых групп, разделенных дефисами.

Первая группа содержит обозначение типа панели и ее номинальные габаритные размеры (значения которых округляют до целого числа): длину и высоту в дециметрах, толщину в сантиметрах.

Во второй группе указана марка бетона по прочности на сжатие, обозначаемая цифровым индексом, и вид бетона ("Т" - тяжелый бетон).

Третья группа содержит обозначения конфигурации торцовых зон и(через дефис)вид проема.

Например: ЗНС 30.28.30-250Т-I.3-I2, где

ЗНС - трехслойная панель наружной стены

30 - длина 2980 мм;

28 - высота 2780 мм;

30 - толщина 300 мм;

250 - марка бетона по прочности на сжатие М250;

Т - бетон тяжелый

I.3. - правый торец панели имеет конфигурацию типа I (при взгляде со стороны фасада), левый - типа 3 (типы торцов приведены в таблице I, лист 9 ТО)

I2 - вид проема (виды проемов, при взгляде со стороны фасада, приведены в таблице 2).

индекс вида проема с буквой "а" (например, - I2а) указывает, что данная панель имеет закладные для крепления ограждения балкона.

Примечание. В чертежах панелей с оконными проемами (без балконных дверей) приняты оконные блоки правого исполнения, замена этих блоков на блоки левого исполнения, а также негативного (зеркального) исполнения осуществляется при применении панелей в конкретном здании, что и отражается в марках присвоенных панелям в проекте жилого дома.

8.Указания по складированию и транспортированию.

Хранение и транспортирование панелей должно выполняться в соответствии с требованиями ГОСТ 11024-84 со следующими дополнениями:

а) перемещение и монтаж панелей следует производить с применением самобалансирующихся траверс, обеспечивающих вертикальное положение строп (наклон строп к вертикали допускается не более 15°);

б) подъем панелей, учитывая смещение центра тяжести изделия по отношению к оси строповочной петли, должен производиться с применением специальных приспособлений, устраняющих отклонение панели от вертикали;

в) опирание панелей при складировании и транспортировании должно производиться только внутренним бетонным слоем на специальные прокладки (деревянные, резиновые и т.п.) таким образом, чтобы наружный слой (нижний противодождевой гребень) панели снизу имел воздушный зазор не менее 20 мм;

г) наличие в панелях сгораемого утеплителя требует предусматривать меры противопожарной безопасности, исключающие возможность загорания пенопласта в процессе складирования, транспортирования и монтажа;

д) при транспортировке, хранении и монтаже панелей передача каких-либо усилий на наружный слой панелей не допускается.

9. Указания по определению контрольной нагрузки для проверки прочности панелей по результатам испытаний

Указания предназначены для определения контрольной нагрузки, служащей для оценки качества трехслойных стеновых панелей с гибкими металлическими связями по показателю прочности на основании результатов периодических испытаний нагружением, проводимых в процессе их массового изготовления в порядке, установленном ГОСТ 13015.1-81 и ГОСТ 11024-84.

Указания не распространяются на предварительные и приемочные испытания, проводимые в процессе подготовки к массовому изготовлению панелей.

Приведенные ниже значения контрольных нагрузок вычислены для панелей с конструктивным вертикальным армированием с одним проемом и без проема, испытываемых на внецентренное сжатие. Они используются для оценки прочности горизонтальных сечений, расположенных в средней трети по высоте панелей (средних сечений). При этом предусматривается, что опорные участки панелей, к которым прикладывается вертикальная нагрузка при испытаниях, в необходимых случаях предварительно усилены с помощью обойм или другим способом, позволяющим избежать их разрушения.

Статическая схема испытаний панелей предусматривает:

– испытание панелей вертикальной нагрузкой, приложенной к опорным граням их внутреннего слоя и распределенной по ширине простенков (для панелей с проемом) или по всей длине панелей (для панелей без проемов;

– приложение распределенной вертикальной нагрузки к верхней и нижней опорным граням панелей через продольные линейные (например, цилиндрические) шарниры и распределительные плиты. При испытании панелей с проемом расположение и длина верхних и нижних линейных шарниров и распределительных плит соответствует ширине простенков;

– передачу вертикальной нагрузки на линейные шарниры через единую жесткую распределительную балку, жесткое основание и т.п.;

– закрепление панелей от поперечных перемещений в процессе испытаний только в уровнях верхних и нижних линейных шарниров;

– установку линейных шарниров в вертикальной плоскости, расположенной на расстоянии 10 мм от срединной плоскости внутреннего слоя со стороны внутренней поверхности панели, т.е. с поперечным эксцентриситетом e_{oN} =1,0 см.

Величины контрольных нагрузок для панелей, подвергаемых испытанию нагружением, следует вычислять исходя из следующих величин этих нагрузок на 1 м ширины среднего горизонтального сечения:

простенков панелей с проемом–116,8тс/м

панелей без проемов (торцовые)–122тс/м

Величины контрольных нагрузок включают собственный вес элементов испытательного оборудования (распределительных плит, балок и т.д.), нагрузка от которого передается на средние сечения внутреннего слоя панели (ширина среднего сечения принимается равной средней ширине внутреннего слоя в этом сечении без учета местных ослаблений).

Приведенные величины контрольных нагрузок определены при следующих условиях:

– фактическая прочность бетона панелей соответствует требуемой прочности бетона в проектном возрасте, определенной по ГОСТ 18105.1–80 при проектной марке бетона по прочности на сжатие М250 и значении коэффициента вариации прочности бетона 13,5%;

– размеры горизонтальных сечений и другие геометрические параметры панелей и их элементов, в т.ч. форма, размеры, расположение и конструкция гибких металлических связей, через которые на внутренний слой панелей передается нагрузка от веса наружного слоя, соответствуют принятым в рабочих чертежах;

– расстояние между осями верхних и нижних линейных шарниров, через которые передается нагрузка на панель при испытаниях, равно 290 см.

Приведенные величины контрольных нагрузок допускается не пересчитывать в случаях, когда:

– фактическое значение коэффициента вариации прочности бетона находится в пределах 13,5± 0,5%;

– значение фактических отклонений размеров горизонтальных сечений и других геометрических параметров панелей от размеров, приведенных в рабочих чертежах, не превышают предельных значений отклонений, установленных ГОСТ 11024–84;

– фактическое расстояние между осями верхних и нижних линейных шарниров при принятом испытательном оборудовании отличается от вышеуказанных (290 см) не более чем на 5%.

При фактическом значении коэффициента вариации прочности бетона υ , выходящем за пределы приведенного выше диапазона, величину контрольной нагрузки следует умножить на коэффициент K_υ , равный:

при υ = 10% K_υ = 0,94

при υ = 6% K_υ = 0,88

При промежуточных фактических значениях коэффициента вариации значение коэффициента K_υ следует определять по линейной интерполяции, принимая при υ = 14% K_υ =1.

Схемы загружения

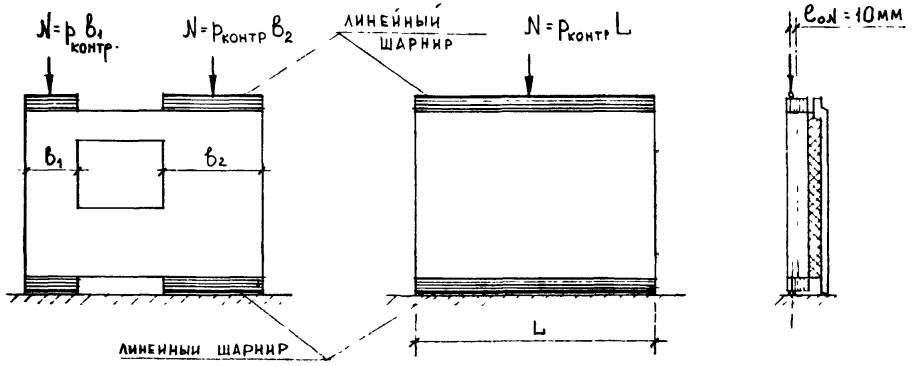

IO. Рекомендации по применению чертежей при проектировании

При применении чертежей стеновых панелей в проектах конкретных зданий необходимо проверить соответствие их несущей способности фактическим расчетным нагрузкам при определенной величине эксцентрицитета приложения равнодействующей из плоскости стены ($e_{оh}$) относительно геометрического центра несущего слоя (п. I2.42 ВСН 32-77).

Проверка осуществляется сопоставлением величины расчетных нагрузок (N) с предельной несущей способностью ($N_{пред.}$), приведенных в таблице 3. В панелях с проемами нагрузка приводится к ширине простенка Iм.

Табл. 3

$e_{оh}$, мм	$N_{пред.}$, $\frac{кН/м}{тс/м}$ при расчетной площади сечения F		
	F < 0,1 м²	F > 0,1 м²	
5	641 / 65,3	753 / 76,8	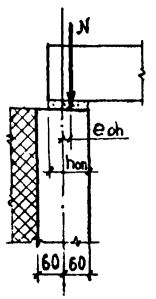
I0	535 / 54,5	629 / 64,I	
I5	404 / 4I,2	476 / 48,5	
20	383 / 39,0	449 / 45,8	
25	320 / 32,6	376 / 38,3	

В случае, если фактическая расчетная нагрузка, при принятом эксцентрицитете, превышает предельную несущую способность панелей необходимо увеличить глубину опирания ($h_{оп}$) плиты перекрытия или разработать индивидуальные панели на основании расчета.

Принятые для заполнения проемов столярные блоки (окна и балконные двери) с двойным остеклением Серии "Р" (ГОСТ II2I4-78) при расчетной температуре холодной пятидневки минус 3I°С и ниже заменяются столярными изделиями с тройным остеклением Серии "РС" (ГОСТ I6289-80). Замена столярных блоков производится при применении панелей для конкретных зданий и оговаривается в "Ведомости столярных изделий", разрабатываемых в проекте, и в заказе на изготовление панелей.

Фасадные поверхности, кроме принятой в рабочих чертежах покраски по бетону, могут иметь и другие виды отделки: фактурный слой из раствора или цветного бетона, присыпку крошкой из естественного камня, глазурование и др. виды отделки, освоенные производством.

Совместно со стеновыми панелями разработанными в данной серии могут применяться следующие типовые изделия:

панели наружных стен цоколя Серии I.I38.I-I4;
панели парапета Серии I.I3I.I-I8;
панели внутренних стен СерииI.I3I.I-23;
плиты перекрытий толщиной I20 мм Серии I.I43.I-7.

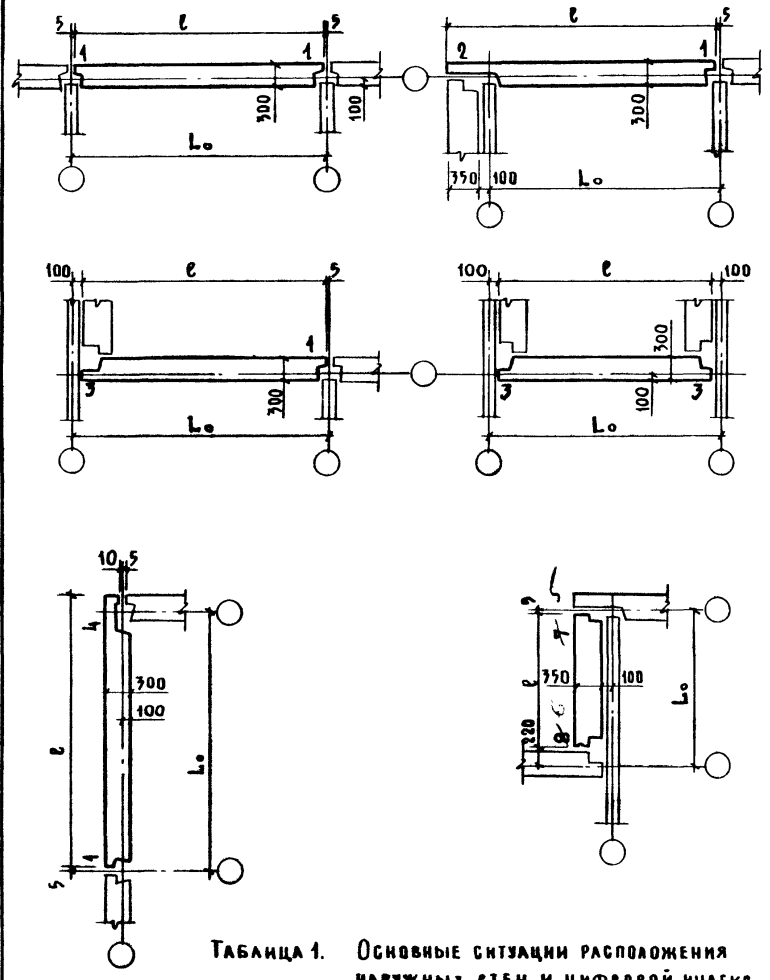

Таблица 1. Основные ситуации расположения наружных стен и цифровой индекс типа конфигурации торца панелей.

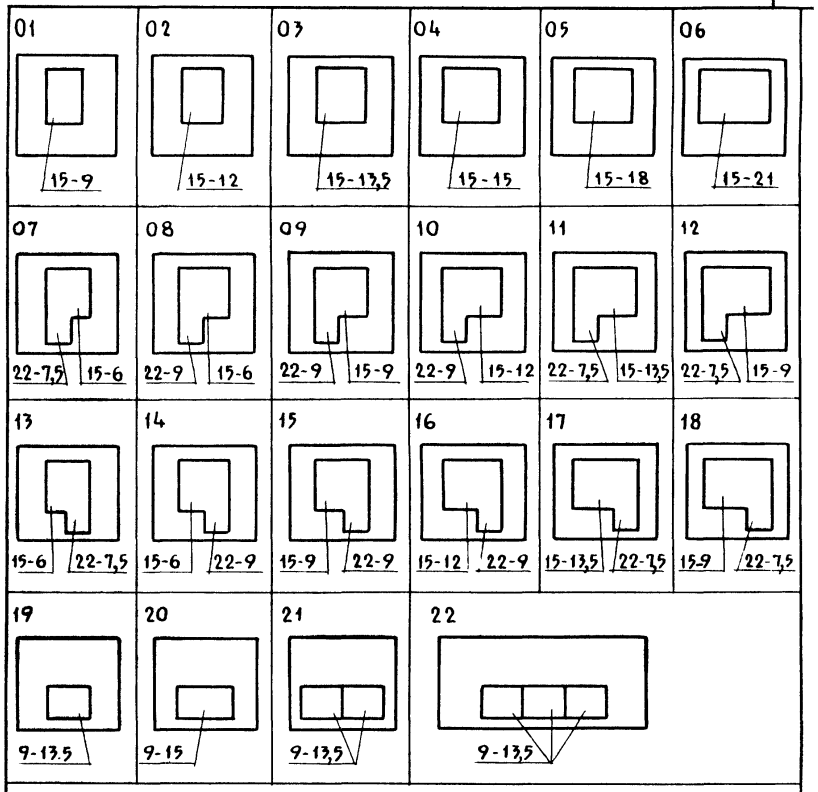

Таблица 2. Виды проемов и их цифровой индекс в зависимости от применяемых столярных блоков.

Обозначение	Марка	Эскиз	Габаритные размеры, мм L	h	в	Масса, кг
1.132.1-14 01000000	3НС30.29.30-250Т-1.1-01					3390
-01	3НС30.29.30-250Т-1.1-02					3220
-02	3НС30.29.30-250Т-1.1-03		2990	2900		3100
-03	3НС30.29.30-250Т-1.1-04					3040
-04	3НС36.29.30-250Т-1.1-03					3900
-05	3НС36.29.30-250Т-1.1-04		3590			3860
-06	3НС36.29.30-250Т-1.1-06					3470
02000000	3НС30.28.30-250Т-1.1-12		2990			2600
-01	3НС36.28.30-250Т-1.1-12	а	3590			3380
-02	3НС36.28.30-250Т-1.1-11		3590			3100
-03	3НС30.28.30-250Т-1.1-12а		2990	2780	300	2600
-04	3НС36.28.30-250Т-1.1-12а	б	3590			3380
-05	3НС36.28.30-250Т-1.1-11а		3590			3100
-06	3НС30.28.30-250Т-1.1-18		2990			2600
-07	3НС36.28.30-250Т-1.1-18	г	3590			3380
-08	3НС36.28.30-250Т-1.1-17		3590			3100
-09	3НС30.28.30-250Т-1.1-18а		2990	2780		2600
-10	3НС36.28.30-250Т-1.1-18а	д	3590			3380
-11	3НС36.28.30-250Т-1.1-17а		3590			3100
03000000	3НС24.29.30-250Т-1.1-19		2390			2640
-01	3НС30.29.30-250Т-1.1-19		2990	2900		3240
-02	3НС30.29.30-250Т-1.1-20		2990			3500

Инв.№ подл. | Подпись и дата | Взам.инв.№

Обозначение	Марка	Эскиз	Габаритные размеры, мм L	h	B	Масса, кг
1.132.1-14 03000000-03	3НС30.29.30-250Т-1.1	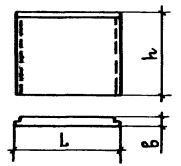	2990	2900		4150
-04	3НС36.29.30-250Т-1.1		3590			4950
04000000	3НС34.29.30-250Т-2.1-01	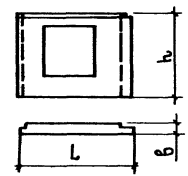				3900
-01	3НС34.29.30-250Т-2.1-02					3650
-02	3НС34.29.30-250Т-2.1-03		3445	2900	300	3530
-03	3НС34.29.30-250Т-2.1-04					3410
-04	3НС40.29.30-250Т-2.1-03					4400
-05	3НС40.29.30-250Т-2.1-04		4045			4290
-06	3НС40.29.30-250Т-2.1-06					3870
-07	3НС34.29.30-250Т-1.2-01	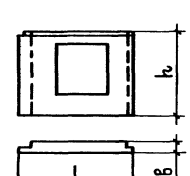				3900
-08	3НС34.29.30-250Т-1.2-02					3650
-09	3НС34.29.30-250Т-1.2-03		3445	2900		3530
-10	3НС34.29.30-250Т-1.2-04					3410
-11	3НС40.29.30-250Т-1.2-03					4400
-12	3НС40.29.30-250Т-1.2-04		4045			4290
-13	3НС40.29.30-250Т-1.2-06					3870
05000000	3НС34.29.30-250Т-2.1-19	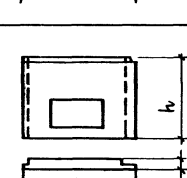	3445	2900		4050
-01	3НС34.29.30-250Т-2.1-20					3930

Обозначение	Марка	Эскиз	Габаритные размеры, мм L	h	б	Масса, кг
1.132.1-14 05000000 – 02	3НС34.29.30-250Т-1.2-19	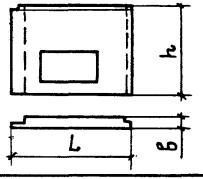	3445	2900		4050
– 03	3НС34.29.30-250Т-1.2-20					3930
06000000	3НС29.29.30-250Т-3.1-01	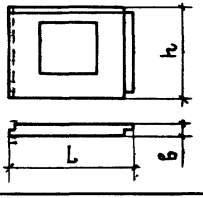	2895	2900	300	3300
– 01	3НС29.29.30-250Т-3.1-02					3080
– 02	3НС29.29.30-250Т-3.1-03					2980
– 03	3НС29.29.30-250Т-3.1-04					2840
– 04	3НС35.29.30-250Т-3.1-03		3495			3850
– 05	3НС35.29.30-250Т-3.1-04					3760
– 06	3НС35.29.30-250Т-3.1-06					3350
– 07	3НС29.29.30-250Т-1.3-01	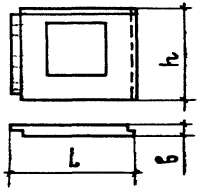	2895	2900		3300
– 08	3НС29.29.30-250Т-1.3-02					3080
– 09	3НС29.29.30-250Т-1.3-03					2980
– 10	3НС29.29.30-250Т-1.3-04					2840
– 11	3НС35.29.30-250Т-1.3-03		3495			3850
– 12	3НС35.29.30-250Т-1.3-04					3760
– 13	3НС35.29.30-250Т-1.3-06					3350
07000000	3НС29.28.30-250Т-3.1-12	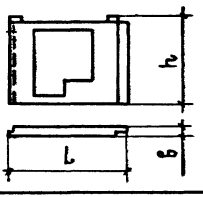	2895	2780		2480
– 01	3НС35.28.30-250Т-3.1-12		3495			3250
– 02	3НС35.28.30-250Т-3.1-11					2970

Обозначение	Марка	Эскиз	Габаритные размеры, мм			Масса, кг
			L	h	b	
1.132.1-14 07000000 -03	3НС29.28.30-250Т-1.3-12	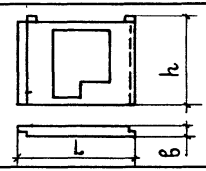	2895	2780	300	2480
-04	3НС35.28.30-250Т-1.3-12		3495			3250
-05	3НС35.28.30-250Т-1.3-11					2970
08000000	3НС29.28.30-250Т-3.1-18	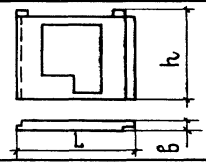	2895			2480
-01	3НС35.28.30-250Т-3.1-18		3495			3250
-02	3НС35.28.30-250Т-3.1-17					2970
-03	3НС29.28.30-250Т-1.3-18	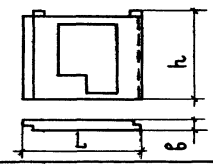	2895			2480
-04	3НС35.28.30-250Т-1.3-18		3495			3250
-05	3НС35.28.30-250Т-1.3-17					2970
09000000	3НС29.29.30-250Т-3.1-19	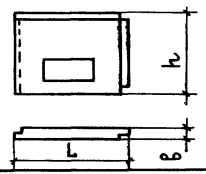	2895	2900		3420
-01	3НС29.29.30-250Т-3.1-20					3330
-02	3НС29.29.30-250Т-1.3-19	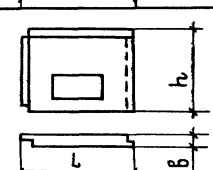	2895	2900		3420
-03	3НС29.29.30-250Т-1.3-20					3330

Инв. № подл. | Подпись и дата | Взам. инв. №

Обозначение	Марка	Эскиз	Габаритные размеры, мм			Масса, кг
			L	B	h	
1.132.1-14 10000000	3НС34.28.30-250Т-3.3-12	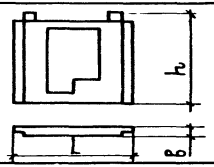	3400	2780		3030
-01	3НС34.28.30-250Т-3.3-11					2800
-02	3НС34.28.30-250Т-3.3-18	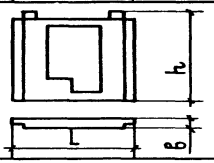	3400	2780		3030
-03	3НС34.28.30-250Т-3.3-17					2800
11000000	3НС34.29.30-250Т-3.3-03	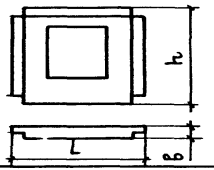	3400		300	3650
-01	3НС34.29.30-250Т-3.3-04					3540
-02	3НС34.29.30-250Т-3.3-06					3150
12000000	3НС32.29.30-250Т-4.1	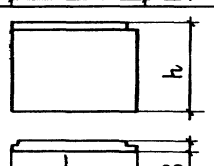	3195	2900		4050
-01	3НС38.29.30-250Т-4.1		3795			4900
-02	3НС44.29.30-250Т-4.1		4395			5730
-03	3НС50.29.30-250Т-4.1		4995			6600
-04	3НС56.29.30-250Т-4.1		5595			7450
-05	3НС32.29.30-250Т-1.4	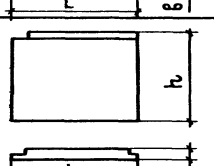	3195			4050
-06	3НС38.29.30-250Т-1.4		3795			4900
-07	3НС44.29.30-250Т-1.4		4395			5730
-08	3НС50.29.30-250Т-1.4		4995			6600
-09	3НС56.29.30-250Т-1.4		5595			7450

Инв. № подл. | Подпись и дата | Взам. инв. №

Обозначение	Марка	Эскиз	Габаритные размеры, мм			Масса, кг
			L	h	в	
1.132.1-14 13 000000	3НС10.29.35-250т-6.5	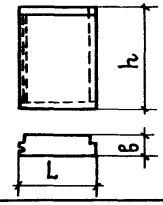	975	2900	350	1570
-01	3НС16.29.35-250т-6.5		1575			2540
-02	3НС 22.29.35-250т-6.5		2175			3420
-03	3НС 10.29.35-250т-5.6	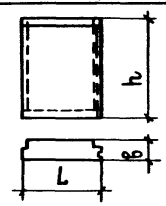	975	2900		1570
-04	3НС16.29.35-250т-5.6		1575			2540
-05	3НС 22.29.35-250т-5.6		2175			3420
-06	3НС10.29.35-250т-6.5а	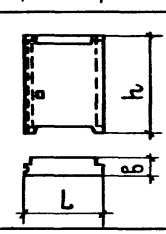	975	2840		1530
-07	3НС16.29.35-250т-6.5а		1575			2470
-08	3НС 22.29.35-250т-6.5а		2175			3340
-09	3НС 10 29.35-250т-5.6а	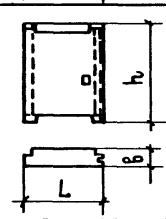	975	2840		1530
-10	3НС 16.29.35-250т-5.6а		1575			2470
-11	3НС 22.29.35-250т-5.6а		2175			3340

Формат	Зона	Поз.	Обозначение	Наименование	Кол. на исполнение 1.132.1-14 01000000- —	01	02	03	04	05	06				Примечание
				Документация											
А3			1.132.1-14 01000000 СБ	Сборочный чертеж	×	×	×	×	×	×	×				
А3			1.132.1-14 00000000 Д1	Фрагменты I, II	×	×	×	×	×	×	×				
А3			1.132.1-14 00000000 Д5	Фрагменты XI, XII, XIII, XIV	×	×	×	×	×	×	×				
А3			1.132.1-14 00000000 Д7	Узлы 1 ... 5	×	×	×	×	×	×	×				см. фрагмент
А3			1.132.1-14 00000000 Д12	Узлы 23...32	×	×	×	×	×	×	×				см. фрагмент
А3			1.132.1-14 00000000 Д13	Узлы 33...41	×	×	×	×	×	×	×				см. фрагмент
А3			1.132.1-14 00000000 РС	Ведомость расхода стали	×	×	×	×	×	×	×				
А3			1.132.1-14 00000000 ТО	Техническое описание	×	×	×	×	×	×	×				
				Сборочные единицы											
А3		1	1.132.1-14 00010000	Каркас пространств. КПВ1	1										
			-01	КПВ2		1									
			-02	КПВ3			1								

Н. контр.	Гиберман	1.132.1-14 01000000	
Нач. отд.	Росинский	Панель ЗНС	Стадия: Р; Лист: 1; Листов: 4
Гл. констр.	Пальман		ЦНИИЭП жилища
ГИП	Кривакин		
Рук. гр.	Лебедева		
Ст. инж.	Самарина		

Формат А4

Инв. № подл. | Подпись и дата | Взам. инв. №

Формат	Зона	Поз.	Обозначение	Наименование	Кол. на исполнение 1.132.1-14 01000000- —	01	02	03	04	05	06				Примечание
А3		1	1.132.1-14 00010000-14	Каркас пространств. КПВ15				1							
			-05	КПВ6					1						
			-17	КПВ18						1					
			-18	КПВ19							1				
А3		2	1.132.1-14 00060000	КПН1	1										
			-01	КПН2		1									
			-02	КПН3			1								
			-03	КПН4				1							
			-04	КПН5					1						
			-05	КПН6						1					
			-06	КПН7							1				
А3		3	1.132.1-14 00140000	Заполнение проема ОК1	1										
			-01	ОК2		1									
			-02	ОК3			1		1						

1.132.1-14 01000000	Лист 2

Формат А4

2915 21

120

Инв.№ подл.	Подпись и дата	Взам. инв.№

Формат	Зона	Поз.	Обозначение	Наименование	Кол. на исполнение 1.132.1-14 01000000 - —	01	02	03	04	05	06				Примечание
А3		3	1.132.1-14 00140000 -03	Заполнение проема ОК4				1		1					
			-04	ОК5							1				
				Детали											
А4		4	1.132.1-14 0000000 2-02	Стержень гнутый АН9	17	17	17	17	20	20	20				
А4		5	00000019	Стержень А59	2	2	2	2	2	2	2				
А4		6	-06	А65	4	4	4	4	4	4	4				
Б4		7	1.132.1-14 00000051	Пробка деревянная антисептированная 60×100×100 ГОСТ 8486-66	4	4	4	4	4	4	4				

Инв.№ подл.	Подпись и дата	Взам. инв.№

Формат	Зона	Поз.	Обозначение	Наименование	Кол. на исполнение 1.132.1-14 01000000 - —	01	02	03	04	05	06				Примечание
				Материалы											
		8		Профили поливинилхлоридные направляющие											
				ℓ=2780	1	1	1	1	1	1	1				комплект
				Бетон тяжелый М250											
		9			0,73	0,67	0,63	0,62	0,81	0,81	0,70				внутр слой, м3
		10			0,61	0,59	0,58	0,56	0,72	0,70	0,64				наружный слой, м3
		11		Пенопластполистирольный											
				ПСБ-С марки 25											
				ГОСТ 15588-70*											
				толщиной 50 мм	0,57	0,51	0,51	0,47	0,65	0,63	0,54				м3

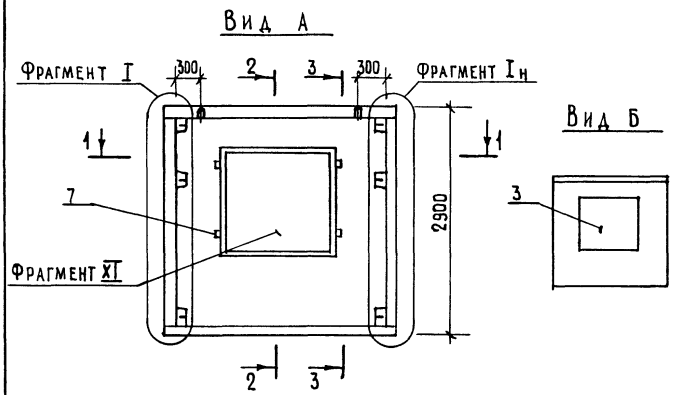

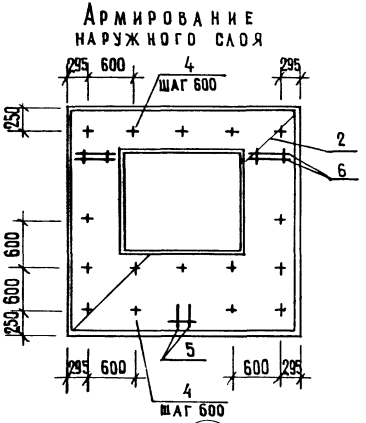

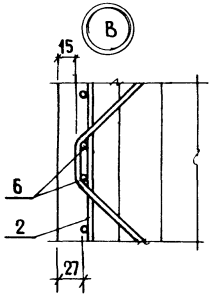

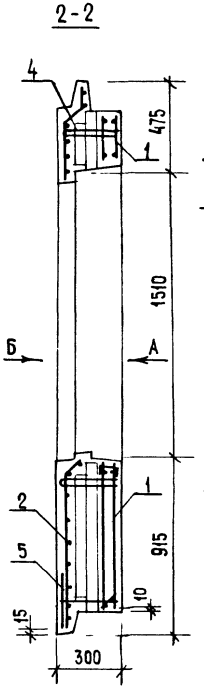

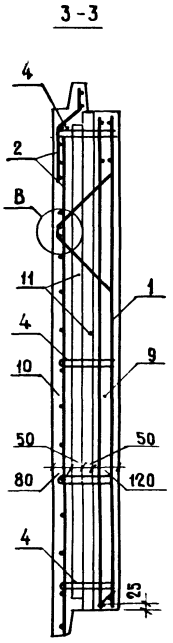

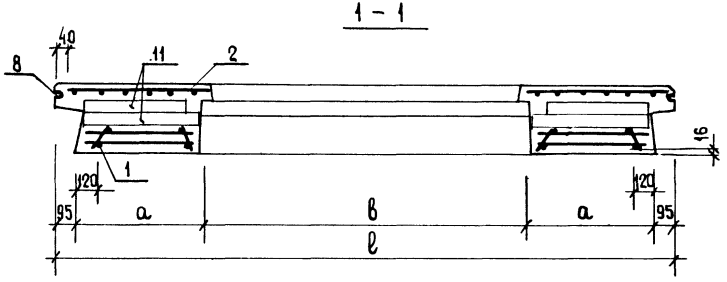

Обозначение	Марка	Размеры, мм			Масса, кг
		ℓ	a	в	
1.132.1-14 01 000 000	3НС 30.29.30-250т-1.1-01	2990	945	910	3390
-01	3НС 30.29.30-250т-1.1-02	2990	795	1210	3220
-02	3НС 30.29.30-250т-1.1-03	2990	720	1360	3100
-03	3НС 30.29.30-250т-1.1-04	2990	645	1510	3040
-04	3НС 36.29.30-250т-1.1-03	3590	1020	1360	3900
-05	3НС 36.29.30-250т-1.1-04	3590	945	1510	3860
-06	3НС 36.29.30-250т-1.1-06	3590	645	2110	3470

Н. контр.	Гиберман	
Нач. отд.	Росинский	
Гл. конст.	Пальман	
ГИП	Кривакин	
Рук. гр.	Лебедева	
Ст. инж.	Самарина	

1.132.1-14 01 000 000 СБ

Панель 3НС. Сборочный чертеж

Стадия	Масса	Масштаб
Р	См. таблицу	—
Лист	Листов 1	

ЦНИИЭП жилища

Инв.№ подл. | Подпись и дата | Взам. инв.№

Формат А3

Формат	Зона	Поз.	Обозначение	Наименование	Кол. на исполнение 1.132.1-14 020 000 00 - —	01	02	03	04	05	06	07	08	09	10	11	Примечание
				Документация													
А3			1.132.1-14 020 000 00 СБ	Сборочный чертеж	×	×	×	×	×	×							
А3			1.132.1-14 020 000 00 -06СБ	Сборочный чертеж							×	×	×	×	×	×	
А3			1.132.1-14 000 000 00 Д3	Фрагмент V, VI, VII	×	×	×	×	×	×	×	×	×	×	×	×	
А3			1.132.1-14 00000000 Д5	Фрагмент XI, XII, XIII, XIV	×	×	×	×	×	×	×	×	×	×	×	×	
А3			1.132.1-14 00000000 Д7	Узлы 1...5	×	×	×	×	×	×	×	×	×	×	×	×	См. фрагмент
А3			1.132.1-14 00000000 Д10	Узлы 14...18	×	×	×	×	×	×	×	×	×	×	×	×	См. фрагмент
А3			1.132.1-14 00000000 Д12	Узлы 23...32	×	×	×	×	×	×	×	×	×	×	×	×	См. фрагмент
А3			1.132.1-14 00000000 Д13	Узлы 33...41	×	×	×	×	×	×	×	×	×	×	×	×	См. фрагмент
А3			1.132.1-14 000 000 00 РС	Ведомость расхода стали	×	×	×	×	×	×	×	×	×	×	×	×	
А3			1.132.1-14 000 000 00 ТО	Техническое описание	×	×	×	×	×	×	×	×	×	×	×	×	
				Сборочные единицы													
А3	1		1.132.1-14 00 020 000	Каркас пространственный КПВ29	1			1									
			-03	КПВ32		1			1								
			-04	КПВ33			1			1							
			-08	КПВ37							1			1			
			-11	КПВ40								1			1		
			-12	КПВ41									1			1	
А3	2		1.132.1-14 00 080 000 -06	КПН46							1			1			
			-07	КПН47								1			1		
			-08	КПН48									1			1	
			-17	КПН57	1			1									
			-18	КПН58		1			1								
			-19	КПН59			1			1							
А3	3		1.132.1-14 00 001300 -02	Изделие закладное МН6				2	2	2				2	2	2	

Н. контр.	Гиберман	
Нач. отд.	Росинский	
Гл. констр.	Пальман	
ГИП	Кривакин	
Рук. гр.	Лебедева	
Ст. инж.	Самарина	

1.132.1-14 02 000 000

Панель 3НС

Стадия	Лист	Листов
Р	1	2

ЦНИИЭП жилища

Формат	Зона	Поз.	Обозначение	Наименование	Кол. на исполнение 1.132.1-14 02 000 000 - —	01	02	03	04	05	06	07	08	09	10	11	Примечание
А3		4	1.132.1-14 00 140 000 -11	Заполнение проема ОК13	1	1											
			-14	ОК15			1										
			-08	ОК 9				1	1								
			-10	ОК11						1							
			-11	ОК12							1	1					
			-13	ОК14									1				
			-07	ОК 8										1	1		
			-09	ОК10												1	
				Детали													
А4		5	1.132.1-14 00 000 002 -02	Стержень гнутый АН9	15	16	16	15	16	16	15	16	16	15	16	16	
А4		6	1.132.1-14 00 000 019	Стержень А59	2	2	2	2	2	2	2	2	2	2	2	2	
А4		7	-06	А65	4	4	4	4	4	4	4	4	4	4	4	4	
Б4		8	1.132.1-14 00 000 051	Пробка деревянная антисептированная 60×100×100 ГОСТ 8486-66	6	6	6	6	6	6	6	6	6	6	6	6	
				Материалы													
		9		Профили поливинилхлоридные направляющие ℓ=2780	1	1	1	1	1	1	1	1	1	1	1	1	комплект
				Бетон тяжелый М 250													
		10			0,52	0,71	0,63	0,52	0,71	0,63	0,52	0,71	0,63	0,52	0,71	0,63	внутренний слой, м³
		11			0,47	0,59	0,55	0,47	0,59	0,55	0,47	0,59	0,55	0,47	0,59	0,55	наружный слой, м³
		12		Пенопласт полистирольный ПСБ-С марки 25 ГОСТ 15588-70* толщиной 50 мм	0,38	0,51	0,52	0,38	0,51	0,52	0,38	0,51	0,52	0,38	0,51	0,52	м³

Инв.№ подл. | Подпись и дата | Взам.инв.№

Рис. 1

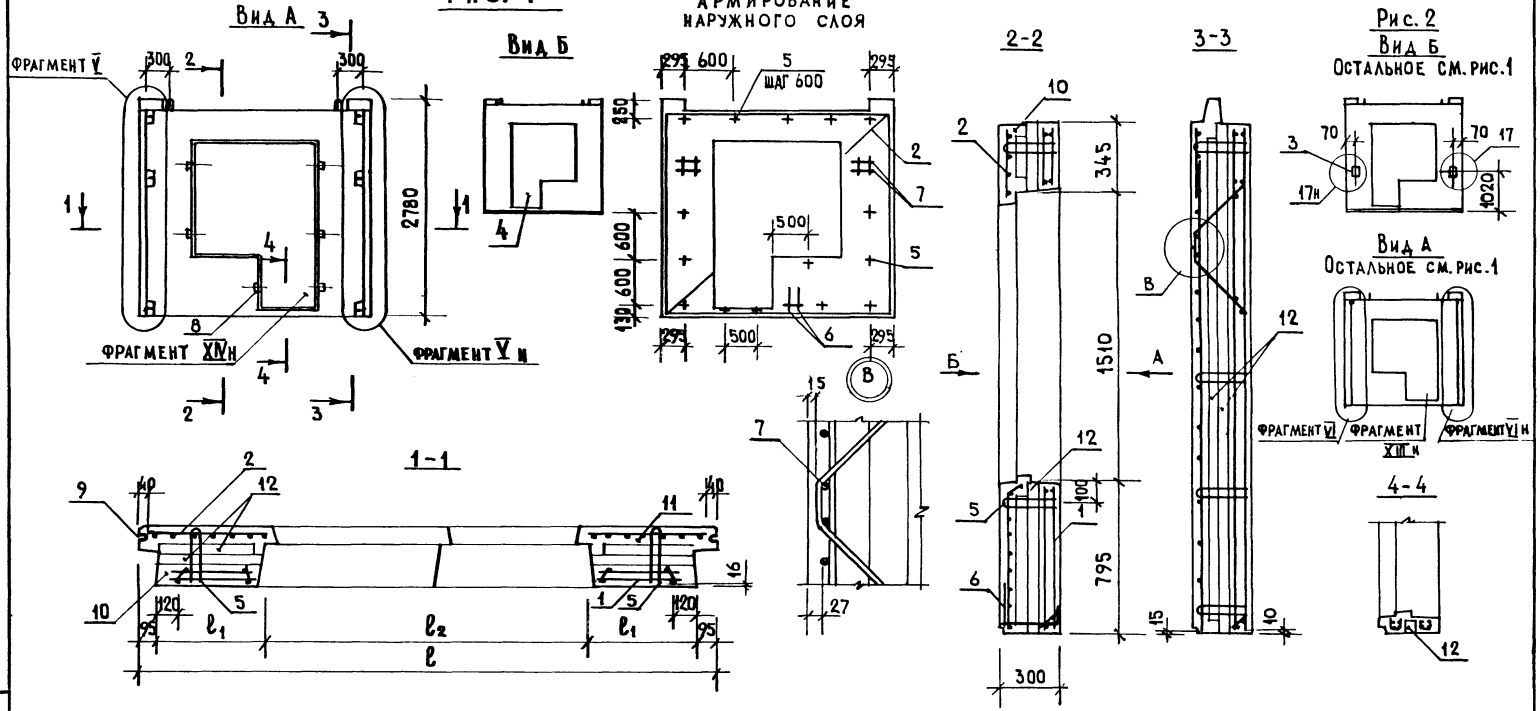

Рис. 2

Обозначение	Марка	Рис.	Размеры, мм ℓ	ℓ_1	ℓ_2	Масса, кг
1.132.1-14 02000000	3НС 30.28.30-250т-1.1-12	1	2990	570	1660	2600
-01	3НС 36.28.30-250т-1.1-12		3590	870	1660	3380
-02	3НС 36.28.30-250т-1.1-11		3590	645	2110	3100
-03	3НС 30.28.30-250т-1.1-12а	2	2990	570	1660	2600
-04	3НС 36.28.30-250т-1.1-12а		3590	870	1660	3380
-05	3НС 36.28.30-250т-1.1-11а		3590	645	2110	3100

Н. контр.	Гиберман	
Нач. отд.	Росинский	
Гл. констр.	Пальман	
ГИП	Кривакин	
Рук. гр.	Лебедева	
Ст. инж.	Самарина	

1.132.1-14 02000000 СБ

Панель 3НС. Сборочный чертеж

Стадия	Масса	Масштаб
Р	см. табл.	—
Лист	Листов 1	

ЦНИИЭП жилища

Инв. № подл. | Подпись и дата | Взам. инв. №

Рис.1

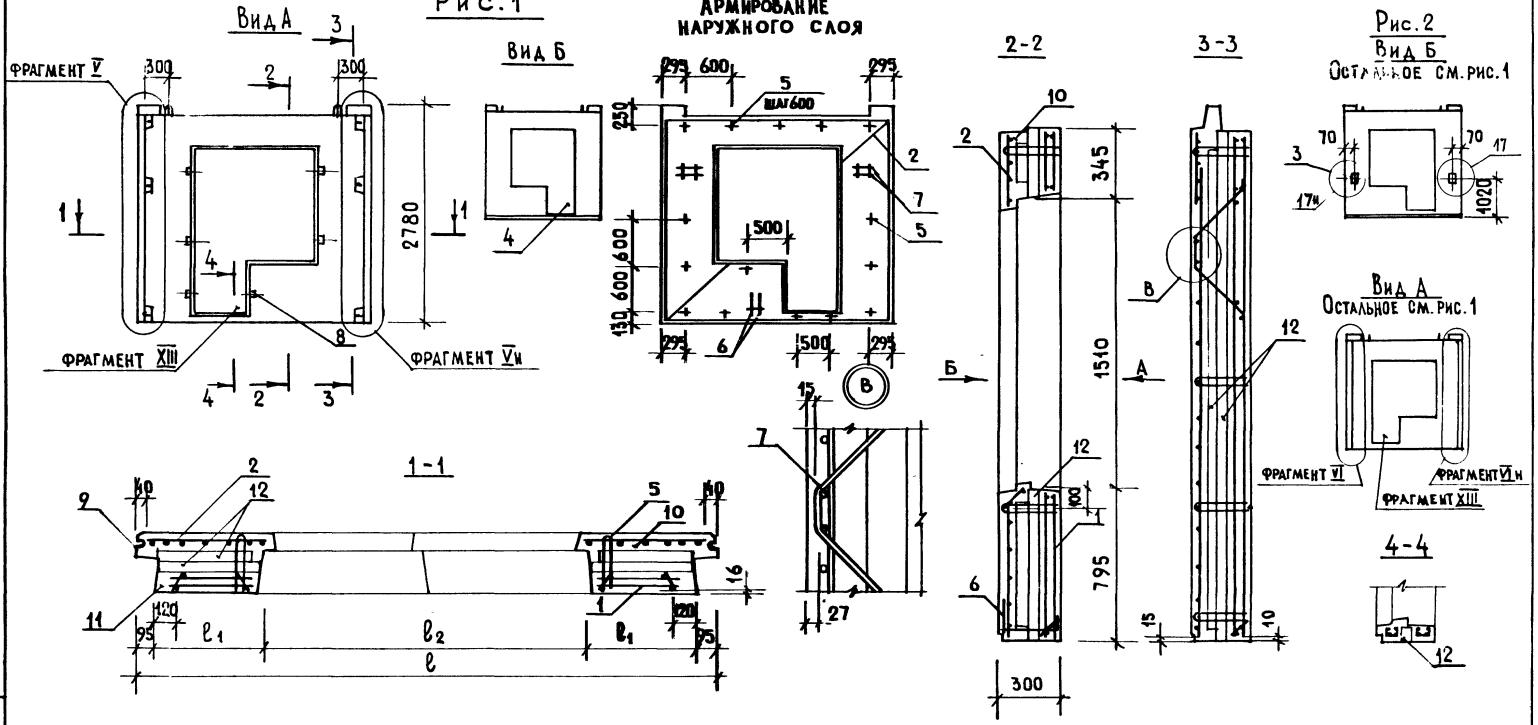

Рис.2
Вид Б
Остальное см. рис.1

Вид А
Остальное см. рис.1

Обозначение	Марка	Рис.	Размеры, мм			Масса, кг
			ℓ	ℓ_1	ℓ_2	
1.132.1-14 02000 000-06	3НС 30.28.30-250т-1.1-18	1	2990	570	1660	2600
-07	3НС 36.28.30-250т-1.1-18	1	3590	870	1660	3380
-08	3НС 36.28.30-250т-1.1-17	1	3590	645	2110	3100
-09	3НС 30.28.30-250т-1.1-18а	2	2990	570	1660	2600
-10	3НС 36.28.30-250т-1.1-18а	2	3590	870	1660	3380
-11	3НС 36.28.30-250т-1.1-17а	2	3590	645	2110	3100

Н. контр.	Гиберман	
Нач. отд.	Росинский	
Гл. констр.	Пальман	
ГИП	Кривакин	
Рук. гр.	Лебедева	
Ст. инж.	Самарина	

1.132.1-14 02 000 000-06 СБ

Панель 3НС. Сборочный чертеж

Стадия	Масса	Масштаб
Р	см. табл.	—
Лист	Листов 1	

ЦНИИЭП жилища

Инв.№ подл. | Подпись и дата | Взам. инв.№

Формат А3

Формат	Зона	Поз.	Обозначение	Наименование	Кол. на исполнение 1.132.1-14 03 000 000- —	01	02	03	04						Примечание
				Документация											
А3			1.132.1-14 03 000 000 СБ	Сборочный чертеж	×	×	×								
А3			1.132.1-14 03 000 000-03 СБ	Сборочный чертеж				×	×						
А3			1.132.1-14 00 000 000 Д1	Фрагменты I, II				×	×						
А3			1.132.1-14 00000000 Д4	Фрагменты VIII, IX, X	×	×	×								
А3			1.132.1-14 00000000 Д5	Фрагменты XI, XII, XIII, XIV	×	×	×								
А3			1.132.1-14 00000000 Д7	Узлы 1...5	×	×	×	×	×						См. фрагмент
А3			1.132.1-14 00000000 Д11	Узлы 19...22	×	×	×								См. фрагмент
А3			1.132.1-14 00000000 Д12	Узлы 23...32	×	×	×	×	×						См. фрагмент
А3			1.132.1-14 00000000 Д13	Узлы 33...41	×	×	×								См. фрагмент
А3			1.132.1-14 00 000 000 РС	Ведомость расхода стали	×	×	×	×	×						
А3			1.132.1-14 00 000 000 ТО	Техническое описание	×	×	×	×	×						

Н. контр.	Гиверман	
Нач. отд.	Росинский	
Гл. констр.	Пальман	
ГИП	Кривакин	
Рук. гр.	Лебедева	
Ст. инж.	Самарина	

1.132.1-14 03 000 000

Панель ЗНС

Стадия	Лист	Листов
Р	1	4

ЦНИИЭП жилища

Формат А4

Инв. № подл. | Подпись и дата | Взам. инв. №

Формат	Зона	Поз.	Обозначение	Наименование	Кол. на исполнение 1.132.1-14 03000000- —	01	02	03	04						Примечание
				Сборочные единицы											
А3		1	1.132.1-14 00 030 000	Каркас пространственный КПВ45		1									
			-01	КПВ46			1								
			-06	КПВ51	1										
			00 040 000	КПВ52				1							
			-01	КПВ53					1						
А3		2	1.132.1-14 00090 000	КПН62	1										
			-01	КПН63		1									
			-02	КПН64			1								
			00 100 000 -10	КПН84				1							
			-11	КПН85					1						
А3		3	1.132.1-14 00 140 000 -06	Заполнение проема ОК7	1	1									
			-05	ОК6			1								

2195 28

1.132.1-14 03 000 000

Лист 2

Формат А4

Формат	Зона	Поз.	Обозначение	Наименование	Кол. на исполнение 1.132.1-14 03 000 000- —	01	02	03	04						Примечание
				Детали											
А4		4	1.132.1-14 00 000 002 -02	Стержень гнутый АН9	12	15	15	24	24						
А4		5	1.132.1-14 00 000 019	Стержень А59	2	2	2	2	2						
А4		6	-14	А73	2										
			-16	А75		2	2	2	2						
Б4		7	1.132.1-14 00000051	Пробка деревянная антисептир. 60×100×100 ГОСТ 8486-66	4	4	4								
				Материалы											
		8		Профили поливинилхлоридные направляющие l=2780	1	1	1	1	1						комплект

1.132.1-14 03 000 000 — Лист 3

Формат А4

Инв.№ подл. | Подпись и дата | Взам.инв.№

Формат	Зона	Поз.	Обозначение	Наименование	Кол. на исполнение 1.132.1-14 03 000 000- —	01	02	03	04						Примечание
				Бетон тяжелый М250											
		9			0,56	0,78	0,76	0,88	1.08						внутренний слой, м³
		10			0,48	0,50	0,62	0,78	0,91						наружный слой, м³
		11		Пенопласт полистирольный ПСБ-С марки 25 ГОСТ 15588-70* толщиной 50 мм	0,43	0,61	0,40	0,72	0,87						м³

1.132.1-14 03 000 000 — Лист 4

Формат А4

21915 29

28

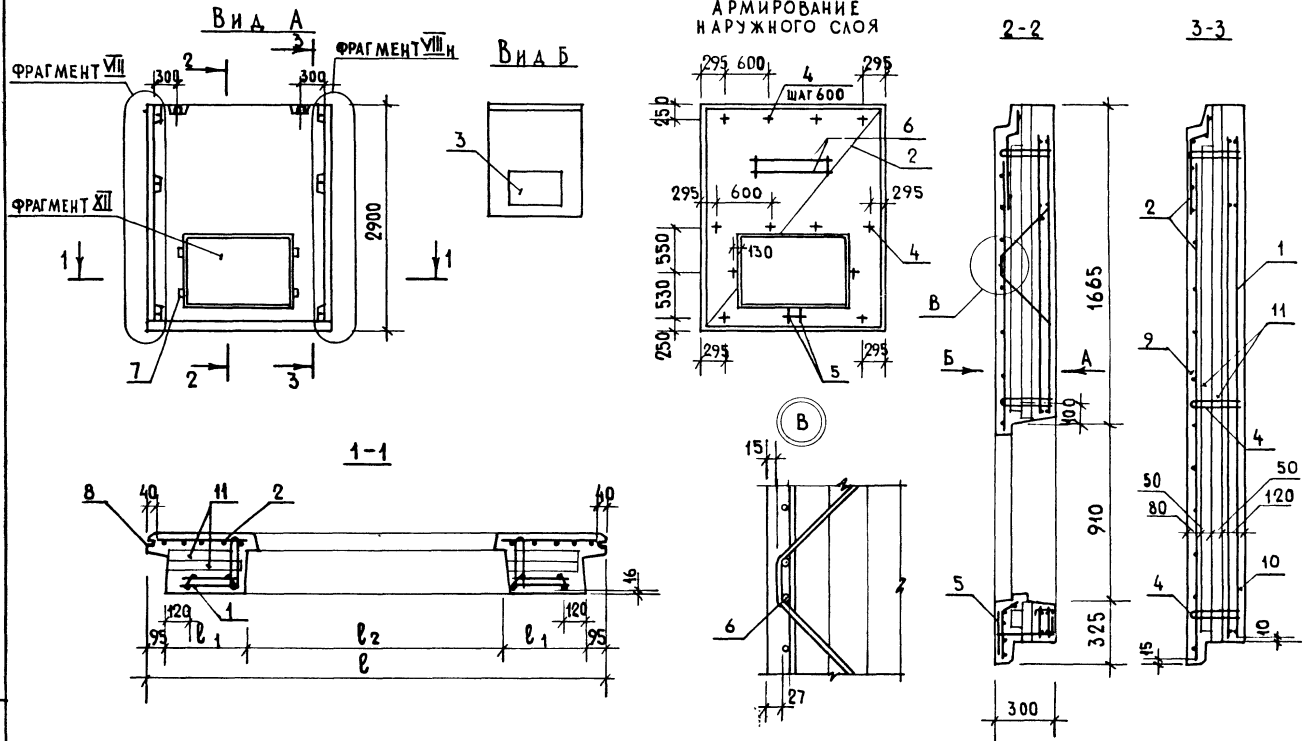

Обозначение	Марка	Размеры, мм			Масса, кг
		ℓ	ℓ_1	ℓ_2	
1.132.1-14 03000000	3НС 24.29.30-250т-1.1-19	2390	420	1360	2640
-01	3НС 30.29.30-250т-1.1-19	2990	720	1360	3240
-02	3НС 30.29.30-250т-1.1-20	2990	645	1510	3500

Н.контр.	Гиберман	
Нач.отд.	Росинский	
Гл.констр.	Пальман	
ГИП	Кривакин	
Рук.гр.	Лебедева	
Ст.инж.	Самарина	

1.132.1-14 03000000 СБ

Панель 3НС. Сборочный чертеж

Стадия	Масса	Масштаб
Р	см. табл.	–
Лист	Листов 1	

ЦНИИЭП жилища

Инв.№ подл. | Подпись и дата | Взам.инв.№

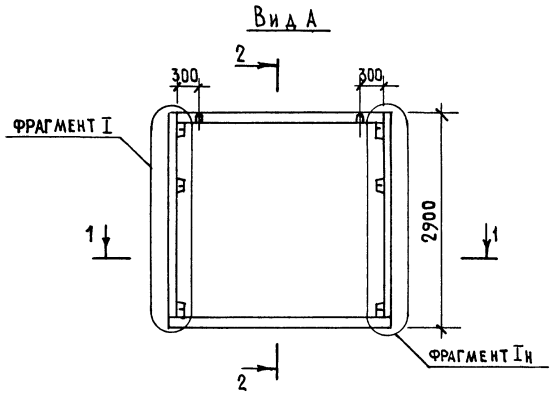

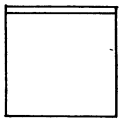

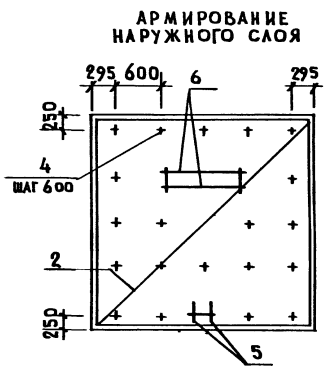

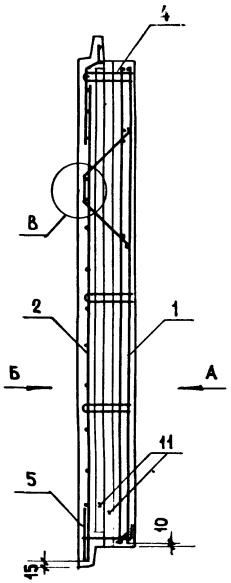

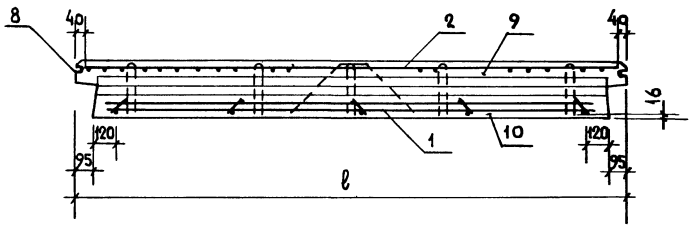

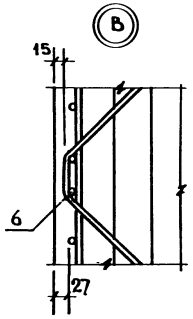

Обозначение	Марка	ℓ, мм	Масса, кг
1.132.1-14 03000000-03	3НС30.29.30-250т-1.1	2990	4150
-04	3НС36.29.30-250т-1.1	3590	4950

Н. контр.	Гиберман	
Нач. отд.	Росинский	
Гл. конст.	Гадьман	
ГИП	Кривакин	
Рук. гр.	Лебедева	
Ст. инж.	Самарина	

1.132.1-14 03000000-03 СБ

Панель 3НС. Сборочный чертеж

Стадия	Масса	Масштаб
Р	см. табл.	
Лист	Листов 1	

ЦНИИЭП жилища

Инв. № подл. | Подпись и дата | Взам. инв. №

Формат	Зона	Поз.	Обозначение	Наименование	Кол. на исполнение 1.132.1-14 04 000 000 – —	01	02	03	04	05	06	07	08	09	10	11	12	13	Примечание
				Документация															
А3			1.132.1-14 04 000 000 СБ	Сборочный чертеж	×	×	×	×	×	×	×								
А3			1.132.1-14 04 000 000 –07СБ	Сборочный чертеж								×	×	×	×	×	×	×	
А3			1.132.1-14 00 000 000 Д1	Фрагмент I, II	×	×	×	×	×	×	×	×	×	×	×	×	×	×	
А3			1.132.1-14 00 000 000 Д5	Фрагмент XI, XII, XIII, XIV	×	×	×	×	×	×	×	×	×	×	×	×	×	×	
А3			1.132.1-14 00000000 Д7	Узлы 1...5	×	×	×	×	×	×	×	×	×	×	×	×	×	×	см. фрагмент
А3			1.132.1-14 00000000 Д8	Узлы 6...9	×	×	×	×	×	×	×	×	×	×	×	×	×	×	см. фрагмент
А3			1.132.1-14 00000000 Д12	Узлы 23...32	×	×	×	×	×	×	×	×	×	×	×	×	×	×	см. фрагмент
А3			1.132.1-14 00000000 Д13	Узлы 33...41	×	×	×	×	×	×	×	×	×	×	×	×	×	×	см. фрагмент
А3			1.132.1-14 00 000 000 РС	Ведомость расхода стали	×	×	×	×	×	×	×	×	×	×	×	×	×	×	
А3			1.132.1-14 00 000 000 ТО	Техническое описание	×	×	×	×	×	×	×	×	×	×	×	×	×	×	
				Сборочные единицы															
А3		1	1.132.1-14 00 010 000 –06	Каркас пространственный КПВ7	1														
			–07	КПВ8		1													
			–08	КПВ9			1												
			–22	КПВ23				1											
			–09	КПВ10					1										
			–23	КПВ24						1									
			–24	КПВ25							1								
			–10	КПВ11								1							
			–11	КПВ12									1						
			–12	КПВ13										1					
			–25	КПВ26											1				
			–13	КПВ14												1			
			–26	КПВ27													1		
			–27	КПВ28														1	

Н. контр.	Гиберман	
Нач. отд.	Росинский	
Гл. констр.	Пальман	
ГИП	Кривакин	
Рук. гр.	Лебедева	
Ст. инж.	Самаркия	

1.132.1-14 04 000 000

Панель 3НС

Стадия	Лист	Листов
Р	1	3

ЦНИИЭПжилища

Формат	Зона	Поз.	Обозначение	Наименование	Кол. на исполнение 1.132.1-14 04 000 000-													Примечание
					–	01	02	03	04	05	06	07	08	09	10	11	12	13	
А3		2	1.132.1-14 00 060 000 – 14	Каркас пространств. КПН15	1													
			– 15	КПН16		1												
			– 16	КПН17			1											
			– 17	КПН18				1										
			– 18	КПН19					1									
			– 19	КПН20						1								
			– 20	КПН21							1							
			– 07	КПН8								1						
			– 08	КПН9									1					
			– 09	КПН10										1				
			– 10	КПН11											1			
			– 11	КПН12												1		
			– 12	КПН13													1	
			– 13	КПН14														1
А3		3	1.132.1-14 00 140 000	Заполнение проема ОК 1	1							1						
			– 01	ОК 2		1							1					
			– 02	ОК 3			1		1					1		1		
			– 03	ОК 4				1		1					1		1	
			– 04	ОК 5							1							1
				Детали														
А4		4	1.132.1-14 00 000 002 – 02	Стержень гнутый АН9	20	20	20	20	22	22	22	20	20	20	20	22	22	22
А3		5	1.132.1-14 00 000 019	Стержень А59	2	2	2	2	2	2	2	2	2	2	2	2	2	2
		6	– 08	А67	4	4	4	4	4	4	4	4	4	4	4	4	4	4

Формат	Зона	Поз.	Обозначение	Наименование	Кол. на исполнение 1.132.1-14 04000 000- —	01	02	03	04	05	06	07	08	09	10	11	12	13	Примечание
				Детали															
64		7	1.132.1-14 000000 51	Пробка деревянная															
				антисептированная 60×100×100															
				ГОСТ 8486-66	4	4	4	4	4	4	4	4	4	4	4	4	4	4	
				Материалы															
		8		Профиля поливинилхлоридные															
				направляющие															
				ℓ=2780	1	1	1	1	1	1	1	1	1	1	1	1	1	1	комплект
				Бетон тяжелый М 250															
		9			0,71	0,66	0,63	0,60	0,83	0,8	0,68	0,71	0,66	0,63	0,60	0,83	0,8	0,68	внутренний слой, м³
		10			0,83	0,77	0,75	0,73	0,90	0,88	0,82	0,83	0,77	0,75	0,73	0,90	0,88	0,82	наружный слой, м³
		11		Пенопласт полистирольный															
				ПСБ-С марки 25															
				ГОСТ 15588-70*															
				толщиной 50 мм	0,62	0,56	0,54	0,51	0,70	0,67	0,57	0,62	0,56	0,54	0,51	0,70	0,67	0,57	м³

Инв. № подл. | Подпись и дата | Взам. инв. №

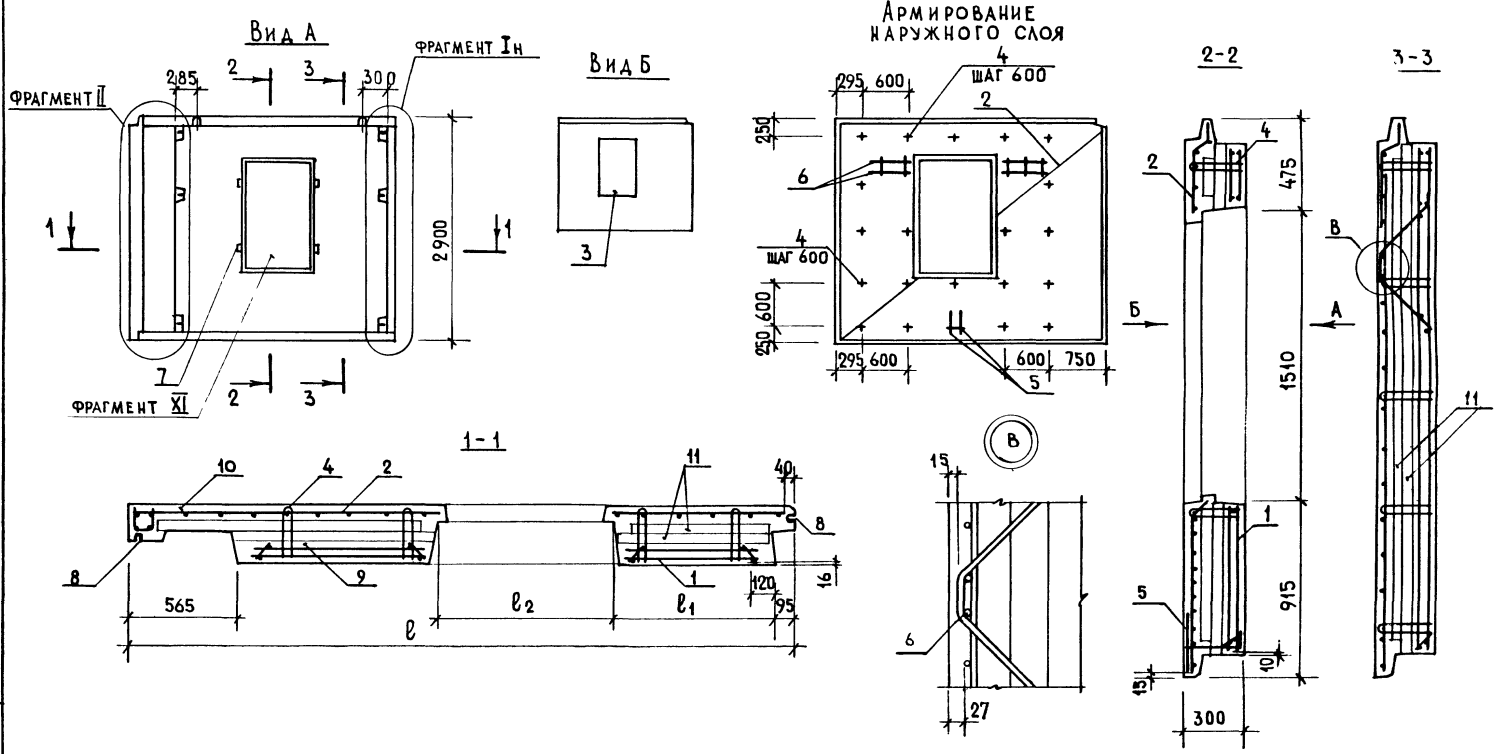

Обозначение	Марка	Размеры, мм ℓ	ℓ1	ℓ2	Масса, кг
1.132.1-14 04000000	3НС34.29.30-250т-2.1-01	3445	945	910	3900
-01	3НС34.29.30-250т-2.1-02	3445	795	1210	3650
-02	3НС34.29.30-250т-2.1-03	3445	720	1360	3530
-03	3НС34.29.30-250т-2.1-04	3445	645	1510	3410
-04	3НС40.29.30-250т-2.1-03	4045	1020	1360	4400
-05	3НС40.29.30-250т-2.1-04	4045	945	1510	4290
-06	3НС40.29.30-250т-2.1-06	4045	645	2110	3870

Н. контр	Гиберман	
Нач. отд.	Росинский	
Гл. констр	Пальман	
ГИП	Кривакин	
Рук. гр.	Лебедева	
Ст. инж.	Комарина	

1.132.1-14 04000 000 СБ

Панель 3НС. Сборочный чертеж

Стадия	Масса	Масштаб
Р	см. табл.	—
Лист	Листов 1	

ЦНИИЭП жилища

Инв. № подл. | Подпись и дата | Взам. инв. №

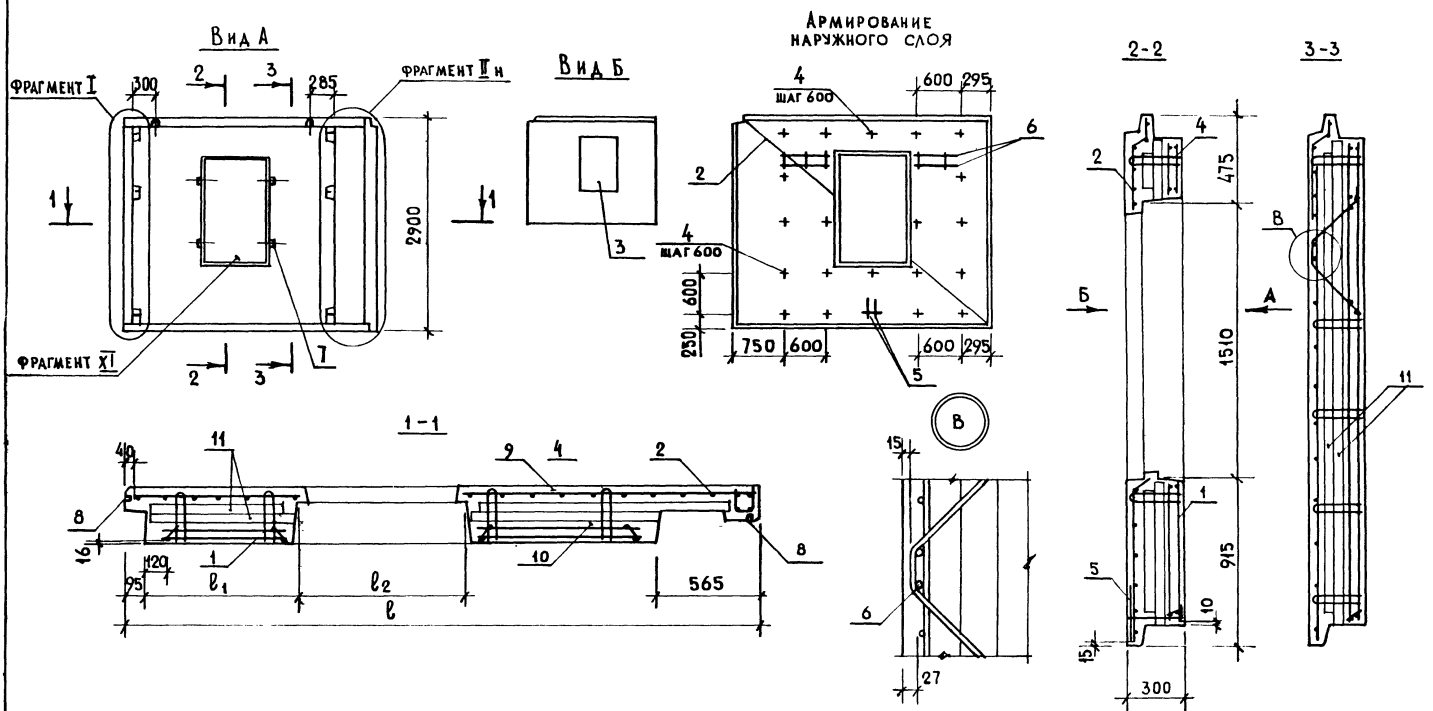

Обозначение	Марка	Размеры, мм			Масса, кг
		ℓ	ℓ_1	ℓ_2	
1.132.1-14 04000000-07	3НС34.29.30-250т-1.2-01	3445	945	910	3900
-08	3НС34.29.30-250т-1.2-02	3445	795	1210	3650
-09	3НС34.29.30-250т-1.2-03	3445	720	1360	3530
-10	3НС34.29.30-250т-1.2-04	3445	645	1510	3410
-11	3НС40.29.30-250т-1.2-03	4045	1020	1360	4400
-12	3НС40.29.30-250т-1.2-04	4045	945	1510	4290
-13	3НС40.29.30-250т-1.2-06	4045	645	2110	3870

Н. контр.	Гиберман	
Нач. отд.	Росинский	
Гл. констр.	Пальман	
ГИП	Кривакин	
Рук. гр.	Лебедева	
Ст. инж.	Самарина	

1.132.1-14 04 000 000-07 сб

Панель 3НС. Сборочный чертеж

Стадия	Масса	Масштаб
Р	см. табл.	—
Лист	Листов 1	

ЦНИИЭП жилища

Формат	Зона	Поз.	Обозначение	Наименование	Кол. на исполнение 1.132.1-14 05 000 000- —	01	02	03							Примечание
				Документация											
А3			1.132.1-14 05 000 000 СБ	Сборочный чертеж	×	×	×	×							
А3			1.132.1-14 00 000 000 Д4	Фрагмент VIII, IX, X	×	×	×	×							
А3			1.132.1-14 00000000 Д5	Фрагмент XI, XII, XIII, XIV	×	×	×	×							
А3			1.132.1-14 00000000 Д7	Узлы 1...5	×	×	×	×							см. фрагмент
А3			1.132.1-14 00000000 Д8	Узлы 6...9	×	×	×	×							см. фрагмент
А3			1.132.1-14 00000000 Д10	Узлы 14...18	×	×	×	×							см. фрагмент
А3			1.132.1-14 00000000 Д11	Узлы 19...22	×	×	×	×							см фрагмент
А3			1.132.1-14 00000000 Д12	Узлы 23...32	×	×	×	×							см. фрагмент
А3			1.132.1-14 00 000 000 РС	Ведомость расхода стали	×	×	×	×							
А3			1.132.1-14 00 000 000 ТО	Техническое описание	×	×	×	×							
				Сборочные единицы											
А3		1	1.132.1-14 00 030 000 - 02	Каркас пространственный КПВ47	1										
			- 03	КПВ48		1									

Н. контр.	Гиберман	
Нач. отд.	Росинский	
Гл. констр.	Пальман	
ГИП	Кривакин	
Рук. гр.	Лебедева	
Ст. инж.	Самарина	

1.132.1-14 05 000 000

Панель 3НС

Стадия	Лист	Листов
Р	1	3

ЦНИИЭП жилища

Формат А4

Инв. № подл. | Подпись и дата | Взам. инв. №

Формат	Зона	Поз.	Обозначение	Наименование	Кол. на исполнение 1.132.1-14 05 000 000 —	01	02	03							Примечание
А3		1	1.132.1-14 00 030 000 - 04	Каркас пространственный КПВ49			1								
			- 05	КПВ50				1							
А3		2	1.132.1-14 00 090 000 - 07	КПН69	1										
			- 08	КПН70		1									
			- 09	КПН71			1								
			- 10	КПН72				1							
А3		3	1.132.1-14 00 140 000 -06	Заполнение проема ОК7	1		1								
			-05	ОК6		1		1							
				Детали											
А4		4	1.132.1-14 00 000 002 - 02	Стержень гнутый АН9	21	21	21	21							
А4		5	1.132.1-14 00 000 019	Стержень А59	2	2	2	2							
А4		6	1.132.1-14 00 000 020 -05	А84	2	2	2	2							
Б4		7	1.132.1-14 00000051	Пробка деревянная антисептированная 60×100×100 ГОСТ 8486-66	4	4	4	4							

1.132.1-14 05 000 000

Лист 2

Формат А4

21915 37

Инв N° подл | Подпись и дата | Взам. инв N°

Формат	Зона	Поз.	Обозначение	Наименование	Кол. на исполнение 1.132.1-14 05000000-										Примечание
					-	01	02	03							
				МАТЕРИАЛЫ											
		8		Профили поливинилхлоридные направляющие											
				℄ 2780	1	1	1	1							Комплект
				Бетон тяжелый М250											
		9			0,18	0,16	0,18	0,16							Внутренний слой, м3
		10			0,82	0,79	0,82	0,79							Наружный слой, м3
		11		Пенопласт полистирольный ПСБ-С марки 25 ГОСТ 15588-70*											
				Толщиной 50 мм	0,62	0,61	0,62	0,61							м3

1.132.1-14 05000000 | Лист 3

Формат А4

Инв N° подл | Подпись и дата | Взам. инв N

Лист

Рис 1

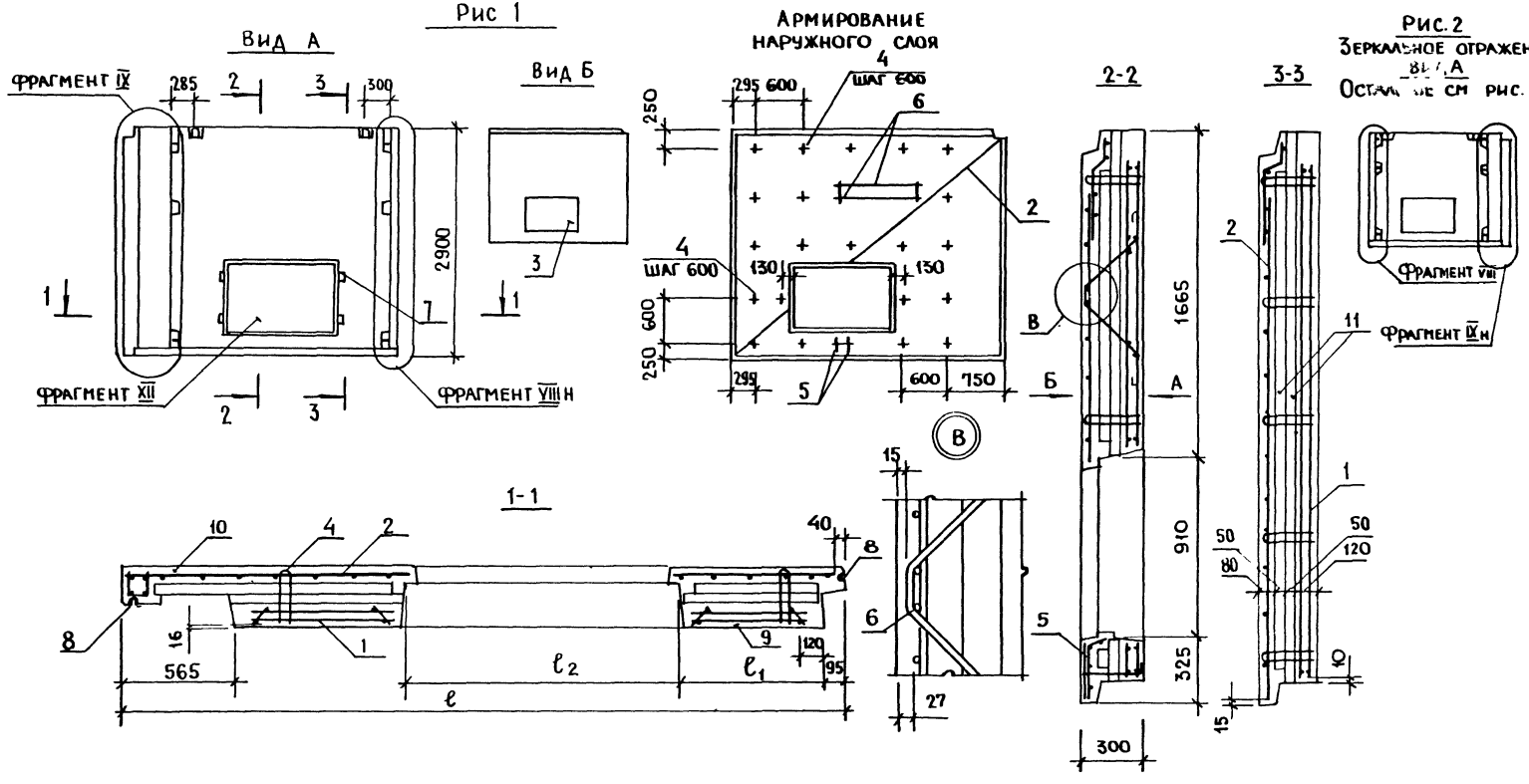

Обозначение	Марка	Рис	Размеры, мм			Масса, кг
			ℓ	ℓ_1	ℓ_2	
1.132.1-14 05000000	3НС34 29.30-250Т-2.1-19	1	3445	720	1360	4050
-01	3НС34 29.30-250Т-2.1-20		3445	645	1510	3930
-02	3НС34 29.30-250Т-1.2-19	2	3445	720	1360	4050
-03	3НС34 29.30-250Т-1.2-20		3445	645	1510	3930

Н. контр.	Гиберман		
Нач. отд.	Росинский		
Гл. констр.	Пальман		
ГИП	Кривакин		
Рук. гр.	Лебедева		
Ст. инж.	Шарина		

1.132.1-14 05000000 СБ

Панель 3НС. Сборочный чертеж

Стадия	Масса	Масштаб
Р	См. табл.	—
Лист	Листов 1	

ЦНИИЭП жилища

Инв.№ подл. | Подпись и дата | Взам. инв.№

Формат А3

Формат	Зона	Поз.	Обозначение	Наименование	Кол. на исполнение 1.132.1-14 06000000-													Примечание
					-	01	02	03	04	05	06	07	08	09	10	11	12	13	
				Документация															
А3			1.132.1-14 06000000 СБ	Сборочный чертеж	×	×	×	×	×	×	×								
А3			1.132.1-14 06000000-07 СБ	Сборочный чертеж								×	×	×	×	×	×	×	
А3			1.132.1-14 00000000 Д1	Фрагмент I, II	×	×	×	×	×	×	×	×	×	×	×	×	×	×	
А3			1.132.1-14 00000000 Д2	Фрагмент III, IV	×	×	×	×	×	×	×	×	×	×	×	×	×	×	
А3			1.132.1-14 00000000 Д5	Фрагмент XI, XII, XIII, XIV	×	×	×	×	×	×	×	×	×	×	×	×	×	×	
А3			1.132.1-14 00000000 Д7	Узлы 1...5	×	×	×	×	×	×	×	×	×	×	×	×	×	×	См. фрагмент
А3			1.132.1-14 00000000 Д9	Узлы 10...13	×	×	×	×	×	×	×	×	×	×	×	×	×	×	См. фрагмент
А3			1.132.1-14 00000000 Д12	Узлы 23...32	×	×	×	×	×	×	×	×	×	×	×	×	×	×	См. фрагмент
А3			1.132.1-14 00000000 Д13	Узлы 33...41	×	×	×	×	×	×	×	×	×	×	×	×	×	×	См. фрагмент
А3			1.132.1-14 00000000 РС	Ведомость расхода стали	×	×	×	×	×	×	×	×	×	×	×	×	×	×	
А3			1.132.1-14 00 000000 ТО	Техническое описание	×	×	×	×	×	×	×	×	×	×	×	×	×	×	
				Сборочные единицы															
А3		1	1.132.1-14 00010000	Каркас пространств КПВ1	1							1							
			-01	КПВ2		1							1						
			-03	КПВ4			1												
			-04	КПВ5										1					
			-05	КПВ6					1							1			
			-15	КПВ16				1											
			-16	КПВ17											1				
			-17	КПВ18						1							1		
			-19	КПВ20							1								
			-20	КПВ21														1	
А3		2	1.132.1-14 00070000	КПН22								1							
			-01	КПН23									1						

Н. контр.	Гиберман	
Нач. отд.	Росинский	
Гл. конструктор	Пальман	
ГИП	Кривакин	
Рук. гр.	Лебедева	
Ст. инж.	Самарина	

1.132.1-14 06000000

Панель 3НС

Стадия	Лист	Листов
Р	1	3

ЦНИИЭП жилища

Формат	Зона	Поз	Обозначение	Наименование	Кол. на исполнение 1.132.1-14 06000000-														Примечание
					-	01	02	03	04	05	06	07	08	09	10	11	12	13	
А3		2	1.132.1-14 00070000 - 02	Каркас пространств КПН24										1					
			-03	КПН25											1				
			-04	КПН26												1			
			-05	КПН27													1		
			-06	КПН28														1	
			-07	КПН29	1														
			-08	КПН30		1													
			-09	КПН31			1												
			-10	КПН32				1											
			-11	КПН33					1										
			-12	КПН34						1									
			-13	КПН35							1								
А3		3	1.132.1-14 00140000	Заполнение проема ОК1	1							1							
			-01	ОК2		1							1						
			-02	ОК3			1		1					1		1			
			-03	ОК4				1		1					1		1		
			-04	ОК5							1					1		1	
				Детали															
М		4	1.132.1-14 00000002- 02	Стержень гнутый АН9	18	18	18	18	22	22	22	18	18	18	18	22	22	22	
А4		5	1.132.1-14 00000019	Стержень А59	2	2	2	2	2	2	2	2	2	2	2	2	2	2	
		6	-06	А65	2	2	2	2	2	2	2	2	2	2	2	2	2	2	
		7	-06	А65	2	2	2		2	2		2	2	2		2	2		
			-03	А62				2			2				2			2	

Формат	Зона	Поз.	Обозначение	Наименование	Кол. на исполнение 1.132.1-14 06000000-													Примечание
					-	01	02	03	04	05	06	07	08	09	10	11	12	13	
64		8	1.132.1-14 00000051	Пробка деревянная антисептированная 60×100×100 ГОСТ 8486-66	4	4	4	4	4	4	4	4	4	4	4	4	4	4	
				Материалы															
		9		Профили поливинилхлоридные направляющие															
				ℓ=2180	1	1	1	1	1	1	1	1	1	1	1	1	1	1	Комплект
				Бетон тяжелый М250															
		10			0,72	0,67	0,63	0,62	0,83	0,81	0,70	0,72	0,67	0,63	0,62	0,83	0,81	0,70	Внутренний слой м³
		11			0,58	0,54	0,53	0,48	0,68	0,66	0,59	0,58	0,54	0,53	0,48	0,68	0,66	0,59	Наружный слой, м³
		12		Пенопласт полистирольный ПСБ-С марки 25 ГОСТ 15588-70*															
				толщиной 25 мм	0,52	0,48	0,44	0,42	0,60	0,56	0,48	0,52	0,48	0,44	0,42	0,60	0,56	0,48	м³

Инв. № подл. | Подпись и дата | Взам. инв. №

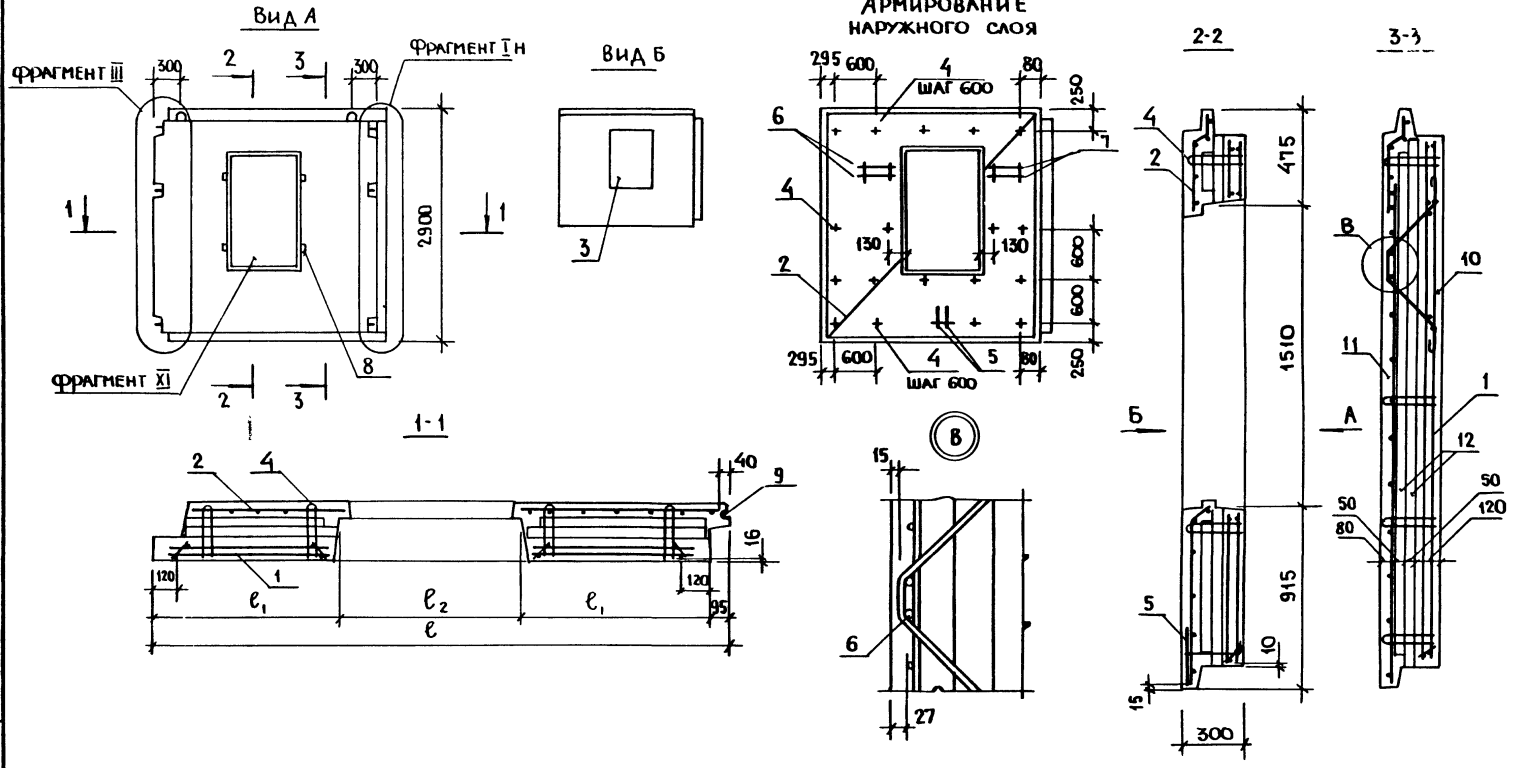

Обозначение	Марка	Размеры, мм			Масса, кг
		ℓ	ℓ_1	ℓ_2	
1.132.1-14 06000000	3НС 29 29 30-250Т-3.1-01	2895	945	910	3300
-01	3НС 29 29 30-250Т-3.1-02	2895	795	1210	3080
-02	3НС 29 29 30-250Т-3.1-03	2895	720	1360	2980
-03	3НС 29 29 30-250Т-3.1-04	2895	645	1510	2840
-04	3НС 35 29 30-250Т-3.1-03	3495	1020	1360	3850
-05	3НС 35 29 30-250Т-3.1-04	3495	945	1510	3760
-06	3НС 35 29 30-250Т-3.1-06	3495	645	2110	3350

Н. контр.	Гиберман	
Нач. отд.	Росинский	
Гл. контр.	Пальман	
ГИП	Кривакин	
Рук. гр.	Лебедева	
Ст. инж.	Самарина	

1.132.1-14 06000000СБ

Панель 3НС. Сборочный чертеж

Стадия	Масса	Масштаб
Р	См. табл.	—
Лист	Листов 1	

ЦНИИЭП жилища

Инв. № подл. | Подпись и дата | Взам. инв. №

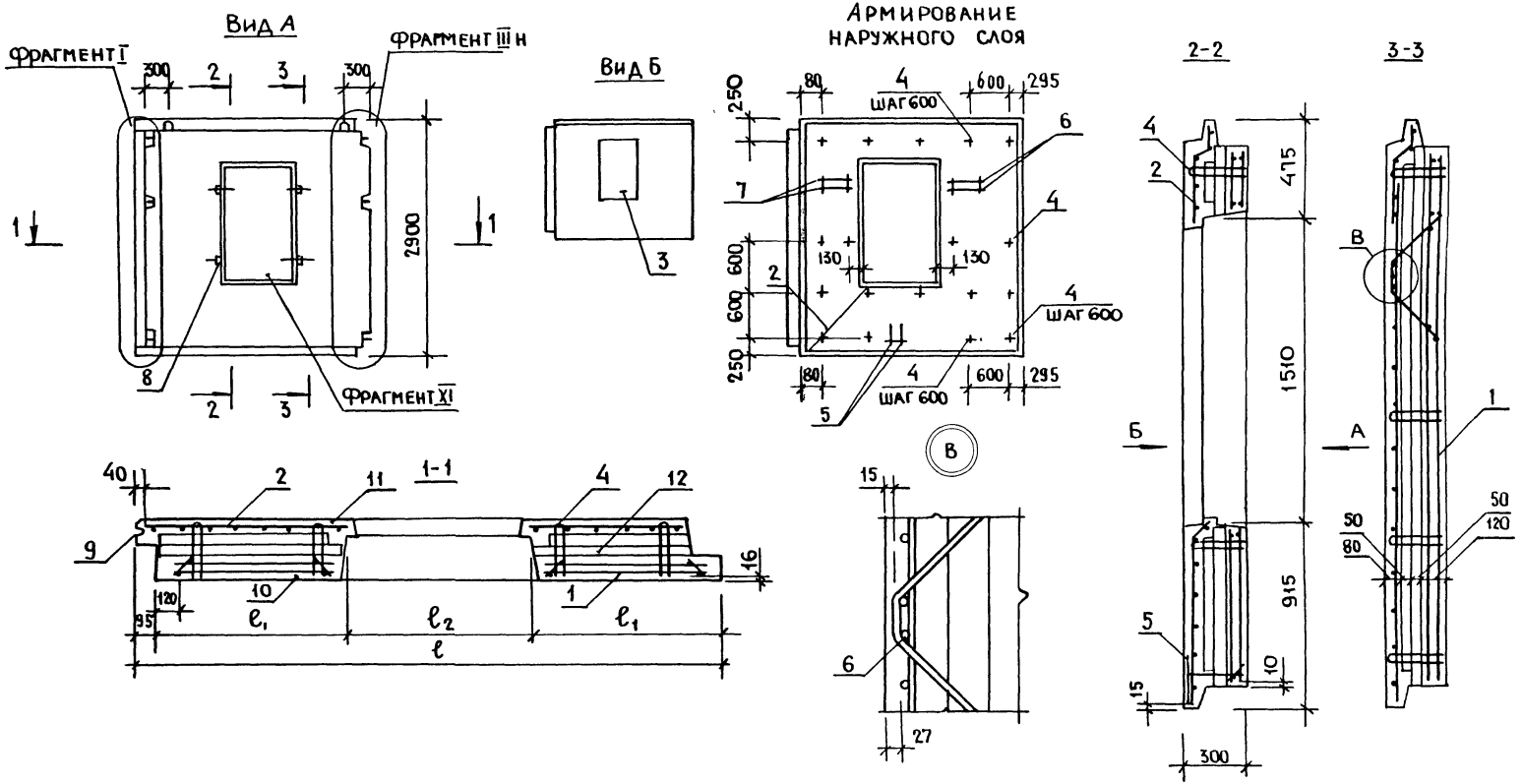

Обозначение	Марка	Размеры, мм			Масса, кг
		ℓ	ℓ_1	ℓ_2	
1.132.1-14 06000000-07	3НС29.29.30-250Т-1.3-01	2895	945	910	3300
-08	3НС29 29 30 250Т-1.3-02	2895	795	1210	3080
-09	3НС29.29.30-250Т-1.3-03	2895	720	1360	2980
-10	3НС29 29 30-250Т-1.3-04	2895	645	1510	2840
-11	3НС35 29 30-250Т-1.3-03	3495	1020	1360	3850
-12	3НС35.29 30-250Т-1.3-04	3495	945	1510	3760
-13	3НС35 29.30-250Т-1.3-06	3495	645	2110	3350

Н.контр	Гиберман	
Нач.отд	Росинский	
Гл.констр	Пальман	
ГИП	Кривакин	
Рук.гр	Лебедева	
Ст.инж	Самарина	

1.132 1 - 14 06000000-07 СБ

Панель 3НС. Сборочный чертеж

Стадия	Масса	Масштаб
Р	см табл	—
Лист	Листов 1	

ЦНИИЭП жилища

Формат А3

Формат	Зона	Поз.	Обозначение	Наименование	Кол. на исполнение 1.132.1-14 07000000 –	01	02	03	04	05					Примечание
				Документация											
А3			1.132.1-14 07000000 СБ	Сборочный чертеж	х	х	х								
А3			1.132.1-14 07000000-03 СБ	Сборочный чертеж				х	х	х					
А3			1.132.1-14 00000000 Д3	Фрагменты V, VI, VII	х	х	х	х	х	х					
А3			1.132.1-14 00000000 Д5	Фрагменты XI, XII, XIII, XIV	х	х	х	х	х	х					
А3			1.132.1-14 00000000 Д7	Узлы 1...5	х	х	х	х	х	х					см. фрагмент
А3			1.132.1-14 00000000 Д9	Узлы 10...13	х	х	х	х	х	х					см фрагмент
А3			1.132.1-14 00000000 Д10	Узлы 14...18	х	х	х	х	х	х					см фрагмент
А3			1.132.1-14 00000000 Д12	Узлы 23...32	х	х	х	х	х	х					см фрагмент
А3			1.132.1-14 00000000 Д13	Узлы 33. 41	х	х	х	х	х	х					
А3			1.132.1-14 00000000 РС	Ведомость расхода стали	х	х	х	х	х	х					
А3			1.132.1-14 00000000 ТО	Техническое описание	х	х	х	х	х	х					

Н. контр.	Гиберман	
Нач. отд.	Росинский	
Гл. конст.	Пальман	
ГИП	Кривакин	
Рук. гр.	Лебедева	
Ст. инж.	Самарина	

1.132.1-14 07000000

Панель 3НС

Стадия	Лист	Листов
Р	1	4

ЦНИИЭП жилища

Формат А4

Инв. № подл.	Подпись и дата	Взам. инв. №

Формат	Зона	Поз.	Обозначение	Наименование	Кол. на исполнение 1.132.1-14 07000000 –	01	02	03	04	05					Примечание
				Сборочные единицы											
А3		1	1.132.1-14 00020000 -01	Каркас пространств. КПВ30	1										
			-02	КПВ31				1							
			-03	КПВ32		1			1						
			-05	КПВ34			1								
			-06	КПВ35						1					
А3		2	1.132.1-14 00080000 -11	КПН51				1							
			-12	КПН52					1						
			-13	КПН53						1					
			-14	КПН54	1										
			-15	КПН55		1									
			-16	КПН56			1								
А3		3	1.132.1-14 00140000 -12	Заполнение проема ОК13	1	1		1	1						
			-14	ОК15			1			1					

1.132.1-14 07000000

Лист 2

Формат А4

Инв № подл. | Подпись и дата | Взам. инв. №

Формат	Зона	Поз	Обозначение	Наименование	Кол. на исполнение 1132.1-14 01000000 –	01	02	03	04	05	Примечание
				Детали							
А4		4	1132.1-14 00000002-02	Стержень гнутый А-III Ø9	18	19	19	18	19	19	
А4		5	1.132.1-14 00000019	Стержень А-III Ø9	2	2	2	2	2	2	
А4		6	-06	А-I Ø5		2	2		2	2	
			-03	А-I Ø2	2			2			
А4		7	-06	А-I Ø5		2			2		
			-03	А-I Ø2			2			2	
			-01	А-I Ø0	2			2			
Б4		8	1.132.1-14 00000051	Пробка деревянная антисептированная 60×100×100 ГОСТ 8486-66	6	6	6	6	6	6	

1132.1-14 01000000 Лист 3

Формат А4

Инв № подл. | Подпись и дата | Взам. инв. №

Формат	Зона	Поз	Обозначение	Наименование	Кол. на исполнение 1132.1-14 01000000 –	01	02	03	04	05	Примечание
				Материалы							
		9		Профили поливинилхлоридные направляющие ℓ=2180	1	1	1	1	1	1	комплект
				Бетон тяжелый М 250							
		10			0,52	0,70	0,63	0,52	0,70	0,63	внутренний слой, м³
		11			0,42	0,55	0,50	0,42	0,55	0,50	наружный слой, м³
		12		Пенопласт полистирольный ПСБ-С марки 25 ГОСТ 15588-70* толщиной 50 мм	0,34	0,49	0,42	0,34	0,49	0,42	м³

2.19.15 46

1.132.1-14 01000000 Лист 4

Формат А4

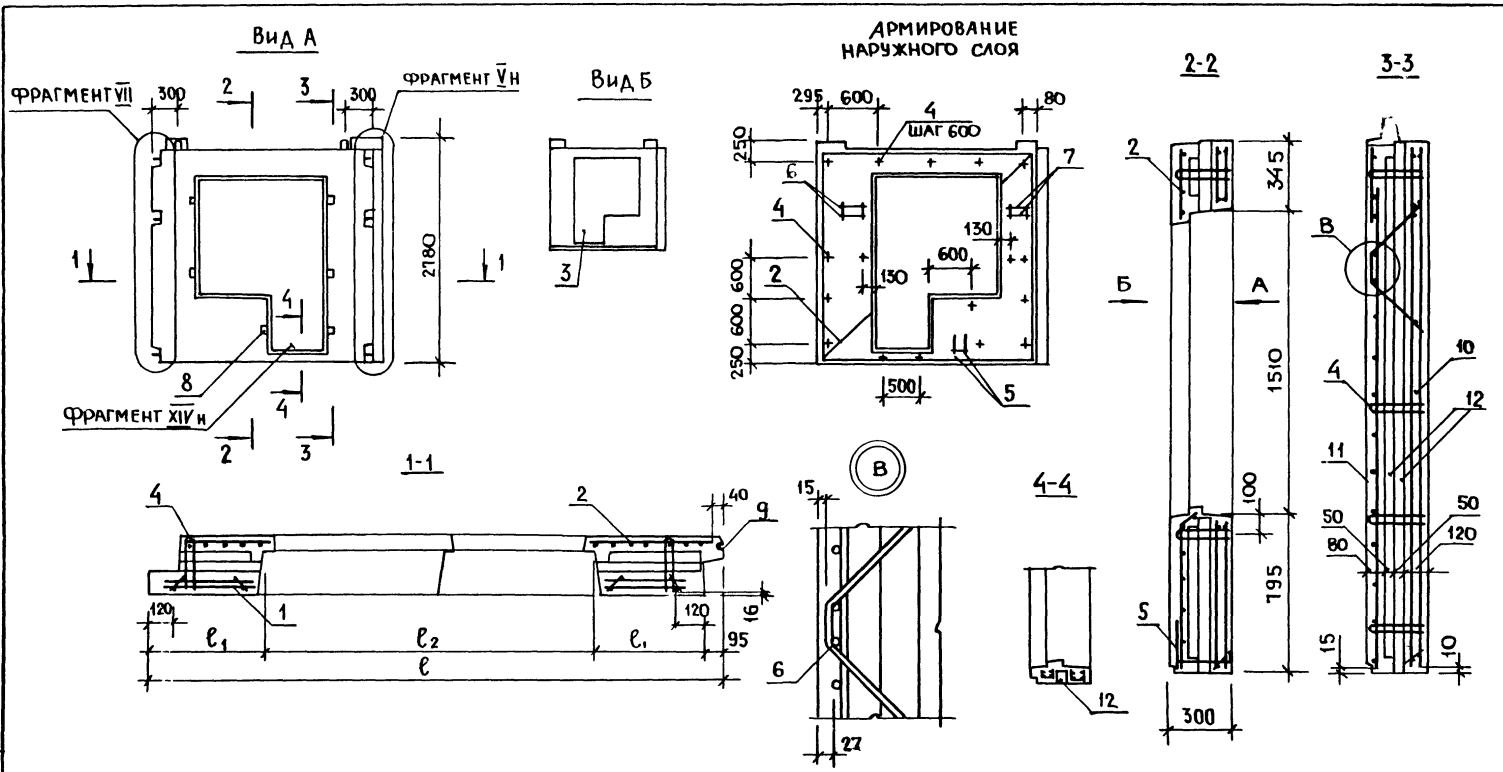

Обозначение	Марка	Размеры, мм			Масса, кг
		ℓ	ℓ_1	ℓ_2	
1.132.1-14 07000000	3НС29.28 30-250т-3.1-12	2895	570	1660	2480
-01	3НС35.28 30-250Т-3.1-12	3495	870	1660	3250
-02	3НС35.28 30-250Т-3.1-11	3495	645	2110	2970

Н. контр.	Гиберман	
Нач. отд.	Росинский	
Гл. констр.	Пальман	
ГИП	Кривакин	
Рук. гр.	Лебедева	
Ст. инж.	Самарина	

1.132.1-14 07000000 СБ

Панель 3НС. Сборочный чертеж

Стадия	Масса	Масштаб
Р	См. табл	—
Лист	Листов 1	

ЦНИИЭП жилища

Инв. № подл. | Подпись и дата | Взам. инв. №

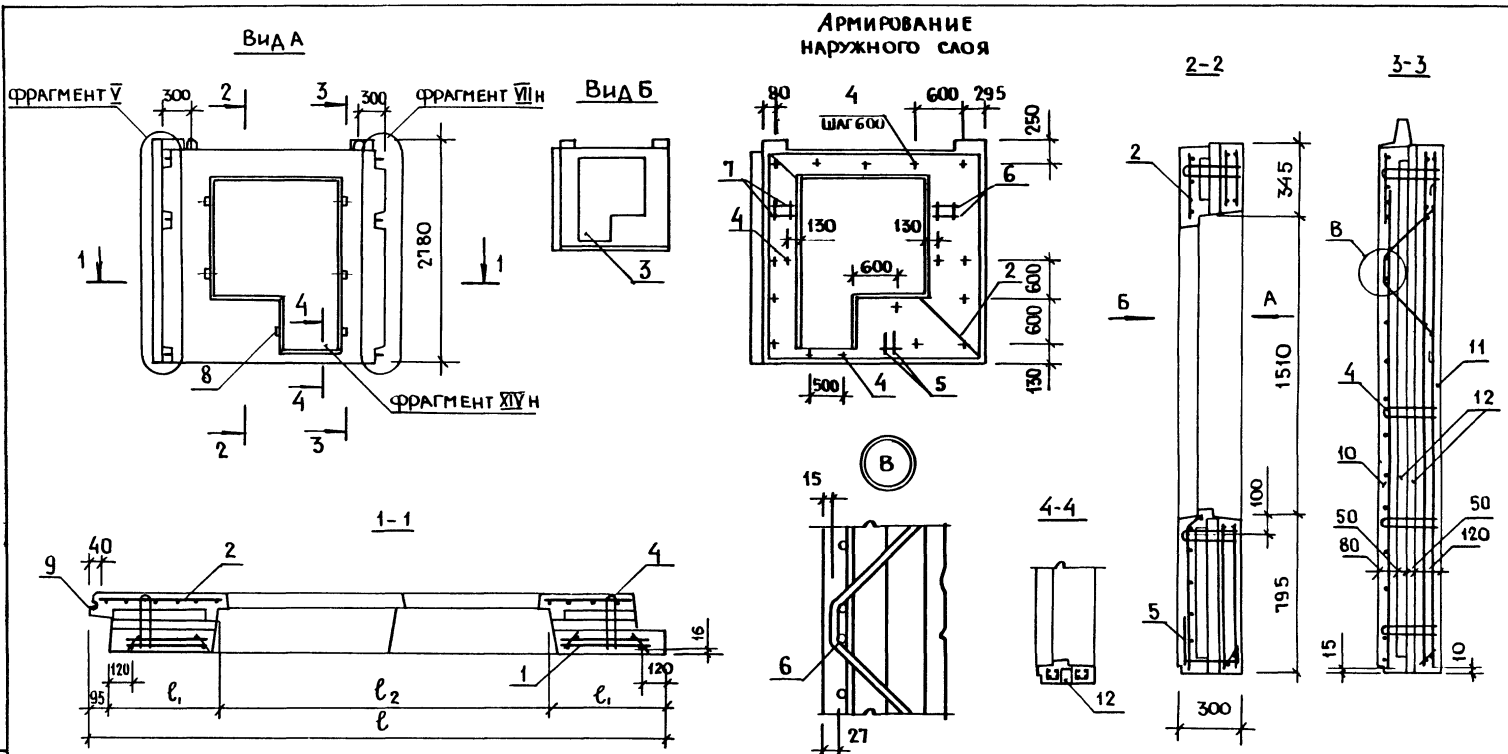

Обозначение	Марка	Размеры, мм			Масса, кг
		ℓ	ℓ_1	ℓ_2	
1.132.1-14 07000000-03	3НС29 28 30-250Т-1.3-12	2895	510	1660	2480
-04	3НС35 28 30-250Т-1.3-12	3495	810	1660	3250
-05	3НС35 28 30-250Т-1.3-11	3495	645	2110	2970

Н. контр.	Гиберман	
Нач. отд.	Росинский	
Гл. конст.	Пальман	
ГИП	Кривакин	
Рук. гр.	Лебедева	
Ст. инж.	Самарина	

1.132.1-14 07000000-03 СБ

Панель 3НС. Сборочный чертеж

Стадия	Масса	Масштаб
Р	см табл	—
Лист	Листов 1	

ЦНИИЭП жилища

Формат А3

Инв. № подл. | Подпись и дата | Взам. инв. №

Инв N подл	Подпись и дата	Взам. инв N

Формат	Зона	Поз.	Обозначение	Наименование	Кол. на исполнение 1.132.1-14 08000000-										Примечание
					-	01	02	03	04	05					
				Документация											
А3			1.132.1-14 08000000 СБ	Сборочный чертеж	×	×	×								
А3			1.132.1-14 08000000-03СБ	Сборочный чертеж				×	×	×					
А3			1.132.1-14 00000000 Д3	Фрагменты V, VI, VII	×	×	×	×	×	×					
А3			1.132.1-14 00000000 Д5	Фрагменты XI, XII, XIII, XIV	×	×	×	×	×	×					
А3			1.132.1-14 00000000 Д7	Узлы 1...5	×	×	×	×	×	×					См. фрагмент
А3			1.132.1-14 00000000 Д9	Узлы 10...13	×	×	×	×	×	×					См. фрагмент
А3			1.132.1-14 00000000 Д10	Узлы 14..18	×	×	×	×	×	×					См. фрагмент
А3			1.132.1-14 00000000 Д12	Узлы 23..32	×	×	×	×	×	×					См. фрагмент
А3			1.132.1-14 00000000 Д13	Узлы 33..41	×	×	×	×	×	×					См. фрагмент
А3			1.132.1-14 00000000 РС	Ведомость расхода стали	×	×	×	×	×	×					
А3			1.132.1-14 00000000 ТО	Техническое описание	×	×	×	×	×	×					

Н. контр	Гиберман	
Нач. отд	Росинский	
Гл. констр	Пальман	
ГИП	Кривакин	
Рук. гр	Лебедева	
Ст. инж.	Самарина	

1.132.1-14 08000000

Панель 3НС

Стадия	Лист	Листов
Р	1	4

ЦНИИЭП жилища

Формат А4

Инв N подл	Подпись и дата	Взам. инв N

Формат	Зона	Поз.	Обозначение	Наименование	Кол. на исполнение 1.132.1-14 08000000-										Примечание
					-	01	02	03	04	05					
				Сборочные единицы											
А3		1	1.132.1-14 00020000-09	Каркас пространств КПВ38				1							
			-10	КПВ39	1										
			-11	КПВ40		1			1						
			-13	КПВ42						1					
			-14	КПВ43			1								
А3		2	1.132.1-14 00080000	КПН40				1							
			-01	КПН41					1						
			-02	КПН42						1					
			-03	КПН43	1										
			-04	КПН44		1									
			-05	КПН45			1								
А3		3	1.132.1-14 00140000-14	Заполнение проема ОК12	1	1		1	1						
			-13	ОК14			1			1					

1.132.1-14 08000000

Лист 2

Формат А4

Формат	Зона	Поз.	Обозначение	Наименование	Кол. на исполнение 1.132.1-14 08000000										Примечание
					–	01	02	03	04	05					
				Детали											
А4		4	1.132.1-14 00000002-02	Стержень гнутый АН9	18	19	19	18	19	19					
А4		5	1.132.1-14 00000019	Стержень А59	2	2	2	2	2	2					
А4		6	-06	А65		2	2		2	2					
			-03	А62	2			2							
А4		7	-06	А65		2			2						
			-03	А62			2			2					
			-01	А60	2			2							
Б4		8	1.132.1-14 00000051	Пробка деревянная											
				антисептированная											
				60×100×100											
				ГОСТ 8486-66	6	6	6	6	6	6					

Формат	Зона	Поз.	Обозначение	Наименование	Кол. на исполнение 1.132.1-14 08000000										Примечание
					–	01	02	03	04	05					
				Материалы											
		9		Профили поливинилхлоридные											
				направляющие											
				ℓ=2180	1	1	1	1	1	1					комплект
				Бетон тяжелый М250											
		10			0,52	0,10	0,63	0,52	0,10	0,63					внутренний слой, м3
		11			0,42	0,55	0,50	0,42	0,55	0,50					наружный слой, м3
		12		Пенопласт полистирольный											
				ПСБ-С марки 25											
				ГОСТ 15588-70*											
				толщиной 50мм	0,34	0,49	0,42	0,34	0,49	0,42					м3

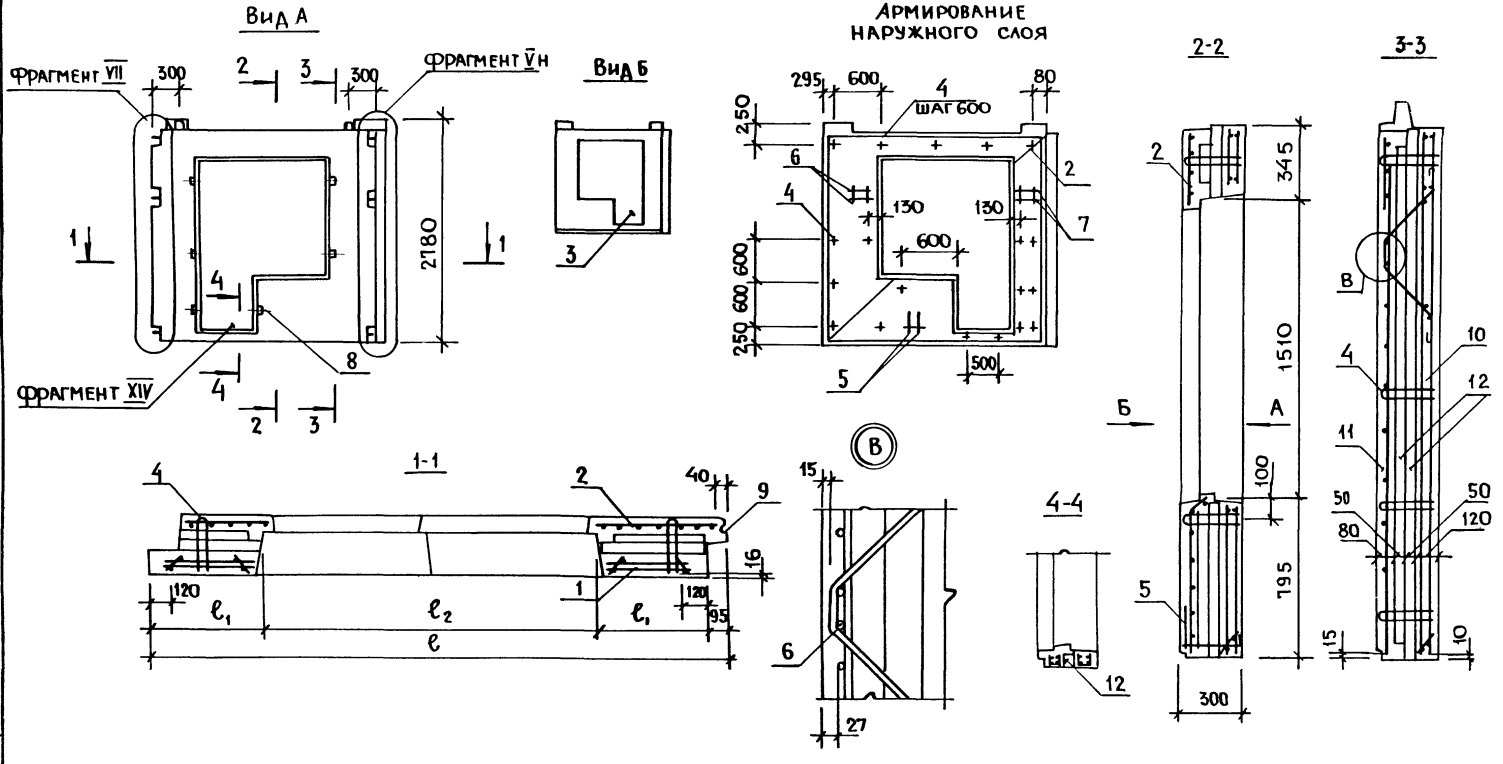

Обозначение	Марка	Размеры, мм			Масса
		ℓ	ℓ_1	ℓ_2	кг
1.132 1-14 08000000	3НС 29 28 30-250Т-3 1-18	2895	510	1660	2480
-01	3НС 35.28 30-250Т-3 1-18	3495	870	1660	3250
-02	3НС 35 28 30-250Т-3.1-17	3495	645	2110	2970

Н. контр.	Гиберман	
Нач. отд.	Росинский	
Гл. конст.	Пальман	
ГИП	Кривакин	
Рук. гр.	Лебедева	
Ст. инж.	Самарина	

1.132. 1-14 08000000 СБ

Панель 3НС. Сборочный чертеж

Стадия	Масса	Масштаб
Р	см табл.	—
Лист	Листов 1	

ЦНИИЭП жилища

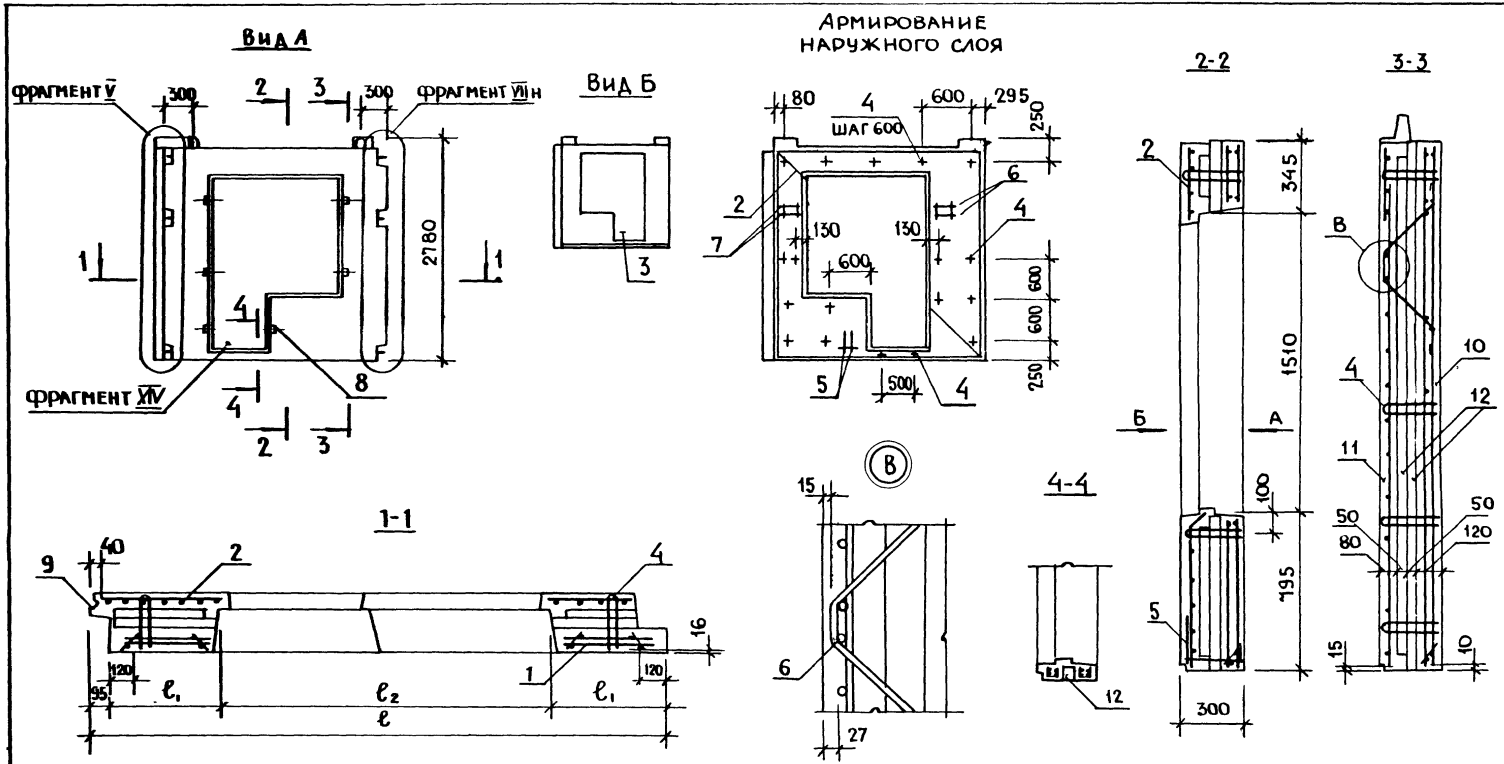

Обозначение	Марка	Размеры, мм			Масса, кг
		ℓ	ℓ_1	ℓ_2	
1.132.1-14 08000000-03	3НС 29.28.30-250Т-1.3-18	2895	570	1660	2480
-04	3НС 35.28.30-250Т-1.3-18	3495	870	1660	3250
-05	3НС 35.28.30-250Т-1.3-17	3495	645	2110	2970

Н. контр	Гиберман	
Нач. отд	Росинский	
Гл. конст.	Пальман	
ГИП	Кривакин	
Рук. гр.	Лебедева	
Ст. инж.	Самарина	

1.132.1-14 08000000-03 СБ

Панель 3НС. Сборочный чертеж

Стадия	Масса	Масштаб
Р	см. табл.	—
Лист	Листов 1	

ЦНИИЭП жилища

Формат	Зона	Поз.	Обозначение	Наименование	Кол на исполнение 1 132 1-14 09000000-										Примечание
					—	01	02	03							
				Документация											
А3			1.132 1-14 09000000 СБ	Сборочный чертеж	×	×	×	×							
А3			1.132 1-14 00000000 Д4	Фрагменты VIII, IX, X	×	×	×	×							
А3			1.132.1-14 00000000 Д5	Фрагменты XI, XII, XIII, XIV	×	×	×	×							
А3			1.132.1-14 00000000 Д7	Узлы 1 ... 5	×	×	×	×							см фрагмент
А3			1.132.1-14 00000000 Д9	Узлы 10 ... 13	×	×	×	×							см фрагмент
А3			1.132.1-14 00000000 Д10	Узлы 14 ... 18	×	×	×	×							см фрагмент
А3			1.132.1-14 00000000 Д11	Узлы 19 ... 22	×	×	×	×							см фрагмент
А3			1.132.1-14 00000000 Д12	Узлы 23 ... 32	×	×	×	×							см фрагмент
А3			1.132.1-14 00000000 Д13	Узлы 33 ... 41	×	×	×	×							см фрагмент
А3			1 132.1-14 00000000 РС	Ведомость расхода стали	×	×	×	×							
А3			1.132.1-14 00000000 ТО	Техническое описание	×	×	×	×							

Н контр	Гиберман		
Нач отд	Росинский		
Гл констр	Пальман		
Гип	Кривакин		
Рук гр	Лебедева		
Ст инж.	Самарина		

1 132 1-14 09000000

Панель ЗНС

Стадия	Лист	Листов
Р	1	3

ЦНИИЭП жилища

Формат А4

Инв № подл	Подпись и дата	Взам инв №

Формат	Зона	Поз.	Обозначение	Наименование	Кол на исполнение 1 130 1-14 09000000-										Примечание
					—	01	02	03							
				Сборочные единицы											
А3		1	1 132.1-14 00030000	Каркас пространств КПВ 45	1		1								
			-01	КПВ 46		1		1							
А3		2	1.132.1-14 00090000 -03	КПН 65	1										
			-04	КПН 66		1									
			-05	КПН 67			1								
			-06	КПН 68				1							
А3		3	1.132.1-14 00140000 -06	Заполнение проема ОК 7	1		1								
			-05	ОК 6		1		1							
				Детали											
А4		4	1 132.1-14 00000002 - 02	Стержень гнутый АН9	21	21	21	21							
А4		5	1.132.1-14 00000019	Стержень А59	2	2	2	2							
А4		6	-16	А15	2	2	2	2							
Б4		7	1.132.1-14 00000051	Пробка деревянная											
				Антисептированная 60×100×100											
				ГОСТ 8486-66	4	4	4	4							

1 132.1-14 09000000

Лист 2

Формат А4

21915 53

52

Инв № подл	Подпись и дата	Взам инв №

Формат	Зона	Поз.	Обозначение	Наименование	Кол. на исполнение 1.132.1-14 09000000 —	01	02	03							Примечание
				Материалы											
		8		Профили поливинилхлоридные											
				направляющие											
				ℓ=2780	1	1	1	1							комплект
				Бетон тяжелый М250											
		9			0,78	0,75	0,78	0,75							внутренний слой, м3
		10			0,57	0,56	0,57	0,56							наружный слой, м3
		11		Пенопласт полистирольный											
				ПСБ-С марки 25											
				ГОСТ 15588-70*											
				толщиной 50 мм	0,55	0,53	0,55	0,53							

1.132.1-14 09000000	Лист 3

Формат А4

Инв № подл	Подпись и дата	Взам инв №

Лист

21915 54

Рис 1

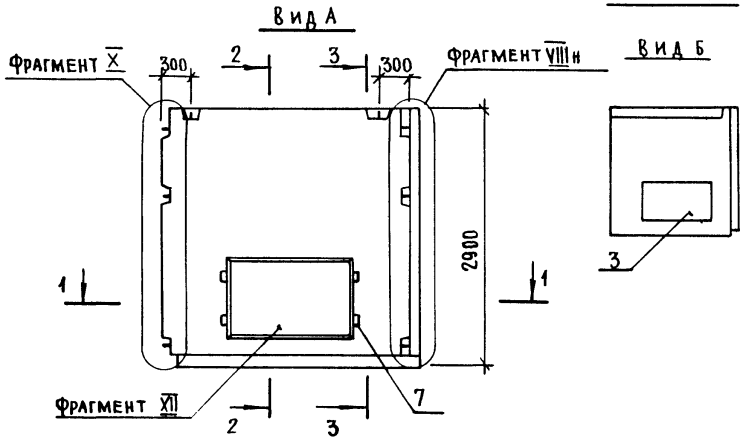

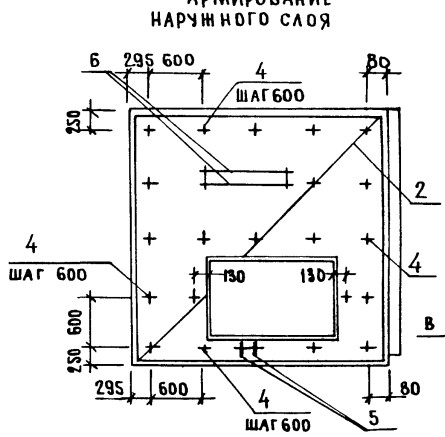

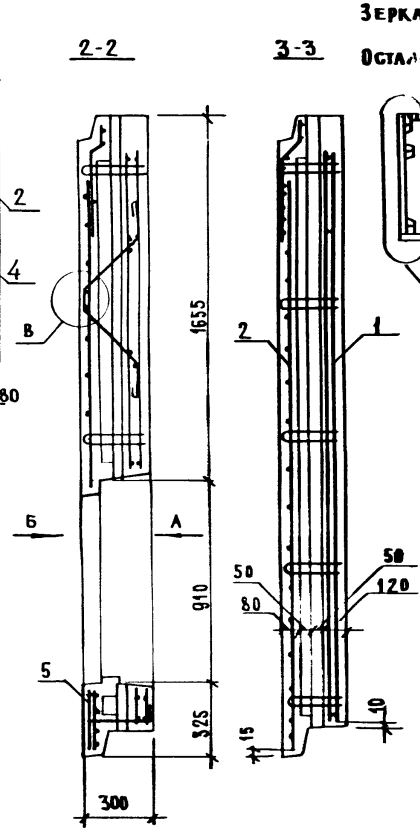

Обозначение	Марка	Рис	Размеры, мм			Масса, кг
			l	l1	l2	
1.132.1-14 09000000	3НС 29.29.30-250Т-3.1-19	1	2895	720	1360	3420
-01	3НС 29.29.30-250Т-3.1-20		2895	645	1510	3325
-02	3НС 29.29.30-250Т-1.3-19	2	2895	720	1360	3420
-03	3НС 29.29.30-250Т-1.3-20		2895	645	1510	3325

Н. контр	Гиберман	
Нач. отд.	Росинский	
Гл. констр.	Пальман	
ГИП	Кривакин	
Рук. гр.	Лебедева	
Ст. инж.	Самарина	

1.132.1-14 09000000 СБ

Панель 3НС. Сборочный чертеж

Стадия	Масса	Масштаб
Р	см. табл.	—
Лист	Листов 1	

ЦНИИЭП жилища

Инв. № подл. | Подпись и дата | Взам. инв. №

Формат А3

Формат	Зона	Поз	Обозначение	Наименование	Кол на исполнение 1 132.1-14 10000000- —	01	02	03							Примечание
				Документация											
А3			1 132.1-14 10000000	Сборочный чертеж	×	×									
А3			1.132.1-14 10000000-02СБ	Сборочный чертеж			×	×							
А3			1 132.1-14 00000000 Д3	Фрагменты V, VI, VII	×	×	×	×							
А3			1.132.1-14 00000000 Д5	Фрагменты XI, XII, XIII, XIV	×	×	×	×							
А3			1.132.1-14 00000000 Д9	Узлы 10 ... 13	×	×	×	×							см фрагмент
А3			1.132.1-14 00000000 Д10	Узлы 14 ... 18	×	×	×	×							см фрагмент
А3			1.132.1-14 00000000 Д12	Узлы 23 ... 32	×	×	×	×							см фрагмент
А3			1.132.1-14 00000000 Д13	Узлы 33 ... 44	×	×	×	×							см фрагмент
А3			1.132.1-14 00000000 РС	Ведомость расхода стали	×	×	×	×							
А3			1.132.1-14 00000000 ТО	Техническое описание	×	×	×	×							

Н контр	Гиберман	
Нач. отд	Росинский	
Гл конструктор	Пальман	
ГИП	Кривакин	
Рук гр	Лебедева	
Ст инж.	Самарина	

1.132.1-14 10000000

Панель 3НС

Стадия	Лист	Листов
Р	1	3

ЦНИИЭП жилища

Формат А4

Инв. № подл. | Подпись и дата | Взам. инв. №

Формат	Зона	Поз.	Обозначение	Наименование	Кол. на исполнение 1.132.1-14 10000000- —	01	02	03							Примечание
				Сборочные единицы											
А3		1	1132 1-14 00020000 — 03	Каркас пространств КПВ32	1										
			— 07	КПВ36		1									
			— 11	КПВ40			1								
			— 15	КПВ44				1							
А3		2	1.132.1-14 00080000 — 09	КПН49			1								
			— 10	КПН50				1							
			— 20	КПН60	1										
			— 21	КПН61		1									
А3		3	1.132.1-14 00140000 — 11	Заполнение проема ОК12			1								
			— 12	ОК13	1										
			— 13	ОК14				1							
			— 14	ОК15		1									
				Детали											
А4		4	1.132.1-14 0000000 2 — 02	Стержень гнутый АН9	20	20	20	20							
А4		5	1.132.1-14 00000019	Стержень А59	2	2	2	2							
А4		6	— 06	А65	4		4								
			— 09	А62		4		4							

1.132.1-14 10 000000

Лист 2

Формат А4

21915 5 6

Формат	Зона	Поз.	Обозначение	Наименование	Кол на исполнение 1.132.1-14 10000000 —	01	02	03							Примечание
Б4		7	1.132.1-14 00000051	Пробка деревянная											
				антисептир 60х100х100											
				ГОСТ 8486-66	6	6	6	6							
				Материалы											
				Бетон тяжелый М 250											
		8			0,68	0,62	0,68	0,62							Внутренний слой, м3
		9			0,48	0,44	0,48	0,44							Наружный слой, м3
		10		Пенопласт полистирольный											
				ПСБ-С марки 25											
				ГОСТ 15588-70*											
				Толщиной 50 мм	0,35	0,36	0,35	0,36							м3

Инв.№ подл.	Подпись и дата	Взам. инв.№

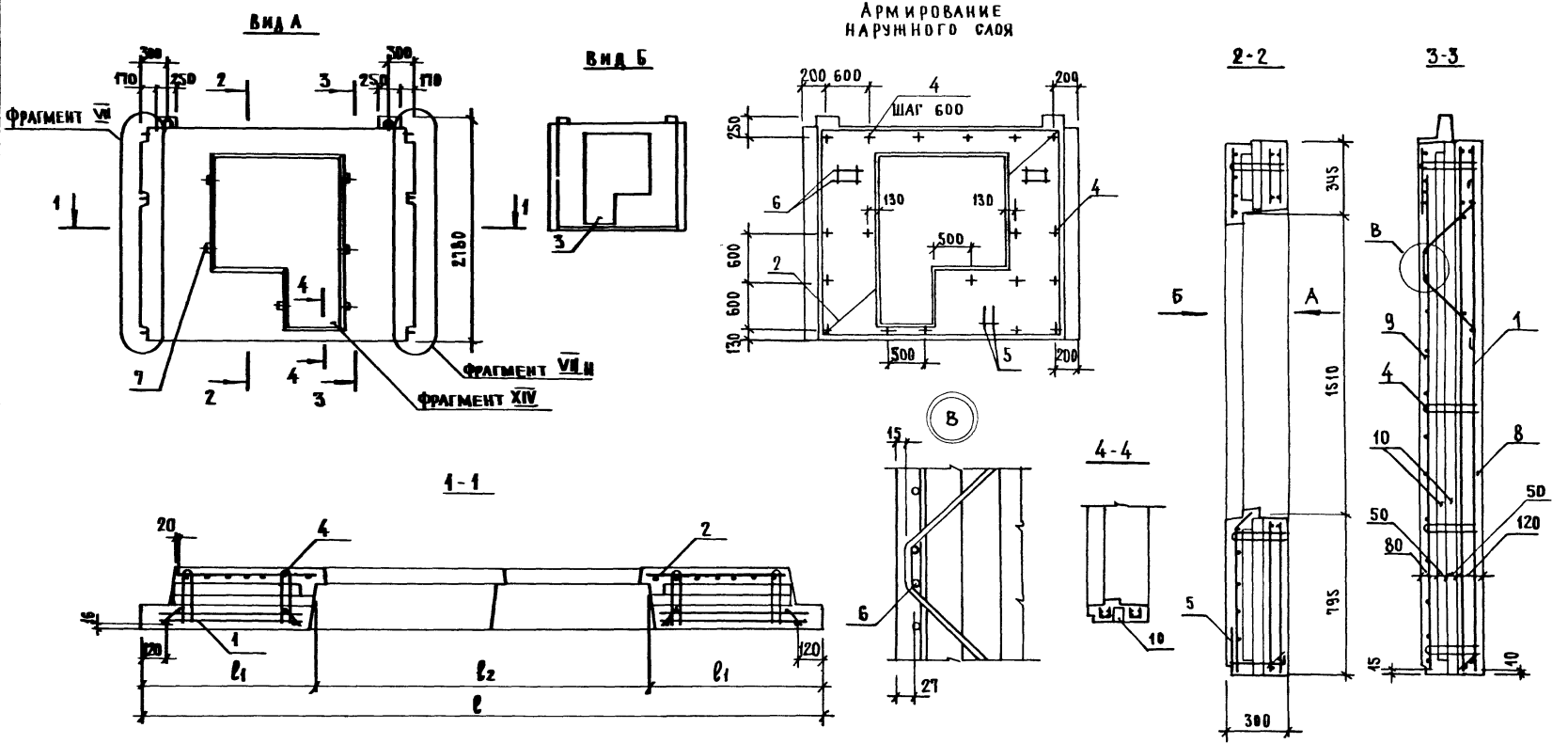

Обозначение	Марка	Размеры, мм			Масса, кг
		ℓ	ℓ_2	ℓ_1	
1.132.1-14 10000000	ЗНС 3Ч 28.30-250т-3.3-12	3400	870	1660	3030
-01	ЗНС 3Ч 28.30-250т-3.3-11	3400	645	2110	2800

Н контр	Гиберман	
Нач отд	Росинский	
Гл констр	Пальман	
ГИП	Кривакин	
Рук гр	Лебедева	
Ст. инж.	Самарина	

1.132.1-14 10000000СБ

Панель ЗНС. Сборочный чертеж

Стадия	Масса	Масштаб
Р	см таба	1:50
Лист	Листов 1	

ЦНИИЭП жилища

Взам. инв. № | Подпись и дата | Инв. № подл.

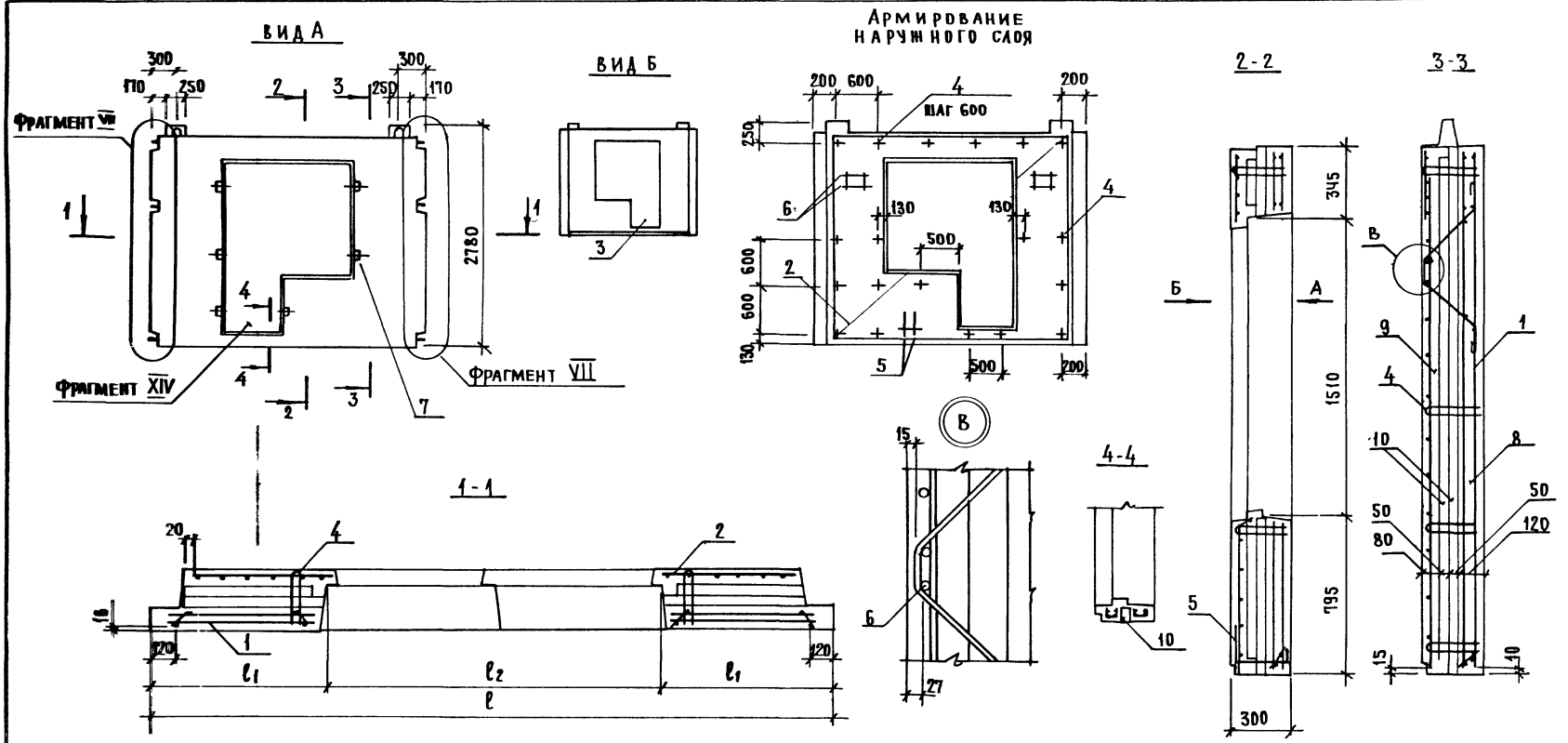

Обозначение	Марка	Размеры, мм			Масса, кг
		l	l1	l2	
1.132.1-14 100000 00-02	ЗНС 3Ч. 28. 30-250т-3.3-18	3400	870	1660	3030
-03	ЗНС 3Ч. 28. 30-250т-3.3-17	3400	645	2110	2800

Н. контр.	Гиберман	
Нач. отд.	Росинский	
Гл. констр.	Пальман	
ГИП	Кривакин	
Рук. гр.	Лебедева	
Ст. инж.	Самарина	

1.132.1-14 10 000000-02 СБ

Панель ЗНС. Сборочный чертеж

Стадия	Масса	Масштаб
Р	см табл.	1:50
Лист	Листов 1	

ЦНИИЭП жилища

Инв. № подл. | Подпись и дата | Взам. инв. №

Формат	Зона	Поз	Обозначение	Наименование	Кол. на исполнение 1.132.1-14 11000000-				Примечание
					–	01	02		
				Документация					
А3			1.1321-14 11000000 СБ	Сборочный чертеж	×	×	×		
А3			1.1321-14 00000000 Д2	Фрагменты III, IV	×	×	×		
А3			1.132.1-14 00000000 Д5	Фрагменты XI, XII, XIII, XIV	×	×	×		
А3			1.132.1-14 00000000 Д9	Узлы 10...13	×	×	×		См. фрагмент
А3			1.132.1-14 00000000 Д12	Узлы 23...32	×	×	×		См. фрагмент
А3			1.132.1-14 00000000 Д17	Узлы 33...41	×	×	×		См. фрагмент
А3			1.132.1-14 00000000 РС	Ведомость расхода стали	×	×	×		
А3			1.132.1-14 00000000 ТО	Техническое описание	×	×	×		
				Сборочные единицы					
А3		1	1.132.1-14 00010000-05	Каркас пространств. КПВ6	1				
			-17	КПВ18		1			
			-21	КПВ22			1		

Н. контр.	Гиберман		1.132.1-14 11000000
Нач. отд.	Росинский		
Гл. конст.	Пальман		Панель 3НС
ГИП	Кривакин		
Рук. гр.	Лебедева		
Ст. инж.	Самарина		

Стадия	Лист	Листов
Р	1	3

ЦНИИЭПжилища

Формат А4

Инв. № подл. | Подпись и дата | Взам. инв. №

Формат	Зона	Поз	Обозначение	Наименование	Кол. на исполнение 1.1321-14 11000000-				Примечание
					–	01	02		
А3		2	1.1321-14 00070000-14	Каркас пространств. КПН36	1				
			-15	КПН37		1			
			-16	КПН38			1		
А3		3	1.132.1-14 00140000-02	Заполнение проема ОК3	1				
			-03	ОК4		1			
			-04	ОК5			1		
				Детали					
А4		4	1.132.1-14 00000002-02	Стержень гнутый АН9	20	20	20		
А4		5	1.132.1-14 00000019	Стержень А59	2	2	2		
			-06	А65	4	4			
			-03	А62			4		
Б4		7	1.132.1-14 00000051	Пробки деревянные антисептированные 60х100х100 ГОСТ 8486-66	4	4	4		

1.132.1-14 11000000	Лист 2

Формат А4

21915 09

54

Инв №подл.	Подпись и дата	Взам. инв.№

Формат	Зона	Поз.	Обозначение	Наименование	Кол на исполнение 1.132.1-14 11000000- —	01	02								Примечание
				Материалы											
				Бетон тяжелый М250											
		8			0,82	0,80	0,68								Внутренний слой, м3
		9			0,61	0,58	0,53								Наружный слой, м3
		10		Пенопласт полистирольный											
				ПСБ-С марки 25											
				ГОСТ 15588-70*											
				толщиной 50 мм	0,56	0,54	0,43								м3

1.132.1-14 11000000	Лист 3

Формат А4

Инв №подл.	Подпись и дата	Взам. инв.№

	Лист

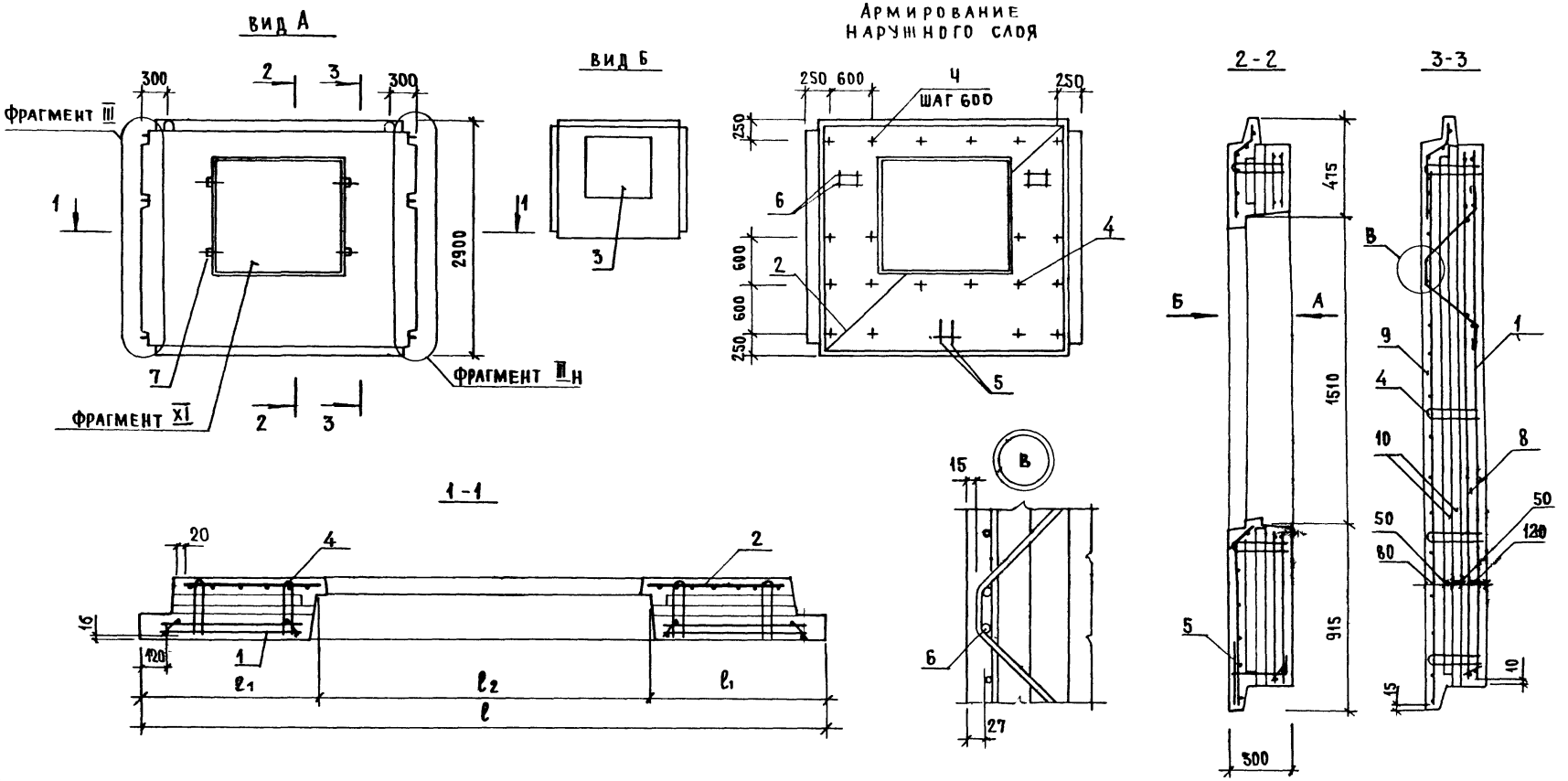

Обозначение	Марка	Размеры, мм			Масса, кг
		ℓ	ℓ_1	ℓ_2	
1.132.1-14 11000000	3НС 34 29.30-250т-33-03	3400	1020	1360	3650
-01	3НС 34 29 30-250т 33-04	3400	945	1510	3540
-02	3НС 34.29.30-250т-33-06	3400	645	2110	3150

Н. контр	Гиберман	
Нач. отд.	Росинский	
Гл. конст	Пальман	
ГИП	Кривакин	
Рук. гр	Лебедева	
Ст. инж.	Самарина	

1.132.1-14 11000000СБ

Панель 3НС. Сборочный чертеж

Стадия	Масса	Масштаб
Р	см табл	1:50
Лист	Листов 1	

ЦНИИЭП жилища

Инв. № подл. | Подпись и дата | Взам. инв. №

Формат	Зона	Поз.	Обозначение	Наименование	Кол на исполнение 1.132.1-14 12000000- —	01	02	03	04	05	06	07	08	09	Примечание
				Документация											
А3			1.132.1-14 12000000 СБ	Сборочный чертеж	×	×	×	×	×						
А3			1.132.1-14 120 00000-05СБ	Сборочный чертеж						×	×	×	×	×	
А3			1.132.1-14 00000000 Д1	Фрагмент I, II	×	×	×	×	×	×	×	×	×	×	
А3			1.132.1-14 00000000 Д2	Фрагмент III, IV	×	×	×	×	×	×	×	×	×	×	
А3			1.132.1-14 00000000 Д7	Узлы 1..., 5	×	×	×	×	×	×	×	×	×	×	см фрагмент
А3			1.132.1-14 00000000 Д8	Узлы 6 ... 9	×	×	×	×	×	×	×	×	×	×	см. фрагмент
А3			1.132.1-14 00000000 Д11	Узлы 19 ... 22	×	×	×	×	×	×	×	×	×	×	см фрагмент
А3			1.132.1-14 00000000 Д12	Узлы 23 ... 32	×	×	×	×	×	×	×	×	×	×	см фрагмент
А3			1.132.1-14 00000000 РС	Ведомость расхода стали	×	×	×	×	×	×	×	×	×	×	
А3			1.132.1-14 00000000 ТО	Техническое описание	×	×	×	×	×	×	×	×	×	×	

Н контр	Гиберман	
Нач. отд	Росинский	
Гл. констр	Пальман	
ГИП	Кривакин	
Рук гр	Лебедева	
Ст инж.	Самарина	

1.132.1-14 12000000

Панель 3НС

Стадия	Лист	Листов
Р	1	4

ЦНИИЭП жилища

Формат А4

Инв № подл | Подпись и дата | Взам инв №

Формат	Зона	Поз.	Обозначение	Наименование	Кол на исполнение 1.132.1-14 12000000- —	01	02	03	04	05	06	07	08	09	Примечание
				Сборочные единицы											
А3		1	1.132.1-14 00040000-02	Каркас пространств. КП854						1					
			-03	КП855							1				
			-04	КП856								1			
			-05	КП857									1		
			-06	КП858										1	
			-07	КП859	1										
			-08	КП860		1									
			-09	КП861			1								
			-10	КП862				1							
			-11	КП863					1						
А3		2	1.132.1-14 001000000	КПН74	1										
			-01	КПН75		1									
			-02	КПН76			1								
			-03	КПН77				1							
			-04	КПН78					1						
			-05	КПН79						1					
			-06	КПН80							1				
			-07	КПН81								1			

1.132.1-14 12000000

Лист 2

Формат А4

Формат	Зона	Поз.	Обозначение	Наименование	Кол. на исполнение 1.132.1-14 12000000-										Примечание
					-	01	02	03	04	05	06	07	08	09	
А3		2	1.132.1-14 00100000 - 08	Каркас пространств КПН82									1		
			- 09	КПН83										1	
				Детали											
А4		3	1.132.1-14 00000002 - 02	Стержень гнутый АН9	22	26	30	34	38	22	26	30	34	38	
А4		4	1.132.1-14 00000019	Стержень А69	2	2	2	2	2	2	2	2	2	2	
А4		5	- 16	А76	2					2					
			00000020 - 02	А81		2					2				
			- 06	А85			2					2			
			- 12	А91				2	2				2	2	
				Материалы											
		6		Профили поливинилхлоридные направляющие											
				ℓ=2760	1	1	1	1	1	1	1	1	1	1	комплект

1.132.1-14 12000000

Лист 3

Формат А4

Инв № подл.	Подпись и дата	Взам инв №

Формат	Зона	Поз.	Обозначение	Наименование	Кол на исполнение 1.132.1-14 12000000-										Примечание
					-	01	02	03	04	05	06	07	08	09	
				Бетон тяжелый М250											
		7			0,81	1,00	1,19	1,41	1,61	0,81	1,00	1,19	1,41	1,61	внутренний слой, м3
		8			0,81	0,96	1,10	1,23	1,37	0,81	0,96	1,10	1,23	1,37	наружный слой, м3
		9		Пенопласт полистирольный ПСБ-С марки 25 ГОСТ 15588-70* толщиной 50 мм	0,75	0,91	1,06	1,21	1,45	0,75	0,91	1,06	1,21	1,45	м3

21915 49

1.132.1-14 120 00000

Лист 4

Формат А4

Рис. 1

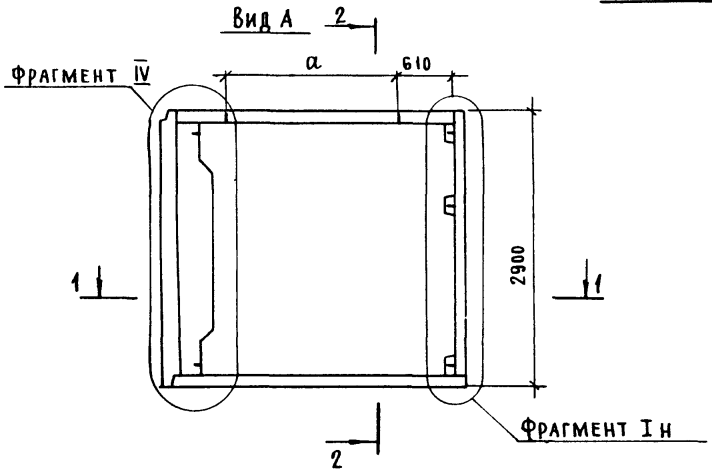

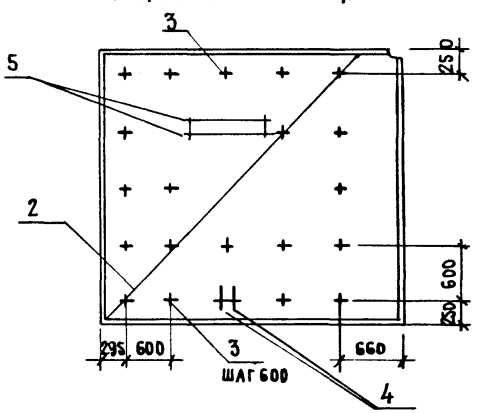

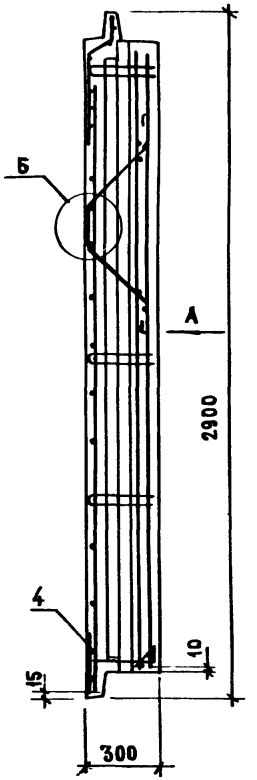

Рис. 2

Остальное см рис. 1

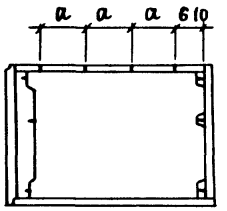

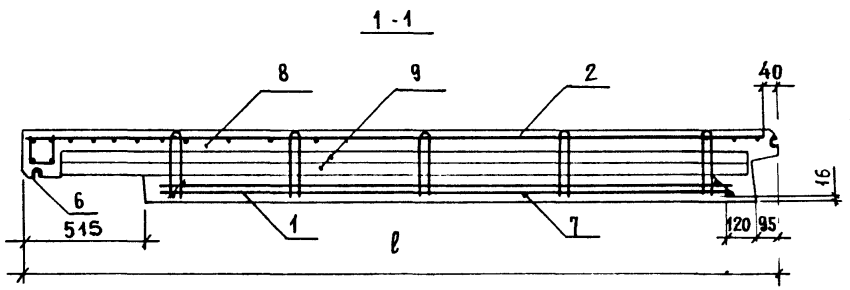

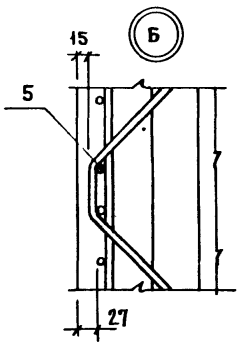

Обозначение	Марка	Рис.	Размеры, мм ℓ	Размеры, мм a	Масса, кг
1.132.1-14 12000000	3НС 32 29 30-250т-4 1	1	3195	1800	4050
-01	3НС 38 29 30-250т-4 1	1	3795	2400	4900
-02	3НС 44 29 30-250т-4 1	2	4395	990	5730
-03	3НС 50 29 30-250т-4 1	2	4995	1190	6600
-04	3НС 56 29 30-250т-4 1	2	5595	1390	7450

Н. контр	Гиберман	
Нач. отд.	Росинский	
Гл. констр.	Пальман	
ГИП	Кривакин	
Рук. гр.	Лебедева	
Ст. инж.	Самарина	

1.132.1-14 12000000 СБ

Панель 3НС.
Сборочный чертеж

Стадия	Масса	Масштаб
Р	См. табл.	—
Лист	Листов 1	

ЦНИИЭП жилища

Формат А3

Рис. 1

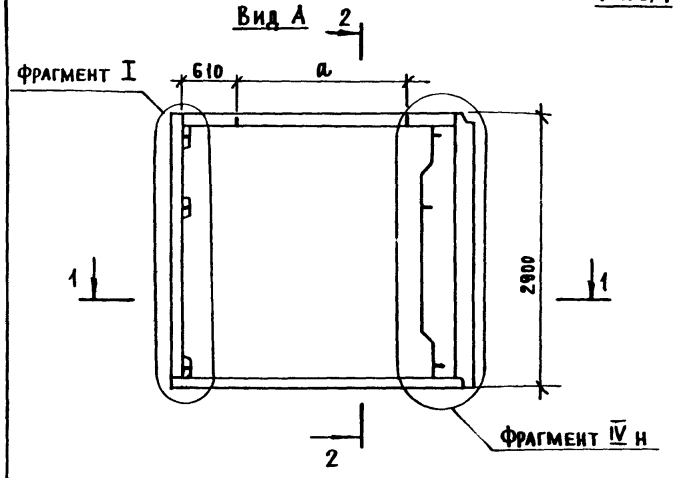

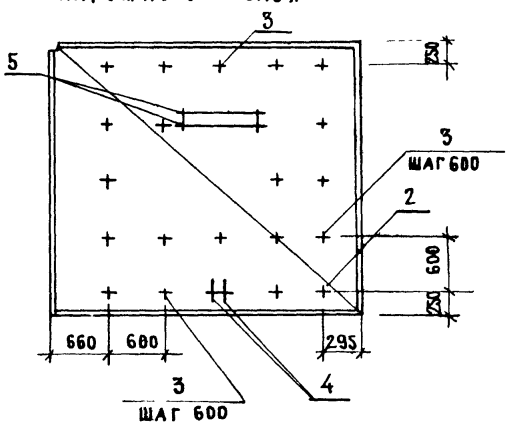

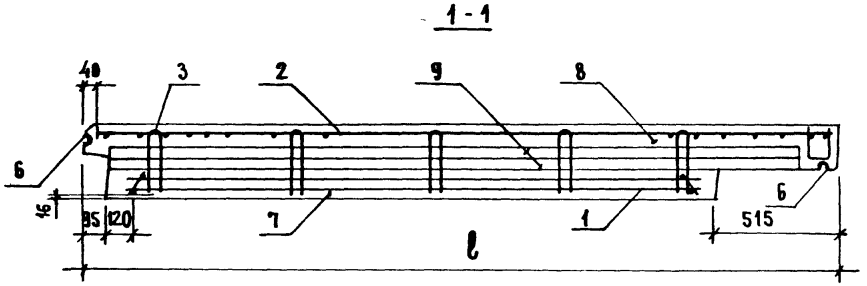

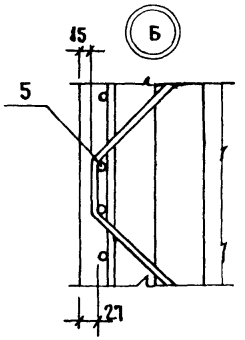

Рис 2

Остальное см рис.1

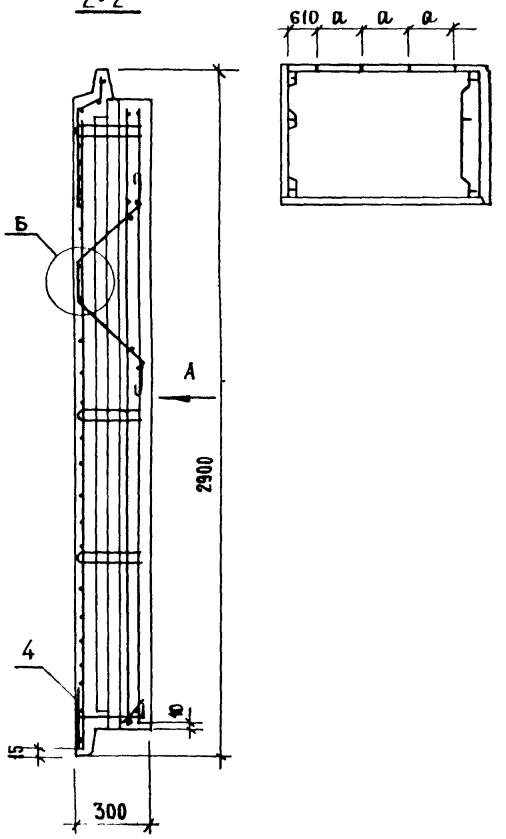

Обозначение	Марка	Рис.	Размеры, мм ℓ	Размеры, мм a		Масса, кг.
1.132.1-14 12.000000-05	3НС 32.29.30-250т-1.4	1	3195	1800		4050
-06	3НС 38.29.30-250т-1.4	1	3795	2400		4900
-07	3НС 44.29.30-250т-1.4	2	4395	990		5730
-08	3НС 50.29.30-250т-1.4	2	4995	1090		6600
-09	3НС 56.29.30-250т-1.4	2	5595	1190		7450

Н.контр	Гиберман	
Нач.отд	Росинский	
Гл.констр	Пальман	
ГИП	Кривакин	
Рук.гр	Лебедева	
Ст.инж.	Самарина	

1.132.1-14 12000000-05 СБ

Панель 3НС.
Сборочный чертеж

Стадия	Масса	Масштаб
Р	см таб	—
Лист	Листов 1	

ЦНИИЭП жилища

Инв.№ подл. | Подпись и дата | Взам. инв.№

Формат А3

Формат	Зона	Поз	Обозначение	Наименование	Кол на исполнение 1.132.1-14 13000000–											Примечание
					—	01	02	03	04	05	06	07	08	09	10	11	
				Документация													
А3			1.132.1-14 13000000 СБ	Сборочный чертеж	×	×	×										
А3			1.132.1-14 13000000-03СБ	Сборочный чертеж				×	×	×							
А3			1.132.1-14 13000000-06СБ	Сборочный чертеж							×	×	×				
А3			1.132.1-14 13000000-09СБ	Сборочный чертеж										×	×	×	
А3			1.132.1-14 00000000 Д6	Фрагменты XV, XVI, XVII, XVIII	×	×	×	×	×	×	×	×	×	×	×	×	
А3			1.132.1-14 00000000 Д14	Узлы 42...47	×	×	×	×	×	×	×	×	×	×	×	×	см. фрагмент
А3			1.132.1-14 00000000 Д15	Узлы 48...51							×	×	×	×	×	×	см. фрагмент
А3			1.132.1-14 00000000 Д16	Узлы 52...57	×	×	×	×	×	×	×	×	×	×	×	×	см. фрагмент
А3			1.132.1-14 00000000 РС	Ведомость расхода стали	×	×	×	×	×	×	×	×	×	×	×	×	
А3			1.132.1-14 00000000 ТО	Техническое описание	×	×	×	×	×	×	×	×	×	×	×	×	
				Сборочные единицы													
А3		1	1.132.1-14 00050000	Каркас пространств КП864	1			1			1			1			
			-01	КП865		1			1			1			1		
			-02	КП866			1			1			1			1	
А3		2	1.132.1-14 00110000	КПН86	1			1									
			-01	КПН87		1			1								
			-02	КПН88			1			1							
			-03	КПН89							1			1			
			-04	КПН90								1			1		
			-05	КПН91									1			1	
А1		3	1.132.1-14 00001300	Изделие закладное МН4							2	2	2	2	2	2	
А4		4	-01	МН5							1	1	1	1	1	1	

Н. контр	Гиберман	
Нач. отд	Росинский	
Гл. констр	Пальман	
ГИП	Кривакин	
Рук. гр.	Лебедева	
Ст. инж.	Самарина	

1.132.1-14 13000000

Панель ЗНС

Стадия	Лист	Листов
Р	1	2

ЦНИИЭП жилища

Инв. № подл. | Подпись и дата | Взам. инв. №

Формат	Зона	Поз.	Обозначение	Наименование	Кол. на исполнение 1.132.1-14 13 000000 –												Примечание
					–	01	02	03	04	05	06	07	08	09	10	11	
				Материалы													
		5		Профили поливинилхлоридные направляющие													
				С-2780	1	1	1	1	1	1							комплект
				С-2720							1	1	1	1	1	1	комплект
		6		Бетон тяжёлый М250	0,63	1,01	1,36	0,63	1,01	1,36	0,61	0,99	1,33	0,61	0,99	1,33	м³
		7		Пенопласт полистирольный ПСБ-С марки 25 ГОСТ 15588-70* толщиной 50 мм	0,25	0,47	0,70	0,25	0,47	0,70	0,25	0,47	0,70	0,25	0,47	0,70	м³

РИС 1

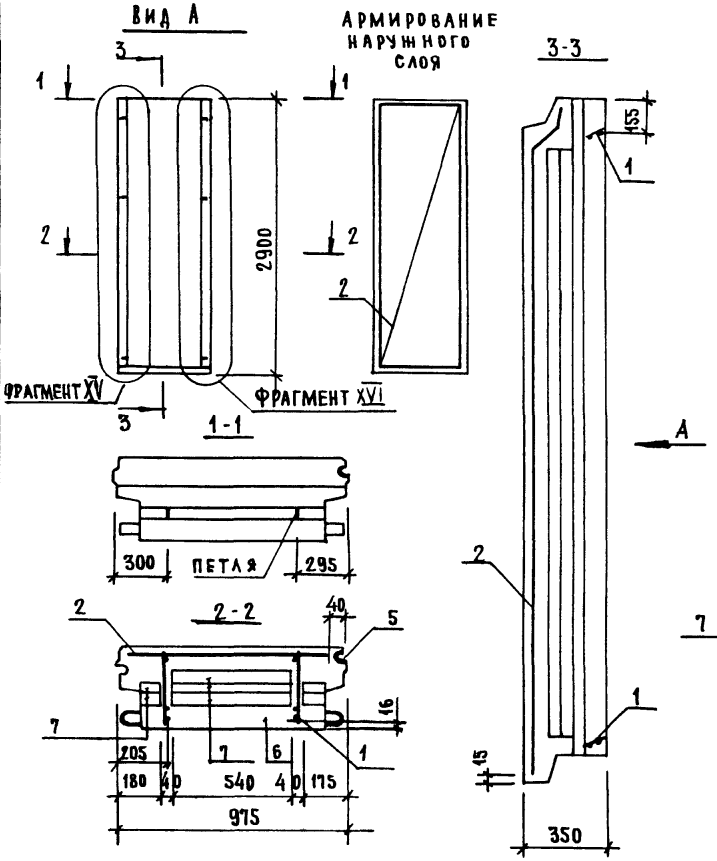

РИС. 2

ОСТАЛЬНОЕ СМ РИС.1

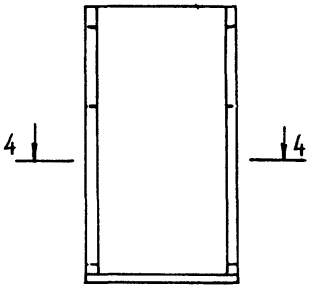

РИС. 3

ОСТАЛЬНОЕ СМ. РИС.1

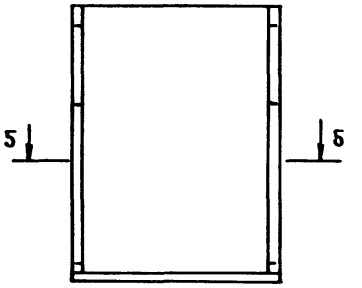

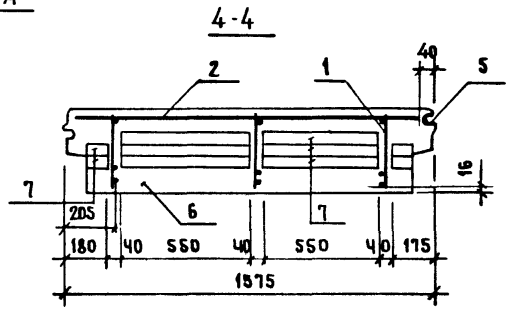

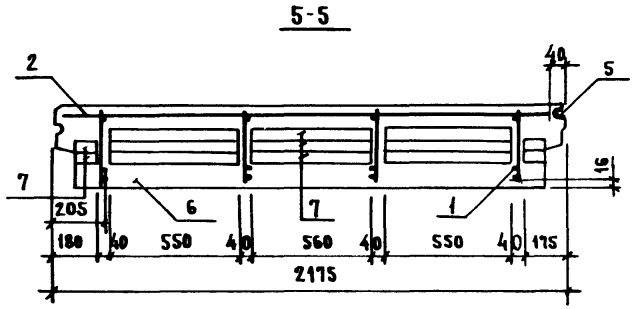

При строповке изделий утеплитель на участке петли удалить.

Обозначение	Марка	Рис	Масса, кг
1.132. 1 - 14 13000000	ЗНС 10 29 35-250т - 6,5	1	1570
- 01	ЗНС 16 29 35-250т - 6,5	2	2540
- 02	ЗНС 22 29 35-250т - 6,5	3	3420

Н. контр	Гиберман		
Нач. отд.	Росинский		
Гл. констр	Пальман		
ГИП	Крывакин		
Рук. гр	Лебедева		
Ст. инж.	Самарина		

1.132.1-14 13000000 СБ

Панель ЗНС
Сборочный чертеж

Стадия	Масса	Масштаб
Р	см. табл.	—
Лист	Листов 1	

ЦНИИЭП жилища

Формат А3

Рис. 1

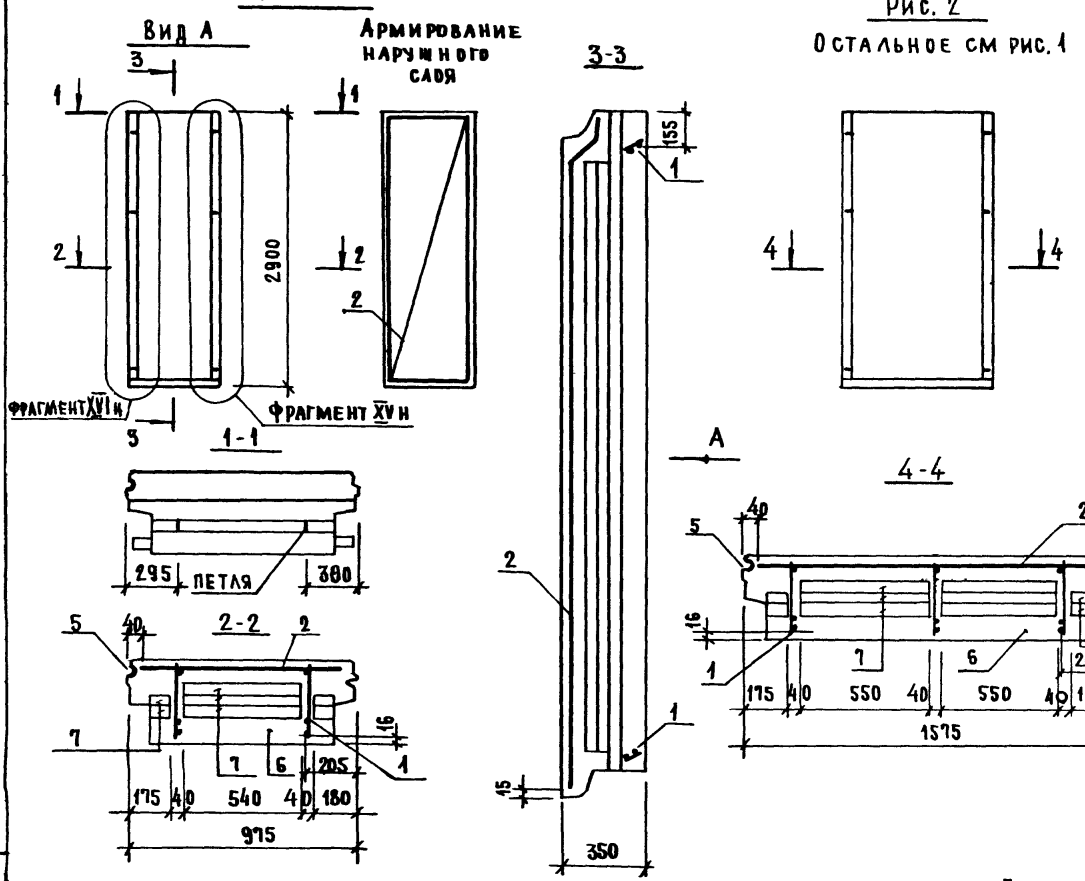

Рис. 2

Остальное см рис. 1

Рис 3

Остальное см рис. 1

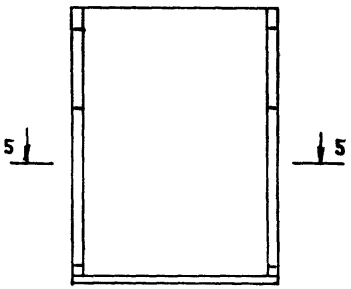

При строповке изделий утеплитель на участке петли удалить.

Обозначение	Марка	Рис	Масса, кг
1.132.1 - 14 13000000 - 03	3НС 10.29.35 - 250т - 5.6	1	1570
- 04	3НС 16.29.35 - 250т - 5.6	2	2540
- 05	3НС 22.29.35 - 250т - 5.6	3	3420

Н.контр	Гиберман	
Нач.отд	Росинский	
Гл.констр	Пальман	
ГИП	Кривакин	
Рук.гр	Лебедева	
Ст.инж.	Самарина	

1.132.1 - 14 13000000 - 03СБ

Панель 3НС. Сборочный чертеж

Стадия	Масса	Масштаб
Р	см табл	—
Лист	Листов 1	

ЦНИИЭП жилища

Инв.№ подл. | Подпись и дата | Взам. инв.№

Рис 1

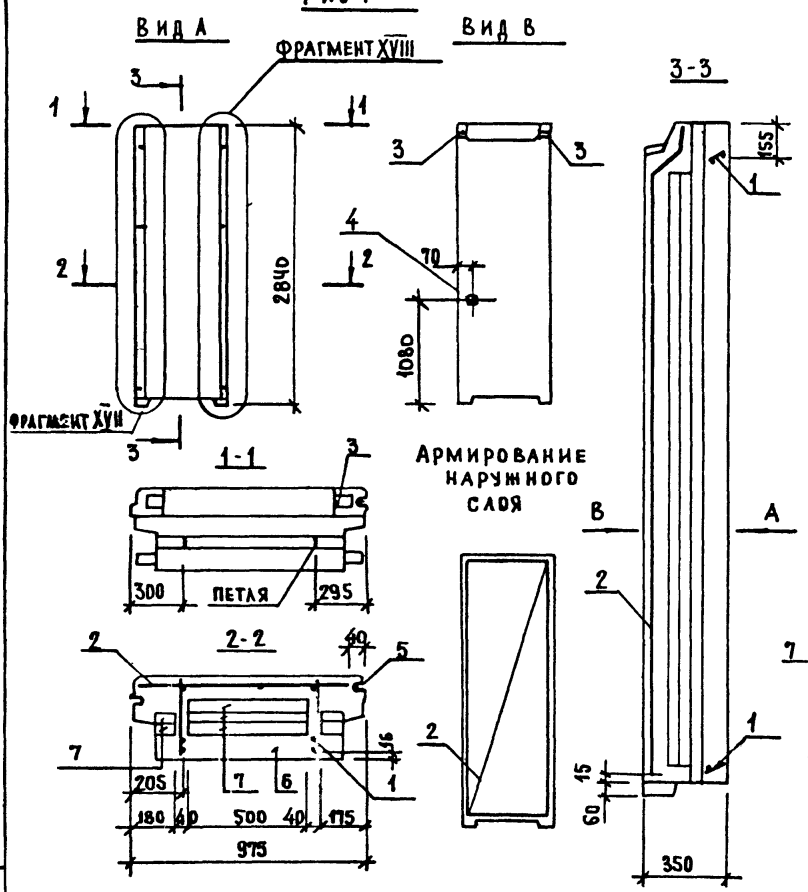

Рис. 2

Остальное см. рис.1

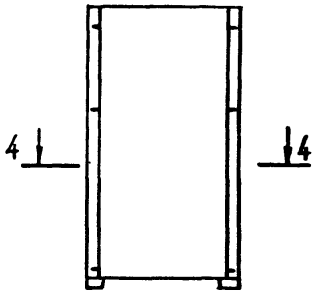

Рис. 3

Остальное см. рис.1

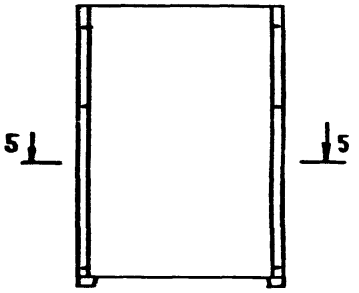

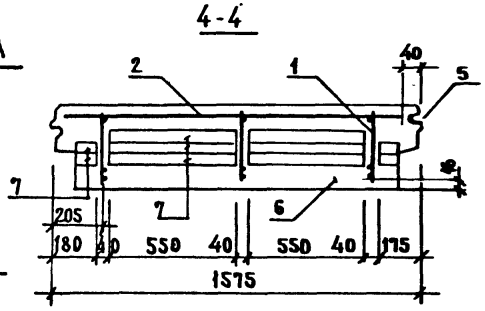

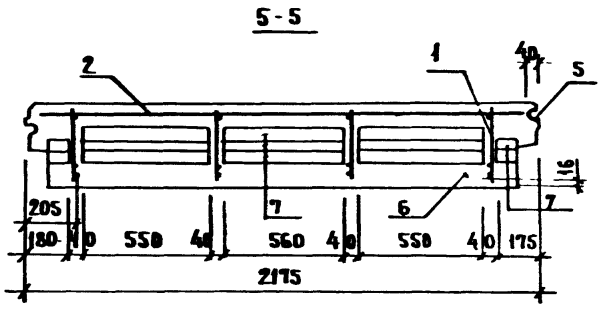

При строповке изделий утеплитель на участке петли удалить.

Обозначение	Марка	Рис.	Масса, кг
1.132.1-14 13000000 -06	3НС 10.29.35-250т-6,5а	1	1530
-07	3НС 16.29.35-250т-6,5а	2	2470
-08	3НС 22.29.35-250т-6,5а	3	3340

Н.контр.	Гиберман	
Нач.отд.	Росинский	
Гл.констр.	Пальман	
ГИП	Кривакин	
Рук.гр.	Лебедева	
Ст.инж.	Самарина	

1.132.1-14 13000000-06 СБ

Панель 3НС. Сборочный чертеж

Стадия	Масса	Масштаб
Р	см табл	—
Лист	Листов 1	

ЦНИИЭП жилища

21915 71

Формат А3

Инв.№ подл. | Подпись и дата | Взам. инв.№

Рис 1

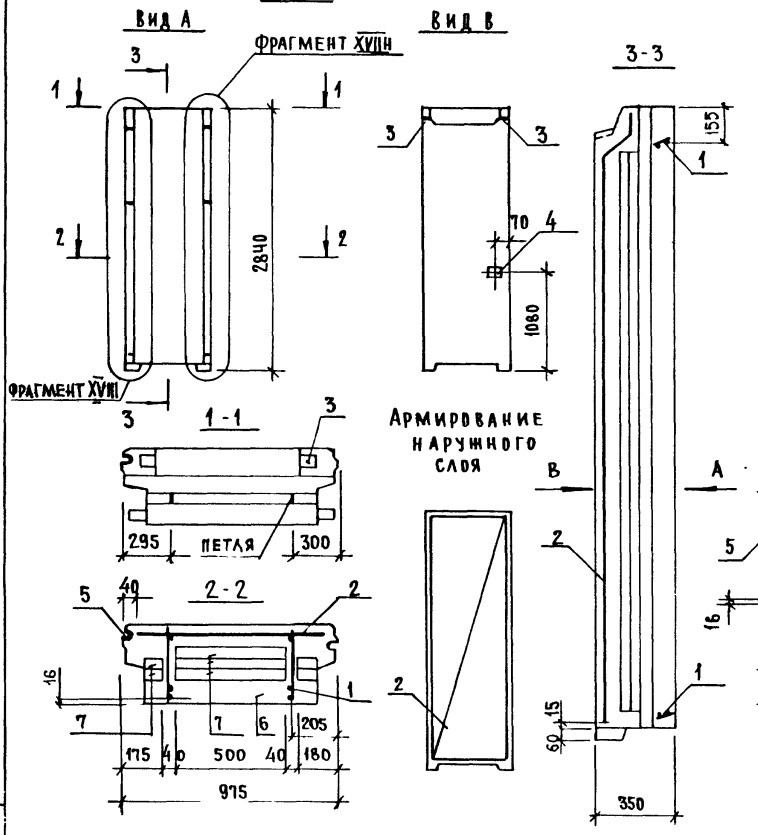

Рис. 2

Остальное см. рис.1

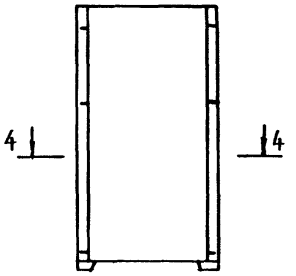

Рис.3

Остальное см рис1

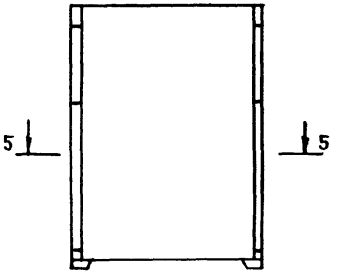

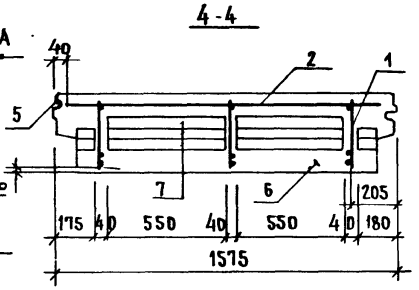

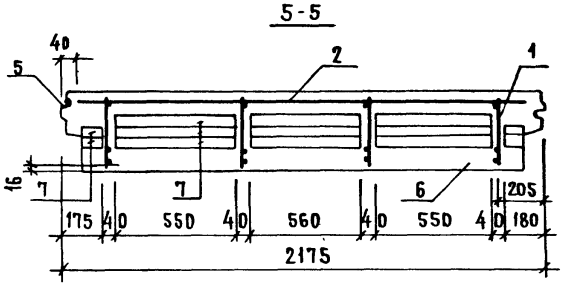

При строповке изделий утеплитель на участке петли удалить

Обозначение	Марка	рис	Масса, кг
1.132.1-14 13000000-09	3НС 10.29.35-250т-5.6а	1	1530
-10	3НС 16.29.35-250т-5.6а	2	2470
-11	3НС 22.29.35-250т-5.6а	3	3340

Н.контр	Гиберман	
Нач.отд	Росинский	
Гл.констр	Пальман	
ГИП	Кривакин	
Рук.гр	Лебедева	
Ст.инж.	Самарина	

1.132.1-14 13000000-09 СБ

Панель 3НС. Сборочный чертеж

Стадия	Масса	Масштаб
Р	см табл.	—
Лист	Листов 1	

ЦНИИЭП жилища

Формат А3

Инв.№ подл. | Подпись и дата | Взам. инв.№

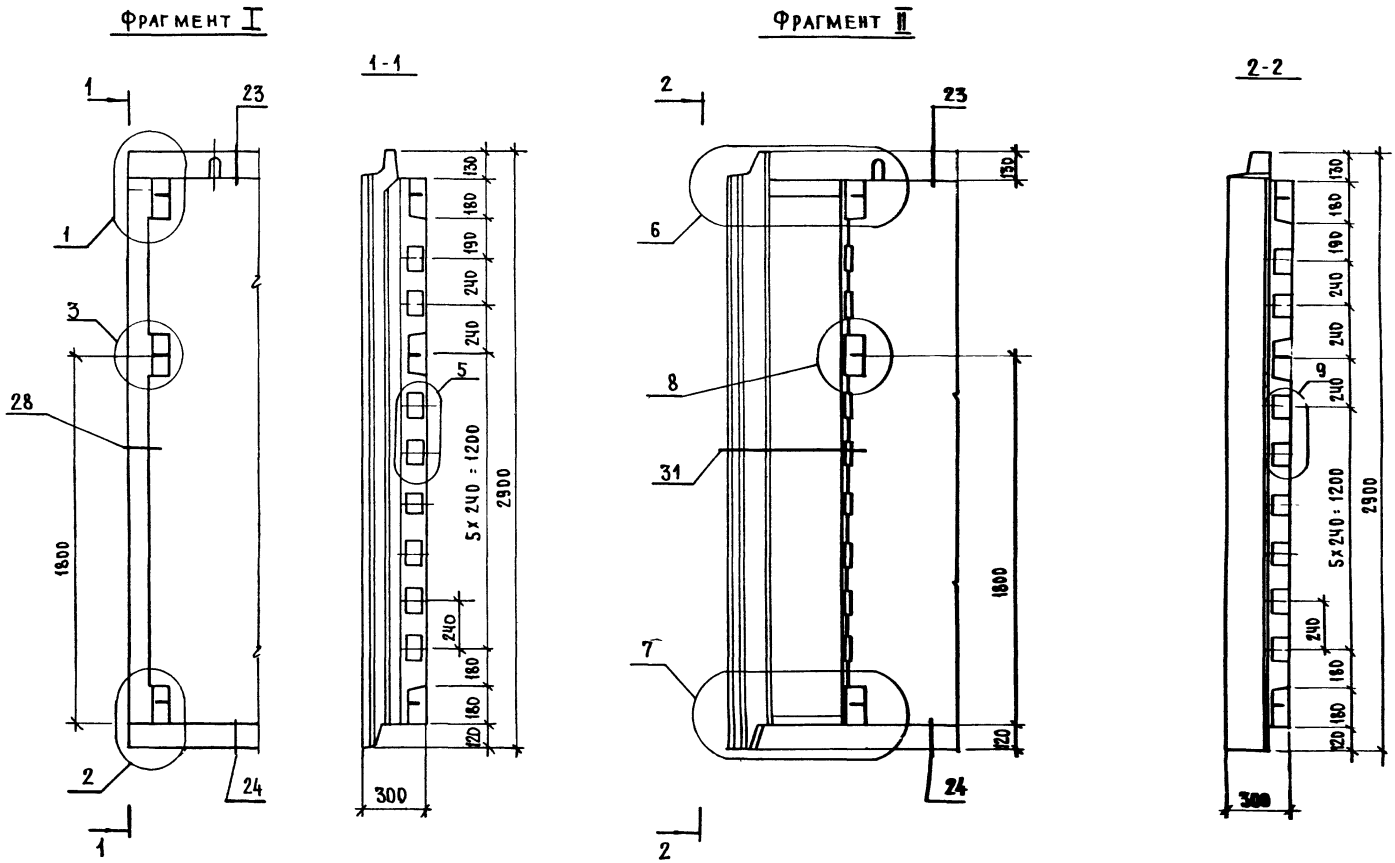

				1.132.1-14 00000000Д1			
Н. контр.	Лебедева			Фрагменты I, II	Стадия	Лист	Листов
Инж. отд.	Росинский				Р		1
Гл. констр.	Вальман				ЦНИИЭП жилища		
ГИП	Кривакин						
Рук. гр.	Лебедева						
Ст. инж.	Самарина						

21915 73

Формат А3

Фрагмент III

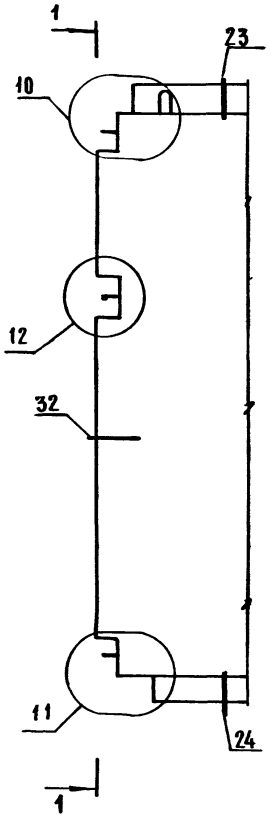

1-1

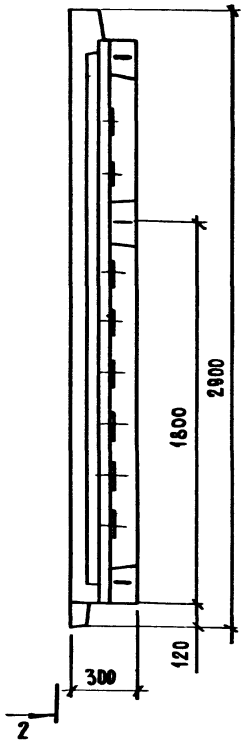

2-2

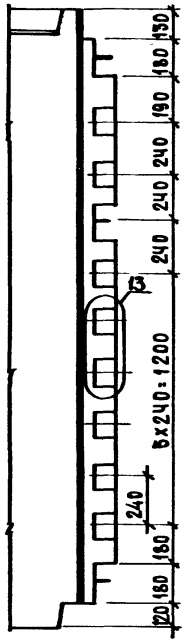

Фрагмент IV

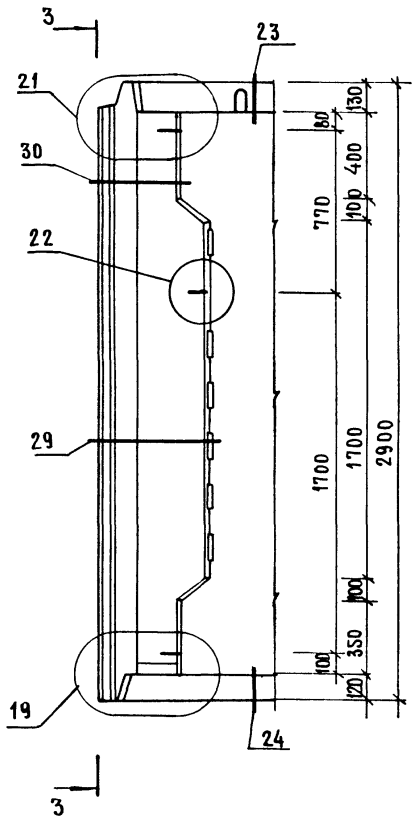

3-3

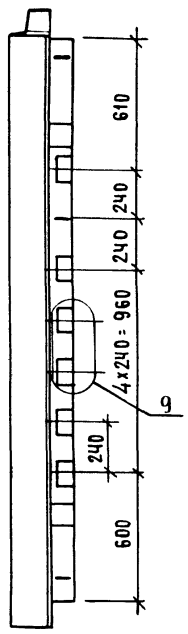

Н контр	Гиберман		
Нач отд	Росинский		
Гл констр	Пальман		
ГИП	Кривакин		
Рук гр	Лебедева		
Ст инж	Самарина		

1.132.1-14 00 00 00 00 Д2

Фрагменты III, IV

Стадия	Лист	Листов
Р		1

ЦНИИЭП жилища

21915 74

Формат А3

Инв № подл. | Подпись и дата | Взам. инв. №

Фрагмент V, VI

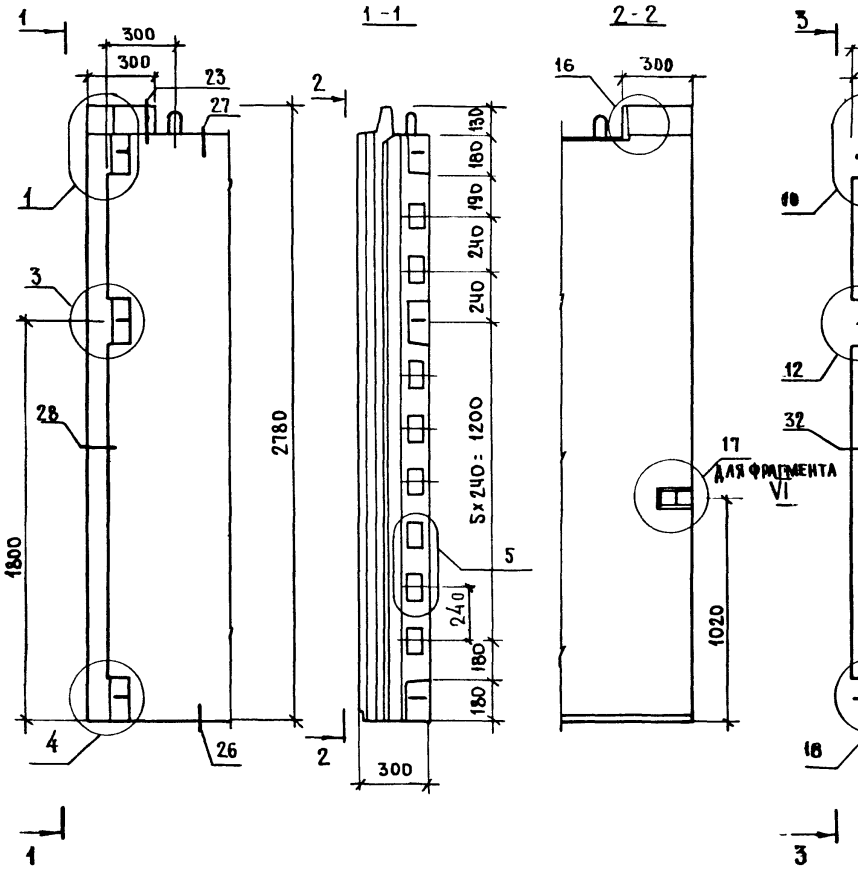

Фрагмент VII

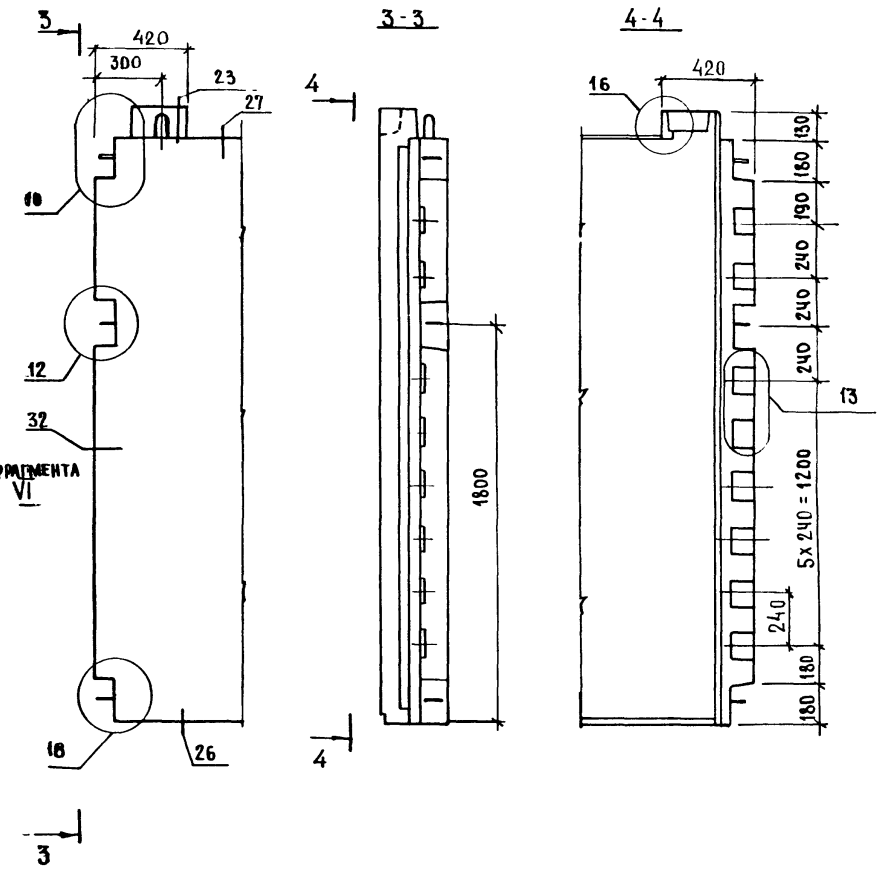

Н.контр	Гиберман		
Нач.отд	Росинский		
Гл.констр	Пальман		
ГИП	Кривакин		
Рук.гр.	Лебедева		
Ст.инж.	Самарина		

1.132.1-14 00000000 ДЗ

Фрагменты V, VI, VII

Стадия	Лист	Листов
Р		1

ЦНИИЭПжилища

Инв.№ подл. | Подпись и дата | Взам.инв.№

Фрагмент VIII

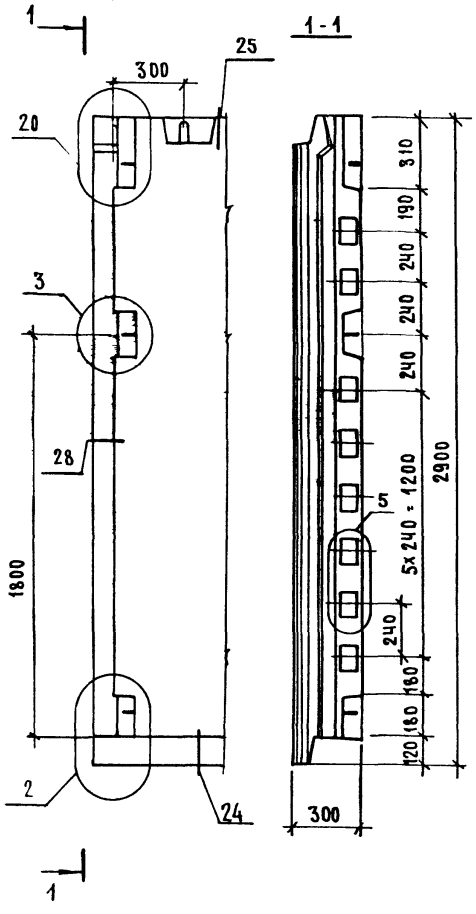

Фрагмент IX

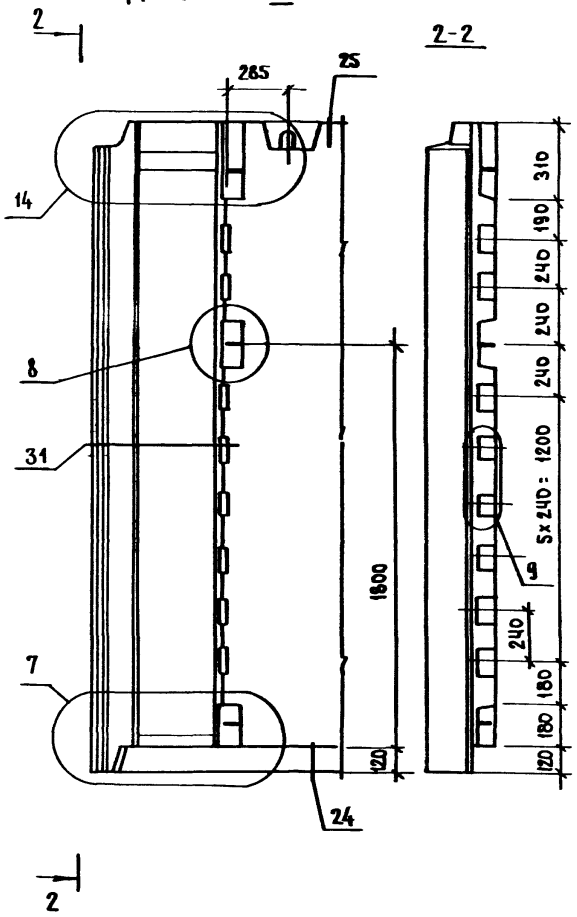

Фрагмент X

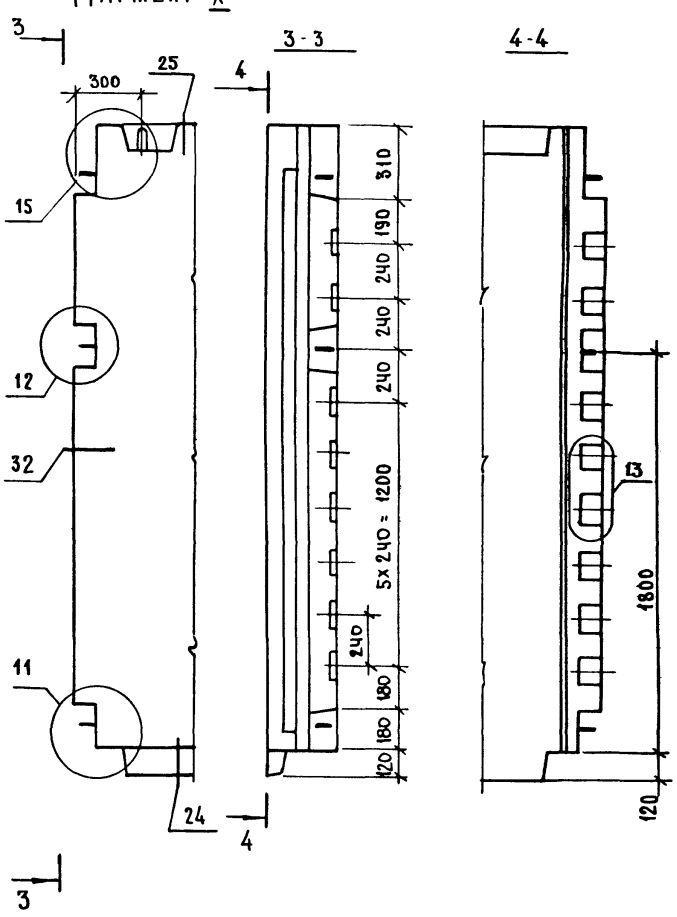

				1.132.1-14 00000000 Д4		
Н.контр	Гноерман			Фрагменты VIII, IX, X	Стадия	Лист	Листов
Нач.отд.	Росинский				Р		1
Гл.констр.	Пальман				ЦНИИЭП жилища		
ГИП	Кривакин						
Рук.гр.	Лебедева						
Ст.инж.	Самарина						

Фрагмент XI

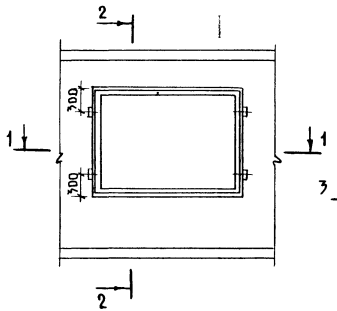

Фрагмент XII

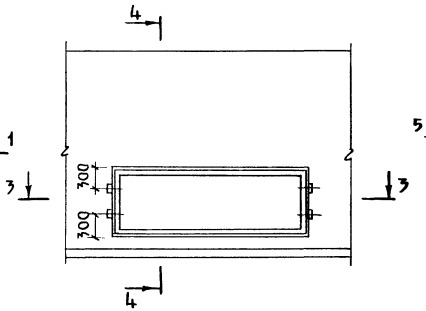

Фрагмент XIII

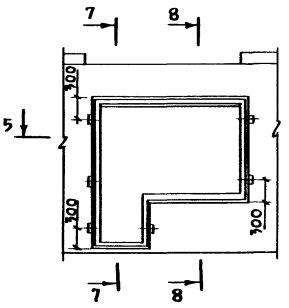

Фрагмент XIV

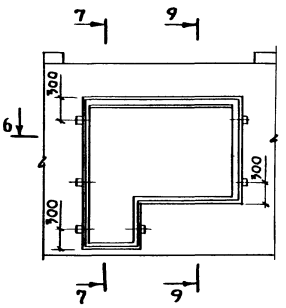

1-1

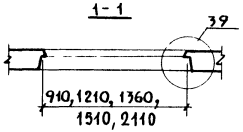

3-3

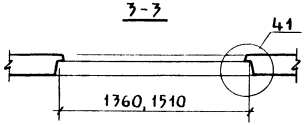

5-5

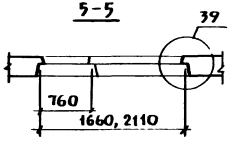

6-6

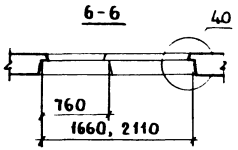

2-2

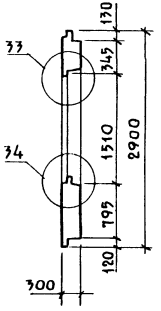

4-4

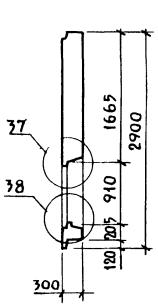

7-7

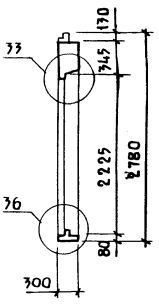

8-8

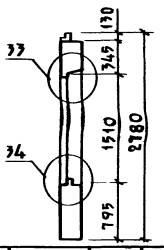

9-9

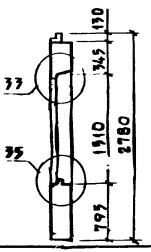

Гл. инж.	Хабарова		
Нач.отд.	Хасанова		
Гл.спец.	Галимзян		
Гип	Ахметянов		
Рук.гр.	Лебедева		
Ст. инж.	Самарина		

1.132.1-14 00000000 Д5

Фрагменты XI, XII, XIII, XIV

Стадия	Лист	Листов
Р		1

ЦНИИЭП жилища

Фрагмент XV

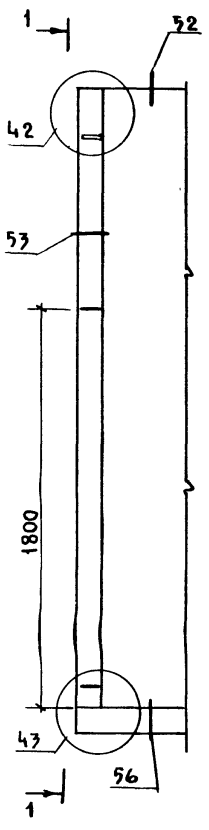

1-1

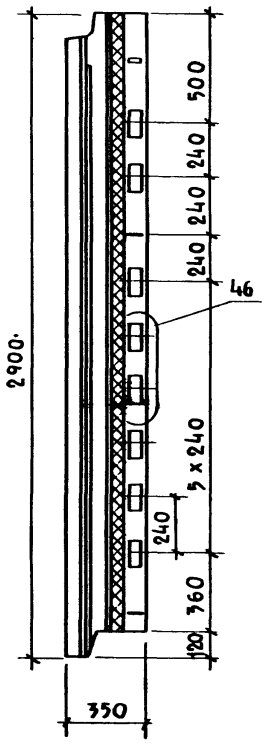

Фрагмент XVI

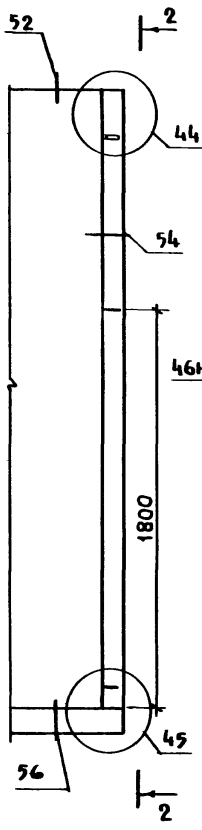

2-2

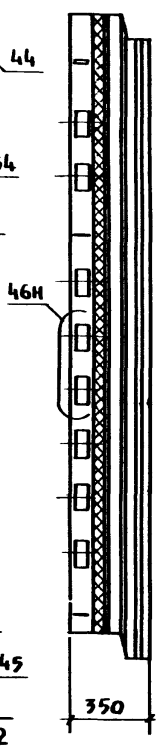

Фрагмент XVII

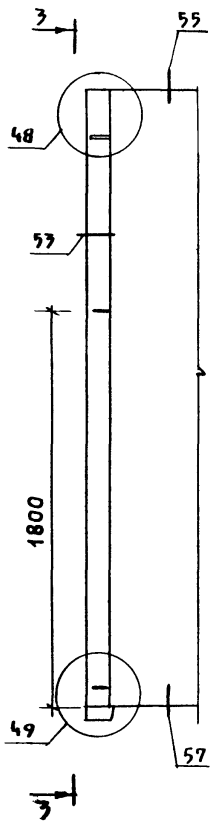

3-3

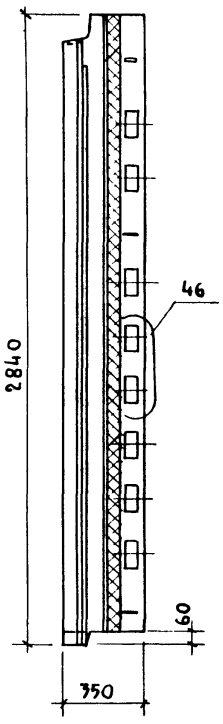

Фрагмент XVIII

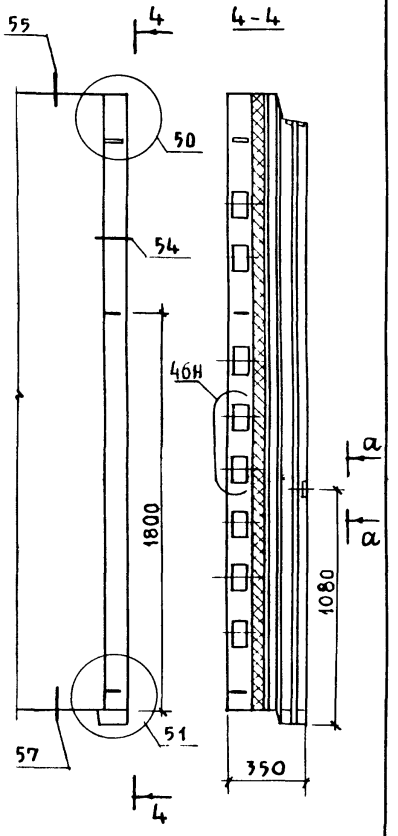

a-a

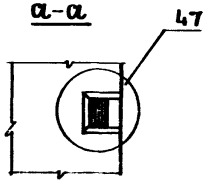

Н контр	Гиберман		11321-14 00000000 Д6
Нач отд	Росинский		
Гл конст	Лальман		Фрагменты XV, XVI, XVII, XVIII
Гип	Кривакин		
Рук гр	Лебедева		
Ст инж	Самарина		

Стадия	Лист	Листов
Р		1

ЦНИИЭП жилища

Инв № подл. | Подпись и дата | Взам. инв. №

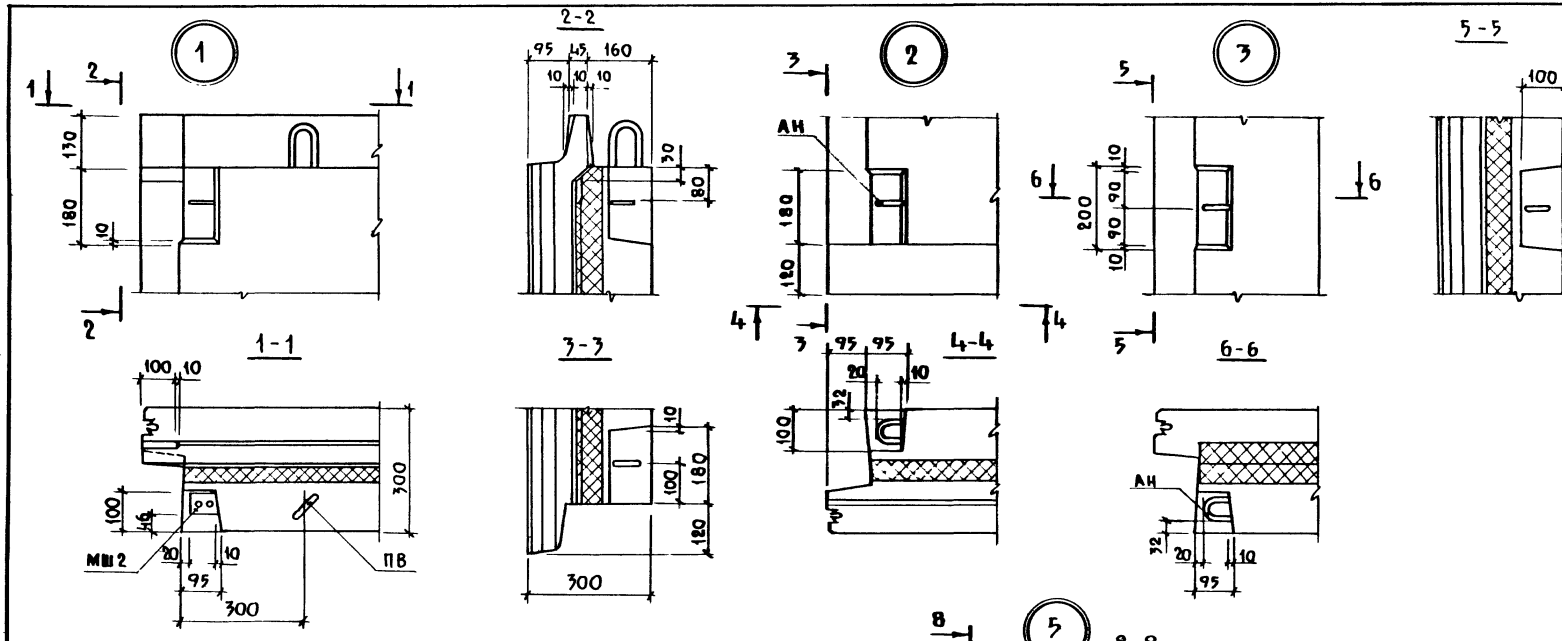

Н.контр.	Гиберман	1132.1-14 00000000 Д7	
Нач.отд.	Росинский		
Гл.конст.	Пальман	Узлы 1...5	Стадия: Р; Лист: ; Листов: 1
Гип	Кривакин		ЦНИИЭПжилища
Рук.гр.	Лебедева		
Ст.инж.	Самарина		

Инв.№подл. | Подпись и дата | Взам.инв.№

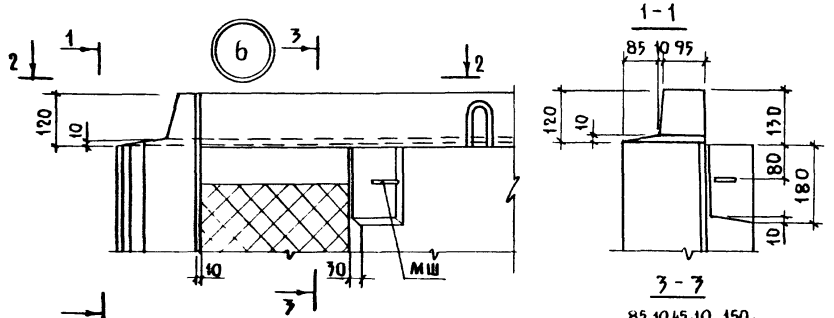

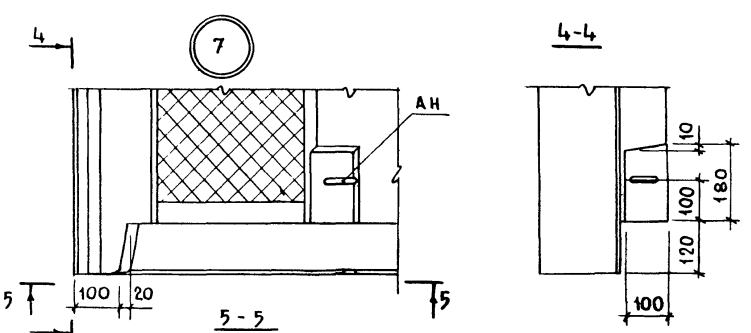

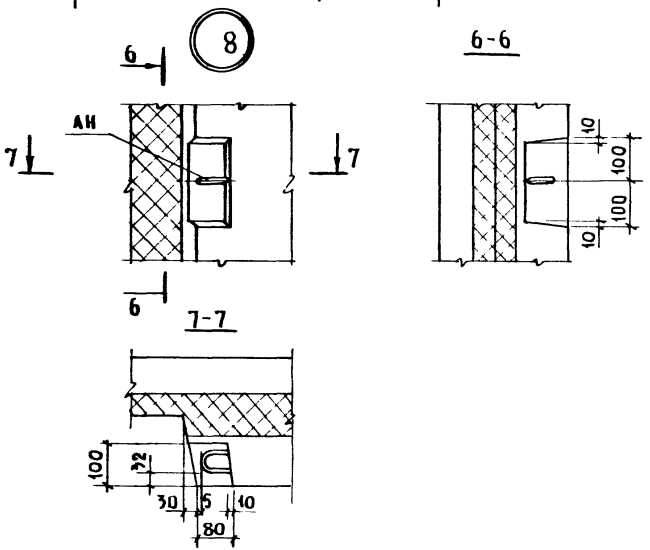

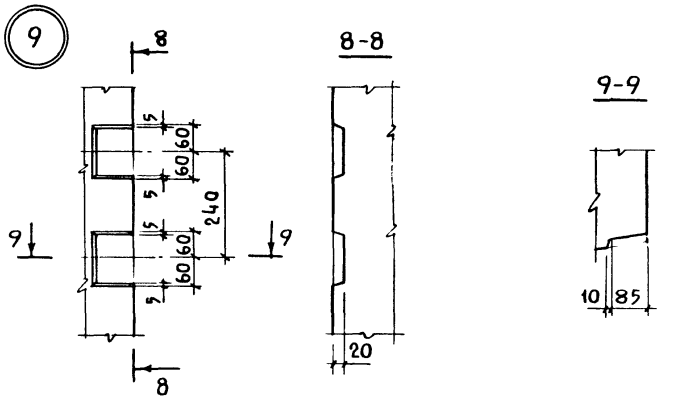

				11321-14 00000000 Д8	
Н контр	Гиберман			Узлы 6...9	Стадия: Р; Лист: ; Листов: 1
Нач отд	Росинский				ЦНИИЭПжилища
Гл констр	Пальман				
Гип	Кривакин				
Рук гр	Лебедева				
Ст инж	Самарина				

Копировал: Формат А3

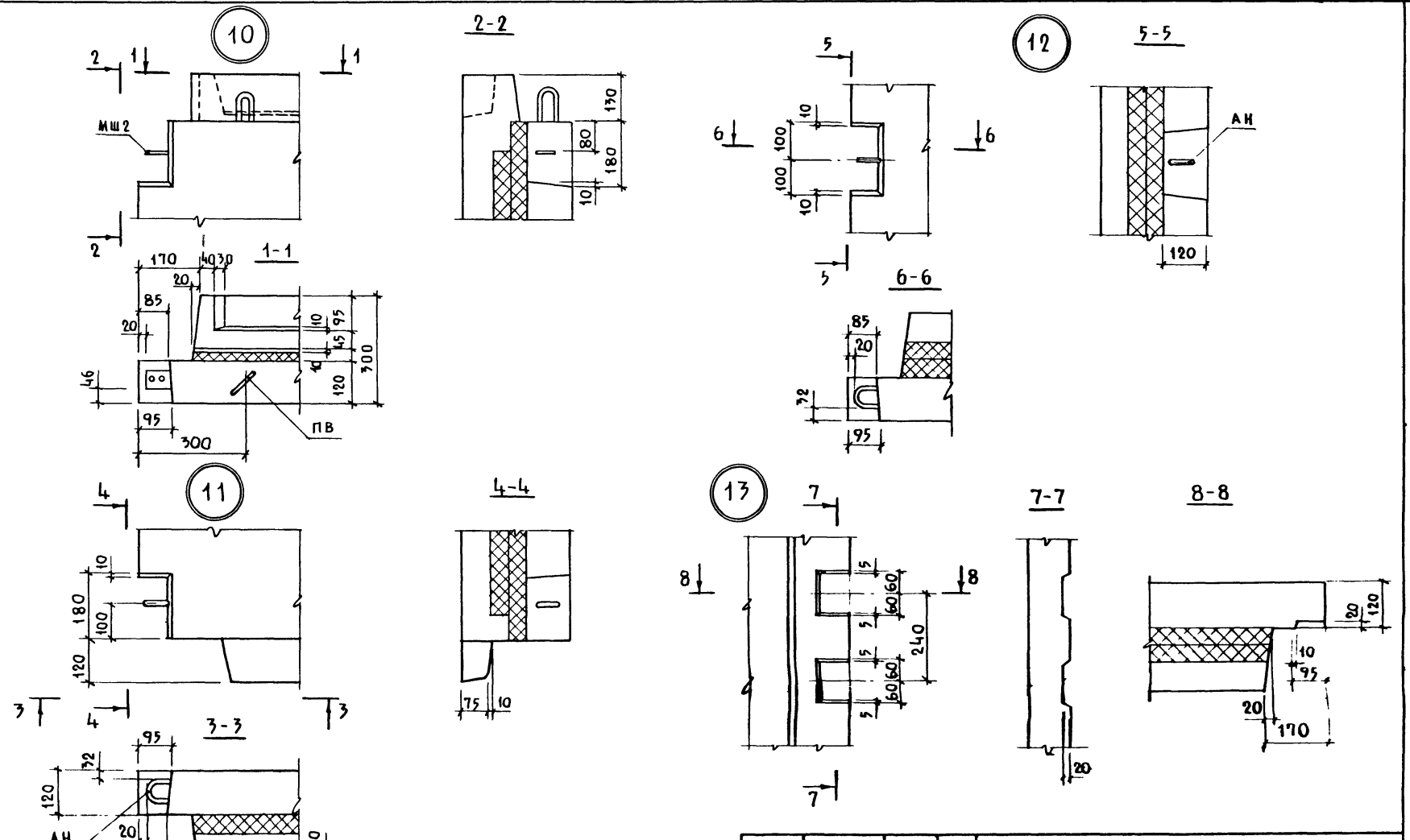

Инженер	Гиберман		
Нач.отд.	Росинский		
Гл.конст.	Пальмин		
Тип	Ирчевский		
Рук.гр.	Лебедева		
Ст.инж.	Самарина		

1.132.1-14 00000000Д9

Узлы 10...13

Стадия	Лист	Листов
Р		1

ЦНИИЭП жилища

Копировал: 21915 81

Формат А3

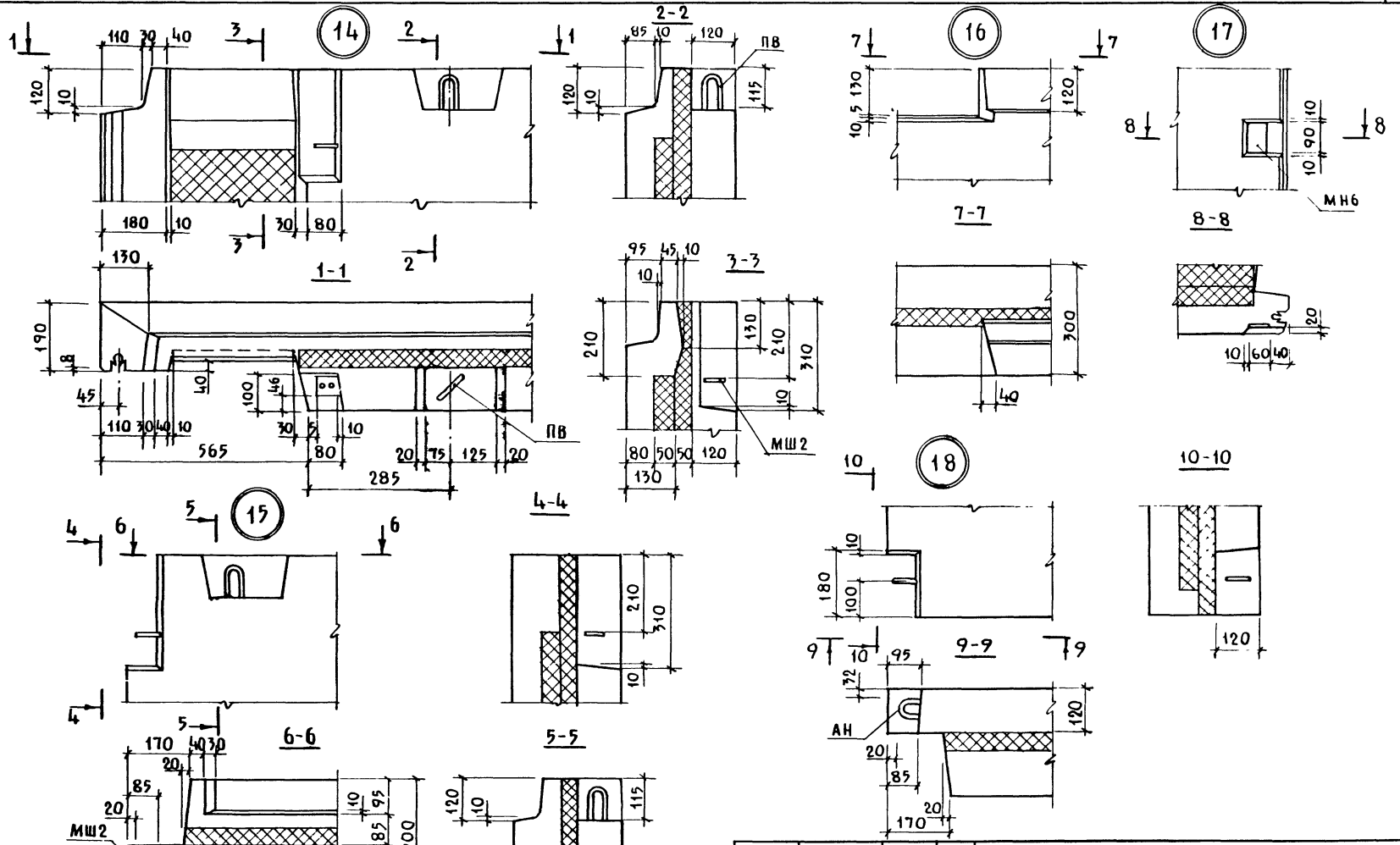

Н контр	Гиберман	11321-14 00000000Д10	
Нач отд	Росинский	Узлы 14...18	Стадия Р; Лист; Листов 1
Гл конструктор	Пальман		ЦНИИЭП жилища
ГИП	Кривакин		
Рук. гр	Лебедева		
Ст инж	Самарина		

Копировал. Формат А2

Инв. № подл. | Подпись и дата | Взам. инв. №

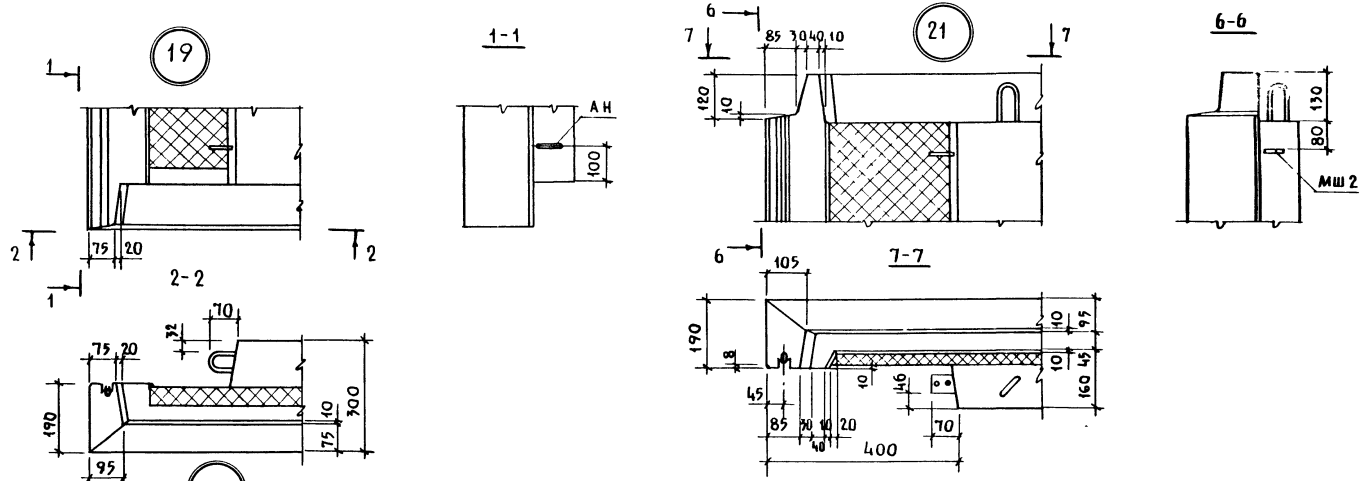

Н. контр	Гиберман		
Нач.отд	Росинский		
Гл.констр	Пальман		
Гип	Кривакин		
Рук.гр	Лебедева		
Ст.инж.	Самарина		

1132 1-14 00000000 Д11

Узлы 19...22

Стадия	Лист	Листов
Р		1

ЦНИИЭП жилища

Копировал: 83 Формат А3

Инв.№ подл. | Подпись и дата | Взам.инв.№

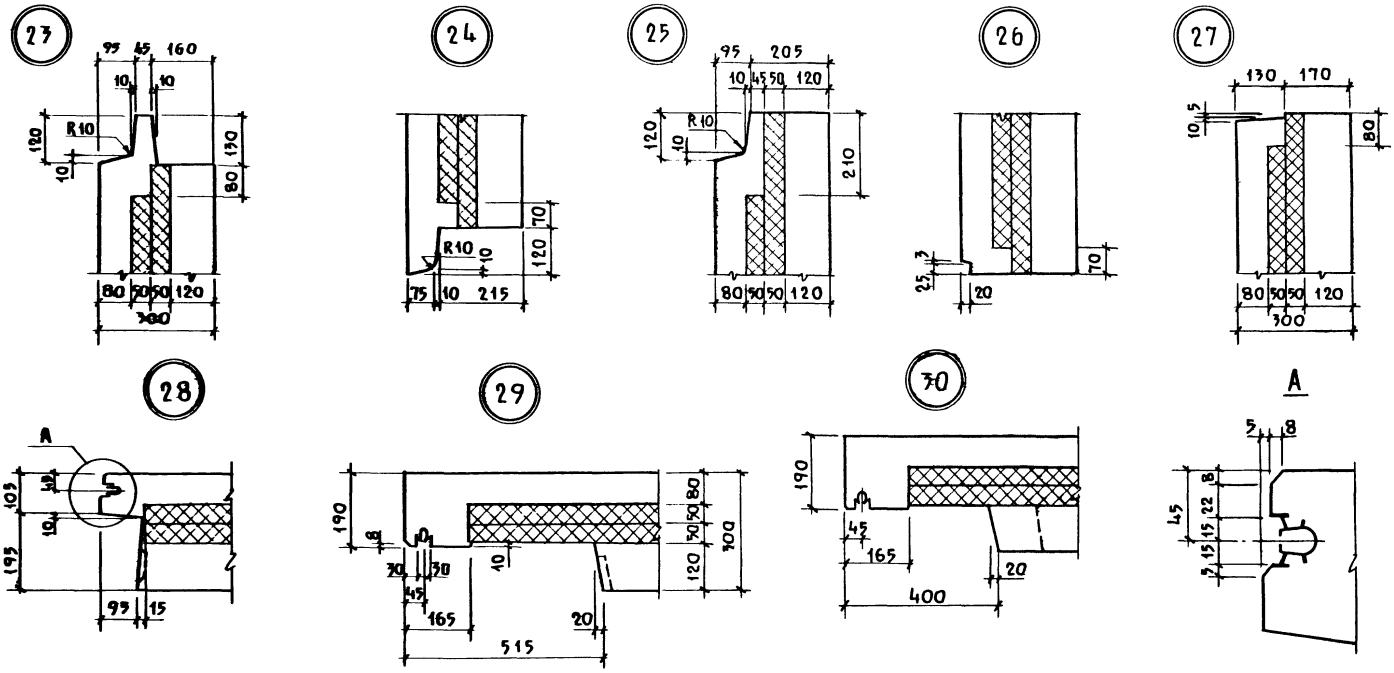

Н контр	Гиберман		1.132.1-14 00000000Д12		
Нач отд	Росинский			Стадия	Лист	Листов
Гл констр	Пальман		Узлы 23...32	Р		1
Гип	Кривакин			ЦНИИЭП жилища		
Рук гр	Лебедева					
Ст. инж	Самарина					

Копировал: 21915 84 Формат А3

Инв.№ подл. | Подпись и дата | Взам. инв.№

33

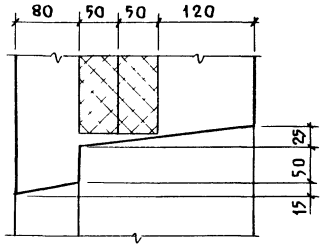

34

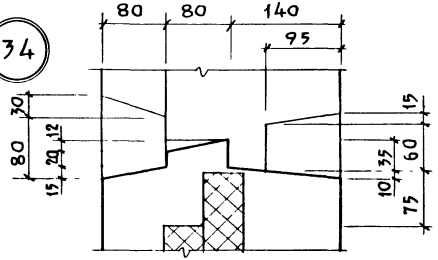

35

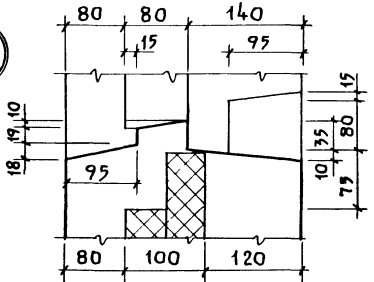

36

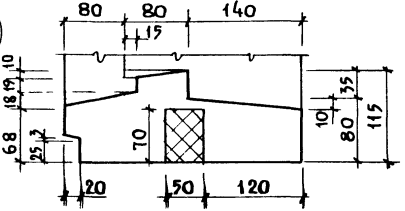

37

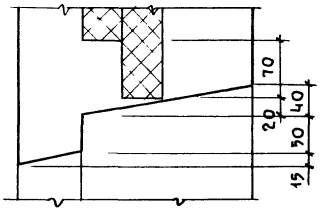

38

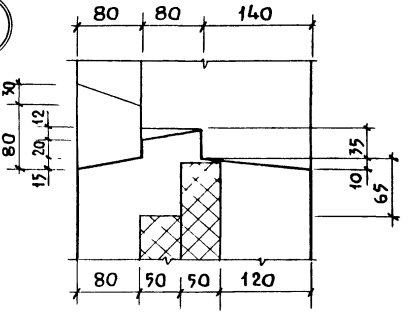

39

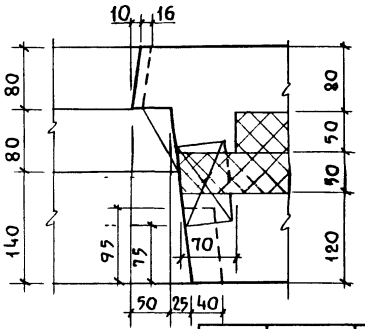

40

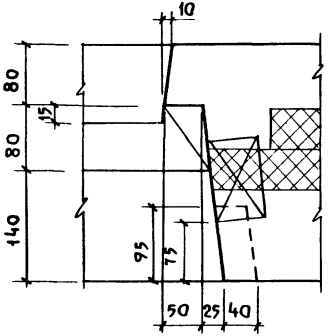

41

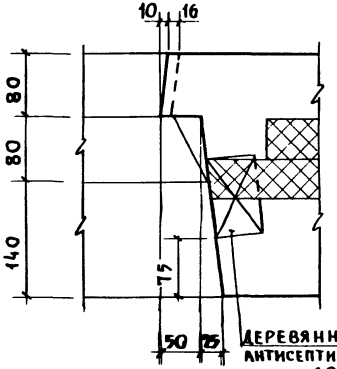

ДЕРЕВЯННАЯ АНТИСЕПТИРОВАННАЯ ПРОБКА 60х100х100

Н.контр.	Тиберман	1.132.1-144 00000000 Д13	
Инженер	Рожинский		
Инженер	Пальмин	Узлы 33.... 41	Стадия Р / Лист / Листов 1
Техн.	Шумакина		ЦНИИЭП жилища
Редактор	Кашеева		
Ст. инж.	Самарина		

Копировал: Зайцев 21915 85 Формат А3

Инв.№ подл. | Подпись и дата | Взам. инв.№

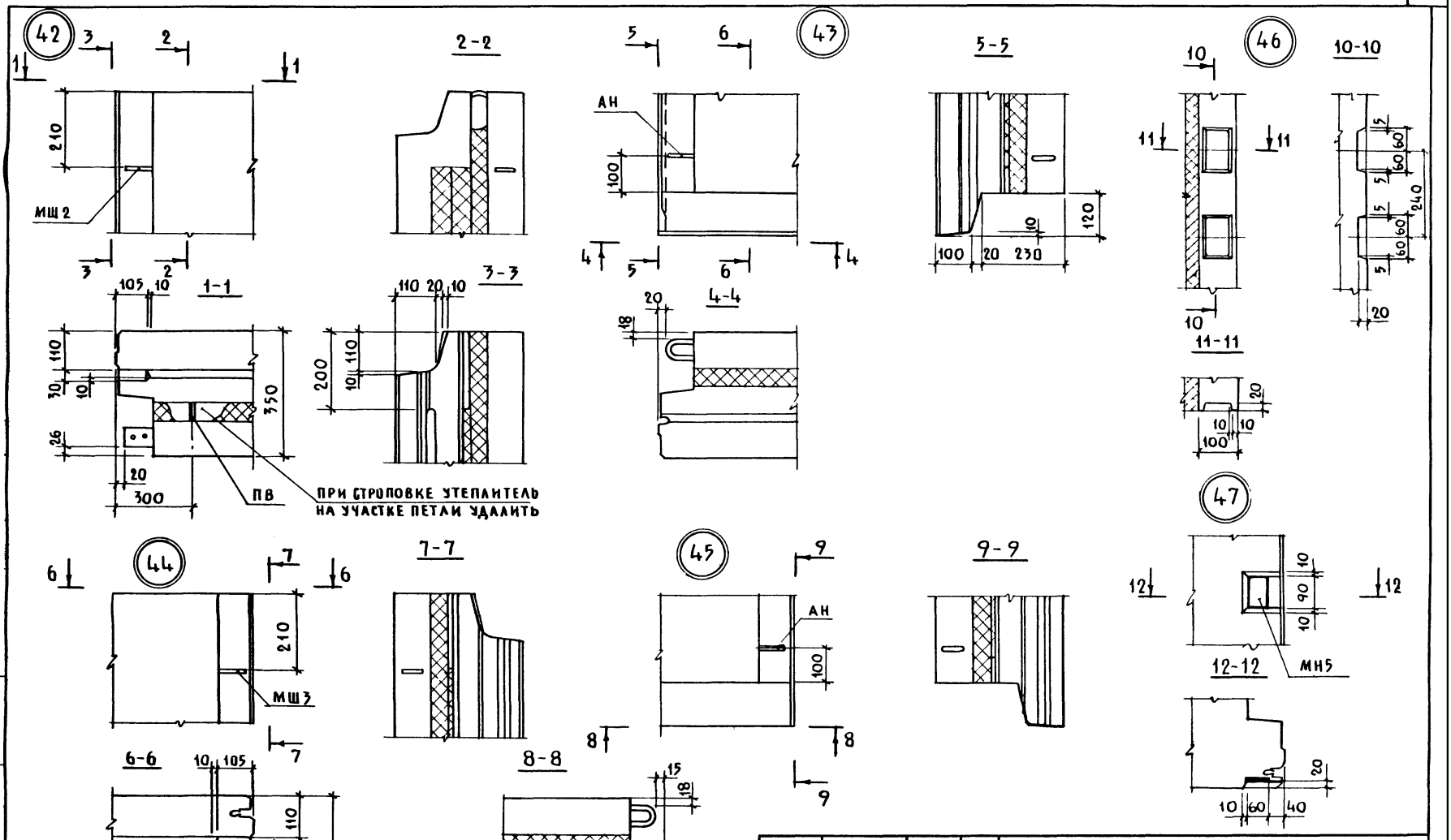

Н контр	Гиберман		
Нач отд	Росинский		
Гл конст	Пальман		
ГИП	Кривакин		
Рук гр	Лебедева		
Ст инж	Самарина		

1.1321-14 00000000 Д14

Узлы 42...47

Стадия	Лист	Листов
Р		1

ЦНИИЭП жилища

Копировал:

Формат А3

Инв.№ подл. | Подпись и дата | Взам. инв.№

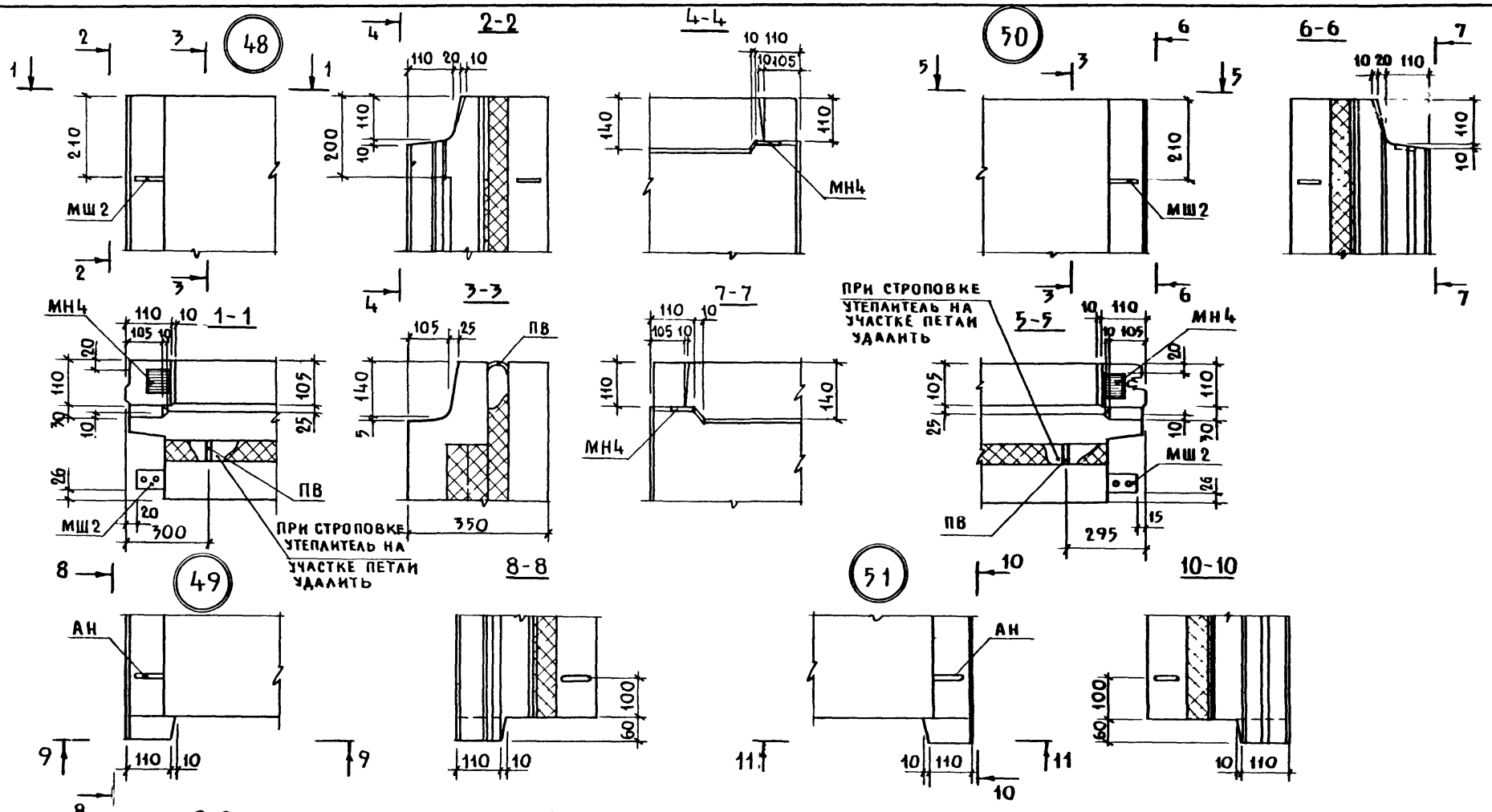

Н.контр.	Гиберман		1.132.1-14 00000000 Д15	
Нач.отд	Росинский		Узлы 48...51	Стадия: Р; Лист: 1; Листов:
Гл.констр	Пальман			ЦНИИЭПжилища
Гип	Кривакин			
Рук.гр	Лебедева			
Ст.инж.	Самарина			

Копировал: 97 Формат А3

Инв.№подл. | Подпись и дата | Взам.инв.№

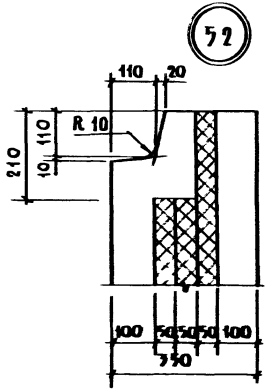

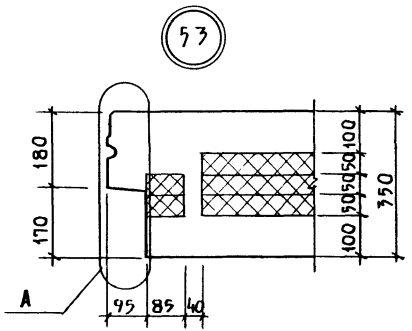

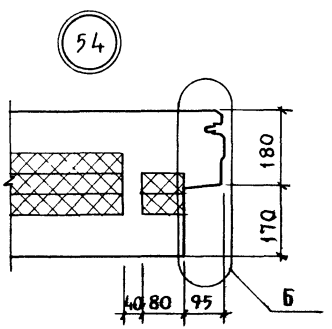

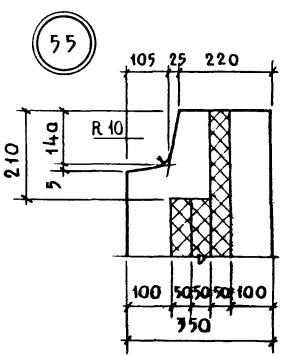

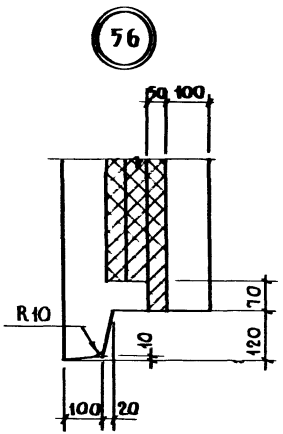

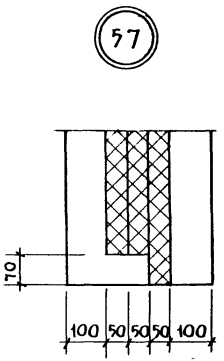

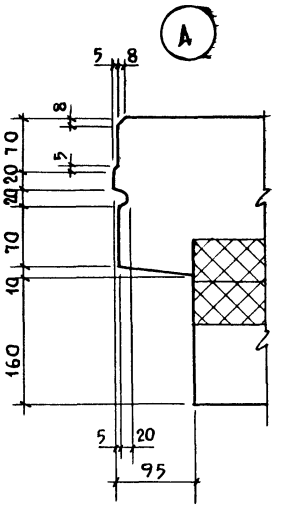

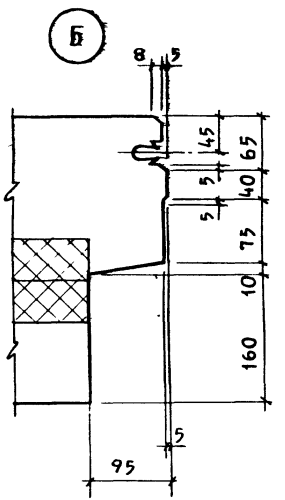

Н контр	Гиберман		1.132 1-14 00000000 Д16
Нач отд	Росинский		
Гл констр	Пальман		Узлы 52...57
Гип	Кривакин		
Рук гр	Лебедева		
Ст инж	Самарина		

Стадия	Лист	Листов
Р		1

ЦНИИЭП жилища

Формат	Зона	Поз.	Обозначение	Наименование	Кол на исполнение 1.132.1-14 00140000-															Примечание
					–	01	02	03	04	05	06	07	08	09	10	11	12	13	14	
				Документация																
А3			1.132.1-14 00140000СБ	Сборочный чертеж	X	X	X	X	X	X	X	X	X	X	X	X	X	X	X	
				Детали																
А4		1	1.132.1-14 00000006	Слив СЛ1	1															
			-01	Слив СЛ2		1														
			-02	Слив СЛ3			1				1									
			-03	Слив СЛ4				1		1										
			-04	Слив СЛ5					1											
			00000007	Слив СЛ6								1								
			-01	Слив СЛ7										1						
			-02	Слив СЛ8									1							
			-03	Слив СЛ9											1					
				Стандартные изделия																
				Блок оконный																
				ГОСТ 11214-78																
		2		ОР 15-9	1							1				1				
				ОР 15-12		1														
				ОР 15-13.5			1							1				1		
				ОР 15-15				1												
				ОР 15-21					1											
				ОР 9-135							1									
				ОР 9-15						1										
				ОР 15-9л									1				1			
				ОР 15-13.5л											1				1	

Н контр	Гиберман	
Нач отд.	Росинский	
Гл конст	Пальман	
Гип	Кривакин	
Рук гр.	Лебедева	
Ст. инж	Самарина	

1.132.1-14 00140000

Заполнение проемов

Стадия	Лист	Листов
Р	1	2

ЦНИИЭП жилища

Копировал: 21915 89 Формат А3

Формат	Зона	Поз.	Обозначение	Наименование	Кол. на испол. 1.132.1-14 00140000-														Примечание
					–	01	02	03	04	05	06	07	08	09	10	11	12	13	14	
		3		Дверь балконная															
				ГОСТ 11214-78															
				БР 22-7,5									1		1		1		1	
				БР 22-7,5 А								1		1		1		1		
		4		Доска подоконная															
				ГОСТ 17280-79															
				ПД 10-14	1							1	1			1	1			
				ПД 13-14		1														
				ПД 15-14			1							1	1			1	1	
				ПД 16-14				1												
				ПД 22-14					1											
				Гвозди ГОСТ 4028-63*																
		5		2×40	30	30	30	32	40	27	27	58	58	64	64	58	58	64	64	шт
		6		4×100	4	4	4	4	4	4	4	10	10	10	10	10	10	10	10	шт.
				Материалы																
				Наличник ГОСТ 8242-75																
		7		54×13	3,88	4,10	4,25	4,40	5,00	3,20	3,04	7,44	7,44	7,81	7,81	7,44	7,44	7,81	7,81	м пог.
		8		74×13						4,50	1,32	2,98	2,98	2,98	2,98	3,84	3,84	4,29	4,29	м пог.
		9		Бобышка 70×70×30																
				Древесина хвойных																
				пород ГОСТ 24454-80	4	4	4	4	4	4	4	8	8	8	8	8	8	8	8	шт.
		10		Мастика герметизи-																
				рующая нетвердеющая																
				строительная ГОСТ 14791-79	0,93	1,05	1,11	1,13	1,41	0,93	0,87	1,52	1,52	1,70	1,70	1,52	1,52	1,70	1,70	кг
		11		Пакля ГОСТ 16183-77	0,012	0,013	0,014	0,015	0,018	0,012	0,011	0,021	0,021	0,022	0,022	0,021	0,021	0,022	0,022	$м^3$
		12		Пороизол ГОСТ 19177-73	0,91	1,21	1,36	1,51	2,11	1,51	1,36	3,18	3,18	3,63	3,63	3,18	3,18	3,63	3,63	м пог.

Инв. № подл. | Подпись и дата | Взам. инв. №

Рис.1

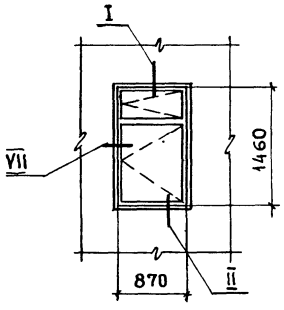

Рис.2
Остальное-см рис 1

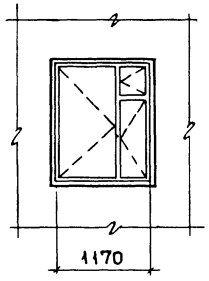

Рис.3
Остальное-см. рис.1

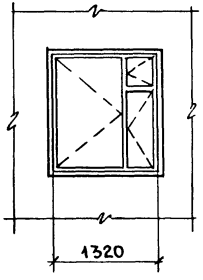

Рис.4
Остальное-см. рис.1

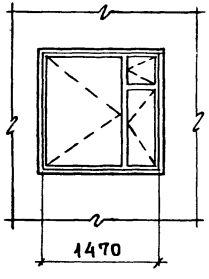

Рис.5
Остальное-см. рис.1

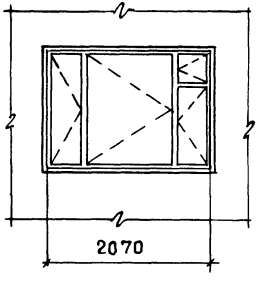

Рис.6
Остальное-см. рис.1

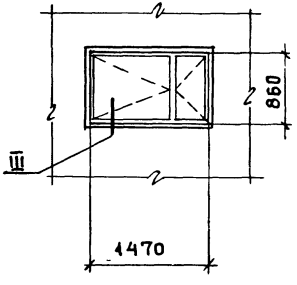

Рис.7
Остальное-см рис.1

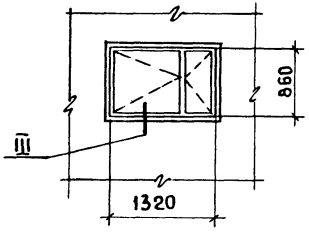

Обозначение	Марка	Рис.
1.132.1-14 00140000	ОК1	1
-01	ОК2	2
-02	ОК3	3
-03	ОК4	4
-04	ОК5	5
-05	ОК6	6
-06	ОК7	7
-07	ОК8	8
-08	ОК9	9
-09	ОК10	10
-10	ОК11	11
-11	ОК12	12
-12	ОК13	13
-13	ОК14	14
-14	ОК15	15

Изображение дано при взгляде с внутренней стороны панели

Н.контр.	Гиберман		
Нач.отд.	Росинский		
Гл.конст	Пальман		
ГИП	Кривакин		
Рук гр.	Лебедева		
Ст.инж.	Симонова		

1.132.1-14 00140000 СБ

Заполнение проемов Сборочный чертеж

Стадия	Масса	Масштаб
Р	—	1:50
Лист 1	Листов 3	

ЦНИИЭП жилища

Копировал 21915 91 Формат А3

Инв.№ подл. | Подпись и дата | Взам. инв.№

Рис. 8
Остальное см. рис. 1

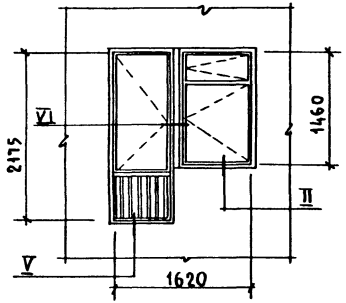

Рис. 9
Остальное см. рис. 1

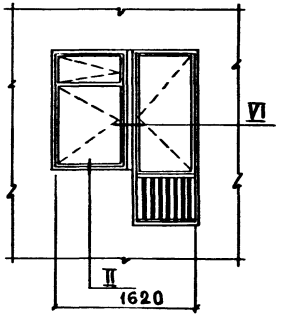

Рис. 10
Остальное см. рис. 1

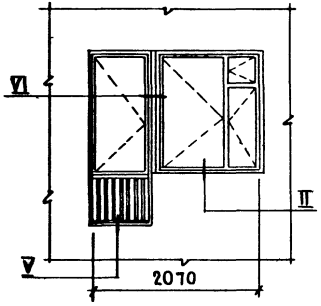

Рис. 11
Остальное см. рис. 1

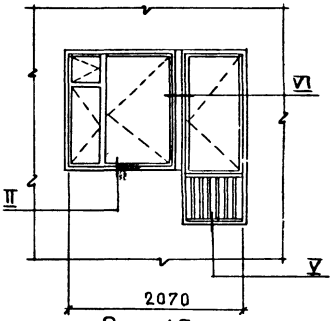

Рис. 12
Остальное см. рис. 1

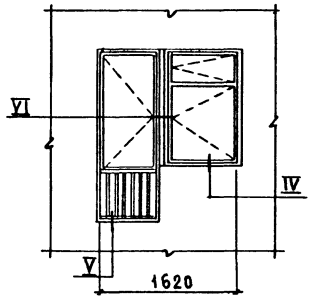

Рис. 13
Остальное см. рис. 1

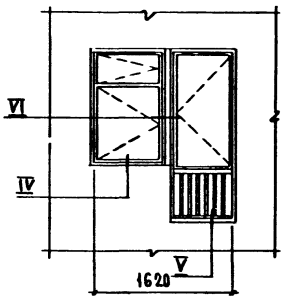

Рис. 14
Остальное см. рис. 1

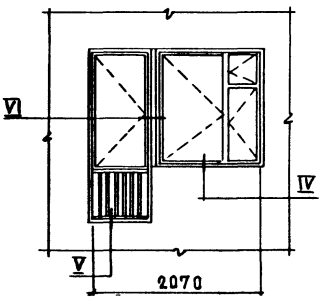

Рис. 15
Остальное см. рис. 1

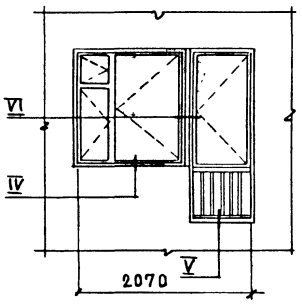

Изображение дано при взгляде с внутренней стороны панели

I

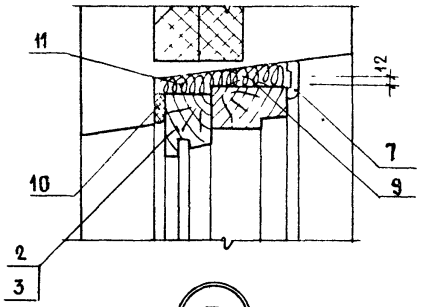

II

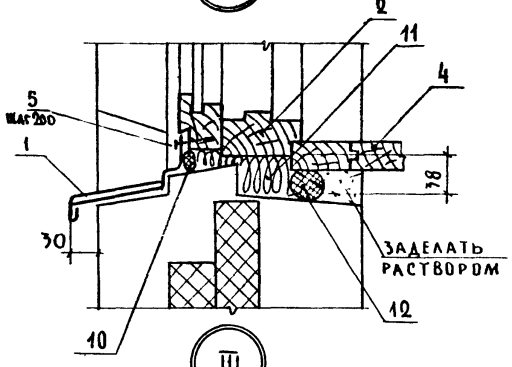

III

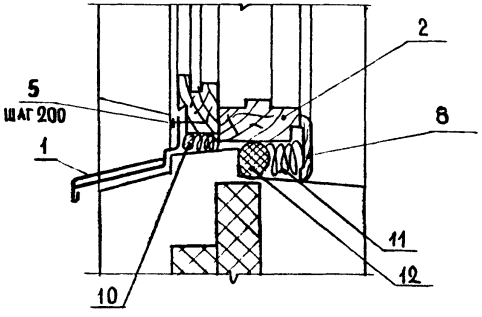

IV

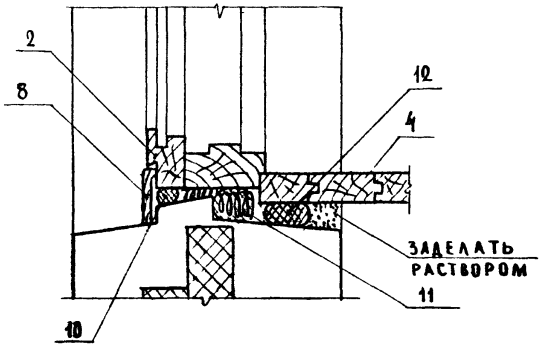

V

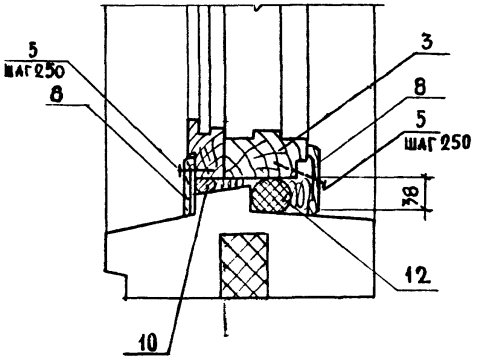

VI

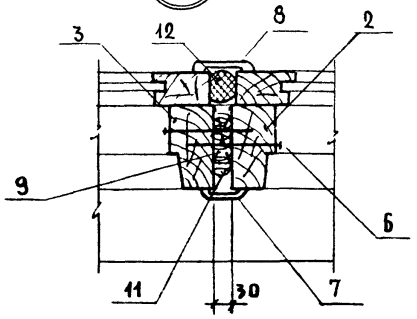

VII

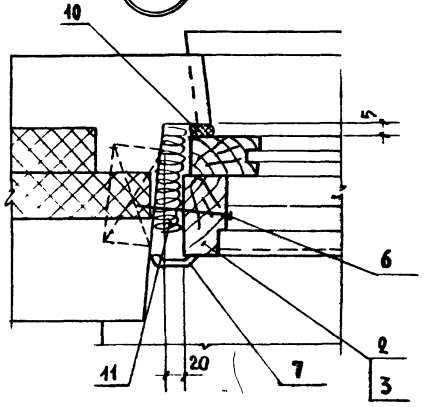

Формат	Зона	Поз.	Обозначение	Наименование	Кол. на исполнение 1.132.1-14 00 010 000 – —	01	02	03	04	05	06	07	08	09	10	11	12	13	Примечание
				Документация															
А3			1.132.1-14 00 010 000 СБ	Сборочный чертеж	×	×	×	×	×	×	×	×	×	×	×	×	×	×	
А3			1.132.1-14 00 000 000 Д18	Узлы 60...63	×	×	×	×	×	×	×	×	×	×	×	×	×	×	
				Сборочные единицы															
А3		1	1.132.1-14 00 000 100 – 01	Каркас КР2	4	4	4	4	4	4	4	4	4	4	4	4	4	4	
А3		2	1.132.1-14 00 000 200	КР4	1	1	1	1	1	1	1	1	1	1	1	1	1	1	
А3		3	1.132.1-14 00 000 400 – 01	КР27	2						2				2				
			– 03	КР29						2				2				2	
			– 07	КР33		2	2	2	2			2	2			2	2		
А3		4	1.132.1-14 00 000 200 – 05	КР9	1	1	1	1	1		1	1	1		1	1	1		
			– 07	КР11						1				1				1	
				Детали															
А4		5	1.132.1-14 00 000 001	Стержень гнутый АН1	4	4	4	4	4	4	4	4	4	4	4	4	4	4	
А4		6	1.132.1-14 00 000 002	АН7	4	4	4	4	4	4	5	5	5	5	5	5	5	5	
		7	– 02	АН8	1	1	1	1	1	1	1	1	1	1	1	1	1	1	
А4		8	1.132.1-14 00 000 001 – 02	АН3	2	2	2	2	2	2	2	2	2	2	2	2	2	2	
		9	– 05	АН6	25	25	25	25	25	28	25	25	25	28	25	25	25	28	
А4		10	1.132.1-14 00 000 004	Петля строповочная ПВ1				2	2										
			– 01	ПВ2	2	2	2			2	2	2	2		2	2	2		
			– 02	ПВ3										2				2	
		11	1.100.3-2-001И – 01	Изделие закладное МШ2	2	2	2	2	2	2	2	2	2	2	2	2	2	2	
А4		12	1.132.1-14 00 000 021 – 02	Стержень А98						2				2				2	
А4			00 000 020 – 16	А95	2	2	2	2	2		2	2	2		2	2	2		
А4		13	1.132.1-14 00 000 019 – 14	А73						6				6				6	
			– 12	А71	6						6				6				
			– 07	А66		6						6				6			
			– 06	А65			6	6	6				6				6		

Инв. № подл. | Подпись и дата | Взам. инв. №

Н. контр.	Гиберман	
Нач. отд.	Росинский	
Гл. конструктор	Пальман	
ГИП	Кривакин	
Рук. гр.	Лебедева	
Ст. инж.	Самарина	

1.132.1-14 00 010 000

Каркас пространственный КПВ 1... КПВ 28

Стадия	Лист	Листов
Р	1	2

ЦНИИЭП жилища

Формат	Зона	Поз.	Обозначение	Наименование	Кол. на исполнение 1.132.1-14 00 010 000- 14	15	16	17	18	19	20	21	22	23	24	25	26	27	Примечание
				Документация															
А3			1.132.1-14 00 010 000-14сб	Сборочный чертеж	×	×	×	×	×	×	×	×	×	×	×	×	×	×	
А3			1.132.1-14 00 000000 Д 18	Узлы 60...63	×	×	×	×	×	×	×	×	×	×	×	×	×	×	
				Сборочные единицы															
А3	1		1.132.1-14 00 000100 -01	Каркас КР 2	4	4	4	4	4	4	4	4	4	4	4	4	4	4	
А3	2		1.132.1-14 00 000200	КР 4	2	2	2	2	2	2	2	2	2	2	2	2	2	2	
А3	3		1.132.1-14 00 000400 -07	КР 33	2	2	2						2			2			
			-08	КР 34				2						2			2		
			-10	КР 36					2	2	2	2			2			2	
А3	4		1.132.1-14 00 000 200 -05	КР 9	1	1	1						1			1			
			-07	КР 11				1	1	1	1	1		1	1		1	1	
				Детали															
А3	5		1.132.1-14 00 000 001	Стержень гнутый АН1	4	4	4	4	4	4	4	4	4	4	4	4	4	4	
	6		1.132.1-14 00 000 002	Стержень гнутый АН7	4	4	4	4	4	4	4	4	5	5	5	5	5	5	
	7		-01	Стержень гнутый АН8	1	1	1	1	1	1	1	1	1	1	1	1	1	1	
	8		1.132.1-14 00 000 001 -02	Стержень гнутый АН3	2	2	2	2	2	2	2	2	2	2	2	2	2	2	
	9		-05	Стержень гнутый АН6	25	25	25	28	28	28	28	28	25	28	28	25	28	28	
	10		1.132.1-14 00 000 004	Петля строповочная ПВ1		2	2												
			-01	ПВ2	2			2	2	2	2	2	2		2	2		2	
			-02	ПВ3										2			2		
	11		1.100.3-2-001и -01	Изделие закладное МШ2	2	2	2	2	2	2	2	2	2	2	2	2	2	2	
А4	12		1.132.1-14 00 000021 -02	Стержень А98				2	2	2	2	2		2	2		2	2	
			00 000020 -16	А95	2	2	2						2			2			
А4	13		1.132.1-14 00 000019 -12	А71				6						6			6		
			-04	А63	6	6	6		6	6	6	6	6		6	6		6	

Инв. № подл. | Подпись и дата | Взам. инв. №

Рис.1

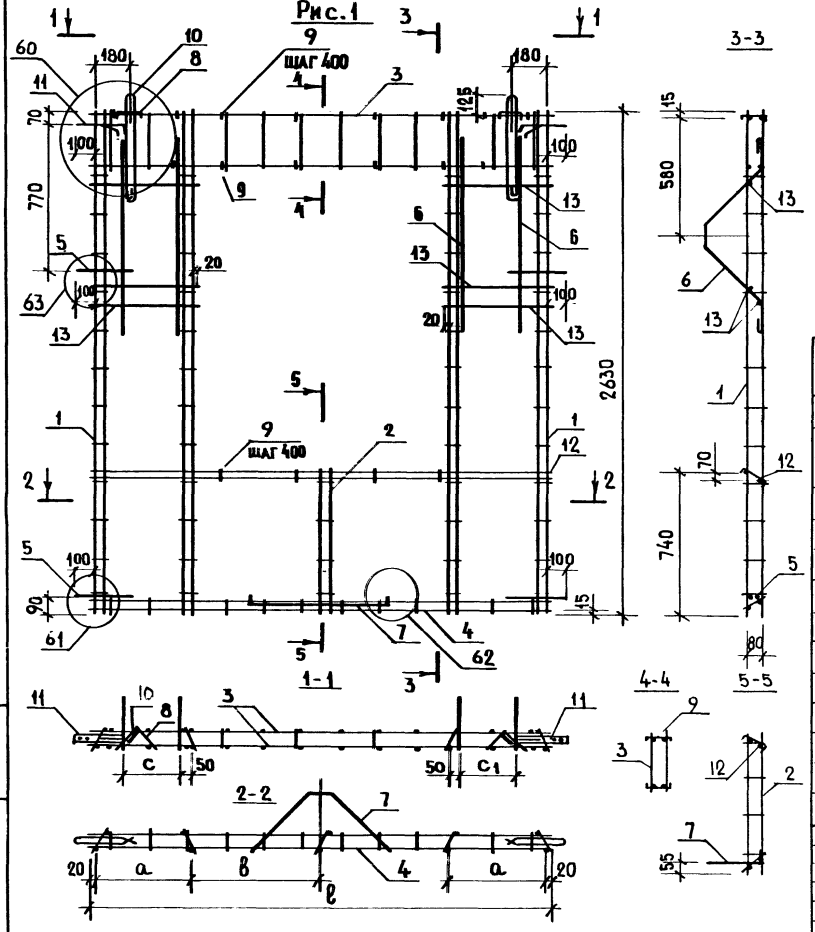

Рис.2
Остальное - см. рис.1

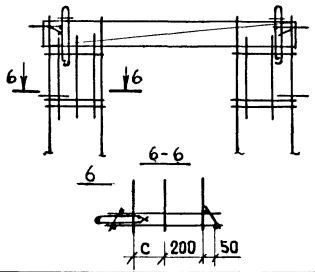

Рис.3
Остальное - см. рис.1

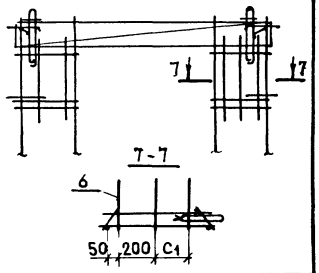

Обозначение	Марка	Рис.	Размеры, мм					Масса, кг
			l	a	в	c	c_1	
1.132.1-14 00010 000	КПВ1	1	2600	740	540	300	300	31,92
- 01	КПВ2		2600	590	690	300	300	34,24
- 02	КПВ3		2600	520	760	300	300	33,94
- 03	КПВ4		2600	520	760	250	300	32,78
- 04	КПВ5		2600	520	760	300	250	32,78
- 05	КПВ6		3200	820	760	300	300	37,31
- 06	КПВ7	2	2600	740	540	200	300	32,41
- 07	КПВ8		2600	590	690	200	300	34,73
- 08	КПВ9		2600	520	760	200	300	34,43
- 09	КПВ10		3200	820	760	200	300	39,06
- 10	КПВ11	3	2600	740	540	300	200	32,41
- 11	КПВ12		2600	590	690	300	200	34,73
- 12	КПВ13		2600	520	760	300	200	34,43
- 13	КПВ14		3200	820	760	300	200	39,06

Н.контр.	Гиберман	
Нач.отд.	Росинский	
Гл.констр.	Пальман	
ГИП	Кривакин	
Рук.гр.	Лебедева	
Ст.инж.	Самарина	

1.132.1-14 00010 000 сб

Каркас пространственный КПВ 1... КПВ14. Сборочный чертеж

Стадия	Масса	Масштаб
Р	см. табл.	—
Лист	Листов 1	

ЦНИИЭП жилища

Рис.1

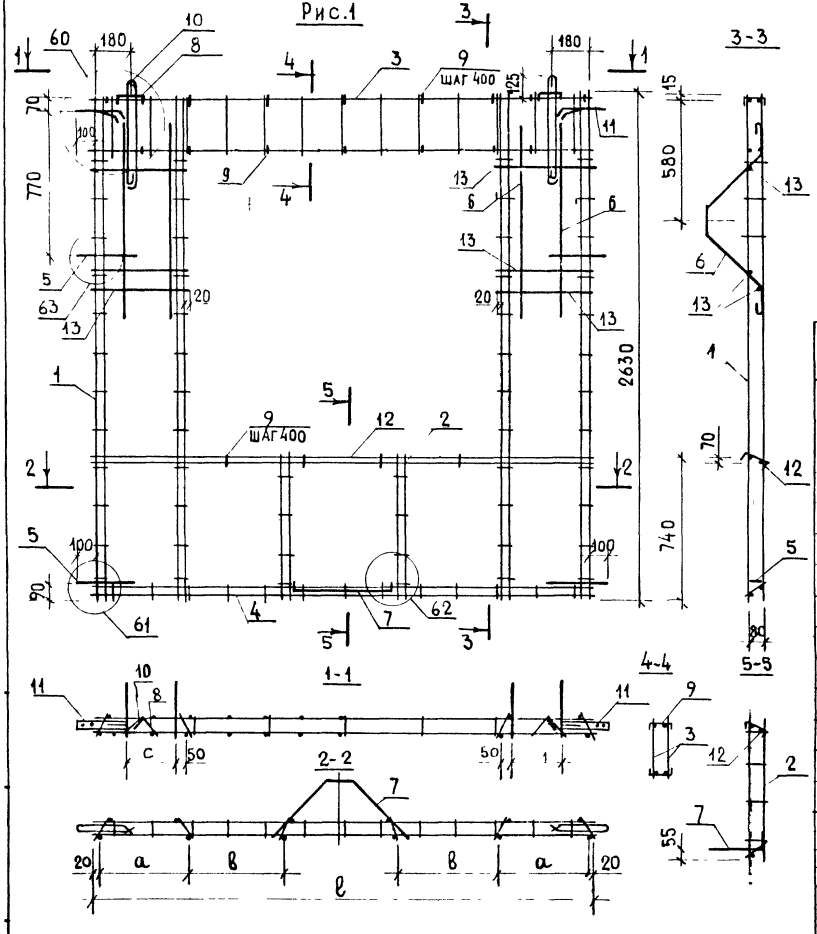

Рис.2
Остальное - см. рис.1

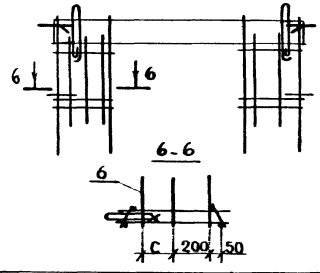

Рис. 3
Остальное - см. рис 1

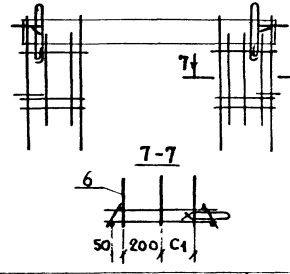

Обозначение	Марка	Рис.	Размеры, мм					Масса, кг
			ℓ	a	в	c	c_1	
1.132.1-14 00010000-14	КПВ15	1	2600	440	560	300	300	34,28
-15	КПВ16		2600	440	560	200	300	33,12
-16	КПВ17		2600	440	560	300	200	33,12
-17	КПВ18		3200	740	560	300	300	38,45
-18	КПВ19		3200	440	760	300	300	41,37
-19	КПВ20		3200	440	760	200	300	41,37
-20	КПВ21		3200	440	760	300	200	41,37
-21	КПВ22		3200	440	760	200	200	41,37
-22	КПВ23	2	2600	440	560	140	300	34,77
-23	КПВ24		3200	740	560	200	300	40,20
-24	КПВ25		3200	440	760	140	300	41,86
-25	КПВ26	3	2600	440	560	300	140	34,77
-26	КПВ27		3200	740	560	300	200	40,20
-27	КПВ28		3200	440	760	300	140	41,86

Н. контр.	Гиберман	1.132.1-14 00010000-14 сб	
Нач. отд.	Росинский	Каркас пространственный КПВ 15,... КПВ28. Сборочный чертеж	Стадия: Р; Масса: см табл.; Масштаб: -
Гл. конст.	Пальман		Лист; Листов 1
ГИП	Кривакин		ЦНИИЭП жилища
Рук. гр.	Лебедева		
Ст. инж.	Самарина		

Формат	Зона	Поз.	Обозначение	Наименование	Количество на исполнение 1.132.1-14 00020000- —	01	02	03	04	05	06	07	08	09	10	11	12	13	14	15	Примечание
				Документация																	
А3			1.132.1-14 00020000 СБ	Сборочный чертеж	×	×	×	×	×	×	×	×									
А3			1.132.1-14 00020000-08 СБ	Сборочный чертеж									×	×	×	×	×	×	×	×	
А3			1.132.1-14 00000000 Д17	Узлы 57...59	×	×	×	×	×	×	×	×	×	×	×	×	×	×	×	×	
А3			1.132.1-14 00000000 Д18	Узлы 60...63	×	×	×	×	×	×	×	×	×	×	×	×	×	×	×	×	
А3			1.132.1-14 00000000 ТО	Техническое описание	×	×	×	×	×	×	×	×	×	×	×	×	×	×	×	×	
				Сборочные единицы																	
А3	1		1.132.1-14 00000100	Каркас КР2	4	4	4	4	4	4	4	4	4	4	4	4	4	4	4	4	
А3	2		1.132.1-14 00000400-03	КР29				2								2					
			-07	КР33	2	2	2						2	2	2						
			-09	КР35					2	2	2	2					2	2	2	2	
А3	3		1.132.1-14 00000200	КР4	1	1	1	1	1	1	1	1	1	1	1	1	1	1	1	1	
А3	4		1.132.1-14 00001100-06	Сетка С64	1	1	1	1	1	1	1	1	1	1	1	1	1	1	1	1	
А3	5		1.132.1-14 00000200-01	Каркас КР5	1	1	1						1	1	1						
			-02	КР6				1								1					
			-03	КР7					1	1	1	1					1	1	1	1	
				Детали																	
А4	6		1.132.1-14 00000001	Стержень гнутый АН1	4	4	4	4	4	4	4	4	4	4	4	4	4	4	4	4	
А4	7		1.132.1-14 00000002	АН7	4	4	4	4	4	4	4	4	4	4	4	4	4	4	4	4	
	8		-01	АН8	1	1	1	1	1	1	1	1	1	1	1	1	1	1	1	1	
А4	9		1.132.1-14 00000001-05	АН6	21	21	21	24	24	24	24	24	21	21	21	24	24	24	24	24	
	10		-02	АН3	2	2	2	2	2	2	2	2	2	2	2	2	2	2	2	2	
	11		1.400.3-2-00 1и-01	Изделие закладное МШ2	2	2	2	2	2	2	2	2	2	2	2	2	2	2	2	2	

Инв. № подл. | Подпись и дата | Взам. инв. №

Н. контр	Гиберман	
Нач. отд	Росинский	
Гл. констр	Пальман	
ГИП	Кривакин	
Рук. гр	Лебедева	
Ст. инж	Самарина	

1.132.1-14 00020000

Каркас пространственный КПВ 29...КПВ44

Стадия	Лист	Листов
Р	1	2

ЦНИИЭП жилища

Формат	Зона	Поз.	Обозначение	Наименование	Количество на исполнение 1.132.1-14 00 020 000-															Примечание
					—	01	02	03	04	05	06	07	08	09	10	11	12	13	14	15	
А4		12	1.132.1-14 00 000 004	Петля строповочная ПВ1	2	2	2			2	2	2	2	2	2			2	2	2	
			-01	ПВ2				2	2							2	2				
А4		13	1.132.1-14 00 000 020 -07	Стержень А86					2	2	2	2					2	2	2	2	
			-04	А83				2								2					
			00 000 019 -19	А78	2	2	2						2	2	2						
А4		14	-10	А69				10								10					
			-04	А63					10	10	10	10					10	10	10	10	
			-02	А61	10	10	10						10	10	10						

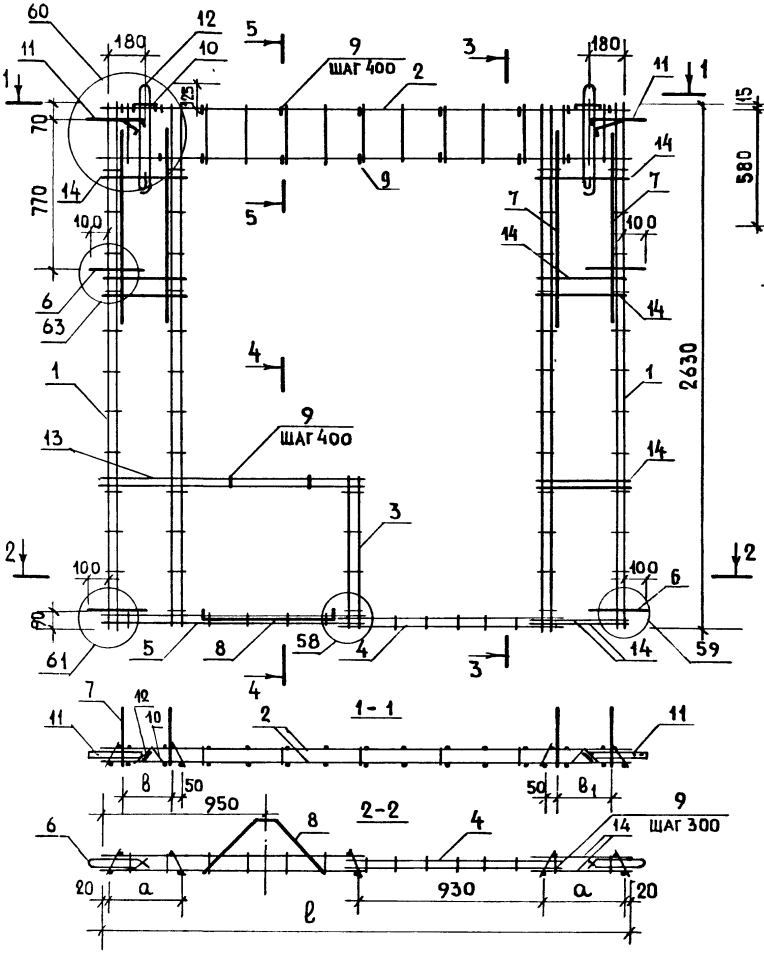

Обозначение	Марка	Размеры, мм				Масса, кг
		ℓ	a	в	в1	
1.132.1-14 00020000	КПВ29	2600	370	250	250	32,88
-01	КПВ30	2600	370	200	250	32,88
-02	КПВ31	2600	370	250	200	32,88
-03	КПВ32	3200	670	300	300	37,55
-04	КПВ33	3200	440	300	300	40,87
-05	КПВ34	3200	440	200	300	39,71
-06	КПВ35	3200	440	300	200	39,71
-07	КПВ36	3200	440	200	200	39,71

Н. контр.	Гиберман	
Нач. отд.	Росинский	
Гл. констр.	Пальман	
ГИП	Кривакин	
Рук. гр.	Лебедева	
Ст. инж.	Самарина	

1.132.1-14 00 020 000 СБ

Каркас пространственный КПВ29..; КПВ36. Сборочный чертеж

Стадия	Масса	Масштаб
Р	См. табл.	—
Лист	Листов 1	

ЦНИИЭП жилища

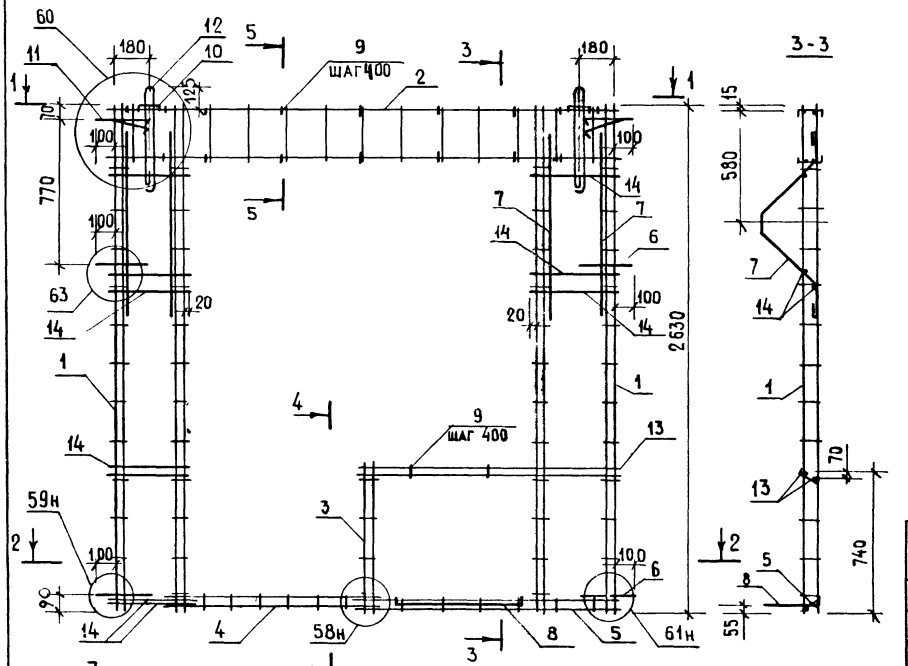

Обозначение	Марка	Размеры, мм				Масса, кг
		ℓ	a	в	$в_1$	
1.132.1-14 00020000-08	КПВ 37	2600	370	250	250	32,88
-09	КПВ 38	2600	370	250	200	32,88
-10	КПВ 39	2600	370	200	250	32,88
-11	КПВ 40	3200	670	300	300	37,55
-12	КПВ 41	3200	440	300	300	40,87
-13	КПВ 42	3200	440	300	200	39,71
-14	КПВ 43	3200	440	200	300	39,71
-15	КПВ 44	3200	440	200	200	39,71

Н.контр	Гиберман	
Нач.отд	Росинский	
Гл констр.	Пальман	
ГИП	Кривакин	
Рук гр	Лебедева	
Ст инж.	Самарина	

1.132.1-14 00020000-08 СБ

Каркас пространственный КПВ37... КПВ44. Сборочный чертеж

Стадия	Масса	Масштаб
Р	см. табл.	—
Лист	Листов 1	

ЦНИИЭП жилища

Инв. № подл.	Подпись и дата	Взам. инв. №

Формат	Зона	Поз.	Обозначение	Наименование	Кол. на исполн. 1.132.1-14 00 030 000 –										Примечание
					–	01	02	03	04	05	06				
				Документация											
А3			1.132.1-14 00 030 000 СБ	Сборочный чертеж	×	×	×	×	×	×	×				
А3			1.132.1-14 00 000 000 Д17	Узлы 57...59	×	×	×	×	×	×	×				
А3			1.132.1-14 00 000 000 Д19	Узлы 64...66	×	×	×	×	×	×	×				
А3			1.132.1-14 00 000 000 ТО	Техническое описание	×	×	×	×	×	×	×				
				Сборочные единицы											
А3		1	1.132.1-14 00 000 100 – 01	Каркас КР2	4	4	4	4	4	4	4				
А3		2	1.132.1-14 00 000 100	КР1	2	2	2	2	2	2	2				
А3		3	1.132.1-14 00 000 400	КР26							2				
			– 01	КР27	2	2	2	2	2	2					
А3		4	1.132.1-14 00 000 300 – 03	КР18							2				
			– 04	КР19	2	2	2	2	2	2					
				Детали											
А4		5	1.132.1-14 00 000 001	Стержень гнутый АН1	4	4	4	4	4	4	4				
А4		6	1.132.1-14 00 000 002	Стержень гнутый АН7	4	4	4	4	4	4	3				

Н. контр.	Гиберман	
Нач. отд.	Росинский	
Гл. конст.	Пальман	
ГИП	Кривакин	
Рук. гр.	Лебедева	
Ст. инж.	Самарина	

1.132.1-14 00 030 000

КАРКАС ПРОСТРАНСТВЕННЫЙ КПВ45... КПВ51

Стадия	Лист	Листов
Р	1	2

ЦНИИЭП жилища

Формат А4

Инв. № подл.	Подпись и дата	Взам. инв. №

Формат	Зона	Поз.	Обозначение	Наименование	Кол. на исполн. 1.132.1-14 00 030 000 –										Примечание
					–	01	02	03	04	05	06				
А4		7	1.132.1-14 00 000 002 – 01	Стержень гнутый АН8	1	1	1	1	1	1	1				
А4		8	1.132.1-14 00 000 001 – 05	Стержень гнутый АН6	35	35	35	35	35	35	30				
А4		9	– 02	Стержень гнутый АН3	2	2	2	2	2	2	2				
А4		10	1.132.1-14 00 000 004	Петля строповочная ПВ1							2				
			– 01	ПВ2	2	2		2		2					
			– 02	ПВ3			2		2						
		11	1.100.3-2-001 и – 01	Изделие закладное МШ2	2	2	2	2	2	2	2				
А4		12	1.132.1-14 00 000 020 – 16	Стержень А95	2	2	2	2	2	2					
			– 11	А90							2				
А4		13	– 08	А87		3		3		3					
			– 05	А84	3		3		3						
			00 000 019 – 13	А72							3				
			– 04	А63	2	2	2	2	2	2	2				

21915-102

1.132.1-14 00 030 000

Лист 2

Формат А4

Рис.1

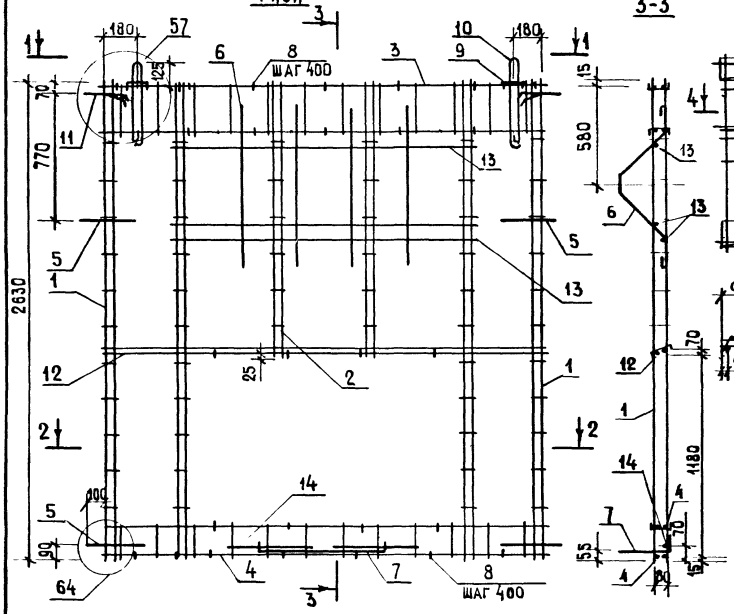

Рис.2

Остальное - см. рис.1

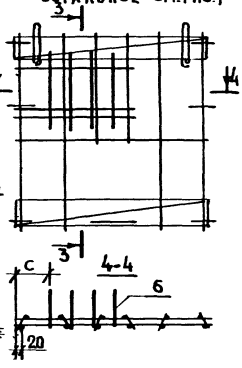

Рис.3

Остальное - см. рис.1

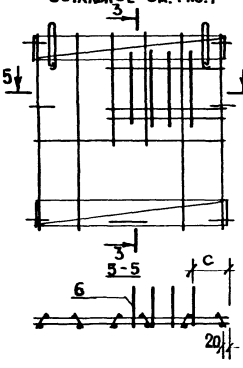

Рис.4

Остальное - см. рис.1

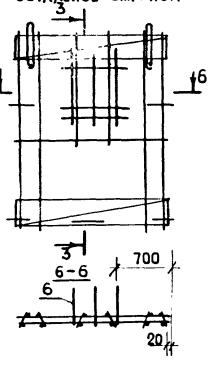

1-1

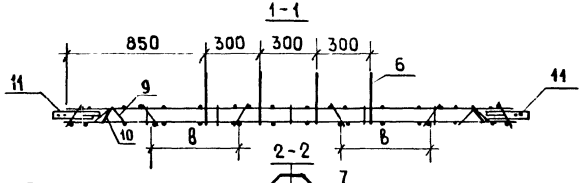

2-2

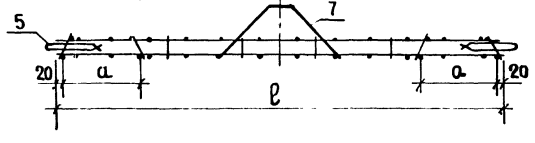

Обозначение	Марка	Рис.	Размеры, мм				Масса, кг
			ℓ	a	в	c	
1.132.1-14 00030000	КПВ45	1	2600	520	500	—	35,63
-01	КПВ46	1	2600	440	580	—	35,84
-02	КПВ47	2	2600	520	500	490	36,89
-03	КПВ48	2	2600	440	580	410	35,84
-04	КПВ49	3	2600	520	500	490	36,89
-05	КПВ50	3	2600	440	580	410	35,84
-06	КПВ51	4	2000	220	500	—	30,02

Н.контр.	Гиберман	
Нач.отд	Росинский	
Гл.констр	Падьман	
ГИП	Кривакин	
Рук.гр	Лебедева	
Ст.инж.	Самарина	

1.132.1-14 00030000 СБ

Каркас пространственный КПВ45...КПВ51. Сборочный чертеж

Стадия	Масса	Масштаб
Р	см табл	—
Лист 1	Листов 1	

ЦНИИЭП жилища

Инв.№ подл. | Подпись и дата | Взам.инв.№

Формат	Зона	Поз	Обозначение	Наименование	Количество на исполнение 1.132.1-14 00 040 000-												Примечание
					–	01	02	03	04	05	06	07	08	09	10	11	
				Документация													
А3			1.132.1-14 00 040 000 СБ	Сборочный чертеж	×	×											
А3			1.132.1-14 00 040 000-02СБ	Сборочный чертеж			×	×	×	×	×						
А3			1.132.1-14 00 040 000-07СБ	Сборочный чертеж								×	×	×	×	×	
А3			1.132.1-14 00 000 000 Д17	Узлы 57...59	×	×	×	×	×	×	×	×	×	×	×	×	
А3			1.132.1-14 00 000 000 Д18	Узлы 60...63	×	×	×	×	×	×	×	×	×	×	×	×	
А3			1.132.1-14 00 000 000 ТО	Техническое описание	×	×	×	×	×	×	×	×	×	×	×	×	
				Сборочные единицы													
А3	1		1.132.1-14 00 000 100-01	Каркас КР 2	5	6	5	6	7	8	9	5	6	7	8	9	
А3	2		1.132.1-14 00 000 200-04	КР 8			1					1					
			-05	КР 9	1												
			-06	КР 10				1					1				
			-07	КР 11		1											
			-08	КР 12					1					1			
			-09	КР 13						1					1		
			-10	КР 14							1					1	
АЧ	3		1.132.1-14 00 000 300-06	КР 21			2					2					
			-07	КР 22				2					2				
			-08	КР 23					2					2			
			-09	КР 24						2					2		
			-10	КР 25							2					2	
			00 000 400-01	КР 27	2												
			-02	КР 28		2											

Н. контр	Гиберман	
Нач. отд.	Росинский	
Гл. конст.	Пальман	
ГИП	Кривакин	
Рук. гр.	Лебедева	
Ст. инж.	Самарина	

1.132.1-14 00040 000

Каркас пространственный КПВ52...КПВ63

Стадия	Лист	Листов
Р	1	2

ЦНИИЭПжилища

Формат	Зона	Поз.	Обозначение	Наименование	Количество на исполнение 1.132.1-14 00040000-											Примечание
					—	01	02	03	04	05	06	07	08	09	10	11	
				Детали													
А4		4	1.132.1-14 00000002	Стержень гнутый АН7	4	4	4	5	6	7	7	4	5	6	7	7	
А4		5	1.132.1-14 00000001	АН1	4	4	4	4	4	4	4	4	4	4	4	4	
А4		6	1.132.1-14 00000002-01	АН8	1	1	1	1	1	1	1	1	1	1	1	1	
А4		7	1.132.1-14 00000001-02	АН3	2	2	2	2	2	2	2	2	2	2	2	2	
А4		8	-05	АН6	18	22	19	19	25	27	31	19	21	25	27	31	
		9	1.100.3-2-001и-01	Изделие закладное МШ2	2	2	2	2	2	2	2	2	2	2	2	2	
				Петля строповочная													
А4		10	1.132.1-14 00000004-01	ПВ2	2				4					4			
			-02	ПВ3		2	2	2		4		2	2		4		
			-03	ПВ4							4					4	
А4		11	1.132.1-14 00000020-14	Стержень А93						3	3				3	3	
			-12	А91		3											
			-09	А88			3	3	3			3	3	3			
			-02	А81	3												
А4		12	1.132.1-14 00000019-18	А77					4	4	4			4	4	4	
			-09	А68	4	4	4	4				4	4				

1.132.1-14 00040000 Лист 2

Рис.1

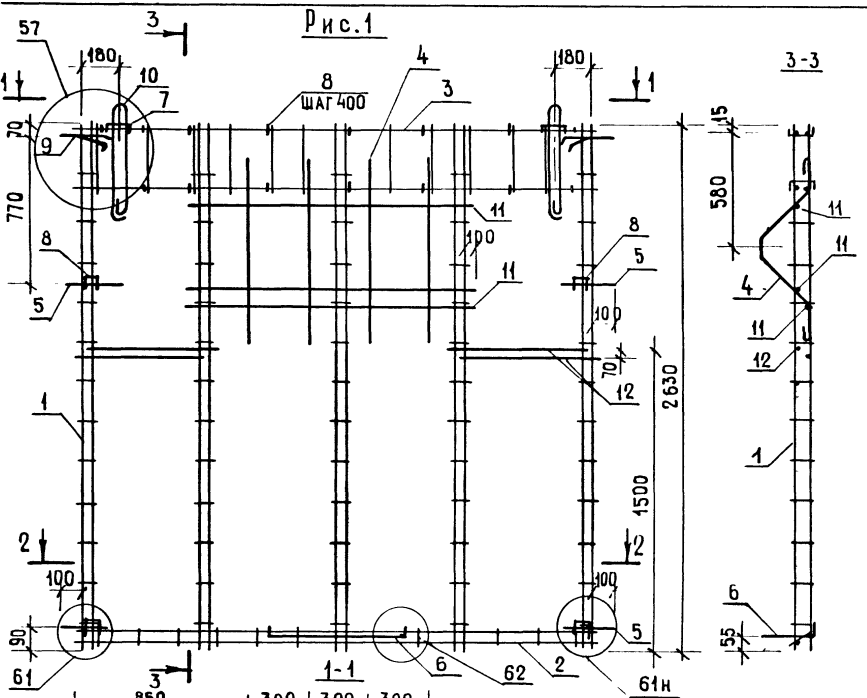

Рис.2
Остальное см рис.1

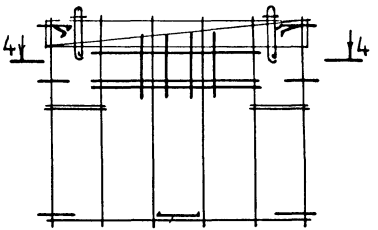

4-4

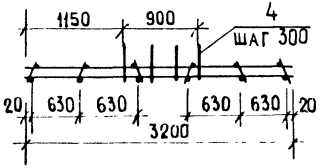

Обозначение	Марка	Рис.	Масса, кг
1.132.1-14 00040000	КПВ52	1	30,99
-01	КПВ53	2	36,96

1.132.1-14 00040000 СБ

Н.контр.	Гиберман	
Нач.отд.	Росинский	
Гл.констр.	Пальман	
ГИП	Кривакин	
Рук.гр.	Лебедева	
Ст.инж.	Самарина	

Каркас пространственный КПВ52, КПВ53. Сборочный чертеж

Стадия	Масса	Масштаб
Р	см. табл	1:20 1:50
Лист	Листов 1	

ЦНИИЭП жилища

Инв.№ подл. | Подпись и дата | Взам.инв.№

Рис.1

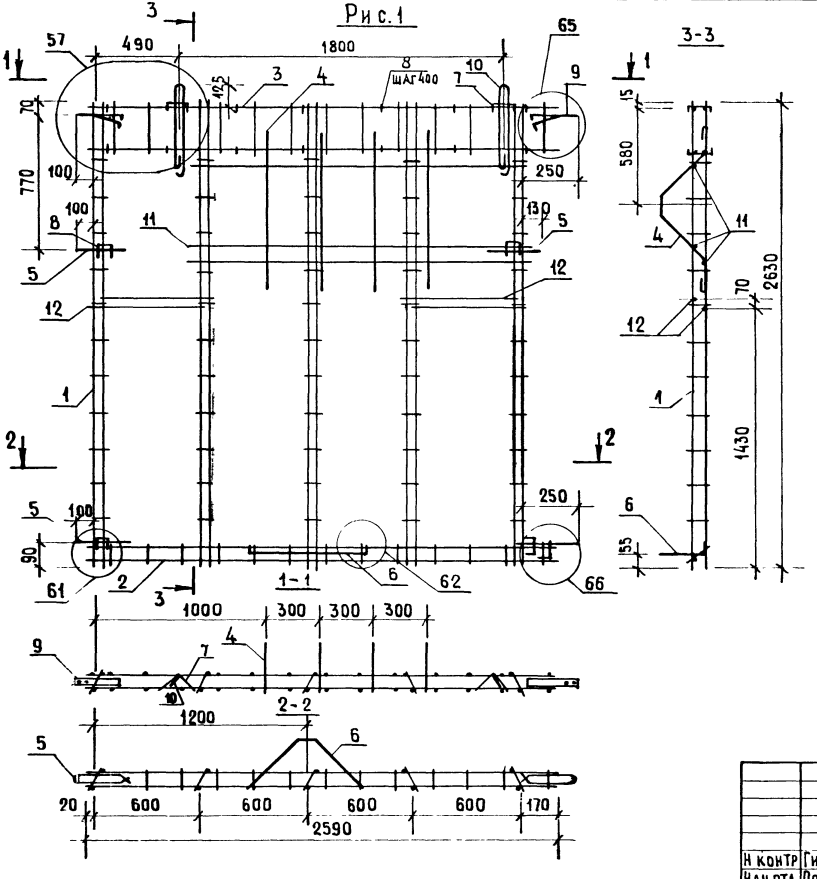

Рис 2

Остальное см. рис.1

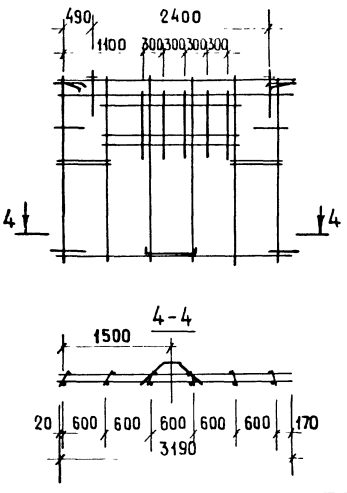

Обозначение	Марка	Рис.	Масса, кг
1.132.1-14 000 40000-02	КПВ54	1	32,09
-03	КПВ55	2	36,42
-04	КПВ56	3	43,61
-05	КПВ57	4	51,15
-06	КПВ58	5	58,27

Н.контр	Гиберман	
Нач.отд.	Росинский	
Гл.конст.	Пальман	
ГИП	Кривакин	
Рук.гр.	Лебедева	
Ст.инж.	Самарина	

1.132.1-14 00040 000-02 СБ

Каркас пространственный КПВ54...КПВ58. Сборочный чертеж

Стадия	Масса	Масштаб
Р	см. табл.	—
Лист 1	Листов 2	

ЦНИИЭП жилища

Инв.№ подл. | Подпись и дата | Взам.инв.№

Рис. 3

Остальное см. рис. 1

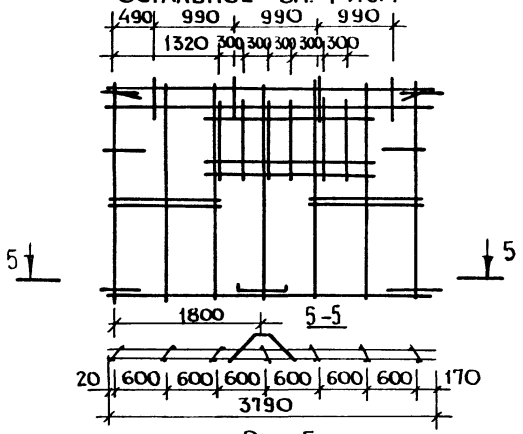

Рис. 4

Остальное см. рис. 1

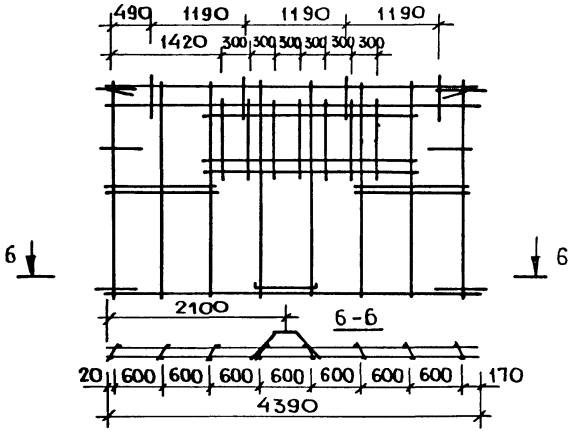

Рис. 5

Остальное см. рис 1

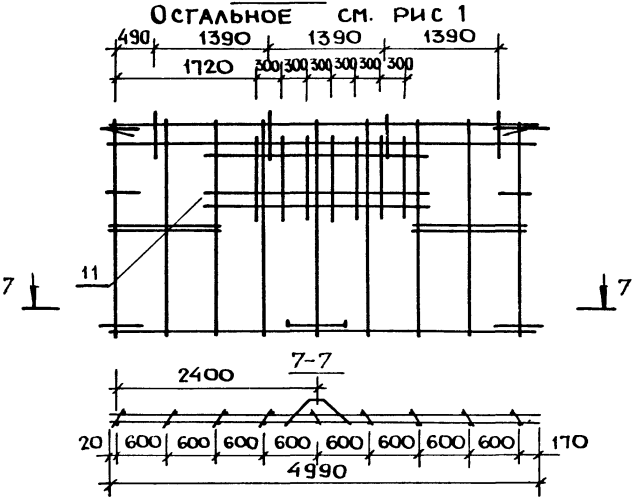

Рис. 1

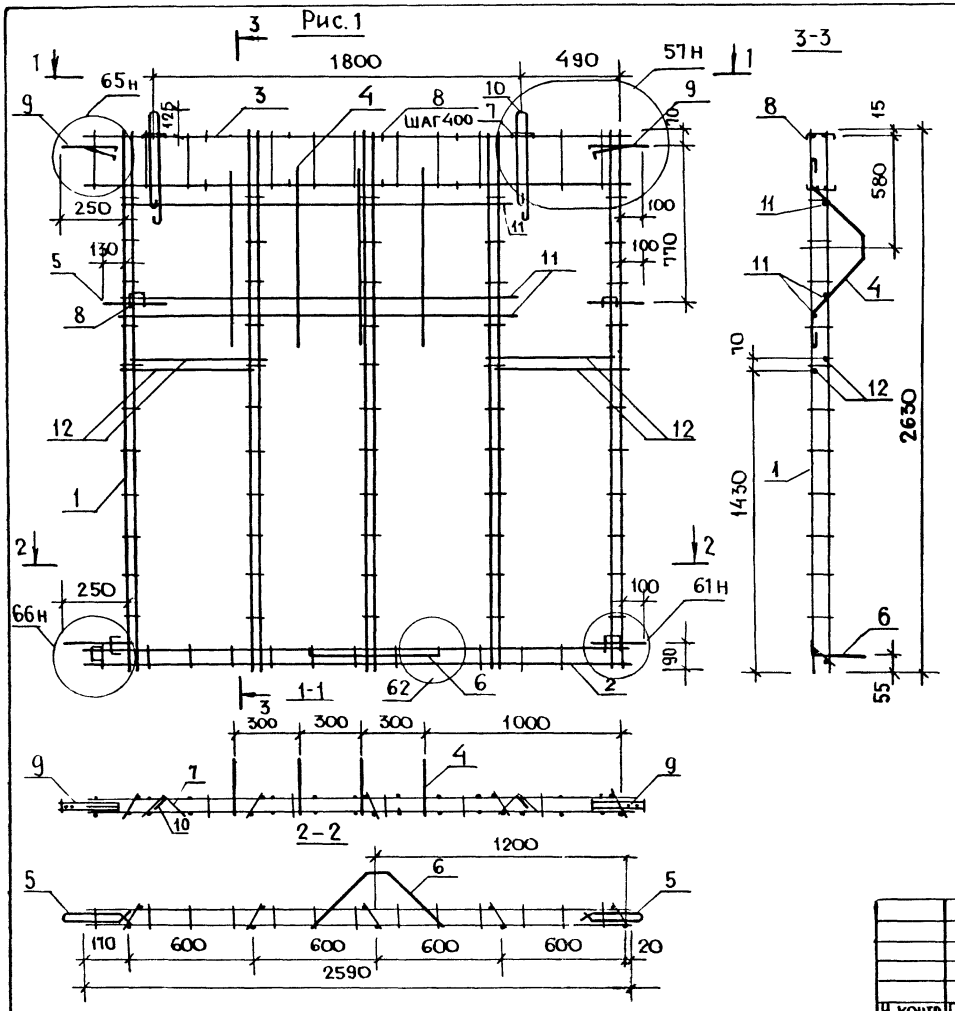

Рис. 2
Остальное см. рис 1

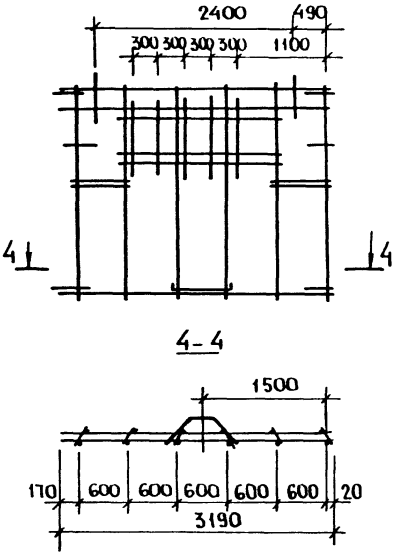

Обозначение	Марка	Рис.	Масса кг
1.132.1-14 00040000 - 07	КПВ 59	1	32,09
- 08	КПВ 60	2	36,42
- 09	КПВ 61	3	43,61
- 10	КПВ 62	4	51,15
- 11	КПВ 63	5	58,27

Н. контр.	Гиберман	
Нач. отд.	Росинский	
Гл. конст.	Пальман	
ГИП	Кривакин	
Рук. гр.	Лебедева	
Ст. инж.	Самарина	

1.132.1-14 00040000-07 СБ

Каркас пространственный КПВ 59... КПВ 63. Сборочный чертеж

Стадия	Масса	Масштаб
Р	См. табл.	1:20 1:50
Лист 1	Листов 2	

ЦНИИЭП жилища

Рис.3

Остальное см. рис. 1

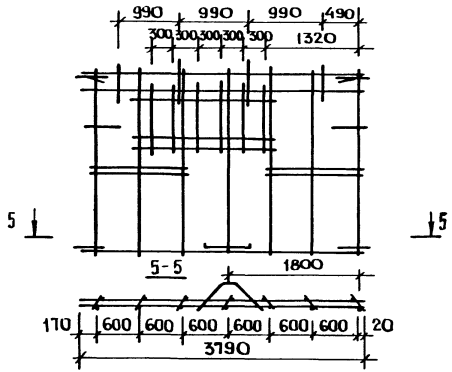

Рис.4

Остальное см рис 1

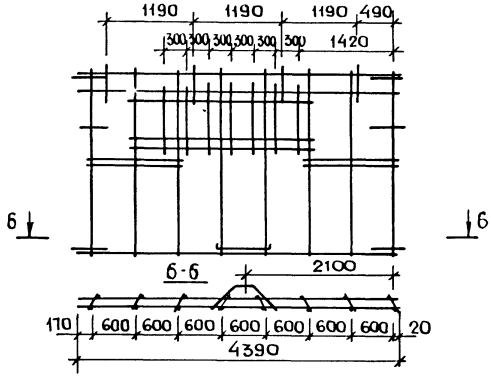

Рис.5

Остальное см. рис. 1

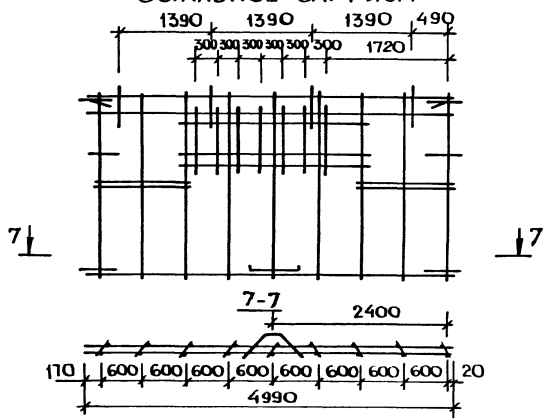

Инв. № подл. | Подпись и дат. | Взам. инв. №

Рис 1

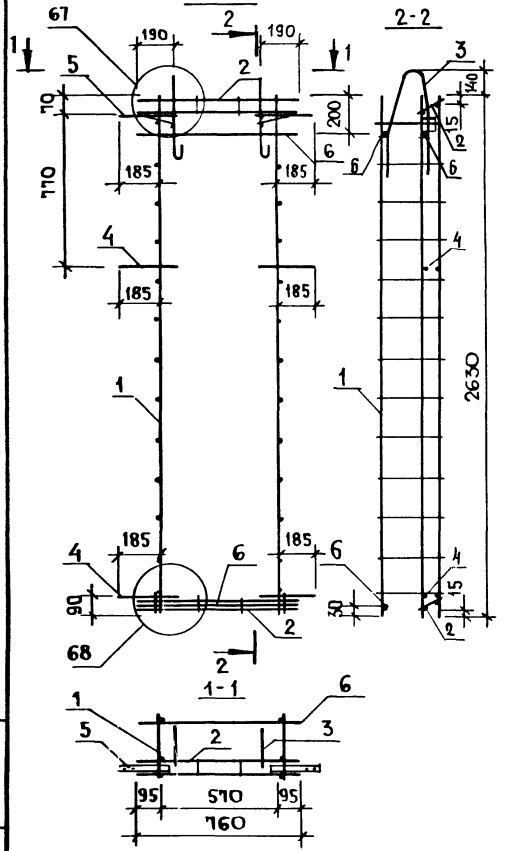

Рис.2
Остальное см. рис.1

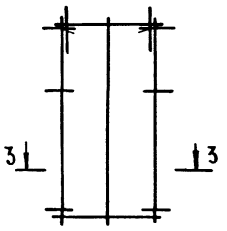

3-3

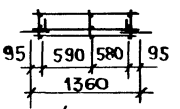

Рис 3 /остальное см. рис.1/

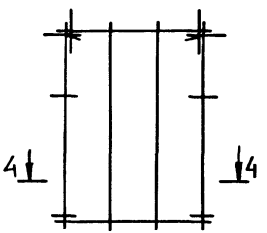

4-4

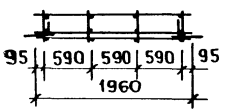

Формат	Зона	Поз	Обозначение	Наименование	Кол на испол 1.132.1-14 00050000 –	01	02	Примечание
				Документация				
А3			1.132.1-14 00000000 Д 20	Узлы 67, 68	х	х	х	
А3			1.132.1-14 00000000 ТО	Техническое описание	х	х	х	
				Сборочные единицы				
А3		1	1.132.1-14 00000100-02	Каркас КР3	2	3	4	
А3		2	1.132.1-14 00000300	КР15	2			
			-01	КР16		2		
			-02	КР17			2	
				Детали				
А4		3	1.132.1-14 00000005	Петля строповочная ПВ6	2	2		
			-01	ПВ7			2	
А4		4	1.132.1-14 00000001	Стержень гнутый АН2	4	4	4	
		5	1.100.3-2-001 И -01	Изделие закладное МШ2	2	2	2	
А4		6	1.132.1-14 00000019-15	Стержень А74	3			
			00000020-03	А82		3		
			-13	А92			3	

Обозначение	Марка	Рис.	Масса, кг
1.132.1-14 00050000	КПВ 64	1	15,24
-01	КПВ 65	2	20,71
-02	КПВ 66	3	27,14

Н.контр	Гиберман	
Нач.отд	Росинский	
Гл.конст	Пальман	
ГИП	Кривакин	
Рук.гр	Лебедева	
Ст.инж	Самарина	

1.132.1-14 00050000

Каркас пространственный КПВ 64 ... КПВ 66

Стадия	Масса	Масштаб
Р	СМ ТАБЛ.	–
Лист	Листов 1	

ЦНИИЭП жилища

Инв.№ подл. | Подпись и дата | Взам. инв.№

Формат	Зона	Поз	Обозначение	Наименование	Кол. на исполн 1 132.1-14 00060000-																				Примечание
					–	01	02	03	04	05	06	07	08	09	10	11	12	13	14	15	16	17	18	19	20	
				Документация																					
А3			1.132.1-14 00060000 СБ	Сборочный чертеж	х	х	х	х	х	х	х	х	х	х	х	х	х	х	х	х	х	х	х	х	х	
				Сборочные единицы																					
А3		1	1.132.1-14 00000500-02	Сетка С3			2							1						1					
			-03	С4		2							1						1						
			-05	С6					2							1							1		
			00000600	С13																					
			-01	С14																					
			-02	С15																					
			-03	С16																					
			-04	С17																					
			-08	С21				2			2				1			1				1			1	
			-10	С23	2					2		1					1		1					1		
А3		2	00000600	С13											1			1				1			1	
			-01	С14										1							1					
			-02	С15									1							1						
			-03	С16								1					1		1					1		
			-04	С17												1							1			
А3		3	00000800-02	С35	1	1	1	1																		
			-04	С37								1	1	1	1				1	1	1	1				
			-06	С39					1	1	1															
			-08	С41												1	1	1					1	1	1	

Н. контр.	Гиберман		1.132.1 – 14 00060000
Нач. отд.	Росинский		
Гл. конст.	Пальман		Каркас пространственный КПН1 ... КПН21
ГИП	Кривакин		Стадия: Р; Лист: 1; Листов: 2
Рук. гр.	Лебедева		ЦНИИЭП жилища
Ст. инж.	Симонова		

Формат	Зона	Поз	Обозначение	Наименование	Кол на исполн. 1.132.1-14 00060000- —	01	02	03	04	05	06	07	08	09	10	11	12	13	14	15	16	17	18	19	20	Примечание
А3		4	1.1321-14 0000900-02	Сетка С47	1							1							1							
			-03	С48				1		1					1		1					1		1		
			-04	С49							1							1							1	
			-05	С50		1							1							1						
			-06	С51			1		1					1		1					1		1			
А3		5	00001200-05	С63								1	1	1	1	1	1	1	1	1	1	1	1	1	1	
				Детали																						
А4		6	1.132.1-14 00000003	Стержень гнутый АН10	10	10	10	10	10	10	10	5	5	5	5	5	5	5	5	5	5	5	5	5	5	
		7	-01	Стержень гнутый АН11	3	3	3	3	3	3	3	8	8	8	8	8	8	8	8	8	8	8	8	8	8	
А4		8	00000019-05	Стержень А64	8	8	8	8	8	8	8	8	8	8	8	8	8	8	8	8	8	8	8	8	8	

Рис. 1

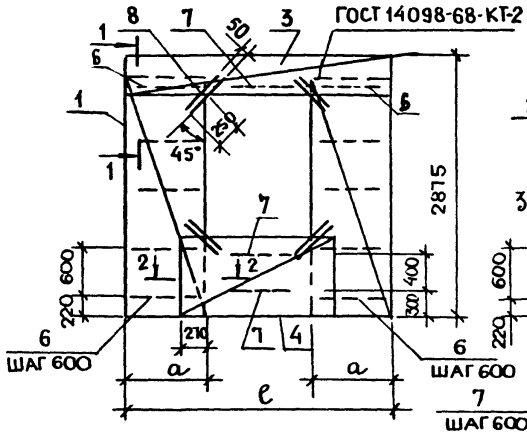

Рис.2

Остальное- см. рис. 1

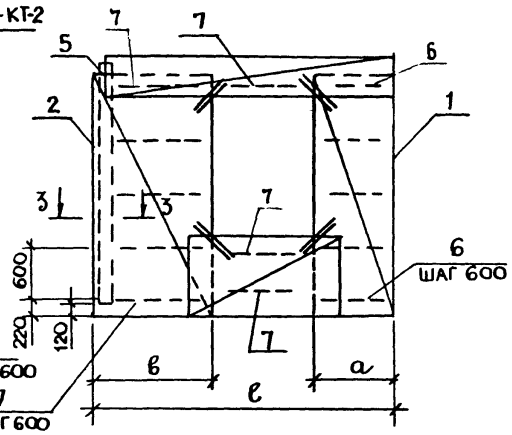

Рис.3

Остальное-см. рис.1

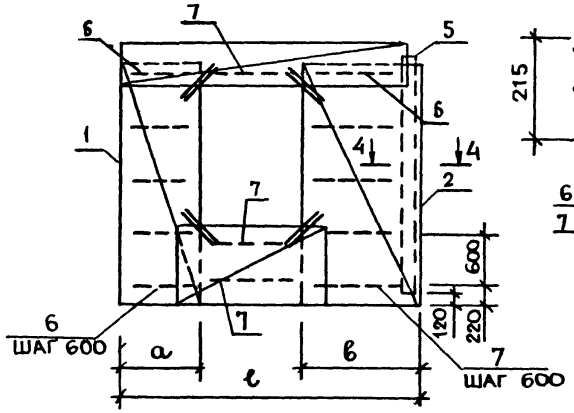

1-1

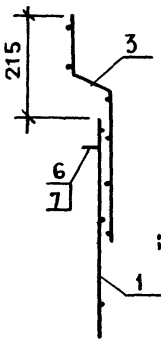

3-3

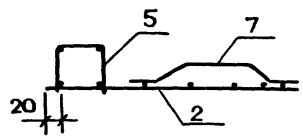

4-4

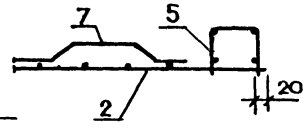

2-2

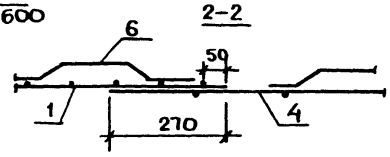

Обозначение	Марка	Рис.	Размеры, мм ℓ	a	в	Масса, кг
1.132.1-14 00060000	КПН 1	1	2910	1030	-	14,98
-01	КПН 2		2910	880	-	14,12
-02	КПН 3		2910	810	-	13,65
-03	КПН 4		2910	730	-	13,75
-04	КПН 5		3510	1100	-	16,53
-05	КПН 6		3510	1030	-	16,35
-06	КПН 7		3510	730	-	15,22
-07	КПН 8	2	3300	1030	1510	18,57
-08	КПН 9		3300	880	1360	17,71
-09	КПН 10		3300	810	1280	17,24
-10	КПН 11		3390	730	1210	17,20
-11	КПН 12		3990	1100	1580	20,12
-12	КПН 13		3990	1030	1510	19,94
-13	КПН 14		3990	730	1210	18,67
-14	КПН 15	3	3390	1030	1510	18,57
-15	КПН 16		3390	880	1360	17,71
-16	КПН 17		3390	810	1280	17,24
-17	КПН 18		3390	730	1210	17,20
-18	КПН 19		3990	1100	1580	20,12
-19	КПН 20		3990	1030	1510	19,94
-20	КПН 21		3990	730	1210	18,67

Стержни поз 6 при длине, превышающей ширину сетки (на участке простенка), отогнуть в плоскости сетки.

Н контр	Гиберман	
Нач. отд	Росинский	
Гл конст	Пальман	
ГИП	Кривакин	
Рук гр	Лебедева	
Ст инж	Самарина	

1.132.1-14 00060000 СБ

Каркас пространственный КПН 1 ... КПН 21. Сборочный чертеж

Стадия	Масса	Масштаб
Р	см. табл	-
Лист	Листов 1	

ЦНИИЭП жилища

Инв. № подл. | Подпись и дата | Взам. инв. №

Формат	Зона	Поз.	Обозначение	Наименование	Кол. на исполн 1.132.1-14 00070000-																Примечание
					–	01	02	03	04	05	06	07	08	09	10	11	12	13	14	15	16	
				Документация																	
А3			1.132.1-14 00070000 СБ	Сборочный чертеж	х	х	х	х	х	х	х	х	х	х	х	х	х	х	х	х	х	
				Сборочные единицы																	
А3		1	1.132.1-14 00000500	Сетка С 1				1			1				1			1			2	
			-01	С 2	1					1		1					1			2		
А3			00000600-06	С19			1							1								
			-07	С20		1							1									
			-09	С22					1							1			2			
А3		2	00000500-02	С 3			1							1								
			-03	С 4		1							1									
			-05	С 6					1							1						
А3			00000600-08	С21				1			1				1			1				
			-10	С23	1					1		1					1					
А3		3	00000800-01	С34	1	1	1	1				1	1	1	1							
			-03	С36															1	1	1	
			-05	С38					1	1	1					1	1	1				
А3		4	00000900-02	С47	1							1										
			-03	С48				1		1					1		1			1		
			-04	С49							1							1			1	
			-05	С50		1							1									
			-06	С51			1		1					1		1			1			
				Детали																		
А4		5	132.1-14 0000000 3	Стержень гнутый АН10	10	10	10	10	10	10	10	10	10	10	10	10	10	10	10	10	10	
		6	-01	Стержень гнутый АН11	3	3	3	3	3	3	3	3	3	3	3	3	3	3	3	3	3	
А4		7	00000019-05	Стержень А64	8	8	8	8	8	8	8	8	8	8	8	8	8	8	8	8	8	

Н. контр.	Гиберман	
Нач. отд.	Росинский	
Гл. констр.	Пальман	
Гип	Кривакин	
Рук. гр.	Лебедева	
Ст. инж.	Симонова	

1.132.1-14 00070000

Каркас пространственный КПН 22 ... КПН 38

Стадия	Лист	Листов
Р		1

ЦНИИЭП жилища

Инв. № подл. | Подп. и дата | Взам. инв. №

Рис.1

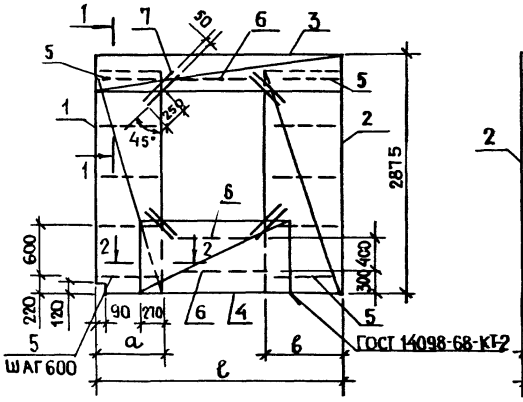

Рис.2
Остальное - см. рис.1

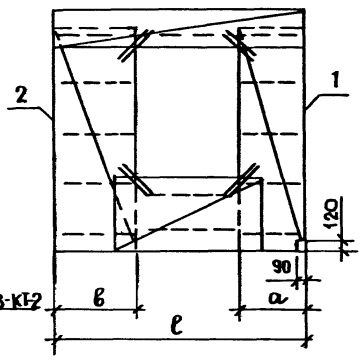

1-1

Рис.3
Остальное - см. рис.1

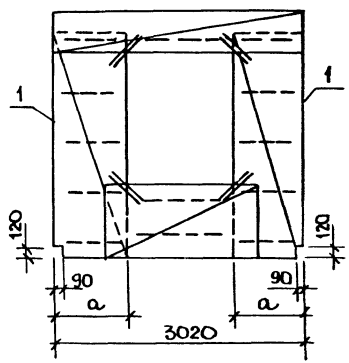

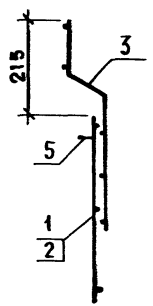

2-2

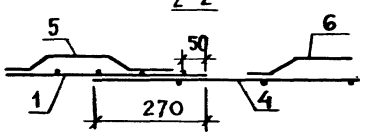

Обозначение	Марка	Рис	Размеры, мм			Масса, кг
			l	a	b	
1.132.1-14 00070000	КПН22	1	2670	790	1030	13,76
-01	КПН23		2670	640	880	13,14
-02	КПН24		2670	560	810	12,67
-03	КПН25		2670	490	730	12,53
-04	КПН26		3270	860	1100	15,55
-05	КПН27		3270	790	1030	15,13
-06	КПН28		3270	490	730	14,00
-07	КПН29	2	2670	790	1030	13,76
-08	КПН30		2670	640	880	13,14
-09	КПН31		2670	560	810	12,67
-10	КПН32		2670	490	730	12,53
-11	КПН33		3270	860	1100	15,55
-12	КПН34		3270	790	1030	15,13
-13	КПН35		3270	490	730	14,00
-14	КПН36	3	—	860	—	14,52
-15	КПН37		—	790	—	13,86
-16	КПН38		—	490	—	12,73

1. Нижний угол сетки (поз.1) подрезается при сборке пространственного каркаса.
2. Стержни поз.5 при длине, превышающей ширину сетки (на участке проступенка), отогнуть в плоскости сетки.

Н. контр.	Гиберман	
Нач. отд.	Росинский	
Гл. конст.	Пальман	
ГИП	Кривакин	
Рук. гр.	Лебедева	
Ст. инж.	Самарина	

1.132.1-14 00070000 СБ

Каркас пространственный КПН 22... КПН 38. Сборочный чертеж

Стадия	Масса	Масштаб
Р	см. табл.	—
Лист	Листов 1	

ЦНИИЭПжилища

Формат	Зона	Поз	Обозначение	Наименование	Кол. на исполн. 1.132.1-14 00080000-																						Примечание
					-	01	02	03	04	05	06	07	08	09	10	11	12	13	14	15	16	17	18	19	20	21	
				Документация																							
А3			1.132.1-14 00080000 СБ	Сборочный чертеж	X	X	X	X	X	X	X	X	X	X	X	X	X	X	X	X	X	X	X	X	X	X	
				Сборочные единицы																							
А3		1	1.132.1-14 00000700	Сетка С24	1			1								1			1								
			-01	С25			1			1					2			1			1					2	
			-02	С26		1			1					2			1			1					2		
			-06	С30							2											2					
			-07	С31									2											2			
			-08	С32								2											2				
		2	-06	С30	1			1								1			1								
			-07	С31			1			1								1			1						
			-08	С32		1			1								1			1							
А3		3	00001100	С58	1			1								1			1								
			-01	С59							1											1					
			-02	С60										1	1										1	1	
			-03	С61		1	1		1	1							1	1		1	1						
			-04	С62								1	1										1	1			
А3		4	00001000-02	С54			1			1			1		1												
			-03	С55														1			1			1		1	
			-04	С56	1	1		1	1		1	1		1													
			-05	С57												1	1		1	1		1	1		1		
А3		5	00001100-06	С64	1	1	1	1	1	1	1	1	1	1	1	1	1	1	1	1	1	1	1	1	1	1	

Н. контр.	Гиберман	
Нач. отд.	Росинский	
Гл. конс.	Пальман	
Пр.	Кривакин	
Рук. гр.	Лебедева	
Ст. инж.	Симонова	

1.132.1-14 00080000

Каркас пространственный КПН 40 ... КПН 61

Стадия	Лист	Листов
Р	1	2

ЦНИИЭП жилища

Формат	Зона	Поз.	Обозначение	Наименование	Кол. на испол. 1.132.1-14 00080000-																				Примечание
					–	01	02	03	04	05	06	07	08	09	10	11	12	13	14	15	16	17	18	19	20	21	
				Детали																						
				Стержень гнутый																						
А4		6	1.132.1-14 0000000 1 – 03	АН4	1	1	1	1	1	1	2	2	2	2	2	1	1	1	1	1	1	2	2	2	2	2	
		7	– 04	АН5	1	1	1	1	1	1						1	1	1	1	1	1						
А4		8	00000003	АН10	10	10	10	10	10	10	10	10	10	10	10	10	10	10	10	10	10	10	10	10	10	10	
		9	– 01	АН11	3	3	3	3	3	3	3	3	3	3	3	3	3	3	3	3	3	3	3	3	3	3	
А4		10	00000019 – 05	Стержень А 64	6	6	6	6	6	6	6	6	6	6	6	6	6	6	6	6	6	6	6	6	6	6	

Инв. № подл. | Подпись и дата | Взам. инв. №

Рис 1

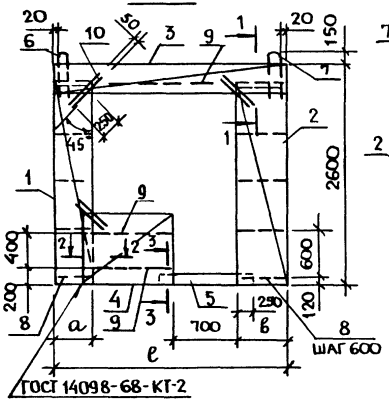

Рис 2
Остальное-см рис.1

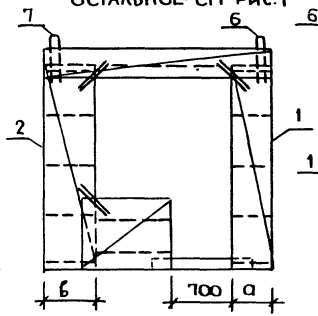

Рис.3
Остальное-см. рис.1

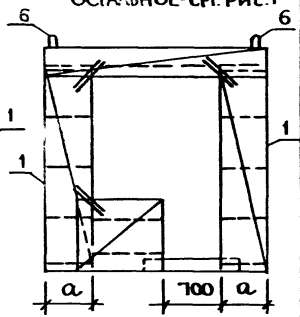

Рис.4
Остальное-см рис.1

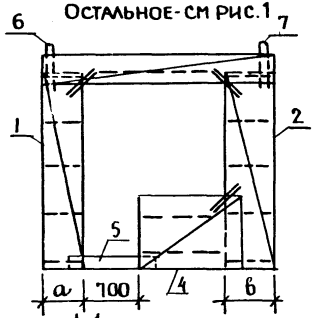

Рис.5
Остальное-см рис.1

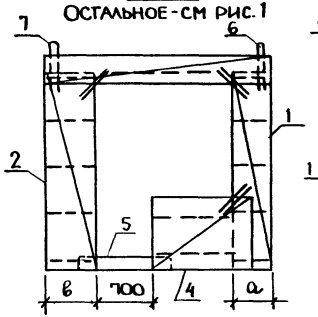

Рис.6
Остальное-см. рис.1

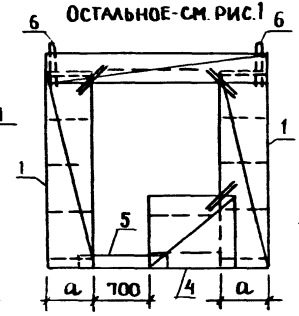

1-1

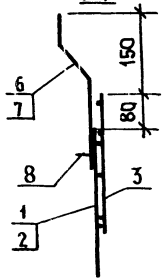

2-2

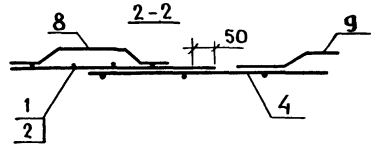

3-3

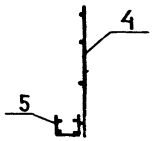

Обозначение	Марка	Рис.	Размеры, мм			Масса, кг
			ℓ	а	в	
1.132.1-14 00080000	КПН40		2610	410	650	11,85
-01	КПН41	1	3210	710	950	14,31
-02	КПН42		3210	490	730	13,35
-03	КПН43		2610	410	650	11,85
-04	КПН44	2	3210	710	950	14,31
-05	КПН45		3210	490	730	13,35
-06	КПН46		2910	650	–	12,94
-07	КПН47		3510	950	–	15,54
-08	КПН48	3	3510	730	–	14,58
-09	КПН49		3020	710	–	13,01
-10	КПН50		3020	490	–	12,05
-11	КПН51		2610	410	650	11,85
-12	КПН52	4	3210	710	950	14,31
-13	КПН53		3210	490	730	13,35
-14	КПН54		2610	410	650	11,85
-15	КПН55	5	3210	710	950	14,31
-16	КПН56		3210	490	730	13,35
-17	КПН57		2910	650	–	12,94
-18	КПН58		3510	950	–	15,54
-19	КПН59	6	3510	730	–	14,58
-20	КПН60		3020	710	–	13,01
-21	КПН61		3020	490	–	12,05

Стержни поз.8 при длине, превышающей ширину сетки (на участке простенка) отогнуть в плоскости сетки

Н. контр.	Г.И.Берман	
Нач. отд.	Росинский	
Гл. конс.	Пальмин	
ГИП	Кривакин	
Рук. гр.	Лебедева	
Ст. инж.	Самарина	

1.132.1-14 00080000 СБ

Каркас пространственный КПН 40... КПН61. Сборочный чертеж

Стадия	Масса	Масштаб
Р	см табл	–
Лист	Листов 1	

ЦНИИЭП жилища

Инв. № подл. | Подпись и дата | Взам. инв. №

Формат	Зона	Поз.	Обозначение	Наименование	Кол. на исполн. 1.132.1 – 14 00090000 –											Примечание
					–	01	02	03	04	05	06	07	08	09	10	
				Документация												
А3			1.132.1-14 00090000 СБ	Сборочный чертеж	×	×	×	×	×	×	×	×	×	×	×	
				Сборочные единицы												
А3		1	1.132.1-14 00 000 500	Сетка С1	2											
			– 02	С3		2		1		1		1		1		
			00 000 600 – 08	С21			2		1		1		1		1	
А3		2	00 000 500	С1					1		1					
			00 000 600	С13									1		1	
			– 01	С14								1		1		
			– 06	С19				1		1						
А3		3	00 000 800	С33	1											
			– 01	С34				1	1	1	1					
			– 02	С35		1	1									
			– 04	С37								1	1	1	1	
А3		4	00 000 900	С45	1	1		1		1		1		1		
			– 01	С46			1		1		1		1		1	
А3		5	00 001 000	С52	1	1		1		1		1		1		
			– 01	С53			1		1		1		1		1	
А3		6	00 001 100 – 05	С63								1	1	1	1	
				Детали												
А4		7	1.132.1-14 00 000 003	Стержень гнутый АН10	10	10	10	10	10	10	10	5	5	5	5	
		8	– 01	Стержень гнутый АН11	4	4	4	4	4	4	4	9	9	9	9	
А4		9	00 000 019 – 05	Стержень А64	8	8	8	8	8	8	8	8	8	8	8	

Н. контр	Гиберман	
Нач отд	Росинский	
Гл. констр	Пальман	
ГИП	Кривакин	
Рук. гр.	Лебедева	
Ст. инж.	Симонова	

1.132.1-14 00090000

Каркас пространственный КПН62...КПН72

Стадия	Лист	Листов
Р		1

ЦНИИЭП жилища

Рис.1

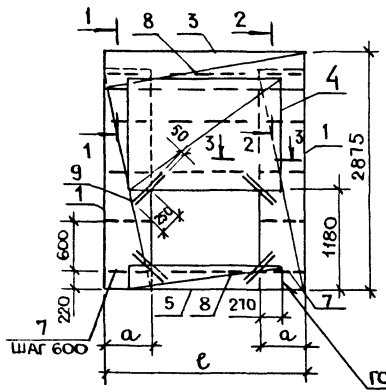

Рис.2

Остальное-см. рис 1

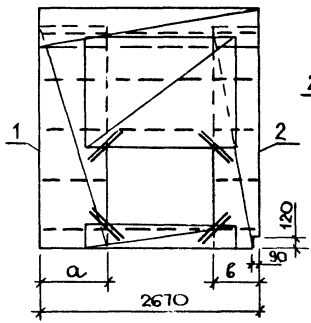

Рис.3

Остальное-см рис.1

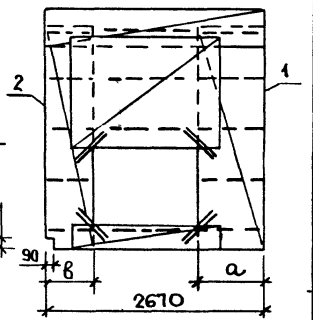

Обозначение	Марка	Рис.	Размеры, мм e	a	в	Масса кг
1.132.1-14 00090000	КПН 62	1	2310	490	–	12,69
-01	КПН 63		2910	810	–	15,35
-02	КПН 64		2910	730	–	15,67
-03	КПН 65	2	–	810	560	14,37
-04	КПН 66		–	730	490	14,45
-05	КПН 67	3	–	810	560	14,37
-06	КПН 68		–	730	490	14,45
-07	КПН 69	4	–	810	1280	18,94
-08	КПН 70		–	730	1210	19,12
-09	КПН 71	5	–	810	1280	18,94
-10	КПН 72		–	730	1210	19,12

Рис 4

Остальное-см рис 1

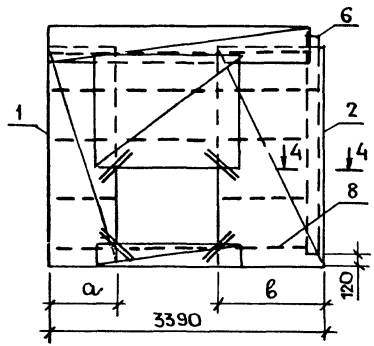

Рис.5

Остальное-см. рис.1

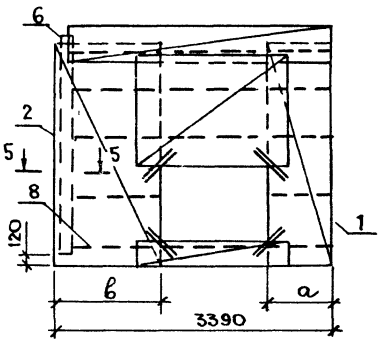

1-1

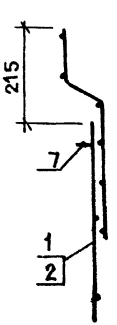

2-2



3-3

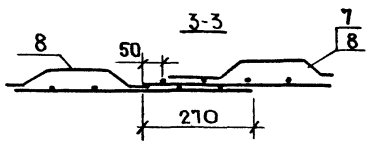

5-5

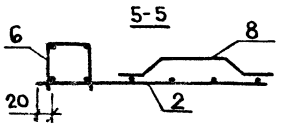

4-4

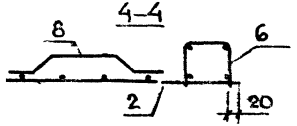

1. Стержни сеток поз. 1,2 и 4 сварить во всех точках взаимного пересечения.
2. Стержни поз. 7 при длине, превышающей ширину сетки (на участке простенка), отогнуть в плоскости сетки.
3. Подрезку угла сетки поз. 2 (рис. 2 и 3) производить при сборке.

Н. контр.	Гиберман	
Нач. отд.	Росинский	
Гл. конст.	Пальман	
ГИП	Кривакин	
Рук. гр.	Лебедева	
Ст. инж.	Самарина	

1.132.1-14 00090000 СБ

Каркас пространственный КПН 62... КПН 72. Сборочный чертеж

Стадия	Масса	Масштаб
Р	См. табл.	–
Лист	Листов 1	

ЦНИИЭП жилища

Формат	Зона	Поз.	Обозначение	Наименование	Кол. на исполн. 1.132.1-14 00100000-												Примечание
					—	01	02	03	04	05	06	07	08	09	10	11	
				Документация													
А3			1.132.1-14 00100 000 СБ	Сборочный чертеж	×	×	×	×	×	×	×	×	×	×	×	×	
				Сборочные единицы													
А3		1	1.132.1-14 00 000 500 -10	Сетка С11											1		
			-11	С12												1	
А3			00 000 600 -05	С18	1	1	1	1	1	1	1	1	1	1			
А3		2	00 000 500 -05	С6	1					1							
			-07	С8		1					1						
			-09	С10			1					1					
			-10	С11				1					1				
			-11	С12					1					1			
А3		3	00 000 800 -02	С35											1		
			-06	С39												1	
			-07	С40		1					1						
			-09	С42			1					1					
			-10	С43				1					1				
			-11	С44					1					1			
			-12	С65	1					1							
А3		4	00 001 100 -05	С63	1	1	1	1	1	1	1	1	1	1			
				Детали													
БЧ		5	1.132.1-14 00 000 003 -01	Стержень гнутый АН11	10	12	14	16	18	10	12	14	16	18	10	12	

Инв. № подл. | Подпись и дата | Взам. инв. №

Н. контр.	Гиберман	
Нач. отд.	Росинский	
Гл. констр.	Пальман	
ГИП	Кривакин	
Рук. гр.	Лебедева	
Ст. инж.	Симонова	

1.132.1-14 00 100 000

Каркас пространственный КПН74...КПН85

Стадия	Лист	Листов
Р		1

ЦНИИЭП жилища

Рис 1

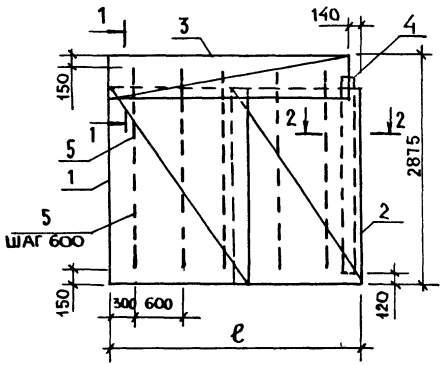

Рис. 2
Остальное см рис 1

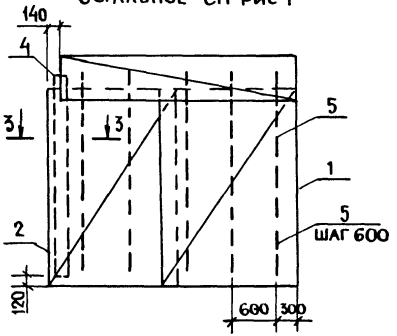

Рис. 3
Остальное - см. рис. 1

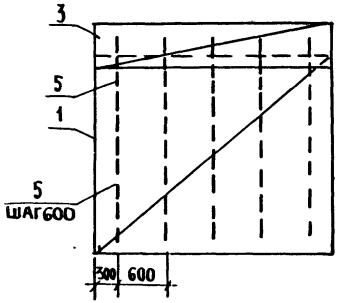

1-1

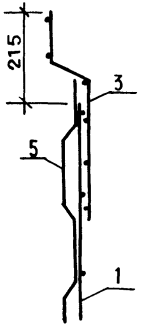

2-2

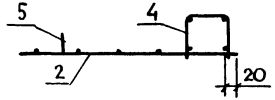

3-3

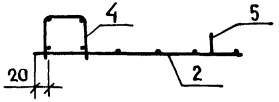

Обозначение	Марка	Рис.	Размеры, мм ℓ			Масса, кг
1.132.1-14 00100000	КПН74	1	3140			16,92
-01	КПН75		3140			19,92
-02	КПН76		4340			22,84
-03	КПН77		4940			25,84
-04	КПН78		5540			28,76
-05	КПН79	2	3140			16,92
-06	КПН80		3740			19,92
-07	КПН81		4340			22,84
-08	КПН82		4940			25,84
-09	КПН83		5540			28,76
-10	КПН84	3	2910			14,41
-11	КПН85		3510			17,27

Н. контр.	Гиберман	
Нач. отд.	Росинский	
Гл. констр.	Пальманов	
ГИП	Кривакин	
Рук. гр.	Лебедева	
Ст. инж.	Самарина	

1.132.1-14.00100000 СБ

Каркас пространственный КПН74...КПН85. Сборочный чертеж

Стадия	Масса	Масштаб
Р	см. табл.	—
Лист	Листов 1	

ЦНИИЭП жилища

Инв. № подл. | Подпись и дата | Взам. инв. №

Рис.1

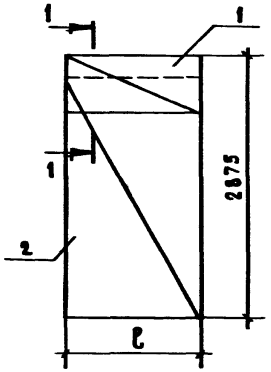

Рис.2

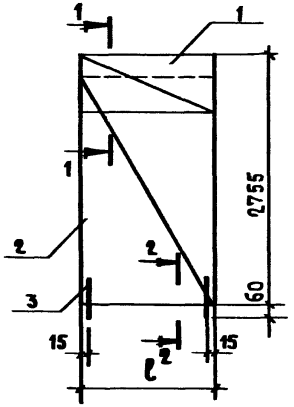

1 - 1

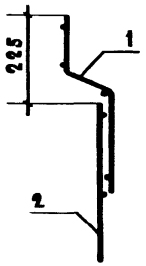

2 - 2

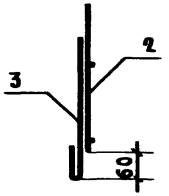

Формат	Зона	Поз.	Обозначение	Наименование	Кол на исполнение 1.132.1-14 0011000- —	01	02	03	04	05	Примечание
				Сборочные единицы							
А3		1	1.132.1-14 00001200	Сетка С66	1			1			
			-01	С67		1			1		
			-02	С68			1			1	
Б3		2	1.132.1-14 00000500 -04	С5	1						
			-06	С7		1					
			-08	С9			1				
А3			00000700 -03	С27				1			
			-04	С28					1		
			-05	С29						1	
А4		3	1.132.1-14 00000001-06	Стержень гнутый АН12				2	2	2	

Обозначение	Марка	Рис.	ℓ, мм	Масса, кг
1.132.1-14 00110000	КПН 86	1	910	4,21
-01	КПН 87		1510	7,15
-02	КПН 88		2110	9,84
-03	КПН 89	2	910	4,44
-04	КПН 90		1510	7,32
-05	КПН 91		2110	10,00

Н.контр.	Гиберман	
Нач.отд.	Росинский	
Гл.конст	Пальман	
Гип	Кривакин	
Рук гр	Лебедева	
Ст.инж.	Самарина	

1.132.1-14 00110000

Каркас пространственный КПН86..КПН91

Стадия	Масса	Масштаб
Р	см таба	—
Лист	Листов 1	

ЦНИИЭП жилища

Формат	Зона	Поз	Обозначение	Наименование	Кол на испол. 1.132.1-14 00000100- —	01	02		Примечание
				Детали					
А4		1	1.132.1-14 00000020 -01	Стержень А80	2				
			00000021	А96		2	3		
А4		2	00000016 -01	А2	6	11			
			00000018 -17	А58			13		

Рис 1

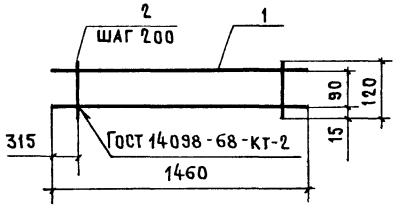

Рис 2

Остальное - см. рис 1

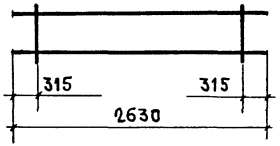

Рис. 3

Остальное - см. рис. 1

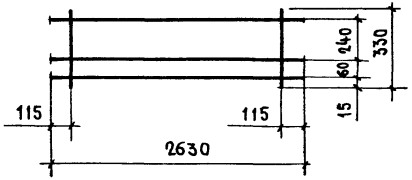

Обозначение	Марка	Рис	Масса, кг
1.132.1-14 00000100	КР1	1	1,22
-01	КР2	2	2,19
-02	КР3	3	3,77

Н.контр.	Гиберман	
Нач.отд.	Росинский	
Гл.конст.	Пальман	
Гип	Кривакин	
Рук гр	Лебедева	
Ст инж	Симонова	

1.132.1-14 00000100

Каркас плоский КР1, КР2, КР3

Стадия	Масса	Масштаб
Р	см. табл	—
Лист	Листов 1	

ЦНИИЭП жилища

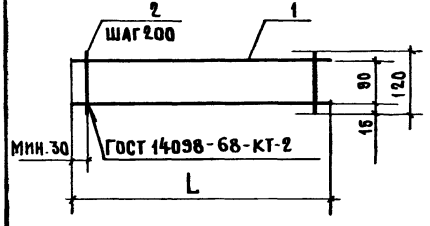

Формат	Зона	Поз.	Обозначение	Наименование	Кол на исполн. 1321-14 00000200- —	01	02	03	04	05	06	07	08	09	10	Примечание
				Детали												
А4		1	1.132.1-14 00000019-11	Стержень А70	2											
			-19	А78		2										
А4			00000020-04	А83			2									
			-07	А86				2								
			-15	А94					2							
			-16	А95						2						
А4			00000021-01	А97							2					
			-02	А98								2				
			-03	А99									2			
			-04	А100										2		
			-05	А101											2	
А4		2	00000016-01	А2	4	7	8	9	13	13	16	16	19	22	25	

Обозначение	Марка	L, мм	Масса, кг
1.132.1-14 00000200	КР4	760	0,64
-01	КР5	1300	1,09
-02	КР6	1600	1,34
-03	КР7	1830	1,53
-04	КР8	2590	2,17
-05	КР9	2600	2,19
-06	КР10	3190	2,68
-07	КР11	3200	2,68
-08	КР12	3790	3,17
-09	КР13	4390	3,68
-10	КР14	4990	4,19

Инв. № подл. | Подпись и дата | Взам. инв. №

Н контр	Гиберман		
Нач. отд	Росинский		
Гл конст	Пальман		
Гип	Кривакин		
Рук гр	Лебедева		
Ст инж	Симонова		

1.132.1-14 00000200

Каркас плоский КР4 ... КР14

Стадия	Масса	Масштаб
Р	см табл	—
Лист	Листов 1	

ЦНИИЭП жилища

Рис 1

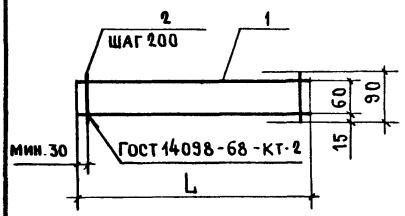

Рис 2

Остальное - см. рис. 1

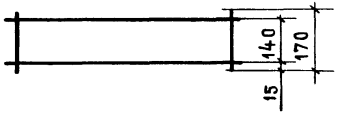

Рис 3

Остальное - см рис.1

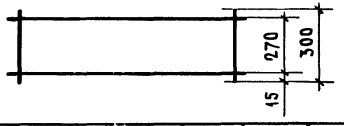

Формат	Зона	Поз	Обозначение	Наименование	Кол. на испол. 1.132.1-14 00000300 —	01	02	03	04	05	06	07	08	09	10	Примечание
				Детали												
А4		1	1 132 1-14 00000019—11	Стержень А70	2											
А4			000000 20	А79		2										
			—10	А89			2									
			—11	А90				2								
			—15	А94							2					
			—16	А95					2							
А4			000000 21—01	А97								2				
			—02	А98						2						
			—03	А99									2			
			—04	А100										2		
			—05	А101											2	
А4		2	00000016	А1	5	6	9									
			—02	А3				10	13	16						
			—03	А4							13	16	19	22	25	

Обозначение	Марка	Рис	L, мм	Масса, кг
1.132.1-14 00000300	КР15	1	760	0,65
—01	КР16		1360	1,14
—02	КР17		1960	1,65
—03	КР18	2	2000	1,78
—04	КР19		2600	2,32
—05	КР20		3200	2,84
—06	КР21	3	2590	2,45
—07	КР22		3190	3,00
—08	КР23		3790	3,57
—09	КР24		4390	4,12
—10	КР25		4990	4,69

Инв. № подл. | Подпись и дата | Взам. инв. №

Н. Контр.	Гибеглин		
Нач. отд.	Росинский		
Гл. конст.	Пальман		
ГИП	Кривакин		
Рук. гр.	Лебедева		
Ст. инж.	Симонова		

1.132.1-14 00000300

Каркас плоский КР 15... КР25

Стадия	Масса	Масштаб
Р	см. табл.	—
Лист	Листов 1	

ЦНИИЭП жилища

Рис.1

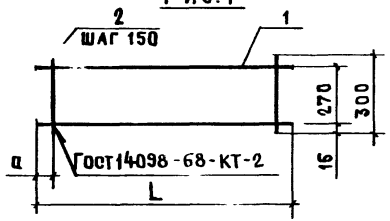

Рис.2

Остальное - см. рис.1

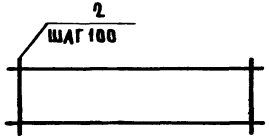

Рис.3

Остальное - см. рис.2

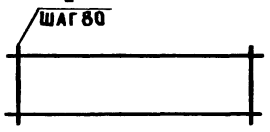

Формат	Зона	Поз.	Обозначение	Наименование	Кол. на испол. 1 1321-14 00000400 –										Примечание
					–	01	02	03	04	05	06	07	08	09	10	
				Детали												
А4		1	1.132.1-14 00000020 –11	Стержень А90	2											
			–16	А95		2										
А4			00000021 –02	А98			2									
			–03	А99					2							
			–04	А100						2						
			–05	А101							2					
А4			00000021 –06	А102								2				
			–07	А103				2					2			
			–08	А104										2	2	
А4		2	00000018 –16	А57	14	18	22	22	26	30	34	26	32	32	40	

Обозначение	Марка	Рис	L, мм	a, мм	Масса, кг
1.132.1-14 00000400	КР26		2000	25	2,14
–01	КР27		2600	25	2,78
–02	КР28		3200	20	3,40
–03	КР29	1	3200	25	4,82
–04	КР30		3790	20	4,04
–05	КР31		4390	20	4,66
–06	КР32		4990	20	5,30
–07	КР33		2600		4,24
–08	КР34	2	3200	50	5,22
–09	КР35		3200		6,96
–10	КР36	3	3200	25	7,28

Н контр	Гиьерман	
Нач. отд	Росинский	
Гл конст	Пальман	
Гип	Кривакин	
Рук гр.	Лебедева	
Ст инж.	Симонова	

1 132 1-14 00000400

Каркас плоский КР 26 ... КР 36

Стадия	Масса	Масштаб
Р	см табл	—
Лист	Листов 1	

ЦНИИЭП жилища

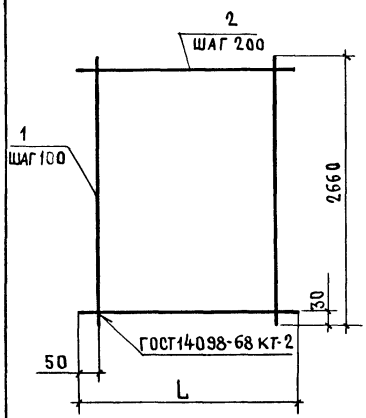

Формат	Зона	Поз.	Обозначение	Наименование	Колич. на исполнение 1.132.1-14 00000500- —	01	02	03	04	05	06	07	08	09	10	11	Примечание
				Детали													
А4		1	1.132.1-14 00000018-03	Стержень А44	5	8	8	9	9	11	15	17	21	23	29	35	
А4		2	00000016-07	А8	14												
			-13	А14		14											
			-14	А15			14										
			-17	А18				14									
			-18	А19					14								
А4			00000017-02	А23						14							
			-09	А30							14						
			-13	А34								14					
			-17	А38									14				
			-19	А40										14			
А4			00000018-05	А46											14		
			-10	А51												14	

Обозначение	Марка	L, мм	Масса кг
1.132.1-14 00000500	С1	490	1,90
-01	С2	790	2,90
-02	С3	810	2,90
-03	С4	880	3,28
-04	С5	910	3,28
-05	С6	1100	4,04
-06	С7	1510	5,56
-07	С8	1700	6,32
-08	С9	2110	7,65
-09	С10	2300	8,46
-10	С11	2910	10,74
-11	С12	3510	12,88

Н контр	Гиберман		
Нач.отд	Росинский		
Гл конст	Пальман		
Гип	Кривакин		
Рук гр	Лебедева		
Ст инж	Симонова		
Ст техн	Колесаева		

1.132.1-14 00000500

Сетка С1...С12

Стадия	Масса	Масштаб
Р	см табл	—

Лист | Листов 1

ЦНИИЭП жилища

Рис.1

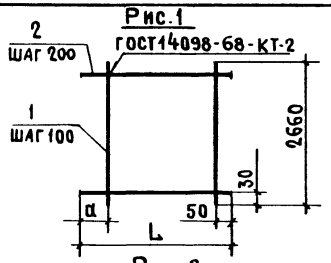

Рис 2

ОСТАЛЬНОЕ- СМ РИС.1

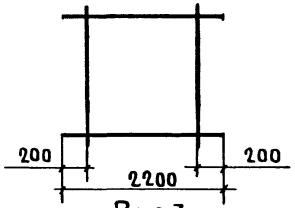

Рис.3

ОСТАЛЬНОЕ- СМ. РИС 1

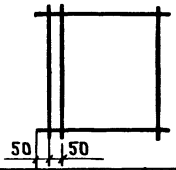

Формат	Зона	Поз.	Обозначение	Наименование	Кол. на испол 1.132.1-14 00000600- —	01	02	03	04	05	06	07	08	09	10	Примечание
				Детали												
А4		1	1.132.1-14 00000018-03	Стержень А44	11	11	12	14	14	19	6	7	8	9	11	
А4		2	00000017-03	А24	14											
			-06	А27		14										
			-07	А28			14									
			-09	А30				14								
			-10	А31					14							
			-18	А39						14						
А4			00000016-08	А9							14					
			-09	А10								14				
			-12	А13									14			
			-16	А17										14		
А4			00000017-01	А22											14	

Обозначение	Марка	Рис	L, мм	α, мм	Масса, кг
1.132.1-14 00000600	С13	1	1210	160	4,18
-01	С14		1280	230	4,32
-02	С15		1360	210	4,70
-03	С16		1510	160	5,32
-04	С17		1580	230	5,46
-05	С18	2	2200	—	7,36
-06	С19	3	560	—	2,14
-07	С20		640	—	2,52
-08	С21		730	—	2,90
-09	С22		860	—	3,28
-10	С23		1030	—	3,90

Инв.№ подл. | Подп. и дата | Взам. инв.№

Н контр	Гиберман		
Нач отд	Росинский		
Гл конст	Пальман		
Гип	Кривакин		
Рук гр	Лебедева		
Ст. инж	Симонова		
Ст техн	Колесаева		

1.132.1-14 00000600

Сетка С13...С23

Стадия	Масса	Масштаб
Р	см. табл	—
Лист	Листов 1	

ЦНИИЭП жилища

Рис.1

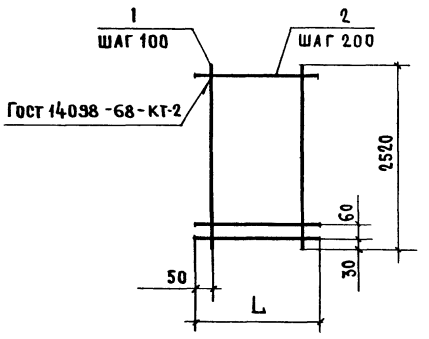

Рис 2

Остальное - см рис.1

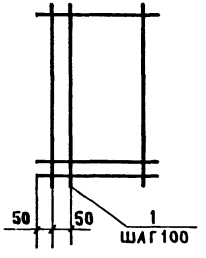

Формат	Зона	Поз	Обозначение	Наименование	Кол. на испол. 1.132.1-14 00000700- —	01	02	03	04	05	06	07	08	Примечание
				Детали										
А4		1	1.132.1-14 00000018 - 01	Стержень А42	4	5	7	9	15	21	7	8	10	
А4		2	00000016 - 06	А7	14									
			- 07	А8		14								
			- 10	А11							14			
			- 11	А12			14							
			- 12	А13								14		
			- 18	А19				14						
			- 19	А20									14	
А4			00000017 - 09	А30					14					
			- 17	А38						14				

Обозначение	Марка	Рис	L, мм	Масса, кг
1.132.1-14 00000700	С24	1	410	1,48
-01	С25		490	1,71
-02	С26		710	2,45
-03	С27		910	3,19
-04	С28		1510	5,41
-05	С29		2110	7,49
-06	С30	2	650	2,45
-07	С31		730	2,82
-08	С32		950	3,56

Инв. № подл. | Подпись и дата | Взам. инв. №

Н. контр.	Гиберман		
Нач. отд.	Росинский		
Гл. конст.	Пальман		
Гип	Кривакин		
Рук. гр.	Лебедева		
Ст. инж.	Симонова		

1.132.1-14 00000700

Сетка С24...С32

Стадия	Масса	Масштаб
Р	см табл	—
Лист	Листов 1	

ЦНИИЭП жилища

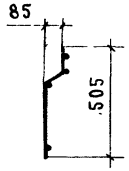

Развертка

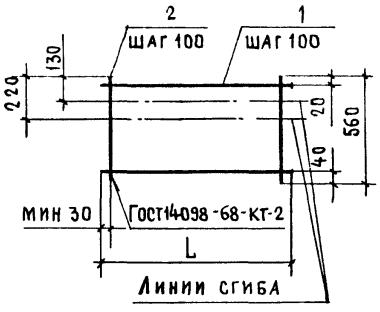

Формат	Зона	Поз	Обозначение	Наименование	Кол на испол 1 1321-14 00000800 –												Примечание
					–	01	02	03	04	05	06	07	08	09	10	11	12	
				Детали														
А4		1	1 1321-14 00000018	Стержень А41	6													
			–04	А45		6												
			–05	А46			6											
			–06	А47													6	
			–07	А48				6										
			–08	А49					6									
			–09	А50						6								
			–10	А51							6							
			–11	А52								6						
			–12	А53									6					
			–13	А54										6				
			–14	А55											6			
			–15	А56												6		
А4		2	00000016 –08	А9	23	27	29	30	32	33	35	36	38	42	48	54	30	

Обозначение	Марка	L, мм	Масса, кг
1 132.1-14 00000800	С33	2310	2,41
–01	С34	2670	2,85
–02	С35	2910	3,07
–03	С36	3020	3,18
–04	С37	3250	3,40
–05	С38	3270	3,45
–06	С39	3510	3,67
–07	С40	3600	3,78
–08	С41	3850	4,00
–09	С42	4200	4,44
–10	С43	4800	5,04
–11	С44	5400	5,70
–12	С65	3000	3,18

Н.контр.	Гиберман		
Нач отд	Росинский		
Гл.конст	Пальман		
Гип	Кривакин		
Рук гр	Лебедева		
Ст.инж.	Симонова		

1.132.1-14 00000800

Сетка С33...С44, С65

Стадия	Масса	Масштаб
Р.	СМ ТАБЛ	—
Лист	Листов 1	

ЦНИИЭП жилища

Рис.1

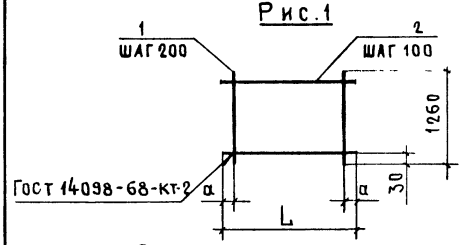

Рис 2

Остальное - см рис 1 Развертка

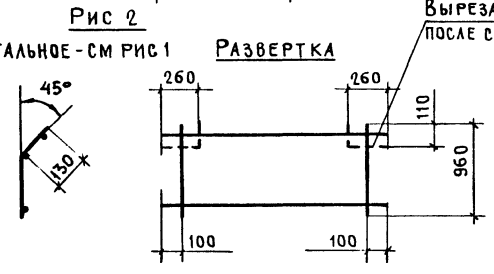

Рис.3

Остальное - см рис 1 Развертка

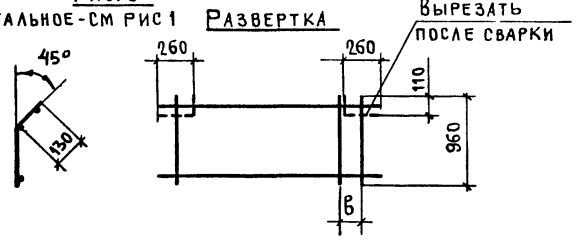

Формат	Зона	Поз	Обозначение	Наименование	Кол. на испол. 1.132.1-14 00000900 —	01	02	03	04	05	06	Примечание
				Детали								
А4		1	1.132.1-14 00000017	Стержень А21			7	10	13	9	10	
			— 05	А26	9	10						
А4		2	— 08	А29			10					
			— 12	А33						10		
			— 14	А35							10	
			— 15	А36	13							
			— 16	А37		13		10				
А4			00000018 — 02	А43					10			

Обозначение	Марка	Рис	Размеры, мм L	α	в	Масса, кг
1.132.1-14 00000900	С45	1	1860	130	—	3,29
— 01	С46		2000	100	—	3,54
— 02	С47	2	1400	—	—	1,93
— 03	С48		2000	—	—	2,70
— 04	С49		2600	—	—	3,57
— 05	С50	3	1680	70	140	2,31
— 06	С51		1840	60	120	2,60

Н контр	Гиберман		
Нач.отд	Росинский		
Гл конст	Пальман		
ГИП	Кривакин		
Рук гр	Лебедева		
Ст инж.	Симонова		

1.132.1-14 00000900

Сетка С45...С51

Стадия	Масса	Масштаб
Р	См. табл.	—
Лист	Листов 1	

ЦНИИЭП жилища

Рис.1

Развертка

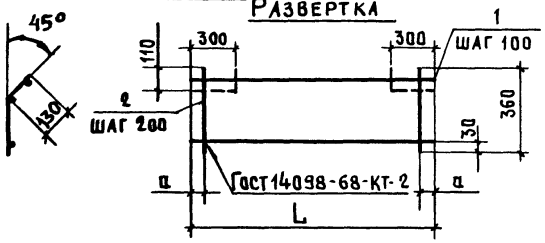

Рис.2

Остальное - см. рис.1

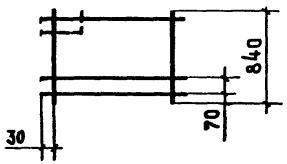

Рис 3

Остальное -см рис.1

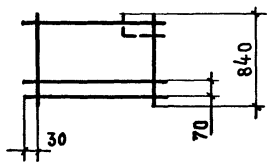

Рис.4

Остальное - см. рис.1

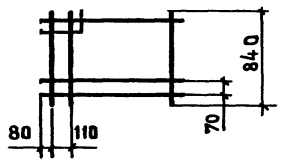

Рис 5

Остальное - см. рис.1

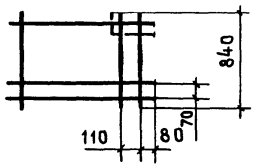

Обозначение	Марка	Рис	L, мм	a, мм	Масса, кг
1.132.1-14 00001000	С52	1	1860	130	0,95
-01	С53		2000	100	1,02
-02	С54	2	1660	—	2,07
-03	С55	3	1660	—	2,07
-04	С56	4	1220	—	1,55
-05	С57	5	1220	—	1,55

Формат	Зона	Поз	Обозначение	Наименование	Кол на испол 1 1321-14 00001000 —	-01	-02	-03	-04	-05	Примечание
				Детали							
А4		1	1.132.1-14 00000017 -04	Стержень А25					9	9	
			-11	А32			9	9			
			-15	А36	4						
			-16	А37		4					
А4		2	00000016 -05	А6	9	10					
			-15	А16			9	9	7	7	

Участки сеток, обозначенные пунктиром, вырезать после сварки.

Н контр	Гиберман	
Нач отд	Росинский	
Гл конст	Пальман	
Гип	Кривакин	
Рук гр	Лебедева	
Ст инж	Симонова	

1 132 1-14 00001000

Сетка С52..С57

Стадия	Масса	Масштаб
Р	см табл.	—
Лист	Листов 1	

ЦНИИЭП жилища

Рис.1

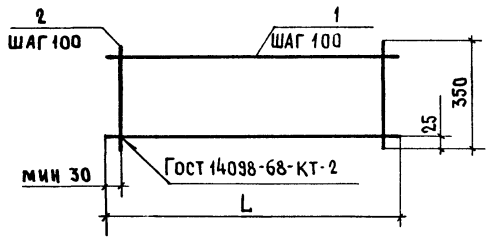

Рис.2

ОСТАЛЬНОЕ-СМ РИС.1

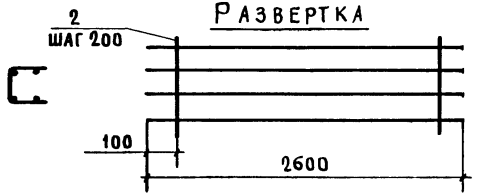

Рис.3

ОСТАЛЬНОЕ-СМ РИС 1

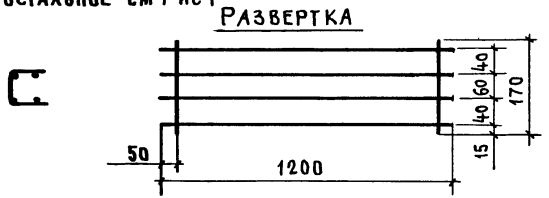

Обозначение	Марка	Рис	L, мм	Масса, мм
1.132.1-14 00001100	С58	1	2670	1,81
-01	С59		2910	1,95
-02	С60		3020	2,02
-03	С61		3270	2,19
-04	С62		3510	2,33
-05	С63	2	2600	1,74
-06	С64	3	1200	2,12

Формат	Зона	Поз	Обозначение	Наименование	Кол на испол 1.132.1-14 00001100 —	01	02	03	04	05	06	Примечание
				Детали								
А4		1	1.132.1-14 00000018 -04	Стержень А45	4							
			-05	А46		4						
			-07	А48			4					
			-09	А50				4				
			-10	А51					4			
			-02	А43						4		
А4			00000019 -17	А76							4	
А4		2	00000016 -04	А5	27	29	30	33	35	26		
			00000016 -02	А3							12	

Н контр.	Гиберман	
Нач отд	Росинский	
Гл.конст.	Пальман	
Гип	Кривакин	
Рук гр.	Лебедева	
Ст. инж	Симонова	
Ст техн	Колесаева	

1.132.1-14 00001100

Сетка С58.. С64

Стадия	Масса	Масштаб
Р	см табл	—
Лист	Листов 1	

ЦНИИЭП жилища

Инв.№ подл. | Подпись и дата | Взам.инв.№

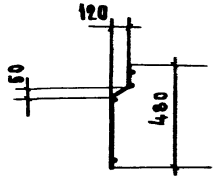

Развертка

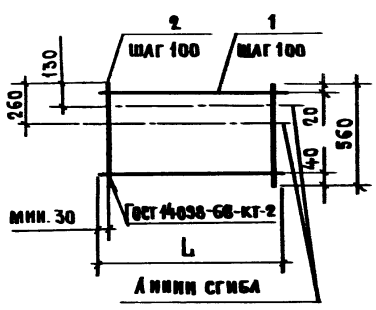

Формат	Зона	Поз	Обозначение	Наименование	Колич на испол. 1.132.1-14 00001200- —	01	02			Примечания
				Детали						
А4		1	1.132.1-14 00000016 -18	Стержень А19	6					
			00000017 -09	А30		6				
			-17	А38			6			
А4		2	00000016 -08	А9	9	15	21			

Обозначение	Марка	L, мм	Масса, кг
1.132.1-14 00001200	С66	910	0,93
— 01	С67	1510	1,59
— 02	С68	2110	2,19

Н.контр	Гиберман	
Нач.отд	Росинский	
Гл.конст	Пальман	
Гип	Кривакин	
Рук.гр.	Лебедева	
Ст.инж	Симонова	

1.132.1-14 00001200

Сетка С66...С68

Стадия	Масса	Масштаб
Р	см табл	—
Лист	Листов 1	

ЦНИИЭП жилища

Рис.1

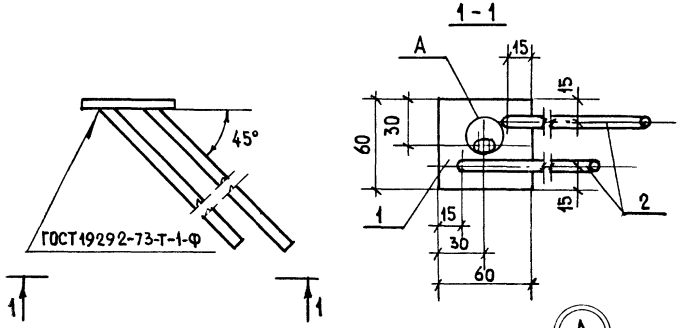

Рис.2

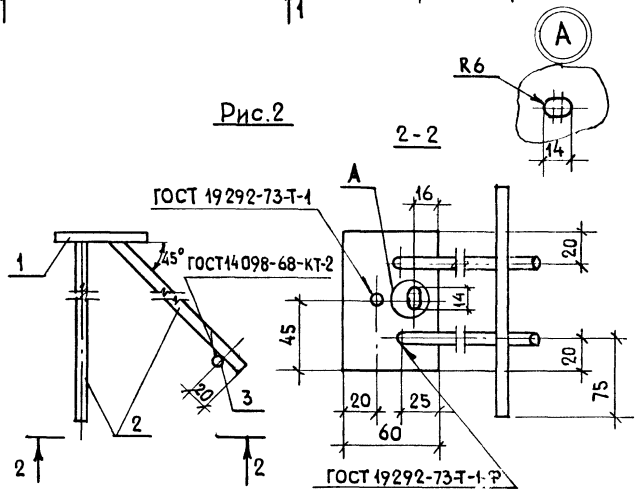

Рис.3

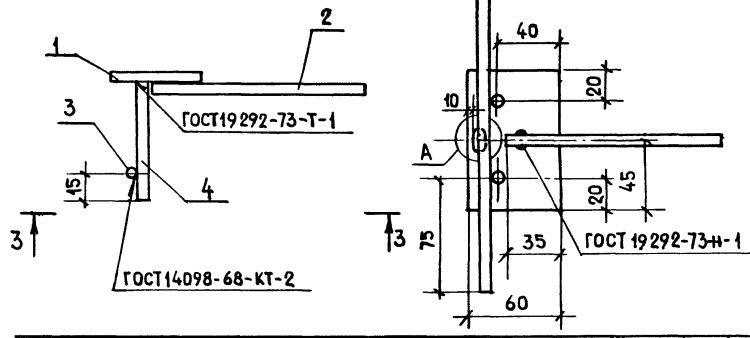

Формат	Зона	Поз.	Обозначение	Наименование	Кол. на испол. 1.132.1-14 00 001300 —	01	02	Примечание
				Детали				
				Полоса Б-2 6×60 ГОСТ 103-76 / Вст3кп2 ГОСТ 535-79				
БЧ	1		1.132.1-14 00 000 022	ℓ=60	1			0,17 кг
			00 000 023	ℓ=90		1	1	0,25 кг
				Сталь стержневая				
				Ø8 AIII ГОСТ 5781-82				
БЧ	2		00 000 008	ℓ=140		3	1	0,06 кг
			00 000 009	ℓ=230	2			0,09 кг
БЧ	3		00 000 010	Ø8 AI ГОСТ 5781-82 ℓ=200		1	1	0,08 кг
БЧ	4		00 000 011	Ø8 AIII ГОСТ 5781-82 ℓ=75			2	0,03 кг

Обозначение	Марка	Рис.	Масса, кг
1.132.1-14 00 001300	МН4	1	0,35
-01	МН5	2	0,51
-02	МН6	3	0,45

При расчетной температуре от минус 30°С до минус 40°С в деталях позиций 1 сталь марки ВСт3кп2 должна быть заменена сталью марки ВСт3пс6

Н.контр.	Гиберман	
Нач.отд.	Росинский	
Гл.констр.	Пальман	
ГИП	Кривякин	
Рук.гр.	Лебедева	
Ст.инж.	Симонова	

1.132.1-14 00 001300

Изделие закладное МН4, МН5, МН6

Стадия	Масса	Масштаб
Р	см. табл.	—
Лист	Листов 1	

ЦНИИЭП жилища

Рис.1

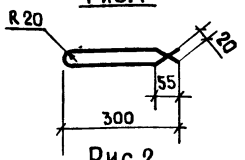

Рис.2

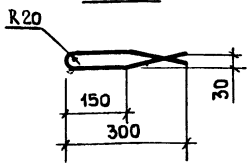

Рис.5

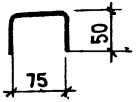

Рис.3

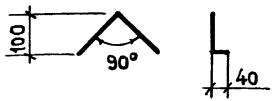

Рис.4

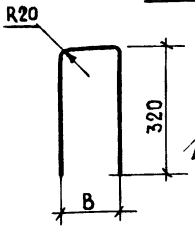

Рис.6

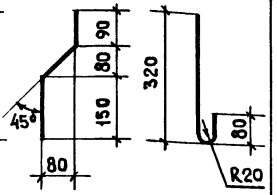

Обозначение	Марка	Рис.	Материал	В, мм	Длина, мм	Масса, кг
1.132.1-14 00 000 001	АН1	1	ф12АI ГОСТ 5781-82	—	650	0,58
-01	АН2	2	ф12АI ГОСТ 5781-82	—	650	0,58
-02	АН3	3	ф8АI ГОСТ 5781-82	—	360	0,14
-03	АН4	4	ф8АI ГОСТ 5781-82	100	810	0,32
-04	АН5		ф8АI ГОСТ 5781-82	150	860	0,34
-05	АН6	5	ф4ВрI ГОСТ 6727-80	—	180	0,02
-06	АН12	6	ф8АI ГОСТ 5781-82	—	400	0,16

Инв. № подл. | Подпись и дата | Взам. инв. №

1.132.1-14 00 000 001

Н. контр.	Гиберман	
Нач. отд.	Росинский	
Гл. констр.	Пальман	
ГИП	Кривакин	
Рук. гр.	Лебедева	
Ст. инж.	Симонова	

Стержень гнутый АН1 ... АН6, АН12

Стадия	Масса	Масштаб
Р	см. табл.	—
Лист	Листов 1	

ЦНИИЭП жилища

Формат А4

Рис.1

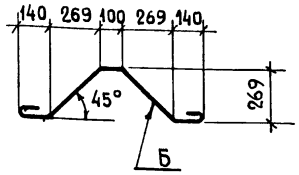

Рис.2

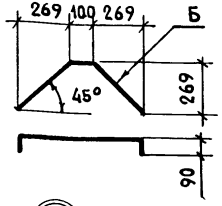

Рис.3

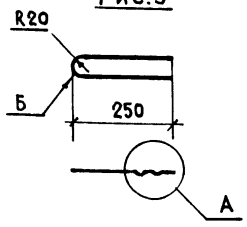

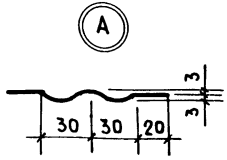

Обозначение	Марка	Рис.	Материал	Длина, мм		Масса, кг
1.132.1-14 00 000 002	АН7	1	Ф8АI ГОСТ 5781-82	1240		0,49
-01	АН8	2	Ф8АI ГОСТ 5781-82	1040		0,41
-02	АН9	3	Ф3ВрI ГОСТ 6727-80	520		0,03

Б - покрытие поверхностей противокоррозионное - см. техническое описание

Инв. № подл. | Подпись и дата | Взам. инв. №

1.132.1-14 00 000 002

Н. контр.	Гиберман	
Нач. отд.	Росинский	
Гл. констр.	Пальман	
ГИП	Кривакин	
Рук. гр.	Лебедева	
Ст. инж.	Симонова	

Стержень гнутый АН7, АН8, АН9

Стадия	Масса	Масштаб
Р	см. табл.	—
Лист	Листов 1	

ЦНИИЭП жилища

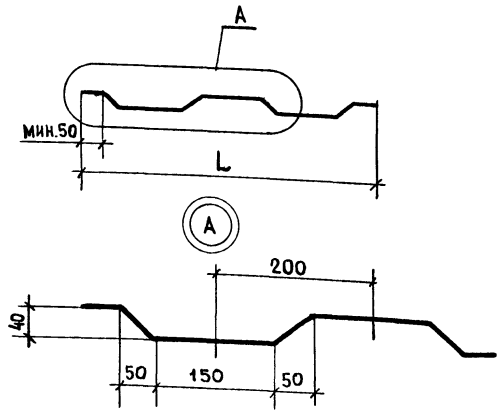

Обозначение	Марка	Материал	L, мм	Масса, кг
		Ф3 Bpi ГОСТ 6727-80		
1.132.1-14 00 000 003	АН10	ℓ= 860	800	0,04
-01	АН11	ℓ=1290	1200	0,06

		1.132.1-14 00 000 003			
Н. контр.	Гиберман	Стержень гнутый АН10, АН11	Стадия	Масса	Масштаб
Нач. отд.	Росинский		Р	см. табл.	—
Гл. конс.	Падьман		Лист	Листов 1	
ГИП	Кривакин		ЦНИИЭП жилища		
Рук. гр.	Лебедева				
Ст. инж.	Симонова				

Инв. № подл. | Подпись и дата | Взам. инв. №

Формат А4

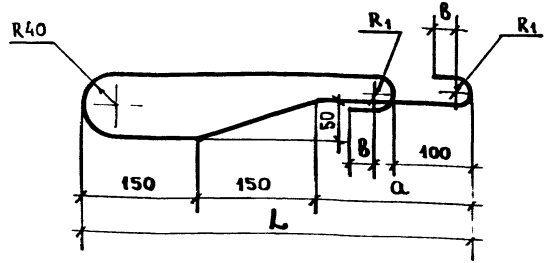

Обозначение	Марка	Материал	L, мм	a, мм	B, мм	R_1, мм	Масса, кг
		ГОСТ 5781-82					
1.132.1-14 00 000 004	ПВ1	Ф12 A_c II ℓ=1110	500	200	30	20	0,99
-01	ПВ2	Ф14 A_c II ℓ=1300	550	250	50	30	1,57
-02	ПВ3	Ф16 A_c II ℓ=1400	600	300	50	30	2,20
-03	ПВ4	Ф18 A_c II ℓ=1500	650	350	50	30	3,00
-04	ПВ5	Ф20 A_c II ℓ=1680	700	400	70	40	4,14

		1.132.1-14 00 000 004			
Н. контр.	Гиберман	Петая строповочная ПВ1...ПВ5	Стадия	Масса	Масштаб
Нач. отд.	Росинский		Р	см. табл.	—
Гл. констр.	Падьман		Лист	Листов 1	
ГИП	Кривакин		ЦНИИЭП жилища		
Рук. гр.	Лебедева				
Ст. инж.	Симонова				

Инв. № подл. | Подпись и дата | Взам. инв. №

Формат А4

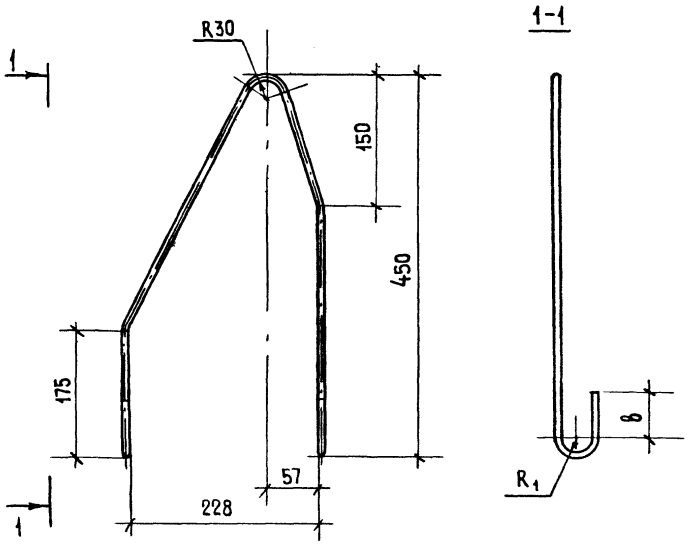

Обозначение	Марка	Материал	в, мм	R_1, мм	Масса, кг
		ГОСТ 5781-82			
1.132.1-14 00000005	ПВ6	Ф 12 Ас II ℓ=1130	30	20	1,00
-01	ПВ7	Ф 14 Ас II ℓ=1210	50	30	1,46

Н. контр	Гиберман	
Нач. отд.	Росинский	
Гл. констр	Пальман	
ГИП	Кривакин	
Рук. гр	Лебедева	
Ст. инж.	Симонова	

1.132.1-14 00 000 005

Петля строповочная ПВ6, ПВ7

Стадия	Масса	Масштаб
Р	см. табл.	—
Лист	Листов 1	

Сталь марки 25Г2С

ЦНИИЭП жилища

Инв. № подл. | Подпись и дата | Взам. инв. №

Формат А4

Стадия	Масса	Масштаб
Лист	Листов	

ЦНИИЭП жилища

Рис. 1

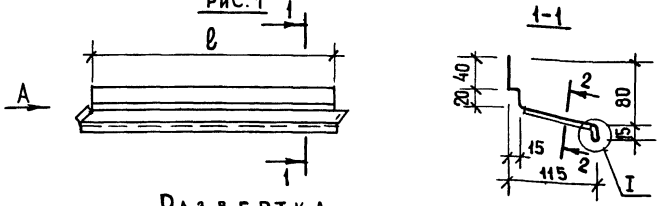

РАЗВЕРТКА

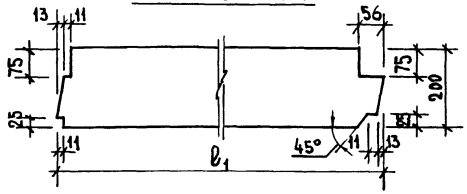

ВИД А



2-2



Рис. 2 - ЗЕРКАЛЬНОЕ ОТРАЖЕНИЕ
Остальное см. рис. 1

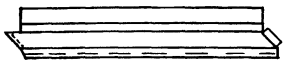

I

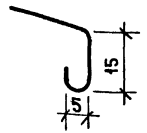

Обозначение	Марка	Рис.	Размеры, мм ℓ	Размеры, мм ℓ1	Масса кг
1.132.1-14 00000007	СЛ6	1	870	950	1,18
-01	СЛ7	1	1320	1400	1,74
-02	СЛ8	2	870	950	1,18
-03	СЛ9	2	1320	1400	1,74

Н. контр.	Гиберман	
Нач. отд.	Росинский	
Гл. констр.	Пальман	
ГИП	Кривакин	
Рук. гр.	Лебедева	
Ст. инж.	Самарина	

1.132.1-14 00000007

СЛИВ СЛ6... СЛ9

Стадия	Масса	Масштаб
Р	см. табл.	—
Лист	Листов 1	

Сталь толстолистовая оцинкованная δ=0,8мм ГОСТ 14918-80

ЦНИИЭП жилища

ФОРМАТ А4

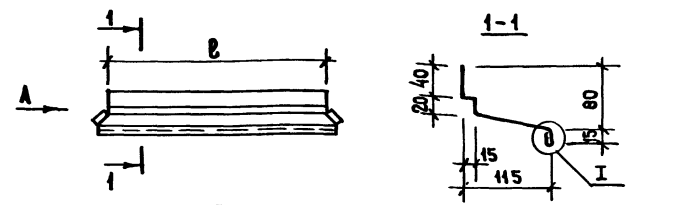

РАЗВЕРТКА

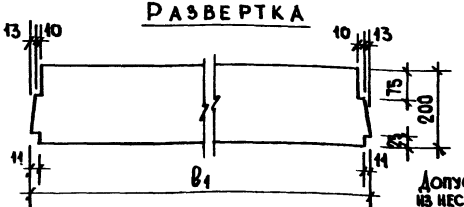

Допускается изготовление из нескольких частей с соединением по узлу Б

ВИД А

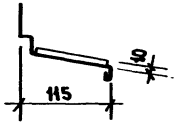

I

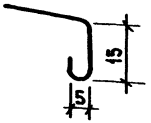

Б

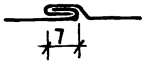

Обозначение	Марка	Размеры, мм ℓ	Размеры, мм ℓ1	Масса кг
1.132.1-14 00000006	СЛ1	832	880	1,03
-01	СЛ2	1132	1180	1,42
-02	СЛ3	1282	1330	1,60
-03	СЛ4	1432	1480	1,86
-04	СЛ5	2032	2080	2,60

Инв. № подл. | Подпись и дата | Взам. инв. №

Н. контр.	Гиберман	
Нач. отд.	Росинский	
Гл. констр.	Пальман	
ГИП	Кривакин	
Рук. гр.	Лебедева	
Ст. инж.	Самарина	

1.132.1-14 00000006

СЛИВ СЛ1... СЛ5

Стадия	Масса	Масштаб
Р	см. табл.	—
Лист	Листов 1	

Сталь толстолистовая оцинкованная δ=0,8мм ГОСТ 14918-80

ЦНИИЭП жилища

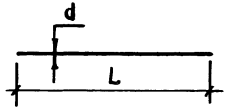

Обозначение	Марка	d, мм	L, мм	Масса, кг
1.132.1-14 00000016	А1	4	90	0,01
-01	А2		120	0,01
-02	А3		170	0,02
-03	А4		300	0,03
-04	А5		350	0,03
-05	А6		360	0,03
-06	А7		410	0,04
-07	А8		490	0,05
-08	А9		560	0,05
-09	А10		640	0,06
-10	А11		650	0,06
-11	А12		710	0,06
-12	А13		730	0,07
-13	А14		790	0,07
-14	А15		810	0,07
-15	А16		840	0,08
-16	А17		860	0,08
-17	А18		880	0,08
-18	А19		910	0,08
-19	А20		950	0,09

Инв.№подл. | Подпись и дата | Взам.инв.№

1.132.1-14 00000016

Н.контр.	Гиберман	
Нач.отд.	Росинский	
Гл.констр.	Пальман	
ГИП	Кривакин	
Рук.гр.	Лебедева	
Ст.инж.	Самарина	

Стержень А1... А20

Стадия	Масса	Масштаб
Р	см. табл.	—
Лист	Листов 1	

Арматура стержневая класса Вр-I ГОСТ6727-80

ЦНИИЭП жилища

Формат А4

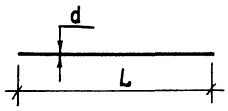

Обозначение	Марка	d, мм	L, мм	Масса, кг
1.132.1-14 00000017	А21	4	960	0,09
-01	А22		1030	0,09
-02	А23		1100	0,10
-03	А24		1210	0,11
-04	А25		1220	0,11
-05	А26		1260	0,12
-06	А27		1280	0,12
-07	А28		1360	0,13
-08	А29		1400	0,13
-09	А30		1510	0,14
-10	А31		1580	0,15
-11	А32		1660	0,15
-12	А33		1680	0,15
-13	А34		1700	0,16
-14	А35		1840	0,17
-15	А36		1860	0,17
-16	А37		2000	0,18
-17	А38		2110	0,19
-18	А39		2200	0,20
-19	А40		2300	0,21

Инв.№подл. | Подпись и дата | Взам.инв.№

1.132.1-14 00000017

Н.контр.	Гиберман	
Нач.отд.	Росинский	
Гл.констр.	Пальман	
ГИП	Кривакин	
Рук.гр.	Лебедева	
Ст.инж.	Самарина	

Стержень А21... А40

Стадия	Масса	Масштаб
Р	см. табл.	—
Лист	Листов 1	

Арматура стержневая класса Вр-I ГОСТ6727-80

ЦНИИЭП жилища

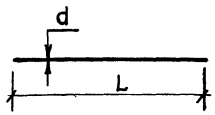

Обозначение	Марка	d, мм	L, мм	Масса, кг
1.132.1-14 00000 018	А41	4	2310	0,21
– 01	А42		2520	0,23
– 02	А43		2600	0,24
– 03	А44		2660	0,24
– 04	А45		2670	0,25
– 05	А46		2910	0,27
– 06	А47		3000	0,28
– 07	А48		3020	0,28
– 08	А49		3250	0,30
– 09	А50		3270	0,30
– 10	А51		3510	0,32
– 11	А52		3600	0,33
– 12	А53		3850	0,35
– 13	А54		4200	0,39
– 14	А55		4800	0,44
– 15	А56		5400	0,50
– 16	А57	5	300	0,04
– 17	А58		330	0,05

Инв. № подл. | Подпись и дата | Взам. инв. №

Н. контр.	Гиберман	
Нач. отд.	Росинский	
Гл. констр.	Пальмач	
ГИП	Кривакин	
Рук. гр.	Лебедева	
Ст. инж.	Самарина	

1.132.1-14 00000 018

Стержень А41... А58

Стадия	Масса	Масштаб
Р	см. табл.	—
Лист	Листов 1	

Арматура стержневая класса B_{p}-I ГОСТ 6727-80

ЦНИИЭП жилища

Формат А4

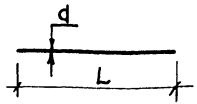

Обозначение	Марка	d, мм	L, мм	Масса, кг
1.132.1-14 00000 019	А59	8	300	0,12
– 01	А60		400	0,16
– 02	А61		410	0,16
– 03	А62		460	0,18
– 04	А63		480	0,19
– 05	А64		500	0,20
– 06	А65		560	0,22
– 07	А66		630	0,25
– 08	А67		660	0,26
– 09	А68		680	0,26
– 10	А69		710	0,28
– 11	А70		760	0,30
– 12	А71		780	0,31
– 13	А72		800	0,32
– 14	А73		860	0,34
– 15	А74		910	0,36
– 16	А75		1160	0,46
– 17	А76		1200	0,47
– 18	А77		1240	0,49
– 19	А78		1300	0,51

Инв. № подл. | Подпись и дата | Взам. инв. №

Н. контр.	Гиберман	
Нач. отд.	Росинский	
Гл. констр.	Пальман	
ГИП	Кривакин	
Рук. гр.	Лебедева	
Ст. инж.	Самарина	

1.132.1-14 00 000 019

Стержень А59... А78

Стадия	Масса	Масштаб
Р	см. табл.	—
Лист	Листов 1	

Арматура стержневая класса А-III ГОСТ 5781-82

ЦНИИЭП жилища

Формат А4

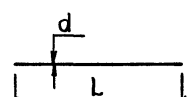

Обозначение	Марка	d, мм	L, мм	Масса, кг
1.132.1-14 00000020	А 79	8	1360	0,54
-01	А 80		1460	0,58
-02	А 81		1480	0,59
-03	А 82		1510	0,60
-04	А 83		1600	0,63
-05	А 84		1680	0,67
-06	А 85		1800	0,71
-07	А 86		1830	0,72
-08	А 87		1840	0,73
-09	А 88		1920	0,76
-10	А 89		1960	0,78
-11	А 90		2000	0,79
-12	А 91		2100	0,83
-13	А 92		2110	0,84
-14	А 93		2500	0,99
-15	А 94		2590	1,02
-16	А 95		2600	1,03

Н. контр.	Гиберман	
Нач. отд.	Росинский	
Гл. констр.	Пальман	
ГИП	Кривакин	
Рук. гр.	Лебедева	
	Самарина	

1.132.1-14 00 000 020

Стержень А79 ... А95

Стадия	Масса	Масштаб
Р	см. табл.	—
Лист	Листов 1	

Арматура стержневая класса А-III ГОСТ 5781-82

ЦНИИЭП жилища

Формат А4

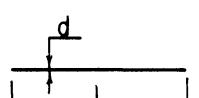

Обозначение	Марка	d, мм	L, мм	Масса, кг
1.132.1-14 00000021	А 96	8	2630	1,04
-01	А 97		3190	1,26
-02	А 98		3200	1,26
-03	А 99		3790	1,49
-04	А 100		4390	1,73
-05	А 101		4990	1,97
-06	А 102	10	2600	1,60
-07	А 103		3200	1,97
-08	А 104	12	3200	2,84

Н. контр.	Гиберман	
Нач. отд.	Росинский	
Гл. констр.	Пальман	
ГИП	Кривакин	
Рук. гр.	Лебедева	
Ст. инж.	Самарина	

1.132.1-14 00 000 021

Стержень А96 ... А104

Стадия	Масса	Масштаб
Р	см. табл.	—
Лист	Листов 1	

Арматура стержневая класса А-III ГОСТ 5781-82

ЦНИИЭП жилища

Инв. № подл. | Подпись и дата | Взам. инв. №

57

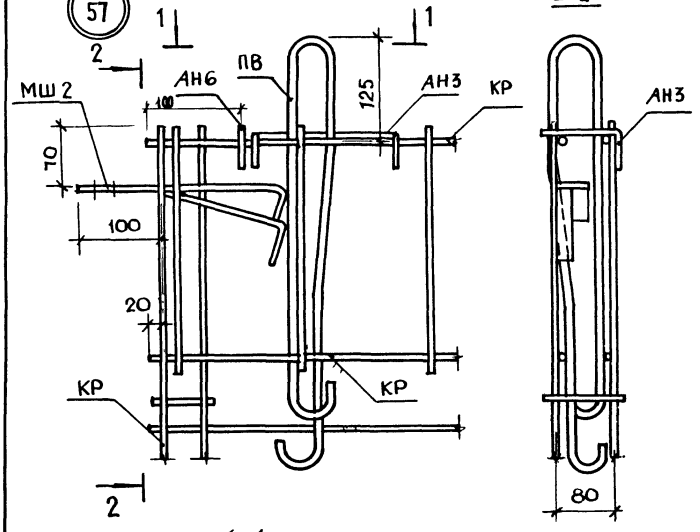

1-1

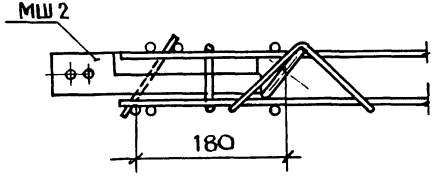

58

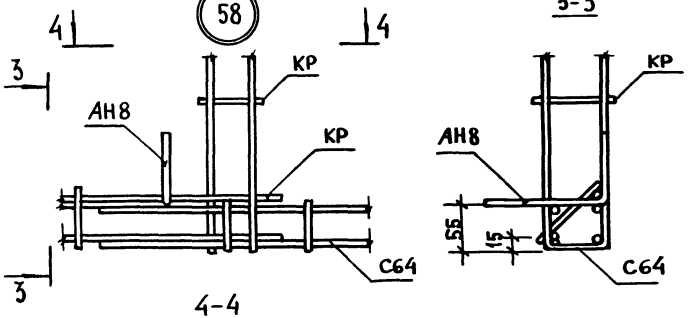

4-4

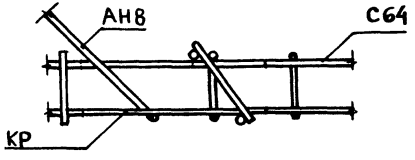

59

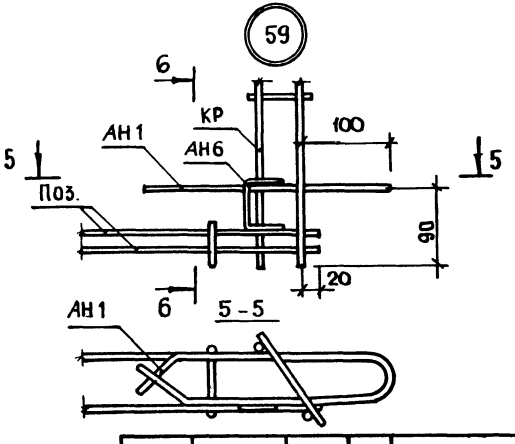

6-6

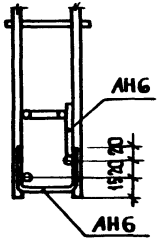

Н. контр	Гиберман		
Нач. отд	Росинский		
Гл. конст	Пальман		
ГИП	Кривакин		
Рук. гр.	Лебедева		
Ст. инж.	Самарина		

1.132.1-14 00000000 Д17

Узлы 57...59

Стадия	Лист	Листов
Р		1

ЦНИИЭП жилища

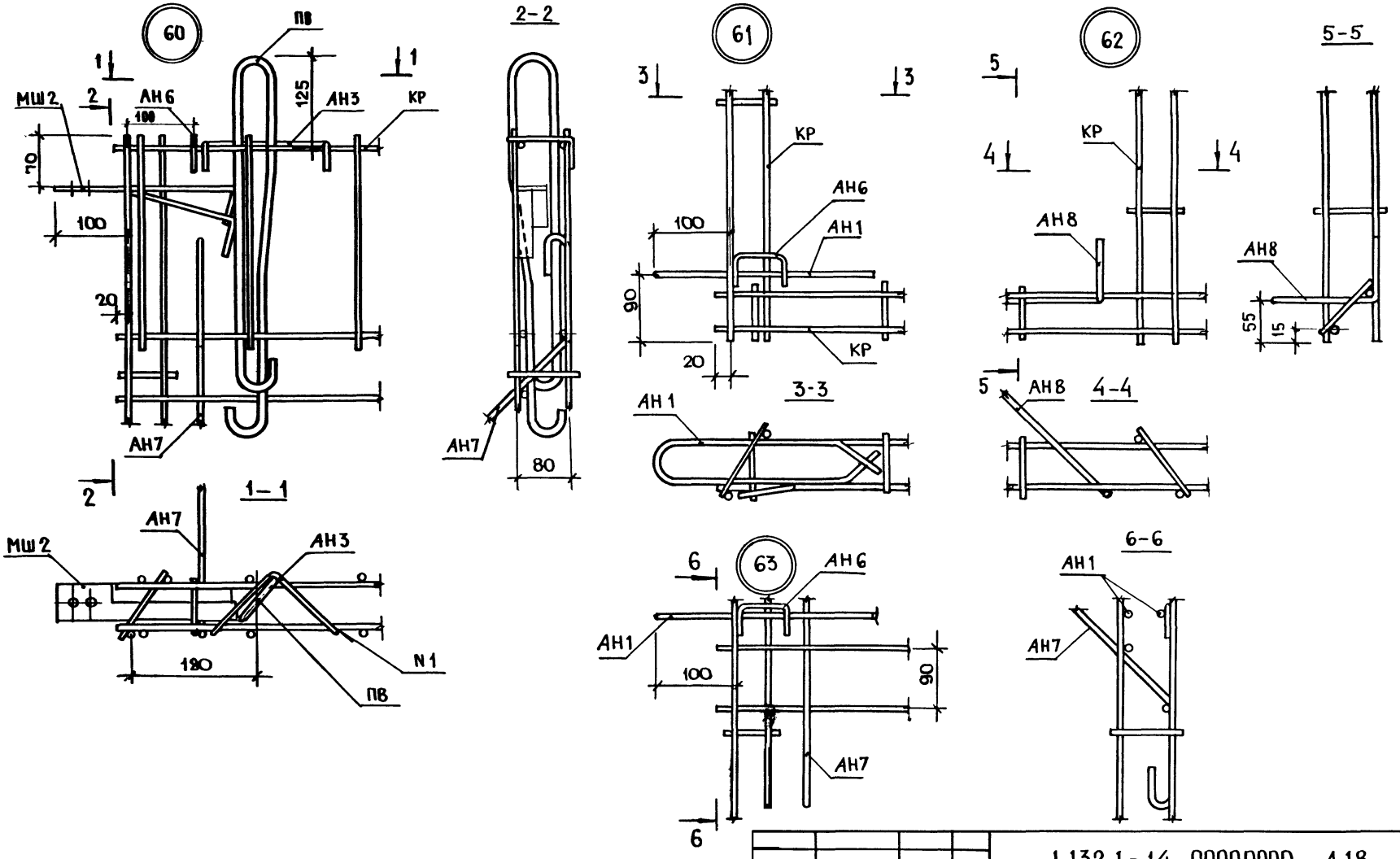

			1.132.1-14 00000000 Д18
ОНТР	Гиберман		
ОГД	Росинский		Узлы 60... 63
ГА констр	Пальман		
РИП	Кривакин		
Рук гр	Лебедева		
Ст инж	Самарина		

Стадия	Лист	Листов
Р		1

ЦНИИЭПжилища

Инв № подл. | Подпись и дата | Взам. инв. №

64

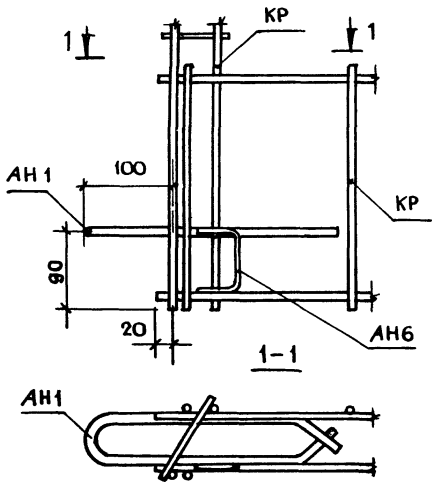

65

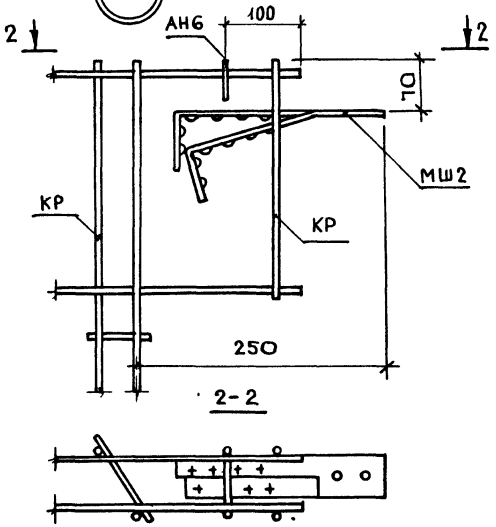

66

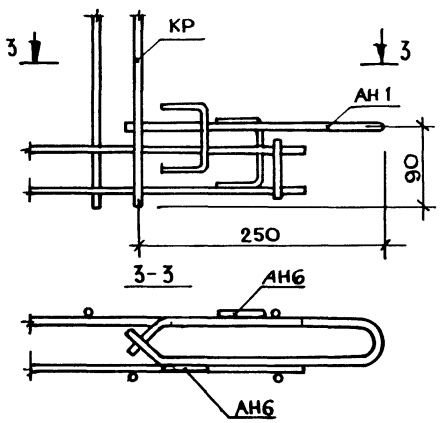

Н. контр.	Гиберман		
Нач. отд	Росинский		
Гл. конст	Пальман		
ГИП	Кривакин		
Рук. гр.	Лебедева		
Ст. инж.	Самарина		

1.132.1-14 00000000 Д 19

Узлы 64...66

Стадия	Лист	Листов
Р		1

ЦНИИЭП жилища

67

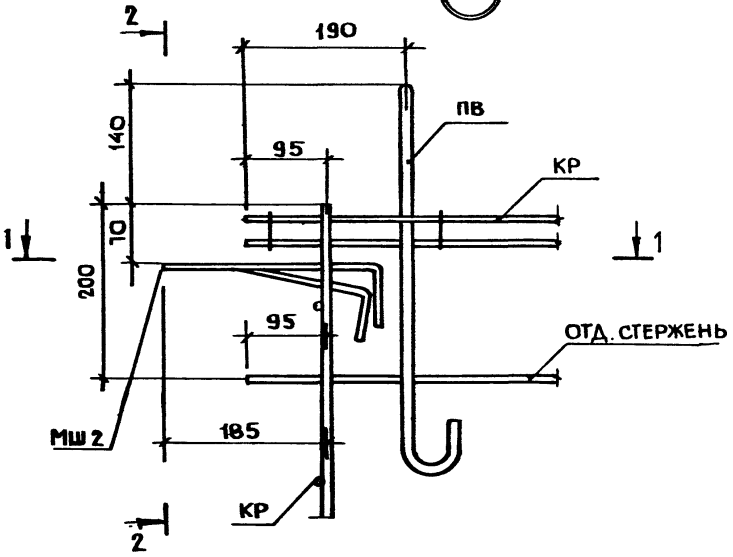

2-2

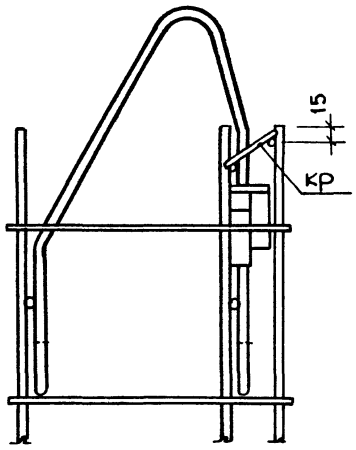

68

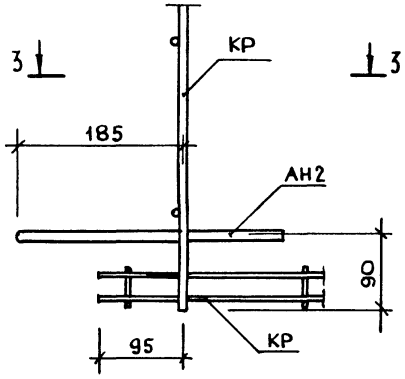

3-3

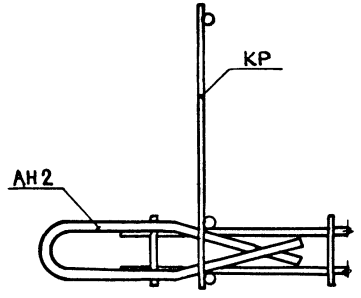

1-1

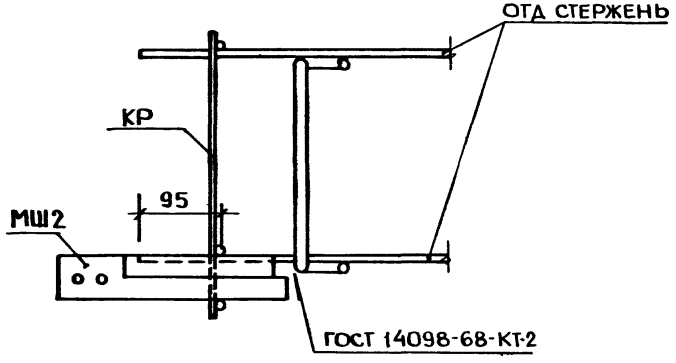

Н. контр.	Гиберман		
Нач. отд	Росинский		
Гл. конст	Пальман		
ГИП	Кривякин		
Рук. гр	Лебедева		
Ст. инж.	Самарина		

1.132.1-14 00000000 Д 20

Узлы 67, 68

Стадия	Лист	Листов
Р		1

ЦНИИЭП жилища

Марка элемента	Изделия арматурные. Арматура класса А-I, Гост 5781-82				Ас-II					А-III				Вр-I, Гост 6727-80				Всего	Изделия закладные. Арматура класса А-I, Гост 5781-82		А-III		Прокат марки Вст3 кп2, Гост 103-76			Всего	Общий расход, кг
	ф8	ф12		Итого	ф12	ф14	ф16	ф18	Итого	ф8	ф10	ф12	Итого	ф3	ф4	ф5	Итого		ф8	Итого	ф8	Итого	-4×50	-6×90	Итого		
3НС30.29 30-250Т-1.1-01	2,65	2,32		4,97		3,14			3,14	21,74			21,74	1,09	13,91	1,44	16,44	46,29					1,00		1,00	1,00	47,29
3НС30 29.30-250Т-1.1-02	2,65	2,32		4,97		3,14			3,14	17,26	6,40		23,66	1,09	13,05	2,08	16,22	47,99					1,00		1,00	1,00	48,99
3НС30 29.30-250Т-1 1-03	2,65	2,32		4,97		3,14			3,14	17,08	6,40		23,48	1,09	12,58	2,08	15,75	47,34					1,00		1,00	1,00	48,34
3НС30 29.30-250Т-1 1-04	2,65	2,32		4,97		3,14			3,14	17,50	6,40		23,90	1,09	12,72	2,08	15,89	47,90					1,00		1,00	1,00	48,90
3НС36.29 30-250Т-1 1-03	2,65	2,32		4,97		3,14			3,14	18,72	7,88		26,60	1,18	15,55	1,76	18,49	53,20					1,00		1,00	1,00	54,20
3НС36.29 30-250Т-1 1-04	2,65	2,32		4,97		3,14			3,14	19,14	7,88		27,02	1,18	15,41	2,56	19,15	54,28					1,00		1,00	1,00	55,28
3НС36.29.30-250Т-1 1-06	2,65	2,32		4,97		3,14			3,14	18,42		11,36	29,78	1,18	14,28	3,20	18,66	56,55					1,00		1,00	1,00	57,55
3НС30 28 30-250Т-1.1-12	3,29	2,32		5,61	1,98				1,98	18,63	6,40		25,03	1,03	9,85	2,08	12,96	45,58					1,00		1,00	1,00	46,58
3НС36 28 30-250Т-1 1-12	3,29	2,32		5,61		3,14			3,14	20,32	7,88		28,20	1,06	12,52	1,76	15,34	52,29					1,00		1,00	1,00	53,29
3НС36.28 30-250Т-1 1-11	3,29	2,32		5,61		3,14			3,14	19,80		11,36	31,16	1,06	11,57	2,56	15,19	55,10					1,00		1,00	1,00	56,10
3НС30.28 30-250Т-1.1-12а	3,29	2,32		5,61	1,98				1,98	18,63	6,40		25,03	1,03	9,85	2,08	12,96	45,58	0,16	0,16	0,24	0,24	1,00	0,50	1,50	1,90	47,48
3НС36.28.30-250Т-1 1-12а	3,29	2,32		5,61		3,14			3,14	20,32	7,88		28,20	1,06	12,52	1,76	15,34	52,29	0,16	0,16	0,24	0,24	1,00	0,50	1,50	1,90	54,19
3НС36.28.30-250Т-1.1-11а	3,29	2,32		5,61		3,14			3,14	19,80		11,36	31,16	1,06	11,57	2,56	15,19	55,10	0,16	0,16	0,24	0,24	1,00	0,50	1,50	1,90	57,00
3НС30.28.30-250Т-1.1-18	3,29	2,32		5,61	1,98				1,98	18,63	6,40		25,03	1,03	9,85	2,08	12,96	45,58					1,00		1,00	1,00	46,58
3НС36.28.30-250Т-1 1-18	3,29	2,32		5,61		3,14			3,14	20,32	7,88		28,20	1,06	12,52	1,76	15,34	52,29					1,00		1,00	1,00	53,29
3НС36.28.30-250Т-1.1-17	3,29	2,32		5,61		3,14			3,14	19,80		11,36	31,16	1,06	11,57	2,56	15,19	55,10					1,00		1,00	1,00	56,10
3НС30 28.30-250Т-1 1-18а	3,29	2,32		5,61	1,98				1,98	18,63	6,40		25,03	1,03	9,85	2,08	12,96	45,58	0,16	0,16	0,24	0,24	1,00	0,50	1,50	1,90	47,48
3НС36.28.30-250Т-1 1-18а	3,29	2,32		5,61		3,14			3,14	20,32	7,88		28,20	1,06	12,52	1,76	15,34	52,29	0,16	0,16	0,24	0,24	1,00	0,50	1,50	1,90	54,19
3НС36.28 30-250Т-1 1-17а	3,29	2,32		5,61		3,14			3,14	19,80		11,36	31,16	1,06	11,57	2,56	15,19	55,10	0,16	0,16	0,24	0,24	1,00	0,50	1,50	1,90	57,00
3НС24.29 30-250Т-1 1-19	2,16	2,32		4,48	1,98				1,98	22,40			22,40	1,00	12,01	1,12	14,13	42,99					1,00		1,00	1,00	43,99
3НС30.29.30-250Т-1 1-19	2,65	2,32		4,97		3,14			3,14	26,06			26,06	1,09	14,89	1,44	17,42	51,59					1,00		1,00	1,00	52,59
3НС30.29.30-250Т-1 1-20	2,65	2,32		4,97		3,14			3,14	26,27			26,27	1,09	15,21	1,44	17,74	52,12					1,00		1,00	1,00	53,12
3НС30.29.30-250Т-1.1	2,65	2,32		4,97		3,14			3,14	20,56			20,56	1,32	14,85	1,44	17,61	46,28					1,00		1,00	1,00	47,28

Нач отд	Росинский	
Н контр	Гиберман	
Гл кон.отд	Пальман	
Гип	Кривакин	
Рук.гр.	Лебедева	
Ст.инж.	Симонова	

1.132.1-14 00000000 РС

Ведомость расхода стали

Стадия	Лист	Листов
Р	1	4

ЦНИИЭП жилища

21915 149 формат А3

Марка элемента	Изделия арматурные																	Всего	Изделия закладные								Общий расход, кг
	Арматура класса																		Арматура класса				Прокат марки				
	А-I				Ас-II					А-III				Вр-I					А-I		А-III		Вст3 кп2				
	Гост 5781-82													Гост 6727-80					Гост 5781-82				Гост 103-76				
	ф8	ф12		Итого	ф12	ф14	ф16	ф18	Итого	ф8	ф10	ф12	Итого	ф3	ф4	ф5	Итого		ф8	Итого	ф8	Итого	-4×50	6×90	Итого		
3НС36.29.30-250Т-1.1	2,65	2,32		4,97			4,40		4,40	24,73			24,73	1,44	17,81	1,76	21,01	55,11					1,00		1,00	1,00	56,11
3НС34.29.30-250Т-2.1-01	3,14	2,32		5,46		3,14			3,14	21,90			21,90	1,28	17,40	1,44	20,12	50,62					1,00		1,00	1,00	51,62
3НС34.29.30-250Т-2.1-02	3,14	2,32		5,46		3,14			3,14	17,42	6,40		23,82	1,28	16,54	2,08	19,90	52,32					1,00		1,00	1,00	53,32
3НС34.29.30-250Т-2.1-03	3,14	2,32		5,46		3,14			3,14	17,24	6,40		23,64	1,28	16,07	2,08	19,43	51,67					1,00		1,00	1,00	52,67
3НС34.29.30-250Т-2.1-04	3,14	2,32		5,46		3,14			3,14	17,66	6,40		24,06	1,28	16,07	2,08	19,43	52,09					1,00		1,00	1,00	53,09
3НС40.29.30-250Т-2.1-03	3,14	2,32		5,46			4,40		4,40	18,88	7,88		26,76	1,34	19,04	1,76	22,14	58,76					1,00		1,00	1,00	59,76
3НС40.29.30-250Т-2.1-04	3,14	2,32		5,46			4,40		4,40	19,30	7,88		27,18	1,34	18,90	2,56	22,80	59,84					1,00		1,00	1,00	60,84
3НС40.29.30-250Т-2.1-06	3,14	2,32		5,46		3,14			3,14	18,58		11,36	29,94	1,34	17,63	3,20	22,17	60,71					1,00		1,00	1,00	61,71
3НС34.29.30-250Т-1.2-01	3,14	2,32		5,46		3,14			3,14	21,90			21,90	1,28	17,40	1,44	20,12	50,62					1,00		1,00	1,00	51,62
3НС34.29.30-250Т-1.2-02	3,14	2,32		5,46		3,14			3,14	17,42	6,40		23,82	1,28	16,54	2,08	19,90	52,32					1,00		1,00	1,00	53,32
3НС34.29.30-250Т-1.2-03	3,14	2,32		5,46		3,14			3,14	17,24	6,40		23,64	1,28	16,07	2,08	19,43	51,67					1,00		1,00	1,00	52,67
3НС34.29.30-250Т-1.2-04	3,14	2,32		5,46		3,14			3,14	17,66	6,40		24,06	1,28	16,07	2,08	19,43	52,09					1,00		1,00	1,00	53,09
3НС40.29.30-250Т-1.2-03	3,14	2,32		5,46			4,40		4,40	18,88	7,88		26,76	1,34	19,04	1,76	22,14	58,76					1,00		1,00	1,00	59,76
3НС40.29.30-250Т-1.2-04	3,14	2,32		5,46			4,40		4,40	19,30	7,88		27,18	1,34	18,90	2,56	22,80	59,84					1,00		1,00	1,00	60,84
3НС40.29.30-250Т-1.2-06	3,14	2,32		5,46		3,14			3,14	18,58		11,36	29,94	1,34	17,63	3,20	22,17	60,71					1,00		1,00	1,00	61,71
3НС34.29.30-250Т-2.1-19	2,65	2,32		4,97			4,40		4,40	26,47			26,47	1,37	18,38	1,44	21,19	57,03					1,00		1,00	1,00	58,03
3НС34.29.30-250Т-2.1-20	2,65	2,32		4,97		3,14			3,14	26,68			26,68	1,37	18,56	1,44	21,37	56,16					1,00		1,00	1,00	57,16
3НС34.29.30-250Т-1.2-19	2,65	2,32		4,97			4,40		4,40	26,47			26,47	1,37	18,38	1,44	21,19	57,03					1,00		1,00	1,00	58,03
3НС34.29.30-250Т-1.2-20	2,65	2,32		4,97		3,14			3,14	26,68			26,68	1,37	18,76	1,44	21,57	56,16					1,00		1,00	1,00	57,16
3НС29.29.30-250Т-3.1-01	2,65	2,32		4,97		3,14			3,14	21,74			21,74	1,12	12,69	1,44	15,25	45,10					1,00		1,00	1,00	46,10
3НС29.29.30-250Т-3.1-02	2,65	2,32		4,97		3,14			3,14	17,26	6,40		23,66	1,12	12,07	2,08	15,27	47,04					1,00		1,00	1,00	48,04
3НС29.29.30-250Т-3.1-03	2,65	2,32		4,97	1,98				1,98	17,08	6,40		23,48	1,12	11,60	2,08	14,80	45,23					1,00		1,00	1,00	46,23
3НС29.29.30-250Т-3.1-04	2,65	2,32		4,97	1,98				1,98	17,42	6,40		23,82	1,12	11,50	2,08	14,70	45,47					1,00		1,00	1,00	46,47
3НС35.29.30-250Т-3.1-03	2,65	2,32		4,97		3,14			3,14	18,72	7,88		26,60	1,24	14,57	1,76	17,57	52,28					1,00		1,00	1,00	53,28
3НС35.29.30-250Т-3.1-04	2,65	2,32		4,97		3,14			3,14	19,14	7,88		27,02	1,24	14,19	2,56	17,99	53,12					1,00		1,00	1,00	54,12
3НС35.29.30-250Т-3.1-06	2,65	2,32		4,97		3,14			3,14	18,34		11,36	29,70	1,24	13,06	3,2	17,50	55,31					1,00		1,00	1,00	56,31

Инв. № подл. | Подпись и дата | Взам. инв. №

Марка элемента	Изделия арматурные																	Изделия закладные								Общий расход, кг
	Арматура класса																Всего	Арматура класса				Прокат марки				
	А-I				Ас-II					А-III				Вр-I				А-I		А-III		Вст3кп2			Всего	
	Гост 5781-82													Гост 6727-80				Гост 5781-82				Гост 103-76				
	ф8	ф12		Итого	ф12	ф14	ф16	ф18	Итого	ф8	ф10	ф12	Итого	ф3	ф4	ф5	Итого	ф8	Итого	ф8	Итого	4х50	6х90	Итого		
3НС 29.29.30-250Т-1.3-01	2,65	2,32		4,97		3,14			3,14	21,74			21,74	1,12	12,69	1,44	15,25	45,10					1,00		1,00	1,00	46,10
3НС 29.29.30-250Т-1.3-02	2,65	2,32		4,97		3,14			3,14	17,26	6,40		23,66	1,12	12,07	2,08	15,27	47,04					1,00		1,00	1,00	48,04
3НС 29.29.30-250Т-1.3-03	2,65	2,32		4,97	1,98				1,98	17,08	6,40		23,48	1,12	11,60	2,08	14,80	45,23					1,00		1,00	1,00	46,23
3НС 29.29.30-250Т-1.3-04	2,65	2,32		4,97	1,98				1,98	17,42	6,40		23,82	1,12	11,50	2,08	14,70	45,47					1,00		1,00	1,00	46,47
3НС 35.29.30-250Т-1.3-03	2,65	2,32		4,97		3,14			3,14	18,72	7,88		26,60	1,18	14,57	1,76	17,51	52,28					1,00		1,00	1,00	53,28
3НС 35.29.30-250Т-1.3-04	2,65	2,32		4,97		3,14			3,14	19,14	7,88		27,02	1,18	14,19	2,56	17,93	53,12					1,00		1,00	1,00	54,12
3НС 35.29.30-250Т-1.3-06	2,65	2,32		4,97		3,14			3,14	18,34		11,36	29,70	1,18	13,06	3,20	17,44	55,31					1,00		1,00	1,00	56,31
3НС 29.28.30-250Т-3.1-12	3,31	2,32		5,63	1,98				1,98	18,43	6,40		24,83	1,12	8,74	2,08	11,94	44,38					1,00		1,00	1,00	45,38
3НС 35.28.30-250Т-3.1-12	3,31	2,32		5,63		3,14			3,14	20,32	7,88		28,20	1,15	11,27	1,76	14,18	51,15					1,00		1,00	1,00	52,15
3НС 35.28.30-250Т-3.1-11	3,31	2,32		5,63	1,98				1,98	19,72		11,36	31,08	1,15	10,32	2,56	14,03	52,72					1,00		1,00	1,00	53,72
3НС 29.28.30-250Т-1.3-12	3,31	2,32		5,63	1,98				1,98	18,43	6,40		24,83	1,12	8,74	2,08	11,94	44,38					1,00		1,00	1,00	45,38
3НС 35.28.30-250Т-1.3-12	3,31	2,32		5,63		3,14			3,14	20,32	7,88		28,20	1,15	11,27	1,76	14,18	51,15					1,00		1,00	1,00	52,15
3НС 35.28.30-250Т-1.3-11	3,31	2,32		5,63	1,98				1,98	19,72		11,36	31,08	1,15	10,32	2,56	14,03	52,72					1,00		1,00	1,00	53,72
3НС 29.28.30-250Т-3.1-18	3,31	2,32		5,63	1,98				1,98	18,43	6,40		24,83	1,12	8,74	2,08	11,94	44,38					1,00		1,00	1,00	45,38
3НС 35.28.30-250Т-3.1-18	3,31	2,32		5,63		3,14			3,14	20,32	7,88		28,20	1,15	11,27	1,76	14,18	51,15					1,00		1,00	1,00	52,15
3НС 35.28.30-250Т-3.1-17	3,31	2,32		5,63	1,98				1,98	19,72		11,36	31,08	1,15	10,32	2,56	14,03	52,72					1,00		1,00	1,00	53,72
3НС 29.28.30-250Т-1.3-18	3,31	2,32		5,63	1,98				1,98	18,43	6,40		24,83	1,12	8,74	2,08	11,94	44,38					1,00		1,00	1,00	45,38
3НС 35.28.30-250Т-1.3-18	3,31	2,32		5,63		3,14			3,14	20,32	7,88		28,20	1,15	11,27	1,76	14,18	51,15					1,00		1,00	1,00	52,15
3НС 35.28.30-250Т-1.3-17	3,31	2,32		5,63	1,98				1,98	19,72		11,36	31,08	1,15	10,32	2,56	14,03	52,72					1,00		1,00	1,00	53,72
3НС 29.29.30-250Т-3.1-19	2,65	2,32		4,97		3,14			3,14	26,06			26,06	1,27	13,91	1,44	16,62	50,79					1,00		1,00	1,00	51,79
3НС 29.29.30-250Т-3.1-20	2,65	2,32		4,97		3,14			3,14	26,27			26,27	1,27	13,99	1,44	16,70	51,08					1,00		1,00	1,00	52,08
3НС 29.29.30-250Т-1.3-19	2,65	2,32		4,97		3,14			3,14	26,06			26,06	1,27	13,91	1,44	16,62	50,79					1,00		1,00	1,00	51,79
3НС 29.29.30-250Т-1.3-20	2,65	2,32		4,97		3,14			3,14	26,27			26,27	1,27	13,99	1,44	16,70	51,08					1,00		1,00	1,00	52,08
3НС 34.28.30-250Т-3.3-12	3,29	2,32		5,61		3,14			3,14	20,32	7,88		28,20	1,18	9,99	1,76	12,93	49,88					1,00		1,00	1,00	50,88
3НС 34.28.30-250Т-3.3-11	3,29	2,32		5,61	1,98				1,98	19,64		11,36	31,00	1,18	9,04	2,56	12,78	51,37					1,00		1,00	1,00	52,37
3НС 34.28.30-250Т-3.3-18	3,29	2,32		5,61		3,14			3,14	20,32	7,88		28,20	1,18	9,99	1,76	12,93	49,88					1,00		1,00	1,00	50,88

Инв. № подл. | Подпись и дата | Взам. инв. №

Марка элемента	Изделия арматурные																Изделия закладные								Общий расход, кг
	Арматура класса															Всего	Арматура класса				Прокат марки			Всего	
	А-I			Ас-II					А-III				Вр-I				А-I		А-III		Вст3кп2				
	Гост 5781-82												Гост 6727-80				Гост 5781-82				Гост 103-76				
	ф8	ф12	Итого	ф12	ф14	ф16	ф18	Итого	ф8	ф10	ф12	Итого	ф3	ф4	ф5	Итого	ф8	Итого	ф8	Итого	-4×50	-6×60	-6×90	Итого	
3НС 34.28.30-250Т-3.3-17	3,29	2,32	5,61	1,98				1,98	19,64		11,36	31,00	1,18	9,04	2,56	12,78	51,37					1,00			1,00	1,00	52,37
3НС 34.29.30-250Т-3.3-03	2,65	2,32	4,97		3,14			3,14	18,72	7,88		26,60	1,18	13,54	1,76	16,48	51,19					1,00			1,00	1,00	52,19
3НС 34.29.30-250Т-3.3-04	2,65	2,32	4,97		3,14			3,14	19,14	7,88		27,02	1,18	12,92	2,56	16,66	51,79					1,00			1,00	1,00	52,79
3НС 34.29.30-250Т-3.3-06	2,65	2,32	4,97		3,14			3,14	18,26		11,36	29,62	1,18	11,79	3,20	16,17	53,90					1,00			1,00	1,00	54,90
3НС 32.29.30-250Т-4.1	2,65	2,32	4,97			4,40		4,40	21,04			21,04	1,26	18,16		19,42	49,83					1,00			1,00	1,00	50,83
3НС 38.29.30-250Т-4.1	3,14	2,32	5,46			4,40		4,40	24,77			24,77	1,50	21,40		22,90	57,53					1,00			1,00	1,00	58,53
3НС 44.29.30-250Т-4.1	3,63	2,32	5,95		6,28			6,28	29,44			29,44	1,74	24,60		26,34	68,01					1,00			1,00	1,00	69,01
3НС 50.29.30-250Т-4.1	4,12	2,32	6,44			8,80		8,80	33,85			33,85	1,98	27,84		29,84	78,91					1,00			1,00	1,00	79,91
3НС 56.29.30-250Т-4.1	4,12	2,32	6,44				12,00	12,00	37,37			37,37	2,22	31,04		33,26	89,07					1,00			1,00	1,00	90,07
3НС 32.29.30-250Т-1.4	2,65	2,32	4,97			4,40		4,40	21,04			21,04	1,26	18,16		19,42	49,83					1,00			1,00	1,00	50,83
3НС 38.29.30-250Т-1.4	3,14	2,32	5,46			4,40		4,40	24,77			24,77	1,50	21,40		22,90	57,53					1,00			1,00	1,00	58,53
3НС 44.29.30-250Т-1.4	3,63	2,32	5,95		6,28			6,28	29,44			29,44	1,74	24,60		26,34	68,01					1,00			1,00	1,00	69,01
3НС 50.29.30-250Т-1.4	4,12	2,32	6,44			8,80		8,80	33,85			33,85	1,98	27,84		29,82	78,91					1,00			1,00	1,00	79,91
3НС 56.29.30-250Т-1.4	4,12	2,32	6,44				12,00	12,00	37,37			37,37	2,22	31,04		33,26	89,07					1,00			1,00	1,00	90,07
3НС 10.29.35-250Т-6.7		2,32	2,32	2,00				2,00	8,52			8,52		4,31	1,30	5,61	18,45					1,00			1,00	1,00	19,45
3НС 16.29.35-250Т-6.7		2,32	2,32	2,00				2,00	13,32			13,32		7,27	1,95	9,22	26,86					1,00			1,00	1,00	27,86
3НС 22.29.35-250Т-6.7		2,32	2,32		2,92			2,92	18,12			18,12		10,02	2,60	12,62	35,98					1,00			1,00	1,00	36,98
3НС 10.29.35-250Т-7.6		2,32	2,32	2,00				2,00	8,52			8,52		4,31	1,30	5,61	18,45					1,00			1,00	1,00	19,45
3НС 16.29.35-250Т-7.6		2,32	2,32	2,00				2,00	13,32			13,32		7,27	1,95	9,22	26,86					1,00			1,00	1,00	27,86
3НС 22.29.35-250Т-7.6		2,32	2,32		2,92			2,92	18,12			18,12		10,02	2,60	12,62	35,98					1,00			1,00	1,00	36,98
3НС 10.29.35-250Т-6.7а	0,32	2,32	2,64	2,00				2,00	8,52			8,52		4,22	1,30	5,52	18,68	0,08	0,08	0,54	0,54	1,00	0,34	0,25	1,59	2,21	20,89
3НС 16.29.35-250Т-6.7а	0,32	2,32	2,64	2,00				2,00	13,32			13,32		7,12	1,95	9,07	27,03	0,08	0,08	0,54	0,54	1,00	0,34	0,25	1,59	2,21	29,24
3НС 22.29.35-250Т-6.7а	0,32	2,32	2,64		2,92			2,92	18,12			18,12		9,86	2,60	12,46	36,14	0,08	0,08	0,54	0,54	1,00	0,34	0,25	1,59	2,21	38,35
3НС 10.29.35-250Т-7.6а	0,32	2,32	2,64	2,00				2,00	8,52			8,52		4,22	1,30	5,52	18,68	0,08	0,08	0,54	0,54	1,00	0,34	0,25	1,59	2,21	20,89
3НС 16.29.35-250Т-7.6а	0,32	2,32	2,64	2,00				2,00	13,32			13,32		7,12	1,95	9,07	27,03	0,08	0,08	0,54	0,54	1,00	0,34	0,25	1,59	2,21	29,24
3НС 22.29.35-250Т-7.6а	0,32	2,32	2,64		2,92			2,92	18,12			18,12		9,86	2,60	12,46	36,14	0,08	0,08	0,54	0,54	1,00	0,34	0,25	1,59	2,21	38,35

№ строки	Наименование материала и единица измерения	Код материала	Код материала	Ед изм	Код и марка изделия, количество на марку: 3НС30.29.30-2,5Т-1.1-01	3НС30.29.30-2,5Т-1.1-02	3НС30.29.30-2,5Т-1.1-03	3НС30.29.30-2,5Т-1.1-04	3НС36.29.30-2,5Т-1.1-03	3НС36.29.30-2,5Т-1.1-04	3НС36.29.30-2,5Т-1.1-06	3НС30.28.30-2,5Т-1.1-12	3НС36.28.30-2,5Т-1.1-12	3НС36.28.30-2,5Т-1.1-11	3НС30.28.30-2,5Т-1.1-12а	3НС36.28.30-2,5Т-1.1-12а	3НС36.28.30-2,5Т-1.1-11а	3НС30.28.30-2,5Т-1.1-18	3НС36.28.30-2,5Т-1.1-18	3НС36.28.30-2,5Т-1.1-17
1	Изделия арматурные																			
2	Арматура стержневая класса А-I, ГОСТ 5781-82																			
3	ф 8, кг	0934 0000 1100 1010	166		2,65	2,65	2,65	2,65	2,65	2,65	2,65	3,29	3,29	3,29	3,29	3,29	3,29	3,29	3,29	3,29
4	ф 12, кг	0933 0000 1100 1010	166		2,32	2,32	2,32	2,32	2,32	2,32	2,32	2,32	2,32	2,32	2,32	2,32	2,32	2,32	2,32	2,32
5	Арматура стержневая класса Ас-II, ГОСТ 5781-82																			
6	ф 12, кг	0933 2705 1100 1022	166									1,98								
7	ф 14, кг	0933 2705 1100 1022	166		3,14	3,14	3,14	3,14	3,14	3,14	3,14		3,14	3,14		3,14	3,14	1,98	3,14	3,14
8	Арматура стержневая класса А-III, ГОСТ 5781-82																			
9	ф 8, кг	0934 0000 1100 1030	166		21,74	17,26	17,08	17,50	18,72	19,14	18,42	18,63	20,32	19,80	18,63	20,32	19,80	18,63	20,32	19,80
10	ф 10, кг	0933 0000 1100 1030	166			6,40	6,40	6,40	7,88	7,88		6,40	7,88		6,40	7,88		6,40	7,88	
11	ф 12, кг	0933 0000 1100 1030	166								11,36			11,36			11,36			11,36
12	Арматура проволочная класса Вр-I, ГОСТ 6727-80																			
13	ф 3, кг	1213 0000 8183 0110	166		1,09	1,09	1,09	1,09	1,18	1,18	1,18	1,03	1,06	1,06	1,03	1,06	1,06	1,03	1,06	1,06
14	ф 4, кг	1213 0000 8183 0110	166		13,91	13,05	12,58	12,72	15,55	15,41	14,28	9,85	12,52	11,57	9,85	12,52	11,57	9,85	12,52	11,57
15	ф 5, кг	1213 0000 8183 0110	166		1,44	2,08	2,08	2,08	1,76	2,56	3,20	2,08	1,76	2,56	2,08	1,76	2,56	2,08	1,76	2,56
16	Изделия закладные																			
17	Арматура стержневая класса А-I ГОСТ 5781-82																			
18	ф 8, кг	0934 0000 1100 1010	166												0,16	0,16	0,16			
19	Арматура стержневая класса А-III ГОСТ 5781-82																			
20	ф 8, кг	0934 0000 1100 1030	166												0,24	0,24	0,24			
21	Прокат марки ВСт3кп2 ГОСТ 380-71*																			
22	Полоса 4×50, ГОСТ 103-76, кг	0932 1124 1310 0800	166		1,00	1,00	1,00	1,00	1,00	1,00	1,00	1,00	1,00	1,00	1,00	1,00	1,00	1,00	1,00	1,00

Н.контр	Гиберман	
Нач.отд.	Росинский	
Гл.конст	Пальман	
Гип	Кривакин	
Рук.гр.	Лебедева	
Ст.инж.	Самарина	

1.132.1-14 00000000РМ

Ведомость расхода материалов

Стадия	Лист	Листов
Р	1	14

ЦНИИЭПжилища

№ строки	Наименование материала и единица измерения	Код материала	Ед. изм.	Код и марка изделия, количество на марку														
				3НС30.29.30-250Т-1.1-01	3НС30.29.30-250Т-1.1-02	3НС30.29.30-250Т-1.1-03	3НС30.29.30-250Т-1.1-04	3НС36.29.30-250Т-11-03	3НС36.29.30-250Т-1.1-04	3НС36.29.30-250Т-1.1-06	3НС30.28.30-250Т-1.1-12	3НС36.28.30-250Т-1.1-12	3НС36.28.30-250Т-11-11	3НС30.28.30-250Т-11-12а	3НС36.28.30-250Т-1.1-12а	3НС36.28.30-250Т-11-11а	3НС30.28.30-250Т-11-18	3НС36.28.30-250Т-1.1-18	3НС36.28.30-250Т-1.1-17
1	Полоса 6×90, ГОСТ 103-76, кг	0931 1124 1310 0800	166											0,50	0,50	0,50			
2																			
3	Итого стали арматурной, кг		166	46,29	47,99	47,34	47,90	53,20	54,28	56,55	45,58	52,29	55,10	45,98	52,69	55,50	45,58	52,29	55,10
4	Итого проката, кг		166	1,00	1,00	1,00	1,00	1,00	1,00	1,00	1,00	1,00	1,00	1,50	1,50	1,50	1,00	1,00	1,00
5	Сталь кровельная толщиной 0,8 мм, кг		166	1,03	1,42	1,60	1,86	1,60	1,86	2,60				1,18	1,18	1,74			
6	Итого стали в натуральной массе, кг		166	48,32	50,41	49,94	50,76	55,80	57,14	60,15	46,51	53,29	56,10	48,66	55,37	58,74	46,58	53,29	56,10
7	В том числе по укрупненному сортаменту																		
8	Сталь крупносортная, кг	0931 1124 1310 0800	166											0,50	0,50	0,50			
9	Сталь среднесортная, кг	0932 1124 1310 0800	166	1,00	1,00	1,00	1,00	1,00	1,00	1,00	1,00	1,00	1,00	1,00	1,00	1,00	1,00	1,00	1,00
10	Сталь мелкосортная, кг	0933 0000 1100 1010																	
11		0933 2705 1100 1022																	
12		0933 0000 1100 1050	166	5,46	11,86	11,86	11,86	13,34	13,34	16,82	10,70	13,34	16,82	10,70	13,34	16,82	10,70	13,34	16,82
13	Катанка, кг	0934 0000 1100 1010																	
14		0934 0000 1100 1050	166	24,39	19,91	19,73	20,15	21,37	21,79	21,07	21,85	23,61	23,09	22,32	24,01	23,49	21,92	23,61	23,09
15	Сталь кровельная, кг		166	1,03	1,42	1,60	1,86	1,60	1,86	2,60				1,18	1,18	1,74			
16	Металлоизделия промышленного назначения, кг	1213 0000 8183 0110	166	16,44	16,22	15,75	15,89	18,49	19,15	18,66	12,96	15,34	15,19	12,96	15,34	15,19	12,96	15,34	15,19
17	Итого стали, приведенной к классу А-I, кг		166	64,97	68,11	67,17	68,51	75,56	77,33	81,26	62,81	72,34	76,31	64,49	74,02	78,55	62,81	72,34	76,31
18	Тоже к стали Ст3, кг		166	1,00	1,00	1,00	1,00	1,00	1,00	1,00	1,00	1,00	1,00	1,50	1,50	1,50	1,00	1,00	1,00
19	Бетон марки М250, $м^3$	5745 12 1155	113	1,34	1,26	1,21	1,18	1,53	1,51	1,34	0,99	1,30	1,18	0,99	1,30	1,18	0,99	1,30	1,18
20	Портландцемент марки М400, т	5731 12 0881	168	0,448	0,422	0,405	0,396	0,512	0,506	0,448	0,332	0,436	0,396	0,332	0,436	0,396	0,332	0,436	0,396
21	Пенопласт полистирольный ПСБ-С марки																		
22	25 толщиной 50мм ГОСТ 15588-70*, $м^3$		113	0,57	0,51	0,51	0,47	0,65	0,63	0,54	0,38	0,51	0,52	0,38	0,51	0,52	0,38	0,51	0,52
23	Пиломатериалы хвойные, $м^3$		113	0,1534	0,2229	0,2325	0,2409	0,2325	0,2409	0,3440	0,4107	0,4107	0,4876	0,4099	0,4099	0,4863	0,4107	0,4107	0,4876
24				(0,193)	(0,2689)	(0,2850)	(0,2960)	(0,2850)	(0,2960)	(0,4217)	(0,4968)	(0,4968)	(0,5863)	(0,4960)	(0,4960)	(0,5850)	(0,4968)	(0,4968)	(0,5863)
25	Стекло оконное, $м^2$		855	2,13	2,36	2,79	3,22	2,79	3,22	4,28	3,24	3,24	4,23	3,24	3,24	4,23	3,24	3,24	4,23
26				(2,67)	(3,56)	(4,21)	(4,90)	(4,21)	(4,90)	(5,83)	(4,88)	(4,88)	(6,42)	(4,88)	(4,88)	(6,42)	(4,88)	(4,88)	(6,42)

Цифры в скобках — при применении дверных и оконных блоков с тройным остеклением

№ строки	Наименование материала и единица измерения	Код материала	Код ед изм	Код и марка изделия, количество на марку															
				ЗНС 30 28.30-2.50Т-1.1-18а	ЗНС 36 28.30-2.50Т-1.1-18а	ЗНС 36 28.30-2.50Т-1.1-17а	ЗНС 24.29.30-2.50Т-1.1-19	ЗНС 30.29.30-2.50Т-1.1-19	ЗНС 30.29.30-2.50Т-11-20	ЗНС 30.29 30-2.50Т-1 1	ЗНС 36 29.30-2.50Т-1.1	ЗНС 34.29.30-2.50Т-2.1-01	ЗНС 34.29.30-2.50Т-2.1-02	ЗНС 34.29.30-2.50Т-2.1-03	ЗНС 34.29.30-2.50Т-2.1-04	ЗНС 40.29.30-2.50Т-2.1-03	ЗНС 40.29 30-2.50Т-2 1 4	ЗНС 40.29 30-2.50Т-2.1-06	ЗНС 34.29.30-2.50Т-1 2-01
1	Изделия арматурные																		
2	Арматура стержневая класса А-I ГОСТ 5781-82																		
3	ф 8, кг	0934 0000 1100 1010	166	3,29	3,29	3,29	2,16	2,65	2,65	2,65	2,65	3,14	3,14	3,14	3,14	3,14	3,14	3,14	3,14
4	ф12, кг	0933 0000 1100 1010	166	2,32	2,32	2,32	2,32	2,32	2,32	2,32	2,32	2,32	2,32	2,32	2,32	2,32	2,32	2,32	2,32
5	Арматура стержневая класса Ас-II ГОСТ 5781-82																		
6	ф 12, кг	0933 2705 1100 1022	166	1,98			1,98												
7	ф14, кг	0933 2705 1100 1022	166		3,14	3,14		3,14	3,14	3,14		3,14	3,14	3,14	3,14			3,14	3,14
8	ф 16, кг	0933 2705 1100 1022									4,40					4,40	4,40		
9	Арматура стержневая класса А-III ГОСТ 5781-82																		
10	ф 8, кг	0934 0000 1100 1030	166	18,63	20,32	19,80	22,40	26,06	26,27	20,56	24,73	21,90	17,42	17,24	17,66	18,88	19,30	18,58	21,90
11	ф 10, кг	0933 0000 1100 1030	166	6,40	7,88								6,40	6,40	6,40	7,88	7,88		
12	ф 12, кг	0933 0000 1100 1030	166			11,36												11,36	
13	Арматура проволочная класса Вр-I ГОСТ 6727-80																		
14	ф 3, кг	1213 0000 8183 0110	166	1,03	1,06	1,06	1,00	1,09	1,09	1,32	1,44	1,28	1,28	1,28	1,28	1,34	1,34	1.34	1,28
15	ф 4, кг	1213 0000 8183 0110	166	9,85	12,52	11,57	12,01	14,83	15,21	14,85	17,81	17,40	16,54	16,07	16,07	19,04	18,90	17,63	17,40
16	ф 5, кг	1213 0000 8183 0110	166	2,08	1,76	2,56	1,12	1,44	1,44	1,44	1,76	1,44	2,08	2,08	2,08	1,76	2,56	3,20	1,44
17	Изделия закладные																		
18	Арматура стержневая класса А-I ГОСТ 5781-82																		
19	ф 8, кг	0934 0000 1100 1010	166	0,16	0,16	0,16													
20	Арматура стержневая класса А-III ГОСТ 5781-82																		
21	ф 8, кг	0934 0000 1100 1030	166	0,24	0,24	0,24													
22	Прокат марки ВСт3кп2 ГОСТ 380-71*																		
23	Полоса 4×50 ГОСТ 103-76, кг	0932 1124 1310 0800	166	1,00	1,00	1,00	1,00	1,00	1,00	1,00	1,00	1,00	1,00	1,00	1,00	1,00	1,00	1,00	1,00
24	Полоса 6×90 ГОСТ 103-76, кг	0931 1124 1310 0800	166	0,50	0,50	0,50													

Инв. № подл. | Подпись и дата | Взам. инв. №

№ строки	Наименование материала и единица измерения	Код материала	Код ед. изм.	Код и марка изделия, количество на марку: 3НС30.28.30-2.5ОТ-1.1-18а	3НС36.28.30-2.5ОТ-1.1-18а	3НС36.28.30-2.5ОТ-1.1-17а	3НС24 29 30-2.5ОТ-1.1-19	3НС30.29.30-2.5ОТ-1.1-19	3НС30.29.30-2.5ОТ-1.1-20	3НС30.29 30-2.5ОТ-1.1	3НС36.29 30-2.5ОТ-1.1	3НС34.29.30-2.5ОТ-2.1-01	3НС34.29.30-2.5ОТ-2.1-02	3НС34 29.30-2.5ОТ-2.1-03	3НС34.29.30-2.5ОТ-2.1-04	3НС40.29.30-2.5ОТ-2.1-03	3НС40.29.30-2.5ОТ-2.1-04	3НС40.29.30-2.5ОТ-2.1-06	3НС34.29.30-2.5ОТ-1.2-01
1	Итого стали арматурной, кг		166	45,98	52,69	55,50	42,99	51,59	52,12	46,28	55,11	50,62	52,32	51,67	52,09	58,76	59,84	60,71	50,62
2	Итого проката, кг		166	1,50	1,50	1,50	1,00	1,00	1,00	1,00	1,00	1,00	1,00	1,00	1,00	1,00	1,00	1,00	1,00
3	Сталь кровельная толщиной 0,8мм, кг		166	1,18	1,18	1,74	1,60	1,60	1,86			1,03	1,42	1,60	1,86	1,60	1,86	2,60	1,03
4	Итого стали в натуральной массе, кг		166	48,66	55,37	58,74	45,59	54,19	54,98	47,28	56,11	52,65	54,74	54,27	54,95	61,36	62,70	64,31	52,65
5	в том числе по укрупненному сортаменту																		
6	Сталь крупносортная, кг	0931 1124 1310 0800	166	0,50	0,50	0,50													
7	Сталь среднесортная, кг	0932 1124 1310 0800	166	1,00	1,00	1,00	1,00	1,00	1,00	1,00	1,00	1,00	1,00	1,00	1,00	1,00	1,00	1,00	1,00
8	Сталь мелкосортная, кг	0933 0000 1100 1010																	
9		0933 2705 1100 1022																	
10		0933 0000 1100 1030	166	10,70	13,34	16,82	4,30	5,46	5,46	5,46	6,72	5,46	11,86	11,86	11,86	14,60	14,60	16,82	5,46
11	Катанка, кг	0934 0000 1100 1010																	
12		0934 0000 1100 1030	166	22,32	24,01	23,49	24,56	28,71	28,92	23,21	27,38	25,04	20,56	20,38	20,80	22,02	22,44	21,72	25,04
13	Сталь кровельная, кг		166	1,18	1,18	1,74	1,60	1,60	1,86			1,03	1,42	1,60	1,86	1,60	1,86	2,60	1,03
14	Металлоизделия промышленного назначения, кг	1215 0000 8183 0110	166	12,96	15,34	15,19	14,13	17,42	17,74	17,61	21,01	20,12	19,90	19,43	19,43	22,14	22,80	22,17	20,12
15	Итого стали, приведенной к классу А-I, кг		166	64,49	74,02	78,55	61,28	73,37	74,23	63,67	76,67	71,06	74,12	73,18	73,64	83,05	84,89	87,44	71,06
16	то же, к стали Ст3 кг		166	1,50	1,50	1,50	1,00	1,00	1,00	1,00	1,00	1,00	1,00	1,00	1,00	1,00	1,00	1,00	1,00
17	Бетон марки М250, м³	57 4512 1155	113	0,99	1,30	1,18	1,04	1,28	1,38	1,56	1,99	1,54	1,43	1,38	1,33	1,73	1,68	1,50	1,54
18	Портландцемент марки М400, т	57 3112 0001	168	0,332	0,436	0,396	0,348	0,428	0,462	0,522	0,666	0,516	0,478	0,462	0,445	0,580	0,563	0,502	0,516
19	Пенопласт полистирольный ПСБ-С																		
20	марки 25 толщиной 50мм																		
21	ГОСТ 15588-70*, м³		113	0,38	0,51	0,52	0,43	0,61	0,40	0,72	0,87	0,62	0,56	0,54	0,51	0,70	0,67	0,57	0,62
22	Пиломатериалы необрезные, м³		113	0,4099	0,4099	0,4863	0,1572	0,1572	0,1630			0,1534	0,2229	0,2325	0,2409	0,2325	0,2409	0,3440	0,1534
23				(0,4960)	(0,4960)	(0,5850)	(0,1890)	(0,1890)	(0,1997)			(0,1933)	(0,2689)	(0,2850)	(0,2960)	(0,2850)	(0,2960)	(0,4217)	(0,1933)
24	Стекло оконное, м²		055	3,24	3,24	4,23	1,51	1,51	1,73			2,13	2,36	2,79	3,22	2,79	3,22	4,28	2,13
25				(4,88)	(4,88)	(6,42)	(2,21)	(2,21)	(2,57)			(2,67)	(3,56)	(4,21)	(4,90)	(4,21)	(4,90)	(5,83)	(2,67)

№ строки	Наименование материала и единица измерения	Код материала	Код ед изм	Код и марка изделия, количество на марку															
				3НС34.29.30-250Т-1.2-02	3НС34.29.30-250Т-1.2-03	3НС34.29.30-250Т-1.2-04	3НС40.29.30-250Т-1.2-03	3НС40.29.30-250Т-1.2-04	3НС40.29.30-250Т-1.2-06	3НС34.29.30-250Т-2.1-19	3НС34.29.30-250Т-2.1-20	3НС34.29.30-250Т-1.2-19	3НС34.29.30-250Т-1.2-20	3НС29.29.30-250Т-3.1-01	3НС29.29.30-250Т-3.1-02	3НС29.29.30-250Т-3.1-03	3НС29.29.30-250Т-3.1-04	3НС35.29.30-250Т-3.1-03	3НС35.29.30-250Т-3.1-04
1	Изделия арматурные																		
2	Арматура стержневая класса А-I ГОСТ 5781-82																		
3	ф8, кг	0934 0000 1100 1010	166	3,14	3,14	3,14	3,14	3,14	3,14	2,65	2,65	2,65	2,65	2,65	2,65	2,65	2,65	2,65	2,65
4	ф12, кг	0933 0000 1100 1010	166	2,32	2,32	2,32	2,32	2,32	2,32	2,32	2,32	2,32	2,32	2,32	2,32	2,32	2,32	2,32	2,32
5	Арматура стержневая класса Ас-II ГОСТ 5781-82																		
6	ф12, кг	0933 2705 1100 1022	166													1,98	1,98		
7	ф14, кг	0933 2705 1100 1022	166	3,14	3,14	3,14			3,14		3,14		3,14	3,14	3,14			3,14	3,14
8	ф16, кг	0933 2705 1100 1022	166				4,40	4,40		4,40		4,40							
9	Арматура стержневая класса А-III ГОСТ 5781-82																		
10	ф8, кг	0934 0000 1100 1030	166	17,42	17,24	17,66	18,88	19,30	18,58	26,47	26,68	26,47	26,68	21,74	17,26	17,08	17,42	18,72	19,14
11	ф10, кг	0933 0000 1100 1030	166	6,40	6,40	6,40	7,88	7,88							6,40	6,40	6,40	7,88	7,88
12	ф12, кг	0933 0000 1100 1030	166						11,36										
13	Арматура проволочная класса Вр-I ГОСТ 6727-80																		
14	ф3, кг	1213 0000 8183 0110	166	1,28	1,28	1,28	1,34	1,34	1,34	1,37	1,37	1,37	1,37	1,12	1,12	1,12	1,12	1,24	1,24
15	ф4, кг	1213 0000 8183 0110	166	16,54	16,07	16,07	19,04	18,90	17,63	18,38	18,56	18,38	18,76	12,69	12,07	11,60	11,50	14,57	14,19
16	ф5, кг	1213 0000 8183 0110	166	2,08	2,08	2,08	1,76	2,56	3,20	1,44	1,44	1,44	1,44	1,44	2,08	2,08	2,08	1,76	2,56
17	Изделия закладные																		
18	Прокат марки ВСт3кп2, ГОСТ 380-71*																		
19	Полоса 4х50, ГОСТ 103-76, кг	0932 1124 1310 0800	166	1,00	1,00	1,00	1,00	1,00	1,00	1,00	1,00	1,00	1,00	1,00	1,00	1,00	1,00	1,00	1,00
20																			
21	Итого стали арматурной, кг		166	52,32	51,67	52,09	58,76	59,84	60,71	57,03	56,16	57,03	56,16	45,10	47,04	45,23	45,47	52,28	53,12
22	Итого проката, кг		166	1,00	1,00	1,00	1,00	1,00	1,00	1,00	1,00	1,00	1,00	1,00	1,00	1,00	1,00	1,00	1,00

№ строки	Наименование материала и единица измерения	Код материала	Код материала	Ед. изм.	Код и марка изделия, количество на марку: 3НС34.29.30-25ОТ-1.2-02	3НС34.29.30-25ОТ-1.2-03	3НС34.29.30-25ОТ-1.2-04	3НС40.29.30-25ОТ-1.2-03	3НС40.29.30-25ОТ-1.2-04	3НС40.29.30-25ОТ-1.2-06	3НС34.29.30-25ОТ-21-19	3НС34.29.30-25ОТ-21-20	3НС34.29.30-25ОТ-1.2-19	3НС34.29.30-25ОТ-1.2-20	3НС29.29.30-25ОТ-31-01	3НС29.29.30-25ОТ-31-02	3НС29.29.30-25ОТ-31-03	3НС29.29.30-25ОТ-31-04	3НС35.29.30-25ОТ-3.1-03	3НС35.29.30-25ОТ-31-04
1	Сталь кровельная толщиной 0,8мм, кг			166	1,42	1,60	1,86	1,60	1,86	2,60	1,60	1,86	1,60	1,86	1,03	1,42	1,60	1,86	1,60	1,86
2	Итого стали в натуральной массе, кг			166	54,74	54,27	54,95	61,36	62,70	64,31	59,63	59,02	59,63	59,02	47,13	49,46	47,83	48,33	54,88	55,98
3	в том числе по укрупненному сортаменту																			
4	Сталь крупносортная, кг	0931 1124 1310 0800		166																
5	Сталь среднесортная, кг	0932 1124 1310 0800		166	1,00	1,00	1,00	1,00	1,00	1,00	1,00	1,00	1,00	1,00	1,00	1,00	1,00	1,00	1,00	1,00
6	Сталь мелкосортная, кг	0933 0000 1100 1010																		
7		0933 2705 1100 1022																		
8		0933 0000 1100 1030		166	11,86	11,86	11,86	14,60	14,60	16,82	6,72	5,46	6,72	5,46	5,46	11,86	10,70	10,70	13,34	13,34
9	Катанка, кг	0934 0000 1100 1010																		
10		0934 0000 1100 1030		166	20,56	20,38	20,80	22,02	22,44	21,72	29,12	29,33	29,12	29,33	24,39	19,91	19,73	20,07	21,37	21,79
11	Сталь кровельная, кг			166	1,42	1,60	1,86	1,60	1,86	2,60	1,60	1,86	1,60	1,86	1,03	1,42	1,60	1,86	1,60	1,86
12	Металлоизделия промышленного назначения, кг	1213 0000 8183 0110		166	19,90	19,43	19,43	22,14	22,80	22,17	21,19	21,37	21,19	21,37	15,25	15,27	14,80	14,70	17,57	17,99
13	Итого стали приведенной к классу А-I, кг			166	74,12	73,18	73,64	83,05	84,89	87,44	80,91	80,33	80,91	80,33	63,27	66,45	64,27	65,35	74,16	75,50
14	То же, к стали Ст3, кг			166	1,00	1,00	1,00	1,00	1,00	1,00	1,00	1,00	1,00	1,00	1,00	1,00	1,00	1,00	1,00	1,00
15	Бетон марки М250, $м^3$	57 4512 1155		113	1,43	1,38	1,33	1,73	1,68	1,50	1,60	1,55	1,60	1,55	1,30	1,21	1,16	1,10	1,51	1,47
16	Портландцемент марки М400, т	57 3112 0001		168	0,478	0,462	0,445	0,580	0,563	0,502	0,536	0,519	0,536	0,519	0,436	0,405	0,389	0,368	0,506	0,492
17	Пенопласт полистирольный ПСБ-С																			
18	марки 25, толщиной 50мм																			
19	ГОСТ 15588-70*, $м^3$			113	0,56	0,54	0,51	0,70	0,67	0,57	0,62	0,61	0,62	0,61	0,52	0,48	0,44	0,42	0,60	0,56
20	Пиломатериалы необрезные, $м^3$			113	0,2229	0,2325	0,2409	0,2325	0,2409	0,3440	0,1572	0,1630	0,1572	0,1630	0,1534	0,2229	0,2325	0,2409	0,2325	0,2409
21					(0,2689)	(0,2850)	(0,2960)	(0,2850)	(0,2960)	(0,4217)	(0,1890)	(0,1997)	(0,1890)	0,1997	(0,1933)	(0,2689)	(0,2850)	(0,2960)	(0,2850)	(0,2960)
22	Стекло оконное, $м^2$			055	2,36	2,79	3,22	2,79	3,22	4,28	1,51	1,73	1,51	1,73	2,13	2,36	2,79	3,22	2,79	3,22
23					(3,56)	(4,21)	(4,90)	(4,21)	(4,90)	(5,83)	(2,21)	(2,57)	(2,21)	(2,57)	(2,67)	(3,56)	(4,21)	(4,90)	(4,21)	(4,90)

Инв. № подл. | Подпись и дата | Взам. инв. №

№ строки	Наименование материала и единица измерения	Код материала	Код материала	Ед. изм	Код и марка изделия, количество на марку: ЗНС35.29.30-250Т-3.1-06	ЗНС29.29.30-250Т-1.3-01	ЗНС29.29.30-250Т-1.3-02	ЗНС29.29.30-250Т-1.3-03	ЗНС29.29.30-250Т-1.3-04	ЗНС35.29.30-250Т-1.3-03	ЗНС35.29.30-250Т-1.3-04	ЗНС35.29.30-250Т-1.3-06	ЗНС29.28.30-250Т-3.1-12	ЗНС35.28.30-250Т-3.1-12	ЗНС35.28.30-250Т-3.1-11	ЗНС29.28.30-250Т-1.3-12	ЗНС35.28.30-250Т-1.3-12	ЗНС35.28.30-250Т-1.3-11	ЗНС29.28.30-250Т-3.1-18	ЗНС35.28.30-250Т-3.1-18
1	Изделия арматурные																			
2	Арматура стержневая класса А-I ГОСТ 5781-82																			
3	ф8, кг	0934 0000 1100 1010	166	2,65	2,65	2,65	2,65	2,65	2,65	2,65	2,65	3,31	3,31	3,31	3,31	3,31	3,31	3,31	3,31
4	ф12, кг	0933 0000 1100 1010	166	2,32	2,32	2,32	2,32	2,32	2,32	2,32	2,32	2,32	2,32	2,32	2,32	2,32	2,32	2,32	2,32
5	Арматура стержневая класса Ас-II ГОСТ 5781-82																			
6	ф12, кг	0933 2705 1100 1022	166				1,98	1,98				1,98		1,98	1,98		1,98	1,98		
7	ф14, кг	0933 2705 1100 1022	166	3,14	3,14	3,14			3,14	3,14	3,14		3,14			3,14			3,14	
8	Арматура стержневая класса А-III ГОСТ 5781-82																			
9	ф8, кг	0934 0000 1100 1030	166	18,34	21,74	17,26	17,08	17,42	18,72	19,14	18,34	18,43	20,32	19,72	18,43	20,32	19,72	18,43	20,32
10	ф10, кг	0933 0000 1100 1030	166			6,40	6,40	6,40	7,88	7,88		6,40	7,88		6,40	7,88		6,40	7,88
11	ф12, кг	0933 0000 1100 1030	166	11,36							11,36			11,36			11,36		
12	Арматура проволочная класса Вр-I ГОСТ 6727-80																			
13	ф3, кг	1213 0000 8183 0110	166	1,24	1,12	1,12	1,12	1,12	1,18	1,18	1,18	1,12	1,15	1,15	1,12	1,15	1,15	1,12	1,15
14	ф4, кг	1213 0000 8183 0110	166	13,06	12,69	12,07	11,60	11,50	14,57	14,19	13,06	8,74	11,27	10,32	8,74	11,27	10,32	8,74	11,27
15	ф5, кг	1213 0000 8183 0110	166	3,2	1,44	2,08	2,08	2,08	1,76	2,56	3,20	2,08	1,76	2,56	2,08	1,76	2,56	2,08	1,76
16	Изделия закладные																			
17	Прокат марки Вст3кп2, ГОСТ 380-71*																			
18	Полоса 4×50, ГОСТ 103-76, кг	0932 1124 1310 0800	166	1,00	1,00	1,00	1,00	1,00	1,00	1,00	1,00	1,00	1,00	1,00	1,00	1,00	1,00	1,00	1,00
19																				
20	Итого стали арматурной, кг		166	55,31	45,10	47,04	45,23	45,47	52,28	53,12	55,31	44,38	51,15	52,72	44,38	51,15	52,72	44,38	51,15
21	Итого проката, кг		166	1,00	1,00	1,00	1,00	1,00	1,00	1,00	1,00	1,00	1,00	1,00	1,00	1,00	1,00	1,00	1,00

Инв. № подл. | Подпись и дата | Взам. инв. №

№ строки	Наименование материала и единица измерения	Код материала	Ед. изм.	Код и марка изделия, количество на марку														
				3НС35.29.30-250Т-3.1-06	3НС29.29.30-250Т-1.3-01	3НС 29.29.30-250Т-1.3-02	3НС 29.29.30-250Т-1.3-03	3НС29.29.30-250Т-1.3-04	3НС35.29.30-250Т-1.3-03	3НС 35.29.30-250Т-1.3-04	3НС 35.29.30-250Т-1.3-06	3НС29.28.30-250Т-3.1-12	3НС35.28.30-250Т-3.1-12	3НС 35.28.30-250Т-3.1-11	3НС 29.28.30-250Т-1.3-12	3НС 35.28.30-250Т-1.3-12	3НС 35.28.30-250Т-1.3-11	3НС 29.28.30-250Т-3.1-18	3НС 35.28.30-250Т-3.1-18
1	Сталь кровельная толщиной 0,8 мм, кг		166	2,60	1,03	1,42	1,60	1,86	1,60	1,86	2,60							
2	Итого стали в натуральной массе, кг		166	58,91	47,13	49,46	47,83	48,33	54,88	55,98	58,91	45,38	52,15	53,72	45,38	52,15	53,72	45,38	52,15
3	в том числе по укрупненному сортаменту																		
4	Сталь крупносортная, кг		166																
5	Сталь среднесортная, кг	0932 1124 1310 0800	166	1,00	1,00	1,00	1,00	1,00	1,00	1,00	1,00	1,00	1,00	1,00	1,00	1,00	1,00	1,00	1,00
6	Сталь мелкосортная, кг	0933 0000 1100 1010																	
7		0933 2705 1100 1810																	
8		0933 0000 1100 1030	166	16,82	5,46	11,86	10,70	10,70	13,34	13,34	16,82	10,70	13,34	15,66	10,70	13,34	15,66	10,70	13,34
9	Катанка, кг	0934 0000 1100 1010																	
10		0934 0000 1100 1030	166	20,99	24,39	19,91	19,73	20,07	21,37	21,79	20,99	21,74	23,63	23,03	21,74	23,63	23,03	21,74	23,63
11	Сталь кровельная, кг		166	2,60	1,03	1,42	1,60	1,86	1,60	1,86	2,60								
12	Металлоизделия промышленного назначения, кг	1213 0000 8183 0110	166	17,50	15,25	15,27	14,80	14,70	17,51	17,93	17,50	11,94	14,18	14,03	11,94	14,18	14,03	11,94	14,18
13	Итого стали, приведенной к классу А-I, кг		166	79,55	63,27	66,45	64,27	65,35	74,16	75,50	79,55	61,11	70,60	73,10	61,11	70,60	73,10	61,11	70,60
14	То же, к стали Ст3, кг		166	1,00	1,00	1,00	1,00	1,00	1,00	1,00	1,00	1,00	1,00	1,00	1,00	1,00	1,00	1,00	1,00
15	Бетон марки М250, м³	57 4512 1155	113	1,29	1,30	1,21	1,16	1,10	1,51	1,47	1,29	0,94	1,25	1,13	0,94	1,25	1,13	0,94	1,25
16	Портландцемент марки М400, т	57 3112 0001	168	0,432	0,436	0,405	0,389	0,368	0,506	0,492	0,432	0,315	0,419	0,379	0,315	0,419	0,379	0,315	0,419
17	Пенопласт полистирольный ПСБ-С																		
18	марки 25 толщиной 50 мм																		
19	ГОСТ 15588-70*, м³		113	0,48	0,52	0,48	0,44	0,42	0,60	0,56	0,48	0,34	0,49	0,42	0,34	0,49	0,42	0,34	0,49
20	Пиломатериалы необрезные, м³		113	0,3440	0,1534	0,2229	0,2325	0,2409	0,2325	0,2409	0,3440	0,4107	0,4107	0,4876	0,4107	0,4107	0,4876	0,4107	0,4107
21				(0,4217)	(0,1933)	(0,2689)	(0,2850)	(0,2960)	(0,2850)	(0,2960)	(0,4217)	(0,4968)	(0,4968)	(0,5863)	(0,4968)	(0,4968)	(0,5863)	(0,4968)	(0,4968)
22	Стекло оконное, м²		055	4,28	2,13	2,36	2,79	3,22	2,79	3,22	4,28	3,24	3,24	4,23	3,24	3,24	4,23	3,24	3,24
23				(5,83)	(2,67)	(3,56)	(4,21)	(4,90)	(4,21)	(4,21)	(5,83)	(4,88)	(4,88)	(6,42)	(4,88)	(4,88)	(6,42)	(4,88)	(4,88)

№ строки	Наименование материала и единица измерения	Код материала	Код материала	Ед изм	Код и марка изделия, количество на марку														
					3НС 35.28.30-250Т-3.1-17	3НС 29.28.30-250Т-1.3-18	3НС 35.28.30-250Т-1.3-18	3НС 35 28.30-250Т-1.3-17	3НС 29.29.30-250Т-3.1-19	3НС 29 29 30-250Т-3.1-20	3НС 29 29.30-250Т-1.3-19	3НС 29.29.30-250Т-1.3-20	3НС 34.28.30-250Т-3.3-12	3НС 34.28.30-250Т-3.3-11	3НС 34 28.30-250Т-3.3-18	3НС 34.28.30-250Т-3.3-17	3НС 34.29.30-250Т-3.3-03	3НС 34.29.30-250Т-3.3-04	3НС 34.29.30-250Т-3.3-06	3НС 32.29.30-250Т-4.1
1	Изделия арматурные																		
2	Арматура стержневая класса А-I ГОСТ 5781-82																		
3	ф8, кг	0934 0000 1100 1010		166	3,31	3,31	3,31	3,31	2,65	2,65	2,65	2,65	3,29	3,29	3,29	3,29	2,65	2,65	2,65	2,65
4	ф12, кг	0933 0000 1100 1010		166	2,32	2,32	2,32	2,32	2,32	2,32	2,32	2,32	2,32	2,32	2,32	2,32	2,32	2,32	2,32	2,32
5	Арматура стержневая класса A_C-II ГОСТ 5781-82																		
6	ф12, кг	0933 2705 1100 1022		166	1,98	1,98		1,98						1,98		1,98				
7	ф14, кг	0933 2705 1100 1022		166			3,14		3,14	3,14	3,14	3,14	3,14		3,14		3,14	3,14	3,14	
8	ф16, кг	0933 2705 1100 1022		166																4,40
9	Арматура стержневая класса А-III ГОСТ 5781-82																		
10	ф8, кг	0934 0000 1100 1030		166	19,72	18,43	20,32	19,72	26,06	26,27	26,06	26,27	20,32	19,64	20,32	19,64	18,72	19,14	18,26	21,04
11	ф10, кг	0933 0000 1100 1030		166		6,40	7,88						7,88		7,88		7,88	7,88		
12	ф12, кг	0933 0000 1100 1030		166	11,36			11,36						11,36		11,36			11,36	
13	Арматура проволочная класса B_p-I ГОСТ 6727-80																			
14	ф3, кг	1213 0000 8183 0110		166	1,15	1,12	1,15	1,15	1,27	1,27	1,27	1,27	1,18	1,18	1,18	1,18	1,18	1,18	1,18	1,26
15	ф4, кг	1213 0000 8183 0110		166	10,32	8,74	11,27	10,32	13,91	13,99	18,91	13,99	9,99	9,04	9,99	9,04	13,54	12,92	11,79	18,16
16	ф5, кг	1213 0000 8183 0110		166	2,56	2,08	1,76	2,56	1,44	1,44	1,44	1,44	1,76	2,56	1,76	2,56	1,76	2,56	3,20	
17	Изделия закладные																			
18	Прокат марки Вст3кп2 ГОСТ 380-71*;																			
19	полоса 4х50, ГОСТ 103-76, кг	0932 1124 1310 0800		166	1,00	1,00	1,00	1,00	1,00	1,00	1,00	1,00	1,00	1,00	1,00	1,00	1,00	1,00	1,00	1,00
20																				
21	Итого стали арматурной, кг			166	52,72	44,38	51,15	52,72	50,79	51,08	50,79	51,08	49,88	51,37	49,88	51,37	51,19	51,79	53,90	49,83
22	Итого проката, кг			166	1,00	1,00	1,00	1,00	1,00	1,00	1,00	1,00	1,00	1,00	1,00	1,00	1,00	1,00	1,00	1,00

№ строки	Наименование материала и единица измерения	Код материала	Код ед. изм.	Код и марка изделия, количество на марку														
				3НС 35.28.30-250Т-31-17	3НС 29.28.30-250Т-13-18	3НС 35 28.30-250Т-13-18	3НС 35.28.30-250Т-13-17	3НС 29 29.30-250Т-31-19	3НС 29 29.30-250Т-31-20	3НС 29.29.30-250Т-13-19	3НС 29 29.30-250Т-13-20	3НС34.28.30-250Т-33-12	3НС 34.28 30-250Т-33-11	3НС 34.28.30-250Т-33-18	3НС 34.28.30-250Т-33-17	3НС 34.29.30-250Т-33-03	3НС 34.29.30-250Т-33-04	3НС 34.29.30-250Т-33-06	3НС 32 29 30-250Т-41
1	Сталь кровельная толщиной 0,8 мм, кг		166					1,60	1,86	1,60	1,86					1,60	1,86	2,60	
2	Итого стали в натуральной массе, кг		166	53,72	45,38	52,15	53,72	53,39	53,94	53,39	53,94	50,88	52,37	50,88	52,37	53,79	54,65	57,50	50,83
3	в том числе по укрупненному сортаменту																		
4	Сталь крупносортная, кг		166																
5	Сталь среднесортная, кг	0332 1124 1310 0800	166	1,00	1,00	1,00	1,00	1,00	1,00	1,00	1,00	1,00	1,00	1,00	1,00	1,00	1,00	1,00	1,00
6	Сталь мелкосортная, кг	0333 0000 1100 1010																	
7		0333 2705 1100 1010																	
8		0333 0000 1100 1030	166	15,66	10,70	13,34	15,66	5,46	5,46	5,46	5,46	13,34	15,66	13,34	15,66	13,34	13,34	15,66	6,72
9	Катанка, кг	0334 0000 1100 1010	166																
10		0334 0000 1100 1030	166	23,03	21,74	23,63	23,03	28,71	28,92	28,71	28,92	23,61	22,93	23,61	22,93	21,37	21,79	20,91	23,69
11	Сталь кровельная, кг		166					1,60	1,86	1,60	1,86					1,60	1,86	2,60	
12	Металлоизделия промышленного назначения, кг	1213 0000 8183 0110	166	14,03	11,94	14,18	14,03	16,62	16,70	16,62	16,70	12,93	12,78	12,93	12,78	16,48	16,66	16,17	19,42
13	Итого стали, приведенной к классу A-I, кг		166	73,10	61,11	70,60	73,10	72,83	73,12	72,83	73,12	68,74	71,01	68,74	71,01	72,56	73,60	77,55	69,07
14	То же, к стали Ст3, кг		166	1,00	1,00	1,00	1,00	1,00	1,00	1,00	1,00	1,00	1,00	1,00	1,00	1,00	1,00	1,00	1,00
15	Бетон марки М250, м³	57 4512 1155	113	1,13	0,94	1,25	1,13	1,35	1,31	1,35	1,31	1,16	1,06	1,16	1,06	1,43	1,38	1,21	1,62
16	Портландцемент марки М400, т	57 3112 0001	168	0,379	0,315	0,419	0,352	0,452	0,438	0,452	0,438	0,389	0,355	0,389	0,355	0,478	0,462	0,405	0,542
17	Пенопласт полистирольный ПСБ-С																		
18	марки 25, толщиной 50мм																		
19	ГОСТ 15588-70*, м³		113	0,42	0,34	0,49	0,42	0,55	0,53	0,55	0,53	0,35	0,36	0,35	0,36	0,56	0,54	0,43	0,75
20	Пиломатериалы необрезные, м³		113	0,4876	0,4107	0,4107	0,4876	0,1572	0,1630	0,1572	0,1630	0,4107	0,4876	0,4107	0,4876	0,2325	0,2409	0,3440	
21				(0,5863)	(0,4968)	(0,4968)	(0,5863)	(0,1890)	(0,1997)	(0,1890)	(0,1997)	(0,4968)	(0,5863)	(0,4968)	(0,5863)	(0,2850)	(0,2960)	(0,4217)	
22	Стекло оконное, м²		055	4,23	3,24	3,24	4,23	1,51	1,73	1,51	1,73	3,24	4,23	3,24	4,23	2,79	3,22	4,28	
23				(6,42)	(4,88)	(4,88)	(6,42)	(2,21)	(2,57)	(2,21)	(2,57)	(4,88)	(6,42)	(4,88)	(6,42)	(4,21)	(4,90)	(5,83)	

№ строки	Наименование материала и единица измерения	Код материала	Ед. изм	Код и марка изделия, количество на марку: 3НС 38.29.30-250Т-4.1	3НС 44.29.30-250Т-4.1	3НС 50.29.30-250Т-4.1	3НС 56.29.30-250Т-4.1	3НС 32.29.30-250Т-1.4	3НС 38.29.30-250Т-1.4	3НС 44.29.30-250Т-1.4	3НС 50.29.30-250Т-1.4	3НС 56.29.30-250Т-1.4	3НС 10.29.35-250Т-6.7	3НС 16.29.35-250Т-6.7	3НС 22.29.35-250Т-6.7	3НС 10.29.35-250Т-7.6	3НС 16.29.35-250Т-7.6	3НС 22.29.35-250Т-7.6	3НС 10.29.35-250Т-6.7а
1	Изделия арматурные																		
2	Арматура стержневая класса А-I Гост 5781-82																		
3	ф8, кг	0934 0000 1100 1010	166	3,14	3,63	4,12	4,12	2,65	3,14	3,63	4,12	4,12							0,32
4	ф12, кг	0933 0000 1100 1010	166	2,32	2,32	2,32	2,32	2,32	2,32	2,32	2,32	2,32	2,32	2,32	2,32	2,32	2,32	2,32	2,32
5	Арматура стержневая класса Ас-II Гост 5781-82																		
6	ф12, кг	0933 2705 1100 1022	166										2,00	2,00		2,00	2,00		2,00
7	ф14, кг	0933 2705 1100 1022	166		6,28					6,28					2,92			2,92	
8	ф16, кг	0933 2705 1100 1022	166	4,40		8,80		4,40	4,40		8,80								
9	ф18, кг	0933 2705 1100 1022	166				12,00					12,00							
10	Арматура стержневая класса А-III Гост 5781-82																		
11	ф8, кг	0934 0000 1100 1030	166	24,77	29,44	33,85	37,37	21,04	24,77	29,44	33,85	37,37	8,52	13,32	18,12	8,52	13,32	18,12	8,52
12	Арматура проволочная класса Вр-I Гост 6727-80																		
13	ф3, кг	1213 0000 8183 0110	166	1,50	1,74	1,98	2,22	1,26	1,50	1,74	1,98	2,22							
14	ф4, кг	1213 0000 8183 0110	166	21,40	24,60	27,84	31,04	18,16	21,40	24,60	27,84	31,04	4,31	7,27	10,02	4,31	7,27	10,02	4,22
15	ф5, кг	1213 0000 8183 0110	166										1,30	1,95	2,60	1,30	1,95	2,60	1,30
16	Изделия закладные																		
17	Арматура стержневая класса А-I Гост 5781-82																		
18	ф8, кг	0934 0000 1100 1010	166																0,08
19	Арматура стержневая класса А-III Гост 5781-82																		
20	ф8, кг	0934 0000 1100 1030	166																0,54
21	Прокат марки Вст3кп2, Гост 380-71*,																		
22	Полоса 4×50, Гост 103-76, кг	0932 1124 1310 0800	166	1,00	1,00	1,00	1,00	1,00	1,00	1,00	1,00	1,00	1,00	1,00	1,00	1,00	1,00	1,00	1,00
23	Полоса 6×60, Гост 103-76, кг	0931 1124 1310 0800	166																0,34
24	Полоса 6×90, Гост 103-76, кг	0931 1124 1310 0800	166																0,25

Инв. № подл. | Подпись и дата | Взам. инв. №

№ строки	Наименование материала и единица измерения	Код материала	Ед. изм	Код и марка изделия, количество на марку														
				3НС 38.29.30-25ОТ-4.1	3НС 44.29.30-25ОТ-4.1	3НС 50.29.30-25ОТ-4.1	3НС 56 29.30-25ОТ-4.1	3НС 32.29.30-25ОТ-1.4	3НС 38.29.30-25ОТ-1.4	3НС 44.29.30-25ОТ-14	3НС 50.29.30-25ОТ-1.4	3НС 56 29 30--25ОТ -14	3НС10 29 35-25ОТ-67	3НС 16 29.35-25ОТ-67	3НС 22.29.35-25ОТ-67	3НС10.29 35-25ОТ-76	3НС 16.29 35 25ОТ-76	3НС 22 29.35-25ОТ-76	3НС 10.29.35-25ОТ-67а
1	Итого стали арматурной, кг		166	57,53	68,01	78,91	89,07	49,83	57,53	68,01	78,91	89,07	18,45	26,86	35,98	18,45	26,86	35,98	19,30
2	Итого проката, кг		166	1,00	1,00	1,00	1,00	1,00	1,00	1,00	1,00	1,00	1,00	1,00	1,00	1,00	1,00	1,00	1,59
3	Итого стали в натуральной массе, кг		166	58,53	69,01	79,91	90,07	50,83	58,53	69,01	79,91	90,07	19,45	27,86	36,98	19,45	27,86	36,98	20,89
4	в том числе по укрупненному сортаменту :																		
5	сталь крупносортная кг	0331 1124 1310 0800	166																0,59
6	Сталь среднесортная, кг	0332 1124 1310 0800	166	1,00	1,00	1,00	1,00	1,00	1,00	1,00	1,00	1,00	1,00	1,00	1,00	1,00	1,00	1,00	1,00
7	Сталь мелкосортная, кг	0333 0000 1100 1010																	
8		0333 2705 1100 1022																	
9		0333 0000 1100 1030	166	6,72	8,60	11,12	14,32	6,72	6,72	8,60	11,12	14,32	4,32	4,32	5,24	4,32	4,32	5,24	4,32
10	Катанка, кг	0334 0000 1100 1010																	
11		0334 0000 1100 1030	166	27,91	33,07	37,97	41,49	23,69	27,91	33,07	37,97	41,49	8,52	13,32	18,12	8,52	13,32	18,12	9,46
12	Металлоизделия промышленного назначения, кг	1215 0000 8183 0110	166	22,90	26,34	29,82	33,26	19,42	22,90	26,34	29,82	33,26	5,61	9,22	12,62	5,61	9,22	12,62	5,52
13	Итого стали приведенной к классу А-I, кг		166	79,86	94,45	109,39	123,34	69,07	79,86	94,45	109,39	123,34	25,19	37,24	50,45	25,19	37,24	50,45	25,36
14	То же, к стали Ст3, кг		166	1,00	1,00	1,00	1,00	1,00	1,00	1,00	1,00	1,00	1,00	1,00	1,00	1,00	1,00	1,00	1,59
15	Бетон марки М250, м³	57 4512 1155	113	1,36	2,29	2,70	3,04	1,62	1,96	2,29	2,70	3,04	0,63	1,01	1,36	0,63	1,01	1,36	0,61
16	Портландцемент марки М400, т	57 3112 0001	168	0,656	0,767	0,904	1,018	0,542	0,656	0,767	0,904	1,018	0,211	0,338	0,455	0,211	0,338	0,455	0,204
17	Пенопласт полистирольный ПСБ-С																		
18	марки 25, толщиной 50мм																		
19	Гост 15588-70*, м³		113	0,91	1,06	1,21	1,45	0,75	0,91	1,06	1,21	1,45	0,25	0,47	0,70	0,25	0,47	0,70	0,25

Инв.№ подл. | Подпись и дата | Взам. инв.№

№ строки	Наименование материала и единица измерения	Код Материала	Код Ед. изм.	Код и марка изделия, количество на марку: ЗНС 16.29.35-250т-6.7а	ЗНС 22.29.35-250т-6.7а	ЗНС 10.29.35-250т-7.6а	ЗНС 16.29.35-250т-7.6а	ЗНС 22.29.35-250т-7.6а
1	Изделия арматурные							
2	Арматура стержневая класса A-I ГОСТ 5781-82							
3	Ф8, кг	0934 0000 1100 1010	166	0,32	0,32	0,32	0,32	0,32
4	Ф12, кг	0933 0000 1100 1010	166	2,32	2,32	2,32	2,32	2,32
5	Арматура стержневая класса A-II ГОСТ 5781-82							
6	Ф12, кг	0933 2705 1100 1022	166	2,00		2,00	2,00	
7	Ф14, кг	0933 2705 1100 1022	166		2,92			2,92
8	Арматура стержневая класса A-III ГОСТ 5781-82							
9	Ф8, кг	0934 0000 1100 1030	166	13,32	18,12	8,52	13,32	18,12
10	Арматура проволочная класса Bp-I ГОСТ 6727-80							
11	Ф4, кг	1213 0000 8183 0110	166	7,12	9,86	4,22	7,12	9,86
12	Ф5, кг	1213 0000 8183 0110	166	1,95	2,60	1,30	1,95	2,60
13	Изделия закладные							
14	Арматура стержневая класса A-I ГОСТ 5781-82							
15	Ф8, кг	0934 0000 1100 1010	166	0,08	0,08	0,08	0,08	0,08
16	Арматура стержневая класса A-III ГОСТ 5781-82							
17	Ф8, кг	0934 0000 1100 1030	166	0,54	0,54	0,54	0,54	0,54
18	Прокат марки Вст3кп2, ГОСТ 380-71*							
19	полоса 4×50 ГОСТ 103-76, кг	0932 1124 1310 0800	166	1,00	1,00	1,00	1,00	1,00
20	полоса 6×60 ГОСТ 103-76, кг	0931 1124 1310 0800	166	0,34	0,34	0,34	0,34	0,34
21	полоса 6×90 ГОСТ 103-76, кг	0931 1124 1310 0800	166	0,25	0,25	0,25	0,25	0,25

№ строки	Наименование материала и единица измерения	Код материала	Ед. изм.	Код и марка изделия, количество на марку: 3НС16.29.35-250т-6.7а	3НС22.29.35-250т-6.7а	3НС10.29.35-250т-7.6а	3НС16.29.35-250т-7.6а	3НС22.29.35-250т-7.6а
1	Итого стали арматурной, кг		166	27,65	36,76	19,30	27,65	36,76
2	Итого проката, кг		166	1,59	1,59	1,59	1,59	1,59
3	Итого стали в натуральной массе, кг		166	29,24	38,35	20,89	29,24	38,35
4	в том числе по укрупненному сортаменту:							
5	сталь крупносортная, кг		166	0.59	0,59	0,59	0,59	0,59
6	сталь среднесортная, кг	0932 1124 1310 0800	166	1.00	1,00	1,00	1,00	1,00
7	сталь мелкосортная, кг	0933 0000 1100 1010						
8		0933 2705 1100 1010						
9		0933 0000 1100 1030	166	4,32	5,24	4,32	4,32	5,24
10	катанка, кг	0934 0000 1100 1010						
11		0934 0000 1100 1030	166	14,26	19,06	9,46	14,26	19,06
12	металлоизделия промышленного назначения, кг	4213 0000 3103 0110	166	9,07	12.46	5,52	9,07	12,46
13	Итого стали приведенной к классу А-I, кг		166	37.41	50,47	25,36	37,41	50,47
14	то же, к стали класса Ст3, кг		166	1,59	1,59	1,59	1,59	1,59
15	Бетон марки М250, $м^3$	57 4512 1155	113	0,99	1,33	0,61	0,99	1,33
16	портландцемент марки М400, т	57 3112 0001	168	0,322	0,445	0,204	0,322	0,445
17	пенопласт полистирольный ПСБ-С							
18	марки 25, толщиной 50 мм							
19	ГОСТ 15588-70*, $м^3$		113	0,47	0,70	0,25	0,47	0,70

Инв.№ подл. | Подпись и дата | Взам. инв.№

gost.e-ecolog.ru