ТИПОВЫЕ КОНСТРУКЦИИ, ИЗДЕЛИЯ И УЗЛЫ ЗДАНИЙ И СООРУЖЕНИЙ

СЕРИЯ 1.132.1-12 с

ПАНЕЛИ НАРУЖНЫХ СТЕН

ОДНОРЯДНОЙ РАЗРЕЗКИ ЛЕГКОБЕТОННЫЕ ДЛЯ КРУПНОПАНЕЛЬНЫХ ЖИЛЫХ ЗДАНИЙ С ШАГОМ ПОПЕРЕЧНЫХ СТЕН 2.4÷3.6 м И ВЫСОТОЙ ЭТАЖА 2.8 м. ДЛЯ СТРОИТЕЛЬСТВА В СЕЙСМИЧЕСКИХ РАЙОНАХ

ВЫПУСК 1-7

ПАНЕЛИ ГРУППЫ С-НТ1 И С-НТ4 ТОЛЩИНОЙ 300 мм.

МП (И-2-02)

18612
ЦЕНА 1-37

Примечание.

С учетом результатов проведенного ГУП ЦПП анализа фонда, Госстрой России перевел в разряд материалов для проектирования (МП) ряд серий проектной документации на типовые строительные конструкции с предоставлением возможности их использования в качестве справочного материала и сохранением в фонде типовой проектной документации.

В разряд материалов для проектирования были, в основном, переведены железобетонные несущие конструкции, разработанные до введения ныне действующих СНиП 2.03.01-84, а также ряд серий ограждающих конструкций, область применения которых существенно сузилась после внесения в СНиП II-3-79 изменений № 3 и № 4.

Их применение допускается при проектировании и строительстве при условии обязательной проверки соответствия принятых конструктивных решений и марок конструкций и изделий (из числа переведенных в МП), требованиям действующих нормативных документов и уточненной области их применения.

Возможность изготовления таких конструкций и изделий по соответствующим типовым (переведенным в МП) рабочим чертежам без изменений или с необходимыми изменениями, определяется проектной организацией, применившей указанные конструкции и изделия в конкретном проекте.

gost.e-ecolog.ru

ТИПОВЫЕ КОНСТРУКЦИИ, ИЗДЕЛИЯ И УЗЛЫ ЗДАНИЙ И СООРУЖЕНИЙ

СЕРИЯ 1.132.1-12с

ПАНЕЛИ НАРУЖНЫХ СТЕН

ОДНОРЯДНОЙ РАЗРЕЗКИ ЛЕГКОБЕТОННЫЕ ДЛЯ КРУПНОПАНЕЛЬНЫХ ЖИЛЫХ ЗДАНИЙ С ШАГОМ ПОПЕРЕЧНЫХ СТЕН 2.4÷3.6 м И ВЫСОТОЙ ЭТАЖА 2.8 м ДЛЯ СТРОИТЕЛЬСТВА В СЕЙСМИЧЕСКИХ РАЙОНАХ

ВЫПУСК 1-7

ПАНЕЛИ ГРУППЫ С-НТ1 И С-НТ4 ТОЛЩИНОЙ 300 мм

РАЗРАБОТАНЫ ЦНИИЭП ЖИЛИЩА ГОСУДАРСТВЕННОГО КОМИТЕТА ПО ГРАЖДАНСКОМУ СТРОИТЕЛЬСТВУ И АРХИТЕКТУРЕ ПРИ ГОССТРОЕ СССР ПРИ УЧАСТИИ ЦНИИСК ИМ. В.А. КУЧЕРЕНКО

ЦНИИЭП ЖИЛИЩА

РУК. ОТДЕЛЕНИЯ ПРОЕКТН. РАБОТ — Г. КРИППА
ГЛ. ИНЖЕНЕР ОТДЕЛЕНИЯ — Н. ДЫХОВИЧНАЯ
ГЛ. КОНСТРУКТОР ОТДЕЛЕНИЯ — Б. СМИРНОВ
НАЧ. ОТДЕЛА КОНСТРУКЦИЙ — Л. ВИЛЬНОВСКИЙ
ГЛ. ИНЖЕНЕР КАТАЛОГА — Н. РОСИНСКИЙ
ГЛ. ИНЖЕНЕР ПРОЕКТА — Ю. ГЕРМАН

ЦНИИСК ИМ. В.А. КУЧЕРЕНКО

ЗАМ. ДИРЕКТОРА — С. ПОЛЯКОВ
ЗАВ. ЛАБОРАТОРИЕЙ — А. ЧЕРКАШИН
СТ. ИНЖЕНЕР — В. ПОДГОРНЫЙ

УТВЕРЖДЕНЫ
ПРИКАЗОМ ГОСГРАЖДАНСТРОЯ
ОТ 28 ЯНВАРЯ 1983 г. № 37
ВВЕДЕНЫ В ДЕЙСТВИЕ С 01.02.83 г.

СОГЛАСОВАНО: ГИПРОСТРОММАШ
ГЛ. ИНЖЕНЕР ИНСТИТУТА — Н. ГУЗЕНКО

Наименование чертежей	№№ листов	№№ стр.
Содержание	Ic	2
Пояснительная записка	Iп,2п	3,4
Номенклатура панелей	3п,4п	5,6
Панели С-НТI-38.29.3; С-НТIл-38.29.3	I	7
Арматурные блоки АНТI-38.29.3; АНТIл-38.29.3	2	8
Панели С-НТI-44.29.3; С-НТIл-44.29.3	3	9
Арматурные блоки АНТI-44.29.3; АНТIл-44.29.3	4	I0
Панели С-НТI-50.29.3; С-НТIл-50.29.3	5	II
Арматурные блоки АНТI-50.29.3; АНТIл-50.29.3	6	I2
Панели С-НТI-56.29.3; С-НТIл-56.29.3	7	I3
Арматурные блоки АНТI-56.29.3; АНТIл-56.29.3	8	I4
Панели С-НТI-38.29.3-4б-2; С-НТIл-38.29.3-4бл-2	9	I5
Арматурные блоки АНТI-38.29.3-4б-2; АНТIл-38.29.3-4бл-2	I0	I6
Панели С-НТI-44.29.3-4б-2; С-НТI-44.29.3-4б-б-2	II	I7

Наименование чертежей	№№ листов	№№ стр.
Арматурные блоки АНТI-44.29.3-4б-2; АНТIл-44.29.3-4бл-2	I2	I8
Панели С-НТI-50.29.3-4б-2; С-НТIл-50.29.3-4бл-2	I3	I9
Арматурные блоки АНТI-50.29.3-4б-2 АНТIл-50.29.3-4бл-2	I4	20
Панели С-НТI-56.29.3-4б-2; С-НТIл-56.29.3-4бл-2	I5	2I
Арматурные блоки АНТI-56.29.3-4б-2; АНТIл-56.29.3-4бл-2	I6	22
Панели С-НТI-62.29.3-4б-2; С-НТIл-62.29.3-4бл-2	I7	23
Арматурные блоки АНТI-62.29.3-4б-2; АНТIл-62.29.3-4бл-2	I8	24
Панели С-НТ4-I2.29.3; С-НТ4л-I2.29.3	I9	25
Панели С-НТ4-I2.29.3-0-2; С-НТ4л-I2.29.3-0-2	20	26
Арматурные блоки АНТ4-I2.29.3; АНТ4л-I2.29.3; АНТ4-I2.29.3-0-2; АНТ4л-29.3-0-2	2I	27
Панели С-НТ4-I8.29.3; С-НТ4л-I8.29.3	22	28
Панели С-НТ4-I8.29.3-0-2; С-НТ4л-I8.29.3-0-2	23	29
Арматурные блоки АНТ4-I8.29.3; АНТ4л-I8.29.3; АНТ4-I8.29.3-0-2; АНТ4л-I8.29.3-0-2	24	30
Панели С-НТ4-24.29.3; С-НТ4л-24.29.3	25	3I
Панели С-НТ4-24.29.3-0-2; С-НТ4л-24.29.3-0-2	26	32
Арматурные блоки АНТ4-24.29.3; АНТ4л-24.29.3; АНТ4-24.29.3-0-2; АНТ4л-24.29.3-0-2	27	33
Расход стали на панели толщиной 300 мм	28	34

ШПИЛЬ ЖИЛИЩА

ТК 1979

СОДЕРЖАНИЕ

СЕРИЯ 1.132.1-12с
Выпуск 1-7 | Лист 1с

18012 3

Серия I.I32.I-I2с входит в состав Общесоюзного каталога унифицированных индустриальных изделий.

В выпуске I-7 серии I.I32.I-I2с представлены рабочие чертежи наружных стеновых панелей группы С-НТI и С-НТ4 толщиной 300 мм. Выпуском следует пользоваться совместно с выпусками 0-I , 2-I настоящей серии.

В выпуске 0-I приведены опалубочные и арматурные детали, замаркированные на чертежах панелей настоящего выпуска, основные положения, принятые при разработке панелей, сведения по конструкции панелей, применяемым материалам, допускам, указания по испытаниям, складированию, транспортированию и монтажу панелей, а также по системе маркировки панелей.

В выпуске 2-I приведены арматурные изделия, из которых собираются арматурные блоки (сетки, каркасы и закладные детали), указания по их изготовлению и маркировке.

Указания по применению при проектировании

При использовании чертежей изделий в конкретном проекте привязчик на основании прочностного и теплотехнического расчета здания выбирает:

I) вид легкого бетона и марку бетона по прочности на сжатие;

2) вид и материал отделки фасадной поверхности;

3) конкретное армирование панелей (обрамление проемов, арматуру выпусков и соответственно конструктивное армирование);

4) марку строповочных петель, исходя из фактической массы панели.

Одновременно привязчик назначает марку панели, эта же марка должна быть указана на монтажных чертежах здания, исходная каталожная марка заключается в скобки.

Доработка чертежей панели для применения в конкретном проекте производится по примеру приложенных в выпуске I-I чертежей (листы 33, 34).

Привязчик на опалубочном чертеже примененной панели из настоящего альбома (вид с внутренней стороны):

I) наносит вертикальные выпуски по верхней и нижней граням панелей маркирует их и дает ссылки на соответствующие детали альбома 0-I ;

2) указывает конкретный вид боковых граней панели в соответствии с рекомендациями пояснительной записки и чертежами разбивки шпонок на торцах панелей (листы 28, 29 выпуска 0-I);

3) ставит марку строповочных петель.

В таблице показателей привязчик указывает вид легкого бетона и марку по прочности на сжатие; указывает массу панели в соответствии с объемной массой принятого бетона и общий расход стали на панель на основании принятого по расчету армирования. Массы панелей, указанные в таблицах показателей определены с коэффициентом I,I2 к объемной массе легкого бетона, учитывающим его влажность; фактурный слой принят с объемной массой 2000 кг/м^3. В массу панели включены массы арматурного блока и столярных изделий.

Массы панелей, обозначенных в номенклатуре*, определены при объемной массе, указанной на рабочих чертежах в таблице показателей на изделия.

На чертеже арматурного блока примененной панели привязчик:

I) Указывает прочностные показатели марок каркасов перемычки, отдельных стержней, обрамляющих проемы сбоку и снизу, сеток простенков или глухих участков, подпроемных сеток, строповочных петель;

2) вычерчивает и маркирует отдельные стержни устанавливаемые у вертикальных торцовых граней обращенных в сторону углового стыка. Стержни устанавливаются в "глухие" панели или простенки длиной более 3,0м при наличии растягивающих усилий в горизонтальном стыке, причем площадь сечения стержней принимается в пределах 25-30% (но не более 40%) от общего сечения арматуры, необходимой для восприятия расчетного растягивающего усилия в стыке.

Места установки (привязка) стержней и детали см.листы 4,52,53 выпуска 0-I ;

3) вычерчивает и маркирует закладные детали (двутавры) и выпуки

по опорным граням панели (с ссылками на соответствующие детали альбома 0-I, примеры размещения вертикальных выпусков приведены в этом же альбоме на листе 30);

4) вычерчивает, при необходимости, и маркирует дополнительные отдельные стержни, располагаемые у нижней грани панелей с раздельно работающими над- и подоконными перемычками (см.листы 38 и 39 выпуска 0-I);

5) указывает прочностной показатель марок горизонтальных выпусков и количество выпусков, имея в виду, что одинарные выпуски применяются в панелях 4-5 этажных зданий, строящихся в районах с расчетной сейсмичностью 7 и 8 баллов. Выпуски с шагом 300 мм – при 9 баллах, а также когда такой шаг принят во внутренних стеновых панелях. При назначении шага выпусков 600 мм, дополнительные выпуски, обозначенные звездочкой, вычеркиваются;

6) вносит в спецификацию прочностные показатели марок арматурных изделий и номера страниц альбома 2-I (для чего в спецификации оставлены незаполненные клетки);

7) вносит в спецификацию марки добавленных при привязке арматурных изделий и закладных деталей из альбома 2-I (для чего в спецификациях оставлены незаполненные строчки).

На основании принятого армирования привязчик делает выборку стали (на отдельных таблицах), используя выборки стали на арматурные изделия и закладные детали, приведенные в выпуске 2-I.

При разработке проектов допускается:

I) изменять панели в части наличия или отсутствия гребней, например при размещении балконов или лоджий, начиная со второго этажа, панели первого этажа должны делаться без верхнего гребня;

2) смещать проемы и применять оконные или балконные блоки по ГОСТ 11214-78*, не предусмотренные в рабочих чертежах каталога, если это оправдано архитектурными соображениями. Применение этих столярных изделий должно быть согласовано с утверждающей инстанцией при рассмотрении технического проекта, а также утверждено Госгражданстроем в связи с тем, что типовое оборудование для них не предусмотрено (см.пояснительную записку выпуска 0-I);

3) изменять количество и положение закладных деталей для крепления ограждений балконов и лоджий.

Все изменения должны быть отражены на "чертежах привязчика".

Шаг (l₀) м	Марка панели	Эскиз панели	Геометрические характеристики: Длина панели (ℓ) мм	Площадь, м²: панели брутто	проемов	панели нетто	Показатели расхода материалов на панель: Объем легкого бетона, м³	Объем декорат. бетона, м³	на 1 м² панели нетто: Объем легкого бетона, м³	Объем декорат. бетона, м³	Масса панели при легком бетоне с объемной массой 900–1500 кг/м³, кг	№ листа
1	2	3	4	5	6	7	8	9	10	11	12	13
3.6	С-НТ1-38.29.3 С-НТ1л-38.29.3	С-НТ1... С-НТ1л.... 2870 ℓ ℓ	3815	10.95	–	10.95	2.608	0.289	0.238	0.026	3300 ÷ 5050	1,2
4.2	С-НТ1-44.29.3 С-НТ1л-44.29.3		4415	12.67	–	12.67	3.046	0.332	0.240	0.026	3850 ÷ 5950	3,4
4.8	С-НТ1-50.29.3 С-НТ1л-50.29.3		5015	14.39	–	14.39	3.510	0.375	0.244	0.026	4400 ÷ 6750	5,6
5.4	С-НТ1-56.29.3 С-НТ1л-56.29.3		5615	16.12	–	16.12	3.931	0.418	0.244	0.026	4900 ÷ 7350	7,8
3.6	С-НТ1-38.29.3-4б-2 С-НТ1л-38.29.3-4бл-2	С-НТ1... 4б-2 С-НТ1л...4бл-2 2790 2870 ОС15-9 ОР15-9 БС22-7,5 БР22-7,5 ℓ ℓ	3815	10.11	2.63	7.48	1.709	0.199	0.228	0.027	2350 ÷ 3500	9,10
4.2	С-НТ1-44.29.3-4б-2 С-НТ1л-44.29.3-4бл2		4415	11.70	2.63	9.07	2.141	0.239	0.236	0.026	2900 ÷ 4300	11,12
4.8	С-НТ1-50.29.3-4б-2 С-НТ1л-50.29.3-4бл2		5015	13.29	2.63	10.66	2.593	0.279	0.243	0.026	3500 ÷ 5200	13,14

ТК 1979

НОМЕНКЛАТУРА ПАНЕЛЕЙ

Серия 1.132.1-12с
Выпуск 1-7 Лист 3.п

Шаг (l_0) м	Марка панели	Эскиз панели	Геометрические характеристики: Длина панели (l) мм	Площадь, м²: Панели брутто	Площадь, м²: Проемов	Площадь, м²: Панели нетто	Показатели расхода материалов на панель: Объем легкого бетона, м³	Показатели расхода материалов на панель: Объем декорат. бетона, м³	Показатели расхода материалов на 1м² панели нетто: Объем легкого бетона, м³	Показатели расхода материалов на 1м² панели нетто: Объем декорат. бетона, м³	Масса панели при легком бетоне с объемной массой 900-1500 кг/м³ кг	6 N листа
1	2	3	4	5	6	7	8	9	10	11	12	13
5.4	С-НТ1-56.29.3-4б-2 С-НТ1л-56.29.3-4бл-2	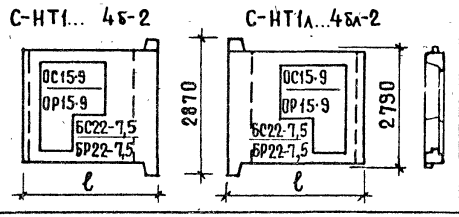	5615	14.88	2.63	12.25	3.005	0.319	0.245	0.026	4050 ÷ 5950	15,16
6.0	С-НТ1-62.29.3-4б-2 С-НТ1л-62.29.3-4бл-2		6215	16.47	2.63	13.84	3.472	0.359	0.251	0.026	3550 ÷ 6850	17,18
1.2	С-НТ4-12.29.3 С-НТ4л-12.29.3	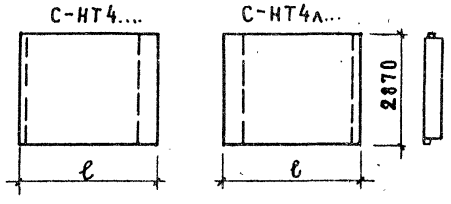	1180	3.39	—	3.39	0.696	0.114	0.205	0.034	950 ÷ 1500	19,21
1.8	С-НТ4-18.29.3 С-НТ4л-18.29.3		1780	5.11	—	5.11	1.144	0.158	0.224	0.031	1550 ÷ 2300	22,24
2.4	С-НТ4-24.29.3 С-НТ4л-24.29.3		2380	6.83	—	6.83	1.796	0.199	0.263	0.029	2050 ÷ 3150	25,27
1.2	С-НТ4-12.29.3-0-2 С-НТ4л-12.29.3-0-2	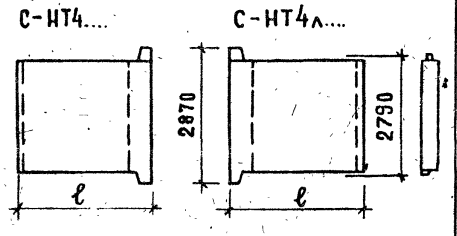	1180	3.39	—	3.39	0.670	0.106	0.198	0.031	1000 ÷ 1350	20,21
1.8	С-НТ4-18.29.3-0-2 С-НТ4л-18.29.3-0-2		1780	5.11	—	5.11	1.108	0.147	0.216	0.029	1450 ÷ 2200	23,24
2.4	С-НТ4-24.29.3-0-2 С-НТ4л-24.29.3-0-2		2380	6.83	—	6.83	1.551	0.186	0.227	0.027	2000 ÷ 3050	26,27

ТК 1979

Номенклатура панелей

Серия 1.132.1-12с

Выпуск 1-7 | Лист 4п

ЦНИИЭП жилища

Вед. инж. | Ст. инжен. | М. Шатинская | А. Голубева | Проверил | Вед. инжен. | М. Шатинская

Взамен

18612 7

С-НТ1-38.29.3. ФАСАД.

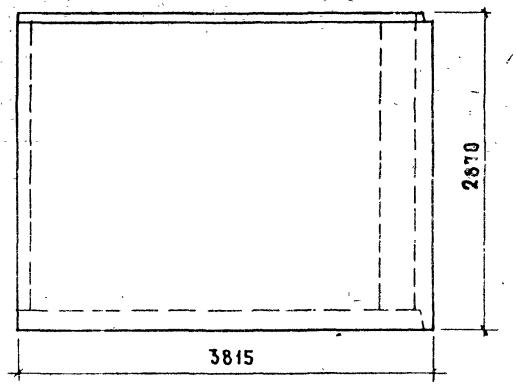

С-НТ1л-38.29.3 СХЕМА ФАСАДА

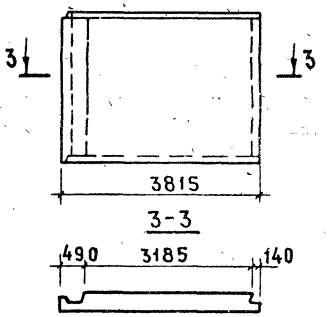

Вид с внутренней стороны

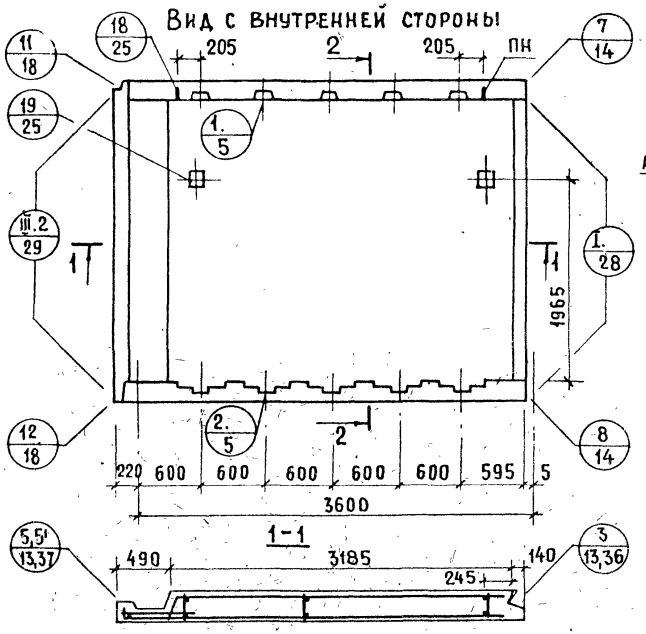

2-2

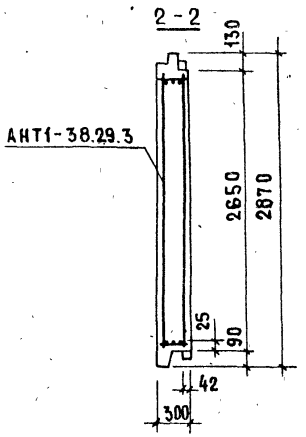

ПОКАЗАТЕЛИ НА ИЗДЕЛИЕ

Толщина панели	мм	300
Объем легкого бетона	м³	2.608
Объем декоративного бетона	м³	0.289
Масса при легком бетоне с объемной массой кг/м³ в кг	900 1500	3330 5050

Арматурные блоки панелей см. на листе 2

ТК 1979	ПАНЕЛИ С-НТ1-38.29.3 С-НТ1л-38.29.3	СЕРИЯ 1.132.1-12с	
		Выпуск 1-7	Лист 1

ЖИЛИЩА

ГЛ. ИНЖ. ПР. Ю. ГЕРМАН
ВЕД. ИНЖЕН. М. ШАТИНСКАЯ
СТ. ИНЖЕН. А. ГОЛУБЕВА
ВЕД. ИНЖЕН. М. ШАТИНСКАЯ
ПРОВЕРИЛ
№ ВЗАМЕН

18612 8

АНТ1-38.29.3

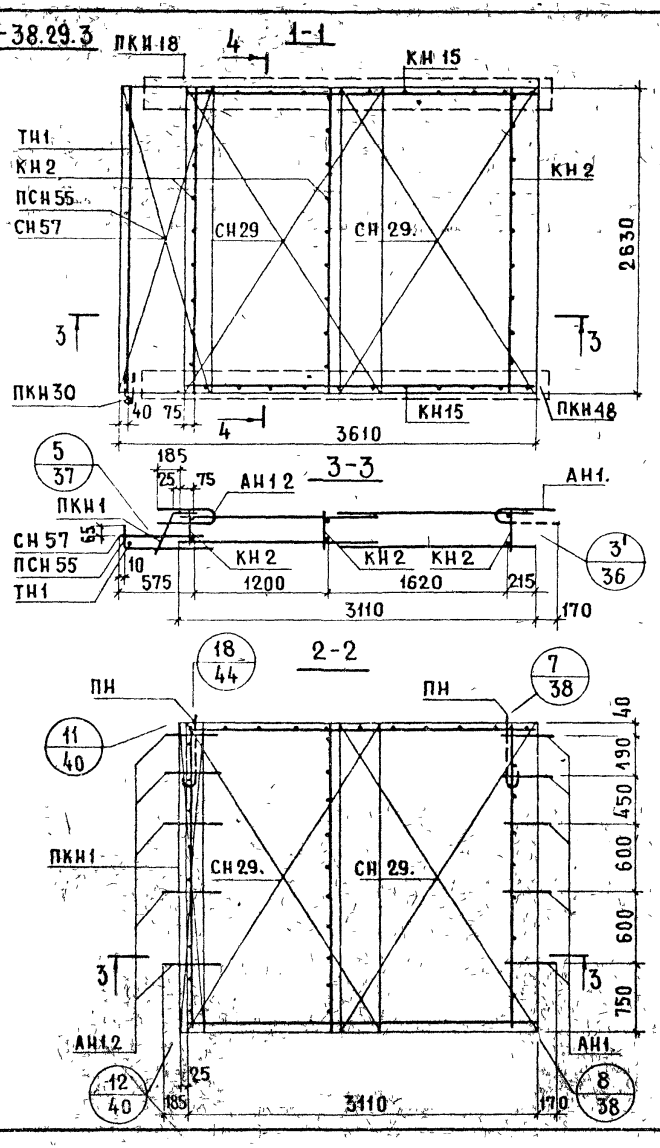

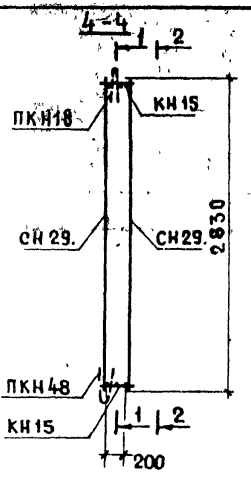

АНТ1л-38.29.3. СХЕМЫ

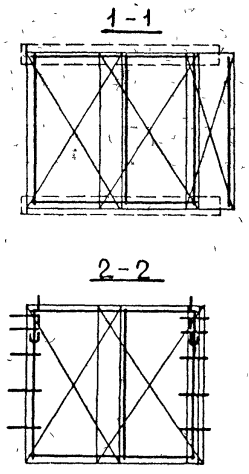

АРМАТУРНОЕ ИЗДЕЛИЕ	КОЛ-ВО	ЛИСТ ВЫПУСКА 2-1	АРМАТУРНОЕ ИЗДЕЛИЕ	КОЛ-ВО	ЛИСТ ВЫПУСКА 2-1
КН2	3	1	СН29.	2	
КН15	2	2	АН1.2		35
ПКН1	1	4			
ПСН55	1	34	ПН	2	35
СН57	1	34			
ТН1	1	39			
ПКН18	1	4			
ПКН30	1	5			
ПКН48	1	5			
СН29.	2				

ЦНИИЭП ЖИЛИЩА

ГЛ. ИНЖ. ПР. ВЕД. ИНЖЕН. ЮГЕРМАН М. ШАТИНСКАЯ ВЕД. ИНЖЕН. М. ШАТИНСКАЯ

ПРОВЕРИЛ

ВЗАМЕН

ТК 1979

АРМАТУРНЫЕ БЛОКИ АНТ1-38.29.3; АНТ1л-38.29.3

СЕРИЯ 1.132.1-12с

ВЫПУСК 1-7 | ЛИСТ 2

С-НТ1-44.29.3 ФАСАД

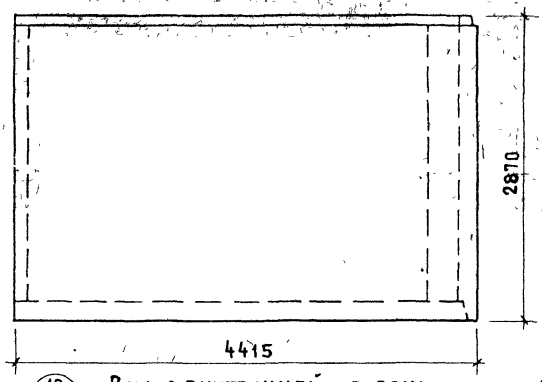

С-НТ1л-44.29.3. СХЕМА ФАСАДА

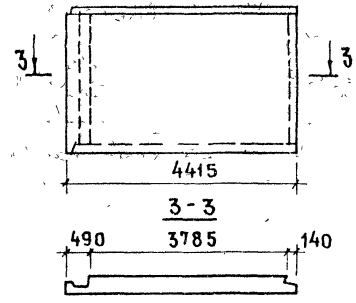

Вид с внутренней стороны

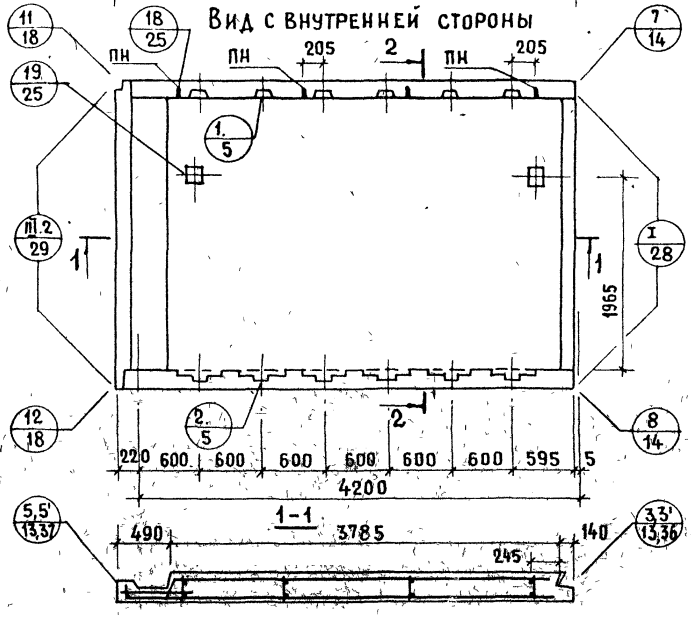

2-2

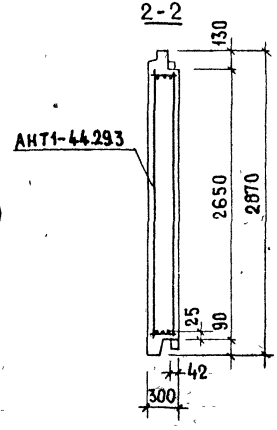

Показатели на изделие

Толщина панели	мм	300
Объем легкого бетона	м³	3.046
Объем декоративного бетона	м³	0.332
Масса при легком бетоне с объемной массой кг/м³ в кг	900	3850
	1500	5950

Арматурные блоки панелей см. на листе 4

ТК 1979

Панели С-НТ1-44.29.3 ; С-НТ1л-44.29.3

Серия 1.132.1-12
Выпуск 1-7
Лист 3

18612 10

АНТ1-44.29.3

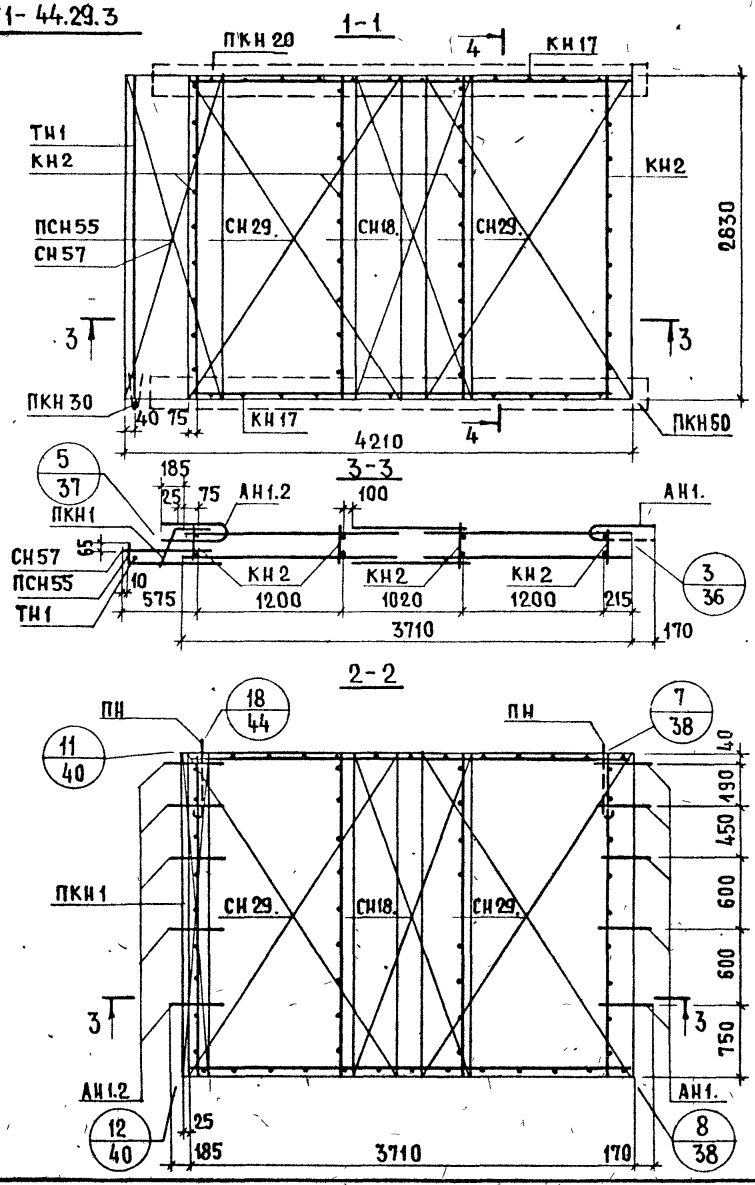

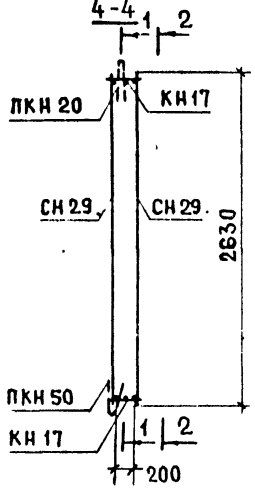

АНТ1л-44.29.3 Схемы

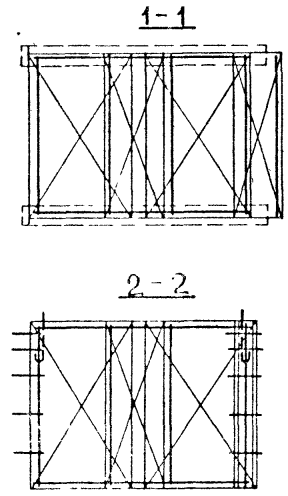

Арматурное изделие	Кол-во	Лист выпуска 2-1	Арматурное изделие	Кол-во	Лист выпуска 2-1
КН2	4	1	СН18.	1	
КН17	2	2	СН29.	2	
ПКН1	1	4	СН29.	2	
ПСН55	1	34	АН1.2		35
СН57	1	34			
ТН1	1	39	ПН	2	35
ПКН20	1	4			
ПКН30	1	5			
ПКН50	1	5			
СН18.	1				

ЦНИИЭП ЖИЛИЩА

ГЛ. ИНЖ. ПР. | ВЕД. ИНЖ. | ЮГЕРМАН | М.ШАТИНСКАЯ | ВЕД. ИНЖ. | ПРОВЕРИЛ | М.ШАТИНСКАЯ | ВЗАМЕН

ТК 1979

АРМАТУРНЫЕ БЛОКИ АНТ1-44.29.3; АНТ1л-44.29.3

СЕРИЯ 1.132.1-12с | ВЫПУСК 1-7 | ЛИСТ 4

18612 11

С-НТ1-50.29.3 ФАСАД

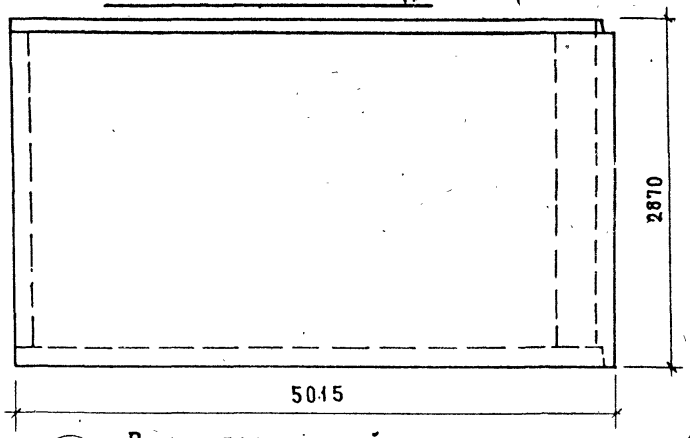

С-НТ1л-50.29.3 СХЕМА ФАСАДА

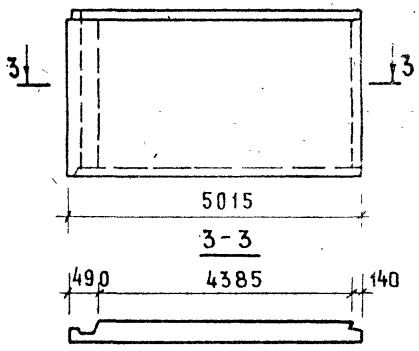

Вид с внутренней стороны.

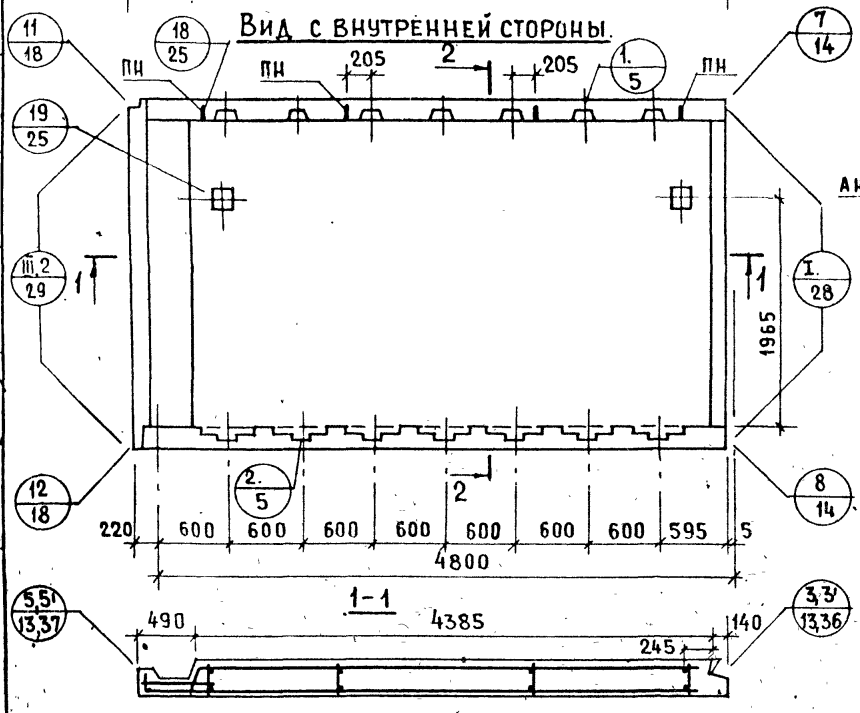

2-2

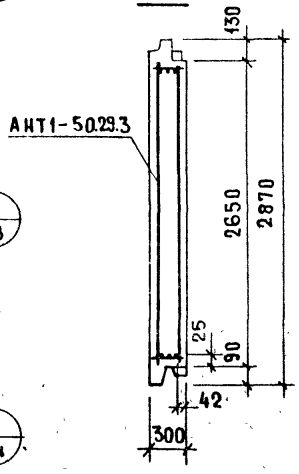

Показатели на изделие

Толщина панели	мм	300
Объем легкого бетона	м³	3.510
Объем декоративного бетона	м³	0.375
Масса при легком бетоне с объемной массой кг/м³ в кг	900 1500	4400 6750

Арматурные блоки панелей см на листе 6

ТК 1979

Панели С-НТ1-50.29.3 ; С-НТ1л-50.29.3

Серия 3.2.1-12с
Выпуск 1-7

АНТ1-50.29.3

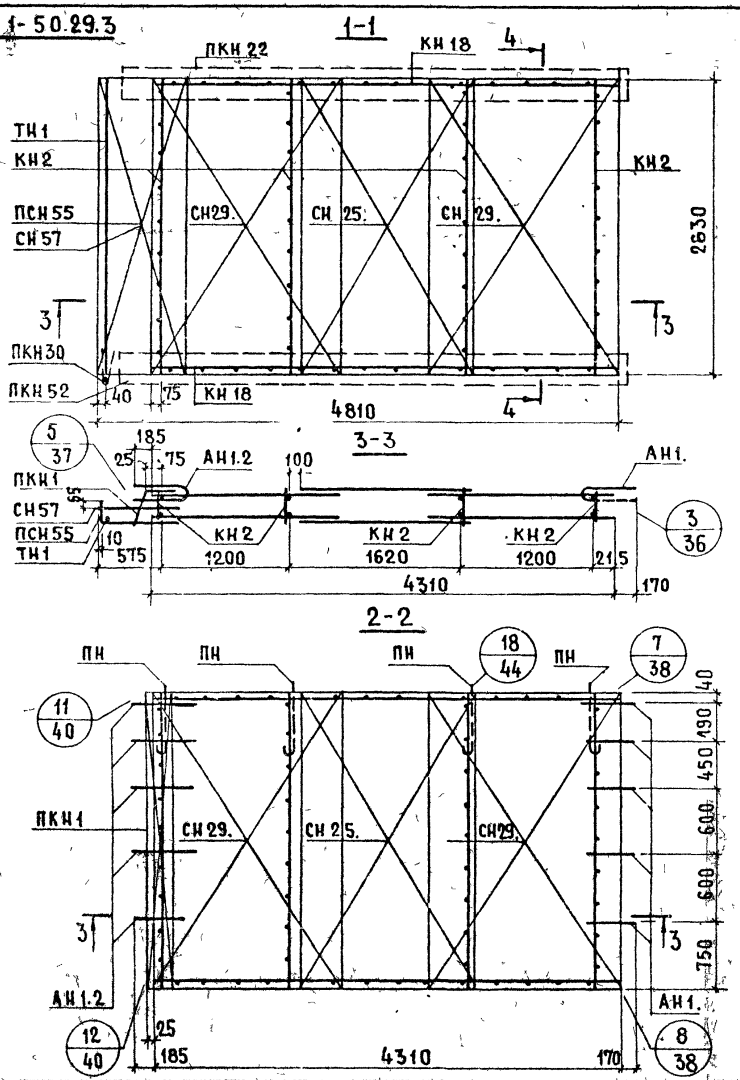

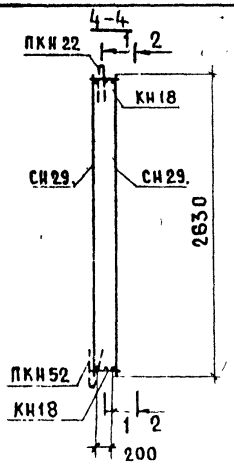

АНТ1л-50.29.3 СХЕМЫ

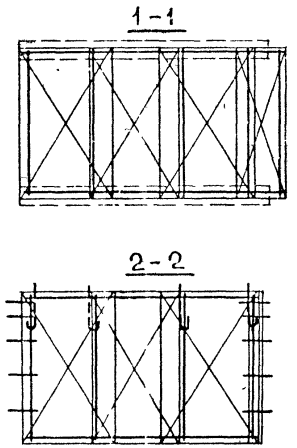

Арматурное изделие	Кол-во	Лист выпуска 2-1	Арматурное изделие	Кол-во	Лист выпуска 2-1
КН2	4	1	СН25.	1	
КН18	2	2	СН29.	2	
ПКН1	1	4	СН29.	2	
ПСН55	1	34	АН1.2		35
СН57	1	34			
ТН1	1	39	ПН	4	35
ПКН22	1	4			
ПКН30	1	5			
ПКН52	1	5			
СН25.	1				

ЦНИИЭП ЖИЛИЩА

ГЛ. ИНЖ. ПР. ВЕД. ИНЖЕН. Ю. ГЕРМАН М. ШАТИНСКАЯ ВЕД. ИНЖ. М. ШАТИНСКАЯ

ПРОВЕРИЛ

ВЗАМЕН

ТК 1979

АРМАТУРНЫЕ БЛОКИ АНТ1-50.29.3; АНТ1л-50.29.3

СЕРИЯ 1.132.1-12с

ВЫПУСК 1-7 | ЛИСТ 6

18612 13

С-НТ1-56.29.3 ФАСАД

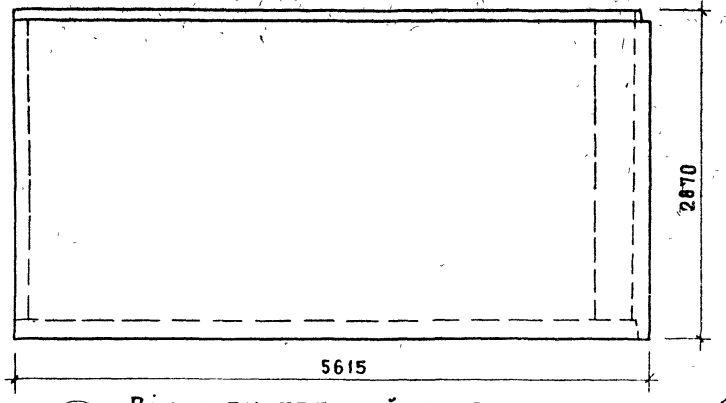

С-НТ1л-56.29.3 СХЕМА ФАСАДА

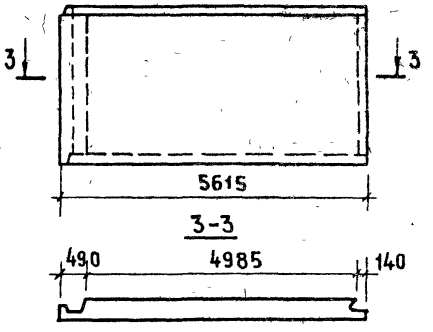

Вид с внутренней стороны

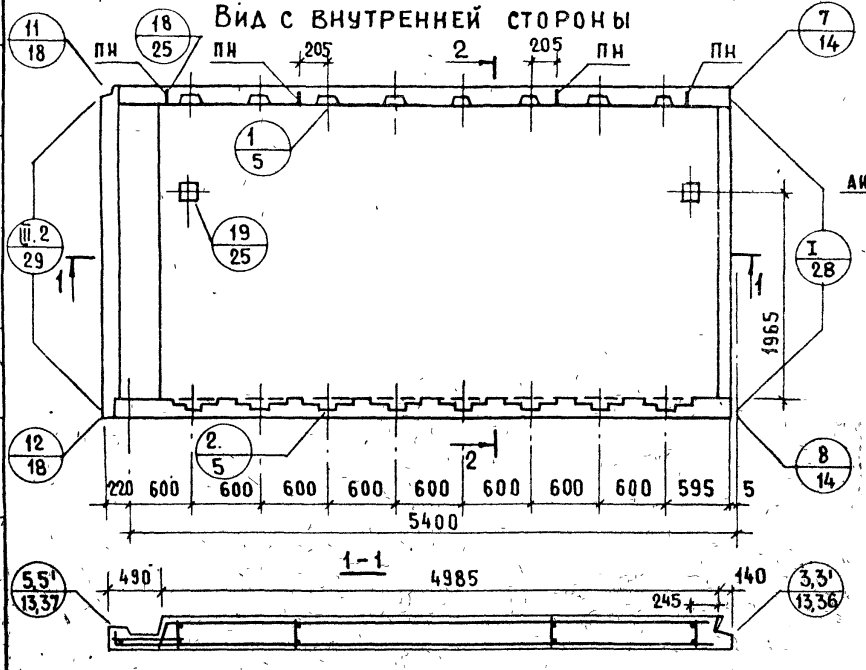

2-2

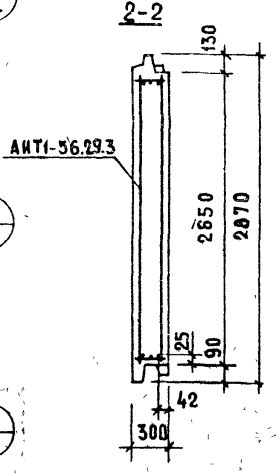

Показатели на изделие

Толщина панели	мм	300
Объем легкого бетона	м³	3.931
Объем лекоративного бетона	м³	0.418
Масса при легком бетоне с объемной массой кг/м³ в кг	900 1500	4900 7350

Арматурные блоки панелей см. на листе 8.

ТК 1979	Панели С-НТ1-56.29.3 и С-НТ1л-56.29.3	Серия 1.132.1-12с	
		Выпуск 1-7	Лист 7

Жилища

Проверил: М. Шатинская; Ю. Герман; М. Шатинская; А. Голубева; Вед. инж.; Ст. инженер; Вед. инж.; Гл. инж. пр.; Взамен №

АНТ1-56.29.3

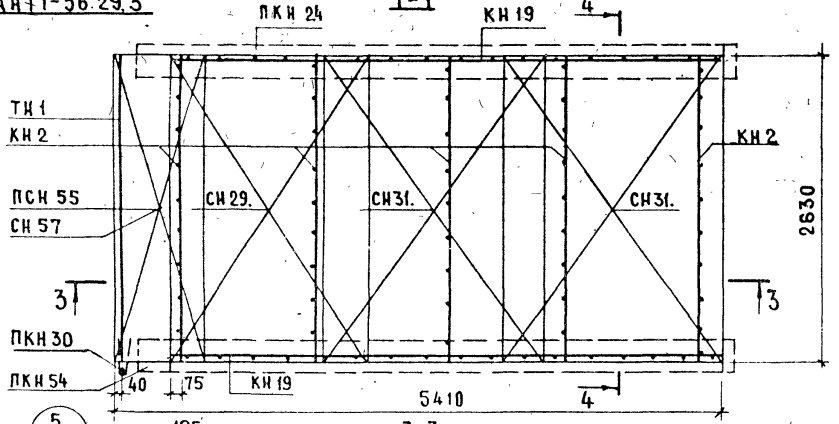

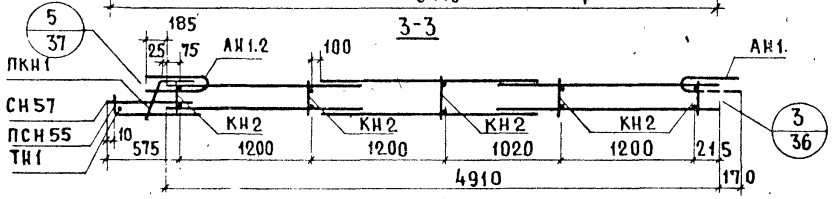

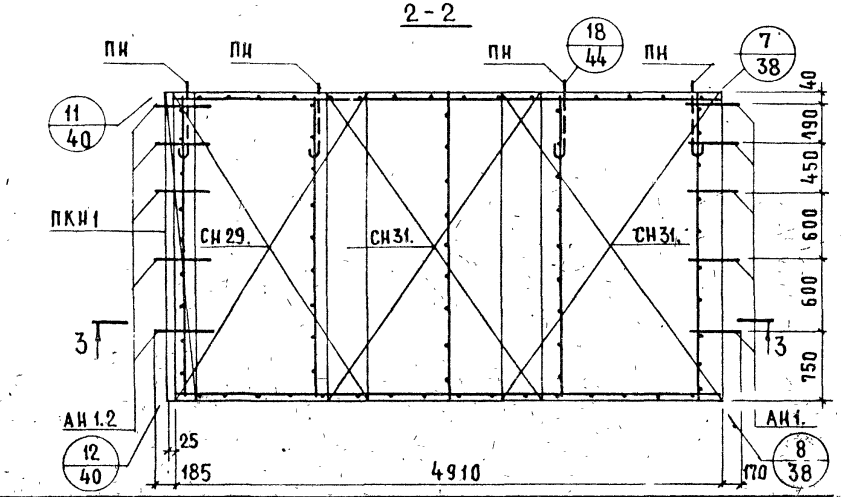

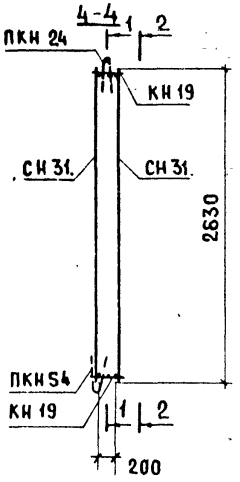

АНТ1А-56.29.3 Схемы

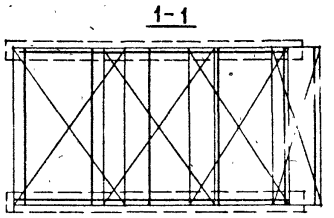

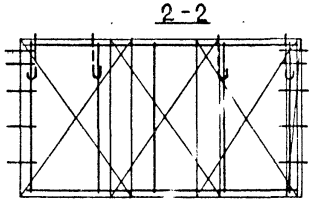

Арматурное изделие	Кол-во	Лист выпуска 2-1	Арматурное изделие	Кол-во	Лист выпуска 2-1
КН2	5	1	СН29.	1	
КН19	2	2	СН31.	2	
ПКН1	1	4	СН31.	2	
ПСН55	1	34	АН1.2		35
СН57	1	34			
ТН1	1	39	ПН	4	35
ПКН24	1	4			
ПКН30	1	5			
ПКН54	1	5			
СН29.	1				

ЦНИИЭП жилища
Гл. инж. пр. Ю. Герман
Вед. инженер М. Шатинская
Инженер М. Шатинская
ПРОВЕРИЛ
ВЗАМЕН

ТК 1979

АРМАТУРНЫЕ БЛОКИ АНТ1-56.29.3; АНТ1А-56.29.3

СЕРИЯ 1.132.1-12с
ВЫПУСК 1-7
ЛИСТ 8

С-НТ1-38.29.3-4б-2 ФАСАД

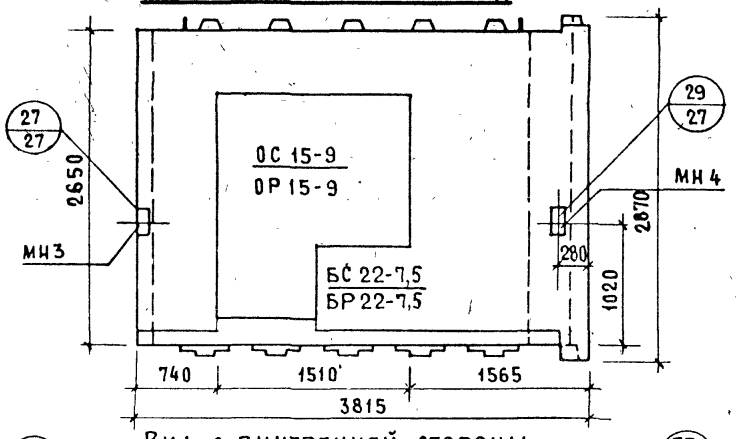

С-НТ1л-38.29.3-4бл-2. СХЕМА ФАСАДА

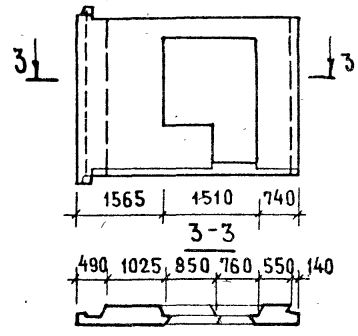

Вид с внутренней стороны

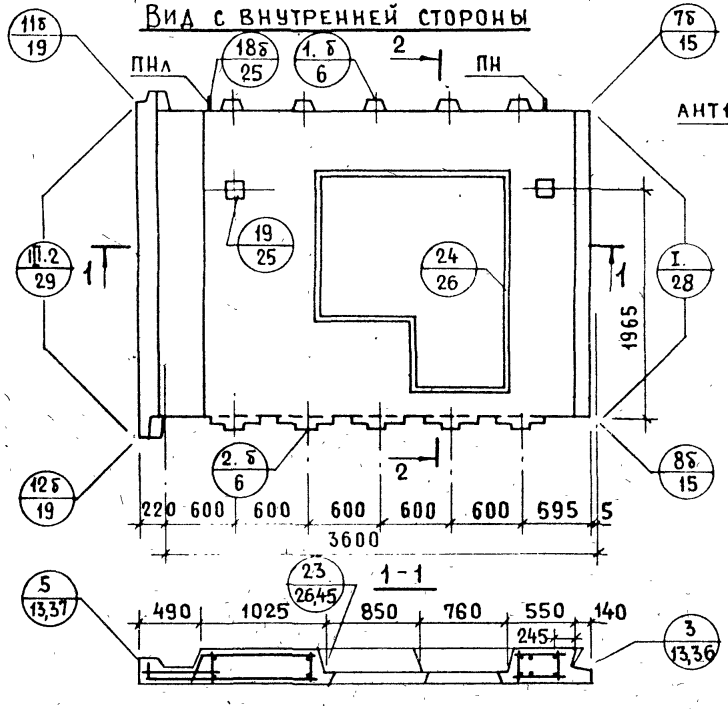

2-2

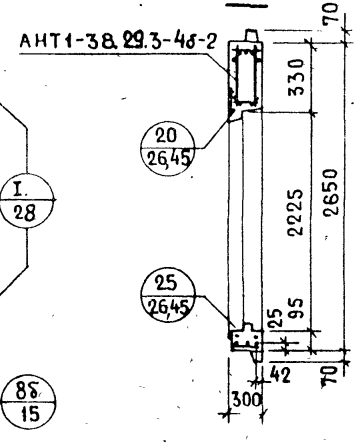

Показатели на изделие

Толщина панели	мм	300
Объем легкого бетона	$м^3$	1.709
Объем декоративного бетона	$м^3$	0.199
Масса при легком бетоне с объемной массой кг/$м^3$ в кг	300 1500	2350 3500

Арматурные блоки панелей см. на листе 10

ТК 1979	Панели С-НТ1-38.29.3-4б-2 и С-НТ1л-38.29.3-4бл-2	Серия 1.132.1-12с	
		Выпуск 1-7	Лист 9

Жилища

Гл. инж. пр. Ю. Герман
Вед. инж. М. Шатинская
Ст. инженер А. Голубева
Вед. инжен. М. Шатинская
Проверил

Взамен

АНТ1-38.29.3-4б-2

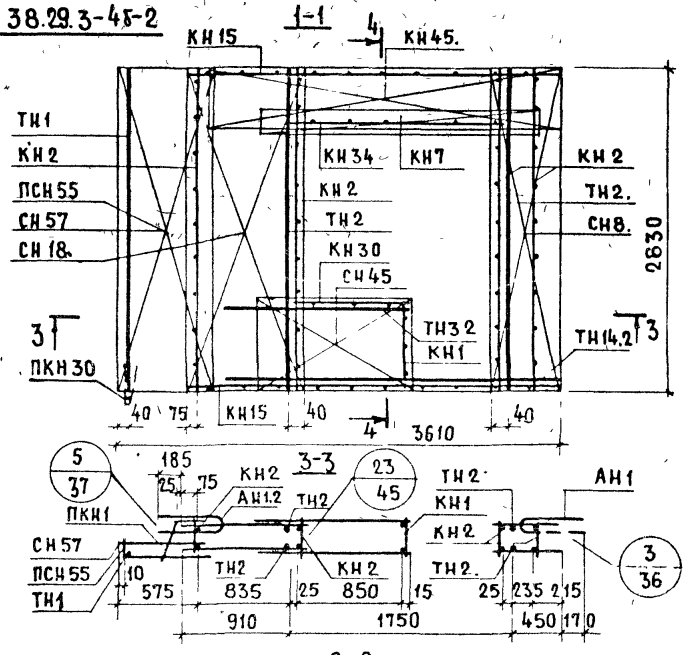

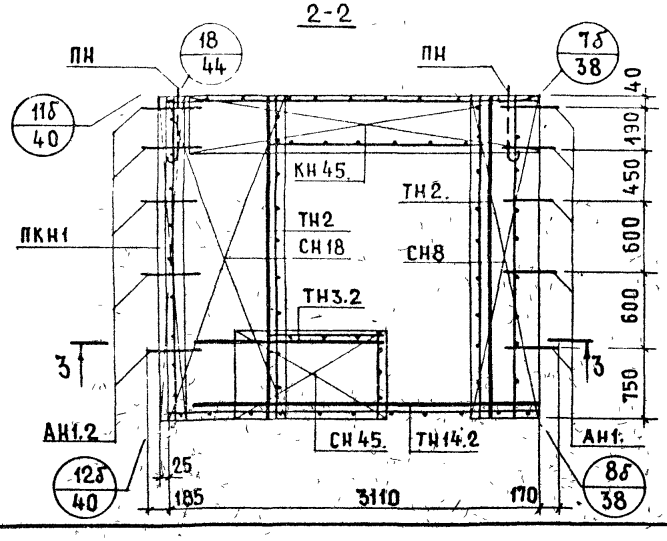

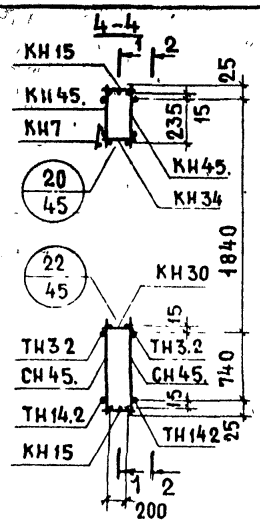

АНТ1л-38.29.3-4бл-2 СХЕМЫ

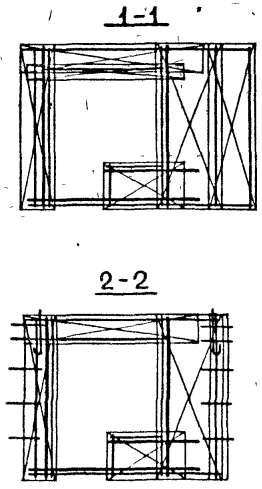

Арматурное изделие	Кол-во	Лист выпуска 2-1	Арматурное изделие	Кол-во	Лист выпуска 2-1
КН1	1	1	КН45.	1	
КН2	4	1	КН45.	1	
КН15	2	2	СН8.	1	
КН30	1	3	СН8	1	
КН34	1	3	СН18.	1	
КН7	1	1	СН18.	1	
ПКН1	1	4	СН45.	2	
ПКН30	1	5	АН1.2		35
ПСН55	1	34			
СН57	1	34	ПН	2	35
ТН1	1	39	ТН2.	2	39
ТН3.2	2	39	ТН2.	2	39
ТН14.2	2	40			

ЦНИИЭП ЖИЛИЩА

ГЛ.ИНЖ.ПР. ВЕД.ИНЖ. Ю ГЕРМАН М ШАТИНСКАЯ ВЕД ИНЖ М ШАТИНСКАЯ ПРОВЕРИЛ

ВЗАМЕН

ТК 1979

АРМАТУРНЫЕ БЛОКИ АНТ1-38.29.3-4б-2; АНТ1л-38.29.3-4бл-2

СЕРИЯ 1.132.1-12с

ВЫПУСК 1-7 ЛИСТ 10

18612 17

С-НТ1-44.29.3-4б-2 ФАСАД

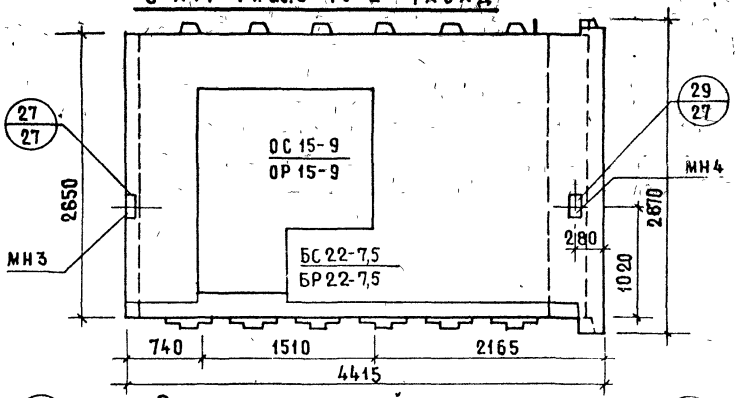

С-НТ1л-44.29.3-4бл-2 СХЕМА ФАСАДА

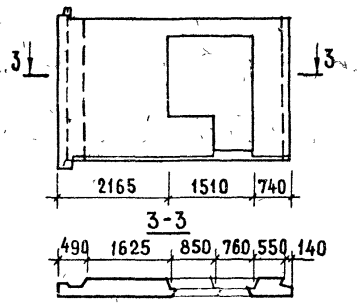

ВИД С ВНУТРЕННЕЙ СТОРОНЫ

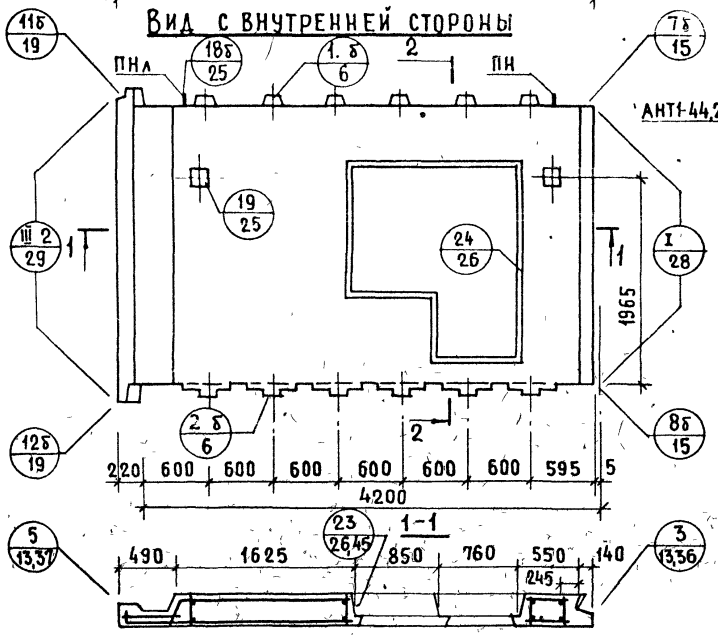

2-2

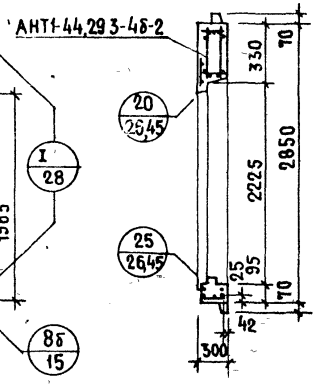

Показатели на изделие

Толщина панели	мм	300
Объем легкого бетона	м³	2.141
Объем декоративного бетона	м³	0.239
Масса при легком бетоне с объемной массой кг/м³ в кг	900 1500	2900 4300

Арматурные блоки панелей см на листе 12

ТК 1878	Панели С-НТ1-44.29.3-4б-2 и С-НТ1л-44.29.3-4бл-2	Серия 1.132.1-12с	
		Выпуск 1-7	Лист 11

Инвент. № | Взамен

Гл. инж. отд. Ш. Росинский | Гл. инж. пр. Ю. Герман | Вед. инжен. М. Шатинская | Ст. инжен. А. Голубева | Вед. инжен. М. Шатинская | Проверил

18612 18

АНТ1-44.29.3-4б-2

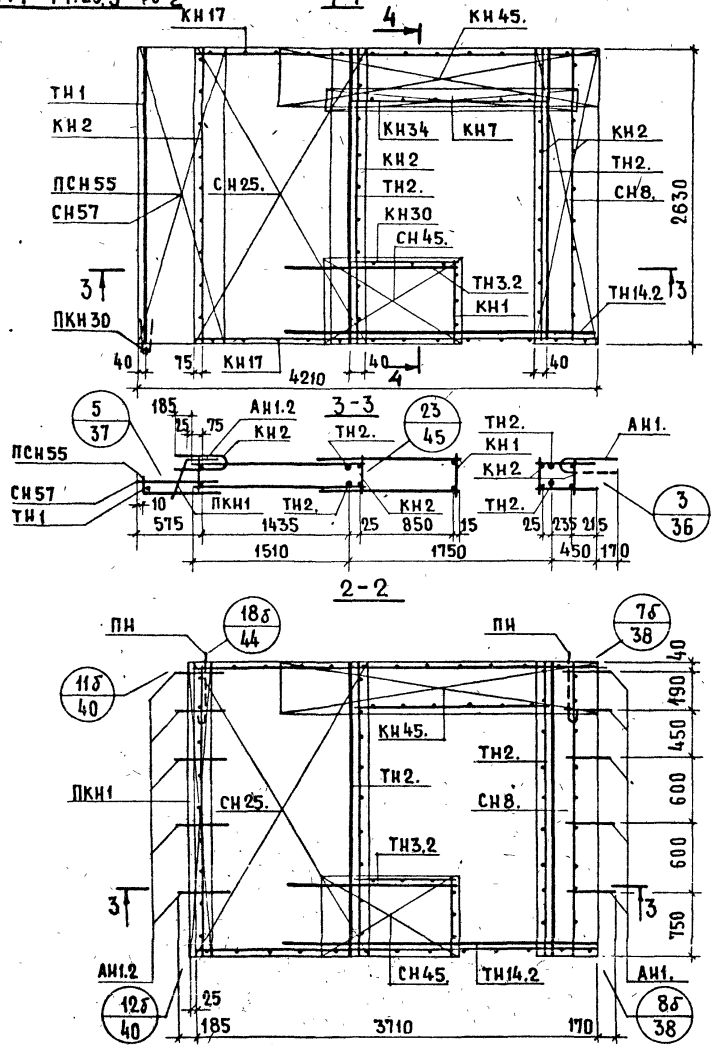

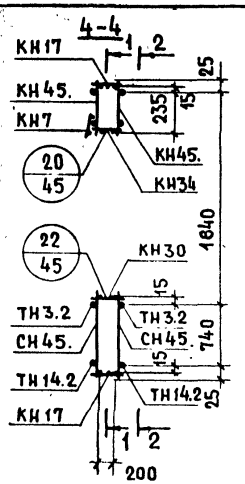

АНТ1л-44.29.3-4бл-2. Схемы

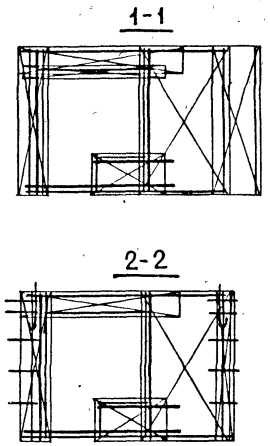

Арматурное изделие	Кол-во	Лист выпуска 2-1	Арматурное изделие	Кол-во	Лист выпуска 2-1
КН1	1	1	КН45.	1	
КН2	4	1	КН45.	1	
КН17	2	2	СН8.	1	
КН30	1	3	СН8.	1	
КН34	1	3	СН25.	1	
КН7	1	1	СН25.	1	
ПКН1	1	4	СН45.	2	
ПКН30	1	5	АН1.2		35
ПСН55	1	34			
СН57	1	34	ПН	2	35
ТН1	1	39	ТН2.	2	39
ТН3.2	2	39	ТН2.	2	39
ТН14.2	2	40			

ТК 1979

АРМАТУРНЫЕ БЛОКИ АНТ1-44.29.3-4б-2; АНТ1л-44.29.3-4бл-2

СЕРИЯ 1.132.1-12с

ВЫПУСК 1-7 | ЛИСТ 12

ВЗАМЕН

ПРОВЕРИЛ М.ШАТИНСКАЯ

ВЕД. ИНЖЕН. М.ШАТИНСКАЯ

ГЛ. ИНЖ. ПР. ВЕД. ИНЖЕН.

ЦНИИЭПЖИЛИЩА

С-НТ1-50.29.3-4б-2. ФАСАД

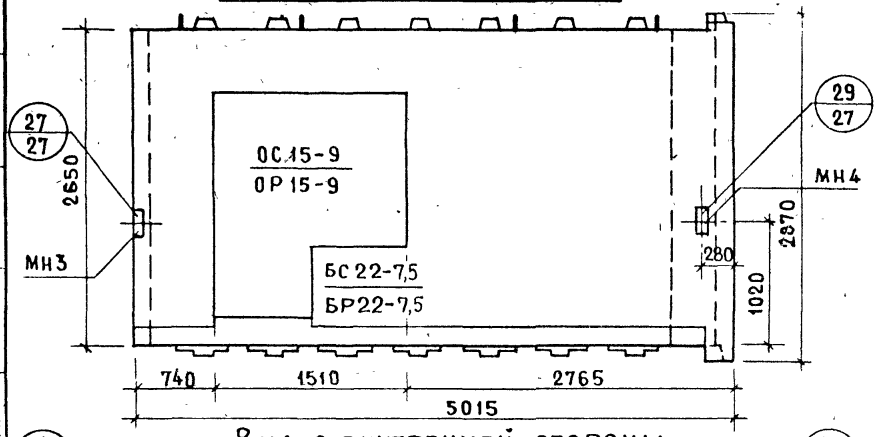

С-НТ1л-50.29.3-4бл-2. СХЕМА ФАСАДА

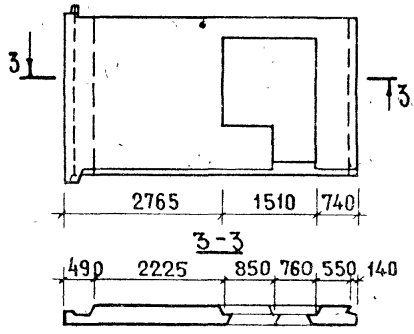

Вид с внутренней стороны

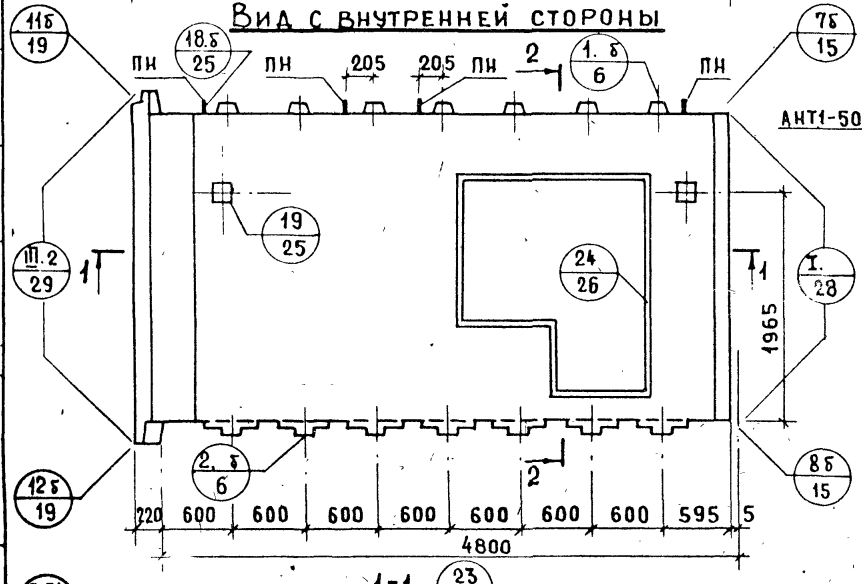

2-2

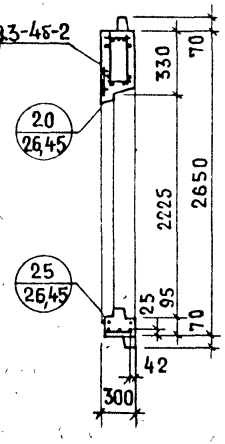

1-1

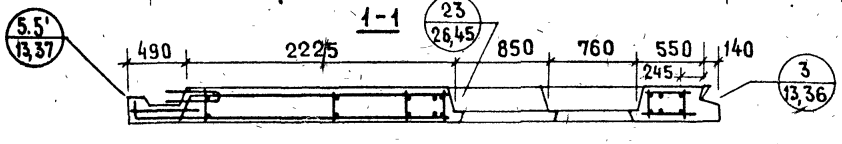

Показатели на изделие

Толщина панели	мм	300
Объем легкого бетона	м³	2.593
Объем декоративного бетона	м³	0.279
Масса при легком бетоне с объемной массой кг/м³ в кг	900	3500
	1500	5200

Арматурные блоки панелей см. на листе 14.

ТК 1979	Панели С-НТ1-50.29.3-4б-2 и С-НТ1л-50.29.3-4бл-2	Серия 1.132.1-12с	
		Выпуск 1-7	Лист 13

Гл. инж. пр. Ю. Герман
Вед. инжен. М. Шатинская
Ст. инжен. А. Голубева
Вед. инжен. М. Шатинская
Проверил
Взамен
Жилища

АНТ1-50.29.3-4б-2

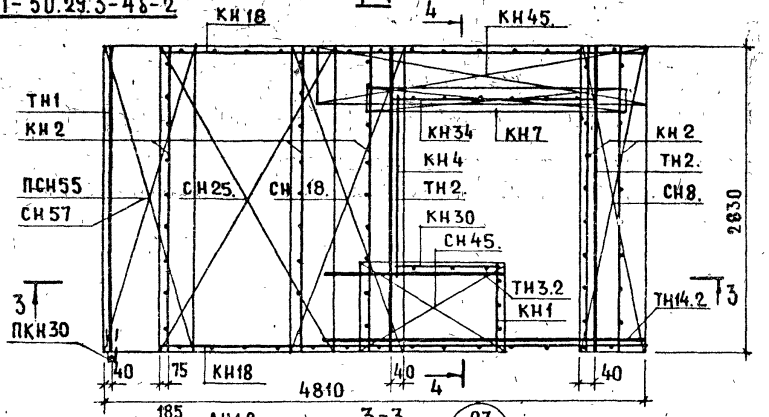

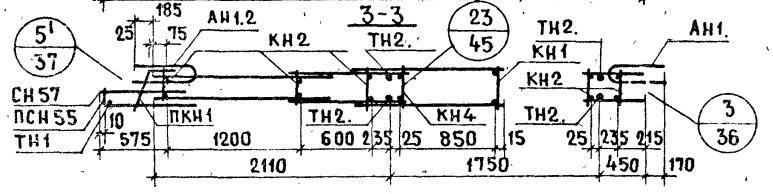

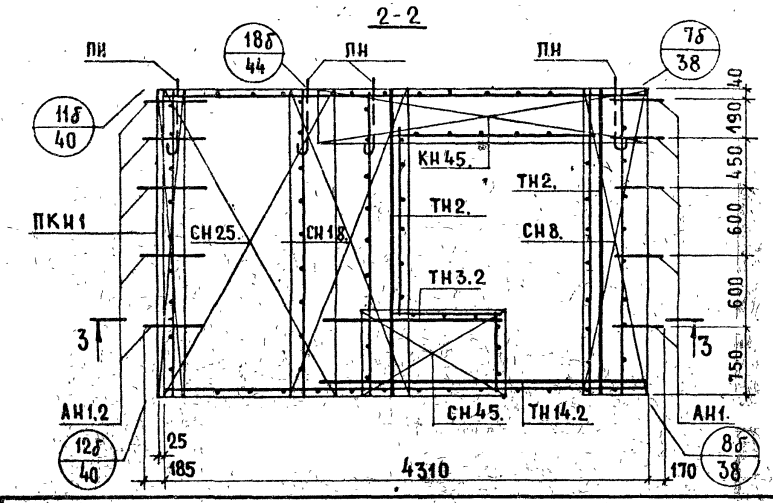

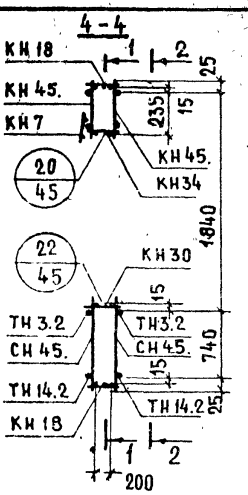

АНТ1л-50.29.3-4бл-2 Схемы

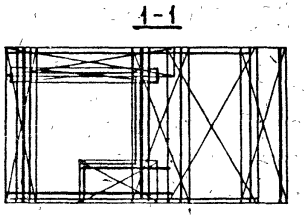

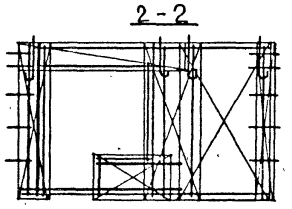

Арматурное изделие	Кол-во	Лист выпуска	Арматурное изделие	Кол-во	Лист выпуска	Арматурное изделие	Кол-во	Лист выпуска
КН1	1	1	ТН14.2	2	40	ТН2.	2	39
КН2	5	1	КН45.	1		ТН2.	2	39
КН4	1	1	КН45.	1				
КН18	2	2	СН8.	1				
КН30	1	3	СН8.	1				
КН34	1	3	СН18.	1				
КН7	1	1	СН18.	1				
ПКН1	1	4	СН25.	1				
ПКН30	1	5	СН25.	1				
ПСН55	1	34	СН45.	2				
СН57	1	34	АН1.2		35			
ТН1	1	39						
ТН3.2	2	39	ПН	4	35			

ЦНИИЭП жилища

ТК 1979

Арматурные блоки АНТ1-50.29.3-4б-2; АНТ1л-50.29.3-4бл-2

Серия 1.132.1-12с
Выпуск 1-7
Лист 14

Взамен
Проверил М.Шатинская
Ю.Герман
Гл.инж.пр.
Вед.инженер
Н.Шатинская
Вед.инж.
Инж.

С-НТ1-56.29.3-4б-2 ФАСАД

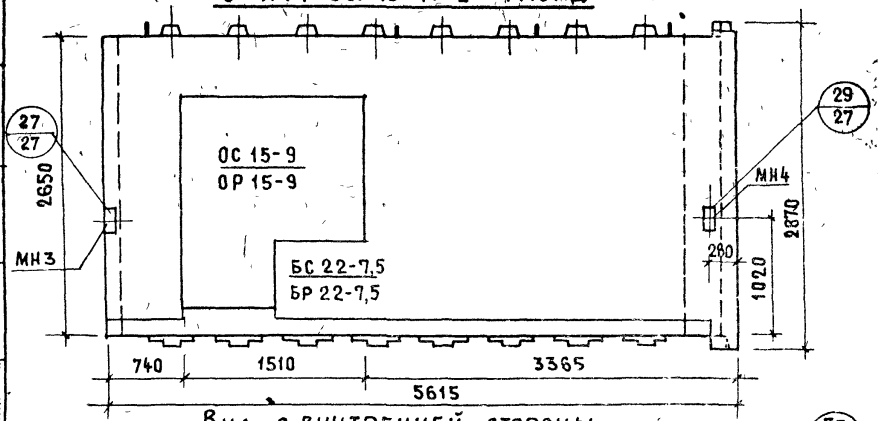

С-НТ1л-56.29.3-4бл-2. СХЕМА ФАСАДА

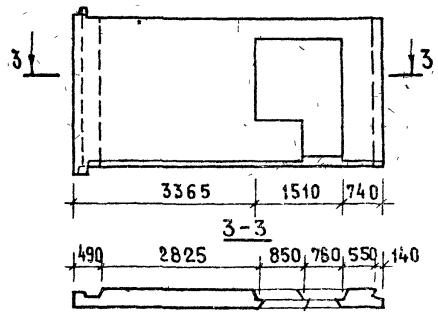

Вид с внутренней стороны

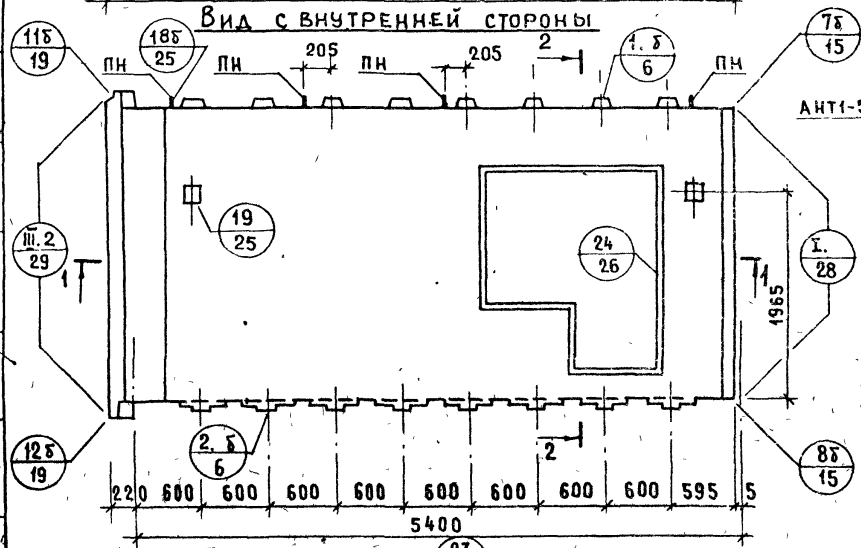

2-2

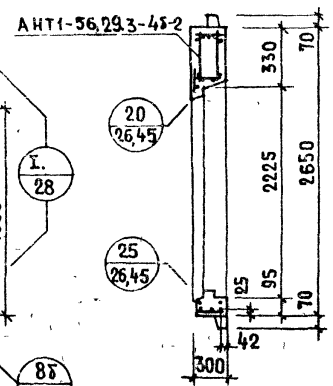

Показатели на изделие

Толщина панели	мм	300
Объем легкого бетона	м³	3,005
Объем декоративного бетона	м³	0.319
Масса при легком бетоне с объемной массой кг/м³ в кг	900	4050
	1500	5950

1-1

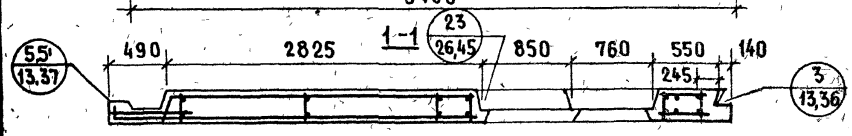

Арматурные блоки панелей см. на листе 16

ТК 1979	Панели С-НТ1-56.29.3-4б-2 и С-НТ1л-56.29.3-4бл-2	Серия 1.132.1-12с	
		Выпуск 1-7	Лист 15

Инвент. № | Взамен | Проверил | Гл. инж. отд. | Гл. инж. пр. | Вед. инжен. | Ст. инженер | Ц. Росинский | Ю. Герман | М. Шатинская | А. Голубева | Вед. инжен. | М. Шатинская

ЦНИИЭП жилища

18612 22

АНТ1-56.29.3-4б-2

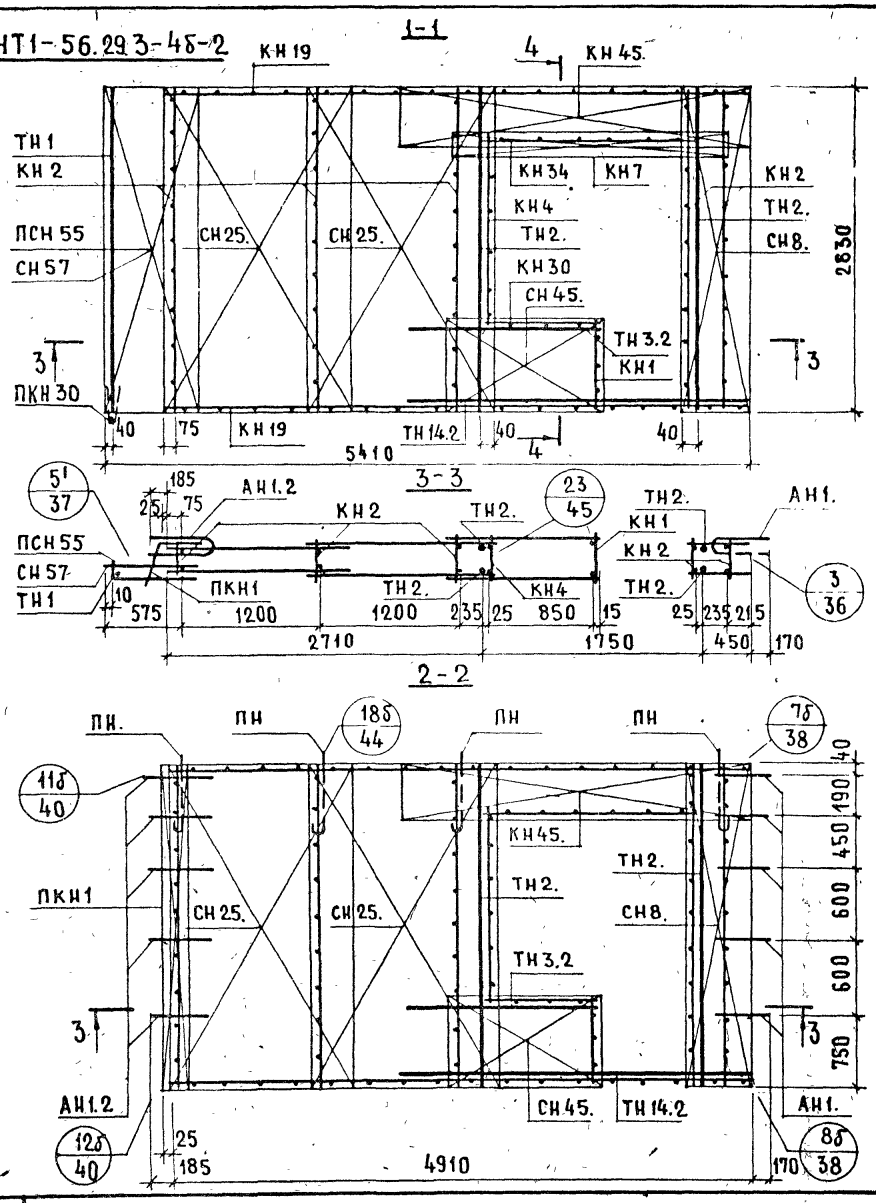

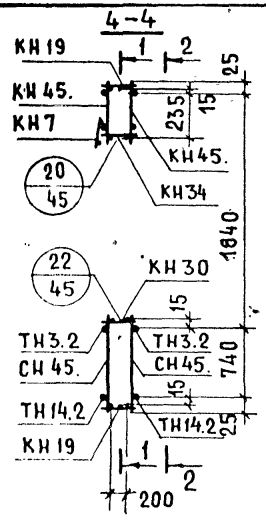

АНТ1л-56.29.3-4бл-2. Схемы

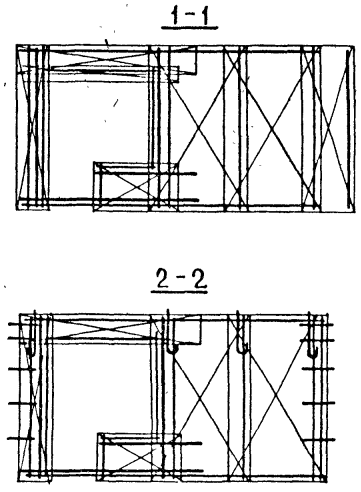

Арматурное изделие	Кол-во	Лист выпуска 2-1	Арматурное изделие	Кол-во	Лист выпуска
КН1	1	1	ТН14.2	2	40
КН2	5	1	КН45.	1	
КН4	1	1	КН45.	1	
КН19	2	2	СН8.	1	
КН30	1	3	СН8.	1	
КН34	1	3	СН25.	2	
КН7	1	1	СН25.	2	
ПКН1	1	4	СН45.	2	
ПКН30	1	5	АН1.2		35
ПСН55	1	34			
СН57	1	34	ПН	4	35
ТН1	1	39	ТН2.	2	39
ТН3.2	2	39	ТН2.	2	39

ВЗАМЕН

ПРОВЕРИЛ М. ШАТИНСКИЙ

ВЕД. ИНЖ. Ю. ГЕРМАН М. ШАТИНСКИЙ

ГЛ. ИНЖ. ПР. ВЕД. ИНЖЕН.

ЖИЛИЩА

ТК 1979

АРМАТУРНЫЕ БЛОКИ АНТ1-56.29.3-4б-2; АНТ1л-56.29.3-4бл-2

СЕРИЯ 1.132.1-12с

ВЫПУСК 1-7 | ЛИСТ 16

18612 23

С-НТ1-62.29.3-4б-2 ФАСАД

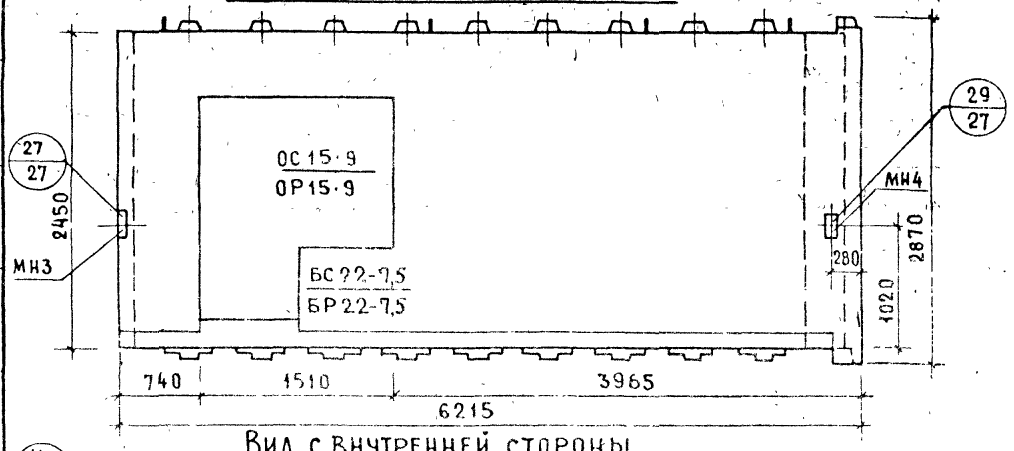

С-НТ1л-62.29.3-4бл-2 СХЕМА ФАСАДА

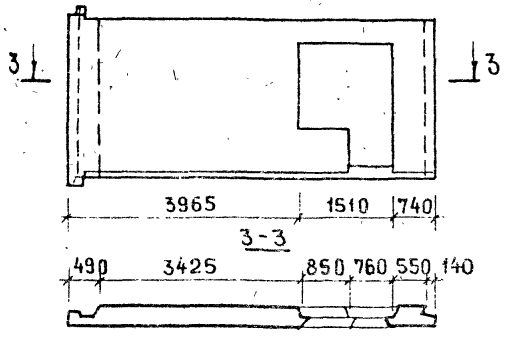

Вид с внутренней стороны

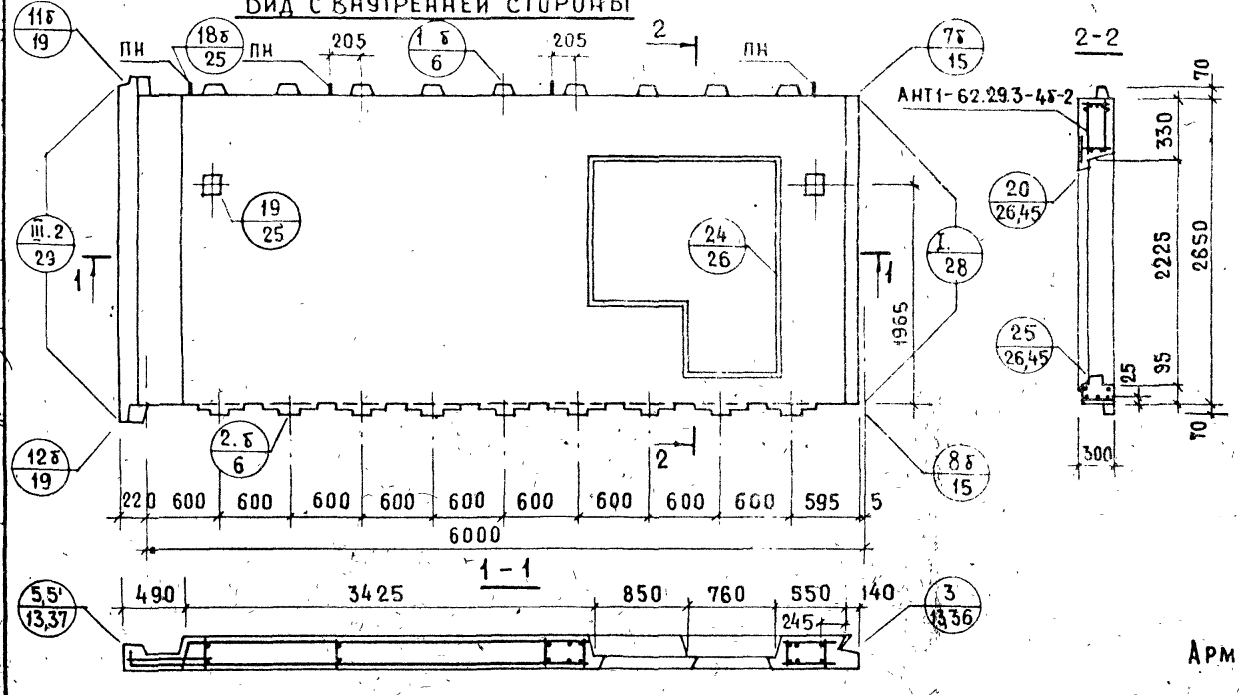

Показатели на изделие

Толщина панели	мм	300
Объем легкого бетона	м³	3.472
Объем декоративного бетона	м³	0.359
Масса при легком бетоне с объемной массой кг/м³ в кг	900	3550
	1500	6850

Арматурные блоки панелей см. на листе 18

ТК 1979

Панели С-НТ1-62.29.3-4б-2 и С-НТ1л-62.29.3-4бл-2

Серия 1.132.1-12с
Выпуск 1-7
Лист 17

Инвент. № | Взамен | Проверил | Гл. инж. отд. | Гл. инж. пр. | Вед. инжен. | Ст. инжен. | Жилища | Гл. инж. | Вед. инжен. | А. Голубева | М. Шатинская

18612 24

АНТ1-62.29.3-4б-2

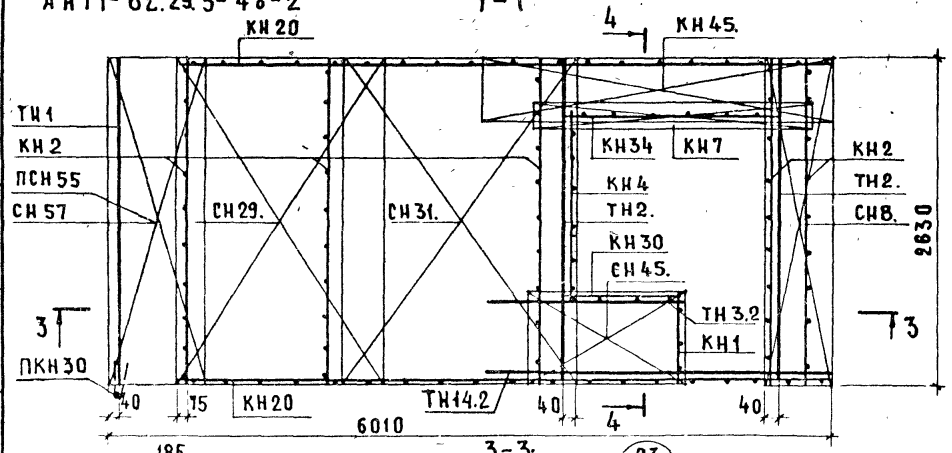

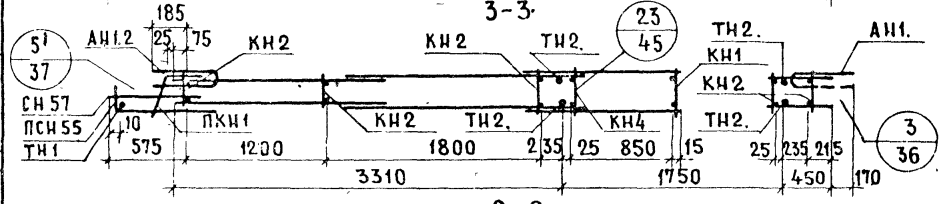

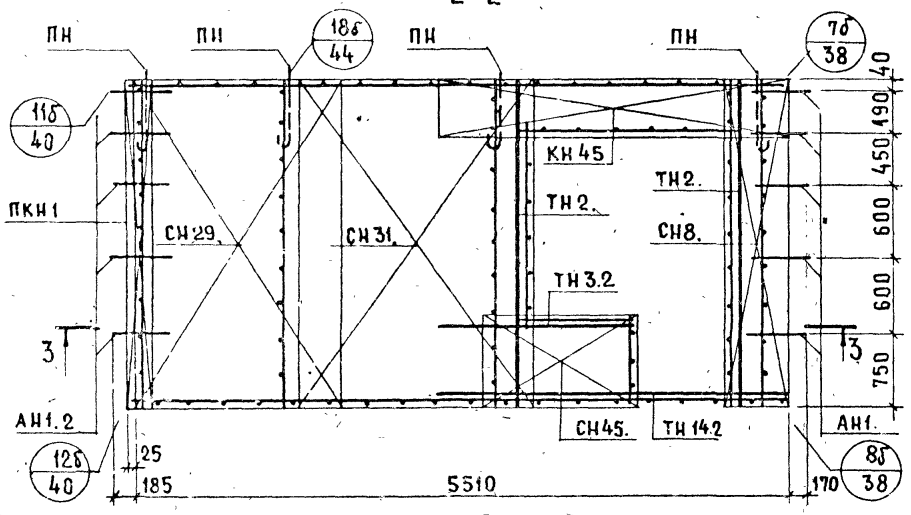

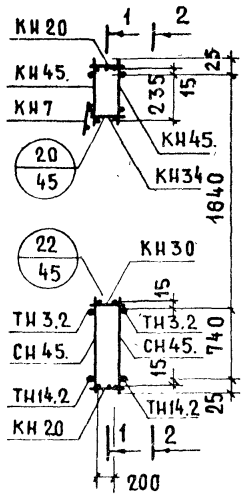

АНТ1л-62.29.3-4бл-2 СХЕМА

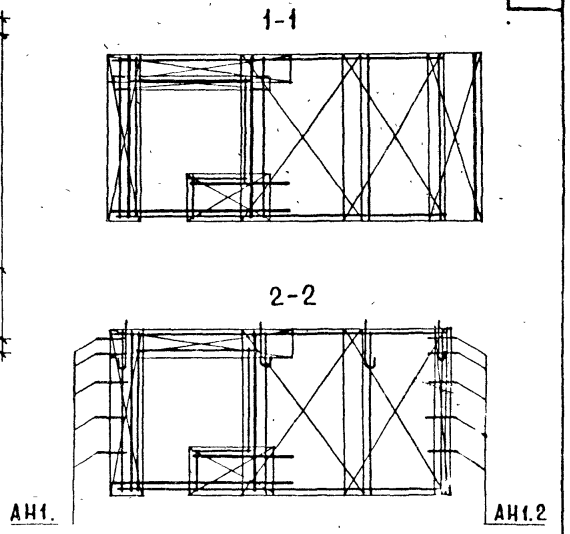

Арматурное изделие	Кол-во	Лист выпуска 2-1
КН1	1	1
КН2	5	1
КН4	1	1
КН20	2	2
КН30	1	3
КН34	1	3
КН7	1	1
ПКН1	1	4
ПКН30	1	5
ПСН55	1	34
СН57	1	34
ТН1	1	39
ТН3.2	2	39
ТН14.2	2	40
КН45.	1	
КН45.	1	
СН8.	1	
СН8.	1	
СН29.	1	
СН29.	1	
СН31.	1	
СН31.	1	
СН45.	2	
АН1.2		35
ПН	4	35

Арматурное изделие	Кол-во	Лист выпус
ТН2.	2	39
ТН2.	2	39

ТК 1979

АРМАТУРНЫЕ БЛОКИ АНТ1-62.29.3-4б-2; АНТ1л-62.29.3-4бл-2

СЕРИЯ 1.132.1-12с
ВЫПУСК 1-7
ЛИСТ 18

ЦНИИЭП жилища
ГИП Инн. пр.
Рук. Инженер.
Пров. Инженер.
Н. контр.
Разраб.
Пров.
Взамен

С-НТ4-12.29.3. ФАСАД

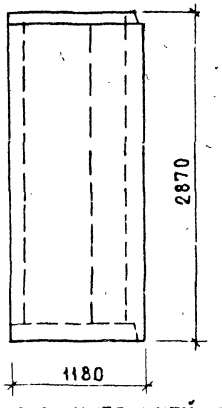

С-НТ4л-12.29.3. СХЕМА ФАСАДА

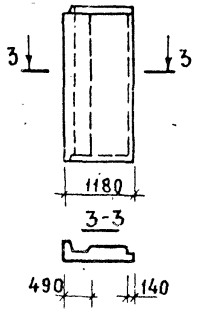

ВИД С ВНУТРЕННЕЙ СТОРОНЫ

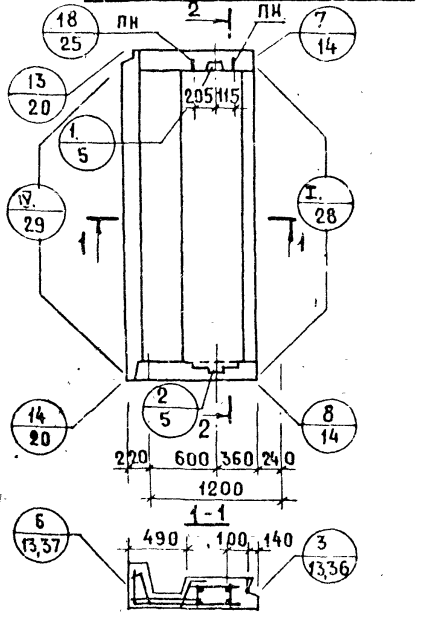

2-2

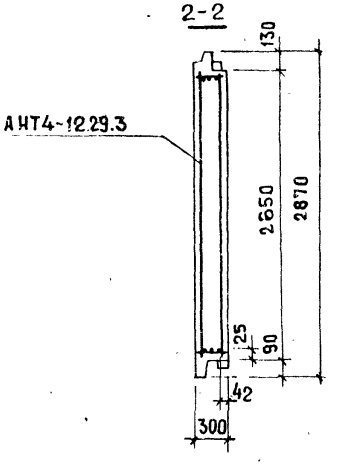

ПОКАЗАТЕЛИ НА ИЗДЕЛИЕ

Толщина панели	мм	300
Объем легкого бетона	$м^3$	0.696
Объем декоративного бетона	$м^3$	0.114
Масса при легком бетоне с объемной массой $кг/м^3$ в кг	900	950
	1500	1500

Арматурные блоки панелей см. на листе 21

ТК 1979	Панели С-НТ4-12.29.3 и С-НТ4л-12.29.3	СЕРИЯ 1.132.1-12с	
		ВЫПУСК 1-7	ЛИСТ 19

ЦНИИЭП ЖИЛИЩА

Н. инж. отд.	Н. Росинский		
Гл. инж. пр.	Ю. Герман		
Вед. инжен.	М. Шатинская		
Ст. инж.	А. Голубева	Вед. инжен.	М. Шатинская

ПРОВЕРИЛ

№ | ВЗАМЕН

18612 26

С-НТ4-12.29.3-0-2. ФАСАД

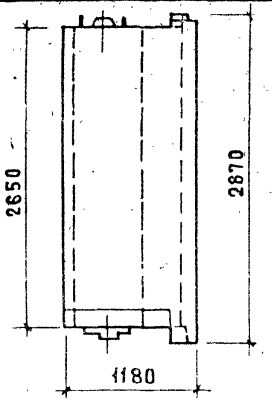

С-НТ4л-12.29.3-0-2
СХЕМА ФАСАДА

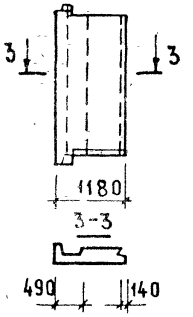

Вид с внутренней стороны

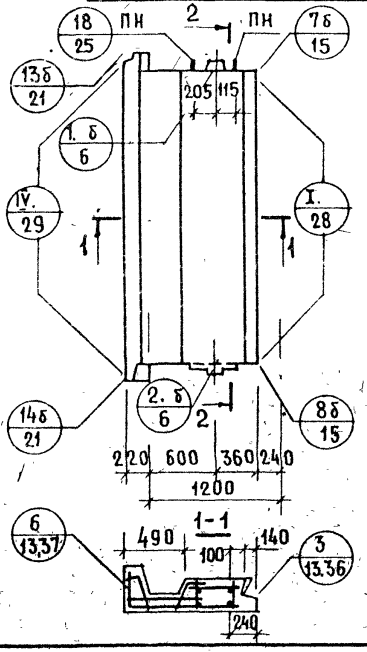

2-2

АНТ4-12.29.3-0-2

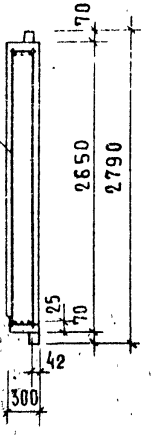

Показатели на изделие

Толщина панели	мм	300
Объем легкого бетона	м³	0.670
Объем декоративного бетона	м³	0.106
Масса при легком бетоне с объемной массой кг/м³ в кг	900	1000
	1500	1350

Арматурные блоки панелей см. на листе 21

ТК 1979

П А Н Е Л И С-НТ4-12.29.3-0-2 и С-НТ4л-12.29.3-0-2

СЕРИЯ 1.132.1-12с
Выпуск 1-7 | Лист 20

АНТ4-12.29.3; АНТ4-12.29.3-0-2

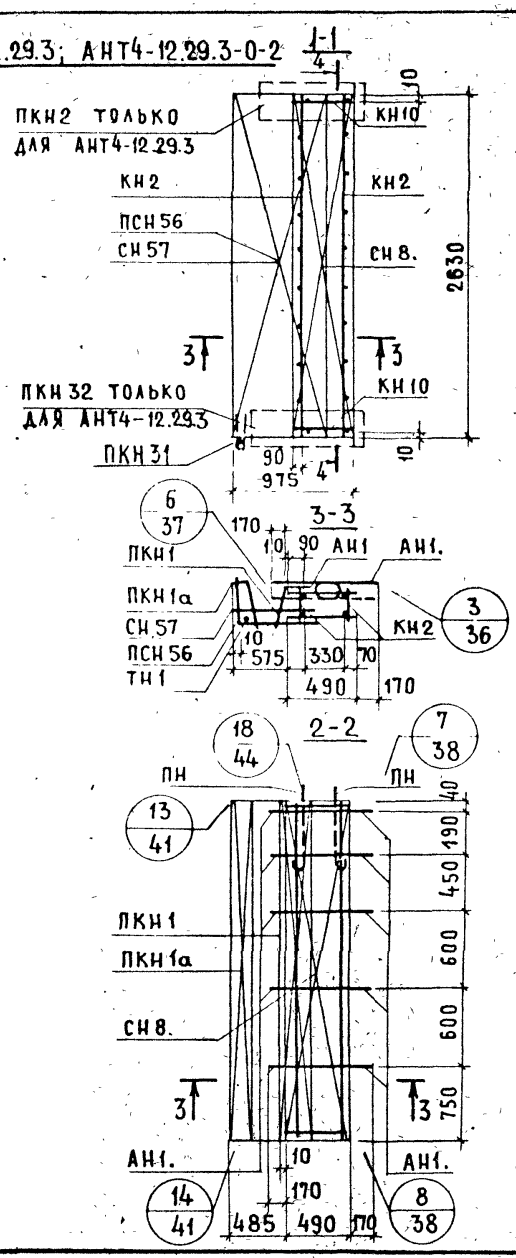

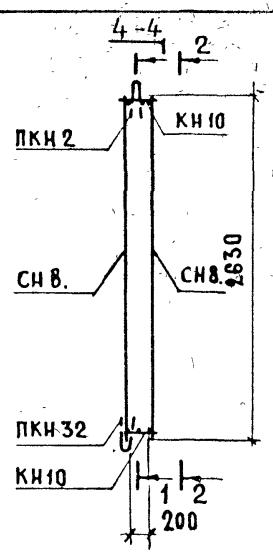

АНТ4л-12.29.3; АНТ4л-12.29.3-0-2

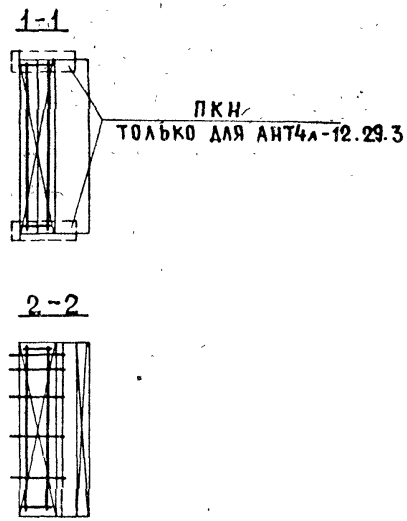

Арматурное изделие	Количество для блока: АНТ4-12.29.3 / АНТ4л-12.29.3	Количество для блока: АНТ4-12.29.3-0-2 / АНТ4л-12.29.3-0-2	Лист выпуска 2-1
КН2	2	2	1
КН10	2	2	2
ПКН1	1	1	4
ПКН1а	1	1	4
ПКН 2	1	-	4
ПСН 56	1	1	34
СН 8.	2	2	
СН 57	1	1	34
ПКН 31	1		5
ПКН 32	1	—	5
ТН 1	1	1	39
АН 1	10	10	35
ПН	2	2	35

ВЗАМЕН

ПРОВЕРИЛ

ЮГЕРМАН

М. ШАТУНСКАЯ ВЕД. ИНЖ.

ГЛ. ИНЖ. ПР.

ВЕД. ИНЖЕН.

ЦНИИЭП ЖИЛИЩА

ТК 1979

АРМАТУРНЫЕ БЛОКИ АНТ4-12.29.3; АНТ4л-12.29.3; АНТ4-12.29.3-0-2; АНТ4л-12.29.3-0-2

СЕРИЯ 1.132.1-12с

ВЫПУСК 1-7

ЛИСТ 21

18612 28

С-НТ4-18.29.3 ФАСАД

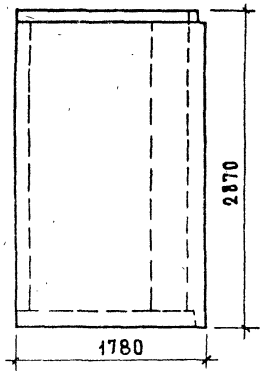

С-НТ4л-18.29.3
СХЕМА ФАСАДА

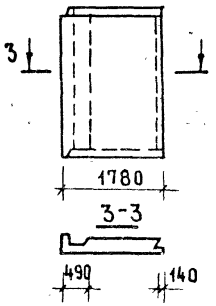

ВИД С ВНУТРЕННЕЙ СТОРОНЫ

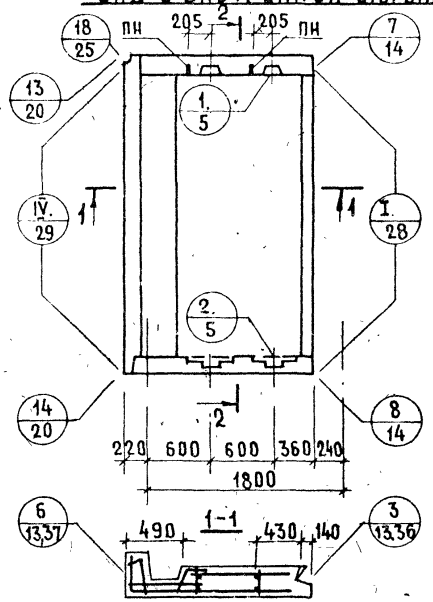

2-2

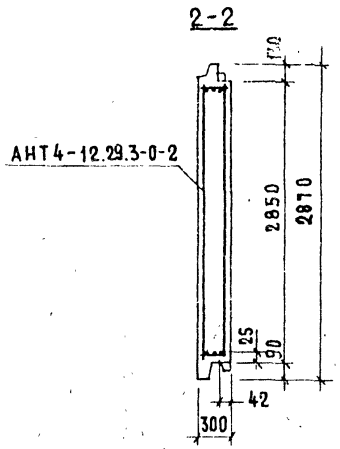

ПОКАЗАТЕЛИ НА ИЗДЕЛИЕ

ТОЛЩИНА ПАНЕЛИ	ММ	300
ОБЪЕМ ЛЕГКОГО БЕТОНА	$м^3$	1.144
ОБЪЕМ ДЕКОРАТИВНОГО БЕТОНА	$м^3$	0.158
МАССА ПРИ ЛЕГКОМ БЕТОНЕ С ОБЪЕМНОЙ МАССОЙ КГ/$м^3$ В КГ	900 1500	1550 2300

АРМАТУРНЫЕ БЛОКИ ПАНЕЛЕЙ СМ. НА ЛИСТЕ 24

ВЗАМЕН

ПРОВЕРИЛ

ВЕД. ИНЖЕН. М. ШАТИНСКАЯ

ВЕД. ИНЖЕН. А. ГОЛУБЕВА

ВЕД. ИНЖЕН. М. ШАТИНСКАЯ

СТ. ИНЖ.

ЦНИИЭП ЖИЛИЩА

ТК 1979

ПАНЕЛИ С-НТ4-18.29.3 И С-НТ4л-18.29.3

СЕРИЯ 1.132.1-12с

ВЫПУСК 1-7

ЛИСТ 22

С-НТ4-18.29.3-0-2. ФАСАД

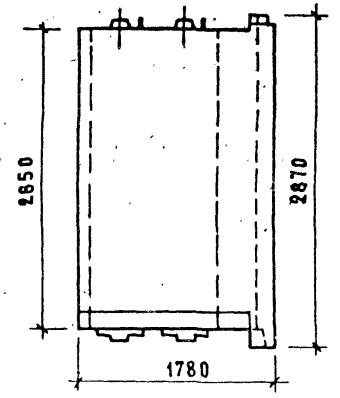

С-НТ4л-18.29.3-0-2
СХЕМА ФАСАДА

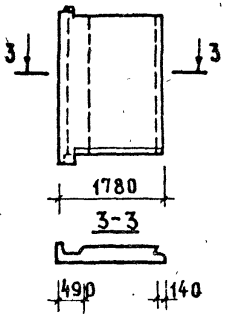

ВИД С ВНУТРЕННЕЙ СТОРОНЫ

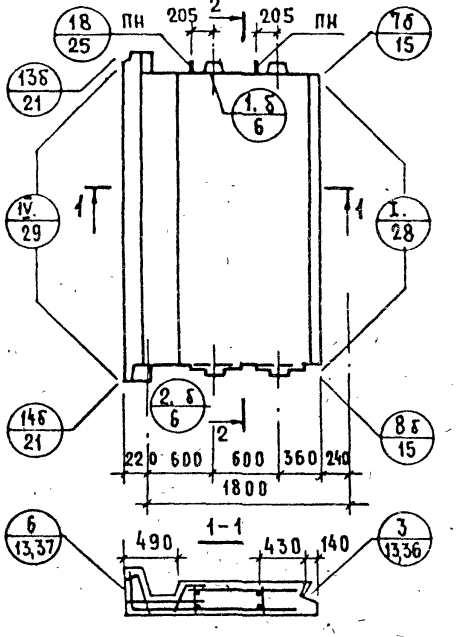

2-2

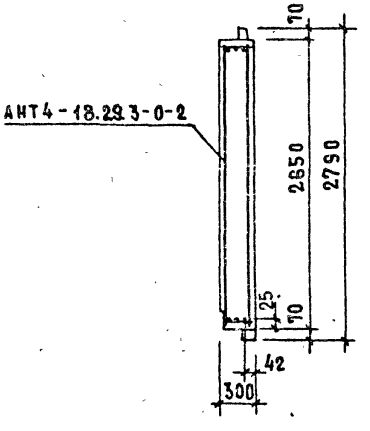

ПОКАЗАТЕЛИ НА ИЗДЕЛИЕ

Толщина панели	мм	300
Объем легкого бетона	м³	1.108
Объем декоративного бетона	м³	0.147
Масса при легком бетоне с объемной массой кг/м³ в кг	900	1450
	1500	2200

Арматурные блоки панелей см. на листе 24

АНТ4-18.29.3; АНТ4-18.29.3-0-2

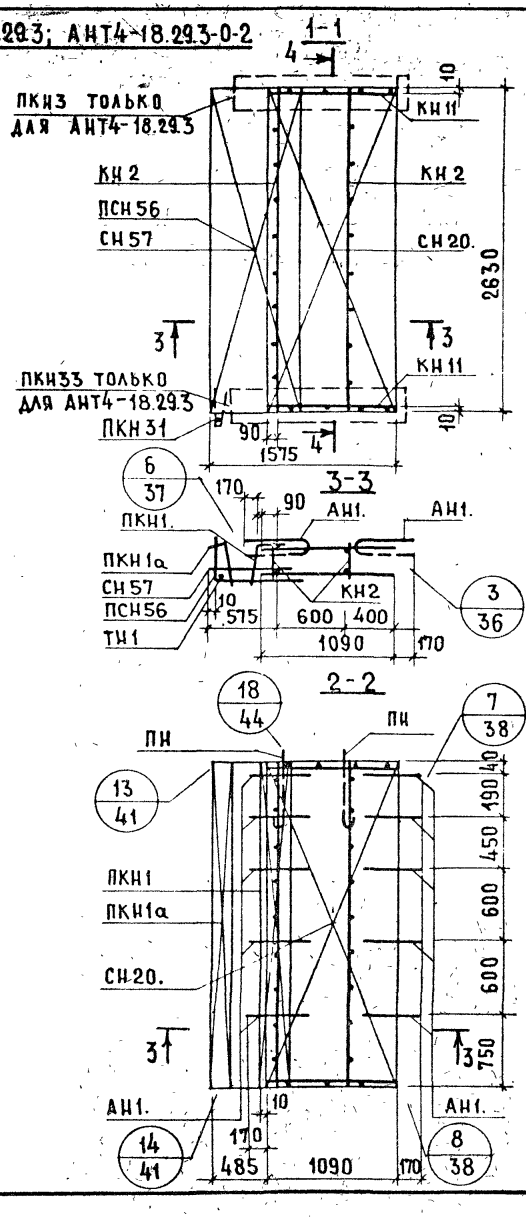

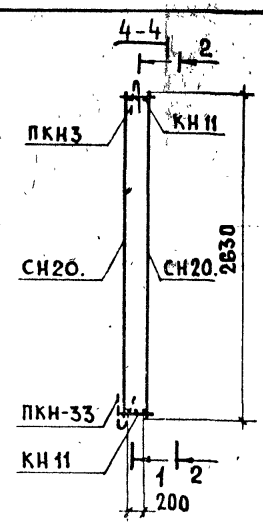

АНТ4л-18.29.3; АНТ4л-18.29.3-0-2

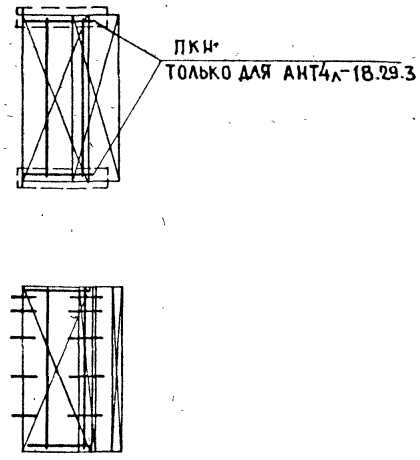

Арматурное изделие	Количество для блока АНТ4-18.29.3 АНТ4л-18.29.3	АНТ4-18.29.3-0-2 АНТ4л-18.29.3-0-2	Лист выпуска 2-1
КН2	2	2	1
КН11	2	2	2
ПКН1	1	1	4
ПКН1а	1	1	4
ПСН56	1	1	34
СН20.	2	2	
СН57	1	1	34
ПКН3	1	–	4
ПКН33	1	–	5
ПКН31	1	1	5
ТН1	1	1	39
АН1	10	10	35
ПН	2	2	35

ВЗАМЕН

ПРОВЕРИЛ М.ШАТИНСКАЯ

ВЕД.ИНЖЕН. М.ШАТИНСКАЯ

ГЛ.ИНЖ.ПР. ВЕД.ИНЖЕН. Ю.ГЕРМАН

ЖИЛИЩА

ТК 1979

АРМАТУРНЫЕ БЛОКИ АНТ4-18.29.3; АНТ4л-18.29.3; АНТ4-18.29.3-0-2; АНТ4л-18.29.3-0-2.

СЕРИЯ 1.132.1-12с

ВЫПУСК 1-7 | ЛИСТ 24

18612 31

С-НТ4-24.29.3 ФАСАД

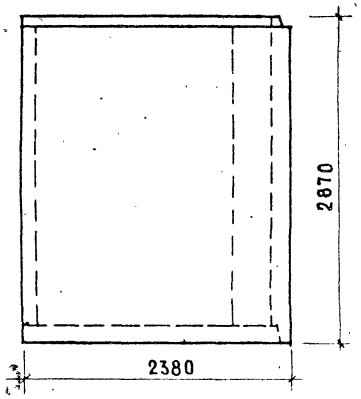

С-НТ4л-24.29.3
СХЕМА ФАСАДА

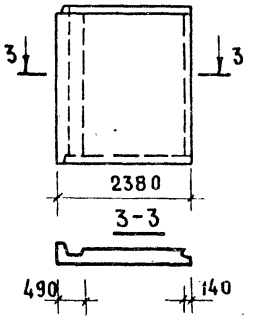

ВИД С ВНУТРЕННЕЙ СТОРОНЫ

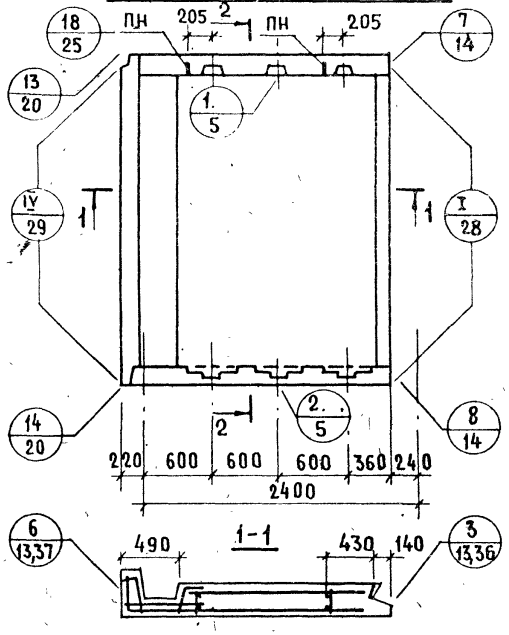

2-2

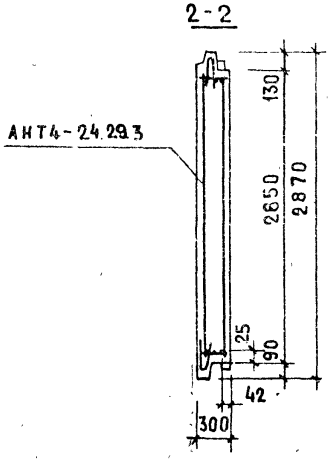

ПОКАЗАТЕЛИ НА ИЗДЕЛИЕ

ТОЛЩИНА ПАНЕЛИ	ММ	300
ОБЪЕМ ЛЕГКОГО БЕТОНА	$М^3$	1.796
ОБЪЕМ ДЕКОРАТИВНОГО БЕТОНА	$М^3$	0.199
МАССА ПРИ ЛЕГКОМ БЕТОНЕ С ОБЪЕМНОЙ МАССОЙ КГ/$М^3$ В КГ	900	2050
	1500	3150

·АРМАТУРНЫЕ БЛОКИ ПАНЕЛЕЙ СМ. НА ЛИСТЕ 27

ЦНИИЭП ЖИЛИЩА

ГЛ. ИНЖ. ОТД.	И. РОСИНСКИЙ	
ГЛ. ИНЖ. ПР.	Ю. ГЕРМАН	
ВЕД. ИНЖЕН.	М. ШАТИНСКАЯ	ПРОВЕРИЛ
СТ. ИНЖЕН.	А. ГОЛУБЕВА	ВЕД. ИНЖЕН. М. ШАТИНСКАЯ

ИНВЕНТ. № | ВЗАМЕН

ТК 1979

ПАНЕЛИ С-НТ4-24.29.3 И С-НТ4л-24.29.3

СЕРИЯ 1.132.1-12с | ВЫПУСК 1-7 | ЛИСТ 25

18612 32

С-НТ4-24.29.3-0-2 ФАСАД

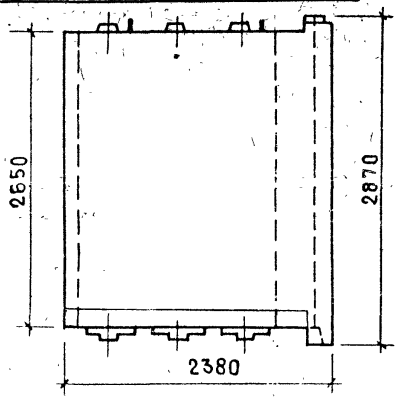

С-НТ4Л-24.29.3-0-2

СХЕМА ФАСАДА

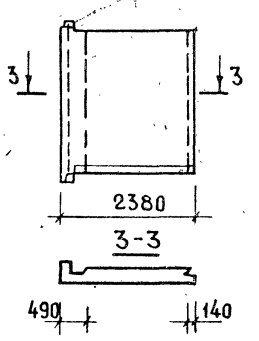

ВИД С ВНУТРЕННЕЙ СТОРОНЫ

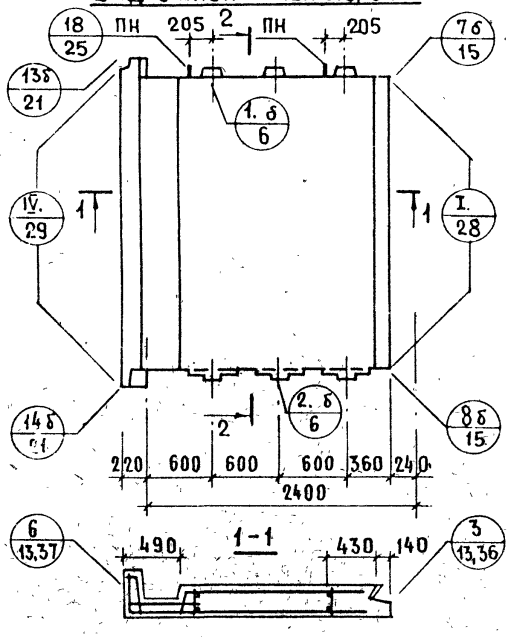

2-2

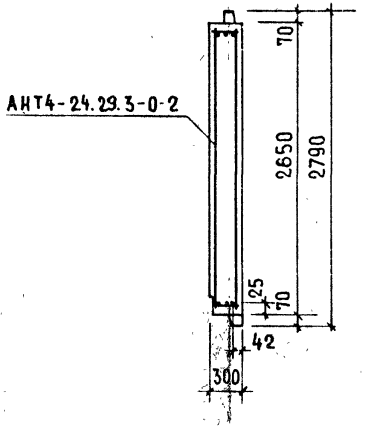

ПОКАЗАТЕЛИ НА ИЗДЕЛИЕ

Толщина панели	мм	300
Объем легкого бетона	м³	1.551
Объем декоративного бетона	м³	0.186
Масса при легком бетоне с объемной массой кг/м³ в кг	900	2000
	1500	3050

Арматурные блоки панелей см. на листе 27

ТК 1979	Панели С-НТ4-24.29.3-0-2 и С-НТ4л-24.29.3-0-2	СЕРИЯ 1.132.1-12с	
		ВЫПУСК 1-7	ЛИСТ 26

ЦНИИЭП ЖИЛИЩА

ГЛ. ИНЖ. ПР. Ю. Герман
ВЕД. ИНЖЕН. М. Шатинская
СТ. ИНЖЕН. А. Голубева
ПРОВЕРИЛ
ВЕД. ИНЖЕН. М. Шатинская
ВЗАМЕН

18612 33

АНТ4-24.29.3; АНТ4-24.29.3-0-2

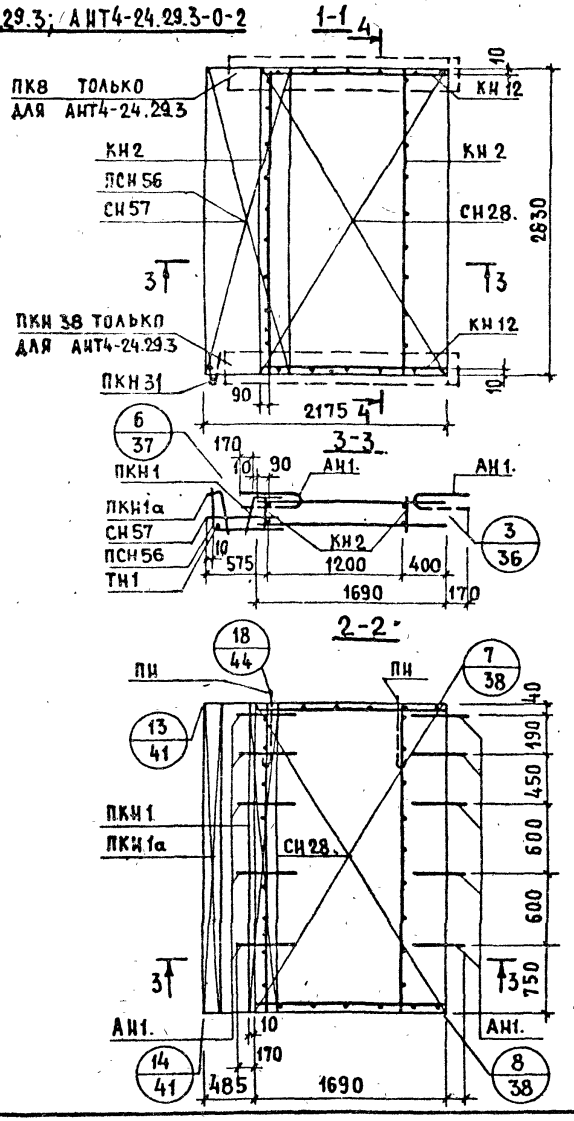

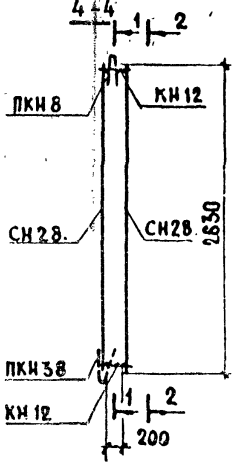

АНТ4л-24.29.3; АНТ4л-24.29.3-0-2

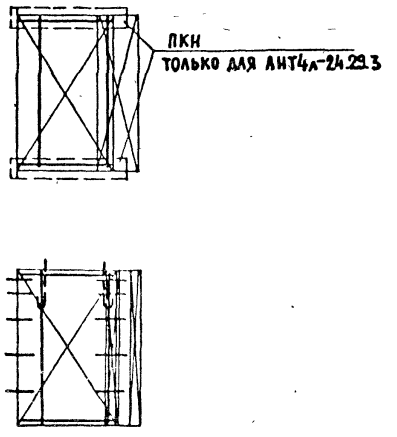

Арматурное изделие	Количество для блока: АНТ4-24.11.3 АНТ4л-24.29.3	АНТ4-24.23.5-01 АНТ4л-24.29.3-02	Лист выпуска 2-1
КН2	2	2	1
КН12	2	2	2
ПКН1	1	1	4
ПКН1а	1	1	4
ПСН56	1	1	34
СН28.	2	2	
СН57	1	1	34
ПКН8	1	—	4
ПКН38	1	—	5
ПКН31	1	1	5
ТН1	1	1	39
АН1	10	10	35
ПН	2	2	35

ЦНИИЭП жилища

ГИП Германн; Гл. инж. пр.; Рук. вед. инженер; Н. Шатинская; Вед. инженер; Н. Шатинская; Проверил; Взамен

ТК 1979

Арматурные блоки АНТ4-24.29.3; АНТ4л-24.29.3; АНТ4-24.29.3-0-2; АНТ4л-12.29.3-0-2.

Серия 1.132.1-12с
Выпуск 1-7 | Лист 27

Марка панели	Общий расход стали, кг: при минимальном армировании	Общий расход стали, кг: при „тяжелом" армировании	Расход стали на 1 м² панели нетто, кг
С-НТ1-38.29.3 С-НТ1л-38.29.3	52.0 (67.0)	69.0 (90.0)	4.80 ÷ 6.30 (6.10 ÷ 8.20)
С-НТ1-44.29.3 С-НТ1л-44.29.3	59.0 (76.0)	79.0 (104.0)	4.70 ÷ 6.20 (6.0 ÷ 8.20)
С-НТ1-50.29.3 С-НТ1л-50.29.3	65.0 (83.0)	91.0 (119.0)	4.50 ÷ 6.30 (5.80 ÷ 8.30)
С-НТ1-56.29.3 С-НТ1л-56.29.3	72.0 (92.0)	100.0 (131.0)	4.50 ÷ 6.30 (5.80 ÷ 8.30)
С-НТ1-38.29.3-4б-2 С-НТ1л-38.29.3-4бл-2	55.0 (70.0)	77.0 (101.0)	7.30 ÷ 10.30 (9.40 ÷ 13.50)
С-НТ1-44.29.3-4б-2 С-НТ1л-44.29.3-4бл-2	59.0 (76.0)	87.0 (114.0)	6.50 ÷ 9.60 (8.40 ÷ 12.60)
С-НТ1-50.29.3-4б-2 С-НТ1л-50.29.3-4бл-2	67.0 (86.0)	94.0 (124.0)	6.30 ÷ 8.80 (8.10 ÷ 11.60)
С-НТ1-56.29.3-4б-2 С-НТ1л-56.29.3-4бл-2	73.0 (93.0)	106.0 (139.0)	6.0 ÷ 8.70 (9.30 ÷ 11.30)
С-НТ1-62.29.3-4б-2 С-НТ1л-62.29.3-4бл-2	76.0 (97.0)	114.0 (150.0)	5.50 ÷ 8.20 (7.0 ÷ 10.80)
С-НТ4-12.29.3 С-НТ4л-12.29.3	24.0 (31.0)	31.0 (41.0)	7.10 ÷ 9.10 (9.20 ÷ 12.10)
С-НТ4-18.29.3 С-НТ4л-18.29.3	29.0 (37.0)	39.0 (51.0)	5.70 ÷ 7.60 (7.20 ÷ 10.0)
С-НТ4-24.29.3 С-НТ4л-24.29.3	34.0 (43.0)	45.0 (59.0)	5.0 ÷ 6.60 (6.30 ÷ 8.60)
С-НТ4-12.29.3-0-2 С-НТ4л-12.29.3-0-2	23.0 (30.0)	30.0 (39.0)	6.70 ÷ 8.80 (8.90 ÷ 11.50)
С-НТ4-18.29.3-0-2 С-НТ4л-18.29.3-0-2	27.0 (35.0)	37.0 (48.0)	5.30 ÷ 7.20 (6.80 ÷ 9.40)
С-НТ4-24.29.3-0-2 С-НТ4л-24.29.3-0-2	32.0 (41.0)	42.0 (55.0)	4.70 ÷ 6.10 (6.00 ÷ 8.10)

В таблице приведены ориентировочные расходы стали для предварительной экономической оценки панелей.

Меньшие значения определены из условия использования легких арматурных блоков с минимальным количеством горизонтальных (см. листы 28, 29 выпуска 0-1) и вертикальных выпусков минимального диаметра, последние принимаются: для панелей с проемом - по аналогии с чертежом на листе 30 выпуска 0-1; для „глухих" панелей группы С-НТ1 - по 4 вертикальных выпуска на верхней и нижней гранях; применения легких каркасов перемычек, минимальных диаметров стержней обрамления проемов (для панелей группы С-НТ1). Элементы армирования принимаются на соответствующего набора арматурных изделий приведенных в выпуске 2-1. Выступы верхней грани панелей армируются одним (при длине панели до 3.0 м) или двумя (при длине панелей более 3.0 м) двутаврами.

Большие значения определены из условия использования тяжелых арматурных блоков с максимальным количеством горизонтальных и вертикальных (диаметром 12 мм) выпусков; применения тяжелых каркасов перемычек, максимальных диаметров стержней обрамления проемов (для панелей группы С-НТ1). Элементы армирования принимаются из того же набора изделий выпуска 2-1. Выступы верхней и нижней грани - по одному, на панель длиной до 3,0 м, и по два, на панель длиной более 3.0 м, армируются двутаврами №12.

В скобках дан расход стали, приведенный к А-I

Взамен | Проверил | М. Шатинская | Ведущ. инж. | Н. Шатинская | Д. Голубева | Ю. Герман | Гл. инж. пр. | Ведущ. инж. | Ст. инжен. | Жилина

ТК 1979

Расход стали на панели толщиной 300 мм

Серия 1.132.1-12с | Выпуск 1-7 | Лист 28

gost.e-ecolog.ru