ТИПОВЫЕ КОНСТРУКЦИИ, ИЗДЕЛИЯ И УЗЛЫ ЗДАНИЙ И СООРУЖЕНИЙ

СЕРИЯ 1.132.1-12с

ПАНЕЛИ НАРУЖНЫХ СТЕН

ОДНОРЯДНОЙ РАЗРЕЗКИ ЛЕГКОБЕТОННЫЕ ДЛЯ КРУПНОПАНЕЛЬНЫХ ЖИЛЫХ ЗДАНИЙ С ШАГОМ ПОПЕРЕЧНЫХ СТЕН 2.4÷3.6м. И ВЫСОТОЙ ЭТАЖА 2.8м. ДЛЯ СТРОИТЕЛЬСТВА В СЕЙСМИЧЕСКИХ РАЙОНАХ.

ВЫПУСК 1-5

ПАНЕЛИ ГРУППЫ С-НР5 ОДНОШАГОВЫЕ ТОЛЩИНОЙ 300 и 350 мм

МП (И-2-02)

18610
ЦЕНА 1-29

Примечание.

С учетом результатов проведенного ГУП ЦПП анализа фонда, Госстрой России перевел в разряд материалов для проектирования (МП) ряд серий проектной документации на типовые строительные конструкции с предоставлением возможности их использования в качестве справочного материала и сохранением в фонде типовой проектной документации.

В разряд материалов для проектирования были, в основном, переведены железобетонные несущие конструкции, разработанные до введения ныне действующих СНиП 2.03.01-84, а также ряд серий ограждающих конструкций, область применения которых существенно сузилась после внесения в СНиП II-3-79 изменений № 3 и № 4

Их применение допускается при проектировании и строительстве при условии обязательной проверки соответствия принятых конструктивных решений и марок конструкции и изделий (из числа переведенных в МП), требованиям действующих нормативных документов и уточненной области их применения.

Возможность изготовления таких конструкции и изделий по соответствующим типовым (переведенным в МП) рабочим чертежам без изменений или с необходимыми изменениями, определяется проектной организацией, применившей указанные конструкции и изделия в конкретном проекте.

gost.e-ecolog.ru

ТИПОВЫЕ КОНСТРУКЦИИ, ИЗДЕЛИЯ И УЗЛЫ ЗДАНИЙ И СООРУЖЕНИЙ

СЕРИЯ 1.132.1-12с

ПАНЕЛИ НАРУЖНЫХ СТЕН

ОДНОРЯДНОЙ РАЗРЕЗКИ ЛЕГКОБЕТОННЫЕ ДЛЯ КРУПНОПАНЕЛЬНЫХ ЖИЛЫХ ЗДАНИЙ С ШАГОМ ПОПЕРЕЧНЫХ СТЕН 2.4÷3.6 м. И ВЫСОТОЙ ЭТАЖА 2.8 м. ДЛЯ СТРОИТЕЛЬСТВА В СЕЙСМИЧЕСКИХ РАЙОНАХ

ВЫПУСК 1-5

ПАНЕЛИ ГРУППЫ С-НР5 ОДНОШАГОВЫЕ ТОЛЩИНОЙ 300 и 350 мм

РАЗРАБОТАНЫ ЦНИИЭП ЖИЛИЩА ГОСУДАРСТВЕННОГО КОМИТЕТА ПО ГРАЖДАНСКОМУ СТРОИТЕЛЬСТВУ И АРХИТЕКТУРЕ ПРИ ГОССТРОЕ СССР ПРИ УЧАСТИИ ЦНИИСК ИМ В.А. КУЧЕРЕНКО

ЦНИИЭП ЖИЛИЩА

РУК. ОТДЕЛЕНИЯ ПРОЕКТН. РАБОТ — А. КРИППА
ГЛ. ИНЖЕНЕР ОТДЕЛЕНИЯ — Н. ДЫХОВИЧНАЯ
ГЛ. КОНСТРУКТОР ОТДЕЛЕНИЯ — Б. СМИРНОВ
НАЧ. ОТДЕЛА КОНСТРУКЦИЙ — Л. БЛИНОВСКИЙ
ГЛ. ИНЖЕНЕР КАТАЛОГА — Н. РОСИНСКИЙ
ГЛ. ИНЖЕНЕР ПРОЕКТА — Ю. ГЕРМАН

ЦНИИСК ИМ В.А. КУЧЕРЕНКО

ЗАМ. ДИРЕКТОРА — С. ПОЛЯКОВ
ЗАВ. ЛАБОРАТОРИЕЙ — А. ЧЕРКАШИН
СТ. ИНЖЕНЕР — В. ПОДГОРНЫЙ

УТВЕРЖДЕНЫ
ПРИКАЗОМ ГОСГРАЖДАНСТРОЯ
ОТ 28 ЯНВАРЯ 1983г. №37
ВВЕДЕНЫ В ДЕЙСТВИЕ С 01.02.83г.

СОГЛАСОВАНО: ГИПРООТРОММАШ
ГЛ. ИНЖЕНЕР ИНСТИТУТА — Н. ГУБЕНКО

Наименование чертежей	№№ листов	№№ страниц
Содержание	Ic	2
Пояснительная записка	Iп,2п	3,4
Номенклатура панелей	3п,4п	5,6
Панель С-НР5-28.29.3-2 и С-НР5-28.29.35-2	I	7
Арматурный блок АНР5-28.29.3-2	2	8
Арматурный блок АНР5-28.29.35-2	3	9
Панель С-НР5-28.29.3-3 и С-НР5-28.29.35-3	4	I0
Арматурный блок АНР5-28.29.3-3	5	II
Арматурный блок АНР5-28.29.35-3	6	I2
Панель С-НР5-34.29.3-3 и С-НР5-34.29.35-3	7	I3
Арматурный блок АНР5-34.29.3-3	8	I4
Арматурный блок АНР5-34.29.35-3	9	I5
Панель С-НР5-34.29.3-6 и С-НР5-34.29.35-6	I0	I6
Арматурный блок АНР5-34.29.3-6	II	I7
Арматурный блок АНР5-34.29.35-6	I2	I8
Панель С-НР5-28.29.3-7 и С-НР5-28.29.35-7	I3	I9
Арматурный блок АНР5-28.29.3-7	I4	20
Арматурный блок АНР5-28.29.35-7	I5	2I
Панели С-НР5-28.26.3-4б; С-НР5-28.26.3-4бл С-НР5-28.26.35-4б; С-НР5-28.26.35-4бл	I6	22
Арматурные блоки АНР5-28.26.35-4б и С-НР5-28.26.35-4бл	I7	23
Арматурные блоки АНР5-28.26.35-4б и С-НР5-28.26.35-4бл	I8	24
Панели С-НР5-34.26.3-4б; С-НР5-34.26.3-4бл С-НР5-34.26.35-4б; С-НР5-34.26.35-4бл	I9	25
Арматурные блоки АНР5-34.26.3-4б и С-НР5-34.26.3-4бл	20	26
Арматурные блоки АНР5-34.26.35-4б и С-НР5-34.26.35-4бл	2I	27
Панели С-НР5-34.26.3-6б; С-НР5-34.26.3-6бл С-НР5-34.26.35-6б; С-НР5-34.26.35-6бл	22	28
Арматурные блоки АНР5-34.26.3-6б и С-НР5-34.26.3-6бл	23	29
Арматурные блоки АНР5-34.26.35-6б и С-НР5-34.26.35-6бл	24	30
Расход стали на панели толщиной 300 мм	25	3I
Расход стали на панели толщиной 350 мм	26	32

Серия I.I32-12с входит в состав Общесоюзного каталога унифицированных индустриальных изделий.

В выпуске I-5 серии I.I32-12с представлены рабочие чертежи наружных стеновых панелей группы С-НР5одношаговых толщиной 300 и 350 мм. Выпуском следует пользоваться совместно с выпусками 0-I, 0-2, 2-I, 2-2 настоящей серии.

В выпусках 0-I и 0-2, соответственно для панелей толщиной 300 мм и 350 мм, приведены опалубочные и арматурные детали, замаркированные на чертежах панелей настоящего выпуска, основные положения, принятые при разработке панелей, сведения по конструкции панелей, применяемым материалам, допускам, указания по испытаниям, складированию, транспортированию и монтажу панелей, а также по системе маркировки панелей.

В выпусках 2-I и 2-2 соответственно для панелей толщиной 300 и 350 мм приведены арматурные изделия, из которых собираются арматурные блоки, (сетки, каркасы и закладные детали), указания по их изготовлению и маркировке.

Указания по применению при проектировании

При использовании чертежей панелей в конкретном проекте привязчик на основании прочностного и теплотехнического расчета здания выбирает:

I) толщину панели, вид легкого бетона и марку бетона по прочности на сжатие;

2) Вид и материал отделки фасадной поверхности;

3) Конкретное армирование панели (обрамление проемов, арматуру выпусков и соответственно конструктивное армирование).

4) Марку строповочных петель, исходя из фактической массы панели.

Одновременно привязчик назначает марку панели, эта же марка должна быть указана на монтажных чертежах здания, исходная каталожная марка заключается в скобки.

Доработка чертежей панели для применения в конкретном проекте производится по примеру приложенных в выпуске I-I чертежей (см.листы 33,34). Привязчик на опалубочном чертеже примененной панели из настоящего выпуска (вид с внутренней стороны):

I) наносит вертикальные выпуски по верхней и нижней граням панели, маркирует их и дает ссылки на соответствующие детали альбома 0-I или 0-2;

2) указывает конкретный вид боковых граней панели в соответствии с рекомендациями пояснительной записки и чертежами разбивки шпонок на торцах панелей лист 28 выпуска 0-I или 0-2.

3) ставит марку строповочных петель.

В таблице показателей привязчик зачеркивает данные, соответствующие другой толщине панели, указывает вид легкого бетона и марку по прочности на сжатие; указывает массу панели в соответствии с объемной массой принятого бетона и общий расход стали на панель на основании принятого по расчету армирования.

Массы панелей, указанные в таблицах показателей, определены с коэффициентом I,I2 к объемной массе легкого бетона, учитывающим его влажность; фактурный слой принят с объемной массой 2000 кг/м^3.

В массу панели включены массы арматурного блока и столярных изделий.

ЦНИИЭП жилища
Гл. инж. пр. рук. группы
Ю.ГЕРМАН
ШАТНИЦКАЯ
ПРОВЕРИЛ
Рук. группы
ШАТНИЦКАЯ
Н. контр.
ВЗАМЕН

На чертеже арматурного блока примененной панели привязчик:

I) указывает прочностные показатели марок каркасов перемычки, отдельных стержней, обрамляющих проемы сбоку и снизу, сеток простенков или глухих участков, подпроемных сеток, строповочных петель, горизонтальных выпусков;

2) вычерчивает и маркирует закладные детали (двутавры) и выпуски по опорным граням панели (с ссылками на соответствующие детали выпуска 0-I или 0-2; примеры размещения вертикальных выпусков приведены в этих же альбомах на листе 30);

3) при необходимости вычерчивает и маркирует дополнительные рабочие отдельные стержни, располагаемые у нижней грани панелей с раздельно работающими над- и подоконными перемычками; (см листы 38, 39 выпуска 0-I или 02);

4) указывает прочностной показатель марок горизонтальных выпусков, а для арматурных блоков панелей толщиной 350 мм и количество выпусков. Имея в виду, что одинарные выпуски применяются в панелях 4-5 этажных зданий, строящихся в районах с сейсмичностью 7 и 8 баллов. Выпуски с шагом 300 мм - при 9 баллах, а также когда такой шаг выпусков принят во внутренних стеновых панелях.

На чертеже блоков панелей толщиной 350 мм при назначении шага выпусков 600 мм, дополнительные выпуски обозначенные звездочкой вычеркиваются;

5) вносит в спецификацию прочностные показатели марок арматурных изделий и номера страниц выпуска 2-I или 2-2, где помещены соответствующие чертежи (для чего в спецификации оставлены незаполненные клетки);

6) вносит в спецификацию марки добавленных при привязке арматурных изделий и закладных деталей из выпуска 2-I и 2-2 (для чего в спецификации оставлены незаполненные строчки).

На основании принятого армирования привязчик делает выборку стали (в отдельных таблицах), используя выборки стали на арматурные изделия и закладные детали, приведенные в альбоме 2-I или 2-2.

<u>При разработке проектов допускается</u>:

I) изменять панели в части наличия или отсутствия гребней, например, при размещении балконов или лоджий, начиная со второго этажа, панели первого этажа, панели первого этажа с оконными проемами должны делаться без верхнего гребня;

2) смещать проемы и применять оконные и балконные блоки по ГОСТ II2I4-78 не предусмотренные в рабочих чертежах каталога, если это оправдано архитектурными соображениями. Применение этих столярных изделий должно быть согласовано с утверждающей инстанцией при рассмотрении технического проекта, а также утверждено Госгражданстроем в связи с тем, что типовое оборудование для них не предусмотрено (см.пояснительную записку выпусков 0-I (или 0-2);

3) изменять положение закладных деталей для крепления ограждений балконов и лоджий.

Все изменения должны быть отражены и на "чертежах привязчика".

ЦНИИЭП жилища Рук группы Шатинская Проверил Рук группы Шатинская Взамен

ШАГ (L) М	МАРКА ПАНЕЛИ	ЭСКИЗ ПАНЕЛИ	ГЕОМЕТРИЧЕСКИЕ ХАРАКТЕРИСТИКИ: ТОЛЩИНА ПАНЕЛИ мм	ДЛИНА ПАНЕЛИ (l), мм	ПЛОЩАДЬ М²: ПАНЕЛИ БРУТТО	ПРОЕМОВ	ПАНЕЛИ НЕТТО	ПОКАЗАТЕЛИ РАСХОДА МАТЕРИАЛОВ: НА ПАНЕЛЬ: ОБЪЕМ ЛЕГКОГО БЕТОНА М³	ОБЪЕМ ДЕКОРАТИВНОГО БЕТОНА М³	НА 1 М² ПАНЕЛИ НЕТТО: ОБЪЕМ ЛЕГКОГО БЕТОНА М³	ОБЪЕМ ДЕКОРАТИВНОГО БЕТОНА М³	МАССА ПАНЕЛИ ИЗ ЛЕГКОГО БЕТОНА С ОБЪЕМНОЙ МАССОЙ 900÷1500 кг/м³ кг	N ЛИСТА
1	2	3	4	5	6	7	8						
		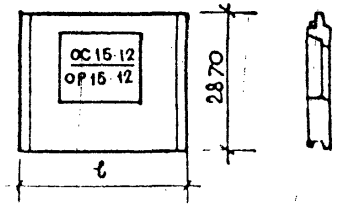											
3.0	С-НР5-28.29.3-2		300	2800	8.05	1.58	6.47	1.482	0.159	0.229	0.025	2050-3050	1,2
	С-НР5-28.29.35-2		350					1.775	0.159	0.274	0.025	2350-3550	1,3
3.0	С-НР5-28.29.3-3	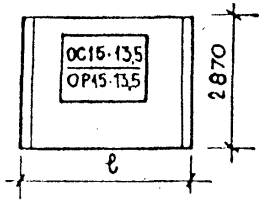	300	2800	8.05	1.79	6.26	1.382	0.153	0.221	0.024	2000-3000	4,5
	С-НР5-28.29.35-3		350					1.685	0.153	0.269	0.024	2250-3400	4,6
3.6	С-НР5-34.29.3-3		300	3400	9.75	1.79	7.96	1.876	0.196	0.236	0.024	2500-3750	7,8
	С-НР5-34.29.35-3		350					2.186	0.196	0.274	0.024	2850-4350	7,9
3.6	С-НР5-34.29.3-6	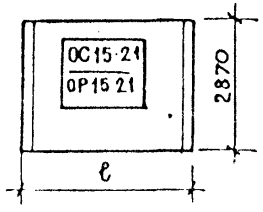	300	3400	9.75	2.85	6.90	1.543	0.169	0.223	0.024	2150-3150	10,11
	С-НР5-34.29.35-6		350					1.790	0.169	0.259	0.024	2450-3650	10,12
3.0	СНР5-28.29.3-7	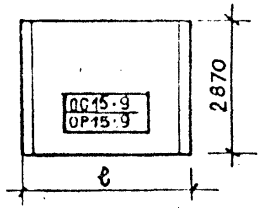	300	2800	8.05	1.03	7.02	1.637	0.169	0.233	0.024	2200-3300	13,14
	С-НР5-28.29.35-7		350					1.959	0.169	0.279	0.024	2550-3850	13,15
3.0	С-НР5-28.26.3-4б С-НР5-28.26.3-4бл	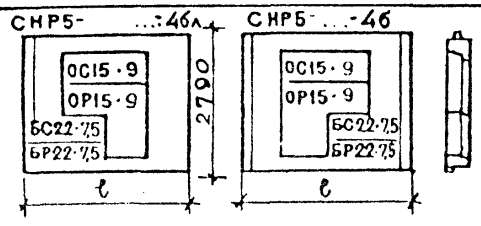	300	2800	7.80	2.57	5.23	1.193	0.118	0.228	0.023	1700-2500	16,17
	С-НР5-28.26.35-4б С-НР5-28.26.35-4бл		350					1.326	0.118	0.253	0.023	1900-2800	16,18

ТК 1979

НОМЕНКЛАТУРА ПАНЕЛЕЙ

СЕРИЯ 1.132.1-12с

ВЫПУСК 1-5 | ЛИСТ 2п

№ | ВЗАМЕН | ПРОВЕРИЛ | ШАТИНСКАЯ | ВЕД. ИНЖ. | Ю. ГЕРМАН | М. ШАТИНСКАЯ | ГЛ. ИНЖ. ПР. | ВЕД. ИНЖ. | ЖИЛИЩА

18610 6

Шаг (L_0) м	Марка панели	Эскиз панели	Геометрические характеристики: Толщина панели мм	Длина панели (l), мм	Площадь м²: Панели брутто	Площадь м²: Проемов	Площадь м²: Панели нетто	Показатели расхода материалов на панель: Объем легкого бетона м³	Показатели расхода материалов на панель: Объем декоративн. бетона м³	Показатели расхода материалов на 1 м² панели нетто: Объем легкого бетона м³	Показатели расхода материалов на 1 м² панели нетто: Объем декоративн. бетона м³	Масса панели из легкого бетона с объемной массой 900 ÷ 1500 кг/м³ кг	N листа
1	2	3	4	5	6	7	8	9	10	11	12	13	14
3.6	С-НР5-34.26.3-4б С-НР5-34.26.3-4бл	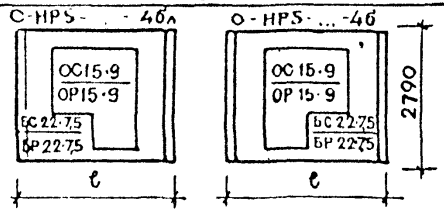	300	3400	9.5	2.57	6.93	1.614	0.155	0.233	0.022	2200 - 3250	19,20
	С-НР5-34.26.35-4б С-НР5-34.26.35-4бл		350					1.877	0.155	0.271	0.022	2500 - 3800	19,21
3.6	С-НР5-34.26.3-6б С-НР5-34.26.3.6бл	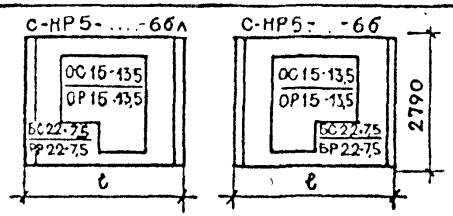	300	3400	9.5	3.28	6.22	1.370	0.137	0.220	0.022	2050 - 2900	22,23
	С-НР5-34.26.35-3б С-НР5-34.26.35.6бл		350					1.696	0.137	0.273	0.022	2400 - 3550	22,24

ТК 1979

Номенклатура панелей

Серия 1.132.1-12с

Выпуск 1-5 | Лист 3п

18610 7

Взамен

Проверил: Вед. инж. М. Шатинская

Вед. инж. М. Шатинская

Шпилинжилища

С-НР5-28.29.3-2 и С-НР5-28.29.35. ФАСАД

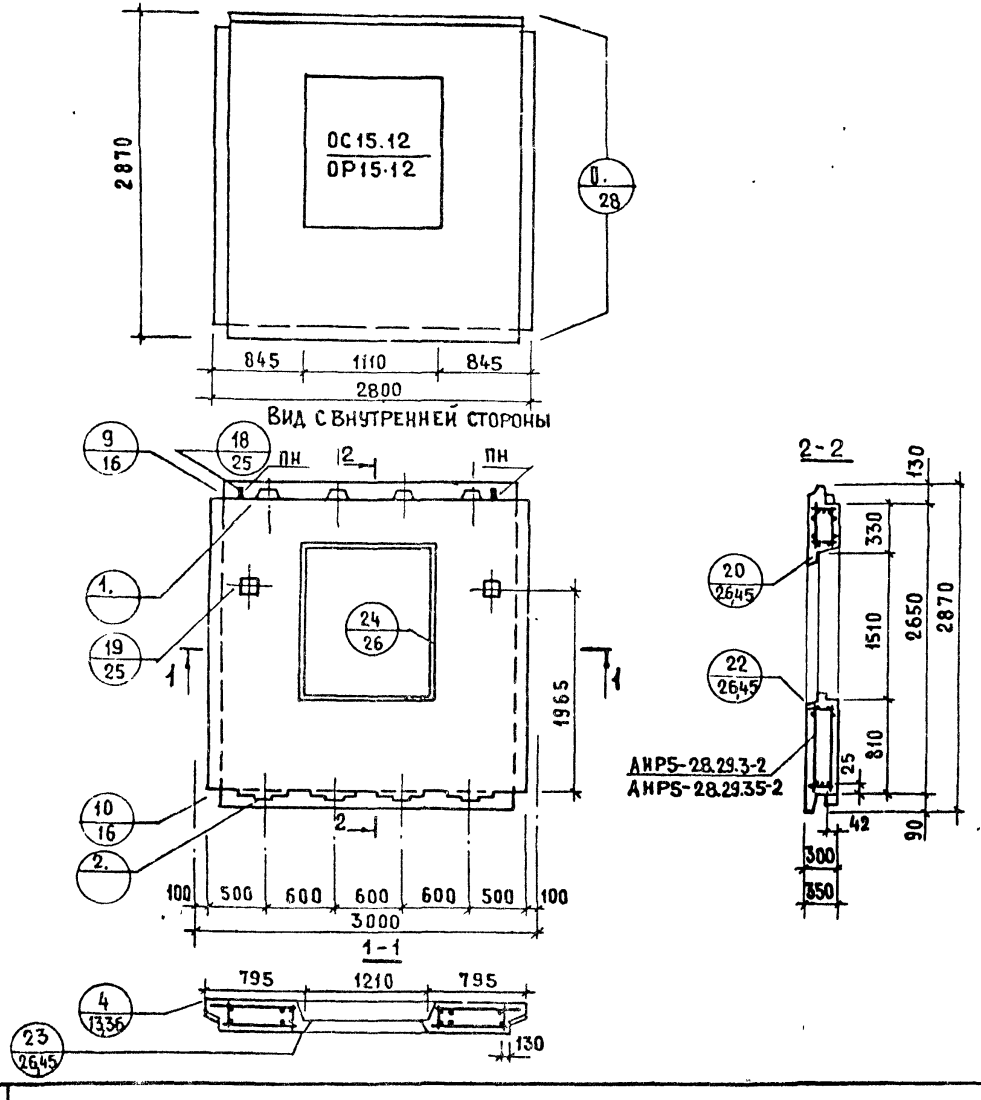

Показатели на изделие

Толщина панели	мм	300	350
Объем легкого бетона	м³	1.482	1.775
Объем декоративного бетона	м³	0.159	0.159
Масса при легком бетоне с объемной массой кг/м³ в кг	900 1500	2050 3050	2350 3550

Арматурные блоки панелей см. на листах 2,3

ТК 1979	Панели С-НР5-28.29.3-2 и С-НР5-28.29.35-2	Серия 1.132.1-12с	
		Выпуск 1-5	Лист 1

ЦНИИЭП ЖИЛИЩА

ПРОВЕРИЛ

ВЕД. ИНЖ. М. ШАТИНСКАЯ

ГЛ. ИНЖ. ПР. Ю. ГЕРМАН

ВЕД. ИНЖ. М. ШАТИНСКАЯ

СТ. ТЕХНИК А. ЛЕСНИКОВА

№ ВЗАМЕН

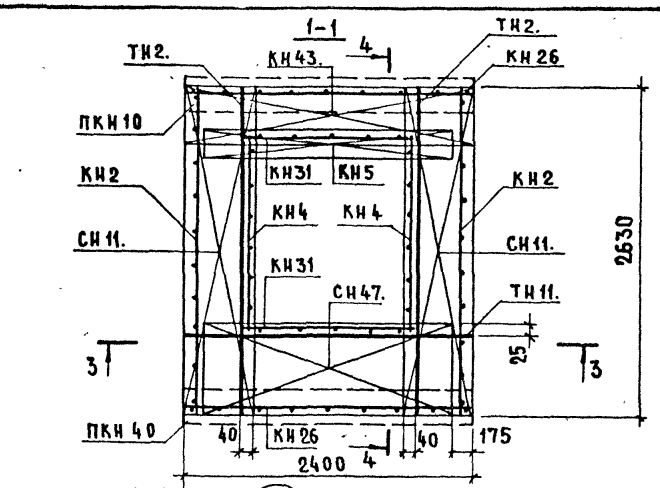

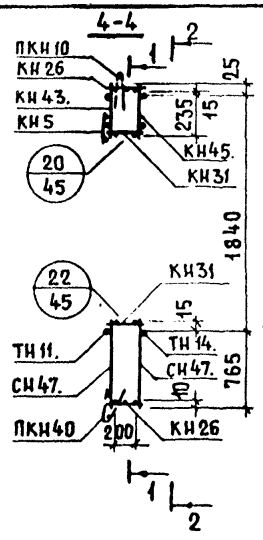

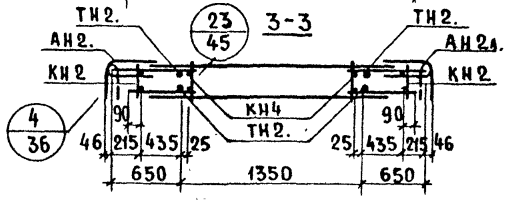

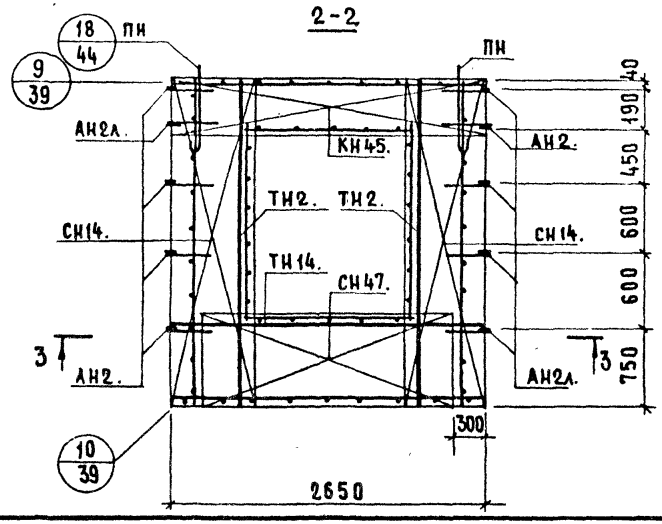

Арматурное изделие	Кол-во	Лист выпуска 2-1
КН2	2	1
КН26	2	3
КН31	2	3
КН4	2	1
КН5	1	1
ПКН10	1	4
ПКН40	1	5
КН43.	1	
КН45	1	
СН11.	2	
СН14.	2	
СН47.	1	
СН47.	1	
АН2.	5	35
АН2л.	5	35
ПН	2	35
ТН2.	2	39
ТН2.	2	39
ТН11.	1	39
ТН14.	1	40

Инв. № подл. | Подпись и дата | Взам. инв. № | Шатнинская

ТК 197

Арматурный блок АНР5-28.29.3-2

Серия 1.132.1-12с
Выпуск 1-5 | Лист 2

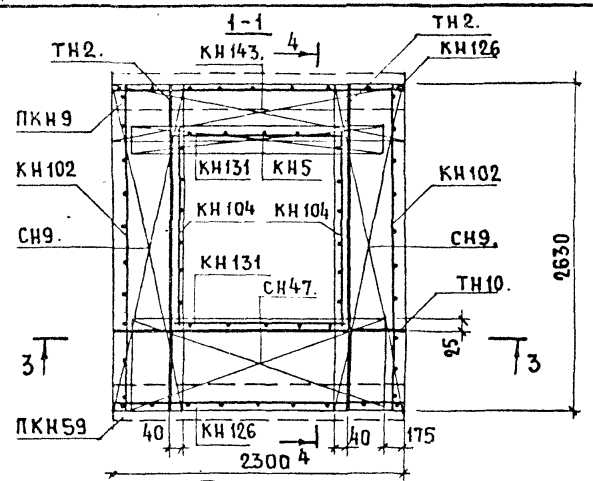

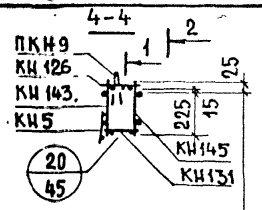

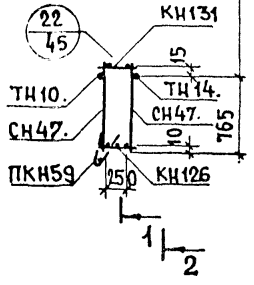

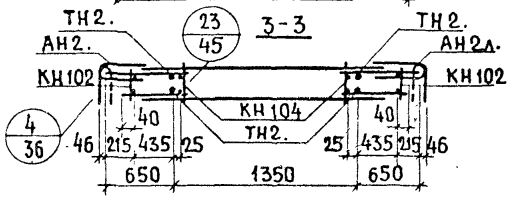

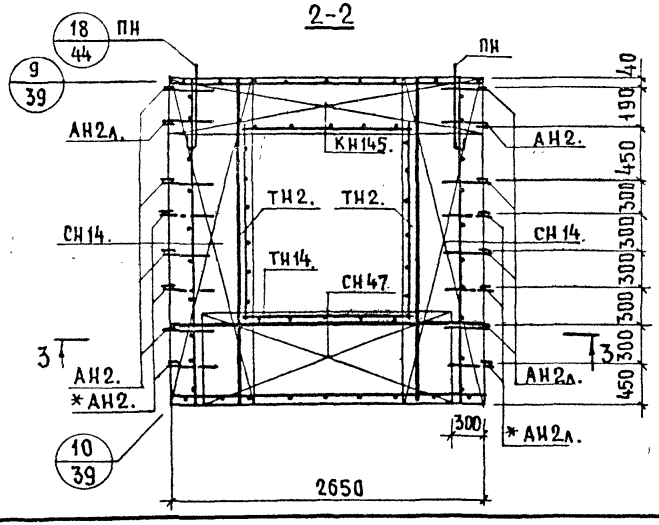

Арматурное изделие	кол-во	Лист выпуска 2-2
КН102	2	1
КН126	2	3
КН131	2	3
КН104	2	1
КН5	1	1
ПКН9	1	4
ПКН59	1	5
КН143.	1	
КН145.	1	
СН9.	2	
СН14.	2	
СН47.	1	
СН47.	1	
АН2.		40
АН2л.		40
ПН	2	40
ТН2.	2	44
ТН2.	2	44
ТН10.	1	44
ТН14.	1	45

* См. пояснительную записку. (Лист 2.п, пункт 4.)

ВЗАМЕН

ПРОВЕРИЛ ШАТИНСКАЯ

ГЛ. ИНЖ. ГЕРМАН ШАТИНСКАЯ

ГЛ. ИНЖ. ОТД. РОСИНСКИЙ

ЖИЛИЩА

ТК 197

Арматурный блок АНР5-28.29.35-2

СЕРИЯ 1.132.1-12с

ВЫПУСК 1-5 | ЛИСТ 3

С-НР5-28.29.3-3 и С-НР5-28.29.35-3. Фасад.

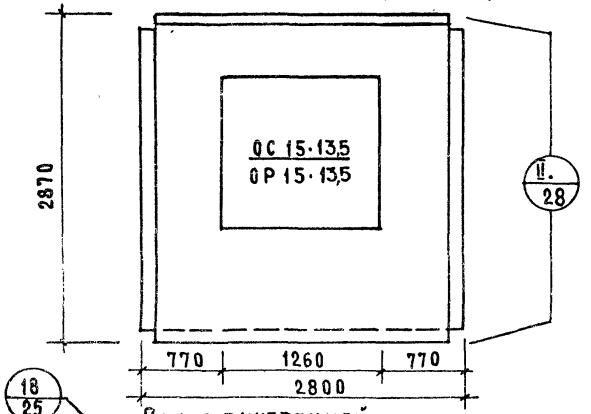

Вид с внутренней стороны

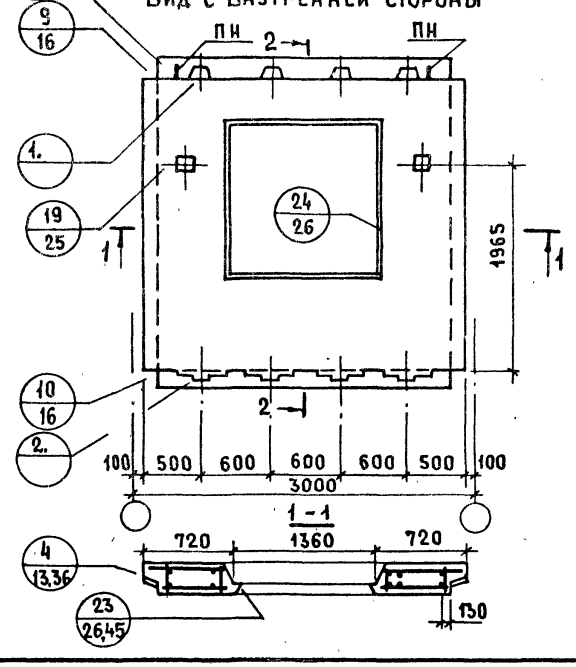

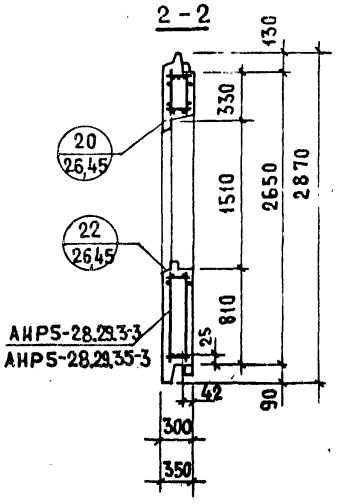

Показатели на изделие

Толщина панели	мм	300	350
Объем легкого бетона	м³	1.382	1.685
Объем декоративного бетона	м³	0.153	0.153
Масса при легком бетоне с объемной массой кг/м³ в кг	900	2000	2250
	1500	3000	3400

Арматурные блоки панелей см. на листах 5,6

ТК 197	Панели С-НР5-28.29.3-3 и С-НР5-28.29.35-3	Серия 1.132.1-12с	
		Выпуск 1-5	Лист 4

Ст. техник Л. Лесникова Вед. инж. М. Шатинская

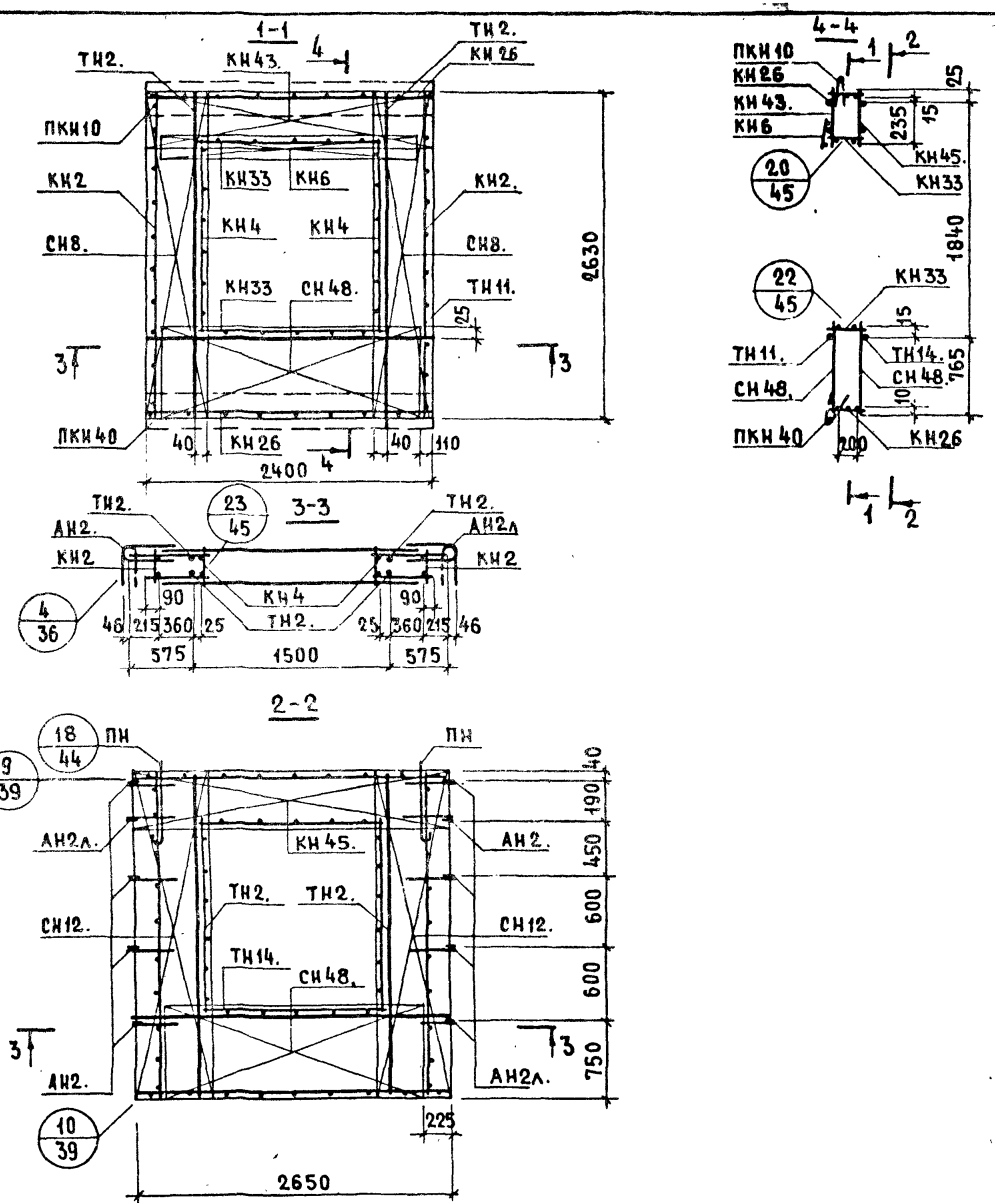

Арматурное изделие	Кол-во	Лист выпуска 2-1
КН2	2	1
КН26	2	3
КН33	2	3
КН4	2	1
КН6	1	1
ПКН10	1	4
ПКН40	1	5
КН43.	1	
КН45.	1	
СН8.	2	
СН12.	2	
СН48.	1	
СН48.	1	
АН2.	5	35
АН2л.	5	35
ПН	2	35
ТН2.	2	39
ТН2.	2	39
ТН11.	1	39
ТН14.	1	40

ЖИЛИЩА

ГЛ. ИНЖ. ОТД. | РОСИНСКИЙ
ГЛ. ИНЖ. ПР. | ГЕРМАН
ВЕД. ИНЖ. | ШАТИНСКАЯ
ПРОВЕРИЛ
ВЕД. ИНЖ. | ШАТИНСКАЯ
ВЗАМЕН
ИНВ. №

ТК 197

Арматурный блок АНР5-28.29.3-3

СЕРИЯ 1.132.1-12 с
ВЫПУСК 1-5
ЛИСТ 5

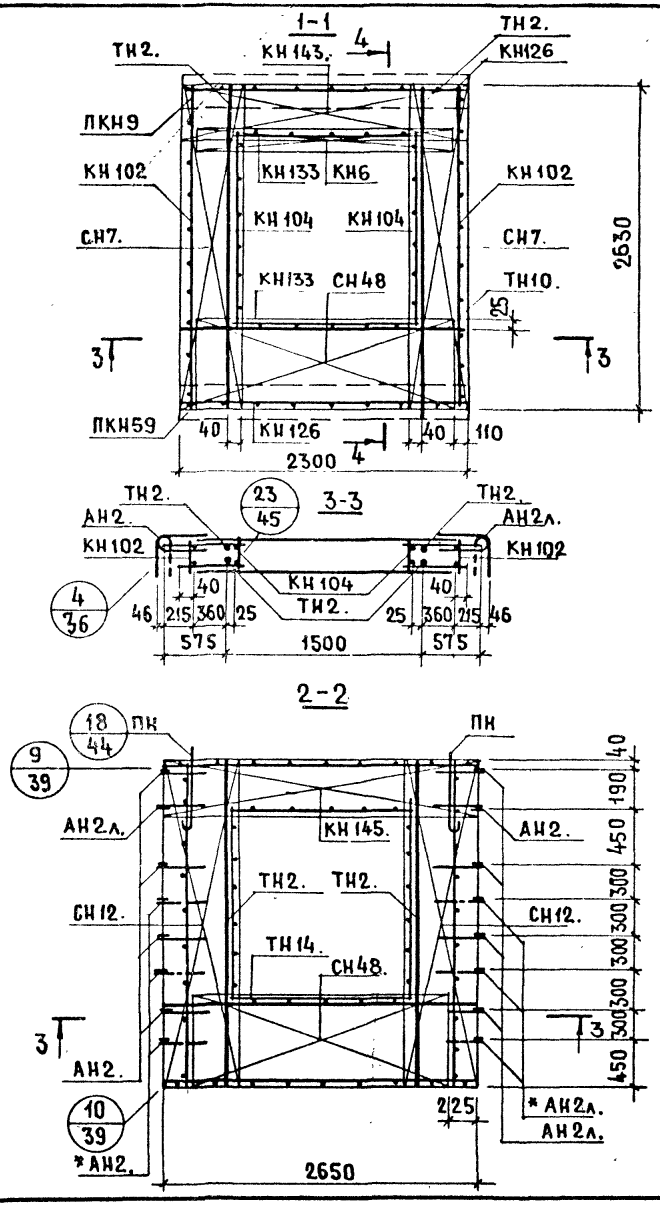

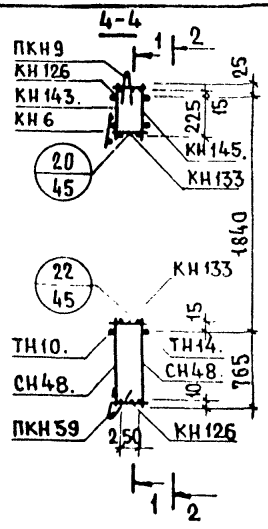

АРМАТУРНОЕ ИЗДЕЛИЕ	КОЛ-ВО	ЛИСТ ВЫПУСКА 2-2
КН102	2	1
КН126	2	3
КН133	2	3
КН104	2	1
КН6	1	1
ПКН9	1	4
ПКН59	1	5
КН143.	1	
КН145.	1	
СН7.	2	
СН12.	2	
СН48.	1	
СН48.	1	
АН2.		40
АН2л.		40
ПН	2	40
ТН2.	2	44
ТН2.	2	44
ТН10.	1	44
ТН14.	1	45

* См. пояснительную записку.
(Лист 2п, пункт 4.)

ВЗАМЕН

ПРОВЕРИЛ

ВЕД. ИНЖ. ШАТИНСКАЯ

ВЕД. ИНЖ. ШАТИНСКАЯ

ЦНИИЭПЖИЛИЩА

ТК 197	Арматурный блок АНР5-28.29.35-3.	СЕРИЯ 1.132.1-12с	
		ВЫПУСК 1-5	ЛИСТ 6

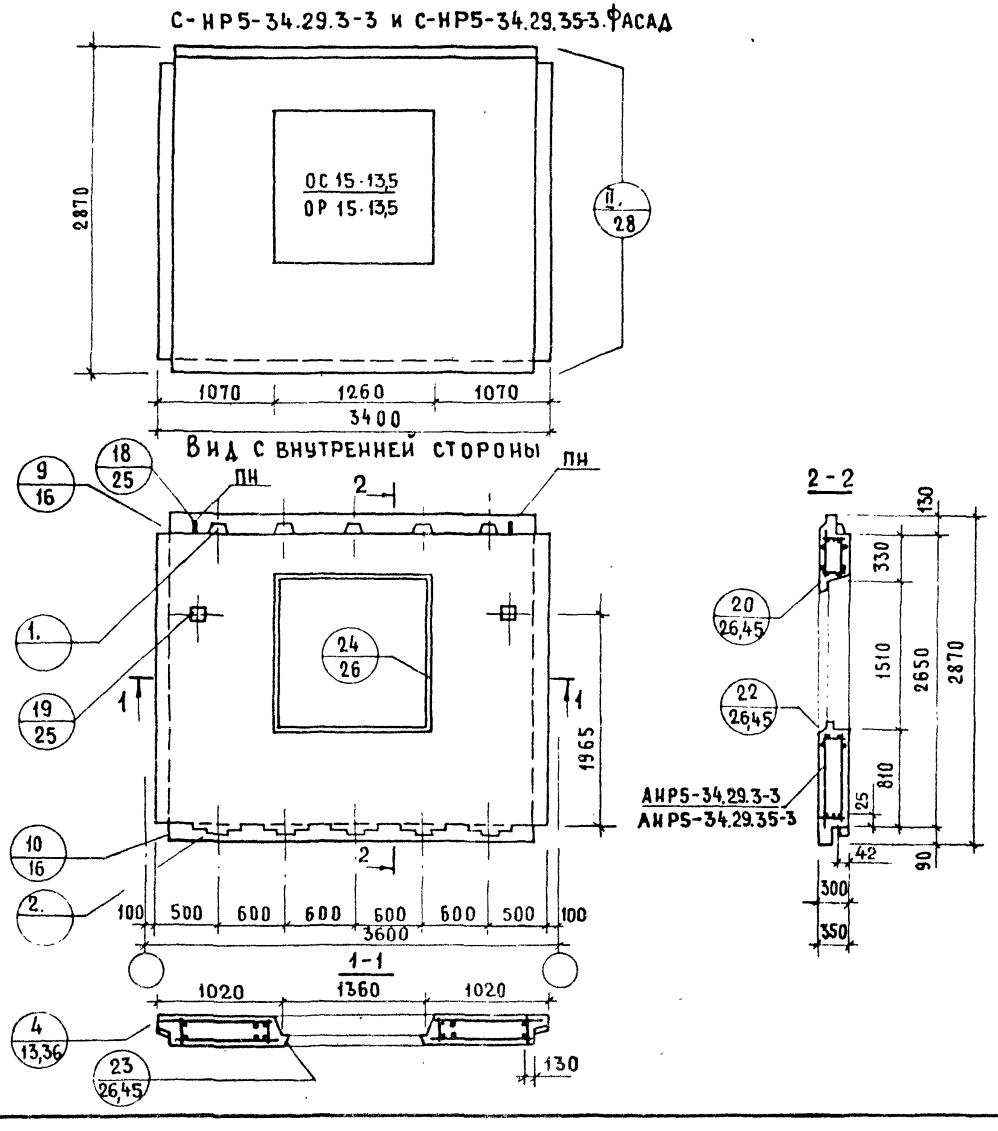

Показатели на изделие

Толщина панели	мм	300	350
Объем легкого бетона	$м^3$	1.876	2.186
Объем декоративного бетона	$м^3$	0.196	0.196
Масса при легком бетоне с объемной массой кг/$м^3$ в кг	900	2500	2850
	1500	3750	4350

Арматурные блоки панелей см. на листах 8,9.

Панели С-НР5-34.29.3-3 и С-НР5-34.29.35-3

ТК 197

Серия 1.132.1-12с

Выпуск 1-5

Лист 7

Гл. инж. пр. Ю. Герман

Вед. инж. М. Шатинская

Ст. техник Л. Лесникова

Проверил М. Шатинская

Взамен №

Инв. №

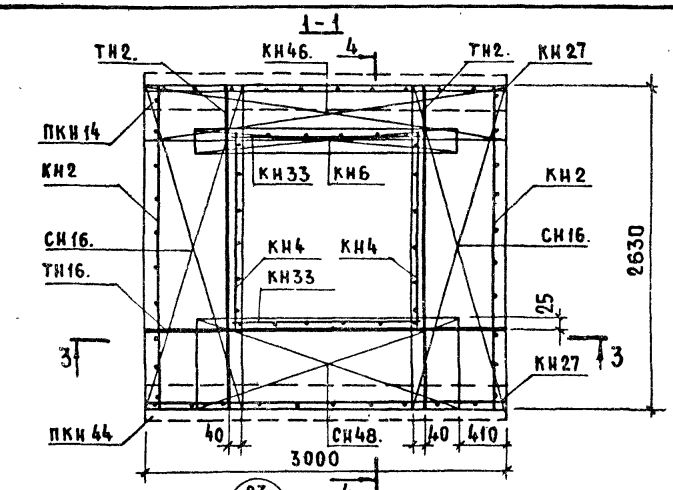

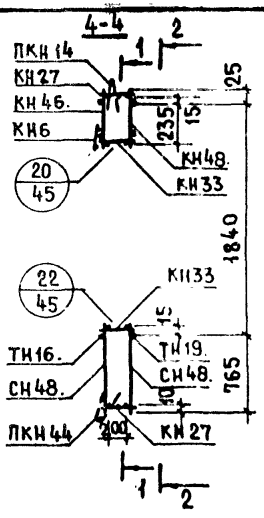

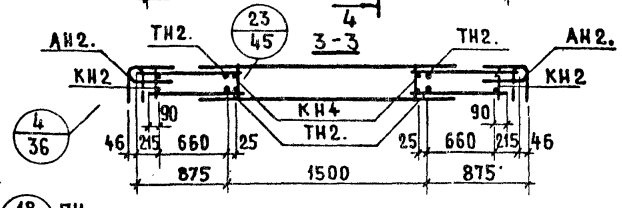

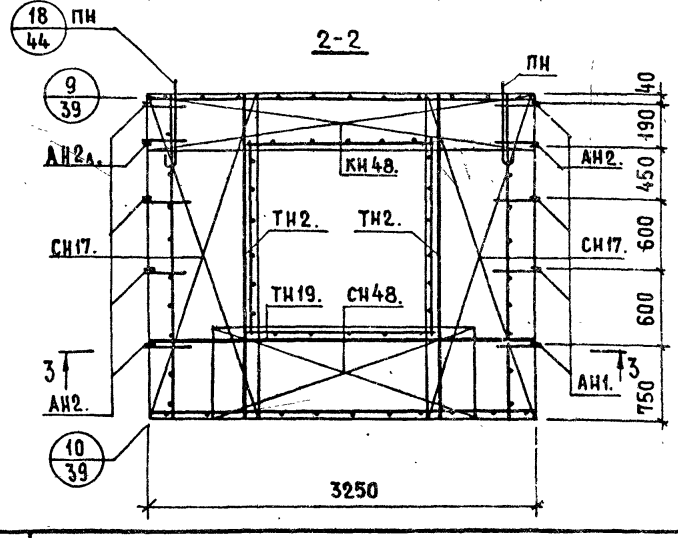

Арматурное изделие	кол-во	Лист выпуска 2-1
КН2	2	1
КН27	2	3
КН33	2	3
КН4	2	1
КН6	1	1
ПКН14	1	4
ПКН44	1	5
КН46.	1	
КН48.	1	
СН17.	2	
СН16.	2	
СН48	1	
СН48	1	
АН2.	5	35
АН2А.	5	35
ПН	2	35
ТН2.	2	39
ТН2.	2	39
ТН16.	1	40
ТН19.	1	40

ЦНИИЭП ЖИЛИЩА
ВЗАМЕН
ПРОВЕРИЛ Шатинская
Вед. инж. Шатинская
Вед. инж.

ТК 197

АРМАТУРНЫЙ БЛОК АНР5-34.29.3-3

СЕРИЯ 1.132.1-12с
ВЫПУСК 1-5
ЛИСТ 8

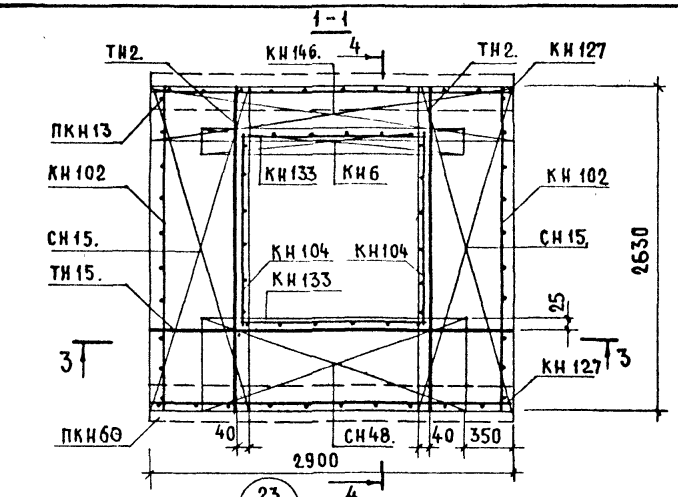

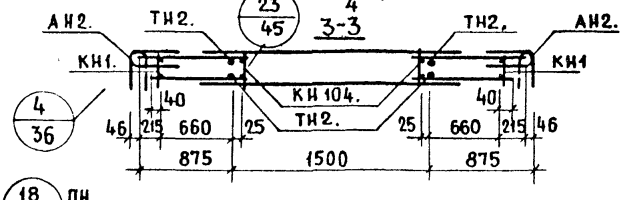

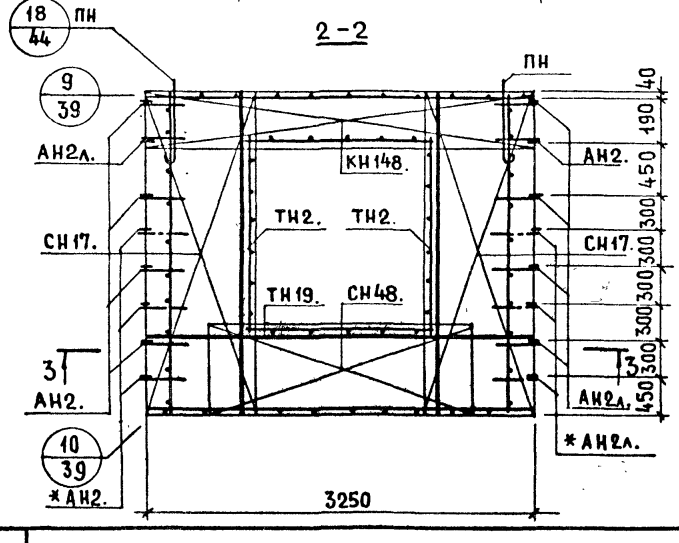

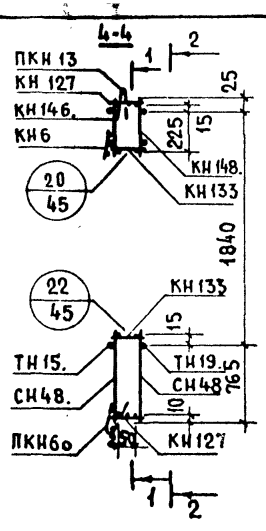

Арматурное изделие	Кол-во	Лист выпуска 2-2
КН10	2	1
КН127	2	3
КН133	2	3
КН104	2	1
КН6	1	1
ПКН13	1	4
ПКН60	1	5
КН146.	1	
КН148.	1	
СН15.	2	
СН17.	2	
СН48.	1	
СН48.	1	
АН2.		40
АН2л.		40
ПН	2	40
ТН2.	2	44
ТН2.	2	44
ТН15.	1	45
ТН19.	1	45

* См. пояснительную записку (Лист 2п, пункт 4.)

ЦНИИЭП жилища

ТК 197

Арматурный блок АНР5-34.29.35-3

Серия 1.132.1-12с

Выпуск 1-5 | Лист 9

С-НР5-34.29.3-6 и С-НР5-34.29.35-6. ФАСАД.

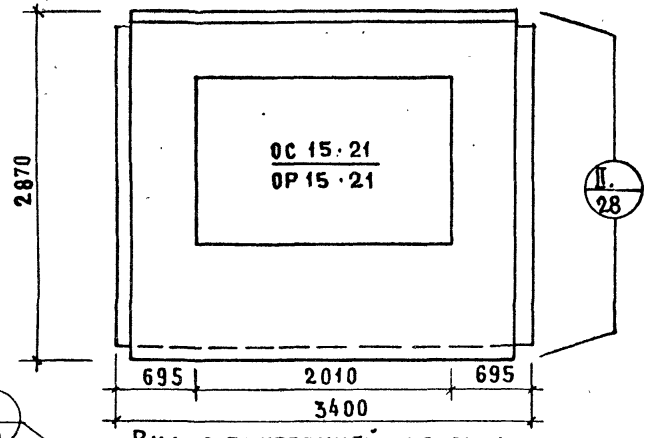

Вид с внутренней стороны

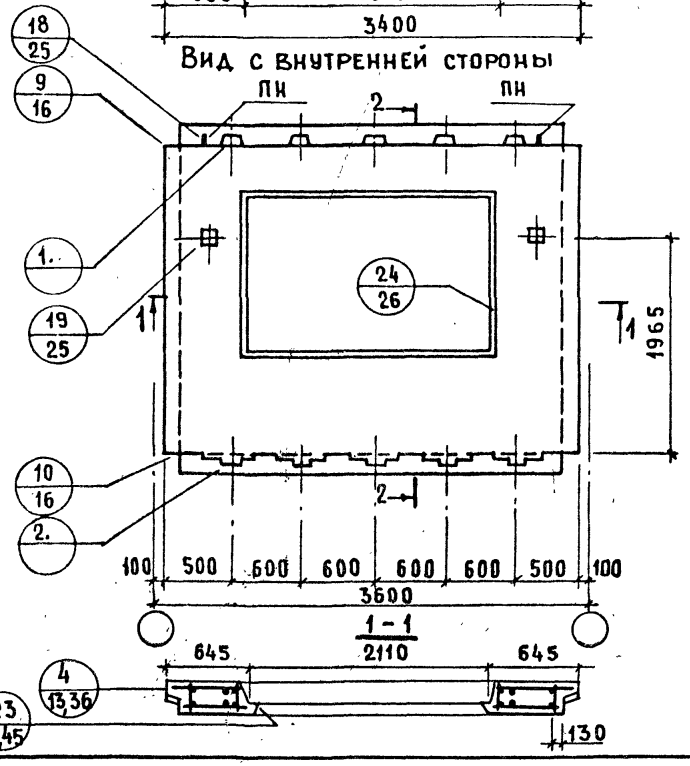

2-2

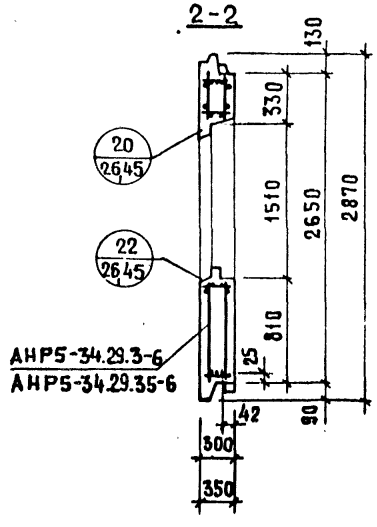

Показатели на изделие

Толщина панели	мм	300	350
Объем легкого бетона	м³	1.543	1.790
Объем декоративного бетона	м³	0.169	0.169
Масса при легком бетоне с объемной массой кг/м³ в кг	900	2150	2450
	1500	3150	3650

Арматурные блоки панелей см. на листах 11, 12.

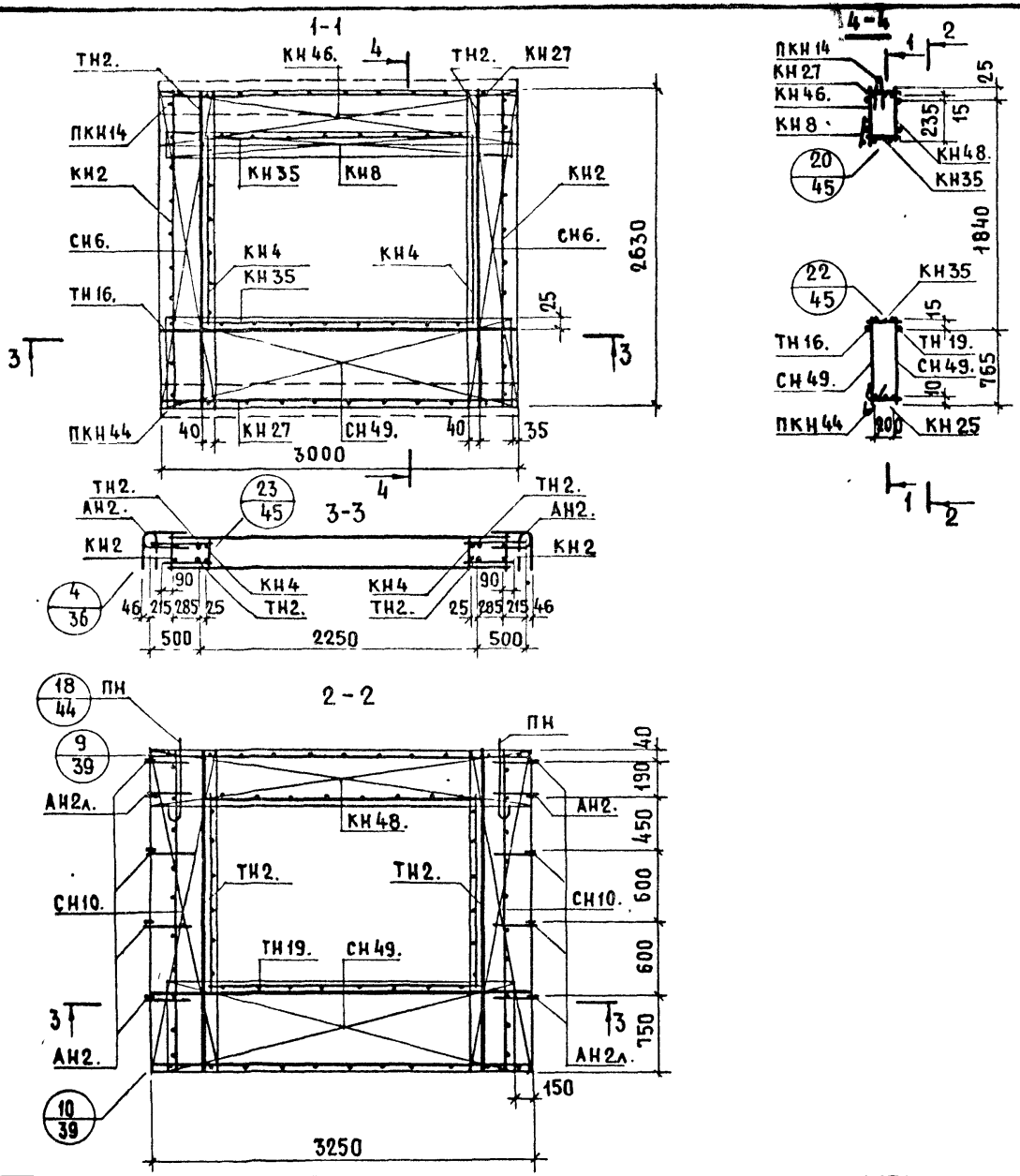

Арматурное изделие	Кол-во	Лист выпуска 2-1
КН2	2	1
КН27	2	3
КН35	2	3
КН4	2	1
КН8	1	1
ПКН14	1	4
ПКН44	1	5
КН46.	1	
КН48.	1	
СН10.	2	
СН6.	2	
СН49.	1	
СН49.	1	
АН2.	5	35
АН2л.	5	35
ПН	2	35
ТН2.	2	39
ТН2.	2	39
ТН16.	1	40
ТН19.	1	40

ТК 197

АРМАТУРНЫЙ БЛОК АНР5-34.29.3-6

СЕРИЯ 1.132.1-12к
ВЫПУСК 1-5 | ЛИСТ 11

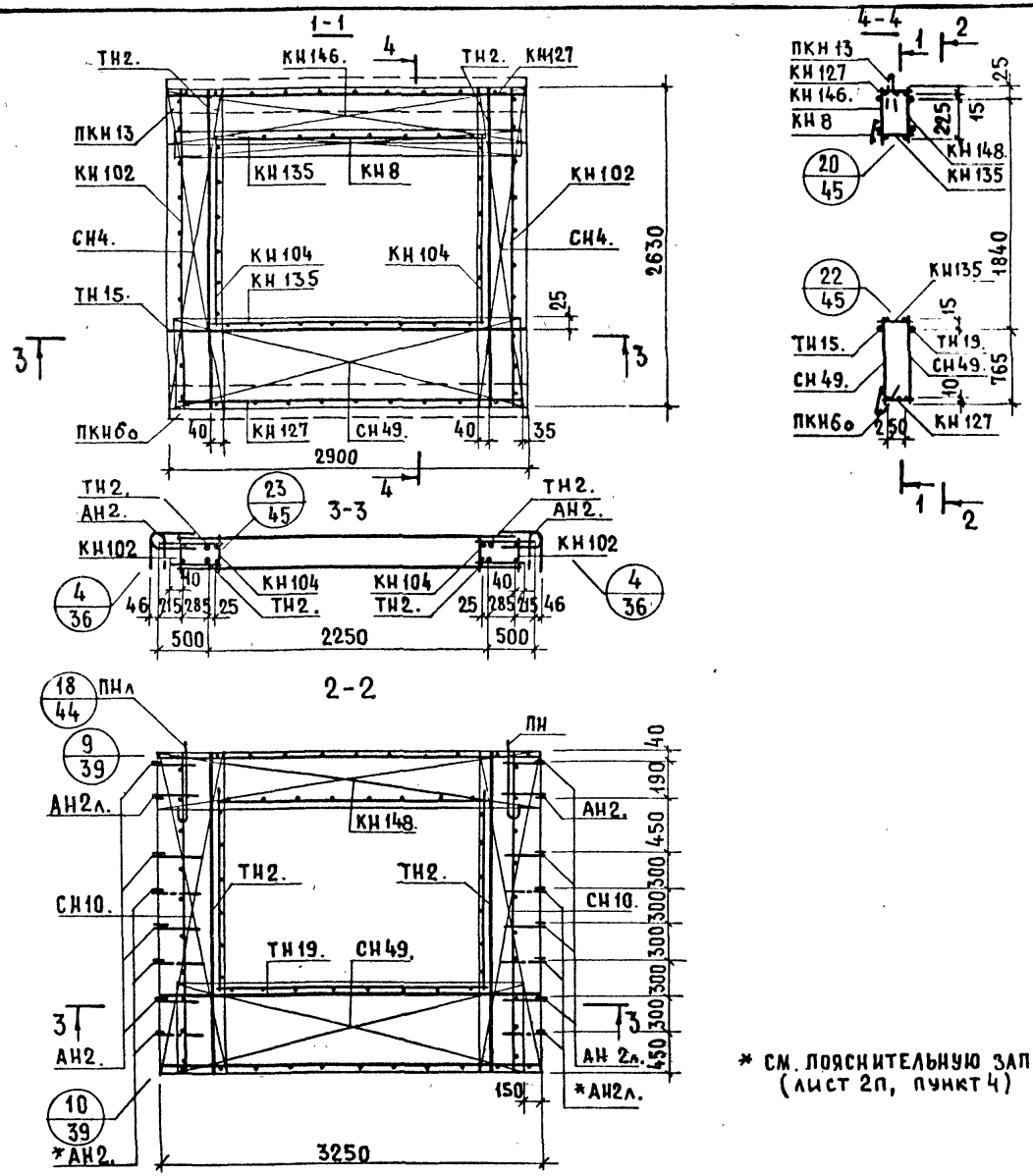

АРМАТУРНОЕ ИЗДЕЛИЕ	КОЛ-ВО	ЛИСТ ВЫПУСКА 2-2
КН102	2	1
КН127	2	3
КН135	2	3
КН104	2	1
КН8	1	1
ПКН13	1	4
ПКН60	1	5
КН146.	1	
КН148.	1	
СН4.	2	
СН10.	2	
СН49.	1	
СН49.	1	
АН2.		40
АН2л.		40
ПН	2	40
ТН2.	2	44
ТН2.	2	44
ТН15.	1	45
ТН19.	1	45

* СМ. ПОЯСНИТЕЛЬНУЮ ЗАПИСКУ. (ЛИСТ 2П, ПУНКТ 4)

ТК 197

АРМАТУРНЫЙ БЛОК АНР5-34.29.35-6

СЕРИЯ 1.132.1-1
ВЫПУСК 1-5 | ЛИСТ 12

ИНВ. № ПОДЛ. | ПОДПИСЬ И ДАТА | ВЗАМ. ИНВ. №

С-НР5-28.29.3-7 С-НР5-28.29.35-7. ФАСАД.

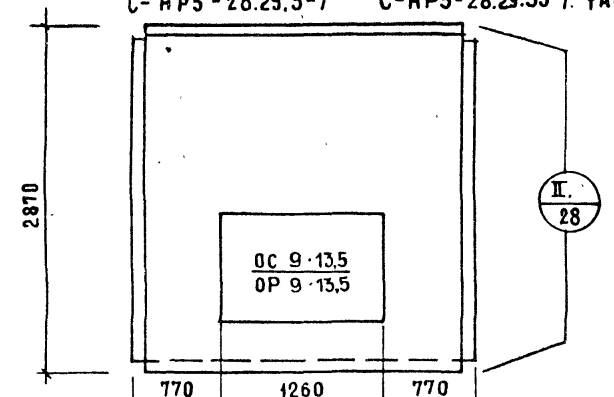

Вид с внутренней стороны

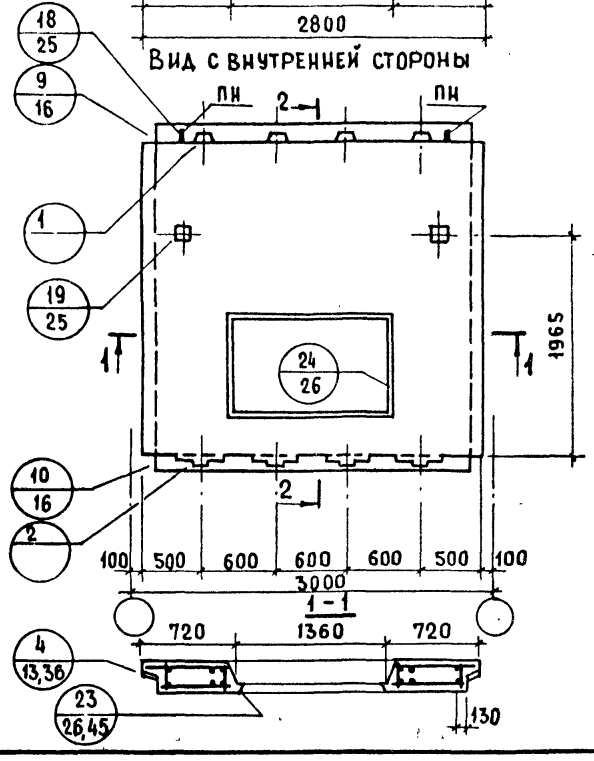

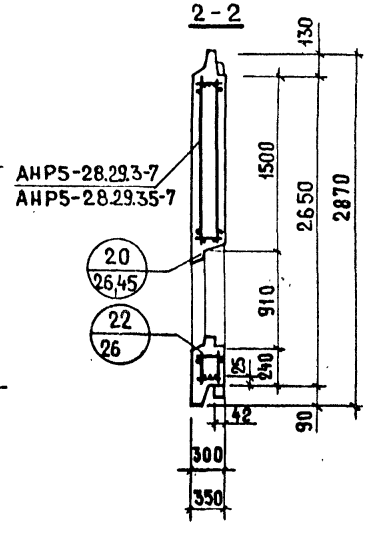

Показатели на изделие

Толщина панели	мм	300	350
Объем легкого бетона	м³	1.637	1.959
Объем декоративного бетона	м³	0.169	0.169
Масса при легком бетоне с объемной массой кг/м³ в кг	900	2200	2550
	1500	3300	3850

Арматурные блоки панелей см. на листах 14, 15

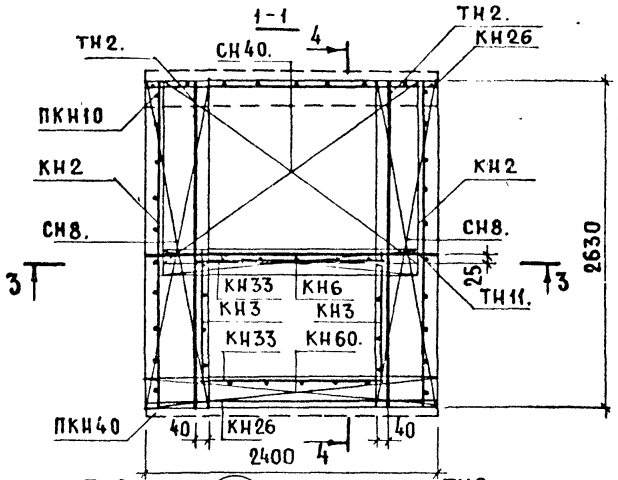

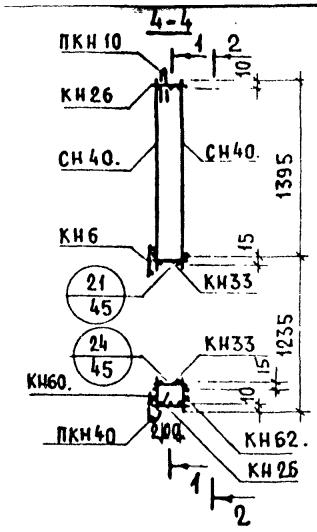

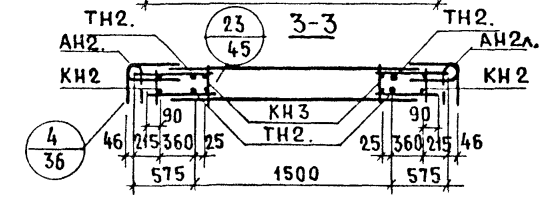

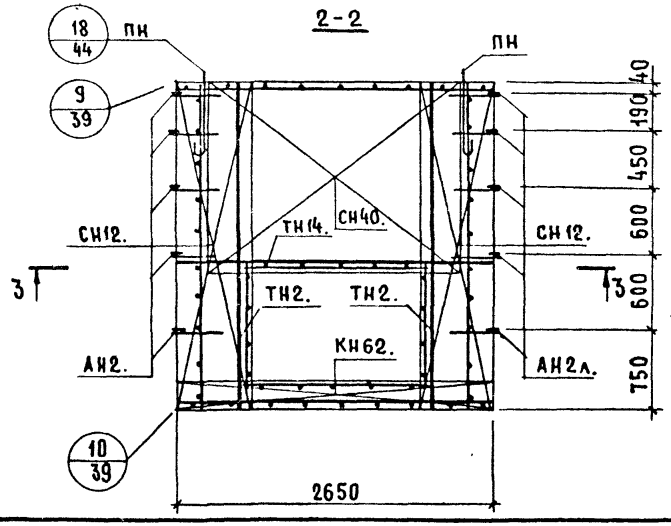

Арматурное изделие	Кол-во	Лист выпуска 2-1
КН2	2	1
КН26	2	3
КН33	2	3
КН3	2	1
КН6	1	1
ПКН10	1	4
ПКН40	1	5
КН60.	1	
КН62.	1	
СН12	2	
СН8.	2	
СН40.	1	
СН40.	1	
АН2.	5	35
АН2л.	5	35
ПН	2	35
ТН2.	2	39
ТН2.	2	39
ТН11.	1	39
ТН14.	1	40

Инв. № подл. | Подпись и дата | Взам. инв. № | Шатинская

ТК 197

Арматурный блок АНР5-28.29.3-7

Серия 1.132.1-12с
Выпуск 1-5 | Лист 14

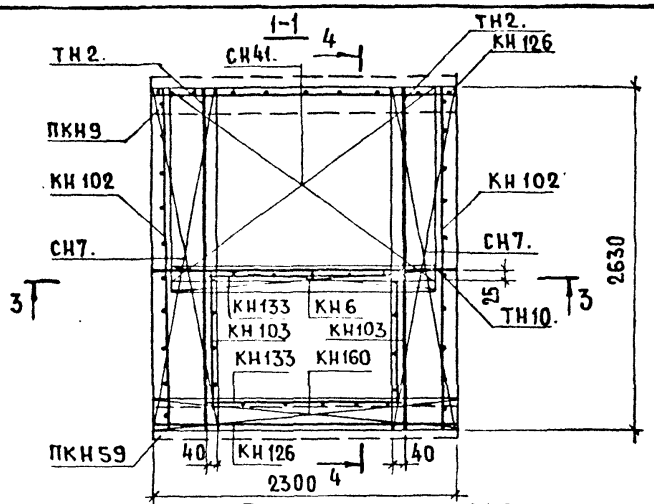

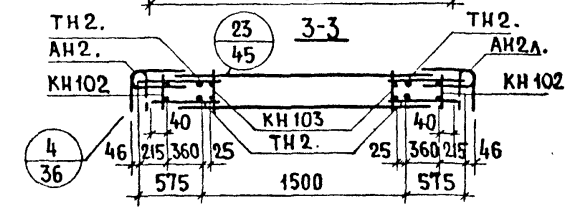

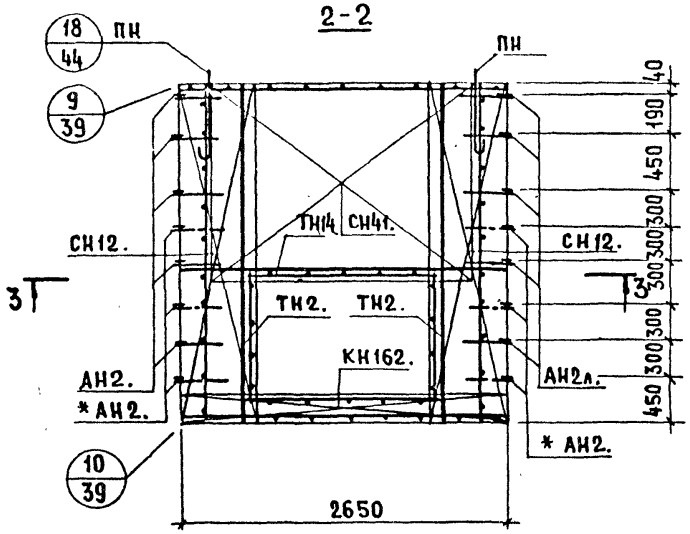

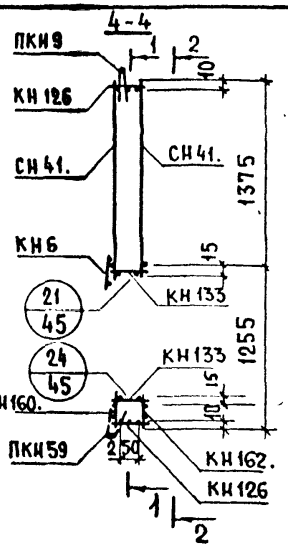

АРМАТУРНОЕ ИЗДЕЛИЕ	КОЛ-ВО	ЛИСТ ВЫПУСКА 2-2
КН 102	2	1
КН 126	2	3
КН 133	2	3
КН 104	2	1
КН 6	1	1
ПКН9	1	4
ПКН59	1	5
КН160.	1	
КН162.	1	
СН7.	2	
СН12.	2	
СН41.	1	36
СН41.	1	36
АН2.		40
АН2л.		40
ПН	2	40
ТН10.	1	44
ТН14.	1	45
ТН2.	2	44
ТН2.	2	44

* См. пояснительную записку (лист 2п, пункт 4)

ТК 197

Арматурный блок АНР5-28.29.35-7

СЕРИЯ 1.132.1-12с
ВЫПУСК | ЛИСТ

С-НР5-28.26.3-4б и С-НР5-28.26.35-4б. ФАСАД

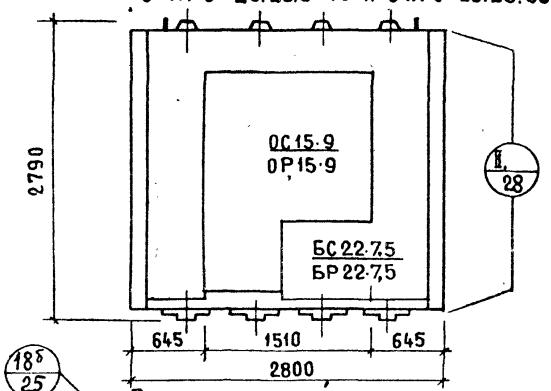

Вид с внутренней стороны

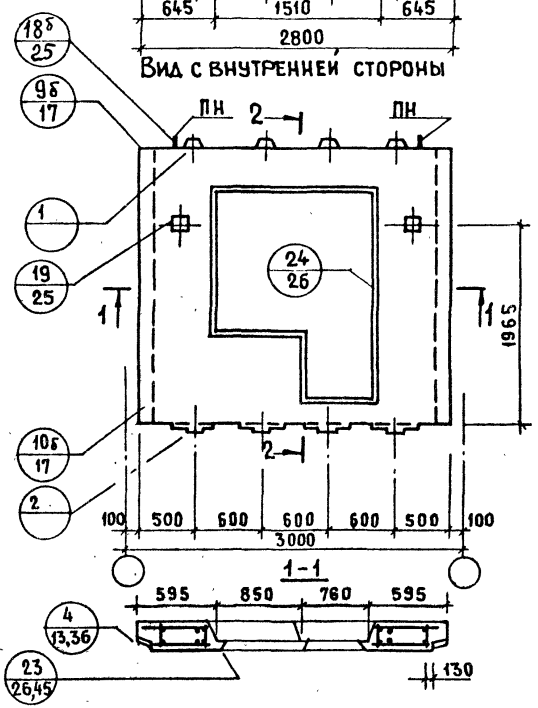

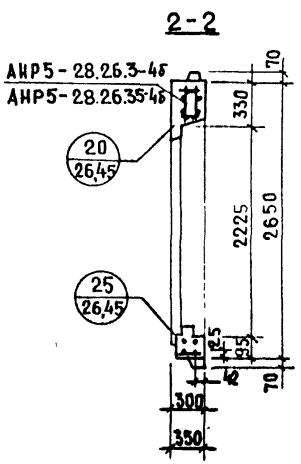

С-НР5-28.26.3-4бл и С-НР5-28.26.35-4бл

Схема фасада

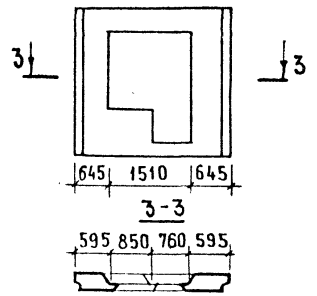

Показатели на изделие

Толщина панели	мм	300	350
Объем легкого бетона	м³	1.193	1.326
Объем декоративного бетона	м³	0.118	0.118
Масса при легком бетоне с объемной массой кг/м³ в кг	900	1700	1900
	1500	2500	2800

Арматурные блоки панели см. на листах 17,18

АНР5-28.26.3-4б

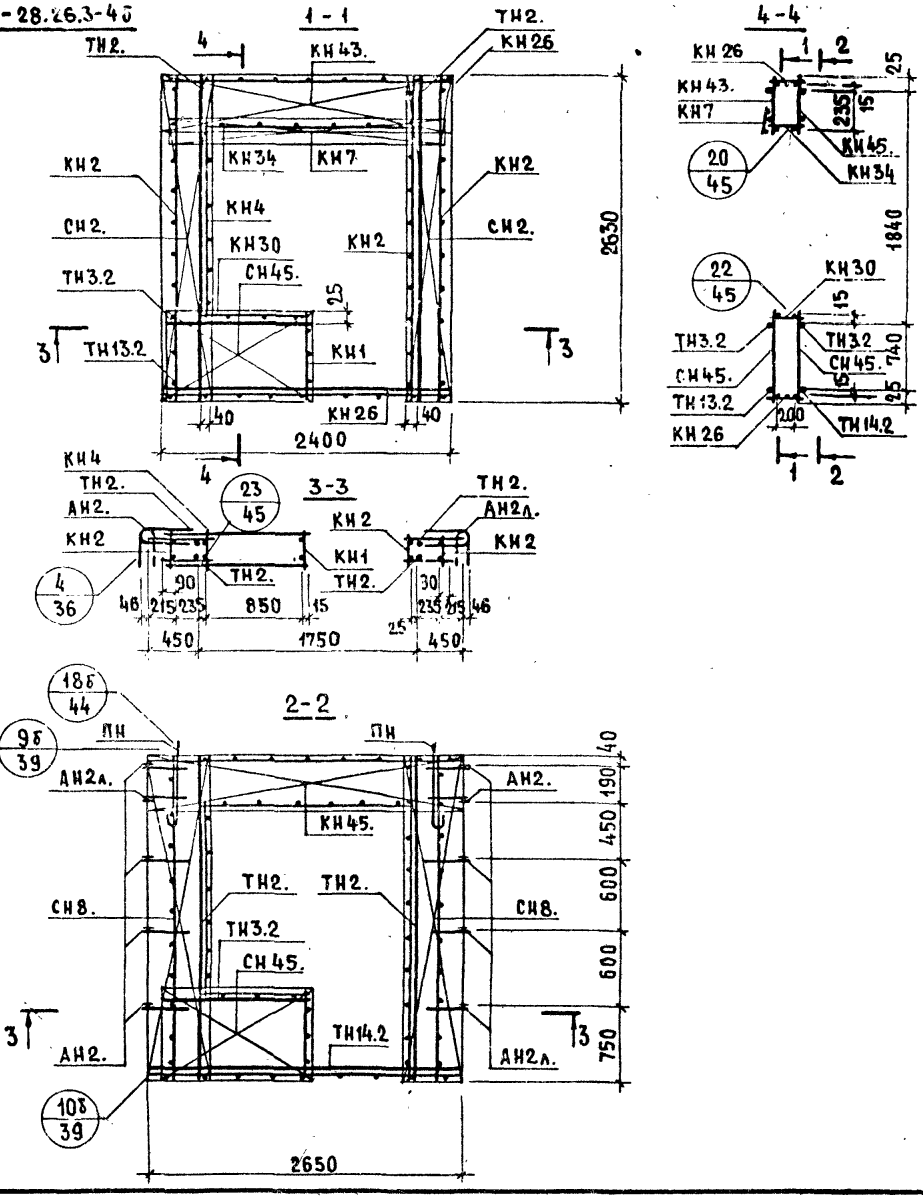

АНР5-28.26.3-4бл. СХЕМА.

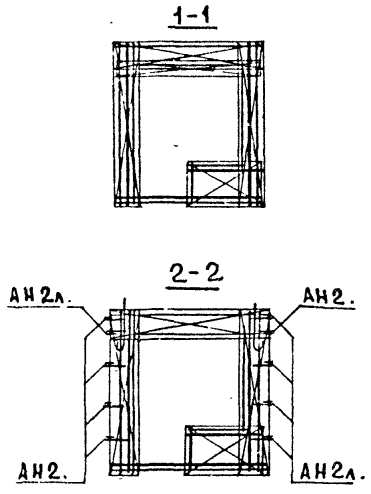

Арматурное изделие	Кол-во	Лист выпуска 2-1	Арматурное изделие	Кол-во	Лист выпуска 2-1
КН2	3	1	СН45.	2	
КН26	2	3	АН2.	4(1)	35
КН34	1	3	АН2л.	1(4)	35
КН4	1	1	ПН	2	35
КН7	1	1	ТН2.	2	39
КН1	1	1	ТН2.	2	39
КН30	1	3			
ТН3.2	2	39	ТН14.2	1	40
ТН13.2	1	39			
КН43.	1				
КН45.	1				
СН2.	2				
СН8.	2				

Арматурные блоки АНР5-28.26.3-4б и АНР5-28.26.3-4бл.

АНР5-28.26.35-4б

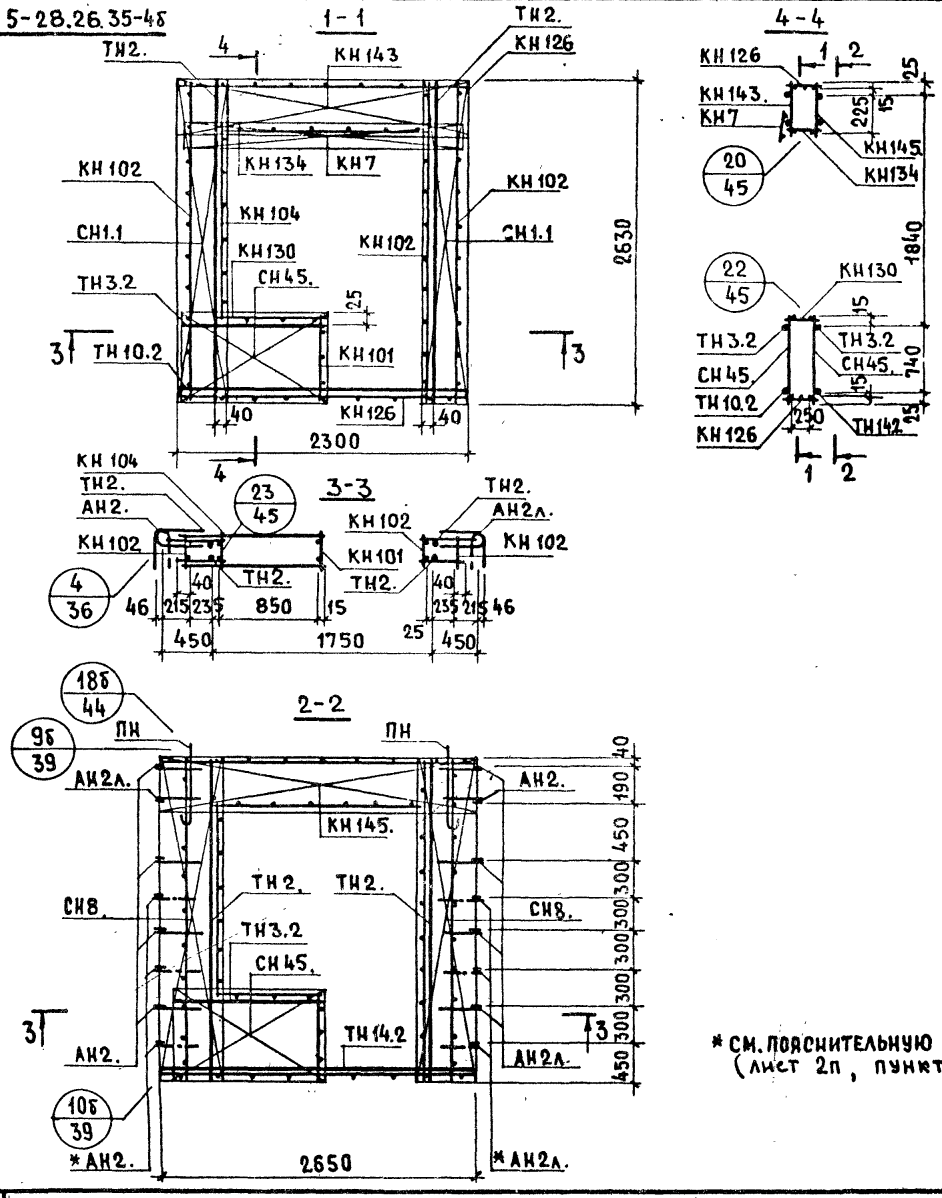

АНР5-28.26.35-4бл. СХЕМА

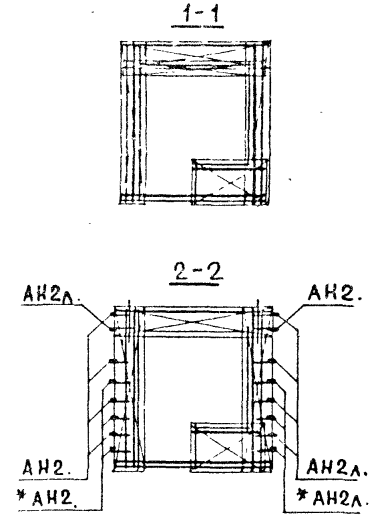

Арматурное изделие	Кол-во	Лист выпуска 2-2	Арматурное изделие	Кол-во	Лист выпуска 2-2
КН 102	3	1	СН45.	2	
КН 126	2	3	АН2.		40
КН 134	1	3	АН2л.		40
КН 104	1	1	ПН	2	40
КН 7	1	1	ТН2.	2	44
КН 101	1	1	ТН2.	2	44
КН 130	1	3			
ТН3.2	2	44	ТН14.2	1	45
ТН 10.2	1	44			
КН143.	1				
КН144.	1				
СН1.1	2	30			
СН8.	2				

* СМ. ПОЯСНИТЕЛЬНУЮ ЗАПИСКУ. (лист 2п, пункт 4)

ТК 197

АРМАТУРНЫЕ БЛОКИ АНР5-28.26.35-4б И АНР5-28.26.35-4бл.

СЕРИЯ 1.132.1-12с

ВЫПУСК 1-5 | ЛИСТ 18

ШАТИНСКАЯ

СТ. ИНЖЕН.

С-НР5-34.26.3-4б. И С-НР5-34.26.35-4б. ФАСАД.

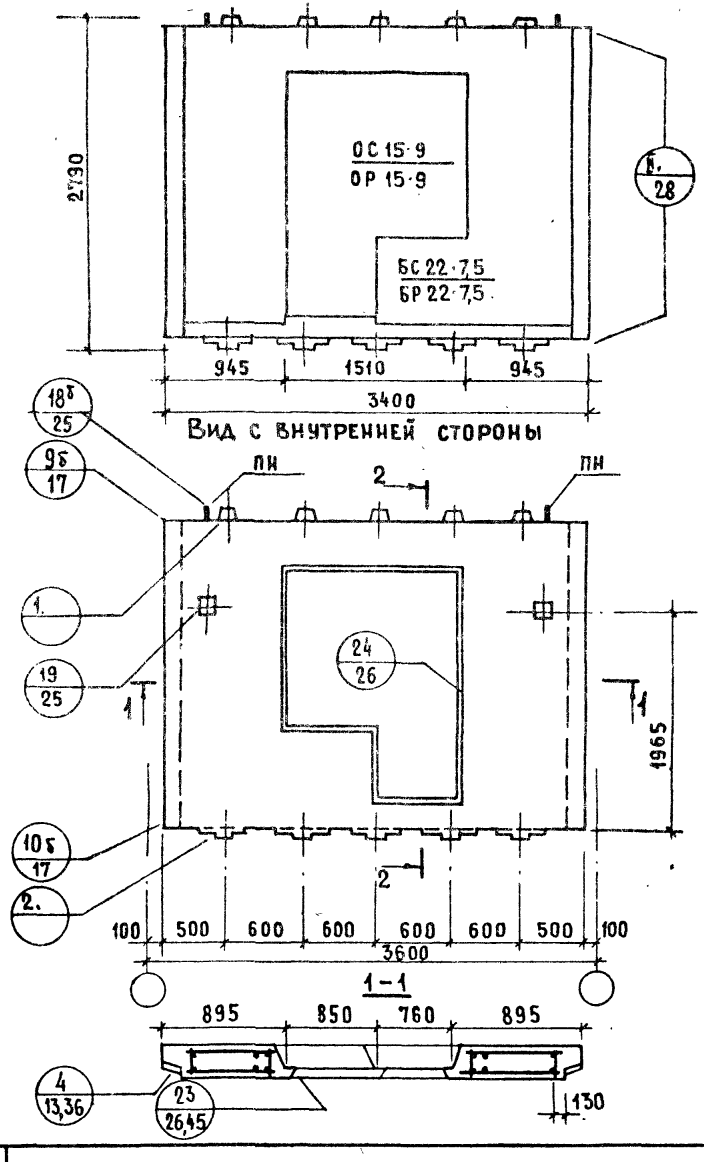

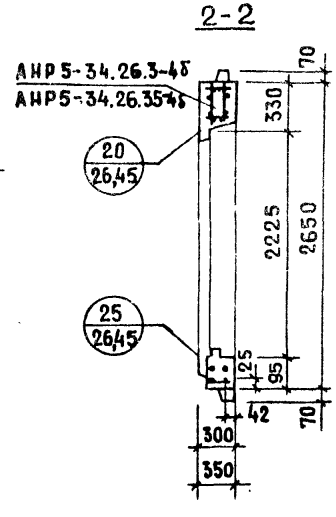

С-НР5-34.26.3-4бл И С-НР5-34.26.35-4бл

СХЕМА ФАСАДА

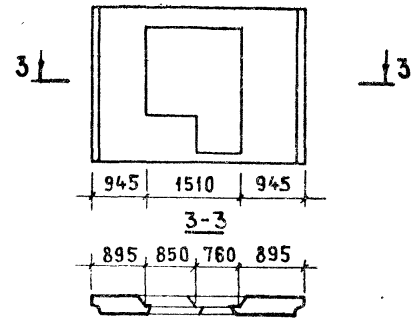

ПОКАЗАТЕЛИ НА ИЗДЕЛИЕ

Толщина панели	мм	300	350
Объем легкого бетона	м³	1.614	1.877
Объем декоративного бетона	м³	0.155	0.155
Масса при легком бетоне с объемной массой кг/м³ в кг	900 1500	2200 3250	2500 3800

Арматурные блоки панелей см. на листах 20,21

ТК 197

ПАНЕЛИ С-НР5-34.26.3-4б; С-НР5-34.26.3-4бл; С-НР5-34.26.3б-4б; С-НР5-34.26.35-4бл

СЕРИЯ 1.132.1-12с

ВЫПУСК 1-5 | ЛИСТ 19

ГЛ. ИНЖ. ПР. Ю. ГЕРМАН | ПРОВЕРИЛ М. ШАТИНСКАЯ | ВЗАМЕН

СТ. ТЕХНИК А. ЛЕСНИКОВА | М. ШАТИНСКАЯ

ЖИЛИЩА

АНР5-34.26.3-4б

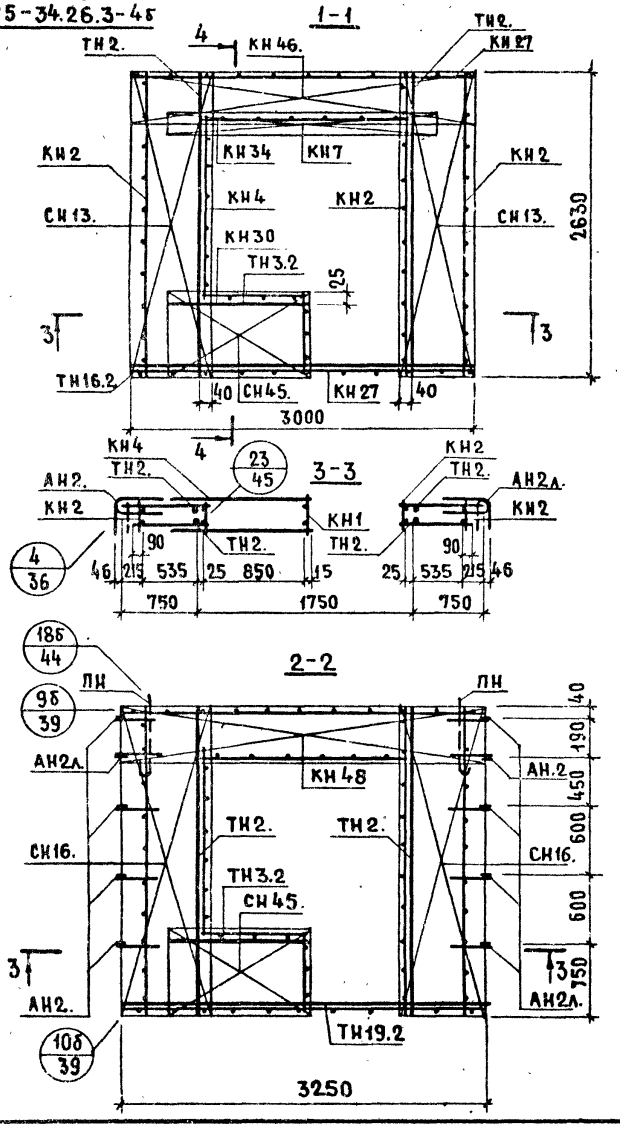

АНР5-34.26.3-4бл. СХЕМА

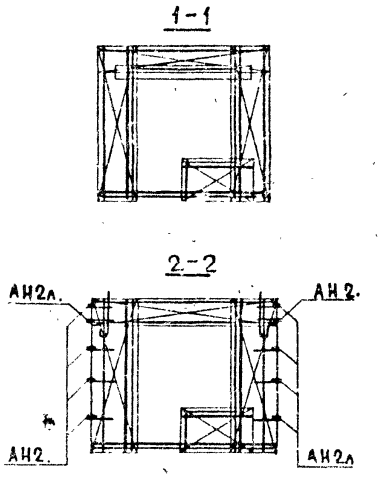

Арматурное изделие	Кол-во	Лист выпуск 2-1	Арматурное изделие	Кол-во	Лист выпуск 2-1
КН2	3	1	СН45.	2	
КН27	2	3	АН2.	5	35
КН34	1	3	АН2А	5	35
КН4	1	1	ЛН	2	35
КН7	1	1	ТН2.	2	39
КН1	1	1	ТН2.	2	39
КН30	1	3			
ТН3.2	2	39	ТН19.2	1	40
ТН16.2	1	40			
КН46.	1				
КН48.	1				
СН13.	2				
СН16.	2				

ТК 197

Арматурные блоки АНР5-34.26.3-4б и АНР5-34.26.3-4бл.

Серия 1.132.1-12с
Выпуск 1-5 | Лист 20

АНР5-34.26.35-4б

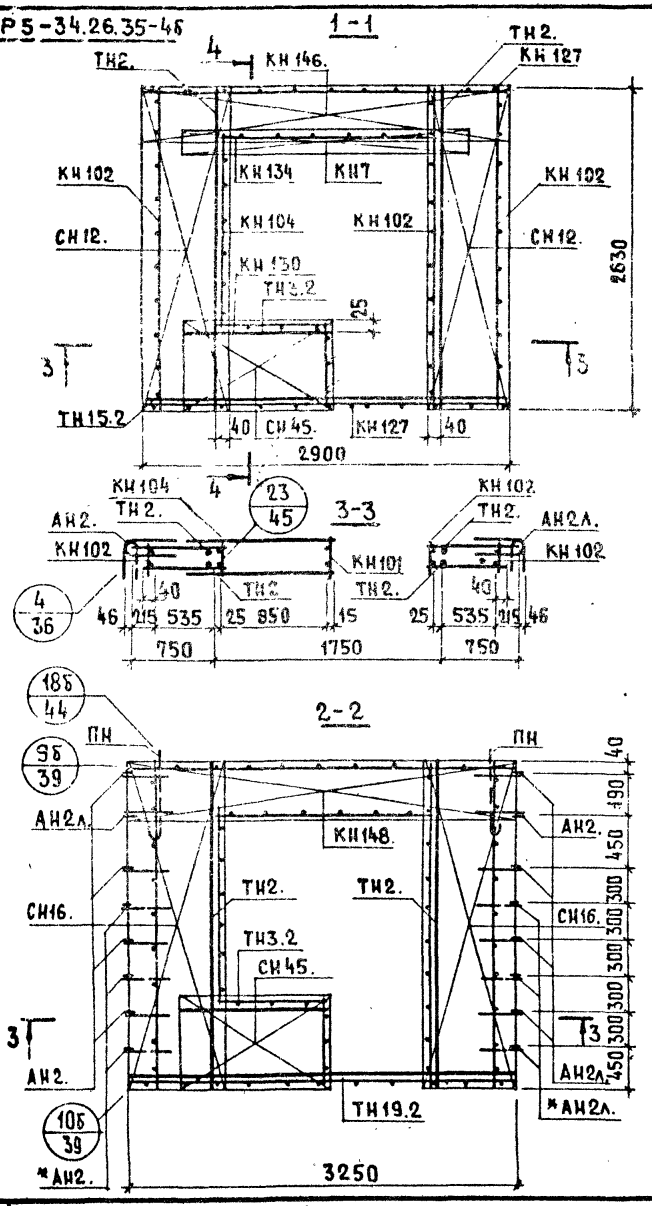

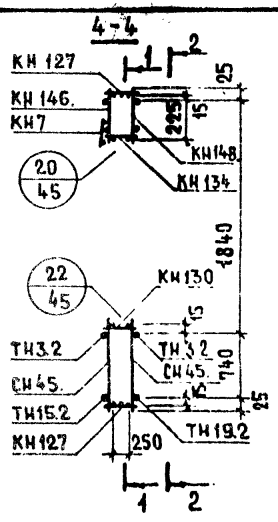

АНР5-34.26.35-4бл. СХЕМА.

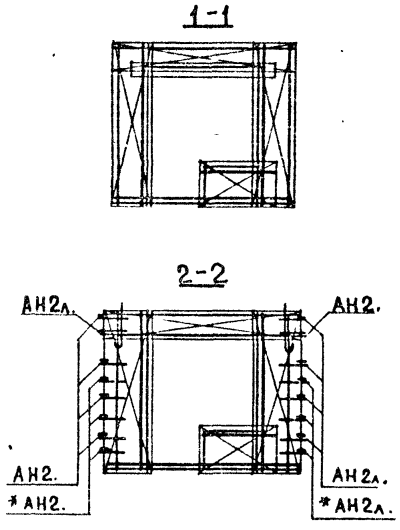

Арматурное изделие	Кол-во	Лист выпуска 2-2	Арматурное изделие	Кол-во	Лист выпуска 2-2
КН 102	3	1	СН 45.	2	
КН 127	2	3	АН2.		40
КН 134	1	3	АН2л.		40
КН 104	1	1	ПН	2	40
КН 7	1	1	ТН2.	2	44
КН 101	1	1	ТН2.	2	44
КН 130	1	3			
ТН 3.2	2	44			
ТН 15.2	1	45	ТН 19.2	1	45
КН 146.	1				
КН 147.	1				
СН 16.	2				
СН 12.	2				

*см. пояснительную записку (лист 2п, пункт 4)

ТК 197

Арматурные блоки АНР5-34.26.35-4б и АНР5-34.26.35-4бл.

Серия 1.132.1-12с
Выпуск 1-5
Лист 21

С-НР5-34.26.3-6б и С-НР5-34.26.35-6б ФАСАД.

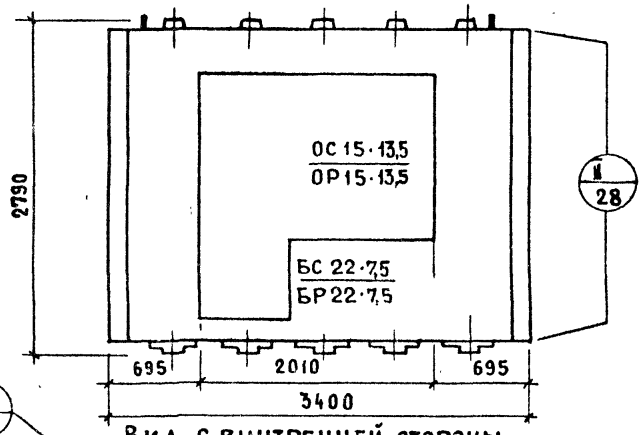

Вид с внутренней стороны

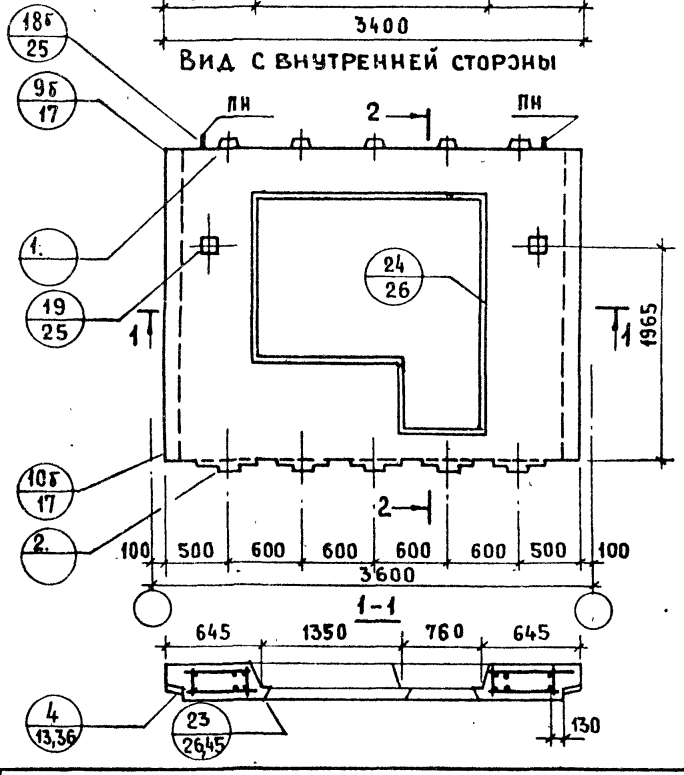

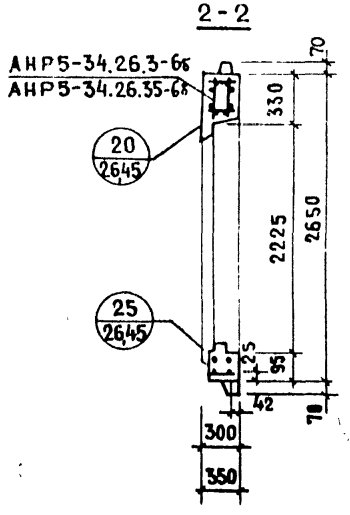

С-НР5-34.26.3-6бл и С-НР5-34.26.35-6бл

Схема фасада

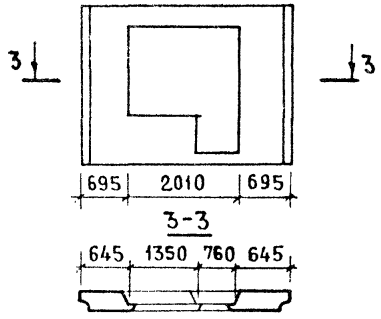

Показатели на изделие

Толщина панели	мм	300	350
Объем легкого бетона	м³	1.370	1.696
Объем декоративного бетона	м³	0.137	0.137
Масса при легком бетоне с объемной массой кг/м³ в кг	900	2050	2400
	1500	2900	3550

Арматурные блоки панелей см. на листах 23, 24.

ЖИЛИЩА
ВЗАМЕН
ПРОВЕРИЛ И. Шатинская
Рук. инж. И. Шатинская
Ст. техник А. Лесникова
Вед. инж. Е. Шатинская

АНР5-34.26.3-6б

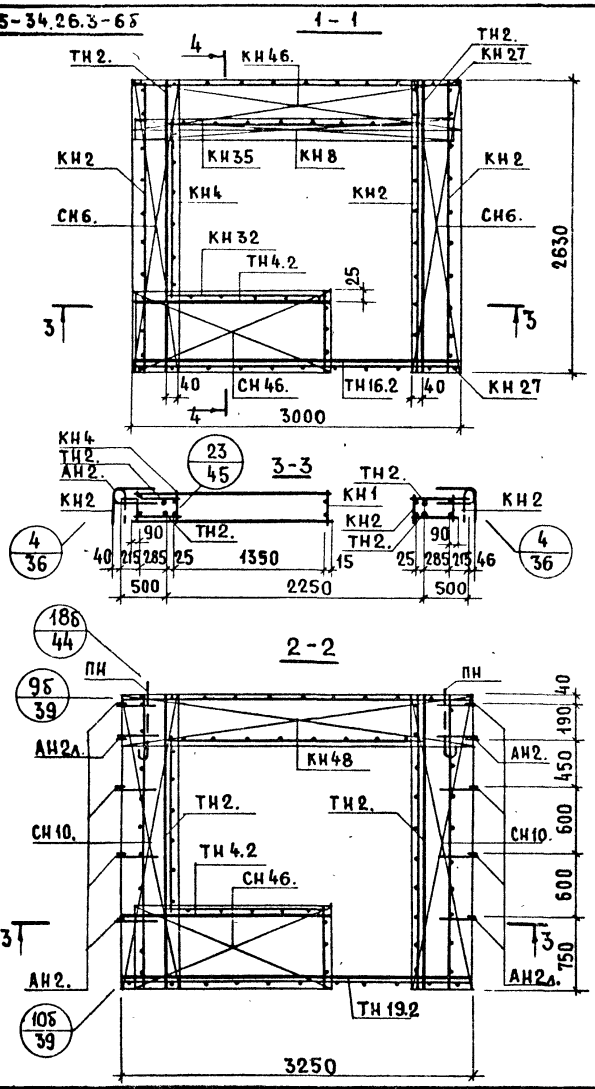

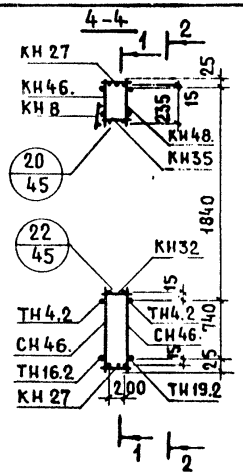

АНР5-34.26.3-6бл. СХЕМА

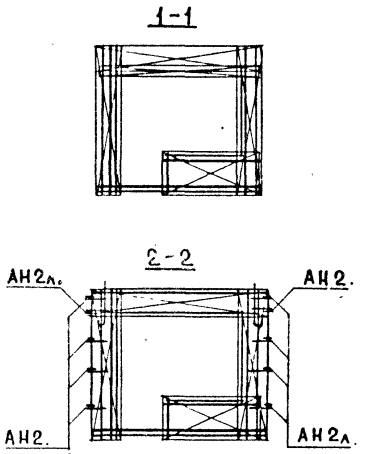

Арматурное изделие	Кол-во	Лист выпуска 2-1	Арматурное изделие	Кол-во	Лист выпуска 2-1
КН2	3	1	СН46.	2	
КН27	2	3	АН2.	5	35
КН35	1	3	АН2л.	5	35
КН4	1	1	ПН	2	35
КН8	1	1	ТН2.	2	39
КН1	1	1	ТН2.	2	39
КН32	1	3			
ТН4.2	2	39			
ТН16.2	1	40			
КН46.	1				
КН48.	1				
СН6.	2				
СН10.	2				

ЖИЛИЩА

ГЛ. ИНЖ. ПР. ВЕД. ИНЖ. ГЕРМАН ШАТИНСКАЯ ПРОВЕРИЛ ВЕД. ИНЖ. ШАТИНСКАЯ

№ ВЗАМЕН

ТК 197

АРМАТУРНЫЕ БЛОКИ АНР5-34.26.3-6б И АНР5-34.26.3-6бл.

СЕРИЯ 1.132.1-12с

ВЫПУСК 1-5 ЛИСТ 23

АНР5-34.26.35-6б

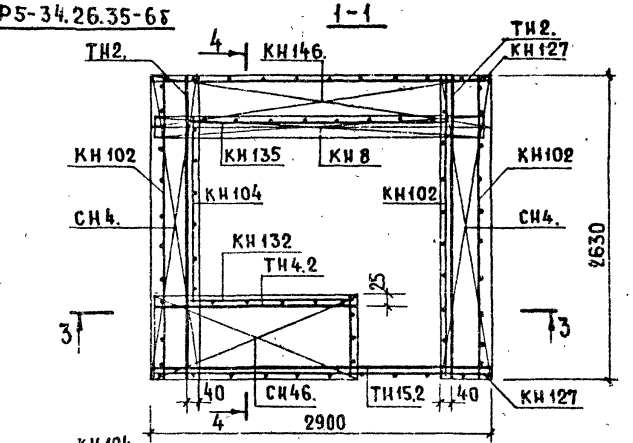

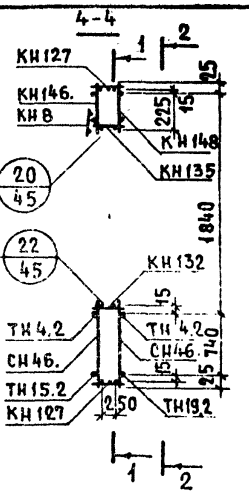

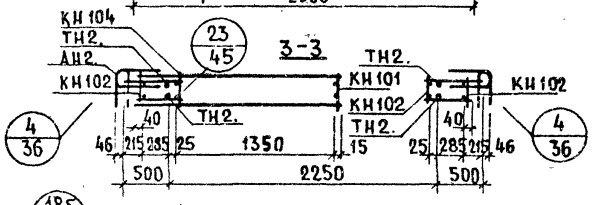

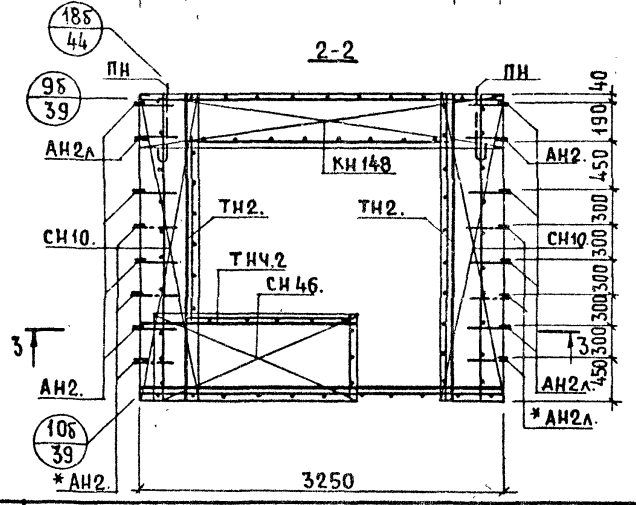

*См. пояснительную записку (Лист 2 п, пункт 4.)

АНР5-34.26.35-6бл. Схема

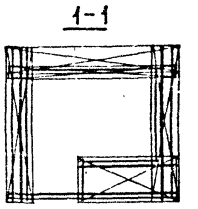

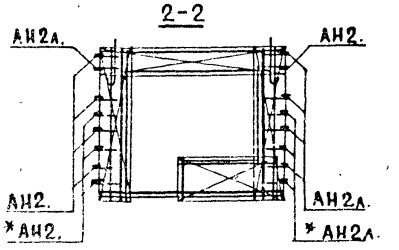

Арматурное изделие	Кол-во	Лист выпуска 2-2	Арматурное изделие	Кол-во	Лист выпуска 2-2
КН102	3	1	СН46.	2	
КН127	2	5	АН2.		40
КН135	1	3	АН2л.		40
КН104	1	1	ПН	2	40
КН8	1	1	ТН2.	2	44
КН101	1	1	ТН2.	2	44
КН130	1	3			
ТН4.2	2	44			
ТН15.2	1	45	ТН19.2	1	45
КН146.	1				
КН147.	1				
СН10.	2				
СН4.	2				

Арматурные блоки АНР5-34.26.35-6б и АНР5-34.26.35-6бл

ТК 197

Серия 1.132.1-12с
Выпуск 1-5
Лист 24

Марка панели	Общий расход стали, кг		Расход стали на 1 м² панели нетто, кг
	При минимальном армировании	При „тяжелом" армировании	
С-НР5-28.29.3-2	50 (64)	78 (99)	7,70 – 12,0 (9,90 – 15,30)
С-НР5-28.29.3-3	56 (71)	79 (101)	9,0 – 12,60 (11,30 – 16,10)
С-НР5-34.29.3-3	55 (70)	92 (117)	6,90 – 11,50 (8,80 – 14,70)
С-НР5-34.29.3-6	54 (69)	80 (102)	7,80 – 11,60 (10,0 – 14,80)
С-НР5-28.29.3-7	52 (66)	82 (105)	7,40 – 11,70 (9,40 – 15,0)
С-НР5-28.26.3-4б С-НР5-28.26.3-4бл	42 (54)	69 (88)	8,0 – 13,20 (10,30 – 16,80)
С-НР5-34.26.3-4б С-НР5-34.26.3-4бл	49 (63)	81 (103)	7,10 – 11,70 (9,10 – 14,90)
С-НР5-34.26.3-6б С-НР5-34.26.3-6бл	46 (59)	75 (96)	7,40 – 12,0 (9,50 – 15,40)

В таблице приведены ориентировочные расходы стали для предварительной экономической оценки панелей.

Меньшие значения определены из условия использования легких арматурных блоков с минимальным количеством горизонтальных (см. лист 28 вып. 0-1) и вертикальных (см. лист 30 вып. 0-1) выпусков минимального диаметра, применения легких каркасов перемычек, минимальных диаметров стержней обрамления проемов из соответствующего набора арматурных изделий, приведенных в выпуске 2-1 настоящей серии.

Выступы верхней грани панели армируются двумя двутаврами.

Большие значения определены из условия использования тяжелых арматурных блоков с максимальным количеством горизонтальных и вертикальных выпусков (последние диаметром 12 мм), применения тяжелых каркасов перемычек, максимальных диаметров стержней обрамления проемов из того же набора изделий выпуска 2-1.

Двутаврами армируются два выступа внизу и два вверху.

В скобках дан расход стали приведенной к А-I.

Марка панели	Общий расход стали, кг		Расход стали на 1 м² панели нетто, кг
	При минимальном армировании	При „тяжелом" армировании	
С-НР5-28.29.35-2	50 (64)	114 (146)	7,70 – 17,60 (9,90 – 22,6)
С-НР5-28.29.35-3	50 (64)	113 (145)	8,0 – 18,10 (10,20 – 23,20)
С-НР5-34.29.35-3	59 (76)	139 (179)	7,40 – 17,50 (9,60 – 22,50)
С-НР5-34.29.35-6	56 (72)	133 (171)	8,10 – 19,30 (10,40 – 24,80)
С-НР5-28.29.35-7	53 (68)	120 (154)	7,50 – 17,10 (9,70 – 21,90)
С-НР5-28.26.35-4Б С-НР5-28.26.35-4Бл	43 (55)	102 (131)	8,20 – 19,50 (10,50 – 25,0)
С-НР5-34.26.35-4Б С-НР5-34.26.35-4Бл	51 (65)	121 (150)	7,40 – 17,50 (9,40 – 21,60)
С-НР5-34.26.35-6Б С-НР5-34.26.35-6Бл	47 (60)	110 (141)	7,60 – 17,70 (9,60 – 22,70)

В таблице приведены ориентировочные расходы стали для предварительной экономической оценки панелей.

Меньшие значения определены из условия использования легких арматурных блоков с минимальным количеством горизонтальных (см. лист 28 вып. 0-2) и вертикальных (см. лист 30 вып. 0-2) выпусков минимального диаметра, применения легких каркасов перемычек минимальных диаметров стержней обрамления проемов из соответствующего набора арматурных изделий, приведенных в выпуске 2-2 настоящей серии.

Выступы верхней грани панели армируются двумя двутаврами.

Большие значения определены из условия использования тяжелых арматурных блоков с максимальным количеством горизонтальных и вертикальных выпусков (последние диаметром 14мм), применения тяжелых каркасов перемычек, максимальных диаметров стержней обрамления проемов из тогоже набора изделий выпуска 2-2.

Двутаврами армируются все выступы по опорным граням панели, за исключением выступа под порогом балконной двери.

В скобках дан расход стали приведенной к А-I

Взамен

Проверил М.Шатинская

Ведущ. инж. А.Рафаилович

Ведущ. инж.

Ст. инж.

Жилища

1979

Расход стали на панели толщиной 350 мм

Серия 1.132.1-12с

Выпуск 1-5

Лист 26

gost.e-ecolog.ru