ТИПОВЫЕ СТРОИТЕЛЬНЫЕ КОНСТРУКЦИИ, ИЗДЕЛИЯ И УЗЛЫ

СЕРИЯ 1.030.1–1/88

СТЕНЫ НАРУЖНЫЕ ИЗ ОДНОСЛОЙНЫХ ПАНЕЛЕЙ ДЛЯ КАРКАСНЫХ ОБЩЕСТВЕНЫХ ЗДАНИЙ, ПРОИЗВОДСТВЕННЫХ И ВСПОМОГАТЕЛЬНЫХ ЗДАНИЙ ПРОМЫШЛЕННЫХ ПРЕДПРИЯТИЙ

Выпуск 2–7

ЦОКОЛЬНЫЕ ПАНЕЛИ ДЛИНОЙ 6 М ИЗ ЛЕГКИХ БЕТОНОВ ДЛЯ СТЕН ПРОИЗВОДСТВЕННЫХ ЗДАНИЙ

АРМАТУРНЫЕ И ЗАКЛАДНЫЕ ИЗДЕЛИЯ

РАБОЧИЕ ЧЕРТЕЖИ

gost.e-ecolog.ru

Цена 3-82

ТИПОВЫЕ СТРОИТЕЛЬНЫЕ КОНСТРУКЦИИ, ИЗДЕЛИЯ И УЗЛЫ

СЕРИЯ 1.030.1–1/88

СТЕНЫ НАРУЖНЫЕ ИЗ ОДНОСЛОЙНЫХ ПАНЕЛЕЙ ДЛЯ КАРКАСНЫХ ОБЩЕСТВЕНЫХ ЗДАНИЙ, ПРОИЗВОДСТВЕННЫХ И ВСПОМОГАТЕЛЬНЫХ ЗДАНИЙ ПРОМЫШЛЕННЫХ ПРЕДПРИЯТИЙ

Выпуск 2–7

ЦОКОЛЬНЫЕ ПАНЕЛИ ДЛИНОЙ 6 М ИЗ ЛЕГКИХ БЕТОНОВ ДЛЯ СТЕН ПРОИЗВОДСТВЕННЫХ ЗДАНИЙ

АРМАТУРНЫЕ И ЗАКЛАДНЫЕ ИЗДЕЛИЯ

РАБОЧИЕ ЧЕРТЕЖИ

РАЗРАБОТАНЫ
ИНСТИТУТОМ ЛЕНИНГРАДСКИЙ ПРОМСТРОЙПРОЕКТ
ГЛАВНЫЙ ИНЖЕНЕР ИНСТИТУТА В.СЕМЕНОВ
ГЛАВНЫЙ КОНСТРУКТОР ИНСТИТУТА Г.ВИНОГРАДОВ
ГЛАВНЫЙ ИНЖЕНЕР ПРОЕКТА Т.ЧЕРЕВАНЬ

ПРИ УЧАСТИИ: ЦНИИПРОМЗДАНИЙ
ЗАМЕСТИТЕЛЬ ДИРЕКТОРА С.ГЛИКИН
ЗАВЕДУЮЩИЙ ОТДЕЛОМ Г.СМИЛЯНСКИЙ
ГЛАВНЫЙ ИНЖЕНЕР ПРОЕКТА А.РУДАКОВ

НИИСК
ЗАМЕСТИТЕЛЬ ДИРЕКТОРА ИНСТИТУТА И.ТКАЧЕНКО
ЗАВЕДУЮЩИЙ ЛАБОРАТОРИЕЙ В.КРИТОВ

ДАЛЬПРОМСТРОЙНИИПРОЕКТ
ЗАМЕСТИТЕЛЬ ДИРЕКТОРА ИНСТИТУТА Л.ШТЕЛЬМАН
ГЛАВНЫЙ ИНЖЕНЕР ПРОЕКТА З.ТРИМЕВ

УТВЕРЖДЕНЫ
ГОССТРОЕМ СССР
ПРОТОКОЛ ОТ 17 МАРТА 1989 г.
№ АЧ–10
ВВЕДЕНЫ В ДЕЙСТВИЕ
ЦНИИПРОМЗДАНИЙ
С 1 ЯНВАРЯ 1991 ГОДА
ПРИКАЗ № 46
ОТ 13 АПРЕЛЯ 1989 ГОДА

Обозначение	Наименование	Стр.
I.030.I-I/88.2-7-ТТ	Технические требования	4
-I	Каркас пространственный КП1...КП4	5
-2	Каркас пространственный КП5...КП8	6
-3	Каркас пространственный КП9...КП12	7
-4	Каркас пространственный КП13...КП16	8
-5	Каркас пространственный КП17...КП20	9
-6	Каркас пространственный КП21...КП24	I0
-7	Каркас пространственный КП25...КП28	II
-8	Каркас пространственный КП29...КП32	I2
-9	Каркас пространственный КП33...КП36	I3
-I0	Каркас пространственный КП37...КП40	I4
-II	Каркас пространственный КП4I, КП42	I5
-I2	Каркас пространственный КП43, КП44	I6
-I3	Каркас пространственный КП45, КП46	I7
-I4	Каркас пространственный КП47, КП48	I8
-I5	Каркас пространственный КП49, КП50	I9
-I6	Каркас пространственный КП5I, КП52	20
-I7	Каркас пространственный КП53, КП54	2I
-I8	Каркас пространственный КП55, КП56	22
-I9	Каркас пространственный КП57, КП58	23
-20	Каркас пространственный КП59, КП60	24
-2I	Каркас пространственный КП6I, КП62	25
-22	Каркас пространственный КП63, КП64	26
-23	Каркас пространственный КП65, КП66	27
-24	Каркас пространственный КП67, КП68	28
-25	Каркас пространственный КП69, КП70	29
-26	Каркас пространственный КП7I, КП72	30
-27	Каркас пространственный КП73... КП76	3I
-28	Каркас пространственный КП77...КП80	32
-29	Каркас пространственный КП8I...КП84	33
-30	Каркас пространственный КП85...КП88	34
-3I	Каркас пространственный КП89...КП92	35
-32	Каркас пространственный КП93...КП96	36
-33	Каркас пространственный КП97...КП100	37
-34	Каркас пространственный КП10I...КП104	38
-35	Каркас пространственный КП105...КП108	39
-36	Каркас пространственный КП109...КП112	40
-37	Каркас пространственный КП113...КП116	4I
-38	Каркас пространственный КП117...КП120	42
-39	Каркас плоский КР1, КР5, КР9, КР13	43
-40	Каркас плоский КР2, КР6, КР10, КН14	43
-4I	Каркас плоский КР3, КР7, КР11, КР15	44
-42	Каркас плоский КР4, КР8, КР12, КР16	44
-43	Каркас плоский КР17, КР19, КР21, КР23	45
-44	Каркас плоский КР18, КР20, КР22, КР24	45

Нач.отд.	Царбак	
Н.контр.	Аксёнова	
Гл.констр.	Цибаров	
Зав.груп.	Бродский	
Проверил	Аксёнова	
Рассчитал	Калюжнюк	
Разработал	Фазенис	

1.030. 1-1/88. 2-7

Содержание

Стадия Р | Листов 2

Обозначение	Наименование	Стр.
I.030.I-I/88.2-7-45	Каркас плоский КР25, КР27, КР29, КР3I	46
-46	Каркас плоский КР26, КР28, КР30, КР32	46
-47	Каркас плоский КР33, КР35, КР37, КР39	47
-48	Каркас плоский КР34, КР36, КР38, КР40	47
-49	Каркас плоский КР4I, КР44, КР 47, КР50	48
-50	Каркас плоский КР42, КР45, КР48, КР5I	48
-5I	Каркас плоский КР43, КР46, КР49, КР52	49
-52	Каркас плоский КР53, КР57	49
-53	Каркас плоский КР54, КР58, КР62, КР66	50
-54	Каркас плоский КР55, КР59	50
-55	Каркас плоский КР56, КР60	5I
-56	Каркас плоский КР6I, КР65	5I
-57	Каркас плоский КР63, КР67	52
-58	Каркас плоский КР64, КР68	52
-59	Каркас плоский КР69, КР72	53
-60	Каркас плоский КР70, КР73	53
-6I	Каркас плоский КР7I, КР74	54
-62	Каркас плоский КР75, КР78	54
-63	Каркас плоский КР76, КР79	55
-64	Каркас плоский КР77, КР80	55
-65	Каркас плоский КР8I, КР83, КР85, КР87	56
-66	Каркас плоский КР82, КР84	56
-67	Каркас плоский КР86, КР88	57
-68	Каркас плоский КР89, КР90	57
-69	Каркас плоский КР9I, КР92	58

Обозначение	Наименование	Стр.
I.030.I-I/88.2-7-70	Каркас плоский КР93, КР99, КРI05, КРIII	58
-7I	Каркас плоский КР94, КРI00, КРI06, КРII2	59
-72	Каркас плоский КР95, КРI0I, КРI07, КРII3	59
-73	Каркас плоский КР96, КРI02, КРI08, КРII4	60
-74	Каркас плоский КР97, КРI03, КРI09, КРII5	60
-75	Каркас плоский КР98, КРI04, КРII0, КРII6	6I
-76	Каркас плоский КРII7...КРI20	6I
-77	Каркас плоский КРI2I...КРI24	62
-78	Петля строповочная ПI	62
-79	Петля строповочная П2, П3, П4	63
-80	Петля строповочная П5	63
-8I	Изделие закладное МI	64
-82	Изделие закладное М2	64

Инв.№ подл. | Подпись и дата | Взам.инв.№

I. Общие данные

I.I. Настоящий выпуск содержит рабочие чертежи пространственных каркасов, арматурных сеток и закладных изделий для цокольных панелей длиной 6 м из легких бетонов для стен производственных зданий промышленных предприятий.

Данный выпуск следует рассматривать совместно с выпуском 2-6 " Цокольные панели длиной 6 м из легких бетонов для стен производственных зданий. Опалубка и армирование. Рабочие чертежи"

I.2. Арматурная сталь принята в соответствии со СНиП 2.03.0I-84 : для плоских каркасов , сеток и отдельных стержней - сталь класса А-III по ГОСТ 5781-82 и класса Вр-I по ГОСТ 6727-80; для строповочных петель - сталь класса А-I марки ВСт3сп2 и марки ВСт3пс2; для закладных изделий приняты профильные стали : листовая по ГОСТ I9903-74 марки ВСт3пс6-I по ТУ I4-I-3023-80, угловая по ГОСТ 8509-86* марки ВСт3кп2 по ГОСТ 380-7I*.

2. Конструкция и изготовление каркасов

2.I. Пространственные арматурные каркасы состоят из продольных плоских каркасов и отдельных поперечных стержней,соединенных между собой во всех местах пересечений.

2.2. Сборка пространственных каркасов выполняется в сборочных кондукторах при помощи контактной сварки.

2.3. Изготовление арматурных и закладных изделий производится при помощи сварки с соблюдением требований ГОСТ I0922-75 "Арматурные изделия и закладные детали для железобетонных конструкций. Технические требования и методы испытаний", ГОСТ I4098-85 "Соединения сварные арматуры и закладных изделий железобетонных конструкций".

2.4. Качество сварки, выполняемой при сборке пространственных арматурных каркасов,должно быть не ниже требований, предъявляемых к соединениям с ненормируемой прочностью по ГОСТ I0922-75.

2.5. Строповочные петли должны привариваться к пространственному каркасу. Для изделий, предназначенных для подъема и монтажа при температуре ниже минус 40°С,запрещается применять сталь марки ВСтЭпс2.

2.6. Закладные изделия должны быть защищены от коррозии цинковым покрытием в соответствии со СНиП 2.03.II-85.

2.7. Дуговая сварка крестообразных соединений не допускается.

Нач.отд.	Царбак	
Н.контр.	Аксёнова	
Гл.констр.	Цибаров	
Зав.груп	Бродский	
Проверил	Аксёнова	
Рассчитал	Калюжник	
Разработал	Фоменко	

1.030.1-1/88. 2-7-ТТ

Технические требования

Стадия	Лист	Листов
Р		/

ГОССТРОЙ СССР
ЛЕНИНГРАДСКИЙ ПРОМСТРОЙПРОЕКТ

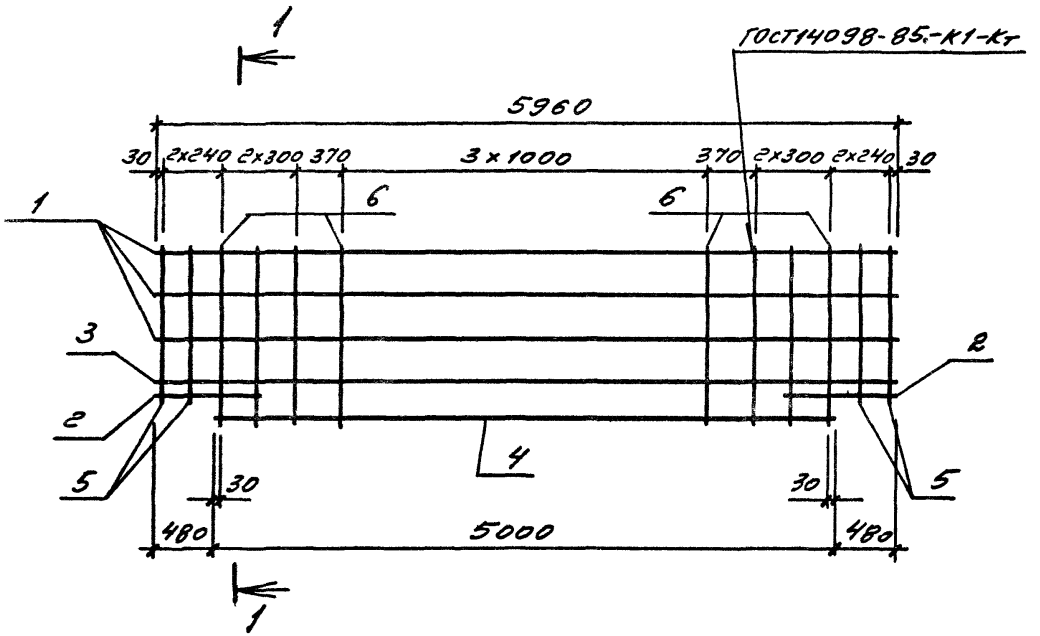

1-1

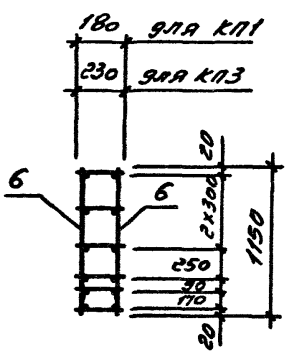

1-1

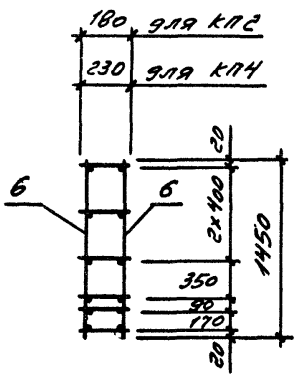

Поз.	Наименование	Кол. на каркас				Обозначение
		КП1	КП2	КП3	КП4	
1	Каркасы КР1	3	3			1.030.1-1/88.2-7-39
	КР5			3	3	
2	КР2	2	2			-40
	КР6			2	2	
3	КР3	1	1			-41
	КР7			1	1	
4	КР4	1	1			-42
	КР8			1	1	
5	Ф5ВрI ℓ=980 0,14 кг	8		8		без черт.
	Ф5ВрI ℓ=1280 0,18 кг		8		8	без черт.
6	Ф5ВрI ℓ=1150 0,16 кг	20		20		без черт.
	Ф5ВрI ℓ=1450 0,20 кг		20		20	без черт.
	Масса каркаса, кг	28,2	29,4	26,3	27,5	

Арматура класса Вр-I по ГОСТ 6727-80*

Нач.отд	Цербан		
Н.контр.	Аксёнова		
Гл.констр.	Цибаров		
Зав.груп.	Брадский		
Проверил	Аксёнова		
Рассчитал	Калинкина		
Разработал	Фоменко		

1.030.1-1/88.2-7-1

Каркас пространственный КП1... КП4

Стадия	Лист	Листо
Р		

ГОССТРОЙ С
ЛЕНИНГРАД
ПРОМСТРОЙ

Инв. № подл. | Подпись и дата | Взам. инв. №

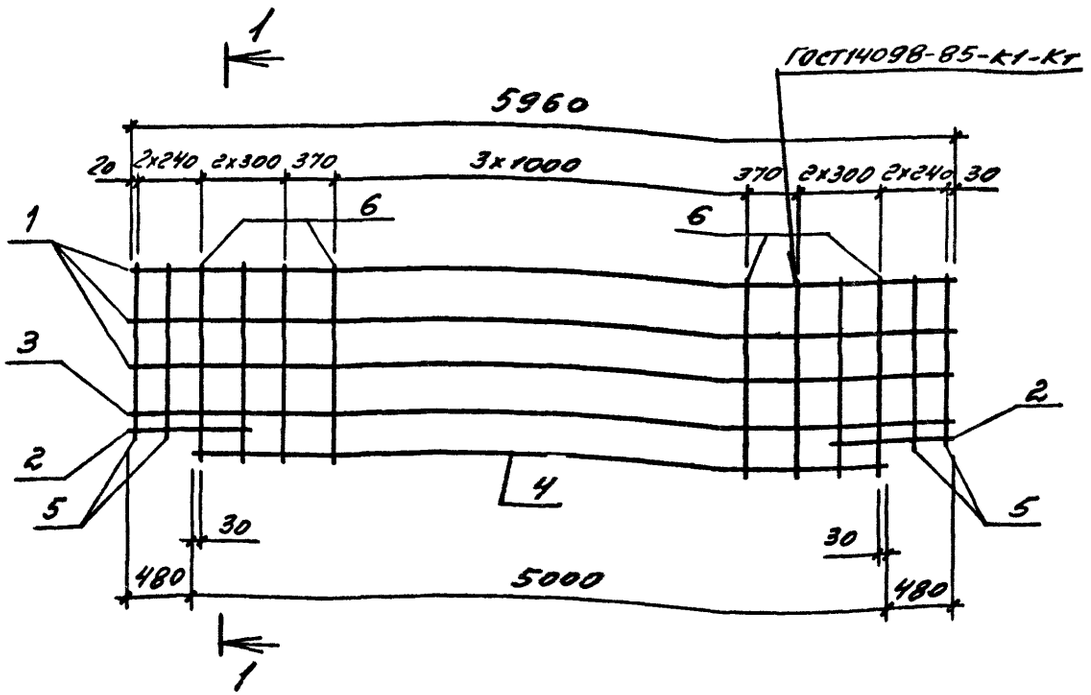

Поз.	Наименование	Кол. на каркас КП5	КП6	КП7	КП8	Обозначение
1	Каркасы КР9	3	3			1.030.1-1/88.2-7-39
	КР13			3	3	
2	КР10	2	2			-40
	КР14			2	2	
3	КР11	1	1			-41
	КР15			1	1	
4	КР12	1	1			-42
	КР16			1	1	
5	ф5Вр I ℓ=980 0,14кг	8		8		без черт.
	ф5Вр I ℓ=1280 0,18кг		8		8	без черт.
6	ф5Вр I ℓ=1150 0,16кг	20		20		без черт.
	ф5Вр I ℓ=1450 0,20кг		20		20	без черт.
	Масса каркаса, кг	31,1	32,2	35,2	36,4	

Арматура класса Вр-I по ГОСТ 6727-80*

1-1

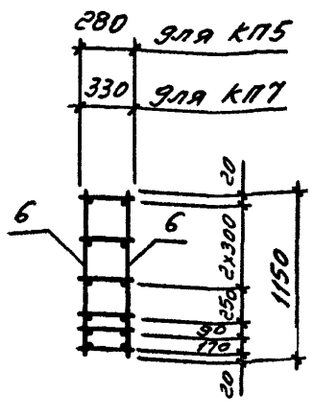

1-1

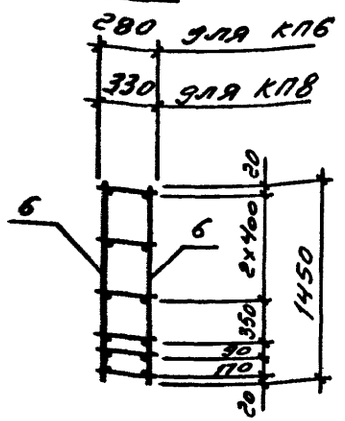

Нач.отд.	Царбак	
Н.контр.	Аксёнова	
Гл.констр.	Цибаров	
Зав.груп.	Бродский	
Проверил	Аксёнова	
Рассчитал	Калюжнюк	

1.030.1-1/88.2-7-2

Каркас пространственный КП5 ... КП8

Стадия	Лист	Листов
Р		

ГОССТРОЙ СССР ЛЕНИНГРАДСКИЙ ПРОМСТРОЙПРОЕКТ

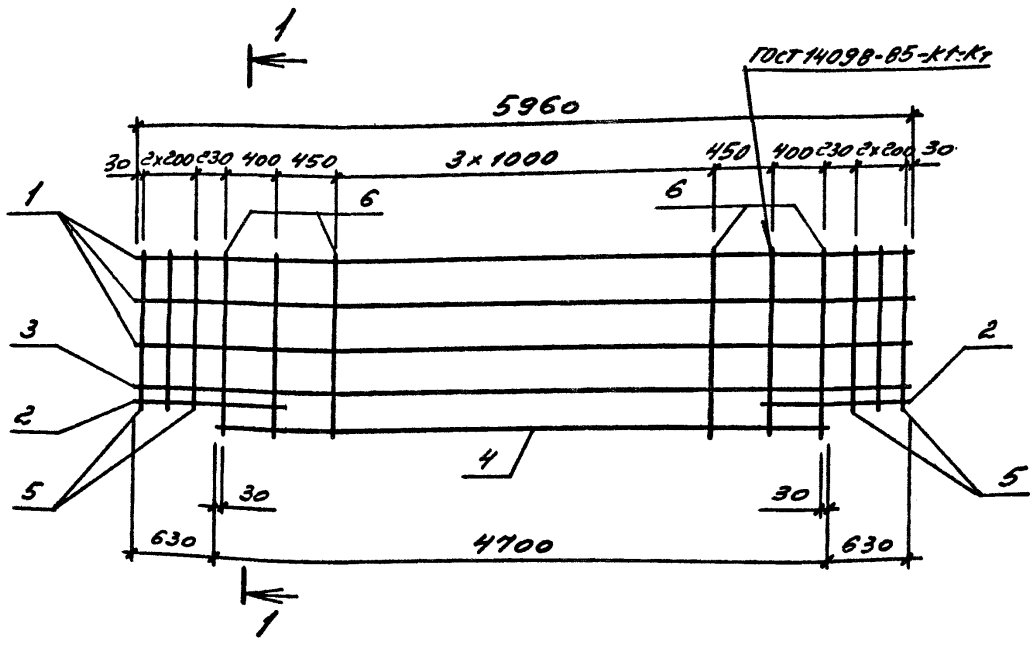

1-1

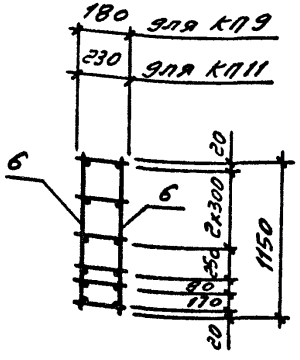

1-1

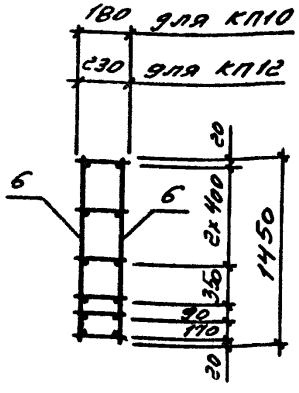

Поз.	Наименование	Кол. на каркас КП9	КП10	КП11	КП12	Обозначение
1	Каркас КР1	3	3			1.030.1-1/88.2-7-39
	КР5			3	3	
2	КР17	2	2			-43
	КР19			2	2	
3	КР3	1	1			-41
	КР7			1	1	
4	КР18	1	1			-44
	КР20			1	1	
5	ф5Вр-I ℓ=980 0,14 кг	12		12		без черт.
	ф5Вр-I ℓ=1280 0,18 кг		12		12	без черт.
6	ф5Вр-I ℓ=1150 0,16 кг	16		16		без черт.
	ф5Вр-I ℓ=1450 0,20 кг		16		16	без черт.
	Масса каркаса, кг	28,4	29,6	26,3	27,5	

Арматура класса Вр-I по ГОСТ 6727-80*

Нач.отд.	Царбак
Н.контр.	Аксёнова
Гл.констр.	Цибаров
Зав.груп.	Бродский
Проверил	Аксёнова
Рассчитал	Калюжнюк

1.030.1-1/88.2-7-3

К -АС

простейственный

Стадия	Лист	Листов
Р		1

ГОССТРОЙ СССР
ЛЕНИНГРАДСКИЙ

Инв. № подл. | Подпись и дата | Взам. инв. №

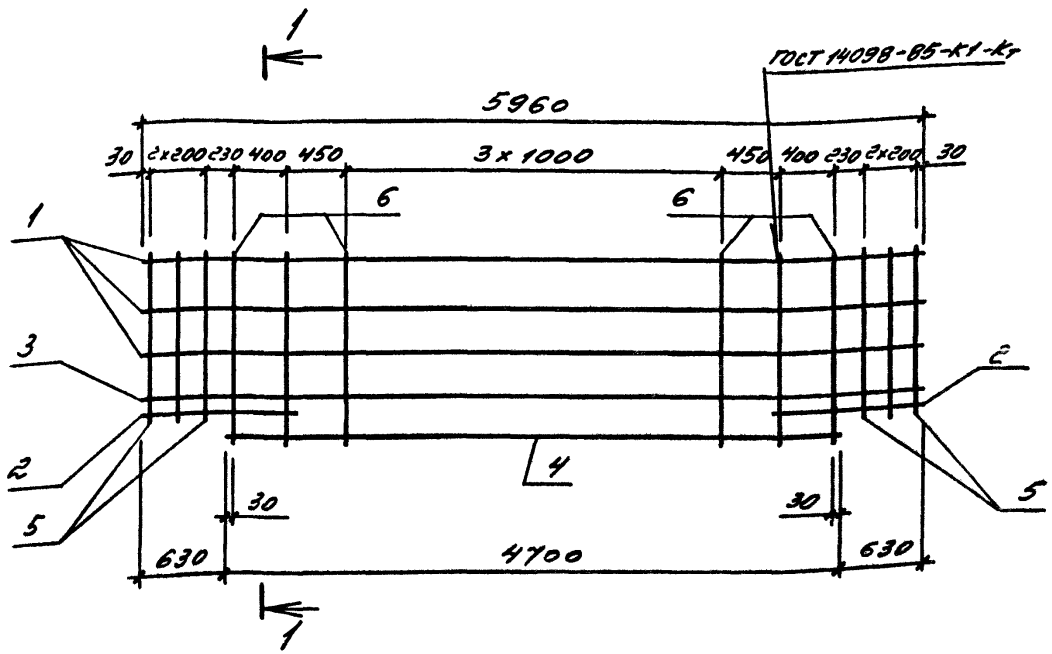

1-1

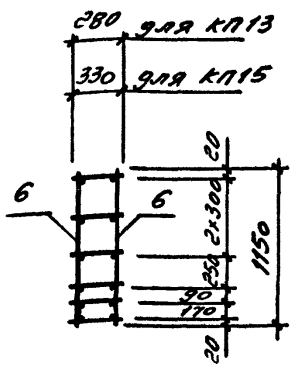

1-1

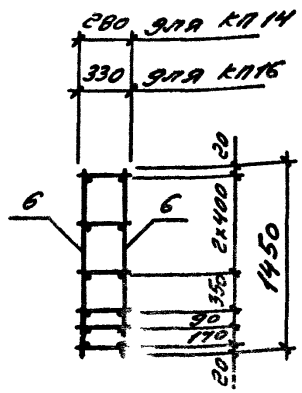

Поз.	Наименование	Кол. на каркас КП13	КП14	КП15	КП16	Обозначение
1	Каркас КР9	3	3			1.030.1-1/88.2-7-39
	КР13			3	3	
2	КР21	2	2			-43
	КР23			2	2	
3	КР11	1	1			-41
	КР15			1	1	
4	КР22	1	1			-44
	КР24			1	1	
5	ф5Вр-I ℓ=980 0,14 кг	12		12		без черт.
	ф5Вр-I ℓ=1280 0,18 кг		12		12	без черт.
6	ф5Вр-I ℓ=1150 0,16 кг	16		16		без черт.
	ф5Вр-I ℓ=1450 0,20 кг		16		16	без черт.
	Масса каркаса, кг	31,2	32,3	35,1	36,3	

Арматура класса Вр-I по ГОСТ 6727-80*

Нач. отд.	Царбая		1.030.1-1/88.2-7-4
Н. контр.	Аксёнова		
Гл. констр.	Цибаров		Каркас пространственный КП13 ... КП16
Зав. груп	Бродский		Стадия: Р; Лист: ; Листов: 1
Проверил	Аксёнова		ГОССТРОЙ СССР ЛЕНИНГРАДСКИЙ ПРОМСТРОЙПРОЕКТ
Рассчитал	Калюжник		
Разработал	Фоменко		

Копировал 24759-02 9 Формат

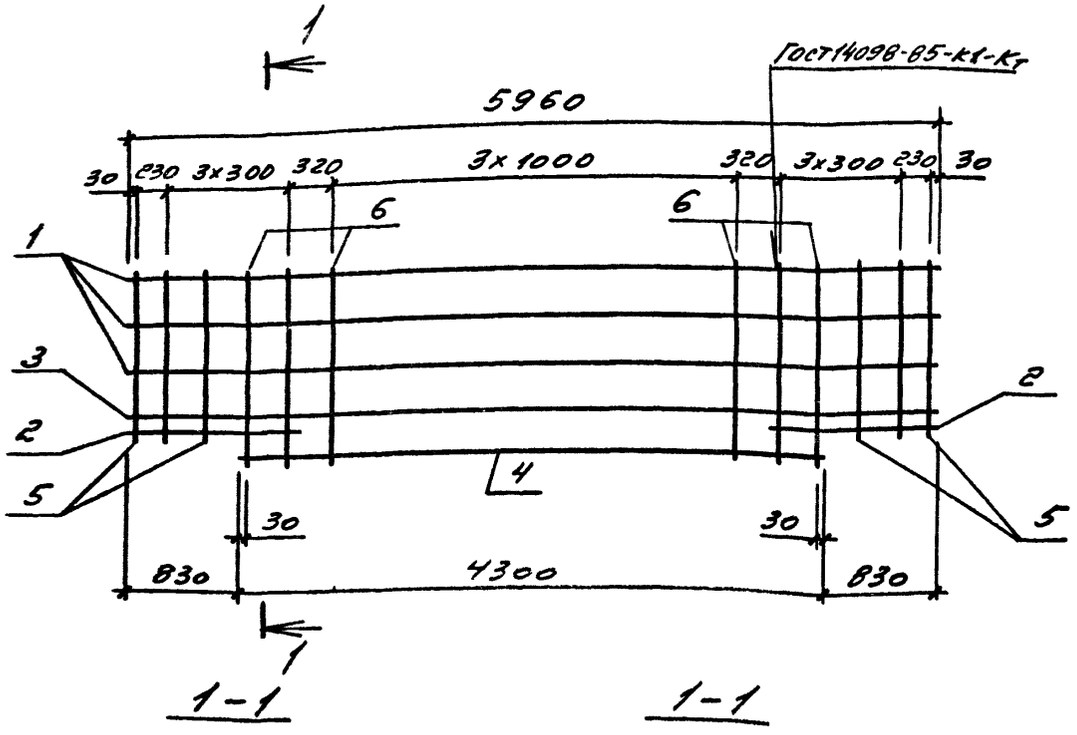

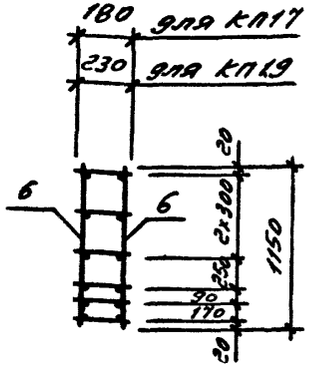

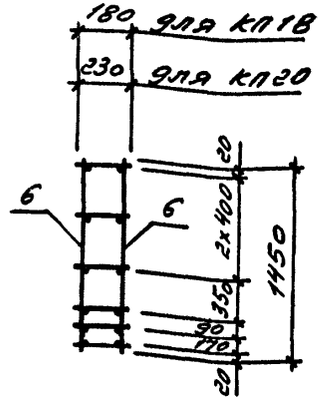

Поз.	Наименование	Кол. на каркас КП17	КП18	КП19	КП20	Обозначение
1	Каркас КР1	3	3			1.030.1-1/88.2-7-39
	КР5			3	3	
2	КР25	2	2			-45
	КР27			2	2	
3	КР3	1	1			-41
	КР7			1	1	
4	КР26	1	1			-46
	КР28			1	1	
5	ф5Вр-I ℓ=980 0,14кг	12		12		без черт.
	ф5Вр-I ℓ=1280 0,18кг		12		12	без черт.
6	ф5Вр-I ℓ=1150 0,16кг	16		16		без черт.
	ф5Вр-I ℓ=1450 0,20кг		16		16	без черт.
	Масса каркаса, кг	27,2	28,3	25,4	26,5	

Арматура класса Вр-I по ГОСТ 6727-80*

Нач.отд	Царбак		1.030.1-1/88.2-7-5
Н.контр.	Аксёнова		
Гл.констр.	Цибаров		Каркас пространственный КП17 ... КП20
Зав.груп	Бродский		Стадия: Р; Лист; Листов
Проверил	Аксёнова		ГОССТРОЙ СС ЛЕНИНГРАДС ПРОМСТРОЙ
Рассчитал	Калюжнюк		
Разработал	Фоменко		

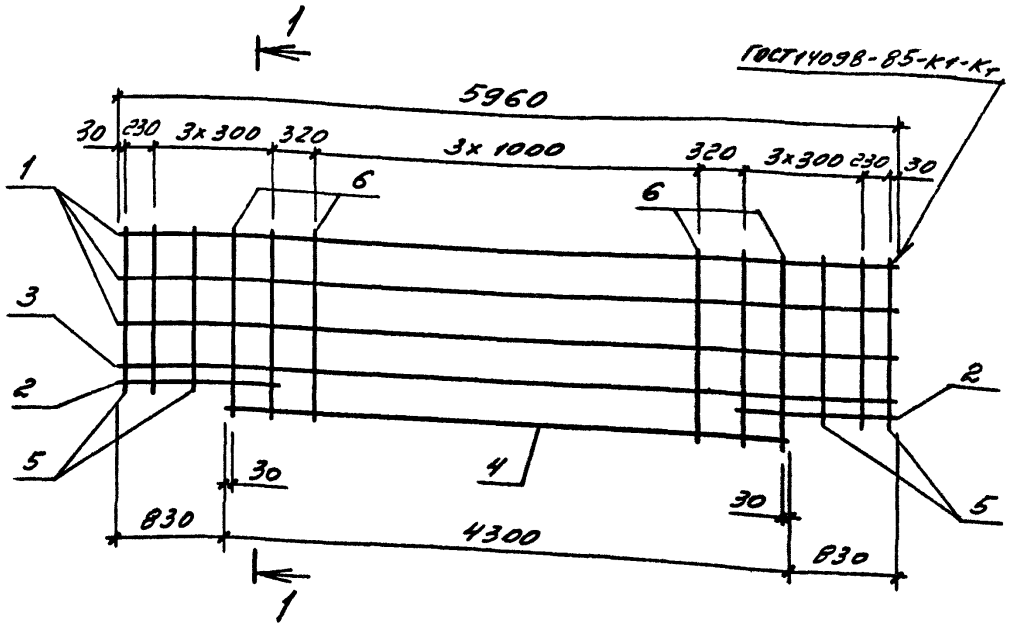

1-1

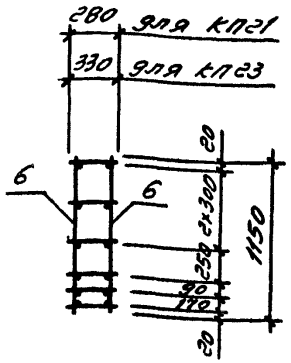

1-1

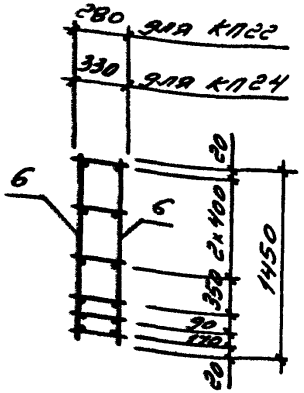

Поз.	Наименование	Кол. на каркас КП21	КП22	КП23	КП24	Обозначение
1	Каркас КР9	3	3			1.030.1-1/88.2-7-39
	КР13			3	3	
2	КР29	2	2			-45
	КР31			2	2	
3	КР11	1	1			-41
	КР15			1	1	
4	КР30	1	1			-46
	КР32			1	1	
5	ф5ВрI ℓ=980 0,14кг	12		12		без черт.
	ф5ВрI ℓ=1280 0,18кг		12		12	без черт.
6	ф5ВрI ℓ=1150 0,16кг	16		16		без черт.
	ф5ВрI ℓ=1450 0,20кг		16		16	без черт.
	Масса каркаса, кг	29,9	31,0	33,7	34,5	

Арматура класса ВрI по ГОСТ 6727-80*

Нач отд	Царбак	
Н контр	Аксенова	
Гл констр	Цибаров	
Зав.груп.	Бродский	
Проверил	Аксенова	
Рассчитал	Калюжнюк	

1.030.1-1/88.2-7-6

Каркас пространственный КП21...КП24

Стадия	Листов
Р	1

ГОССТРОЙ СССР ЛЕНИНГРАДСКИЙ ПРОМСТРОЙПРОЕКТ

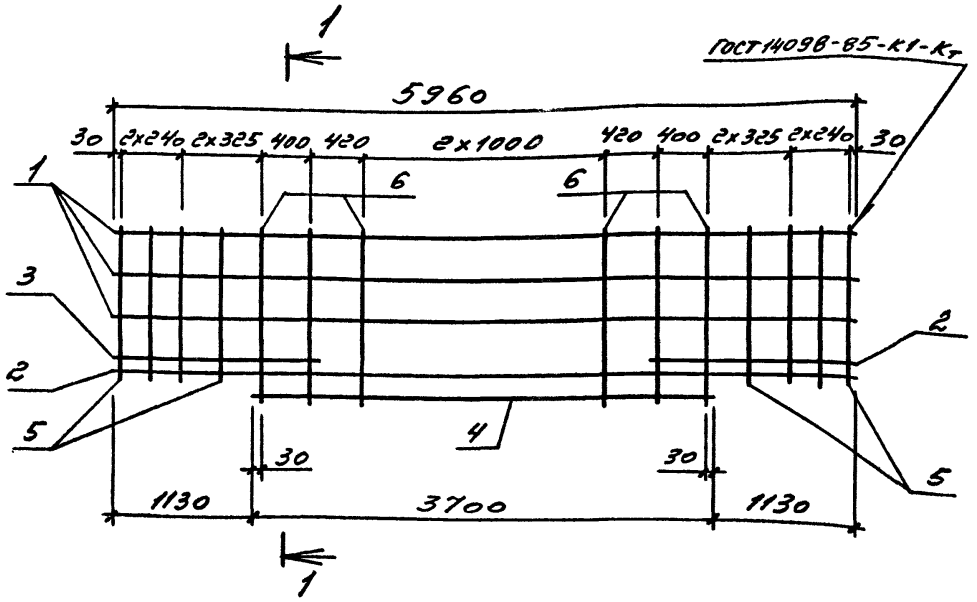

1-1

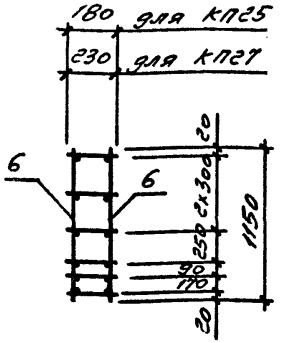

1-1

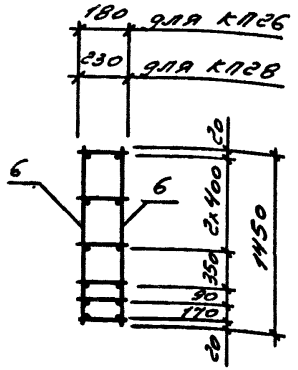

Поз.	Наименование	Кол. на каркас КП25	КП26	КП27	КП28	Обозначение
1	Каркас КР1	3	3			1.030.1-1/88.2-7-39
	КР5			3	3	
2	КР33	2	2			-47
	КР35			2	2	
3	КР3	1	1			-41
	КР7			1	1	
4	КР34	1	1			-48
	КР36			1	1	
5	ф5ВрI ℓ=980 0,14кг	16		16		без черт.
	ф5ВрI ℓ=1280 0,18кг		16		16	без черт.
6	ф5ВрI ℓ=1150 0,16кг	14		14		без черт.
	ф5ВрI ℓ=1450 0,20кг		14		14	без черт.
	Масса каркаса, кг	28,1	29,5	26,2	27,7	

Арматура класса Вр-I по ГОСТ 6727-80*

Нач.отд.	Царбак	
Н.контр.	Аксёнова	
Гл.констр.	Цибаров	
Зав.груп.	Бродский	
Проверил	Аксёнова	
Рассчитал	Калюжнюк	
Разработал	Фоменко	

1.030.1-1/88.2-7-7

Каркас прост, нственный КП25,,, КП28

Стадия	Лист	Листов
Р		1

ГОССТРОЙ СССР
ЛЕНИНГРАДСКИЙ ПРОМСТРОЙПРОЕКТ

Инв № подл | Подпись и дата | Взам инв №

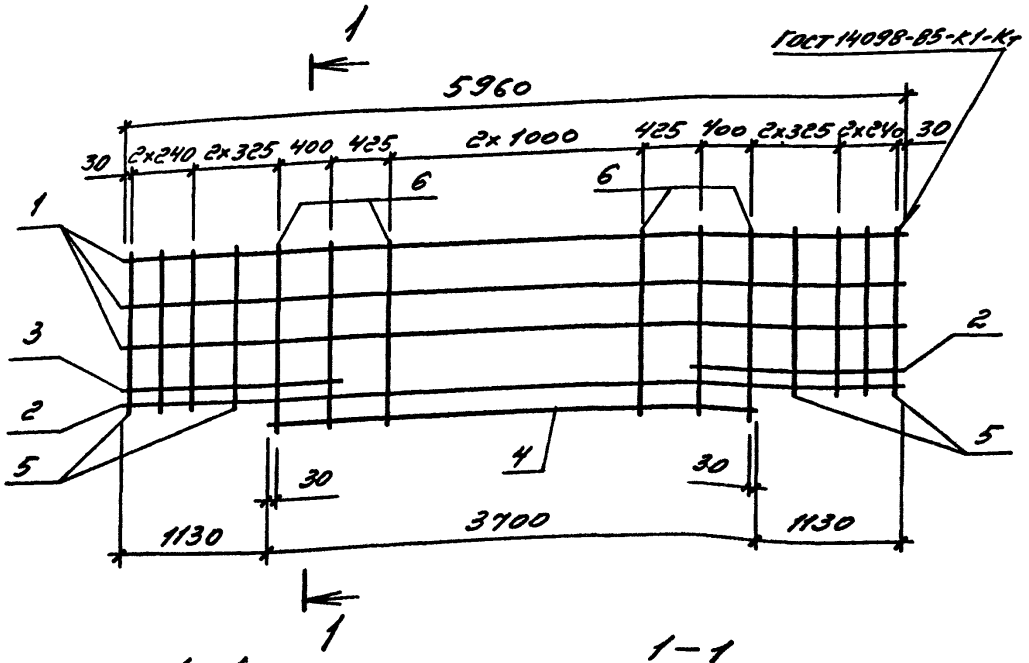

1-1

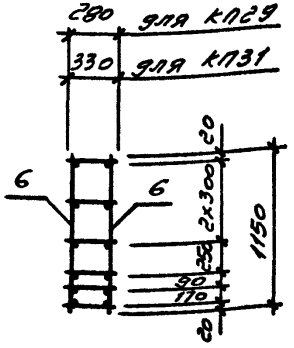

1-1

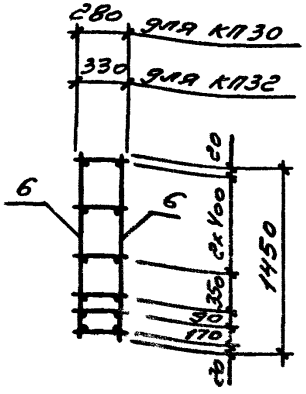

Поз.	Наименование	Кол. на каркас КП29	КП30	КП31	КП32	Обозначение
1	Каркас КР9	3	3			1.030.1-1/88.2-7.39
	КР13			3	3	
2	КР37	2	2			-47
	КР39			2	2	
3	КР11	1	1			-41
	КР15			1	1	
4	КР38	1	1			-48
	КР40			1	1	
5	Ф5Вр-I ℓ=980 0,14кг	16		16		без черт.
	Ф5Вр-I ℓ=1280 0,18кг		16		16	без черт.
6	Ф5Вр-I ℓ=1150 0,16кг	14		14		без черт.
	Ф5Вр-I ℓ=1450 0,20кг		14		14	без черт.
	Масса каркаса, кг	30,3	31,7	34,3	35,8	

Арматура класса Вр-I по ГОСТ 6727-80*

Нач. отд.	Царбак		1.030.1-1/88.2-7-8
Н. контр.	Аксёнова		
Гл. констр.	Цибарев		Каркас пространственный
Зав. груп.	Бродский		
Проверил	Аксёнова		
Рассчитал	Калюжнюк		

Стадия	Лист	Листов
Р		1

ГОССТРОЙ СССР ЛЕНИНГРАДСКИЙ

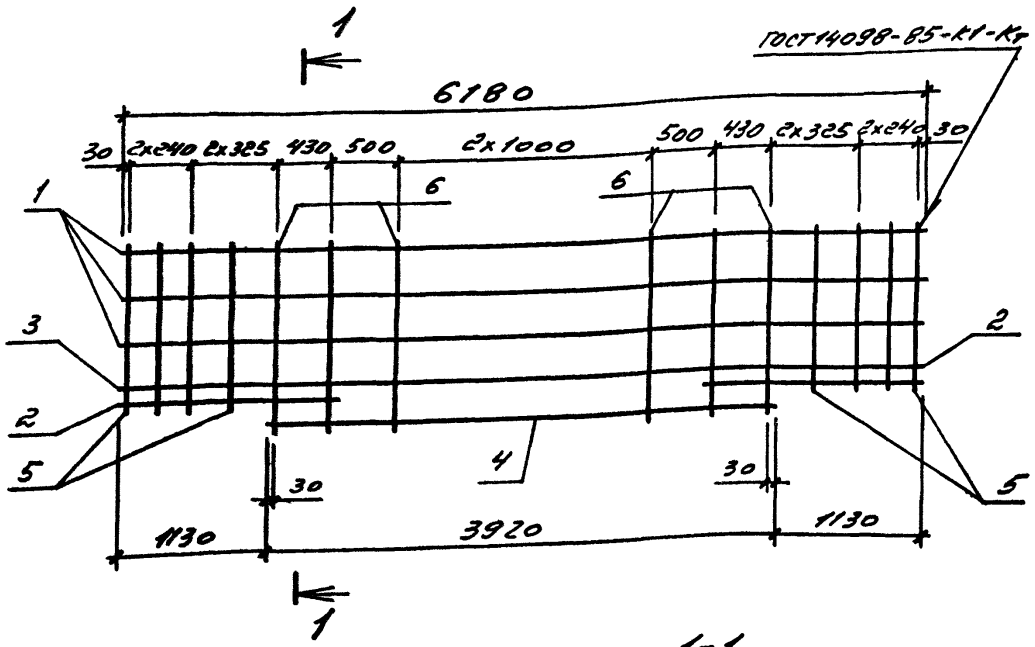

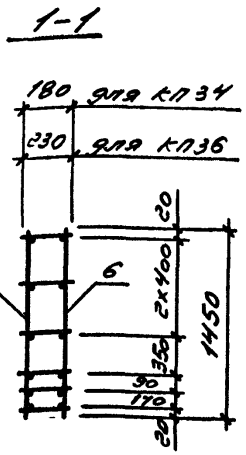

Поз.	Наименование	Кол. на каркас КП33	КП34	КП35	КП36	Обозначение
1	Каркас КР41	3	3			1.030.1-1/88.2-7-49
	КР44			3	3	
2	КР33	2	2			-47
	КР35			2	2	
3	КР42	1	1			-50
	КР45			1	1	
4	КР43	1	1			-51
	КР46			1	1	
5	Ø5ВрI ℓ=980 0,14кг	16		16		без черт.
	Ø5ВрI ℓ=1280 0,18кг		16		16	без. черт.
6	Ø5ВрI ℓ=1150 0,16кг	14		14		без. черт.
	Ø5ВрI ℓ=1450 0,20кг		14		14	без. черт.
	Масса каркаса, кг	29,4	30,9	27,1	28,6	

Арматура класса Вр-I по ГОСТ 6727-80*

Нач.отд	Царбак		1.030.1-1/88.2-7-9
Н контр.	Аксёнова		
Гл.констр.	Цибарев		Каркас пространственный КП33,..,КП36
Зав.груп.	Бродский		
Проверил	Аксёнова		
Рассчитал	Калюжнюк		
Разработал	Фомина		

Стадия	Лист	Листов
Р		1

ГОССТРОЙ СССР
ЛЕНИНГРАДСПРОМСТРОЙПРОЕКТ

Инв.№ подл. | Подпись и дата | Взам. инв.№

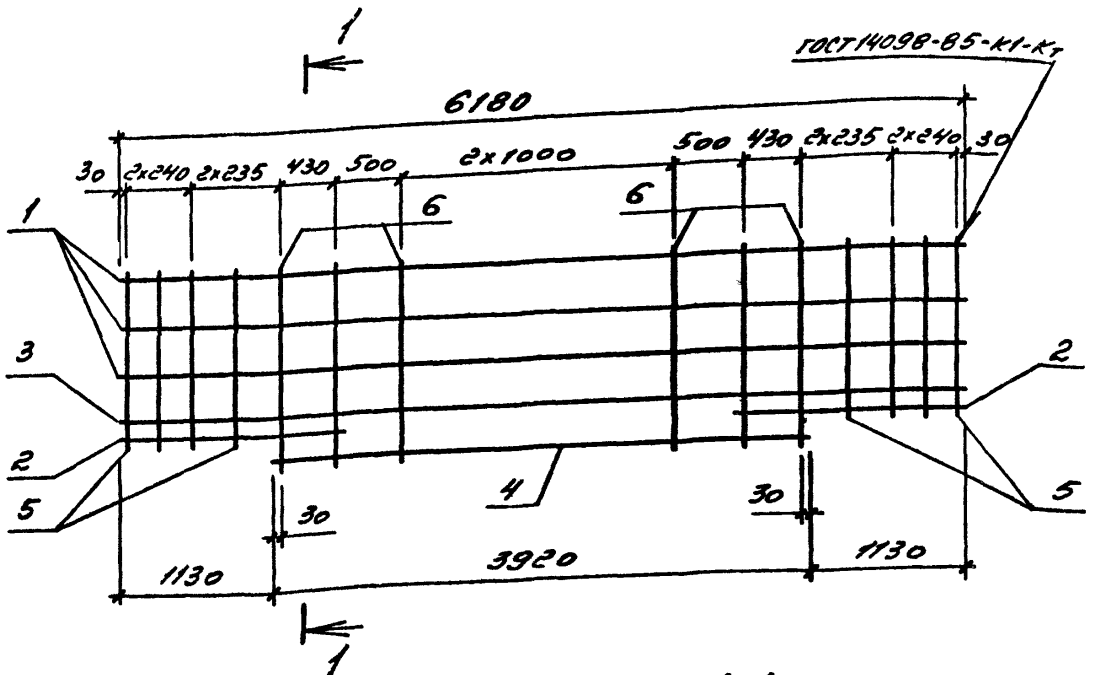

1-1

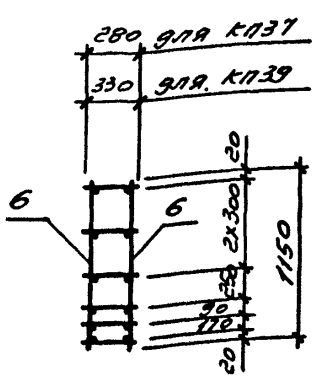

1-1

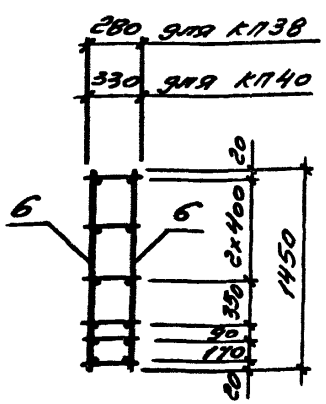

Поз.	Наименование	Кол. на каркас КП37	КП38	КП39	КП40	Обозначение
1	Каркас КР47	3	3			1.030.1-1/88.2-7-47
	КР50			3	3	
2	КР37	2	2			-47
	КР39			2	2	
3	КР48	1	1			-50
	КР51			1	1	
4	КР49	1	1			-51
	КР52			1	1	
5	Ф5Вр I ℓ=980 0,14 кг	16		16		без черт.
	Ф5Вр I ℓ=1280 0,18 кг		16		16	без черт.
6	Ф5Вр I ℓ=1150 0,16 кг	14		14		без черт.
	Ф5Вр I ℓ=1450 0,20 кг		14		14	без черт.
	Масса каркаса, кг	31,6	33,1	35,4	36,9	

Арматура класса Вр-I по ГОСТ 6727-80*

Нач отд.	Царбак		1.030.1-1/88.2-7-10
Н.контр.	Аксёнова		
Гл.констр.	Цибаров		Каркас пространственный КП37 ... КП40
Зав.груп.	Бродский		Стадия Р; Лист; Листов
Прверил	Аксёнова		ГОССТРОЙ СССР ЦЕНТРАЛЬНЫЙ ТИПОВОЙ ПРОЕКТ
Рассчитал	Калюжнюк		
Разработал	Фоменко		

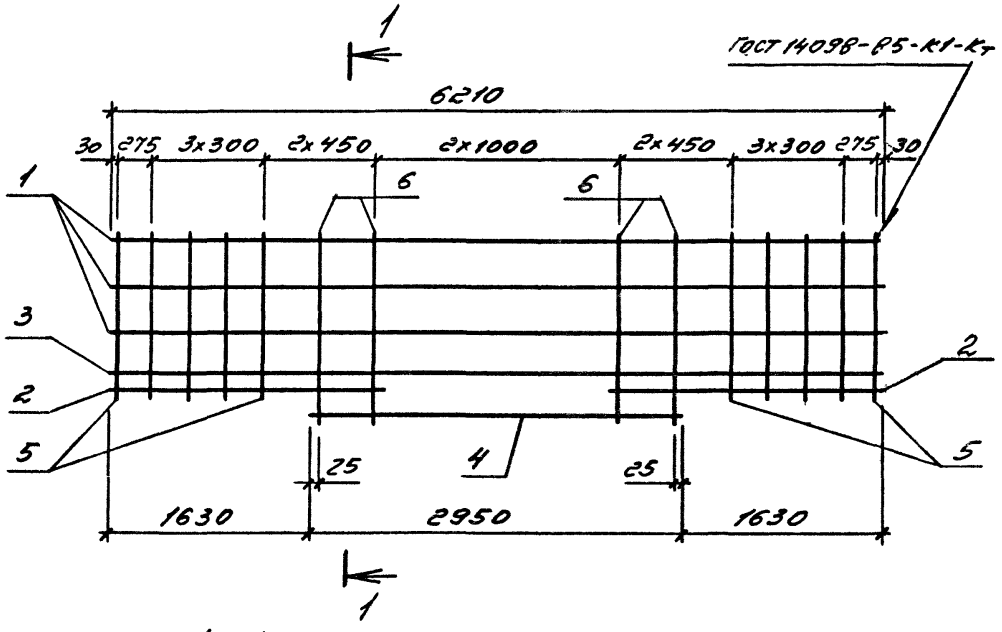

1-1
для КП41

1-1
для КП42

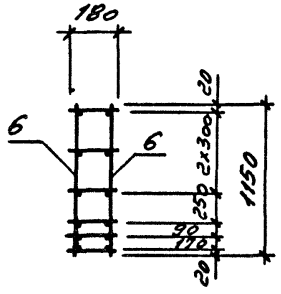

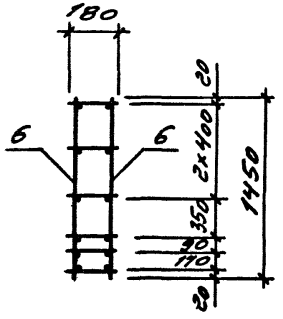

Поз.	Наименование	Кол. на каркас КП41	Кол. на каркас КП42	Обозначение
1	Каркас КР53	3	3	1.030.1-1/88.2-7-52
2	КР54	2	2	-53
3	КР55	1	1	-54
4	КР56	1	1	-55
5	ф5Вр I ℓ=980 0,14кг	20		без черт.
	ф5Вр I ℓ=1280 0,18кг		20	без черт.
6	ф5Вр I ℓ=1150 0,16кг	10		без черт.
	ф5Вр I ℓ=1450 0,20кг		10	без черт.
	Масса каркаса, кг	29,0	30,3	

Арматура класса Вр-I по ГОСТ 6727-80*

Нач отд	Царбак		
Н.контр.	Аксёнова		
Гл констр	Цибаров		
Зав.груп.	Бродский		
Прверил	Аксёнова		
Рассчитал	Калюжнюк		
Разработал	Фоменко		

1.030.1-1/88.2-2-11

Каркас
просмотренный
КП41, КП42

Стадия	Лист	Листов
Р		1

ГОССТРОЙ СССР
ЛЕНИНГРАДСКИЙ ПРОМСТРОЙПРОЕКТ

Инв.№ подл. | Подпись и дата | Взам. инв.№

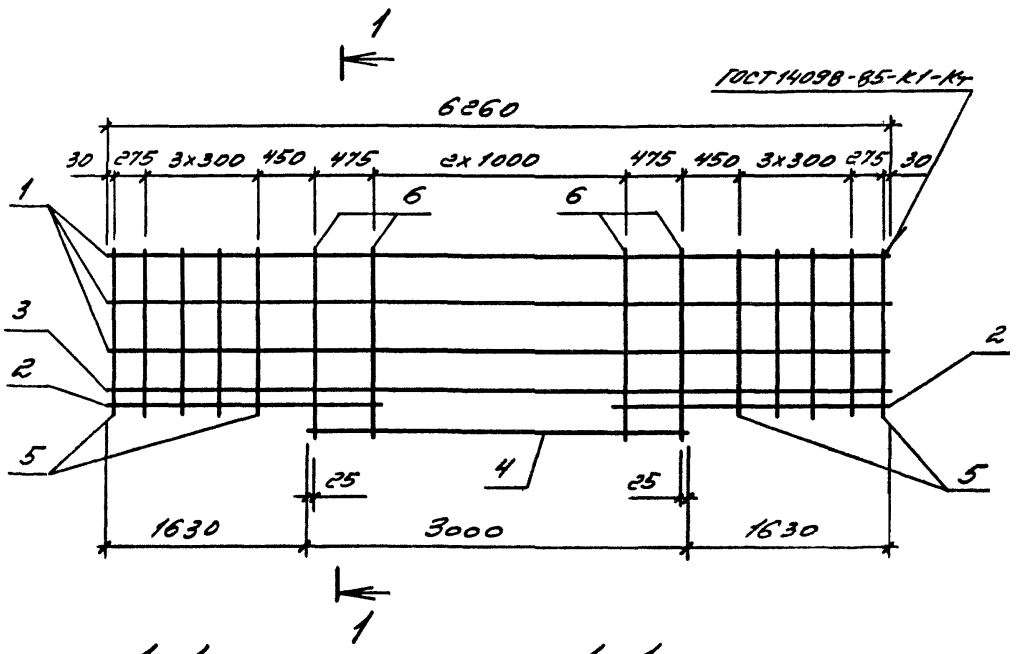

1-1
для КП43

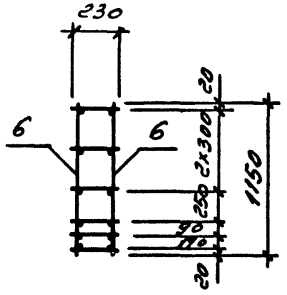

1-1
для КП44

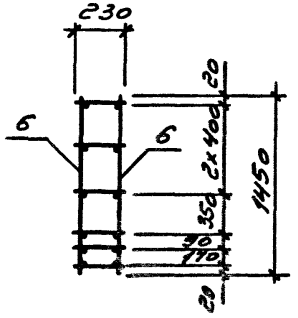

Поз.	Наименование	Кол. на каркас КП43	Кол. на каркас КП44	Обозначение
1	Каркас КР57	3	3	1.030.1-1/88.2-7-52
2	КР58	2	2	-53
3	КР59	1	1	-54
4	КР60	1	1	-55
5	⌀5 Вр I ℓ=980 0,14 кг	20		без черт.
	⌀5 Вр I ℓ=1280 0,18 кг		20	без черт.
6	⌀5 Вр I ℓ=1150 0,16 кг	10		без черт.
	⌀5 Вр I ℓ=1450 0,20 кг		10	без черт.
	Масса каркаса, кг	27,4	28,7	

Арматура класса Вр-I по ГОСТ 6727-80*

Нач.отд	Царбак	
Н.контр.	Аксёнова	
Гл.констр	Цибаров	
Зав.груп.	Бродский	
Проверил	Аксёнова	
Рассчитал	Калюжнюк	
Разработал	Фоменко	

1.030.1-1/88.2-7-12

Каркас пространственный КП43, КП44

Стадия	Лист	Листов
Р		1

ГОССТРОЙ СССР
ЛЕНИНГРАДСКИЙ ПРОМСТРОЙПРОЕКТ

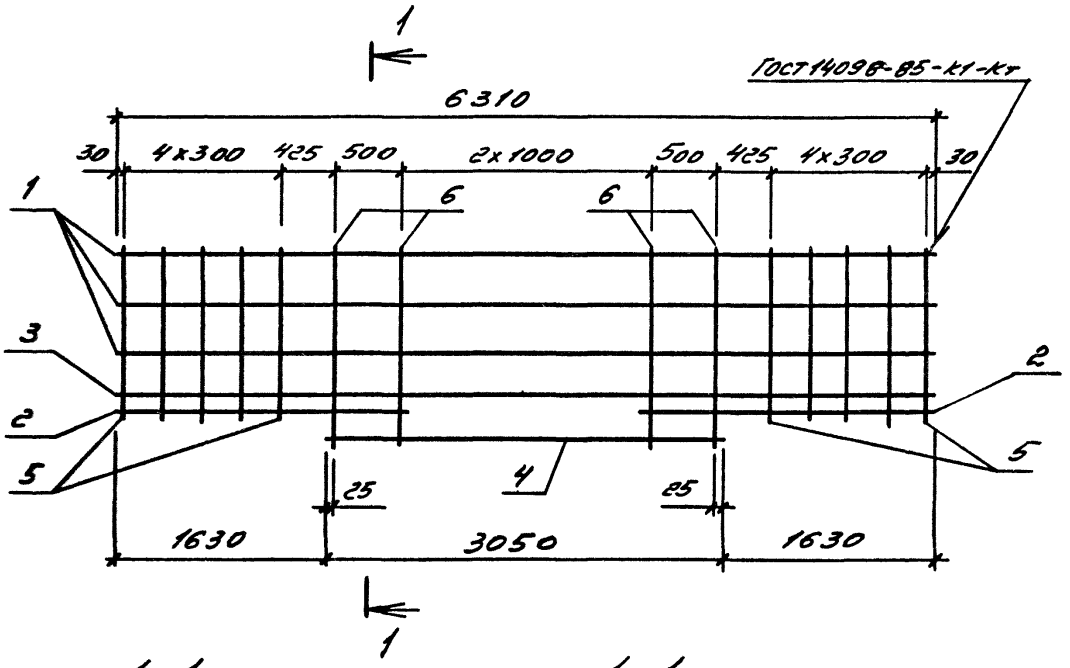

1-1
для КП45

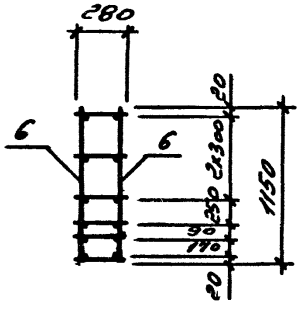

1-1
для КП46

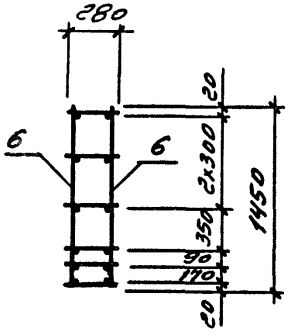

Поз.	Наименование	Кол. на каркас КП45	Кол. на каркас КП46	Обозначение
1	Каркас КР61	3	3	1.030.1-1/88-2-7-56
2	КР62	2	2	-53
3	КР63	1	1	-57
4	КР64	1	1	-58
5	ф5ВрI ℓ=980 0,14кг	20		без черт.
	ф5ВрI ℓ=1280 0,18кг		20	без черт.
6	ф5ВрI ℓ=1150 0,16кг	10		без черт.
	ф5ВрI ℓ=1450 0,20кг		10	без черт.
	Масса каркаса, кг	31,3	32,6	

Арматура класса Вр-I по ГОСТ 6727-80*

Нач.отд	Царбак		
Н.контр.	Аксёнова		
Гл констр.	Цибаров		
Зав.груп.	Бродский		
Проверил	Аксёнова		
Рассчитал	Калюжнюк		
Разработал	Фоменко		

1.030.1-1/88-2-7-13

Каркас пространственный КП45, КП46

Стадия	Лист	Листов
Р		1

ГОССТРОЙ СССР
ЛЕНИНГРАДСПРОМСТРОЙПРОЕКТ

Инв.№ подл. | Подпись и дата | Взам. инв.№

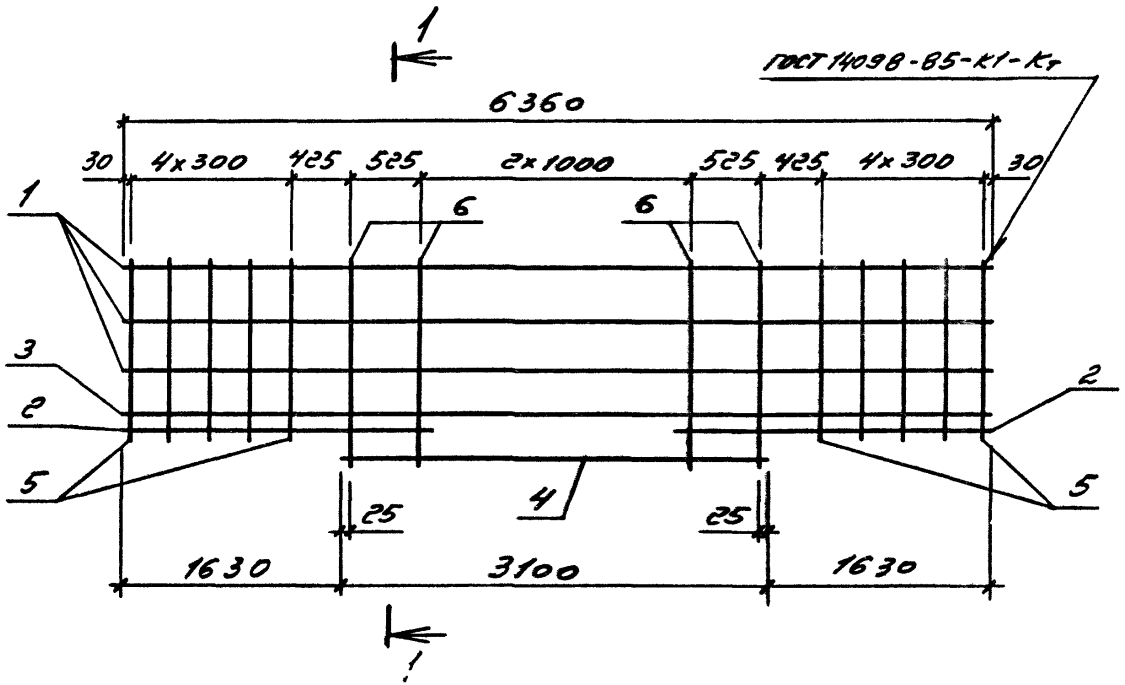

1-1
для КП47

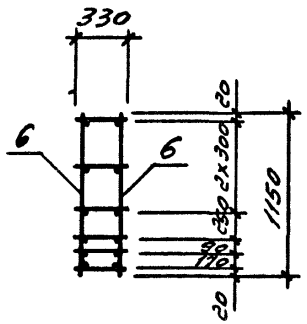

1-1
для КП48

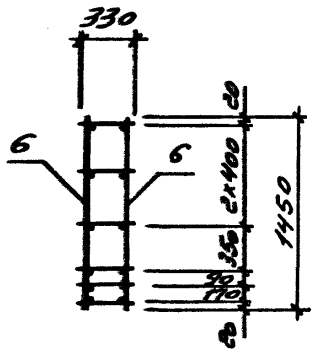

Поз.	Наименование	Кол. на каркас КП47	Кол. на каркас КП48	Обозначение
1	Каркас КР65	3	3	1.030.1-1/88-2-7-56
2	КР66	2	2	-53
3	КР67	1	1	-57
4	КР68	1	1	-58
5	ф5 Вр I l=980 0,14 кг	20		без черт.
	ф5 Вр I l=1280 0,18 кг		20	без черт.
6	ф5 Вр I l=1150 0,16 кг	10		без черт.
	ф5 Вр I l=1450 0,20 кг		10	без черт.
	Масса каркаса, кг	35,9	37,2	

Арматура класса Вр-I по ГОСТ 6727-80*

Нач.отд.	Царбак		1.030.1-1/88-2-7-14
Н.контр.	Аксёнова		
Гл.констр.	Цибаров		Каркас пространственный КП47, КП48
Зав.груп.	Бродский		Стадия Р; Лист; Листов 1
Проверил	Аксёнова		
Рассчитал	Калюжнюк		
Разработал	Фоменко		

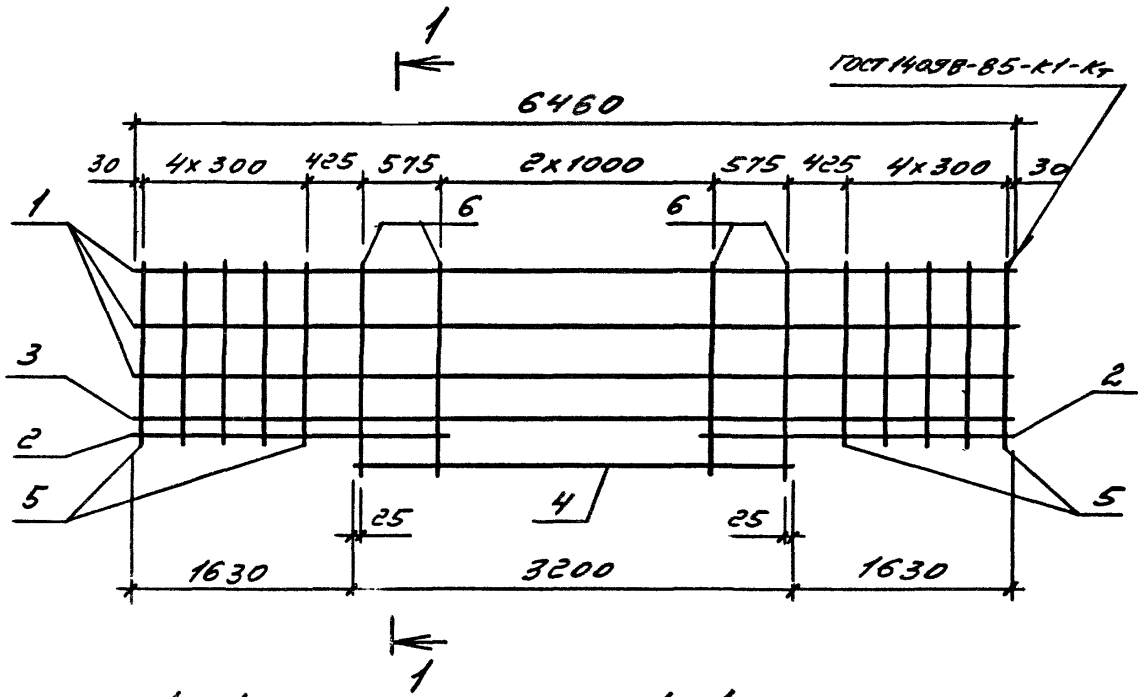

Поз.	Наименование	кол. на каркас КП49	кол. на каркас КП50	Обозначение
1	Каркас КР69	3	3	1.030.1-1/88.2-7-59
2	КР54	2	2	-53
3	КР70	1	1	-60
4	КР71	1	1	-61
5	ф5Вр I ℓ=980 0,14кг	20		без черт.
	ф5Вр I ℓ=1280 0,18кг		20	без черт.
6	ф5Вр I ℓ=1150 0,16кг	10		без черт.
	ф5Вр I ℓ=1450 0,20кг		10	без черт.
	Масса каркаса, кг	30,0	31,3	

Арматура класса Вр-I по ГОСТ 6727-80*

1-1
для КП49

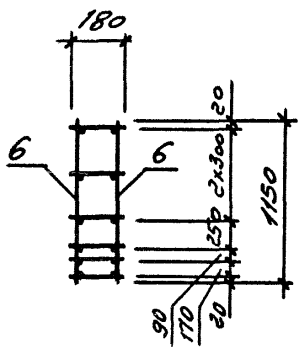

1-1
для КП50

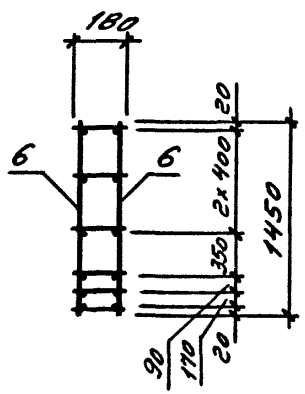

Нач.отд.	Царбак		1.030.1-1/88.2-7-15
Н.контр.	Аксенова		
Гл.констр.	Цибаров		Каркас пространственный КП49, КП50
Зав.груп.	Бродский		
Проверил	Аксёнова		
Рассчитал	Калюжнюк		
Разработал	Фоменко		

Стадия	Лист	Листов
Р		1

ГОССТРОЙ СССР ЛЕНИНГРАДСКИЙ ПРОМСТРОЙПРОЕКТ

Инв.№ подл. | Подпись и дата | Взам. инв.№

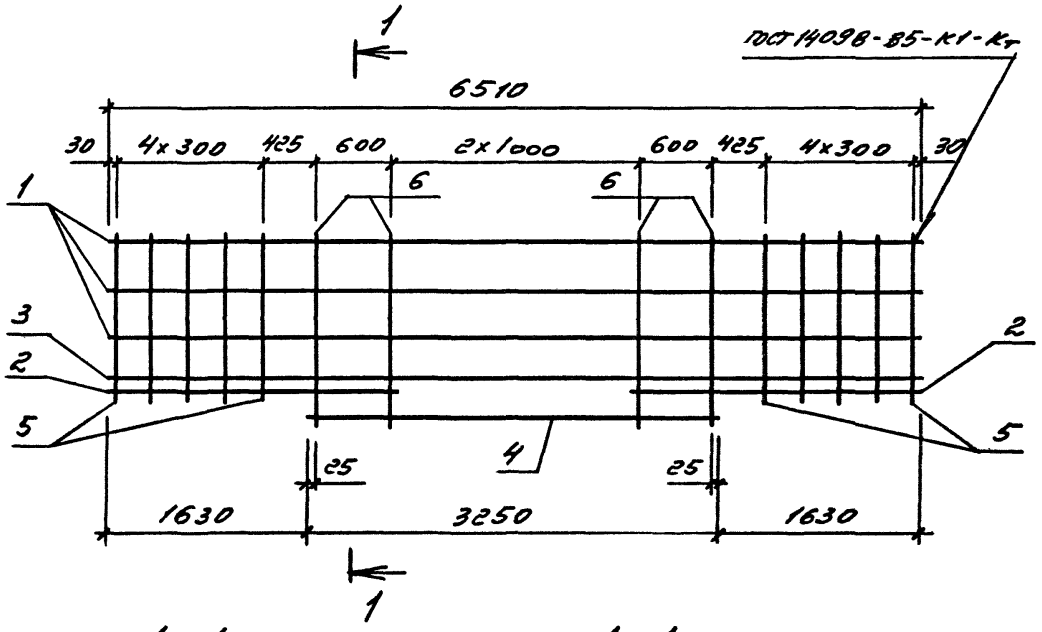

Поз.	Наименование	Кол. на каркас КП51	Кол. на каркас КП52	Обозначение
1	Каркас КР72	3	3	1.030.1-1/88.2-7-59
2	КР58	2	2	-53
3	КР73	1	1	-60
4	КР74	1	1	-61
5	⌀5 Вр I ℓ=980 0,14 кг	20		Без черт.
	⌀5 Вр I ℓ=1280 0,18 кг		20	Без черт.
6	⌀5 Вр I ℓ=1150 0,16 кг	10		Без черт.
	⌀5 Вр I ℓ=1450 0,20 кг		10	Без черт.
	Масса каркаса, кг	28,5	29,8	

Арматура класса Вр-I по ГОСТ 6727-80*

1-1
для КП51

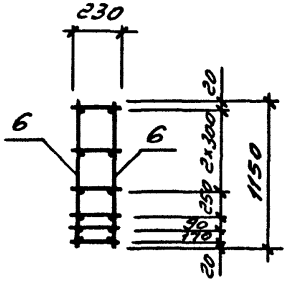

1-1
для КП52

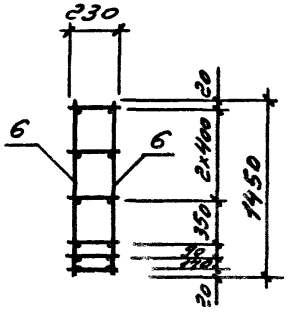

Нач.отд.	Царбак		1.030.1-1/88.2-7-16
Н.контр.	Аксёнова		
Гл.констр.	Цибарев		Каркас пространственный КП51, КП52
Зав.груп.	Бродский		
Проверил	Аксёнова		
Рассчитал	Калюжных		

Стадия	Лист	Листов
Р		1

ГОССТРОЙ СССР
ЛЕНИНГРАДСКИЙ ПРОМСТРОЙПРОЕКТ

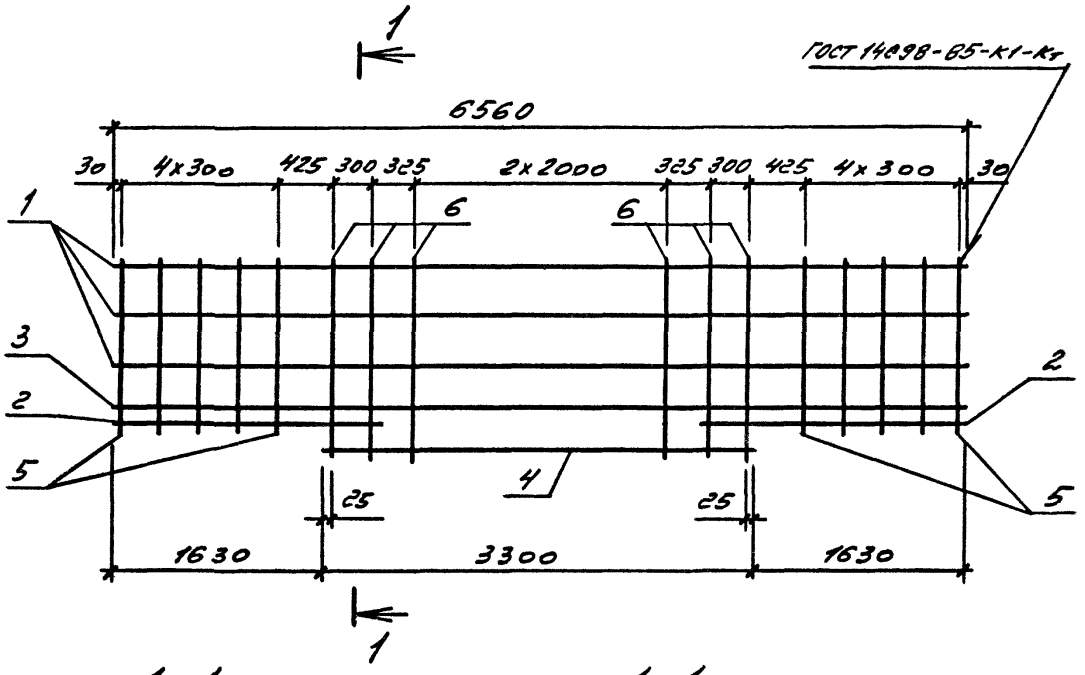

Поз.	Наименование	Кол. на каркас КП53	Кол. на каркас КП54	Обозначение
1	Каркас КР75	3	3	1.030.1-1/88.2-7-62
2	КР62	2	2	-53
3	КР76	1	1	-63
4	КР77	1	1	-64
5	ф5ВрI ℓ=980 0,14кг	20		без черт.
	ф5ВрI ℓ=1280 0,18кг		20	без черт.
6	ф5ВрI ℓ=1150 0,16кг	14		без черт.
	ф5ВрI ℓ=1450 0,20кг		14	без черт.
	Масса каркаса, кг	33,7	35,2	

Арматура класса Вр·I по ГОСТ 6727-80*.

1-1
для КП53

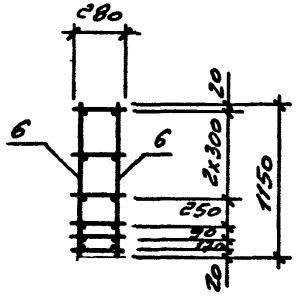

1-1
для КП54

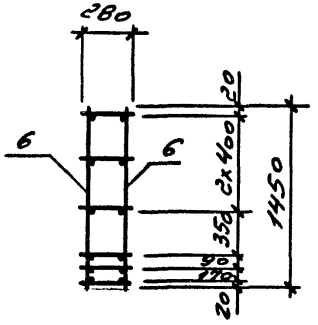

Нач.отд.	Цербак	
Н.контр.	Антёнова	
Гл.констр.	Цибарев	
Зав.груп.	Бродский	
Проверил	Антёнова	
Рассчитал	Калинин	
Разработал	Фомина	

1.030.1-1/88.2-7-17

Каркас пространственный КП53, КП54

Стадия	Лист	Листов
Р		1

ГОССТРОЙ СССР
ЛЕНИНГРАДСПРОМСТРОЙПРОЕКТ

Инв.№ подл. | Подпись и дата | Взам. инв.№

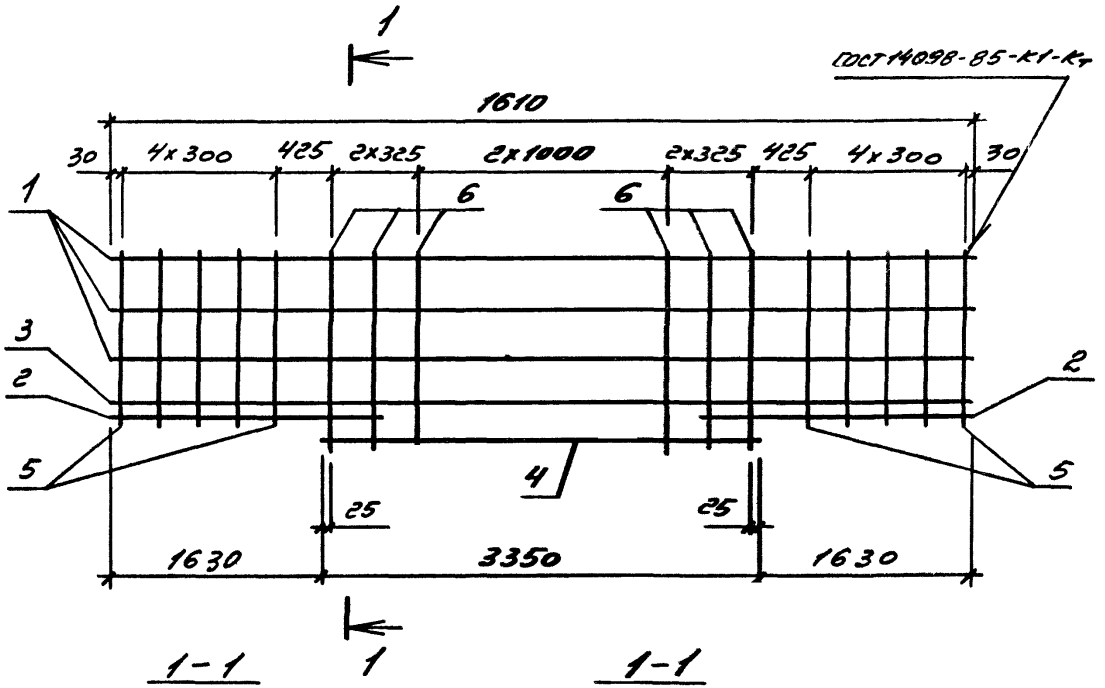

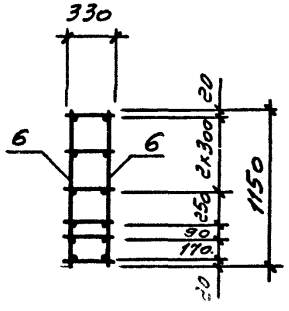

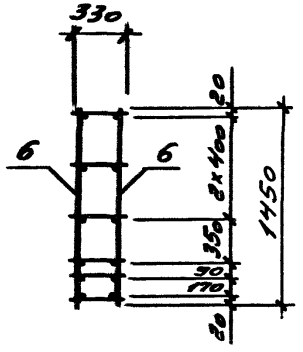

Поз.	Наименование	Кол. на каркас КП55	Кол. на каркас КП56	Обозначение
1	Каркас КР78	3	3	1.030.1-1/88.2-7-62
2	КР66	2	2	-53
3	КР79	1	1	-63
4	КР80	1	1	-64
5	⌀5 Вр I ℓ=980 0,14 кг	20		без черт.
	⌀5 Вр I ℓ=1280 0,18 кг		20	без черт.
6	⌀5 Вр I ℓ=1150 0,16 кг	14		без черт.
	⌀5 Вр I ℓ=1450 0,20 кг		14	без черт.
	Масса каркаса, кг	31,7	39,2	

Арматура класса Вр-I по ГОСТ 6727-80*

Нач.отд	Царбак		1.030.1-1/88.2-7-18
Н.контр.	Аксёнова		
Гл.констр.	Цибаров		Каркас пространственный КП55, КП56
Зав.груп.	Бродский		
Проверил	Аксёнова		
Рассчитал	Калюжнюк		
Разработал	Фоменко		

Стадия	Листов
Р	1

Госстрой СССР
Ленинградский Промстройпроект

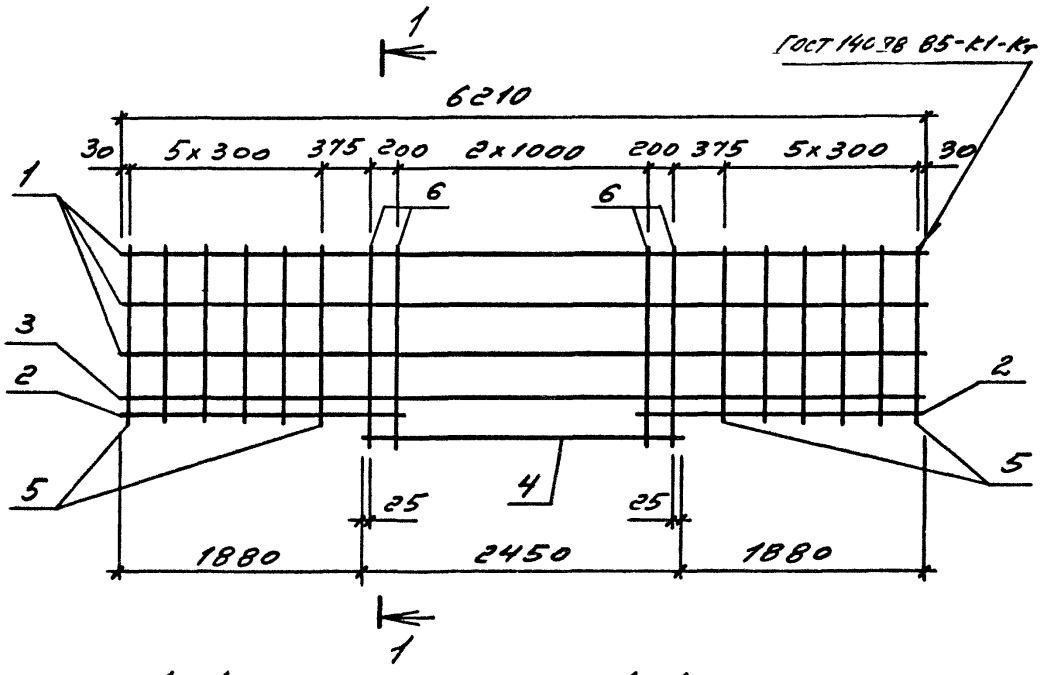

Поз.	Наименование	Кол. на каркас КП57	Кол. на каркас КП58	Обозначение
1	Каркас КР53	3	3	1.030.1-1/88.2-7-52
2	КР81	2	2	-65
3	КР55	1	1	-54
4	КР82	1	1	-66
5	ф5ВрI ℓ=980 0,14кг	24		без черт.
	ф5ВрI ℓ=1280 0,18кг		24	без черт.
6	ф5ВрI ℓ=1150 0,16кг	10		без черт.
	ф5ВрI ℓ=1450 0,20кг		10	без черт.
	Масса каркаса, кг	28,8	29,6	

Арматура класса ВрI по ГОСТ 6727-80*

1-1
для КП57

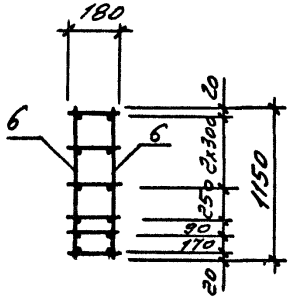

1-1
для КП58

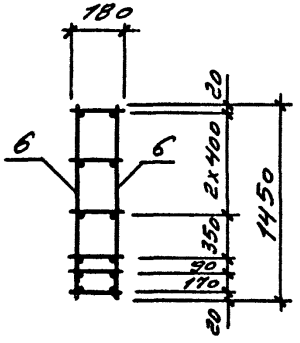

Нач.отд	Царбак
Н.контр.	Аксёнова
Гл констр	Цибаров
Зав.груп.	Бродский
Проверил	Аксёнова
Рассчитал	Калюжнюк
Разработал	Фоменко

1.030.1-1/88.2-7-19

Каркас пространственный КП57, КП58

Стадия	Лист	Листов
Р		1

ГОССТРОЙ СССР
ЛЕНИНГРАДСКИЙ ПРОМСТРОЙПРОЕКТ

Инв.№ подл. | Подпись и дата | Взам. инв.№

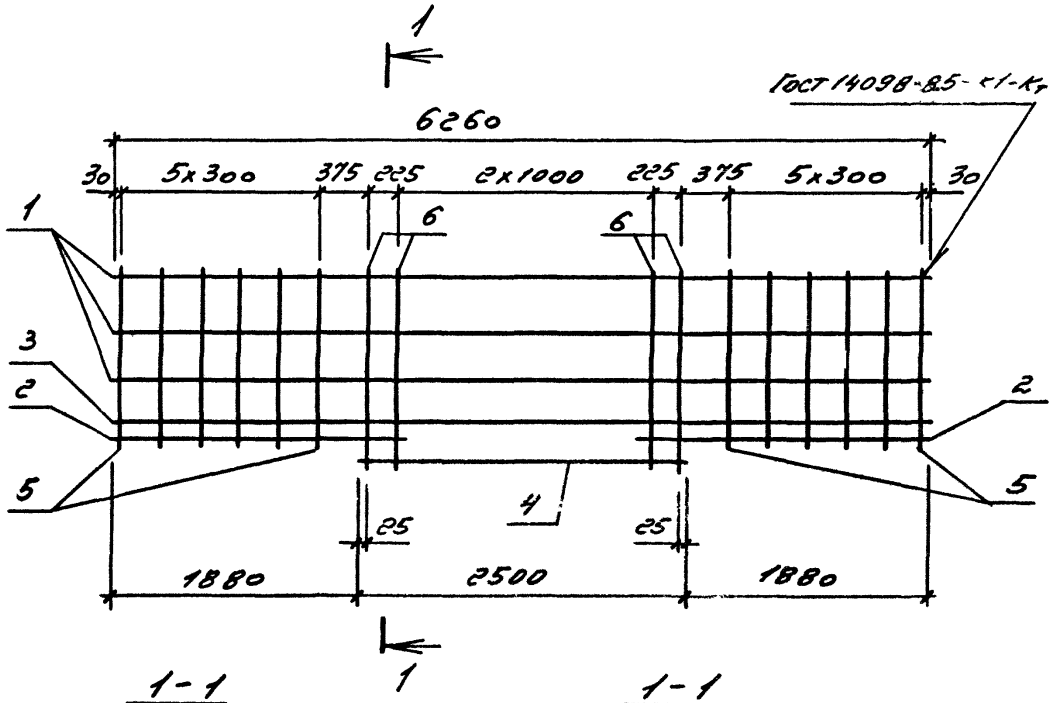

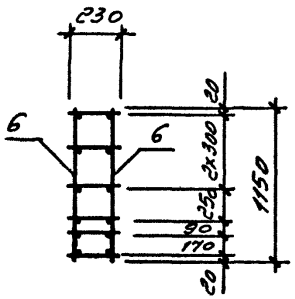

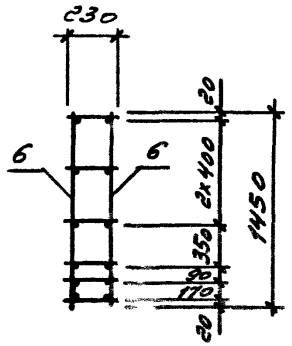

Поз.	Наименование	Кол. на каркас КП59	Кол. на каркас КП60	Обозначение
1	Каркас КР57	3	3	1.030.1-1/88.2-7-52
2	КР83	2	2	-65
3	КР59	1	1	-54
4	КР84	1	1	-66
5	ф5Вр I ℓ=980 0,14кг	24		без черт.
	ф5Вр I ℓ=1280 0,18кг		24	без черт.
6	ф5Вр I ℓ=1150 0,16кг	10		без черт.
	ф5Вр I ℓ=1450 0,20кг		10	без черт.
	Масса каркаса, кг	27,4	29,9	

Арматура класса Вр-I по ГОСТ 6727-80*

Нач.отд	Царбан		
Н.контр.	Аксёнова		
Гл.констр.	Цибаров		
Зав.груп	Бродский		
Проверил	Аксёнова		
Рассчитал	Калюжная		
Разработал	Фоменко		

1.030.1-1/88.2-7-20

Каркас пространственный КП59, КП60

Стадия	Лист	Листов
Р		1

ГОССТРОЙ СССР ЛЕНИНГРАДСКИЙ ПРОМСТРОЙПРОЕКТ

Копировал 24759-02 25 Формат

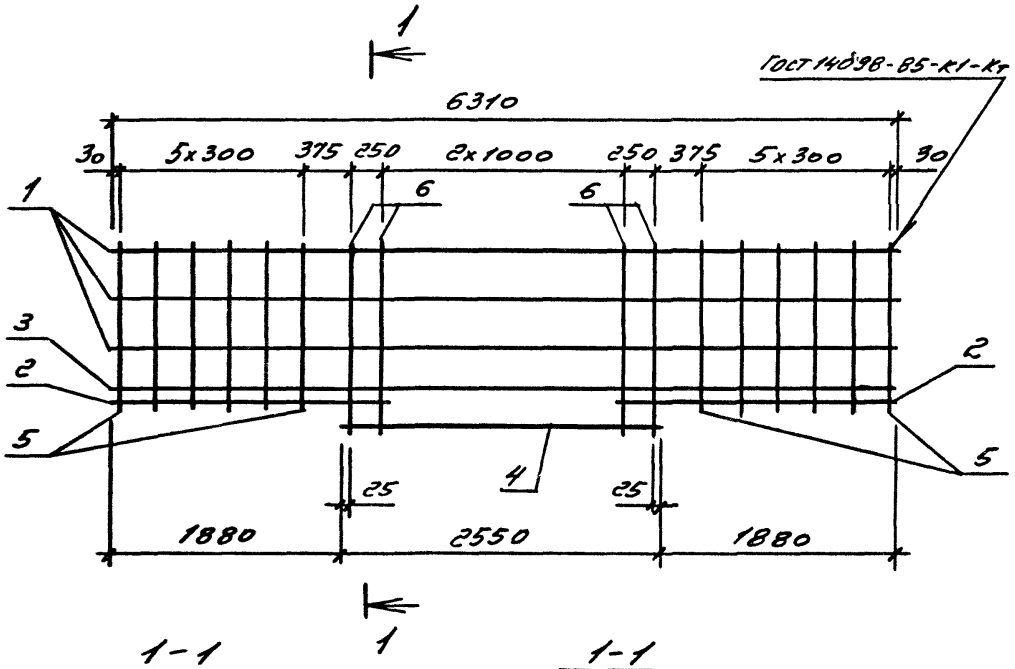

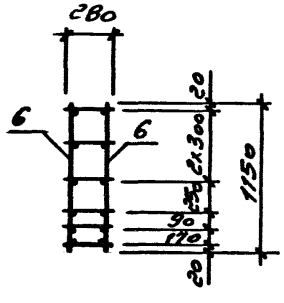

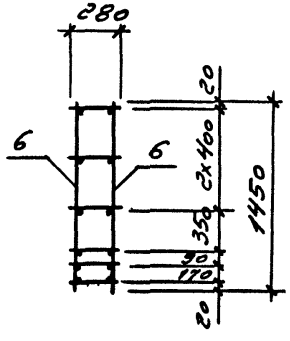

Поз.	Наименование	кол. на каркас КП61	кол. на каркас КП62	Обозначение
1	Каркас КР61	3	3	1.030.1-1/88.2-7-56
2	КР65	2	2	-65
3	КР63	1	1	-57
4	КР66	1	1	-67
5	⌀5Вр I l=980 0,14кг	24		без черт.
	⌀5Вр I l=1280 0,18кг		24	без черт.
6	⌀5Вр I l=1150 0,16кг	10		без черт.
	⌀5Вр I l=1450 0,20кг		10	без черт.
	Масса каркаса, кг	30,7	32,0	

Арматура класса Вр-I по ГОСТ 6727-80*

Нач.отд.	Царбак	
Н.контр.	Аксёнова	
Гл.констр.	Цибарев	
Зав.груп.	Бродский	
Проверил	Аксёнова	
Рассчитал	Калинкин	
Разработал	Фомина	

1.030.1-1/88.2-7-21

Каркас пространственный КП61, КП62

Стадия	Лист	Листов
Р		1

ГОССТРОЙ СССР ЛЕНИНГРАДСКПРОМСТРОЙПР

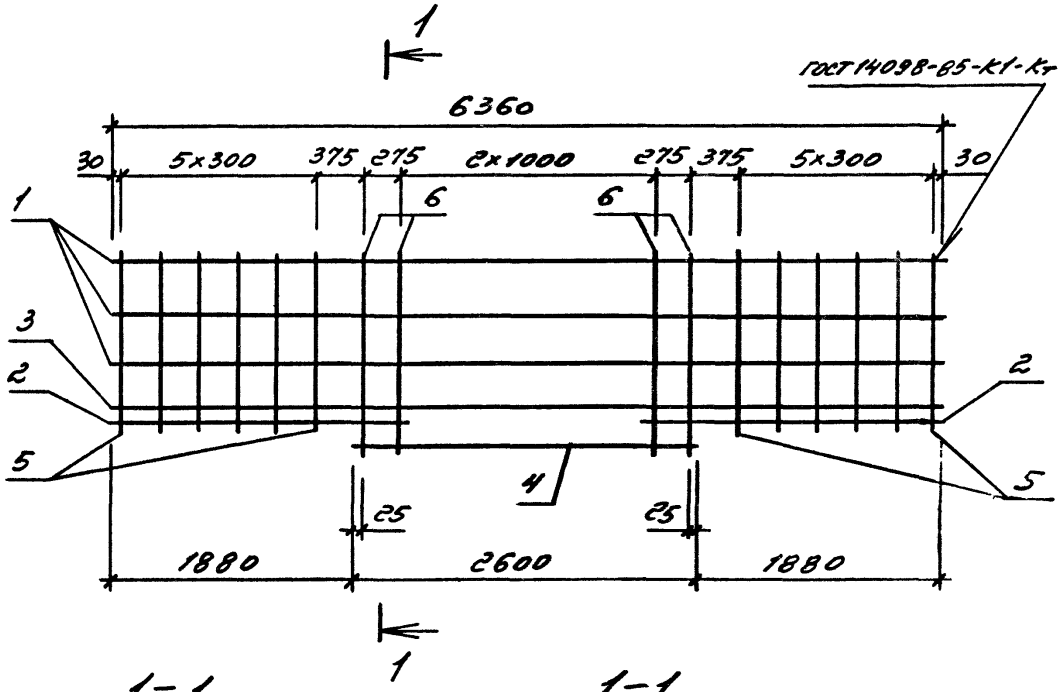

1-1
для КП63

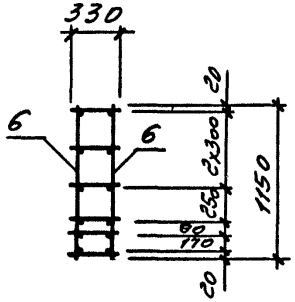

1-1
для КП64

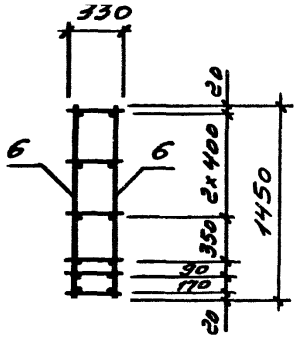

Поз.	Наименование	Кол. на каркас КП63	Кол. на каркас КП64	Обозначение
1	Каркас КР65	3	3	1.030.1-1/88.2-Т-56
2	КР67	2	2	-65
3	КР67	1	1	-57
4	КР88	1	1	-67
5	⌀5Вр I ℓ=980 0,14 кг	24		без черт.
	⌀5Вр I ℓ=1280 0,18 кг		24	без черт.
6	⌀5Вр I ℓ=1150 0,16 кг	10		без черт.
	⌀5Вр I ℓ=1450 0,20 кг		10	без черт.
	Масса каркаса, кг	35,2	36,7	

Арматура класса Вр-I по ГОСТ 6727-80*

Нач.отд	Царбак	
Н.контр.	Аксёнова	
Гл.констр.	Цибаров	
Зав.груп	Бродский	
Проверил	Аксёнова	
Рассчитал	Калюжнюк	
Разработал	Фоменко	

1.030.1-1/88.2-Т-22

Каркас пространственный КП63, КП64

Стадия	Лист	Листов
Р		1

ГОССТРОЙ СССР
ЛЕНИНГРАДСКИЙ ПРОМСТРОЙПРОЕКТ

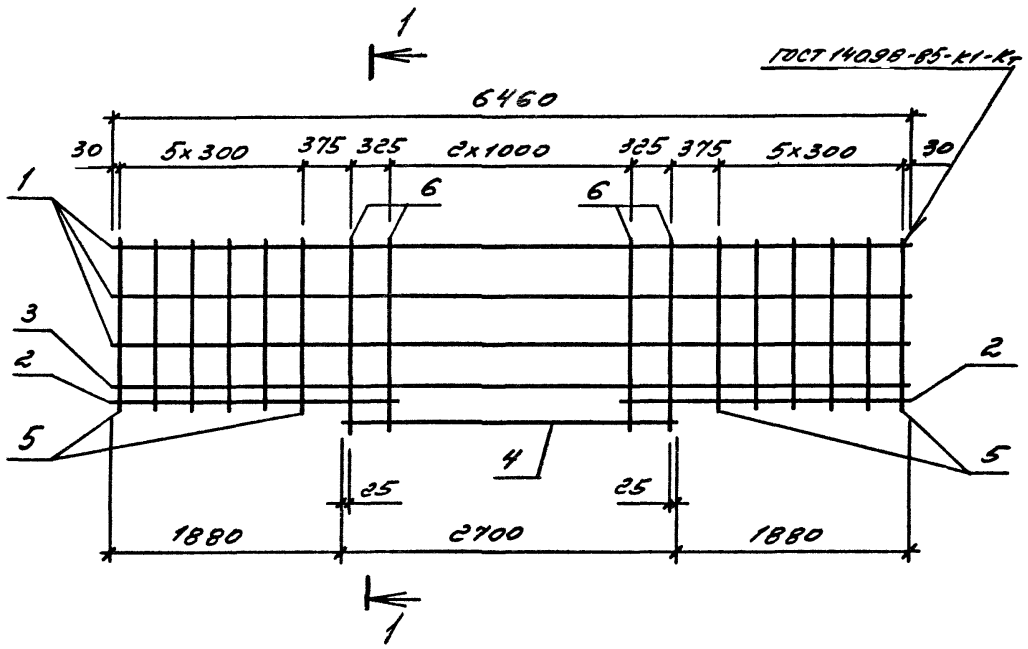

Поз.	Наименование	Кол. на каркас КП65	Кол. на каркас КП66	Обозначение
1	Каркас КР69	3	3	1.030.1-1/88.2-7-59
2	КР81	2	2	-65
3	КР70	1	1	-60
4	КР89	1	1	-68
5	ф5ВрI l=980 0,14кг	24		без черт.
	ф5ВрI l=1280 0,18кг		24	без черт.
6	ф5ВрI l=1150 0,16кг	10		без черт.
	ф5ВрI l=1450 0,20кг		10	без черт.
	Масса каркаса, кг	29,4	31,2	

Арматура класса Вр-I по ГОСТ 6727-80*

1-1
для КП65

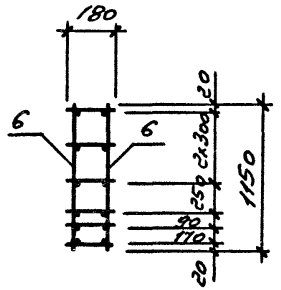

1-1
для КП66

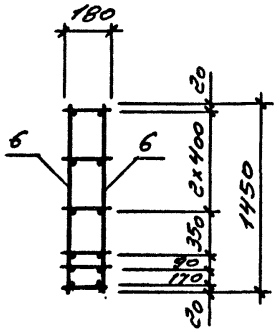

Нач отд	Царбак
Н.контр.	Аксёнова
Гл констр.	Цибаров
Зав.груп.	Бродский
Проверил	Аксёнова
Рассчитал	Калюжнюк
Разработал	Фоменко

1.030.1-1/88.2-7-23

Каркас пространственный КП65, КП66

Стадия	Лист	Листов
Р		1

ГОССТРОЙ СССР
ЛЕНИНГРАДСКИЙ ПРОМСТРОЙПРОЕКТ

Инв.№ подл. | Подпись и дата | Взам. инв.№

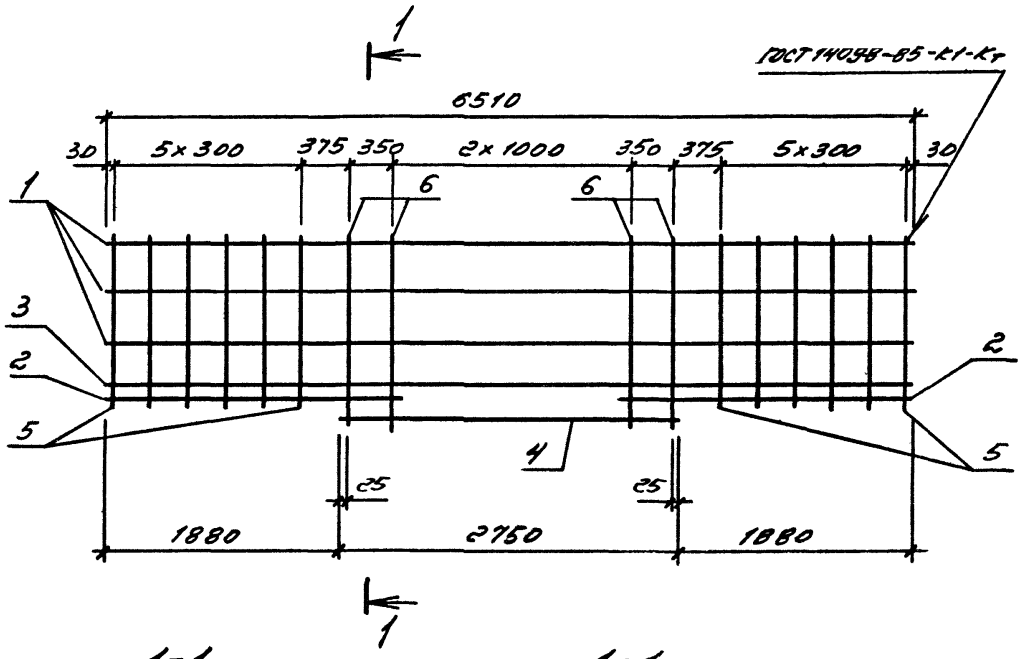

1-1
для КП67

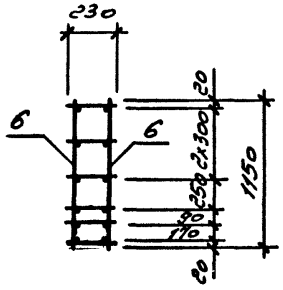

1-1
для КП68

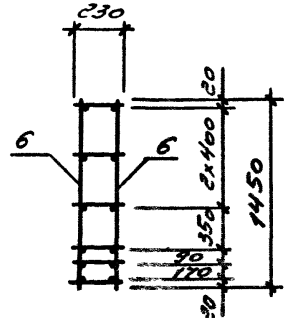

Поз.	Наименование	Кол. на каркас КП67	Кол. на каркас КП68	Обозначение
1	Каркас КР72	3	3	1.030.1-1/88.2-7-59
2	КР83	2	2	-65
3	КР73	1	1	-60
4	КР90	1	1	-68
5	ф5 Вр I l=980 0,14 кг	24		без черт.
	ф5 Вр I l=1280 0,18 кг		24	без черт.
6	ф5 Вр I l=1150 0,16 кг	10		без черт.
	ф5 Вр I l=1450 0,20 кг		10	без черт.
	Масса каркаса, кг	28,2	29,7	

Арматура класса Вр-I по ГОСТ 6727-80*

Нач.отд	Шарбак		
Н.контр.	Аксёнова		
Гл констр.	Цибаров		
Зав.груп.	Бродский		
Проверил	Аксёнова		
Рассчитал	Калюжнюк		
Разработал	Фоменко		

1.030.1-1/88.2-7-24

Каркас пространственный КП67, КП68

Стадия	Лист	Листов
Р		1

ГОССТРОЙ СССР
ЛЕНИНГРАДСКИЙ ПРОМСТРОЙПРОЕКТ

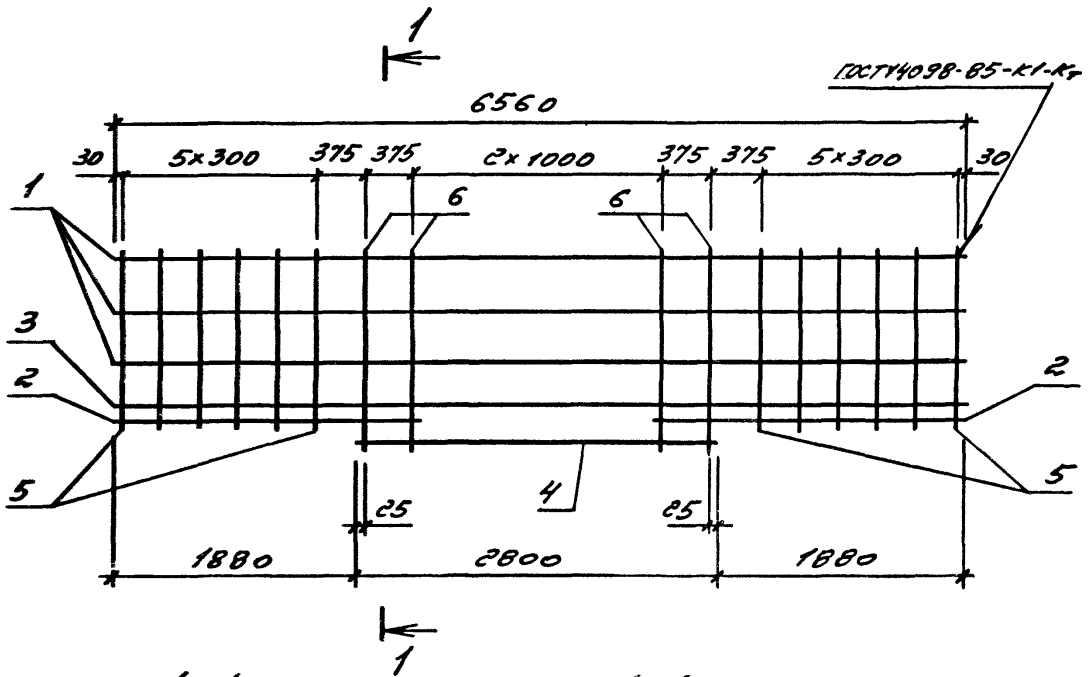

Поз.	Наименование	Кол. на каркас КП69	Кол. на каркас КП70	Обозначение
1	Каркас КР75	3	3	1.030.1-1/88.2-7-62
2	КР85	2	2	-65
3	КР76	1	1	-63
4	КР91	1	1	-69
5	⌀5 Вр I ℓ=980 0,14 кг	24		без черт.
	⌀5 Вр I ℓ=1280 0,18 кг		24	без черт.
6	⌀5 Вр I ℓ=1150 0,16 кг	10		без черт.
	⌀5 Вр I ℓ=1450 0,20 кг		10	без черт.
	Масса каркаса, кг	32,4	33,2	

Арматура класса Вр-I по ГОСТ 6727-80*

1-1
для КП69

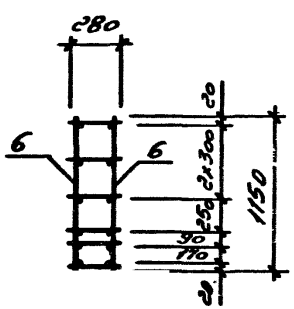

1-1
для КП70

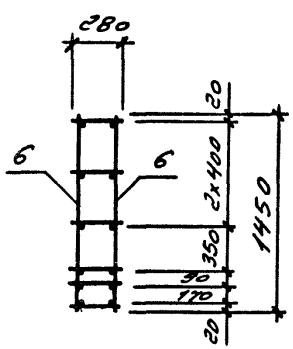

Нач.отд	Царбак		1.030.1-1/88.2-7-25
Н.контр.	Аксёнова		
Гл.констр.	Цибаров		Каркас пространственный КП69, КП70
Зав.груп.	Бродский		Стадия: Р; Лист; Листов
Проверил	Аксёнова		ГОССТРОЙ СС ЛЕНИНГРАДС ПРОМСТРОЙП
Рассчитал	Калинюк		
Разработал	Фоменко		

Инв. № подл. | Подпись и дата | Взам. инв. №

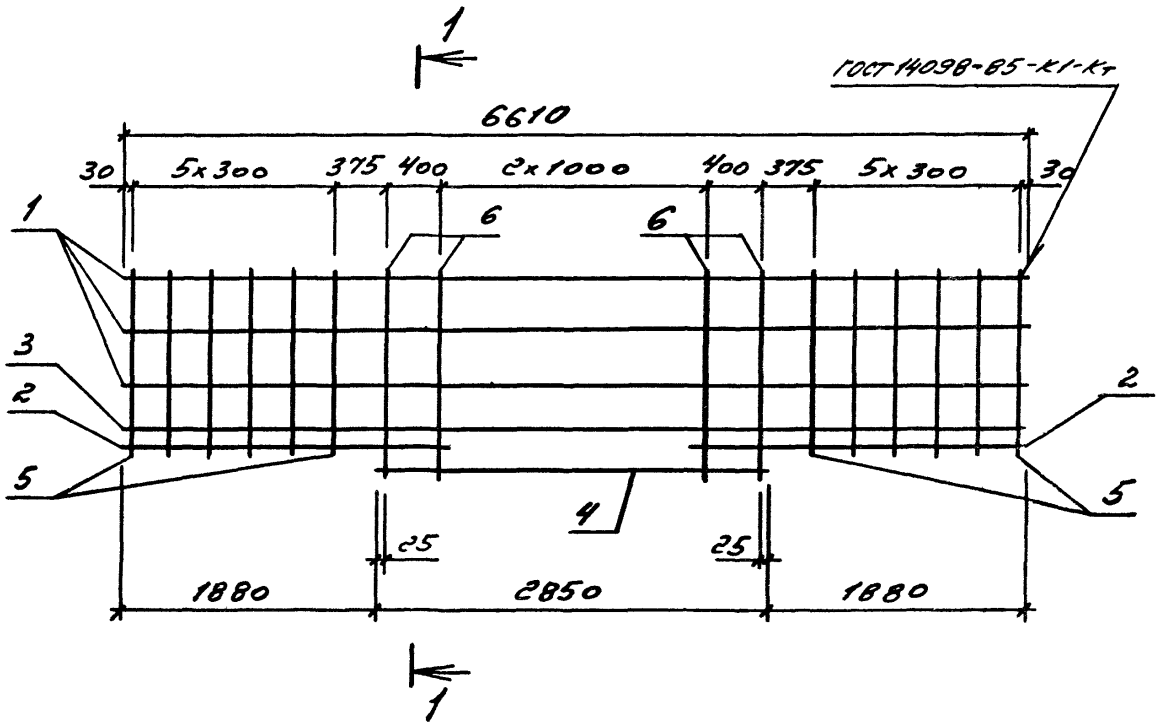

Поз.	Наименование	Кол. на каркас КП11	Кол. на каркас КП12	Обозначение
1	Каркас КР78	3	3	1.030.1-1/88.2-7-62
2	КР87	2	2	-65
3	КР79	1	1	-63
4	КР92	1	1	-69
5	Ф5ВрI ℓ=980 0,14кг	24		Без черт.
	Ф5ВрI ℓ=1280 0,18кг		24	Без черт.
6	Ф5ВрI ℓ=1150 0,16кг	10		Без черт.
	Ф5ВрI ℓ=1450 0,20кг		10	Без черт.
	Масса каркаса, кг	36,4	37,9	

Арматура класса Вр-I по ГОСТ 6727-80*

1-1
для КП11

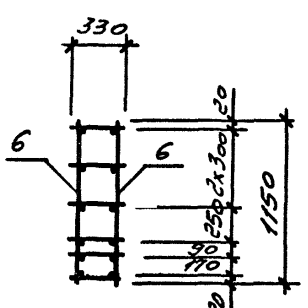

1-1
для КП12

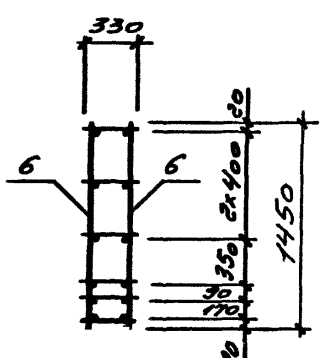

Нач.отд.	Царбак		1.030.1-1/88.2-7-26
Н.контр.	Аксёнова		
Гл.констр.	Цибаров		
Зав.груп.	Бродский		
Проверил	Аксёнова		Каркас пространственный КП11, КП12
Рассчитал	Калюжнюк		Стадия Р; Листов
Разработал	Фоменко		Госстрой СССР Ленинградский проектный институт

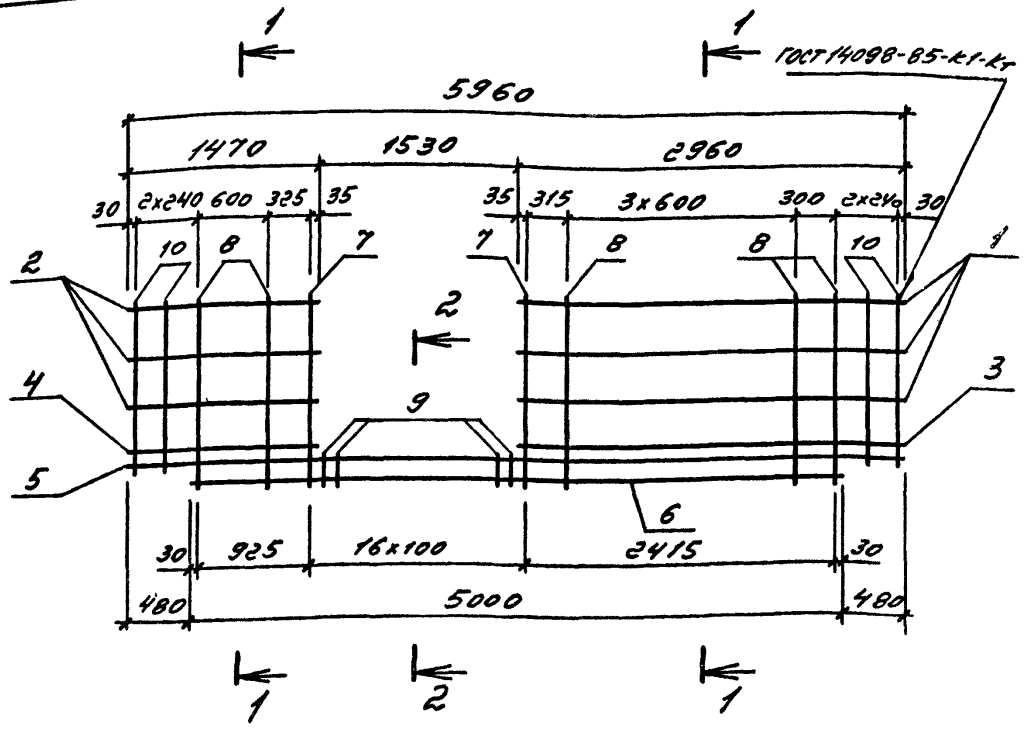

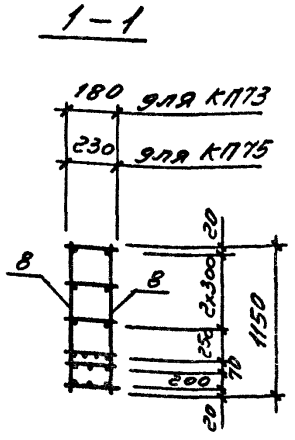

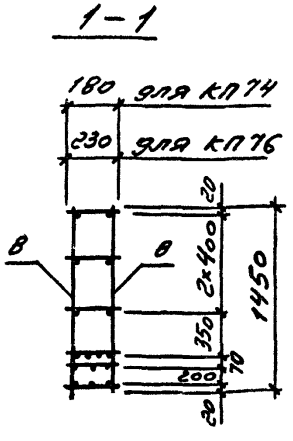

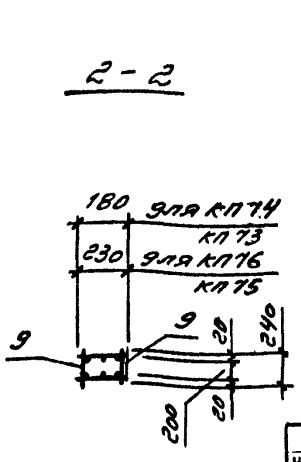

Поз.	Наименование	Кол. на каркас КП73	КП74	КП75	КП76	Обозначение
1	Каркасы КР93	3	3			1.030.1-1/88.2-7-7о
	КР99			3	3	
2	КР94	3	3			-71
	КР100			3	3	
3	КР95	1	1			-72
	КР101			1	1	
4	КР96	1	1			-73
	КР102			1	1	
5	КР97	1	1			-74
	КР103			1	1	
6	КР98	1	1			-75
	КР104			1	1	
7	ф6 AIII ℓ=1150 0,26кг	4				без черт.
	ф6 AIII ℓ=1450 0,32кг		4			без черт.
	ф8 AIII ℓ=1150 0,46кг			4		без черт.
	ф8 AIII ℓ=1450 0,57кг				4	без черт.
8	ф5 ВрI ℓ=1150 0,16кг	14		14		без черт.
	ф5 ВрI ℓ=1450 0,20кг		14		14	без черт.
9	ф6 AIII ℓ=240 0,05кг	30	30			без черт.
	ф8 AIII ℓ=240 0,09кг			30	30	без черт.
10	ф5 ВрI ℓ=980 0,14кг	8		8		без черт.
	ф5 ВрI ℓ=1280 0,18кг		8		8	без черт.
	Масса каркаса, кг	84,3	85,4	105,7	107,1	

Арматура: класса A-III по ГОСТ 5781-82, класса Вр-I по ГОСТ 6727-80*

Нач.отд	Царбак
Н.контр.	Аксёнова
Гл.констр	Цибаров
Зав.груп.	Бродский
Проверил	Аксёнова
Рассчитал	Калюжнюк
Разработал	Фоменко

1.030.1-1/88.2-7-27

Каркас пространственный КП72, КП76

Стадия	Лист	Листов
Р		1

ГОССТРОЙ СССР ЛЕНИНГРАДСКИЙ ПРОМСТРОЙПРОЕКТ

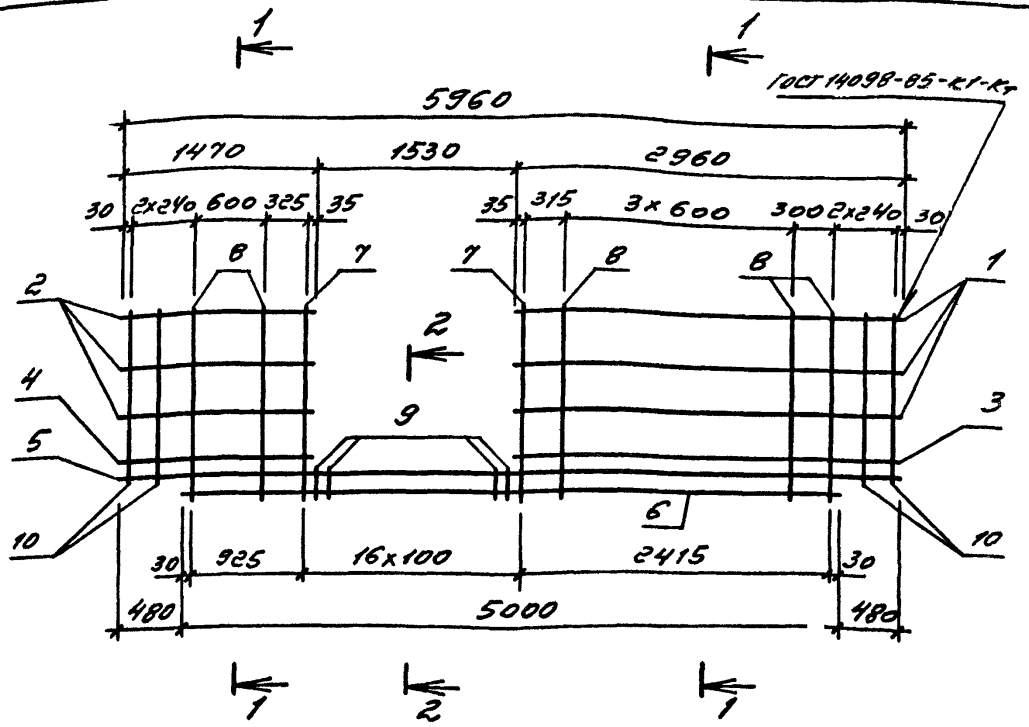

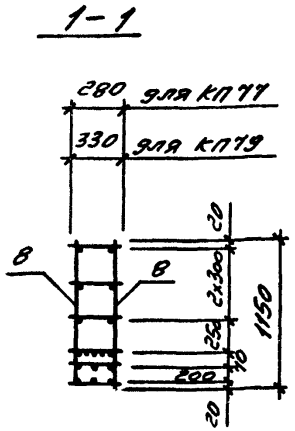

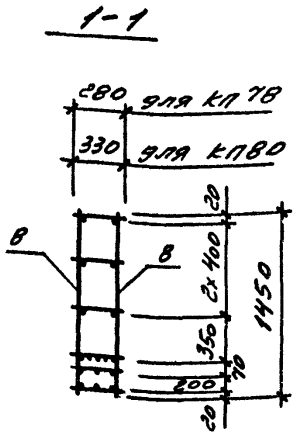

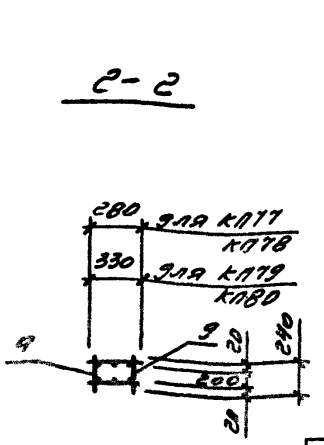

Поз.	Наименование	Кол. на каркас КП77	КП78	КП79	КП80	Обозначение
1	Каркасы КР105	3	3			1.030.1-1/88.2-7-70
	КР111			3	3	
2	КР106	3	3			-71
	КР112			3	3	
3	КР107	1	1			-72
	КР113			1	1	
4	КР108	1	1			-73
	КР114			1	1	
5	КР109	1	1			-74
	КР115			1	1	
6	КР110	1	1			-75
	КР116			1	1	
7	⌀8AIII ℓ=1150 0,46кг	4		4		без черт.
	⌀8AIII ℓ=1450 0,57кг		4		4	без черт.
8	⌀5ВрI ℓ=1150 0,16кг	14		14		без черт.
	⌀5ВрI ℓ=1450 0,20кг		14		14	без черт.
9	⌀8AIII ℓ=240 0,09кг	30	30	30	30	без черт.
10	⌀5ВрI ℓ=980 0,14кг	8		8		без черт.
	⌀5ВрI ℓ=1280 0,18кг		8		8	без черт.
	Масса каркаса, кг	130,4	131,8	133,8	135,2	

Арматура: класса А-III по ГОСТ 5781-82, класса Вр-I по ГОСТ 6727-80.*

Нач.отд.	Царбак	
Н.контр.	Аксёнова	
Гл.констр.	Цибаров	
Зав.груп.	Бродский	
Проверил	Аксёнова	
Рассчитал	Калюжнюк	
Разработал	Фоменко	

1.030.1-1/88.2-7-28

Каркас пространственный КП77 ... КП80

Стадия	Лист	Листов
Р		1

Госстрой СССР
Ленинградский Промстройпроект

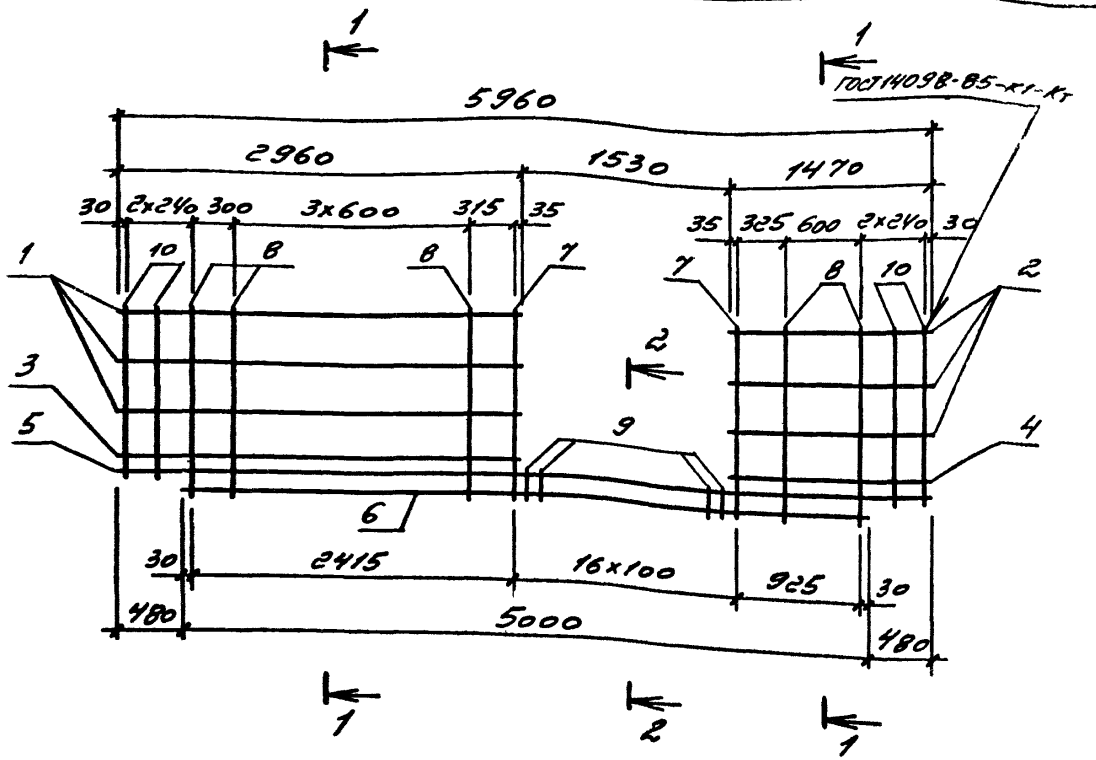

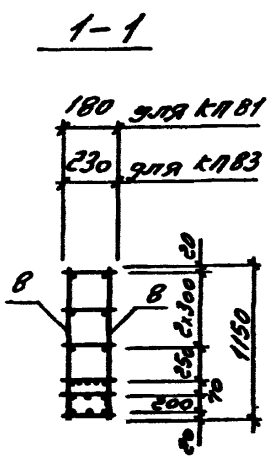

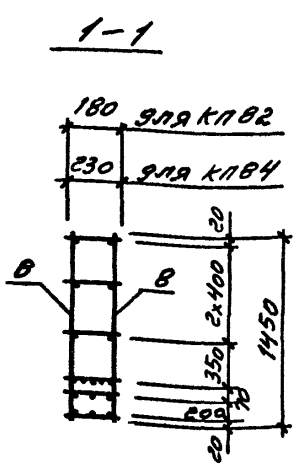

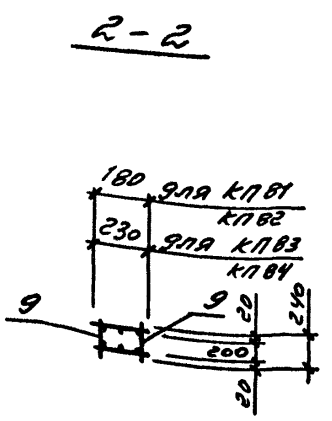

Поз.	Наименование	Кол. на каркас КП81	КП82	КП83	КП84	Обозначение
1	Каркас с61 КР93	3	3			1.030.1-1/88.2-7-70
	КР99			3	3	
2	КР94	3	3			-71
	КР100			3	3	
3	КР95	1	1			-72
	КР101			1	1	
4	КР96	1	1			-73
	КР102			1	1	
5	КР97	1	1			-74
	КР103			1	1	
6	КР98	1	1			-75
	КР104			1	1	
7	ф6АIII с=1150 0,26кг	4				без черт.
	ф6АIII с=1450 0,32кг		4			без черт.
	ф8АIII с=1150 0,46кг			4		без черт.
	ф8АIII с=1450 0,57кг				4	без черт.
8	ф5ВрI с=1150 0,16кг	14		14		без черт.
	ф5ВрI с=1450 0,20кг		14		14	без черт.
9	ф6АIII с=240 0,05кг	30	30			без черт.
	ф8АIII с=240 0,09кг			30	30	без черт.
10	ф5ВрI с=980 0,14кг	8		8		без черт.
	ф5ВрI с=1280 0,18кг		8		8	без черт.
	Масса каркаса, кг	84,3	85,4	105,7	107,1	

Арматура: класса А-III по ГОСТ 5781-82, класса Вр-I по ГОСТ 6727-8

Нач.отд.	Царбак	
Н.контр.	Аксёнова	
Гл.констр.	Цибарев	
Зав.груп.	Бродский	
Проверил	Аксёнова	
Рассчитал	Калюжнюк	
Разработал	Фоменко	

1.030.1-1/88.2-7-29

Каркас пространственный КП81..., КП84

Стадия	Лист	Листов
Р		

ГОССТРОЙ СС
ЛЕНИНГРАДС
ПРОМСТРОЙП

Инв. № подл. | Подпись и дата | Взам. инв. №

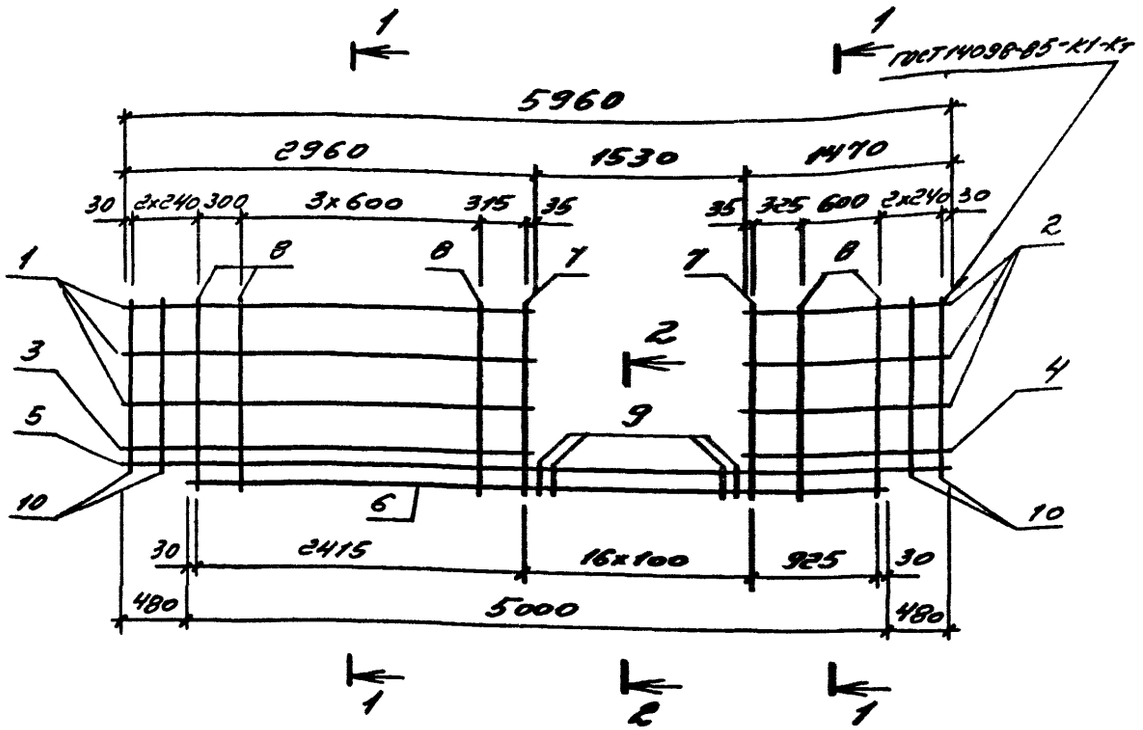

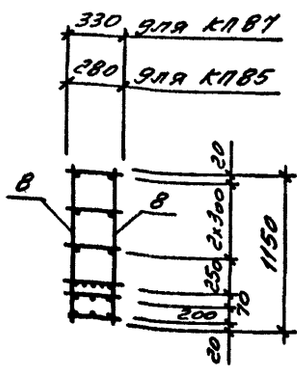

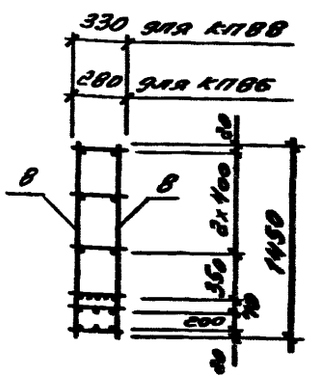

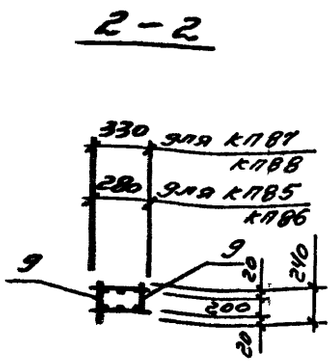

Поз.	Наименование	Кол. на каркас КП85	КП86	КП87	КП88	Обозначение
1	Каркасы КР105	3	3			1.030.1-1/88.2-7-70
	КР111			3	3	
2	КР106	3	3			-71
	КР112			3	3	
3	КР107	1	1			-72
	КР113			1	1	
4	КР108	1	1			-73
	КР114			1	1	
5	КР109	1	1			-74
	КР115			1	1	
6	КР110	1	1			-75
	КР116			1	1	
7	ФВАIII l=1150 0,46кг	4		4		без черт.
	ФВАIII l=1450 0,57кг		4		4	без черт.
8	Ф5ВрI l=1150 0,16кг	14		14		без черт.
	Ф5ВрI l=1450 0,20кг		14		14	без черт.
9	ФВАIII l=240 0,09кг	30	30	30	30	без черт.
10	Ф5ВрI l=980 0,14кг	8		8		без черт.
	Ф5ВрI l=1280 0,18кг		8		8	без черт.
	Масса каркаса, кг	130,4	131,8	133,8	135,2	

Арматура: класса А-III по ГОСТ 5781-82, класса Вр-I по ГОСТ 6727-80.*

Нач.отд	Царбак		1.030.1-1/88.2-7-30
Н.контр.	Аксёнова		
Гл.констр.	Цибаров		Каркас пространственный КП85 ... КП88
Зав.груп	Бродский		Стадия Р; Листов 1
Проверил	Аксёнова		ГОССТРОЙ СССР ЛЕНИНГРАДСКИЙ ПРОЕКТ
Рассчитал	Калюжнюк		
Разработал	Фоменко		

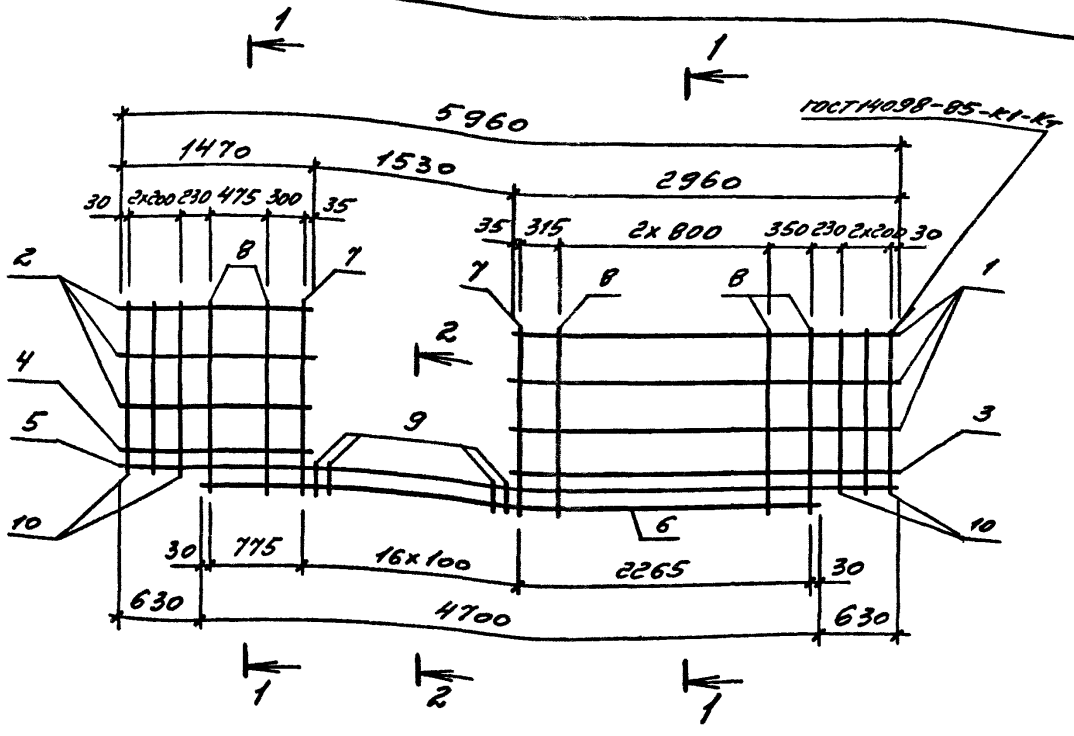

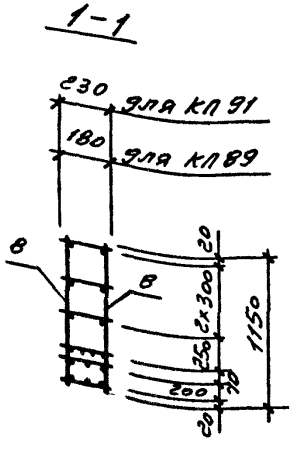

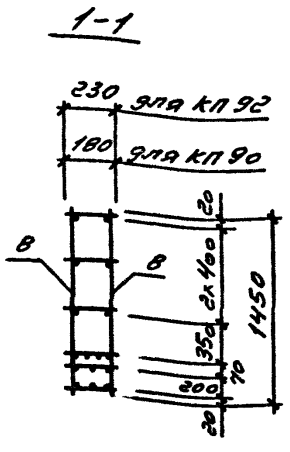

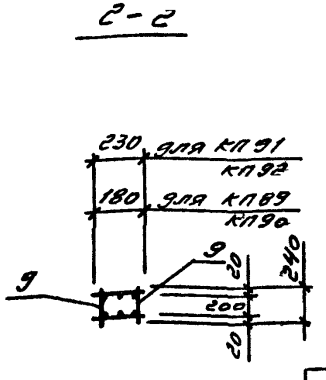

Поз.	Наименование	Кол. на каркас КП89	КП90	КП91	КП92	Обозначение
1	Каркасы КР93	3	3			1.030.1-1/88.2-7-70
	КР99			3	3	
2	КР94	3	3			-71
	КР100			3	3	
3	КР95	1	1			-72
	КР101			1	1	
4	КР96	1	1			-73
	КР102			1	1	
5	КР97	1	1			-74
	КР103			1	1	
6	КР117	1	1			-76
	КР118			1	1	
7	ф6 AIII ℓ=1150 0,26кг	4				без черт.
	ф6 AIII ℓ=1450 0,32кг		4			без черт.
	ф8 AIII ℓ=1150 0,46кг			4		без черт.
	ф8 AIII ℓ=1450 0,57кг				4	без черт.
8	ф5 BpI ℓ=1150 0,16кг	12		12		без черт.
	ф5 BpI ℓ=1450 0,20кг		12		12	без черт.
9	ф6 AIII ℓ=240 0,05кг	30	30			без черт.
	ф8 AIII ℓ=240 0,09кг			30	30	без черт.
10	ф5 BpI ℓ=980 0,14кг	12		12		без черт.
	ф5 BpI ℓ=1280 0,18кг		12		12	без черт.
	Масса каркаса, кг	81,6	82,9	102,2	103,7	

Арматура: класса А-III по ГОСТ 5781-82, класса Вр-I по ГОСТ 6727-80.*

Нач отд.	Царбак	
Н.контр.	Аксёнова	
Гл констр.	Цибаров	
Зав.груп.	Бродский	
Прверил	Аксёнова	
Рассчитал	Калюжнюк	
Разработал	Фоменко	

1.030.1-1/88.2-7-31

Каркас пространственный КП89..., КП92

Стадия	Лист	Листов
Р		1

ГОССТРОЙ СССР
ЛЕНИНГРАДСКИЙ ПРОМСТРОЙПРОЕКТ

Инв. № подл. | Подпись и дата | Взам. инв. №

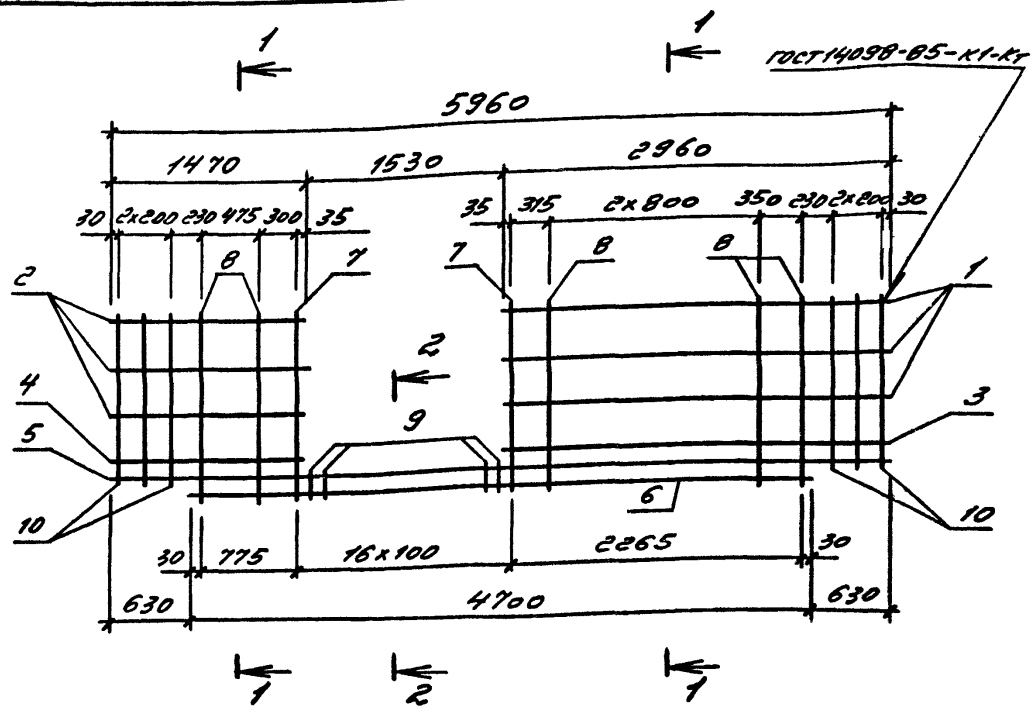

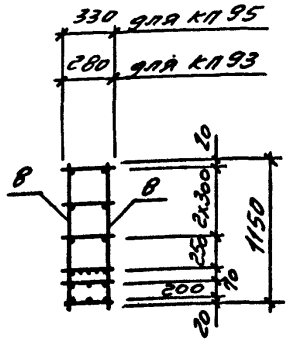

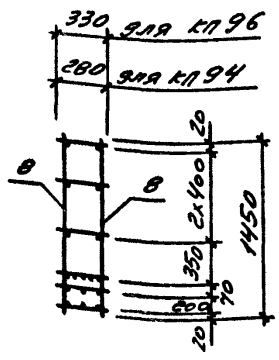

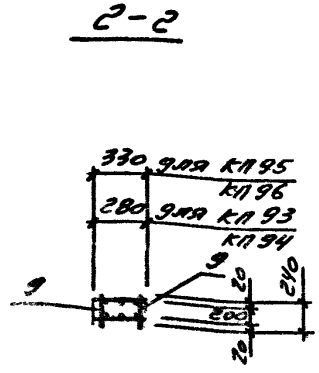

Поз.	Наименование	Кол. на каркас КП93	КП94	КП95	КП96	Обозначение
1	Каркасы КР105	3	3			1.030.1-1/88.2-7-70
	КР111			3	3	
2	КР106	3	3			-71
	КР112			3	3	
3	КР107	1	1			-72
	КР113			1	1	
4	КР108	1	1			-73
	КР114			1	1	
5	КР109	1	1			-74
	КР115			1	1	
6	КР119	1	1			-76
	КР120			1	1	
7	ФВАIII С=1150 0,46кг	4		4		без черт.
	ФВАIII С=1450 0,57кг		4		4	без черт.
8	Ф5ВрI С=1150 0,16кг	12		12		без черт.
	Ф5ВрI С=1450 0,20кг		12		12	без черт.
9	ФВАIII С=240 0,09кг	30	30	30	30	без черт.
10	Ф5ВрI С=980 0,14кг	12		12		без черт.
	Ф5ВрI С=1280 0,18кг		12		12	без черт.
	Масса каркаса, кг	125,9	127,4	129,3	130,8	

Арматура: класса А-III по ГОСТ 5781-82, класса Вр-I по ГОСТ 6727-80*

Нач.отд	Царбак		
Н.контр.	Аксёнова		
Гл.констр.	Цибаров		
Зав.груп.	Бродский		
Проверил	Аксёнова		
Рассчитал	Калюжнюк		
Разработал	Фоменко		

1.030.1-1/88.2-7-32

Каркас пространственный КП93 ... КП96

Стадия	Лист	Листов
Р		1

ГОССТРОЙ СССР ЛЕНИНГРАДСКИЙ ПРОМСТРОЙПРОЕКТ

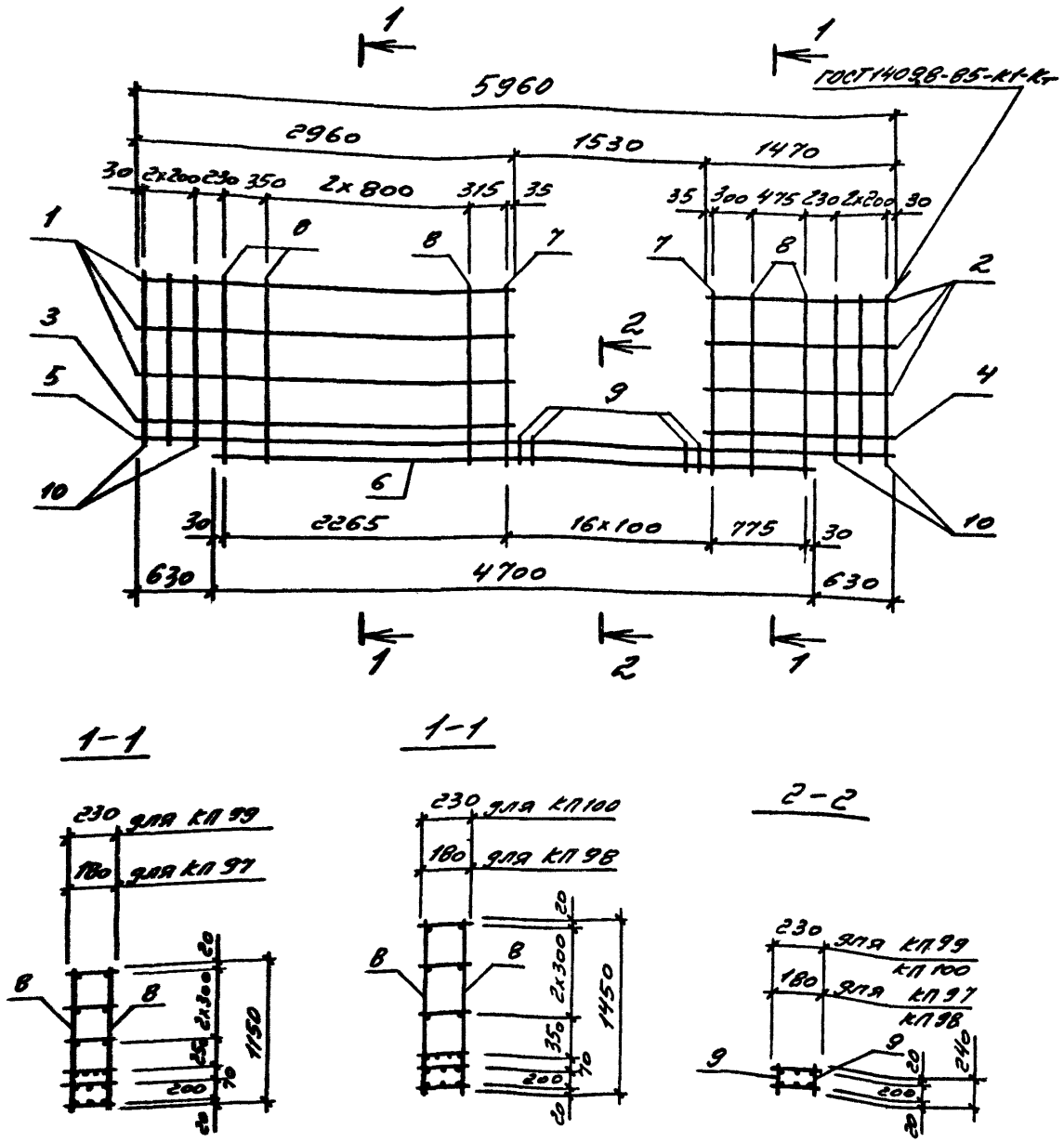

Поз.	Наименование	Кол. на каркас КП97	КП98	КП99	КП100	Обозначение
1	Каркасы КР93	3	3			1.030.1-1/88.2-7-70
	КР99			3	3	
2	КР94	3	3			-71
	КР100			3	3	
3	КР95	1	1			-72
	КР101			1	1	
4	КР96	1	1			-73
	КР102			1	1	
5	КР97	1	1			-74
	КР103			1	1	
6	КР117	1	1			-76
	КР118			1	1	
7	Ф6А-III ℓ=1150 0,26кг	4				без черт.
	Ф6А-III ℓ=1450 0,32кг		4			без черт.
	Ф8А-III ℓ=1150 0,46кг			4		без черт.
	Ф8А-III ℓ=1450 0,57кг				4	без черт.
8	Ф5ВрI ℓ=1150 0,16кг	12		12		без черт.
	Ф5ВрI ℓ=1450 0,20кг		12		12	без черт.
9	Ф6А-III ℓ=240 0,05кг	30	30			без черт.
	Ф8А-III ℓ=240 0,09кг			30	30	без черт.
10	Ф5ВрI ℓ=980 0,14кг	12		12		без черт.
	Ф5ВрI ℓ=1280 0,18кг		12		12	без черт.
	Масса каркаса, кг	81,6	82,9	102,2	103,7	

Арматура: класса А-III по ГОСТ 5781-82 класса Вр-I по ГОСТ 6727-80*

Нач отд	Царбак		
Н контр.	Лисёнова		
Гл констр.	Цибарев		
Зав.груп.	Бродский		
Проверил	Лисёнова		
Рассчитал	Каменюк		
Разработал	Фоменко		

1.030.1-1/88.2-7-33

Каркас пространственный КП97... КП100

Стадия	Лист	Листов
Р		

ГОССТРОЙ СС
ЛЕНИНГРАД
ПРОМСТРОЙГ

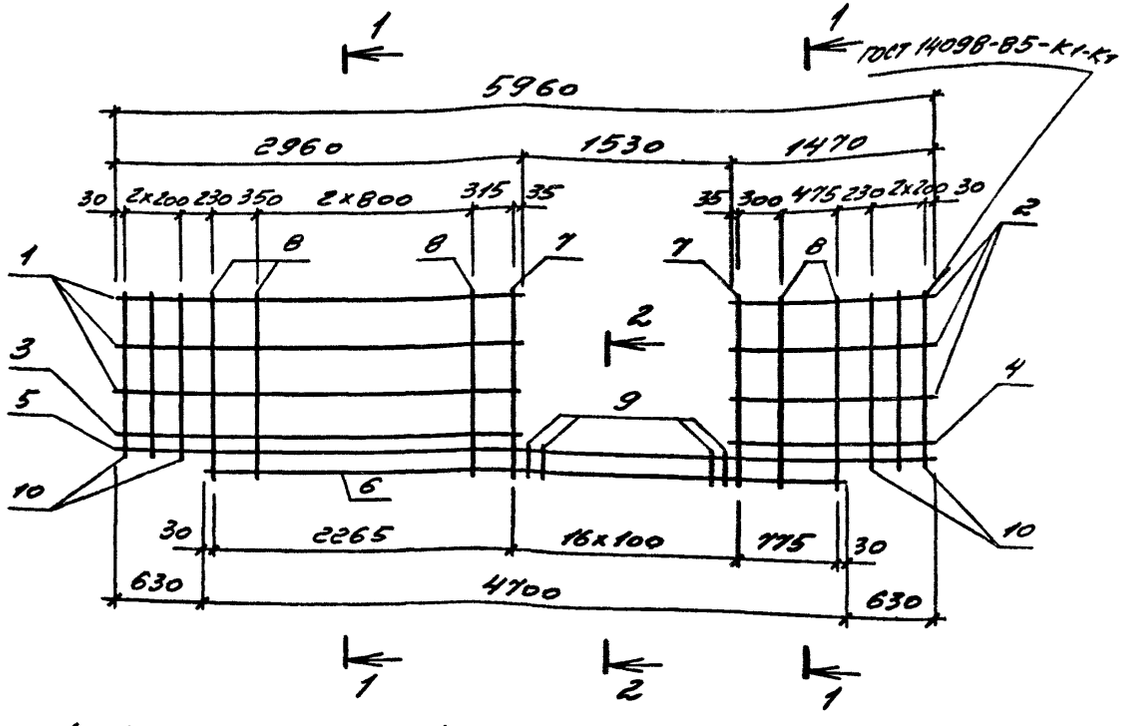

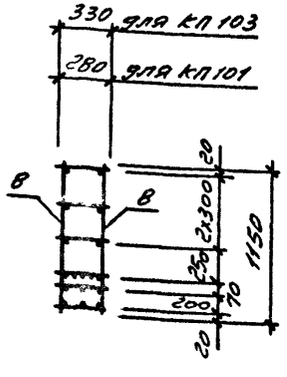

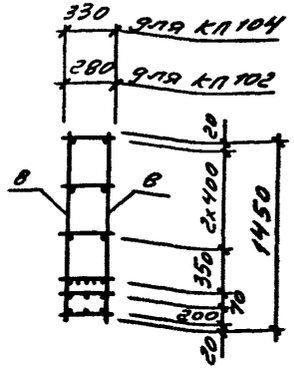

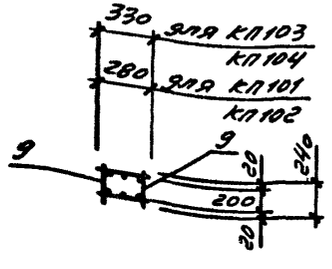

Поз.	Наименование	Кол. на каркас КП101	КП102	КП103	КП104	Обозначение
1	Каркасы КР 105	3	3			1.030.1-1/88.2-7-70
	КР 111			3	3	
2	КР 106	3	3			-71
	КР 112			3	3	
3	КР 107	1	1			-72
	КР 113			1	1	
4	КР 108	1	1			-73
	КР 114			1	1	
5	КР 109	1	1			-74
	КР 115			1	1	
6	КР 119	1	1			-76
	КР 120			1	1	
7	ФВАIII l=1150 0,46кг	4		4		без черт.
	ФВАIII l=1450 0,57кг		4		4	без черт.
8	Ф5ВрI l=1150 0,16кг	12		12		без черт.
	Ф5ВрI l=1450 0,20кг		12		12	без черт.
9	ФВАIII l=240 0,09кг	30	30	30	30	без черт.
10	Ф5ВрI l=980 0,14кг	12		12		без черт.
	Ф5ВрI l=1280 0,18кг		12		12	без черт.
	Масса каркаса, кг	125,9	127,4	129,3	130,8	

Арматура: класса А-III по ГОСТ 5781-82, класса Вр-I по ГОСТ 6727-80*

Нач.отд.	Царбак	
Н.контр.	Аксёнова	
Гл.констр.	Цибаров	
Зав.груп.	Бродский	
Проверил	Аксёнова	
Рассчитал	Калюжнюк	
Разработал	Фоменко	

1.030.1-1/88.2-7-34

Каркас пространственный КП101 ... КП104

Стадия	Листов
Р	1

ГОСУДАРСТВЕННЫЙ ПРОЕКТ

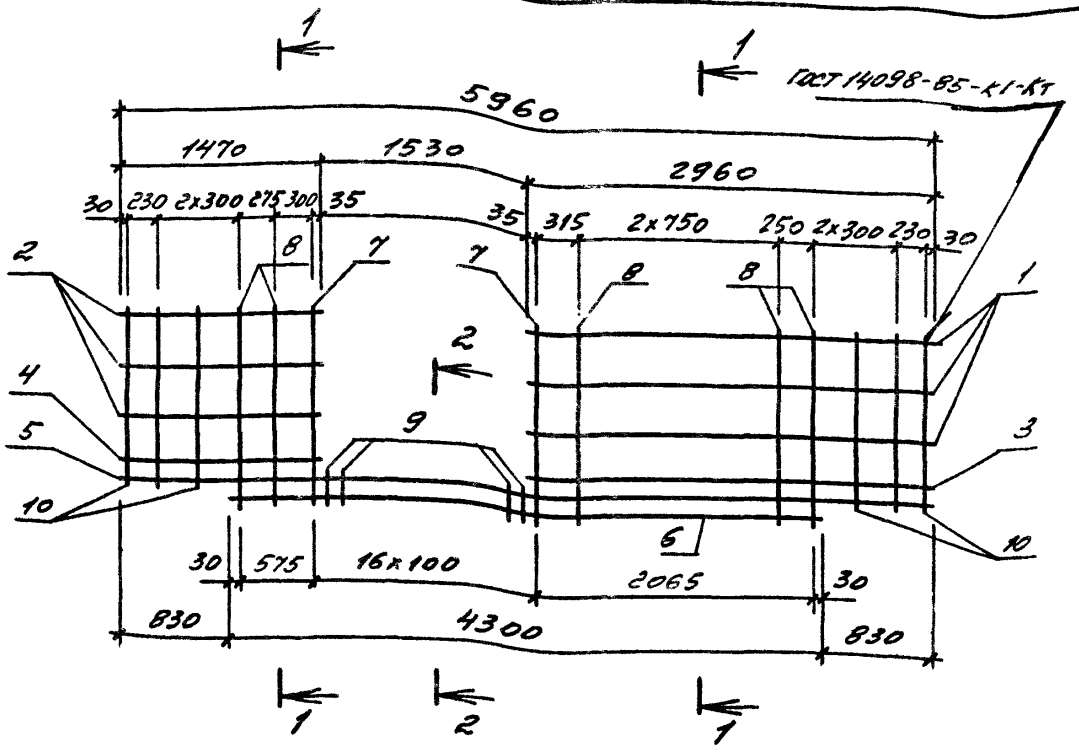

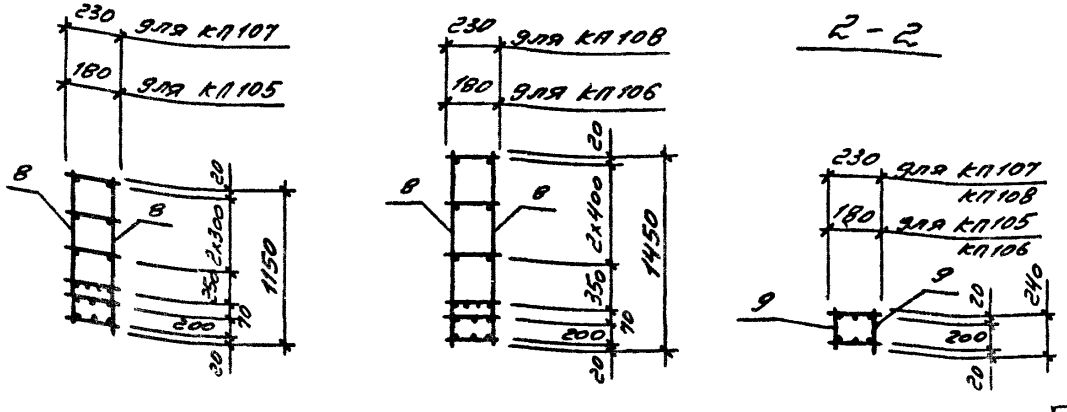

Поз.	Наименование	Кол. на каркас КП105	КП106	КП107	КП108	Обозначение
1	Каркас 61 КР 93	3	3			1.030.1-1/88.2-7-70
	КР 99			3	3	
2	КР 94	3	3			-71
	КР 100			3	3	
3	КР 95	1	1			-72
	КР 101			1	1	
4	КР 96	1	1			-73
	КР 102			1	1	
5	КР 97	1	1			-74
	КР 103			1	1	
6	КР 121	1	1			-77
	КР 122			1	1	
7	Ф6 AIII l=1150 0,26 кг	4				без черт.
	Ф6 AIII l=1450 0,32 кг		4			без черт.
	Ф8 AIII l=1150 0,46 кг			4		без черт.
	Ф8 AIII l=1450 0,57 кг				4	без черт.
8	Ф5 BpI l=1150 0,16 кг	12		12		без черт.
	Ф5 BpI l=1450 0,20 кг		12		12	без черт.
9	Ф6 AIII l=240 0,05 кг	30	30			без черт.
	Ф8 AIII l=240 0,09 кг			30	30	без черт.
10	Ф5 BpI l=980 0,14 кг	12		12		без черт.
	Ф5 BpI l=1280 0,18 кг		12		12	без черт.
	Масса каркаса, кг	78,0	79,3	97,3	98,8	

Армат. эл: класса A-III по ГОСТ 5781-82, класса Bp-I по ГОСТ 6727-80.*

Нач.отд	Царбак	
Н.контр.	Аксёнова	
Гл.констр.	Цибаров	
Зав.груп	Бродский	
Проверил	Аксёнова	
Рассчитал	Калюжнюк	
Разработал	Фоменко	

1.030.1-1/88.2-7-35

Каркас пространственный КП10_ КП 108

Стадия	Лист	Листов
Р		1

ГОССТРОЙ СССР ЛЕНИНГРАДСКИЙ ПРОМСТРОЙПРОЕКТ

Копировал

24759-02 40 Формат

Инв. № подл. | Подпись и дата | Взам. инв. №

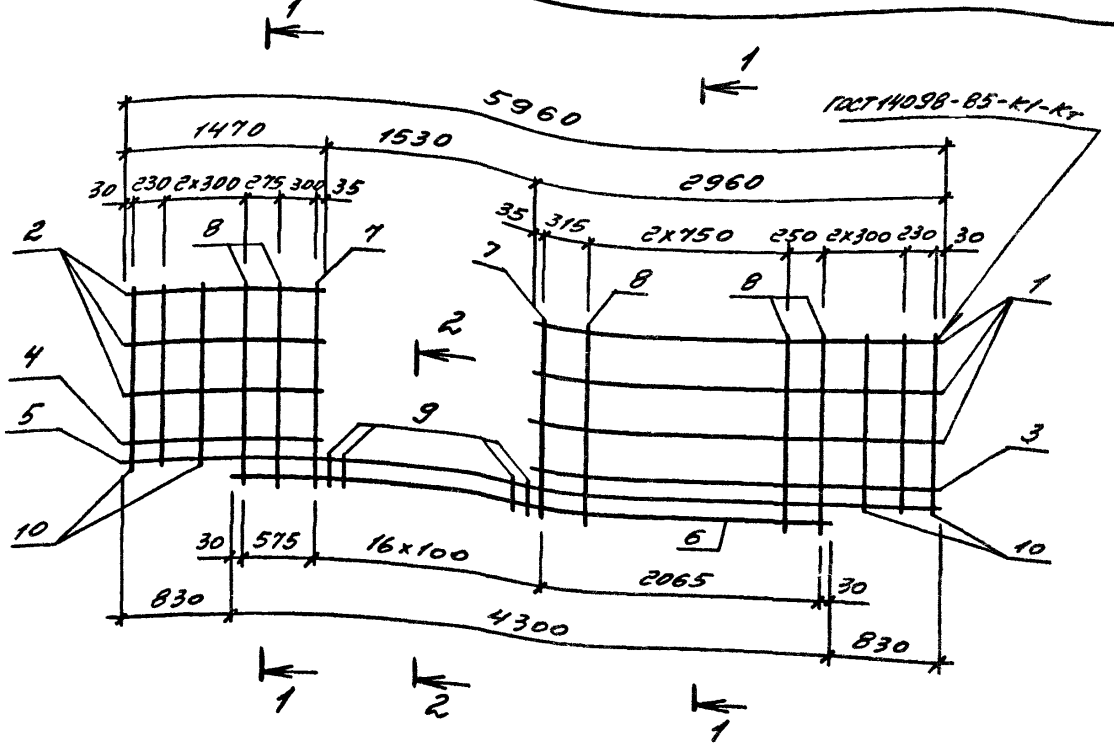

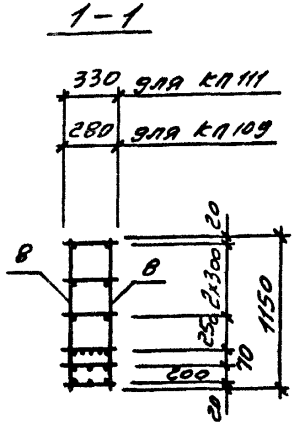

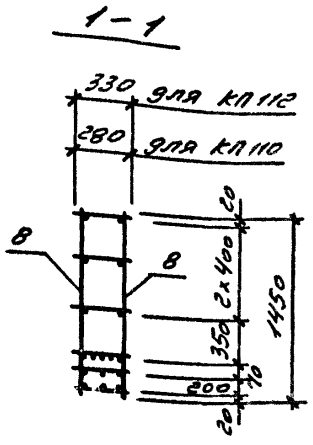

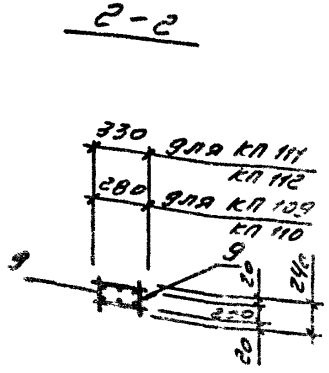

Поз.	Наименование	Кол. на каркас КП109	КП110	КП111	КП112	Обозначение
1	Каркас КР105	3	3			1.030.1-1/88.2-7-70
	КР111			3	3	
2	КР106	3	3			-71
	КР112			3	3	
3	КР107	1	1			-72
	КР113			1	1	
4	КР108	1	1			-73
	КР114			1	1	
5	КР109	1	1			-74
	КР115			1	1	
6	КР123	1	1			-77
	КР124			1	1	
7	ФВАIII ℓ=1150 0,46кг	4		4		без черт.
	ФВАIII ℓ=1450 0,57кг		4		4	без черт.
8	Ф5ВрI ℓ=1150 0,16кг	12		12		без черт.
	Ф5ВрI ℓ=1450 0,20кг		12		12	без черт.
9	ФВАIII ℓ=240 0,09кг	30	30	30	30	без черт.
10	Ф5ВрI ℓ=980 0,14кг	12		12		без черт.
	Ф5ВрI ℓ=1280 0,18кг		12		12	без черт.
	Масса каркаса, кг	119,8	121,3	123,2	124,7	

Арматура: класса А-III по ГОСТ 5781-82, класса Вр-I по ГОСТ 6727-80*

Нач.отд	Царбак	
Н.контр	Алексеева	
Гл.констр.	Цибаров	
Зав.груп	Бродский	
Проверил	Алексеева	
Рассчитал	Калюжнюк	
Разработал	Фоменко	

1.030.1-1/88.2-7-36

Каркас пространственный КП109 ... КП112

Стадия	Лист	Листов
Р		1

Госстрой СССР
Ленинградский Промстройпроект

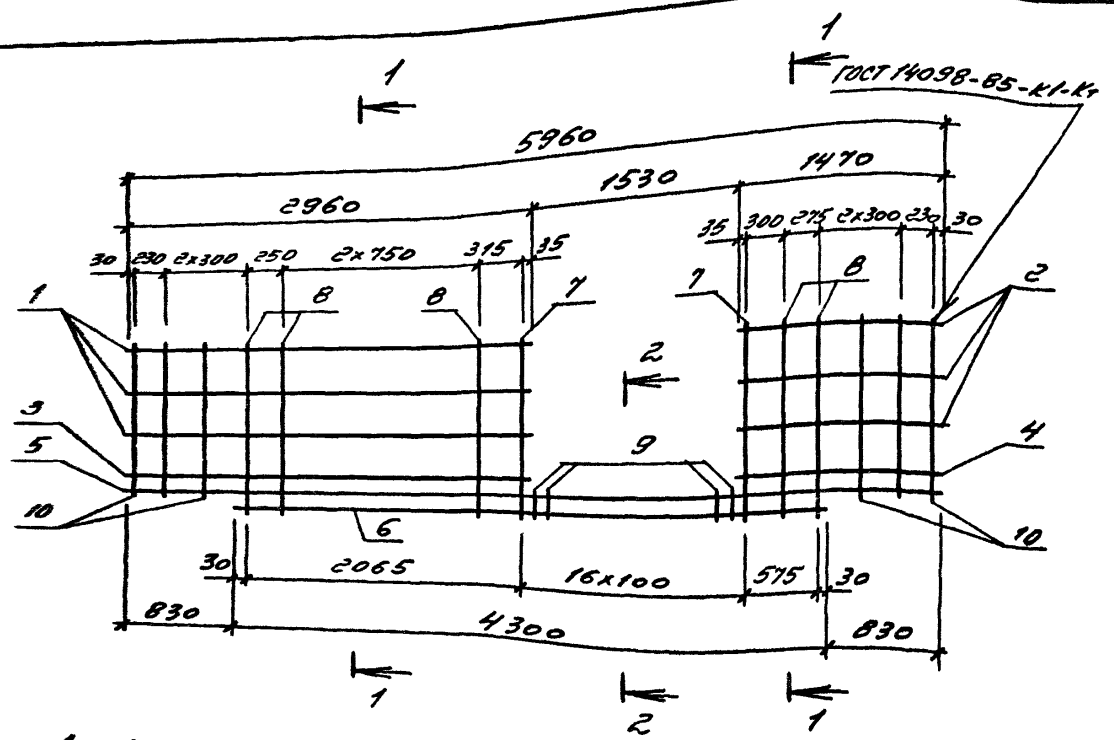

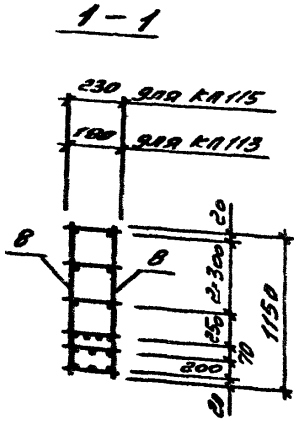

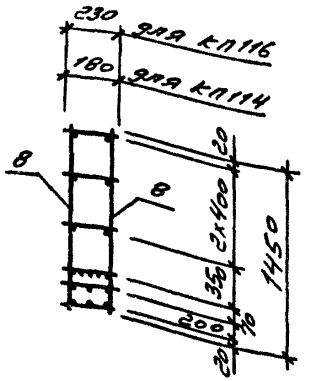

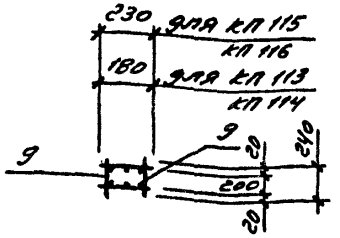

Поз.	Наименование	Кол. на каркас КП113	КП114	КП115	КП116	Обозначение
1	Каркасы КР93	3	3			1.030.1-1/88.2-7-70
	КР99			3	3	
2	КР94	3	3			-71
	КР100			3	3	
3	КР95	1	1			-72
	КР101			1	1	
4	КР96	1	1			-73
	КР102			1	1	
5	КР97	1	1			-74
	КР103			1	1	
6	КР121	1	1			-77
	КР122			1	1	
7	Ø6 A-III l=1150 0,26кг	4				без черт.
	Ø6 A-III l=1450 0,32кг		4			без черт.
	Ø8 A-III l=1150 0,46кг			4		без черт.
	Ø8 A-III l=1450 0,57кг				4	без черт.
8	Ø5 Bp-I l=1150 0,16кг	12		12		без черт.
	Ø5 Bp-I l=1450 0,20кг		12		12	без черт.
9	Ø6 A-III l=240 0,05кг	30	30			без черт.
	Ø8 A-III l=240 0,09кг			30	30	без черт.
10	Ø5 Bp-I l=980 0,14кг	12		12		без черт.
	Ø5 Bp-I l=1280 0,18кг		12		12	без черт.
	Масса каркаса, кг	78,0	79,3	97,3	98,8	

Арматура: класса A-III по ГОСТ 5781-82, класса Bp-I по ГОСТ 6727-80.*

Нач.отд.	Царбак		1.030.1-1/88.2-7-37
Н.контр.	Аксёнова		
Гл.констр.	Цыбарев		Каркас пространственный КП 113 ... КП 116
Зав.груп.	Брадский		
Проверил	Аксёнова		
Рассчитал	Калинкин		
Разработал	Фомина		

Стадия	Лист	Листов
Р		

ГОССТРОЙ СССР ЛЕНИНГРАДСКИЙ ПРОМСТРОЙПРОЕКТ

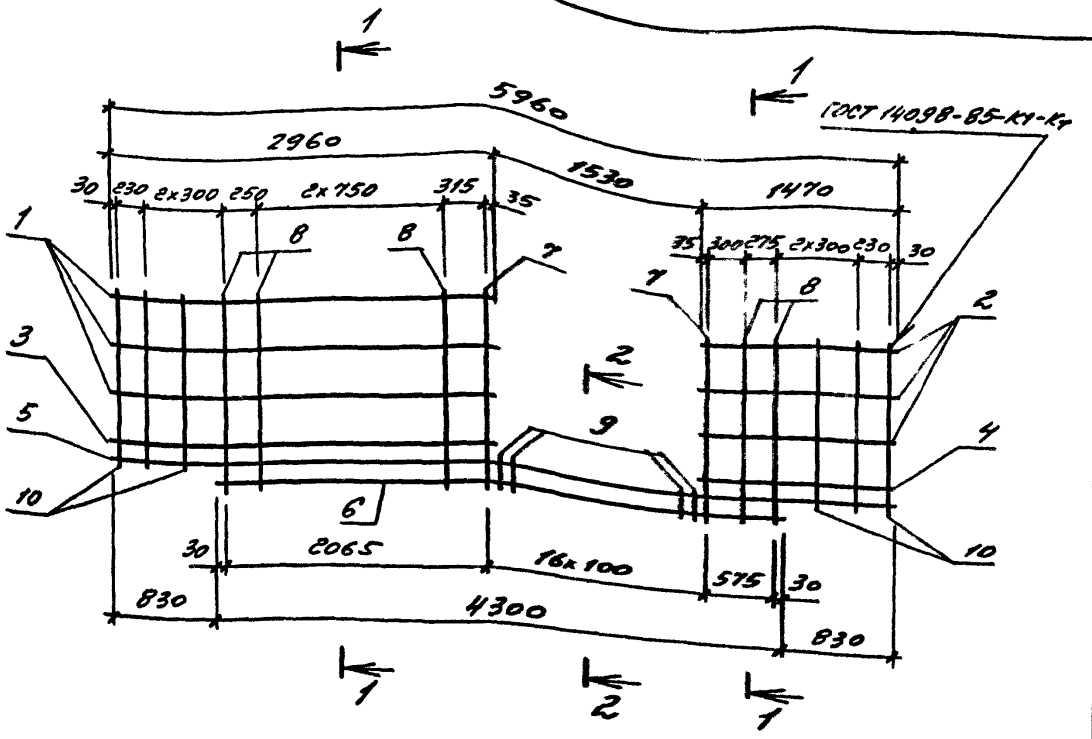

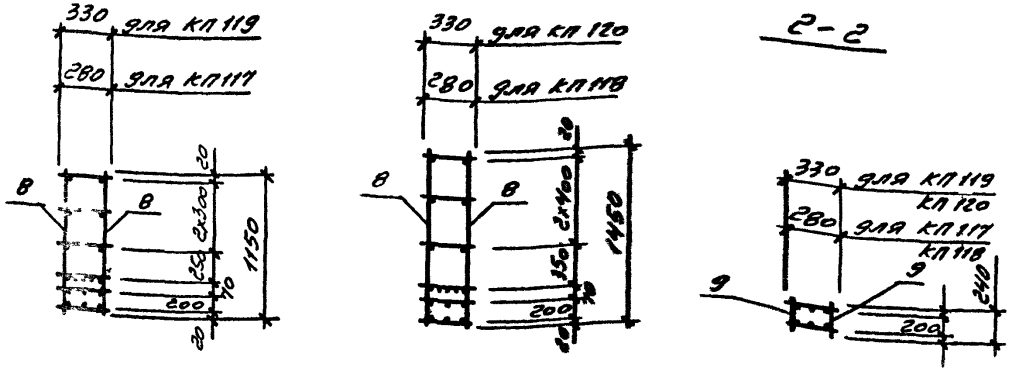

Поз.	Наименование	Кол. на каркас КП117	КП118	КП119	КП120	Обозначение
1	Каркас КР105	3	3			1.030.1-1/88.2-7-70
	КР111			3	3	
2	КР106	3	3			-71
	КР112			3	3	
3	КР107	1	1			-72
	КР113			1	1	
4	КР108	1	1			-73
	КР114			1	1	
5	КР109	1	1			-74
	КР115			1	1	
6	КР123	1	1			-77
	КР124			1	1	
7	⌀8AIII ℓ=1150 0,46кг	4		4		без черт.
	⌀8AIII ℓ=1450 0,57кг		4		4	без черт.
8	⌀5ВрI ℓ=1150 0,16кг	12		12		без черт.
	⌀5ВрI ℓ=1450 0,20кг		12		12	без черт.
9	⌀8AIII ℓ=240 0,09кг	30	30	30	30	без черт.
10	⌀5ВрI ℓ=980 0,14кг	12		12		без черт.
	⌀5ВрI ℓ=1280 0,18кг		12		12	без черт.
	Марка каркаса, кг	119,8	121,3	123,2	124,7	

Арматура: класса А-III по ГОСТ 5781-82, класса Вр-I по ГОСТ 6727-80."

Нач.отд.	Царбак	
Н.контр.	Аксёнова	
Гл констр.	Цибаров	
Зав.груп.	Бродский	
Проверил	Аксёнова	
Рассчитал	Калюжнюк	
Разработал	Фоменко	

1.030.1-1/88.2-7-38

Каркас пространственный КП 117... КП120

Стадия	Лист	Листов
Р	1	

ГОССТРОЙ СССР ЛЕНИНГРАДСКИЙ ГРАЖДАНПРОЕКТ

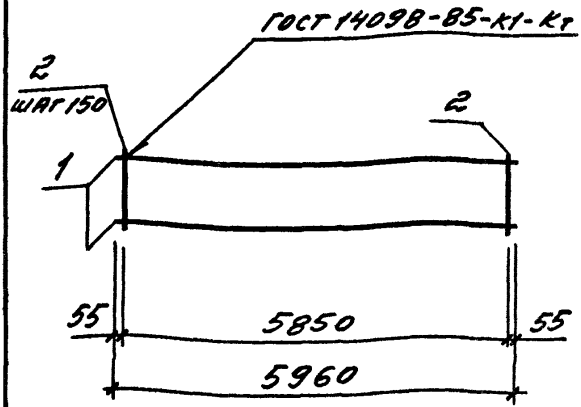

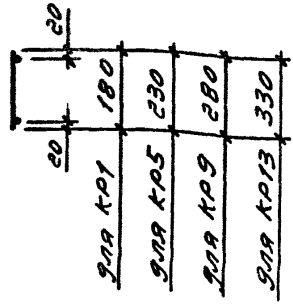

Марка	Поз.	Наименование	Кол.	Масса ед. кг	Масса, кг
КР1	1	ф 6 AIII ℓ=5960	2	1,32	3,44
	2	ф 4 BpI ℓ=180	40	0,02	
КР5	1	ф 5 Bpп I ℓ=5960	2	0,83	2,46
	2	ф 4 BpI ℓ=230	40	0,02	
КР9	1	ф 5 Bpп I ℓ=5960	2	0,86	2,75
	2	ф 4 BpI ℓ=280	40	0,03	
КР13	1	ф 6 AIII ℓ=5960	2	1,32	3,84
	2	ф 4 BpI ℓ=330	40	0,03	

Арматура: класса А-III по ГОСТ 5781-82, класса Вр-I по ГОСТ 6727-80, класса Врп-I по ТУ 14-4-1322-85

Нач отд	Царбак	
Н контр	Аксёнова	
Гл констр	Цибаров	
Зав груп	Бродский	
Проверил	Аксенова	
Рассчитал	Калюжная	
Разработал	Фоменко	

1.030.1-1/88.2-7-39

КАРКАС ПЛОСКИЙ КР1, КР5, КР9, КР13

Стадия	Лист	Листов
Р		1

ГОССТРОЙ СССР ЛЕНИНГРАДСКИЙ ПРОМСТРОЙПРОЕКТ

Инв. № подл. | Подпись и дата | Взам. инв. №

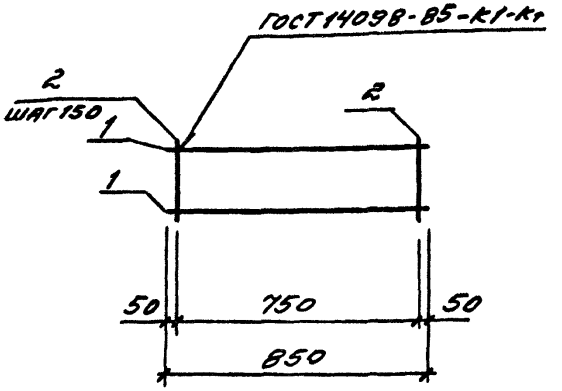

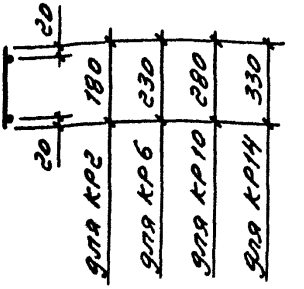

Марка	Поз.	Наименование	Кол.	Масса ед. кг	Масса, кг
КР2	1	ф10AIII ℓ=850	2	0,52	1,16
	2	ф4ВрI ℓ=180	6	0,02	
КР6	1	ф10AIII ℓ=850	2	0,52	1,16
	2	ф4ВрI ℓ=230	6	0,02	
КР10	1	ф10AIII ℓ=850	2	0,52	1,22
	2	ф4ВрI ℓ=280	6	0,03	
КР14	1	ф10AIII ℓ=850	2	0,52	1,22
	2	ф4ВрI ℓ=330	6	0,03	

А, АТУРА КЛАССА А-III по ГОСТ 5781-82, КЛАССА Вр-I по ОСТ 6727-80*

Нач отд	Царбак	
Н.контр.	Аксёнова	
Гл констр	Цибаров	
Зав.груг	Бродский	
Проверил	Аксенова	
Рассчитал	Калюжнюк	
Разработал	Фоменко	

1.030.1-1/88.2-7-40

КАРК ПЛОСКИЙ
КР2, КР10, КР14

Стадия	Лист	Листо
Р		1

ГОССТРОЙ СССР
ЛЕНИНГРАДСКИЙ ПРОМСТРОЙПРОЕК

Взам. инв. №
Подпись и дата
Инв. № подл

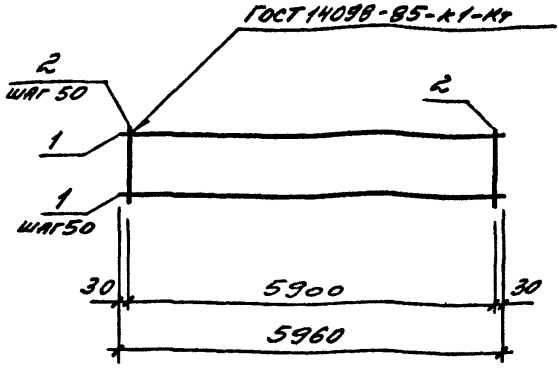

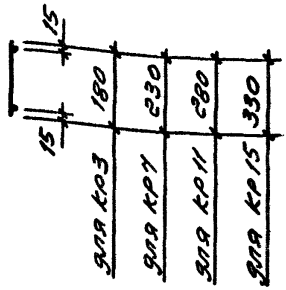

Марка	Поз.	Наименование	Кол.	Масса ед. кг	Масса, кг
КР3	1	ф3ВрI ℓ=5960	4	0,30	2,39
	2	ф3ВрI ℓ=180	119	0,01	
КР7	1	ф3ВрI ℓ=5960	5	0,30	2,69
	2	ф3ВрI ℓ=230	119	0,01	
КР11	1	ф3ВрI ℓ=5960	6	0,30	3,59
	2	ф3ВрI ℓ=280	119	0,01	
КР15	1	ф3ВрI ℓ=5960	7	0,30	4,21
	2	ф3ВрI ℓ=330	119	0,02	

Арматура класса Вр-I по ГОСТ 6727-80

Нач.отд	Царбак	
Н.контр.	Аксёнова	
Гл.констр.	Цибаров	
Зав груп	Бродский	
Проверил	Аксёнова	
Рассчитал	Калюжнюк	

1.030.1-1/88.2-7-41

Каркас плоский КР3, КР7, КР11, КР15

Стадия	Лист	Листов
Р		1

ЛСТРОЙ СССР ЛЕНИНГРАДСКИЙ ПРОМСТРОЙПРОЕКТ

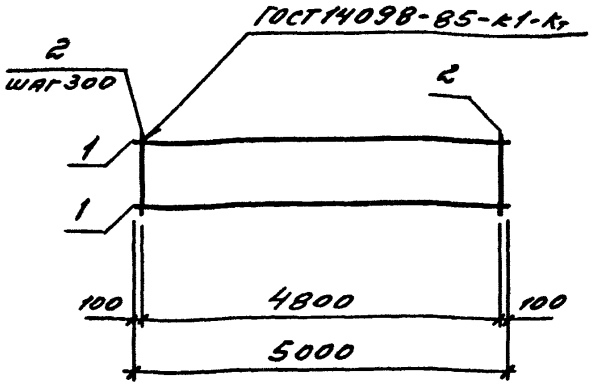

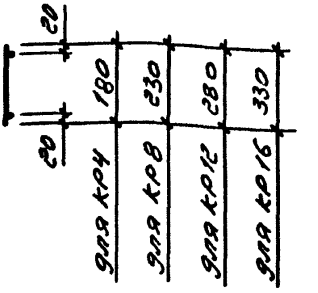

Марка	Поз.	Наименование	Кол.	Масса ед. кг	Масса, кг
КР4	1	ф12 AIII ℓ=5000	2	4,44	9,16
	2	ф4 BpI ℓ=180	17	0,01	
КР8	1	ф12 AIII ℓ=5000	2	4,44	9,22
	2	ф4 BpI ℓ=230	17	0,02	
КР12	1	ф14 AIII ℓ=5000	2	6,04	12,52
	2	ф4 BpI ℓ=280	17	0,02	
КР16	1	ф14 AIII ℓ=5000	2	6,04	12,59
	2	ф4 BpI ℓ=330	17	0,03	

Арматура: класса A-III по ГОСТ 5781-82,
класса Bp-I по ГОСТ 6727-80

Нач.отд	Шарбах
Н.контр.	Аксёнова
Гл.конструк	Цибаров
Зав.груп.	Бродский
Проверил	Аксёнова
Рассчитал	Калюжнюк
Разработал	Фламенко

1.030.1-1/88.2-7-42

КАРКАС ПЛОСКИЙ
КР4, КР8, КР12, КР16

Стадия	Лист	Листов
Р		1

ГОССТРОЙ СССР
ЛЕНИНГРАДСКИЙ
ПРОМСТРОЙПРОЕКТ

Инв. № подл. | Подпись и дата | Взам. инв. №

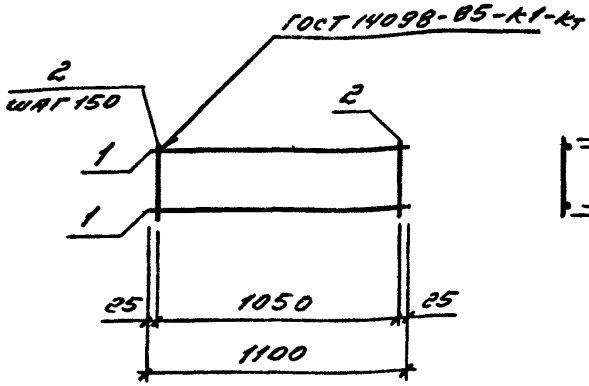

Марка	Поз.	Наименование	Кол.	Масса ед. кг	Масса, кг
КР17	1	ф10 А-III ℓ=1100	2	0,68	1,52
	2	ф4 Вр-I ℓ=180	8	0,02	
КР19	1	ф10 А-III ℓ=1100	2	0,68	1,52
	2	ф4 Вр-I ℓ=230	8	0,02	
КР21	1	ф10 А-III ℓ=1100	2	0,68	1,60
	2	ф4 Вр-I ℓ=280	8	0,03	
КР23	1	ф10 А-III ℓ=1100	2	0,68	1,60
	2	ф4 Вр-I ℓ=330	8	0,03	

Арматура: класса А-III по ГОСТ 5781-82, класса Вр-I по ГОСТ 6727-80*

Нач. отд.	Царбак	
Н.контр.	Аксёнова	
Гл. констр.	Цибаров	
Зав.груп.	Бродский	
Серия	Аксенова	
Рассчитал	Калюжник	
Разработал	Фомешко	

1.030.1-1/88.2-7-43

Каркас плоский КР17, КР19, КР21, КР23

Стадия	Лист	Листов
Р	1	

ГОССТРОЙ СССР
ЛЕНИНГРАДСКИЙ ПРОМСТРОЙПРОЕКТ

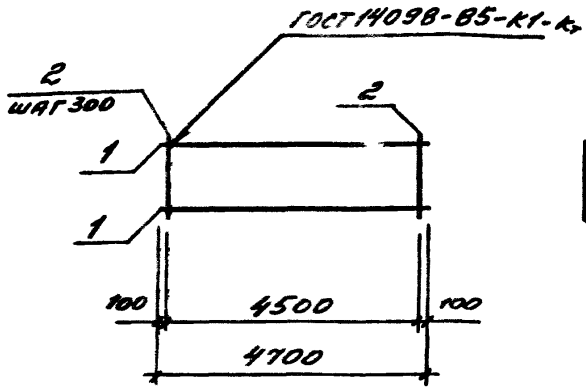

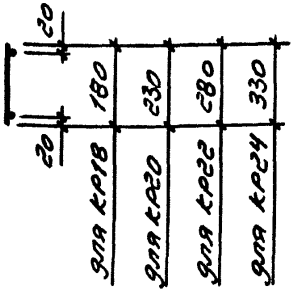

Марка	Поз.	Наименование	Кол.	Масса ед. кг	Масса, кг
КР18	1	Ф12 А-III ℓ=4700	2	4,17	8,60
	2	Ф4 Вр-I ℓ=180	16	0,01	
КР20	1	Ф12 А-III ℓ=4700	2	4,17	8,66
	2	Ф4 Вр-I ℓ=230	16	0,02	
КР22	1	Ф14 А-III ℓ=4700	2	5,68	11,77
	2	Ф4 Вр-I ℓ=280	16	0,02	
КР24	1	Ф14 А-III ℓ=4700	2	5,68	11,84
	2	Ф4 Вр-I ℓ=330	16	0,03	

Арматура: класса А-III по ГОСТ 5781-82, класса Вр-I по ГОСТ 6727-80*

Взам. инв. № | Подпись и дата | Инв. № подл.

Нач.отд	Царбан	
Н.контр	Алексеева	
Гл.констр.	Цыбарев	
Зав.груп	Бродский	
Проверил	Алексеева	
Рассчитал	Калашников	
Разработал	Фоменко	

1.030.1-1/88.2-7-44

Каркас плоский КР18, КР20, КР22, КР24

Стадия	Лист
Р	

ГОССТРОЙ ЛЕНИНГРАДПРОМСТРОЙ

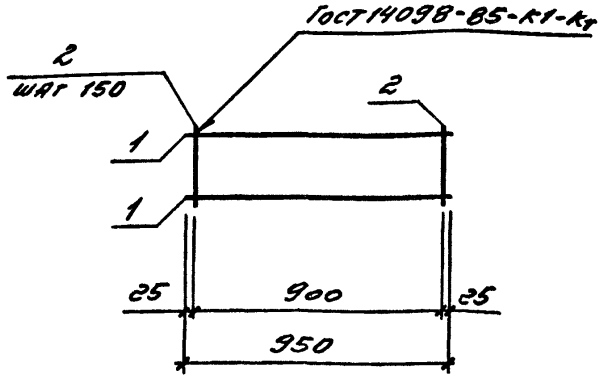

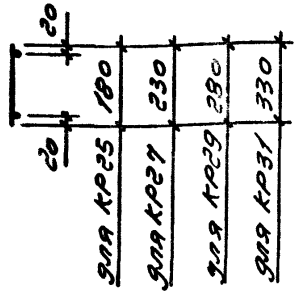

Марка	Поз.	Наименование	Кол.	Масса ед. кг	Масса, кг
КР25	1	Ф10 AIII ℓ= 950	2	0,59	1,32
	2	Ф4 BpI ℓ = 180	7	0,02	
КР27	1	Ф10 AIII ℓ= 950	2	0,59	1,32
	2	Ф4 BpI ℓ = 230	7	0,02	
КР29	1	Ф10 AIII ℓ= 950	2	0,59	1,39
	2	Ф4 BpI ℓ = 280	7	0,03	
КР31	1	Ф10 AIII ℓ= 950	2	0,59	1,39
	2	Ф4 BpI ℓ = 330	7	0,03	

Арматура: класса A-III по ГОСТ 5781-82, класса Bp-I по ГОСТ 6727-80*

Нач. отд.	Царбак	
Н.контр.	Аксёнова	
Гл. констр.	Цибаров	
Рук. груп.	Бродский	
Проверил	Аксёнова	
Рассчитал	Калюжнюк	
Разработал	Фоменко	

1.030.1-1/88.2-7-45

Каркас плоский КР25, КР27, КР29, КР31

Стадия	Лист	Листов
Р		1

ГОССТРОЙ СССР
ЛЕНИНГРАДСКИЙ ПРОМСТРОЙПРОЕКТ

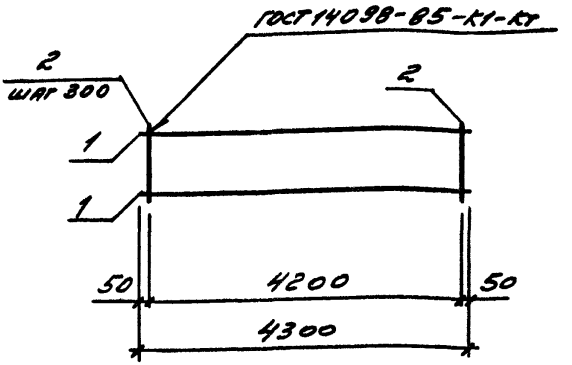

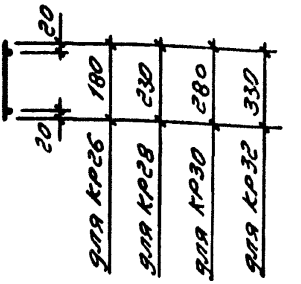

Марка	Поз.	Наименование	Кол.	Масса ед. кг	Масса, кг
КР26	1	Ф12 AIII ℓ=4300	2	3,82	7,89
	2	Ф4 BpI ℓ=180	15	0,01	
КР28	1	Ф12 AIII ℓ=4300	2	3,82	7,94
	2	Ф4 BpI ℓ=230	15	0,02	
КР30	1	Ф14 AIII ℓ=4300	2	5,19	10,76
	2	Ф4 BpI ℓ=280	15	0,02	
КР32	1	Ф14 AIII ℓ=4300	2	5,19	10,83
	2	Ф4 BpI ℓ=330	15	0,03	

Нач.отд.	Царбак	
Н.контр.	Аксёнова	
Гл.констр.	Цибаров	
Зав.груп.	Бродский	
Проверил	Аксёнова	
Рассчитал	Калюжнюк	
Разработал	Фоменко	

1.030.1-1/85.2-7-46

Каркас плоский КР26, КР28, КР30, КР32

Стадия Р | Листов 1

ГОССТРОЙ СССР ЛЕНИНГРАДСКИЙ ПРОЕКТ

Инв. № подл. | Подпись и дата | Взам. инв. №

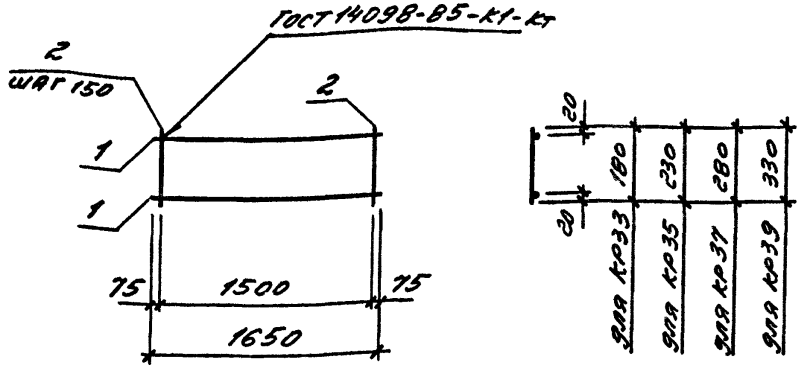

Марка	Поз.	Наименование	Кол.	Масса ед. кг	Масса, кг
КР33	1	ф10 А-III ℓ=1650	2	1,02	2,26
	2	ф4 Вр-I ℓ=180	11	0,02	
КР35	1	ф10 А-III ℓ=1650	2	1,02	2,26
	2	ф4 Вр-I ℓ=230	11	0,02	
КР37	1	ф10 А-III ℓ=1650	2	1,02	2,37
	2	ф4 Вр-I ℓ=280	11	0,03	
КР39	1	ф10 А-III ℓ=1650	2	1,02	2,37
	2	ф4 Вр-I ℓ=330	11	0,03	

Арматура: класса А-III по ГОСТ 5781-82, класса Вр-I по ГОСТ 6727-80*

Нач.отд.	Царбак		1.030.1-1/88.2-7-47
Н.контр.	Аксёнова		
Гл.констр.	Цибаров		
Зав.груп.	Бродский		Каркас плоский КР33, КР35, КР37, КР39
Проверил	Аксёнова		Стадия: Р; Лист: ; Листов: 1
Рассчитал	Калюжнюк		ГОССТРОЙ СССР ЛЕНИНГРАДСКИЙ ПРОМСТРОЙПРОЕКТ
Разработал	Фоменко		

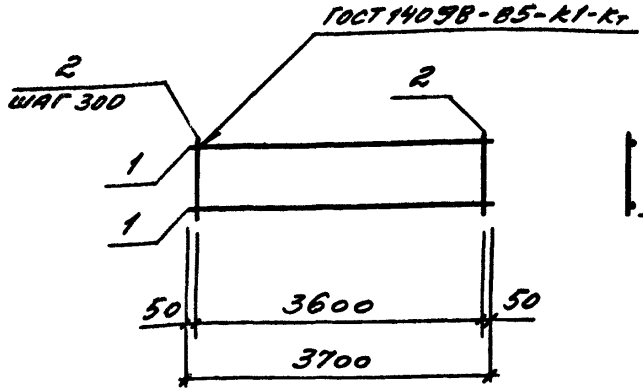

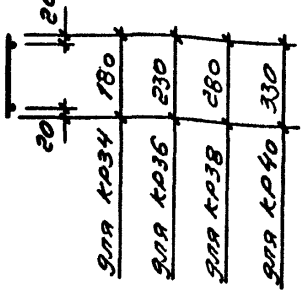

Марка	Поз.	Наименование	Кол.	Масса ед. кг	Масса, кг
КР34	1	ф12 A-III ℓ=3700	2	3,29	6,79
	2	ф4 Bp-I ℓ=180	13	0,01	
КР36	1	ф12 A-III ℓ=3700	2	3,29	6,84
	2	ф4 Bp-I ℓ=230	13	0,02	
КР38	1	ф14 A-III ℓ=3700	2	4,47	9,27
	2	ф4 Bp-I ℓ=280	13	0,02	
КР40	1	ф14 A-III ℓ=3700	2	4,47	9,33
	2	ф4 Bp-I ℓ=330	13	0,03	

Арматура: класса A-III по ГОСТ 5781-82, класса Bp-I по ГОСТ 6727-80*

Нач.отд	Царбак	
Н.контр	Аксёнова	
Гл.констр	Цибаров	
Зав.груп.	Бродский	
Проверил	Аксёнова	
Рассчитал	Калюжнюк	
Разработал	Фоменко	

1.030.1-1/88.2-7-48

Карк плоский
КР34, КР36, КР38, КР40

Стадия	Лист	Листов
Р		1

ГОССТРОЙ СССР
ЛЕНИНГРАДСКИЙ ПРОМСТРОЙПРОЕКТ

Инв. № подл. | Подпись и дата | Взам. инв. №

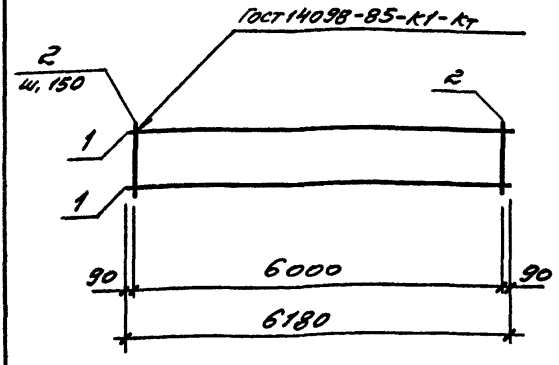

Марка	Поз.	Наименование	Кол.	Масса ед. кг	Масса, кг
КР41	1	ф6AIII ℓ=6180	2	1,37	3,56
	2	ф4ВрI ℓ=180	41	0,02	
КР44	1	ф5ВрпI ℓ=6180	2	0,86	2,54
	2	ф4ВрI ℓ=230	41	0,02	
КР47	1	ф5ВрпI ℓ=6180	2	0,86	2,95
	2	ф4ВрI ℓ=280	41	0,03	
КР50	1	ф6AIII ℓ=6180	2	1,37	3,97
	2	ф4ВрI ℓ=330	41	0,03	

Арматура: класса А-III по ГОСТ 5781-82, класса Вр-I по ГОСТ 6727-80, класса Врп-I по ТУ 14-4-1322-85

Нач.отд	Царбак	
Н.контр	Аксёнова	
Гл.констр.	Цибаров	
Зав.груп	Бродский	
Пр.верил	Аксёнова	
Рас.считал	Калюжнюк	

1.030.1-1/88.2-7-49

КАРКАС ПЛОСКИЙ
КР41, КР44, КР47, КР50

Стадия	Лист	Листов
Р		1

ГОССТРОЙ СССР
ЛЕНИНГРАДСКИЙ ПРОМСТРОЙПРОЕКТ

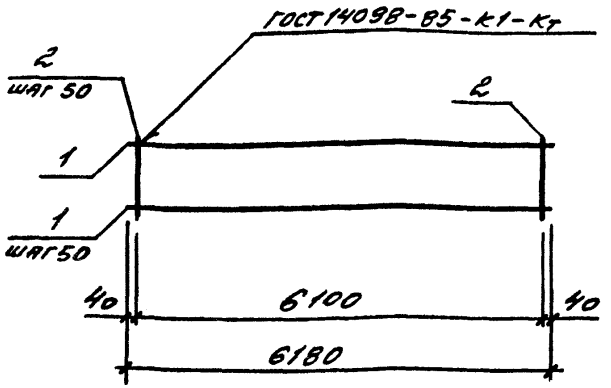

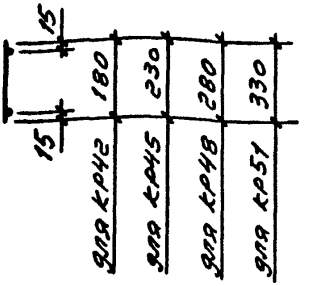

Марка	Поз.	Наименование	Кол.	Масса ед. кг	Масса, кг
КР42	1	ф3 Вр I ℓ=6180	4	0,32	2,51
	2	ф3 Вр I ℓ=180	123	0,01	
КР45	1	ф3 Вр I ℓ=6180	5	0,32	3,08
	2	ф3 Вр I ℓ=230	123	0,01	
КР48	1	ф3 Вр I ℓ=6180	6	0,32	3,72
	2	ф3 Вр I ℓ=280	123	0,01	
КР51	1	ф3 Вр I ℓ=6180	7	0,32	4,33
	2	ф3 Вр I ℓ=330	123	0,02	

Арматура класса Вр-I по ГОСТ 6727-80*

Инв. № подл. | Подпись и дата | Взам. инв. №

Нач. отд.	Щербак
Н. контр.	Аксёнова
Гл. констр.	Цибаров
Зав. груп.	Бродский
Проверил	Аксёнова
Рассчитал	Калюжник
Разработал	Фомина

1.030.1-1/88.2-7-50

КАРКАС ПЛОСКИЙ КР42, КР45, КР48, КР51

Стадия	Лист	Листов
Р		1

ГОССТРОЙ СССР
ЛЕНИНГРАДСКИЙ ПРОМСТРОЙПРОЕКТ

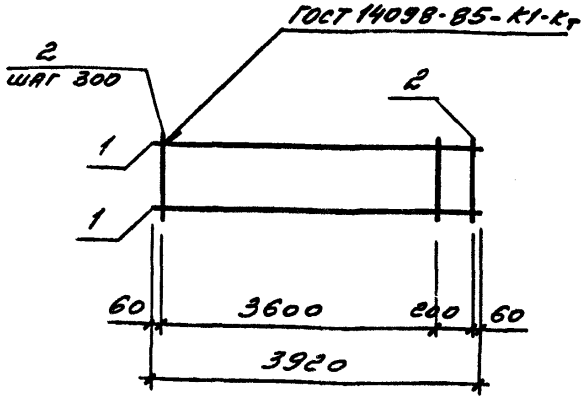

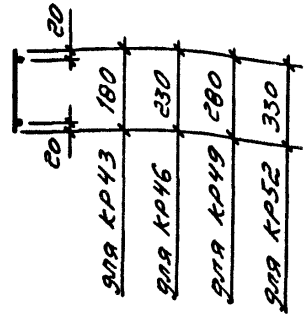

Марка	Поз.	Наименование	Кол.	Масса ед. кг	Масса, кг
КР43	1	ф12 А-III ℓ=3920	2	3,48	7,16
	2	ф4 Вр-I ℓ=180	14	0,01	
КР46	1	ф12 А-III ℓ=3920	2	3,48	7,24
	2	ф4 Вр-I ℓ=230	14	0,02	
КР49	1	ф14 А-III ℓ=3920	2	4,74	9,84
	2	ф4 Вр-I ℓ=280	14	0,02	
КР52	1	ф14 А-III ℓ=3920	2	4,74	9,90
	2	ф4 Вр-I ℓ=330	14	0,03	

Арматура: класса А-III по ГОСТ 5781-82, класса Вр-I по ГОСТ 6727-80.*

Нач.	Царбак	
Н.контр.	Аксёнова	
Гл.констр.	Цибаров	
Зав.	Бродский	
[illegible]	Аксёнова	
[illegible]итар	Клюжнюк	
[illegible]работал	Семенко	

1.030.1 - 1/28.2-7-51

Каркас плоский КР43, КР46, КР49, КР52

Стадия	Лист	Листов
Р		1

ГОССТРОЙ СССР ЛЕНИНГРАДСКИЙ ПРОМСТРОЙПРОЕКТ

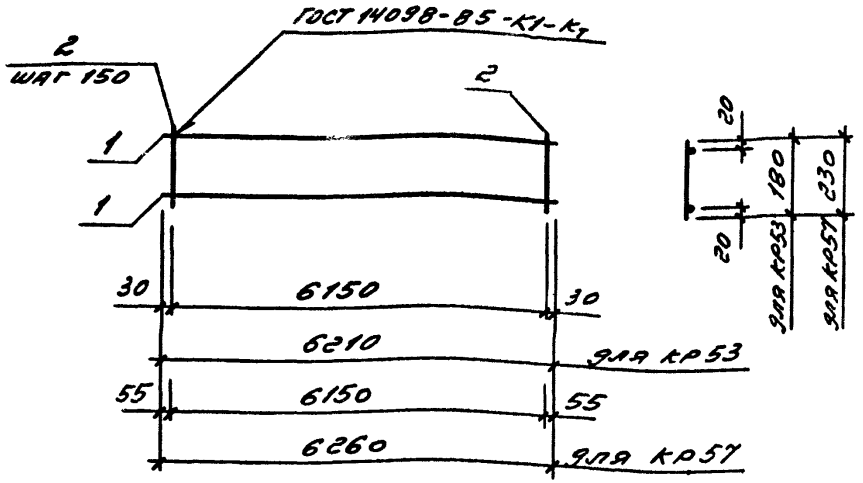

Марка	Поз.	Наименование	Кол.	Масса ед. кг	Масса, кг
КР53	1	ф6Ат-III ℓ=6150	2	1,37	3,44
	2	ф4Вр-I ℓ=180	42	0,02	
КР57	1	ф5Врп-I ℓ=6260	2	0,87	2,68
	2	ф4Вр-I ℓ=230	42	0,02	

Арматура: класса А-III по ГОСТ 5781-82, класса Вр-I по ГОСТ 6727-80*, класса Врп-I по ТУ 14-4-1322-85

Взам. инв. №

Подпись и дата

Инв. № подл.

Нач отд	Царбак		
Н контр.	Аксёнова		
Гл констр	Цибаров		
Зав груп.	Бродский		
Проверил	Аксёнова		
Рассчитал	Калюжнюк		
Разработал	Фомина		

1.030.1-1/88.2-7-52

Каркас плоский КР53, КР57

Стадия	Лист	Листов
Р		

ГОССТРОЙ С
ЛЕНИНГРАД
ПРОМСТРОЙП

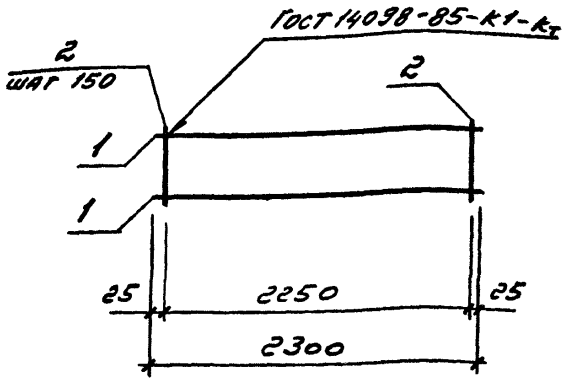

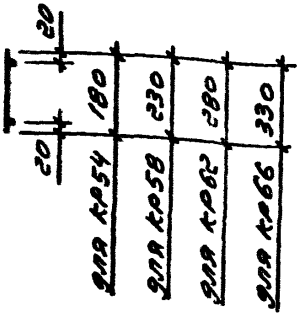

Марка	Поз.	Наименование	Кол.	Масса ед. кг	Масса, кг
КР54	1	ф10А III ℓ=2300	2	1,42	3,16
	2	ф4ВрI ℓ=180	16	0,02	
КР58	1	ф10А III ℓ=2300	2	1,42	3,16
	2	ф4ВрI ℓ=230	16	0,02	
КР62	1	ф10А III ℓ=2300	2	1,42	3,32
	2	ф4ВрI ℓ=280	16	0,03	
КР66	1	ф10А III ℓ=2300	2	1,42	3,32
	2	ф4ВрI ℓ=330	16	0,03	

Арматура: класса А-III по ГОСТ 5781-82, класса Вр-I по ГОСТ 6727-80*

Нач.отд	Царбак	1.030.1-1/88.2-У-53	
Н.контр.	Аксенова		
Гл.констр.	Цибаров	КАРКАС ПЛОСКИЙ КР54, КР58, КР62, КР66	Стадия: Р; Лист: ; Листов: 1
Зав.груп.	Бродский		
Проверил	Аксенова		
Рассчитал	Калюжнюк		
Разработал	Фроленко		ГОССТРОЙ СССР ЛЕНИНГРАДСКИЙ ПРОМСТРОЙПРОЕКТ

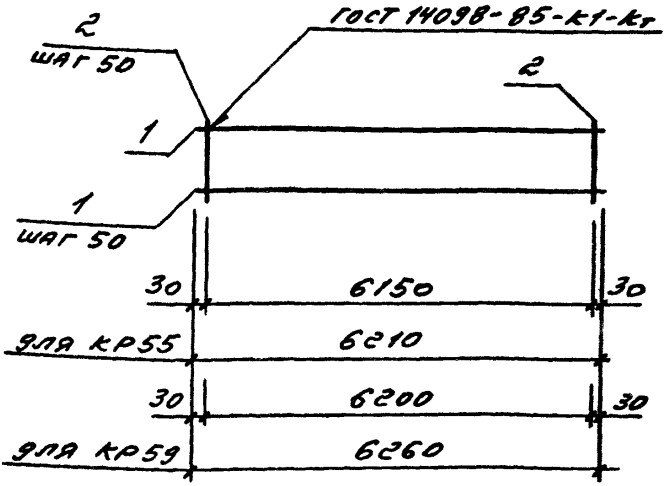

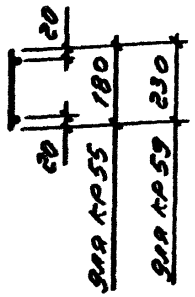

Марка	Поз.	Наименование	Кол.	Масса ед. кг	Масса, кг
КР55	1	ф3ВрI l=6210	4	0,31	2,48
	2	ф3ВрI l=180	124	0,01	
КР59	1	ф3ВрI l=6260	5	0,32	3,12
	2	ф3ВрI l=230	125	0,01	

Арматура класса Вр-I по ГОСТ 6727-80*

Нач.отд	Царбак		1.030.1-1/88.2-7-54
Н.контр.	Аксёнова		
Гл.констр.	Цибаров		Каркас плоский КР55, КР59
Зав.груп.	Бродский		
Проверил	Аксёнова		
Рассчитал	Калюжнюк		
Разработал	Фоменко		

Стадия	Лист	Листов
Р		1

ГОССТРОЙ СССР
ЛЕНИНГРАДСКИЙ
ПРОЕКТ

Взам. инв. №
Подпись и дата
Инв. № подл.

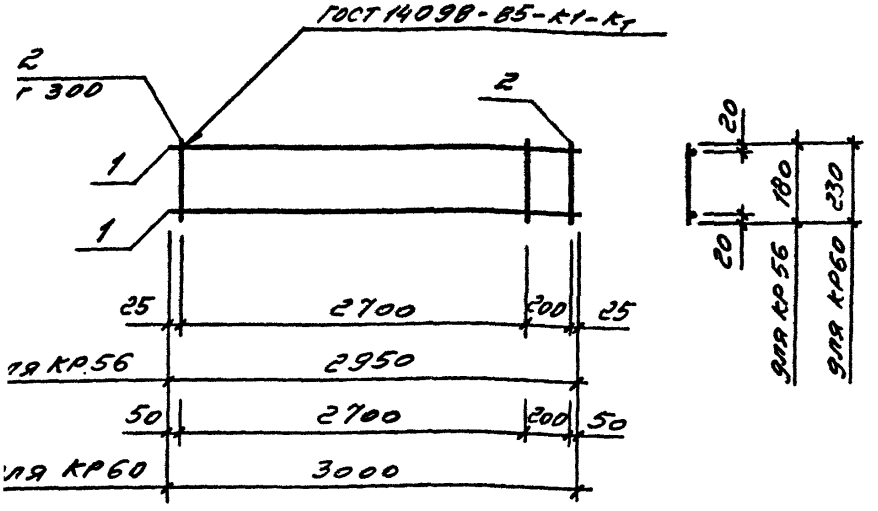

Марка	Поз.	Наименование	Кол.	Масса ед. кг	Масса, кг
КР56	1	ф12 А-III ℓ=2950	2	2,62	5,35
	2	ф4 Вр-I ℓ=180	11	0,01	
КР60	1	ф12 А-III ℓ=3000	2	2,66	5,54
	2	ф4 Вр-I ℓ=230	11	0,02	

Арматура: класса А-III по ГОСТ 5781-82, класса Вр-I по ГОСТ 6727-80*

гл.отд	Царбак		1.030.1-1/88.2-7-55
инжер	Аксёнова		
констр.	Цибаров		Каркас плоский КР56, КР60
ав груп	Бродский		Стадия: Р; Лист: ; Листов: 1
роверил	Аксёнова		ГОССТРОЙ СССР ЛЕНИНГРАДСКИЙ ПРОМСТРОЙПРОЕКТ
ассчитал	Калюжнюк		
азработал	Фоменко		

Копировал Формат

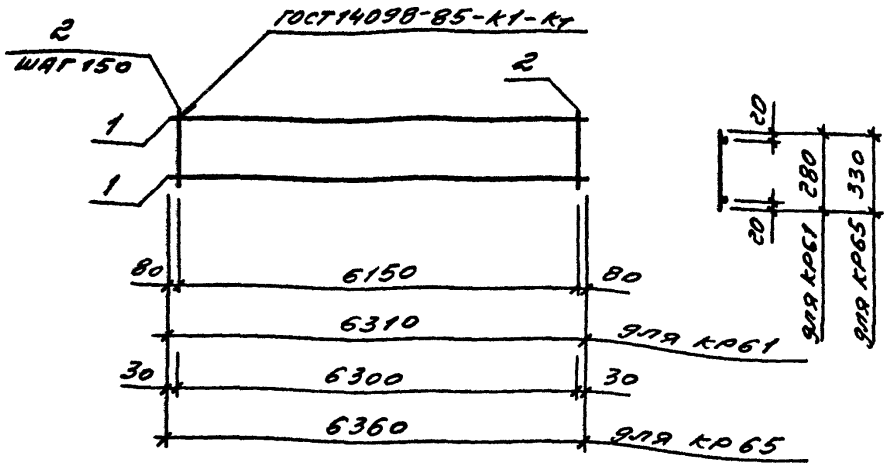

Марка	Поз.	Наименование	Кол.	Масса ед. кг	Масса, кг
КР61	1	ф5ВрпI ℓ=6310	2	0,91	2,90
	2	ф4ВрI ℓ=280	42	0,03	
КР65	1	ф6АIII ℓ=6360	2	1,41	4,11
	2	ф4ВрI ℓ=330	43	0,03	

Арматура: класса А-III по ГОСТ 5781-82, класса Вр-I по ГОСТ 6727-80, класса Врп-I по ТУ 14-4-1322-85

Нач.отд	Царбак	
Н контр.	Аксёнова	
Гл констр	Цибаров	
Зав.груп	Бродский	
Проверил	Аксёнова	
Рассчитал	Калюжнюк	
Разработал	Фоменко	

1.030.1-1/88.2-7-56

Карка лоский
к КР65

Стадия	Лист	Листо
Р		1

ГОССТРОЙ СССР
ЛЕНИНГРАДСКИЙ ПРОМСТРОЙПРОЕКТ

Взам. инв. № | Подпись и дата | Инв. № подл

Копировал 24759-02 52 Формат

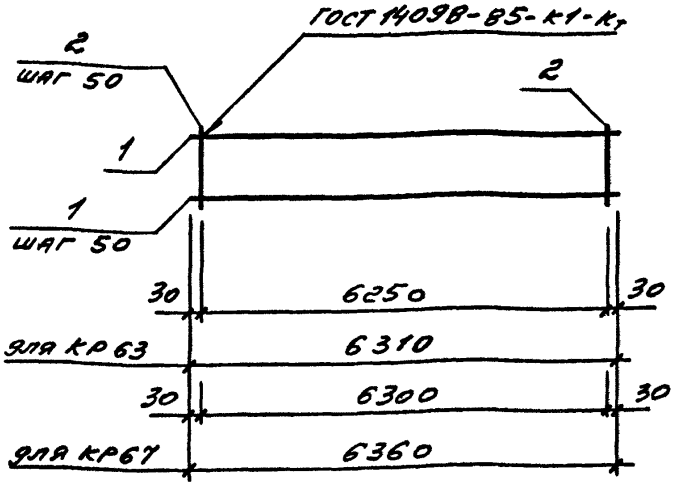

Марка	Поз.	Наименование	Кол.	Масса ед. кг	Масса, кг
КР63	1	ф 3 Вр I ℓ=6310	6	9,33	3,80
	2	ф 3 Вр I ℓ=280	126	0,014	
КР67	1	ф 3 Вр I ℓ=6360	7	9,33	4,49
	2	ф 3 Вр I ℓ=330	127	0,02	

Арматура класса Вр-I по ГОСТ 6727-80*

Нач.отд	Царбак	
Н.контр.	Аксенова	
Гл.констр.	Цибаров	
Зав.груп.	Бродский	
Проверил	Аксенова	
Рас читал	Калюжнюк	
Разработал	Фоменко	

1.030.1-1/88.2-7-57

КАРКАС ПЛОСКИЙ КР63, КР67

Стадия	Лист	Листов
Р		1

ГОССТРОЙ СССР ЛЕНИНГРАДСКИЙ ПРОМСТРОЙПРОЕКТ

Копировал

Формат

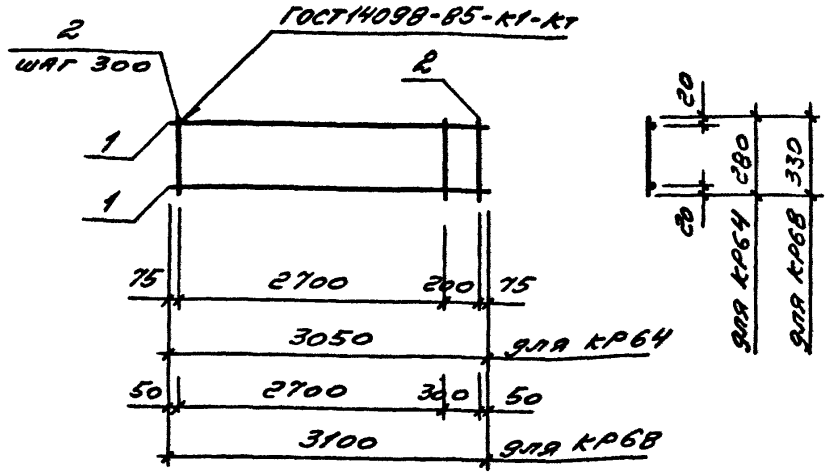

Марка	Поз.	Наименование	Кол.	Масса ед. кг	Масса, кг
КР64	1	ф14АIII ℓ=3050	2	3,68	7,64
	2	ф4ВрI ℓ=280	11	0,02	
КР68	1	ф14АIII ℓ=3100	2	3,74	7,81
	2	ф4ВрI ℓ=330	11	0,03	

Арматура: класса А-III по ГОСТ 5781-82, класса Вр-I по ГОСТ 6727-80*

Нач.отд.	Царбах	
Н.контр.	Аксёнова	
Гл.констр.	Цыбаров	
Зав.груп	Бродский	
Проверил	Аксёнова	
Рассчитал	Калюжнюк	
Разработал	Фоменко	

1.030.1-1/88.2-7-58

Каркас плоский КР64, КР68

Стадия	Лист	Листов
Р		1

ГОССТРОЙ СССР ЛЕНИНГРАДСКИЙ ПРОМСТРОЙПРОЕКТ

Инв. № подл. | Подпись и дата | Взам. инв. №

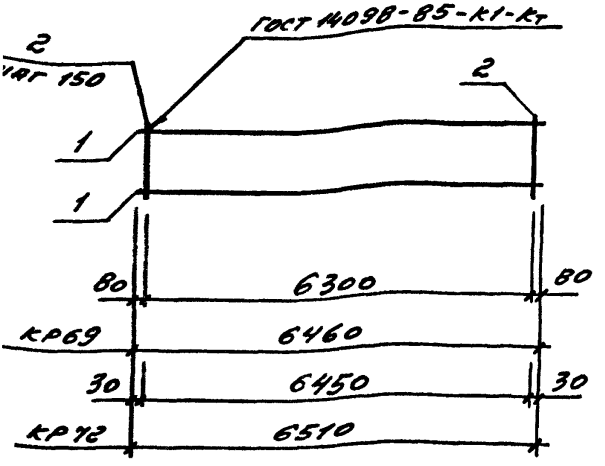

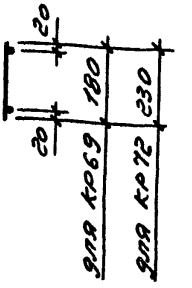

Марка	Поз.	Наименование	Кол.	Масса ед. кг	Масса, кг
КР69	1	ф6AIII ℓ=6460	2	1,43	3,57
	2	ф4BpI ℓ=180	43	0,02	
КР72	1	ф5BpnI ℓ=6510	2	0,94	2,79
	2	ф4BpI ℓ=230	44	0,02	

Арматура: класса A-III по ГОСТ 5781-82, класса Bp-I по ГОСТ 6727-80, класса Bpn-I по ТУ 14-4-1322-85

Царбак		1.030.1-1/88.2-7-59	
Аксёнова			
Цибарев			
[illegible]ский		Каркас плоский КР69, КР72	Стадия: Р; Лист: ; Листов: 1
Аксенова			
[illegible]ажник			Госстрой СССР Ленинградский [illegible]промстройпроект
[illegible]ченко			

Копировал

Формат

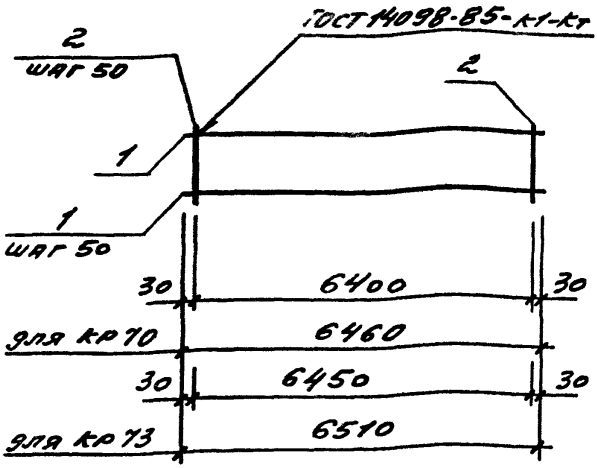

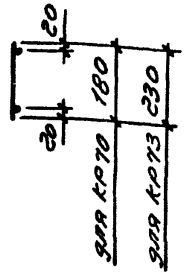

Марка	Поз.	Наименование	Кол.	Масса ед. кг	Масса, кг
КР70	1	ф3Вр-I ℓ=6460	4	0,33	2,61
	2	ф3Вр-I ℓ=180	129	0,01	
КР73	1	ф3Вр-I ℓ=6510	5	0,33	3,25
	2	ф3Вр-I ℓ=230	130	0,01	

Арматура класса Вр-I по ГОСТ 6727-80*

Нач.отд.	Царбак		1.030.1-1/88.2-7-60
Н.контр.	Аксёнова		
Гл.констр.	Цибарев		Каркас плоский КР70, КР73
Зав.груп.	Бродский		
Проверил	Аксёнова		
Рассчитал	Калюжнюк		
Разработал	Фоменко		

Стадия	Лист	Листов
Р		1

ГОССТРОЙ СС ЛЕНИНГРАДСКИЙ ПРОМСТРОЙПРОЕКТ

Копировал 24759-02 54

Инв. № подл. | Подпись и дата | Взам. инв. №

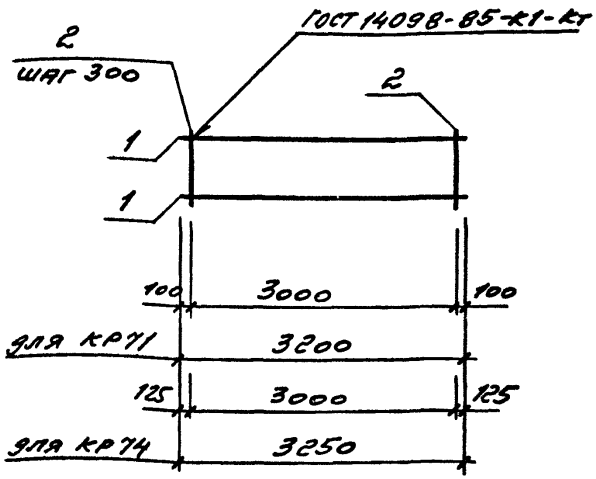

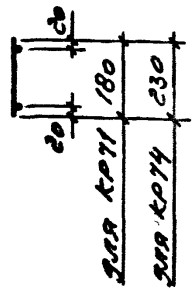

Марка	Поз.	Наименование	Кол.	Масса ед. кг	Масса, кг
КР71	1	ф12 А-III ℓ=3200	2	2,84	5,86
	2	ф4 Вр-I ℓ=180	11	0,01	
КР74	1	ф12 А-III ℓ=3250	2	2,89	6,00
	2	ф4 Вр-I ℓ=230	11	0,02	

Арматура: класса А-III по ГОСТ 5781-82, класса Вр-I по ГОСТ 6727-80*

Нач.отд	Царбак		
Н.контр.	Аксёнова		
Гл констр.	Цибаров		
Рук.груп	Бродский		
Проверил	Аксёнова		
Рассчитал	Калюжнюк		

1.030.1-1/88.2-7-61

КАРКАС ПЛОСКИЙ КР71, КР74

Стадия	Лист	Листов
Р		1

ГОССТРОЙ СССР
ЛЕНИНГРАДСКИЙ

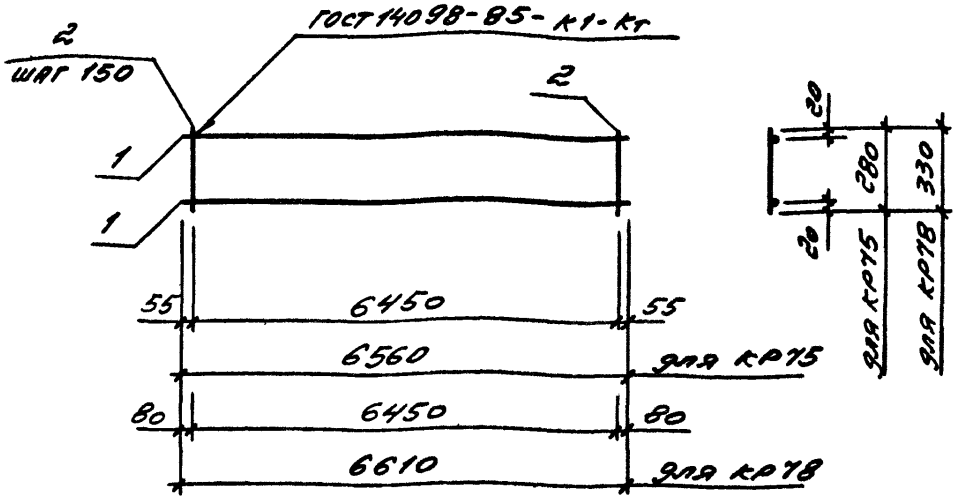

Марка	Поз.	Наименование	Кол.	Масса ед. кг.	Масса, кг
КР75	1	ф5 Вр I ℓ=6550	2	0,94	3,20
	2	ф4 Вр I ℓ=280	44	0,03	
КР78	1	ф6 AIII ℓ=6610	2	1,47	4,27
	2	ф4 Вр I ℓ=330	44	0,03	

Арматура: класса А-III по ГОСТ 5781-82, класса Вр-I по ГОСТ 6727-80, класса Вр-I по ТУ 14-4-1322-85

Нач.отд.	Царбак	
Н.контр.	Аксёнова	
Гл.констр.	Цибаров	
Зав.груп.	Бродский	
Проверил	Аксёнова	
Рассчитал	Калюжнюк	

1.030.1-1/88.2-7-62

Каркас плоский КР75, КР78

Стадия	Лист	Листов
Р	1	

ГОССТРОЙ СССР
ЛЕНИНГРАДСКИЙ ...ПРОЕКТ

Взам. инв. № | Подпись и дата | Инв. № подл.

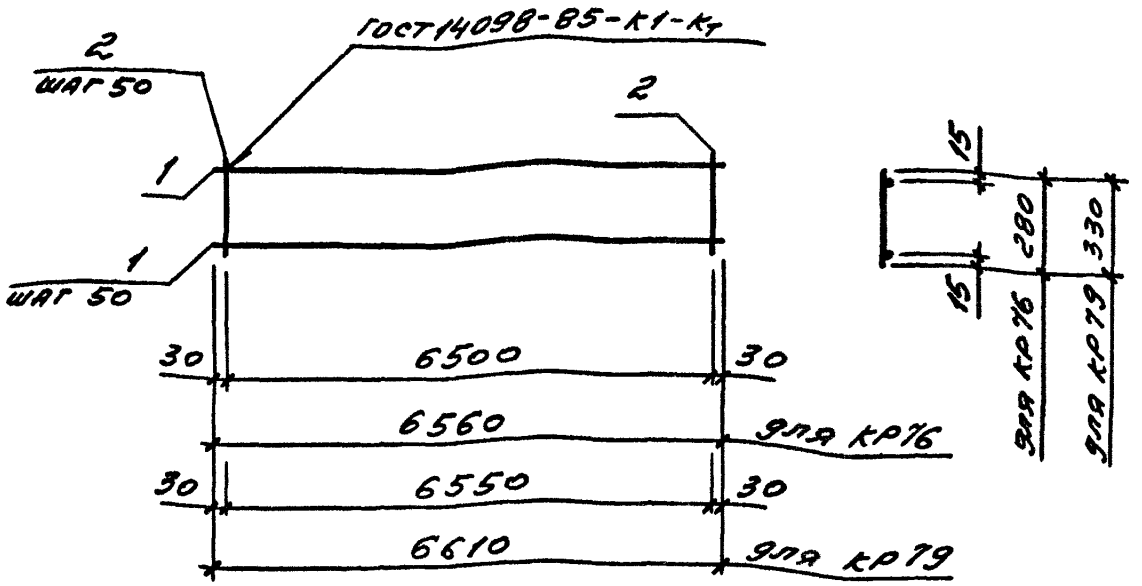

Марка	Поз.	Наименование	Кол.	Масса ед. кг	Масса, кг
КР76	1	ф3Вр I ℓ=6560	6	9,34	3,95
	2	ф3Вр I ℓ=280	131	0,01	
КР79	1	ф3Вр I ℓ=6610	7	0,34	4,68
	2	ф3Вр I ℓ=330	132	0,02	

Арматура класса Вр-I по ГОСТ6727-80*

ач.СТД	Царбак	
контр.	Аксенова	
н.констр	Цибаров	
ав.груп.	Бродский	
роверил	Аксенова	
ассчитал	Калюжнюк	

1.030.1-1/88.2-7-63

Каркас плоский КР76, КР79

Стадия	Лист	Листов
Р		1

ГОССТРОЙ СССР
ЛЕНИНГРАДСКИЙ ПРОМСТРОЙПРОЕКТ

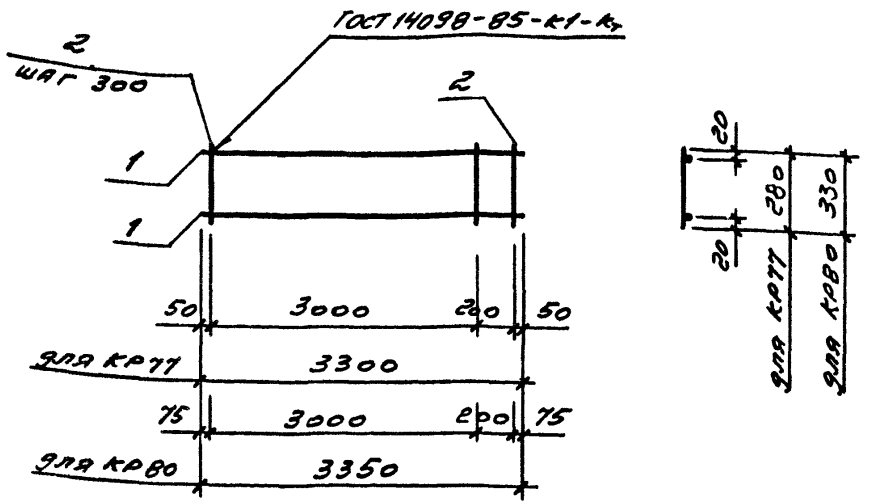

Марка	Поз.	Наименование	Кол.	Масса ед. кг	Масса, кг
КР77	1	Ф14 А-III ℓ=3300	2	3,99	8,29
	2	Ф4 Вр-I ℓ=280	12	0,02	
КР80	1	Ф14 А-III ℓ=3350	2	4,05	8,46
	2	Ф4 Вр-I ℓ=330	12	0,03	

Арматура: класса А-III по ГОСТ 5781-82, класса Вр-I по ГОСТ 6727-80*

Взам. инв. №

Подпись и дата

Инв. № подл.

Нач.отд	Царбак	
Н.контр.	Аксёнова	
Гл.констр	Цибаров	
Зав.груп	Бродский	
Проверил	Аксёнова	
Рассчитал	Каляжнюк	
Разработал	Фоменко	

1.030.1-1/88.2-7-64

КАРКАС КР плоский КР80

Стадия	Лист	Листов
Р		1

ГОССТРОЙ СССР
ЛЕНИНГРАДСКИЙ ПРОМСТРОЙПРОЕКТ

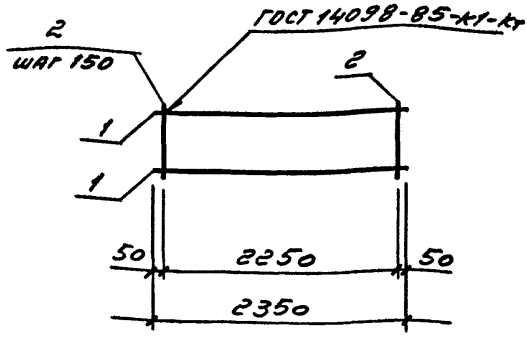

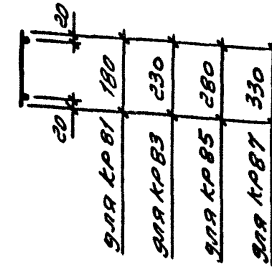

Марка	Поз.	Наименование	Кол.	Масса ед. кг	Масса, кг
КР81	1	Ф10 A-III ℓ=2350	2	1,45	3,22
	2	Ф4 Вр-I ℓ=180	16	0,02	
КР83	1	Ф10 A-III ℓ=2350	2	1,45	3,22
	2	Ф4 Вр-I ℓ=230	16	0,02	
КР85	1	Ф10 A-III ℓ=2350	2	1,45	3,38
	2	Ф4 Вр-I ℓ=280	16	0,03	
КР87	1	Ф10 A-III ℓ=2350	2	1,45	3,38
	2	Ф4 Вр-I ℓ=330	16	0,03	

Арматура: класса А-III по ГОСТ 5781-82, класса Вр-I по ГОСТ 6727-80.*

Нач отд	Царбак	
Н.контр.	Аксёнова	
Гл констр.	Цибаров	
Зав. руп.	Бродский	
Проверил	Аксёнова	
Рассчитал	Калюжнюк	

1.030.1-1/88.2-7-65

КАРКАС ПЛОСКИЙ КР81, КР83, КР85, КР87

Стадия	Лист	Листов
Р		1

ГОССТРОЙ СССР ЛЕНИНГРАДСКИЙ

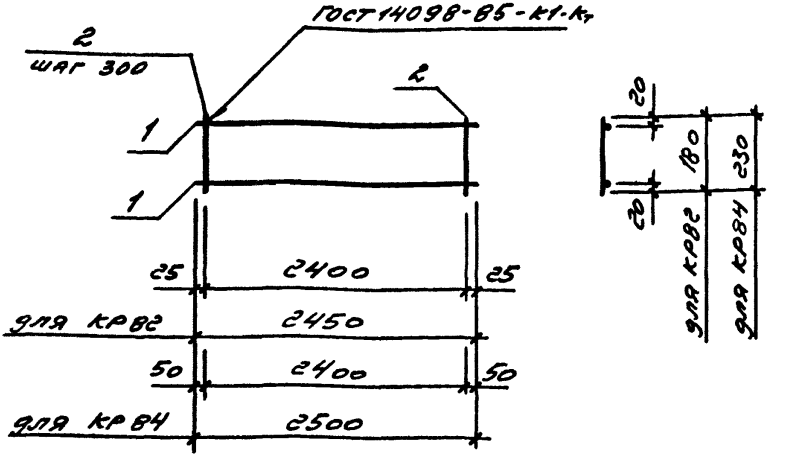

Марка	Поз.	Наименование	Кол.	Масса ед. кг	Масса, кг
КР В2	1	ф12 А III ℓ=2450	2	2,18	4,45
	2	ф4 Вр I ℓ=180	9	0,01	
КР В4	1	ф12 А III ℓ=2500	2	2,24	4,66
	2	ф4 Вр I ℓ=230	9	0,02	

Арматура: класса А-III по ГОСТ 5781-82, класса Вр-I по ГОСТ 6727-80*

Нач. сект.	Царбат	
Н. контр.	Аксёнова	
Гл. констр.	Цибаров	
Зав. груп.	Бродский	
Проверил	Аксёнова	
Рассчитал	Калюжнюк	

1.030.1-1/88.2-7-66

Каркас плоский КР В2, КР В4

Стадия	Лист	Листов
Р		1

ГОССТРОЙ СССР ЛЕНИНГРАДСКИЙ

Инв. № подл. | Подпись и дата | Взам. инв. №

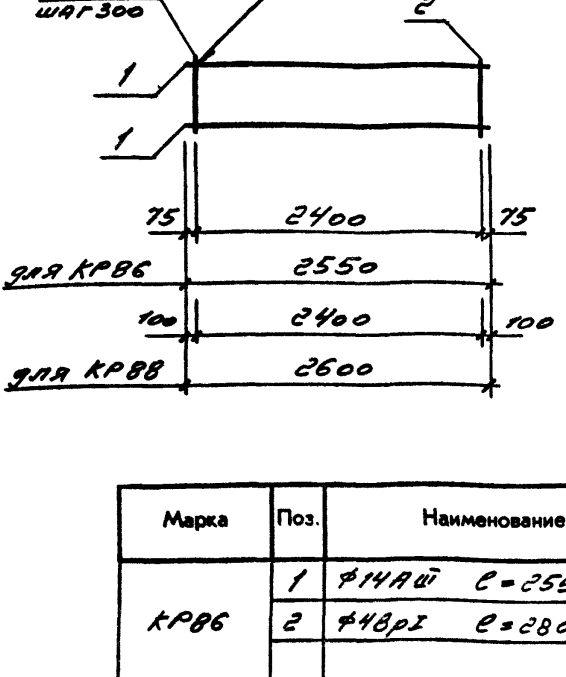

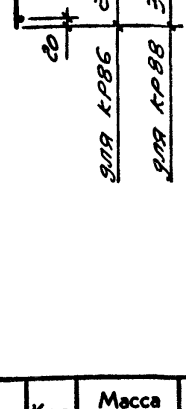

Марка	Поз.	Наименование	Кол.	Масса ед. кг	Масса, кг
КР86	1	Ф14АIII l=2550	2	3,08	6,39
	2	Ф4ВрI l=280	9	0,02	
КР88	1	Ф14АIII l=2600	2	3,14	6,55
	2	Ф4ВрI l=330	9	0,03	

Арматура: класса А-III по ГОСТ 5781-82, класса Вр-I по ГОСТ 6727-80*

ч отд	Царбак		
контр	Аксёнова		
констр.	Цибаров		
в.груп.	Бродский		
серия	Аксёнова		
стал	Калюжнюк		

1.030.1-1/88.2 1-67

Каркас плоский КР86, КР88

Стадия	Лист	Листов
Р		1

ГОССТРОЙ СССР
ЛЕНИНГРАДСКИЙ

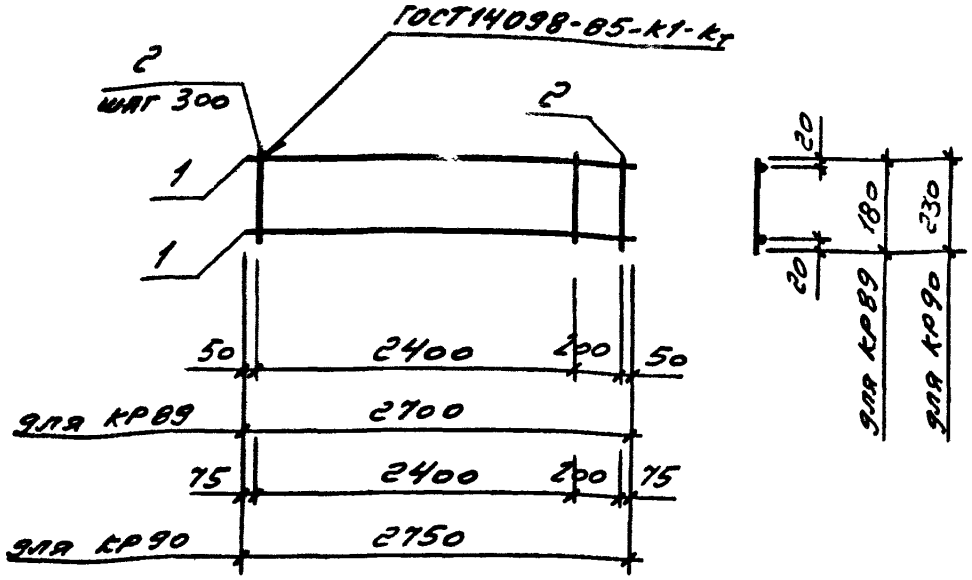

Марка	Поз.	Наименование	Кол.	Масса ед. кг	Масса, кг
КР89	1	ф12 AIII ℓ=2700	2	2,40	4,96
	2	ф4 ВрI ℓ=180	10	0,01	
КР90	1	ф12 AIII ℓ=2750	2	2,44	5,08
	2	ф4 ВрI ℓ=230	10	0,02	

Арматура: класса A-III по ГОСТ 5781-82, класса Вр-I по ГОСТ 6727-80*

Нач.отд.	Царбак		1.030.1-1/88.2-7-68
Н.контр.	Аксёнова		
Гл.констр.	Цибарев		Каркас плоский КР89, КР90
Зав.груп.	Бродский		Стадия: Р; Лист: ; Листов: 1
Проверил	Аксенова		ГОССТРОЙ СССР ЛЕНИНГРАДСКИЙ ПРОМСТРОЙПР
Рассчитал	Калюжнюк		

Взам. инв. № | Подпись и дата | Инв. № подл.

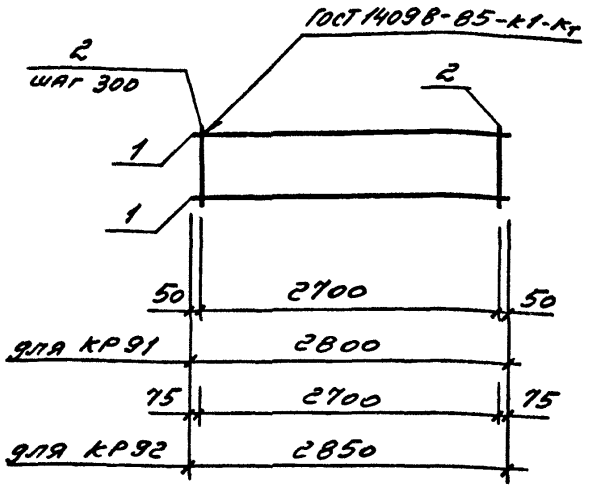

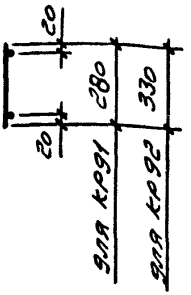

Марка	Поз.	Наименование	Кол.	Масса ед. кг	Масса, кг
КР91	1	Ф14АIII ℓ=2800	2	3,38	7,02
	2	Ф4ВрI ℓ=280	10	0,02	
КР92	1	Ф14АIII ℓ=2850	2	3,44	7,18
	2	Ф4ВрI ℓ=330	10	0,03	

Арматура: класса А-III по ГОСТ 5781-82, класса Вр-I по ГОСТ 6727-80*

Нач отд	Царбак	
Н контр.	Аксёнова	
Гл констр.	Цибаров	
Зав.груп.	Бродский	
Проверил	Аксёнова	
Рассчитал	Калюжнюк	
Разработал	Фоменко	

1.030.1-1/88.2-7-69

Каркас плоский КР91, КР92

Стадия	Лист	Листов
Р		1

ГОССТРОЙ СССР
ЛЕНИНГРАДСКИЙ ПРОМСТРОЙПРОЕКТ

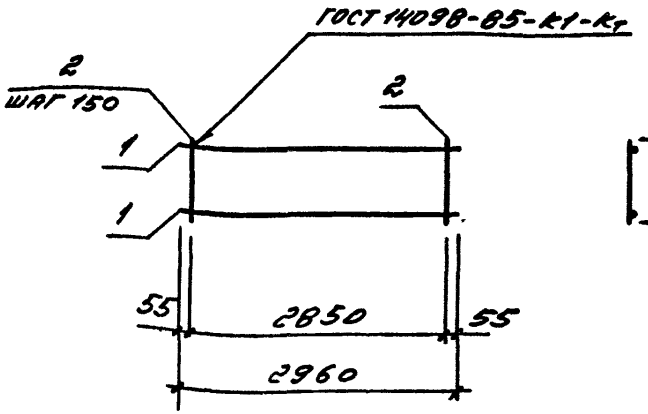

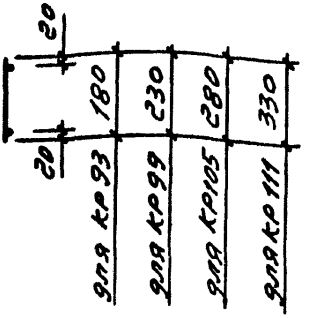

Марка	Поз.	Наименование	Кол.	Масса ед. кг	Масса кг
КР93	1	ф6AIII l=2960	2	0,66	1,72
	2	ф4BpI l=180	20	0,02	
КР99	1	ф5BpnI l=2960	2	0,41	1,22
	2	ф4BpI l=230	20	0,02	
КР105	1	ф5BpnI l=2960	2	0,41	1,42
	2	ф4BpI l=280	20	0,03	
КР111	1	ф6AIII l=2960	2	0,66	1,92
	2	ф4BpI l=330	20	0,03	

Арматура: класса А-III по ГОСТ 5781-82, класса Вр-I по ГОСТ 6727-80*

Нач отд	Царбак		1.030.1-1/88.2-7-70
Н контр.	Аксёнова		
Гл констр.	Цибаров		
Зав груп.	Бродский		Каркас плоский КР93, КР99, КР105, КР111
Прверил	Аксенова		
Рассчитал	Калюжнюк		
Разработал	Фоменко		

Стадия	Лист	Листов
Р		1

Госстрой СССР Ленинградский Промстройпроект

Инв. № подл. | Подпись и дата | Взам. инв. №

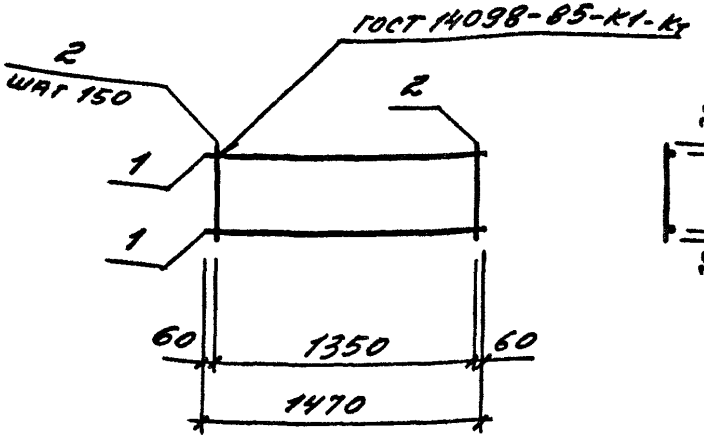

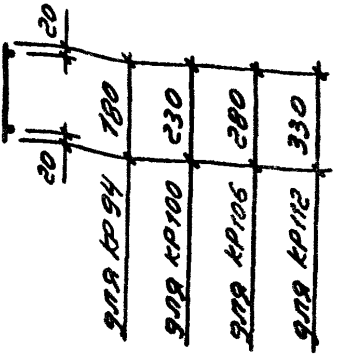

Марка	Поз.	Наименование	Кол.	Масса ед. кг	Масса, кг
КР94	1	ф6AIII ℓ=1470	2	0,33	0,86
	2	ф4BpI ℓ=180	10	0,02	
КР100	1	ф5BpnI ℓ=1470	2	0,20	0,63
	2	ф4BpI ℓ=230	10	0,02	
КР106	1	ф5BpnI ℓ=1470	2	0,20	0,70
	2	ф4BpI ℓ=280	10	0,03	
КР112	1	ф6AIII ℓ=1470	2	0,33	0,96
	2	ф4BpI ℓ=330	10	0,03	

Арматура: класса A-III по ГОСТ 5781-82, класса Bp-I, по ГОСТ 6727-80*

Нач.отд	Царбак		1.030.1-1/88.2-Т-71
Н.контр.	Аксёнова		
Гл.констр	Цибаров		Каркас плоский КР94, КР100, КР106, КР112
Зав.груп.	Бродский		Стадия: Р; Лист: ; Листов: 1
Проверил	Аксёнова		ГОССТРОЙ СССР ЛЕНИНГРАДСКИЙ ПРОМСТРОЙПРОЕКТ
Рассчитал	Калюжнюк		

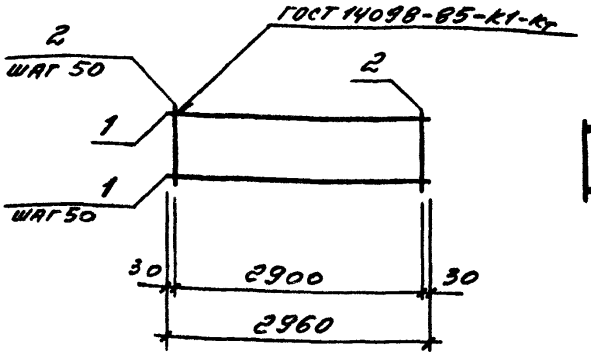

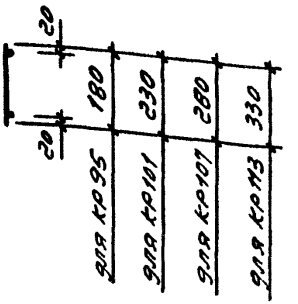

Марка	Поз.	Наименование	Кол.	Масса ед. кг	Масса, кг
КР 95	1	ф3Вр I ℓ=2960	4	0,15	1,19
	2	ф3Вр I ℓ=180	59	0,01	
КР 101	1	ф3Вр I ℓ=2960	5	0,15	1,48
	2	ф3Вр I ℓ=230	59	0,01	
КР 107	1	ф3Вр I ℓ=2960	6	0,15	1,78
	2	ф3Вр I ℓ=280	59	0,01	
КР 113	1	ф3Вр I ℓ=2960	7	0,15	2,09
	2	ф3Вр I ℓ=330	59	0,017	

Арматура: класса А-III по ГОСТ 5781-82, класса Вр-I по ГОСТ 6727-80*

Нач.отд.	Царбак	
Н.контр.	Аксёнова	
Гл.констр.	Цибаров	
Зав.груп.	Бродский	
Проверил	Аксёнова	
Рассчитал	Каляжнюк	
Разработал	Фоменко	

1.030.1-1/88.2-7-72

КАРКАС ПЛОСКИЙ

КР95, КР101, КР107, КР113

Стадия	Лист	Листов
Р		1

ГОССТРОЙ СССР
ЛЕНИНГРАДСКИЙ ПРОМСТРОЙПРОЕКТ

Инв. № подл. | Подпись и дата | Взам. инв. №

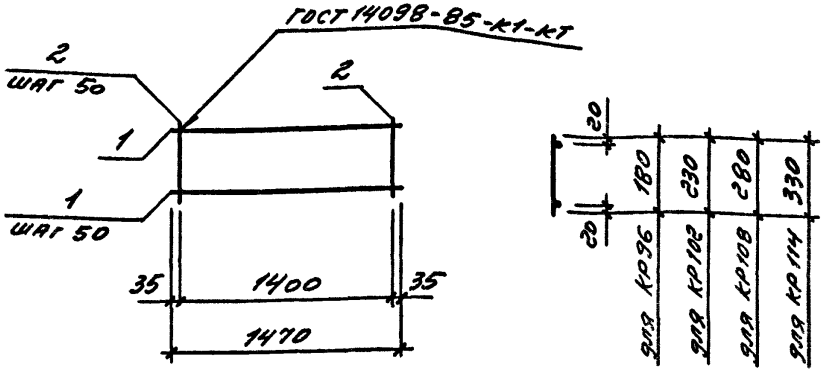

Марка	Поз.	Наименование	Кол.	Масса ед. кг	Масса, кг
КР96	1	ФЗВрI ℓ=1470	4	0,07	0,57
	2	ФЗВрI ℓ=180	29	0,01	
КР102	1	ФЗВрI ℓ=1470	5	0,07	0.73
	2	ФЗВрI ℓ=230	29	0,01	
КР108	1	ФЗВрI ℓ=1470	6	0,07	0,88
	2	ФЗВрI ℓ=280	29	0,01	
КР114	1	ФЗВрI ℓ=1470	7	0,07	1,07
	2	ФЗВрI ℓ=330	29	0,02	

Арматура: класса А-Ш по ГОСТ 5781-82, класса Вр-I по ГОСТ 6727-80

Нач.отд.	Царбак		1.030.1-1/88.2-7-73
Н.контр.	Аксёнова		
Гл.констр.	Цибаров		Каркас плоский КР96, КР102, КР108, КР114
Зав.груп.	Бродский		Стадия: Р; Лист: ; Листов: 1
Проверил	Аксёнова		Госстрой СССР Ленинградский Промстройпроект
Рассчитал	Калюжнюк		
Разработал	Фоменко		

Копировал

Формат

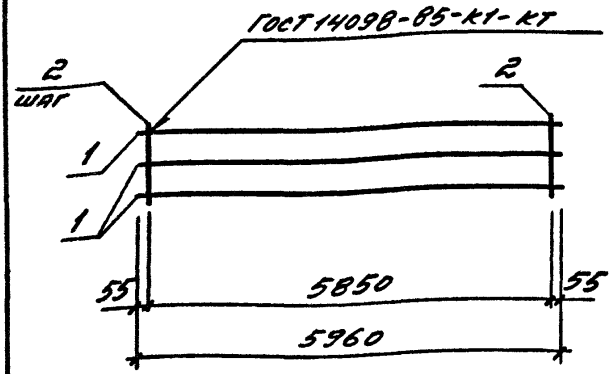

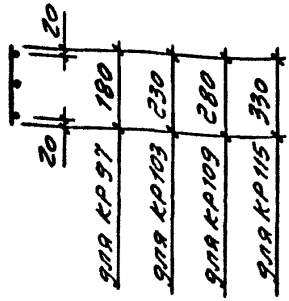

Марка	Поз.	Наименование	Кол.	Масса ед. кг	Масса, кг
КР97	1	ф14АIII ℓ=5960	3	7,20	22,3
	2	ф4ВрI ℓ=180	40	0,02	
КР103	1	ф16АIII ℓ=5960	3	9,40	29,0
	2	ф4ВрI ℓ=230	40	0,02	
КР109	1	ф18АIII ℓ=5960	3	11,91	36,9
	2	ф4ВрI ℓ=280	40	0,03	
КР115	1	ф18АIII ℓ=5960	3	11,91	36,9
	2	ф4ВрI ℓ=330	40	0,03	

Арматура: класса А-III по ГОСТ 5781-82, класса Вр-I по ГОСТ 6727-80

Нач.отд.	Царбас	
Н.контр.	Асенова	
Гл.констр.	Царбас	
Зав.груп.	Бродский	
Проверил	Аксенова	
Рассчитал	Калюжных	
Разработал	Фоменко	

1.030.1-1/88.2-7-74

Каркас плоский

КР97, КР103, КР109, КР115

Стадия	Лист	Листов
Р		1

ГОССТРОЙ СССР
ЛЕНИНГРАДСКИЙ ПРОМСТРОЙПРОЕКТ

Инв. № подл. | Подпись и дата | Взам. инв. №

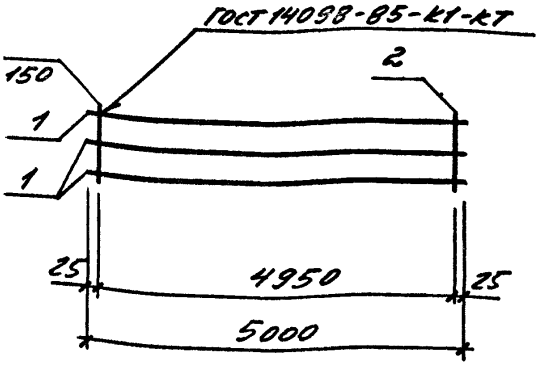

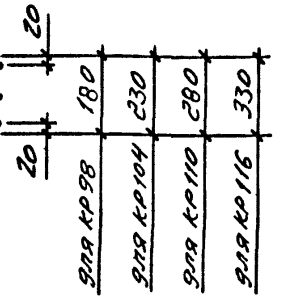

Марка	Поз.	Наименование	Кол.	Масса ед. кг	Масса, кг
КР98	1	ф12АIII ℓ=5000	3	14,92	46,12
	2	ф6АI ℓ=180	34	0,04	
КР104	1	ф25АIII ℓ=5000	3	19,25	60,84
	2	ф8АI ℓ=230	34	0,09	
КР110	1	ф28АIII ℓ=5000	3	24,15	76,21
	2	ф8АI ℓ=280	34	0,11	
КР116	1	ф28АIII ℓ=5000	3	24,15	76,88
	2	ф8АI ℓ=330	34	0,13	

Арматура класса А-I и А-III по ГОСТ 5781-82

Царбак		1.030.1-1/88.2-7-75	
Аксенова			
Цибаров		Каркас плоский КР98, КР104, КР110, КР116	Стадия: 0 / Лист: / Листов: 1
Бродский			ГОССТРОЙ СССР ЛЕНИНГРАДСКИЙ ОРДЕНА ТРУДОВОГО КРАСНОГО ЗНАМЕНИ ПРОМСТРОЙПРОЕКТ
Аксенова			
Южнюк			
Фоменко			

Копировал

Формат

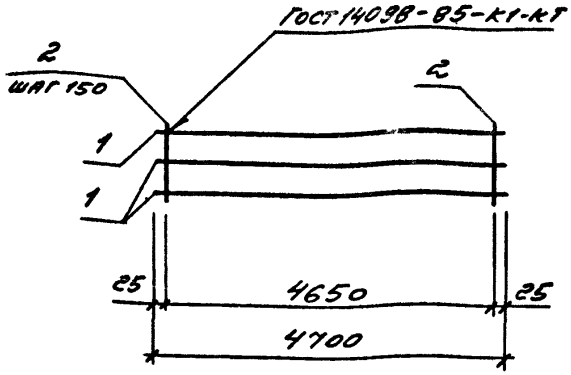

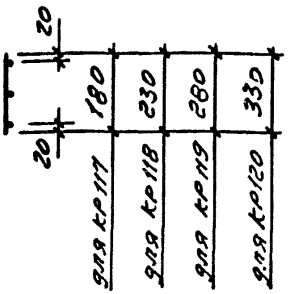

Марка	Поз.	Наименование	Кол.	Масса ед. кг	Масса, кг
КР117	1	Ф22А III ℓ=4700	3	14,02	43,34
	2	Ф6АI ℓ=180	32	0,04	
КР118	1	Ф25А III ℓ=4700	3	18,10	57,21
	2	Ф8АI ℓ=230	32	0,09	
КР119	1	Ф28А III ℓ=4700	3	22,70	71,60
	2	Ф8АI ℓ=280	32	0,11	
КР120	1	Ф28А III ℓ=4700	3	22,70	72,26
	2	Ф8АI ℓ=330	32	0,13	

Арматура класса А-I и А-III по ГОСТ 5781-82

Инв. № подл. | Подпись и дата | Взам. инв. №

Нач.отд.	Царбак	
Н.контр.	Аксёнова	
Гл.констр.	Цибаров	
Зав.груп.	Бродский	
Проверил	Аксёнова	
Рассчитал	Калюжнюк	
Разработал	Фоменко	

1.030.1-1/88.2-7-76

Каркас плоский
КР117 ... КР120

Стадия	Лист	Листов
Р		

ГОССТРОЙ СС
ЛЕНИНГРАДС
ПРОМСТРОЙП

Копировал 24759-02 62

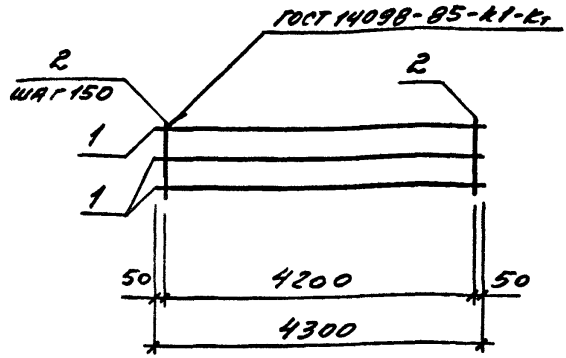

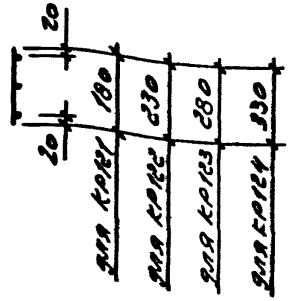

Марка	Поз.	Наименование	Кол.	Масса ед. кг	Масса, кг
КР121	1	Ф22АIII ℓ=4300	3	12,83	39,65
	2	Ф6АI ℓ=180	29	4,04	
КР122	1	Ф25АIII ℓ=4300	3	16,56	52,29
	2	Ф8АI ℓ=230	29	0,09	
КР123	1	Ф28АIII ℓ=4300	3	20,77	65,50
	2	Ф8АI ℓ=280	29	0,11	
КР124	1	Ф28АIII ℓ=4300	3	20,77	66,08
	2	Ф8АI ℓ=330	29	0,13	

Арматура класса А-I и А-III по ГОСТ 5781-82

Нач отд.	Царбак	
Н контр.	Аксёнова	
Гл констр.	Цибаров	
Зав.груп.	Бродский	
Проверил	Аксёнова	
Рассчитал	Калюжнюк	

1.030.1-1/88.2-7-77

Каркас плоский КР121 ... КР124

Стадия	Лист	Листов
Р		1

ГОССТРОЙ СССР
ЛЕНИНГРАДСКИЙ

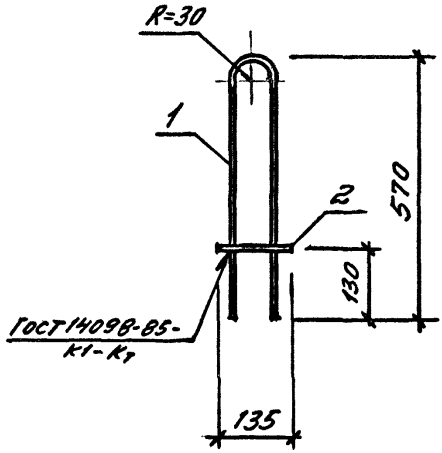

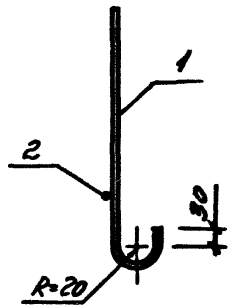

Марка	Поз.	Наименование	Кол.	Масса ед. кг	Масса, кг
П1	1	ф14АI ℓ= 1405	1	1,70	1,87
	2	ф10АIII ℓ= 135	1	0,08	

Арматура класса А-I и А-III по ГОСТ 5781-82

Нач.отд.	Царбак		
Н.контр.	Аксёнова		
Гл.констр.	Цибгров		
Зав.груп.	Бродский		
Проверил	Аксёнова		
Рассчитал	Калюжнюк		

1.030.1-1/88.2-7-78

Петля строповочная П1

Стадия	Лист	Листов
Р		1

ГОССТРОЙ СССР
ЛЕНИНГРАДСКИЙ

Инв. № подл. | Подпись и дата | Взам. инв. №

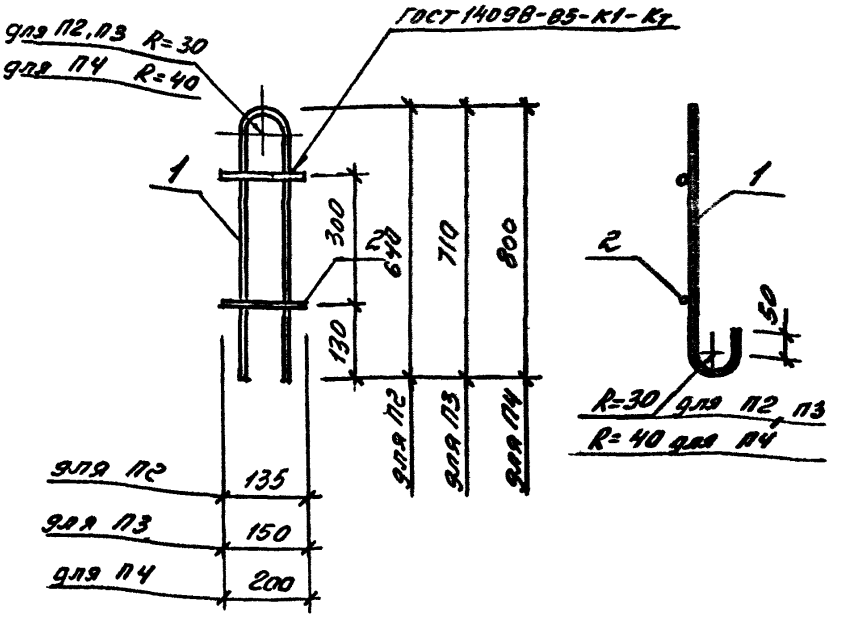

Марка	Поз.	Наименование	Кол.	Масса ед. кг	Масса, кг
П2	1	ф16 AI ℓ=1545	1	2,44	2,71
	2	ф12 AIII ℓ=150	2	0,13	
П3	1	ф18 AI ℓ=1685	1	3,37	3,64
	2	ф12 AIII ℓ=150	2	0,13	
П4	1	ф20 Ас II ℓ=1960	1	4,84	5,32
	2	ф20 AIII ℓ=200	2	0,24	

Арматура класса А-I и А III по ГОСТ 5781-82

Нач.отд.	Царбак	
Н.контр.	Аксёнова	
Гл.констр.	Цибаров	
Зав.груп	Бродский	
Проверил	Аксёнова	
Рассчитал	Калюжнюк	

1.030.1-1/88.2-7-79

Петля строповочная по П3 П4

Стадия	Лист	Листов
Р		1

ГОССТРОЙ СССР
ЛЕНИНГРАДСКИЙ

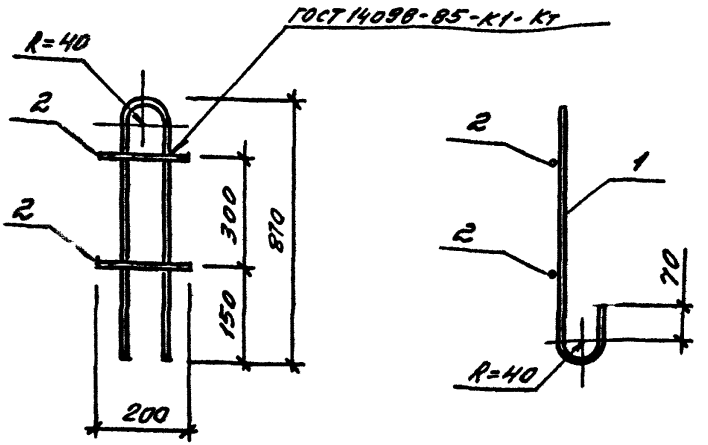

Марка	Поз.	Наименование	Кол.	Масса ед. кг	Масса, кг
П5	1	ф22 AI ℓ=2100	1	6,26	6,74
	2	ф14 AIII ℓ=200	2	0,24	

Арматура класса А-I и А-III по ГОСТ 5781-82

Нач.отд.	Царбак		
Н.контр.	Аксёнова		
Гл.констр.	Цибаров		
Зав.груп.	Бродский		
Проверил	Аксёнова		
Рассчитал	Калюжнюк		

1.030.1-1/88.2-7-80

Петля строповочная П5

Стадия	Лист	Листов
Р		1

ГОССТРОЙ СССР ЛЕНИНГРАДСКИЙ ПРОМСТРОЙПРОЕКТ

Инв. № подл. | Подпись и дата | Взам. инв. №

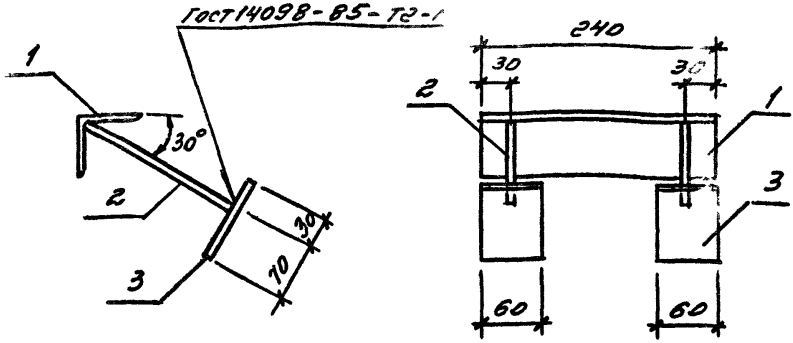

Марка	Поз.	Наименование	Кол.	Масса ед. кг	Масса, кг
М1	1	Уголок 63х63х6 ГОСТ 8509-86	1	1,37	2,14
		ВСт3кп2 ГОСТ 380-71* ℓ=240			
	2	Ф10 AIII ℓ=160	2	0,10	
	3	Лист 6х60 ГОСТ 19903-74	2	0,28	
		ВСт3кп2 ГОСТ 380-71* ℓ=100			

Арматура класса А-III по ГОСТ 5781-82

Нач.отд.	Царбак		
Н.контр.	Аксёнова		
Гл констр.	Цибаров		
Зав.груп	Бродский		
Проверил	Аксёнова		

1.030.1-1/88.2-7-81

Изделие закладное М1

Стадия	Лист	Листов
Р		1

ГОССТРОЙ СССР

№ подл. | Подпись и дата | Взам. инв. №

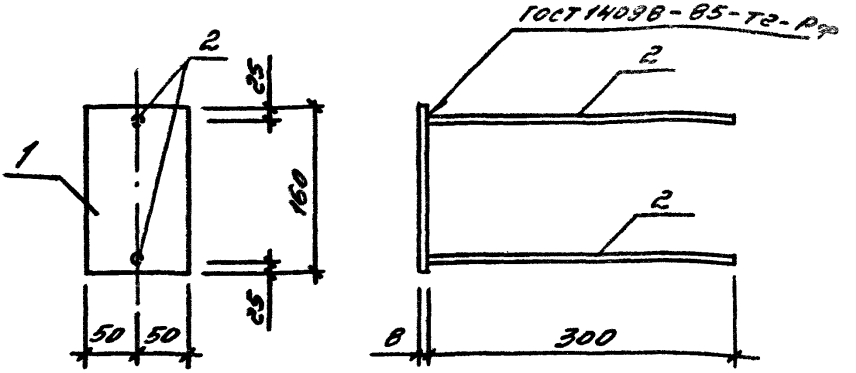

Марка	Поз.	Наименование	Кол.	Масса ед. кг	Масса, кг
М2	1	Лист 8х100 ГОСТ 19903-74	1	1,0	1,38
		ВСт3кп2 ГОСТ 380-71* $\ell = 160$			
	2	Ф10 АIII $\ell = 300$	2	0,19	

Арматура класса А-III по ГОСТ 5781-82

Н.контр.	Аксёнова		
Гл.констр.	Цибаров		
Зав.груп.	Бродский		
Проверил	Аксёнова		
Рассчитал	Калюжнюк		

1.030.1-1/88.2-7-82

Изделие закладное М2

Стадия	Лист	Листов
Р		1

ГОССТРОЙ СССР
ЛЕНИНГРАДСКИЙ

Взам. инв. №
Подпись и дата
№ подл.

gost.e-ecolog.ru