ТИПОВЫЕ СТРОИТЕЛЬНЫЕ КОНСТРУКЦИИ, ИЗДЕЛИЯ И УЗЛЫ

СЕРИЯ 1.030.1-1/88

СТЕНЫ НАРУЖНЫЕ ИЗ ОДНОСЛОЙНЫХ ПАНЕЛЕЙ ДЛЯ КАРКАСНЫХ ОБЩЕСТВЕННЫХ ЗДАНИЙ, ПРОИЗВОДСТВЕННЫХ И ВСПОМОГАТЕЛЬНЫХ ЗДАНИЙ ПРОМЫШЛЕННЫХ ПРЕДПРИЯТИЙ

ВЫПУСК 2-5

ПАНЕЛИ ИЗ ЛЕГКИХ И ЯЧЕИСТЫХ БЕТОНОВ ДЛЯ СТЕН ПРОИЗВОДСТВЕННЫХ ЗДАНИЙ

РАЗМЕЩЕНИЕ ЗАКЛАДНЫХ ЭЛЕМЕНТОВ В ПАНЕЛЯХ

РАБОЧИЕ ЧЕРТЕЖИ

24758-06
ЦЕНА 1-44

gost.e-ecolog.ru

ТИПОВЫЕ СТРОИТЕЛЬНЫЕ КОНСТРУКЦИИ, ИЗДЕЛИЯ И УЗЛЫ

СЕРИЯ 1.030.1-1/88

СТЕНЫ НАРУЖНЫЕ ИЗ ОДНОСЛОЙНЫХ ПАНЕЛЕЙ ДЛЯ КАРКАСНЫХ ОБЩЕСТВЕННЫХ ЗДАНИЙ, ПРОИЗВОДСТВЕННЫХ И ВСПОМОГАТЕЛЬНЫХ ЗДАНИЙ ПРОМЫШЛЕННЫХ ПРЕДПРИЯТИЙ

ВЫПУСК 2-5

ПАНЕЛИ ИЗ ЛЕГКИХ И ЯЧЕИСТЫХ БЕТОНОВ ДЛЯ СТЕН ПРОИЗВОДСТВЕННЫХ ЗДАНИЙ

РАЗМЕЩЕНИЕ ЗАКЛАДНЫХ ЭЛЕМЕНТОВ В ПАНЕЛЯХ

РАБОЧИЕ ЧЕРТЕЖИ

РАЗРАБОТАНЫ
ЦНИИПРОМЗДАНИЙ

ЗАМ.ДИРЕКТОРА ИН-ТА — С.М.ГЛИКИН
ЗАВ.ОТДЕЛОМ — Г.М.СМИЛЯНСКИЙ
Г.ИНЖЕНЕР ПРОЕКТА — А.П.РУДАКОВ

УТВЕРЖДЕНЫ
Госстроем СССР
протокол от 17 марта 1989г. № А4-10.
Введены в действие ЦНИИпромзданий
с 1 января 1991 г.
Приказ № 46 от 13 апреля 1989 г.

© АПП ЦИТП, 1991

Обозначение	Наименование	Стр.
1.030.1-1/88.2-5-ПЗ	Пояснительная записка	2
-1	Схема расположения закладных элементов в панели, спецификация и выборка стали на закладные элементы	4
-2	Узлы I ... V	17

				1.030.1-1/88.2-5		
Зав.отд.	[illegible]янский			Содержание	Дня	Лист	Листов
[illegible]	Рудаков						1
[illegible]	[illegible]даева						
[illegible]	[illegible]нова						

ПРОИЗДАНИЙ

Данный выпуск содержит схемы расположения закладных элементов в панелях. На схемах указан индекс в марке панели в соответствии с её назначением в стене:

20 — панель рядовая глухого участка стен;

21 — панель подоконная самонесущих стен при простенках 1,2 м;

22 — панель подоконная самонесущих стен при простенках 3,0 м;

23 — панель подоконная самонесущих стен с отдельными проемами при простенках 1,2 м;

24 — панель подоконная навесных стен с шагом импостов 1,2 м;

31 — панель надоконная самонесущих стен при простенках 1,2 м;

32 — панель надоконная самонесущих стен при простенках 3,0 м;

33 — панель надоконная самонесущих стен с отдельными проемами при простенках 1,2 м;

34 — панель надоконная навесных стен с шагом импостов 1,2 м;

41 — панель межоконная самонесущих стен при простенках 1,2 м;

				1.030.1-1/88. 2-5-ПЗ		
Зав.отд	Стилянский			Пояснительная записка	Стадия	Лист	Листов
Гл.инж.пр	Рудаков				Р	1	2
Гл.спец.	Гадаева				ЦНИИПРОМЗДАНИЙ		
Техник	Казанцева						
Н.контр	Иванова						

42 — панель межоконная самонесущих стен при простенках 3,0 м;

43 — панель межоконная самонесущих стен с отдельными проемами при простенках 1,2 м;

44 — панель межоконная навесных стен с шагом импостов 1,2 м;

50 — панель парапетная рядовая глухого участка стен;

51 — панель парапетная надоконная самонесущих стен при простенках 1,2 м;

52 — панель парапетная надоконная самонесущих стен при простенках 3,0 м;

53 — панель парапетная надоконная самонесущих стен с отдельными проемами при простенках 1,2 м;

54 — панель парапетная надоконная навесных стен с шагом импостов 1,2 м;

60 — панель подкарнизная рядовая глухого участка стен;

61 — панель подкарнизная надоконная самонесущих стен при простенках 1,2 м;

62 — панель подкарнизная надоконная самонесущих стен при простенках 3,0 м;

63 — панель подкарнизная надоконная самонесущих стен с отдельными проемами при простенках 1,2 м;

64 — панель подкарнизная надоконная навесных стен с шагом импостов 1,2 м;

70 — панель – перемычка глухого участка стен (разгрузочная).

Полная марка панели состоит из марки, приведенной в номенклатуре, с добавлением через дефис индекса: ПС 63.18.2,5 – 3,0 – 24.1

- ПС — панель стеновая
- 63.18.2,5 — длиной 6280 мм, высотой 1780 мм, толщиной 250 мм
- 3,0 — 3-я нормативная ветровая нагрузка
- без буквы — из легкого бетона
- 24 — подоконная навесных стен с шагом импостов 1,2 м
- 1 — прямая марка (правое удлинение – вид на внутреннюю сторону панели)

В выпуске к схемам расположения закладных элементов в панели приведены спецификация и выборка стали на закладные элементы в соответствии с индексом, означающим назначение панели в стене.

Панель рядовая глухого участка стены

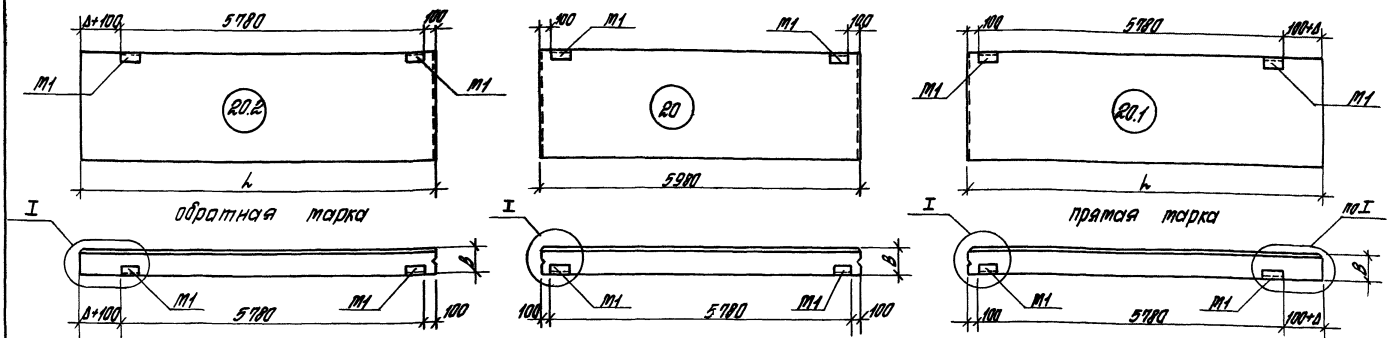

Спецификация закладных элементов на панель

Индекс	Толщина панели B, мм	l, мм	Δ (удлинение) мм	Закладные элементы: Марка	Кол.	Выборка стали на закладные элементы, кг: прокат ГОСТ 8509-86 Профиль, мм L63×6	полоса ГОСТ 103-76* Профиль, мм 8в	арматура ГОСТ 5781-82* Ø, мм 10 А III	Всего
20 20.1 20.2	200	5980	—	m1-20	2	2,76	1,14	0,40	4,30
		6230	250						
		6480	500						
	250	5980	—	m1-25		2,76	1,14	0,52	4,42
		6280	300						
		6530	550						
	300	5980	—	m1-30		2,76	1,14	0,68	4,58
		6330	350						
		6580	600						
	350	5980	—	m1-35		2,76	1,14	0,80	4,70
		6380	400						
		6630	650						

1. Узлы см. в док. 1.030.1-1/88.2-5-2.
2. Закладные элементы разработаны в выпуске 1-8 данной серии.

			1.030.1-1/88.2-5-1
Зав.отд	Стуленский		Схема расположения закладных элементов в панели, спецификация и выборка стали на закладные элементы
Гл.инж.пр	Рудаков		
Гл.спец.	Рабаева		
Рук.гр.	Казанцева		
Н.контр.	Житенникова		

Стадия	Лист	Листов
Р	1	

ЦНИИПромзданий

Панель подоконная самонесущих стен

при ширине окна 4,8 м

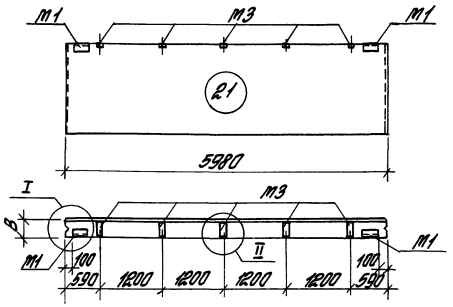

при ширине окна 3,0 м

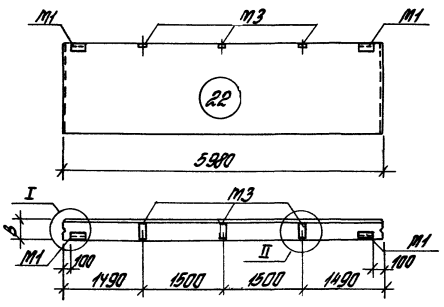

отдельные проемы шириной 1,8 м
Высота окна равна высоте простенка (h = 2,1 м)

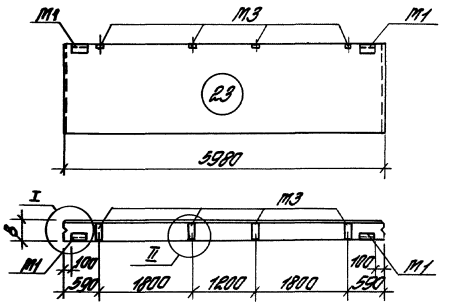

Спецификация закладных элементов на панель						Выборка стали на закладные элементы, кг			
Индекс	Толщина панели в, мм	Закладные элементы				Прокат ГОСТ 8509-86	Полоса ГОСТ 103-76*	Арматура ГОСТ 5781-82*	Всего
						Профиль, мм		ф, мм	
		Марка	Кол.	Марка	Кол.	L 63х6	б 8	10 AIII	
21	200	М1-20	2	М3-20	5	2,76	6,14	2,30	11,20
	250	М1-25		М3-25		2,76	7,74	2,42	12,92
	300	М1-30		М3-30		2,76	9,29	2,58	14,63
	350	М1-35		М3-35		2,76	10,89	2,70	16,35
22	200	М1-20	2	М3-20	3	2,76	4,14	1,54	8,44
	250	М1-25		М3-25		2,76	5,10	1,66	9,52
	300	М1-30		М3-30		2,76	6,03	1,82	10,61
	350	М1-35		М3-35		2,76	6,99	1,94	11,69
23	200	М1-20	2	М3-20	4	2,76	5,14	1,92	9,82
	250	М1-25		М3-25		2,76	6,42	2,04	11,22
	300	М1-30		М3-30		2,76	7,66	2,20	12,62
	350	М1-35		М3-35		2,76	8,94	2,32	14,02

Панель подоконная навесных стен

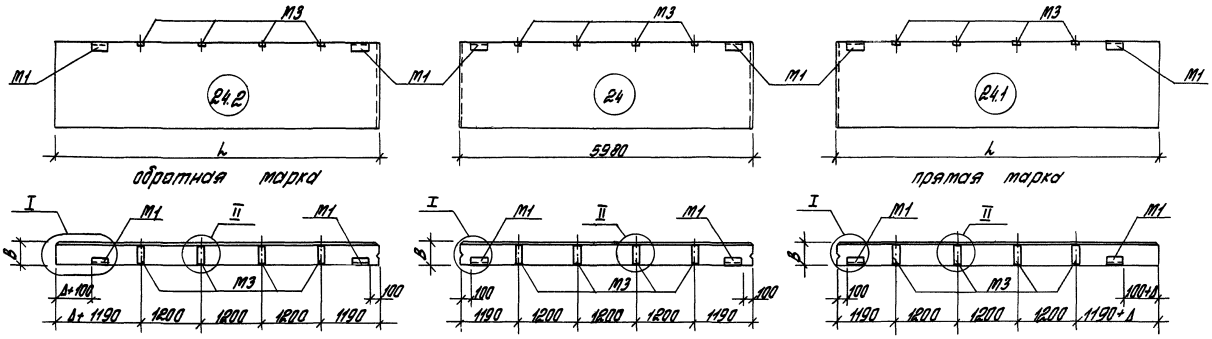

Спецификация закладных элементов на панель								Выборка стали на закладные элементы, кг			
Индекс	Толщина панели в, мм	L, мм	Δ удлинение, мм	Закладные элементы				Прокат ГОСТ 8509-86	Полоса ГОСТ 103-76*	Арматура ГОСТ 5781-82*	Всего
				Марка	Кол.	Марка	Кол.	Профиль, мм		ф, мм	
								L 63х6	8	10 AIII	
24 24.1 24.2	200	5980	—	М1-20	2	М3-20	4	2,76	5,14	1,92	9,82
		6230	250								
		6480	500								
	250	5980	—	М1-25		М3-25		2,76	6,42	2,04	11,22
		6280	300								
		6530	550								
	300	5980	—	М1-30		М3-30		2,76	7,66	2,20	12,62
		6330	350								
		6580	600								

Панель надоконная самонесущих стен

при ширине окна 4,8 м

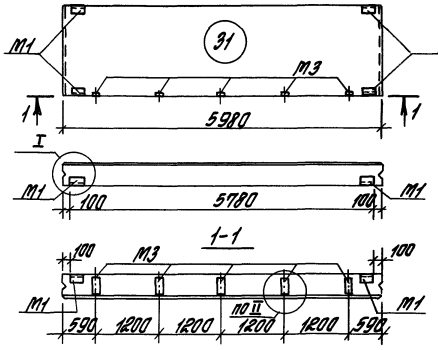

при ширине окна 3,0 м

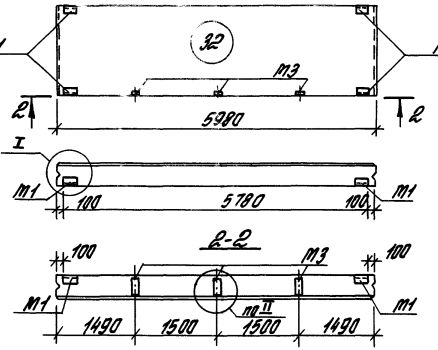

отдельные проемы шириной 1,8 м
высота окна равна высоте простенка (h ≤ 2,4 м)

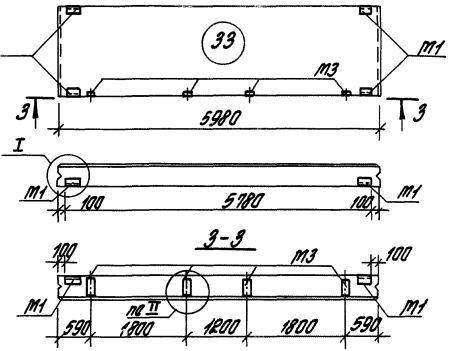

Индекс	Толщина панели в, мм	Закладные элементы				Выборка стали на закладные элементы, кг			
						Прокат ГОСТ 8509-86	Полоса ГОСТ 103-76*	Арматура ГОСТ 5781-82*	Всего
						Профиль, мм		ф, мм	
		Марка	Кол.	Марка	Кол.	L 63×6	δ8	10 AIII	
31	200	М1-20	4	М3-20	5	5,52	7,28	2,70	15,50
	250	М1-25		М3-25		5,52	8,88	2,94	17,34
	300	М1-30		М3-30		5,52	10,43	3,26	19,21
	350	М1-35		М3-35		5,52	12,03	3,50	21,05
32	200	М1-20	4	М3-20	3	5,52	5,28	1,94	12,74
	250	М1-25		М3-25		5,52	6,24	2,18	13,94
	300	М1-30		М3-30		5,52	7,17	2,50	15,19
	350	М1-35		М3-35		5,52	8,13	2,74	16,39
33	200	М1-20	4	М3-20	4	5,52	6,28	2,32	14,12
	250	М1-25		М3-25		5,52	7,56	2,56	15,64
	300	М1-30		М3-30		5,52	8,80	2,88	17,20
	350	М1-35		М3-35		5,52	10,08	3,12	18,72

Спецификация закладных элементов на панель

Панели надоконные навесных стен

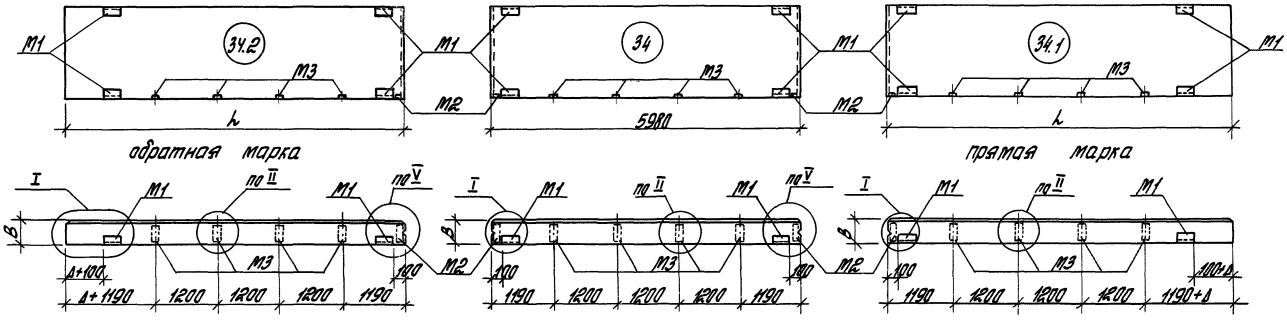

Спецификация закладных элементов на панели										Выборка стали на закладные элементы, кг			
Индекс	Толщина панели В, мм	L, мм	Δ удлинение, мм	Закладные элементы						Прокат ГОСТ 8509-86	Полоса ГОСТ 103-76*	Арматура ГОСТ 5781-82*	Всего
				Марка	Кол.	Марка	Кол.	Марка	Кол.	Профиль, мм			
										L 63×6	δ 8	ф. мм 10 A III	
34 34.1 34.2	200	5980	—	М1-20	4	М2-20	2	М3-20	4	5,52	7,48	3,26	16,26
		6230	250				1				6,88	2,79	15,19
		6480	500				1				6,88	2,79	15,19
	250	5980	—	М1-25	4	М2-25	2	М3-25	4	5,52	9,16	3,62	18,30
		6280	300				1				8,96	3,08	16,96
		6530	550				1				8,96	3,08	16,96
	300	5980	—	М1-30	4	М3-30	2	М3-30	4	5,52	10,80	4,08	20,40
		6330	350				1				9,80	3,48	18,80
		6580	600				1				9,80	3,48	18,80

1.030.1-1/88. 2-5-1

Инв. № подл. | Подпись и дата | Взам. инв. №

Панель межоконная самонесущих стен

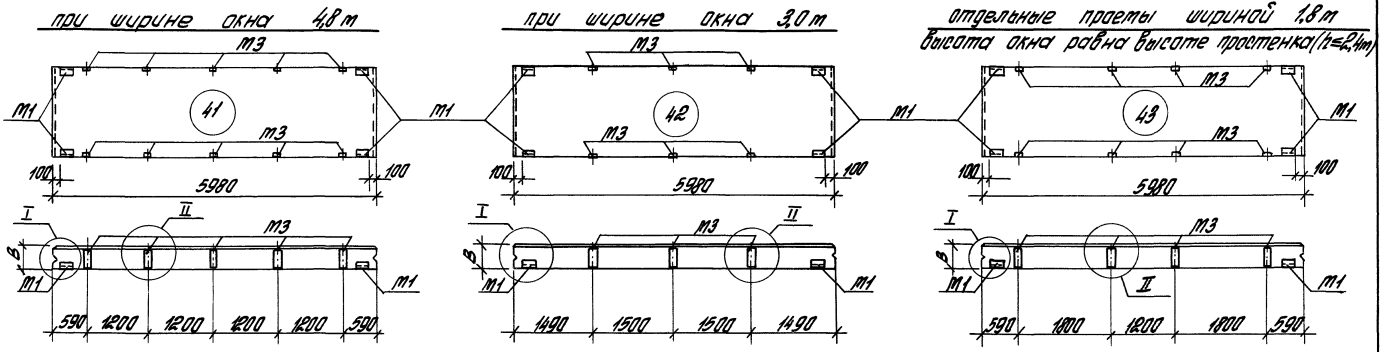

Спецификация закладных элементов на панель

Индекс	Толщина панели в, мм	Закладные элементы				Выборка стали на закладные элементы, кг			
						прокат ГОСТ 8509-86*	полоса ГОСТ 103-76*	арматура ГОСТ 5781-82*	Всего
						Профиль, мм		ф, мм	
		Марка	Кол.	Марка	Кол.	L 63×6	δ 8	10 A-III	
41	200	М1-20	4	М3-20	10	5,52	12,28	4,60	22,40
	250	М1-25		М3-25		5,52	15,48	4,84	25,84
	300	М1-30		М3-30		5,52	18,58	5,16	29,26
	350	М1-35		М3-35		5,52	21,78	5,40	32,70
42	200	М1-20	4	М3-20	6	5,52	8,28	3,08	16,88
	250	М1-25		М3-25		5,52	10,20	3,32	19,04
	300	М1-30		М3-30		5,52	12,06	3,64	21,22
	350	М1-35		М3-35		5,52	13,98	3,88	23,38
43	200	М1-20	4	М3-20	8	5,52	10,28	3,84	19,64
	250	М1-25		М3-25		5,52	12,84	4,08	22,44
	300	М1-30		М3-30		5,52	15,32	4,40	25,24
	350	М1-35		М3-35		5,52	17,28	4,64	28,04

Панель тежаконная навесных стен

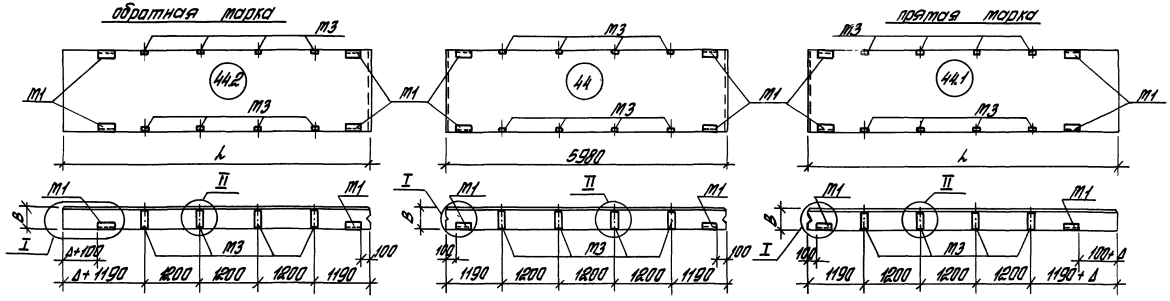

Спецификация закладных элементов на панель								Выборка стали на закладные элементы, кг			
Индекс	Толщина панели в, мм	L, мм	Δ (удлинение) мм	Закладные элементы				Прокат ГОСТ 8509-86	Полоса ГОСТ 103-76*	Арматура ГОСТ 5781-82*	Всего
								Профиль, мм		ф, мм	
				марка	кол.	марка	кол.	L63×6	8	10 A III	
44 44.1 44.2	200	5980	—	М1-20	4	М3-20	8	5,52	10,28	3,84	19,64
		6230	250								
		6480	500								
	250	5980	—	М1-25		М3-25		5,52	12,84	4,08	22,44
		6280	300								
		6530	550								
	300	5980	—	М1-30		М3-30		5,52	15,32	4,40	25,24
		6330	350								
		6580	600								

Панель парапетная глухого участка стены

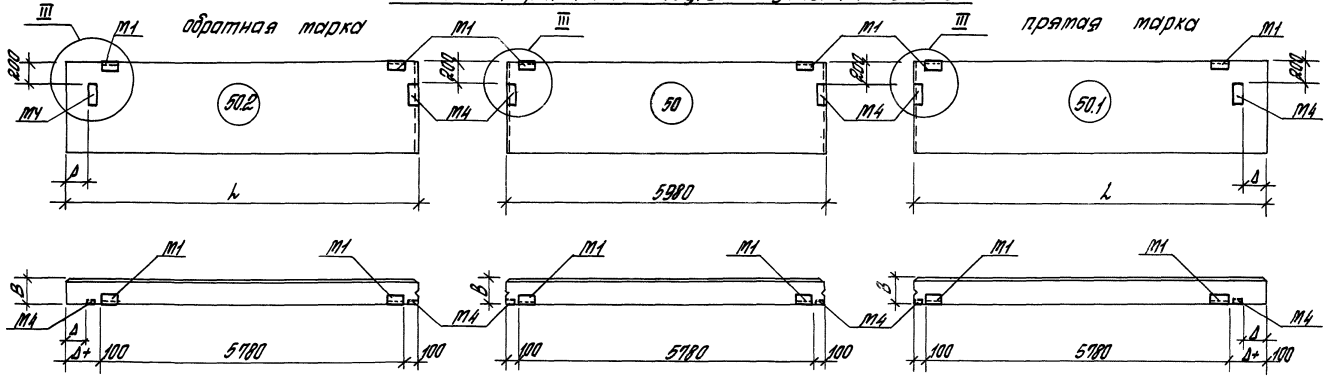

Спецификация закладных элементов на панель								Выборка стали на закладные элементы, кг			
Индекс	Толщина панели B, мм	l, мм	Δ удлинение, мм	Закладные элементы				прокат ГОСТ 8509-86	полоса ГОСТ 103-76*	арматура ГОСТ 5781-82**	Всего
								профиль, мм		ф, мм	
				Марка	Кол.	Марка	Кол.	L 63×6	б8	10 AIII	
50 50.1 50.2	200	5980	—	М1-20	2	М4-20	2	2,76	9,26	1,20	13,22
		6230	250								
		6480	500								
	250	5980	—	М1-25		М4-25		2,76	9,26	1,56	13,58
		6280	300								
		6530	550								
	300	5980	—	М1-30		М4-30		2,76	9,26	1,96	13,98
		6330	350								
		6580	600								
	350	5980	—	М1-35		М4-35		2,76	9,26	2,32	14,34
		6380	400								
		6630	650								

Панель парапетная надоконная самонесущих стен

при ширине окна 4,8 м — при ширине окна 3,0 м — отдельные простенки шириной 1,8 м, высота окна равна высоте простенка ($h \leq 2,4$ м)

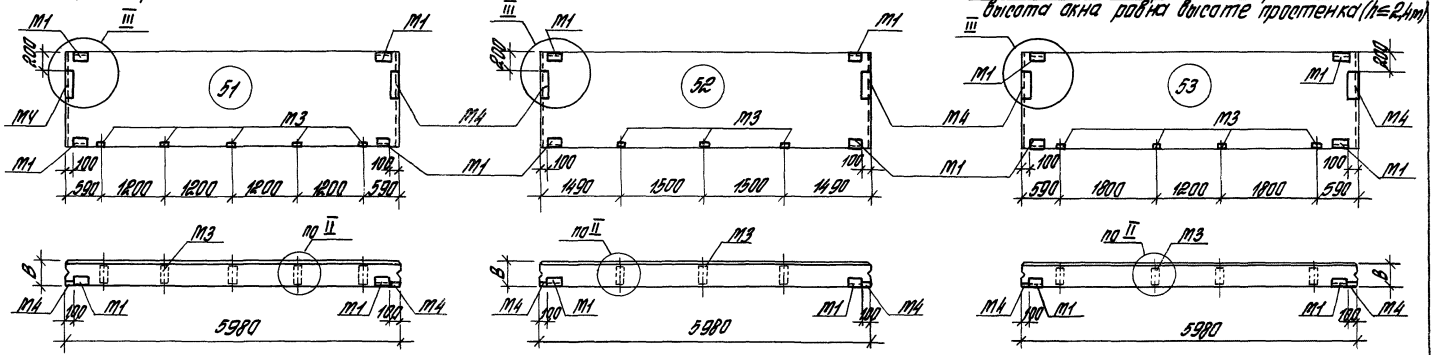

Индекс	Толщина панели B, мм	Закладные элементы: Марка	Кол.	Марка	Кол.	Марка	Кол.	Выборка стали на закладные элементы, кг: Прокат ГОСТ 8509-86, профиль, мм: L 63×6	Полоса ГОСТ 103-76*, профиль, мм: 8 В	Арматура ГОСТ 5781-82*, ф, мм: 10 А III	Всего
51	200	М1-20	4	М3-20	5	М4-20	2	5,52	15,40	3,50	24,42
	250	М1-25		М3-25		М4-25		5,52	17,00	3,98	26,50
	300	М1-30		М3-30		М4-30		5,52	18,55	4,54	28,61
	350	М1-35		М3-35		М4-35		5,52	20,15	5,02	30,69
52	200	М1-20	4	М3-20	3	М4-20	2	5,52	13,40	2,71	21,66
	250	М1-25		М3-25		М4-25		5,52	14,36	3,22	23,10
	300	М1-30		М3-30		М4-30		5,52	15,29	3,78	24,59
	350	М1-35		М3-35		М4-35		5,52	16,25	4,26	26,03
53	200	М1-20	4	М3-20	4	М4-20	2	5,52	14,40	3,12	23,04
	250	М1-25		М3-25		М4-25		5,52	15,68	3,60	24,80
	300	М1-30		М3-30		М4-30		5,52	15,92	4,16	25,60
	350	М1-35		М3-35		М4-35		5,52	18,20	4,54	28,35

1.030.1-1/88. 2-5-1

Инв. № подл. | Подпись и дата | Взам. инв. №

Панель подкарнизная

рядовая глухого участка стен

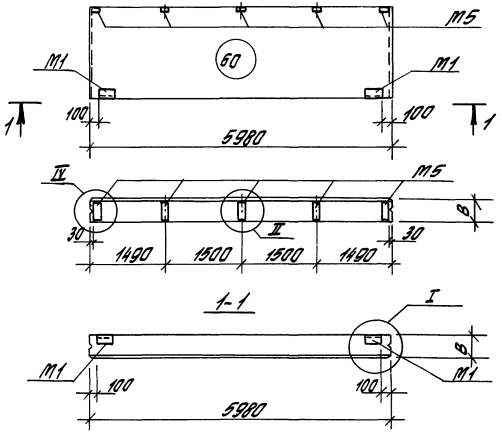

надоконная навесных стен

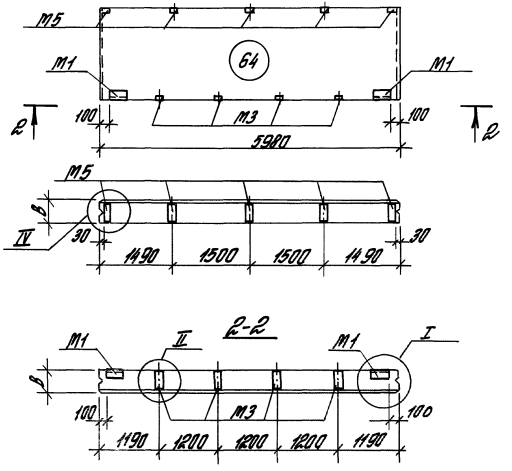

Спецификация закладных элементов на панель

Индекс	Толщина панели B, мм	Закладные элементы						Выборка стали на закладные элементы, кг				Всего
								Прокат ГОСТ 8509-86	Полоса ГОСТ 103-76*	Арматура ГОСТ 5781-82*		
								Профиль, мм		ф, мм		
		Марка	Кол.	Марка	Кол.	Марка	Кол.	L63×6	δ8	12 AⅢ	10 AⅢ	
60	200	М1-20	2	М5-20	5			2,76	6,14	5,10	2,20	16,20
	250	М1-25		М5-25				2,76	7,74	5,10	2,92	18,52
	300	М1-30		М5-30				2,76	9,29	5,10	3,58	20,83
	350	М1-35		М5-35				2,76	10,89	5,10	4,40	23,15
64	200	М1-20	2	М5-20	5	М3-20	4	2,76	10,14	5,10	3,64	21,64
	250	М1-25		М5-25		М3-25		2,76	13,02	5,10	4,36	25,24
	300	М1-30		М5-30		М3-30		2,76	15,81	5,10	5,12	28,79

Панель подоконная надоконная самонесущих стен

при ширине окна 4,8 м

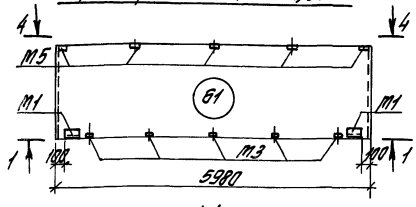

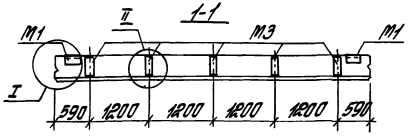

при ширине окна 3,0 м

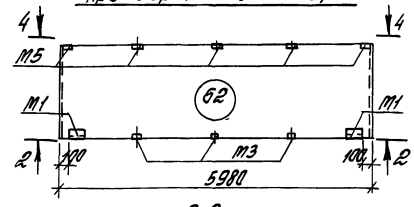

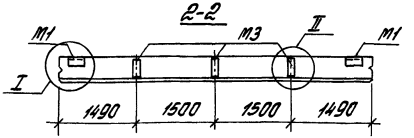

отдельные проемы шириной 1,8 м высота окна равна высоте простенка (h ≤ 2,4 м)

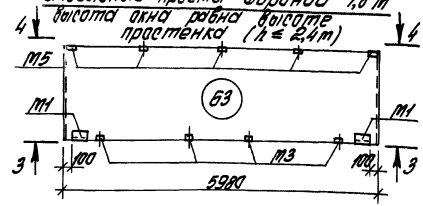

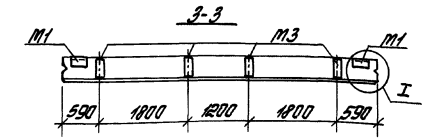

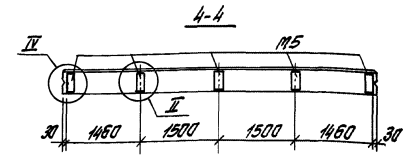

Спецификация закладных элементов на панель

Выборка стали на закладные элементы, кг

Индекс	Толщина панели в, мм	Закладные элементы						Прокат ГОСТ 8509-86	Полоса ГОСТ 103-76*	Арматура ГОСТ 5781-82*		Всего
		Марка	Кол.	Марка	Кол.	Марка	Кол.	Профиль, мм		ф, мм		
								L 63х6	δ 8	12 А III	10 А III	
Б1	200	М1-20	2	М3-20	5	М5-20	5	2,76	11,14	5,10	4,10	23,10
	250	М1-25		М3-25		М5-25		2,76	14,34	5,10	4,82	27,02
	300	М1-30		М3-30		М5-30		2,76	17,44	5,10	5,58	30,88
	350	М1-35		М3-35		М5-35		2,76	20,64	5,10	6,30	34,80
Б2	200	М1-20	2	М3-20	3	М5-20	5	2,76	9,14	5,10	3,94	20,34
	250	М1-25		М3-25		М5-25		2,76	11,80	5,10	4,06	23,72
	300	М1-30		М3-30		М5-30		2,76	14,18	5,10	4,82	26,86
	350	М1-35		М3-35		М5-35		2,76	16,74	5,10	5,54	30,14
Б3	200	М1-20	2	М3-20	4	М5-20	5	2	10,14	5,10	3,72	21,72
	250	М1-25		М3-25		М5-25			13,02	5,10	4,44	25,32
	300	М1-30		М3-30		М5-30			15,81	5,10	5,20	28,87
	350	М1-35		М3-35		М5-35			18,69	5,10	5,92	32,41

Панель-перемычка глухого участка стен (разгрузочная)

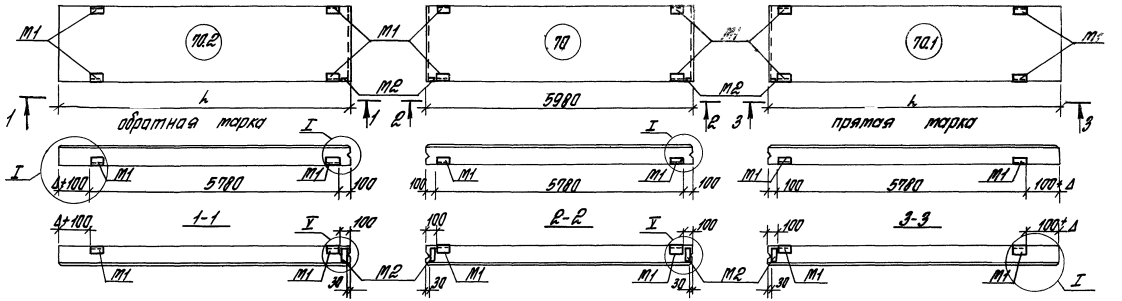

Спецификация закладных элементов на панель								Выборка стали на закладные элементы, кг			
Индекс	Толщина панели B, мм	L, мм	Δ (удлинение), мм	Закладные элементы				Прокат ГОСТ 8509-86	Полоса ГОСТ 103-76*	Арматура ГОСТ 5781-82*	Всего
								Профиль, мм		ф, мм	
				Марка	Кол.	Марка	Кол.	L63×6	δ8	10 A III	
70	200	5980	—	M1-20	4	M2-20	2	5,52	3,48	1,74	10,74
	250	5980	—	M1-25		M2-25		5,52	3,88	2,10	11,50
	300	5980	—	M1-30		M2-30		5,52	4,28	2,56	12,36
70.1 70.2	200	6230	250	M1-20	4	M2-20	1	5,52	2,88	1,27	9,67
		6480	500								
	250	6280	300	M1-25		M2-25		5,52	3,08	1,57	10,17
		6530	550								
	300	6330	350	M1-30		M2-30		5,52	3,28	1,96	10,76
		6580	600								

Панель длиной 3,0 м

рядовая глухого участка стен

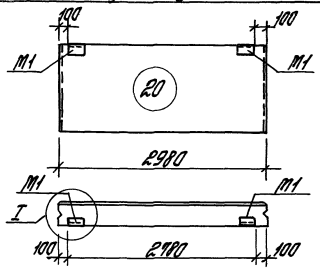

подоконная

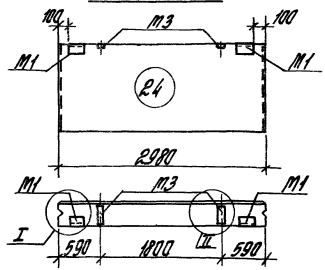

надоконная

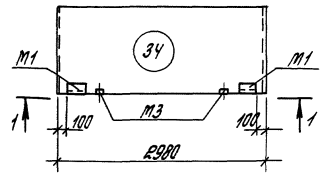

1-1

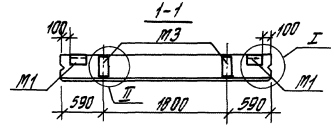

межоконная

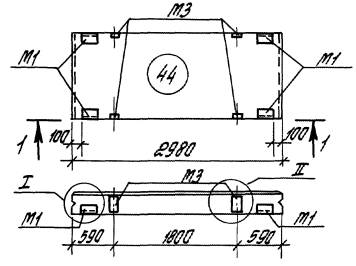

Спецификация закладных элементов на панель

Выборка стали на закладные элементы, кг

Индекс	Толщина панели В, мм	Закладные элементы				Прокат ГОСТ 8509-86	Полоса ГОСТ 103-76*	Арматура ГОСТ 5781-82*	Всего
						Профиль, мм		ф, мм	
		Марка	Кол.	Марка	Кол.	L63×6	δ8	10 AIII	
20	200	М1-20	2			2,76	1,14	0,40	4,30
	250	М1-25				2,76	1,14	0,52	4,42
	300	М1-30				2,76	1,14	0,68	4,58
	350	М1-35				2,76	1,14	0,80	4,70
24	200	М1-20	2	М3-20	2	2,76	3,14	1,16	7,06
	250	М1-25		М3-25		2,76	3,78	1,28	7,82
	300	М1-30		М3-30		2,76	4,40	1,44	8,60
	350	М1-35		М3-35		2,76	5,04	1,56	9,36
34	200	М1-20	2	М3-20	2	2,76	3,14	1,16	7,06
	250	М1-25		М3-25		2,76	3,78	1,28	7,82
	300	М1-30		М3-30		2,76	4,40	1,44	8,60
	350	М1-35		М3-35		2,76	5,04	1,56	9,36
44	200	М1-20	4	М3-20	4	5,52	6,28	1,92	13,72
	250	М1-25		М3-25		5,52	7,56	2,04	15,12
	300	М1-30		М3-30		5,52	8,80	2,20	16,52
	350	М1-35		М3-35		5,52	10,08	2,32	17,92

Инв. № подл. | Подпись и дата | Взам. инв. №

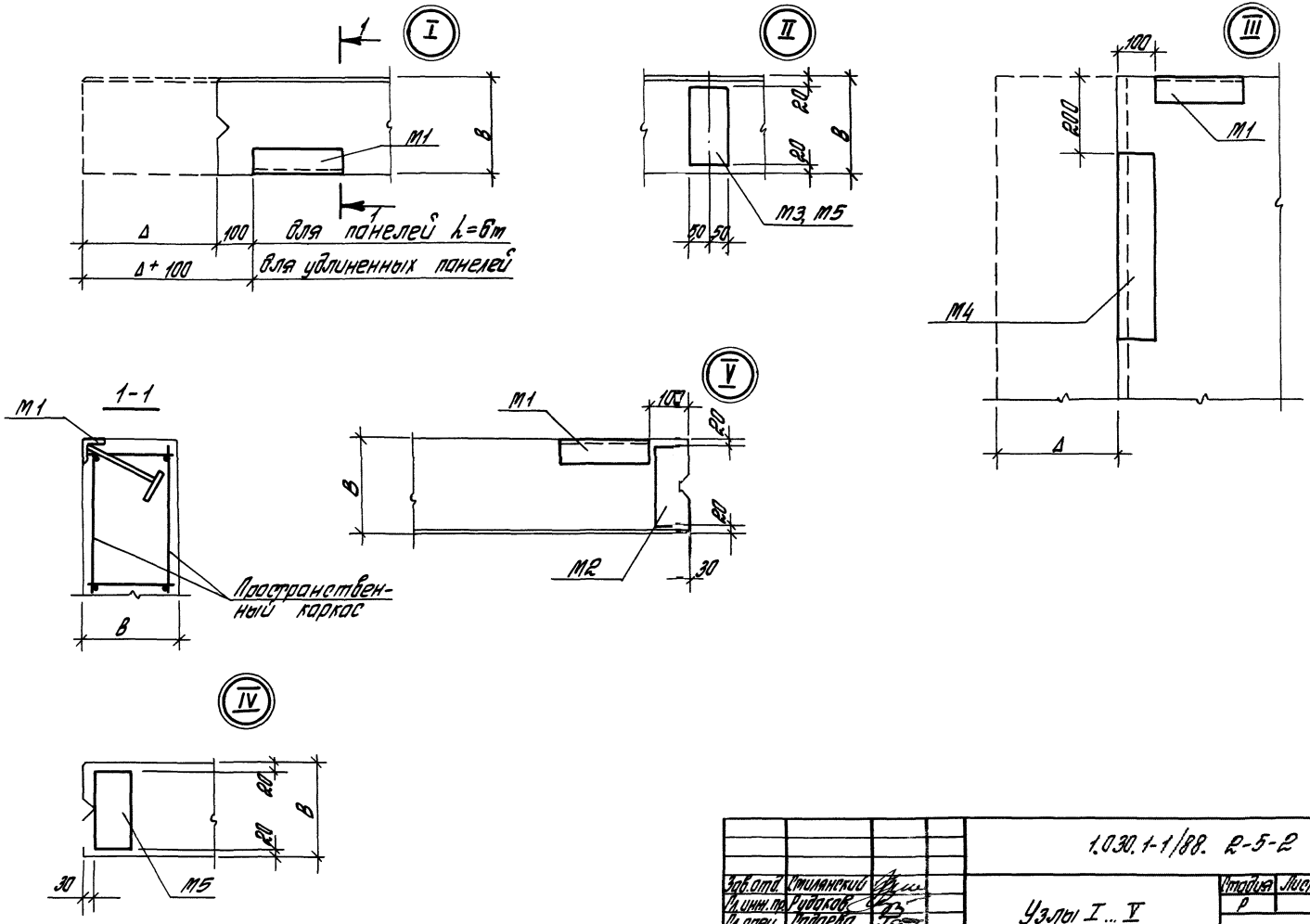

				1.030.1-1/88. 2-5-2		
Зав.отд.	Стилянский			Узлы I ... V	Стадия	Лист	Листов
Гл.инж.пр.	Рудаков				Р		1
Гл.спец.	Гадаева				ЦНИИПРОМЗДАНИЙ		
Техн.I к.	Казанцева						
Н.контр.	Иванова						

gost.e-ecolog.ru