ТИПОВЫЕ СТРОИТЕЛЬНЫЕ КОНСТРУКЦИИ, ИЗДЕЛИЯ И УЗЛЫ

СЕРИЯ 1.030.1-1/88

СТЕНЫ НАРУЖНЫЕ ИЗ ОДНОСЛОЙНЫХ ПАНЕЛЕЙ ДЛЯ КАРКАСНЫХ ОБЩЕСТВЕННЫХ ЗДАНИЙ, ПРОИЗВОДСТВЕННЫХ И ВСПОМОГАТЕЛЬНЫХ ЗДАНИЙ ПРОМЫШЛЕННЫХ ПРЕДПРИЯТИЙ

ВЫПУСК 2-2

ПАНЕЛИ ИЗ ЛЕГКИХ И ЯЧЕИСТЫХ БЕТОНОВ ТОЛЩИНОЙ 250 ММ ДЛЯ СТЕН ПРОИЗВОДСТВЕННЫХ ЗДАНИЙ
ОПАЛУБКА И АРМИРОВАНИЕ

РАБОЧИЕ ЧЕРТЕЖИ

gost.e-ecolog.ru

ЦЕНА 2-28

ТИПОВЫЕ СТРОИТЕЛЬНЫЕ КОНСТРУКЦИИ, ИЗДЕЛИЯ И УЗЛЫ

СЕРИЯ 1.030.1-1/88

СТЕНЫ НАРУЖНЫЕ ИЗ ОДНОСЛОЙНЫХ ПАНЕЛЕЙ ДЛЯ КАРКАСНЫХ ОБЩЕСТВЕННЫХ ЗДАНИЙ, ПРОИЗВОДСТВЕННЫХ И ВСПОМОГАТЕЛЬНЫХ ЗДАНИЙ ПРОМЫШЛЕННЫХ ПРЕДПРИЯТИЙ

ВЫПУСК 2-2

ПАНЕЛИ ИЗ ЛЕГКИХ И ЯЧЕИСТЫХ БЕТОНОВ ТОЛЩИНОЙ 250 ММ ДЛЯ СТЕН ПРОИЗВОДСТВЕННЫХ ЗДАНИЙ ПРОМЫШЛЕННЫХ ПРЕДПРИЯТИЙ

ОПАЛУБКА И АРМИРОВАНИЕ

РАБОЧИЕ ЧЕРТЕЖИ

РАЗРАБОТАНЫ

ЦНИИПРОМЗДАНИЙ

ЗАМ.ДИРЕКТОРА ИН-ТА — С.М.ГЛИКИН
ЗАВ.ОТДЕЛОМ — Г.М.СМИЯНСКИЙ
ГЛ.ИНЖЕНЕР ПРОЕКТА — А.П.РУДАКОВ

НИИЖБ ГОССТРОЯ СССР

ЗАМ.ДИРЕКТОРА ИНСТИТУТА ПО ЛЕГКИМ БЕТОНАМ — Т.МАМЕДОВ
ЗАВ.СЕКТОРОМ КОНСТРУКЦИЙ ИЗ ЯЧЕИСТЫХ БЕТОНОВ — Ю.ЧИНЕНКОВ
ЗАВ.СЕКТОРОМ КОНСТРУКЦИЙ ИЗ ЯЧЕИСТЫХ БЕТОНОВ — Б.ФИЛИППОВ

УТВЕРЖДЕНЫ
Госстроем СССР
протокол от 17 марта 1989г. №АЧ-10.
введены в действие ЦНИИпромзданий
с 1 января 1991 г.
Приказ №46 от 13 апреля 1989г.

© АПП ЦИТП 1991

Обозначение	Наименование	Стр.
1.030.1-1/88. 2-2-ТО	Техническое описание	3
-1НИ	Номенклатура панелей из легких бетонов	9
-2НИ	Номенклатура панелей из ячеистого бетона	11
-1	Панель ПС 60. 9. 2,5	12
-2	Панель ПС 60. 12. 2,5	13
-3	Панель ПС 60. 15. 2,5	14
-4	Панель ПС 60. 18. 2,5	15
-5	Панель ПС 63. 9. 2,5	16
-6	Панель ПС 63. 12. 2,5	17
-7	Панель ПС 63. 18. 2,5	18
-8	Панель ПС 65. 9. 2,5	19
-9	Панель ПС 65. 12. 2,5	20
-10	Панель ПС 65. 18. 2,5	21
-11	Панель ПС 30. 9. 2,5 ПС 30. 12. 2,5; ПС 30. 18. 2,5	22
-12	Панель простенка ПС 30. 12. 2,5; ПС 30. 18. 2,5; ПС 30. 24. 2,5	23
-13	Панель простенка ПС 15. 12. 2,5; ПС 15. 18. 2,5; ПС 15. 24. 2,5	24
-14	Панель простенка ПС 12. 12. 2,5; ПС 12. 18. 2,5; ПС 12. 24. 2,5	25
-15	Панель простенка ПС 6. 12. 2,5; ПС 6. 18. 2,5; ПС 6. 24. 2,5	26
-16	Узлы 1...7	27

				1.030.1-1/88. 2-2			
Зав.отд.	Стулянский			Содержание	Стадия	Лист	Листов
Гл.инж.пр.	Рудаков				Р		1
Инж.I к.	Иванова				ЦНИИПРОМЗДАНИЙ		
Н.контр.	Гадаева						

1. Общие данные

Выпуск 2-2 „Панели из легких и ячеистых бетонов толщиной 250 мм для стен производственных зданий. Опалубка и армирование. Рабочие чертежи" входит в состав серии 1.030.1-1/88 „Стены наружные из однослойных панелей для каркасных общественных зданий, производственных и вспомогательных зданий промышленных предприятий."

Выпуск содержит опалубочные и арматурные чертежи панелей, выборку стали, арматурно-опалубочные узлы, а также номенклатуру панелей

Настоящий выпуск следует рассматривать совместно с выпусками:

1-8 „Панели из легких и ячеистых бетонов. Арматурные и закладные изделия. Рабочие чертежи" и 2-5 „Панели из легких и ячеистых бетонов для стен производственных зданий. Размещение закладных элементов в панелях. Рабочие чертежи," а также с выпуском 0-0 „Общие указания по применению. Номенклатура изделий Часть 2. Производственные здания промышленных предприятий.

Панели запроектированы в соответствии с требованиями СНиП2.03.01-84* „Бетонные и железобетонные конструкции," ГОСТ 11024-84 „Панели стеновые наружные бетонные и железобетонные для жилых и общественных зданий. Общие технические условия;" ГОСТ 13578-68 „Панели из легких бетонов на пористых заполнителях для наружных стен производственных зданий. Технические требования."

Общие указания по применению и расчету панелей приведены в выпуске 0-0, часть 2 настоящей серии.

2. Конструкция и изготовление панелей

2.1. Панель представляет собой плоскую однослойную конструкцию, выполненную из легкого или ячеистого бетона, армированную пространственными каркасами

2.2. В легкобетонных панелях применен легкий бетон плотного строения на пористых заполнителях (керамзитобетон, перлитобетон, аглопоритобетон, шлакопемзобетон).

Для всех видов легкого бетона возможно применение песка из легкого гранулированного шлака.

Легкие бетоны приняты со средней плотностью в сухом состоянии в пределах $D=900...1200$ кг/м³ и шлакопемзобетон $D=1300...1600$ кг/м³. Класс легкого бетона по прочности В 3,5.

2.3. В ячеистобетонных панелях принят ячеистый бетон автоклавного твердения со средней плотностью $D=600...700$ кг/м³, класса В 2,5.

2.4. Панели из легкого бетона на пористых заполнителях должны изготовляться с наружным и внутренним фактурными слоями толщиной 20 мм из цементно-песчаного раствора марки 100.

2.5. Фактурный слой в легкобетонных панелях выполняет функции изолирующего слоя предусмотренного главой СНиП2.03.11-85 „Защита строительных конструкций от коррозии."

2.6. Масса легкобетонных панелей, приведенная в номенклатуре (см. вып. 0-0, часть 2) подсчитана при отпускной влажности бетона 15% от объема и 5% по цементно песчаному раствору.

				1.030.1-1/88.2-2-ТО			
Зав. отд.	Смилянский			Техническое описание	Стадия	Лист	Листов
ГИП	Рудаков				Р		6
Инж. I к.	Иванова				ЦНИИПРОМЗДАНИЙ		
Н. контр.	Гадаева						

Вес арматуры введен в среднем 7кг/м² панели.
Коэффициент перегрузки не введен.
При определении марки строповочных петель пользоваться таблицей 1, помещенной на листе 4.
Конструкция строповочных петель дана в выпуске 1-8 настоящей серии.

Расчетные характеристики		Ячеистый бетон	Легкий бетон	Шлакопемзобетон
Класс бетона		В 2,5	В 3,5	В 3,5
Плотность	D, кг/м³	600...700	900...1200	1300...1600
Сжатие осевое	R_b, МПа	1,6	2,1	2,1
Растяжение осевое	R_{bt}, МПа	0,14	0,26	0,26
Начальный модуль упругости при сжатии и растяжении	$E_b \cdot 10^{-3}$, МПа	2,1...2,5	5,0...6,7	7,3...9,0
Марка бетона по морозостойкости		F 25	F 35	F 35

В случае применения легкобетонных панелей в зданиях II класса степени ответственности при относительной влажности внутреннего воздуха помещений 60% ≤ φ_{int} ≤ 75%
и расчетной температуре наружного воздуха ниже минус 40°С марку бетона по морозостойкости принимать F 50.

2.7 Отпускная прочность бетона и раствора легкобетонных панелей должна быть не менее 80% проектной прочности на сжатие и 90% в холодный период года.

2.8. Панели армируются пространственными каркасами состоящими из продольных плоских каркасов и отдельных, расположенных симметрично с двух сторон, стержней соединенных между собой с помощью контактной сварки во всех местах пересечения.
Каркасы изготовляются из арматурной стали класса А-III по ГОСТ 5781-82* и проволоки класса Вр-I по ГОСТ 6727-80*.

2.9. Масса ячеистобетонных панелей, приведенная в номенклатуре (см. докум. - 2НИ), подсчитана при отпускной влажности 10% по массе плюс 50 кг/м³ (учет арматуры).

2.10. Монтажные петли изготовляются из горячекатанной круглой (гладкой) стали марки ВСт3сп2 и ВСт3пс2 по ГОСТ 5781-82.

2.11. Для панелей, предназначенных для подъема и монтажа при температуре ниже минус 40°С запрещается применять сталь марки ВСт3пс2

2.12. Изготовление панелей следует выполнять в соответствии с положениями ГОСТ 11024-84 по рабочим чертежам в инвентарной заводской оснастке.
При этом необходимо выполнять следующие требования:

- панели изготавливаются в горизонтальных формах фасадной стороной вниз;

- сварные пространственные каркасы устанавливаются в форму в собранном виде при закрытых бортах фиксация пространственных каркасов в проектном положении в формах обеспечивается при помощи пластмассовых или цементных фиксаторов. Закладные детали закрепляются на бортах в соответствии с опалубочными чертежами. Все петлевые выпуски фиксируются в проектном положении при помощи бортовых вкладышей форм.

Раскладка закладных элементов в зависимости от марки панели по назначению должна соответствовать чертежам,

Инв.№ подл. | Подпись и дата | Взам.инв.№

приведенным в выпуске 2-5 настоящей серии.

В заказе на изготовление панели должна быть дана полная марка панели, которая состоит из марки, приведенной в номенклатуре, с дополнением через дефис индекса панели по ее назначению.

2.13. Точность изготовления легкобетонных панелей должна отвечать требованиям ГОСТ 13578-68.

Значения действительных отклонений геометрических параметров не должны превышать предельных, указанных в ГОСТ 13578-68.

2.14. Отклонение толщины наружного защитно-декоративного и внутреннего отделочного слоев панели не должны превышать ± 5 мм.

2.15. Технические требования на изготовление ячеистобетонных панелей и отклонения от проектных размеров панелей, указанных в рабочих чертежах, не должны превышать величин, указанных в ГОСТ 11024-84 „Панели стеновые наружные бетонные и железобетонные для жилых и общественных зданий. Общие технические условия."

2.16. Арматура: стальные закладные элементы должны быть защищены от коррозии в соответствии с требованиями главы СНиП 2.03.11-85 „Защита строительных конструкций от коррозии".

2.17. При изготовлении панелей с наружными отделочными слоями следует руководствоваться „Инструкцией по отделке фасадных поверхностей наружных стен" ВСН-66-89-76;

„Рекомендациями по отделке фасадных поверхностей панелей наружных стен (ВНИИжелезобетон, ЦНИИЭПжилища)" Москва 1986 г.

„Рекомендациями по отделке ячеистобетонных стен жилых и промышленных зданий" НИИЖБ, 1987 г.

„Инструкцией по отделке наружных стен методом обнажения фактуры с использованием замедлителя твердения" ВСН 2-82.

3. Хранение и транспортировка

3.1. Хранение и транспортирование панелей следует выполнять в соответствии с требованиями ГОСТ 11024-84 и ГОСТ 13578-68.

3.2. Панели должны храниться в специально оборудованных складах в вертикальном положении.

3.3. Каждая панель должна опираться на деревянные подкладки толщиной не менее 30 мм.

Подкладки располагаются на расстоянии 1,2 м от торцов.

3.4. Транспортирование панелей производят на панелевозах в вертикальном или в положении с небольшим уклоном, с закреплением их в кассетных стойках, обеспечивающих неподвижность панелей и сохранность лицевых поверхностей.

4. Маркировка панелей

4.1. Маркировка панелей выполнена в соответствии с требованиями ГОСТ 23009-78 „Конструкции и изделия бетонные и железобетонные сборные. Условные изображения (марки)".

4.2. Марка содержит основные характеристики панели и состоит из буквенно-цифровых индексов, образующих четыре группы обозначения, разделенные между собой дефисом.

Индексация в соответствии с назначением панели в схеме приведена в выпуске 2-5 настоящей серии.

Предприятие-изготовитель панелей обязано ставить полную марку на изделии.

Структура марки панели в общем виде следующая:

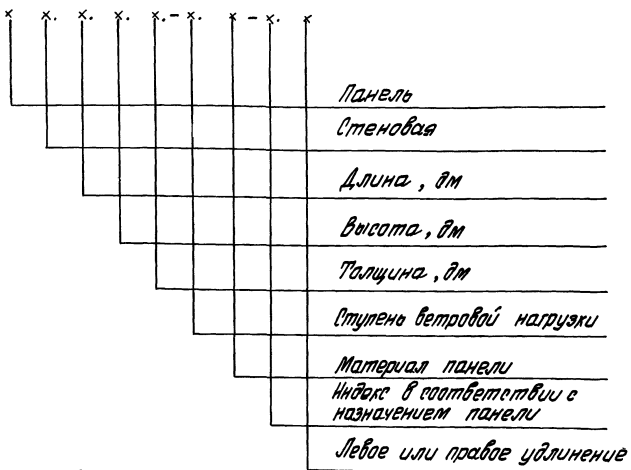

Подбор строповочных петель и расход стали

Таблица 1

Марка строповочной петли	Максимальная нагрузка на петлю, кг	Расход стали на одну строповочную петлю									
		Сталь класса А-I ГОСТ 5781-82*						Сталь класса А-III ГОСТ 5781-82*			Масса, кг
		⌀8	⌀10	⌀12	⌀14	⌀16	⌀18	⌀8	⌀10	⌀12	
СП-1	300	0,41	—	—	—	—	—	0,05	—	—	0,46
СП-2	700	—	0,78	—	—	—	—	0,05	—	—	0,83
СП-3	1100	—	—	1,27	—	—	—	—	0,08	—	1,35
СП-4	1500	—	—	—	2,03	—	—	—	0,16	—	2,19
СП-5	2000	—	—	—	—	2,93	—	—	0,16	—	3,09

5. Испытание панелей

5.1. Контрольные испытания и оценка качества панелей по показателям прочности, жесткости и трещиностойкости следует проводить в соответствии с требованиями ГОСТ 8829-85 „Конструкции и изделия железобетонные сборные. Методы испытаний нагружением и оценка прочности, жесткости и трещиностойкости."

Партия изделий признается годной, если результаты испытаний отобранных панелей удовлетворяют всем требованиям по прочности, жесткости и трещиностойкости.

5.2. На рис 1 даны схема опирания и загружения панелей при испытаниях.

5.3. Значения контрольных испытательных нагрузок (за вычетом собственного веса панелей при определении вертикальных нагрузок) даны в табл 2 и 3.

Рис.1

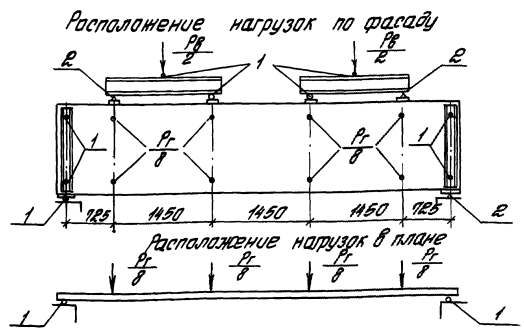

1- шаровые опоры
2- неподвижные опоры

Испытательные нагрузки для панелей из легких бетонов

Таблица 2

№ панели по номенклатуре	Марка	Контрольные разрушающие нагрузки при испытании панелей на прочность: вертикальная, тс* (за вычетом с. в.) $P_в$		Горизонтальная, тс $P_г$				Контрольная нагрузка при испытаниях панелей на жесткость		Контрольный прогиб, см	Допускаемые отклонения прогиба, см	
				C = 1,25		C = 1,60						
		C = 1,25	C = 1,60	Контролируемая нагрузка	Отклонение	Контролируемая нагрузка	Отклонение	Вертикальная $P_в$, тс	Горизонтальная $P_г$, тс			
49	ПСБО. 9. 2,5-3. Л-	2,10 / 2,32	3,28 / 3,63	1,61	0,24	2,06	0,31	1,13	0,92	2,30	0,45	0,70
50	ПСБО. 9. 2,5-5. Л-			2,08	0,31	2,56	0,40	1,13	1,19	2,45	0,49	0,73
51	ПСБО. 9. 2,5-6. Л-			2,64	0,39	3,38	0,51	1,13	1,51	2,70	0,21	0,40
52	ПСБО. 12. 2,5-2. Л-	2,84 / 3,07	4,36 / 4,82	1,39	0,21	1,78	0,27	1,50	0,79	1,80	0,36	0,54
53	ПСБО. 12. 2,5-4. Л-			2,78	0,42	3,55	0,53	1,50	1,59	2,10	0,42	0,63
54	ПСБО. 12. 2,5-5. Л-			3,28	0,49	4,20	0,63	1,50	1,87	2,45	0,50	0,73
55	ПСБО. 15. 2,5-2. Л-	3,09 / 3,37	4,85 / 5,42	1,58	0,24	2,02	0,30	1,50	0,90	2,15	0,43	0,65
56	ПСБО 15. 2,5-3. Л-			3,14	0,47	4,02	0,60	1,50	1,80	2,45	0,50	0,73
57	ПСБО 15. 2,5-5. Л-			3,93	0,59	5,03	0,75	1,50	2,25	2,60	0,26	0,39
58	ПСБО 18. 2,5-2. Л-	3,33 / 3,67	5,31 / 6,03	2,27	0,34	2,90	0,43	1,50	1,30	1,80	0,36	0,54
59	ПСБО. 18. 2,5-3. Л-			3,58	0,54	4,58	0,69	1,50	2,05	2,20	0,44	0,66
60	ПСБО. 18. 2,5-5. Л-			4,72	0,71	6,05	0,90	1,50	2,70	2,35	0,47	0,70

* В знаменателе приведены нагрузки для панелей из шлакопемзобетона

Испытательные нагрузки для панелей из ячеистого бетона

Таблица 3

№ панели по спецификации	Марка	Контрольные разрушающие нагрузки при испытании панелей на прочность: Вертикальная, тс (за вычетом с.в) $P_в$		Горизонтальная, тс $P_г$				Контрольная нагрузка при испытании панелей на жесткость: Вертикальная $P_в$, тс	Горизонтальная $P_г$, тс	Контрольный прогиб, см	Допускаемые отклонения прогиба, см	
				C = 1,25		C = 1,60						
		C = 1,25	C = 1,60	Контролируемая нагрузка	Отклонение	Контролируемая нагрузка	Отклонение					
49	ПСБО. 9. 2,5 - 3.А -	0,41	0,82	1,32	0,20	1,69	0,25	—	0,76	2,8	0,28	0,42
50	ПСБО. 9. 2,5 - 4.А -			1,80	0,27	2,30	0,35	—	1,03	2,2	0,44	0,66
51	ПСБО. 9. 2,5 - 5.А -			2,32	0,35	2,96	0,45	—	1,20	2,10	0,42	0,63
52	ПСБО. 12. 2,5 - 2.А -	2,42	3,50	1,26	0,19	1,61	0,24	1,5	0,72	1,50	0,30	0,45
53	ПСБО. 12. 2,5 - 4.А -			2,52	0,38	3,23	0,48	1,5	1,45	2,40	0,48	0,72
54	ПСБО. 12. 2,5 - 5.А -			3,15	0,47	4,03	0,61	1,5	1,80	2,10	0,42	0,63
55	ПСБО. 15. 2,5 - 2.А -	2,55	3,78	1,41	0,21	1,82	0,27	1,5	0,81	1,80	0,36	0,54
56	ПСБО. 15. 2,5 - 3.А -			2,20	0,33	2,82	0,42	1,5	1,26	2,00	0,40	0,60
57	ПСБО. 15. 2,5 - 5.А -			3,78	0,57	4,84	0,73	1,5	2,10	2,20	0,44	0,66
58	ПСБО. 18. 2,5 - 2.А -	2,69	4,05	1,70	0,26	2,18	0,33	1,5	0,97	2,00	0,40	0,60
59	ПСБО. 18. 2,5 - 3.А -			2,65	0,40	3,39	0,51	1,5	1,51	1,90	0,38	0,57
60	ПСБО. 18. 2,5 - 5.А -			4,53	0,68	5,82	0,88	1,5	2,60	2,20	0,44	0,66

Инв. № подл. | Подпись и дата | Взам. инв. №

№ п/п.	Эскиз	Марка	Габариты, мм			Масса изделия, т							
						При отпускной влажности 15%							
						При средней плотности бетона, кг/м³							
			L	H	B	900	1000	1100	1200	1300	1400	1500	1600
49		ПС 60. 9. 2,5 – 3.Л–	5980	880	250	1,59	1,71	1,82	1,93	2,04	2,16	2,27	2,39
50		ПС 60. 9. 2,5 – 4.Л–											
51		ПС 60. 9. 2,5 – 6.Л–											
52		ПС 60. 12. 2,5 – 2.Л–		1180		2,12	2,28	2,43	2,58	2,72	2,88	3,03	3,18
53		ПС 60. 12. 2,5 – 4.Л–											
54		ПС 60. 12. 2,5 – 5.Л–											
55		ПС 60. 15. 2,5 – 2.Л–		1480		2,55	2,85	3,03	3,22	3,40	3,60	3,78	3,98
56		ПС 60. 15. 2,5 – 3.Л–											
57		ПС 60. 15. 2,5 – 5.Л–											
58		ПС 60. 18. 2,5 – 2.Л–		1780		3,18	3,42	3,65	3,87	4,08	4,32	4,54	4,78
59		ПС 60. 18. 2,5 – 3.Л–											
60		ПС 60. 18. 2,5 – 5.Л–											
61		ПС 63. 9. 2,5 – 3.Л–	6280	880		1,67	1,78	1,91	2,03	2,14	2,27	2,38	2,50
62		ПС 63. 9. 2,5 – 4.Л–											
63		ПС 63. 9. 2,5 – 6.Л–											
64		ПС 63. 12. 2,5 – 2.Л–		1180		2,22	2,39	2,54	2,70	2,86	3,02	3,17	3,34
65		ПС 63. 12. 2,5 – 4.Л–											
66		ПС 63. 12. 2,5 – 5.Л–											
67		ПС 63. 18. 2,5 – 2.Л–		1780		3,34	3,58	3,82	4,06	4,28	4,54	4,76	5,02
68		ПС 63. 18. 2,5 – 3.Л–											
69		ПС 63. 18. 2,5 – 5.Л–											

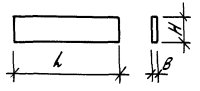

1.030.1-1/88. 2-2-1НИ

Зав. отд.	Стиланский	
ГИП	Рудаков	
Гл. спец.	Гадаева	
Инж. I к.	Иванова	

Номенклатура панелей из легких бетонов

Стадия	Лист	Листов
Р	1	2

ЦНИИПРОМЗДАНИЙ

№ п/п	Эскиз	Марка	Габариты, мм			Масса изделия, т при отпускной влажности 15% при средней плотности бетона, кг/м³							
			l	H	B	900	1000	1100	1200	1300	1400	1500	1600
70	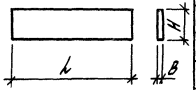	ПС 65. 9. 2,5-3.Л-	6530	880	250	1,73	1,86	1,98	2,11	2,23	2,35	2,47	2,60
71		ПС 65. 9. 2,5-4.Л-											
72		ПС 65. 9. 2,5-5.Л-											
73		ПС 65. 12. 2,5-2.Л-		1180		2,31	2,46	2,64	2,80	2,96	3,14	3,29	3,47
74		ПС 65. 12. 2,5-4.Л-											
75		ПС 65. 12. 2,5-5.Л-											
76		ПС 65. 18. 2,5-2.Л-		1780		3,46	3,72	3,97	4,21	4,45	4,71	4,95	5,21
77		ПС 65. 18. 2,5-3.Л-											
78		ПС 65. 18. 2,5-5.Л-											
79		ПС 30. 9. 2,5-Л-	2980	880		0,80	0,86	0,91	0,97	1,02	1,07	1,13	1,20
80		ПС 30. 12. 2,5-Л-		1180		1,06	1,14	1,21	1,29	1,36	1,44	1,51	1,59
81		ПС 30. 18. 2,5-Л-		1780		1,59	1,71	1,82	1,93	2,04	2,16	2,27	2,39
82		ПС 30. 12. 2,5-Л-	2980	1180		1,06	1,14	1,21	1,29	1,36	1,44	1,51	1,59
83		ПС 30. 18. 2,5-Л		1780		1,59	1,71	0,82	1,93	2,04	2,16	2,27	2,39
84		ПС 30. 24. 2,5-Л		2380		2,12	2,27	2,43	2,58	2,72	2,88	3,03	3,18
85		ПС 15. 12. 2,5-Л	1480	1180		0,53	0,57	0,61	0,65	0,68	0,72	0,76	0,80
86		ПС 15. 18. 2,5-Л		1780		0,79	0,85	0,91	0,97	1,02	1,08	1,13	1,19
87		ПС 15. 24. 2,5-Л		2380		1,06	1,14	1,21	1,29	1,36	1,44	1,51	1,59
88		ПС 12. 12. 2,5-Л	1180	1180		0,43	0,46	0,49	0,52	0,55	0,58	0,61	0,64
89		ПС 12. 18. 2,5-Л		1780		0,64	0,68	0,73	0,78	0,82	0,87	0,91	0,95
90		ПС 12. 24. 2,5-Л		2380		0,85	0,91	0,97	1,03	1,09	1,15	1,21	1,28
91		ПС 6. 12. 2,5-Л	580	1180		0,21	0,23	0,24	0,26	0,27	0,29	0,30	0,32
92		ПС 6. 18. 2,5-Л		1780		1,92	0,34	0,37	0,39	0,41	0,43	0,45	0,48
93		ПС 6. 24. 2,5-Л		2380		0,43	0,46	0,49	0,52	0,55	0,58	0,61	0,64

№ п/п	Эскиз	Марка	Габариты, мм L	H	B	Масса изделия, т при отпускной влажности 10% при средней плотности бетона, кг/м³ 600	700
49		ПС 60.9.2,5-3.А-	5980	880	250	0,93	1,08
50		ПС 60.9.2,5-4.А-					
51		ПС 60.9.2,5-5.А-					
52		ПС 60.12.2,5-2.А-		1180		1,25	1,45
53		ПС 60.12.2,5-4.А-					
54		ПС 60.12.2,5-5.А-					
55		ПС 60.15.2,5-2.А-		1480		1,57	1,82
56		ПС 60.15.2,5-3.А-					
57		ПС 60.15.2,5-5.А-					
58		ПС 60.18.2,5-2.А-		1780		1,89	2,18
59		ПС 60.18.2,5-3.А-					
60		ПС 60.18.2,5-5.А-					
61		ПС 63.9.2,5-3.А-	6280	880		0,98	1,13
62		ПС 63.9.2,5-4.А-					
63		ПС 63.9.2,5-5.А-					
64		ПС 63.12.2,5-2.А-		1180		1,32	1,52
65		ПС 63.12.2,5-4.А-					
66		ПС 63.12.2,5-5.А-					
67		ПС 63.18.2,5-2.А-		1780		1,99	2,29
68		ПС 63.18.2,5-3.А-					
69		ПС 63.18.2,5-5.А-					
70		ПС 65.9.2,5-3.А-	6530	880		1,02	1,18
71		ПС 65.9.2,5-4.А-					
72		ПС 65.9.2,5-5.А-					

№ п/п	Эскиз	Марка	Габариты, мм L	H	B	Масса изделия, т при отпускной влажности 10% при средней плотности бетона, кг/м³ 600	700
73		ПС 65.12.2,5-2.А-	6530	1180	250	1,37	1,58
74		ПС 65.12.2,5-4.А-					
75		ПС 65.12.2,5-5.А-					
76		ПС 65.18.2,5-2.А-		1780		2,06	2,38
77		ПС 65.18.2,5-3.А-					
78		ПС 65.18.2,5-5.А-					
79		ПС 30.9.2,5-А-	2980	880		0,47	0,54
80		ПС 30.12.2,5-А-		1180		0,62	0,72
81		ПС 30.18.2,5-А-		1780		0,94	1,09
82		ПС 30.12.2,5-А-	2980	1180		0,62	0,72
83		ПС 30.18.2,5-А-		1780		0,94	1,09
84		ПС 30.24.2,5-А-		2380		1,26	1,45
85		ПС 15.12.2,5-А-	1480	1180		0,31	0,36
86		ПС 15.18.2,5-А-		1780		0,47	0,54
87		ПС 15.24.2,5-А-		2380		0,63	0,72
88		ПС 12.12.2,5-А-	1180	1180		0,25	0,29
89		ПС 12.18.2,5-А-		1780		0,37	0,43
90		ПС 12.24.2,5-А-		2380		0,50	0,58
91		ПС Б.12.2,5-А-	510	1180		0,12	0,14
92		ПС Б.18.2,5-А-		1780		0,18	0,21
93		ПС Б.24.2,5-А-		2380		0,25	0,28

Зав. отд.	Стуленский		
ГИП	Рудаков		
Н. спец.	Горбачева		
Инж. К.	Иванова		

1.030.1-1/88. 2-2-2НИ

Номенклатура панелей из ячеистого бетона

Стадия	Лист	Листов
Р		4

ЦНИИПромзданий

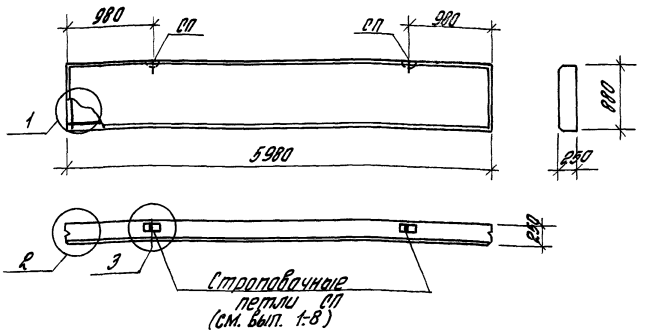

Пространственный каркас

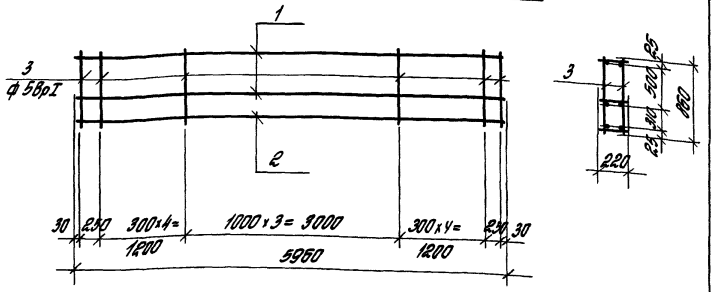

Бетон	№ панели по номенклатуре	Марка панели	Расход материалов: Бетон, м³ кл. В3,5	Бетон, м³ кл. В2,5	Цем. песч. раств. М100, м³	Марка пространственного каркаса	Состав пространственного каркаса: Плоские каркасы: Поз. 1 Марка	Поз. 1 Кол.	Поз. 2 Марка	Поз. 2 Кол.	Отдельные стержни ф 5ВрI l=860: Поз.	Кол.	Выборка арматурной стали на одну панель, кг: ГОСТ 5781-82* класс А-III ф, мм 6	8	10	12	Итого	ГОСТ 6727-80* класс Вр-I ф, мм 4	5	Итого	Всего
Легкий	49	ПС 60.9.2,5-3.Л-	1,105	—	0,210	КП25-1	КР-3.25	2	КР-4.25	1	3	28	5,30	4,71	—	—	10,01	1,26	3,69	4,95	14,96
	50	ПС 60.9.2,5-4.Л-				КП25-2	КР-4.25	2	КР-5.25	1			—	9,42	7,35	—	16,77	1,26	3,69	4,95	21,72
	51	ПС 60.9.2,5-6.Л-				КП25-3	КР-5.25	2	КР-6.25	1			—	—	14,70	10,58	25,28	1,26	3,69	4,95	30,23
Ячеистый	49	ПС 60.9.2,5-3.Я-	—	1,316	—	КП25-4	КР-3.25	2	КР-3.25	1	3	28	7,95	—	—	—	7,95	1,26	3,69	4,95	12,90
	50	ПС 60.9.2,5-4.Я-				КП25-5	КР-4.25	2	КР-4.25	1			—	14,13	—	—	14,13	1,26	3,69	4,95	19,08
	51	ПС 60.9.2,5-5.Я-				КП25-6	КР-5.25	2	КР-5.25	1			—	—	22,05	—	22,05	1,26	3,69	4,95	27,00

1. В таблице расхода арматуры отсутствует расход стали на строповочные петли
2. Узлы приведены в док. 1.030.1-1/88.2-2-16.
3. Плоские каркасы приведены в выпуске 1-8 серии 1.030.1-1/88.

Зав. отд.	Стилянский		
ГИП	Рудаков		
Инж. I к.	Иванова		
Н. контр.	Гадаева		

1.030.1-1/88.2-2-1

Панель
ПС 60.9.2,5

Стадия	Лист	Листов
Р		1

ЦНИИПРОМЗДАНИ

Пространственный каркас

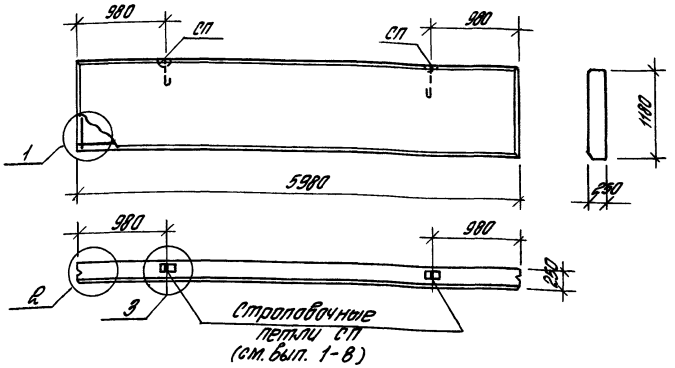

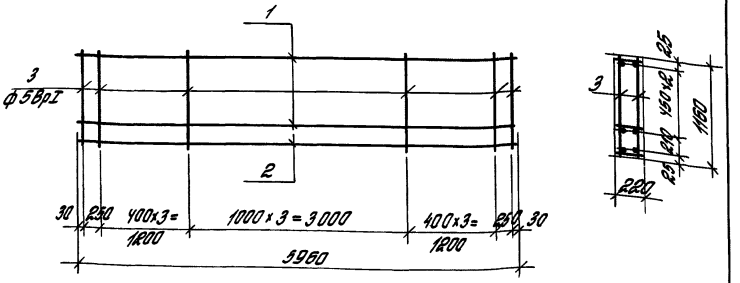

Бетон	№ панели по номенклатуре	Марка панели	Расход материалов: Бетон, м³ кл. В3,5	Бетон, м³ кл. В2,5	Цем. песчан. раствор М100, м³	Марка пространственного каркаса	Состав пространственного каркаса: Плоские каркасы: Поз. 1 Марка	Поз. 1 Кол.	Поз. 2 Марка	Поз. 2 Кол.	Отдельные стержни ф5ВрI l=1160: Поз.	Кол.	Выборка арматурной стали на одну панель, кг: ГОСТ 5781-82*, класс А-III, ф, мм: 6	8	10	12	Итого	ГОСТ 6727-80*, класс Вр-I, ф, мм: 4	5	Итого	Всего
Легкий	52	ПС60.12.2,5-2.Л-	1,482	—	0,282	КП25-7	КР-3.25	3	КР-4.25	1	3	24	7,95	4,71	—	—	12,66	1,68	4,27	5,95	18,61
	53	ПС60.12.2,5-4.Л-				КП25-8	КР-4.25	3	КР-5.25	1			—	14,13	7,35	—	21,48	1,68	4,27	5,95	27,43
	54	ПС60.12.2,5-5.Л-				КП25-9	КР-5.25	3	КР-6.25	1			—	—	22,05	10,58	32,63	1,68	4,27	5,95	38,58
Ячеистый	52	ПС60.12.2,5-2.Я-	—	1,764	—	КП25-10	КР-3.25	3	КР-3.25	1	3	24	10,60	—	—	—	10,60	1,68	4,27	5,95	16,55
	53	ПС60.12.2,5-4.Я-				КП25-11	КР-4.25	3	КР-4.25	1			—	18,84	—	—	18,84	1,68	4,27	5,95	24,79
	54	ПС60.12.2,5-5.Я-				КП25-12	КР-5.25	3	КР-5.25	1			—	—	29,40	—	29,40	1,68	4,27	5,95	35,35

Примечания см. в док. 1.030.1-1/88.2-2-1

Зав. отд.	Стилянский		
ГИП	Рудаков		
Инж. I к.	Иванова		
Н. контр.	Гадаева		

1.030.1-1/88.2-2-2

Панель ПС60.12.2,5

Стадия	Лист	Листов
Р		1

ЦНИИПРОМЗДАНИЙ

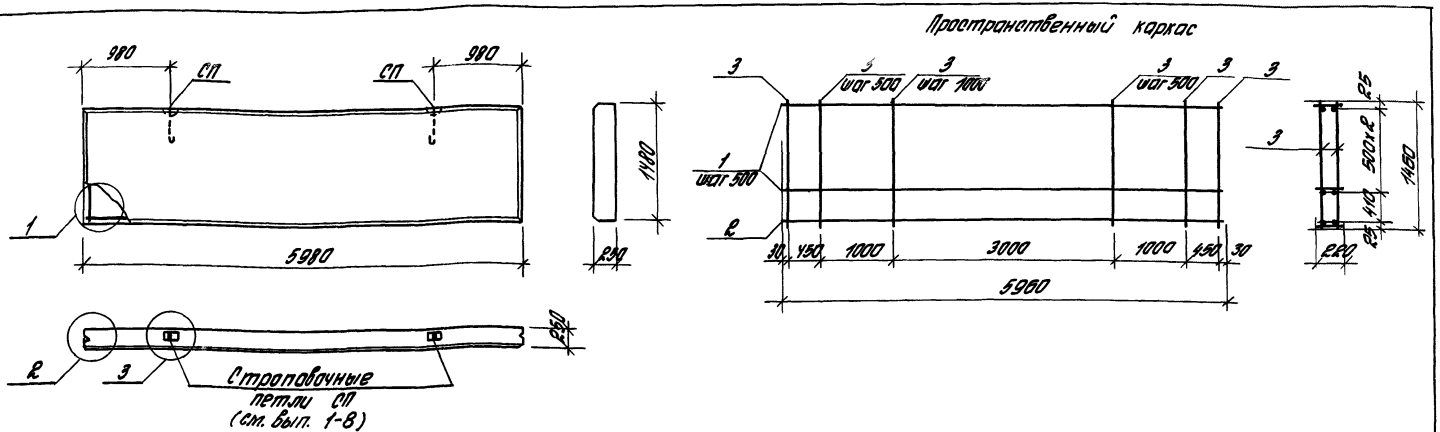

Бетон	№ панели по номенклатуре	Марка панели	Расход материалов: Бетон, м³ кл. В3,5	Бетон, м³ кл. В2,5	Цем.-песчан. раствор М100, м³	Марка пространственного каркаса	Состав пространственного каркаса: Плоские каркасы Поз. 1 Марка	Поз. 1 Кол.	Поз. 2 Марка	Поз. 2 Кол.	Отгибные стержни ф 5 В-I ℓ = 1460 Поз.	Отгибные стержни ф 5 В-I ℓ = 1460 Кол.	Выборка арматурной стали на одну панель, кг: ГОСТ 5781-82* класс А-III ф, мм 6	8	10	12	Итого	ГОСТ 6727-80* класс Вр-I ф, мм 4	5	Итого	Всего
Легкий	55	ПС 60.15.2,5-2.Л-	1,859	—	0,354	КП25-13	КР-3.25	3	КР-4.25	1	3	20	7,95	4,71	—	—	12,66	1,68	4,48	6,16	18,82
	56	ПС 60.15.2,5-3.Л-				КП25-14	КР-4.25	3	КР-5.25	1			—	14,13	7,95	—	21,48	1,68	4,48	6,16	27,64
	57	ПС 60.15.2,5-5.Л-				КП25-15	КР-5.25	3	КР-6.25	1			—	—	22,05	10,58	32,63	1,68	4,48	6,16	38,79
Ячеистый	55	ПС 60.15.2,5-2.Я-	—	2,213	—	КП25-16	КР-3.25	3	КР-2.25	1	3	20	10,60	—	—	—	10,60	1,68	4,48	6,16	16,76
	56	ПС 60.15.2,5-3.Я-				КП25-17	КР-4.25	3	КР-4.25	1			—	18,84	—	—	18,84	1,68	4,48	6,16	25,00
	57	ПС 60.15.2,5-5.Я-				КП25-18	КР-5.25	3	КР-5.25	1			—	—	29,40	—	29,40	1,68	4,48	6,16	35,56

Применяется см. в альб. 1.031.1-1/88-2-2.1

1.031.1/88.2-2-3

Зав. отд.	Степанский		
Гл. инж. пр.	Рубахов		
Инж. I к.	Иванова		
Н. контр.	Гафаева		

Панель ПС 60.15.2,5

Стадия	Лист	Листов
Р		

ЦНИИпромзданий

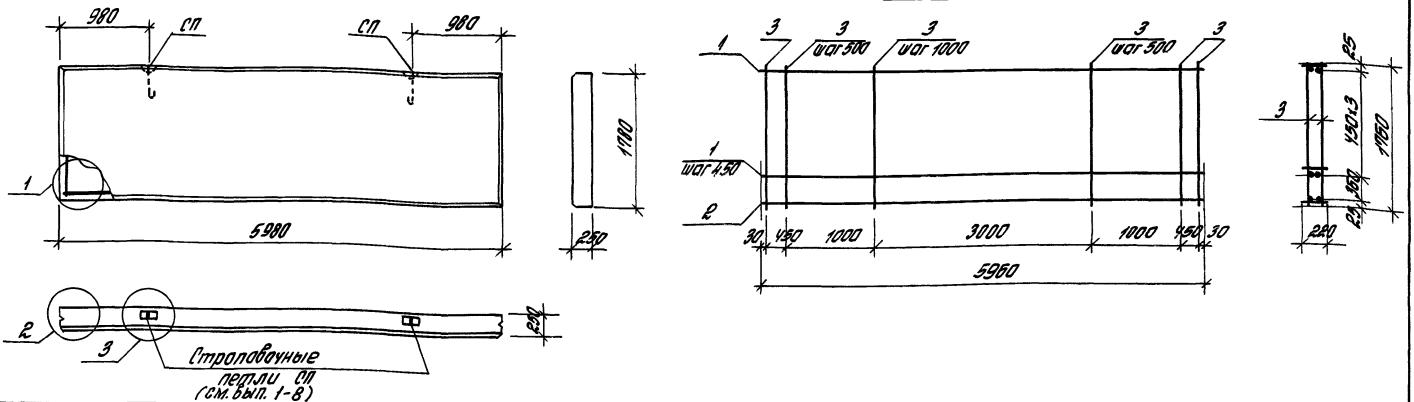

Бетон	№ панели по номенклатуре	Марка панели	Расход материалов: бетон, м³ кл. В3,5	Расход материалов: бетон, м³ кл. В2,5	Расход материалов: Цем. песчан. раств. М100, м³	Марка пространственного каркаса	Состав пространственного каркаса: Плоские каркасы: Поз. 1 Марка	Поз. 1 Кол.	Поз. 2 Марка	Поз. 2 Кол.	Отдельные стержни ф 5 ВрI l = 1760: Поз.	Отдельные стержни ф 5 ВрI l = 1760: Кол.	Выборка арматурной стали на одну панель, кг: ГОСТ 5781-82* класс А-III ф, мм 6	8	10	12	Итого	ГОСТ 6727-80* класс Вр-I ф, мм 4	5	Итого	Всего
Легкий	58	ПС 60. 18. 2,5-2. Л-	2,235	—	0,426	КП25-19	КР-3.25	4	КР-4.25	1	3	20	10,60	4,71	—	—	15,31	2,10	5,42	7,52	22,83
	59	ПС 60. 18. 2,5-3. Л-				КП25-20	КР-4.25	4	КР-5.25	1			—	18,84	7,35	—	26,19	2,10	5,42	7,52	31,71
	60	ПС 60. 18. 2,5-5. Л-				КП25-21	КР-5.25	4	КР-6.25	1			—	—	29,40	10,58	39,98	2,10	5,42	7,52	47,50
Счеистый	58	ПС 60. 18. 2,5-2. Я-	—	2,661	—	КП25-22	КР-3.25	4	КР-3.25	1	3	20	13,25	—	—	—	13,25	2,10	5,42	7,52	20,77
	59	ПС 60. 18. 2,5-3. Я-				КП25-23	КР 4.25	4	КР-4.25	1			—	23,55	—	—	23,55	2,10	5,42	7,52	31,07
	60	ПС 60. 18. 2,5-5. Я-				КП25-24	КР-5.25	4	КР-5.25	1			—	—	36,75	—	36,75	2,10	5,42	7,52	44,27

Примечания см в док 1030.1-1/88.2-2-1

Зав. отд.	Стилянский		
ГИП	Рудаков		
Инж. I к.	Иванова		
Н. контр.	Гадаева		

1.030.1-1/88. 2-2-4

Панель ПС60. 18. 2,5

Стадия	Лист	Листов
Р		1

ЦНИИПРОМЗДАНИЙ

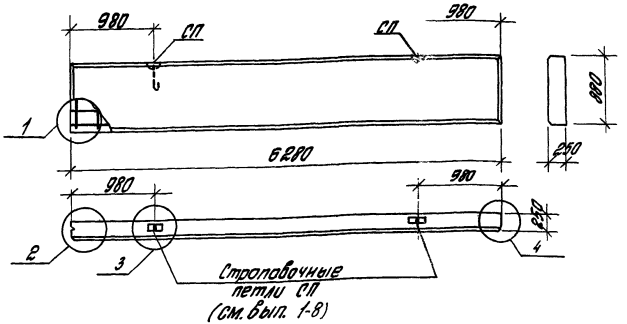

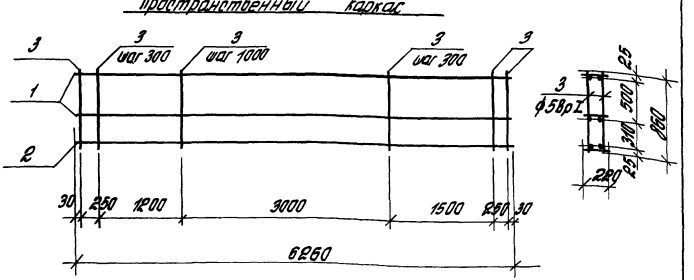

Бетон	№ ранжи по номенклатуре	Марка панели	Расход материалов: бетон, м³ кл. В3,5	бетон, м³ кл. В2,5	Цветной песчаный раствор М100, м³	Марка пространственного каркаса	Состав пространственного каркаса: плоские каркасы поз. 1 марка	поз. 1 кол.	плоские каркасы поз. 2 марка	поз. 2 кол.	Отдельные стержни ф5 ВрI L=860 поз.	кол.	Выборка арматурной стали на одну панель, кг: ГОСТ 5781-82* класс А-III ф, мм 6	8	10	12	Итого	ГОСТ 6727-80* класс Вр-I ф, мм 4	5	Итого	Всего
Легкий	61	ПС63.9.2,5-3.Л-	1,161	—	0,221	КП25-25	КР-26.25	2	КР-27.25	1	3	30	5,56	4,95	—	—	10,51	1,32	3,96	5,28	15,79
	62	ПС63.9.2,5-4.Л-				КП25-26	КР-27.25	2	КР-28.25	1			—	9,90	7,72	—	17,62	1,32	3,96	5,28	22,90
	63	ПС63.9.2,5-5.Л-				КП25-27	КР-28.25	2	КР-32.25	1			—	—	15,44	11,12	26,56	1,32	3,96	5,28	31,84
Ячеистый	61	ПС63.9.2,5-3.Я-	—	1,382	—	КП25-28	КР-26.25	3	—	—	3	30	8,94	—	—	—	8,94	1,32	3,96	5,28	13,62
	62	ПС63.9.2,5-4.Я-				КП25-29	КР-27.25	3	—	—			—	14,85	—	—	14,85	1,32	3,96	5,28	20,13
	63	ПС63.9.2,5-5.Я-				КП25-30	КР-28.25	3	—	—			—	—	23,16	—	23,16	1,32	3,96	5,28	28,44

Примечания см. в док. 1.030.1-1/88.2-2-1

Зав. отд.	Отливанский		1.030.1-1/88.2-2-5
ГИП	Арапов		
Инж. I к.	Иванова		Панель ПС63.9.2,5
Н. контр.	Рабцева		Стадия Р; Лист; Листов 1
			ЦНИИПРОМЗДАНИ

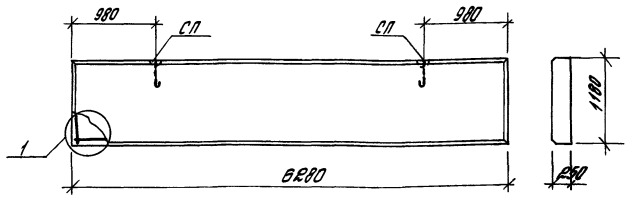

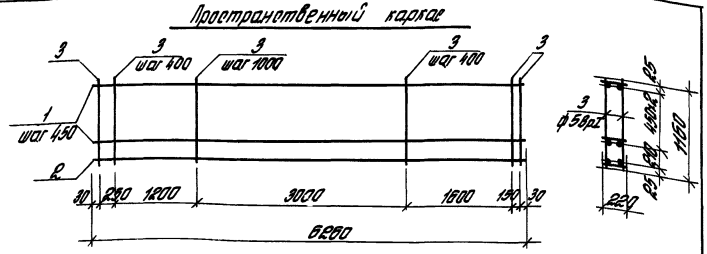

Бетон	№ панели по номенклатуре	Марка панели	Расход материалов: бетон, м³ кл. В 3,5	бетон, м³ кл. В 22,5	Цем. песчан. раств. на 100 м², м³	Марка пространственного каркаса	Состав пространственного каркаса: Плоские каркасы Поз. 1 Марка	Поз. 1 Кол.	Поз. 2 Марка	Поз. 2 Кол.	Отдельные стержни ф 5 Вр I с=1160 Поз.	Отдельные стержни ф 5 Вр I с=1160 Кол.
Легкий	64	ПС 63.12.2,5-2.Л-	1,555	—	0,295	КП25-31	КР-26.25	3	КР-27.25	1	3	25
	65	ПС 63.12.2,5-4.Л-				КП25-32	КР-27.25	3	КР-28.25	1		
	66	ПС 63.12.2,5-5.Л-				КП25-33	КР-28.25	3	КР-32.25	1		
Ячеистый	64	ПС 63.12.2,5-2.Я-	—	1,852	—	КП25-34	КР-26.25	4	—	—	3	25
	65	ПС 63.12.2,5-4.Я-				КП25-35	КР-27.25	4	—	—		
	66	ПС 63.12.2,5-5.Я-				КП25-36	КР-28.25	4	—	—		

Выборка арматурной стали на одну панель, кг

ГОСТ 5781-82* класс А-III ф, мм 6	8	10	12	Итого	ГОСТ 6727-80* класс Вр-I ф, мм 4	5	Итого	Всего
8,34	4,95	—	—	13,29	1,76	4,62	6,38	19,67
—	14,85	7,72	—	22,57	1,76	4,62	6,38	28,95
—	—	23,18	11,12	34,28	1,76	4,62	6,38	40,66
11,12	—	—	—	11,12	1,76	4,62	6,38	17,50
—	19,80	—	—	19,80	1,76	4,62	6,38	26,18
—	—	30,88	—	30,88	1,76	4,62	6,38	37,25

Примечания см. в докум. 1.030.1-1/88.2-2-1

Зав. отд.	Стиланский		
ГИП	Рыбаков		
Инж. к.	Иванова		
Н. контр.	Гордеева		

1.030.1-1/88.2-2-Б

Панель ПС 63.12.2,5

Стадия	Лист	Листов
Р		1

Производственный

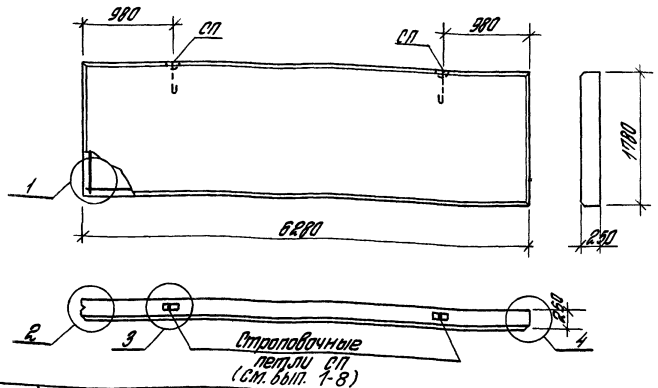

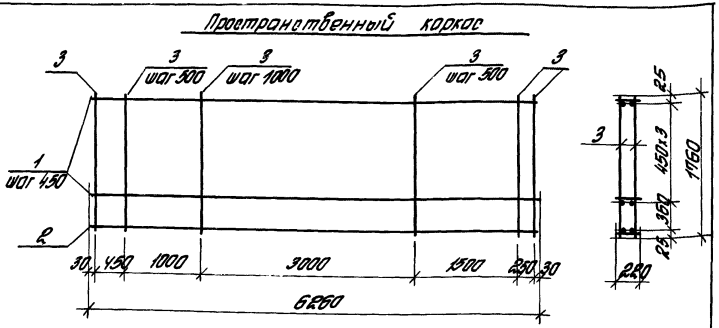

Бетон	№ панели по номенклатуре	Марка панели	Расход материалов: бетон, м³ кл. В3,5	бетон, м³ кл. В2,5	цем. песчан. раствор М100, м³	Марка пространственного каркаса	Состав пространственного каркаса: Плоские каркасы: Поз. 1 Марка	Поз. 1 Кол.	Поз. 2 Марка	Поз. 2 Кол.	Отдельные стержни ф 5 Вр I l=1760: Поз.	Кол.	Выборка арматурной стали на одну панель, кг: ГОСТ 5781-82*, класс А-III, ф, мм 6	8	10	12	Итого	ГОСТ 6727-80*, класс Вр-I, ф, мм 4	5	Итого	Всего
Легкий	67	ПС 63. 18. 2,5 – 2. Л –	2,348	—	0,447	КП25-37	КР-26.25	4	КР-27,25	1	3	22	11,12	4,95	—	—	16,07	2,20	5,96	8,16	24,23
	68	ПС 63. 18. 2,5 – 3. Л –				КП25-38	КР-27.25	4	КР-28.25	1			—	19,80	7,72	—	27,52	2,20	5,96	8,16	35,68
	69	ПС 63. 18. 2,5 – 5. Л –				КП25-39	КР-28.25	4	КР-32.25	1			—	—	30,88	11,12	42,00	2,20	5,96	8,16	50,16
Ячеистый	67	ПС 63. 18. 2,5 – 2. Я –	—	2,795	—	КП25-40	КР-26.25	4	КР-26.25	1	3	22	13,90	—	—	—	13,90	2,20	5,96	8,16	22,06
	68	ПС 63. 18. 2,5 – 3. Я –				КП25-41	КР-27.25	4	КР-27.25	1			—	24,75	—	—	24,75	2,20	5,96	8,16	32,91
	69	ПС 63. 18. 2,5 – 6. Я –				КП25-42	КР-28.25	4	КР-28.25	1			—	—	38,60	—	38,60	2,20	5,96	8,16	46,76

Примечания см. в док. 1.030.1-1/88 2-2-1

Зав. отд.	Стилянский		
ГИП	Рубаков		
Инж. I к.	Иванова		
Н. контр.	Гадаева		

1.030.1-1/88. 2-2-7

Панель ПС 63. 18. 2,5

Стадия	Лист	Листов
Р		1

ЦНИИПРОМЗ

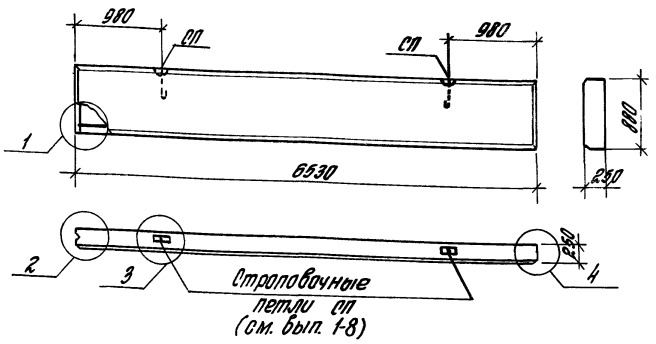

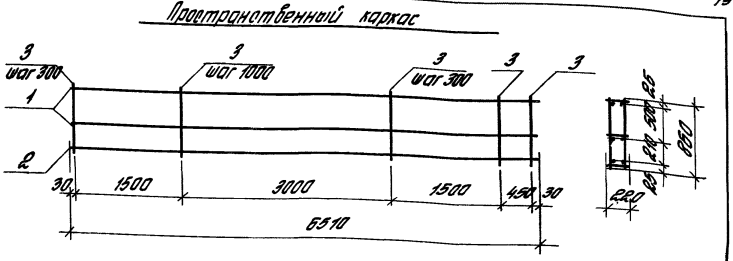

Бетон	№ панели по номенклатуре	Марка панели	Расход материалов: бетон, м³ кл. В 22,5	бетон, м³ кл. В 22,5	цем.-песчан. раствор М100, м³	Марка пространственного каркаса	Состав пространственного каркаса: плоские каркасы поз. 1 марка	поз. 1 кол.	поз. 2 марка	поз. 2 кол.	отдельные стержни ф 5 Вр I С=850 поз.	отдельные стержни ф 5 Вр I С=850 кол.	Выборка арматурной стали на одну панель, кг: ГОСТ 5781-82* класс А-III ф, мм 6	8	10	12	Итого	ГОСТ 6727-80* класс Вр-I ф, мм 4	5	Итого	Всего
Легкий	10	ПС 65.9.2,5-3.Л-	1,618	—	0,308	КПС25-43	КР-29.25	2	КР-30.25	1	3	30	5,78	5,14	—	—	10,92	1,38	3,96	5,34	16,25
	11	ПС 65.9.2,5-4.Л-				КПС25-44	КР30.25	2	КР-31.25	1			—	10,28	8,03	—	18,31	1,38	3,96	5,34	23,65
	12	ПС 65.9.2,5-6.Л-				КПС25-45	КР-31.25	2	КР-33.25	1			—	—	16,06	11,56	27,62	1,38	3,96	5,34	32,96
Ячеистый	10	ПС 65.9.2,5-3.Я-	—	1,431	—	КПС25-46	КР-29.25	2	КР-29.25	1	3	30	8,67	—	—	—	8,67	1,38	3,96	5,34	14,01
	11	ПС 65.9.2,5-4.Я-				КПС25-47	КР-30.25	2	КР-30.25	1			—	15,42	—	—	15,42	1,38	3,96	5,34	20,76
	12	ПС65.9.2,5-5.Я-				КПС25-48	КР-31.25	2	КР-31.25	1			—	—	24,09	—	24,09	1,38	3,96	5,34	29,43

Примечания см. в вып. 1.030.1-1/88.2-2-1

Зав. отд.	Спиваненко		1.030.1-1/88.2-2-8
ГИП	Рыбаков		Панель ПС 65.9.2,5
Инж. К.	Иванова		Стадия Р; Лист; Листов 1
Н. контр.	Гафаева		ЦНИИПромзданий

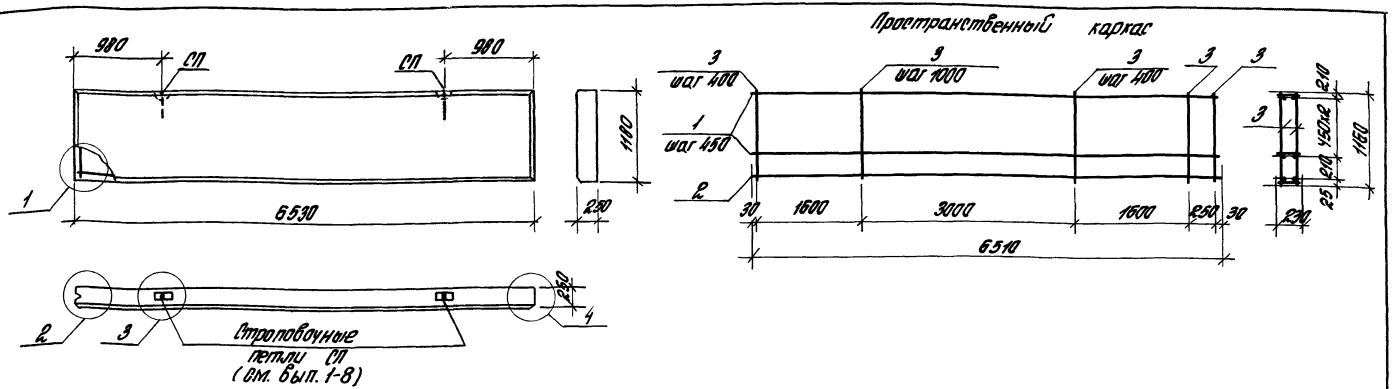

Бетон	№ панели по номенклатуре	Марка панели	Расход материалов: бетон, м³ кл. В 3,5	бетон, м³ кл. В 2,5	Цементный раствор М100, м³	Марка пространственного каркаса	Состав пространственного каркаса: плоские каркасы, Поз. 1 Марка	Поз. 1 Кол.	Поз. 2 Марка	Поз. 2 Кол.	Отгибные стержни ф 3 AI l=1160 Поз.	Отгибные стержни ф 3 AI l=1160 Кол.	Выборка арматурной стали на одну панель, кг: ГОСТ 5781-82*, класс A-III, ф, мм 6	8	10	12	Итого	ГОСТ 6727-80*, класс Вр-I, ф, мм 4	5	Итого	Всего
Легкий	П3	ПС65.12.2,5-2.Л-	1,618	—	0,308	КПР5-49	КР-29.25	3	КР-30.25	1	9	26	2,67	5,14	—	—	13,81	1,84	4,62	6,46	20,27
	П4	ПС65.12.2,5-4.Л-				КПР5-50	КР-30.25	3	КР-31.25	1			—	15,42	8,03	—	23,45	1,84	4,62	6,46	29,91
	П5	ПС65.12.2,5-5.Л-				КПР5-51	КР-31.25	3	КР-29.25	1			—	—	24,09	11,55	35,65	1,84	4,62	6,46	42,11
Очистный	П3	ПС65.12.2,5-2.А-	—	1,925	—	КПР5-52	КР-29.25	3	КР-29.25	1	3	26	11,56	—	—	—	11,56	1,84	4,62	6,46	18,02
	П4	ПС65.12.2,5-4.А-				КПР5-53	КР-30.25	3	КР-30.25	1			—	20,56	—	—	20,56	1,84	4,62	6,46	27,02
	П5	ПС65.12.2,5-5.А-				КПР5-54	КР-31.25	3	КР-31.25	1			—	—	32,12	—	32,12	1,84	4,62	6,46	38,58

Примечания см. в док. 1.030.1-1/88.2-2-1

Зав. отд.	Стуланский		1.030.1-1/88.2-2-9
ГИП	Рудаков		
Инж. I к.	Иванова		Панели ПС65.12.2,5
Н. контр.	Рабаева		Стадия Р; Лист; Листов 1
			ЦНИИПРОМЗДАНИЙ

Инв. № подл. | Подпись и дата | Взам. инв. №

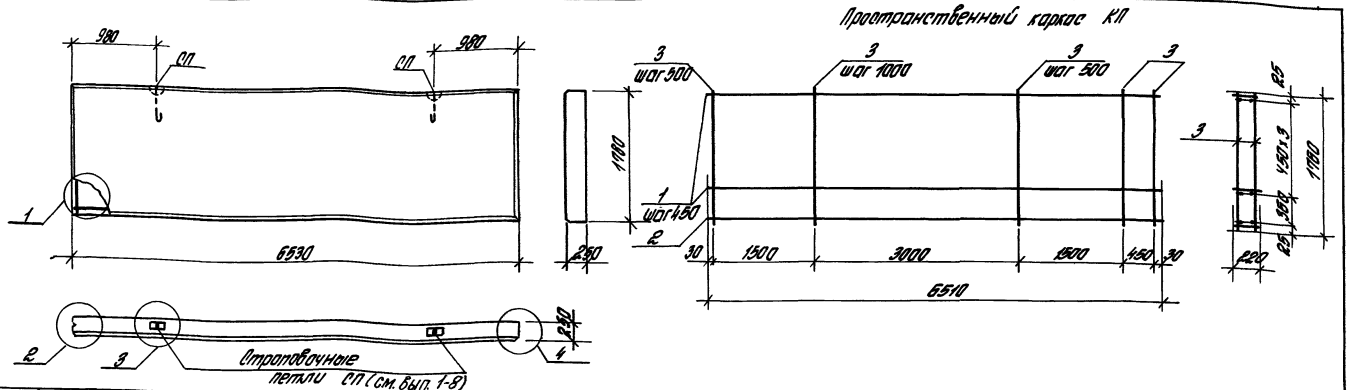

Бетон	№ панели по номенклатуре	Марка панели	Расход материалов: бетон, м³ кл. В3,5	кл. В2,5	цем. песч. раствор М100, м³	Марка пространственного каркаса	Состав пространственного каркаса: Плоские каркасы: Поз. 1 Марка	Кол.	Поз. 2 Марка	Кол.	Отдельные стержни ф 5 ВрI l=1760: Поз.	Кол.	Выборка арматурной стали на одну панель, кг: ГОСТ 5781-82* класс А-III ф, мм 6	8	10	12	Итого	ГОСТ 6727-80* класс Вр-I ф, мм 4	5	Итого	Всего
Легкий	76	ПС 65.18.2,5-2.Л-	2,441	—	0,465	КП25-55	КР-29.25	4	КР-30.25	1	3	22	11,56	5,14	—	—	16,70	2,30	5,96	8,26	24,96
	77	ПС 65.18.2,5-3.Л-				КП25-56	КР-30.25	4	КР-31.25	1			—	20,56	8,03	—	28,59	2,30	5,96	8,26	36,85
	78	ПС 65.18.2,5-5.Л-				КП25-57	КР-31.25	4	КР-33.25	1			—	—	32,12	11,56	43,68	2,30	5,96	8,26	51,94
Ячеистый	76	ПС 65.18.2,5-2.Я-	—	2,906	—	КП25-58	КР-29.25	4	КР-29.25	1	3	22	14,45	—	—	—	14,45	2,30	5,96	8,26	22,71
	77	ПС 65.18.2,5-3.Я-				КП25-59	КР-30.25	4	КР-30.25	1			—	25,70	—	—	25,70	2,30	5,96	8,26	33,96
	78	ПС 65.18.2,5-5.Я-				КП25-60	КР-31.25	4	КР-31.25	1			—	—	40,15	—	40,15	2,30	5,96	8,26	48,41

Примечания см. в док. 1.030.1-1/88.2-2-1

Зав. отд.	Стилянский		1.030.1-1/88.2-2-10
ГИП	Рубаков		Панель ПС 65.18.2,5-
Инж. I к	Иванова		Стадия Р / Лист / Листов 1
Н. контр.	Гадаева		ЦНИИПРОМЗДАНИЙ

Пространственные каркасы

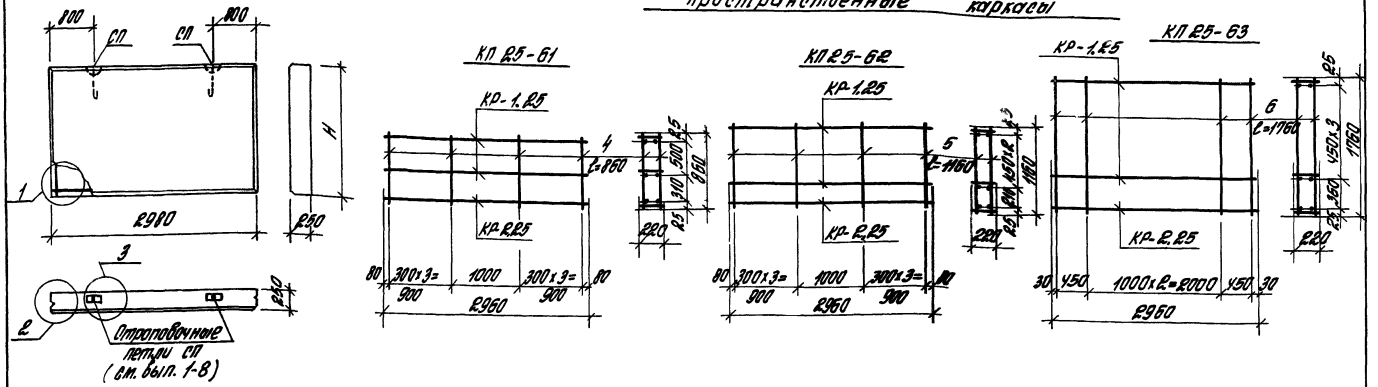

Бетон	№ панели по номенклатуре	Марка панели	H, мм	Расход материалов: Бетон, м³ кл. В3,5	Бетон, м³ кл. В2,5	Цем. песч. раствор М100, м³	Марка пространственного каркаса	Состав пространственного каркаса: Плоские каркасы: Марка	Кол.	Марка	Кол.	Отдельные стержни ф 5 Вр I: Поз.	Кол.	Выборка арматурной стали на одну панель, кг: ГОСТ 5781-82* класс А-III ф, мм 6	8	Итого	ГОСТ 6727-80* класс Вр-I ф, мм 4	5	Итого	Всего
Легкий	79	ПС 30. 9. 2,5- Л-	880	0,551	—	0,105	КП25-61	КР-1,25	2	КР-2,25	1	4	16	2,62	2,34	4,96	0,66	2,11	2,77	7,73
	80	ПС 30. 12. 2,5- Л-	1180	0,738		0,141	КП25-62		3			5	16	3,93	2,34	6,27	0,88	2,85	3,73	10,00
	81	ПС 30. 18. 2,5- Л-	1780	1,114		0,212	КП25-63		4			6	10	5,24	2,34	7,58	1,10	2,71	3,81	11,39
Ячеистый	79	ПС 30. 9. 2,5- Я-	880	—	0,656	—	КП25-61	КР-1,25	2	КР-2,25	1	4	16	2,62	2,34	4,96	0,66	2,11	2,77	7,73
	80	ПС 30. 12. 2,5- Я-	1180		0,879		КП25-62		3			5	16	3,93	2,34	6,27	0,88	2,85	3,73	10,00
	81	ПС 30. 18. 2,5- Я-	1780		1,326		КП25-63		4			6	10	5,24	2,34	7,58	1,10	2,71	3,81	11,39

Примечания см. в док. 1.030.1- 2-2-1

1.030. 1-1/88. 2-2-11

Зав. отд.	Стилянский	
ГИП	Рубаков	
Инж. I к.	Иванова	
Н. контр.	Гараева	

Панель
ПС 30. 9. 2,5;
ПС 30. 12. 2,5;
ПС 30. 18. 2,5

Стадия	Лист	Листов
Р		1

ЦНИИПРОМЗДАНИ

Пространственные каркасы

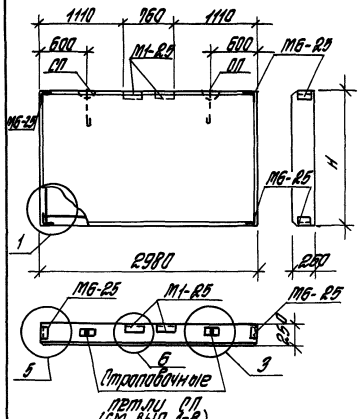

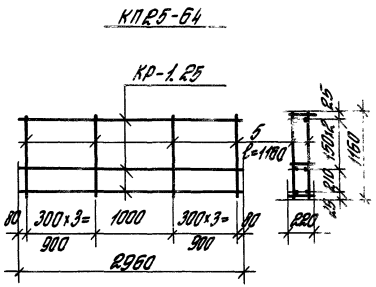

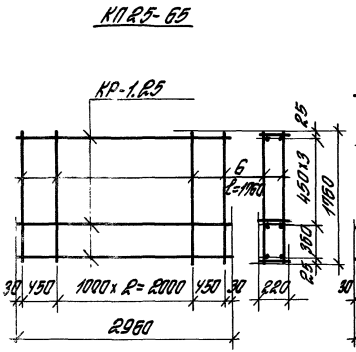

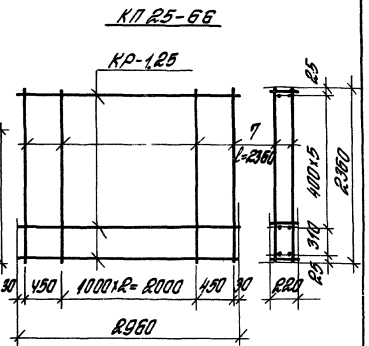

Бетон	№ панели по номенклатуре	Марка панели	H, мм	Расход материалов: бетон, м³ кл. В3,5	Расход материалов: бетон, м³ кл. В2,5	Расход материалов: Цет. песч. раствор М100, м³	Марка пространственного каркаса	Состав пространственного каркаса: Плоские каркасы Марка	Плоские каркасы Кол.	Отдельные стержни ф5 Вр-I Поз.	Отдельные стержни ф5 Вр-I Кол.	Закладные изделия Марка	Закладные изделия Кол.	Выборка стали на одну панель, кг: Арматурные изделия ГОСТ 5781-82* кл. А-III ф6	Арматурные изделия ГОСТ 6727-80* кл. Вр-I ф4	Арматурные изделия ГОСТ 6727-80* кл. Вр-I ф5	Арматурные изделия Итого	Закладные изделия: Угловая сталь ГОСТ 8509-86 L63×6	Закладные изделия: Полосов. сталь ГОСТ 103-86* δ8	Закладные изделия: Ар-ра ГОСТ 5781-82* ф10АIII	Закладные изделия Итого	Всего
Легкий	82	ПС 30. 12. 2,5-Л	1180	0,738	—	0,141	КП25-64	КР-1.25	4	5	16	М1-25	2	5,24	0,88	2,84	8,96	7,12	1,14	2,28	10,54	19,50
	83	ПС 30. 18. 2,5-Л	1780	1,113		0,212	КП25-65		5	6	10			6,55	1,10	2,71	10,36	7,12	1,14	2,28	10,54	20,90
	84	ПС 30. 24. 2,5-Л	2380	1,489		0,284	КП25-66		7	7	10			9,17	1,54	3,63	14,34	7,12	1,14	2,28	10,54	24,88
Очеистый	82	ПС 30. 12. 2,5-Я	1180	—	0,879	—	КП25-64	КР-1.25	4	5	16	М6-25	4	5,24	0,88	2,84	8,96	7,12	1,14	2,28	10,54	19,50
	83	ПС 30. 18. 2,5-Я	1780		1,326		КП25-65		5	6	10			6,55	1,10	2,71	10,36	7,12	1,14	2,28	10,54	20,90
	84	ПС 30. 24. 2,5-Я	2380		1,773		КП25-66		7	7	10			9,17	1,54	3,63	14,34	7,12	1,14	2,28	10,54	24,88

Примечания см. в док. 1.030. 1-1/88. 2-2-1

1.030. 1-1/88. 2-2-12

Зав.отд	Стилянский	
ГИП	Рудаков	
Инж.I к.	Иванова	
Н.контр.	Гадаева	

Панель простенка
ПС 30. 12. 2,5;
ПС 30. 18. 2,5;
ПС 30. 24. 2,5

Стадия	Лист	Листов
Р		1

ЦНИИПРОМЗДАНИЙ

Пространственные каркасы

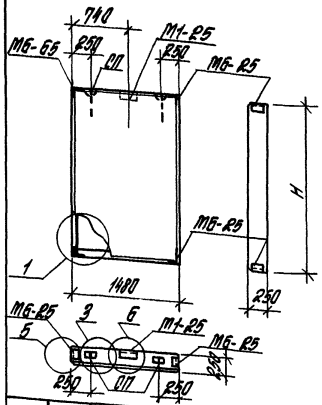

КП 25-67

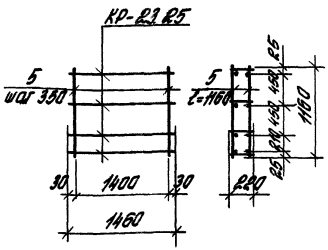

КП 25-68

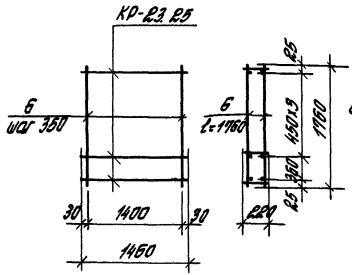

КП 25-69

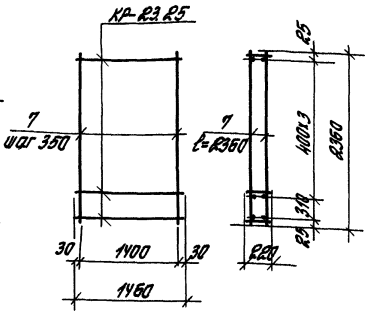

Бетон	№ панели по номенклатуре	Марка панели	H, мм	Расход материалов: Бетон, м³ кл. В3,5	Бетон, м³ кл. В2,5	Цем. песчан. раствор М100, м³	Марка пространственного каркаса	Состав пространственного каркаса: Плоские каркасы марка	кол.	Отдельные стержни ф5 ВрI поз.	кол.	Закладные изделия марка	кол.	Выборка стали на одну панель, кг: Арматурные изделия ГОСТ 5781-82* класс Вр-I ф4	ф5	Итого	Закладные изделия: Угловая сталь ГОСТ 8509-86 L63×6	Полосов. сталь ГОСТ 103-76* б 8	Ар-ра ГОСТ 5781-82* ф10 АIII	Итого	Всего
Легкий	85	ПС 15.12.2,5-Л	1180	0,367	—	0,069	КП25-67	КР-23,25	4	5	10	М1-25	1	1,52	1,78	3,30	5,74	0,57	2,02	8,73	11,63
	86	ПС 15.18.2,5-Л	1780	0,553		0,105	КП25-68		5	6				1,90	2,71	4,61	5,74	0,57	2,02	8,73	12,94
	87	ПС 15.24.2,5-Л	2380	0,740		0,141	КП25-69		7	7				2,66	3,63	6,29	5,74	0,57	2,02	8,73	14,62
Ячеистый	85	ПС 15.12.2,5-Я	1180	—	0,437	—	КП25-67	КР-23,25	4	5	10	М6-25	4	1,52	1,78	3,30	5,74	0,57	2,02	8,73	11,63
	86	ПС 15.18.2,5-Я	1780		0,659		КП25-68		5	6				1,90	2,71	4,61	5,74	0,57	2,02	8,73	12,94
	87	ПС 15.24.2,5-Я	2380		0,881		КП25-69		7	7				2,66	3,63	6,29	5,74	0,57	2,02	8,73	14,62

Примечания см. в док. 1.030.1-1/88.2-2-1.

Строповочные петли и закладные изделия приведены в выпуске 1-8 серии 1.030.1-1/88.

Зав. отд.	Стилянский	
РНП	Рудаков	
Инж. I к.	Иванова	
Н. контр.	Гадаева	

1.030.1-1/88.2-2-13

Панель простенка ПС 15.12.2,5; ПС 15.18.2,5; ПС 15.24.2,5

Стадия	Лист	Листов
Р		1

ЦНИИПРОМЗДАНИЙ

Инв. № подл. | Подпись и дата | Взам. инв. №

Пространственные каркасы

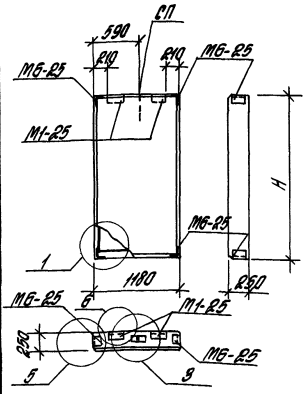

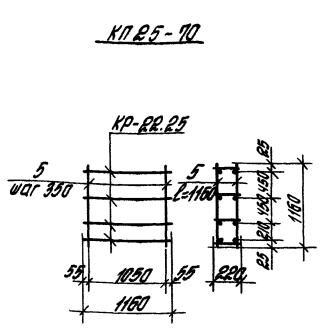

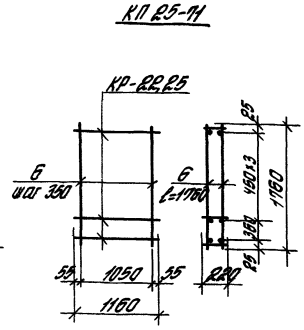

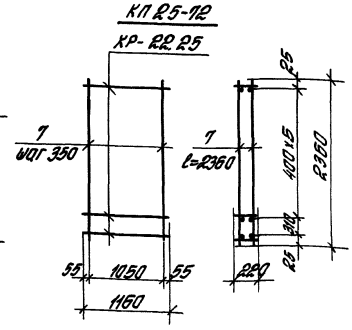

Бетон	№ панели по номенклатуре	Марка панели	H, мм	Расход материалов: бетон, м³ кл. В 3,5	кл. В 2,5	Цем. песчан. раств. м 100, м³	Марка пространственного каркаса	Состав пространственного каркаса: Плоские каркасы марка	кол.	Отделочные стержни ф 5 Вр I поз.	кол.	Закладные изделия марка	кол.	Выборка стали на одну панель, кг: Арматурные изделия ГОСТ 6727-80* класс Вр-I ф4	ф5	Итого	Закладные изделия: Угловая сталь ГОСТ 8509-86 L63×6	Полосов. сталь ГОСТ 103-76* б 8	Ар-ра ГОСТ 5781-82* ф10 А III	Итого	Всего
Легкий	88	ПС 12. 12. 2,5-Л	1180	0,292	—	0,056	КП25-70	КР-22.25	4	5	8	М1-25	2	1,24	1,42	2,66	7,12	1,14	2,28	10,54	13,20
	89	ПС 12. 18. 2,5-Л	1780	0,441		0,084	КП25-71		5	6		М6-25	4	1,55	2,17	3,72	7,12	1,14	2,28	10,54	14,26
	90	ПС 12. 24. 2,5-Л	2380	0,590		0,112	КП25-72		7	7				2,17	2,90	5,07	7,12	1,14	2,28	10,54	15,61
Ячеистый	88	ПС 12. 12. 2,5-Я	1180	—	0,348	—	КП25-70	КР-22.25	4	5	8	М1-25	2	1,24	1,42	2,66	7,12	1,14	2,28	10,54	13,20
	89	ПС 12. 18. 2,5-Я	1780		0,525		КП25-71		5	6		М6-25	4	1,55	2,17	3,72	7,12	1,14	2,28	10,54	14,26
	90	ПС 12. 24. 2,5-Я	2380		0,702		КП25-72		7	7				2,17	2,90	5,07	7,12	1,14	2,28	10,54	15,61

Примечания см. в док. 1.030.1-1/88.2-2-13

1.030. 1-1/88. 2-2-14

Зав. отд.	Стилянский	
ГИП	Рудаков	
Инж. I к.	Иванова	
Н. контр.	Гадаева	

Панель простенка
ПС 12. 12. 2,5
ПС 12. 18. 2,5
ПС 12. 24. 2,5

Стадия	Лист	Листов
Р		1

ЦНИИПРОМЗДАНИЙ

Пространственные каркасы

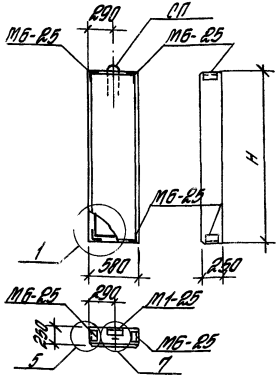

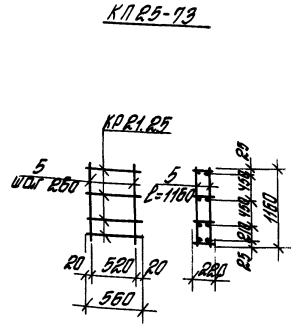

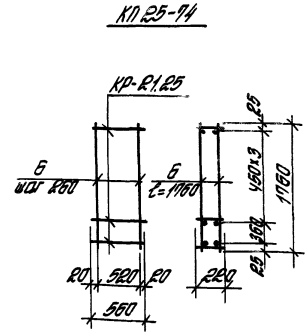

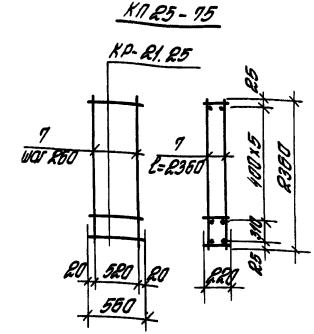

Бетон	№ панели по номенклатуре	Марка панели	H, мм	Расход материалов: бетон, м³ кл. В 3,5	кл. В 2,5	Цем. песчан. раствор М 100, м³	Марка пространственного каркаса	Состав пространственного каркаса: плоские каркасы марка	кол.	отдельные стержни ф5 Вр I поз	Кол.	Закладные изделия: Поз.	Кол.	Выборка стали на одну панель, кг: Арматурные изделия ГОСТ 5781-82* класс Вр-I ф4	ф5	Итого	Закладные изделия: угловая сталь ГОСТ 8509-86 L63×6	полосов. сталь ГОСТ 103-76* δ8	Ар-ра ГОСТ 5781-82* ф10АIII	Итого	Всего
Легкий	91	ПС 6. 12. 2,5-Л	1180	0,144	—	0,027	КП25-73	КР-21.25	4	5	6	М1-25	1	0,64	1,08	1,72	5,74	0,57	2,02	8,33	10,05
	92	ПС 6. 18. 2,5-Л	1780	0,217		0,041	КП25-74		5	6				0,80	1,62	2,42	5,74	0,57	2,02	8,33	10,75
	93	ПС 6. 24. 2,5-Л	2380	0,290		0,055	КП25-75		7	7				1,12	2,18	3,30	5,74	0,57	2,02	8,33	11,63
Ячеистый	91	ПС 6. 12. 2,5-Я	1180	—	0,171	—	КП25-73		4	5		М6-25	4	0,64	1,08	1,72	5,74	0,57	2,02	8,33	10,05
	92	ПС 6. 18. 2,5-Я	1780		0,258		КП25-74		5	6				0,80	1,62	2,42	5,74	0,57	2,02	8,33	10,75
	93	ПС 6. 24. 2,5-Я	2380		0,345		КП25-75		7	7				1,12	2,18	3,30	5,74	0,57	2,02	8,33	63

Примечания

ст. в док. 1.030.1-1/88.2-2-13

Зав.отд.	Стилянский	
ГИП	Рудаков	
Инж.I к.	Иванова	
Н.контр.	Гадаева	
Техн.I к.	Казанцева	

1.030.1-1/88.2-2-15

Панель простенка
ПС 6. 12. 2,5
ПС 6. 18. 2,5

Стадия	Лист	Листов
Р		

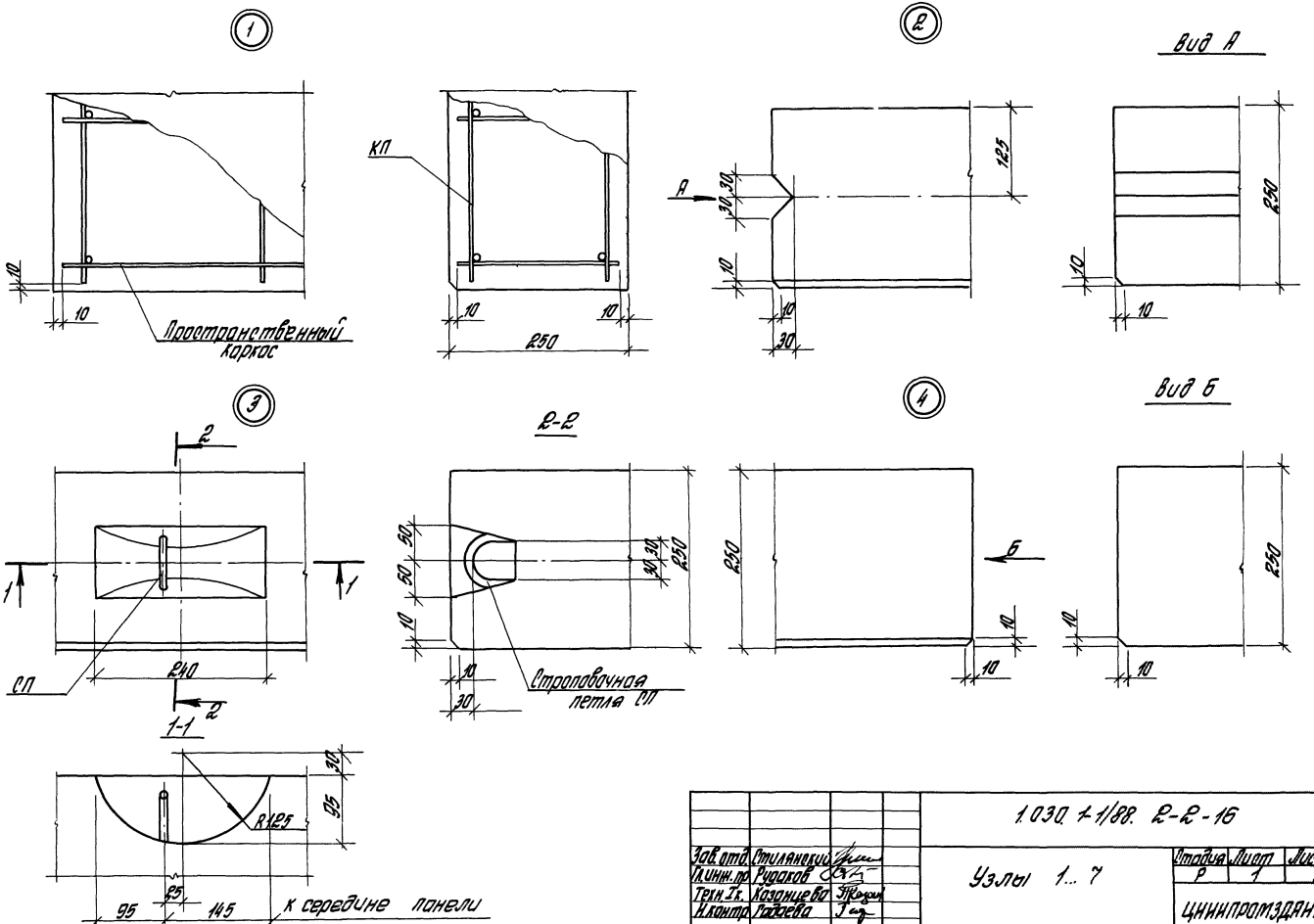

				1.030.1-1/88. 2-2-16		
Зав. отд.	Стилянский			Узлы 1...7	Стадия	Лист	Листов
Гл. инж. пр.	Рудаков				Р	1	2
Техн. Ік.	Казанцева				ЦНИИПРОМЗДАНИЙ		
Н. контр.	Гадаева						

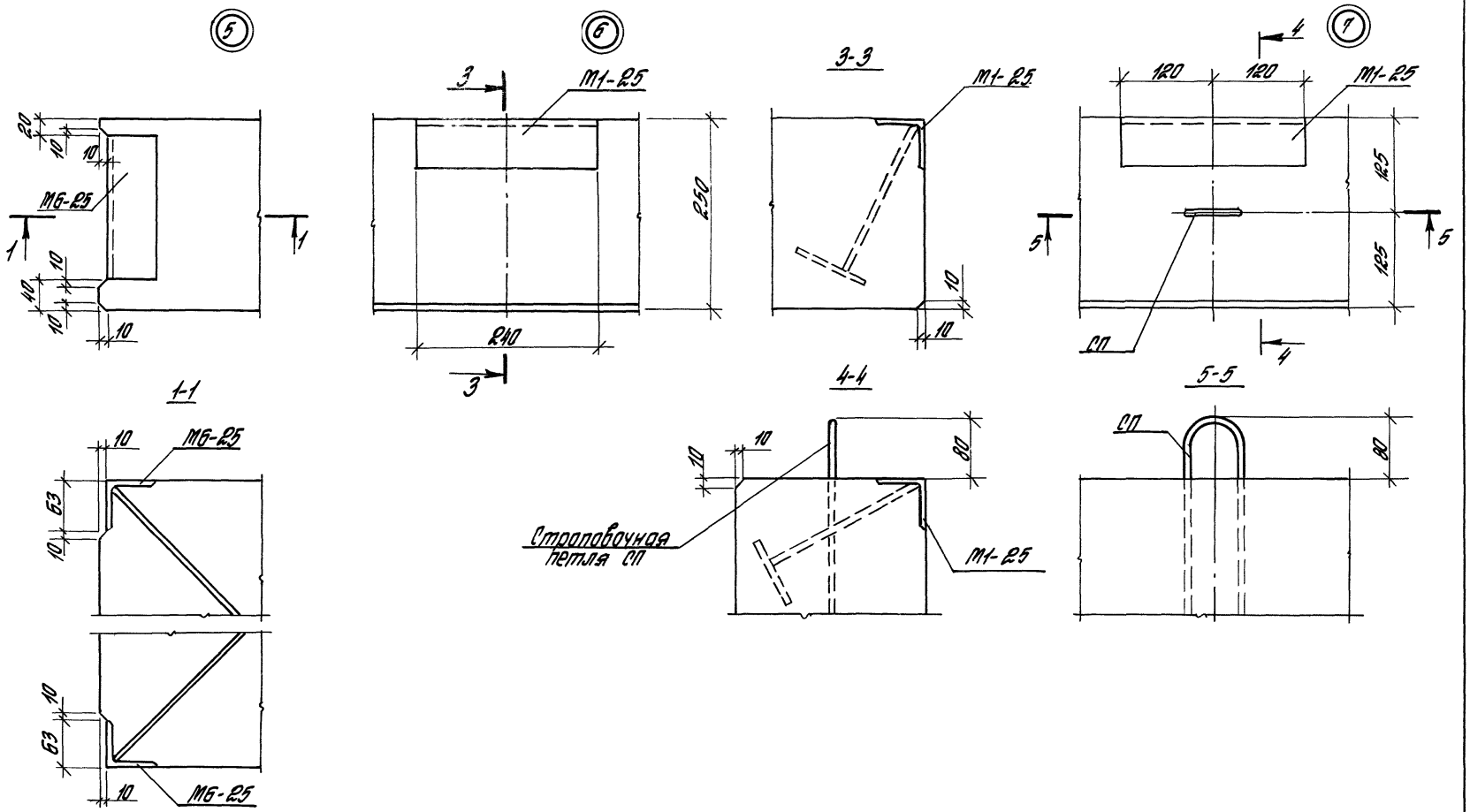

gost.e-ecolog.ru

Инв. № подл. | Подп. и дата | Взам. инв. №