ТИПОВЫЕ СТРОИТЕЛЬНЫЕ КОНСТРУКЦИИ, ИЗДЕЛИЯ И УЗЛЫ

СЕРИЯ 1.030.1-1/88

СТЕНЫ НАРУЖНЫЕ ИЗ ОДНОСЛОЙНЫХ ПАНЕЛЕЙ ДЛЯ КАРКАСНЫХ ОБЩЕСТВЕННЫХ ЗДАНИЙ, ПРОИЗВОДСТВЕННЫХ И ВСПОМОГАТЕЛЬНЫХ ЗДАНИЙ ПРОМЫШЛЕННЫХ ПРЕДПРИЯТИЙ

ВЫПУСК 3-1

МОНТАЖНЫЕ УЗЛЫ СТЕН МНОГОЭТАЖНЫХ ЗДАНИЙ С ВЫСОТАМИ ЭТАЖЕЙ 3,3; 3,6 И 4,2 М

РАБОЧИЕ ЧЕРТЕЖИ

НАСТОЯЩАЯ ПРОЕКТНАЯ ДОКУМЕНТАЦИЯ МОЖЕТ БЫТЬ ИСПОЛЬЗОВАНА ТОЛЬКО В КАЧЕСТВЕ СПРАВОЧНОГО МАТЕРИАЛА ПРИ РАЗРАБОТКЕ КОНКРЕТНОГО ПРОЕКТА (ОСНОВАНИЕ-ПИСЬМО ГОССТРОЯ РОССИИ ОТ 17.03.99 № 5-11/30)

24771

Отпускная цена
на момент реализации
указана
в счет-накладной

gost.e-ecolog.ru

Пров. 27.8.92г Коп.Петрук

ТИПОВЫЕ СТРОИТЕЛЬНЫЕ КОНСТРУКЦИИ, ИЗДЕЛИЯ И УЗЛЫ

СЕРИЯ 1.030.1-1/88

СТЕНЫ НАРУЖНЫЕ ИЗ ОДНОСЛОЙНЫХ ПАНЕЛЕЙ ДЛЯ КАРКАСНЫХ ОБЩЕСТВЕННЫХ ЗДАНИЙ, ПРОИЗВОДСТВЕННЫХ И ВСПОМОГАТЕЛЬНЫХ ЗДАНИЙ ПРОМЫШЛЕННЫХ ПРЕДПРИЯТИЙ

ВЫПУСК 3-1

МОНТАЖНЫЕ УЗЛЫ СТЕН МНОГОЭТАЖНЫХ ЗДАНИЙ С ВЫСОТАМИ ЭТАЖЕЙ 3,3; 3,6 И 4,2 М

РАБОЧИЕ ЧЕРТЕЖИ

РАЗРАБОТАНЫ
ЦНИИЭП ТБЗ И ТК

ДИРЕКТОР ИНСТИТУТА подп. В.И.ЛЕПСКИЙ
НАЧАЛЬНИК ОТДЕЛА " Б.Н.ВОЛЫНСКИЙ
ГЛ.КОНСТРУКТОР ОТДЕЛА " С.Б.ШАЦ
ГЛ.ИНЖЕНЕР ПРОЕКТА " М.М.КОЧИН

УТВЕРЖДЕНЫ ГОССТРОЕМ СССР,
ПРОТОКОЛ АЧ-10 от 17.03.89 г.
ВВЕДЕНЫ В ДЕЙСТВИЕ С 25.12.91,
ПРИКАЗ ЦНИИП РЕКОНСТРУКЦИИ ГОРОДОВ ОТ 4.12.91 N 21

Обозначение документа	Наименование	Стр.
1.030.1-1/88.3-1 – ПЗ	Пояснительная записка	4
– К1	Узел 1	6
– К2	Узел 2	7
– К3	Узел 3	8
– К4	Узел 4... 7	9
– К5	Узел 8	10
– К6	Узел 9	11
– К7	Узел 10	12
– К8	Узел 11 ... 14	13
– К9	Узел 15	14
– К10	Узел 16 ... 19	15
– К11	Узел 20	17
– К12	Узел 21	18
– К13	Узел 22-3, 22-4, 23	19
– К14	Узел 24, 25	22
– К15	Узел 26	24
– К16	Узел 27	25
– К17	Узел 28, 40	26
– К18	Узел 29, 30	27
– К19	Узел 31	29
– К20	Узел 32-3, 32-4, 33-3, 33-4, 34, 35	31
– К21	Узел 36, 37	33
– К22	Узел 38, 39	35
– К23	Узел 55, 56, 57	37
– К24	Узел 41, 42, 43	38
– К25	Узел 44, 45	39

Нач.отд	Волынский	Подп.	
Н.контр	Леонтьева	"	
ГИП	Шац	"	
Гл.спец	Шандурова	"	
Гл.спец	Кочин	"	
Провер.	Кадейкина	"	
Разраб.	Болгова	"	

1.030.1-1/88.3-1

Содержание

Стадия	Лист	Листов
Р	1	2

ЦНИИЭП торгово-бытовых зданий и туристских комплексов

Пров. Шац 27.8.92 г Коп. Петрук

24771 3

Инв.№ подл. | Подп. и дата | Взам.инв.№

Обозначение документа	Наименование	Стр.
1.030.1-1/88.3-1 — К26	Узел 46	40
— К27	Узел 47,48	41
— К28	Узел 49	42
— К29	Узел 50	43
— К30	Узел 51,52	44
— К31	Узел 53,54	45
— К32	Спецификация	46

Инв.№ подл. | Подпись и дата | Взам.инв.№

Пров. Жай 26.8.92 Коп.Петрук 24771 4

Данный выпуск входит в состав серии 1.030.1-1/88."Стены наружные из однослойных панелей для каркасных общественных зданий, производственных и вспомогательных зданий промышленных предприятий".

Состав серии приведен в выпуске 0-0 часть 1.

Выпуск содержит рабочие чертежи узлов сопряжений однослойных стеновых панелей самонесущих и навесных стен каркасных общественных зданий и вспомогательных промышленных предприятий.

Монтажные схемы крепления стеновых панелей с замаркированными на них узлами приведены в вып.0-1."Материалы для проектирования стен многоэтажных зданий с высотами этажей 3,3; 3,6 и 4,2 м".

Монтажные узлы, указания по гидроизоляции стыков следует выполнять в строгом соответствии с материалами данного выпуска, по указаниям проекта производства работ каждого конкретного здания, с соблюдением требований СНиП 3.03.01-87."Несущие и ограждающие конструкции".

Качественное выполнение узлов обеспечивает гидроизоляцию стыков, совместную работу конструкций и их прочность и устойчивость.

Рекомендации и материалы по герметизации стыков приведены в выпуске 0-1.

Монтаж стеновых панелей следует производить только после окончания монтажа диска перекрытия данного яруса. Монтаж стеновых панелей вышележащего яруса следует производить после полного проектного закрепления панелей нижележащего яруса. Устойчивость всех панелей в процессе монтажа должна быть обеспечена временными инвентарными связями, которые снимают только после осуществления проектного закрепления панелей, а при монтаже панелей внутреннего угла - только после установки и проектного закрепления обеих панелей, образующих внутренний угол.

В навесных стенах горизонтальные швы между ярусами не должны передавать вертикальные нагрузки. Заполнение швов должно производиться после установки панелей вышележащего яруса и их проектного закрепления.

При производстве работ в зимнее время должны быть предусмотрены мероприятия, обеспечивающие прочность раствора в процессе возведения

Инв.№ подл. | Подп. и дата | Взам.инв.№

			1.030.1-1/88.3-1-ПЗ
Нач.отд	Волынский	Подп.	
Н.контр	Качин	"	Пояснительная записка
ГИП	Шац	"	Стадия: Р; Лист: 1; Листов: 2
Гл.спец.	Кочин	"	ЦНИИЭП торгово-бытовых зданий и туристских комплексов
Гл.спец	Шанаурова	"	

Пров. Шац 27.8.92 Кап.Петрук 24771 5

стен и их эксплуатации.

Соединительные изделия изготавливаются из арматурной стали класса А-I по ГОСТ 5781-82, листовой стали по ГОСТ 19903-74, угловой стали по ГОСТ 8509-86.

Марка стали и электродов должна приниматься по указаниям СНиП 2.03.01-84 "Бетонные и железобетонные конструкции" (Приложение 1,2) и СНиП II-23-81* "Стальные конструкции" (Приложение 1,2) в зависимости от условий строительства и эксплуатации.

Антикоррозийная защита стальных конструкций должна выполняться по указаниям проекта конкретного объекта в соответствии с требованиями СНиП 2.03.11-85 "Защита строительных конструкций от коррозии", при этом следует иметь ввиду, что опорные консоли (марки РК-5с...РК-12с) и соединительное изделие МС-9 должны всегда иметь цинковое или алюминиевое металлическое защитное покрытие толщиной 120-150 мкм.

Все сварочные работы выполнять в соответствии со СНиП 3.03.01-87 "Несущие и ограждающие конструкции", ГОСТ 5264-80 "Ручная дуговая сварка. Соединения сварные" и ГОСТ 14098-85 "Соединения сварные арматуры и закладных изделий железобетонных конструкций".

После проведения монтажных сварочных работ участки повреждения защитного покрытия в местах сварки должны быть восстановлены.

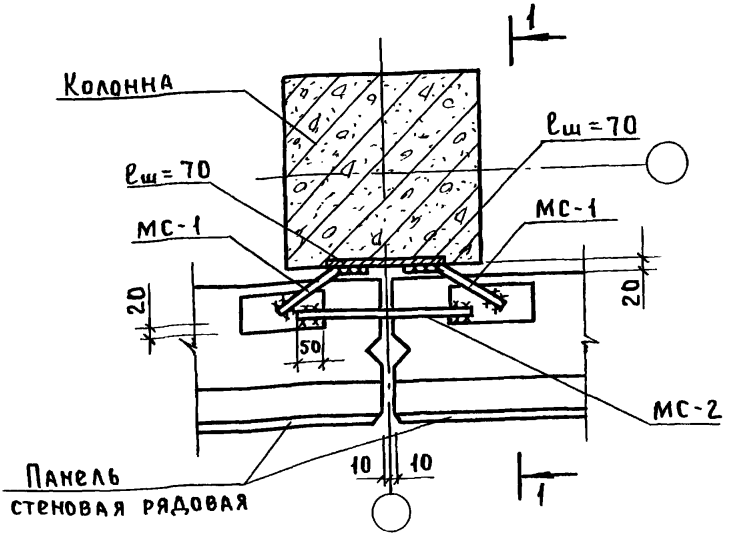

1 — 1

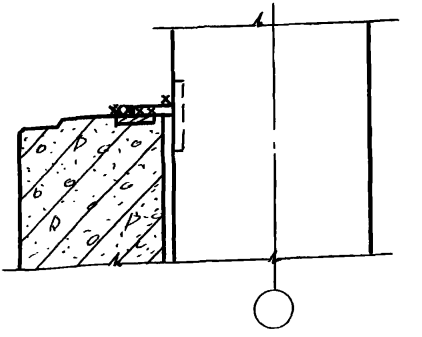

1. Общие указания по сварке смотри пояснительную записку.
2. Сварные швы Н1-Рш по ГОСТ 14098-85 $h_ш = 4$; $B_ш = 8$.
3. Спецификацию смотри К32.

Нач.отд.	Волынский	Подп.		1.030.1-1/88.3-1-К1			
Н.контр.	Леонтьева	"					
ГИП	Шац	"		Узел 1	Стадия	Лист	Листов
Гл.спец.	Кочин	"			Р		1
Гл.спец.	Шанаурова	"			ЦНИИЭП	Торгово-бытовых зданий и туристских комплексов	
Провер.	Болгова	"					
Разраб.	Кадейкина	"					

Пров. [signature] 26.8.92г Коп. Петрук 24771 7

Инв.№ подл. | Подп. и дата | Взам. инв.№

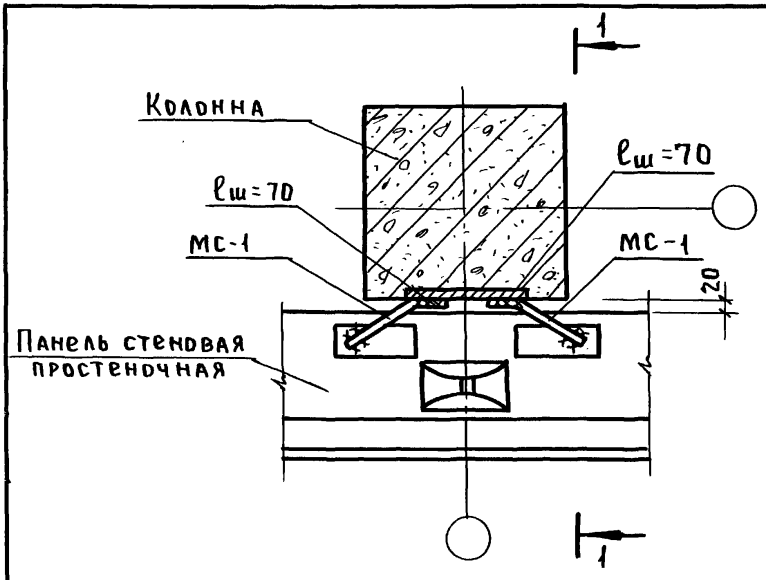

1 — 1

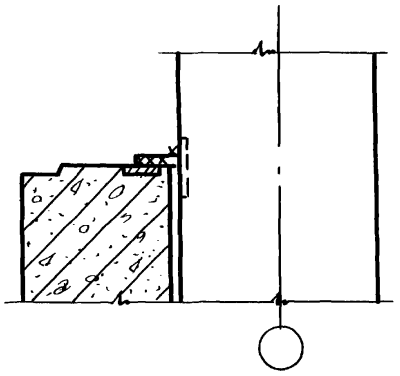

1. Общие указания по сварке см. пояснительную записку.
2. Сварные швы H_1-$P_ш$ по ГОСТ 14098-85, $h_ш = 4$; $B_ш = 8$.
3. Спецификацию см. док. К32.

Нач.отд.	Волынский	Подп.		1.030.1-1/88.3-1-К2
Н.контр.	Леонтьева	"		
ГИП	Шац	"		Узел 2
Гл.спец.	Кочин	"		
Гл.спец.	Шанаурова	"		
Провер.	Кадейкина	"		
Разраб.	Болгова	"		

Стадия	Лист	Листов
Р		1

ЦНИИЭП торгово-бытовых зданий и туристских комплексов

Пров. Жаев 26.8.92г Коп. Петрук 24771 8

Инв. № подл. | Подп. и дата | Взам. инв. №

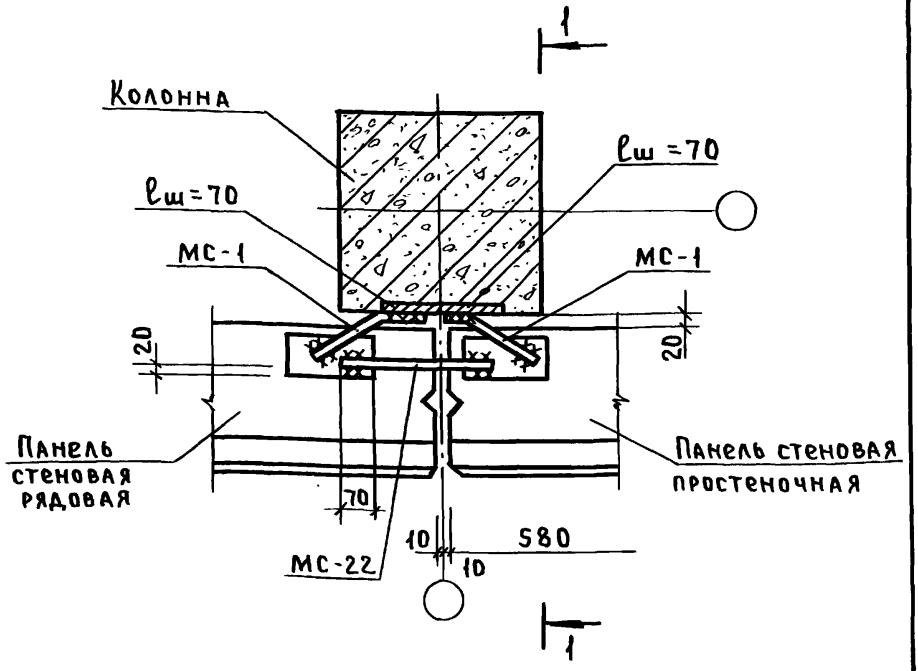

1. Общие указания по сварке смотри пояснительную записку.
2. Сварные швы $Н_1$-Рш по ГОСТ 14098-85, $h_ш$=4, $В_ш$=8.
3. Спецификацию смотри К32.

Нач.отд.	Волынский	Подп.	
Н.контр.	Леонтьева	"	
ГИП	Шац	"	
Гл.спец.	Кочин	"	
Гл.спец.	Шандурова	"	
Провер.	Болгова	"	
Разраб.	Кадейкина	"	

1.030.1-1/88.3-1-К3

Узел 3

Стадия	Лист	Листов
Р		1

ЦНИИЭП торгово-бытовых зданий и туристских комплексов

Пров. Шац 26.8.92 Коп. Петрук

24771 9

Инв. № подл. | Подп. и дата | Взам. инв. №

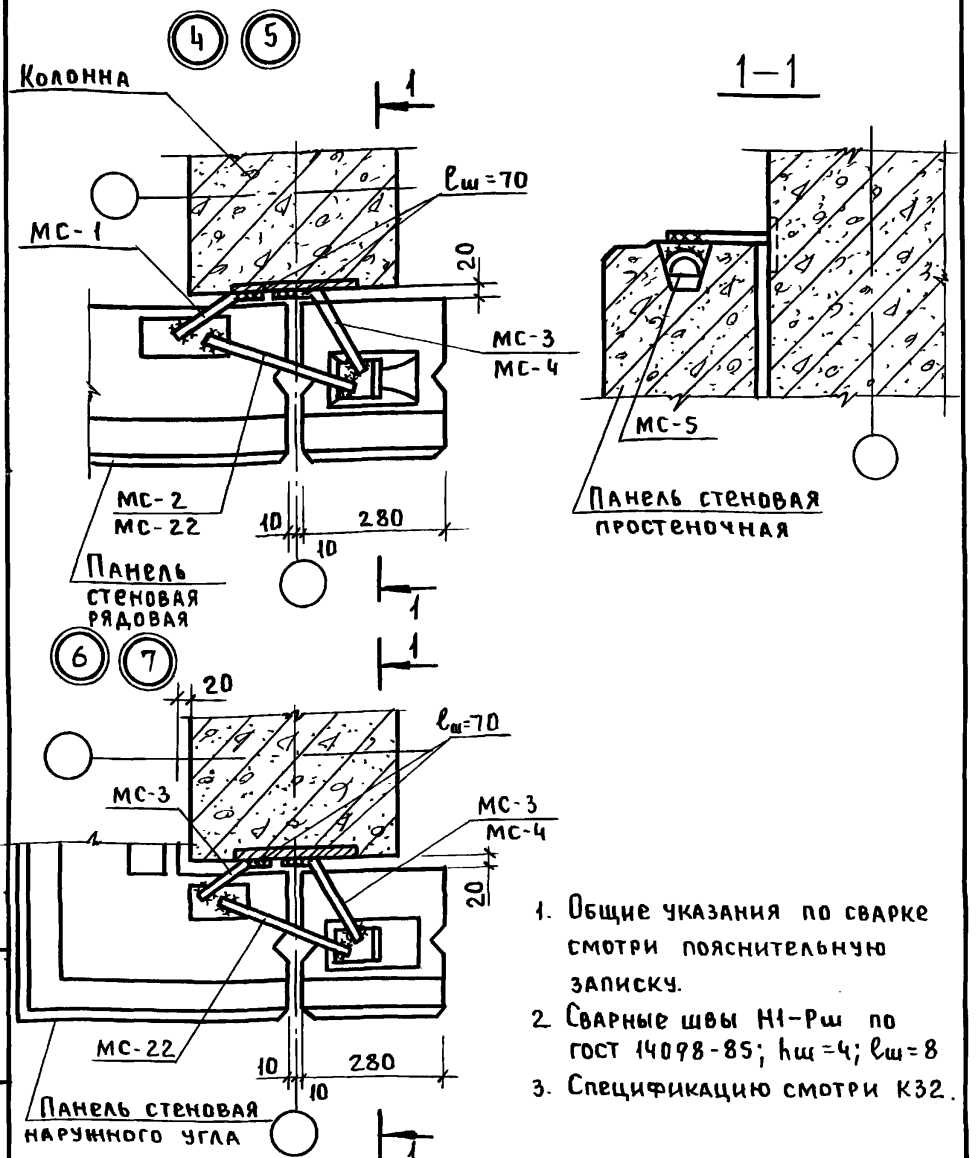

1. Общие указания по сварке смотри пояснительную записку.
2. Сварные швы Н1-Рш по гост 14098-85; $h_ш$=4; $\ell_ш$=8
3. Спецификацию смотри К32.

Инв.№ подл. | Подп. и дата | Взам.инв.№

Нач.отд.	Волынский	Подп.	
Н.контр.	Леонтьева	"	
Гл.инж.от	Шац	"	
Гл.спец.	Шанаурова	"	
Гл.спец.	Кочин	"	
Разраб.	Леонтьева	"	

1.030.1-1/88.3-1-К4

Узел 4...7

Стадия	Лист	Листов
Р		1

ЦНИИЭП торгово-бытовых зданий и туристских комплексов

Пров. Коп.Петрук 28.8.91

24771 10

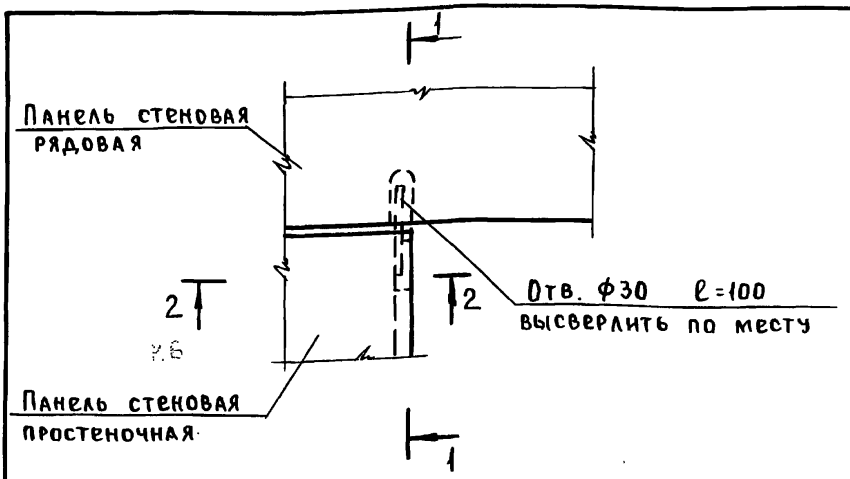

1—1

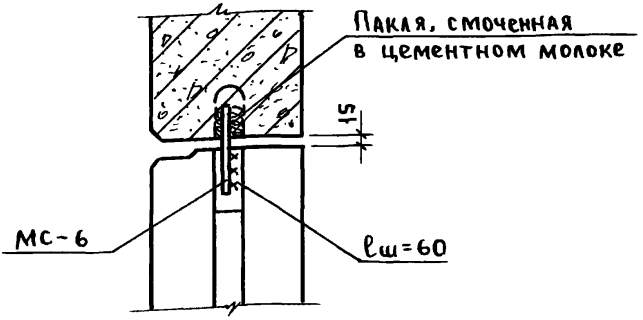

1. Сечение 2-2 смотри К6.
2. Общие указания по сварке смотри пояснительную записку.
3. Сварные швы Н1 - Рш по ГОСТ 14098-85; hш=4.
4. Спецификацию смотри К32.

Нач.отд.	Волынский	Подп.		1.030.1-1/88.3-1-К5
Н.контр.	Леонтьева	"		
ГИП	Шац	"		Узел 8.
Гл.спец.	Кочин	"		
Гл.спец.	Шанаурова	"		
Провер.	Кадейкина	"		
Разраб.	Болгова	"		

Стадия	Лист	Листов
Р		1

ЦНИИЭП торгово-бытовых зданий и туристских комплексов

Инв.№ подл. | Подп. и дата | Взам.инв.№

Пров. [illegible]

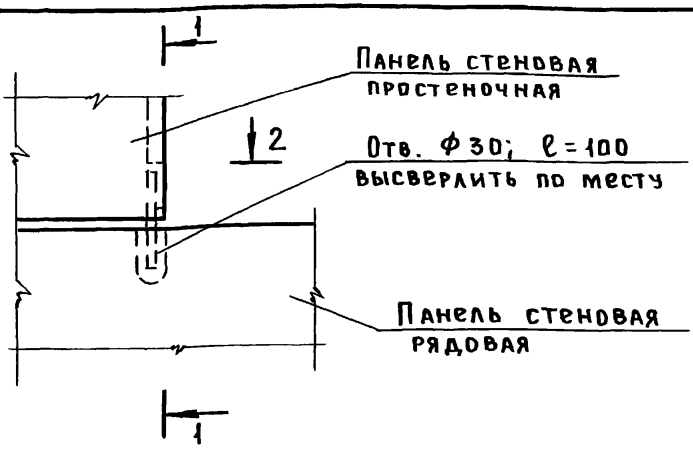

1—1

2—2

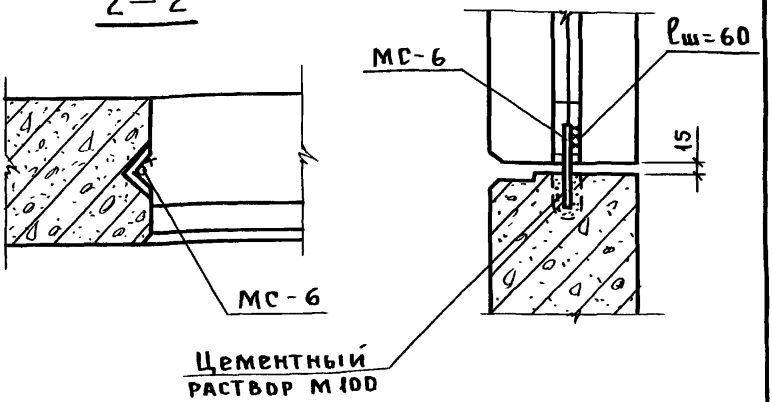

1. Общие указания по сварке смотри пояснительную записку.
2. Сварные швы Н,-Рш по ГОСТ 14098-85; hш=4; Bш=8.
3. Спецификацию смотри К 32.

Нач.отд.	Волынский	Подп.		1.030.1-1/88 3-1-КБ
Н.контр.	Леонтьева	"		
ГИП	Шац	"		Стадия: Р; Лист: ; Листов: 1
Гл.спец.	Кочин	"		Узел 9
Гл.спец.	Шандурова	"		ЦНИИЭП торгово-бытовых зданий и туристских комплексов
Провер.	Кадейкина	"		
Разраб.	Болгова	"		

Пров. Шац 26.8.92 Коп. Петрук

24771 12

Инв.№ подл. | Подп. и дата | Взам. инв.№

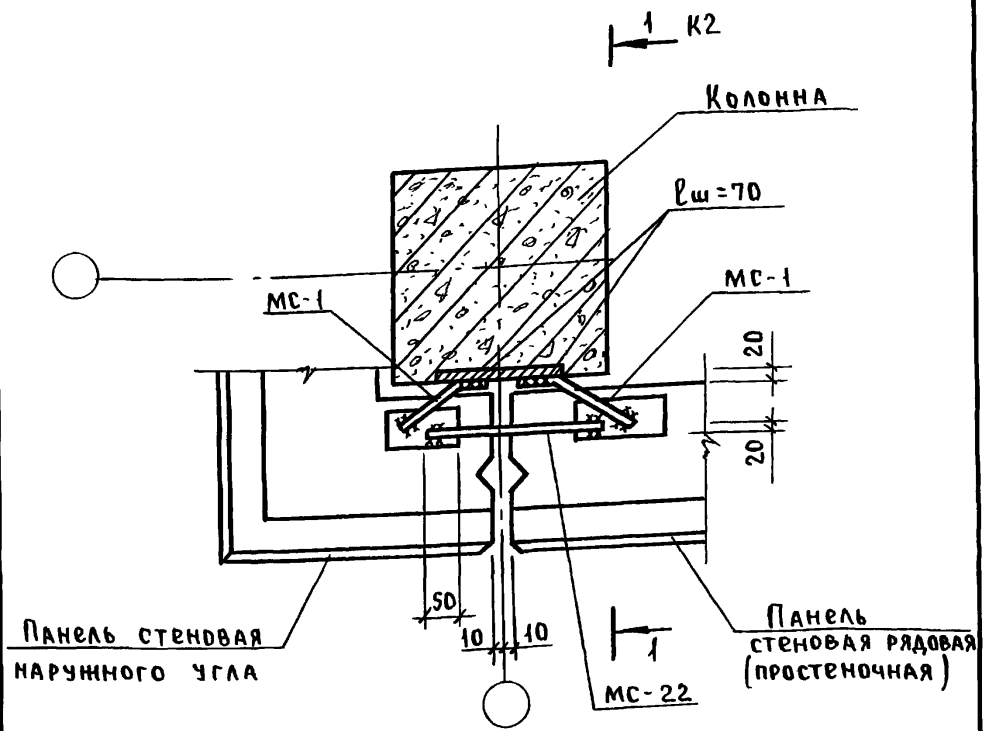

1. Общие указания по сварке смотри пояснительную запуску.
2. Сварные швы Н1 - Рш по ГОСТ 14098-85; hш=4; Bш=8.
3. Спецификацию смотри К 32.

Нач.отд.	Волынский	Подп.	
Н.контр.	Леонтьева	"	
ГИП	Шац	"	
Гл.спец.	Шанаурова	"	
Гл.спец.	Кочин	"	
Провер.	Кадейкина	"	
Разраб.	Болгова	"	

1.030.1-1/88.3-1-К7

Узел 10.

Стадия	Лист	Листов
Р		1

ЦНИИЭП торгово-бытовых зданий и туристских комплексов

Инв.№ подл. | Подпись и дата | Взам.инв.№

Пров. 28.8.92г

24771 12

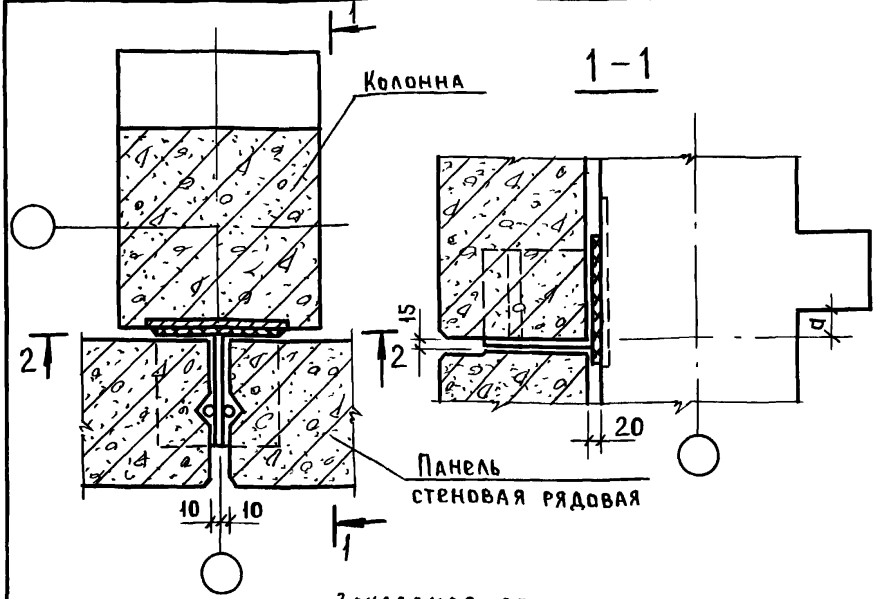

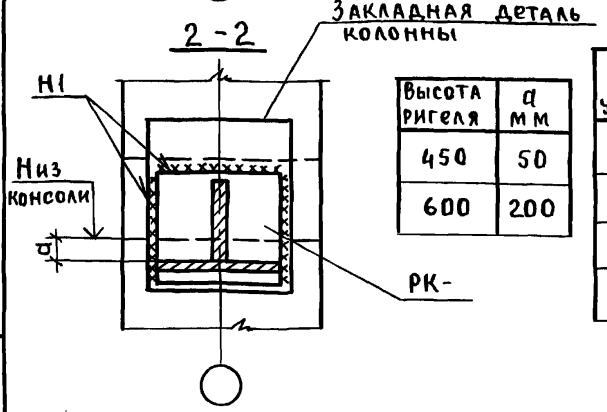

Высота ригеля	a мм
450	50
600	200

N узла	N РК-	hшв. мм	ℓшв. мм
11	5с	8	710
12	6с	6	770
13	7с	8	770
14	8с	8	770

1. Общие указания по сварке смотри пояснительную записку.
2. Сварные швы Н1 по ГОСТ 5264-80.
3. Спецификацию смотри К32.

Нач.отд	Волынский	Подп.	
Н.контр	Леонтьева	"	
ГИП	Шац	"	
Гл.спец	Кочин	"	
Гл.спец	Шанаурова	"	
Провер.	Болгова	"	
Разраб.	Кадейкина	"	

1.030.1-1/88.3-1-К8

Узел 11...14.

Стадия	Лист	Листов
Р		1

ЦНИИЭП Торгово-бытовых зданий и туристских комплексов

Пров. Шац 28.8.92г Коп. Петрук

24771 14

Инв.№ подл. | Подп. и дата | Взам. инв.№

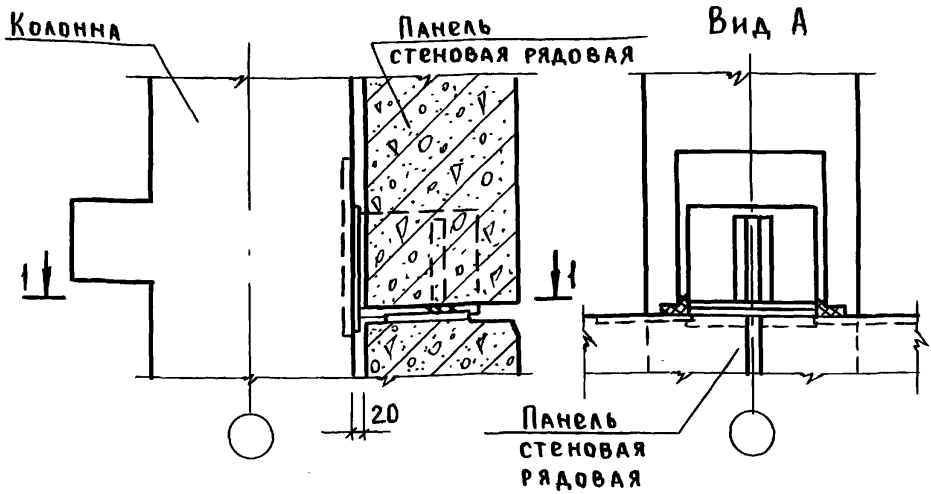

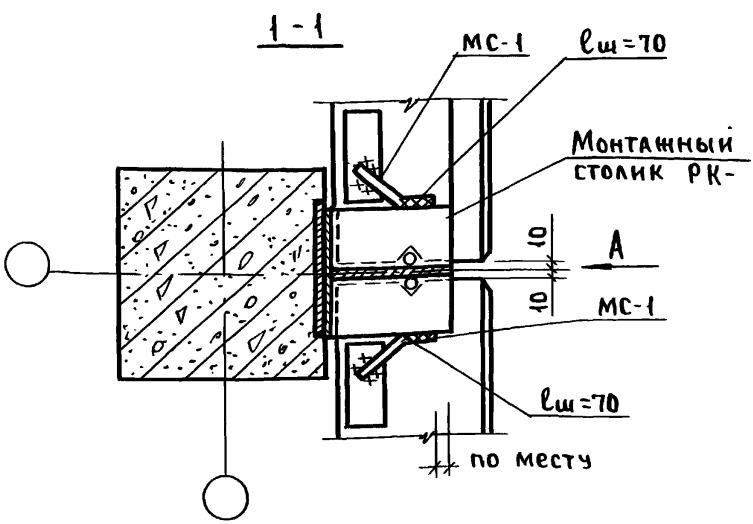

1. Общие указания по сварке смотри пояснительную записку.
2. Сварные швы Н1-Рш по ГОСТ 14098-85, $h_ш$=4, $B_ш$=8.
3. Спецификацию смотри К 32.

Нач.отд	Волынский	Подп.		1.030.1-1/88.3-1-К9
Н.контр.	Леонтьева	"		
ГИП	Шац	"		Узел 15
Гл.спец	Кочин	"		
Гл.спец	Шанаурова	"		
Провер.	Болгова	"		
Разраб.	Кадейкина	"		

Стадия	Лист	Листов
Р		1

ЦНИИЭП торгово-бытовых зданий и туристских комплексов

Инв. № подл. | Подп. и дата | Взам. инв. №

Пров. [подпись] 28.8.92г Коп. Петрук 24771 15

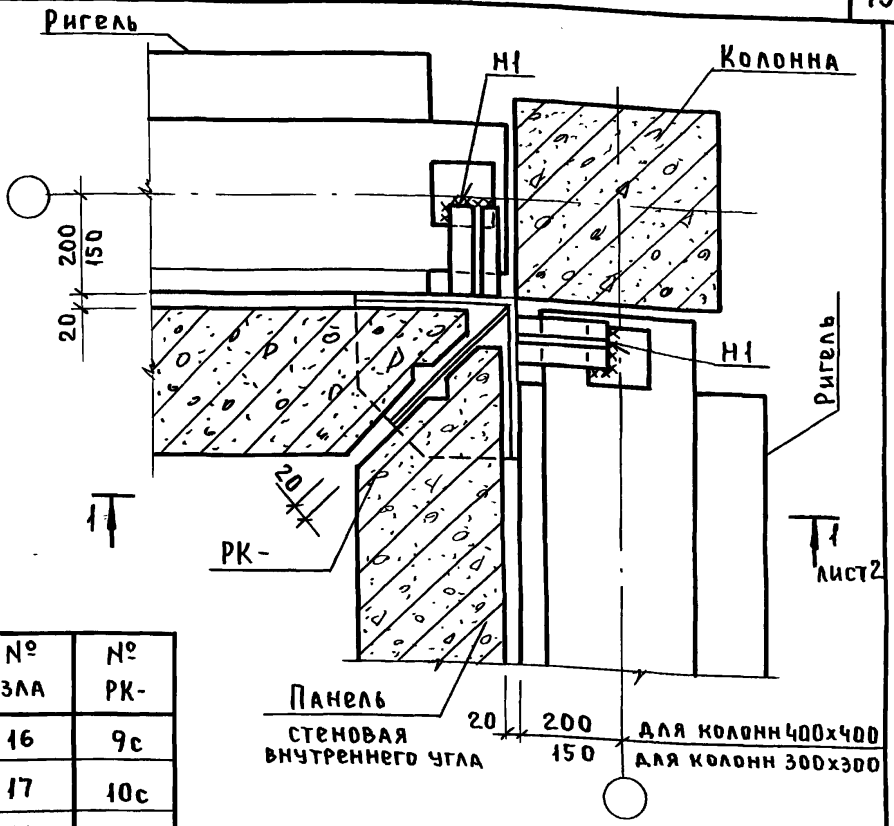

№ узла	№ РК-
16	9с
17	10с
18	11с
19	12с

1. Общие указания по сварке смотри пояснительную записку
2. Сварные швы Н1 по ГОСТ 5264-80; $h_w = 10$.
3. Спецификацию смотри К32.

Нач.отд	Волынский	Подп.	
Н.контр.	Леонтьева	"	
ГИП	Шац	"	
Гл.спец.	Кочин	"	
Гл.спец.	Щанаурова	"	
Провер	Болгова	"	
Разраб.	Кадейкина	"	

1.030.1-1/88.3-1-К10

Узел 16...19

Стадия	Лист	Листов
Р		2

ЦНИИЭП торгово-бытовых зданий и туристских комплексов

Инв.№ подл. | Подп. и дата | Взам. инв.№

1 — 1

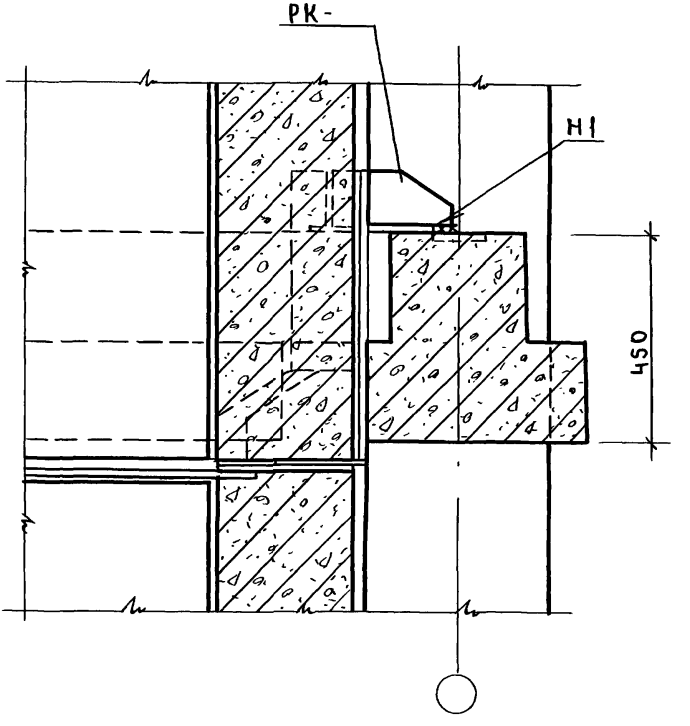

ИНВ.№ ПОДЛ. ПОД. И ДАТА ВЗАМ. ИНВ.№

1.030.1-1/88.3-1-К10

Лист 2

Пров. Мая 26. 8. 92г. Коп. Петрук 24771 17

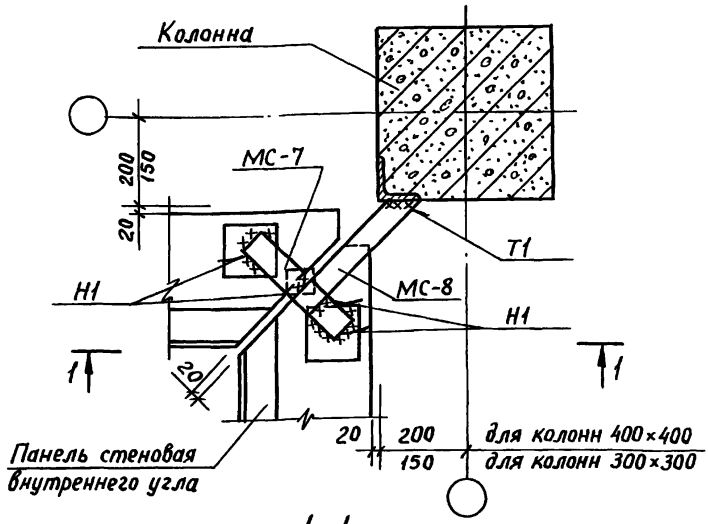

1-1

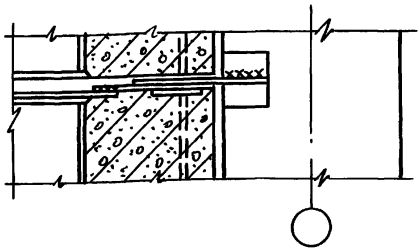

1. Общие указания по сварке смотри пояснительную записку
2. Сварные швы по ГОСТ 5264-80, $h_ш$=6
3. Спецификацию смотри К 32.

Нач.отд.	Волынский	Подпись	
Н.контр.	Леонтьева	"	
ГИП	Шац	"	
Гл.спец.	Шангурова	"	
Гл.спец.	Кочин	"	
Провер.	Болгова	"	
Разраб.	Кадейкина	"	

1.030.1-1/88. 3-1-К11

Узел 20

Стадия	Лист	Листов
Р		1

ЦНИИЭП торгово-бытовых зданий и туристских комплексов

Инв.№ подл. | Подпись и дата | Взам.инв.№

Пров. Жарн 27.8.92г Коп. Кожухова

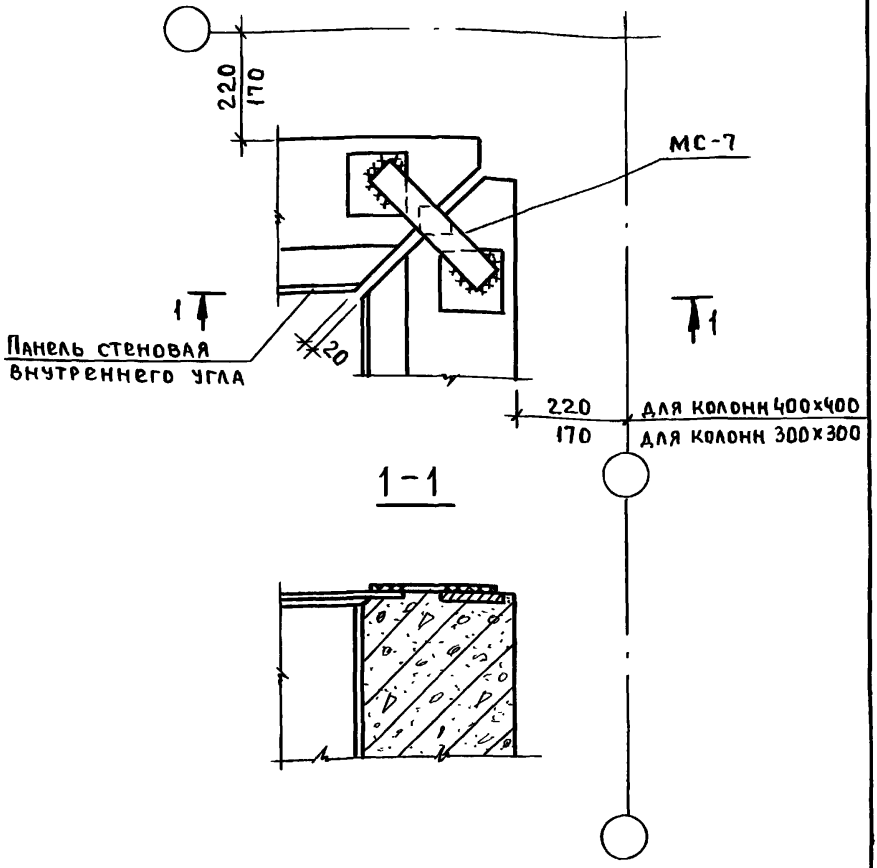

1-1

1. Общие указания по сварке смотри пояснительную записку.
2. Сварные швы Н(по ГОСТ5264-80; $h_ш$ 6.
3. Спецификацию смотри К 32

Нач.отд.	Волынский	Подп.	
Н.контр.	Леонтьева	"	
ГИП	Шац	"	
Гл.спец.	Шанаурова	"	
Гл.спец.	Кочин	"	
Провер.	Болгова	"	
Разраб.	Кадейкина	"	

1.030.1-1/88.3-1-К12

Узел 21.

Стадия	Лист	Листов
Р		1

ЦНИИЭП торгово-бытовых зданий и туристских комплексов

Пров. Мац 28.8.92г Кап.Петрук

24771 19

Инв.№подл. | Подп.и дата | Взам.инв.№

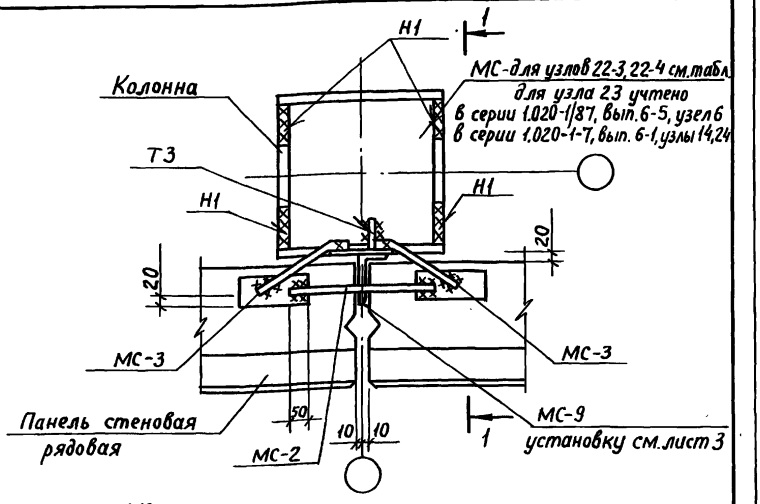

1 – 1

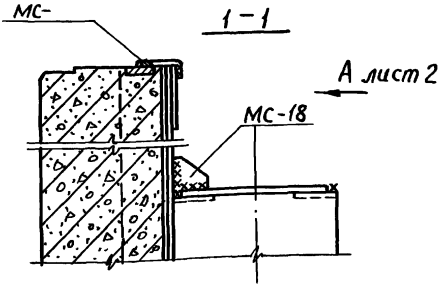

№ узла	МС-
22-3	10
22-4	13
23	—

1. Общие указания по сварке смотри пояснительную записку
2. Сварные швы Т1, Т3, Н1 по ГОСТ 5264-80, $h_ш=6$
3. Все неоговоренные швы Н1-Рш по ГОСТ 14098-85, $h_ш=4$, $B_ш=8$
4. Спецификацию смотри К32

Нач.отд.	Волынский	Подпись		1.030.1-1/88, 3-1-К13
Н.контр.	Леонтьева	"		
Гл.конст.	Шац	"		Узел 22-3, 22-4, 23
ГИП	Кочин	"		
ГИП	Шанаурова	"		
Провер.	Болгова	"		
Разраб.	Кадейкина	"		

Стадия	Лист	Листов
Р	1	3

ЦНИИЭП торгово-бытовых зданий и туристских комплексов

Инв. № подл. | Подпись и дата | Взам. инв. №

Пров. [illegible] 27. 8. 92 г. Коп. [illegible]

24771 20

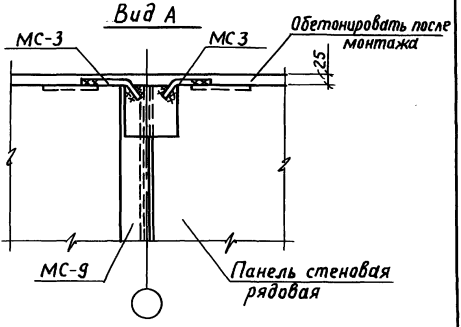

Деталь обетонирования фахверковой стойки

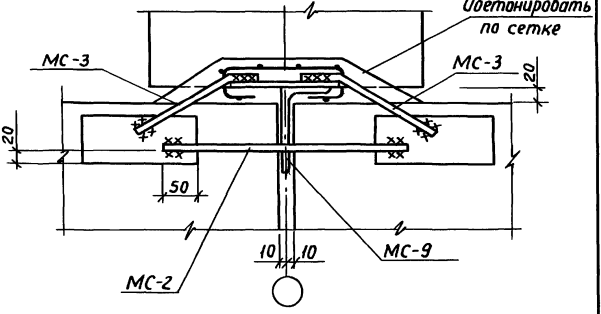

Указания по сварке смотри лист 1.

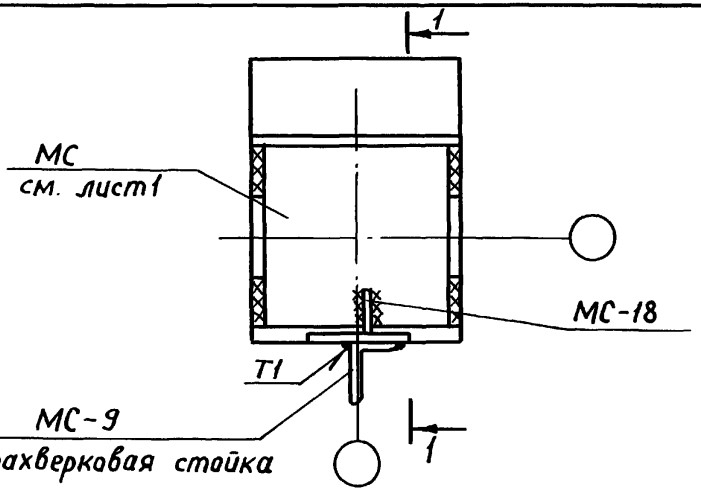

1-1

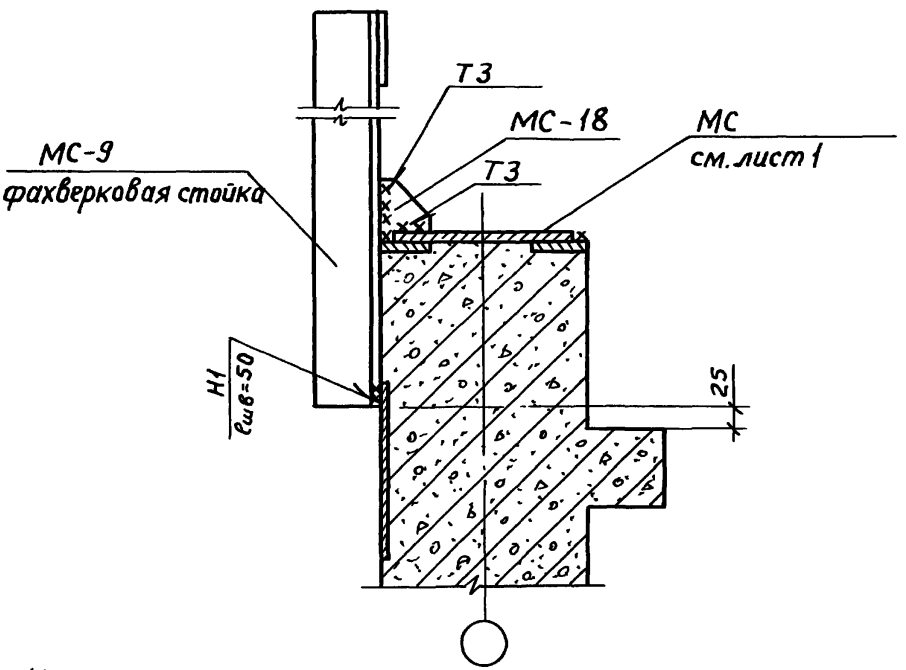

Указания по сварке смотри лист1.

Инв. N подл.	Подпись и дата	Взам. инв. N

1.030.1-1/88.3-1-К13

Лист 3

Пров. [illegible] 27.8.92г. [illegible] 24771 22

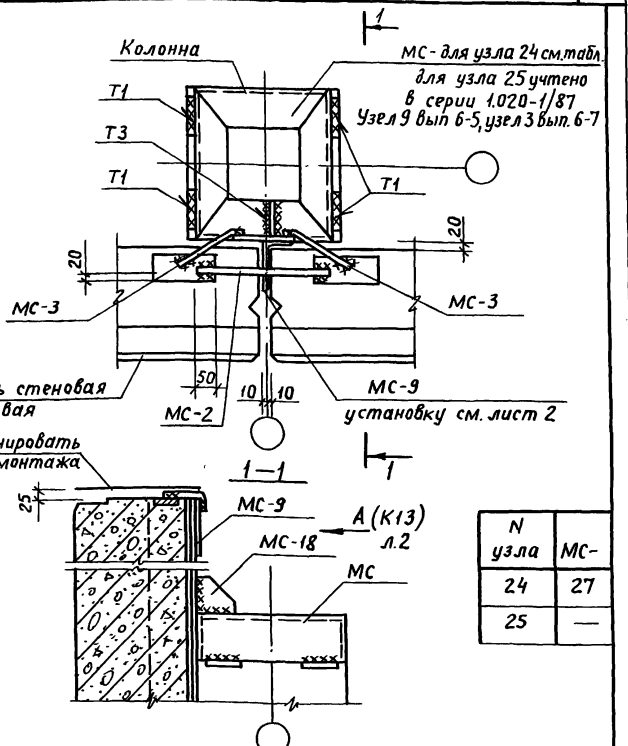

N узла	МС-
24	27
25	—

1. Общие указания по сварке смотри пояснительную записку
2. Сварные швы Т1, Т3, Н1 по ГОСТ 5264-80, $h_ш$=6
3. Все неоговоренные швы Н1-Рш по ГОСТ 14098-85, $h_ш$ 4; $B_ш$=8
4. Спецификацию смотри К32.

Нач.отд	Вальнский	Подпись	
Н.контр	Леонтьева	"	
ГИП	Шац	"	
Гл.спец.	Кочин	"	
Гл.спец	Шанаурова	"	
Пробер.	Болгова	"	
Разраб.	Кадейкина	"	

1.030.1-1/88.3-1-К14

Узел 24, 25

Стадия	Лист	Листов
Р	1	2

ЦНИИЭП торгово-бытовых зданий и туристских комплексов

Инв.N подл. | Подпись и дата | Взам. инв.N

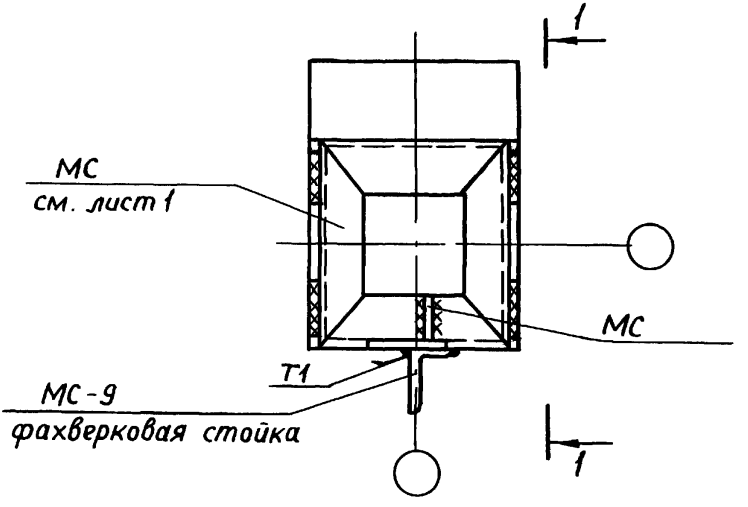

1–1

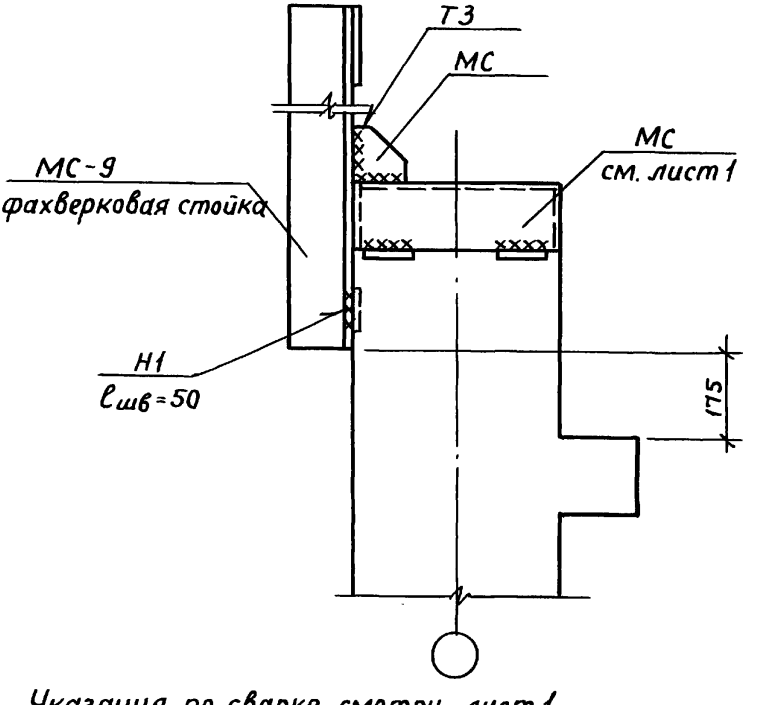

Указания по сварке смотри лист 1.

Инв.№ подл. | Подпись и дата | Взам.инв.№

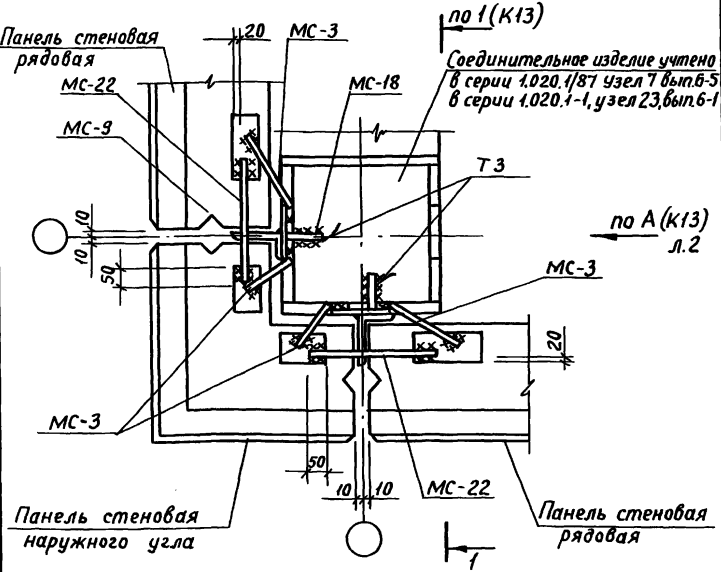

1. Общие указания по сварке смотри пояснительную записку
2. Сварные швы Н1; Т3 по ГОСТ 5264-80 $h_ш=6$
3. Все неоговоренные швы Н1-Рш по ГОСТ 14098-85; $h_ш=4$ $B_ш=8$
4. Спецификацию смотри К32.

Нач.отд.	Волынский	Подпись		1.030.1-1/88. 3-1-К15
Н.контр.	Леонтьева	"		
ГИП	Шац	"		Узел 26
Гл.спец.	Шанлурова	"		
Гл.спец.	Кочин	"		
Провер.	Каденкина	"		
Разраб.	Болгова	"		

Стадия	Лист	Листов
Р		1

ЦНИИЭП торгово-бытовых зданий и туристских комплексов

Инв. N подл. | Подпись и дата | Взам. инв. N

Пров. Леонтьева 27.8.92г Коп. Кокухова

24771 25

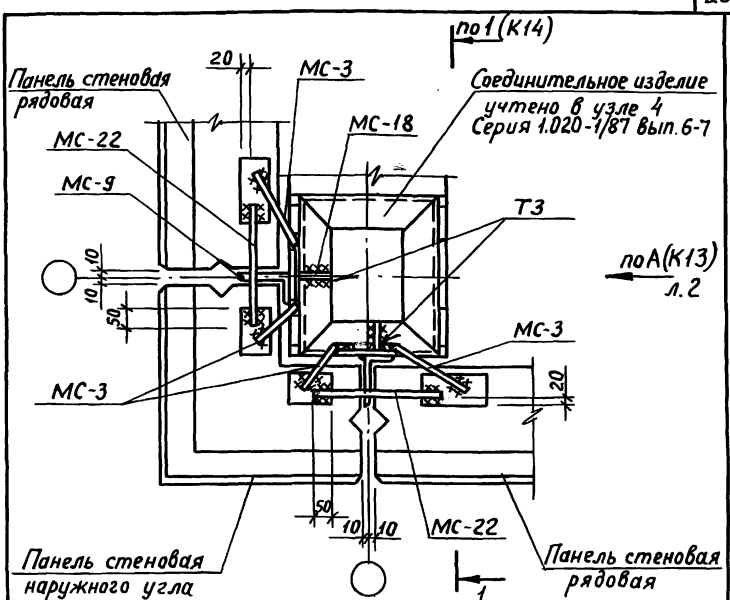

1. Общие указания по сварке смотри пояснительную записку.
2. Сварные швы Т1, Т3 по ГОСТ 5264-80; $h_ш=6$
3. Все неоговоренные швы $H_1-P_ш$ по ГОСТ 14098-85, $h=4$; $B_ш=8$
4. Спецификацию смотри К32

Нач.отд.	Волынский	Подпись		1.030.1-1/88. 3-1-К16
Н.контр.	Леонтьева	"		
ГИП	Шац	"		Узел 27
Гл.спец.	Кочин	"		
Гл.спец.	Шанаурова	"		
Провер.	Кадейкина	"		
Разраб.	Болгова	"		

Стадия	Лист	Листов
Р		1

ЦНИИЭП торгово-бытовых зданий и туристских комплексов

Инв. N подл. | Подпись и дата | Взам. инв. N

Пров. 27.8.92г Кон. Кожухи

24771 26

(28)

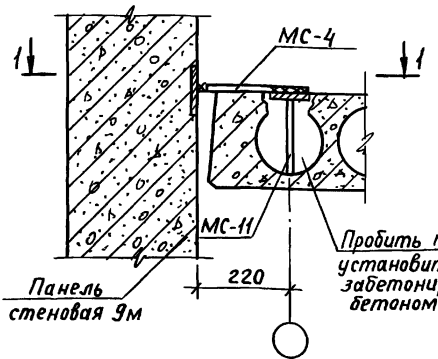

(40)

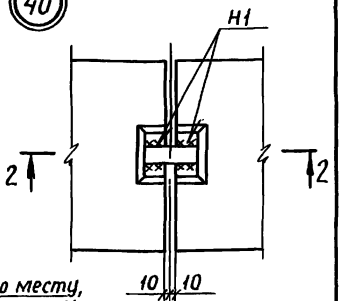

1-1

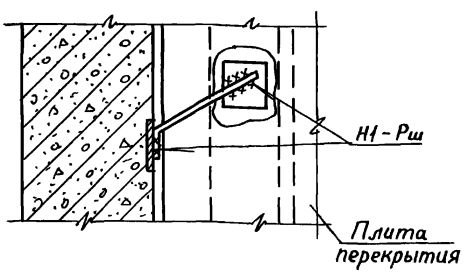

2-2

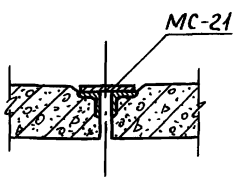

1. Общие указания по сварке см. пояснительную записку.
2. Сварные швы Н1-$Р_ш$ по ГОСТ 14098-85, $h=4$, $в=8$.
3. Сварные швы Н1 по ГОСТ 5264-80, $h=6$.
4. Спецификацию см. К32.

Нач.отд.	Вольнский	Подпись	
Н.контр.	Леонтьева	"	
Гл.инж.отд.	Шац	"	
Гл. спец.	Кочин	"	
Гл. спец.	Шанаурова	"	
Разраб.	Артемова	"	

1.030.1-1/88.3-1-К17

Узел 28, 40

Стадия	Лист	Листов
Р		1

ЦНИИЭП торгово-бытовых зданий и туристских комплексов

Инв.№ подл. | Подпись и дата | Взам.инв.№

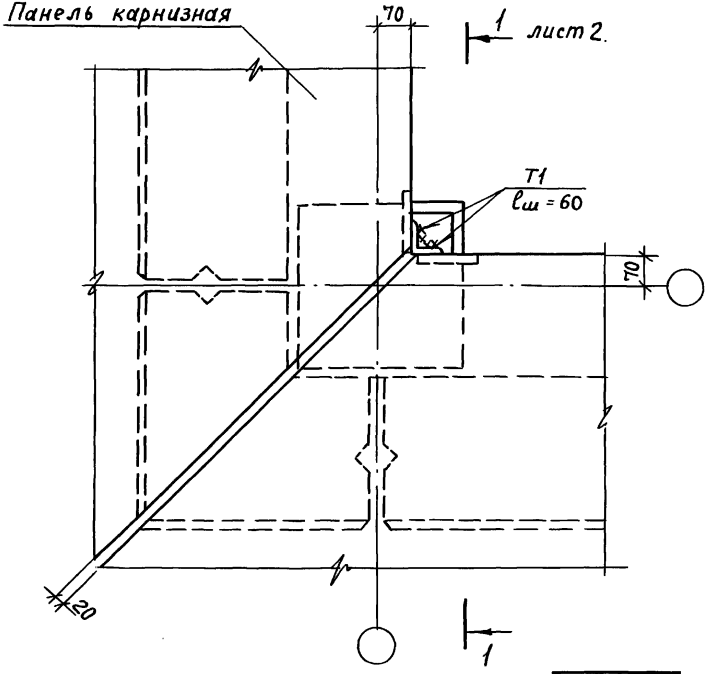

N узла	a мм
29	105
30	35

1. Общие указания по сварке см. пояснительную записку.
2. Сварные швы по ГОСТ 5264-80, $h_ш$=6
3. Спецификацию смотри К32.
4. Размер „а" см. лист 2.

Взам.инв.N | Подпись и дата | Инв.N подл.

Нач.отд.	Волынский	Подпись	
Н.контр.	Леонтьева	"	
ГИП	Шац	"	
Гл.спец.	Кочин	"	
Гл. спец.	Шанаурова	"	
Провер.	Кадейкина	"	
Разраб.	Болгова	"	

1.030.1-1/88. 3-1-К18

Узел 29, 30

Стадия	Лист	Листов
Р	1	2

ЦНИИЭП торгово-бытовых зданий и туристских комплексов

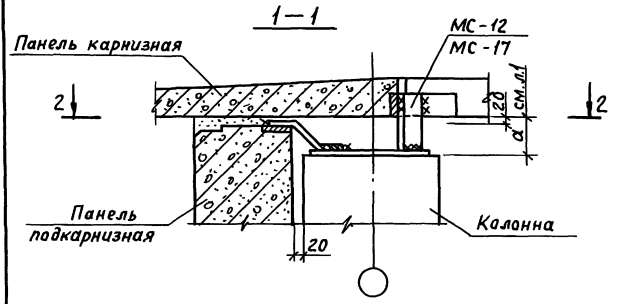

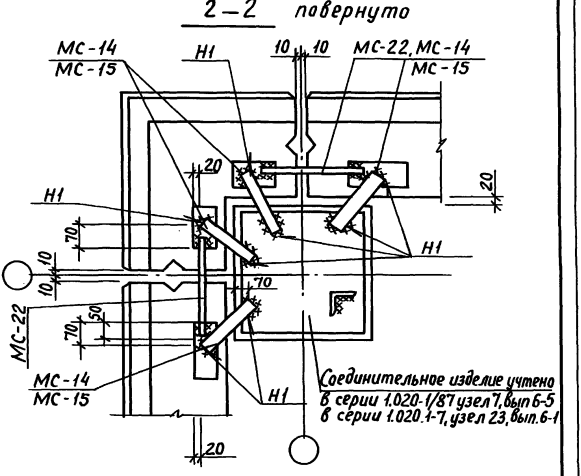

Инв. N подл.	Подпись и дата	Взам. инв. N

1.030.1-1/88.3-1-К18

Лист 2

Пров. Пиш 28.8.92г Коп. Кокина 24771 29

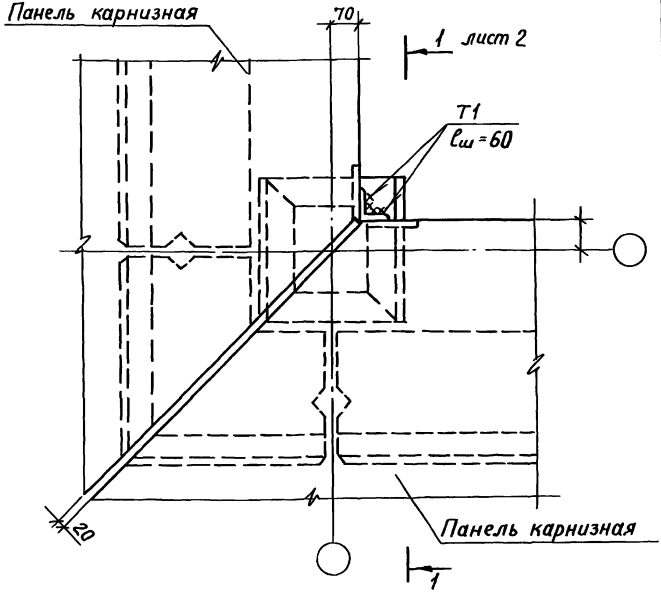

1. Общие указания по сварке смотри пояснительную записку.
2. Сварные швы по ГОСТ 5264-80; $h_ш = 6$
3. Спецификацию смотри К32.

Нач. отд.	Волынский	Подп.		1.030.1-1/88.3-1-К19			
Н. контр.	Леонтьева	"					
ГИП	Шац	"		Узел 31	Стадия	Лист	Листов
Гл. спец.	Кочин	"			Р	1	2
Гл. спец.	Шанаурова	"			ЦНИИЭП торгово-бытовых зданий и туристских комплексов		
Провер.	Кадейкина	"					
Разраб.	Болгова	"					

Инв. N подл. | Подпись и дата | Взам. инв. N

Пров. Шац 28.8.92г Кон. Кожухин 24771 30

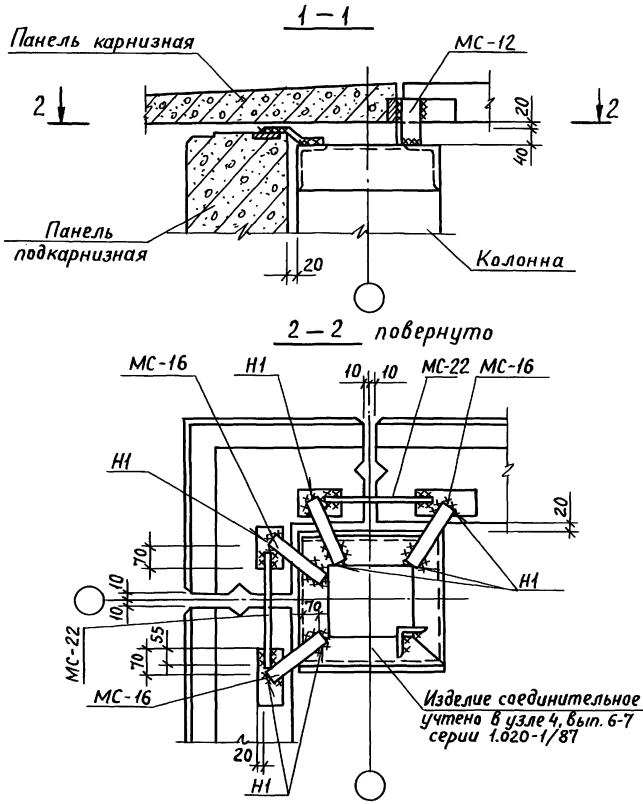

Инв. N подл. | Подпись и дата | Взам. инв. N

1.030. 1-1/88. 3-1-К19

Лист 2

Пров. Жау 28. 8. 92г-Коп. 24771 31

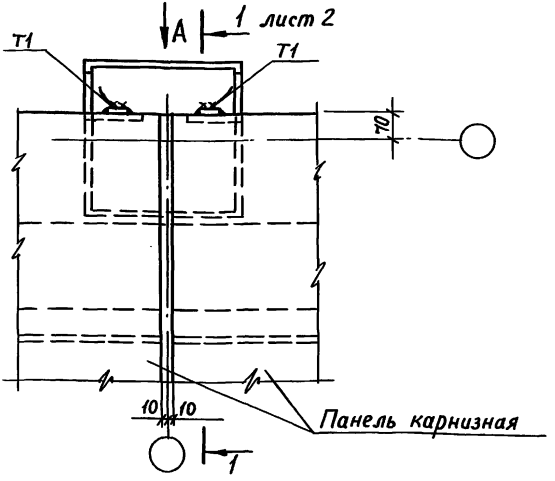

Вид А

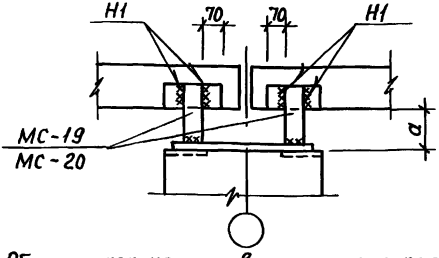

N узла	a мм	МС
32-3	105	10
32-4	105	13
33-3	35	10
33-4	35	13
34	105	—
35	35	—

1. Общие указания по сварке смотри пояснительную записку.
2. Сварные швы по ГОСТ 5264-80; $h_ш=6$
3. Карнизные панели крепить между собой по узлу 40
4. Спецификацию см. док. К32.

Нач.отд.	Волынский	Подпись	
Н.контр.	Леонтьева	"	
ГИП	Шац	"	
Гл.спец.	Шанаурова	"	
Гл.спец.	Кочин	"	
Провер.	Кадейкина	"	
Разраб.	Болгова	"	

1.030.1-1/88. 3-1-К 20

Узел 32-3, 32-4, 33-3, 33-4, 34, 35

Стадия	Лист	Листов
Р	1	2

ЦНИИЭП торгово-бытовых зданий и туристских комплексов

Инв. N подл. | Подпись и дата | Взам. инв. N

Пров. Жарц 28.8.92г Кон. Конюхин

24771 32

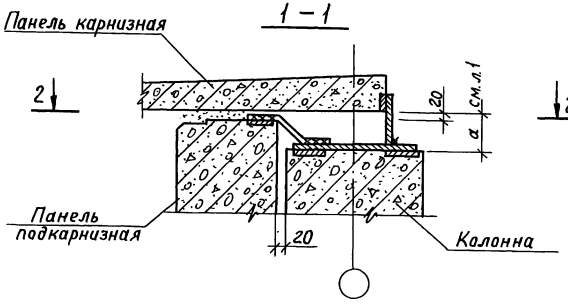

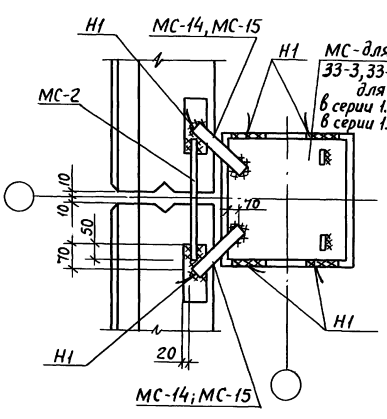

Инв. N подл. | Подпись и дата | Взам. инв. N

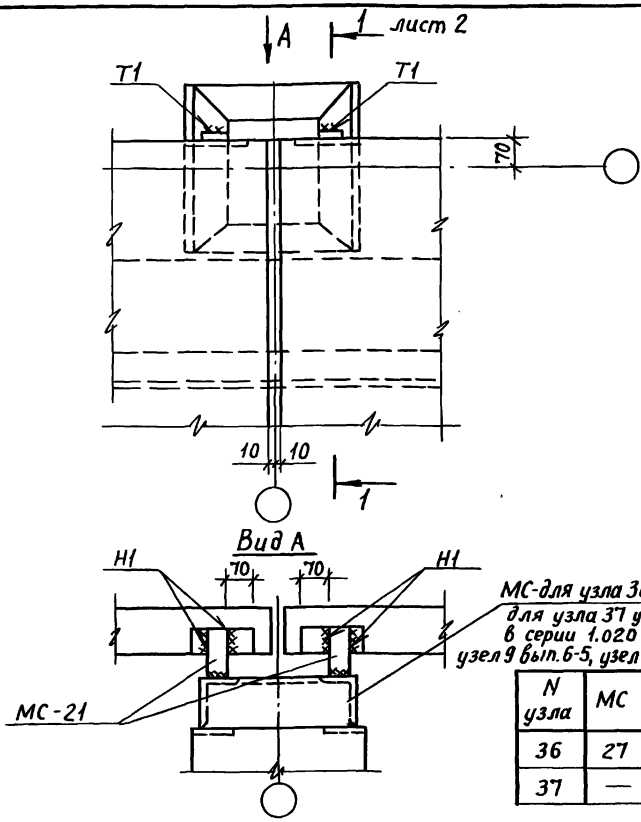

МС-для узла 36 см.табл.
для узла 37 учтено
в серии 1.020-1/87
узел 9 вып.6-5, узел 3 вып.6-7

N узла	МС
36	27
37	—

1. Общие указания по сварке смотри пояснительную записку.
2. Сварные швы по ГОСТ 5264-80; $h_ш$=6.
3. Карнизные панели крепить между собой по узлу 40.
4. Спецификацию смотри К 32.

Нач.отд.	Вольнский	Подпись		1.030.1-1/88. 3-1-К21
Н.контр.	Леонтьева	"		
ГИП	Шац	"		
Гл.спец.	Шанаурова	"		Узел 36, 37.
Гл.спец.	Кочин	"		
Провер.	Кадейкина	"		
Разраб.	Болгова	"		

Стадия	Лист	Листов
Р	1	2

ЦНИИЭП торгово-бытовых зданий и туристских комплексов

Пров. 28.8.92

Инв.N подл. | Подпись и дата | Взам.инв.N

24771 71

1—1

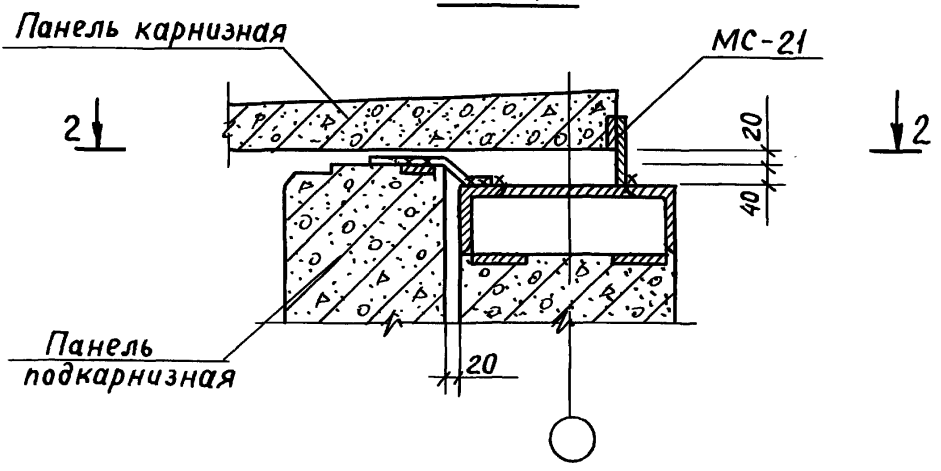

2—2

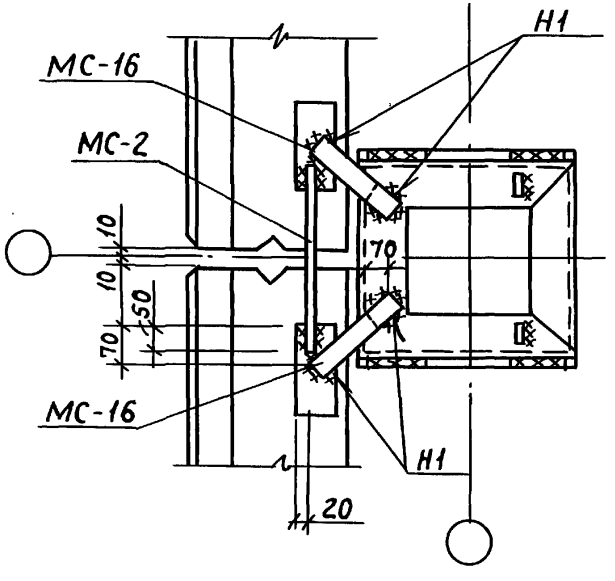

1.030.1-1/88.3-1-К21

Лист 2

Инв. N подл. | Подпись и дата | Взам. инв. N

Пров. Мая 28.8.927 Коп. Кокухон 24771 35

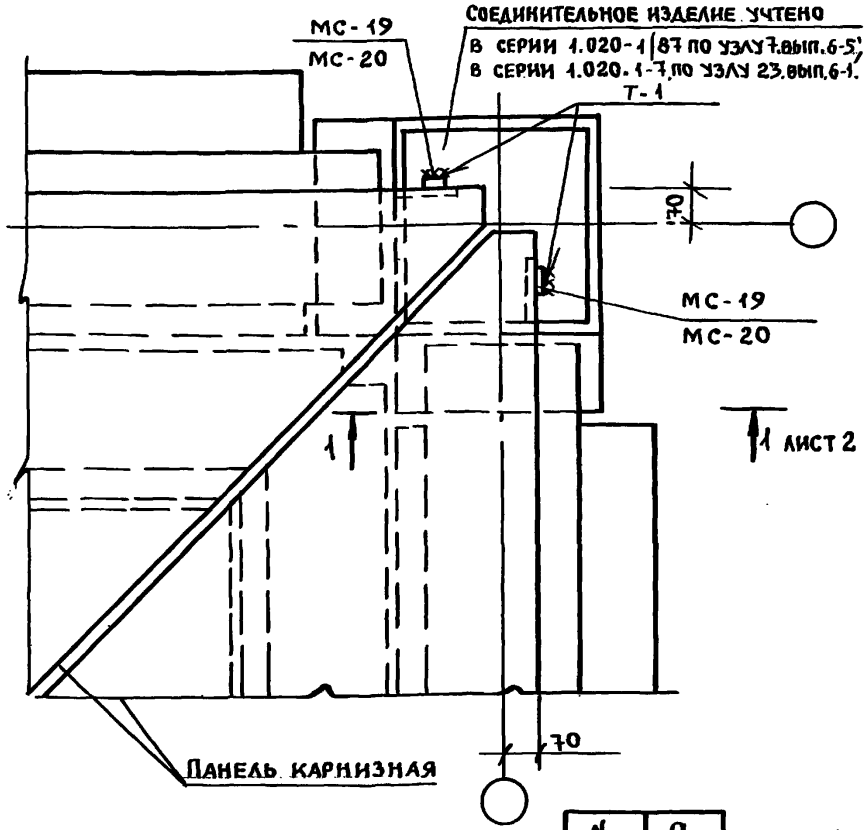

N УЗЛА	a ММ
38	105
39	35

1. ОБЩИЕ УКАЗАНИЯ ПО СВАРКЕ СМОТРИ ПОЯСНИТЕЛЬНУЮ ЗАПИСКУ
2. СВАРНЫЕ ШВЫ ПО ГОСТ 5264-80; $h_ш$=6.
3. ПРИ МОНТАЖЕ КАРНИЗНЫЕ ПАНЕЛИ ЗАКРЕПИТЬ СНАЧАЛА К КОЛОННЕ, А ЗАТЕМ МЕЖДУ СОБОЙ ПО УЗЛУ 40.
4. СПЕЦИФИКАЦИЮ СМОТРИ К32, „а" - ЛИСТ 2.

НАЧ.ОТД.	ВОЛЫНСКИЙ	ПОДП.		1.030.1-1/88 3-1-К22
Н.КОНТР.	ЛЕОНТЬЕВА	"		
ГИП	ШАЦ	"		
ГЛ.СПЕЦ	ШАНАУРОВА	"		УЗЕЛ 38,39
ГЛ.СПЕЦ	КОЧИН	"		
ПРОВЕР.	КАДЕЙКИНА	"		
РАЗРАБ.	БОЛГОВА	"		

СТАДИЯ	ЛИСТ	ЛИСТОВ
Р	1	2

ЦНИИЭП ТОРГОВО-БЫТОВЫХ ЗДАНИЙ И ТУРИСТСКИХ КОМПЛЕКСОВ

ВЗАМ.ИНВ.N | ПОДП.И ДАТА | ИНВ.N ПОДЛ.

Прав. Жам 28.8.92г Кап. [signature] 24771 36 Формат А4

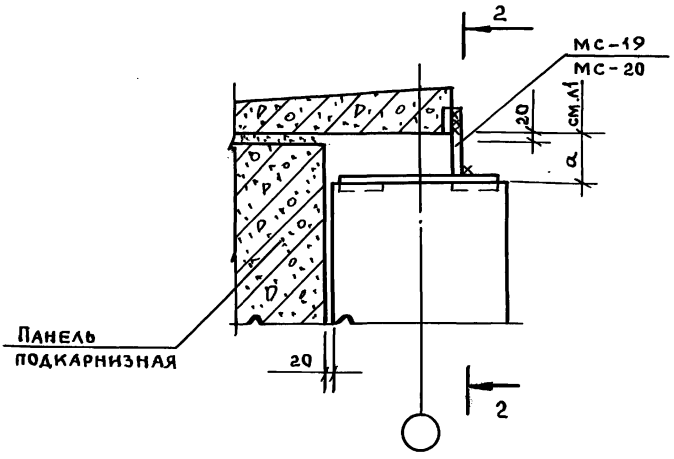

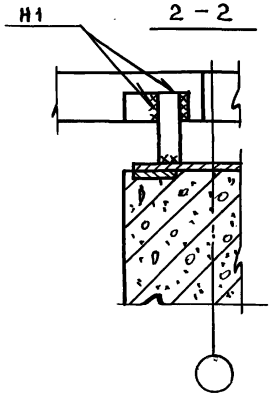

ИНВ.№ ПОДЛ. | ПОДП. И ДАТА | ВЗАМ. ИНВ.№

1.030.1-1/88.3-1-К22

Лист 2

Пров. [illegible] 28.8.92г. Кап. [illegible] 24771 37 Формат А4

55 57

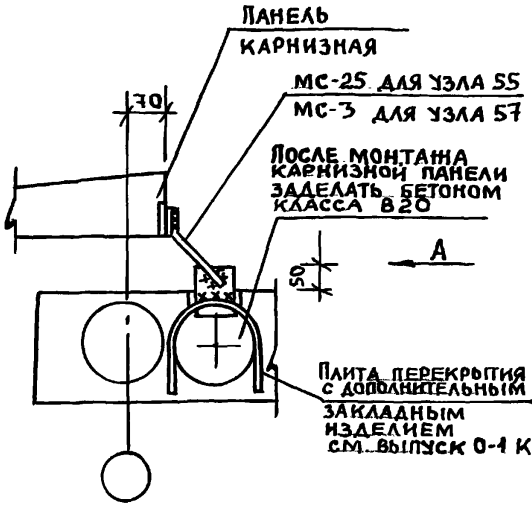

56

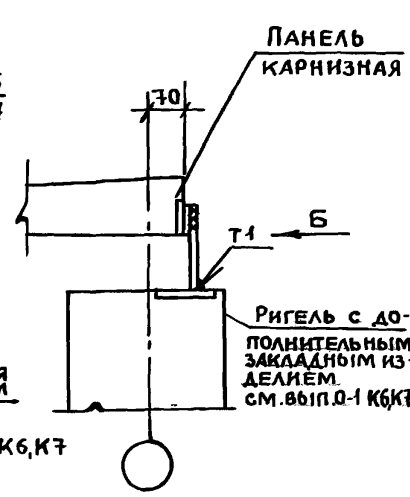

Вид А

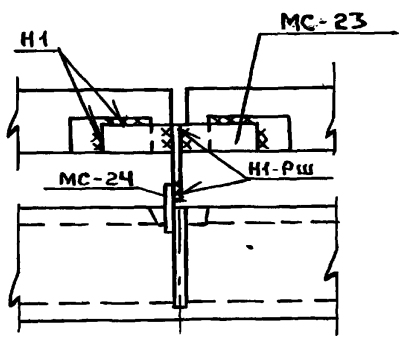

Вид Б

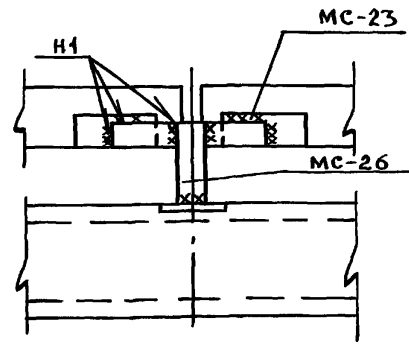

Общие указания по сварке смотри пояснительную записку.
Сварные швы Н1-Рш по ГОСТ 14098-85 h=4, δ=8
Сварные швы Н1,Т1 по ГОСТ 5264-80; h=6
Спецификацию смотри К32

Нач.отд	Волынский	Подп.	
Н.контр	Леонтьева	"	
Гл.ин.отд	Щац	"	
Гл.спец.	Кочин	"	
Гл.спец.	Шанаурова	"	
Разраб.	Леонтьева	"	

1.030.1-1/88.3-1 К23

Узел 55,56,57

Стадия	Лист	Листов
Р		1

ЦНИИЭП торгово-бытовых зданий и туристских комплексов

Инв.№подл. | Подпись и дата | Взам.инв.№

41

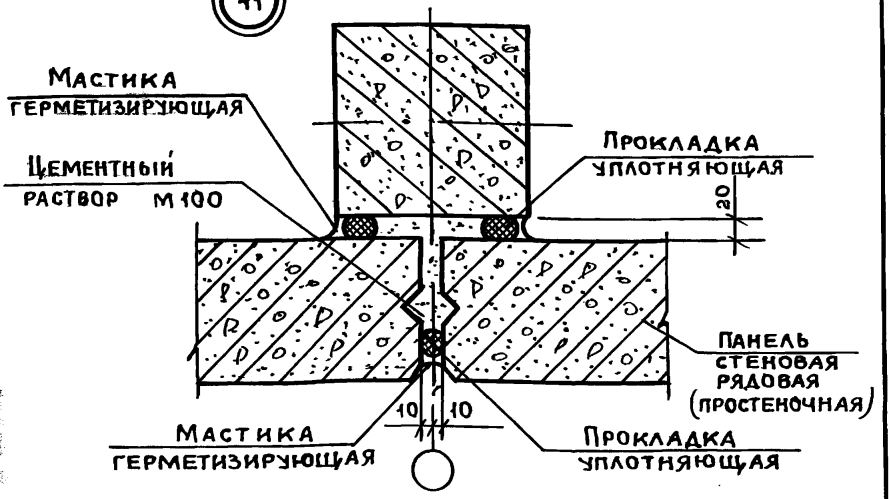

42



43

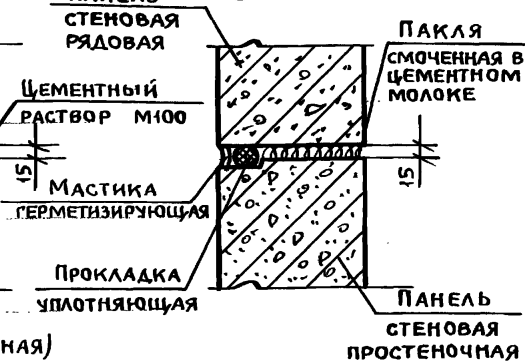

Материалы по герметизации стыков смотри пояснительную записку.

Нач.отд.	Волынский	Подп.	
Н.контр.	Леонтьева	"	
ГИП	Шац	"	
Гл.спец.	Шанаурова	"	
Гл.спец.	Кочин	"	
Провер.	Кадейкина	"	
Разраб.	Болгова	"	

1.030.1-1/88.3-1-К24

Узел 41, 42, 43

Стадия	Лист	Листов
Р		1

ЦНИИЭП торгово-бытовых зданий и туристских комплексов

Инв.№подл. | Подп. и дата | Взам.инв.№

Пров. 27.8.92 Кап. 24771 39 Формат А4

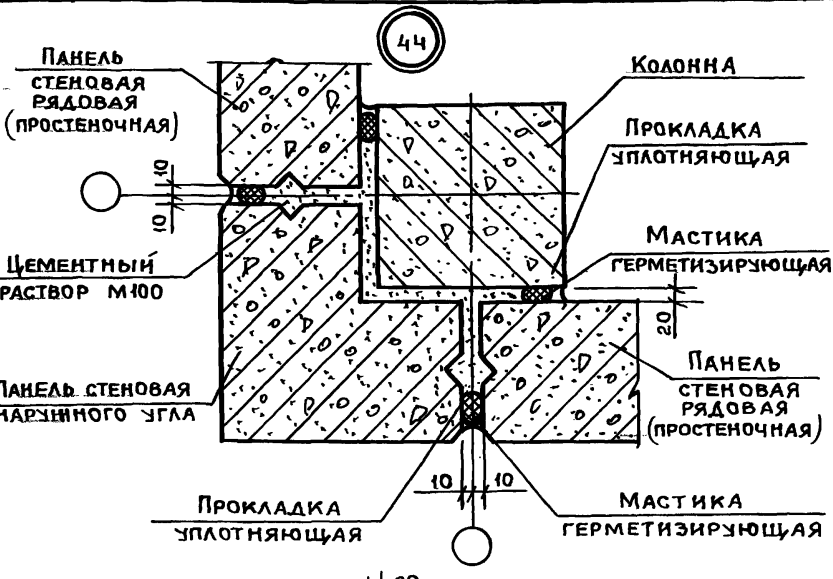

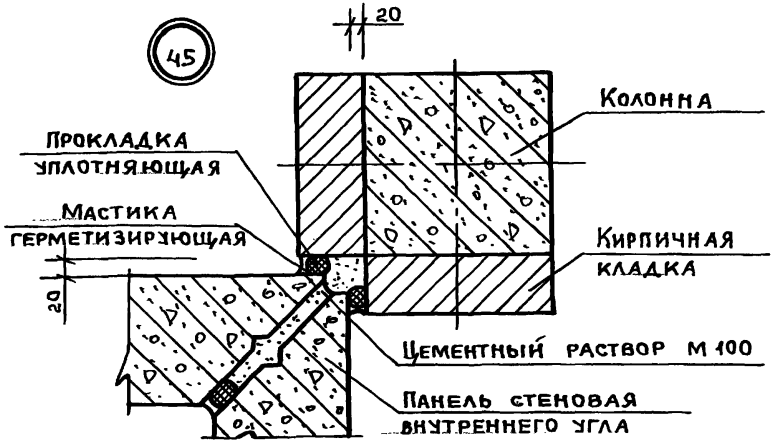

Материалы по герметизации стыков смотри пояснительную записку.

Нач.отд.	Волынский	Подп.	
Н.контр.	Леонтьева	//	
ГИП	Шац	//	
Гл.спец.	Кочин	//	
Гл.спец.	Шанаурова	//	
Пров.	Кадейкина	//	
Разраб.	Болгова	//	

1.030.1-1/88.3-1-К25

Узел 44, 45

Стадия	Лист	Листов
Р		1

ЦНИИЭП торгово-бытовых зданий и туристских комплексов

Инв.№подл. | Подпись и дата | Взам.инв.№

Пров. Шац 27.8.92. Кон.

24771 40

Формат А4

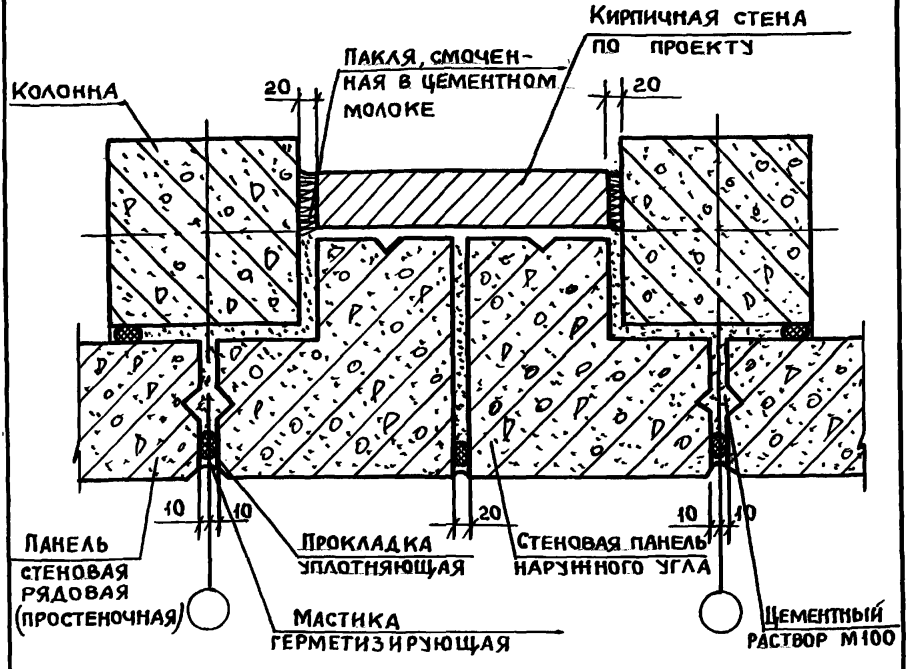

Материалы по герметизации стыков смотри пояснительную записку.

Нач.отд	Волынский	Подп.	
Н.контр	Леонтьева	//	
ГИП	Шац	//	
Гл.спец.	Кочин	//	
Гл.спец.	Шандурова	//	
Провер.	Кадейкина	//	
Разраб.	Болгова	//	

1.030.1-1/88.3-1-К26

Узел 46

Стадия	Лист	Листов
Р		1

ЦНИИЭП торгово-бытовых зданий и туристских комплексов

Инв.N подл. | Подпись и дата | Взам.инв.N

Пров. 27.8.92 Кон.

24771 41

Формат А4

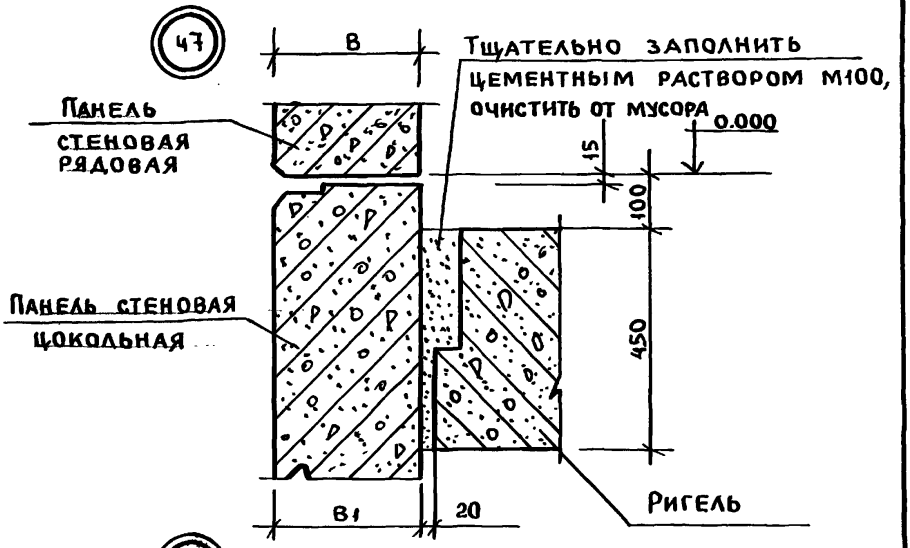



Размеры в мм

Толщина панели „В"	Толщина цок. панели „В1"
250	250
300	
350	350
400	

Работы по узлам 47,48 выполняются до осуществления обратной засыпки грунта и уплотнению пазух стен подвала

Нач.отд.	Волынский	Подп.	
Н.контр.	Леонтьева	"	
ГИП	Шац	"	
Гл.спец.	Кочин	"	
Гл.спец.	Шанаурова	"	
Провер.	Кадейкина	"	
Разраб.	Болгова	"	

1.030.1-1/88.3-1-К27

Узел 47;48

Стадия	Лист	Листов
Р		1

ЦНИИЭП торгово бытовых зданий и туристских комплексов

Пров. 27.8.92 г. Коп. 24771 42 Формат А4

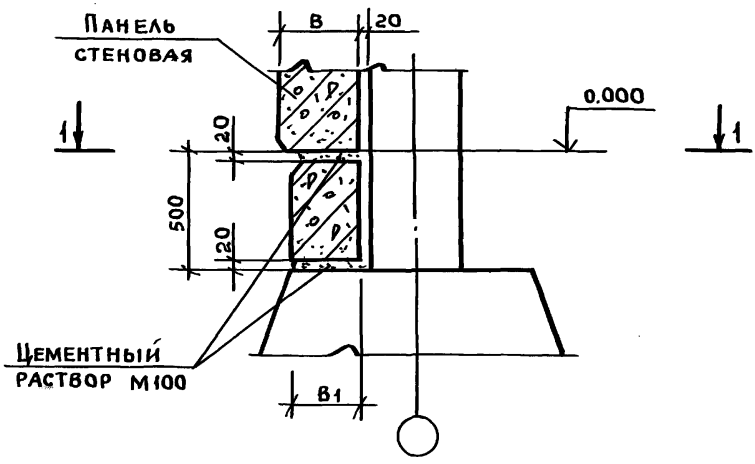

1-1

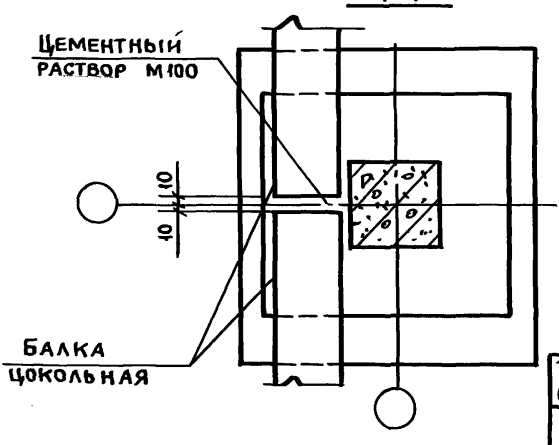

Размеры в мм

Толщина панели „В"	Толщина цок. балки „В1"
250	250
300	
350	350
400	

Нач.отд	Волынский	Подп.	
Н.контр.	Леонтьева	"	
ГИП	Шац	"	
Гл.спец.	Шанаурова	"	
Гл.спец.	Кочин	"	
Провер.	Кадейкина	"	
Разраб.	Болгова	"	

1.030.1-1/88.3.1-К28

Узел 49

Стадия	Лист	Листов
Р		1

ЦНИИЭП торговых зданий и туристских комплексов

Инв.№ подл. | Подп. и дата | Взам.инв.№

Пров. Шац 27.8.92 Коп. Якш

24771 43 Формат А4

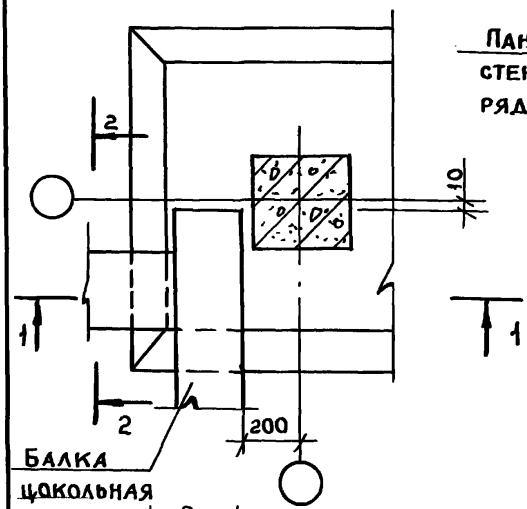

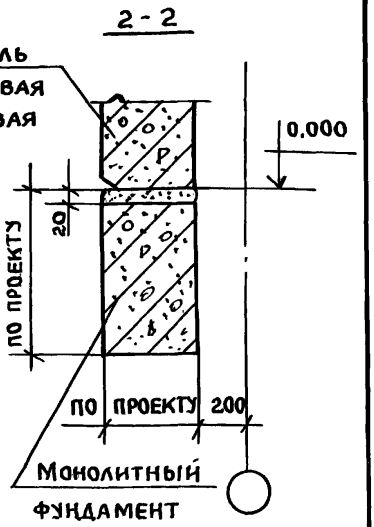

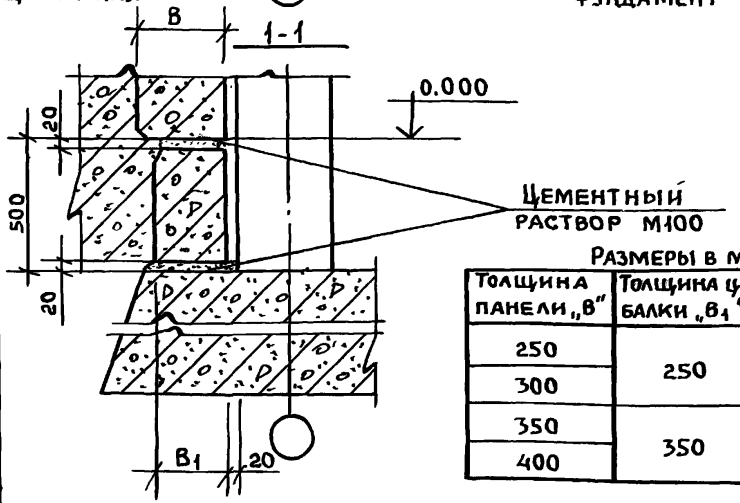

Размеры в мм

Толщина панели „В"	Толщина цок. балки „В1"
250	250
300	
350	350
400	

Нач.отд	Волынский	Подп.	
Н.контр.	Леонтьева	"	
ГИП	Шац	"	
Гл.спец.	Шанаурова	"	
Гл.спец.	Кочин	"	
Провер.	Кадейкина	"	
Разраб.	Болгова	"	

1.030.1-1/88.3-1-К29

Узел 50

Стадия	Лист	Листов
Р		1

ЦНИИЭП торгово-бытовых зданий и туристских комплексов

Инв.№ подл. | Подпись и дата | Взам. инв.№

51

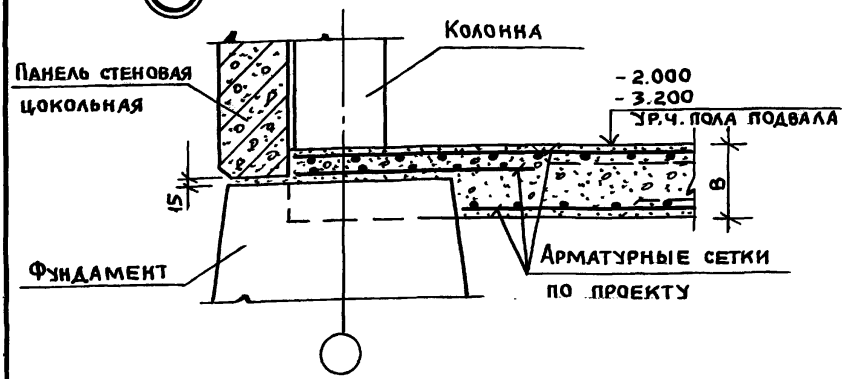

52

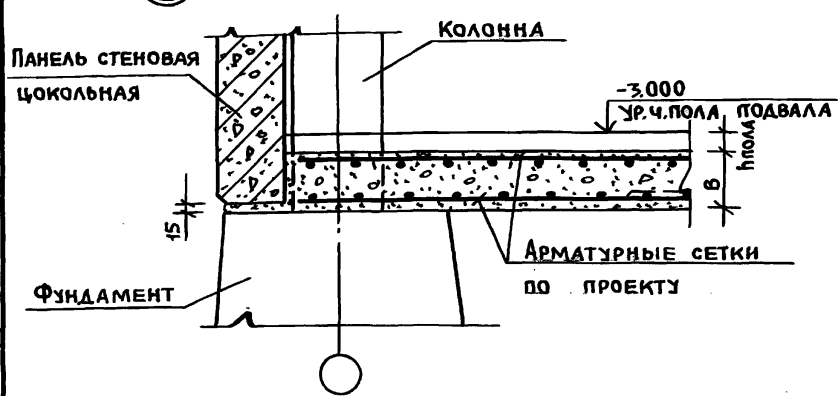

в - расчетная толщина подготовки пола подвала

Нач.отд	Волынский	Подп.	
Н.контр.	Леонтьева	"	
ГИП	Шацу	"	
Гл.спец	Шанаурова	"	
Гл.спец	Кочин	"	
Провер.	Болгова	"	
Разраб.	Кадейкина	"	

1.030.1-1/88.3-1-К30

Стадия	Лист	Листов
Р		1

Узел 51, 52

ЦНИИЭП торгово-бытовых зданий и туристских комплексов

Пров. Жацу 27.8.92г. Кап. 24771 45 Формат А4

Инв.№ подл. | Подпись и дата | Взам. инв.№

53

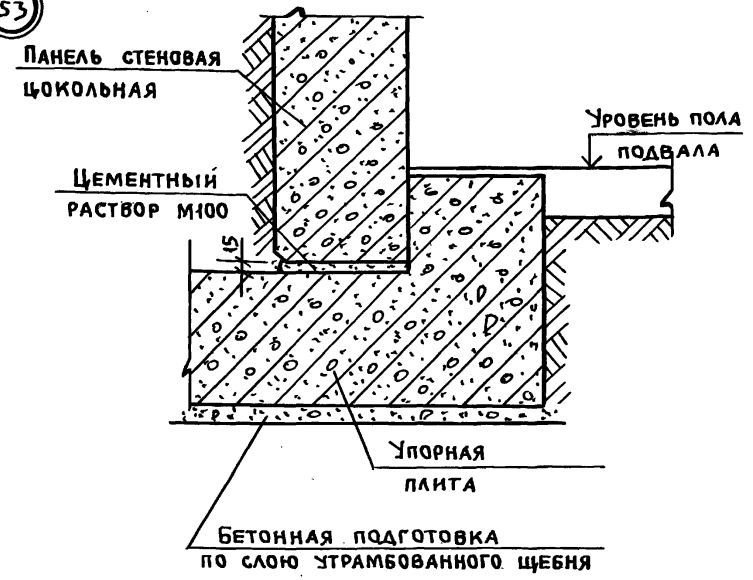

54

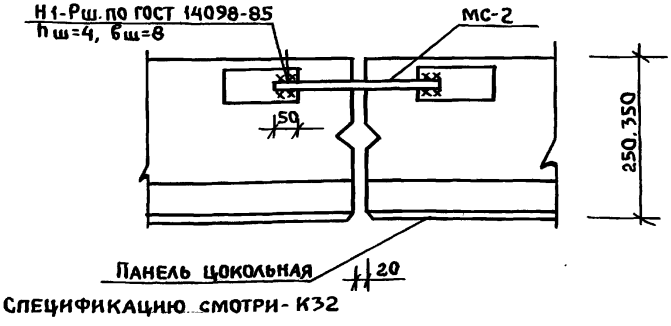

Нач.отд	Волынский	Подп.		1.030.1-1/88.3-1-К31
Н.контр.	Леонтьева	"		
ГИП	Шац	"		Узел 53,54
Гл.спец	Шанаурова	"		
Гл.спец	Кочин	"		
Провер.	Болгова	"		
Разраб.	Кадейкина	"		

Стадия	Лист	Листов
Р		1

ЦНИИЭП торгово-бытовых зданий и туристских комплексов

Инв. N подл. | Подпись и дата | Взам. инв. N

Пров. Жан 27.8.92 г Кон. [illegible]

24771 46 Формат А4

N узла	Марка соединит. элемента	Наименование	Кол.	Масса единицы кг	Обозначение документа
1	МС-1		2		1.030.1-1/88.4-1-К1
	МС-2	ф12АI, е=360, ГОСТ 5781-82	1	0.32	БЧ
2	МС-1		2		1.030.1-1/88.4-1-К1
3	МС-1		2		1.030.1-1/88.4-1-К1
	МС-22	ф12АI, е=310, ГОСТ 5781-82	1	0.28	БЧ
4	МС-1		1		1.030.1-1/88.4-1-К1
	МС-22	ф12АI, е=310, ГОСТ 5781-82	1	0.28	БЧ
	МС-3				1.030.1-1/88.4-1-К1
	МС-5	Уголок 63х63х6, е=70, ГОСТ 8509-86	1	0.40	БЧ
5	МС-1		1		1.030.1-1/88.4-1-К1
	МС-2	ф12АI, е=360, ГОСТ 5781-82	1	0.32	БЧ
	МС-4		1		1.030.1-1/88.4-1-К1
	МС-5	Уголок 63х63х6, е=70, ГОСТ 8509-86	1	0.40	БЧ
6					
	МС-22	ф12АI, е=310, ГОСТ 5781-82	1	0.28	БЧ
	МС-3		2		1.030.1-1/88.4-1-К1
	МС-5	Уголок 63х63х6, е=70, ГОСТ 8509-86	1	0.40	БЧ
7	МС-3		1		1.030.1-1/88.4-1-К1
	МС-22	ф12АI е=310, ГОСТ 5781-82	1	0.28	БЧ
	МС-4		1		1.030.1-1/88.4-1-К1
	МС-5	Уголок 63х63х6, е=70, ГОСТ 8509-86	1	0.40	БЧ
8	МС-6	ф12АI, е=180, ГОСТ 5781-82	1	0.16	БЧ
9	МС-6	ф12АI, е=180, ГОСТ 5781-82	1	0.16	БЧ
10	МС-1		2		1.030.1-1/88.4-1-К1
	МС-22	ф12АI, е=310, ГОСТ 5781-82	1		БЧ
11	РК-5С		1		1.030.1-1/88.4-1-К7
12	РК-6С		1		1.030.1-1/88.4-1-К7

Нач.отд.	Волынский	Подп.	
Н.контр.	Леонтьева	"	
Гип	Шац	"	
Гл.спец.	Шанаурова	"	
Гл.спец.	Кочин	"	
Провер.	Болгова	"	
Разраб.	Кадейкина	"	

1.030.1-1/88. 3-1-К32

Спецификация

Стадия	Лист	Листов
Р	1	5

ЦНИИЭП торгово-бытовых зданий и туристских комплексов

Инв. N подл. | Подпись и дата | Взам. инв. N

Пров. Марк 27.8.92 Кон. [signature]

24771 47 Формат А4

N узла	Марка соединит. элемента	Наименование	Кол.	Масса единицы кг	Обозначение документа
13	РК-7С		1		1.030.1-1/88.4-1-К9
14	РК-8С		1		1.030.1-1/88.4-1-К9
15	МС-1		2		1.030.1-1/88.4-1-К1
16	РК-9С		1		1.030.1-1/88.4-1-К11
17	РК-10С		1		1.030.1-1/88.4-1-К11
18	РК-11С		1		1.030.1-1/88.4-1-К11
19	РК-12С		1		1.030.1-1/88.4-1-К11
20	МС-7	Лист 6х60, е=300, ГОСТ 19903-74*	1	0.85	БЧ
	МС-8		1		1.030.1-1/88.4-1-К2
21	МС-7	Лист 6х60, е=300, ГОСТ 19903-74*	1	0.85	БЧ
22-3	МС-2	ф12АI, е=360, ГОСТ 5781-82	1	0.32	БЧ
	МС-3		2		1.030.1-1/88.4-1-К1
	МС-9		1		1.030.1-1/88.4-1-К3
	МС-10	Лист 10х260, е=260. ГОСТ 19903-74*	1	5.31	БЧ
	МС-18		1		1.030.1-1/88.4-1-К4
22-4	МС-2	ф12АI, е=360 ГОСТ 5781-82	1	0.32	БЧ
	МС-3		2		1.030.1-1/88.4-1-К1
	МС-9		1		1.030.1-1/88.4-1-К3
	МС-18		1		1.030.1-1/88.4-1-К4
	МС-13	Лист 10х360, е=360 ГОСТ 19903-74*	1	10.15	БЧ
23	МС-2	ф12АI, е=360, ГОСТ 5781-82	1	0.32	БЧ
	МС-3		2		1.030.1-1/88.4-1-К1
	МС-9		1		1.030.1-1/88.4-1-К3
	МС-18		1		1.030.1-1/88.4-1-К4
24	МС-2	ф12АI, е=360 ГОСТ 5781-82	1	0.32	БЧ
	МС-3		2		1.030.1-1/88.4-1-К1
	МС-9		1		1.030.1-1/88.4-1-К3
	МС-18		1		1.030.1-1/88.4-1-К4
	МС-27		1		1.020.1-1/87.7-1-К11

Инв. N подл. | Подп. и дата | Взам. инв. N

1.030.1-1/88.3-1-К32

Лист 2

N узла	Марка соединит. элемента	Наименование	Кол.	Масса единицы кг	Обозначение документа
25	МС-2	ф12АТ, е=360, ГОСТ5781-82	1	0.32	БЧ
	МС-3		2		1.030.1-1/88.4-1-К1
	МС-9		1		1.030.1-1/88.4-1-К3
	МС-18		1		1.030.1-1/88.4-1-К4
26	МС-3		4		1.030.1-1/88.4-1-К1
	МС-9		2		1.030.1-1/88.4-1-К3
	МС-18		2		1.030.1-1/88.4-1-К4
	МС-22	ф12АТ', е=310, ГОСТ5781-82	2	0.28	БЧ
27	МС-3		4		1.030.1-1/88.4-1-К1
	МС-9		2		1.030.1-1/88.4-1-К3
	МС-18		2		1.030.1-1/88.4-1-К4
	МС-22	ф12АТ', е=310, ГОСТ 5781-82		0.28	БЧ
28	МС-4		1		1.030.1-1/88.4-1-К1
	МС-11		1		1.030.1-1/88.4-1-К5
29	МС-12	Уголок 75×75×6, е=150 ГОСТ8509-86	1	1.03	БЧ
	МС-14		4		1.030.1-1/88.4-1-К6
	МС-22	ф12АТ', е=310 ГОСТ5781-82	2	0.28	БЧ
30	МС-15		4		1.030.1-1/88.4-1-К6
	МС-17	Уголок 75×75×6, е=80, ГОСТ8509-86	1	0.55	БЧ
	МС-22	ф12АТ, е=310 ГОСТ5781-82	2	0.28	БЧ
31	МС-16		4		1.030.1-1/88.4-1-К6
	МС-12	Уголок 75×75×6, е=150, ГОСТ8509-86	1	1.03	БЧ
	МС-22	ф12АТ, е=310, ГОСТ5781-82	2	0.28	БЧ
32-3	МС-10	Лист10×260, е=260 ГОСТ19903-74*	1	5.31	БЧ
	МС-14		2		1.030.1-1/88.4-1-К6
	МС-19	Лист8×40, е=150 ГОСТ19903-74*	2	0.38	БЧ
	МС-2	ф12АТ, е=360 ГОСТ 5781-82	1	0.32	БЧ

Инв. N подл. | Подпись и дата | Взам. инв. N

1.030.1-1/88.3-1-К32

Лист 3

Пров. [signature] 28.8.92г Кон. [signature]

N узла	Марка соединит элемента	Наименование	Кол	Масса единицы кг	Обозначение документа
32-4	МС-13	Лист 10х360х360, ГОСТ 19903-74*	1	10,15	БЧ
	МС-14		2		1.030.1-1/88.4-1-К6
	МС-19	Лист 8х40, е=150, ГОСТ 19903-74*	2	0,38	БЧ
	МС-2	ф12АI, е=360, ГОСТ 5781-82	1	0,32	БЧ
33-3	МС-10	Лист 10х260, е=260, ГОСТ 19903-74*	1	5,31	БЧ
	МС-15		2		1.030.1-1/88.4-1-К6
	МС-20	Лист 8х40, е=80, ГОСТ 19903-74*	2	0,21	БЧ
	МС-2	ф12АI, е=360. ГОСТ 5781-82	1	0,32	БЧ
33-4	МС-13	Лист 360х360, ГОСТ 19903-74	1	10,15	БЧ
	МС-15		2		1.030.1-1/88.4-1-К6
	МС-20	Лист 8х40, е=80, ГОСТ 19903-74*	2	0,21	БЧ
	МС-2	ф12АI, е=360, ГОСТ 5781-82	1	0,32	1.030.1-1/88.4-1-К6
34	МС-11		2		1.030.1-1/88.4-1-К6
	МС-19	Лист 8х40, е=150, ГОСТ 19903-74*	2	0,38	БЧ
	МС-2	ф12АI, е=360, ГОСТ 5781-82	1	0,32	БЧ
35	МС-15		2		1.030.1-1/88.4-1-К6
	МС-20	Лист 8х40, е=80, ГОСТ 19903-74*	2	0,21	БЧ
	МС-2	ф12АI, е=360, ГОСТ 5781-82	1	0,32	БЧ
36	МС-16		2		1.030.1-1/88.4-1-К6
	МС-21	Лист 8х40, е=110, ГОСТ 19903-74*	2	0,28	БЧ
	МС-27		1		1.020.1-1/87.7-1-К11
	МС-2	ф12АI, е=360, ГОСТ 5781-82	1	0,32	БЧ
37	МС-16		2		1.030.1-1/88.4-1-К6
	МС-21	Лист 8х40, е=110, ГОСТ 19903-74*	2	0,28	БЧ
	МС-2	ф12АI, е=360, ГОСТ 5781-82	1	0,32	БЧ
38	МС-19	Лист 8х40, е=150, ГОСТ 19903-74*	2	0,38	БЧ
39	МС-20	Лист 8х40, е=80, ГОСТ 19903-74*	2	0,21	БЧ
40	МС-21	Лист 8х40, е=110, ГОСТ 19903-74*	1	0,28	БЧ

Инв.N подл. | Подп. и дата | Взам. инв.N

N узла	Марка соединит. элемента	Наименование	Кол	Масса единицы кг	Обозначение документа
54	МС-2	ф12 АI, ℓ=360, ГОСТ 5781-82	1	0.32	БЧ
55	МС-23	Лист 8×60, ℓ=260, ГОСТ 19903-74*	1	0.98	БЧ
	МС-24	Лист 6×80, ℓ=100, ГОСТ 19903-74*	1	0.38	БЧ
	МС-25		1		1.030.1-1/88.4-1-К1
56	МС-23	Лист 8×60, ℓ=260, ГОСТ 19903-74*	1	0.98	БЧ
	МС-26	Лист 6×50, ℓ=150, ГОСТ 19903-74*	1	0.36	БЧ
57	МС-23	Лист 8×60, ℓ=260, ГОСТ 19903-74*	1	0.98	БЧ
	МС-24	Лист 6×80, ℓ=100, ГОСТ 19903-74*	1	0.38	БЧ
	МС-3		1		1.030.1-1/88.4-1-К1

Подп. и дата | Взам. инв. №

gost.e-ecolog.ru

Инв. № подл.