ТИПОВЫЕ СТРОИТЕЛЬНЫЕ КОНСТРУКЦИИ, ИЗДЕЛИЯ И УЗЛЫ

СЕРИЯ 1.030.1-1/88

СТЕНЫ НАРУЖНЫЕ ИЗ ОДНОСЛОЙНЫХ ПАНЕЛЕЙ ДЛЯ КАРКАСНЫХ ОБЩЕСТВЕННЫХ ЗДАНИЙ, ПРОИЗВОДСТВЕННЫХ И ВСПОМОГАТЕЛЬНЫХ ЗДАНИЙ ПРОМЫШЛЕННЫХ ПРЕДПРИЯТИЙ

ВЫПУСК 1-8

ПАНЕЛИ ИЗ ЛЕГКИХ И ЯЧЕИСТЫХ БЕТОНОВ
АРМАТУРНЫЕ И ЗАКЛАДНЫЕ ИЗДЕЛИЯ

РАБОЧИЕ ЧЕРТЕЖИ

gost.e-ecolog.ru

ТИПОВЫЕ СТРОИТЕЛЬНЫЕ КОНСТРУКЦИИ, ИЗДЕЛИЯ И УЗЛЫ

СЕРИЯ 1.030.1-1/88

СТЕНЫ НАРУЖНЫЕ ИЗ ОДНОСЛОЙНЫХ ПАНЕЛЕЙ ДЛЯ КАРКАСНЫХ ОБЩЕСТВЕННЫХ ЗДАНИЙ, ПРОИЗВОДСТВЕННЫХ И ВСПОМОГАТЕЛЬНЫХ ЗДАНИЙ ПРОМЫШЛЕННЫХ ПРЕДПРИЯТИЙ

ВЫПУСК 1-8

ПАНЕЛИ ИЗ ЛЕГКИХ И ЯЧЕИСТЫХ БЕТОНОВ. АРМАТУРНЫЕ И ЗАКЛАДНЫЕ ИЗДЕЛИЯ.

РАБОЧИЕ ЧЕРТЕЖИ

РАЗРАБОТАНЫ

ЦНИИЭП ТОРГОВО-БЫТОВЫХ ЗДАНИЙ И ТУРИСТСКИХ КОМПЛЕКСОВ

Директор института	Подпись	В.И.Лепский
Начальник отдела	"	Б.Н.Волынский
Гл.конструктор отдела	"	С.Б.Шац
Гл.инженер проекта	"	А.А.Шанаурова

ЦНИИПРОМЗДАНИЙ

Зам.директора ин-та	Подпись	С.М.Гликин
Зав.отделом	"	Г.М.Смилянский
Гл.инженер проекта	"	А.П.Рудаков

УТВЕРЖДЕНЫ ГОССТРОЕМ СССР

протокол АЧ-10 от 17.03.89г.

Введены в действие с 25.12.91 г., приказ ЦНИИПреконструкции городов от 4.12.91 N 21

© ГП ЦПП, 1996

Пров. 4.09.92 [signature] Кон. [signature] 24770 2

Обозначение документа	Наименование	Стр.
1.030.1-1/88.1-8-К 26	Каркас КР-19.25Т	47
-К 27	Каркас КР-19.25Н	48
-К 28	Каркас КР-20.25, КР-20.30,	49
	КР-20.35, КР-20.40	
-К29	Каркас КР-21.20, КР-22.20, КР-23.20	50
-К30	Каркас КР-21.25, КР-21.30,	51
	КР-21.35, КР-21.40	
-К31	Каркас КР-22.25, КР-22.30,	52
	КР-22.35, КР-22.40	
-К32	Каркас КР-23.25, КР-23.30	53
	КР-23.35	
-К33	Каркас КР-24.25, КР-24.30,	54
	КР-24.35, КР-24.40	
-К34	Каркас КР-25.25, КР-25.30,	55
	КР-25.35, КР-25.40,	
-К35	Каркас КР-26.20, КР-27.20,	56
	КР-28.20, КР-32.20	
-К36	Каркас КР-26.25, КР-26.30, КР-26.35	57
-К37	Каркас КР-27.25, КР-27.30, КР-27.35	58
-К38	Каркас КР-28.25, КР-28.30, КР-28.35	59
-К39	Каркас КР-29.20, КР-30.20,	60
	КР-31.20, КР-33.20	
-К40	Каркас КР-29.25, КР-29.30, КР-29.35	61
-К41	Каркас КР-30.25, КР-30.30, КР-30.35	62
-К42	Каркас КР-31.25, КР-31.30, КР-31.35	64

Взам. инв. N | Подпись и дата | Инв. N подл.

Пров. 4.09.92 [signature] Кон-Кохуш 24770 5

Обозначение документа	Наименование	Стр.
1.030.1-1/88.1-8-К43	Каркас КР-32.25, КР-33.25	64
-К44	Каркас КР-35.25Т, КР-35.30Т	65
	КР-35.35Т, КР-35.40Т	
-К45	Каркас КР-35.25Н, КР-35.30Н	67
	КР-35.35Н, КР-35.40Н	
-К46	Каркас КР-36.20, КР-36.25, КР-36.30	69
	КР-36.35, КР-36.40.	
-К47	Каркас КР-37.25, КР-37.30.	70
	КР-37.35, КР-37.40	
-К48	Петля строповочная СП-1, СП-2,	71
	СП-3	
-К49	Петля строповочная СП-4, СП-5	72
-К50	Петля строповочная СП-6, СП-7	73
	СП-8	
-К51	Изделие закладное МН-1	74
-К52	Изделие закладное МН-2.25,	75
	МН-2.30	
-К53	Изделие закладное МН-2.35, МН-2.40	76
-К54	Изделие закладное МН-3	77
-К55	Изделие закладное МН-4	78
-К56	Изделие закладное МН-5	79
-К57	Изделие закладное МН-6	80
-К58	Изделие закладное М1-20, М1-25,	81
	М1-30, М1-35	
-К59	Изделие закладное М2-20, М2-25	82
	М2-30.	

Инв.№ подл. | Подп. и дата | Взам.инв.№

Пров. 7.09.92 Кол. 24770 6 Формат А4

Обозначение документа	Наименование	Стр.
1030 1-1/88 1-8-К60	Изделие закладное М3-20, М3-25,	83
	М3-30, М3-35	
-К61	Изделие закладное М4-20, М4-25,	84
	М4-30, М4-35	
-К62	Изделие закладное М5-20, М5-25	85
	М5-30, М5-35	
-К63	Изделие закладное М6-20, М6-25,	86
	М6-30, М6-35	
-К64	Изделие закладное МС1-20,	87
	МС1-25, МС1-30, МС1-35	

Инв N подл | Подпись и дата | Взам инв N

Обозначение документа	Наименование	Стр
1.030.1-1/88 1-8 -К65	Каркас КР-38.25Т, КР-38.30Т,	
	КР-38.35Т, КР-38.40Т	88
-К66	Каркас КР-38.25Н, КР-38.30Н,	
	КР-38.35Н, КР-38.40Н	90
-К67	Каркас КР-39.25Т, КР-39.30Т,	
	КР-39.35Т, КР-39.40Т	92
-К68	Каркас КР-39.25Н, КР-39.30Н,	
	КР-39.35Н, КР-39.40Н	94
-К69	Каркас КР-40.25Т, КР-40.30Т,	
	КР-40.35Т, КР-40.40Т	96
-К70	Каркас КР-40.25Н, КР-40.30Н,	
	КР-40.35Н, КР-40.40Н	98
-К71	Каркас КР-41.25Т, КР-41.30Т,	
	КР-41.35Т, КР-41.40Т	100
-К72	Каркас КР-41.25Н, КР-41.30Н,	
	КР-41.35Н, КР-41.40Н	102
-К73	Каркас КР-42.25Т, КР-42.30Т,	
	КР-42.35Т, КР-42.40Т	104
-К74	Каркас КР-42.25Н, КР-42.30Н,	
	КР-42.35Н, КР-42.40Н	106

Инв. N подл. | Подпись и дата | Взам. инв. N

Обозначение документа	Наименование	Стр
1.030.1-1/88 1-8-К75	Каркас КР-43.25Т, КР-43.30Т,	
	КР-43.35Т, КР-43.40Т	108
-К76	Каркас КР-43.25Н, КР-43.30Н.	
	КР-43.35Н, КР-43.40Н	110
-К77	Каркас КР-44.25Т, КР-44.30Т,	
	КР-44.35Т, КР-44.40Т	112
-К78	Каркас КР-44.25Н, КР-44.30Н	
	КР-44.35Н, КР-44.40Н	113

Инв N подл | Подпись и дата | Взам инв N

Пров 40992 [illegible] Кон Кофуков 24770 9

1. Общие данные

Выпуск 1-8 "Панели из легких и ячеистых бетонов. Арматурные и закладные изделия. Рабочие чертежи" входит в состав серии 1.030.1-1/88 "Стены наружные из однослойных панелей для каркасных общественных зданий, производственных и вспомогательных зданий промышленных предприятий."

Выпуск содержит: технические требования, спецификации и сборочные чертежи арматурных и закладных изделий.

Арматурная сталь принята в соответствии со СНиП 2.03.01-84*.

Материал каркасов – обыкновенная арматурная проволока периодического профиля класса ВР-I по ГОСТ 6727-80 и стержни из горячекатаной арматурной стали периодического профиля класса A-III по ГОСТ 5781-82. Для монтажных петель должна применяться горячекатаная сталь класса А-I марки Ст3 сп2 и Ст3пс2. В случае монтажа панелей при зимней температуре ниже минус 40°С – применение петель из стали марки Ст3пс2 не допускается.

Для закладных изделий приняты профильные стали: полосовая – по ГОСТ 103-76, угловая – по ГОСТ 8509-86, ГОСТ 8510-86.

Марка проектной стали для закладных изделий должна назначаться в конкретном проекте в соответствии с приложением 2 (п. 1а) СНиП 2.03.01-81* в зависимости от температуры наружного воздуха.

2. Изготовление арматурных и закладных изделий.

Изготовление арматурных и закладных изделий выполняется при помощи сварки с соблюдением требований ГОСТ 10922-90 "Арматурные и зак-

Инв. N подл. | Подпись и дата | Взам. инв. N

Нач. отд.	Волынский	Подпись	1.030.1-1/88.1-8-ТТ	
Н. контр.	Леонтьева	"		
ГИП	Шац	"		
Гл. спец.	Шанаурова	"	Технические требования	Стадия: Р; Лист: 1; Листов: 3
Гл. спец.	Кочин	"		ЦНИИЭП торгово-бытовых зданий и туристских комплексов
Провер.	Шанаурова	"		
Разраб.	Леонтьева	"		

ладные изделия сварные, соединения сварные арматуры и закладных изделий железобетонных конструкций"

Все сварные соединения следует выполнять в соответствии с требованиями СНиП 3.03.01-87 "Несущие и ограждающие конструкции"

В спецификациях и выборках не учтен расход стали на осадку анкеров закладных изделий в процессе сварки втавр, который составляет до 2% расхода стали на эти анкера

Согласно требованиям СНиП 2.03.11-85 "Защита строительных конструкций от коррозии" закладные изделия должны иметь антикоррозийное покрытие, вид которых назначается в конкретных проектах

Плоские арматурные изделия, применяемые в панелях из ячеистых бетонов, должны иметь цементно-полистирольное или латексно-минеральное защитное покрытие согласно требованиям СН 277-80 "Инструкция по технологии изготовления изделий из ячеистых бетонов"

3. Маркировка арматурных и закладных изделий

Марки арматурных и закладных изделий имеют буквенно-цифровое обозначение Группа букв обозначает:

КР – каркас плоский;

МН – изделие закладное в панелях для стен общественных зданий,

М – изделие закладное в панелях для стен вспомогательных зданий промышленных предприятий,

СП – петля строповочная.

Группа цифр обозначает порядковый номер изделия

Инв.№ подл. | Подпись и дата | Взам.инв.№

Структура марки каркаса, закладного изделия в общем виде следующая:

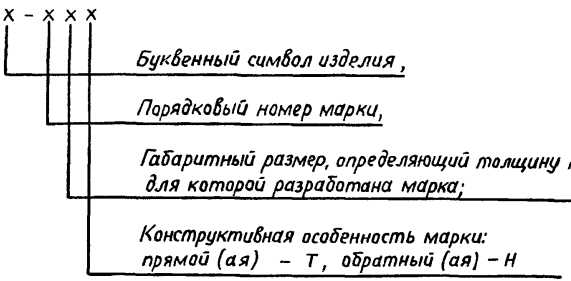

Второй и третий цифровой индекс в марке изделия может отсутствовать.

Инв. N подл. | Подпись и дата | Взам. инв. N

Обозначение документа	Наименование		Стр
1030 1-1/88 1-8 -ТТ	Технические требования		9
- К1	Каркас	КР-1 20, КР-2-20,	12
- К2	Каркас	КР-3.20, КР-4-20,	13
		КР-5.20, КР-6.20,	
- К3	Каркас	КР-1 25, КР-1.30,	14
		КР-1.35, КР-1.40	
- К4	Каркас	КР-2.25, КР-2.30,	15
		КР-2.35, КР-2 40	
- К5	Каркас	КР-3 25, КР-3.30,	16
		КР-3.35, КР-3.40	
- К6	Каркас	КР-4.25, КР-4.30,	17
		КР-4.35, КР-4.40	
- К7	Каркас	КР-5.25, КР-5.30,	18
		КР-5 35, КР-5.40	
- К8	Каркас	КР-6.25	19
- К9	Каркас	КР-7.25, КР-7 30	20
		КР-7.35, КР-7.40	
- К10	Каркас	КР-8.25, КР-8.30,	21
		КР-8.35, КР-8.40	
- К11	Каркас	КР-9.25, КР-9.30,	22
		КР-9.35, КР-9.40	
- К12	Каркас	КР-10 25, КР-10.30,	23
		КР-10.35, КР-10.40	

Инв N подл. | Подпись и дата | Взам инв N

Нач отд	Солынский	Подпись
Н контр	Леонтьева	"
ГИП	Шац	"
Гл спец	Иванчурова	"
Гл спец	Кочин	"
Провер	Леонтьева	"
Разраб	Лукина	"

1030 1-1/88 1-8

Содержание

Стадия	Лист	Листов
Р	1	5

ЦНИИЭП торгово-бытовых зданий и туристских комплексов

Обозначение документа	Наименование	Стр.
1.030.1-1/88.1-8 -К13	Каркас КР-11.35, КР-11.40	24
-К14	Каркас КР-12.25, КР-12.30,	25
	КР-12.35, КР-12.40	
-К15	Каркас КР-13.25, КР-13.30,	26
	КР-13.35, КР-13.40	
-К16	Каркас КР-14.25Т, КР-14.30Т,	27
	КР-14.35Т, КР-14.40Т	
-К17	Каркас КР-14.25Н, КР-14,30Н,	29
	КР-14.35Н, КР-14.40Н	
-К18	Каркас КР-15.25Т, КР-15.30Т,	31
	КР-15.35Т, КР-15.40Т	
-К19	Каркас КР-15.25Н, КР-15.30Н,	33
	КР-15.35Н, КР-15.40Н	
-К20	Каркас КР-16.25Т, КР-16.30Т,	35
	КР-16.35Т, КР-16.40Т	
-К21	Каркас КР-16.25Н, КР-16.30Н,	37
	КР-16.35Н, КР-16.40Н	
-К22	Каркас КР-17.25Т, КР-17.30Т,	39
	КР-17.35Т, КР-17.40Т	
-К23	Каркас КР-17.25Н, КР-17.30Н,	41
	КР-17.35Н, КР-17.40Н	
-К24	Каркас КР-18.25Т, КР-18.30Т,	43
	КР-18.35Т, КР-18.40Т	
-К25	Каркас КР-18.25Н, КР-18.30Н,	45
	КР-18.35Н, КР-18.40Н	

Взам. инв. N

Подпись и дата

Инв. N подл.

Коп. Кондухин 24770 4

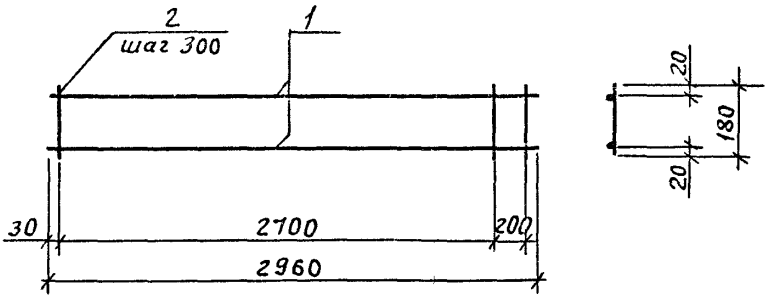

Марка изделия	Поз	Сечение мм	Длина мм	Кол	Масса, кг		
					поз	всех	издел.
КР-1.20	1	ф6А III	2960	2	0,66	1,31	1,49
	2	ф4ВРI	180	11	0,02	0,18	
КР-2.20	1	ф8А III	2960	2	1,17	2,34	2,52
	2	ф4ВРI	180	11	0,02	0,18	

Арматура класса ВР-I по ГОСТ 6727-80

Арматура класса А-III по ГОСТ 5781-82

Нач отд	Волынский	Подпись	
Н контр	Леонтьева	"	
ГИП	Шаи	"	
Гл спец	Шанаурова	"	
Гл спец	Кочин	"	
Провер	Мысовский	"	
Разраб	Алексеева	"	

1.0301-1/88 1-8-К1

Каркас КР-1 20, КР-2 20

Стадия	Лист	Листов
Р		1

ЦНИИЭП торгово-бытовых зданий и туристских комплексов

Инв N подл | Подпись и дата | Взам инв N

Пров 7 09 92 [illegible] Кон [illegible] 24770 13

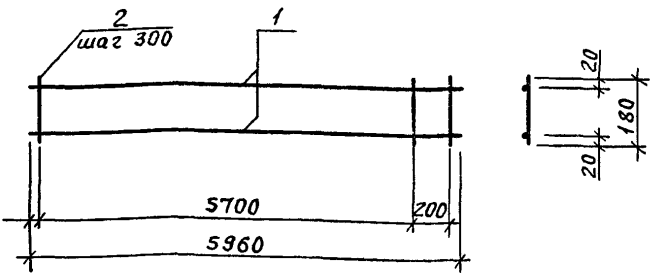

Марка изделия	Поз	Сечение, мм	Длина мм	Кол	Масса, кг		
					поз	всех	издел
КР-3 20	1	Ф6АIII	5960	2	1,32	2,65	2,99
	2	Ф4ВРI	180	21	0,02	0,34	
КР-4 20	1	Ф8АIII	5960	2	2,35	4,71	5,05
	2	Ф4ВРI	180	21	0,02	0,34	
КР-5 20	1	Ф10АIII	5960	2	3,68	7,35	7,69
	2	Ф4ВРI	180	21	0,02	0,34	
КР-6 20	1	Ф12АIII	5960	2	5,29	10,58	10,93
	2	Ф4ВРI	180	21	0,02	0,34	

Арматура класса ВР-I по ГОСТ 6727-80

Арматура класса А-III по ГОСТ 5781-82

Нач отд	Волынский	Подпись	
Н контр	Леонтьева	"	
ГИП	Шац	"	
Гл спец	Шанаурова	"	
Гл спец	Кочин	"	
Провер	Мысовский	"	
Разраб	Алексеева	"	

10301-1/88 1-8-К2

Каркас
КР-3 20, КР-4 20,
КР-5 20, КР-6 20

Стадия	Лист	Листов
Р		1

ЦНИИЭП торгово-бытовых зданий и туристских комплексов

Взам инв N | Подпись и дата | Инв N подл

Пров 7 09 96 г, Кон Кожухин 24770 14

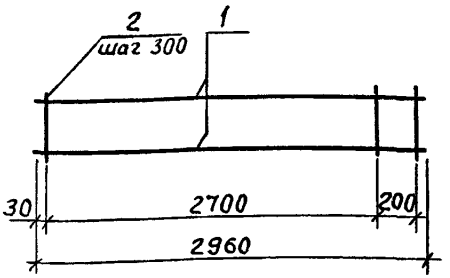

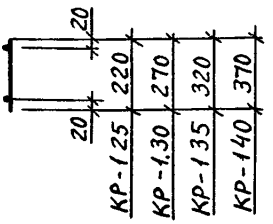

Марка изделия	Поз	Сечение мм	Длина мм	Кол	Масса, кг		
					поз	всех	издел
КР-1 25	1	Ф6АIII	2960	2	0,66	1,31	1,53
	2	Ф4ВРI	220	11	0,02	0,22	
КР-1 30	1	Ф6АIII	2960	2	0,66	1,31	1,58
	2	Ф4ВРI	270	11	0,02	0,27	
КР-1 35	1	Ф6АIII	2960	2	0,66	1,31	1,63
	2	Ф4ВРI	320	11	0,03	0,32	
КР-1 40	1	Ф6АIII	2960	2	0,66	1,31	1,68
	2	Ф4ВРI	370	11	0,03	0,37	

Арматура класса ВР-I по ГОСТ 6727-80

Арматура класса А-III по ГОСТ 5781-82

Нач отд	Волынский	Подпись	
Н контр	Леонтьева	"	
ГИП	Мац	"	
Гл спец	Шанаурова	"	
Гл спец	Кочин	"	
Провер	Мысовский	"	
Разраб	Алексеева	"	

1 030 1-1/88 1-8-КЗ

Каркас КР-1 25, КР-1 30, КР-1 35, КР-1 40

Стадия	Лист	Листов
Р		1

ЦНИИЭП торгово бытовых зданий и туристских комплексов

Инв N подл | Подпись и дата | Взам инв N

САПР | ТЛП | Ведин | Винокур
ТБЗТК | СП | Ведин | Бурлакова

Пров 7 [illegible] Кон [illegible] 24770 15

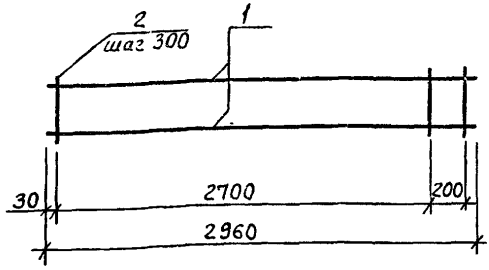

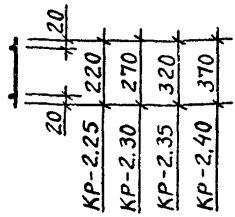

Марка изделия	Поз	Сечение мм	Длина мм	Кол	Масса, кг		
					поз	всех	издел
КР-2.25	1	ф8АIII	2960	2	1,17	2,34	2,56
	2	ф4ВРI	220	11	0,02	0,22	
КР-2.30	1	ф8АIII	2960	2	1,17	2,34	2,61
	2	ф4ВРI	270	11	0,02	0,27	
КР-2.35	1	ф8АIII	2960	2	1,17	2,34	2,66
	2	ф4ВРI	320	11	0,03	0,32	
КР-2.40	1	ф8АIII	2960	2	1,17	2,34	2,70
	2	ф4ВРI	370	11	0,03	0,37	

Арматура класса ВР-I по ГОСТ 6727-80

Арматура класса А-III по ГОСТ 5781-82

Нач отд	Волынский	Подпись	
Н.контр.	Леонтьева	"	
ГИП	Шац	"	
Гл спец	Шанаурова	"	
Гл спец	Кочин	"	
Провер.	Мысовский	"	
Разраб	Алексеева	"	

1.030 1-1/88 1-8-К4

Каркас
КР-2.25, КР-2.30,
КР-2.35, КР-2.40

Стадия	Лист	Листов
Р		1

ЦНИИЭП торгово-бытовых зданий и туристских комплексов

Пров 7.09.92 [illegible]

Коп [illegible] 24770 16

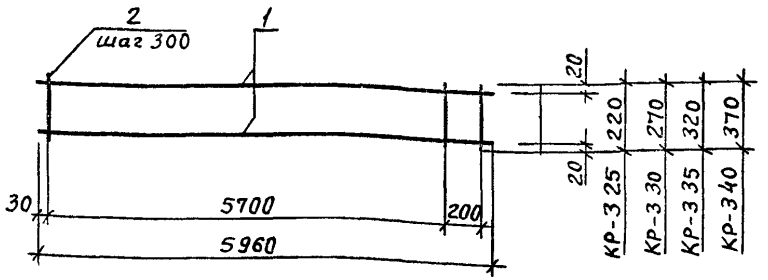

Марка изделия	Поз	Сечение мм	Длина мм	Кол	Масса, кг		
					Поз	Всех	Издел
КР-3.25	1	ф6AIII	5960	2	1,32	2,65	3,06
	2	ф4BPI	220	21	0,02	0,42	
КР-3,30	1	ф6AIII	5960	2	1,32	2,65	3,16
	2	ф4BPI	270	21	0,02	0,51	
КР-3 35	1	ф6AIII	5960	2	1,32	2,65	3,25
	2	ф4BPI	320	21	0,03	0,60	
КР-340	1	ф6AIII	5960	2	1,32	2,65	3,35
	2	ф4BPI	370	21	0,03	0,70	

Арматура класса BP-I по ГОСТ 6727-80

Арматура класса A-III по ГОСТ 5781-82

Нач отд	Волынский	Подпись
Н контр	Леонтьева	"
ГИП	Шац	"
Гл спец	Шалаурова	"
Гл спец	Качан	"
Провер	Мысовский	"
Разраб	Алексеева	"

1.030 1-1/88 1-8-К5

Каркас КР-3 25, КР-3 30, КР-3.35, КР-3,40

Стадия	Лист	Листов
Р		1

ЦНИИЭП торгово-бытовых зданий и туристских комплексов

Проб 7 09 92

24770 17

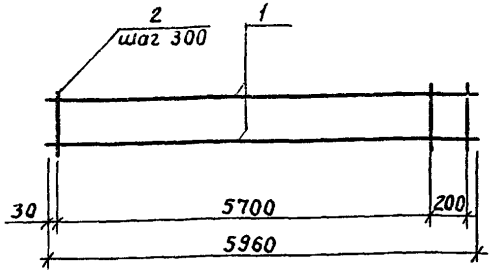

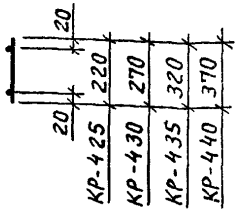

Марка изделия	Поз	Сечение мм	Длина мм	Кол	Масса, кг		
					поз	всех	издел
КР-4.25	1	ф8 А III	5960	2	2,35	4,71	5,12
	2	ф4 ВРI	220	21	0,02	0,12	
КР-4 30	1	ф8А III	5960	2	2,35	4,71	5,22
	2	ф4ВРI	270	21	0,02	0,51	
КР-4 35	1	ф8А III	5960	2	2,35	4,71	5,31
	2	ф4ВРI	320	21	0,03	0,60	
КР-4.40	1	ф8А III	5960	2	2,35	4,71	5,41
	2	ф4ВРI	370	21	0,03	0,70	

Арматура класса ВР-I по ГОСТ 6727-80

Арматура класса А-III по ГОСТ 5781-82

Нач отд	Волынский	Подпись	
Н контр	Леонтьева	"	
ГИП	Шац	"	
Гл спец	Шанаурова	"	
Гл спец	Кочин	"	
Провер	Мысовский	"	
Разраб	Алексеева	"	

1.0301-1/88 1-8-К8

Каркас
КР-425, КР-4.30,
КР-435, КР-440

Стадия	Лист	Листов
Р		1

ЦНИИЭП [illegible] бытовых зданий и туристских комплексов

Инв N подл | Подпись и дата | Взам инв N

ТБЗТК | СП | Вед инж | Бурлакова

Пров 40992 [illegible] Кон Кочуков 24770 18

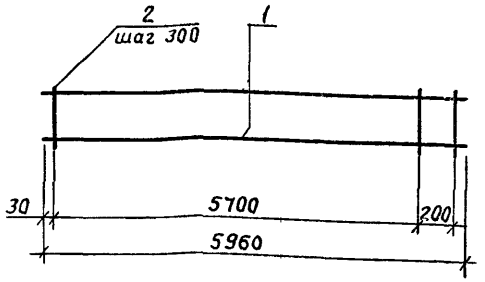

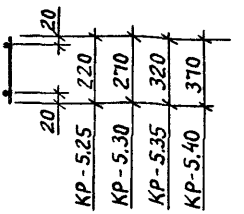

Марка изделия	Поз	Сечение мм	Длина мм	Кол	Масса, кг		
					поз	всех	издел
КР-5.25	1	Ф10 А III	5960	2	3,68	7,35	7,77
	2	Ф4ВРI	220	21	0,02	0,42	
КР-5.30	1	Ф10 А III	5960	2	3,68	7,35	7,86
	2	Ф4ВРI	270	21	0,02	0,51	
КР-5.35	1	Ф10 А III	5960	2	3,68	7,35	7,96
	2	Ф4ВРI	320	21	0,03	0,60	
КР-5.40	1	Ф10 А III	5960	2	3,68	7,35	8,05
	2	Ф4ВРI	370	21	0,03	0,70	

Арматура класса ВР-I по ГОСТ 6727-80

Арматура класса А-III по ГОСТ 5781-82

Нач отд	Волынский	Подпись	
Н контр	Леонтьева	"	
ГИП	Шиц	"	
Гл спец	Шанаурова	"	
Гл спец	Кочин	"	
Провер	[illegible]	"	
Разраб	Алексеева	"	

1.030.1-1/88 1-8-К7

Каркас
КР-5.25, КР-5.30,
КР-5.35, КР-5.40

Стадия	Лист	Листов
Р		1

ЦНИИЭП торгово-бытовых зданий и туристских комплексов

ТБЗТК | СП | Ведин | Бурлакова

Пров. [illegible]

24770 19

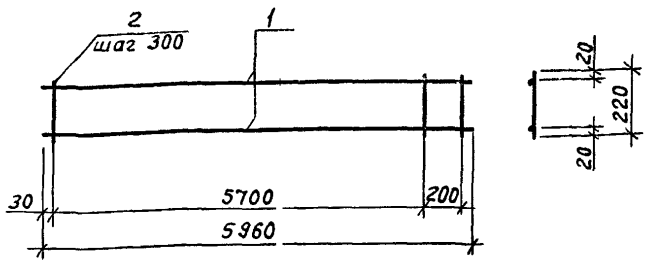

Марка изделия	Поз	Сечение мм	Длина мм	Кол	Масса, кг		
					поз	всех	издел
КР-6.25	1	ф12 А III	5960	2	5,29	10,58	11.00
	2	ф4 ВРI	220	21	0,02	0,42	

Арматура класса ВР-I по ГОСТ 6727-80

Арматура класса А-III по ГОСТ 5781-82

Нач отд	Волынский	Подпись	
Н контр	Леонтьева	"	
ГИП	Шац	"	
Гл спец	Шанаурова	"	
Гл спец	Кочин	"	
Провер	Мисовский	"	
Разраб	Алексеева	"	

1 0301-1/88 1-8-К8

Каркас КР-6.25

Стадия	Лист	Листов
Р		1

ЦНИИЭП торгово-бытовых зданий и туристских комплексов

Инв N подл | Подпись и дата | Взам инв N | ТБЗТК | СП | Вед инж | Бурлакова

Пров 4 39 92 [illegible] Кон [illegible] 24770 20

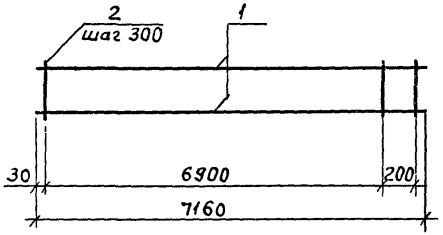

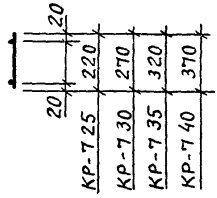

Марка изделия	Поз	Сечение мм	Длина мм	Кол	Масса, кг		
					поз	всех	издел
КР-7.25	1	Ф6АIII	7160	2	1,59	3,18	3,67
	2	Ф4ВРI	220	25	0,02	0,50	
КР-7 30	1	Ф6АIII	7160	2	1,59	3,18	3,79
	2	Ф4ВРI	270	25	0,02	0,61	
КР-7.35	1	Ф6АIII	7160	2	1,59	3,18	3,90
	2	Ф4ВРI	320	25	0,03	0,72	
КР-7 40	1	Ф6АIII	7160	2	1,59	3,18	4,01
	2	Ф4ВРI	370	25	0,03	0,83	

Арматура класса ВР-I по ГОСТ 6727-80

Арматура класса А-III по ГОСТ 5781-82

Нач отд	Волынский	Подпись	
Н контр	Леонтьева	"	
ГИП	Шац	"	
Гл спец	Шанаурова	"	
Гл спец	Кочин	"	
Проверил	Мысовский	"	

1030 1-1/88 1-8-К9

Каркас КР-7 25, КР-7 30,

Стадия	Лист	Листов
Р		1

ЦНИИЭП торгово-бытовых зданий и туристских комплексов

САПР | ГЛП | Ведущ | Бурлакова
ТБЗТК | СП | Ведущ

Взам инв N | Подпись и дата | в N подл

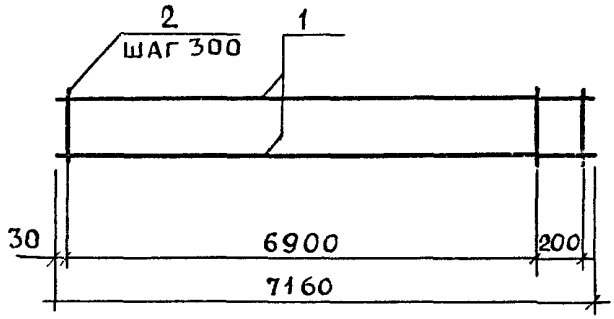

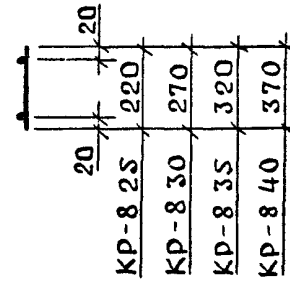

Марка изделия	Поз	Сечение мм	Длина мм	Кол	Масса, кг		
					Поз	Всех	Издел
КР-8 25	1	ф8А III	7160	2	2,83	5,66	6,15
	2	ф4ВРI	220	25	0,02	0,50	
КР-8 30	1	ф8А III	7160	2	2,83	5,66	6,26
	2	ф4ВРI	270	25	0,02	0,61	
КР-8 35	1	ф8А III	7160	2	2,83	5,66	6,38
	2	ф4ВРI	320	25	0,03	0,72	
КР-8 40	1	ф8А III	7160	2	2,83	5,66	6,49
	2	ф4ВРI	370	25	0,03	0,83	

Арматура класса ВР-I по ГОСТ 6727-80

Арматура класса А III по ГОСТ 5781-82

Нач отд	Золынский	Подп.	
Н контр	Леонтьева	"	
ГИП	Шац	"	
Гл спец	Шанаурова	"	
Гл спец	Кочин	"	
Провер	Лысовский	"	
Разраб	Алексеева	"	

1.030 1-1/88 1-8-К10

Каркас
КР-8 25, КР-8 30,
КР-8 35, КР-8 40

Стадия	Лист	Листов
Р		1

ЦНИИЭП торгово бытовых зданий и туристских комплексов

Проб 70992 Коп 24770 22 Формат А4

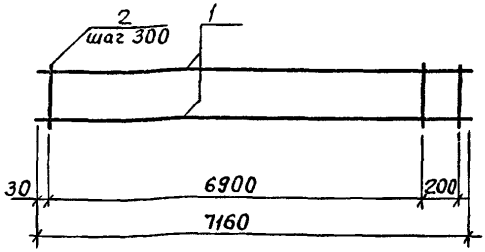

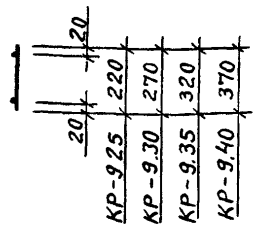

Марка изделия	Поз	Сечение мм	Длина мм	Кол	Масса, кг		
					поз	всех	издел
КР-9.25	1	ф10АIII	7160	2	4,42	8,84	9,33
	2	ф4ВРI	220	25	0,02	0,50	
КР-9.30	1	ф10АIII	7160	2	4,42	8,84	9,44
	2	ф4ВРI	270	25	0,02	0,61	
КР-9.35	1	ф10АIII	7160	2	4,42	8,84	9,56
	2	ф4ВРI	320	25	0,03	0,72	
КР-9.40	1	ф10АIII	7160	2	4,42	8,84	9,67
	2	ф4ВРI	370	25	0,03	0,83	

Арматура класса ВР-I по ГОСТ 6727-80

Арматура класса А-III по ГОСТ 5781-82

Нач отд	Волынский	Подпись	
Н контр	Леонтьева	"	
ГИП	Шац	"	
Гл спец	Шанаурова	"	
Гл спец	Кочин	"	
Провер	Мысовский	"	
Разраб	Алексеева	"	

1030.1-1/88 1-8-К11

Каркас
КР-9 25, КР-9 30
КР-9 35, КР-9 40

Стадия	Лист	Листов
Р		1

ЦНИИЭП торгово-бытовых зданий и туристских комплексов

Пьов 7 09 92 [illegible] Кон Кон[illegible] 24770 23

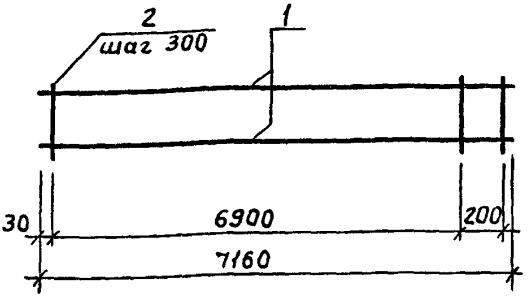

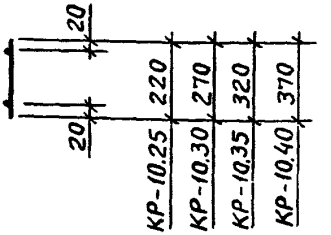

Марка изделия	Поз.	Сечение мм	Длина мм	Кол.	Масса, кг		
					поз.	всех	издел.
КР-10.25	1	ф12 А III	7160	2	6,36	12,72	13,21
	2	ф4 ВРI	220	25	0,02	0,50	
КР-10.30	1	ф12 А III	2160	2	6,36	12,72	13,32
	2	ф4 ВРI	270	25	0,02	0,61	
КР-10.35	1	ф12 А III	7160	2	6,36	12,72	13,44
	2	ф4 ВРI	320	25	0,03	0,72	
КР-10.40	1	ф12 А III	7160	2	6,36	12,72	13,55
	2	ф4 ВРI	370	25	0,03	0,83	

Арматура класса ВР-I по ГОСТ 6727-80

Арматура класса А-III по ГОСТ 5781-82

Нач.отд.	Волынский	Подпись	
Н.контр	Леонтьева	"	
ГИП	Шац	"	
Гл.спец.	Шанаурова	"	
Гл.спец.	Качин	"	
Пробер.	Мысовский	"	
Разраб	Алексеева	"	

1.030.1-1/88.1-8-К12

Каркас КР-10.25, КР-10.30, КР-10.35, КР-10.40

Стадия	Лист	Листов
Р		1

ЦНИИЭП фарсово-бытовых зданий и туристских комплексов

Инв. N подл. | Подпись и дата | Взам.инв. N

Коп. Кочурова 24770 24

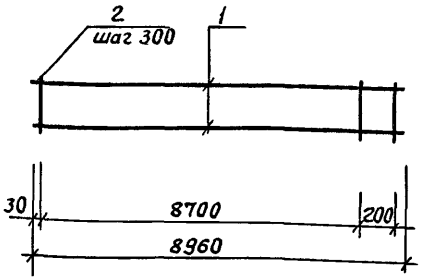

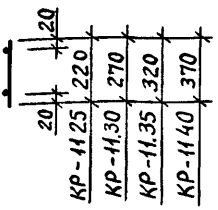

Марка изделия	Кол	Сечение мм	Длина мм	Кол	Масса, кг		
					Поз	Всех	Издел
КР-11 25	1	ф14 А III	8960	2	10,82	21,64	22,25
	2	ф4 ВРI	220	31	0,02	0,61	
КР-11 30	1	ф14 А III	8960	2	10,82	21,64	22,39
	2	ф4 ВРI	270	31	0,02	0,75	
КР-11 35	1	ф14 А III	8960	2	10,82	21,64	22,53
	2	ф4 ВРI	320	31	0,03	0,89	
КР-11 40	1	ф14 А III	8960	2	10,82	21,64	22,67
	2	ф4 ВРI	370	31	0,03	1,03	

Арматура класса ВР-I по ГОСТ 6727-80
Арматура класса А-III по ГОСТ 5781-82

Нач отд	Волынский	Подпись	
Н контр	Агонтьева	"	
Гл инж отд	Шац	"	
Гл спец	Кочин	"	
Гл спец	Шанаурова	"	

1.030 1-1/88 1-8-К13

Каркас
КР-11.25, КР-11 30
КР-11 35, КР-11 40

Стадия	Лист	Листов
Р		1

ЦНИИЭП торгово-бытовых зданий и туристских комплексов

Пров 4 09 92
Коп Калерия 24770 25

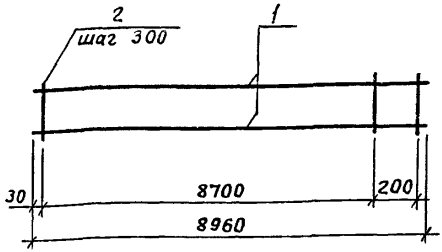

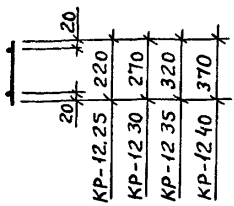

Марка изделия	Поз	Сечение мм	Длина мм	Кол	Масса, кг		
					поз	всех	издел
КР-12 25	1	ф10АIII	8960	2	5,53	11,06	11,67
	2	ф4ВРI	220	31	0,02	0,61	
КР-12 30	1	ф10АIII	8960	2	5,53	11,06	11,81
	2	ф4ВРI	270	31	0,02	0,75	
КР-12.35	1	ф10АIII	8960	2	5,53	11,06	11,95
	2	ф4ВРI	320	31	0,03	0,89	
КР-12 40	1	ф10АIII	8960	2	5,53	11,06	12,09
	2	ф4ВРI	370	31	0,03	1,03	

Арматура класса ВР-I по ГОСТ 6727-80

Арматура класса А-III по ГОСТ 5781-82

Нач отд	Волынский	Подпись	
Н контр	Леонтьева	"	
ГИП	Шац	"	
Гл спец	Шанаурова	"	
Гл спец	Кочин	"	
Провер	Мысовский	"	
Разраб	Алексеева	"	

1.030 1-1/88 1-8-К14

Каркас КР-12 25, КР-12.30, КР-12 35, КР-12 40

Стадия	Лист	Листов
Р		1

ЦНИИЭП торгово-бытовых зданий и туристских комплексов

Пров 70992 [illegible] Кон Кондрахов 24770 26

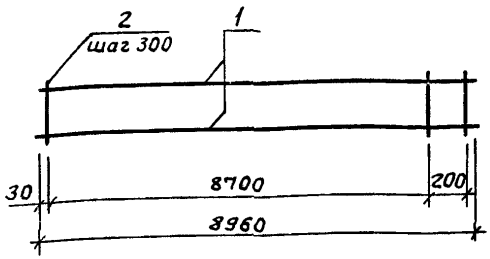

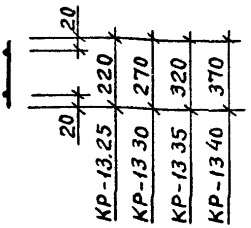

Марка изделия	Поз.	Сечение мм	Длина мм	Кол	Масса, кг		
					поз	всех	издел
КР-13 25	1	ф12АIII	8960	2	7,96	15,91	16,53
	2	ф4ВРI	220	31	0,02	0,61	
КР-13.30	1	ф12АIII	8960	2	7,96	15,91	16,67
	2	ф4ВРI	270	31	0,02	0,75	
КР-13 35	1	ф12АIII	8960	2	7,96	15,91	16,81
	2	ф4ВРI	320	31	0,03	0,89	
КР-13.40	1	ф12АIII	8960	2	7,96	15,91	16,95
	2	ф4ВРI	370	31	0,03	1,03	

Арматура класса ВР-I по ГОСТ 6727-80

Арматура класса А-III по ГОСТ 5781-82

Нач отд	Волынский	Подпись	
Н контр	Леонтьева	"	
ГИП	Шац	"	
Гл спец	Шанаурова	"	
Гл спец	Кочин	"	
Провер.	Мысовский	"	
Разраб	Алексеева	"	

1.030.1-1/88.1-8-К15

Каркас КР-13.25, КР-13.30, КР-13.35, КР-13 40

Стадия	Лист	Листов
Р		1

ЦНИИЭП торгово-бытовых зданий и туристских комплексов

Инв. N подл | Подпись и дата | Взам инв N

Пров 70992 [illegible] Кон [illegible] 24770 27

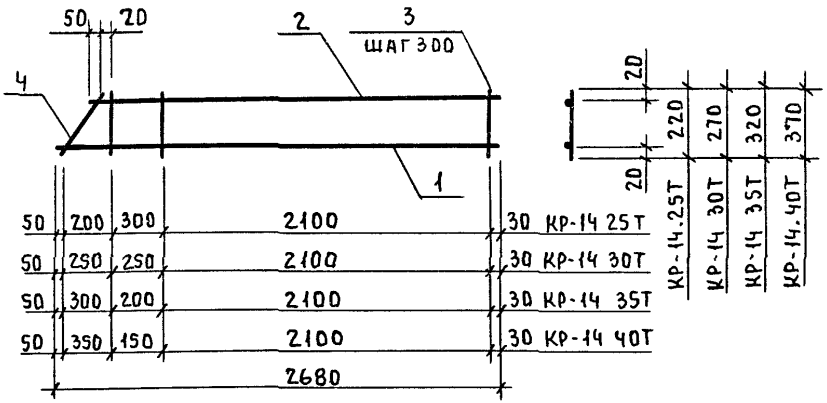

Марка изделия	Поз	Сечение мм	Длина мм	Кол	Масса, кг		
					поз	всех	издел
КР-14 25Т	1	ф6А III	2680	1	0,59	0,59	1,36
	2	ф6А III	2500	1	0,55	0,55	
	3	ф4Вр I	220	9	0,02	0,18	
	4	ф4Вр I	315	1	0,03	0,03	

Арматура класса Вр-I по ГОСТ 6727-80

Арматура класса А-III по ГОСТ 5781-82

Продолжение спецификации см лист 2

Нач отд	Волынский	Подп.	
Н контр	Леонтьева	"	
ГИП	Шац	"	
Гл спец	Шанаурова	"	
Гл спец	Качин	"	
Провер	Леонтьева	"	
Разраб	Алексеева	"	

1030 1-1/88.1-8-К16

Каркас
КР-14 25Т, КР-14 30Т
КР-14.35Т, КР-14.40Т

Стадия	Лист	Листов
Р	1	2

ЦНИИЭП торгово-бытовых зданий и туристских комплексов

Пров 40992 Коп Петрук 24770 28

Инв № подл | Подп и дата | Взам инв №

Марка изделия	Поз	Сечение мм	Длина мм	Кол.	Масса, кг		
					Поз.	Всех	Издел.
КР-14 30Т	1	ф6А III	2680	1	0,59	0,59	1,39
	2	ф6А III	2450	1	0,54	0,54	
	3	ф4ВР I	270	9	0,02	0,22	
	4	ф4ВР I	385	1	0,05	0,03	
КР-14 35Т	1	ф6А III	2680	1	0,59	0,59	1,43
	2	ф6А III	2400	1	0,53	0,53	
	3	ф4ВР I	320	9	0,03	0,26	
	4	ф4ВР I	460	1	0,04	0,04	
КР-14 40Т	1	ф6А III	2680	1	0,59	0,59	1,46
	2	ф6А III	2350	1	0,52	0,52	
	3	ф4ВР I	370	9	0,03	0,30	
	4	ф4ВР I	530	1	0,05	0,05	

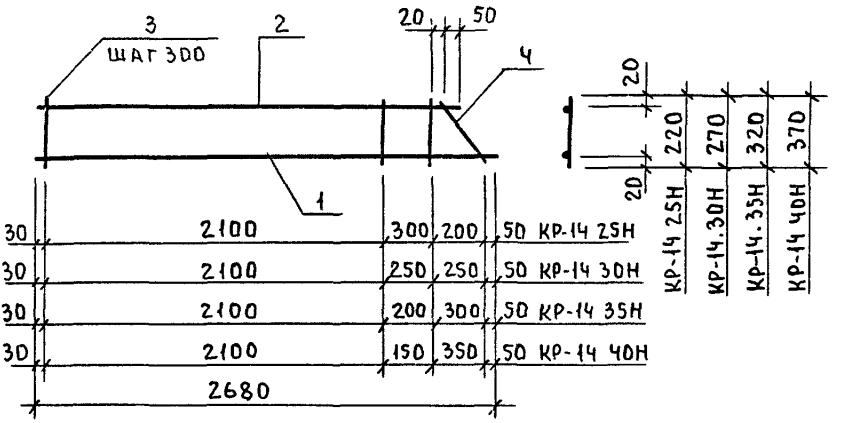

Марка изделия	Поз	Сечение мм	Длина мм	Кол	Масса, кг		
					поз	всех	издел
КР-14 25Н	1	Ф6А III	2680	1	0,59	0,59	1,36
	2	Ф6А III	2500	1	0,55	0,55	
	3	Ф4Вр I	220	9	0,02	0,18	
	4	Ф4Вр I	315	1	0,03	0,03	

Арматура класса Вр-I по ГОСТ 6727-80.

Арматура класса А-III по ГОСТ 5781-82

Продолжение спецификации см лист 2.

Нач отд	Зольнский	Подп.
Н контр	Леонтьева	"
ГИП	Шац	"
Гл спец	Шанаурова	"
Гл спец	Кочин	"
Провер	Леонтьева	"
Разраб	Алексеева	"

1030.1-1/88.1-8-К17

Каркас
КР-14 25Н, КР-14 30Н,
КР-14 35Н, КР-14 40Н

Стадия	Лист	Листов
Р	1	2

ЦНИИЭП торгово-бытовых зданий и туристских комплексов

Пров 4.9.92 Бат Коп Петрук 24770 30

Марка изделия	Поз	Сечение мм	Длина мм	Кол	Масса, кг		
					Поз	Всех	издел
КР-14 30Н	1	ф6А III	2680	1	0,59	0,59	1,39
	2	ф6А III	2450	1	0,54	0,54	
	3	ф4ВрI	270	9	0,02	0,22	
	4	ф4ВрI	385	1	0,03	0,03	
КР-14 35Н	1	ф6А III	2680	1	0,59	0,59	1,43
	2	ф6А III	2400	1	0,53	0,53	
	3	ф4ВрI	320	9	0,03	0,26	
	4	ф4ВрI	460	1	0,04	0,04	
КР-14 40Н	1	ф6А III	2680	1	0,59	0,59	1,46
	2	ф6А III	2350	1	0,52	0,52	
	3	ф4ВрI	370	9	0,03	0,30	
	4	ф4ВрI	530	1	0,05	0,05	

САПР | ТАП | Вед инж Винокур
ТБЗТК | СП | Вед инж Бурлакова

Инв № подл | Подп и дата | Взам инв №

Пров Коп. 24770 31 Формат А4

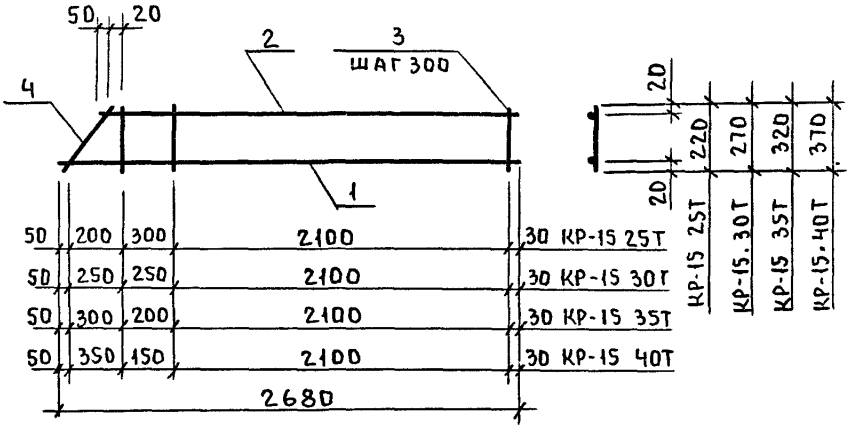

Марка изделия	Поз	Сечение мм	Длина мм	Кол	Масса, кг		
					поз	всех	издел
КР-15 25Т	1	ФВАIII	2680	1	1,06	1,06	2,25
	2	ФВАIII	2500	1	0,99	0,99	
	3	ФЧВрI	220	9	0,02	0,16	
	4	ФЧВрI	315	1	0,03	0,03	

Арматура класса Вр-I по ГОСТ 6727-80

Арматура класса А-III по ГОСТ 5781-82

Продолжение спецификации см лист 2

Нач отд	Волынский	Подп.
Н контр	Дронтьева	"
ГИП	Шац	"
Гл спец	Шачаурова	"
Гл спец	Кочин	"
Пропер	Дронтьева	"
Разраб	Алексеева	"

10301-1/88.1-8-К18

Каркас КР-15 25Т, КР-15.30Т, КР-15 35Т, КР-15 40Т

Стадия	Лист	Листов
Р	1	2

ЦНИИЭП торгово-бытовых зданий и туристских комплексов

Пров 4.09.92 Коп Петрук 24770 32

Инв N подл. | Подп. и дата | Взам. инв. N

Марка изделия	Поз	Сечение мм	Длина мм	Кол	Масса, кг		
					Поз.	Всех	Издел.
КР-1S.30Т	1	ф8 A III	2680	1	1, 06	1, 06	2, 28
	2	ф8 A III	2450	1	0, 97	0, 97	
	3	ф4 BP I	270	9	0, 02	0, 22	
	4	ф4 BP I	385	1	0, 03	0, 03	
КР-1S.35Т	1	ф8 A III	2680	1	1, 06	1, 06	2, 31
	2	ф8 A III	2400	1	0, 95	0, 95	
	3	ф4 BP I	320	9	0, 03	0, 26	
	4	ф4 BP I	460	1	0, 04	0, 04	
КР-1S 40Т	1	ф8 A III	2680	1	1, 06	1, 06	2, 33
	2	ф8 A III	2350	1	0, 93	0, 93	
	3	ф4 BP I	370	9	0, 03	0, 30	
	4	ф4 BP I	530	1	0, 05	0, 05	

Взам инв №

Подп и дата

Инв № подл

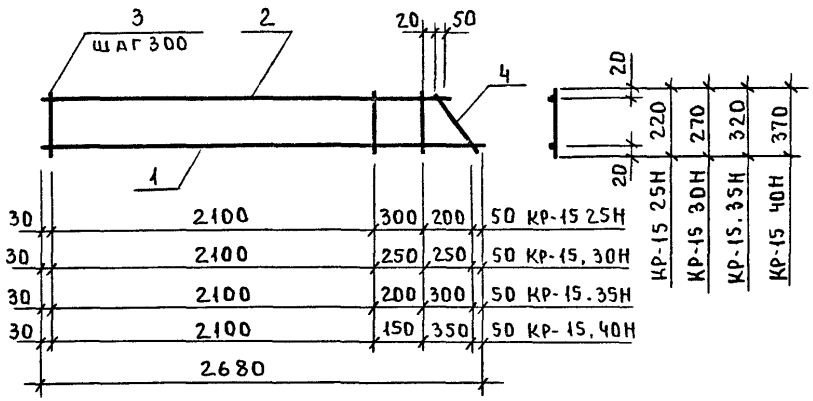

Марка изделия	Поз	Сечение мм	Длина мм	Кол	Масса, кг		
					поз	всех	издел
КР-15 25Н	1	ф8AIII	2680	1	1,06	1,06	2,25
	2	ф8AIII	2500	1	0,99	0,99	
	3	ф4ВрI	220	9	0,02	0,18	
	4	ф4ВрI	315	1	0,03	0,03	

Арматура класса Вр-I по ГОСТ 6727-80

Арматура класса А-III по ГОСТ 5781-82

Продолжение спецификации см лист 2.

Нач отд	Волынский	Подп.
Н контр	Леонтьева	"
ГИП	Шац	"
Гл спец.	Шанаурова	"
Гл спец.	Кочин	"
Прозер	Леонтьева	"
Разраб	Алексеева	"

1030 1-1/88.1-8-К19

Каркас

КР-15.25Н, КР-15.30Н, КР-15.35Н, КР-15.40Н

Стадия	Лист	Листов
Р	1	2

ЦНИИЭП торгово-бытовых зданий и туристских комплексов

Коп Петряк 24770 34

Марка изделия	Поз	Сечение мм	Длина мм	Кол	Масса, кг		
					поз.	Всех	Издел
КР-1S 30Н	1	ф8AIII	2680	1	1, 06	1, 06	2, 28
	2	ф8AIII	2450	1	0, 97	0, 97	
	3	ф4BPI	270	9	0, 02	0, 22	
	4	ф4BPI	385	1	0, 03	0, 03	
КР-1S.35 Н	1	ф8AII	2680	1	1, 06	1, 06	2, 31
	2	ф8AII	2400	1	0, 95	0, 95	
	3	ф4BPI	320	9	0, 03	0, 26	
	4	ф4BPI	460	1	0, 04	0, 04	
КР-1S.40Н	1	ф8AIII	2680	1	1, 06	1, 06	2, 33
	2	ф8AIII	2350	1	0, 93	0, 93	
	3	ф4BPI	370	9	0, 03	0, 30	
	4	ф4BPI	530	1	0, 05	0, 05	

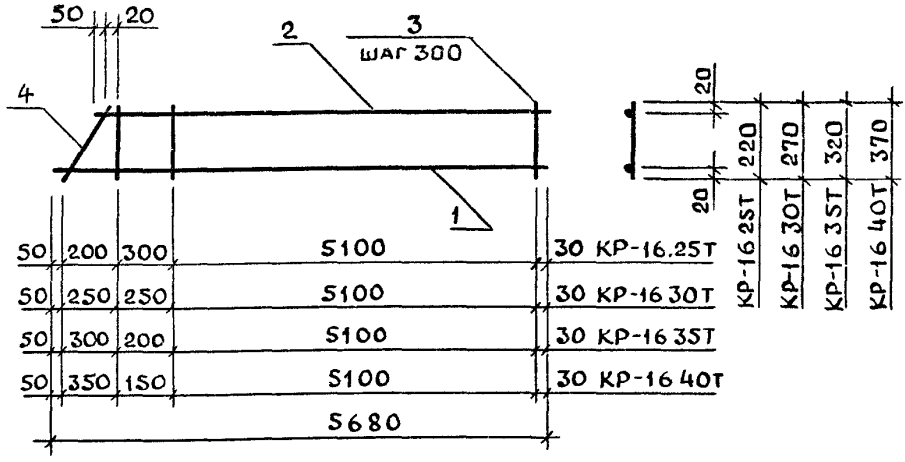

Марка изделия	Поз	Сечение мм	Длина мм	Кол.	Масса, кг		
					Поз	Всех	Издел
КР-16 25Т	1	ф6А III	5680	1	1, 26	1, 26	2, 89
	2	ф6А III	5500	1	1, 22	1, 22	
	3	ф4ВРI	220	19	0, 02	0, 38	
	4	ф4ВРI	315	1	0, 03	0, 03	

Арматура класса Вр-I по ГОСТ 6727-80.

Арматура класса А-III по ГОСТ 5781-82.

Продолжение спецификации см лист 2

Взам инв N | Подп и дата | Инв N подл

Нач отд	Волынский	Подп	
Н контр	Леонтьева	"	
ГИП	Шац	"	
Гл спец	Шанаурева	"	
Гл спец	Кочин	"	
Провер	Леонтьева	"	
Разраб	Алексеева	"	

1.030 1-1/88.1-8-К20.

Каркас
КР-16 25Т, КР-16 30Т,
КР-16 35Т, КР-16 40Т

Стадия	Лист	Листов
Р	1	2

ЦНИИЭП торгово-бытовых зданий и туристских комплексов

Пров 4 09 92 Коп 24770 36 Формат А4

Марка изделия	Кол.	Сечение мм	Длина мм	Кол.	Масса, кг		
					поз.	всех	издел
КР-16.30Т	1	ф6 AIII	5680	1	1,26	1,26	2,97
	2	ф6 AIII	5450	1	1,21	1,21	
	3	ф4 BPI	270	19	0,02	0,46	
	4	ф4 BPI	385	1	0,03	0,03	
КР-16 35Т	1	ф6AIII	5680	1	1,26	1,26	3,05
	2	ф6AIII	5400	1	1,20	1,20	
	3	ф4 BPI	320	19	0,03	0,55	
	4	ф4 BPI	460	1	0,04	0,04	
КР-16.40Т	1	ф6AIII	5680	1	1,26	1,26	3,13
	2	ф6AIII	5350	1	1,19	1,19	
	3	ф4 BPI	370	19	0,03	0,63	
	4	ф4 BPI	530	1	0,05	0,05	

Инв. N подл. | Подпись и дата | Взам. инв. N

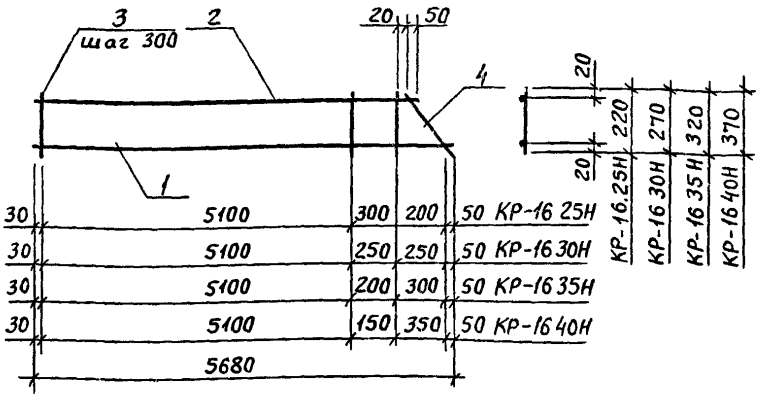

Марка изделия	Поз.	Сечение мм	Длина мм	Кол	Масса, кг		
					поз	всех	издел
КР-16 25Н	1	ф6АIII	5680	1	1,26	1.26	2.89
	2	ф6АIII	5500	1	1,22	1,22	
	3	ф4ВРI	220	19	0.02	0,38	
	4	ф4ВРI	315	1	0.03	0,03	

Арматура класса ВР-I по ГОСТ 6727-80

Арматура класса А-III по ГОСТ 5781-82

Продолжение спецификации см лист 2

Начотд	Волынский	Подпись	
Н.контр	Леонтьева	"	
ГИП	Шац	"	
Гл.спец	Шантурова	"	
Гл.спец	Кочин	"	
Провер	Леонтьева	"	
Разраб	Алексеева	"	

1 030.1-1/88 1-8-К11

Каркас КР-16 25Н, КР-16 30Н, КР-16 35Н, КР-16 40Н

Стадия	Лист	Листов
Р	1	

ЦНИИЭП торгов. бытовых зданий и тираж. комплекс.

Взам инв N

Подпись и дата

Инв N подл

Коп Кадыкова 24770 38

Марка изделия	Поз	Сечение мм	Длина мм	Кол.	Масса, кг		
					поз.	всех	издел
КР-16.30Н	1	ф6АIII	5680	1	1,26	1,26	2,97
	2	ф6АIII	5450	1	1,21	1,21	
	3	ф4ВРI	270	19	0,02	0,46	
	4	ф4ВРI	385	1	0,03	0,03	
КР-16 35Н	1	ф6АIII	5680	1	1,26	1,26	3,05
	2	ф6АIII	5400	1	1,20	1,20	
	3	ф4ВРI	320	19	0,03	0,55	
	4	ф4ВРI	460	1	0,04	0,04	
КР-16.40Н	1	ф6АIII	5680	1	1,26	1,26	3,13
	2	ф6АIII	5350	1	1,19	1,19	
	3	ф4ВРI	370	19	0,03	0,63	
	4	ф4ВРI	530	1	0,05	0,05	

Взам инв. N

Подпись и дата

Инв N подл

1.030.1-1/88.1-8-К21

Лист 2

Пров 4.09.92 [illegible] Кон Кожухин 24770 39

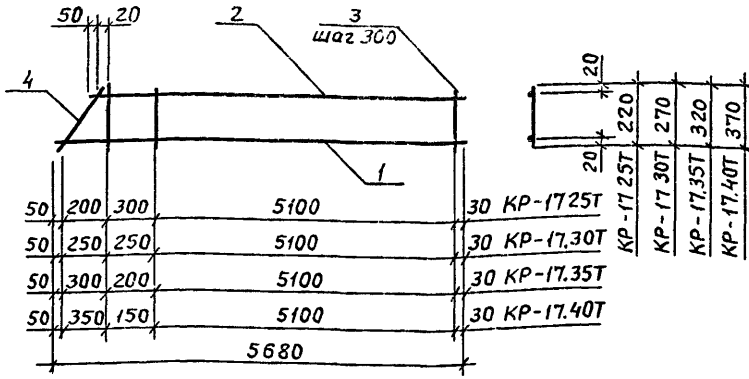

Марка изделия	Поз.	Сечение мм	Длина мм	Кол.	Масса, кг		
					поз.	всех	издел
КР-17 25Т	1	ф8А III	5680	1	2,24	2,24	4,82
	2	ф8А III	5500	1	2,17	2,17	
	3	ф4ВРI	220	19	0,02	0,38	
	4	ф4ВРI	315	1	0,03	0,03	

Арматура класса ВР-I по ГОСТ 6727-80

Арматура класса А-III по ГОСТ 5781-82

Продолжение спецификации см лист 2

Нач отд	Волынский	Подпись
Н контр	Леонтьева	"
ГИП	Шац	"
Гл спец	Шанаурова	"
Гл спец	Кочин	"
Провер	Леонтьева	"
Разраб	Алексеева	"

1.030 1-1/88 1-8-К22

Каркас
КР-17 25Т, КР-17 30Т,
КР-17 35Т, КР-17 40Т

Стадия	Лист	Листов
Р	1	

ЦНИИЭП торгово-бытовых зданий и туристских комплексов

Марка изделия	Поз	Сечение мм	Длина мм	Кол	Масса, КГ		
					поз	всех	издел
КР-17.30Т	1	ф8AIII	5680	1	2,24	2,24	4,89
	2	ф8AIII	5450	1	2,15	2,15	
	3	ф4BPI	270	19	0,02	0,46	
	4	ф4BPI	385	1	0,03	0,03	
КР-17.35Т	1	ф8AIII	5680	1	2,24	2,24	4,97
	2	ф8AIII	5400	1	2,13	2,13	
	3	ф4BPI	320	19	0,03	0,55	
	4	ф4BPI	460	1	0,04	0,04	
КР-17.40Т	1	ф8AIII	5680	1	2,24	2,24	5.04
	2	ф8AIII	5350	1	2,11	2,11	
	3	ф4BPI	370	19	0,03	0,63	
	4	ф4BPI	530	1	0,05	0,05	

Инв N подл | Подпись и дата | Взам инв N

Пров 4.09.92 г. Кон. контроля 24770 41

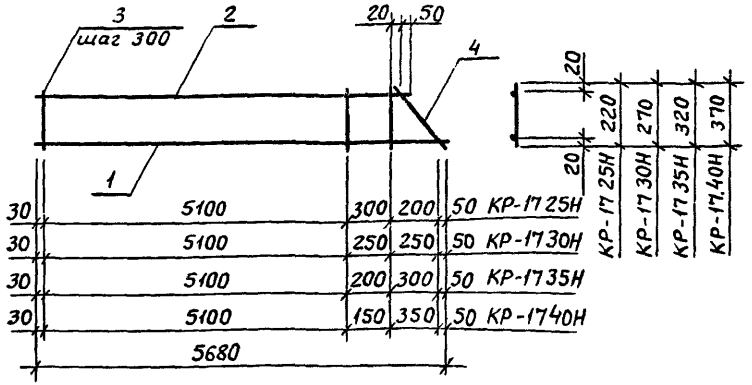

Марка изделия	Поз	Сечение мм	Длина мм	Кол.	Масса, кг		
					поз.	всех	издел
КР-17.25Н	1	ф8А III	5680	1	2,24	2,24	4,82
	2	ф8А III	5500	1	2,17	2,17	
	3	ф4 ВР I	220	19	0,02	0,38	
	4	ф4 ВР I	315	1	0,03	0,03	

Арматура класса ВР-I по ГОСТ 6727-80

Арматура класса А-III по ГОСТ 5781-82

Продолжение спецификации см лист 2

Нач.отд.	Волынский	подпись	1.030 1-1/88 1-8-К23
Н.контр.	Леонтьева	"	
ГИП	Шац	"	Каркас КР-17 25Н, КР-17 30Н КР-17 35Н, КР-17 40Н
Гл.спец.	Шанаурова	"	Стадия Р; Лист 1; Листов 2
Гл.спец.	Кочин	"	ЦНИИЭП торгово-бытовых зданий и туристских комплексов
Пробр.	Леонтьева	"	
Разраб.	Алексеева	"	

Инв. N подл. | Подпись и дата | Взам. инв. N

Марка изделия	Поз	Сечение мм	Длина мм	Кол	Масса, кг		
					Поз.	Всех	Издел
КР-17.30Н	1	ф8АIII	5680	1	2,24	2,24	4,89
	2	ф8АIII	5450	1	2,15	2,15	
	3	ф4ВРI	270	19	0,02	0,46	
	4	ф4ВРI	385	1	0,03	0,03	
КР-17.35Н	1	ф8АIII	5680	1	2,24	2,24	4,97
	2	ф8АIII	5400	1	2,13	2,13	
	3	ф4ВРI	320	19	0,03	0,55	
	4	ф4ВРI	460	1	0,04	0,04	
КР-17.40Н	1	ф8АIII	5680	1	2,24	2,24	5,04
	2	ф8АIII	5350	1	2,11	2,11	
	3	ф4ВРI	370	19	0,03	0,63	
	4	ф4ВРI	530	1	0,05	0,05	

Взам инв N | Подпись и дата | Инв N подл

Пров 4.09.92 [illegible] Кон [illegible] 24770 43

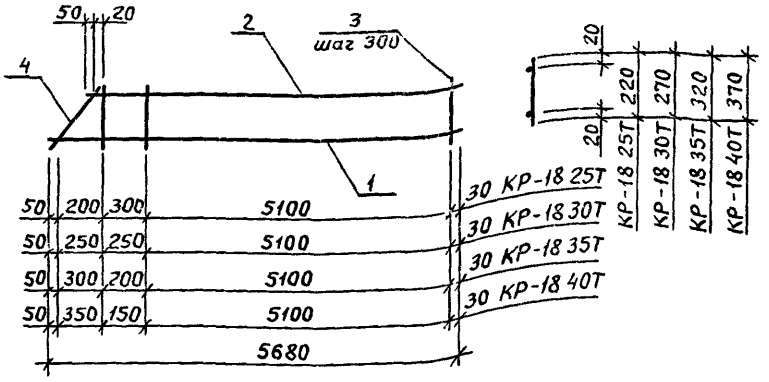

Марка изделия	Поз	Сечение мм	Длина мм	Кол	Масса, кг		
					поз	всех	издел.
КР-18.25Т	1	Ф10А III	5680	1	3,50	3,50	7,30
	2	Ф10А III	5500	1	3,39	3,39	
	3	Ф4ВРI	220	19	0,02	0,38	
	4	Ф4ВРI	315	1	0,03	0,03	

Арматура класса ВР-I по ГОСТ 6727-80

Арматура класса А-III по ГОСТ 5781-82

Продолжение спецификации см лист 2

Нач отд	Волынский	Подпись		1030 1-1/88 1-8-К24
Н контр	Леонтьева	"		
ГИП	Шац	"		Каркас КР-18 25Т КР-18 30Т, КР-18 35Т, КР-18,40Т
Гл спец	Шанаурова	"		
Гл спец	[illegible]чин	"		
Провер	Леонтьева	"		
Разраб	А. Скорева	"		

Стадия	Лист	Листов
Р	1	2

ЦНИИЭП торгово-бытовых зданий и туристских комплексов

Пров 4 09 92 [illegible] Кон Ковцуки 24770 44

Марка изделия	Поз.	Сечение мм	Длина мм	Кол	Масса, кг		
					поз	всех	издел
КР-18.30Т	1	ф10АIII	5680	1	3,50	3,50	7,36
	2	ф10АIII	5450	1	3,36	3,36	
	3	ф4ВРI	270	19	0,02	0,46	
	4	ф4ВРI	385	1	0,03	0,03	
КР-18.35Т	1	ф10АIII	5680	1	3,50	3,50	7,42
	2	ф10АIII	5400	1	3,33	3,33	
	3	ф4ВРI	320	19	0,03	0,55	
	4	ф4ВРI	460	1	0,04	0,04	
КР-18.40Т	1	ф10АIII	5680	1	3,50	3,50	7,49
	2	ф10АIII	5350	1	3,30	3,30	
	3	ф4ВРI	370	19	0,03	0,63	
	4	ф4ВРI	530	1	0,05	0,05	

Инв.№ подл | Подпись и дата | Взам. инв.№

Инв.№ | Тип | Подпись | Дата
ТБЗТК | СП | Ведин | Бурмакова

1.030.1-1/88.1-8-К24

Лист 2

Пров 4.09.92 45 Кон. Кобзуков 24770 45

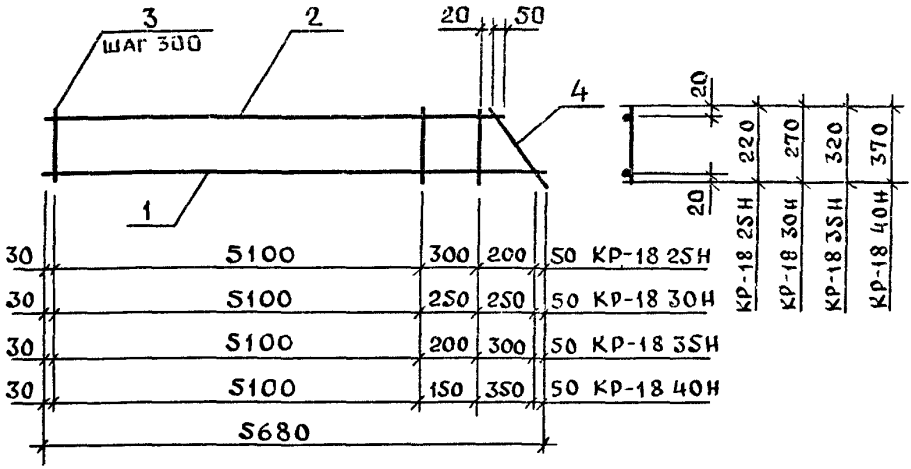

Марка изделия	Поз	Сечение мм	Длина мм	Кол	Масса, кг		
					Поз	Всех	Издел
КР-18 25Н	1	ф10А III	5680	1	3,50	3,50	7,30
	2	ф10А III	5500	1	3,39	3,39	
	3	ф4ВРI	220	19	0,02	0,38	
	4	ф4ВРI	315	1	0,03	0,03	

Арматура класса ВР-I по ГОСТ 6727-80.

Арматура класса А-III по ГОСТ 5781-82

Продолжение спецификации см лист 2

Нач отд	Волынский	Подп	
Н контр	Леонтьева	"	
ГИП	Шац	"	
Гл спец	Шанаурова	"	
Гл спец	Кочин	"	
Провер	Леонтьева	"	
Разраб	Алексеева	"	

1.030 1-1/88. 1-8-К25

Каркас
КР-18 25Н, КР-18.30Н,
КР-18 35Н, КР-18 40Н

Стадия	Лист	Листов
Р	1	2

ЦНИИЭП торгово-бытовых зданий и туристских комплексов

Пров 7.09.92 Коп. Конкул 24770 46 Формат А4

Марка изделия	Поз	Сечение мм	Длина мм	Кол	Масса, кг		
					поз	всех	издел
КР-18 30Н	1	Ф10АIII	5680	1	3,50	3,50	7,36
	2	Ф10АIII	5450	1	1,36	3,36	
	3	Ф4ВРI	270	19	0,02	0,46	
	4	Ф4ВРI	385	1	0,03	0,03	
КР-18 35Н	1	Ф10АIII	5680	1	3,50	3,50	7,42
	2	Ф10АIII	5400	1	3,33	3,33	
	3	Ф4ВРI	320	19	0,03	0,55	
	4	Ф4ВРI	460	1	0,04	0,04	
КР-18 40Н	1	Ф10АIII	5680	1	3,50	3,50	7,49
	2	Ф10АIII	5350	1	3,30	3,30	
	3	Ф4ВРI	370	19	0,03	0,63	
	4	Ф4ВРI	530	1	0,05	0,05	

Инв. N подл. | Подпись и дата | Взам. инв. N

Кон Корфелен 24770 47

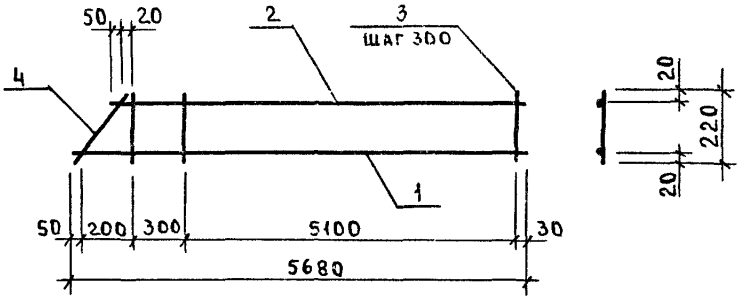

Марка изделий	Поз	Сечение мм	Длина мм	Кол	Масса, кг		
					Поз	Всех	Издел.
КР-19.25Т	1	Ф12А III	5680	1	5,04	5,04	10,33
	2	Ф12А III	5500	1	4,88	4,88	
	3	Ф4ВР I	220	19	0,02	0,38	
	4	Ф4ВР I	315	1	0,03	0,03	

Арматура класса ВР-I по ГОСТ 6727-80

Арматура класса А-III по ГОСТ 5781-82.

Нач. отд.	Волынский	Подп.	
Н. контр.	Арентьева	"	
ГИП	Шац	"	
Гл. спец.	Шнаурова	"	
Гл. спец.	Жмин	"	
Провер.	[illegible]	"	
Разраб.	[illegible]	"	

1.030.1-1/88.1-8-К26

Каркас КР-19.25Т

Стадия	Лист	Листов
Р		1

ЦНИИЭП торгово-бытовых зданий и туристских комплексов

Коп Петрук 24770 48

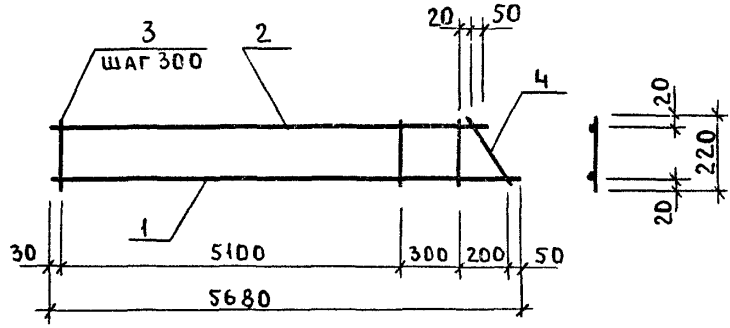

Марка изделия	Поз	Сечение мм	Длина мм	Кол	Масса, кг		
					Поз	Всех	Издел
КР-19 25Н	1	Ф12АIII	5680	1	5,04	5,04	10,33
	2	Ф12АIII	5500	1	4,88	4,88	
	3	Ф4ВрI	220	19	0,02	0,38	
	4	Ф4ВрI	315	1	0,03	0,03	

Арматура класса Вр-I по ГОСТ 6727-80

Арматура класса А-III по ГОСТ 5781-82

Нач отд	Волынский	Подп.	
Н контр	Леонтьева	"	
ГИП	Шац	"	
Гл спец	Шанаурова	"	
Гл спец	Кочин	"	
Провер	Мысовский	"	
Разраб	Алексеева	"	

1030.1-1/88.1-8-К27

Каркас
КР-19 25Н

Стадия	Лист	Листов
Р		1

ЦНИИЭП торгово-бытовых зданий и туристских комплексов

Пров 10792 ГС. Кэп Петрук 24770 49

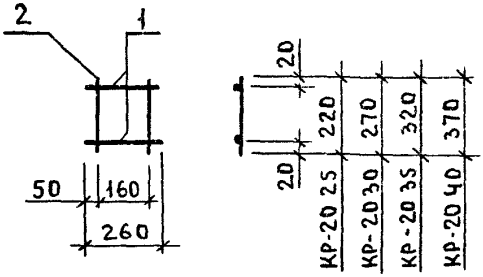

Марка изделия	Поз	Сечение мм	Длина мм	Кол	Масса, кг		
					Поз	Всех	Издел
КР-20.25	1	Ф4ВРI	260	2	0,02	0,05	0,09
	2	Ф4ВРI	220	2	0,02	0,04	
КР-20.30	1	Ф4ВРI	260	2	0,02	0,05	0,10
	2	Ф4ВРI	270	2	0,02	0,05	
КР-20 35	1	Ф4ВРI	260	2	0,02	0,05	0,10
	2	Ф4ВРI	320	2	0,03	0,06	
КР-20 40	1	Ф4ВРI	260	2	0,02	0,05	0,11
	2	Ф4ВРI	370	2	0,03	0,07	

Арматура класса ВР-I по ГОСТ 6727-80.

Нач отд.	Волынский	Подп	
Н контр	Леонтьева	"	
ГИП	Шац	"	
Гл спец	Шлнаукова	"	
Гл спец	Кочин	"	
Провер	Мысовский	"	
Разраб	Алексеева	"	

1.030.1-1/88 1-8-К28

Каркас
КР-20 25, КР-20.30,
КР-20.35, КР-20 40

Стадия	Лист	Листов
Р		1

ЦНИИЭП Торгово-бытовых зданий и туристских комплексов

Взам инв №
Подп и дата
Инв № подл

Пров 10.92 [illegible] Кол Петрук 24770 50

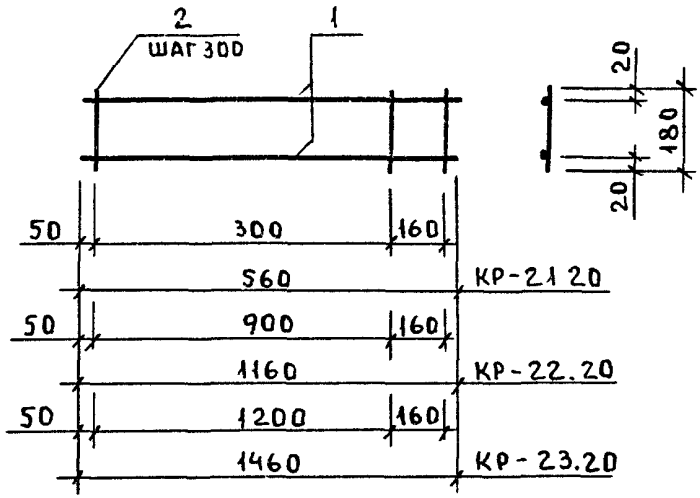

Марка изделия	Поз.	Сечение мм	Длина мм	Кол	Масса, кг		
					Поз.	Всех	Издел
КР-21 20	1	Ф4ВрI	560	2	0,05	0,10	0,15
	2	Ф4ВрI	180	3	0,02	0,05	
КР-22.20	1	Ф4ВрI	1160	2	0,10	0,21	0,29
	2	Ф4ВрI	180	5	0,02	0,08	
КР-23 20	1	Ф4ВрI	1460	2	0,13	0,26	0,36
	2	Ф4ВрI	180	6	0,02	0,10	

Арматура класса ВрI по ГОСТ 6727-80

Нач отд	Волынский	Подп.	
Н контр	Леонтьева	"	
ГИП	Шац	"	
Гл спец	Шанаурова	"	
Гл спец	Кочин	"	
Провер	Мысовский	"	
Разраб	Алексеева	"	

1030 1-1/88.1-8-К29

Каркас
КР-21 20, КР-22.20,
КР-23 20

Стадия	Лист	Листов
Р		1

ЦНИИЭП торгово-бытовых зданий и туристских комплексов

Пров 10992 ASI Коп Петрук 24770 51

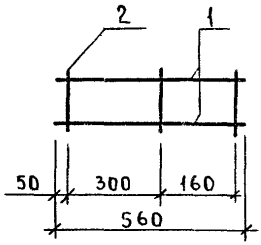

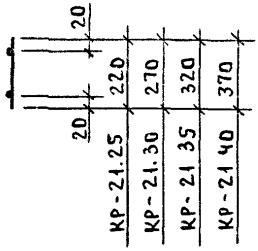

Марка изделия	Поз	Сечение мм	Длина мм	Кол	Масса, кг		
					Поз	Всех	Издел
КР-21 25	1	Ф4ВРI	560	2	0,05	0,10	0,16
	2	Ф4ВРI	220	3	0,02	0,06	
КР-21 30	1	Ф4ВРI	560	2	0,05	0,10	0,17
	2	Ф4ВРI	270	3	0,02	0,07	
КР-21. 35	1	Ф4ВРI	560	2	0,05	0,10	0,19
	2	Ф4ВРI	320	3	0,03	0,09	
КР-21 40	1	Ф4ВРI	560	2	0,05	0,10	0,20
	2	Ф4ВРI	370	3	0,03	0,10	

Арматура класса ВР-I по ГОСТ 6727-80

Нач отд	Волынский	Подп	
Н контр	Леонтьева	"	
ГИП	Шац	"	
Гл спец	Шанаурова	"	
Гл спец	Сочин	"	
Провер	Мисевский	"	
Разраб	[illegible]	"	

1030.1-1-1/88.1-8-К30

Каркас
КР-21 25, КР-21 30,
КР-21,35, КР-21 40

Стадия	Лист	Листов
Р		1

ЦНИИЭП торгово-бытовых зданий и туристских комплексов

Коп Петрук 24770 52

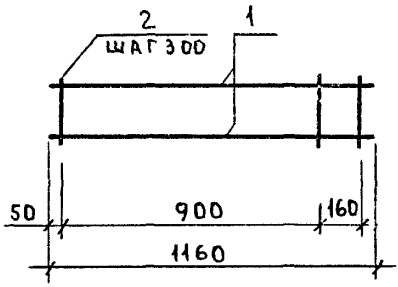

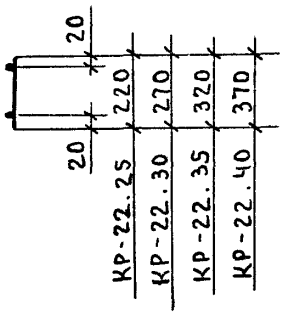

Марка изделия	Поз	Сечение мм	Длина мм	Кол	Масса, кг		
					поз.	всех	издел
КР-22 25	1	Ф4ВрI	1160	2	0,10	0,21	0,31
	2	Ф4ВрI	220	5	0,02	0,10	
КР-22 30	1	Ф4ВрI	1160	2	0,10	0,21	0,33
	2	Ф4ВрI	270	5	0,02	0,12	
КР-22 35	1	Ф4ВрI	1160	2	0,10	0,21	0,35
	2	Ф4ВрI	320	5	0,03	0,14	
КР-22.40	1	Ф4ВрI	1160	2	0,10	0,21	0,38
	2	Ф4ВрI	370	5	0,03	0,17	

Арматура класса ВР-I по ГОСТ 6727-80.

Нач отд	Волынский	Подп	
Н контр	Леонтьева	"	
ГИП	Шац	"	
Гл спец	Шанаурова	"	
Гл спец	Кочин	"	
Провер	Высоцкий	"	
Разраб	Алексеева	"	

1 0301-1/88 1-8-К31

Каркас
КР-22 25, КР-22-30,
КР-22-35, КР-22-40

Стадия	Лист	Листов
Р		1

ЦНИИЭП торгово-бытовых зданий и туристских комплексов

Проз 1 09 92 Ая

Коп Петрук 24770 53

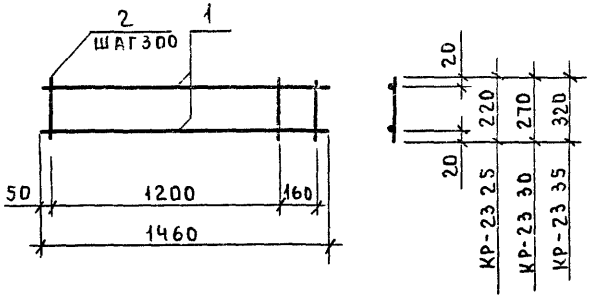

Марка изделия	Поз	Сечение мм	Длина мм	Кол	Масса, кг		
					поз	всех	издел.
КР-23 25	1	Ф4ВрI	1460	2	0,13	0,26	0,38
	2	Ф4ВрI	220	6	0,02	0,12	
КР-23.30	1	Ф4ВрI	1460	2	0,13	0,26	0,41
	2	Ф4ВрI	270	6	0,02	0,15	
КР-23.35	1	Ф4ВрI	1460	2	0,13	0,26	0,44
	2	Ф4ВрI	320	6	0,03	0,17	

Арматура класса Вр-I по ГОСТ 6727-80

Нач отд	Волынский	Подп	
Н контр	Сонтьева	"	
ГИП	[illegible]	"	
Гл спец	[illegible]	"	
Гл спец	[illegible]	"	
Провер	[illegible]	"	
Разраб	[illegible]	"	

1.030.1-1/88 1-8-К32

Каркас
КР-23 25, КР-23.30,
КР-23.35

Стадия	Лист	Листов
Р		1

ЦНИИЭП Типовые бытовые здания и [illegible]

Копировал [illegible]

Кол Петрук 24770 54

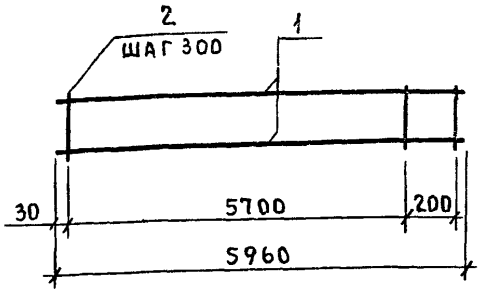

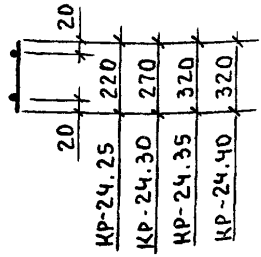

Марка изделия	Поз	Сечение мм	Длина мм	Кол.	Масса, кг		
					поз	всех	издел
КР-24.25	1	Ф14А III	5960	2	7,20	14,40	14,82
	2	Ф4ВрI	220	21	0,02	0,42	
КР-24.30	1	Ф14А III	5960	2	7,20	14,40	14,91
	2	Ф4ВрI	270	21	0,02	0,51	
КР-24.35	1	Ф14А III	5960	2	7,20	14,40	15,00
	2	Ф4ВрI	320	21	0,03	0,60	
КР-24.40	1	Ф14А III	5960	2	7,20	14,40	15,10
	2	Ф4ВрI	370	21	0,03	0,70	

Арматура класса ВрI по ГОСТ 6727-80

Арматура класса А-III по ГОСТ 5781-82

Нач отд	Волынский	Подп	
Н контр	Леонтьева	"	
ГИП	Шац	"	
Гл спец	Шмидрова	"	
Гл спец	Кочин	"	
Провер	Мысовский	"	
Разраб	Максеева	"	

1.030.1-1/88.1-8-К33

Каркас

КР-24 25, КР-24 30, КР-24.35, КР-24 40

Стадия	Лист	Листов
Р		1

ЦНИИЭП торгово бытовых зданий и туристских комплексов

Коп Петрук 24770 55

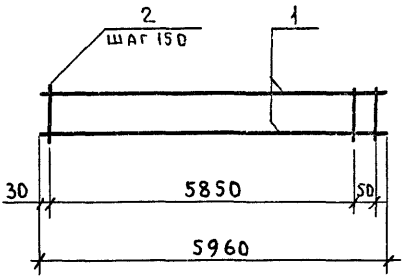

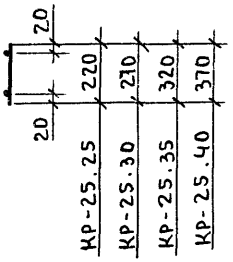

Марка изделия	Поз	Сечение мм	Длина мм	Кол	Масса, кг		
					поз.	всех	издел
КР-25.25	1	Ф18АIII	5960	2	11,91	23,82	25.07
	2	Ф5ВрI	220	41	0,03	1,25	
КР-25.30	1	Ф18АIII	5960	2	11,91	23,82	25,35
	2	Ф5ВрI	270	41	0,04	1,54	
КР-25 35	1	Ф16АIII	5960	2	9,40	18,81	20,63
	2	Ф5ВрI	320	41	0,04	1,82	
КР-25.40	1	Ф16АIII	5960	2	9,40	18,81	20,92
	2	Ф5ВрI	370	41	0,05	2,11	

Арматура класса ВР-I по ГОСТ 6727-80.

Арматура класса А-III по ГОСТ 5781-82.

Нач отд	Волынский	Подп	
Н.контр	Леонтьева	"	
ГИП	Шац	"	
Гл спец	Шандурова	"	
Гл спец	Кочин	"	
Провер	[illegible]	"	
Разраб	[illegible]	"	

1030.1-1/88 1-8-К34

Каркас
КР-25.25, КР-25 30,
КР-25. 35, КР-25 40

Стадия	Лист	Листов
Р		1

ЦНИИЭП торгов и бытовых зданий и туристских комплексов

Коп Петрук 24770 56

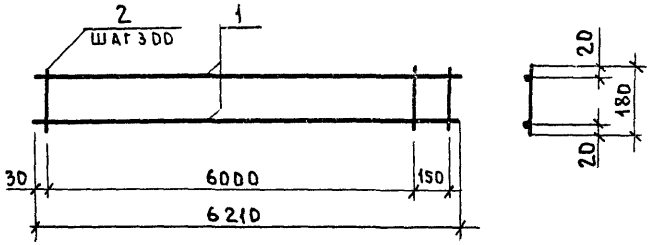

Марка изделия	Поз	Сечение мм	Длина мм	Кол	Масса, кг		
					поз.	всех	издел.
КР-26.20	1	Ф6А III	6210	2	1,38	2,76	3,11
	2	Ф4Вр I	180	22	0,02	0,36	
КР-27.20	1	Ф8А III	6210	2	2,45	4,91	5,26
	2	Ф4Вр I	180	22	0,02	0,36	
КР-28.20	1	Ф10А III	6210	2	3,83	7,66	8,02
	2	Ф4Вр I	180	22	0,02	0,36	
КР-32.20	1	Ф12А III	6210	2	5,51	11,03	11,39
	2	Ф4Вр I	180	22	0,02	0,36	

Арматура класса Вр-I по ГОСТ 6727-80.
Арматура класса А-III по ГОСТ 5781-82.

Нач отд	Эрлыкский	Подп
Н контр	Леонтьева	"
ГИП	Шац	"
Гл спец	Шанаурова	"
Гл спец	Кочин	"
Провер	Высовский	"
Разраб	Марьясова	"

1.0301-1/88.1-8-К35

Каркас
КР-26.20, КР-27.20,
КР-28.20, КР-32.20

Стадия	Лист	Листов
Р		

ЦНИИЭП Типовых зданий и туристских комплексов

Коп Петрук 24770 57

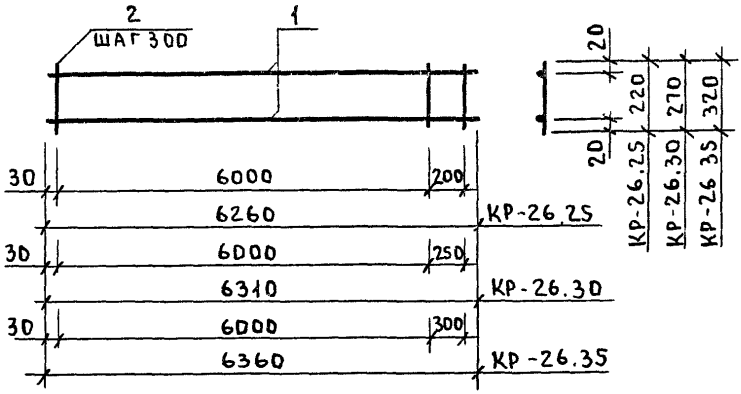

Марка изделия	Поз	Сечение мм	Длина мм	Кол.	Масса, кг		
					поз.	всех	издел
КР-26.25	1	ФбАIII	6260	2	1,39	2,78	3,22
	2	Ф4ВрI	220	22	0,02	0,44	
КР-26.30	1	ФбАIII	6310	2	1,40	2,80	3,34
	2	Ф4ВрI	270	22	0,02	0,53	
КР-26.35	1	ФбАIII	6360	2	1,41	2,82	3,46
	2	Ф4ВрI	320	22	0,03	0,63	

Арматура класса Вр-I по гост 6727-80

Арматура класса А-III по гост 5781-82.

Нач отд	Волынский	Подп	1.0301-1/88.1-8-К38	
Н контр	Леонтьева	"		
ГИП	Шац	"		
Гл спец	Чанаурова	"	Каркас КР-26 25, КР-26 30, КР-26.35	Стадия Р; Лист; Листов
Гл спец	Кочин	"		
Провер	Высоцкий	"		
Разраб	Алексеева	"		ЦНИИЭП торгово-бытовых зданий и туристских комплексов

Коп Петрук 24770 58

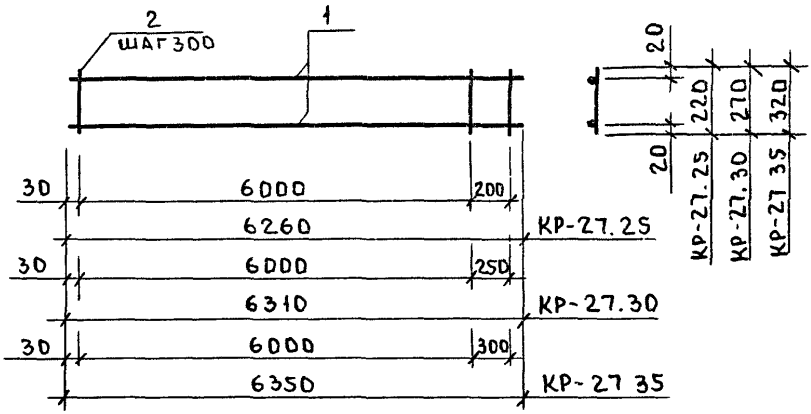

Марка изделия	Поз	Сечение мм	Длина мм	Кол.	Масса, кг		
					поз	всех	издел
КР-27 25	1	Ф8А III	6260	2	2,47	4,95	5,38
	2	Ф4ВрI	220	22	0,02	0,44	
КР-27 30	1	Ф8А III	6310	2	2,49	4,98	5,52
	2	Ф4ВрI	220	22	0,02	0,53	
КР-27 35	1	Ф8А III	6360	2	2,51	5,02	5,66
	2	Ф4ВрI	320	22	0,03	0,63	

Арматура класса ВрI по ГОСТ 6727-80

Арматура класса А-III по ГОСТ 5781-82.

Нач отд	Волынский	Подп	
Н контр	Леонтьева	"	
ГИП	Шац	"	
Гл спец	Мандурова	"	
Гл спец	Кочин	"	
Провер	Шиловский	"	
Разраб	Алексеева	"	

1030.1-1/88.1-8-К37

Каркас
КР-27 25, КР-27.30,
КР-27.35

Стадия	Лист	Листов
Р		1

ЦНИИЭП Торгово-бытовых зданий и туристских комплексов

Коп Петрук 24770 5.9

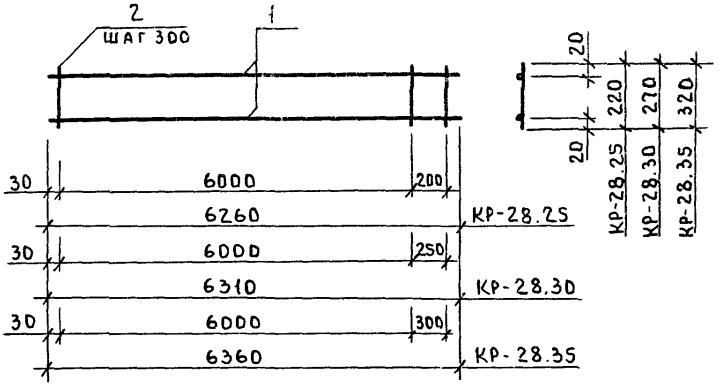

Марка изделия	Поз	Сечение мм	Длина мм	Кол.	Масса, кг		
					Поз.	Всех	Издел.
КР-28.25	1	Ф10А III	6260	2	3,86	7,72	8,16
	2	Ф4Вр I	220	22	0,02	0,44	
КР-28.30	1	Ф10А III	6310	2	3,89	7,79	8,32
	2	Ф4Вр I	270	22	0,02	0,53	
КР-28.35	1	Ф10А III	6360	2	3,92	7,85	8,48
	2	Ф4Вр I	320	22	0,03	0,63	

Арматура класса ВР-I по ГОСТ 6727-80.
Арматура класса А-III по ГОСТ 5781-82.

Нач.отд.	Волынский	Подп.	
Н.контр.	Фронтьева	"	
ГИП	Шац	"	
Гл.спец.	Шандурова	"	
Гл.спец.	Кочин	"	
Пропор.	Лысовский	"	
Разраб.	Алексеева	"	

1.030.1-1/88.1-8-К38

Каркас
КР-28.25, КР-28.30,
КР-28.35

Стадия	Лист	Листов
Р		1

ЦНИИЭП торгово-бытовых зданий и туристских комплексов

Кол.Петрук 24770 60

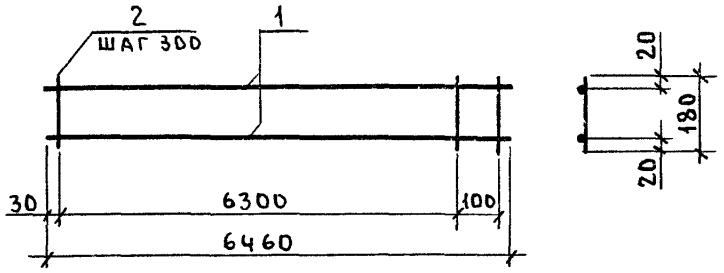

Марка изделия	Поз	Сечение мм	Длина мм	Кол.	Масса, кг		
					Поз.	Всех	Издел.
КР-29.20	1	Ф6А III	6460	2	1,43	2,87	3,24
	2	Ф4ВрI	180	23	0,02	0,37	
КР-30.20	1	Ф8А III	6460	2	2,55	5,10	5,48
	2	Ф4ВрI	180	23	0,02	0,37	
КР-31.20	1	Ф10А III	6460	2	3,99	7,97	8,34
	2	Ф4ВрI	180	23	0,02	0,37	
КР-33.20	1	Ф12А III	6460	2	5,74	11,47	11,85
	2	Ф4ВрI	180	23	0,02	0,37	

Арматура класса Вр-I по ГОСТ 6727-80.
Арматура класса А-III по ГОСТ 5781-82.

Нач.отд	Ролынский	Подп.	
Н.контр	Леонтьева	"	
ГИП	Шац	"	
Гл.спец	Шанаурова	"	
Гл.спец	Кочин	"	
Провер	Мысовских	"	
Разраб	Алексеева	"	

1.030.1-1/88.1-8-К39

Каркас
КР-29.20, КР-30.20,
КР-31.20, КР-33.20

Стадия	Лист	Листов
Р		1

ЦНИИЭП торгово-бытовых зданий и туристских комплексов

Коп. Петрук 24770 61

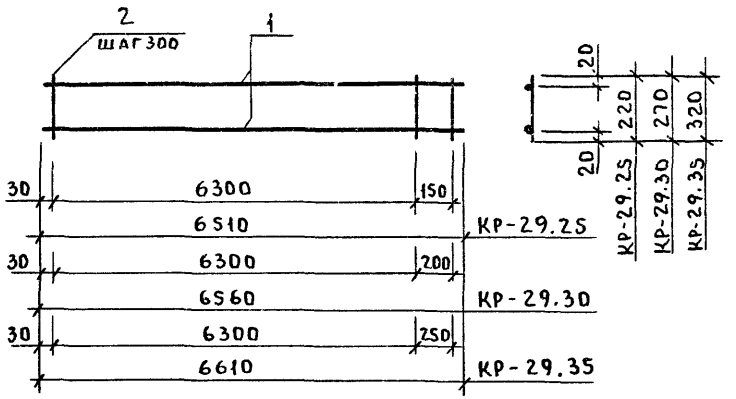

Марка изделия	Поз	Сечение мм	Длина мм	Кол.	Масса, кг		
					Поз.	Всех	Издел.
КР-29.25	1	Ф6А III	6510	2	1,45	2,89	3,35
	2	Ф4ВрI	220	23	0,02	0,46	
КР-29.30	1	Ф6А III	6560	2	1,46	2,91	3,47
	2	ФВрI	270	23	0,02	0,56	
КР-29.35	1	Ф6А III	6610	2	1,47	2,93	3,60
	2	Ф4ВрI	320	23	0,03	0,66	

Арматура класса Вр-I по ГОСТ 6727-80.
Арматура класса А-III по ГОСТ 5781-82.

Нач.отд	Волынский	Подп.	
Н.контр	Леонтьева	"	
ГИП	Шац	"	
Гл.спец.	Шандурова	"	
Гл.спец	Кочин	"	
Провер	Мысовский	"	
Разраб.	Алексеева	"	

1.030.1-1/88.1-8-К40

Каркас
КР-29.25, КР-29.30,
КР-29.35

Стадия	Лист	Листов
Р		1

ЦНИИЭП торгово-бытовых зданий и туристских комплексов

Пров 1.09.92 Коп.Петрук 24770 62

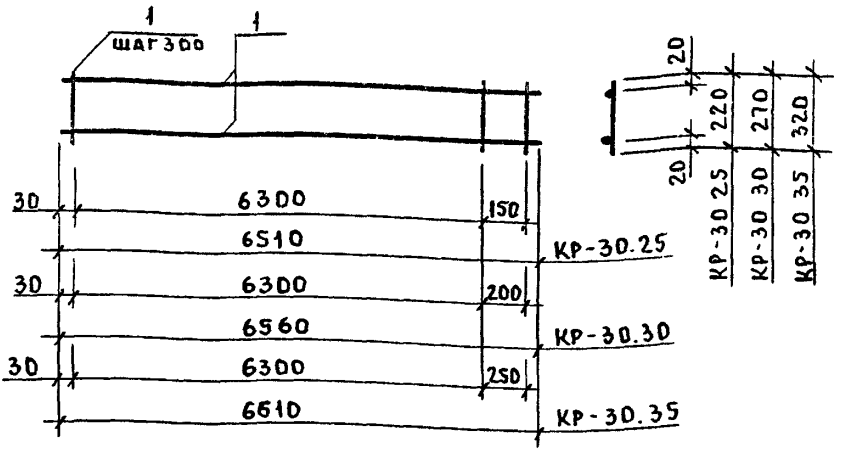

Марка изделия	Поз	Сечение мм	Длина мм	Кол.	Масса кг		
					Поз	Всех	Издел.
КР-30 25	1	Ф8 А III	6510	2	2,57	5,14	5,60
	2	Ф4 Вр I	220	23	0,02	0,46	
КР-30 30	1	Ф8 А III	6560	2	2,59	5,18	5,74
	2	Ф4 Вр I	270	23	0,02	0,56	
КР-30.35	1	Ф8 А III	6610	2	2,61	5,22	5,88
	2	Ф4 Вр I	320	23	0,03	0,66	

Арматура класса Вр-I по ГОСТ 6727-80

Арматура класса А-III по ГОСТ 5781-82

Нач отд	Золынский	Подп	
Н контр	Леонтьева	"	
ГИП	Шац	"	
Гл спец	Шанаурова	"	
Гл спец	Кочин	"	
Провер	Мысовских	"	
Разраб	Алексеева	"	

1 030-1-1/88.1-8-К41

Каркас КР-30 25, КР-30.30, КР-30 35

Стадия	Лист	Листов
Р		1

ЦНИИЭП торгово-бытовых зданий и туристских комплексов

Пров 1 09 92 Коп Партук

24770 63

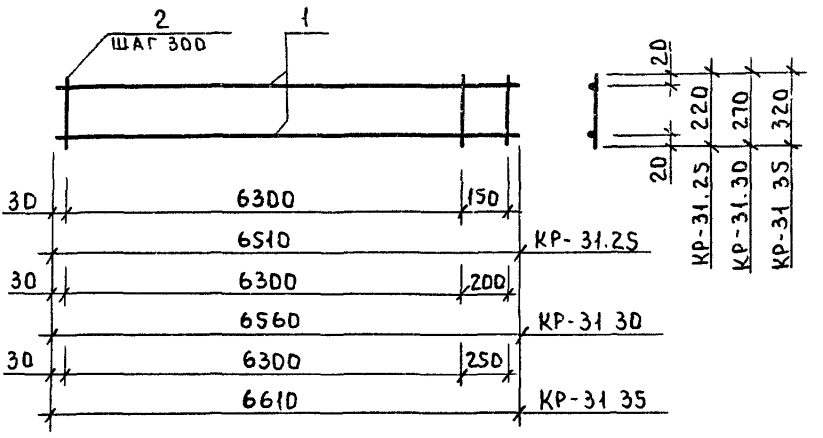

Марка изделия	Поз	Сечение мм	Длина мм	Кол	Масса, кг		
					Поз	Всех	Издел.
КР-31 25	1	Ф10А III	6510	2	4,02	8,03	8,49
	2	Ф4ВР I	220	23	0,02	0,46	
КР-31.30	1	Ф10А III	6560	2	4,05	8,10	8,65
	2	Ф4ВР I	270	23	0,02	0,56	
КР-31 35	1	Ф10А III	6610	2	4,08	8,16	8,82
	2	Ф4ВР I	320	23	0,03	0,66	

Арматура класса ВР-I по ГОСТ 6727-80
Арматура класса А-III по ГОСТ 5781-82

Нач отд	Волынский	Подп	
Н контр	Леонтьева	"	
ГИП	Шац	"	
Гл спец	Шанаурова	"	
Гл спец	Кочин	"	
Провер	Лисовский	"	
Разраб	Алексеева	"	

1030.1-1/88 1-8-К42

Каркас
КР-31 25, КР-31 30,
КР-31 35

Стадия	Лист	Листов
Р		1

ЦНИИЭП торгово-бытовых зданий и туристских комплексов

Пров 1 09 92 Кол. Петрук 24770 64

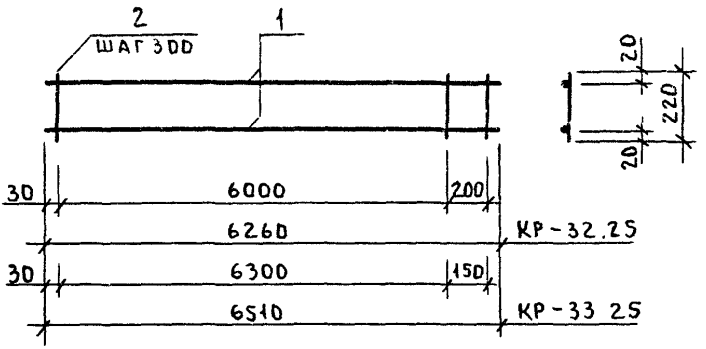

Марка изделия	Поз	Сечение мм	Длина мм	Кол	Масса, кг		
					Поз	Всех	Издел
КР-32.25	1	Ф12АIII	6260	2	5,56	11,12	11,55
	2	Ф4ВрI	220	22	0,02	0,44	
КР-33 25	1	Ф12АIII	6510	2	5,78	11,56	12,00
	2	Ф4ВI	220	22	0,02	0,44	

Арматура класса Вр-I по ГОСТ 6727-80

Арматура класса А-III по ГОСТ 5781-82.

Нач отд	Волынский	Подп.	
Н контр	Леонтьева	"	
ГИП	Шац	"	
Гл.спец	Шанаурова	"	
Гл спец	Кочин	"	
Провер	Мысовский	"	
Разраб	Алексеева	"	

1.030.1-1/88.1-8-К43

Каркас
КР-32 25, КР-33 25

Стадия	Лист	Листов
Р		1

ЦНИИЭП торгово-бытовых зданий и туристских комплексов

Пров 1 09 92 [illegible]

Коп Петрук 24770 65

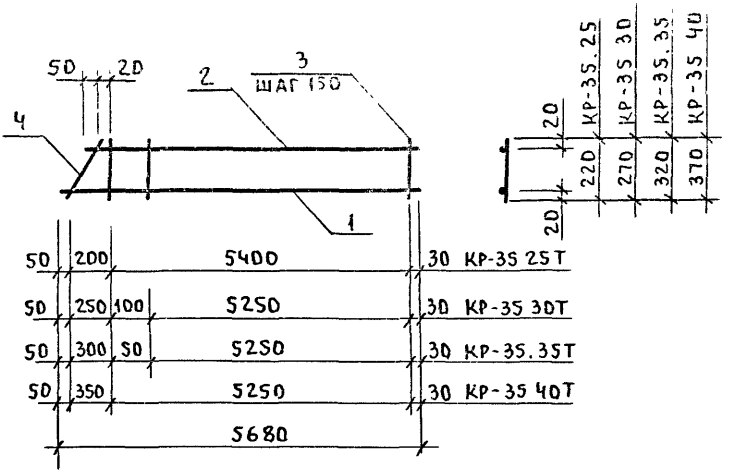

Марка изделия	Поз	Сечение мм	Длина мм	Кол.	Масса, кг		
					Поз.	Всех	Издел
КР-35.25Т	1	Ф18А III	5680	1	11,35	11,35	23,51
	2	Ф18А III	5500	1	10,99	10,99	
	3	Ф5Вр I	220	37	0,03	1,13	
	4	Ф5Вр I	315	1	0,04	0,04	

Арматура класса Вр-I по ГОСТ 6727-60

Арматура класса А-III по ГОСТ 5781-82

продолжение спецификации см лист 2.

Нач отд	Волынский	Подп.	
Н контр	Леонтьева	"	
ГИП	Шац	"	
Гл спец	Шанаурова	"	
Гл спец	Кочин	"	
Провер	Высоцкий	"	
Разраб	[illegible]	"	

1.030.1-1/88.1-8-К44

Каркас

КР-35.25Т, КР-35.30Т.
КР-35.35Т, КР 35.40Т

Стадия	Лист	Листов
Р	1	

ЦНИИЭП торгово-бытовых зданий и туристских комплексов

Прив [illegible] Коп Иструк 24770 56

Марка изделия	Поз.	Сечение мм	Длина мм	Кол.	Масса, кг		
					поз.	всех	издел.
КР-35.30Т	1	Ф18АIII	5680	1	11,35	11,35	23,68
	2	Ф18АIII	5450	1	10,89	10,89	
	3	Ф5ВрI	270	37	0,04	1,39	
	4	Ф5ВрI	385	1	0,05	0,05	
КР-35.35Т	1	Ф16АIII	5680	1	8,96	8,96	19,19
	2	Ф16АIII	5400	1	8,52	8,52	
	3	Ф5ВрI	320	37	0,04	1,65	
	4	Ф5ВрI	460	1	0,06	0,06	
КР-35.40Т	1	Ф16АIII	5680	1	8,96	8,96	19,33
	2	Ф16АIII	5350	1	8,44	8,44	
	3	Ф5ВрI	370	36	0,05	1,85	
	4	Ф5ВрI	530	1	0,07	0,07	

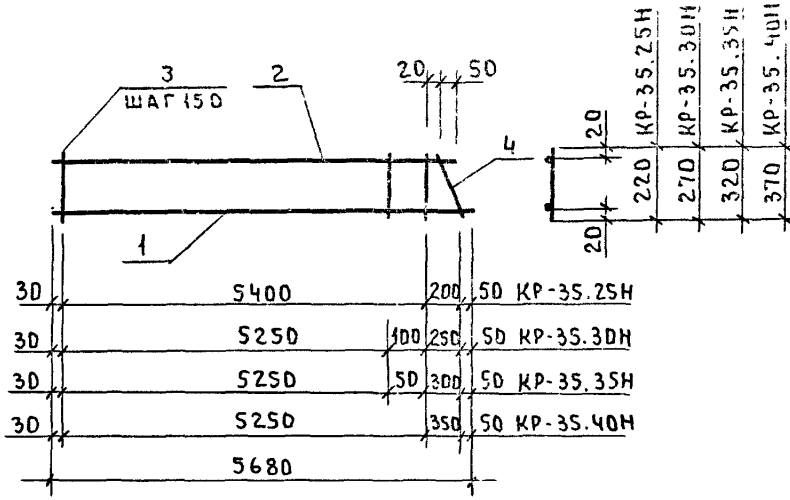

Марка изделия	Поз.	Сечение мм	Длина мм	Кол.	Масса, кг		
					поз.	всех	издел.
КР-35.25Н	1	Ф18 AIII	5680	1	11,35	11,35	23,51
	2	Ф18 AIII	5500	1	10,99	10,99	
	3	Ф5 BpI	220	37	0,03	1,13	
	4	Ф5 BpI	315	1	0,04	0,04	

Арматура класса Вр-I по ГОСТ 6727-80.

Арматура класса А-III по ГОСТ 5781-82.

Продолжение спецификации см. лист 2.

Нач. отд	Солынский	Подп.	
Н. контр	Изотьева	"	
Гл. ин. от.	Шац	"	
ГИП	Шандурова	"	
ГИП	Кочин	"	
Провер.	Лисовский	"	
Разраб.	Алексеева	"	

1.030.1-1/88.1-8-К65

Каркас

КР-35.25Н, КР-35-30Н, КР-35.35, КР-35.40Н

Стадия	Лист	Листов
Р	1	2

ЦНИИЭП торгово-бытовых зданий и туристских комплексов

Пров. 3.09 92

Кон. Петрук

24770 68

Марка изделия	Поз.	Сечение мм	Длина мм	Кол.	Масса, кг		
					поз.	всех	издел.
КР-35.30Н	1	Ф18АIII	5680	1	11,35	11,35	23,68
	2	Ф18АIII	5450	1	10,89	10,89	
	3	Ф5ВрI	270	37	0,04	1,39	
	4	Ф5ВрI	385	1	0,05	0,05	
КР-35.35Н	1	Ф16АIII	5680	1	8,96	8,96	19,19
	2	Ф16АIII	5400	1	8,52	8,52	
	3	Ф5ВрI	320	37	0,04	1,65	
	4	Ф5ВрI	460	1	0,06	0,06	
КР-35.40Н	1	Ф16АIII	5680	1	8,96	8,96	19,33
	2	Ф16АIII	5350	1	8,44	8,44	
	3	Ф5ВрI	370	36	0,05	1.85	
	4	Ф5ВрI	530	1	0,07	0,07	

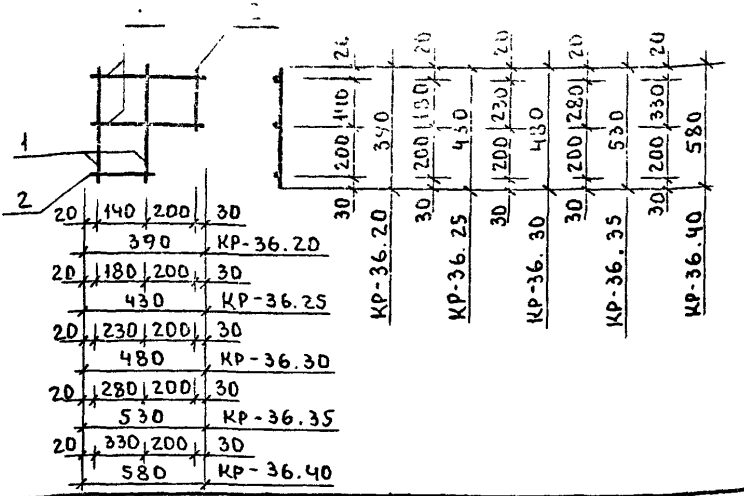

Марка изделия	Поз.	Сечение мм	Длина мм	Кол.	Масса, кг.		
					поз.	всех	издел.
КР-36.20	1	ф4Вр-I	390	4	0,04	0,14	0,17
	2	ф4Вр-I	180	2	0,02	0,03	
КР-36.25	1	ф4Вр-I	430	4	0,04	0,15	0,19
	2	ф4Вр-I	220	2	0,02	0,04	
КР-36.30	1	ф4Вр-I	480	4	0,04	0,17	0,22
	2	ф4Вр-I	270	2	0,02	0,05	
КР-36.35	1	ф4Вр-I	530	4	0,05	0,19	0,25
	2	ф4Вр-I	320	2	0,03	0,06	
КР-36.40	1	ф4Вр-I	580	4	0,05	0,21	0,28
	2	ф4Вр-I	370	2	0,03	0,07	

Арматура класса Вр-I по ГОСТ 6727-80.

Нач.отд	Волынский	Подп
Н.контр.	Арентьева	"
С.И.П	Шац	"
Гл.спец	Сандурова	"
Гл.спец	Кочин	"
Провер	Мысовский	"
Разраб	Аксенова	"

1.030.1-1/88.1-8-К46

Каркас КР-36.20, КР-36.25, КР-36.30, КР-36.35, КР-36.40

Стадия	Лист	Листов
Р		

ЦНИИЭП

Типовые конструкции зданий и сооружений Комплекс

Инв. № подл. | Зам. инв. № | Подпись и дата | Взам. инв. №

Пров. 3.09.92 ГЗ-

Коп. Петрук

24770 70

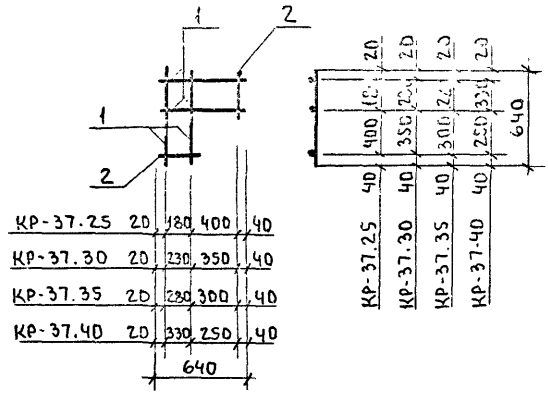

Марка изделия	Поз.	Сечение мм	Длина мм	Кол.	Масса, кг		
					поз.	всех	издел.
КР-37.25	1	Ф4ВрI	640	4	0,06	0,23	0,27
	2	Ф4ВрI	220	2	0,02	0,04	
КР-37.30	1	Ф4ВрI	640	4	0,06	0,23	0,28
	2	Ф4ВрI	270	2	0,02	0,05	
КР-37.35	1	Ф4ВрI	640	4	0,06	0,23	0,29
	2	Ф4ВрI	320	2	0,03	0,06	
КР-37.40	1	Ф4ВрI	640	4	0,06	0,23	0,30
	2	Ф4ВрI	370	2	0,03	0,07	

Арматура класса Вр-I по ГОСТ 6727-80.

Нач.отд.	Волынский	Подп.	
Н.контр.	Леонтьева	"	
ГИП	Шац	"	
Гл.спец.	Шкадурова	"	
Гл.спец.	Кочин	"	
Пр.арх.	Пуговский	"	
Разр.	Алексеева	"	

1.030.1-1/88.1-8-К47

Каркас
КР-37.25, КР-37.30,
КР-37,35, КР-37.40

Стадия	Лист	Листов
Р		1

ЦНИИЭП торгово-бытовых зданий и туристских комплексов

Пров. 30992 Бу Коп. Петрук 24770 71

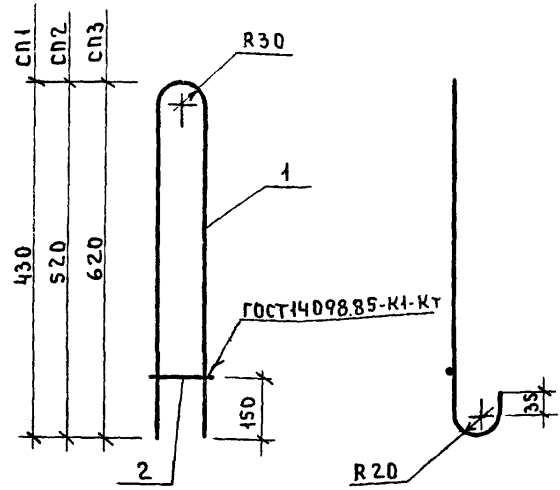

Марка изделия	Поз.	Сечение мм	Длина мм	Кол.	Масса, кг		
					поз.	всех.	издел.
СП-1	1	Ф8АI	1060	1	0,42	0,42	0,47
	2	Ф8АIII	135	1	0,05	0,05	
СП-2	1	Ф10АI	1240	1	0,77	0,77	0,82
	2	Ф8АIII	135	1	0,05	0,05	
СП-3	1	Ф12АI	1440	1	1,28	1,28	1,36
	2	Ф10АIII	135	1	0,08	0,08	

Арматура класса А-I и А-III по ГОСТ 5781-82.

Нач.отд	Волынский	Подп.	
Н.контр	Леонтьева	"	
Гл.конст	Шац	"	
ГИП	Шанхурова	"	
ГИП	Кочин	"	
Провер	Леонтьева	"	
Разраб	Алексеева	"	

1.030.1-1/88.1-8-К48

Петля строповочная СП-1, СП-2, СП-3

Стадия	Лист	Листов
Р		1

ЦНИИЭП торгово-бытовых зданий и туристских комплексов

Пров. 3.09.92

Коп. Петрук 24770 72

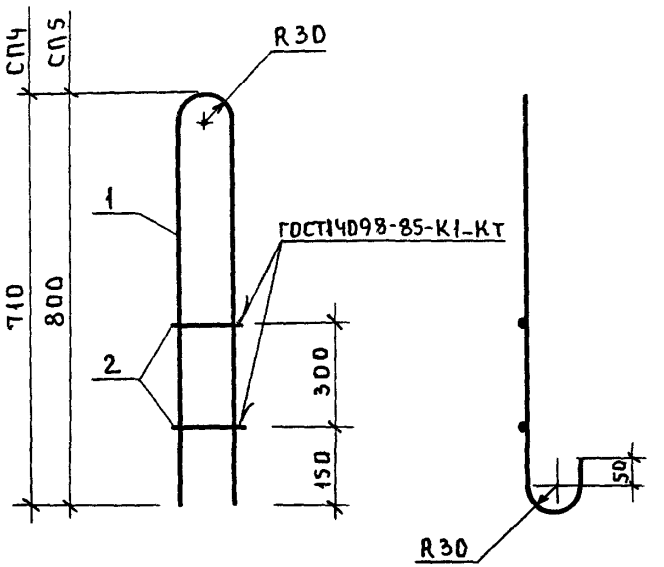

Марка изделия	Поз	Сечение мм	Длина мм	Кол	Масса, кг		
					поз	всех	издел
СП-4	1	Ф14АI	1640	1	1,98	1,98	2,14
	2	Ф10АIII	135	2	0,08	0,16	
СП-5	1	Ф16АI	1850	1	2,92	2,92	3,08
	2	Ф10АIII	135	2	0,08	0,16	

Арматура класса А-I и А-III по гост 5781-82.

Нач отд	Волынский	Подп.	
Н контр	Леонтьева	"	
Гл конст	Шац	"	
ГИП	Кочин	"	
ГИП	Шанаурова	"	
Провер	Леонтьева	"	
Разраб	Алексеева	"	

1030 1-1/88.1-8-К49

Петля строповочная СП-4, СП-5

Стадия	Лист	Листов
Р		1

ЦНИИЭП торгово-бытовых зданий и туристских комплексов

Пров 3.09.92

Коп Петрук 24770 73

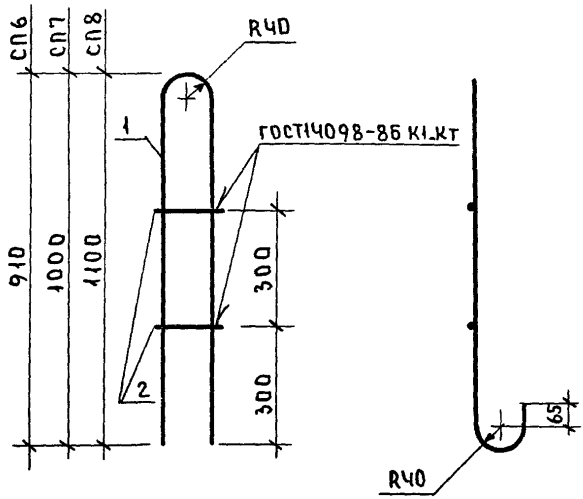

Марка изделия	Поз	Сечение мм	Длина мм	Кол	Масса, кг		
					поз	всех	издел
СП-6	1	ф18АI	2190	1	4,38	4,38	4,66
	2	ф12АIII	160	2	0,14	0,28	
СП-7	1	ф20АI	2370	1	5,84	5,84	6,12
	2	ф12АIII	160	2	0,14	0,28	
СП-8	1	ф22АI	2570	1	7,67	7,67	7,95
	2	ф12АIII	160	2	0,14	0,28	

Арматура класса А-I и А-III по ГОСТ 5781-82.

Нач отг	Волынский	Подп	
Н контр	Леонтьева	"	
Гл конст	Шац	"	
ГИП	Кочин	"	
ГИП	Шанаурова	"	
Пров	Леонтьева	"	
Разраб	Алексеева	"	

1.030.1-1/88.1-8-К50

Петля строповочная СП6, СП7, СП8

Стадия	Лист	Листов
Р		1

ЦНИИЭП торгово-бытовых зданий и туристских комплексов

Коп Петрук 24770 74

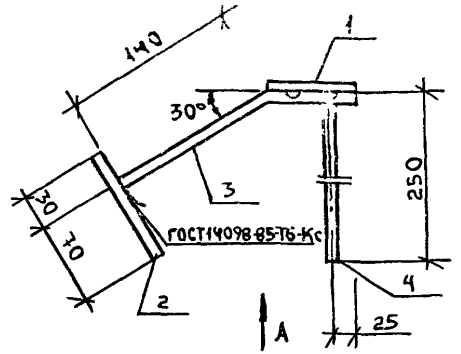

Вид А

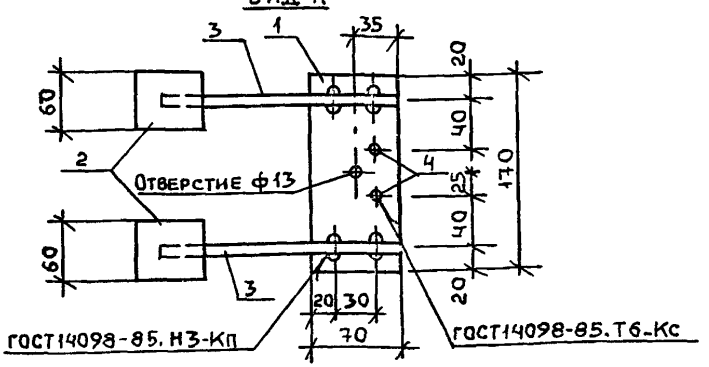

Марка изделия	Поз	Сечение мм	Длина мм	Кол	Масса, кг		
					Поз	Всех	Издел.
МН-1	1	-8×70	170	1	0,75	0,75	2,07
	2	-8×60	100	2	0,38	0,76	
	3	ф 10А III	210	2	0,13	0,26	
	4	ф 10А III	250	2	0,15	0,30	

Арматура класса А III по ГОСТ 5781-82

Нач отд	Зольнский	Подп
Н контр	Леонтьева	//
Гл конс	Шаш	//
ГИП	Кочин	//
ГИП	Шлаугоза	//
Прозер	Леонтьева	//
Разраб	Алексеева	//

1 030 1-1/88 1-8-К51

Изделие закладное

МН-1

Стадия	Лист	Листов
Р		1

ЦНИИЭП торгово-бытовых зданий и туристских комплексов

Пров 2 09 92 Коп 24770 75 Формат А4

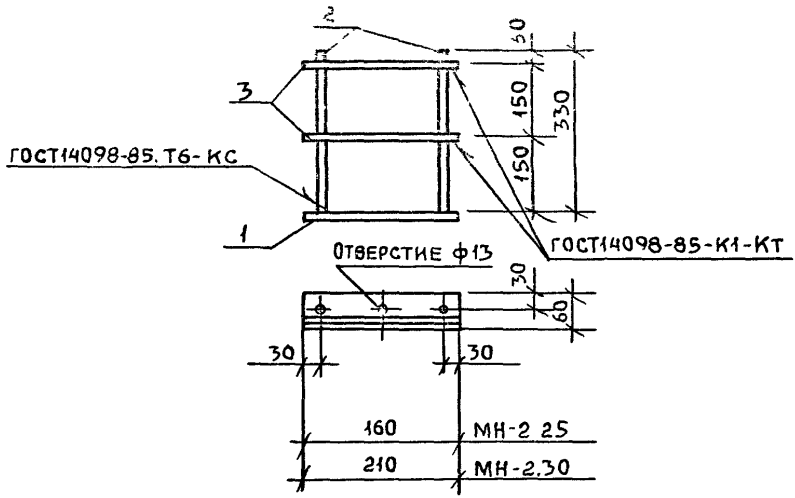

Марка изделия	Поз.	Сечение мм	Длина мм	Кол	Масса, кг		
					Позиц	Всех	Всего
МН-2 25	1	-8×60	160	1	0,60	0,60	1,20
	2	ф10 AIII	330	2	0,20	0,40	
	3	ф10 AIII	160	2	0,10	0,20	
МН-2 30	1	-8×60	210	1	0,79	0,79	1,45
	2	ф10 AIII	330	2	0,20	0,40	
	3	ф10 AIII	210	2	0,13	0,26	

Арматура класса AIII по ГОСТ 5781-82

Нач отд	Волынский	Подп	
Н контр	Леонтьева	"	
Гл конс	Шац	"	
ГИП	Кочин	"	
ГИП	Шандурова	"	
Провер	Леонтьева	"	
Разраб	Алексеева	"	

1 030 1-1/88 1-8-К52

Изделие закладное МН-2 25, МН-2.30

Стадия	Лист	Листов
Р		

ЦНИИЭП торгово-бытовых зданий и туристских комплексов

Пров 20992/87 Коп 24770 76 Формат А4

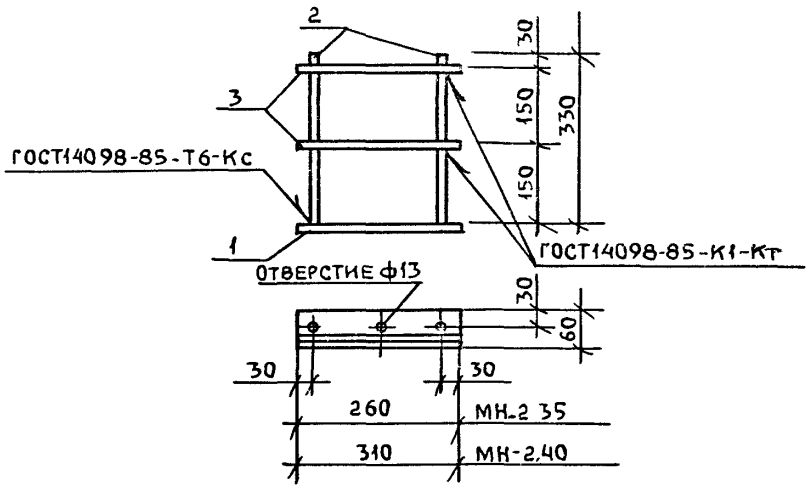

Марка изделия	Поз	Сечение мм	Длина мм	Кол	Масса, кг		
					Поз	Всех	Издел.
МН-2,35	1	−8×60	260	1	0,98	0,98	1,70
	2	ф10 А III	330	2	0,20	0,40	
	3	ф10А III	260	2	0,16	0,32	
МН-2,40	1	−8×60	310	1	1,17	1,17	1,95
	2	ф10 А III	330	2	0,20	0,40	
	3	ф10 А III	310	2	0,19	0,38	

Арматура класса А III по ГОСТ 5781-82

Нач отд	Зольнский	Подп	1030 1-1/88 1-8-КС3
Н.контр	Леонтьева	"	
Гл конст	Шац	"	
ГИП	Жучин	"	Изделие закладное МН-2,35, МН-2 40
ГИП	Шакурова	"	
Прозер	Леонтьева	"	
Разраб	Алексеева	"	

Стадия	Лист	Листов
Р		1

ЦНИИЭП торгово-бытовых зданий и туристских комплексов

Пров 20992 Кол 24770 77

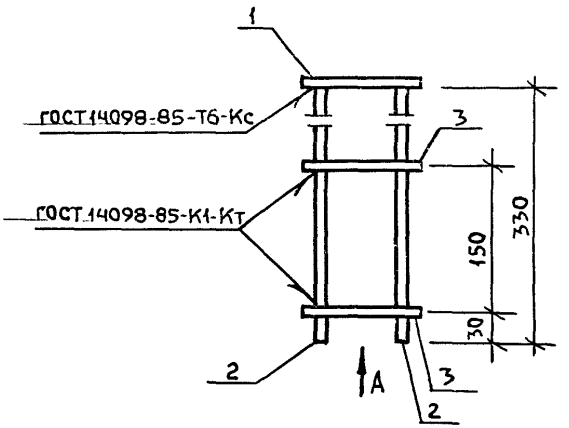

Вид А

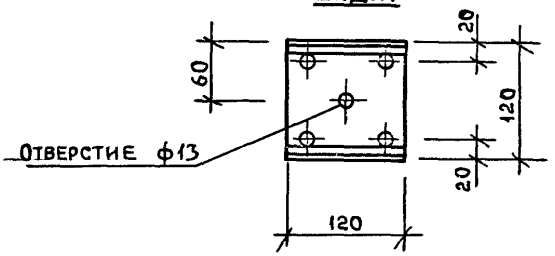

Марка изделия	Поз	Сечение, мм	Длина, мм	Кол	Масса, кг		
					Поз	Всех	Издел
МН-3	1	-8×120	120	1	0,90	0,90	2,14
	2	ф10 А III	330	4	0,21	0,84	
	3	ф10 А III	160	4	0,10	0,40	

Арматура класса А III по ГОСТ 5781-82

Нач отд	Зольнский	Подп	
Н контр	Леонтьева	//	
Гл конс	Шац	//	
ГИП	Кочин	//	
ГИП	Шанаурова	//	
Провер	Леонтьева	//	
Разраб	Алексеева	//	

1 030 1-1/88 1-8-К54

Изделие закладное

МН-3

Стадия	Лист	Листов
Р		1

ЦНИИЭП торгово-бытовых зданий и туристских комплексов

Пров 2 09 92 Кол 24770 78 Формат А4

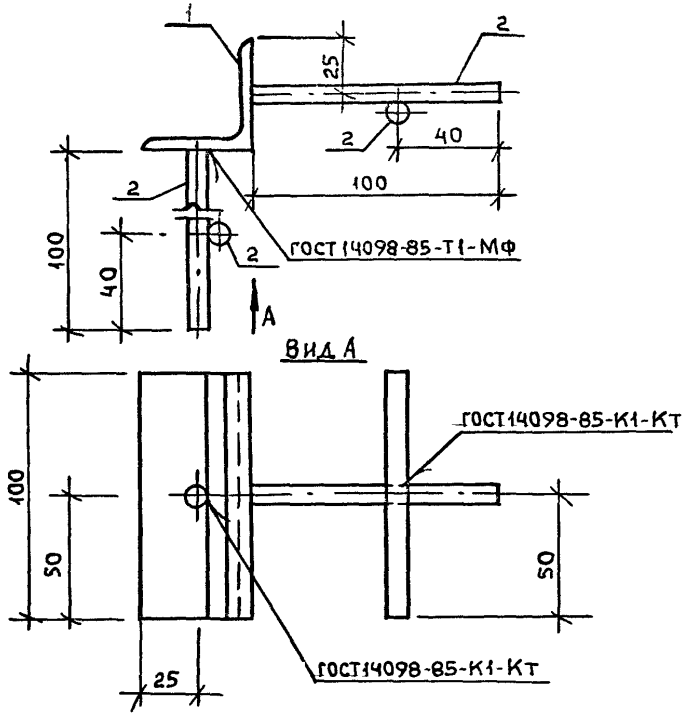

Марка изделия	Поз	Сечение, мм	Длина, мм	Кол	Масса, кг		
					Поз	Всех	Издел
МН-4	1	L45×5	100	1	0,34	0,34	0,50
	2	ф8 A III	100	4	0,04	0,16	

Арматура класса A III по ГОСТ 5781-82

Нач отд	Зольнский	Подп	
Н контр	Леонтьева	//	
Гл конс	Щаць	//	
ГИП	Кочин	//	
ГИП	Шанаурова	//	
Провер	Леонтьева	//	
Разраб	Алексеева	//	

1030 1-1/88 1-8-К55

Изделие закладное МН-4

Стадия	Лист	Листов
Р		1

ЦНИИЭП торгово-бытовых зданий и туристских комплексов

Прав 2 09 92 Коп 24770 79 Формат А4

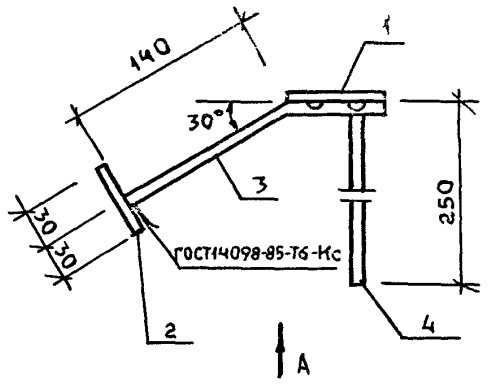

Вид А

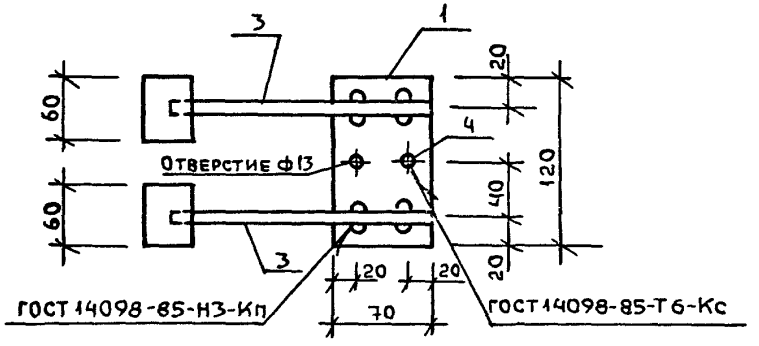

Марка изделия	Поз.	Сечение, мм	Длина, мм	Кол	Масса, кг		
					Поз	Всех	Издел
МН-5	1	-8×70	120	1	0,53	0,53	1,25
	2	-8×60	60	2	0,23	0,46	
	3	ф8 А III	210	2	0,08	0,16	
	4	ф8 А III	250	1	0,10	0,10	

Арматура класса А III по ГОСТ 5781-82.

Нач отд	Вольнский	Подп	
Н контр	Леонтьева	"	
Гл конс	Шац	"	
ГИП	Кочин	"	
ГИП	Шанаурова	"	
Провер	Леонтьева	"	
Разраб	Алексеева	"	

1.030 1-1/88 1-8-К56

Изделие закладное

МН-5

Стадия	Лист	Листов
Р		1

ЦНИИЭП торгово-бытовых зданий и туристских комплексов

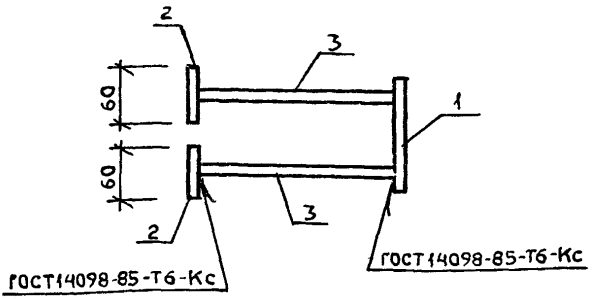

ВИД А

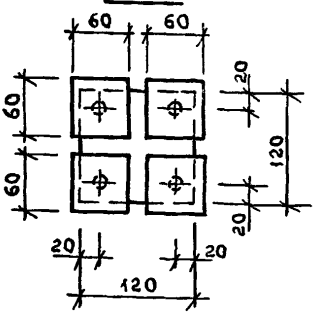

Марка изделия	Поз.	Сечение, мм	Длина, мм	Кол	Масса, кг		
					Поз	Всех	Издел
МН-6	1	−8×120	120	1	0,90	0,90	2,34
	2	−8×60	60	4	0,23	0,92	
	3	ф 10 А III	210	4	0,13	0,52	

Арматура А III по ГОСТ 5781-82

Нач отд	Волынский	Подп	
Н контр	Леонтьева	"	
Гл конс	[illegible]	"	
ГИП	[illegible]	"	
ГИП	Шанаурова	"	
Провер	[illegible]ентьева	"	
Разраб	Алексеева	"	

1.030 1-1/88. 1-8-К57

Изделие закладное МН-6

Стадия	Лист	Листов
Р		1

ЦНИИЭП торгово-бытовых зданий и туристских комплексов

Пров 2 09 92 [signature] Кон [signature] 24770 81 Формат А4

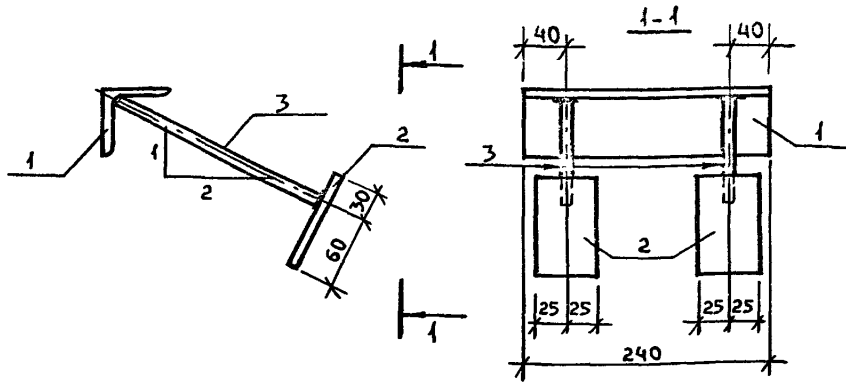

Марка изделия	Поз.	Сечение мм	Длина мм	Кол	Масса, кг		
					Поз	Всех	Всего
М1-20	1	∠ 63×6	240	1	1,38	1,38	2,15
	2	− 50×8	90	2	0,28	0,57	
	3	ф 10А III	160	2	0,10	0,20	
М1-25	1	∠ 63×6	240	1	1,38	1,38	2,21
	2	−50×8	90	2	0,28	0,57	
	3	ф 10А III	210	2	0,13	0,26	
М1-30	1	∠ 63×6	240	1	1,38	1,38	2,29
	2	−50×8	90	2	0,28	0,57	
	3	ф 10А III	270	2	0,17	0,34	
М1-35	1	∠ 63×6	240	1	1,38	1,38	2,34
	2	−50×8	90	2	0,28	0,57	
	3	ф 10А III	320	2	0,20	0,40	

Арматура класса А III по ГОСТ 5781-82, угловая сталь по ГОСТ 8509-86, полосовая сталь по ГОСТ 19903-74

Зав отд	Смилянский	Подп	
Гл инж пр	Рудаков	//	
Гл спец	Гадаева	//	
Техн I к	Казанцева	//	
Н.контр	Иванова	//	

1.030 1-1/88 1-8-К 58

Изделие закладное М1-20, М1-25, М1-30, М1-35

Стадия	Лист	Листов
Р		1

ЦНИИПРОМЗДАНИЙ

Пров 2 09 92 Кон 24770 82 Формат А4

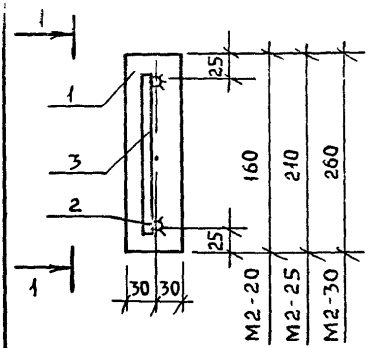

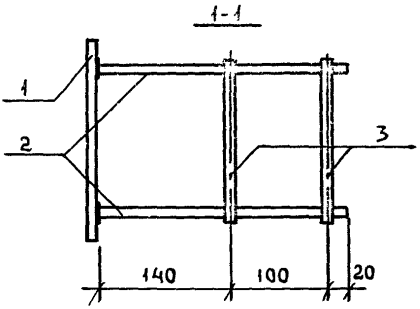

Марка изделия	Поз	Сечение мм	Длина мм	Кол	Масса, кг		
					Поз.	Всех	Всего
М2-20	1	−60×8	160	1	0,60	0,60	1,07
	2	ф 10 А III	260	2	0,16	0,32	
	3	ф 10 А III	120	2	0,074	0,15	
М2-25	1	−60×8	210	1	0,80	0,80	1,33
	2	ф 10 А III	260	2	0,16	0,32	
	3	ф 10 А III	170	2	0,104	0,21	
М2-30	1	−60×8	260	1	1,00	1,00	1,60
	2	ф 10 А III	260	2	0,16	0,32	
	3	ф 10 А III	220	2	0,14	0,28	

Арматура класса А-III по ГОСТ 5781-82, полосовая сталь по ГОСТ 19903-74

				1 030 1-1/88 1-8-К59
Зав отд	Смилянский	Подп		Изделие закладное М2-20, М2-25, М2-30
Гл.ин пр	Рудаков	"		
Гл спец	Гадаева	"		
Техн Ік	Казанцева	"		
Н контр	Иванова	"		

Стадия	Лист	Листов
Р		1

ЦНИИПРОМЗДАНИЙ

Пров 2 09 92 Кон 24770 83 Формат А4

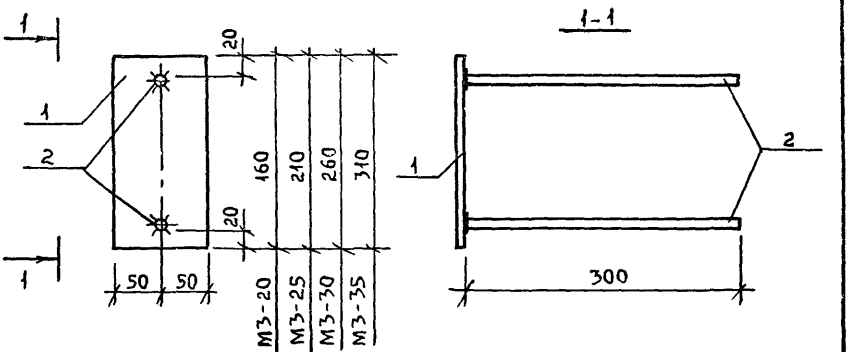

Марка изделия	Поз	Сечение мм	Длина мм	Кол	Масса, кг		
					Поз.	Всех.	Всего
М3-20	1	– 100×8	160	1	1,00	1,00	1,38
	2	ф 10 А III	300	2	0,19	0,38	1,38
М3-25	1	– 100×8	210	1	1,32	1,32	1,70
	2	ф 10 А III	300	2	0,19	0,38	1,70
М3-30	1	– 100×8	260	1	1,63	1,63	2,01
	2	ф 10 А III	300	2	0,19	0,38	
М3-35	1	– 100×8	310	1	1,95	1,95	2,33
	2	ф 10 А III	300	2	0,19	0,38	

Арматура класса А-III по ГОСТ 5781-82, полосовая сталь по ГОСТ 19903-74

1 030 1-1 | 88.1-8-К60

Зав отд Силянский	Под п	
Гл ин пр Рудаков	"	
Гл спец Гадаева	"	
Техн Тк Казанцева	"	
Н контр Панова	"	

Изделие закладное М3-20, М3-25, М3-30, М3-35

Стадия	Лист	Листов
Р		1

ЦНИИПРОМЗДАНИЙ

Пров 2.09.92 Кап 24770 84 Формат А4

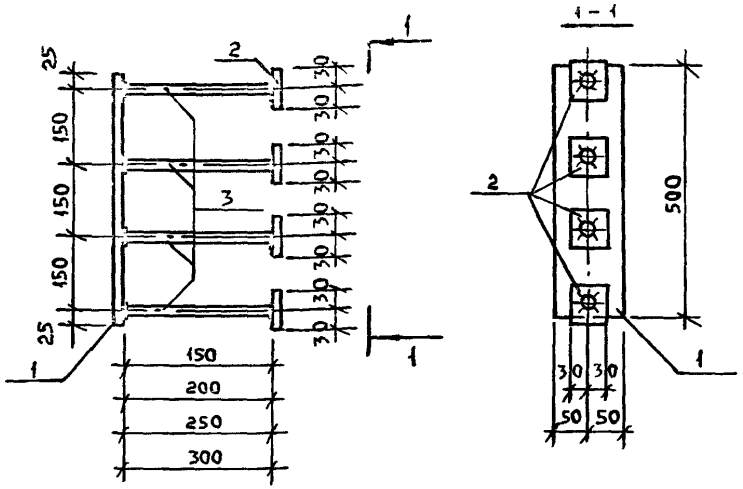

Марка изделия	поз	Сечение мм	Длина мм	кол	Масса, кг		
					Поз	Всех	Всего
М4-20	1	- 100×8	500	1	3,14	3,14	4,46
	2	- 60×8	60	4	0,23	0,92	
	3	ф 10А III	150	4	0,10	0,40	
М4-25	1	- 100×8	500	1	3,14	3,14	4,58
	2	- 60×8	60	4	0,23	0,92	
	3	ф 10А III	200	4	0,13	0,52	
М4-30	1	- 100×8	500	1	3,14	3,14	4,70
	2	- 60×8	60	4	0,23	0,92	
	3	ф 10А III	250	4	0,16	0,64	
М4-35	1	- 100×8	500	1	3,14	3,14	4,82
	2	- 60×8	60	4	0,23	0,92	
	3	ф 10А III	300	4	0,19	0,76	

Арматура класса А-III по ГОСТ 5781-82, полосовая сталь по ГОСТ 19903-74

1 030.1-1/88.1-8-К61

Зав отд	Смилянский	Подп
Гл инж пр	Чудаков	"
Гл спец	Гадаева	"
Техн Тк	Казанцева	"
Н контр	Изанова	"

Изделие закладное М4-20, М4 25, М4-30, М4-35

Стадия	Лист	Листов
Р		1

ЦНИИПРОМЗДАНИЙ

Пров 2 09 92 — Коп — 24770 35 — Формат А4

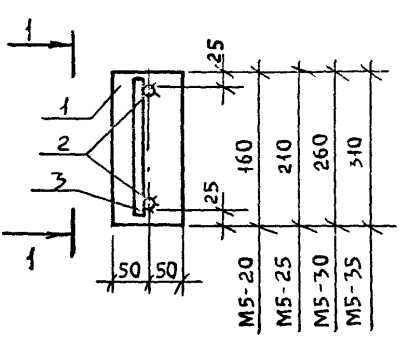

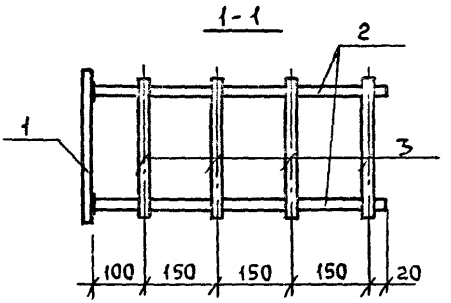

Марка изделия	Поз	Сечение мм	Длина мм	Кол	Масса, кг		
					Поз	Всех	Всего
М5-20	1	-100×8	160	1	1,00	1,00	2,38
	2	ф 12 А III	570	2	0,51	1,02	
	3	ф 10 А III	140	4	0,09	0,36	
М5-25	1	-100×8	210	1	1,32	1,32	2,82
	2	ф 12 А III	570	2	0,51	1,02	
	3	ф 10 А III	190	4	0,12	0,48	
М5-30	1	-100×8	260	1	1,63	1,63	3,25
	2	ф 12 А III	570	2	0,51	1,02	
	3	ф 10 А III	240	4	0,15	0,60	
М5-35	1	-100×8	310	1	1,95	1,95	3,69
	2	ф 12 А III	570	2	0,51	1,02	
	3	ф 10 А III	290	4	0,18	0,72	

Арматура класса А III по ГОСТ 5781-82, полосовая сталь по ГОСТ 19903-74

Зав отд	[illegible]лянский	Подп	
Гл ин пр	[illegible]даков	"	
Гл спец	[illegible]даева	"	
Техн I к	[illegible]занцева	"	
Н контр	[illegible]нова	"	

1.030 1-1/88 1-8-К62

Изделие закладное М5-20, М5-25, М5-30, М5-35

Стадия	Лист	Листов
Р		1

ЦНИИПРОМЗДАНИИ

Пров 2.09.92 [illegible] Кол [illegible] 24770 86 Формат А4

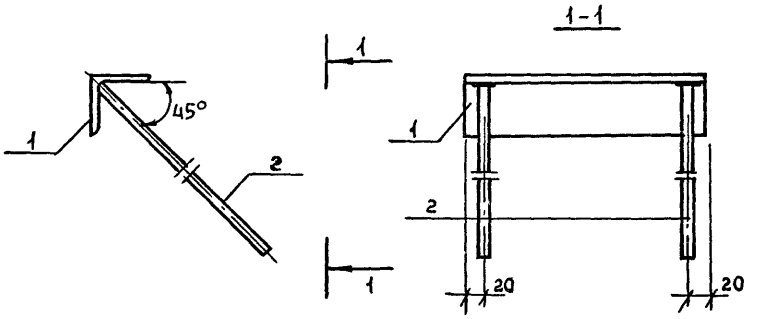

Марка изделия	Поз	Сечение мм	Длина мм	Кол	Масса, кг Поз	Всех	Всего
М6-20	1	∠ 63×6	140	1	0,80	0,80	1,22
	2	ф 10А III	350	2	0,22	0,44	
М6-25	1	∠ 63×6	190	1	1,09	1,09	1,53
	2	ф 10А III	350	2	0,22	0,44	
М6-30	1	∠ 63×6	240	1	1,37	1,37	1,81
	2	ф 10А III	350	2	0,22	0,44	
М6-35	1	∠ 63×6	290	1	1,66	1,66	2,10
	2	ф 10А III	350	2	0,22	0,44	

Арматура класса А-III по ГОСТ 5781-82, угловая сталь по ГОСТ 8509-86

Зав отд	Смилянский	Подп	
Гл ин пр	Рудаков	//	
Гл спец	Гадаева	//	
Техн Тк	Казанцева	//	
Н контр	Иванова	//	

1 030 1-1 / 88 1-8-К63

Изделие закладное М6-20, М6-25, М6-30, М6-35

Стадия	Лист	Листов
Р		1

ЦНИИПРОМЗДАНИЙ

Пров 2 09 92 Кон 24770 87 Формат А4

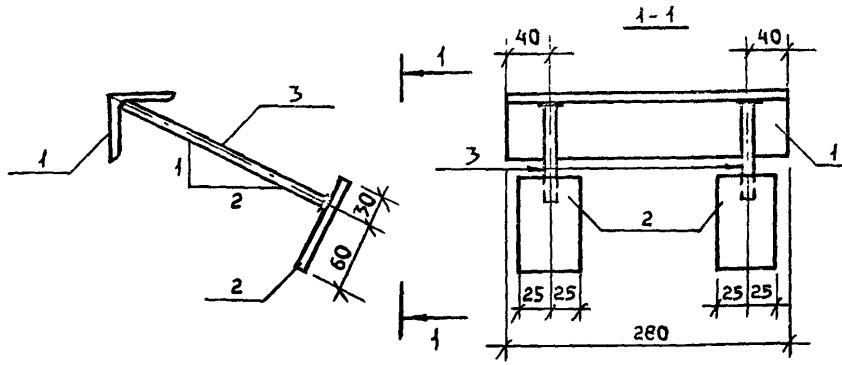

Марка изделия	Поз	Сечение мм	Длина мм	Кол	Масса, кг Поз.	Всех	Всего
МС1-20	1	∠ 63×6	280	1	1,60	1,60	2,37
	2	− 50×8	90	2	0,28	0,57	
	3	ф 10А III	160	2	0,10	0,20	
МС1-25	1	∠ 63×6	280	1	1,60	1,60	2,43
	2	− 50×8	90	2	0,28	0,57	
	3	ф 10А III	210	2	0,13	0,26	
МС1-30	1	∠ 63×6	280	1	1,60	1,60	2,49
	2	− 50×8	90	2	0,28	0,57	
	3	ф 10А III	260	2	0,16	0,32	
МС1-35	1	∠ 63×6	280	1	1,60	1,60	2,55
	2	− 50×8	90	2	0,28	0,57	
	3	ф 10А III	310	2	0,19	0,38	

Арматура класса А III по ГОСТ 5781-82, угловая сталь по ГОСТ 8509-86, полосовая сталь по ГОСТ 19903-74

1 030 1-1/88 1-8-К64

Зав отд	Смилянский	Подп
Гл ин пр	Рудаков	//
Гл спец	Гладаева	//
Техн ТК	Казанцева	//
Н контр	Иоанова	//

Изделие закладное МС1-20, МС1-25, МС1-30, МС1-35

Стадия	Лист	Листов
Р		1

ЦНИИПРОМЗДАНИЙ

Пров 2 09 92 Коп

24770 88 Формат А4

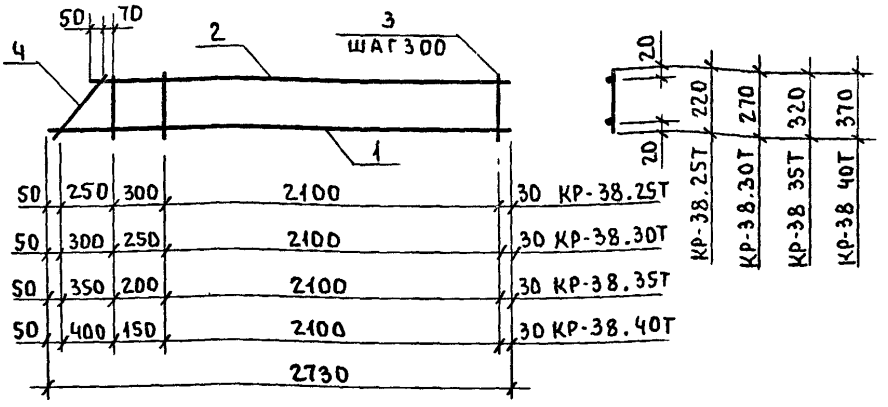

Марка изделия	Поз.	Сечение мм	Длина мм	Кол.	Масса, кг		
					поз.	всех	издел
КР-38 25Т	1	Ф6АIII	2730	1	0,61	0,61	1,38
	2	Ф6АIII	2550	1	0,57	0,57	
	3	Ф4ВрI	220	9	0,02	0,18	
	4	Ф4ВрI	315	1	0,03	0,03	

Арматура класса Вр-I по ГОСТ 6727-80.
Арматура класса А-III по ГОСТ 5781-82

Продолжение спецификации см лист 2

Нач.отд.	Болынский	Подп.	
Н.контр.	Леонтьева	"	
Гл.инж.отд.	Шац	"	
ГИП	Шадурова	"	
ГИП	Кочин	"	
Проверил	Леонтьева	"	
Разраб.	Литенко	"	

1.030.1-1/88.1-8-К65

Каркас
КР-38 25Т, КР-38.30Т,
КР-38.35Т, КР-38 40Т

Стадия	Лист	Листов
Р	1	

ЦНИИЭП торгово-бытовых зданий и туристских комплексов

Пров 4.09.92 Коп Петрук 24770 89

Марка изделия	Поз.	Сечение мм	Длина мм	Кол.	Масса, кг		
					поз.	всех	издел.
КР-38 30Т	1	Ф6АIII	2730	1	0,61	0,61	1,41
	2	Ф6АIII	2500	1	0,55	0,55	
	3	Ф4ВрI	270	9	0,02	0,22	
	4	Ф4ВрI	385	1	0,03	0,03	
КР-38 35Т	1	Ф6АIII	2730	1	0,61	0,61	1,45
	2	Ф6АIII	2450	1	0,54	0,54	
	3	Ф4ВрI	320	9	0,03	0,26	
	4	Ф4ВрI	460	1	0,04	0,04	
КР-38 40Т	1	Ф6АIII	2730	1	0,61	0,61	1,49
	2	Ф6АIII	2400	1	0,53	0,53	
	3	Ф4ВрI	370	9	0,03	0,30	
	4	Ф4ВрI	530	1	0,05	0,05	

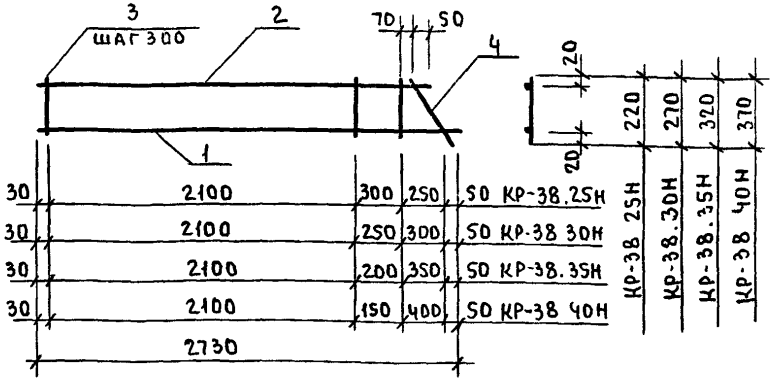

Марка изделия	Поз	Сечение мм	Длина мм	Кол	Масса, кг		
					поз.	всех	издел.
КР-38.25Н	1	Ф6АIII	2730	1	0,61	0,61	1,38
	2	Ф6АIII	2550	1	0,57	0,57	
	3	Ф4ВрI	220	9	0,02	0,18	
	4	Ф4ВрI	315	1	0,03	0,03	

Арматура класса Вр-I по ГОСТ 6727-80
Арматура класса А-III по ГОСТ 5781-82.
Продолжение спецификации см лист 2

Нач.отд.	Волынский	Подп.	
Н.контр	Леонтьева	"	
Гл.ин.отд.	Шаш	"	
Гл.спец.	Кочин	"	
Гл.спец.	Шанаурова	"	
Провер	Леонтьева	"	
Разраб	Мигенко	"	

1.030.1-1/88.1-8-К66

Каркас
КР-38.25Н, КР-38.30Н,
КР-38.35Н, КР-38.40Н

Стадия	Лист	Листов
Р	1	2

ЦНИИЭП торгово-бытовых зданий и туристских комплексов

Пров 4.09.92
Коп Петрук
24770 91

Марка изделия	Поз.	Сечение мм	Длина мм	Кол.	Масса, кг		
					поз	всех	издел.
КР-38 30Н	1	Ф6АIII	2730	1	0,61	0,61	1,41
	2	Ф6АIII	2500	1	0,55	0,55	
	3	Ф4ВрI	270	9	0,02	0,22	
	4	Ф4ВрI	385	1	0,03	0,03	
КР-38 35Н	1	Ф6АIII	2730	1	0,61	0,61	1,45
	2	Ф6АIII	2450	1	0,54	0,54	
	3	Ф4ВрI	320	9	0,03	0,26	
	4	Ф4ВрI	460	1	0,04	0,04	
КР-38.40Н	1	Ф6АIII	2730	1	0,61	0,61	1,49
	2	Ф6АIII	2400	1	0,53	0,53	
	3	Ф4ВрI	370	9	0,03	0,30	
	4	Ф4ВрI	530	1	0,05	0,05	

Пров 2 09 92 Коп Петрук 24770 92

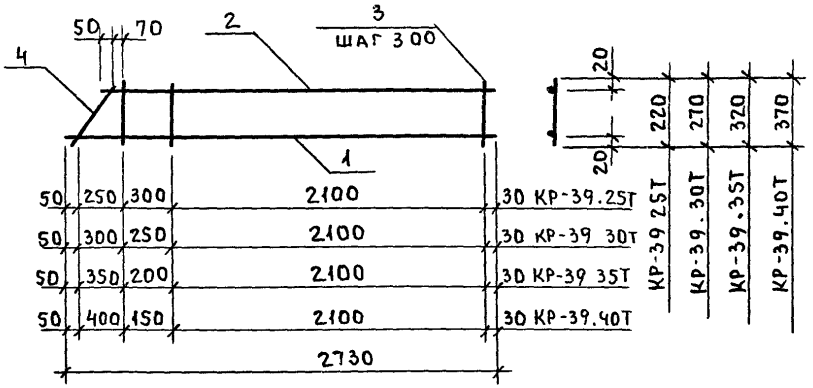

Марка изделия	Поз.	Сечение мм	Длина мм	Кол.	Масса, кг		
					поз	всех	издел.
КР-39. 25Т	1	Ф8А III	2730	1	1,08	1,08	2,29
	2	Ф8А III	2550	1	1,01	1,01	
	3	Ф4Вр I	220	9	0,02	0,18	
	4	Ф4Вр I	315	1	0,03	0,03	

Арматура класса Вр-I по ГОСТ 6727-80.
Арматура класса А-III по ГОСТ 5781-82.
Продолжение спецификации см лист 2.

Нач отд	Волынский	Подп	
Н контр	Леонтьева	"	
Гл инотд	Шац	"	
Гл спец	Кочин	"	
Гл.спец	Шанаурова	"	
Провер	Леонтьева	"	
Разраб	Мигейко	"	

1030.1-1/88.1-8-К67

Каркас КР-39.25Т, КР-39 30Т, КР-39.35Т, КР-39.40Т

Стадия	Лист	Листов
Р	1	2

ЦНИИЭП торгово-бытовых зданий и туристских комплексов

Пров. 4 09 92

Коп Петрук 24770 93

Марка изделия	Поз.	Сечение мм	Длина мм	Кол	Масса, кг		
					поз	всех	издел
КР-39 30Т	1	Ф8А III	2730	1	1,08	1,08	2,32
	2	Ф8А III	2500	1	0,99	0,99	
	3	Ф4Вр I	270	9	0,02	0,22	
	4	Ф4Вр I	385	1	0,03	0,03	
КР-39 35Т	1	Ф8А III	2730	1	1,08	1,08	2,35
	2	Ф8А III	2450	1	0,97	0,97	
	3	Ф4Вр I	320	9	0,03	0,26	
	4	Ф4Вр I	460	1	0,04	0,04	
КР-39 40Т	1	Ф8А III	2730	1	1,08	1,08	2,37
	2	Ф8А III	2400	1	0,95	0,95	
	3	Ф4Вр I	370	9	0,03	0,30	
	4	Ф4Вр I	530	1	0,05	0,05	

Пров 2 09 92 Коп Петрук 24770 94

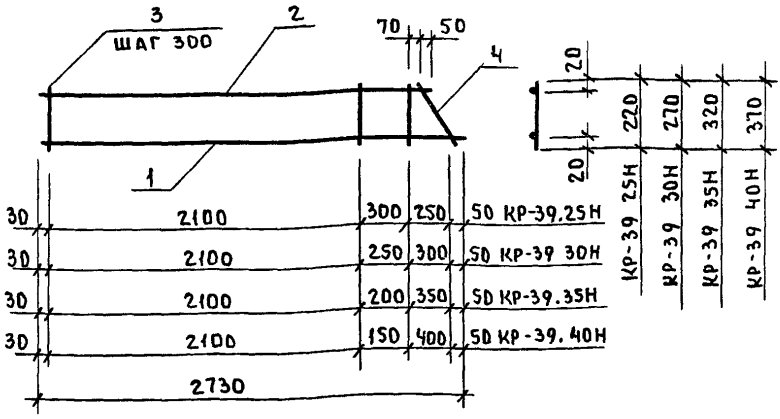

Марка изделия	Поз	Сечение мм	Длина мм	Кол	Масса, кг		
					поз	всех	издел
КР-39 25Н	1	Ф8АIII	2730	1	1,08	1,08	2,29
	2	Ф8АIII	2550	1	1,01	1,01	
	3	ФЧВрI	220	9	0,02	0,18	
	4	ФЧВрI	315	1	0,03	0,03	

Арматура класса Вр-I по ГОСТ 6727-80
Арматура класса А-III по ГОСТ 5781-82
Продолжение спецификации см лист 2

Нач отд	Волынский	Подп.	
Н контр	Леонтьева	"	
Гл ин отд	Шац	"	
Гл спец	Кочин	"	
Гл спец	Шанаурова	"	
Провер	Леонтьева	"	
Разраб	Митейко	"	

1.030.1-1/88.1-8-К68

Каркас КР-39 25Н, КР-39 30Н, КР-39 35Н, КР-39.40Н

Стадия	Лист	Листов
Р	1	2

ЦНИИЭП торгово-бытовых зданий и туристских комплексов

Пров 3.09.92 Кол Петрук 24770 95

Марка изделия	Поз	Сечение мм	Длина мм	Кол	Масса, кг		
					поз	всех	издел
КР-39.30Н	1	Ф8АIII	2730	1	1,08	1,08	2,32
	2	Ф8АIII	2500	1	0,99	0,99	
	3	Ф4ВрI	270	9	0,02	0,22	
	4	Ф4ВрI	385	1	0,03	0,03	
КР-39 35Н	1	Ф8АIII	2730	1	1,08	1,08	2,35
	2	Ф8АIII	2450	1	0,97	0,97	
	3	Ф4ВрI	320	9	0,03	0,26	
	4	Ф4ВрI	460	1	0,04	0,04	
КР-39.40Н	1	Ф8АIII	2730	1	1,08	1,08	2,37
	2	Ф8АIII	2400	1	0,95	0,95	
	3	Ф4ВрI	370	9	0,03	0,30	
	4	Ф4ВрI	530	1	0,05	0,05	

Пров 2 09 92 Коп Петрук 24770 96

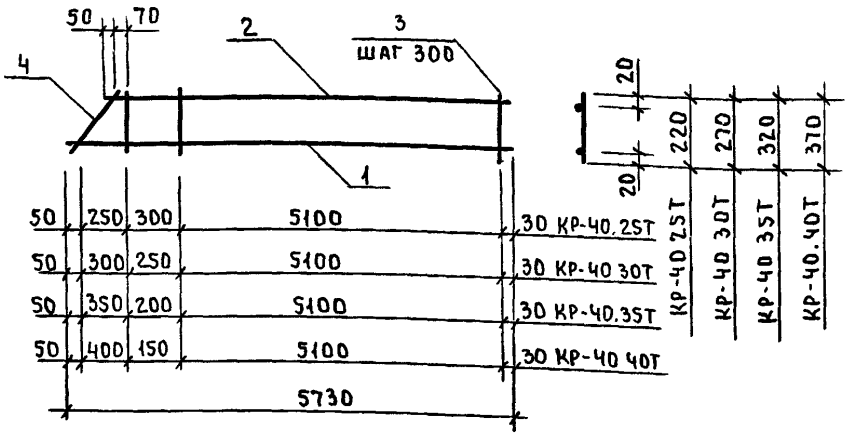

Марка изделия	Поз	Сечение мм	Длина мм	Кол	Масса, кг		
					поз	всех	издел
КР-40.25Т	1	ф6А III	5730	1	1,27	1,27	2,91
	2	ф6А III	5550	1	1,23	1,23	
	3	ф4ВрI	220	19	0,02	0,38	
	4	ф4ВрI	315	1	0,03	0,03	

Арматура класса Вр-I по ГОСТ 6727-80
Арматура класса А-III по ГОСТ 5781-82.
Продолжение спецификации см лист 2.

Нач отд	Волынский	Водп.		1.030.1-1/88.1-8-К69
Н контр	Леонтьева	"		
ГИП	Шац	"		Каркас КР-40 25Т, КР-40.30Т, КР-40.35Т, КР-40.40Т
Гл спец	Кочин	"		
Гл спец	Шанаурова	"		
Провер	Леонтьева	"		
Разраб	Литейко	"		

Стадия	Лист	Листов
Р	1	?

ЦНИИЭП торгово-бытовых зданий и туристских комплексов

Пров 2 09 92 Коп Петрук 24770 97

Марка изделия	Поз	Сечение мм	Длина мм	Кол.	Масса, кг		
					поз	всех	издел.
КР-40.30Т	1	Ф6АIII	5730	1	1,27	1,27	2,99
	2	Ф6АIII	5500	1	1,22	1,22	
	3	Ф4ВрI	270	19	0,02	0,46	
	4	Ф4ВрI	385	1	0,03	0,03	
КР-40.35Т	1	Ф6АIII	5730	1	1,27	1,27	3,07
	2	Ф6АIII	5450	1	1,21	1,21	
	3	Ф4ВрI	320	19	0,03	0,55	
	4	Ф4ВрI	460	1	0,04	0,04	
КР-40.40Т	1	Ф6АIII	5730	1	1,27	1,27	3,15
	2	Ф6АIII	5400	1	1,20	1,20	
	3	Ф4ВрI	370	19	0,03	0,63	
	4	Ф4ВрI	530	1	0,05	0,05	

Пров 2.09 92 Кол Петрук 24770 98

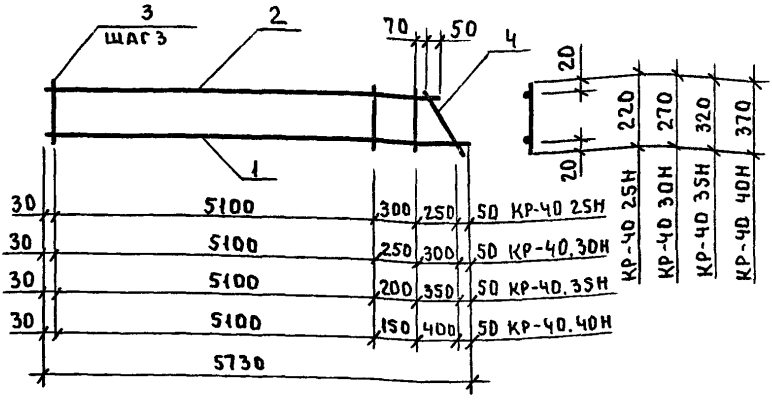

Марка изделия	Поз	Сечение мм	Длина мм	Кол.	Масса, кг		
					поз.	всех	издел.
КР-40.2SH	1	ФбАIII	5730	1	1,27	1,27	2,91
	2	ФбАIII	5550	1	1,23	1,23	
	3	ФчВрI	220	19	0,02	0,38	
	4	ФчВрI	315	1	0,03	0,03	

Арматура класса Вр-I по ГОСТ 6727-80.
Арматура класса А-III по ГОСТ 5781-82

Продолжение спецификации см лист 2

Нач отд	Золынский	Подп	1.030.1-1/88.1-8-К70
Н контр	Леонтьева	"	
Гл конст	Шац	"	Каркас КР-40 2SH, КР-40.3ОН, КР-40.3SH, КР-40.4ОН
Гл спец	Кочин	"	
Гл спец	Шанаурова	"	
Провер	Леонтьева	"	
Разраб	Литенко	"	

Стадия	Лист	Листов
Р	1	2

ЦНИИЭП торгово-бытовых зданий и туристских комплексов

Пров. 2.09 92 Коп Петрук 24770 99

Марка изделия	Поз.	Сечение мм	Длина мм	Кол	Масса, кг		
					поз	всех	издел.
КР-40.30Н	1	Ф6АIII	5730	1	1,27	1,27	2,99
	2	Ф6АIII	5500	1	1,22	1,22	
	3	Ф4ВрI	270	19	0,02	0,46	
	4	Ф4ВрI	385	1	0,03	0,03	
КР-40.35Н	1	Ф6АIII	5730	1	1,27	1,27	3,07
	2	Ф6АIII	5450	1	1,21	1,21	
	3	Ф4ВрI	320	19	0,03	0,55	
	4	Ф4ВрI	460	1	0,04	0,04	
КР-40.40Н	1	Ф6АIII	5730	1	1,27	1,27	3,15
	2	Ф6АIII	5400	1	1,20	1,20	
	3	Ф4ВрI	370	19	0,03	0,63	
	4	Ф4ВрI	530	1	0,05	0,05	

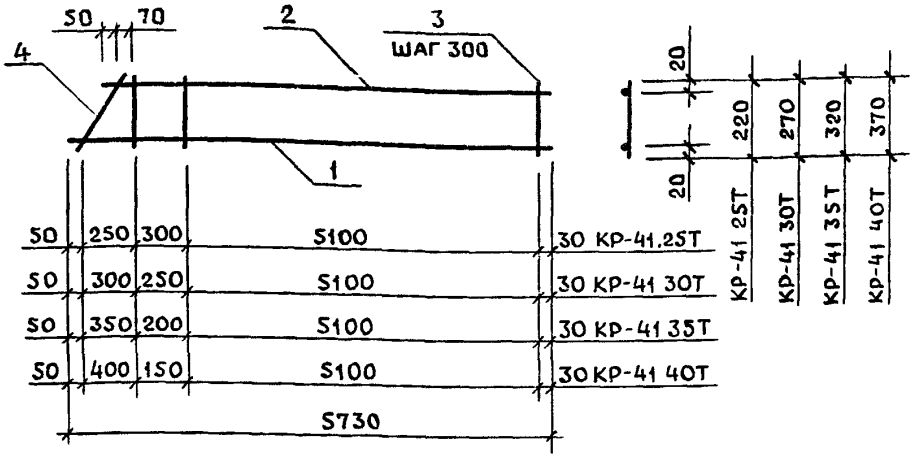

Марка изделия	Поз	Сечение мм	Длина мм	Кол	Масса, кг		
					Поз	Всех	Издел
КР-41 25Т	1	Ф8АIII	5730	1	2,26	2,26	4,86
	2	Ф8АIII	5550	1	2,19	2,19	
	3	Ф4ВРI	220	19	0,02	0,38	
	4	Ф4ВРI	315	1	0,03	0,03	

Арматура класса ВР-I по ГОСТ 6727-80

Арматура класса А-III по ГОСТ 5781-82.

Продолжение спецификации см лист 2

Нач отд	Волынский	Подп		1.0301-1/881-8-К71
Н контр	Леонтьева	"		
Гл инж ст	Шац	"		Каркас КР-41 25Т КР-41 30Т КР-41 35Т КР-41 40Т
Гл спец	Кочин	"		
Гл спец	Шандурова	"		
Провер	Леонтьева	"		
Разраб	Митенко	"		

Стадия	Лист	Листов
Р	1	2

ЦНИИЭП торгово-бытовых зданий туристских комплексов

Пров 31.08 92 Пст Коп Пст 24770 101 Формат А4

Марка изделия	Поз	Сечение мм	Длина мм	Кол.	Масса, кг		
					Поз	Всех	Издел
КР-41.30Т	1	ф8АIII	5730	1	2,26	2,26	4,93
	2	ф8АIII	5500	1	2,17	2,17	
	3	ф4ВРI	270	19	0,02	0,46	
	4	ф4ВРI	385	1	0,03	0,03	
КР-41.35Т	1	ф8АIII	5730	1	2,26	2,26	5,00
	2	ф8АIII	5450	1	2,15	2,15	
	3	ф4ВРI	320	19	0,03	0,55	
	4	ф4ВРI	460	1	0,04	0,04	
КР-41.40Т	1	ф8АIII	5730	1	2,26	2,26	5,08
	2	ф8АIII	5400	1	2,13	2,13	
	3	ф4ВРI	370	19	0,03	0,63	
	4	ф4ВРI	530	1	0,05	0,05	

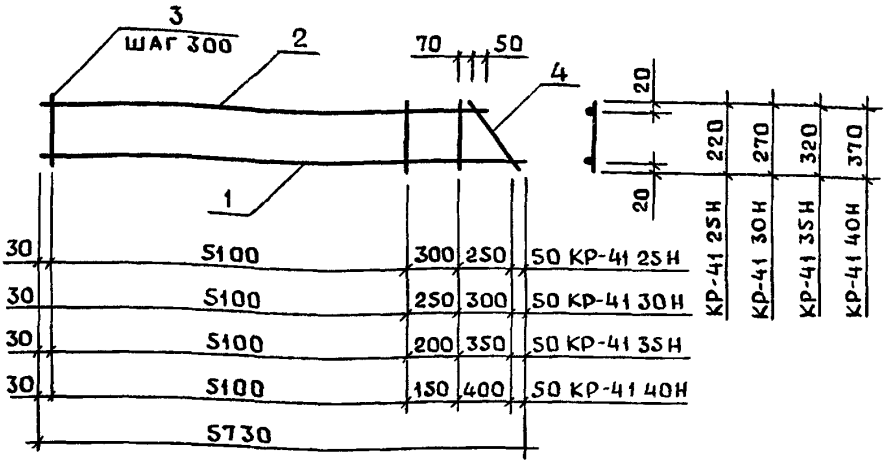

Марка изделия	Поз	Сечение мм	Длина мм	Кол	Масса, кг		
					Поз.	Всех	Издел
КР-41 25Н	1	ф8AIII	5730	1	2,26	2,26	4,86
	2	ф8AIII	5550	1	2,19	2,19	
	3	ф4BPI	220	19	0,02	0,38	
	4	ф4BPI	315	1	0,03	0,03	

Арматура класса BP-I по ГОСТ 6727-80

Арматура класса A-III по ГОСТ 5781-82

Продолжение спецификации см лист 2

Нач отд	Волынский	Пров.
Н контр	Леонтьева	"
Гл инж от	Щац	"
Гл спец	Кочин	"
Гл спец	Шандурова	"
Провер	Леонтьева	"
Разраб	Митенко	"

1.030 1-1/88 1-8-К72

Каркас
КР-41 25Н-КР-41 30Н
КР-41 35Н КР-41 40Н

Стадия	Лист	Листов
Р	1	2

ЦНИИЭП торгово-бытовых зданий туристских комплексов

Пров 31 08 92

Коп

24770 103

Формат А4

Марка изделия	Поз	Сечение мм	Длина мм	Кол	Масса, кг		
					Поз	Всех	Издел
КР-41 30Н	1	ф8AIII	5730	1	2,26	2,26	4,93
	2	ф8AIII	5500	1	2,17	2,17	
	3	ф4BPI	270	19	0,02	0,46	
	4	ф4BPI	385	1	0,03	0,03	
КР-41.35Н	1	ф8AIII	5730	1	2,26	2,26	5,00
	2	ф8AIII	5450	1	2,15	2,15	
	3	ф4BI	320	19	0,03	0,55	
	4	ф4BI	460	1	0,04	0,04	
КР-41 40Н	1	ф8AIII	5730	1	2,26	2,26	5,08
	2	ф8AIII	5400	1	2,13	2,13	
	3	ф4BI	370	19	0,03	0,63	
	4	ф4BI	530	1	0,05	0,05	

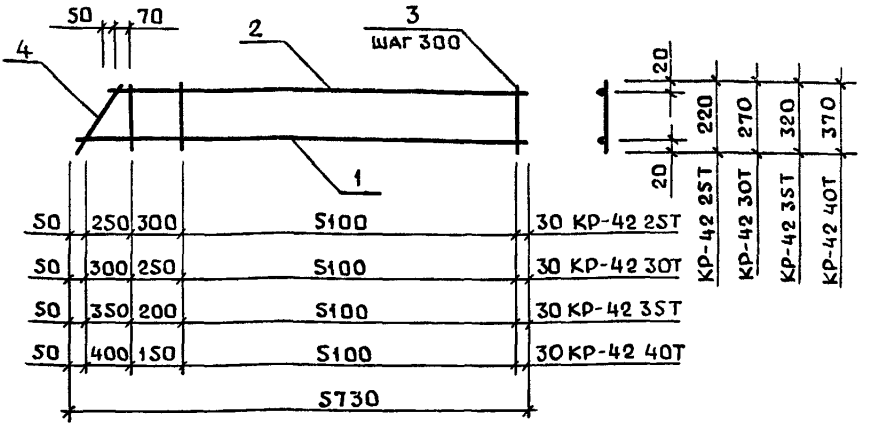

Марка изделия	Поз	Сечение мм	Длина мм	Кол	Масса, кг		
					Поз	Всех	Издел
КР-42 25Т	1	ф10AIII	5730	1	3,54	3,54	7,36
	2	ф10AIII	5550	1	3,42	3,42	
	3	ф4BPI	220	19	0,02	0,38	
	4	ф4BPI	315	1	0,03	0,03	

1 Арматура класса BP-I по ГОСТ 6727-80

2 Арматура класса A-III по ГОСТ 5781-82

3 Продолжение спецификации см лист 2

Нач. отд	Волынский	Подп.	
Н контр	Агонтьева	"	
Гл инж от	Шац	"	
Гл спец	Кочин	"	
Гл спец	Шандурова	"	
Провер	Агонтьева	"	
Разраб	Митенко	"	

1.0301-1/88 1-8-К73

Каркас
КР-42 25Т КР-42 30Т
КР-42 35Т КР-42 40Т

Стадия	Лист	Листов
Р	1	2

ЦНИИЭП торгово-бытовых зданий туристских комплексов

Пров 31 08 92

Коп

24770 105

Формат А4

Марка изделия	Поз	Сечение мм	Длина мм	Кол	Масса, кг		
					Поз	Всех	Издел
КР-42 30Т	1	Ф10АIII	5730	1	3,54	3,54	7,43
	2	Ф10АIII	5500	1	3,39	3,39	
	3	Ф4ВРI	270	19	0,02	0,46	
	4	Ф4ВРI	385	1	0,03	0,03	
КР-42 35Т	1	Ф10АIII	5730	1	3,54	3,54	7,49
	2	Ф10АIII	5450	1	3,36	3,36	
	3	Ф4ВРI	320	19	0,03	0,55	
	4	Ф4ВРI	460	1	0,04	0,04	
КР-42 40Т	1	Ф10АIII	5730	1	3,54	3,54	7,55
	2	Ф10АIII	5400	1	3,33	3,33	
	3	Ф4ВРI	370	19	0,03	0,63	
	4	Ф4ВРI	530	1	0,05	0,05	

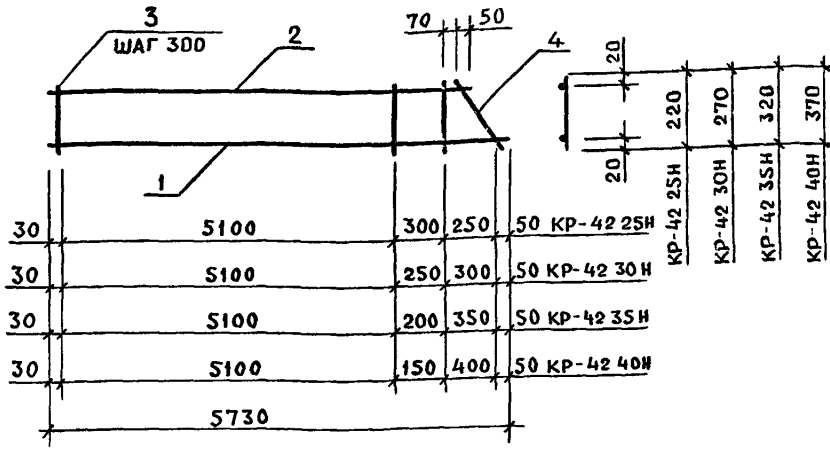

МАРКА ИЗДЕЛИЯ	Поз	СЕЧЕНИЕ мм	Длина мм	Кол	МАССА, КГ		
					Поз	Всех	Издел
КР-42 25Н	1	ф10 AIII	5730	1	3,54	3,54	7,36
	2	ф10 AIII	5550	1	3,42	3,42	
	3	ф48 PI	220	19	0,02	0,38	
	4	ф48 PI	315	1	0,03	0,03	

1 Арматура класса Вр-I по ГОСТ 6727-80
2 Арматура класса А-III по ГОСТ 5781-82
3 Продолжение спецификации см лист 2

Н отд.	Волынский	Подп	
Н контр	Леонтьева	"	
Гл инж от	Шац	"	
Гл спец	Кочин	"	
Гл спец	Шанаурова	"	
Провер	Леонтьева	"	
Разраб	Митейко	"	

1030.1-1/88 1-8-К74

Каркас
КР-42 25Н КР-42 30Н
КР-42 35Н КР-42 40Н

Стадия	Лист	Листов
Р	1	2

ЦНИИЭП торгово-бытовых зданий туристских комплексов

Пров 31.08.92
Коп
24770 107
Формат А4

Марка изделия	Поз	Сечение мм	Длина мм	Кол	Масса, кг		
					Поз	Всех	Издел
КР-42 30Н	1	ф10AIII	5730	1	3,54	3,54	7,43
	2	ф10AIII	5500	1	3,39	3,39	
	3	ф4BPI	270	19	0,02	0,46	
	4	ф4BPI	385	1	0,03	0,03	
КР-42 35Н	1	ф10AIII	5730	1	3,54	3,54	7,49
	2	ф10AIII	5450	1	3,36	3,36	
	3	ф4BPI	320	19	0,03	0,55	
	4	ф4BPI	460	1	0,04	0,04	
КР-42 40Н	1	ф10AIII	5730	1	3,54	3,54	7,55
	2	ф10AIII	5400	1	3,33	3,33	
	3	ф4BPI	370	19	0,03	0,63	
	4	ф4BPI	530	1	0,05	0,05	

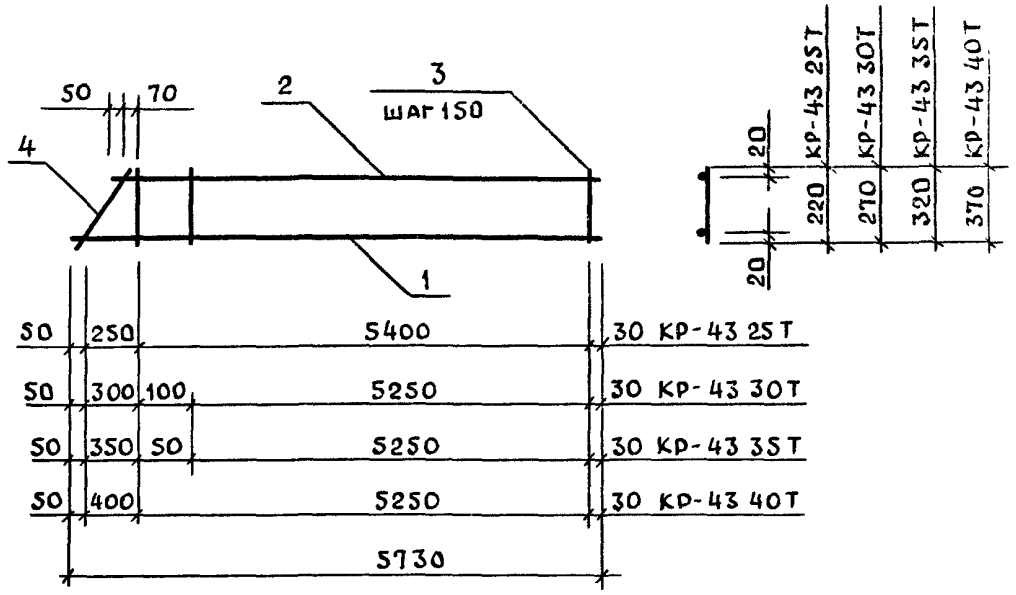

Марка изделия	Поз	Сечение мм	Длина мм	Кол	Масса, кг		
					Поз	Всех	Издел
КР-43 25Т	1	ф18А III	5730	1	11, 45	11, 45	23, 71
	2	ф18А III	5550	1	11, 09	11, 09	
	3	ф5ВРI	220	37	0, 03	1, 13	
	4	ф5ВРI	315	1	0, 04	0, 04	

1. Арматура класса ВР-I по ГОСТ 6727-80
2 Арматура класса А-III по ГОСТ 5781-82
3 Продолжение спецификации см лист 2

Нач отд	Волынский	Подп	
Н контр	Леонтьева	"	
Гл инж.пр	Шац	"	
Гл спец	Кочин	"	
Гл спец	Шандурова	"	
Провер	Леонтьева	"	
Разраб	Митенко	"	

1030.1-1/88 1-8-К75

Каркас
КР-43 25Т КР-43 30Т
КР-43 35Т КР-43 40Т

Стадия	Лист	Листов
Р	1	2

ЦНИИЭП торгово-бытовых зданий туристских комплексов

Пров. 31 08 92
Коп 24770 109
Формат А4

Марка изделия	Поз	Сечение мм	Длина мм	Кол	Масса, кг		
					Поз	Всех	Издел
КР-43 30Т	1	ф18АIII	5730	1	11, 45	11, 45	23, 88
	2	ф18АIII	5500	1	10, 99	10, 99	
	3	ф5ВРI	270	37	0, 04	1, 39	
	4	ф5ВРI	385	1	0, 05	0, 05	
КР-43 35Т	1	ф16АIII	5730	1	9, 04	9, 04	19, 35
	2	ф16АIII	5450	1	8, 60	8, 60	
	3	ф5ВРI	320	37	0, 04	1, 65	
	4	ф5ВРI	460	1	0, 06	0, 06	
КР-43 40Т	1	ф16АIII	5730	1	9, 04	9, 04	19, 49
	2	ф16АIII	5400	1	8, 52	8, 52	
	3	ф5ВРI	370	36	0, 05	1, 85	
	4	ф5ВРI	530	1	0, 07	0, 07	

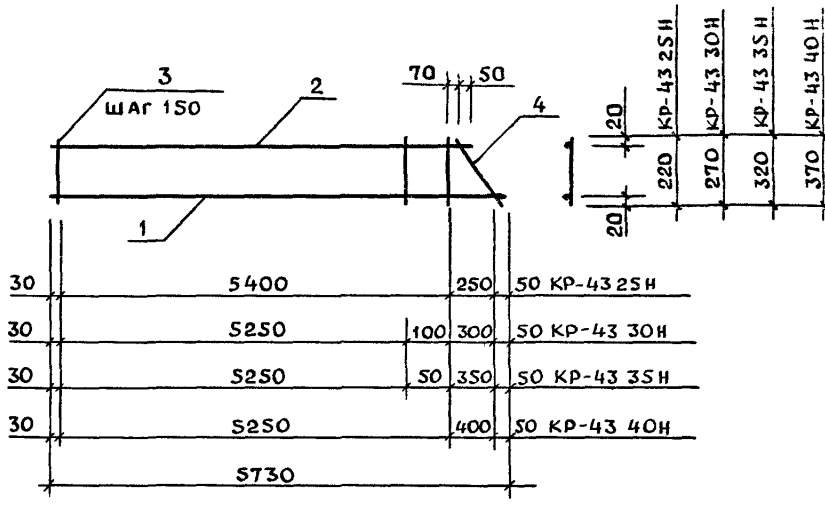

Марка изделия	Поз	Сечение мм	Длина мм	Кол	Масса, кг		
					Поз	Всех	Издел
КР-43 25Н	1	ф18А III	5730	1	11, 45	11, 45	23, 71
	2	ф18А III	5550	1	11, 09	11, 09	
	3	ф5ВР I	220	37	0, 03	1, 13	
	4	ф5ВР I	315	1	0, 04	0, 04	

Арматура класса ВР-I по ГОСТ 6727-80

Арматура класса А-III по ГОСТ 5781-82

Продолжение спецификации см лист 2.

Нач отд.	Волынский	Подп		1.0301-1/88.1-8-К76
Н контр	Леонтьева	"		
Гл. инж от	Шац	"		Каркас КР-43 25Н, КР-43 30Н, КР-43 35Н, КР-43 40Н
Гл спец	Кочин	"		
Гл спец	Шанаурова	"		
Провер.	Леонтьева	"		
Разраб	Митейко	"		

Стадия	Лист	Листов
Р	1	2

ЦНИИЭП торгово-бытовых зданий туристских комплексов

Пров 31 08 92 Коп 24770 111 Формат А4

Марка изделия	Поз	Сечение мм	Длина мм	Кол	Масса, кг		
					Поз.	Всех	Издел.
КР-43 30Н	1	Ф18АIII	5730	1	11, 45	11, 45	23, 88
	2	Ф18АIII	5500	1	10, 99	10, 99	
	3	Ф5ВРI	270	37	0, 04	1, 39	
	4	Ф5ВРI	385	1	0, 05	0, 05	
КР-43. 35Н	1	Ф16АIII	5730	1	9, 04	9, 04	19, 35
	2	Ф16АIII	5450	1	8, 60	8, 60	
	3	Ф5ВРI	320	37	0, 04	1, 65	
	4	Ф5ВРI	460	1	0, 06	0, 06	
КР-43 40Н	1	Ф16АIII	5730	1	9, 04	9, 04	19, 49
	2	Ф16АIII	5400	1	8, 52	8, 52	
	3	Ф5ВРI	370	36	0, 05	1, 85	
	4	Ф5ВРI	530	1	0, 07	0, 07	

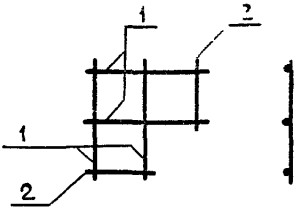

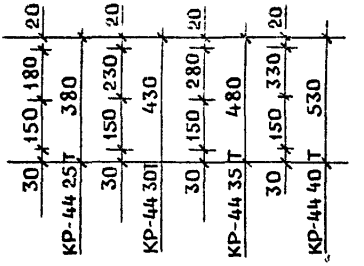

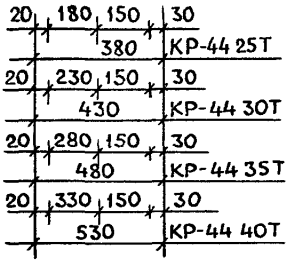

Марка изделия	Поз	Сечение мм	Длина мм	Кол	Масса, кг		
					Поз	Всех	Издел
КР-44 25Т	1	ф4ВРI	380	4	0,03	0,11	0,18
	2	ф4ВРI	220	2	0,02	0,04	
КР-44 30Т	1	ф4ВРI	480	4	0,04	0,17	0,22
	2	ф4ВРI	270	2	0,02	0,05	
КР-44 35Т	1	ф4ВРI	480	4	0,04	0,17	0,23
	2	ф4ВРI	320	2	0,03	0,06	
КР-44 40Т	1	ф4ВРI	530	4	0,05	0,19	0,26
	2	ф4ВРI	370	2	0,03	0,07	

Арматура класса ВР-I по ГОСТ 6727-80

Нач отд	Волынский	Подп.	
Н контр	Леонтьева	"	
Гл инж	Шац	"	
Гл спец	Кочин	"	
Гл спец	Шанаурова	"	
Провер.	Леонтьева	"	
Разраб.	Мигенко	"	

1.0301-1/88 1-8-К77

Каркас
КР-44 25Т, КР-44 30Т,
КР-44 35Т, КР-44 40Т

Стадия	Лист	Листов
Р		1

ЦНИИЭП торгово-бытовых зданий туристских комплексов

Пров 31 08 92 Коп 24770 113 Формат А4

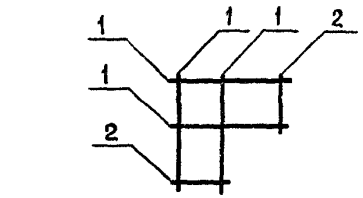

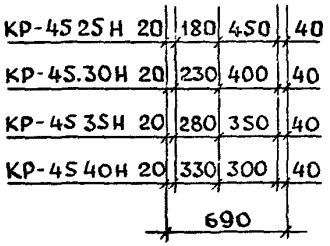

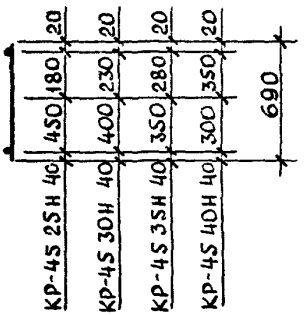

Марка изделия	Поз.	Сечение мм	Длина мм	Кол.	Масса, кг		
					поз	всех	издел
КР-45 25Н	1	ф4ВРI	690	4	0,06	0,25	0,29
	2	ф4ВРI	220	2	0,02	0,04	
КР-45 30Н	1	ф4ВРI	690	4	0,06	0,25	0,30
	2	ф4ВРI	270	2	0,02	0,05	
КР-45.35Н	1	ф4ВРI	690	4	0,06	0,25	0,31
	2	ф4ВРI	320	2	0,03	0,06	
КР-45 40Н	1	ф4ВРI	690	4	0,06	0,25	0,32
	2	ф4ВРI	370	2	0,03	0,07	

Арматура класса ВР-I по ГОСТ 6727-80

Нач. отд.	Волынский	Пров.		1.030 1-1/88 1-8-К78
Н. контр.	Леонтьева	"		
Гл. инж. от	Шац	"		
ГИП	Шанаурова	"		Каркасы КР-45 25Н, КР-45 30Н, КР-45 35Н КР-45 40Н
		"		
Провер.	Леонтьева	"		
Разраб.	Митенко	"		

Стадия	Лист	Листов
Р		1

ЦНИИЭП торгово-бытовых зданий туристских комплексов

Пров 31.08.92

Коп

24770

(114)

Формат А4

gost.e-ecolog.ru