ТИПОВЫЕ СТРОИТЕЛЬНЫЕ КОНСТРУКЦИИ, ИЗДЕЛИЯ И УЗЛЫ

СЕРИЯ 1.030.1-1/88

СТЕНЫ НАРУЖНЫЕ ИЗ ОДНОСЛОЙНЫХ ПАНЕЛЕЙ ДЛЯ КАРКАСНЫХ ОБЩЕСТВЕННЫХ ЗДАНИЙ, ПРОИЗВОДСТВЕННЫХ И ВСПОМОГАТЕЛЬНЫХ ЗДАНИЙ ПРОМЫШЛЕННЫХ ПРЕДПРИЯТИЙ

ВЫПУСК 1-5

ПАНЕЛИ ИЗ ЛЕГКИХ БЕТОНОВ ТОЛЩИНОЙ 400 ММ ДЛЯ СТЕН ОБЩЕСТВЕННЫХ ЗДАНИЙ И ВСПОМОГАТЕЛЬНЫХ ЗДАНИЙ ПРОМЫШЛЕННЫХ ПРЕДПРИЯТИЙ. ОПАЛУБКА И АРМИРОВАНИЕ.

РАБОЧИЕ ЧЕРТЕЖИ

24767

Отпускная цена на момент реализации указана в счет-накладной

НАСТОЯЩАЯ ДОКУМЕНТАЦИЯ НЕ ПОДЛЕЖИТ ПРЯМОЙ ПЕРЕДАЧЕ НА ЗАВОД-ИЗГОТОВИТЕЛЬ И МОЖЕТ БЫТЬ ИСПОЛЬЗОВАНА В КАЧЕСТВЕ СПРАВОЧНОГО МАТЕРИАЛА ПРИ РАЗРАБОТКЕ КОНКРЕТНОГО ПРОЕКТА (ПИСЬМО ГОССТРОЯ РОССИИ ОТ 17.03.99 № 5-11/30)

gost.e-ecolog.ru

ТИПОВЫЕ СТРОИТЕЛЬНЫЕ КОНСТРУКЦИИ, ИЗДЕЛИЯ И УЗЛЫ

СЕРИЯ 1.030.1-1/88

СТЕНЫ НАРУЖНЫЕ ИЗ ОДНОСЛОЙНЫХ ПАНЕЛЕЙ ДЛЯ КАРКАСНЫХ ОБЩЕСТВЕННЫХ ЗДАНИЙ, ПРОИЗВОДСТВЕННЫХ И ВСПОМОГАТЕЛЬНЫХ ЗДАНИЙ ПРОМЫШЛЕННЫХ ПРЕДПРИЯТИЙ

ВЫПУСК 1-5

ПАНЕЛИ ИЗ ЛЕГКИХ БЕТОНОВ ТОЛЩИНОЙ 400 ММ ДЛЯ СТЕН ОБЩЕСТВЕННЫХ ЗДАНИЙ И ВСПОМОГАТЕЛЬНЫХ ЗДАНИЙ ПРОМЫШЛЕННЫХ ПРЕДПРИЯТИЙ. ОПАЛУБКА И АРМИРОВАНИЕ.

РАБОЧИЕ ЧЕРТЕЖИ

РАЗРАБОТАНЫ

ЦНИИЭП ТБЗ И ТК

ДИРЕКТОР ИН-ТА	ПОДПИСЬ	В.И.Лепский
НАЧАЛЬНИК ОТДЕЛА	"	Б.Н.Волынский
ГЛ.КОНСТРУКТОР ОТДЕЛА	"	С.Б.Шац
ГЛ.ИНЖЕНЕР ПРОЕКТА	"	А.А.Шанаурова

НИИЖБ ГОССТРОЯ СССР

ЗАМ.ДИРЕКТОРА ИНСТИТУТА	"	Т.Мамедов
ЗАВ.СЕКТОРОМ КОНСТРУКЦИЙ ИЗ ЛЕГКИХ БЕТОНОВ	"	Ю.Чиненков
ЗАВ.СЕКТОРОМ КОНСТРУКЦИЙ ИЗ ЯЧЕИСТЫХ БЕТОНОВ	"	Б.Филлиппов

УТВЕРЖДЕНЫ ГОССТРОЕМ СССР

Протокол АЧ-10 от 17.03.89.
Введены в действие с 25.12.91,
приказ ЦНИИП реконструкции городов от 4.12.91 №21

Обозначение документа	Наименование	Стр.
1.030.1-1/88.1-5 -ТТ	Технические требования	4
-К 1	Панели ПС 30.6.4.0..., ПС 30.9.4.0 ...	10
-К 2	Панели ПС30.12.4.0..., ПС 30.15.4.0 ...	11
-К 3	Панели ПС30.18.4.0..., ПС 30.21.4.0...,	12
-К 4	Панели ПС60.6.4.0..., ПС 60.9.4.0...,	13
-К 5	Панели ПС60.12.4.0..., ПС 60.15.4.0...,	14
-К 6	Панели ПС60.18.4.0..., ПС 60.21.4.0...	15
-К 7	Панель ПС72.9.4.0...	16
-К 8	Панели ПС72.12.4.0..., ПС 72.15.4.0...	17
-К 9	Панели ПС72.18.4.0..., ПС 72.21.4.0...	18
-К 10	Панели ПС90.12.4.0..., ПС 90.15.4.0...	19
-К 11	Панели ПС90.18.4.0..., ПС 90.21.4.0...	20
-К 12	Панели 1ПС27.6.4.0..., 1ПС 27.9.4.0...	21
-К 13	Панели 1ПС27.12.4.0..., 1ПС 27.15.4.0...	22
-К 14	Панели 1ПС27.18.4.0..., 1ПС 27.21.4.0...	23
-К 15	Панели 2ПС27.6.4.0..., 2ПС 27.9.4.0...	24
-К 16	Панели 2ПС27.12.4.0..., 2ПС 27.15.4.0...	25
-К 17	Панели 2ПС27.18.4.0..., 2ПС27.21.4.0...	26
-К 18	Панели 1ПС57.6.4.0..., 1ПС 57.9.4.0...	27
-К 19	Панели 1ПС57.12.4.0..., 1ПС 57.15.4.0...	28
-К 20	Панели 1ПС57.18.4.0..., 1ПС57.21.4.0...	29
-К 21	Панели 2ПС57.6.4.0..., 2ПС57.9.4.0...	30
-К 22	Панели 2ПС57.12.4.0..., 2ПС57.15.4.0...	31
-К 23	Панели 2ПС 57.18.4.0 ..., 2ПС 57.21.4.0 ...,	32
-К 24	Панели ПС 3.12.4.0 ..., ПС 3.18.4.0 ...,	33
	ПС 3.21.4.0 ...,	
-К 25	Панели ПС 6.12.4.0 ..., ПС 6.18.4.0 ...,	34
	ПС 6.21.4.0 ...	
-К 26	Панели ПС 12.12.4.0 ..., ПС 12.18.4.0...,	35
	ПС 12.21.4.0 ...	
-К 27	Панели ПС 12.12.4.0 ...-1 ПС 12.18.4.0 ...-1	36
	ПС 12.21.4.0 ...-1	
-К 28	Панели 3ПС 61.60.4.0-А, 3ПС 61.90.4.0-А	37
-К 29	Панели 3ПС 61.120.4.0-А, 3ПС 61.150.4.0-А	38
-К 30	Панели 3ПС 61.180.4.0-А, 3ПС 61.210.4.0-А	39
-К 31	Панели 4ПС 67.120.4.0-А, 4ПС 67.180.4.0-А,	40
	4ПС 67.210.4.0-А	
-К 32	Панели ПСК 60.6.4.0..., ПСК 60.9.4.0...	41
-К 33	Панели 1ПСК 57.6.4.0..., 1ПСК 57.9.4.0...	42
-К 34	Панели 2ПСК 57.6.4.0..., 2ПСК 57.9.4.0...	43

Инв. N подл. | Подпись и дата | Взам. инв. N

Нач. отд.	Волынский	
Н. контр.	Леонтьева	
ГИП	Шац	
Гл. спец.	Кочин	
Гл. спец.	Шандурова	
Провер.	Леонтьева	
Разраб.	Лукина	

1.030.1-1/88.1-5

Содержание

Стадия	Лист	Листов
Р	1	3

ЦНИИЭП торгово-бытовых зданий и туристских комплексов

Формат А4

Инв. N подл. | Подпись и дата | Взам. инв. N

1.030.1-1/88.1-5

Лист 2

24767 3

Формат А4

Обозначение документа	Наименование		Стр.
1.030.1-1/88 1-5-К35	Панели 1ПС27,5.6.4.0...	1ПС27,5.9.4.0...	44
-К36	Панели 1ПС27,5.12,4.0...	1ПС27,5.15.4.0...	45
-К37	Панели 1ПС27,5.18.4.0...	1ПС27,5.21,4.0...	46
-К38	Панели 2ПС27,5.6.4.0...	2ПС27,5.9.4.0...,	47
-К39	Панели 2ПС27,5.12,4.0...	2ПС27,5.15.4.0...	48
-К40	Панели 2ПС27,5.18.4.0...	2ПС27,5.21.4.0...	49
-К41	Панели 1ПС57,5.6.4.0...	1ПС57,5.9,4.0...	50
-К42	Панели 1ПС57,5.12,4.0...	1ПС57,5.15.4.0...	51
-К43	Панели 1ПС57,5.18.4.0...	1ПС57,5.21.4.0...	52
-К44	Панели 2ПС57,5.6.4.0...	2ПС57,5.9.4.0...	53
-К45	Панели 2ПС57,5.12.4.0...	2ПС57,5.15.4.0...	54
-К46	Панели 2ПС57,5.18.4.0...	2ПС57,5.21.4.0...,	55
-К47	Панели 3ПС56.60.40-А	3ПС56,90.40-А	56
-К48	Панели 3ПС56.120.40-А	3ПС56,150.40-А	57
-К49	Панели 3ПС56.180.40-А	3ПС56,210,40-А	58
-К50	Панели 4ПС72.120.40-А	4ПС72.180.40-А	59
	4ПС72.210.40-А		
-К51	Панели 1ПСК57,5.6.4.0...	1ПСК57,5.9.4.0...	60
-К52	Панели 2ПСК57,5.6.4.0...	2ПСК57,5.9.4.0...	61
-К53	Узлы 1 ... 15		62
-РС	Ведомость расхода стали		66

Инв. № подл. | Подпись и дата | Взам. инв. №

Инв. № подл. | Подпись и дата | Взам. инв. №

I. Общие данные

Данный выпуск входит в состав серии 1.030.I-I/88 "Стены наружные из однослоиных панелей для каркасных общественных зданий, производственных и вспомогательных зданий промышленных предприятий".

Выпуск содержит: технические требования, опалубочные чертежи, армирование, спецификации, опалубочные и арматурные узлы, ведомость расхода стали на панели толщиной 400 мм.

Общие указания по применению и расчету панелей приведены в выпусках 0-0 "Общие указания по применению. Номенклатура изделий. Часть I. Общественные здания и вспомогательные здания промышленных предприятий", и в 0-I "Материалы для проектирования стен многоэтажных зданий с высотами этажей 3,3; 3,6 и 4,2 м".

Настоящий выпуск следует рассматривать совместно с выпусками:

I-7 "Панели из легких и ячеистых бетонов для стен общественных и вспомогательных зданий промышленных предприятий. Пространственные каркасы. Рабочие чертежи."

I-8 "Панели из легких и ячеистых бетонов. Арматурные и закладные изделия. Рабочие чертежи".

Панели запроектированы в соответствии с СНиП 2.03.0I-84* "Бетонные и железобетонные конструкции", ГОСТ II024-84 "Панели стеновые наружные бетонные и железобетонные для жилых и общественных зданий. Общие технические условия".

В таблицах спецификаций изделий на панели в графе "Обозначение" опущено название серии I.030.I-I/88.

2. Конструкция и изготовление панелей.

2.I. Панель представляет собой плоскую однослойную конструкцию, выполненную из легкого бетона, армированную пространственным каркасом.

2.2. Панели запроектированы из следующих видов бетона:
легкого бетона плотного строения на пористых заполнителях класса по прочности на сжатие В 3,5 марки по средней плотности в пределах D900...DI200 (керамзитобетон, шунгизитобетон, перлитобетон, аглопоритобетон).

2.3. Панели, выполняемые из легкого бетона, имеют наружный и внутренний фактурные слои толщиной соответственно 20 и I5 мм.

Фактурные слои запроектированы из цементно-песчаного раствора со средней плотностью I800 кг/м^3 марки I00.

2.4. Проектная марка бетона и раствора фактурных слоев по морозостойкости назначается проектной организацией в зависимости от режима эксплуатации ограждающих конструкций и значения расчетной зимней температуры воздуха в районе строительства.

2.5. Панели армируются пространственными каркасами.

2.6. Марка проектной стали для закладных деталей, применяемых в панелях, назначается в конкретном проекте в соответствии с приложением 2 (п.1а) СНиП 2.03.0I-84* в зависимости от температуры наружного воздуха. Закладные изделия должны быть защищены от коррозии в соответствии с требованиями главы СНиП 2.03.II-85 "Защита строительных конструкций от коррозии".

2.7. Для монтажных петель применяется горячекатаная сталь класса А-I марки Ст3сп2 и Ст3пс2. В случае монтажа панелей при зимней температуре ниже минус 40°С - применение петель из стали марки ВСт3пс2 не допускается.

Нач отд	Волынский	
Н контр	Леонтьева	
ГИП	Шац	
Гл спец	Шакаурова	
Гл спец	Кочин	

1 030.1-1/88 1-5 - ТТ

Технические требования

Стадия	Лист	Листов
Р	1	6

ЦНИИЭП торгово-бытовых зданий и туристских комплексов

Инв № подл. | Подпись и дата | Взам инв №

2.8. Масса легкобетонных панелей, указанная в номенклатуре выпуска 0-0 ч 1, определена при отпускной объемной влажности бетона ω = I5% с учетом 5% весовой влажности цементно-песчаного раствора и веса арматурных изделий. Отпускная плотность бетона определялась по формуле

$$Д_{отп} = Д + \frac{\omega}{I00} I000 \quad (кг/м^3),$$

где $Д$ – марка по средней плотности бетона; отпускная плотность цементно-песчаного раствора – I890 кг/м^3.

2.9. Изготовление панелей следует выполнять в соответствии с требованиями ГОСТ II024-84 по рабочим чертежам в инвентарной заводской оснастке. При этом необходимо выполнить следующие требования:

2.9.I. Панели изготавливаются в горизонтальных формах фасадной стороной вниз.

2.9.2. Армирование панелей должно производиться сварными пространственными каркасами, которые устанавливаются в форму в собранном виде при закрытых бортах меткой к нижней торцевой продольной грани панели (согласно рис.I). Все строповочные петли устанавливаются в форме и фиксируются в проектном положении при помощи бортовых вкладышей формы и крепятся к пространственным каркасам при помощи отдельных стержней.

Фиксация пространственных каркасов в проектном положении в форме должна обеспечиваться при помощи пластмассовых или цементных фиксаторов.

Рис.I

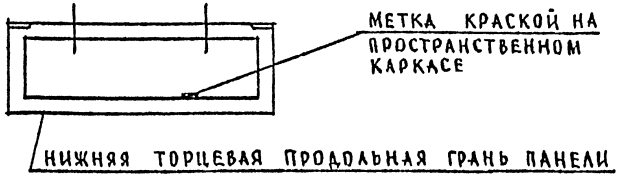

2.9.3. Крепление закладных изделий в панелях марок ПС, IПС, 2ПС, 3ПС и 4ПС производится к бортам форм при помощи фиксаторов, кроме закладных изделий МН-4 и МН-6, которые крепятся вязальной проволокой к пространственным каркасам в форме.

2.9.4. Термообработку панелей производить по режимам, предусмотренным в действующих нормативных документах.

2.9.5. Распалубку панелей производить при достижении бетоном прочности не менее 80% проектного класса бетона с применением кантователя, обеспечивающего угол подъема изделия не менее 70° к горизонту.

2.I0. Контроль качества при изготовлении должен производиться путем систематического пооперационного контроля прочности кубов бетона, толщин защитных слоев и средней плотности бетона.

2.II. Для подъема панелей предусмотрены строповочные петли. Подъем панелей длиной 9,0 м осуществляется за 4 петли, при этом должны быть применены приспособления, обеспечивающие равномерное распределение усилий на все петли (самобалансирующие траверсы).

2.I2. Участки верхней и боковых торцевых граней панелей, указанных пунктиром на рис.2, подлежат затирке и покрытию грунтовочными составами в заводских условиях. Вид и техническая характеристика грунтовочных составов приведены в выпуске 0-I, таблица 3.

Рис. 2

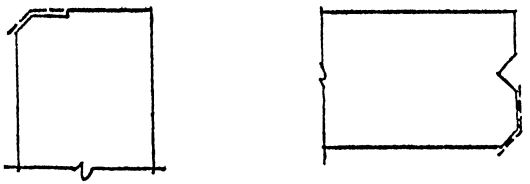

2.I3. Отпускная прочность бетона и раствора легкобетонных панелей должна быть не менее 80% проектного класса бетона по прочности на сжатие в летний период и 90% – в холодный период года

Отпускная влажность панелей из легкого бетона не должна быть более I3% (I5% – для перлитобетона).

2.I4. Приемка панелей ОТК завода-изготовителя и контрольная выборочная проверка производятся в соответствии с требованиями ГОСТ II024-84, ГОСТ 8829-85 "Конструкции и изделия бетонные и железобетонные сборные. Методы испытаний нагружением и оценка прочности, жесткости и трещиностойкости".

3. Хранение и транспортировка панелей.

3.I. Хранение и траспортирование панелей следует выполнять в соответствии с требованиями ГОСТ II024-84.

3.2. Панели должны храниться в специально оборудованных складах в вертикальном положении.

3.3. Каждая панель должна опираться на деревянные подкладки толщиной не менее 30 мм. Прокладки располагаются на расстоянии I,2 м от торцов для панелей ≥6м, (для панелей 3м не более 0,6м).

3.4. Транспортирование панелей производят на панелевозах в вертикальном или с небольшим уклоном положении, с закреплением их в кассетных стойках, обеспечивающих неподвижность панелей и сохранность лицевых поверхностей.

4. Маркировка панелей.

4.I. Маркировка панолей выполнена в соответствии с требованиями ГОСТ 23009-78 "Конструкции и изделия бетонные и железобетонные сборные. Условные обозначения (марки)". Марка содержит основные характеристики панели и состоит из буквенно-цифровых индексов, образующих три группы обозначений. Группы разделяются между собой дефисом.

Структура марки панелей в общем виде следующая:

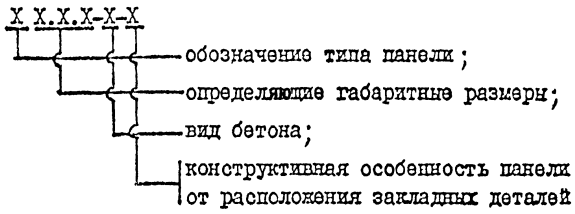

4.2. Первая группа содержит обозначение типа панели и ее габаритные размеры. Для обозначения типа панелей использованы следующие буквенно-цифровые индексы:

ПС – панель стеновая или простеночная;

ПСК – панель стеновая подкарнизная;

IПС – панель стеновая рядовая для внутреннего угла (прямая);

2ПС – панель стеновая рядовая для внутреннего угла (зеркальная);

3ПС – панель стеновая для наружного угла здания;

4ПС – панель стеновая простеночная для внутреннего угла здания.

Габаритные размеры, обозначающие соответственно длину, высоту и толщину, даны для панелей ПС, IПС, 2ПС в дециметрах, а для панелей 3ПС и 4ПС в сантиметрах.

4.3. Во вторую группу обозначений входит буквенный индекс вида

24767 7
ФОРМАТ А3
Инв. № подл. | Подпись и дата | Взам. инв. №

бетона и имеет следующее обозначение

Л – легкий бетон на пористых заполнителях.

4.4. Третья группа содержит характеристики конструктивных особенностей панелей в зависимости от расположения закладных деталей и может состоять из двух подгрупп цифровых индексов, разделенных точкой, или одной подгруппы.

Наличие цифрового индекса "I" в первой подгруппе всегда означает, что данные панели применяются для навесных стен. Исключение составляют только простеночные панели длиной 1180 мм, в которых цифровой индекс "I" первой подгруппы означает, что данная простеночная панель устанавливается с привязкой к оси, равной 10 мм.

Цифровой индекс второй подгруппы означает наличие дополнительных закладных деталей в панелях.

В панелях, предназначенных для самонесущих стен, в первой подгруппе ставится цифровой индекс "0" только в случае наличия второй цифровой подгруппы. При отсутствии в панелях для самонесущих стен дополнительных закладных деталей третья цифровая группа не проставляется.

4.5. Примеры маркировки панелей

1ПС 57.12.4,0- Л – панель рядовая для внутренних углов здания длиной 5680 мм, высотой 1185 мм, толщиной 400 мм из легкого бетона на пористых заполнителях, прямая для самонесущих стен.

ПС 72.18.4,0 – Л – панель рядовая длиной 7180 мм, высотой 1785 мм, толщиной 400 мм из легкого бетона на пористых заполнителях для навесных стен.

5. Испытание панелей.

5.1. Контрольные испытания и оценка качества панелей по показателям прочности, жесткости и трещиностойкости следует проводить в соответствии с требованиями ГОСТ 8829-85 нагружением конструкции до контролируемого предельного состояния путем силового воздействия. Партия изделий признается годной, если результаты испытаний отобранных панелей удовлетворяют всем требованиям по прочности, жесткости и трещиностойкости.

5.2. Панели следует испытывать на одновременное действие вертикальной и горизонтальной нагрузок и опирать на шарнирные опоры, обеспечивающие свободное перемещение конструкции вдоль ее осей.

На листе 5 дана схема опирания и загружения панелей при испытаниях.

5.3. Значения контрольных испытательных нагрузок (за вычетом собственной массы панелей при определении вертикальных нагрузок) даны в таблице I

5.4. Контролируемая ширина раскрытия трещин равна 0,25 мм.

РАСПОЛОЖЕНИЕ НАГРУЗОК ПО ФАСАДУ

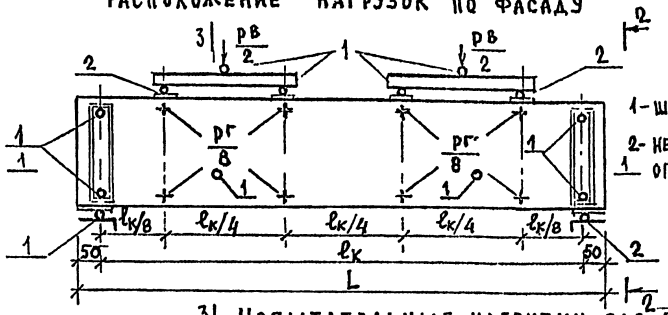

РАСПОЛОЖЕНИЕ НАГРУЗОК В ПЛАНЕ

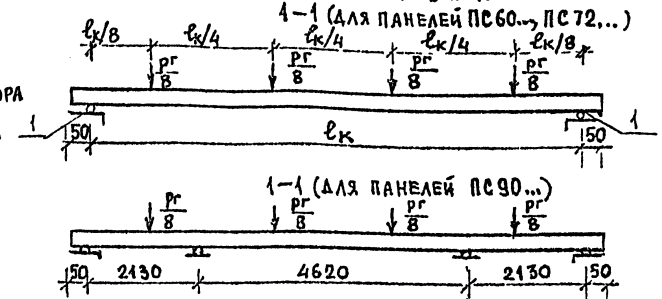

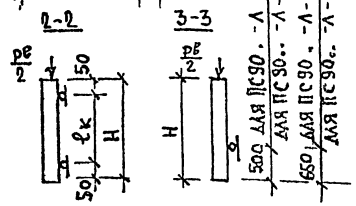

3| Испытательные нагрузки для панелей из легких бетонов

Таблица 1

N п/п	Марка панели	Контрольные нагрузки при испытании панелей на прочность				Контрольные нагрузки при испытании по раскрытию трещин	
		вертикальная $p_в$, тс		горизонтальная $p_г$, тс		вертикальная $p_в$, тс	горизонтальная $p_г$, тс
		C = 1,25	C = 1,6	C = 1,25	C = 1,6		
1	ПС 60 6 4,0– Л	3,90	5,54	0,91	1,17	1,95	0,52
2	ПС 60 9 4,0– Л	5,86	8,31	1,37	1,76	2,92	0,78
3	ПС 60 12 4,0– Л	7,80	11,08	1,82	2,34	3,90	1,04
4	ПС 60 15 4,0 – Л	9,74	14,18	2,28	2,92	4,88	1,30
5	ПС 60 18 4,0– Л	11,70	17,00	2,74	3,51	5,85	1,57
6	ПС 60 21.4,0 – Л	13,66	19,70	3,19	4,10	6,82	1,83
7	ПС 72 9 4,0 – Л	7,19	10,20	1,68	2,16	3,59	0,96
8	ПС 72 12 4,0 – Л	9,57	13,59	2,24	2,88	4,79	1,28
9	ПС 72 15.4,0 – Л	11,97	17,00	2,80	3,60	5,98	1,60
10	ПС 72 18 4,0 –Л	14,37	20,40	3,37	4,32	7,18	1,93
11	ПС 72 21.4,0 – Л	16,76	23,80	3,93	5,04	8,38	2,25
12	ПС 90 12.4,0 – Л	11,94	16,96	2,81	3,60	5,98	1,61
13	ПС 90 15.4,0 – Л	14,94	21,30	3,51	4,50	7,47	2,01

L = 5980; 7180; 8980 мм
H - высота панели, мм

Инв N подл. | Подпись и дата | Взам. инв N
24767 9
Формат А3

Продолжение таблицы 1

N п/п	Марка панели	Контрольные нагрузки при испытании панелей на прочность				Контрольные нагрузки при испытании по раскрытию трещин	
		вертикальная $P_в$, тс		горизонтальная $P_г$, тс		вертикальная $P_в$, тс	горизонтальная $P_г$, тс
		c = 1,25	c = 1,6	c = 1,25	c = 1,6		
14	ПС 90.18.4,0 – А	17,93	25,80	4,21	5,40	8,96	2,41
15	ПС 90.21.4,0 – А	20,92	29,70	4,91	6,30	10,70	2,81
16	ПС 60.6.4,0 – А	6,09	8,35	0,91	1,17	3,02	0,52
17	ПСК 60.9.4,0 – А	7,83	10,96	1,37	1,76	3,54	0,78

Значения контрольных нагрузок подсчитаны при отпускной плотности бетона $D^{отп}$=1200+150=1350 кг/м³

Инв N подл. | Подпись и дата | Взам инв N

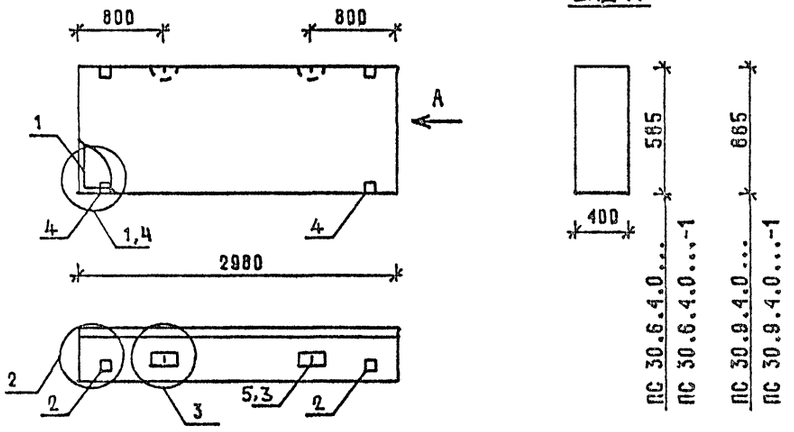

ВИД А

МАРКА ПАНЕЛИ	РАСХОД МАТЕРИАЛОВ				№ УЗЛА
	БЕТОН М3		ОТДЕЛ. СЛОЙ ЦЕМ.Р-Р М100 М3	СТАЛЬ КГ	
	КЛ.В3.5	КЛ.В2.5			
ПС 30.6.4.0-Л	0.636	-	0.061	12.69	1,2,3
ПС 30.6.4.0-Л-1	0.636	-	0.061	16.59	2,3,4
ПС 30.9.4.0-Л	0.963	-	0.092	16 14	1,2,3
ПС 30.9.4.0-Л-1	0.963	-	0.092	20 04	2,3,4

1 УЗЛЫ СМ. К 53

2. ВЕДОМОСТЬ РАСХОДА МАТЕРИАЛОВ СМ. РС

НАЧ.ОТД	ВОЛЫНСКИЙ	1.030.1-1/88. 1-5-К1	
Н.КОНТР	ЛЕОНТЬЕВА		
Г И П	ШАЦ	ПАНЕЛИ ПС 30 6.4.0... ПС 30 9 4 0...	СТАДИЯ Р; ЛИСТ 1; ЛИСТОВ 2
ГЛ.СПЕЦ	КОЧИН		ЦНИИЭП торгово-бытовых зданий и туристских комплексов
ГЛ.СПЕЦ	ШАНАУРОВА		
ПРОВЕР	КАДЕЙКИНА		
РАЗРАБ	МЫСОВСКИЙ		

ФОРМАТ А4

МАРКА ПАНЕЛИ	ПОЗ.	МАРКА АРМАТУРНОГО ИЗДЕЛИЯ	КОЛ.	МАССА, КГ		ОБОЗНАЧЕНИЕ ДОКУМЕНТА
				1 ШТ	ВСЕГО	
ПС 30.6.4.0-Л	1	КП-1.40	1	6.60	6.60	1-7-К1
	2	МН-1	2	2.07	4.14	1-8-К51
	3	СП-2	2	0.83	1.66	1-8-К48
	5	Ф8АIII L= 370	2	0.15	0.29	Б Ч
	ИТОГО: 12.69					
ПС 30.6.4.0-Л-1	1	КП-1.40	1	6.60	6.60	1-7-К1
	2	МН-1	2	2.07	4.14	1-8-К51
	3	СП-2	2	0.83	1.66	1-8-К48
	4	МН-2.40	2	1.95	3.90	1-8-К53
	5	Ф8АIII L= 370	2	0.15	0.29	Б Ч
	ИТОГО: 16.59					
ПС 30.9 4.0-Л	1	КП-2.40	1	9.01	9.01	1-7-К2
	2	МН-1	2	2.07	4.14	1-8-К51
	3	СП-3	2	1.35	2.70	1-8-К48
	5	Ф8АIII L= 370	2	0.15	0.29	Б Ч
	ИТОГО: 16.14					
ПС 30.9.4.0-Л-1	1	КП-2.40	1	9.01	9.01	1-7-К2
	2	МН-1	2	2.07	4.14	1-8-К51
	3	СП-3	2	1.35	2.70	1-8-К48
	4	МН-2.40	2	1.95	3.90	1-8-К53
	5	Ф8АIII L= 370	2	0.15	0.29	Б Ч
	ИТОГО: 20.04					

1.030.1-1/88. 1-5-К1 ЛИСТ 2

24767 11

ФОРМАТ А4

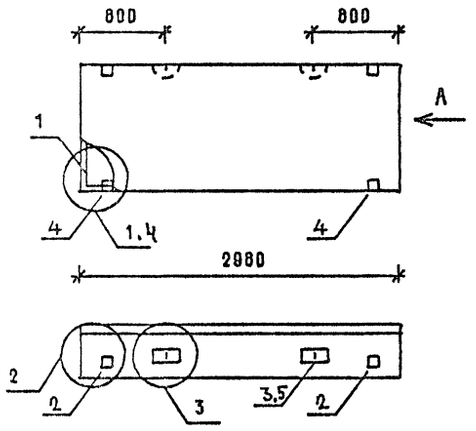

ВИД А

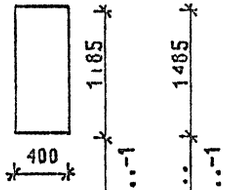

МАРКА ПАНЕЛИ	РАСХОД МАТЕРИАЛОВ				
	БЕТОН М3		ОТДЕЛ СЛОЙ ЦЕМ.Р-Р М100 М3	СТАЛЬ КГ	М УЗЛА
	КЛ В3 5	КЛ В2.5			
ПС 30 12.4.0-Л	1.289	-	0.124	18 48	1,2,3
ПС 30 12 4 0-Л-1	1.289	-	0.124	22.38	2,3,4
ПС 30 15 4 0-Л	1.615	-	0.155	23 53	1,2,3
ПС 30.15 4 0-Л-1	1.615	-	0.155	27 43	2,3,4

1 УЗЛЫ СМ К53

2 ВЕДОМОСТЬ РАСХОДА МАТЕРИАЛОВ СМ. РС

НАЧ ОТД	ВОЛЫНСКИЙ		1 030 1-1/88 1-5-К 2
Н.КОНТР	ЛЕОНТЬЕВА		
ГИП	ШАЦ		ПАНЕЛИ ПС 30 12 4 0... ПС 30.15 4 0...
ГЛ.СПЕЦ	КОЧИН		СТАДИЯ Р; ЛИСТ 1; ЛИСТОВ 2
ГЛ.СПЕЦ	ШАНАУРОВА		ЦНИИЭП торгово-бытовых зданий и туристских комплексов
ПРОВЕР	КАДЕЙКИНА		
РАЗРАБ	МЫСОВСКИЙ		

ФОРМАТ А4

МАРКА ПАНЕЛИ	ПОЗ	МАРКА АРМАТУРНОГО ИЗДЕЛИЯ	КОЛ.	МАССА, КГ		ОБОЗНАЧЕНИЕ ДОКУМЕНТА
				1 ШТ	ВСЕГО	
ПС 30.12 4.0-Л	1	КП-3.40	1	11.35	11.35	1-7-К3
	2	МН-1	2	2.07	4.14	1-8-К51
	3	СП-3	2	1.35	2.70	1-8-К48
	5	Ф8АIII L= 370	2	0,15	0.29	Б Ч
	ИТОГО: 18.48					
ПС 30.12.4.0-Л-1	1	КП-3.40	1	11.35	11.35	1-7-К3
	2	МН-1	2	2.07	4.14	1-8-К51
	3	СП-3	2	1.35	2.70	1-8-К48
	4	МН-2.40	2	1.95	3.90	1-8-К53
	5	Ф8АIII L= 370	2	0,15	0.29	Б Ч
	ИТОГО: 22.38					
ПС 30 15 4.0-Л	1	КП-4.40	1	14.72	14.72	1-7-К4
	2	МН-1	2	2.07	4.14	1-8-К51
	3	СП-4	2	2.19	4.38	1-8-К49
	5	Ф8АIII L= 370	2	0.15	0.29	Б Ч
	ИТОГО: 23.53					
ПС 30.15.4 0-Л-1	1	КП-4.40	1	14 72	14.72	1-7-К4
	2	МН-1	2	2.07	4.14	1-8-К51
	3	СП-4	2	2.19	4.38	1-8-К49
	4	МН-2.40	2	1.95	3.90	1-8-К53
	5	Ф8АIII L= 370	2	0.15	0.29	Б Ч
	ИТОГО: 27.43					

1.030.1-1/88. 1-5-К2 ЛИСТ 2

24767 12

ФОРМАТ А4

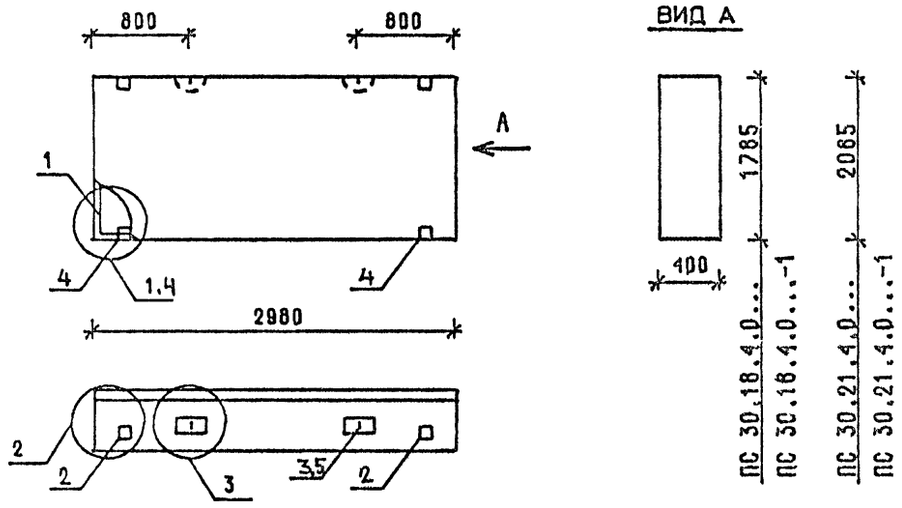

ВИД А

ПС 30.18.4.0... 1785
ПС 30.18.4.0...-1

ПС 30.21.4.0... 2065
ПС 30.21.4.0...-1

МАРКА ПАНЕЛИ	РАСХОД МАТЕРИАЛОВ				№ УЗЛА
	БЕТОН М3		ОТДЕЛ.СЛОЙ ЦЕМ.Р-Р М100 М3	СТАЛЬ КГ	
	КЛ.В3.5	КЛ.В2.5			
ПС 30.18.4.0-Л	1.942	-	0.186	28.71	1,2,3
ПС 30.18.4.0-Л-1	1.942	-	0.186	32.61	2,3,4
ПС 30.21.4.0-Л	2.268	-	0.217	31.42	1,2,3
ПС 30.21.4.0-Л-1	2.268	-	0.217	35.32	2,3,4

1. УЗЛЫ СМ. К53
2. ВЕДОМОСТЬ РАСХОДА МАТЕРИАЛОВ СМ. РС

НАЧ.ОТД	ВОЛЫНСКИЙ	
Н.КОНТР	ЛЕОНТЬЕВА	
Г И П	ШАЦ	
ГЛ.СПЕЦ	КОЧИН	
ГЛ.СПЕЦ	ШАНАУРОВА	
ПРОВЕР	КАДЕЙКИНА	
РАЗРАБ	МЫСОВСКИЙ	

1.030.1-1/88. 1-5-К3

ПАНЕЛИ
ПС 30.18.4.0...
ПС 30.21.4.0...

СТАДИЯ	ЛИСТ	ЛИСТОВ
Р	1	2

ЦНИИЭП торгово-бытовых зданий и туристских комплексов

ФОРМАТ А4

МАРКА ПАНЕЛИ	ПОЗ.	МАРКА АРМАТУРНОГО ИЗДЕЛИЯ	КОЛ.	МАССА, КГ		ОБОЗНАЧЕНИЕ ДОКУМЕНТА
				1 ШТ	ВСЕГО	
ПС 30.18.4.0-Л	1	КП-5.40	1	18.10	18.10	1-7-К5
	2	МН-1	2	2.07	4.14	1-8-К51
	3	СП-5	2	3.09	6.18	1-8-К49
	5	Ф8АIII L= 370	2	0.15	0.29	Б Ч.
	ИТОГО: 28.71					
ПС 30.18.4.0-Л-1	1	КП-5.40	1	18.10	18.10	1-7-К5
	2	МН-1	2	2.07	4.14	1-8-К51
	3	СП-5	2	3.09	6.18	1-8-К49
	4	МН-2.40	2	1.95	3.90	1-8-К53
	5	Ф8АIII L= 370	2	0.15	0.29	Б Ч.
	ИТОГО: 32.61					
ПС 30.21.4.0-Л	1	КП-6.40	1	20.81	20.81	1-7-К6
	2	МН-1	2	2.07	4.14	1-8-К5
	3	СП-5	2	3.09	6.18	1-8-К49
	5	Ф8АIII L= 370	2	0.15	0.29	Б. Ч
	ИТОГО: 31.42					
ПС 30.21.4.0-Л-1	1	КП-6.40	1	20.81	20.81	1-7-К6
	2	МН-1	2	2.07	4.14	1-8-К51
	3	СП-5	2	3.09	6.18	1-8-К49
	4	МН-2.40	2	1.95	3.90	1-8-К53
	5	Ф8АIII L= 370	2	0.15	0.29	Б Ч.
	ИТОГО: 35.32					

1.030.1-1/88. 1-5-К3 ЛИСТ 2

ФОРМАТ А4

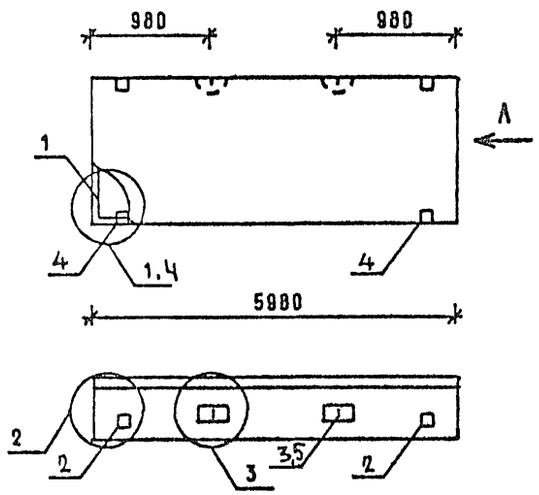

ВИД А

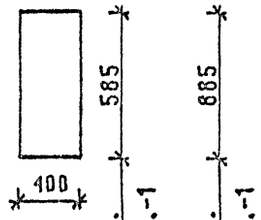

МАРКА ПАНЕЛИ	РАСХОД МАТЕРИАЛОВ: БЕТОН М3 КЛ.В3.5	БЕТОН М3 КЛ В2.5	ОТДЕЛ СЛОЙ ЦЕМ Р-Р М100 М3	СТАЛЬ КГ	N УЗЛА
ПС 60 6.4 0-Л	1.277	-	0.122	24.68	1,2,3
ПС 60 6.4.0-Л-1	1.277	-	0.122	28.58	2,3,4
ПС 60.9 4.0-Л	1.932	-	0.185	33.41	1,2,3
ПС 60 9.4.0-Л-1	1.932	-	0.185	37 31	2,3,4

1. УЗЛЫ СМ К53
2 ВЕДОМОСТЬ РАСХОДА МАТЕРИАЛОВ СМ РС

НАЧ ОТД	ВОЛЫНСКИЙ	
Н.КОНТР	ЛЕОНТЬЕВА	
Г И П	ШАЦ	
ГЛ.СПЕЦ	КОЧИН	
ГЛ.СПЕЦ	ШАНАУРОВА	
ПРОВЕР	КАДЕЙКИНА	
РАЗРАБ	МЫСОВСКИЙ	

1 030 1-1/88. 1-5-КЧ

ПАНЕЛИ
ПС 60 6 4 0...
ПС 60 9 4 0. .

СТАДИЯ	ЛИСТ	ЛИСТОВ
Р	1	2

ЦНИИЭП торгово-бытовых зданий и туристских комплексов

ФОРМАТ А4

МАРКА ПАНЕЛИ	ПОЗ	МАРКА АРМАТУРНОГО ИЗДЕЛИЯ	КОЛ.	МАССА, КГ: 1 ШТ	МАССА, КГ: ВСЕГО	ОБОЗНАЧЕНИЕ ДОКУМЕНТА
ПС 60.6.4.0-Л	1	КП-7.40	1	17 55	17.55	1-7-К7
	2	МН-1	2	2.07	4.14	1-8-К51
	3	СП-3	2	1.35	2.70	1-8-К48
	5	Ф8АIII L= 370	2	0.15	0.29	Б Ч
	ИТОГО: 24.68					
ПС 60 6.4 0-Л-1	1	КП-7.40	1	17.55	17.55	1-7-К7
	2	МН-1	2	2 07	4.14	1-8-К51
	3	СП-3	2	1.35	2.70	1-8-К48
	4	пН-2.40	2	1.95	3 90	1-8-К53
	5	Ф8АIII L= 370	2	0.15	0 29	Б Ч
	ИТОГО: 28.58					
ПС 60.9.4.0-Л	1	КП-8.40	1	22.80	22 80	1-7-К8
	2	МН-1	2	2.07	4 14	1-8-К51
	3	СП-5	2	3.09	6.18	1-8-К49
	5	Ф8АIII L= 370	2	0.15	0.29	Б Ч
	ИТОГО: 33 41					
ПС 60.9.4.0-Л-1	1	КП-8.40	1	22 80	22 80	1-7-К8
	2	МН-1	2	2.07	4.14	1-8-К51
	3	СП-5	2	3.09	6.18	1-8-К49
	4	МН-2.40	2	1.95	3.90	1-8-К53
	5	Ф8АIII L= 370	2	0.15	0.29	Б Ч.
	ИТОГО: 37 31					

1 030 1-1/88. 1-5-КЧ — ЛИСТ 2

24767 14

ФОРМАТ А4

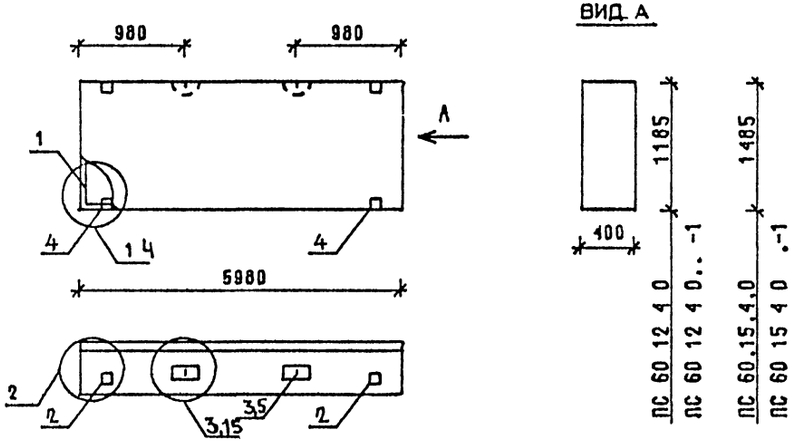

ВИД А

МАРКА ПАНЕЛИ	РАСХОД МАТЕРИАЛОВ				№ УЗЛА
	БЕТОН М3		ОТДЕЛ СЛОЙ ЦЕМ Р-Р М100 М3	СТАЛЬ КГ	
	КЛ В3 5	КЛ В2 5			
ПС 60 12 4 0-Л	2.586	-	0.248	40,96	1,2,3
ПС 60 12 4 0-Л-1	2 586	-	0 248	44,86	2 3 4
ПС 60 15 4 0-Л	3.241	-	0.311	48,62	1,2,15
ПС 60 15 4 0-Л-1	3 241	-	0.311	52 52	2,15,4

1 УЗЛЫ СМ К35

2 ВЕДОМОСТЬ РАСХОДА МАТЕРИАЛОВ СМ РС

НАЧ ОТД	ВОЛЬНСКИЙ	1030 1-1/88 1-5-К5	
Н.КОНТР	ЛЕОНТЬЕВА		
Г И П	ШАЦ	ПАНЕЛИ ПС 60 12 40. ПС 60 15 40	СТАДИЯ Р; ЛИСТ 1; ЛИСТОВ 2
ГЛ.СПЕЦ	КОЧИН		
ГЛ.СПЕЦ	ШАНАУРОВА		ЦНИИЭП торгово-бытовых зданий и туристских комплексов
ПРОВЕР	КАДЕЙКИНА		
РАЗРАБ	МЫСОВСКИЙ		

ФОРМАТ А4

МАРКА ПАНЕЛИ	ПОЗ	МАРКА АРМАТУРНОГО ИЗДЕЛИЯ	КОЛ	МАССА, КГ		ОБОЗНАЧЕНИЕ ДОКУМЕНТА
				1 ШТ	ВСЕГО	
ПС 60 12 4 0-Л	1	КП-9 40	1	27.31	27 31	1-7-К9
	2	МН-1	2	2 07	4 14	1-8-К51
	3	СП-6	2	4.61	9.22	1-8-К50
	5	Ф8АIII L= 370	2	0 15	0 29	Б Ч
	ИТОГО 40 96					
ПС 60 12 4 0-Л-1	1	КП-9 40	1	27 31	27 31	1-7-К9
	2	МН-1	2	2 07	4 14	1-8-К51
	3	СП-6	2	4 61	9 22	1-8-К50
	4	МН-2 40	2	1.95	3 90	1-8-К53
	5	Ф8АIII L= 370	2	0 15	0 29	Б Ч
	ИТОГО 44.86					
ПС 60 15 4 0-Л	1	КП-10 40	1	31.82	31 82	1-7-К10
	2	МН-1	2	2 07	4 14	1-8-К51
	3	СП-7	2	6 10	12.20	1-8-К50
	5	Ф10АIII L= 370	2	0.23	0 46	Б Ч
	ИТОГО· 48.62					
ПС 60 15 4 0-Л-1	1	КП-10 40	1	31 82	31 82	1-7-К10
	2	МН-1	2	2.07	4 14	1-8-К51
	3	СП-7	2	6 10	12 20	1-8-К50
	4	МН-2 40	2	1 95	3 90	1-8-К53
	5	Ф10АIII L= 370	2	0 23	0 46	Б Ч
	ИТОГО: 52 52					

1030 1-1/88 1-5-К5 | ЛИСТ 2

24767 15

ФОРМАТ А4

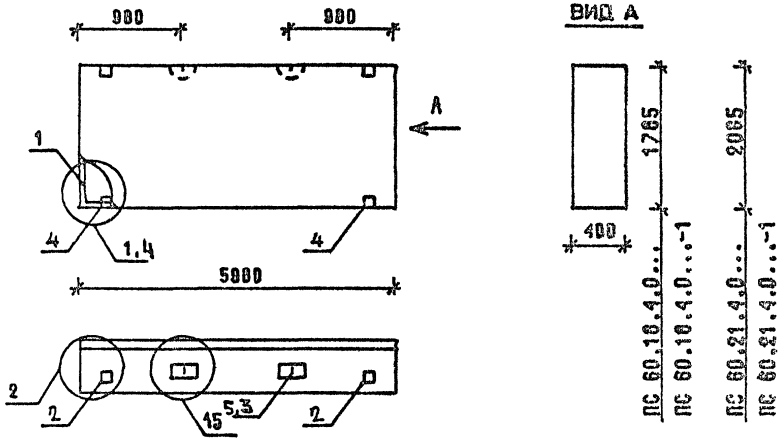

МАРКА ПАНЕЛИ	РАСХОД МАТЕРИАЛОВ				N
	БЕТОН М3		ОТДЕЛ. СЛОЙ ЦЕМ.Р-Р М100 М3	СТАЛЬ КГ	УЗЛА
	КЛ.В3.5	КЛ.В2.5			
ПС 60.18.4.0-Л	3.896	-	0.374	57.05	1,2,15
ПС 60.18.4.0-Л-1	3.896	-	0.374	60.95	2,15,4
ПС 60.21.4.0-Л	4.551	-	0.436	63.82	1,2,15
ПС 60.21.4.0-Л-1	4.551	-	0.436	67.72	2,15,4

1. УЗЛЫ СМ. К35
2. ВЕДОМОСТЬ РАСХОДА МАТЕРИАЛОВ СМ. РС

НАЧ.ОТД.	ВОЛЫНСКИЙ		1.030.1-1/88. 1-5-К6
Н.КОНТР.	ЛЕОНТЬЕВА		
ГИП	ШАЦ		ПАНЕЛИ ПС 60.18.4.0... ПС 60.21.4.0...
ГЛ.СПЕЦ	КОЧИН		
ГЛ.СПЕЦ	ШАНАУРОВА		
ПРОВЕР	КАДЕЙКИНА		
РАЗРАБ.	МЫСОВСКИЙ		

СТАДИЯ	ЛИСТ	ЛИСТОВ
Р	1	2

ЦНИИЭП торгово-бытовых зданий и туристских комплексов

ФОРМАТ А4

МАРКА ПАНЕЛИ	ПОЗ.	МАРКА АРМАТУРНОГО ИЗДЕЛИЯ	КОЛ.	МАССА, КГ		ОБОЗНАЧЕНИЕ ДОКУМЕНТА
				1 ШТ	ВСЕГО	
ПС 60.18.4.0-Л	1	КП-11.40	1	36.35	36.35	1-7-К11
	2	МН-1	2	2.07	4.14	1-8-К51
	3	СП-8	2	7.95	15.90	1-8-К50
	5	Ø12AIII L= 370	2	0.33	0.66	Б ч.
	ИТОГО: 57.05					
ПС 60.18.4.0-Л-1	1	КП-11.40	1	36.35	36.35	1-7-К11
	2	МН-1	2	2.07	4.14	1-8-К51
	3	СП-8	2	7.95	15.90	1-8-К50
	4	МН-2.40	2	1.95	3.90	1-8-К53
	5	Ø12AIII L= 370	2	0.33	0.66	Б.ч.
	ИТОГО: 60.95					
ПС 60.21.4.0-Л	1	КП-12.40	1	43.12	43.12	1-7-К12
	2	МН-1	2	2.07	4.14	1-8-К51
	3	СП-8	2	7.95	15.90	1-8-К50
	5	Ø12AIII L= 370	2	0.33	0.66	Б.ч.
	ИТОГО: 63.82					
ПС 60.21.4.0-Л-1	1	КП-12.40	1	43.12	43.12	1-7-К12
	2	МН-1	2	2.07	4.14	1-8-К51
	3	СП-8	2	7.95	15.90	1-8-К50
	4	МН-2.40	2	1.95	3.90	1-8-К53
	5	Ø12AIII L= 370	2	0.33	0.66	Б.ч.
	ИТОГО: 67.72					

1.030.1-1/88. 1-5-К6 ЛИСТ 2

24767 16

ФОРМАТ А4

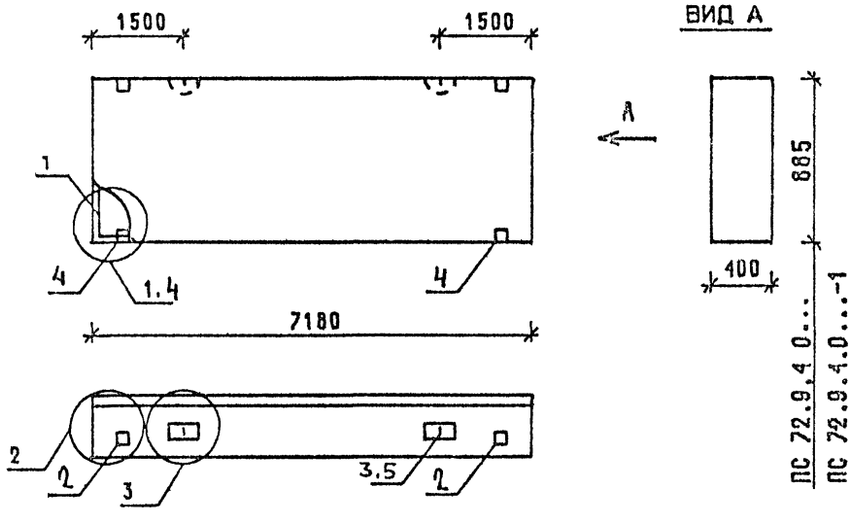

МАРКА ПАНЕЛИ	РАСХОД МАТЕРИАЛОВ: БЕТОН М3 КЛ.В3.5	РАСХОД МАТЕРИАЛОВ: БЕТОН М3 КЛ.В2.5	РАСХОД МАТЕРИАЛОВ: ОТДЕЛ.СЛОЙ ЦЕМ.Р-Р М100 М3	РАСХОД МАТЕРИАЛОВ: СТАЛЬ КГ	N УЗЛА
ПС 72.9.4.0-Л	2.319	-	0.222	47.33	1,2,3
ПС 72.9 4.0-Л-1	2.319	-	0.222	51.23	2,3,4

1 УЗЛЫ СМ К35

2 ВЕДОМОСТЬ РАСХОДА МАТЕРИАЛОВ СМ. РС

НАЧ ОТД	ВОЛЫНСКИЙ		1.030.1-1/88. 1-5-К 7
Н КОНТР	ЛЕОНТЬЕВА		
Г И П	ШАЦ		ПАНЕЛЬ ПС 72 9 4.0...
ГЛ СПЕЦ	КОЧИН		СТАДИЯ Р; ЛИСТ 1; ЛИСТОВ 2
ГЛ.СПЕЦ	ШАНАУРОВА		ЦНИИЭП торгово-бытовых зданий и туристских комплексов
ПРОВЕР	КАДЕЙКИНА		
РАЗРАБ	МУСОВСКИЙ		

ФОРМАТ А4

МАРКА ПАНЕЛИ	ПОЗ	МАРКА АРМАТУРНОГО ИЗДЕЛИЯ	КОЛ.	МАССА, КГ: 1 ШТ	МАССА, КГ: ВСЕГО	ОБОЗНАЧЕНИЕ ДОКУМЕНТА
ПС 72.9.4.0-Л	1	КП-13.40	1	36.72	36.72	1-7- К13
	2	МН-1	2	2.07	4.14	1-8- К51
	3	СП-5	2	3.09	6.18	1-8- К49
	5	Ф8АIII L= 370	2	0.15	0.29	Б 4
	ИТОГО: 47.33					
ПС 72.9.4 0-Л-1	1	КП-13.40	1	36.72	36.72	1-7- К13
	2	МН-1	2	2.07	4.14	1-8- К51
	3	СП-5	2	3.09	6.18	1-8- К49
	4	МН-2.40	2	1.95	3.90	1-8 - К53
	5	Ф8АIII L= 370	2	0.15	0.29	Б 4
	ИТОГО: 51 23					

1.030.1-1/88. 1-5-К 7 ЛИСТ 2

24767 17

ФОРМАТ А4

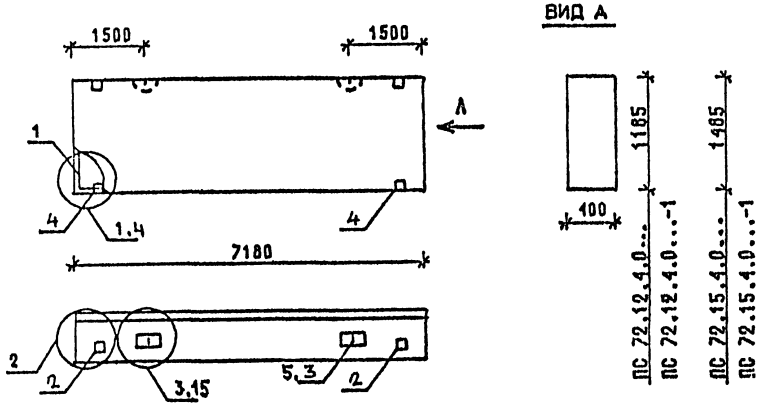

ВИД А

ПС 72.12.4.0...
ПС 72.12.4.0...-1
ПС 72.15.4.0...
ПС 72.15.4.0...-1

МАРКА ПАНЕЛИ	РАСХОД МАТЕРИАЛОВ				К УЗЛА
	БЕТОН М3		ОТДЕЛ.СЛОЙ ЦЕН.Р-Р М100 М3	СТАЛЬ КГ	
	КЛ.В3.5	КЛ.В2.5			
ПС 72.12.4.0-Л	3.106	-	0,298	46,34	1,2,3
ПС 72.12.4.0-Л-1	3.106	-	0,298	50,24	2,3,4
ПС 72.15.4.0-Л	3.892	-	0,373	54,67	1,2,15
ПС 72.15.4.0-Л-1	3.892	-	0,373	58,57	2,15,4

1 УЗЛЫ СМ. К53
2 ВЕДОМОСТЬ РАСХОДА МАТЕРИАЛОВ СМ. РС

НАЧ.ОТД	ВОЛЬНСКИЙ		1.030.1-1/88. 1-5-К 8
Н.КОНТР	ЛЕОНТЬЕВА		
ГИП	ШАЦ		ПАНЕЛИ ПС 72.12.4.0... ПС 72.15 4.0...
ГЛ.СПЕЦ	КОЧИН		
ГЛ.СПЕЦ	ШАНАУРОВА		
ПРОВЕР	КАДЕЙКИНА		
РАЗРАБ	МЫСОВСКИЙ		

СТАДИЯ	ЛИСТ	ЛИСТОВ
Р	1	2

ЦНИИЭП торгово-бытовых зданий и туристских комплексов

ФОРМАТ А4

МАРКА ПАНЕЛИ	ПОЗ.	МАРКА АРМАТУРНОГО ИЗДЕЛИЯ	КОЛ.	МАССА, КГ		ОБОЗНАЧЕНИЕ ДОКУМЕНТА
				1 ШТ	ВСЕГО	
ПС 72.12.4.0-Л	1	КП-14.40	1	32.52	32.52	1-7-К14
	2	МН-1	2	2.07	4.14	1-8-К51
	3	СП-6	2	4.61	9.22	1-8-К50
	5	Ф10АIII L= 370	2	0.23	0.46	Б Ч
	ИТОГО: 46.34					
ПС 72.12.4.0-Л-1	1	КП-14.40	1	32.52	32.52	1-7-К14
	2	МН-1	2	2.07	4.14	1-8-К51
	3	СП-6	2	4.61	9.22	1-8-К50
	4	МН-2.40	2	1.95	3.90	1-8-К53
	5	Ф10АIII L= 370	2	0.23	0.46	Б Ч
	ИТОГО: 50.24					
ПС 72.15.4.0-Л	1	КП-15.40	1	37.87	37.87	1-7-К15
	2	МН-1	2	2.07	4.14	1-8-К51
	3	СП-7	2	6.10	12.20	1-8-К50
	5	Ф10АIII L= 370	2	0.23	0.46	Б Ч.
	ИТОГО: 54.67					
ПС 72.15.4.0-Л-1	1	КП-15.40	1	37.87	37.87	1-7-К15
	2	МН-1	2	2.07	4.14	1-8-К51
	3	СП-7	2	6.10	12.20	1-8-К50
	4	МН-2.40	2	1.95	3.90	1-8-К53
	5	Ф10АIII L= 370	2	0.23	0.46	Б Ч.
	ИТОГО: 58.57					

1.030.1-1/88. 1-5-К 8 ЛИСТ 2

24767 18

ФОРМАТ А4

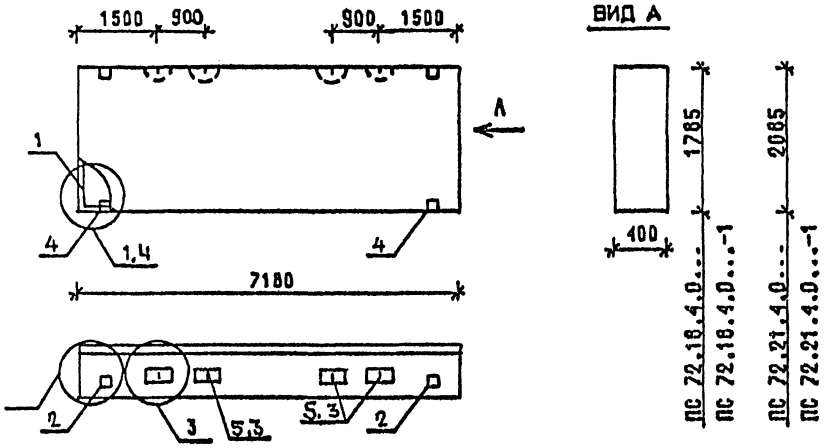

МАРКА ПАНЕЛИ	РАСХОД МАТЕРИАЛОВ: БЕТОН М3 КЛ.В3.5	БЕТОН М3 КЛ.В2.5	ОТДЕЛ.СЛОЙ ЦЕМ.Р-Р М100 М3	СТАЛЬ КГ	N УЗЛА
ПС 72.18.4.0-Л	4.806	-	0.320	60.62	1,2,3
ПС 72.18.4.0-Л-1	4.806	-	0.320	64.52	2,3,4
ПС 72.21.4.0-Л	5.614	-	0.374	78.35	1,2,3
ПС 72.21.4.0-Л-1	5.614	-	0.374	82.25	2,3,4

1. УЗЛЫ СМ. К53
2. ВЕДОМОСТЬ РАСХОДА МАТЕРИАЛОВ СМ. РС

НАЧ.ОТД	ВОЛЫНСКИЙ		1.030.1-1/88. 1-5-К9
Н.КОНТР	ЛЕОНТЬЕВА		
ГИП	ШАЦ		ПАНЕЛИ ПС 72.18.4.0... ПС 72.21.4.0...
ГЛ.СПЕЦ	КОЧИН		СТАДИЯ Р; ЛИСТ 1; ЛИСТОВ 2
ГЛ.СПЕЦ	ШАНАУРОВА		ЦНИИЭП торгово-бытовых зданий и туристских комплексов
ПРОВЕР	КАДЕЯКИНА		
РАЗРАБ.	МЫСОВСКИЙ		

ФОРМАТ А4

МАРКА ПАНЕЛИ	ПОЗ.	МАРКА АРМАТУРНОГО ИЗДЕЛИЯ	КОЛ.	МАССА, КГ: 1 ШТ	МАССА, КГ: ВСЕГО	ОБОЗНАЧЕНИЕ ДОКУМЕНТА
ПС 72.18.4.0-Л	1	КП-16.40	1	43.21	43.21	1-7-К16
	2	МН-1	2	2.07	4.14	1-8-51
	3	СП-5	4	3.09	12.36	1-8-К49
	5	Ф10АIII L= 370	4	0.23	0.91	Б Ч
	ИТОГО: 60.62					
ПС 72.18.4.0-Л-1	1	КП-16.40	1	43.21	43.21	1-7-К16
	2	МН-1	2	2.07	4.14	1-8-К51
	3	СП-5	4	3.09	12.36	1-8-К49
	4	МН-2.40	2	1.95	3.90	1-8-К53
	5	Ф10АIII L= 370	4	0.23	0.91	Б Ч
	ИТОГО: 64.52					
ПС 72.21.4.0-Л	1	КП-17.40	1	54.46	54.46	1-7-К17
	2	МН-1	2	2.07	4.14	1-8-К51
	3	СП-6	4	4.61	18.44	1-8-К50
	5	Ф12АIII L= 370	4	0.33	1.31	Б Ч.
	ИТОГО: 78.35					
ПС 72.21.4.0-Л-1	1	КП-17.40	1	54.46	54.46	1-7-К17
	2	МН-1	2	2.07	4.14	1-8-К51
	3	СП-6	4	4.61	18.44	1-8-К50
	4	МН-2.40	2	1.95	3.90	1-8-К53
	5	Ф12АIII L= 370	4	0.33	1.31	Б.Ч.
	ИТОГО: 82.25					

1.030.1-1/88. 1-5-К9 ЛИСТ 2

24767 19

ФОРМАТ А4

ВИД А

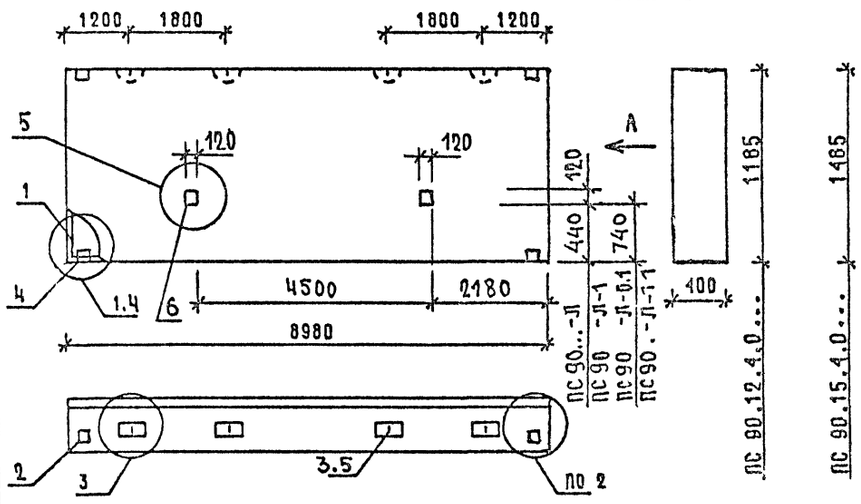

МАРКА ПАНЕЛИ	РАСХОД МАТЕРИАЛОВ				№ УЗЛА
	БЕТОН М3		ОТДЕЛ.СЛОЙ ЦЕМ.Р-Р М100 М3	СТАЛЬ КГ	
	КЛ.В3.5	КЛ.В2.5			
ПС 90.12.4 0-Л ПС 90.12.4.0-Л-0.1	3.990	-	0.266	97.40	1,2,3,5
ПС 90 12.4.0-Л-1 ПС 90.12.4.0-Л-1.1	3.990	-	0.266	101.30	2,3,4,5
ПС 90 15.4.0-Л ПС 90 15.4.0-Л-0.1	5.001	-	0.333	99 64	1,2,3,5
ПС 90 15.4 0-Л-1 ПС 90.15.4.0-Л-1.1	5.001	-	0.333	103 54	2,3,4,5

1 УЗЛЫ СМ К53

2. ВЕДОМОСТЬ РАСХОДА МАТЕРИАЛОВ СМ. РС

НАЧ.ОТД	ВОЛЫНСКИЙ	1 030.1-1/88. 1-5-К10	
Н.КОНТР	ЛЕОНТЬЕВА		
Г И П	ШАЦ	ПАНЕЛИ ПС 90.12 4 0... ПС 90 15 4.0...	СТАДИЯ Р; ЛИСТ 1; ЛИСТОВ 2
ГЛ.СПЕЦ	КОЧИН		
ГЛ СПЕЦ	ШАНАУРОВА		ЦНИИЭП торгово-бытовых зданий и туристских комплексов
ПРОВЕР	КАДЕЛКИНА		
РАЗРАБ	МЫСОВСКИЙ		

ФОРМАТ А4

МАРКА ПАНЕЛИ	ПОЗ.	МАРКА АРМАТУРНОГО ИЗДЕЛИЯ	КОЛ.	МАССА, КГ		ОБОЗНАЧЕНИЕ ДОКУМЕНТА
				1 ШТ	ВСЕГО	
ПС 90.12.4.0-Л ПС 90.12.4.0-Л-0.1	1	КП-18.40	1	75 84	75 84	1-7-К18
	2	МН-1	2	2.07	4.14	1-8-К51
	3	СП-5	4	3.09	12.36	1-8-К49
	5	Ф8АIII L= 370	4	0.15	0.58	Б Ч
	6	МН-6	2	2.34	4.68	1-8-К57
		ИТОГО: 97 40				
ПС 90.12.4.0-Л-1 ПС 90.12.4 0-Л-1 1	1	КП-18.40	1	75 84	75 84	1-7-К18
	2	МН-1	2	2.07	4.14	1-8-К51
	3	СП-5	4	3.09	12.36	1-8-К49
	4	МН-2.40	2	1.95	3.90	1-8-К53
	5	Ф8АIII L= 370	4	0.15	0.58	Б Ч
	6	МН-6	2	2.34	4.68	1-8-К57
		ИТОГО: 101 30				
ПС 90.15.4.0-Л ПС 90.15.4 0-Л-01	1	КП-19.40	1	77 88	77 88	1-7-К19
	2	МН-1	2	2.07	4.14	1-8-К51
	3	СП-5	4	3.09	12.36	1-8-К49
	5	Ф8АIII L= 370	4	0.15	0.58	Б Ч.
	6	МН-Е	2	2.34	4.68	1-8-К57
		ИТОГО: 89 64				
ПС 90.15.4.0-Л-1 ПС 90.15 4 0-Л-1 1	1	КП-19.40	1	77.88	77 88	1-7-К19
	2	МН-1	2	2.07	4.14	1-8-К51
	3	СП-5	4	3.09	12.36	1-8-К49
	4	МН-2.40	2	1.95	3.90	1-8-К53
	5	Ф8АIII L= 370	4	0.15	0.58	Б Ч
	6	МН-6	2	2.34	4.68	1-8-К57
		ИТОГО: 103 54				

1.030 1-1/88. 1-5-К10 ЛИСТ 2.

24767 20

ФОРМАТ А4

ВИД А

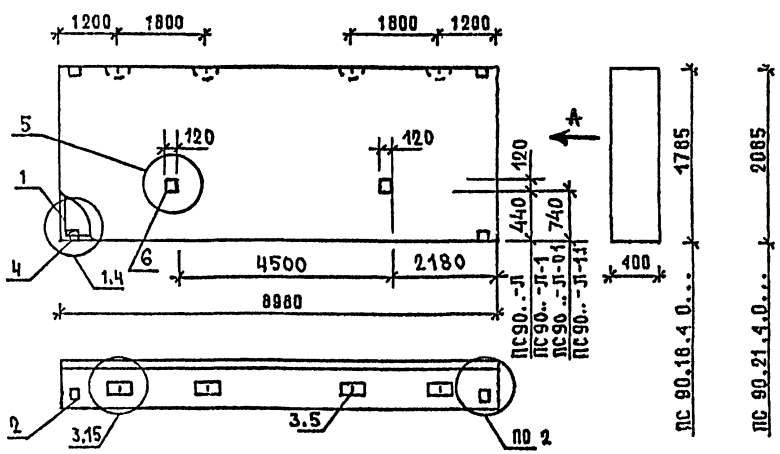

МАРКА ПАНЕЛИ	РАСХОД МАТЕРИАЛОВ: БЕТОН М3 КЛ.В3.5	БЕТОН М3 КЛ В2.5	ОТДЕЛ.СЛОЙ ЦЕМ.Р-Р М100 М3	СТАЛЬ КГ	№ УЗЛА
ПС 90 18.4.0-Л ПС 90.18.4.0-Л	6.011	-	0.401	119,72	1,2,3,5
ПС 90.18.4.0-Л-1 ПС 90.18.4.0-Л-1.1	6.011	-	0.401	123,62	2,3,4,5
ПС 90.21.4.0-Л ПС 90.21.4.0-Л-0.1	7.021	-	0.468	132,13	1.2.15.5
ПС 90 21.4.0-Л-1 ПС 90.21.4.0-Л-1.1	7.021	-	0.468	136,03	2,15,4,5

1. УЗЛЫ СМ. К53
2. ВЕДОМОСТЬ РАСХОДА МАТЕРИАЛОВ СМ. РС

НАЧ ОТД	ВОЛЬНСКИЙ	
Н.КОНТР	ЛЕОНТЬЕВА	
Г И П	ШАЦ	
ГЛ.СПЕЦ	КОЧИН	
ГЛ.СПЕЦ	ШАНАУРОВА	
ПРОВЕР	КАДЕЙКИНА	
РАЗРАБ	МЫСОВСКИЙ	

1.030.1-1/88. 1-5-К11

ПАНЕЛИ
ПС 90.18.4.0...
ПС 90.21.4.0...

СТАДИЯ	ЛИСТ	ЛИСТОВ
Р	1	2

ЦНИИЭП торгово-бытовых зданий и типовых комплексов

ФОРМАТ А4

МАРКА ПАНЕЛИ	ПОЗ.	МАРКА АРМАТУРНОГО ИЗДЕЛИЯ	КОЛ.	МАССА, КГ: 1 ШТ	МАССА, КГ: ВСЕГО	ОБОЗНАЧЕНИЕ ДОКУМЕНТА
ПС 90.18.4.0-Л ПС 90.18.4.0-Л-0.1	1	КП-20.40	1	91.55	91.55	1-7-К20
	2	МН-1	2	2.07	4.14	1-8-К51
	3	СП-6	4	4.61	18.44	1-8-К50
	5	Ф10АIII L= 370	4	0.23	0.91	Б ч
	6	МН-6	2	2.34	4.68	1-8-К57
	ИТОГО: 119.72					
ПС 90.18.4.0-Л-1 ПС 90.18.4.0-Л-1 1	1	КП-20.40	1	91 55	91 55	1-7-К20
	2	МН-1	2	2.07	4.14	1-8-К51
	3	СП-6	4	4.61	18.44	1-8-К50
	4	МН-2.40	2	1.95	3.90	1-8-К53
	5	Ф10АIII L= 370	4	0.23	0.91	Б ч
	6	МН-6	2	2.34	4.68	1-8-К57
	ИТОГО: 123 62					
ПС 90.21.4.0-Л ПС 90.21.4.0-Л-01	1	КП-21.40	1	98 00	98.00	1-7-К21
	2	МН-1	2	2.07	4.14	1-8-К51
	3	СП-7	4	6.10	24.40	1-8-К50
	5	Ф10АIII L= 370	4	0.23	0.91	Б ч
	6	МН-6	2	2.34	4.68	1-8-К57
	ИТОГО: 132.13					
ПС 90.21.4.0-Л-1 ПС 90.21.4 0-Л-1.1	1	КП-21.40	1	98.00	98.00	1-7-К21
	2	МН-1	2	2.07	4.14	1-8-К51
	3	СП-7	4	6.10	24.40	1-8-К50
	4	МН-2.40	2	1.95	3.90	1-8-К53
	5	Ф10АIII L= 370	4	0.23	0.91	Б.ч
	6	МН-6	2	2.34	4.68	1-8-К57
	ИТОГО: 136.03					

1.030.1-1/88. 1-5-К11 ЛИСТ 2

24767 21

ФОРМАТ А4

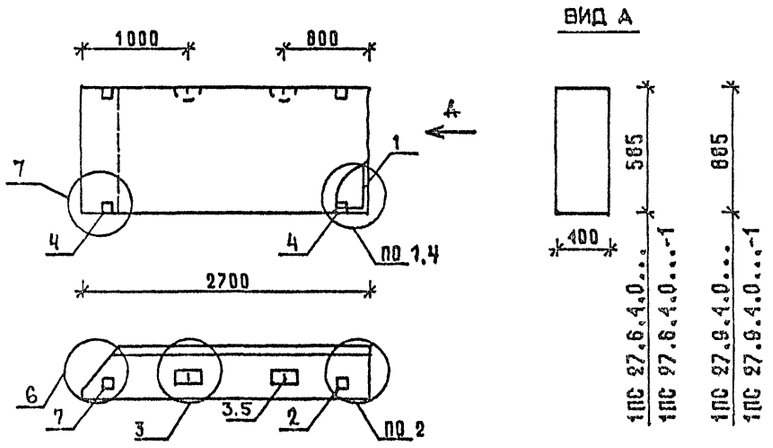

МАРКА ПАНЕЛИ	РАСХОД МАТЕРИАЛОВ				Ж
	БЕТОН М3		ОТДЕЛ.СЛОЙ ЦЕМ.Р-Р М100 М3	СТАЛЬ КГ	УЗЛА
	КЛ.В3.5	КЛ.В2.5			
1ПС 27.6.4.0-Л	0.546	-	0.051	11.95	1,2,3,6
1ПС 27.6.4.0-Л-1	0.546	-	0.051	15.85	2,3,4,6,7
1ПС 27.9.4.0-Л	0.826	-	0.078	15.11	1,2,3,6
1ПС 27.9.4.0-Л-1	0.826	-	0.078	19.01	2,3,4,6,7

1. УЗЛЫ СМ. К53
2. ВЕДОМОСТЬ РАСХОДА МАТЕРИАЛОВ СМ. РС

НАЧ.ОТД	ВОЛЫНСКИЙ	1.030.1-1/88. 1-5-К12	
Н.КОНТР	ЛЕОНТЬЕВА		
ГИП	ШАЦ	ПАНЕЛИ 1ПС 27.6.4.0... 1ПС 27.9.4.0...	СТАДИЯ Р; ЛИСТ 1; ЛИСТОВ 2
ГЛ.СПЕЦ	КОЧИН		ЦНИИЭП торгово-бытовых зданий и туристских комплексов
ГЛ.СПЕЦ	ШАНАУРОВА		
ПРОВЕР	КАДЕЙКИНА		
РАЗРАБ.	МЫСОВСКИЙ		

ФОРМАТ А4

МАРКА ПАНЕЛИ	ПОЗ.	МАРКА АРМАТУРНОГО ИЗДЕЛИЯ	КОЛ.	МАССА, КГ		ОБОЗНАЧЕНИЕ ДОКУМЕНТА
				1 ШТ	ВСЕГО	
1ПС 27.6.4.0-Л	1	КП-22.40Т	1	5.79	5.79	1-7-К22
	2	МН-1	1	2.07	2.07	1-8-К51
	3	СП-2	2	0.83	1.66	1-8-К48
	5	Ф8АIII L= 370	2	0.15	0.29	Б Ч
	7	МН-3	1	2.14	2.14	1-8-К54
	ИТОГО: 11.95					
1ПС 27.6.4.0-Л-1	1	КП-22.40Т	1	5.79	5.79	1-7-К22
	2	МН-1	1	2.07	2.07	1-8-К51
	3	СП-2	2	0.83	1.66	1-8-К48
	4	МН-2.40	2	1.95	3.90	1-8-К53
	5	Ф8АIII L= 370	2	0.15	0.29	Б Ч
	7	МН-3	1	2.14	2.14	1-8-К54
	ИТОГО: 15.85					
1ПС 27.9.4.0-Л	1	КП-23.40Т	1	7.91	7.91	1-7-К23
	2	МН-1	1	2.07	2.07	1-8-К51
	3	СП-3	2	1.35	2.70	1-8-К48
	5	Ф8АIII L= 370	2	0.15	0.29	Б Ч
	7	МН-3	1	2.14	2.14	1-8-К54
	ИТОГО: 15.11					
1ПС 27.9.4.0-Л-1	1	КП-23.40Т	1	7.91	7.91	1-7-К23
	2	МН-1	1	2.07	2.07	1-8-К51
	3	СП-3	2	1.35	2.70	1-8-К48
	4	МН-2.40	2	1.95	3.90	1-8-К53
	5	Ф8АIII L= 370	2	0.15	0.29	Б Ч
	7	МН-3	1	2.14	2.14	1-8-К54
	ИТОГО: 19.01					

1.030.1-1/88. 1-5-У12 ЛИСТ 2

24767 22

ФОРМАТ А4

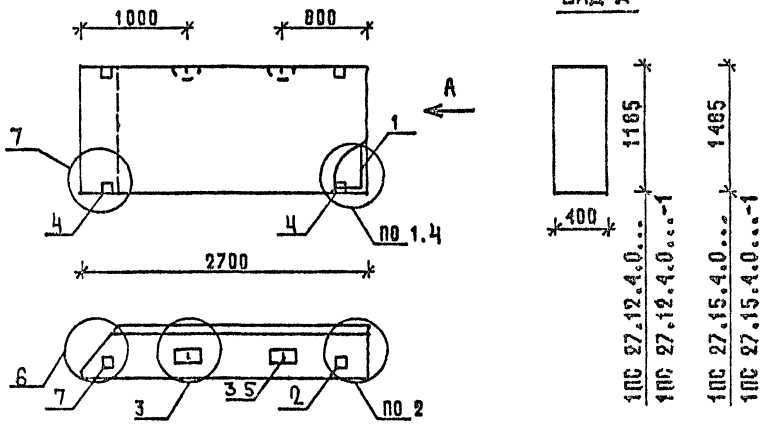

МАРКА ПАНЕЛИ	РАСХОД МАТЕРИАЛОВ				N УЗЛА
	БЕТОН М3		ОТДЕЛ.СЛОЙ ЦЕМ.Р-Р М100 М3	СТАЛЬ КГ	
	КЛ.В3.5	КЛ.В2.5			
1ПС 27.12.4.0-Л	1.106	-	0,104	17 21	1,2,3 6
1ПС 27.12.4.0-Л-1	1.106	-	0,104	21 11	2,3,4,6,7
1ПС 27.15.4.0-Л	1.386	-	0,130	21 85	1,2,3,6
1ПС 27.15.4.0-Л-1	1.386	-	0,130	25 75	2,3,4,6,7

1. УЗЛЫ СМ. К 53
2 ВЕДОМОСТЬ РАСХОДА МАТЕРИАЛОВ СМ. РС

НАЧ.ОТД	ВОЛЬНСКИЙ		1.030.1-1/88. 1-5-К 13
Н.КОНТР	ЛЕОНТЬЕВА		
ГИП	ШАЦ		ПАНЕЛИ 1ПС 27.12.4.0.. 1ПС 27.15.4.0...
ГЛ.СПЕЦ	КОЧЕН		
ГЛ.СПЕЦ	ШАН.УРОВА		
ПРОВЕР	КАДЕНКИНА		
РАЗРАБ	МЫСОВСКИЙ		

СТАДИЯ	ЛИСТ	ЛИСТОВ
Р	1	2

ЦНИИЭП торгово-бытовых зданий и туристских комплексов

ФОРМАТ А4

МАРКА ПАНЕЛИ	ПОЗ.	МАРКА АРМАТУРНОГО ИЗДЕЛИЯ	КОЛ	МАССА, КГ		ОБОЗНАЧЕНИЕ ДОКУМЕНТА
				1 ШТ	ВСЕГО	
1ПС 27 12.4.0-Л	1	КП-24.40Т	1	10.01	10.01	1-7-К24
	2	МН-1	1	2.07	2.07	1-8-К51
	3	СП-3	2	1.35	2 70	1-8-К48
	5	Ф8АIII L= 370	2	0.15	0 29	Б Ч
	7	МН-3	1	2.14	2.14	1-8-К54
	ИТОГО: 17.21					
1ПС 27.12.4.0-Л-1	1	КП-24.40Т	1	10.01	10.01	1-7-К24
	2	МН-1	1	2.07	2.07	1-8-К51
	3	СП-3	2	1.35	2 70	1-8-К48
	4	МН-2.40	2	1.95	3.90	1-8-К53
	5	Ф8АIII L= 370	2	0.15	0.29	Б Ч
	7	МН-3	1	2.14	2.14	1-8-К54
	ИТОГО. 21.11					
1ПС 27.15.4.0-Л	1	КП-25.40Т	1	12.97	12.97	1-7-К25
	2	МН-1	1	2 07	2.07	1-8-К51
	3	СП-4	2	2.19	4.38	1-8-К49
	5	Ф8АIII L= 370	2	0.15	0.29	Б Ч
	7	МН-3	1	2.14	2.14	1-8-К54
	ИТОГО: 21.85					
1ПС 27.15.4.0-Л-1	1	КП-25.40Т	1	12.97	12.97	1-7-К25
	2	МН-1	1	2.07	2.07	1-8-К51
	3	СП-4	2	2.19	4.38	1-8-К49
	4	МН-2.40	2	1.95	3.90	1-8-К53
	5	Ф8АIII L= 370	2	0.15	0.29	Б Ч
	7	МН-3	1	2.14	2.14	1-8-К54
	ИТОГО: 25.75					

1.030.1-1/88. 1-5-К13 ЛИСТ 2

ФОРМАТ А4

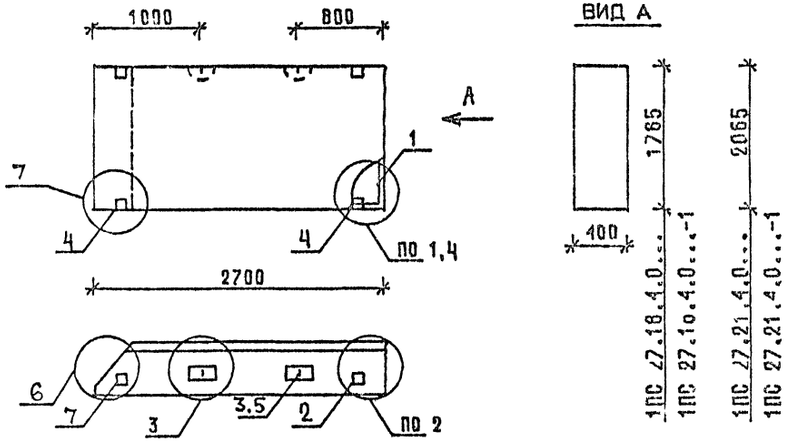

МАРКА ПАНЕЛИ	РАСХОД МАТЕРИАЛОВ				
	БЕТОН М3		ОТДЕЛ.СЛОЙ ЦЕМ.Р-Р М100 М3	СТАЛЬ КГ	МАРКА УЗЛА
	КЛ.В3,5	КЛ.В2,5			
1ПС 27.18.4.0-Л	1.666	-	0.156	26,61	1,2,3,6
1ПС 27.18.4.0-Л-1	1.666	-	0.156	30,51	2,3,4,6,7
1ПС 27.21.4.0-Л	1.946	-	0.183	28,98	1,2,3,6
1ПС 27.21.4.0-Л-1	1.946	-	0.183	32,88	2,3,4,6,7

1. УЗЛЫ СМ. К53
2. ВЕДОМОСТЬ РАСХОДА МАТЕРИАЛОВ СМ. РС

НАЧ.ОТД	ВОЛЫНСКИЙ		1.030.1-1/88. 1-5-К14
Н.КОНТР	ЛЕОНТЬЕВА		
Г И П	ШАЦ		ПАНЕЛИ 1ПС 27.18.4.0... 1ПС 27.21.4.0...
ГЛ.СПЕЦ	КОЧИН		
ГЛ.СПЕЦ	ШАНАУРОВА		
ПРОВЕР	КАДЕЙКИНА		
РАЗРАБ	МЫСОВСКИЙ		

СТАДИЯ	ЛИСТ	ЛИСТОВ
Р	1	2

ЦНИИЭП ТОРГОВО-БЫТОВЫХ ЗДАНИЙ И ТУРИСТСКИХ КОМПЛЕКСОВ

ФОРМАТ А4

МАРКА ПАНЕЛИ	ПОЗ.	МАРКА АРМАТУРНОГО ИЗДЕЛИЯ	КОЛ.	МАССА, КГ		ОБОЗНАЧЕНИЕ ДОКУМЕНТА
				1 ШТ	ВСЕГО	
1ПС 27.18.4.0-Л	1	КП-26.40Т	1	15.93	15.93	1-7-К26
	2	МН-1	1	2.07	2.07	1-8-К51
	3	СП-5	2	3.09	6.18	1-8-К49
	5	Ф8АIII L= 370	2	0.15	0.29	Б Ч
	7	МН-3	1	2.14	2.14	1-8-К54
	ИТОГО: 26,61					
1ПС 27.18.4.0-Л-1	1	КП-26.40Т	1	15.93	15.93	1-7-К26
	2	МН-1	1	2.07	2.07	1-8-К51
	3	СП-5	2	3.09	6.18	1-8-К49
	4	МН-2.40	2	1.95	3.90	1-8-К53
	5	Ф8АIII L= 370	2	0.15	0.29	Б Ч
	7	МН-3	1	2.14	2.14	1-8-К54
	ИТОГО: 30,51					
1ПС 27.21.4.0-Л	1	КП-27.40Т	1	18.30	18.30	1-7-К27
	2	МН-1	1	2.07	2.07	1-8-К51
	3	СП-5	2	3.09	6.18	1-8-К49
	5	Ф8АIII L= 370	2	0.15	0.29	Б Ч.
	7	МН-3	1	2.14	2,14	1-8-К54
	ИТОГО: 28,98					
1ПС 27.21.4.0-Л-1	1	КП-27.40Т	1	18.30	18.30	1-7-К27
	2	МН-1	1	2.07	2.07	1-8-К51
	3	СП-5	2	3.09	6.18	1-8-К49
	4	МН-2.40	2	1.95	3.90	1-8-К53
	5	Ф8АIII L= 370	2	0.15	0.29	Б. Ч
	7	МН-3	1	2.14	2.14	1-8-К54
	ИТОГО: 32,88					

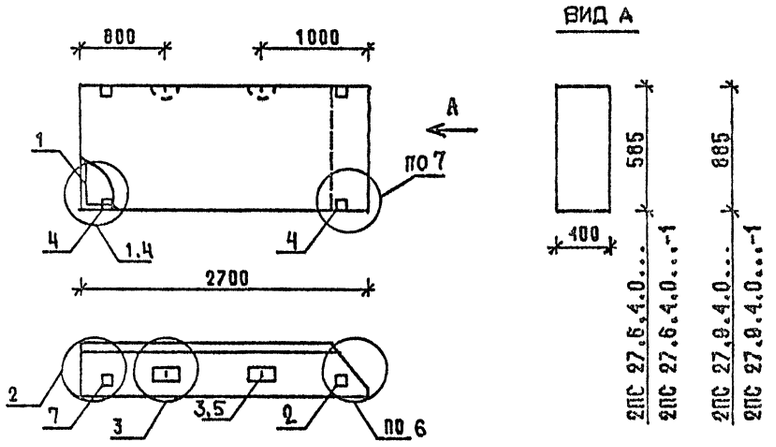

ВИД А

2ПС 27.6.4.0...
2ПС 27.6.4.0...-1
2ПС 27.9.4.0...
2ПС 27.9.4.0...-1

МАРКА ПАНЕЛИ	РАСХОД МАТЕРИАЛОВ				№ УЗЛА
	БЕТОН М3		ОТДЕЛ.СЛОЙ ЦЕМ.Р-Р М100 М3	СТАЛЬ КГ	
	КЛ.В3.5	КЛ.В2.5			
2ПС 27.6.4.0-Л	0.546	-	0.051	11.95	1,2,3,6
2ПС 27.6.4.0-Л-1	0.546	-	0.051	15.85	2,3,4,6,7
2ПС 27.9.4.0-Л	0.826	-	0.078	15.11	1,2,3,6
2ПС 27.9.4.0-Л-1	0.826	-	0.078	19.01	2,3,4,6,7

1. УЗЛЫ СМ. К 53
2. ВЕДОМОСТЬ РАСХОДА МАТЕРИАЛОВ СМ. РС

НАЧ.ОТД	ВОЛЫНСКИЙ	1.030.1-1/88. 1-5-К 15	
Н.КОНТР	ЛЕОНТЬЕВА		
Г.И.П	ШАЦ	ПАНЕЛИ 2ПС 27.6.4.0... 2ПС 27.9.4.0...	СТАДИЯ Р; ЛИСТ 1; ЛИСТОВ 2.
ГЛ.СПЕЦ	КОЧИН		
ГЛ.СПЕЦ	ШАНАУРОВА		ЦНИИЭП торгово-бытовых зданий и туристских комплексов
ПРОВЕР	КАДЕЙКИНА		
РАЗРАБ.	МЫСОВСКИЙ		

ФОРМАТ А4

МАРКА ПАНЕЛИ	ПОЗ.	МАРКА АРМАТУРНОГО ИЗДЕЛИЯ	КОЛ.	МАССА, КГ		ОБОЗНАЧЕНИЕ ДОКУМЕНТА
				1 ШТ	ВСЕГО	
2ПС 27.6.4.0-Л	1	КП-22.40Н	1	5.79	5.79	1-7-К22
	2	МН-1	1	2.07	2.07	1-8-К51
	3	СП-2	2	0.83	1.66	1-8-К48
	5	Ф8АIII L= 370	2	0.15	0.29	Б Ч
	7	МН-3	1	2.14	2.14	1-8-К54
	ИТОГО: 11.95					
2ПС 27.6.4.0-Л-1	1	КП-22.40Н	1	5.79	5.79	1-7-К22
	2	МН-1	1	2.07	2.07	1-8-К51
	3	СП-2	2	0.83	1.66	1-8-К48
	4	МН-2.40	2	1.95	3.90	1-8-К53
	5	Ф8АIII L= 370	2	0.15	0.29	Б Ч
	7	МН-3	1	2.14	2.14	1-8-К54
	ИТОГО: 15.85					
2ПС 27.9.4.0-Л	1	КП-23.40Н	1	7.91	7.91	1-7-К23
	2	МН-1	1	2.07	2.07	1-8-К51
	3	СП-3	2	1.35	2.70	1-8-К48
	5	Ф8АIII L= 370	2	0.15	0.29	Б Ч
	7	МН-3	1	2.14	2.14	1-8-К54
	ИТОГО: 15.11					
2ПС 27.9.4.0-Л-1	1	КП-23.40Н	1	7.91	7.91	1-7-К23
	2	МН-1	1	2.07	2.07	1-8-К51
	3	СП-3	2	1.35	2.70	1-8-К48
	4	МН-2.40	2	1.95	3.90	1-8-К53
	5	Ф8АIII L= 370	2	0.15	0.29	Б Ч
	7	МН-3	1	2.14	2.14	1-8-К54
	ИТОГО: 19.01					

1.030.1-1/88 1-5-К15 ЛИСТ 2

24767 25

ФОРМАТ А4

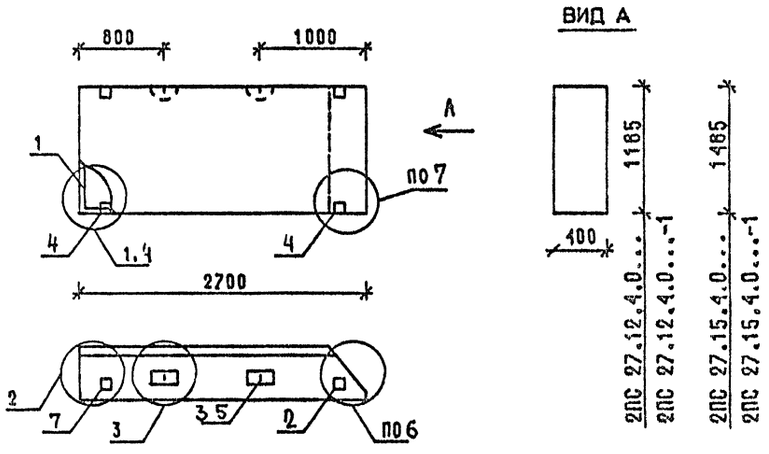

МАРКА ПАНЕЛИ	РАСХОД МАТЕРИАЛОВ				N
	БЕТОН М3		ОТДЕЛ.СЛОЙ ЦЕМ.Р-Р М100 М3	СТАЛЬ КГ	УЗЛА
	КЛ.В3.5	КЛ.В2.5			
2ПС 27.12.4.0-Л	1.106	-	0.104	17.21	1,2,3,6
2ПС 27.12.4.0-Л-1	1.106	-	0.104	21 11	2,3,4,6,7
2ПС 27.15.4.0-Л	1.386	-	0.130	21 85	1,2,3,6
2ПС 27.15.4.0-Л-1	1.386	-	0.130	25 75	2,3,4,6,7

1. УЗЛЫ СМ. К 53
2. ВЕДОМОСТЬ РАСХОДА МАТЕРИАЛОВ СМ. РС

НАЧ.ОТД	ВОЛЫНСКИЙ		
Н.КОНТР	ЛЕОНТЬЕВА		
Г И П	ШАЦ		
ГЛ.СПЕЦ	КОЧИН		
ГЛ.СПЕЦ	ШАНАУРОВА		
ПРОВЕР	КАДЕЙКИНА		
РАЗРАБ	МЫСОВСКИЙ		

1.030.1-1/88. 1-5-К16

ПАНЕЛИ
2ПС 27.12.4.0...
2ПС 27.15.4.0...

СТАДИЯ	ЛИСТ	ЛИСТОВ
Р	1	2

ЦНИИЭП ТОРГОВО-БЫТОВЫХ ЗДАНИЙ И ТУРИСТСКИХ КОМПЛЕКСОВ

ФОРМАТ А4

МАРКА ПАНЕЛИ	ПОЗ.	МАРКА АРМАТУРНОГО ИЗДЕЛИЯ	КОЛ.	МАССА, КГ		ОБОЗНАЧЕНИЕ ДОКУМЕНТА
				1 ШТ	ВСЕГО	
2ПС 27.12.4.0-Л	1	КП-24.40Н	1	10.01	10.01	1-7-К24
	2	МН-1	1	2.07	2.07	1-8-К51
	3	СП-3	2	1.35	2.70	1-8-К48
	5	Ф8АIII L= 370	2	0.15	0.29	Б Ч
	7	МН-3	1	2.14	2.14	1-8-К54
	ИТОГО: 17.21					
2ПС 27.12.4.0-Л-1	1	КП-24.40Н	1	10.01	10.01	1-7-К24
	2	МН-1	1	2.07	2.07	1-8-К51
	3	СП-3	2	1.35	2.70	1-8-К48
	4	МН-2.40	2	1.95	3.90	1-8-К53
	5	Ф8АIII L= 370	2	0.15	0.29	Б Ч.
	7	МН-3	1	2.14	2.14	1-8-К54
	ИТОГО: 21.11					
2ПС 27.15.4.0-Л	1	КП-25.40Н	1	12.97	12.97	1-7-К25
	2	МН-1	1	2.07	2.07	1-8-К51
	3	СП-4	2	2.19	4.38	1-8-К49
	5	Ф8АIII L= 370	2	0.15	0.29	Б Ч
	7	МН-3	1	2.14	2.14	1-8-К54
	ИТОГО: 21.85					
2ПС 27.15 4.0-Л-1	1	КП-25.40Н	1	12.97	12.97	1-7-К25
	2	МН-1	1	2.07	2.07	1-8-К51
	3	СП-4	2	2.19	4.38	1-8-К49
	4	МН-2.40	2	1.95	3.90	1-8-К53
	5	Ф8АIII L= 370	2	0.15	0.29	Б.Ч
	7	МН-3	1	2.14	2.14	1-8-К54
	ИТОГО: 25.75					

1.030.1-1/88. 1-5-К16 ЛИСТ 2

24767 26

ФОРМАТ А4

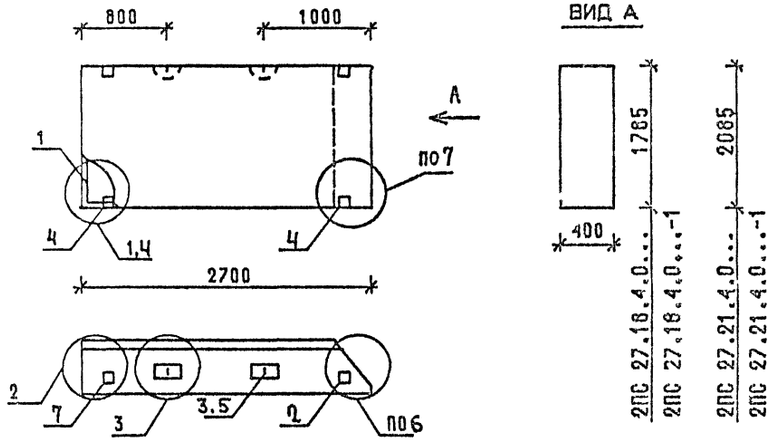

МАРКА ПАНЕЛИ	РАСХОД МАТЕРИАЛОВ				№ УЗЛА
	БЕТОН М3		ОТД.СЛОЙ ЦЕМ.Р-Р М100 М3	СТАЛЬ КГ	
	КЛ.В3.5	КЛ.В2.5			
2ПС 27.18.4.0-Л	1.666	-	0.156	26.61	1,2,3,6
2ПС 27.18.4.0-Л-1	1.666	-	0.156	30.51	2,3,4,6,7
2ПС 27.21.4.0-Л	1.946	-	0.183	28.98	1,2,3,6
2ПС 27.21.4.0-Л-1	1.946	-	0.183	32.88	2,3,4,6,7

1. УЗЛЫ СМ. К53
2. ВЕДОМОСТЬ РАСХОДА МАТЕРИАЛОВ СМ. РС

НАЧ.ОТД	ВОЛЫНСКИЙ	1.030.1-1/88. 1-5-К17	
Н.КОНТР	ЛЕОНТЬЕВА		
Г И П	ШАЦ	ПАНЕЛИ 2ПС 27.18.4.0... 2ПС 27.21.4.0...	СТАДИЯ Р / ЛИСТ 1 / ЛИСТОВ 2
ГЛ.СПЕЦ	КОЧИН		
ГЛ.СПЕЦ	ШАНАУРОВА		ЦНИИЭП торгово-бытовых зданий и туристских комплексов
ПРОВЕР	КАДЕЙКИНА		
РАЗРАБ	МЫСОВСКИЙ		

ФОРМАТ А4

МАРКА ПАНЕЛИ	ПОЗ.	МАРКА АРМАТУРНОГО ИЗДЕЛИЯ	КОЛ.	МАССА, КГ		ОБОЗНАЧЕНИЕ ДОКУМЕНТА
				1 ШТ	ВСЕГО	
2ПС 27.18.4.0-Л	1	КП-26.40Н	1	15.93	15.93	1-7-К26
	2	МН-1	1	2.07	2.07	1-8-К51
	3	СП-5	2	3.09	6.18	1-8-К49
	5	Ф8АIII L= 370	2	0.15	0.29	Б Ч
	7	МН-3	1	2.14	2.14	1-8-К54
	ИТОГО: 26.61					
2ПС 27.18.4.0-Л-1	1	КП-26.40Н	1	15.93	15.93	1-7-К26
	2	МН-1	1	2.07	2.07	1-8-К51
	3	СП-5	2	3.09	6.18	1-8-К49
	4	МН-2.40	2	1.95	3.90	1-8-К53
	5	Ф8АIII L= 370	2	0.15	0.29	Б Ч.
	7	МН-3	1	2.14	2.14	1-8-К54
	ИТОГО: 30.51					
2ПС 27.21.4.0-Л	1	КП-27.40Н	1	18.30	18.30	1-7-К27
	2	МН-1	1	2.07	2.07	1-8-К51
	3	СП-5	2	3.09	6.18	1-8-К49
	5	Ф8АIII L= 370	2	0.15	0.29	Б Ч
	7	МН-3	1	2.14	2.14	1-8-К54
	ИТОГО: 28.98					
2ПС 27.21.4.0-Л-1	1	КП-27.40Н	1	18.30	18.30	1-7-К27
	2	МН-1	1	2.07	2.07	1-8-К51
	3	СП-5	2	3.09	6.18	1-8-К49
	4	МН-2.40	2	1.95	3.90	1-8-К53
	5	Ф8АIII L= 370	2	0.15	0.29	Б Ч
	7	МН-3	1	2.14	2.14	1-8-К54
	ИТОГО: 32.88					

24767 27

ФОРМАТ А4

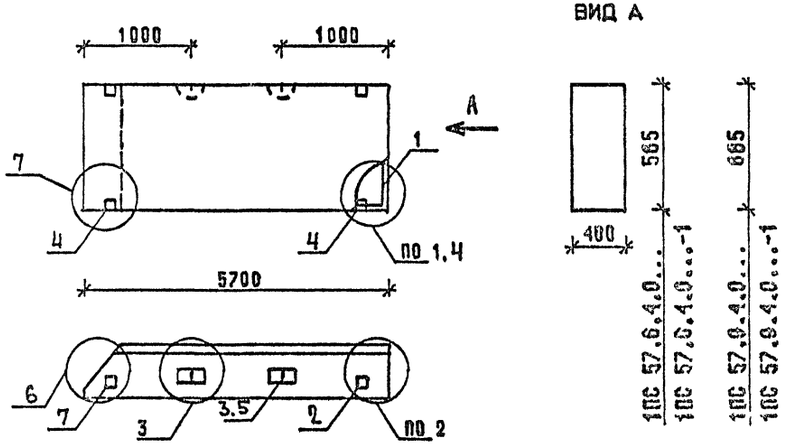

МАРКА ПАНЕЛИ	РАСХОД МАТЕРИАЛОВ				N УЗЛА
	БЕТОН А3		ОТДЕЛ.СЛОЙ ЦЕМ.Р-Р А100 А3	СТАЛЬ КГ	
	КЛ.В3.5	КЛ.В2.5			
1ПС 57.6.4.0-Л	1.187	-	0.113	23,75	1,2,3,6
1ПС 57.6.4.0-Л-1	1.187	-	0.113	27,65	2,3,4,6,7
1ПС 57.9.4.0-Л	1.795	-	0.170	31,98	1,2,3,6
1ПС 57.9.4.0-Л-1	1.795	-	0.170	35,88	2,3,4,6,7

1. УЗЛЫ СМ. К 53
2. ВЕДОМОСТЬ РАСХОДА МАТЕРИАЛОВ СМ. РС

НАЧ.ОТД	ВОЛЫНСКИЙ	1.030.1-1/88. 1-5-К18	
Н.КОНТР	ЛЕОНТЬЕВА		
ГИП	ШАЦ	ПАНЕЛИ 1ПС 57.6.4.0... 1ПС 57.9.4.0...	СТАДИЯ Р; ЛИСТ 1; ЛИСТОВ 2
ГЛ.СПЕЦ	КОЧИН		
ГЛ.СПЕЦ	ШАНАУРОВА		ЦНИИЭП торгово-бытовых зданий и туристских комплексов
ПРОВЕР.	КАДЕЙКИНА		
РАЗРАБ	МЫСОВСКИЙ		

ФОРМАТ А4

МАРКА ПАНЕЛИ	ПОЗ.	МАРКА АРМАТУРНОГО ИЗДЕЛИЯ	КОЛ.	МАССА, КГ 1 ШТ	МАССА, КГ ВСЕГО	ОБОЗНАЧЕНИЕ ДОКУМЕНТА
1ПС 57.6.4.0-Л	1	КП-28.40Т	1	16.55	16.55	1-7-К28
	2	МН-1	1	2.07	2.07	1-8-К51
	3	СП-3	2	1.35	2.70	1-8-К48
	5	Ф8АIII L= 370	2	0.15	0.29	Б Ч
	7	МН-3	1	2.14	2.14	1-8-К54
	ИТОГО: 23.75					
1ПС 57.6.4.0-Л-1	1	КП-28.40Т	1	16.55	16.55	1-7-К28
	2	МН-1	1	2.07	2.07	1-8-К51
	3	СП-3	2	1.35	2.70	1-8-К48
	4	МН-2.40	2	1.95	3.90	1-8-К53
	5	Ф8АIII L= 370	2	0.15	0.29	Б Ч
	7	МН-3	1	2.14	2.14	1-8-К54
	ИТОГО: 27.65					
1ПС 57.9.4.0-Л	1	КП-29.40Т	1	21.30	21.30	1-7-К29
	2	МН-1	1	2.07	2.07	1-8-К51
	3	СП-5	2	3.09	6.18	1-8-К49
	5	Ф8АIII L= 370	2	0.15	0.29	Б Ч
	7	МН-3	1	2.14	2.14	1-8-К54
	ИТОГО: 31.98					
1ПС 57.9.4.0-Л-1	1	КП-29.40Т	1	21.30	21.30	1-7-К29
	2	МН-1	1	2.07	2.07	1-8-К51
	3	СП-5	2	3.09	6.18	1-8-К49
	4	МН-2.40	2	1.95	3.90	1-8-К53
	5	Ф8АIII L= 370	2	0.15	0.29	Б Ч
	7	МН-3	1	2.14	2.14	1-8-К54
	ИТОГО: 35.88					

1.030.1-1/88 1-5-К18 ЛИСТ 2

24767 28

ФОРМАТ А4

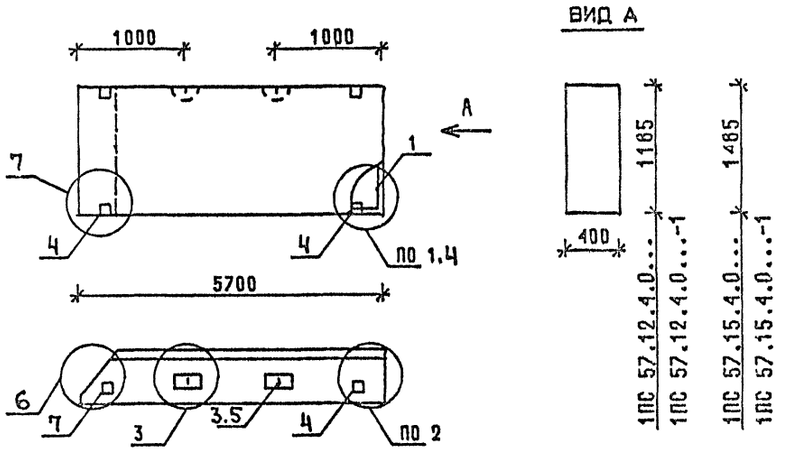

ВИД А

1ПС 57.12.4.0...
1ПС 57.12.4.0...-1
1ПС 57.15.4.0...
1ПС 57.15.4.0...-1

МАРКА ПАНЕЛИ	РАСХОД МАТЕРИАЛОВ				К
	БЕТОН М3		ОТДЕЛ.СЛОЙ ЦЕМ.Р-Р М100 М3	СТАЛЬ КГ	УЗЛА
	КЛ.В3,5	КЛ.В2,5			
1ПС 57.12.4.0-Л	2.403	-	0.228	36.31	1,2,3,6
1ПС 57.12.4.0-Л-1	2.403	-	0.228	40.21	2,3,4,6,7
1ПС 57.15.4.0-Л	3.012	-	0.286	43.72	1,2,3,6
1ПС 57.15.4.0-Л-1	3.012	-	0.286	47.62	2,3,4,6,7

1. УЗЛЫ СМ. К53
2 ВЕДОМОСТЬ РАСХОДА МАТЕРИАЛОВ СМ. РС

НАЧ.ОТД.	ВОЛЬНСКИЙ	1.030.1-1/88. 1-5-К19	
Н.КОНТР.	ЛЕОНТЬЕВА		
ГИП	ШАЦ	ПАНЕЛИ 1ПС 57.12.4.0... 1ПС 57.15.4.0...	СТАДИЯ Р; ЛИСТ 1; ЛИСТОВ 2
ГЛ.СПЕЦ	КОЧИН		
ГЛ.СПЕЦ	ШАНАУРОВА		ЦНИИЭП ТОРГОВО-БЫТОВЫХ ЗДАНИЙ И ТУРИСТСКИХ КОМПЛЕКСОВ
ПРОВЕР.	КАДЕЙКИНА		
РАЗРАБ.	МЫСОВСКИЙ		

ФОРМАТ А4

МАРКА ПАНЕЛИ	ПОЗ.	МАРКА АРМАТУРНОГО ИЗДЕЛИЯ	КОЛ.	МАССА, КГ		ОБОЗНАЧЕНИЕ ДОКУМЕНТА
				1 ШТ	ВСЕГО	
1ПС 57.12.4.0-Л	1	КП-30.40Т	1	22.59	22.59	1-7-К30
	2	МН-1	1	2.07	2.07	1-8-К51
	3	СП-6	2	4.61	9.22	1-8-К50
	5	Ф8АIII L= 370	2	0.15	0.29	Б Ч.
	7	МН-3	1	2.14	2.14	1-8-К54
	ИТОГО: 36.31					
1ПС 57.12.4.0-Л-1	1	КП-30.40Т	1	22.59	22.59	1-7-К30
	2	МН-1	1	2.07	2.07	1-8-К51
	3	СП-6	2	4.61	9.22	1-8-К50
	4	МН-2.40	2	1.95	3.90	1-8-К53
	5	Ф8АIII L= 370	2	0.15	0.29	Б.Ч.
	7	МН-3	1	2.14	2.14	1-8-К54
	ИТОГО: 40.21					
1ПС 57.15.4.0-Л	1	КП-31.40Т	1	26.85	26.85	1-7-К31
	2	МН-1	1	2.07	2.07	1-8-К51
	3	СП-7	2	6.10	12.20	1-8-К50
	5	Ф10АIII L= 370	2	0.23	0.46	Б.Ч.
	7	МН-3	1	2.14	2.14	1-8-К54
	ИТОГО: 43.72					
1ПС 57.15.4.0-Л-1	1	КП-31.40Т	1	26.85	26.85	1-7-К31
	2	МН-1	1	2.07	2.07	1-8-К51
	3	СП-7	2	6.10	12.20	1-8-К50
	4	МН-2.40	2	1.95	3.90	1-8-К53
	5	Ф10АIII L= 370	2	0.23	0.46	Б.Ч.
	7	МН-3	1	2.14	2.14	1-8-К54
	ИТОГО: 47.62					

1.030.1-1/88. 1-5-К19 ЛИСТ 2

24767 29

ФОРМАТ А4

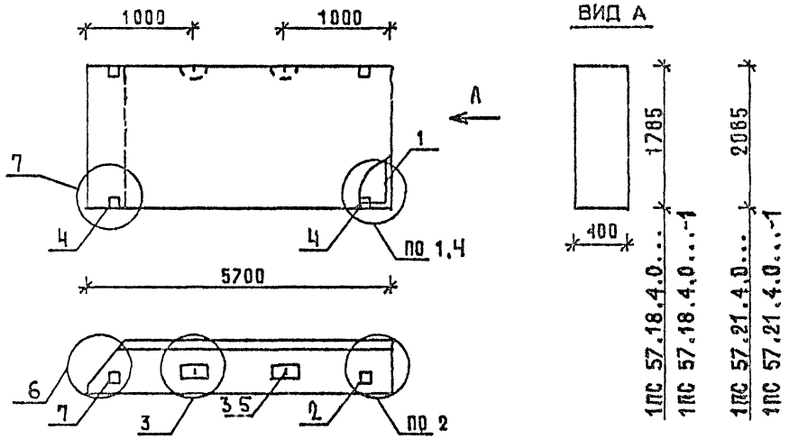

МАРКА ПАНЕЛИ	РАСХОД МАТЕРИАЛОВ: БЕТОН М3 КЛ.В3.5	БЕТОН М3 КЛ.В2.5	ОТДЕЛ.СЛОЙ ЦЕМ.Р-Р М100 М3	СТАЛЬ КГ	К УЗЛА
1ПС 57.18.4.0-Л	3.620	-	0.344	53,78	1,2,3,6
1ПС 57.18.4.0-Л-1	3.620	-	0.344	57,68	2,3,4,6,7
1ПС 57.21.4.0-Л	4.229	-	0.402	58,74	1,2,3,6
1ПС 57.21.4.0-Л-1	4.229	-	0.402	62,64	2,3,4,6,7

1 УЗЛЫ СМ К53

2. ВЕДОМОСТЬ РАСХОДА МАТЕРИАЛОВ СМ. РС

НАЧ.ОТД	ВОЛЫНСКИЙ		1.030.1-1/88. 1-5-К20
Н.КОНТР	ЛЕОНТЬЕВА		
Г И П	ШАЦ		ПАНЕЛИ 1ПС 57.18.4.0... 1ПС 57.21.4.0...
ГЛ.СПЕЦ	КОЧИН		СТАДИЯ Р; ЛИСТ 1; ЛИСТОВ 2
ГЛ.СПЕЦ	ШАНАУРОВА		ЦНИИЭП ТОРГОВО-БЫТОВЫХ ЗДАНИЙ И ТУРИСТСКИХ КОМПЛЕКСОВ
ПРОВЕР	КАДЕЙКИНА		
РАЗРАБ	МЫСОВСКИЙ		

ФОРМАТ А4

МАРКА ПАНЕЛИ	ПОЗ.	МАРКА АРМАТУРНОГО ИЗДЕЛИЯ	КОЛ.	МАССА, КГ: 1 ШТ	МАССА, КГ: ВСЕГО	ОБОЗНАЧЕНИЕ ДОКУМЕНТА
1ПС 57.18.4.0-Л	1	КП-32.40Т	1	33.01	33.01	1-7-К32
	2	МН-1	1	2.07	2.07	1-8-К51
	3	СП-8	2	7.95	15.90	1-8-К50
	5	Ф12АIII L= 370	2	0.33	0.66	Б ч
	7	МН-3	1	2.14	2.14	1-8-К54
	ИТОГО: 53,78					
1ПС 57.18.4.0-Л-1	1	КП-32.40Т	1	33.01	33.01	1-7-К32
	2	МН-1	1	2.07	2.07	1-8-К51
	3	СП-8	2	7.95	15.90	1-8-К50
	4	МН-2.40	2	1.95	3.90	1-8-К53
	5	Ф12АIII L= 370	2	0.33	0.66	Б.ч
	7	МН-3	1	2.14	2.14	1-8-К54
	ИТОГО: 57,68					
1ПС 57.21.4.0-Л	1	КП-33.40Т	1	37.97	37.97	1-7-К33
	2	МН-1	1	2.07	2.07	1-8-К51
	3	СП-8	2	7.95	15.90	1-8-К50
	5	Ф12АIII L= 370	2	0.33	0.66	Б ч.
	7	МН-3	1	2.14	2.14	1-8-К54
	ИТОГО: 58,74					
1ПС 57.21.4.0-Л-1	1	КП-33.40Т	1	37.97	37 97	1-7-К33
	2	МН-1	1	2.07	2.07	1-8-К51
	3	СП-8	2	7.95	15.90	1-8-К50
	4	МН-2.40	2	1.95	3.90	1-8-К53
	5	Ф12АIII L= 370	2	0.33	0.66	Б.ч
	7	МН-3	1	2.14	2.14	1-8-К54
	ИТОГО: 62.64					

1.030.1-1/88 1-5-К20 ЛИСТ 2

24767 30

ФОРМАТ А4

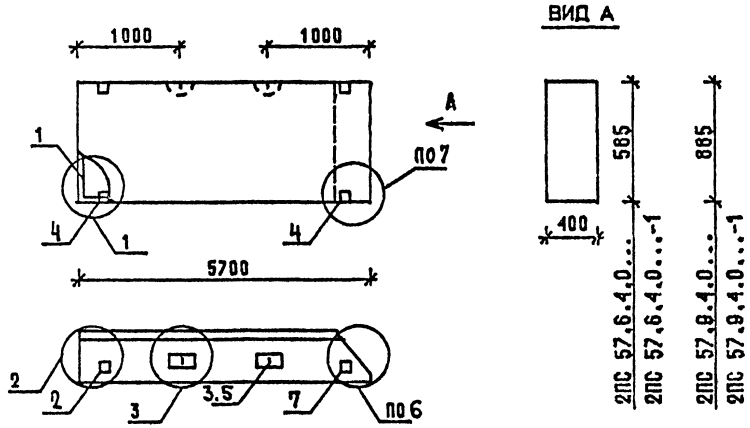

МАРКА ПАНЕЛИ	РАСХОД МАТЕРИАЛОВ: БЕТОН М3 КЛ.В3.5	БЕТОН М3 КЛ.В2.5	ОТДЕЛ.СЛОЙ ЦЕМ.Р-Р М100 М3	СТАЛЬ КГ	N УЗЛА
2ПС 57.6.4.0-Л	1.187	-	0.113	23.75	1,2,3,6
2ПС 57.6.4.0-Л-1	1.187	-	0.113	27.65	2,3,4,6,7
2ПС 57.9.4.0-Л	1.795	-	0.170	31.98	1,2,3,6
2ПС 57.9.4.0-Л-1	1.795	-	0.170	35.88	2,3,4,6,7

1. УЗЛЫ СМ. К53
2. ВЕДОМОСТЬ РАСХОДА МАТЕРИАЛОВ СМ. РС

НАЧ.ОТД	ВОЛЫНСКИЙ	1.030.1-1/88. 1-5-К21	
Н.КОНТР	ЛЕОНТЬЕВА		
Г.И.П	ШАЦ	ПАНЕЛИ 2ПС 57.6.4.0... 2ПС 57.9.4.0...	СТАДИЯ Р; ЛИСТ 1; ЛИСТОВ 2
ГЛ.СПЕЦ	КОЧИН		
ГЛ.СПЕЦ	ШАНАУРОВА		
ПРОВЕР.	КАДЕЙКИНА		ЦНИИЭП торгово-бытовых зданий и туристских комплексов
РАЗРАБ.	МЫСОВСКИЙ		

ФОРМАТ А4

МАРКА ПАНЕЛИ	ПОЗ.	МАРКА АРМАТУРНОГО ИЗДЕЛИЯ	КОЛ.	МАССА, КГ: 1 ШТ	МАССА, КГ: ВСЕГО	ОБОЗНАЧЕНИЕ ДОКУМЕНТА
2ПС 57.6.4.0-Л	1	КП-28.40Н	1	16.55	16.55	1-7-К28
	2	МН-1	1	2.07	2.07	1-8-К51
	3	СП-3	2	1.35	2.70	1-8-К48
	5	Ф8АIII L= 370	2	0.15	0.29	Б.ч.
	7	МН-3	1	2.14	2.14	1-8-К54
		ИТОГО: 23.75				
2ПС 57.6.4.0-Л-1	1	КП-28.40Н	1	16.55	16.55	1-7-К28
	2	МН-1	1	2.07	2.07	1-8-К51
	3	СП-3	2	1.35	2.70	1-8-К48
	4	МН-2.40	2	1.95	3.90	1-8-К53
	5	Ф8АIII L= 370	2	0.15	0.29	Б.ч.
	7	МН-3	1	2.14	2.14	1-8-К54
		ИТОГО: 27.65				
2ПС 57.9.4.0-Л	1	КП-29.40Н	1	21.30	21.30	1-7-К29
	2	МН-1	1	2.07	2.07	1-8-К51
	3	СП-5	2	3.09	6.18	1-8-К49
	5	Ф8АIII L= 370	2	0.15	0.29	Б.ч.
	7	МН-3	1	2.14	2.14	1-8-К54
		ИТОГО: 31.98				
2ПС 57.9.4.0-Л-1	1	КП-29.40Н	1	21.30	21.30	1-7-К29
	2	МН-1	1	2.07	2.07	1-8-К51
	3	СП-5	2	3.09	6.18	1-8-К49
	4	МН-2.40	2	1.95	3.90	1-8-К53
	5	Ф8АIII L= 370	2	0.15	0.29	Б.ч.
	7	МН-3	1	2.14	2.14	1-8-К54
		ИТОГО: 35.88				

1.030.1-1/88. 1-5-К21 — ЛИСТ 2

24767 31

ФОРМАТ А4

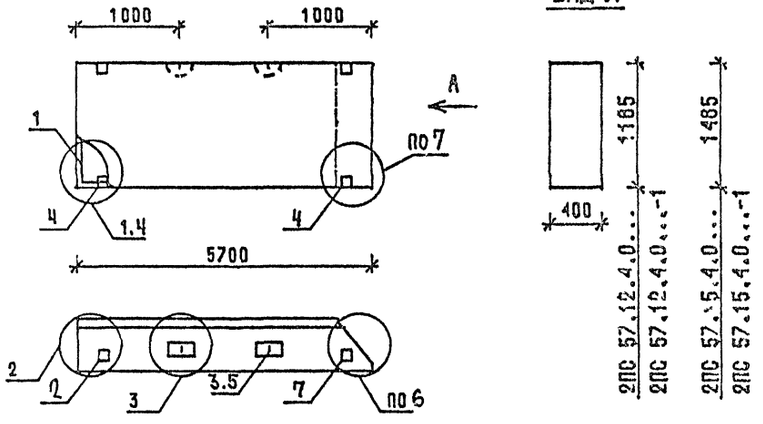

МАРКА ПАНЕЛИ	РАСХОД МАТЕРИАЛОВ				N УЗЛА
	БЕТОН М3		ОТДЕЛ.СЛОЙ ЦЕМ.Р-Р М100 М3	СТАЛЬ КГ	
	КЛ.В3.5	КЛ.В2.5			
2ПС 57.12.4.0-Л	2.403	-	0.228	36.31	1,2,3,6
2ПС 57.12.4.0-Л-1	2.403	-	0.228	40 21	2,3,4,6,7
2ПС 57.15.4.0-Л	3.012	-	0.286	43 72	1,2,3,6
2ПС 57.15.4.0-Л-1	3.012	-	0.286	4762	2,3,4,6,7

1. УЗЛЫ СМ. К53
2. ВЕДОМОСТЬ РАСХОДА МАТЕРИАЛОВ СМ. РС

НАЧ.ОТД	ВОЛЫНСКИЙ		1.030.1-1/88. 1-5-К22
Н.КОНТР	ЛЕОНТЬЕВА		
ГИП	ШАЦ		ПАНЕЛИ 2ПС 57.12.4.0... 2ПС 57.15.4.0...
ГЛ.СПЕЦ	КОЧИН		СТАДИЯ Р; ЛИСТ 1; ЛИСТОВ 2.
ГЛ.СПЕЦ	ШАНАУРОВА		ЦНИИЭП торгово-бытовых зданий и туристских комплексов
ПРОВЕР	КАДЕЙКИНА		
РАЗРАБ	МИСОВСКИЙ		

МАРКА ПАНЕЛИ	ПОЗ.	МАРКА АРМАТУРНОГО ИЗДЕЛИЯ	КОЛ.	МАССА, КГ		ОБОЗНАЧЕНИЕ ДОКУМЕНТА
				1 ШТ	ВСЕГО	
2ПС 57.12.4.0-Л	1	КП-30.40Н	1	22.59	22.59	1-7-К30
	2	МН-1	1	2.07	2.07	1-8-К51
	3	СП-6	2	4.61	9.22	1-8-К50
	5	Ф8АIII L= 370	2	0.15	0.29	Б Ч
	7	МН-3	1	2.14	2.14	1-8-К54
	ИТОГО: 36.31					
2ПС 57.12.4.0-Л-1	1	КП-30.40Н	1	22.59	22.59	1-7-К30
	2	МН-1	1	2.07	2.07	1-8-К51
	3	СП-6	2	4.61	9.22	1-8-К50
	4	МН-2.40	2	1.95	3.90	1-8-К53
	5	Ф8АIII L= 370	2	0.15	0.29	Б Ч
	7	МН-3	1	2.14	2.14	1-8-К54
	ИТОГО: 40.21					
2ПС 57.15.4.0-Л	1	КП-31.40Н	1	26.85	26.85	1-7-К31
	2	МН-1	1	2.07	2.07	1-8-К51
	3	СП-7	2	6.10	12.20	1-8-К50
	5	Ф10АIII L= 370	2	0.23	0.46	Б Ч
	7	МН-3	1	2.14	2.14	1-8-К54
	ИТОГО: 43.72					
2ПС 57.15.4.0-Л-1	1	КП-31.40Н	1	26.85	26.85	1-7-К31
	2	МН-1	1	2.07	2.07	1-8-К51
	3	СП-7	2	6.10	12.20	1-8-К50
	4	МН-2.40	2	1.95	3.90	1-8-К53
	5	Ф10АIII L= 370	2	0.23	0.46	Б Ч
	7	МН-3	1	2.14	2.14	1-8-К54
	ИТОГО: 47.62					

1.030 1-1/88. 1-5-К22 ЛИСТ 2

ФОРМАТ А4

ФОРМАТ А4

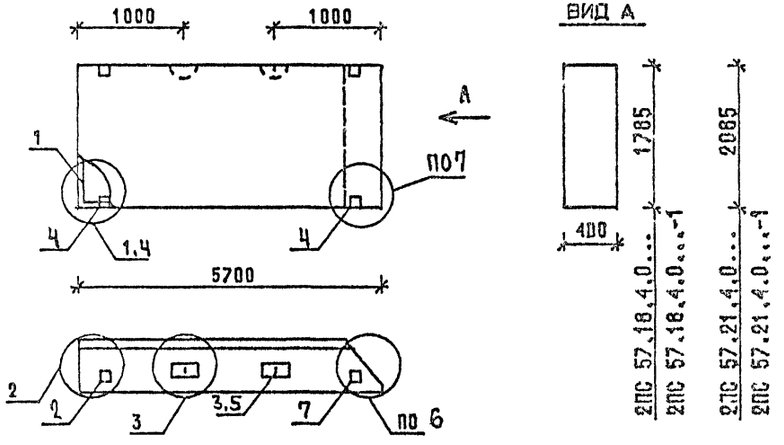

МАРКА ПАНЕЛИ	РАСХОД МАТЕРИАЛОВ: БЕТОН М3 КЛ.В3.5	БЕТОН М3 КЛ.В2.5	ОТДЕЛ СЛОЙ ЦЕМ.Р-Р М100 А3	СТАЛЬ КГ	N УЗЛА
2ПС 57.18.4.0-Л	3.620	-	0,344	53.78	1,2,3,6
2ПС 57.18.4.0-Л-1	3.620	-	0,344	57.68	2,3,4,6,7
2ПС 57.21.4.0-Л	4.229	-	0,402	58 74	1,2,3,6
2ПС 57.21.4.0-Л-1	4.229	-	0,402	62.64	2,3,4,6,7

1. УЗЛЫ СМ К53
2. ВЕДОМОСТЬ РАСХОДА МАТЕРИАЛОВ СМ. РС

НАЧ ОТД	ВОЛЬНСКИЙ		1.030.1-1/88. 1-5-К 23
Н КОНТР	ЛЕОНТЬЕВА		
ГИП	ШАЦ		ПАНЕЛИ 2ПС 57.18.4.0... 2ПС 57.21.4.0...
ГЛ.СПЕЦ	КОЧИН		СТАДИЯ Р; ЛИСТ 1; ЛИСТОВ 2
ГЛ СПЕЦ	ШАНАУРОВА		ЦНИИЭП торгово-выставочных зданий и туристских комплексов
ПРОВЕР	КАДЕЙКИНА		
РАЗРАБ	МЫСОВСКИЙ		

ФОРМАТ А4

МАРКА ПАНЕЛИ	ПОЗ.	МАРКА АРМАТУРНОГО ИЗДЕЛИЯ	КОЛ.	МАССА, КГ: 1 ШТ	МАССА, КГ: ВСЕГО	ОБОЗНАЧЕНИЕ ДОКУМЕНТА
2ПС 57.18.4.0-Л	1	КП-32.40Н	1	33.01	33.01	1-7-К32
	2	МН-1	1	2.07	2.07	1-8-К51
	3	СП-8	2	7.95	15.90	1-8-К50
	5	Ф12АIII L= 370	2	0.33	0.66	Б Ч
	7	МН-3	1	2 14	2.14	1-8-К54
	ИТОГО: 53.78					
2ПС 57.18.4.0-Л-1	1	КП-32.40Н	1	33.01	33.01	1-7-К32
	2	МН-1	1	2.07	2.07	1-8-К51
	3	СП-8	2	7.95	15.90	1-8-К50
	4	МН-2.40	2	1.95	3.90	1-8-К53
	5	Ф12АIII L= 370	2	0.33	0.66	Б Ч
	7	МН-3	1	2.14	2.14	1-8-К54
	ИТОГО: 57.68					
2ПС 57.21.4.0-Л	1	КП-33.40Н	1	37.97	37.97	1-7-К33
	2	МН-1	1	2.07	2.07	1-8-К51
	3	СП-8	2	7.95	15.90	1-8-К50
	5	Ф12АIII L= 370	2	0.33	0.66	Б Ч
	7	МН-3	1	2.14	2.14	1-8-К54
	ИТОГО: 58 74					
2ПС 57.21.4.0-Л-1	1	КП-33.40Н	1	37.97	37.97	1-7-К33
	2	МН-1	1	2.07	2.07	1-8-К51
	3	СП-8	2	7.95	15.90	1-8-К50
	4	МН-2.40	2	1.95	3.90	1-8-К53
	5	Ф12АIII L= 370	2	0.33	0.66	Б.Ч
	7	МН-3	1	2.14	2.14	1-8-К54
	ИТОГО: 62.64					

1.030 1-1/88. 1-5-К 23 ЛИСТ 2

ФОРМАТ А4

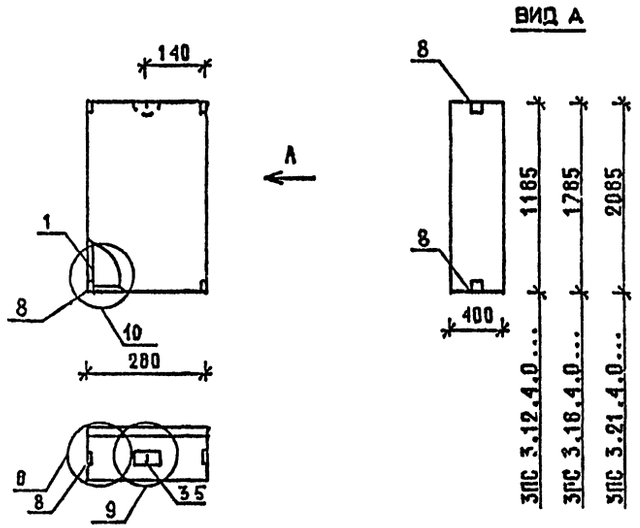

МАРКА ПАНЕЛИ	РАСХОД МАТЕРИАЛОВ			
	БЕТОН М3		ОТДЕЛ.СЛОЙ ЦЕМ.Р-Р М100 М3	СТАЛЬ КГ
	КЛ.В3.5	КЛ.В2.5		
ПС 3.12.4.0-Л	0.121	-	0.012	3.71
ПС 3.18.4.0-Л	0.182	-	0.017	4.64
ПС 3.21.4.0-Л	0.213	-	0.020	4.92

1. УЗЛЫ СМ. К53
2. ВЕДОМОСТЬ РАСХОДА МАТЕРИАЛОВ СМ. РС

НАЧ.ОТД	ВОЛЫНСКИЙ	
Н.КОНТР	ЛЕОНТЬЕВА	
Г.И.П	ШАЦ	
ГЛ.СПЕЦ	КОЧИН	
ГЛ.СПЕЦ	ШАНАУРОВА	
ПРОВЕР	КАДЕЯКИНА	
РАЗРАБ	МЫСОВСКИЙ	

1.030.1-1/88. 1-5-К 24

ПАНЕЛИ
ПС 3.12.4.0..., ПС 3.18.4.0...,
ПС 3.21.4.0...

СТАДИЯ	ЛИСТ	ЛИСТОВ
Р	1	2

ЦНИИЭП торгово-бытовых зданий и туристских комплексов

ФОРМАТ А4

МАРКА ПАНЕЛИ	ПОЗ.	МАРКА АРМАТУРНОГО ИЗДЕЛИЯ	КОЛ.	МАССА, КГ		ОБОЗНАЧЕНИЕ ДОКУМЕНТА
				1 ШТ	ВСЕГО	
ПС 3.12.4.0-Л	1	КП-34.40	1	1.10	1.10	1-7-К34
	3	СП-1	1	0.46	0.46	1-8-К48
	5	Ф8АIII L= 370	1	0.15	0.15	Б Ч
	8	МН-4	4	0.50	2.00	1-8-К55
	ИТОГО: 3.71					
ПС 3 18.4.0-Л	1	КП-35.40	1	1.66	1.66	1-7-К35
	3	СП-2	1	0.83	0.83	1-8-К48
	5	Ф8АIII L= 370	1	0.15	0.15	Б Ч
	8	МН-4	4	0.50	2.00	1-8-К55
	ИТОГО: 4.64					
ПС 3 21.4.0-Л	1	КП-36.40	1	1.94	1.94	1-7-К36
	3	СП-2	1	0.83	0.83	1-8-К48
	5	Ф8АIII L= 370	1	0.15	0.15	Б Ч
	8	МН-4	4	0.50	2.00	1-8-К55
	ИТОГО: 4.92					

1.030.1-1/88. 1-5-К24 ЛИСТ 2

24767 34

ФОРМАТ А4

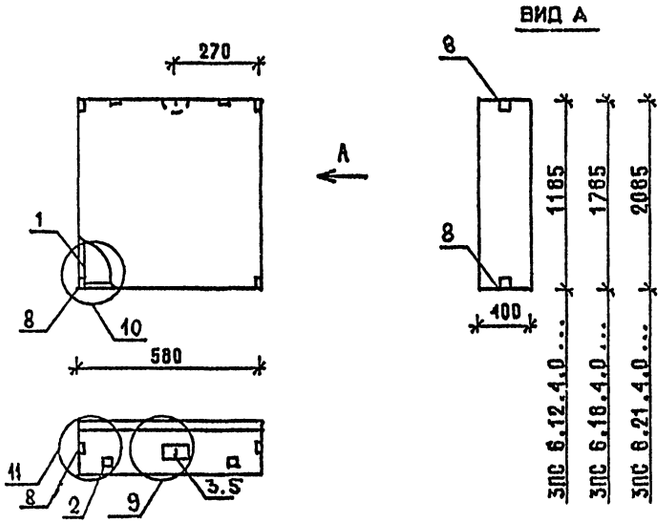

МАРКА ПАНЕЛИ	РАСХОД МАТЕРИАЛОВ			
	БЕТОН М3		ОТДЕЛ.СЛОЙ ЦЕМ.Р-Р М100 М3	СТАЛЬ КГ
	КЛ.В3.5	КЛ.В2.5		
ПС 6.12.4.0-Л	0.251	-	0.024	8.89
ПС 6.18.4.0-Л	0.377	-	0.036	9.79
ПС 6.21.4.0-Л	0.441	-	0.042	10.77

1. УЗЛЫ СМ. К53
2. ВЕДОМОСТЬ РАСХОДА МАТЕРИАЛОВ СМ. РС

НАЧ.ОТД	ВОЛЬНСКИЙ	1.030.1-1/88. 1-5-К 25	
Н.КОНТР.	ЛЕОНТЬЕВА		
ГИП	ШАЦ	ПАНЕЛИ ПС 6.12.4.0..., ПС 6.18.4.0..., ПС 6.21.4.0...	СТАДИЯ Р; ЛИСТ 1; ЛИСТОВ 2
ГЛ.СПЕЦ	КОЧИН		
ГЛ.СПЕЦ	ШАНАУРОВА		ЦНИИЭП торгово-бытовых зданий и туристских комплексов
ПРОВЕР.	КАДЕЙКИНА		
РАЗРАБ	МИСОВСКИЙ		

ФОРМАТ А4

МАРКА ПАНЕЛИ	ПОЗ.	МАРКА АРМАТУРНОГО ИЗДЕЛИЯ	КОЛ.	МАССА, КГ		ОБОЗНАЧЕНИЕ ДОКУМЕНТА
				1 ШТ	ВСЕГО	
ПС 6.12.4.0-Л	1	КП-37.40	1	1.77	1.77	1-7-К37
	2	МН-1	2	2.07	4.14	1-8-К51
	3	СП-2	1	0.83	0.83	1-8-К48
	5	Ф8АIII L= 370	1	0.15	0.15	Б.Ч.
	8	МН-4	4	0.50	2.00	1-8-К55
	ИТОГО: 8.89					
ПС 6.18.4.0-Л	1	КП-38.40	1	2.67	2.67	1-7-К38
	2	МН-1	2	2.07	4.14	1-8-К51
	3	СП-2	1	0.83	0.83	1-8-К48
	5	Ф8АIII L= 370	1	0.15	0.15	Б.Ч.
	8	МН-4	4	0.50	2.00	1-8-К55
	ИТОГО: 9.79					
ПС 6.21.4.0-Л	1	КП-39.40	1	3.13	3.13	1-7-К39
	2	МН-1	2	2.07	4.14	1-8-К51
	3	СП-3	1	1.35	1.35	1-8-К48
	5	Ф8АIII L= 370	1	0.15	0.15	Б.Ч.
	8	МН-4	4	0.50	2.00	1-8-К55
	ИТОГО: 10.77					

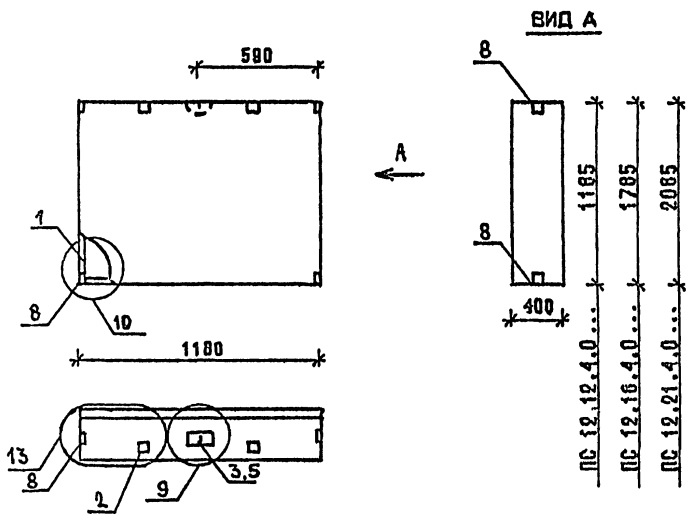

МАРКА ПАНЕЛИ	РАСХОД МАТЕРИАЛОВ			
	БЕТОН М3		ОТДЕЛ.СЛОЙ ЦЕМ.Р-Р М100 М3	СТАЛЬ КГ
	КЛ.В3.5	КЛ.В2.5		
ПС 12.12.4.0-Л	0.510	-	0.049	11.20
ПС 12.18.4.0-Л	0.769	-	0.074	13.86
ПС 12.21.4.0-Л	0.898	-	0.086	14.76

1. УЗЛЫ СМ. К53
2. ВЕДОМОСТЬ РАСХОДА МАТЕРИАЛОВ СМ. РС

НАЧ ОТД	ВОЛЬНСКИЙ		1.030.1-1/88. 1-5-К 26
Н КОНТР	ЛЕОНТЬЕВА		
Г И П	ШАЦ		ПАНЕЛИ ПС 12.12.4.0..., ПС 12.18.4.0..., ПС 12.21.4.0...
ГЛ.СПЕЦ	КОЧИН		СТАДИЯ Р; ЛИСТ 1; ЛИСТОВ 2
ГЛ.СПЕЦ	ШАНАУРОВА		ЦНИИЭП торгово-бытовых зданий и туристских комплексов
ПРОВЕР	КАДЕЙКИНА		
РАЗРАБ.	МЫСОВСКИЙ		

ФОРМАТ А4

МАРКА ПАНЕЛИ	ПОЗ.	МАРКА АРМАТУРНОГО ИЗДЕЛИЯ	КОЛ.	МАССА, КГ		ОБОЗНАЧЕНИЕ ДОКУМЕНТА
				1 ШТ	ВСЕГО	
ПС 12.12.4.0-Л	1	КП-40.40	1	3.56	3.56	1-7-К40
	2	МН-1	2	2.07	4.14	1-8-К51
	3	СП-3	1	1.35	1.35	1-8-К48
	5	Ф8АIII L= 370	1	0.15	0.15	Б.Ч
	8	МН-4	4	0.50	2.00	1-8-К55
	ИТОГО: 11.20					
ПС 12.18.4.0-Л	1	КП-41.40	1	5.38	5.38	1-7-К41
	2	МН-1	2	2.07	4.14	1-8-К51
	3	СП-4	1	2.19	2.19	1-8-К49
	5	Ф8АIII L= 370	1	0.15	0.15	Б Ч
	8	МН-4	4	0.50	2.00	1-8-К55
	ИТОГО: 13.86					
ПС 12.21.4.0-Л	1	КП-42.40	1	6.28	6.28	1-7-К42
	2	МН-1	2	2.07	4.14	1-8-К51
	3	СП-4	1	2.19	2.19	1-8-К49
	5	Ф8АIII L= 370	1	0.15	0.15	Б Ч.
	8	МН-4	4	0.50	2.00	1-8-К55
	ИТОГО: 14.76					

1.030.1-1/88. 1-5-К 26	ЛИСТ 2

ФОРМАТ А4

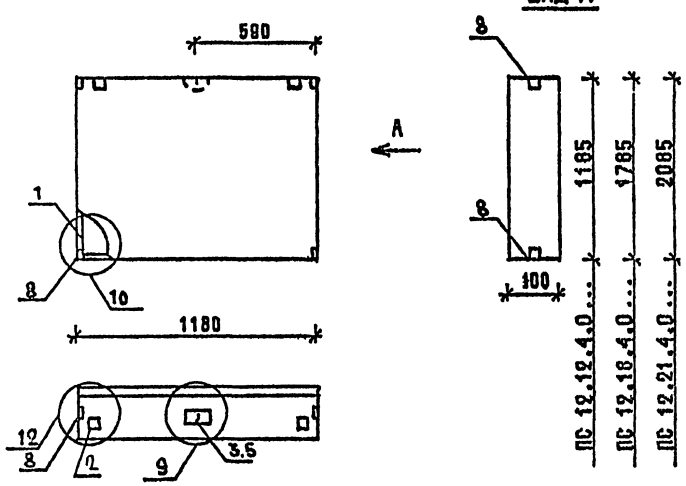

МАРКА ПАНЕЛИ	РАСХОД МАТЕРИАЛОВ			
	БЕТОН М3		ОТДЕЛ.СЛОЙ ЦЕА.Р-Р М100 М3	СТАЛЬ КГ
	КЛ.В3.5	КЛ.В2.5		
ПС 12.12.4.0-Л-1	0.510	-	0,049	11,20
ПС 12.18.4.0-Л-1	0.769	-	0,074	13.86
ПС 12.21.4.0-Л-1	0.898	-	0,086	14.76

1. УЗЛЫ СМ. К 53
2. ВЕДОМОСТЬ РАСХОДА МАТЕРИАЛОВ СМ. РС

НАЧ.ОТД	ВОЛЬНСКИЙ	1.030.1-1/88. 1-5-К 27	
Н.КОНТР	ЛЕОНТЬЕВА		
Г И П	ШАЦ	ПАНЕЛИ ПС 12.12.4.0...-1, ПС 12.18.4.0...-1, ПС 12.21.4.0...-1	СТАДИЯ Р; ЛИСТ 1; ЛИСТОВ 2
ГЛ.СПЕЦ	КОЧИН		ЦНИИЭП торгово-бытовых зданий и туристских комплексов
ГЛ.СПЕЦ	ШАНАУРОВА		
ПРОВЕР	КАДЕЛЬКИНА		
РАЗРАБ.	МЫСОВСКИЙ		

ФОРМАТ А4

МАРКА ПАНЕЛИ	ПОЗ.	МАРКА АРМАТУРНОГО ИЗДЕЛИЯ	КОЛ.	МАССА, КГ		ОБОЗНАЧЕНИЕ ДОКУМЕНТА
				1 ШТ	ВСЕГО	
ПС 12.12.4.0-Л-1	1	КП-40.40	1	3.56	3.56	1-7-К40
	2	МН-1	2	2.07	4.14	1-8-К51
	3	СП-3	1	1.35	1.35	1-8-К48
	5	ФВАIII L= 370	1	0.15	0.15	Б.Ч.
	8	МН-4	4	0.50	2.00	1-8-К55
	ИТОГО: 11,20					
ПС 12.18.4.0-Л-1	1	КП-41.40	1	5.38	5.38	1-7-К41
	2	МН-1	2	2.07	4.14	1-8-К51
	3	СП-4	1	2.19	2.19	1-8-К49
	5	ФВАIII L= 370	1	0.15	0.15	Б.Ч.
	8	МН-4	4	0.50	2.00	1-8-К55
	ИТОГО: 13.86					
ПС 12.21.4.0-Л-1	1	КП-42.40	1	6.28	6,28	1-7-К42
	2	МН-1	2	2.07	4,14	1-8-К51
	3	СП-4	1	2.19	2,19	1-8-К49
	5	ФВАIII L= 370	1	0.15	0,15	Б Ч.
	8	МН-4	4	0.50	2.00	1-8-К55
	ИТОГО: 14,76					

1.030.1-1/88. 1-5-К27 ЛИСТ 2

24767 37

ФОРМАТ А4

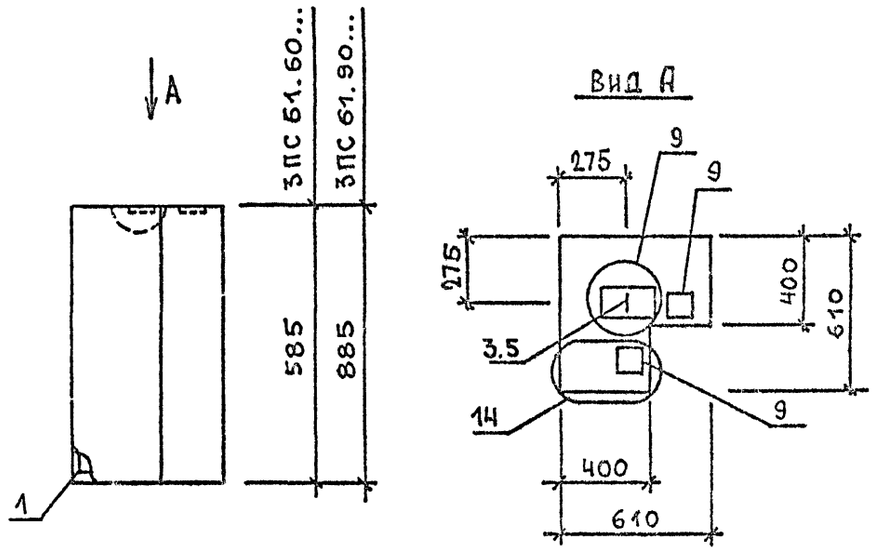

МАРКА ПАНЕЛИ	РАСХОД МАТЕРИАЛОВ			
	БЕТОН М3		ОТДЕЛ.СЛОЙ ЦЕМ.Р-Р М100 М3	СТАЛЬ КГ
	КЛ.В3.5	КЛ.В2.5		
3ПС 61.60.40 - Л	0,178	-	0,014	4,54
3ПС 61.90.40 - Л	0,269	-	0,021	5,24

1. УЗЛЫ СМ. К 53

2. ВЕДОМОСТЬ РАСХОДА МАТЕРИАЛОВ СМ. РС

НАЧ ОТД	ВОЛЫНСКИЙ		1.030.1-1/88. 1-5 К28
Н КОНТР	ЛЕОНТЬЕВА		
Г И П	ШАЦ		ПАНЕЛИ ЗПС 61.60.40-Л, ЗПС 60.90.40-Л
ГЛ СПЕЦ	ШАНАУРОВА		
ГЛ СПЕЦ	КОЧИН		
ПРОВЕР	КАДЕЙКИНА		
РАЗРАБ	АЛЕКСЕЕВА		

СТАДИЯ	ЛИСТ	ЛИСТОВ
Р	1	2

ЦНИИЭП торгово-бытовых зданий и туристских комплексов

ФОРМАТ А4

МАРКА ПАНЕЛИ	ПОЗ.	МАРКА АРМАТУРНОГО ИЗДЕЛИЯ	КОЛ.	МАССА, КГ		ОБОЗНАЧЕНИЕ ДОКУМЕНТА
				1 ШТ	ВСЕГО	
ЗПС 61.60.40-Л	1	КП-49.40	1	1.43	1.43	1-7-К48
	3	СП-1	1	0.46	0.46	1-8-К48
	5	Ф8АIII L= 370	1	0.15	0.15	Б.Ч.
	9	МН-5	2	1.25	2.50	1-8-К56
	ИТОГО: 4,54					
ЗПС 61.90.40-Л	1	КП-50.40	1	1.76	1.76	1-7-К51
	3	СП-2	1	0.83	0.83	1-8-К48
	5	Ф8АIII L= 370	1	0.15	0.15	Б.Ч.
	9	МН-5	2	1.25	2.50	1-8-К56
	ИТОГО: 5,24					

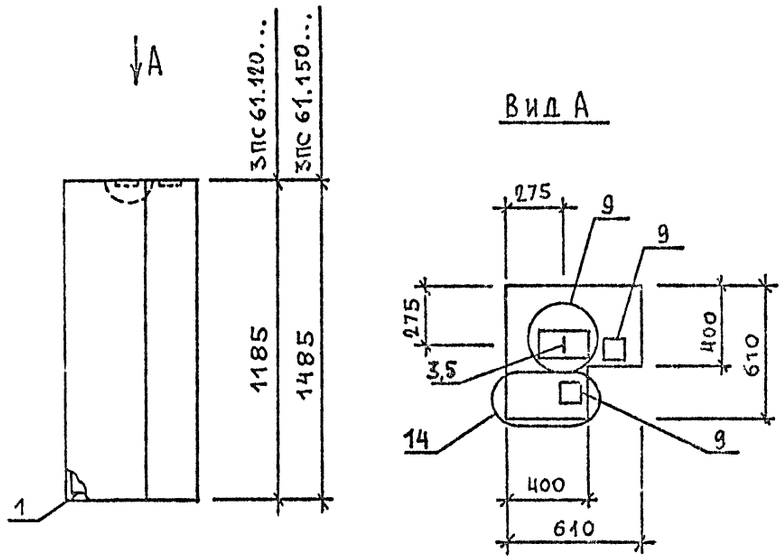

МАРКА ПАНЕЛИ	РАСХОД МАТЕРИАЛОВ			
	БЕТОН Л3		ОТДЕЛ.СЛОЙ ЦЕМ.Р-Р М100 Л3	СТАЛЬ КГ
	КЛ.В3.5	КЛ.В2,5		
ЗПС 61 120.40 - Л	0,359	-	0,028	5,84
ЗПС 61.150.40 - Л	0,451	-	0,036	6,96

1. УЗЛЫ СМ. К53

2. ВЕДОМОСТЬ РАСХОДА МАТЕРИАЛОВ СМ. РС

НАЧ ОТД	ВОЛЫНСКИЙ		1.030.1-1/88. 1-5 К28
Н КОНТР	ЛЕОНТЬЕВА		
Г И П	ШАЦ		ПАНЕЛИ ЗПС 61.120.40-Л, ЗПС 61.150.40-Л
ГЛ СПЕЦ	ШАНАУРОВА		СТАДИЯ Р; ЛИСТ 1; ЛИСТОВ 2
ГЛ СПЕЦ	КОЧИН		ЦНИИЭП торгово-бытовых зданий и туристских комплексов
ПРОВЕР	КАДЕЙКИНА		
РАЗРАБ	АЛЕКСЕЕВА		

ФОРМАТ А4

МАРКА ПАНЕЛИ	ПОЗ.	МАРКА АРМАТУРНОГО ИЗДЕЛИЯ	КОЛ.	МАССА, КГ		ОБОЗНАЧЕНИЕ ДОКУМЕНТА
				1 ШТ	ВСЕГО	
ЗПС 61.120.40-Л	1	КП-51.40	1	2.36	2.36	1-7-К54
	3	СП-2	1	0.83	0.83	1-8-К48
	5	Ф8АIII L= 370	1	0.15	0.15	б.ч.
	9	МН-5	2	1.25	2.50	1-8-К56
	ИТОГО: 5.84					
ЗПС 61.150.40-Л	1	КП-52.40	1	2.96	2.96	1-7-К56
	3	СП-3	1	1.35	1.35	1-8-К48
	5	Ф8АIII L= 370	1	0.15	0.15	б.ч.
	9	МН-5	2	1.25	2.50	1-8-К56
	ИТОГО: 6.96					

1.030.1-1/88. 1-5-К28 ЛИСТ 2

24767 39

ФОРМАТ А4

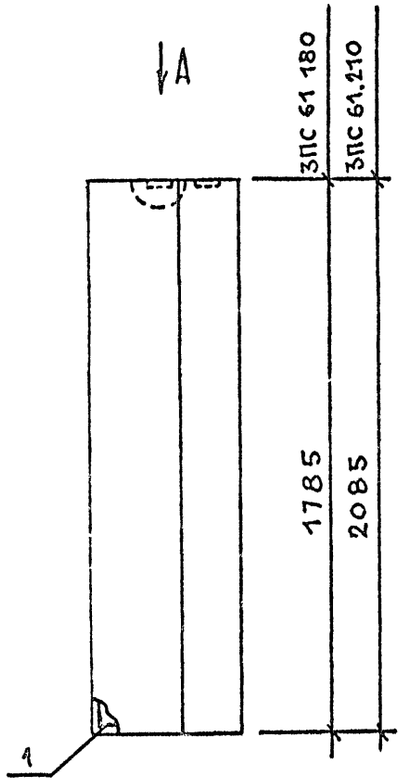

Вид А

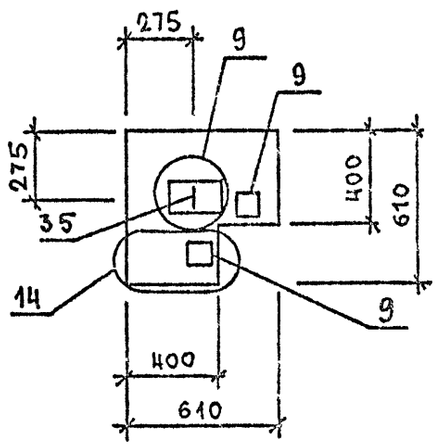

МАРКА ПАНЕЛИ	РАСХОД МАТЕРИАЛОВ			
	БЕТОН М3		ВТДЕЛ.СЛОЙ ЦЕМ.Р-Р М100 М3	СТАЛЬ КГ
	КЛ.В3.5	КЛ.В2.5		
ЗПС 61 180 40-Л	0,543	–	0,043	7,57
ЗПС 61 210.40-Л	0,634	–	0,050	8,17

1 УЗЛЫ СМ К53

2 ВЕДОМОСТЬ РАСХОДА МАТЕРИАЛОВ СМ. РС

НАЧ ОТД	ВОЛЫНСКИЙ		1.030 1-1/88. 1-5 К30
Н КОНТР	ЛЕОНТЬЕВА		
Г И П	ШАЦ		ПАНЕЛИ ЗПС 61.180.40-Л, ЗПС 61 210.40-Л
ГЛ СПЕЦ	ШАНАУРОВА		СТАДИЯ Р; ЛИСТ 1; ЛИСТОВ 2
ГЛ СПЕЦ	КО-ИН		ЦНИИЭП ТОРГОВО-БЫТОВЫХ ЗДАНИЙ И ТУРИСТСКИХ КОМПЛЕКСОВ
ПРОВЕР	КАДЕИКИНА		
РАЗРАБ	АЛЕКСЕЕВА		

ФОРМАТ А4

МАРКА ПАНЕЛИ	ПОЗ.	МАРКА АРМАТУРНОГО ИЗДЕЛИЯ	КОЛ.	МАССА, КГ		ОБОЗНАЧЕНИЕ ДОКУМЕНТА
				1 ШТ	ВСЕГО	
ЗПС 61.180.40-Л	1	КП-53.40	1	3.57	3.57	1-7-К59
	3	СП-3	1	1.35	1.35	1-8-К48
	5	ФВАIII L= 370	1	0.15	0.15	Б.Ч.
	9	МН-5	2	1.25	2.50	1-8-К56
	ИТОГО: 7.57					
ЗПС 61.210.40-Л	1	КП-54.40	1	4.17	4.17	1-7-К61
	3	СП-3	1	1.35	1.35	1-8-К40
	5	ФВАIII L= 370	1	0.15	0.15	Б.Ч.
	9	МН-5	2	1.25	2.50	1-8-К56
	ИТОГО: 8.17					

1 030.1-1/88. 1-5-К30 2

24767 40

ФОРМАТ А4

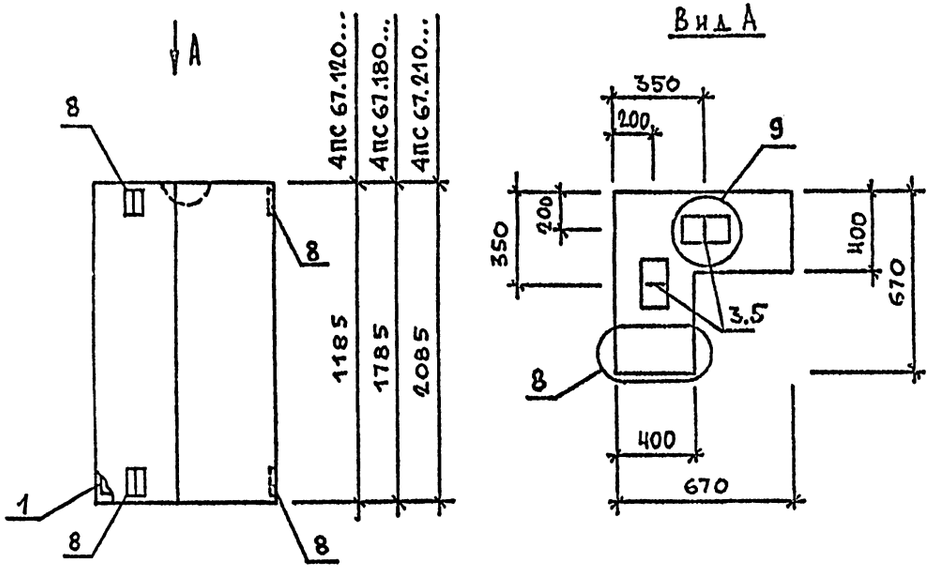

МАРКА ПАНЕЛИ	РАСХОД МАТЕРИАЛОВ			
	БЕТОН М3		ОТДЕЛ.СЛОЙ ЦЕМ.Р-Р М100 М3	СТАЛЬ КГ
	КЛ.В3.5	КЛ.В2.5		
4ПС 67.120.40-Л	0,409	-	0,037	6,26
4ПС 67.180.40-Л	0,613	-	0,056	7,51
4ПС 67.210.40-Л	0,720	-	0,065	8,13

1. УЗЛЫ СМ. К 53

2. ВЕДОМОСТЬ РАСХОДА МАТЕРИАЛОВ СМ. РС

НАЧ.ОТД.	ВОЛЬНСКИЙ		1.030.1-1/88. 1-5 К31
Н.КОНТР.	ЛЕОНТЬЕВА		
Г.И.П.	ШАЦ		ПАНЕЛИ 4ПС 67.120.40-Л, 4ПС 67.180.40-Л, 4ПС 67.210.40-Л
ГЛ.СПЕЦ.	ШАНАУРОВА		СТАДИЯ Р; ЛИСТ 1; ЛИСТОВ 2
ГЛ.СПЕЦ.	КОЧИН		ЦНИИЭП торгово-бытовых зданий и туристских комплексов
ПРОВЕР.	МУСОВСКИЙ		
РАЗРАБ.	АЛЕКСЕЕВА		

ФОРМАТ А4

МАРКА ПАНЕЛИ	ПОЗ.	МАРКА АРМАТУРНОГО ИЗДЕЛИЯ	КОЛ.	МАССА, КГ		ОБОЗНАЧЕНИЕ ДОКУМЕНТА
				1 ШТ	ВСЕГО	
4ПС 67.120.40-Л	1	КП-55.40	1	2.45	2.45	1-7-К63
	3	СП-2	2	0.83	1.66	1-8-К48
	5	Ф8АIII L= 370	1	0.15	0.15	Б.Ч.
	8	МН-4	4	0.50	2.00	1-8-К55
	ИТОГО: 6.26					
4ПС 67.180.40-Л	1	КП-56.40	1	3.70	3.70	1-7-К65
	3	СП-2	2	0.83	1.66	1-8-К48
	5	Ф8АIII L= 370	1	0.15	0.15	Б.Ч.
	8	МН-4	4	0.50	2.00	1-8-К55
	ИТОГО: 7.51					
4ПС 67.210.40-Л	1	КП-57.40	1	4.32	4.32	1-7-К67
	3	СП-2	2	0.83	1.66	1-8-К48
	5	Ф8АIII L= 370	1	0.15	0.15	Б.Ч.
	8	МН-4	4	0.50	2.00	1-8-К55
	ИТОГО: 8.13					

1.030.1-1/88. 1-5-К31 ЛИСТ 2

24767 41

ФОРМАТ А4

ВИНОКУР БУРЛАКОВА; ВЕДИЧ ВЕДИЧ; Т.ЛП СП; САПР ГБЗТК; ВЗАМ.ИНВ; ПОДПИСЬ И ДАТА; ИНВ. ПОДЛ.

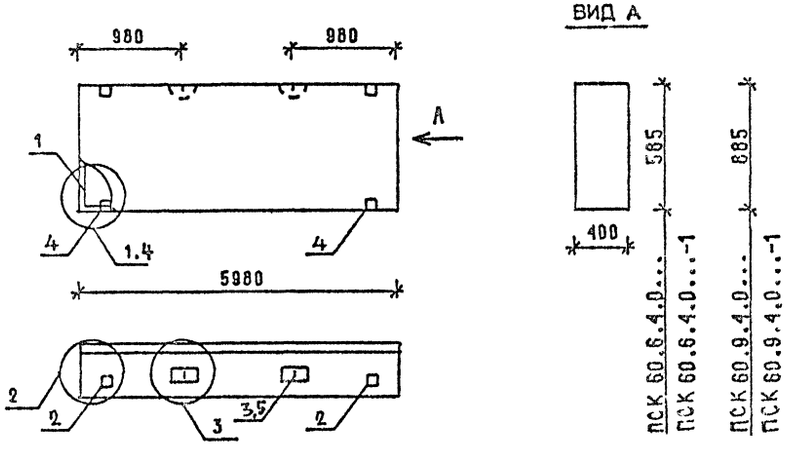

МАРКА ПАНЕЛИ	РАСХОД МАТЕРИАЛОВ				
	БЕТОН М3		ОТДЕЛ.СЛОЙ ЦЕМ.Р-Р М100 М3	СТАЛЬ КГ	КГ УЗЛА
	КЛ.В3.5	КЛ.В2.5			
ПСК60.6.4.0-Л	1.277	-	0.122	77,85	1,2,3
ПСК60.6.4.0-Л-1	1.277	-	0.122	81,75	2,3,4
ПСК60.9.4.0-Л	1.932	-	0.185	48,16	1,2,3
ПСК60.9.4.0-Л-1	1.932	-	0.185	52,06	2,3,4

1. УЗЛЫ СМ К53
2. ВЕДОМОСТЬ РАСХОДА МАТЕРИАЛОВ СМ.

НАЧ.ОТД	ВОЛЬЯНСКИЙ	1.030.1-1/88. 1-5-К32	
Н.КОНТР	ЛЕОНТЬЕВА		
ГИП	ШАЦ	ПАНЕЛИ ПСК 60.6.4.0... ПСК 60.9.4.0...	СТАДИЯ Р; ЛИСТ 1; ЛИСТОВ 2
ГЛ.СПЕЦ	КОЧИН		
ГР.СПЕЦ	САНАУРОВА		
ПРОВЕР	КАДЕЙКИНА		ЦНИИЭП ТОРГОВО-БЫТОВЫХ ЗДАНИЙ И ТУРИСТСКИХ КОМПЛЕКСОВ
РАЗРАБ	МЫСОВСКИЙ		

ФОРМАТ А4

МАРКА ПАНЕЛИ	ПОЗ.	МАРКА АРМАТУРНОГО ИЗДЕЛИЯ	КОЛ.	МАССА, КГ		ОБОЗНАЧЕНИЕ ДОКУМЕНТА
				1 ШТ	ВСЕГО	
ПСК 60.6.4.0-Л	1	КП-43.40	1	70.72	70.72	1-7-К43
	2	МН-1	2	2.07	4.14	1-8-К51
	3	СП-3	2	1.35	2.70	1-8-К48
	4	Ф8АIII L= 370	2	0.15	0.29	БЧ
	ИТОГО: 77.85					
ПСК-60.6.4.0-Л-1	1	КП-43.40	1	70.72	70.72	1-7-К43
	2	МН-1	2	2.07	4.14	1-8-К51
	3	СП-3	2	1.35	2.70	1-8-К48
	4	МН-2.40	2	1.95	3.90	1-8-К52
	5	Ф8АIII L= 370	2	0.15	0.29	БЧ
	ИТОГО: 81.75					
ПСК 60.9.4.0-Л	1	КП-44.40	1	37.55	37.55	1-7-К44
	2	МН-1	2	2.07	4.14	1-8-К51
	3	СП-5	2	3.09	6.18	1-8-К49
	4	Ф8АIII L= 370	2	0.15	0.29	БЧ
	ИТОГО: 48.16					
ПСК 60.9.4.0-Л-1	1	КП-44.40	1	37.55	37.55	1-7-К44
	2	МН-1	2	2.07	4.14	1-8-К51
	3	СП-5	2	3.09	6.18	1-8-К49
	4	МН-2.40	2	1.95	3.90	1-8-К52
	5	Ф8АIII L= 370	2	0.15	0.29	БЧ
	ИТОГО: 52.06					

1.030.1-1/88. 1-5-К32 — ЛИСТ 2

24767 42

ФОРМАТ А4

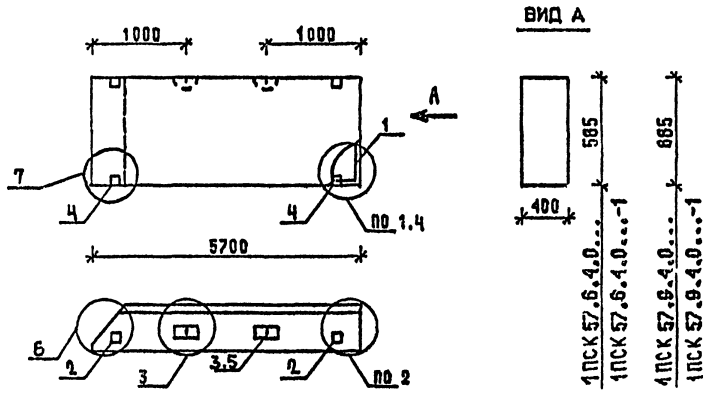

ВИД А

МАРКА ПАНЕЛИ	РАСХОД МАТЕРИАЛОВ				К
	БЕТОН М3		ОТДЕЛ.СЛОЙ ЦЕМ.Р-Р М100 М3	СТАЛЬ	
	КЛ.В3.5	КЛ.В2.5		КГ	УЗЛА
1ПСК 57.6.4.0-Л	1,187	-	0,113	73.15	1.2.3.6
1ПСК 57.6.4.0-Л-1	1.187	-	0.113	77 05	2.3.4.6.7
1ПСК 57.9.4.0-Л	1.795	-	0.170	45.79	1.2.3.6
1ПСК57.9.4.0-Л-1	1795	-	0.170	49.69	2.3.4.6.7

1. УЗЛЫ СМ. К 53

2. ВЕДОМОСТЬ РАСХОДА МАТЕРИАЛОВ СМ. РС

НАЧ ОТД	ВОЛЬНСКИЙ	
Н КОНТР	ЛЕОНТЬЕВА	
Г И П	ШАЦ	
ГЛ СПЕЦ	ШАНАУРОВА	
ГЛ СПЕЦ	КОЧИН	
ПРОВЕР	КАДЕЙКИНА	
РАЗРАБ	МЫСОВСКИЙ	

1.030.1-1/88. 1-5 КЭЗ

ПАНЕЛИ
1ПСК 57.6.4.0...
1ПСК 57.9.4.0...

СТАДИЯ	ЛИСТ	ЛИСТОВ
Р	1	2

ЦНИИЭП торгово-бытовых зданий и туристских комплексов

ФОРМАТ А4

МАРКА ПАНЕЛИ	ПОЗ.	МАРКА АРМАТУРНОГО ИЗДЕЛИЯ	КОЛ.	МАССА КГ		ОБОЗНАЧЕНИЕ ДОКУМЕНТА
				1 ШТ	ВСЕГО	
1ПСК 57.6.4.0-Л	1	КП-45.40Т	1	65.95	65.95	1-7-К45
	2	МН-1	1	2.07	2.07	1-8-К51
	3	СП-3	2	1.35	2.70	1-8-К48
	4	Ф8АIII L= 370	2	0.15	0.29	Б.Ч.
	5	МН-3	1	2.14	2.14	1-8-К54
	ИТОГО: 73.15					
1ПСК 57.6.4.0-Л-1	1	КП-45.40Т	1	65.95	65.95	1-7-К45
	2	МН-1	1	2.07	2.07	1-8-К51
	3	СП-3	2	1.35	2.70	1-8-К48
	4	МН-2.40	2	1.95	3.90	1-8-К52
	5	Ф8АIII L= 370	2	0.15	0.29	Б.Ч.
	6	МН-3	1	2.14	2.14	1-8-К54
	ИТОГО: 77.05					
1ПСК 57.9.4.0-Л	1	КП-46.40Т	1	35.11	35.11	1-7-К46
	2	МН-1	1	2.07	2.07	1-8-К51
	3	СП-5	2	3.09	6.18	1-8-К49
	4	Ф8АIII L= 370	2	0.15	0.29	Б.Ч.
	5	МН-3	1	2.14	2.14	1-8-К54
	ИТОГО: 45.79					
1ПСК 57.9.4.0-Л-1	1	КП-46.40Т	1	35.11	35.11	1-7-К46
	2	МН-1	1	2.07	2.07	1-8-К51
	3	СП-5	2	3.09	6.18	1-8-К49
	4	МН-2.40	2	1.95	3.90	1-8-К52
	5	Ф8АIII L= 370	2	0.15	0.29	Б.Ч.
	6	МН-3	1	2.14	2.14	1-8-К54
	ИТОГО: 49.69					

1.030.1-1/88. 1-5-К33 ЛИСТ 2

24767 43

ФОРМАТ А4

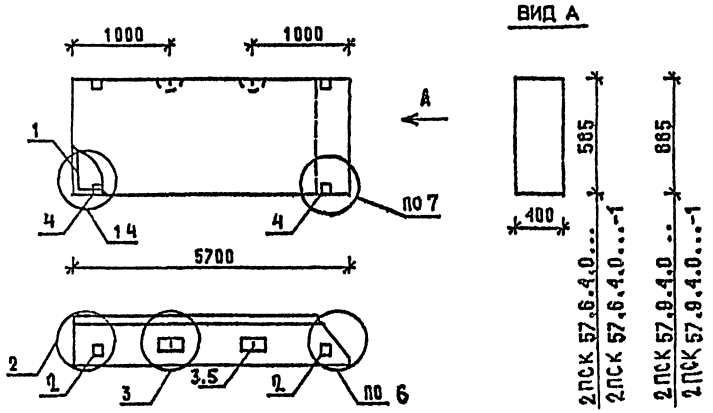

МАРКА ПАНЕЛИ	РАСХОД МАТЕРИАЛОВ				N
	БЕТОН М3		ОТДЕЛ СЛОЙ ЦЕМ.Р-Р М100 М3	СТАЛЬ	
	КЛ.В3,5	КЛ.В2,5		КГ	УЗЛА
2ПСК57 6.4 0-Л	1 187	-	0 113	73 15	1,2,3,6
2ПСК57 6 4 0-Л-1	1 187	-	0 113	77 05	2,3,4 6 7
2ПСК57.9.4.0-Л	1 795	-	0 170	45 79	1 2 3 6
2ПСК 57.9.4 0-Л-1	1 795	-	0 170	49 69	2,3,4,6,7

1 УЗЛЫ СМ К53
2. ВЕДОМОСТЬ РАСХОДА МАТЕРИАЛОВ СМ. РС

НАЧ ОТД	ВОЛЫНСКИЙ	1.030.1-1/88. 1-5-К 34	
Н.КОНТР	ЛЕОНТЬЕВА		
Г И П	ШАЦ	ПАНЕЛИ 2ПСК 57.6.4 0... 2ПСК 57.9.4.0...	СТАДИЯ Р / ЛИСТ 1 / ЛИСТОВ 2
ГЛ.СПЕЦ	КОЧИН		
ГЛ.СПЕЦ	ШАНАУРОВА		
ПРОВЕР	КАДЕЛКИНА		ЦНИИЭП торгово-бытовых зданий и туристских комплексов
РАЗРАБ	МЫСОВСКИЙ		

ФОРМАТ А4

МАРКА ПАНЕЛИ	ПОЗ	МАРКА АРМАТУРНОГО ИЗДЕЛИЯ	КОЛ.	МАССА КГ		ОБОЗНАЧЕНИЕ ДОКУМЕНТА
				1 ШТ	ВСЕГО	
2ПСК 57 6 4.0-Л	1	КП-45.40Н	1	65.95	65.95	1-7-К45
	2	МН-1	1	2.07	2.07	1-8-К 51
	3	СП-3	2	1.35	2.70	1-8-К 48
	4	Ф8АIII L= 370	2	0.15	0.29	БЧ
	5	МН-3	1	2.14	2.14	1-8-К 54
	ИТОГО: 73.15					
2ПСК 57.6 4.0-Л-1	1	КП-45.40Н	1	65.95	65.95	1-7-К45
	2	МН-1	1	2.07	2.07	1-8-К 51
	3	СП-3	2	1.35	2.70	1-8-К 48
	4	МН-2.40	2	1.95	3.90	1-8-К 52
	5	Ф8АIII L= 370	2	0.15	0.29	БЧ
	6	МН-3	1	2.14	2.14	1-8-К 54
	ИТОГО: 77.05					
2ПСК 57.9.4.0-Л	1	КП-46.40Н	1	35.11	35.11	1-7-К46
	2	МН-1	1	2.07	2.07	1-8-К 51
	3	СП-5	2	3.09	6.18	1-8-К 49
	4	Ф8АIII L= 370	2	0.15	0.29	БЧ
	5	МН-3	1	2.14	2.14	1-8-К 54
	ИТОГО: 45.79					
2ПСК 57.9.4.0-Л-1	1	КП-46.40Н	1	35.11	35.11	1-7-К46
	2	МН-1	1	2.07	2.07	1-8-К 51
	3	СП-5	2	3.09	6.18	1-8-К 49
	4	МН-2.40	2	1.95	3.90	1-8-К 52
	5	Ф8АIII L= 370	2	0.15	0.29	БЧ
	6	МН-3	1	2.14	2.14	1-8-К 54
	ИТОГО: 49.69					

1.030 1-1/88. 1-5-К 34 — ЛИСТ 2

24767 44

ФОРМАТ А4

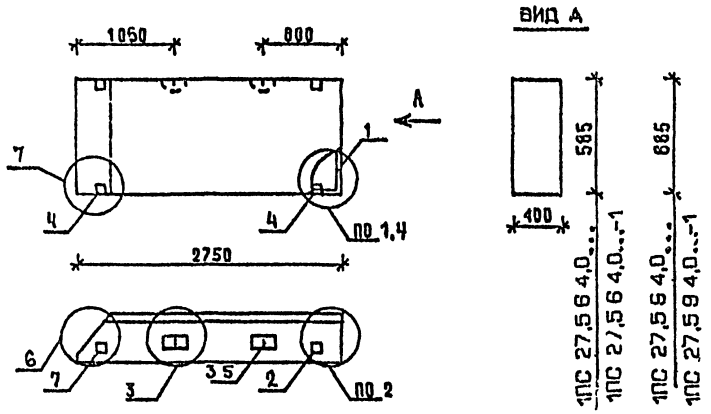

МАРКА ПАНЕЛИ	РАСХОД МАТЕРИАЛОВ: БЕТОН М3 КЛ.В3.5	БЕТОН М3 КЛ.В2.5	ОТДЕЛ.СЛОЙ ЦЕМ.Р-Р М100 М3	СТАЛЬ КГ	N УЗЛА
1ПС 27,5 6 4,0-Л	0.556	-	0.052	12.10	1,2,3,6
1ПС 27,5 6 4,0-Л-1	0.556	-	0.052	16.00	0,3,4,6,7
1ПС 27,5 9 4,0-Л	0.842	-	0.080	15.35	1,2,3,6
1ПС 27,5 9.4,0-Л-1	0.842	-	0.080	19 25	2,3,4,6,7

1. УЗЛЫ СМ. К 53
2. ВЕДОМОСТЬ РАСХОДА МАТЕРИАЛОВ СМ. РС

НАЧ.ОТД	ВОЛЬНСКИЙ		1.030.1-1/88. 1-5-К 35
Н.КОНТР	ЛЕОНТЬЕВА		
Г.И.П	ШАЦ		ПАНЕЛИ 1ПС 27,5 6 4,0... 1ПС 27,5 9.4,0...
ГЛ.СПЕЦ	КОЧИН		
ГЛ.СПЕЦ	ШАНАУРОВА		
ПРОВЕР	КАДЕЙКИНА		
РАЗРАБ	МЫСОВСКИЙ		

СТАДИЯ	ЛИСТ	ЛИСТОВ
Р	1	2

ЦНИИЭП торгово-бытовых зданий туристских комплексов

ФОРМАТ А4

МАРКА ПАНЕЛИ	ПОЗ.	МАРКА АРМАТУРНОГО ИЗДЕЛИЯ	КОЛ.	МАССА, КГ: 1 ШТ	МАССА, КГ: ВСЕГО	ОБОЗНАЧЕНИЕ ДОКУМЕНТА
1ПС 27,5 6 4,0-Л	1	КП-62.40Т	1	5.94	5.94	1-7-К68
	2	МН-1	1	2.07	2.07	1-8-К51
	3	СП-2	2	0.83	1.66	1-8-К48
	5	Ф8AIII L= 370	2	0.15	0.29	Б Ч
	7	МН-3	1	2.14	2.14	1-8-К54
		ИТОГО: 12.10				
1ПС 27,5 6 4,0-Л-1	1	КП-62.40Т	1	5.94	5.94	1-7-К68
	2	МН-1	1	2.07	2.07	1-8-К51
	3	СП-2	2	0.83	1.66	1-8-К48
	4	МН-2.40	2	1.95	3.90	1-8-К53
	5	Ф8AIII L= 370	2	0.15	0.29	Б.Ч
	7	МН-3	1	2.14	2.14	1-8-К54
		ИТОГО: 16.00				
1ПС 27,5 9 4,0-Л	1	КП-63.40Т	1	8.15	8.15	1-7-К69
	2	МН-1	1	2.07	2.07	1-8-К51
	3	СП-3	2	1.35	2.70	1-8-К48
	5	Ф8AIII L= 370	2	0.15	0.29	Б Ч
	7	МН-3	1	2.14	2.14	1-8-К54
		ИТОГО: 15.35				
1ПС 27,5 9 4,0-Л-1	1	КП-63.40Т	1	8.15	8.15	1-7-К69
	2	МН-1	1	2.07	2.07	1-8-К51
	3	СП-3	2	1.35	2.70	1-8-К48
	4	МН-2.40	2	1.95	3.90	1-8-К53
	5	Ф8AIII L= 370	2	0.15	0.29	Б Ч
	7	МН-3	1	2.14	2.14	1-8-К54
		ИТОГО: 19.25				

1.030.1-1/88. 1-5-К35 | ЛИСТ 2

24767 45

ФОРМАТ А4

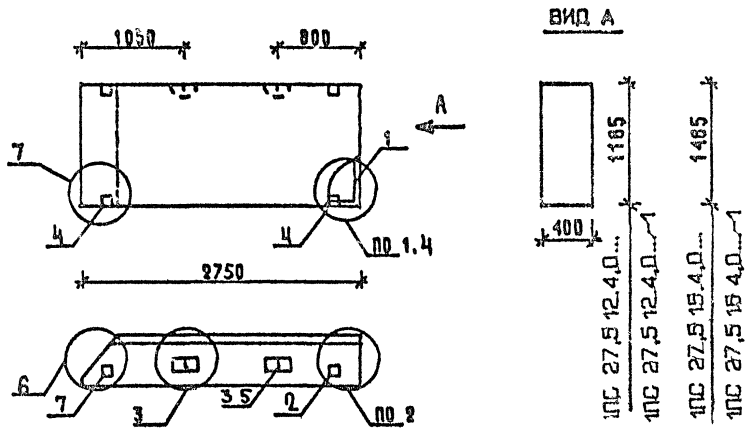

МАРКА ПАНЕЛИ	РАСХОД МАТЕРИАЛОВ				
	БЕТОН М3		ОТДЕЛ.СЛОЙ ЦЕМ.Р-Р М100 М3	СТАЛЬ КГ	N УЗЛА
	КЛ.В3.5	КЛ.В2.5			
1ПС 27.5 12 4,0-Л	1.127	-	0.106	17 50	1,2,3,6
1ПС 27.5.12 4,0-Л-1	1.127	-	0.103	21,40	2,3,4,6,7
1ПС 27.5 15 4,0-Л	1.413	-	0.133	22 22	1,2,3,6
1ПС 27.5 15 4,0-Л-1	1.413	-	0.133	26.12	2,3,4,6,7

1. УЗЛЫ СМ. К 53
2. ВЕДОМОСТЬ РАСХОДА МАТЕРИАЛОВ СМ. РС

НАЧ.ОТД	ВОЛЬНСКИЙ		1.090.1-1/88. 1-5-К36
Н.КОНТР	ЛЕОНТЬЕВА		
ГИП	ШАЦ		ПАНЕЛИ 1ПС 27,5.12.4,0... 1ПС 27,5.15.4,0...
ГЛ.СПЕЦ	КОЧИН		
ГЛ.СПЕЦ	ШАНАУРОВА		
ПРОВЕР	КАДЕЛЬНИНА		
РАЗРАБ	МЫСОВСКИЙ		

СТАДИЯ	ЛИСТ	ЛИСТОВ
Р	1	2

ЦНИИЭП торгово-бытовых зданий туристских комплексов

ФОРМАТ А4

МАРКА ПАНЕЛИ	ПОЗ.	МАРКА АРМАТУРНОГО ИЗДЕЛИЯ	КОЛ.	МАССА, КГ		ОБОЗНАЧЕНИЕ ДОКУМЕНТА
				1 ШТ	ВСЕГО	
1ПС 27.5 12 4,0-Л	1	КП-64.40Т	1	10.30	10.30	1-7-К70
	2	МН-1	1	2.07	2.07	1-8-К51
	3	СП-3	2	1.35	2.70	1-8-К48
	5	Ø8АIII L= 370	2	0.15	0.29	Б Ч
	7	МН-3	1	2.14	2.14	1-8-К54
	ИТОГО: 17.50					
1ПС 27.5.12.4,0-Л-1	1	КП-64.40Т	1	10.30	10.30	1-7-К70
	2	МН-1	1	2.07	2.07	1-8-К51
	3	СП-3	2	1.35	2.70	1-8-К48
	4	МН-2.40	2	1.95	3.90	1-8-К53
	5	Ø8АIII L= 370	2	0.15	0.29	Б Ч
	7	МН-3	1	2.14	2.14	1-8-К54
	ИТОГО: 21.40					
1ПС 27.5.15 4,0-Л	1	КП-65.40Т	1	13.34	13.34	1-7-К71
	2	МН-1	1	2.07	2.07	1-8-К51
	3	СП-4	2	2.19	4.38	1-8-К49
	5	Ø8АIII L= 370	2	0.15	0.29	Б Ч
	7	МП-3	1	2.14	2.14	1-8-К54
	ИТОГО: 22.22					
1ПС 27.5 15 4,0-Л-1	1	КП-65.40Т	1	13.34	13.34	1-7-К71
	2	МН-1	1	2.07	2.07	1-8-К51
	3	СП-4	2	2.19	4.38	1-8-К49
	4	МН-2.40	2	1.95	3.90	1-8-К53
	5	Ø8АIII L= 370	2	0.15	0.29	Б Ч
	7	МН-3	1	2.14	2.14	1-8-К54
	ИТОГО: 26.12					

1.090.1-1/88. 1-5-К36 ЛИСТ 2

ФОРМАТ А4

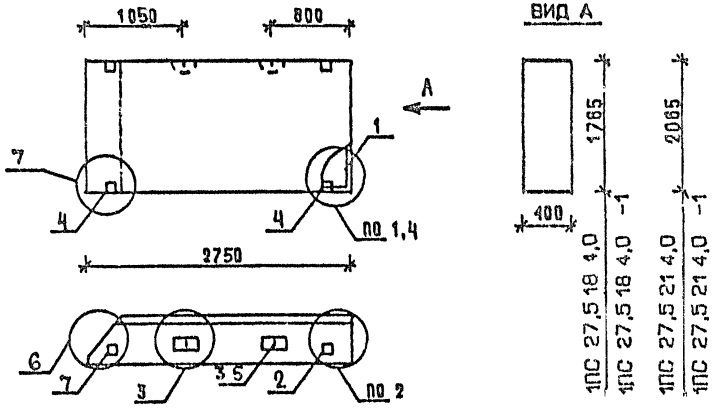

МАРКА ПАНЕЛИ	РАСХОД МАТЕРИАЛОВ				М
	БЕТОН М3		ОТДЕЛ СЛОЙ ЦЕМ Р-Р М100 М3	СТАЛЬ КГ	УЗЛЯ
	КЛ.В3,5	КЛ.В2,5			
1ПС 27,5 18 4,0-Л	1.698	-	0.159	27.09	1,2,3,6
1ПС 27,5 18 4,0-Л-1	1.698	-	0.159	30.96	2,3,4,6,7
1ПС 27,5 21 4,0-Л	1.984	-	0.187	29 51	1,2,3,6
1ПС 27,5 21 4,0-Л-1	1.984	-	0.187	33.41	2,3,4,6,7

1 УЗЛЫ СМ К 53
2 ВЕДОМОСТЬ РАСХОДА МАТЕРИАЛОВ СМ. РС

НАЧ.ОТД	ВОЛЬНСКИЙ	1.030.1-1/88. 1-5-К37	
Н.КОНТР	ЛЕОНТЬЕВА		
ГИП	ШАЦ	ПАНЕЛИ 1ПС 27,5 18 4-0 1ПС 27,5 21 4,0...	СТАДИЯ Р / ЛИСТ 1 / ЛИСТОВ 2
ГЛ.СПЕЦ	КОЧИН		
ГЛ.СПЕЦ	ШАНАУРОВА		ЦНИИЭП торгово-бытовых зданий туристских комплексов
ПРОВЕР	КАДЕРКИНА		
РАЗРАБ	МЫСОВСКИЙ		

ФОРМАТ А4

МАРКА ПАНЕЛИ	ПОЗ	МАРКА АРМАТУРНОГО ИЗДЕЛИЯ	КОЛ.	МАССА, КГ		ОБОЗНАЧЕНИЕ ДОКУМЕНТА
				1 ШТ	ВСЕГО	
1ПС 27,5 18 4 0-Л	1	КП-66.40Т	1	16.34	16.31	1-7-К72
	2	МН-1	1	2.07	2.07	1-8-К51
	3	СП-5	2	3.09	6.18	1-8-К49
	5	Ф8АIII L= 370	2	0.15	0.29	Б Ч
	7	МН-3	1	2.14	2.14	1-8-К54
	ИТОГО: 26.99					
1ПС 27,5 18.4,0-Л-1	1	КП-66.40Т	1	16.3	16.3	1-7-К72
	2	МН-1	1	2.07	2.07	1-8-К51
	3	СП-5	2	3.09	6.18	1-8-К49
	4	МН-2.40	2	1.95	3.90	1-8-К53
	5	Ф8АIII L= 370	2	0.15	0.29	Б
	7	МН-3	1	2.14	2.14	1-8-К54
	ИТОГО: 30.89					
1ПС 27,5 21 4,0-Л	1	КП-67.40Т	1	18.83	18.83	1-7-К73
	2	МН-1	1	2.07	2.07	1-8-К51
	3	СП-5	2	3.09	6.18	1-8-К49
	5	Ф8АIII L= 370	2	0.15	0.29	Б Ч
	7	МН-3	1	2.14	2.14	1-8-К54
	ИТОГО: 29.51					
1ПС 27,5 21 4,0-Л-1	1	КП-67.40Т	1	18.83	18.83	1-7-К73
	2	МН-1	1	2.07	2.07	1-8-К51
	3	СП-5	2	3.09	6.18	1-8-К49
	4	МН-2.40	2	1.95	3.90	1-8-К53
	5	Ф8АIII L= 370	2	0.15	0.29	Б Ч
	7	МН-3	1	2.14	2.14	1-8-К54
	ИТОГО: 33.41					

1.030 1-1/88. 1-5-К37 ЛИСТ 2

24767 47

ФОРМАТ А4

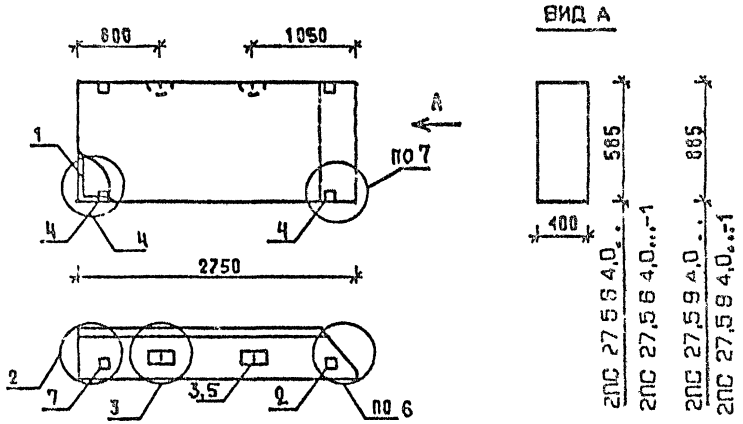

МАРКА ПАНЕЛИ	РАСХОД МАТЕРИАЛОВ				N
	БЕТОН М3		ОТДЕЛ СЛОЙ ЦЕМ.Р-Р М100 М3	СТАЛЬ КГ	УЗЛА
	КЛ.В3,5	КЛ.В2,5			
2ПС 27,5 6 4,0-Л	0.556	-	0.052	12,10	1,2,3,6
2ПС 27,5 6 4,0-Л-1	0.556	-	0.052	16,00	2,3,4,6,7
2ПС 27,5 9 4,0-Л	0.842	-	0.080	15.35	1,2,3,6
2ПС 27,5 9 4,0-Л-1	0.842	-	0.080	19.25	2,3,4,6,7

1. УЗЛЫ СМ. К 53
2. ВЕДОМОСТЬ РАСХОДА МАТЕРИАЛОВ СМ. РС

НАЧ.ОТД	ВОЛЬНСКИЙ	1.030.1-1/88. 1-5-К 38	
Н.КОНТР	ЛЕОНТЬЕВА		
ГИП	ШАЦ	ПАНЕЛИ 2ПС 27,5 6 4,0... 2ПС 27,5 9 4,0...	СТАДИЯ Р; ЛИСТ 1; ЛИСТОВ 2
ГЛ.СПЕЦ	КОЧИН		
ГЛ.СПЕЦ	ШАНАУРОВА		ЦНИИЭП торгово-бытовых зданий туристских комплексов
ПРОВЕР	КАДЕЛКИНА		
РАЗРАБ	МЫСОВСКИЙ		

ФОРМАТ А4

МАРКА ПАНЕЛИ	ПОЗ	МАРКА АРМАТУРНОГО ИЗДЕЛИЯ	КОЛ	МАССА, КГ		ОБОЗНАЧЕНИЕ ДОКУМЕНТА
				1 ШТ	ВСЕГО	
2ПС 27,5 6 4,0-Л	1	КП-62.40Н	1	5.94	5.94	1-7-К68
	2	МН-1	1	2.07	2.07	1-8-К51
	3	СП-2	2	0 83	1.66	1-8-К48
	5	Ф8АIII L= 370	2	0.15	0.29	Б Ч
	7	МН-3	1	2.14	2.14	1-8-К54
	ИТОГО: 12.10					
2ПС 27,5 6 4,0-Л-1	1	КП-62 40Н	1	5 94	5.94	1-7-К68
	2	МН-1	1	2 07	2.07	1-8-К51
	3	СП-2	2	0.83	1.66	1-8-К48
	4	МН-2.40	2	1.95	3.90	1-8-К53
	5	Ф8АIII L= 370	2	0.15	0.29	Б Ч
	7	МН-3	1	2.14	2.14	1-8-К54
	ИТОГО: 16.00					
2ПС 27,5 9 4,0-Л	1	КП-63.40Н	1	8.15	8.15	1-7-К69
	2	МН-1	1	2.07	2.07	1-8-К51
	3	СП-3	2	1.35	2.70	1-8-К48
	5	Ф8АIII L= 370	2	0.15	0.29	Б Ч
	7	МН-3	1	2.14	2.14	1-8-К54
	ИТОГО: 15.35					
2ПС 27,5 9 4,0-Л-1	1	КП-63.40Н	1	8.15	8.15	1-7-К69
	2	МН-1	1	2.07	2.07	1-8-К51
	3	СП-3	2	1.35	2.70	1-8-К48
	4	МН-2.40	2	1.95	3.90	1 8-К53
	5	Ф8АIII L= 370	2	0.15	0.29	Б Ч
	7	МН-3	1	2.14	2.14	1-8-К54
	ИТОГО: 19.25					

1.030 1-1/88. 1-5-К38 ЛИСТ 2

24767 48

ФОРМАТ А4

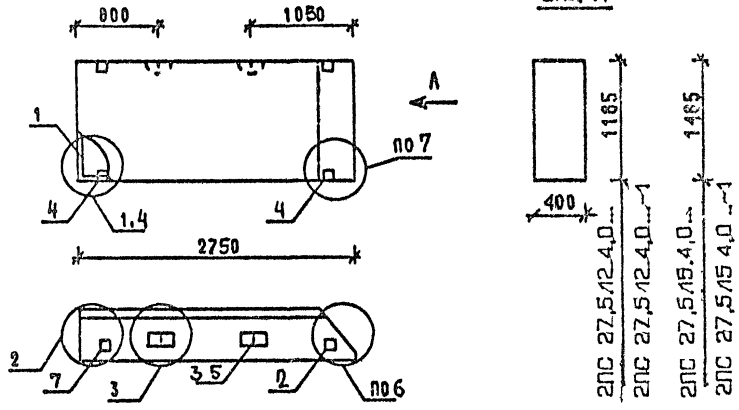

МАРКА ПАНЕЛИ	РАСХОД МАТЕРИАЛОВ				N УЗЛА
	БЕТОН М3		ОТДЕЛОЧНЫЙ СЛОЙ ЦЕМ.Р-Р М100 М3	СТАЛЬ КГ	
	КЛ.В3,5	КЛ В2 5			
2ПС 27 5 12 4,0-Л	1.127	-	0.106	17.50	1,2,3,6
2ПС 27,5 12 4,0-Л-1	1.127	-	0.106	21,40	2,3,4,6,7
2ПС 27,5 15 4,0-Л	1.413	-	0.133	22,22	1,2,3,6
2ПС 27,5 15 4,0-Л-1	1.413	-	0.133	26,12	2,3,4,6,7

1. УЗЛЫ СМ. К 53
2 ВЕДОМОСТЬ РАСХОДА МАТЕРИАЛОВ СМ РС

НАЧ.ОТД	ВОЛЬНСКИЙ	
Н.КОНТР	ЛЕОНТЬЕВА	
ГИП	ШАЦ	
ГЛ.СПЕЦ	КОЧИН	
ГЛ.СПЕЦ	ШАНАУРОВА	
ПРОВЕР	КАДЕЛЬКИНА	
РАЗРАБ	МЫСОВСКИЙ	

1.030 1-1/88 1-5-К39

ПАНЕЛИ
2ПС 27,5 12.4,0...
2ПС 27,5.15.4,0...

СТАДИЯ	ЛИСТ	ЛИСТОВ
Р	1	2

ЦНИИЭП торгово-бытовых зданий туристских комплексов

ФОРМАТ А4

МАРКА ПАНЕЛИ	ПОЗ	МАРКА АРМАТУРНОГО ИЗДЕЛИЯ	КОЛ	МАССА, КГ		ОБОЗНАЧЕНИЕ ДОКУМЕНТА
				1 ШТ	ВСЕГО	
2ПС 27,5 12 4 0-Л	1	КП-64 40Н	1	10 30	10 30	1-7-К70
	2	МН-1	1	2 07	2 07	1-8-К51
	3	СП-3	2	1.35	2 70	1-8-К48
	5	ФбАIII L= 370	2	0.15	0.29	Б Ч
	7	МН-3	1	2.14	2 14	1-8-К54
	ИТОГО 17 50					
2ПС 27 5 12 4 0-Л-1	1	КП-64 40Н	1	10 30	10 30	1-7-К70
	2	МН-1	1	2.07	2 07	1-8-К51
	3	СП-3	2	1.35	2.70	1-8-К48
	4	МН-2 40	2	1.95	3 90	1-8-К53
	5	ФбАIII L= 370	2	0 15	0 29	Б Ч
	7	МН-3	1	2 14	2 14	1-8-К54
	ИТОГО 21 40					
2ПС 27 5 15 4 0-Л	1	КП-65 40Н	1	13 34	13.34	1-7-К71
	2	МН-1	1	2 07	2 07	1-8-К51
	3	СП-4	2	2 19	4 38	1-8-К49
	5	Ф8АIII L= 370	2	0 15	0 29	Б Ч
	7	МН-3	1	2 14	2 14	1-8-К54
	ИТОГО 22 22					
2ПС 27,5 15 4 0-Л-1	1	КП-65 40Н	1	13 34	13.34	1-7-К71
	2	МН-1	1	2 07	2 07	1-8-К51
	3	СП-4	2	2 19	4 38	1-8-К49
	4	МН-2 40	2	1.95	3 90	1-8-К53
	5	Ф8АIII L= 370	2	0.15	0 29	Б Ч
	7	МН-3	1	2.14	2 14	1-8-К54
	ИТОГО. 26 12					

1 030 1-1/88 1-5-К39 ЛИСТ 2

ФОРМАТ А4

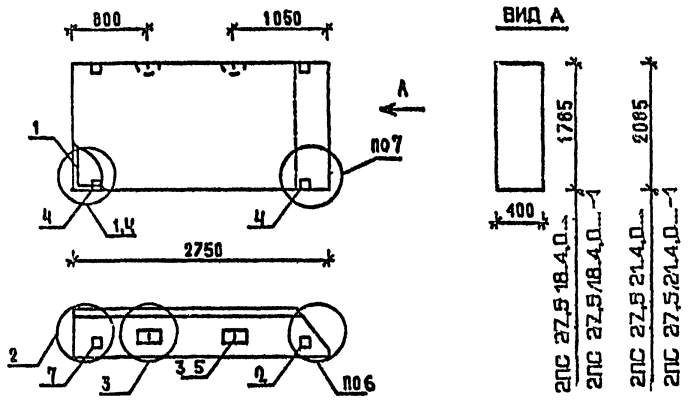

МАРКА ПАНЕЛИ	РАСХОД МАТЕРИАЛОВ				Ж
	БЕТОН М3		ОТДЕЛ СЛОЙ ЦЕМ.Р-Р М100 М3	СТАЛЬ КГ	УЗЛА
	КЛ.В3 5	КЛ.В2.5			
2ПС 27,5 18 4,0-Л	1.698	-	0.159	27 09	1,2,3,6
2ПС 27,5 18 4,0-Л-1	1.698	-	0.159	30 96	2,3,4,6,7
2ПС 27,5 21 4,0-Л	1.984	-	0.187	29 51	1,2,3,6
2ПС 27,5 21 4,0-Л-1	1.984	-	0.187	33 41	2,3,4,6,7

1 УЗЛЫ СМ К 53
2 ВЕДОМОСТЬ РАСХОДА МАТЕРИАЛОВ СМ. РС

НАЧ.ОТД	ВОЛЬНСКИЙ	1 030.1-1/88 1-5-К40	
Н.КОНТР	ЛЕОНТЬЕВА		
ГИП	ШАЦ	ПАНЕЛИ 2ПС 27,5 18.4,0... 2ПС 27,5 21.4,0...	СТАДИЯ Р; ЛИСТ 1; ЛИСТОВ 2
ГЛ.СПЕЦ	КОЧИН		
ГЛ.СПЕЦ	ШАНАУРОВА		
ПРОВЕР	КАДЕЙКИНА	ЦНИИЭП торгово-бытовых зданий туристских комплексов	
РАЗРАБ	МЫСОВСКИЙ		

ФОРМАТ А4

МАРКА ПАНЕЛИ	ПОЗ	МАРКА АРМАТУРНОГО ИЗДЕЛИЯ	КОЛ	МАССА, КГ		ОБОЗНАЧЕНИЕ ДОКУМЕНТА
				1 ШТ	ВСЕГО	
2ПС 27 5 18 4 0-Л	1	КП-66 40Н	1	16 31	16 31	1-7-К72
	2	МН-1	1	2 07	2.07	1 8-К51
	3	СП-5	2	3 09	6 18	1-8-К49
	5	Ф8АIII L= 370	2	0 15	0 29	Б Ч
	7	МН-3	1	2.14	2 14	1-8-К54
	ИТОГО 26.99					
2ПС 27 5 18 4 0-Л-1	1	КП-66 40Н	1	16.31	16 31	1-7-К72
	2	МН-1	1	2 07	2 07	1-8-К51
	3	СП-5	2	3.09	6 18	1-8-К49
	4	МН-2 40	2	1 95	3.90	1-8-К55
	5	Ф8АIII L= 370	2	0 15	0 29	Б Ч
	7	МН-3	1	2 14	2 14	1-8-К54
	ИТОГО 30 89					
2ПС 27,5 21 4 0-Л	1	КП-67 40Н	1	18.83	18 83	1-7-К73
	2	МН-1	1	2.07	2 07	1-8-К51
	3	СП-5	2	3 09	6 18	1-8-К49
	5	Ф8АIII L= 370	2	0 15	0.29	Б Ч
	7	МН-3	1	2 14	2 14	1-8-К54
	ИТОГО 29 51					
2ПС 27,5 21 4,0-Л-1	1	КП-67 40Н	1	18 83	18 83	1-7-К73
	2	МН-1	1	2.07	2 07	1-8-К51
	3	СП-5	2	3 09	6 18	1-8-К49
	4	МН-2.40	2	1 95	3 90	1-8-К55
	5	Ф8АIII L= 370	2	0.15	0 29	Б Ч
	7	МН-3	1	2.14	2 14	1-8-К54
	ИТОГО 33.41					

1 030 1-1/88 1-5-К40 ЛИСТ 2

24767 50

ФОРМАТ А4

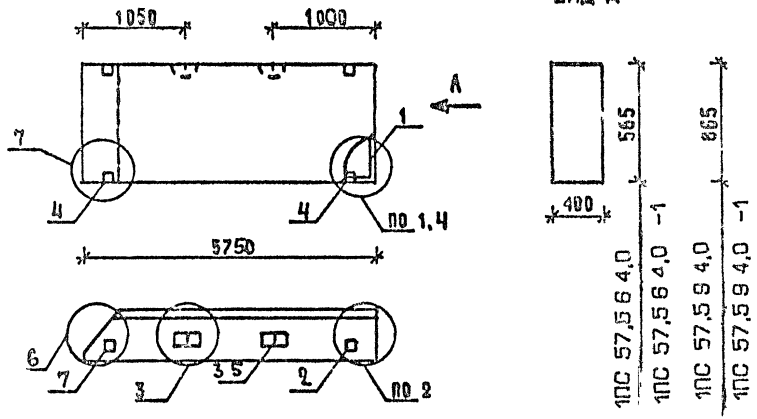

МАРКА ПАНЕЛИ	РАСХОД МАТЕРИАЛОВ				
	БЕТОН В3		ОТДЕЛ. СЛОЙ ЦЕМ.-Р М100 В3	СТАЛЬ	№ ЭЛЕМ
	КЛ.В3.5	КЛ.В2.5		КГ	
1ПС 57,5 6 4,0-Л	1,198	-	0,115	23,93	1,2,3,6
1ПС 57,5 6,4,0-Л-1	1,198	-	0,115	27,83	2,3,4,6,7
1ПС 57,5 9,4,0-Л	1,811	-	0,172	32,27	1,2,3,6
1ПС 57,5 9 4,0-Л-1	1,811	-	0,172	36,17	2,3,4,6,7

1. УЗЛЫ СМ. К 53
2. ВЕДОМОСТЬ РАСХОДА МАТЕРИАЛОВ СМ. РС

НАЧ.ОТД	ВОЛЬНСКИЙ		1.030.1-1/88. 1-5-К41
Н.КОНТР	ЛЕОНТЬЕВА		
ГИП	ШАЦ		ПАНЕЛИ 1ПС 57,5.6.4,0 1ПС 57,5.9.4,0
ГЛ.СПЕЦ	КОЧИН		СТАДИЯ Р; ЛИСТ 1; ЛИСТОВ 2
ГЛ.СПЕЦ	ШАНАУРОВА		ЦНИИЭП торгово-бытовых зданий туристских комплексов
ПРОВЕР	КАДЕЙКИНА		
РАЗРАБ	МЫСОВСКИЙ		

ФОРМАТ А4

МАРКА ПАНЕЛИ	ПОЗ.	МАРКА АРМАТУРНОГО ИЗДЕЛИЯ	КОЛ.	МАССА, КГ		ОБОЗНАЧЕНИЕ ДОКУМЕНТА
				1 ШТ	ВСЕГО	
1ПС 57,5 6 4,0-Л	1	КП-68.40Т	1	16.73	16 73	1-7-К74
	2	МН-1	1	2.07	2.07	1-8-К51
	3	СП-3	2	1.35	2.70	1 8-К48
	5	Ф8АIII L= 370	2	0.15	0.29	Б ч
	7	МН-3	1	2.14	2.14	1-8-К54
	ИТОГО: 23.93					
1ПС 57,5 6 4,0-Л-1	1	КП-68.40Т	1	16.73	16.73	1-7-К74
	2	МН-1	1	2.07	2.07	1-8-К51
	3	СП-3	2	1.35	2.70	1-8-К48
	4	МН-2.40	2	1.95	3.90	1-8-К53
	5	Ф8АIII L= 370	2	0.15	0.29	Б ч
	7	МН-3	1	2.14	2.14	1-8-К54
	ИТОГО: 27.83					
1ПС 57,5 9 4,0-Л	1	КП-69.40Т	1	21.59	21.59	1-7-К75
	2	МН-1	1	2.07	2.07	1-8-К51
	3	СП-5	2	3.09	6.18	1-8-К49
	5	Ф8АIII L= 370	2	0.15	0.29	Б ч
	7	МН-3	1	2.14	2.14	1-8-К54
	ИТОГО: 32.27					
1ПС 57,5 9 4,0-Л-1	1	КП-69.40Т	1	21.59	21.59	1-7-К75
	2	МН-1	1	2.07	2.07	1-8-К51
	3	СП-5	2	3.09	6.18	1-8-К49
	4	МН-2.40	2	1.95	3.90	1-8-К53
	5	Ф8АIII L= 370	2	0.15	0.29	Б ч
	7	МН-3	1	2.14	2.14	1-8-К54
	ИТОГО: 36.17					

1.030.1-1/88. 1-5-К41 ЛИСТ 2

24767 51

ФОРМАТ А4

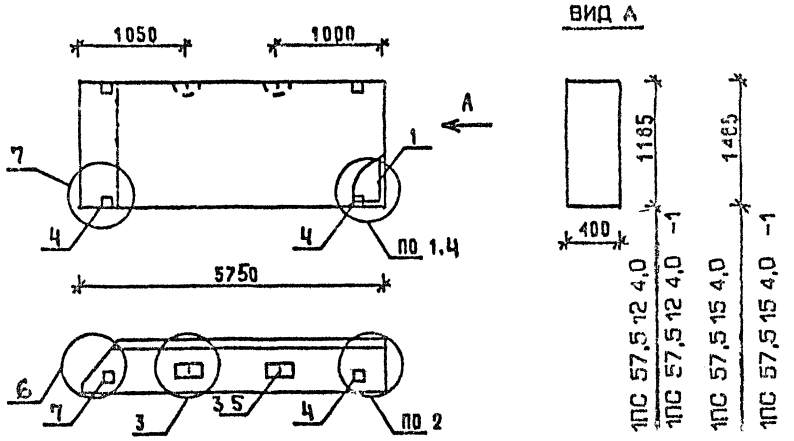

МАРКА ПАНЕЛИ	РАСХОД МАТЕРИАЛОВ				N УЗЛА
	БЕТОН М3		ОТДЕЛ СЛОЙ ЦЕМ.Р-Р М100 М3	СТАЛЬ КГ	
	КЛ.В3.5	КЛ В2.5			
1ПС 57,5 12 4,0-Л	2.425	-	0.230	36 62	1,2,3,6
1ПС 57,5 12 4,0-Л-1	2.425	-	0.230	40.52	2,3,4,6,7
1ПС 57,5 15 4,0-Л	3.039	-	0.288	44.09	1,2,3,6
1ПС 57,5 15 4,0-Л-1	3.039	-	0.288	47 99	2,3,4,6,7

1 УЗЛЫ СМ К 53
2 ВЕДОМОСТЬ РАСХОДА МАТЕРИАЛОВ СМ. РС

НАЧ ОТД	ВОЛЬЯНСКИЙ	1030.1 1/88. 1-5-К42	
Н.КОНТР	ЛЕОНТЬЕВА		
Г И П	ШАЦ	ПАНЕЛИ 1ПС 57,5 12 4,0 1ПС 57,5 15.4,0	СТАДИЯ Р / ЛИСТ 1 / ЛИСТОВ 2
ГЛ.СПЕЦ	КОЧИН		ЦНИИЭП торгово-бытовых зданий туристских комплексов
ГЛ.СПЕЦ	ШАНАУРОВА		
ПРОВЕР	КАДЕЙКИНА		
РАЗРАБ	МЫСОВСКИЙ		

ФОРМАТ А4

МАРКА ПАНЕЛИ	ПОЗ	МАРКА АРМАТУРНОГО ИЗДЕЛИЯ	КОЛ	МАССА, КГ		ОБОЗНАЧЕНИЕ ДОКУМЕНТА
				1 ШТ	ВСЕГО	
1ПС 57,5 12 4,0-Л	1	КП-70.40Т	1	22.90	22.90	1-7-К 76
	2	МН-1	1	2.07	2.07	1-8-К51
	3	СП-6	2	4.61	9.22	1-8-К50
	5	Ф8АIII L= 370	2	0.15	0.29	Б Ч
	7	МН-3	1	2.14	2.14	1-8-К54
	ИТОГО: 36.62					
1ПС 57,5 12 4,0-Л-1	1	КП-70 40Т	1	22.90	22.90	1-7-К76
	2	МН-1	1	2.07	2.07	1-8-К51
	3	СП-6	2	4.61	9.22	1-8-К50
	4	МН-2.40	2	1.95	3.90	1-8-К53
	5	Ф8АIII L= 370	2	0.15	0.29	Б Ч
	7	МН-3	1	2.14	2.14	1-8-К54
	ИТОГО: 40.52					
1ПС-57,5 15.4,0-Л	1	КП-71.40Т	1	27.22	27.22	1-7-К77
	2	МН-1	1	2.07	2.07	1-8-К51
	3	СП-7	2	6.10	12.20	1-8-К50
	5	Ф10АIII L= 370	2	0.23	0.46	Б Ч
	7	МН-3	1	2.14	2.14	1-8-К54
	ИТОГО: 44.09					
1ПС 57,5 15 4,0-Л-1	1	КП-71.40Т	1	27.22	27.22	1-7-К77
	2	МН-1	1	2.07	2.07	1-8-К51
	3	СП-7	2	6.10	12.20	1-8-К50
	4	МН-2.40	2	1.95	3.90	1-8-К53
	5	Ф10АIII L= 370	2	0.23	0.46	Б Ч
	7	МН-3	1	2.14	2.14	1-8-К54
	ИТОГО: 47.99					

1030.1-1/88 1-5-К42 ЛИСТ 2

24767 52

ФОРМАТ А4

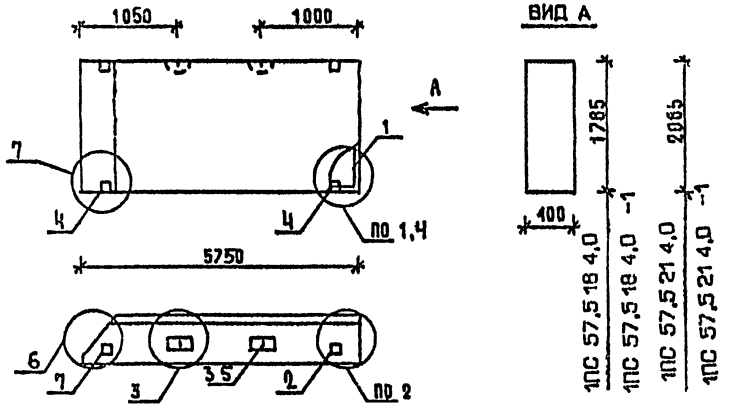

МАРКА ПАНЕЛИ	РАСХОД МАТЕРИАЛОВ				К
	БЕТОН М3		ОТДЕЛ СЛОЙ ЦЕН.Р-Р М100 М3	СТАЛЬ КГ	УЗЛА
	КЛ.В3 5	КЛ В2,5			
1ПС 57,5 18 4,0-Л	3.653	-	0.347	54.23	1,2,3,6
1ПС 57,5 18 4,0-Л-1	3.653	-	0.347	58.13	2,3,4,6,7
1ПС 57,5 21 4,0-Л	4.267	-	0.406	59 25	1,2,3,6
1ПС 57,5 21 4,0-Л-1	4.267	-	0.406	63.15	2,3,4,6,7

1 УЗЛЫ СМ К 53
2 ВЕДОМОСТЬ РАСХОДА МАТЕРИАЛОВ СМ РС

НАЧ ОТД	ВОЛЬНСКИЙ		1.030.1-1/88. 1-5-К 43
Н.КОНТР	ЛЕОНТЬЕВА		
Г И П	ШАЦ		ПАНЕЛИ 1ПС 57,5 18.4,0 1ПС 57,5 21 4,0
ГЛ.СПЕЦ	КОЧИН		
ГЛ.СПЕЦ	ШАНАУРОВА		
ПРОВЕР	КАДЕЛКИНА		
РАЗРАБ	МЫСОВСКИЙ		

СТАДИЯ	ЛИСТ	ЛИСТОВ
Р	1	2

ЦНИИЭП торгово-выставочных зданий туристских комплексов

ФОРМАТ А4

МАРКА ПАНЕЛИ	ПОЗ.	МАРКА АРМАТУРНОГО ИЗДЕЛИЯ	КОЛ.	МАССА, КГ		ОБОЗНАЧЕНИЕ ДОКУМЕНТА
				1 ШТ	ВСЕГО	
1ПС 57,5 18 4,0-Л	1	КП-72.40Т	1	33.46	33.46	1-7-К78
	2	МН-1	1	2.07	2.07	1-8-К51
	3	СП-8	2	7 95	15.90	1-8-К50
	5	Ф12АIII L= 370	2	0.33	0.66	Б Ч
	7	МН-3	1	2.14	2.14	1-8-К54
	ИТОГО. 54.23					
1ПС 57,5 18 4,0-Л-1	1	КП-72.40Т	1	33 46	33.46	1-7-К78
	2	МН-1	1	2.07	2.07	1-8-К51
	3	СП-8	2	7.95	15.90	1-8-К50
	4	МН-2 40	2	1.95	3.90	1-8-К53
	5	Ф12АIII L= 370	2	0.33	0.66	Б Ч
	7	МН-3	1	2.14	2.14	1-8-К54
	ИТОГО. 58.13					
1ПС 57 5 21 4 0-Л	1	КП-73.40Т	1	38.48	38.48	1-7-К79
	2	МН-1	1	2.07	2.07	1-8-К51
	3	СП-8	2	7.95	15.90	1-8-К50
	5	Ф12АIII L= 370	2	0 33	0 66	Б Ч
	7	МН-3	1	2 14	2 14	1-8-К54
	ИТОГО 59.25					
1ПС 57,5 21 4,0-Л-1	1	КП-73 40Т	1	38 48	38 48	1-7-К79
	2	МН-1	1	2.07	2 07	1-8-К51
	3	СП-8	2	7.95	15.90	1-8-К50
	4	МН-2.40	2	1.95	3 90	1-8-К53
	5	Ф12АIII L= 370	2	0.33	0.66	Б Ч
	7	МН-3	1	2.14	2.14	1 8-К54
	ИТОГО 63.15					

1 030 1-1/88 1-5-К43 ЛИСТ 2

24767 53

ФОРМАТ А4

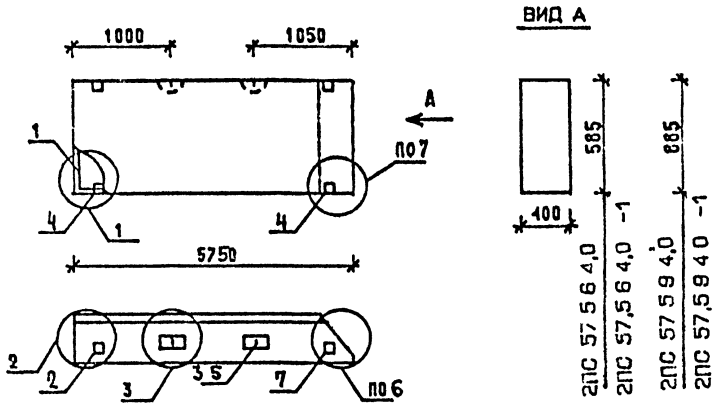

МАРКА ПАНЕЛИ	РАСХОД МАТЕРИАЛОВ				N
	БЕТОН М3		ОТДЕЛ СЛОЙ ЦЕМ Р-Р М100 М3	СТАЛЬ КГ	УЗЛА
	КЛ В3.5	КЛ В2.5			
2ПС 57 5 6 4 0-л	1.198	-	0.115	23 93	1,2,3,6
2ПС 57 5 6 4 0-л-1	1.198	-	0.115	27.83	2,3,4,6,7
2ПС 57 5 9 4 0-л	1.811	-	0.172	32 27	1,2,3,6
2ПС 57,5 9 4 0-л-1	1.811	-	0.172	36.17	2,3,4,6,7

1 УЗЛЫ СМ К53
2 ВЕДОМОСТЬ РАСХОДА МАТЕРИАЛОВ СМ РС

НАЧ.ОТД	ВОЛЫНСКИЙ	1.030 1-1/88 1-5-К44	
Н.КОНТР	ЛЕОНТЬЕВА		
ГИП	ШАЦ	ПАНЕЛИ 2ПС 57,5 6 4,0 2ПС 57,5 9 4,0	СТАДИЯ Р / ЛИСТ 1 / ЛИСТОВ 2
ГЛ.СПЕЦ	КОЧИН		
ГЛ.СПЕЦ	ШАНАУРОВА		
ПРОВЕР	КАДЕЙКИНА		ЦНИИЭП торгово-бытовых зданий и туристских комплексов
РАЗРАБ	МЫСОВСКИЙ		

ФОРМАТ А4

МАРКА ПАНЕЛИ	ПОЗ	МАРКА АРМАТУРНОГО ИЗДЕЛИЯ	КОЛ	МАССА, КГ		ОБОЗНАЧЕНИЕ ДОКУМЕНТА
				1 ШТ	ВСЕГО	
2ПС 57 5 6 4 0-л	1	КП-68.40Н	1	16 73	16 73	1-7-К 74
	2	МН-1	1	2 07	2 07	1-8-К51
	3	СП-3	2	1 35	2.70	1-8-К48
	5	Ф8АIII L= 370	2	0 15	0.29	Б Ч
	7	МН-3	1	2 14	2 14	1-8-К54
	ИТОГО 23 93					
2ПС 57 5 6 4 0-л-1	1	КП-68 40Н	1	16 73	16 73	1-7-К74
	2	МН-1	1	2 07	2 07	1-8-К51
	3	СП-3	2	1.35	2.70	1-8-К48
	4	МН-2 40	2	1.95	3 90	1-8-К53
	5	Ф8АIII L= 370	2	0 15	0 29	Б Ч
	7	МН-3	1	2 14	2 14	1-8-К54
	ИТОГО 27 83					
2ПС 57 5 9 4 0-л	1	КП-69 40Н	1	21 59	21 59	1-7-К75
	2	МН-1	1	2 07	2 07	1-8-К51
	3	СП-5	2	3 09	6 18	1-8-К49
	5	Ф8АIII L= 370	2	0 15	0 29	Б Ч
	7	МН-3	1	2 14	2 14	1-8-К54
	ИТОГО: 32.27					
2ПС 57,5 9 4,0-л-1	1	КП-69 40Ч	1	21 59	21 59	1-7-К75
	2	МН-1	1	2 07	2 07	1-8-К51
	3	СП-5	2	3 09	6 18	1-8-К49
	4	МН-2 40	2	1 95	3 90	1-8-К53
	5	Ф8АIII L= 370	2	0 15	0.29	Б Ч
	7	МН-3	1	2 14	2 14	1-8-К54
	ИТОГО. 36 17					

1 030 1-1/88 1-5-К44 ЛИСТ 2

ФОРМАТ А4

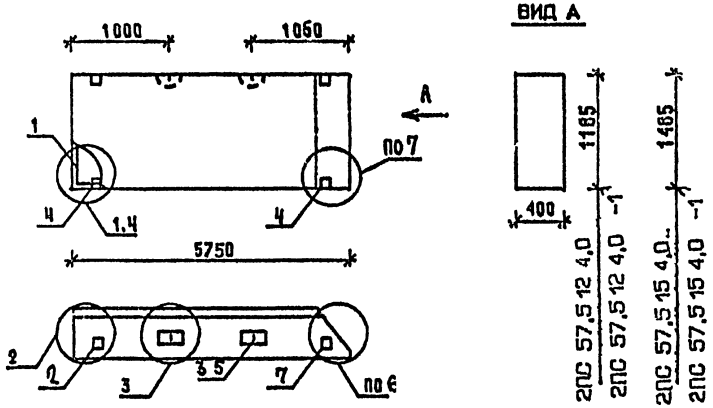

МАРКА ПАНЕЛИ	РАСХОД МАТЕРИАЛОВ: БЕТОН М3 КЛ.В3.5	БЕТОН М3 КЛ.В2.5	ОТДЕЛ.СЛОЙ ЦЕМ.Р-Р А100 М3	СТАЛЬ КГ	К УЗЛА
2ПС 57,5 12 4,0-Л	2.425	-	0.230	36 62	1,2,3,6
2ПС 57,5 12 4,0-Л-1	2.425	-	0.230	40.52	2,3,4,6,7
2ПС 57,5 15 4,0-Л	3.012	-	0.288	44.09	1,2,3,6
2ПС 57,5 15 4,0-Л-1	3.012	-	0.288	47.99	2,3,4,6,7

1. УЗЛЫ СМ. К53
2. ВЕДОМОСТЬ РАСХОДА МАТЕРИАЛОВ СМ. РС

НАЧ.ОТД	ВОЛЫНСКИЙ	1.030.1-1/88. 1-5-К45	
Н.КОНТР	ЛЕОНТЬЕВА		
ГИП	ШАЦ	ПАНЕЛИ 2ПС 57,5.12.4,0 2ПС 57,5 15.4,0..	СТАДИЯ Р; ЛИСТ 1; ЛИСТОВ 2
ГЛ.СПЕЦ	КОЧИН		ЦНИИЭП торгово-бытовых зданий туристскому комплексу
ГЛ.СПЕЦ	ШАНАУРОВА		
ПРОВЕР	КАДЕЛКИНА		
РАЗРАБ	МЫСОВСКИЙ		

ФОРМАТ А4

МАРКА ПАНЕЛИ	ПОЗ	МАРКА АРМАТУРНОГО ИЗДЕЛИЯ	КОЛ.	МАССА, КГ: 1 ШТ	МАССА, КГ: ВСЕГО	ОБОЗНАЧЕНИЕ ДОКУМЕНТА
2ПС 57,5 12 4,0-Л	1	КП-70.40Н	1	22.90	22.90	1-7-К76
	2	МН-1	1	2.07	2.07	1-8-К51
	3	СП-6	2	4.61	9.22	1-8-К50
	5	Ф8АIII L= 370	2	0.15	0.29	Б Ч
	7	МН-3	1	2.14	2.14	1-8-К54
		ИТОГО: 36.62				
2ПС 57,5 12 4,0-Л-1	1	КП-70.40Н	1	22.90	22.90	1-7-К76
	2	МН-1	1	2.07	2.07	1-8-К51
	3	СП-6	2	4.61	9.22	1-8-К50
	4	МН-2.40	2	1.95	3.90	1-8-К53
	5	Ф8АIII L= 370	2	0.15	0.29	Б Ч
	7	МН-3	1	2.14	2.14	1-8-К54
		ИТОГО: 40.52				
2ПС 57,5 15 4,0-Л	1	КП-71.40Н	1	27.22	27.22	1-7-К77
	2	МН-1	1	2.07	2.07	1-8-К51
	3	СП-7	2	6.10	12.20	1-8-К50
	5	Ф10АIII L= 370	2	0.23	0.46	Б Ч
	7	МН-3	1	2.14	2.14	1-8-К54
		ИТОГО: 44 09				
2ПС 57,5 15 4,0-Л-1	1	КП-71.40Н	1	27.22	27.22	1-7-К77
	2	МН-1	1	2.07	2.07	1-8-К51
	3	СП-7	2	6.10	12.20	1-8-К50
	4	МН-2.40	2	1.95	3.90	1-8-К53
	5	Ф10АIII L= 370	2	0.23	0.46	Б Ч
	7	МН-3	1	2.14	2.14	1-8-К54
		ИТОГО: 47.99				

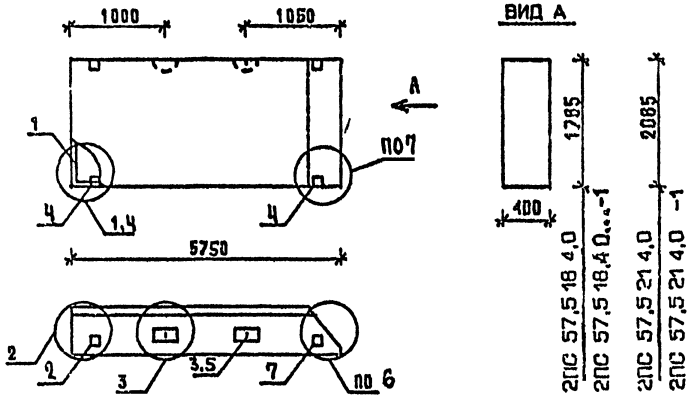

МАРКА ПАНЕЛИ	РАСХОД МАТЕРИАЛОВ				N
	БЕТОН М3		ОТДЕЛ СЛОЙ ЦЕМ.Р-Р М100 М3	СТАЛЬ КГ	УЗЛА
	КЛ.В3.5	КЛ.В2.5			
2ПС 57,5 18 4,0-Л	3.653	-	0.347	54,23	1,2,3,6
2ПС 57,5 18 4,0-Л-1	3.653	-	0.347	58.13	2,3,4,6,7
2ПС 57,5 21.4,0-Л	4.267	-	0.406	59 25	1,2,3.6
2ПС 27,5 21 4.0-Л-1	4.267	-	0.406	63.15	2,3,4,6,7

1. УЗЛЫ СМ К53
2. ВЕДОМОСТЬ РАСХОДА МАТЕРИАЛОВ СМ. РС

НАЧ.ОТД	РОЛЬНСКИЙ		1.030.1-1/88. 1-5-К 46
Н.КОНТР	ЛЕОНТЬЕВА		
Г И П	ШАЦ		ПАНЕЛИ 2ПС 57,5.18.4.0 2ПС 57,5.21 4,0.
ГЛ.СПЕЦ	КОЧИН		СТАДИЯ Р; ЛИСТ 1; ЛИСТОВ 2
ГЛ.СПЕЦ	ШАНАУРОВА		ЦНИИЭП ТОРГОВО-БЫТОВЫХ ЗДАНИЙ ТУРИСТСКИХ КОМПЛЕКСОВ
ПРОВЕР	КАДЕЙКИНА		
РАЗРАБ	МЫСОВСКИЙ		

ФОРМАТ А4

МАРКА ПАНЕЛИ	ПОЗ	МАРКА АРМАТУРНОГО ИЗДЕЛИЯ	КОЛ.	МАССА, КГ		ОБОЗНАЧЕНИЕ ДОКУМЕНТА
				1 ШТ	ВСЕГО	
2ПС 57,5 18 4,0-Л	1	КП-72.40Н	1	33.46	33.46	1-7-К 78
	2	МН-1	1	2.07	2.07	1-8-К51
	3	СП-8	2	7.95	15.90	1-8-К50
	5	Ф12АIII L= 370	2	0.33	0.66	Б Ч
	7	МН-3	1	2.14	2.14	1-8-К54
	ИТОГО: 54.23					
2ПС 57,5 18 4,0-Л-1	1	КП-72.40Н	1	33.46	33.46	1-7-К 78
	2	МН-1	1	2.07	2.07	1-8-К51
	3	СП-8	2	7.95	15.90	1-8-К50
	4	МН-2.40	2	1.95	3.90	1-8-К53
	5	Ф12АIII L= 370	2	0 33	0.66	Б Ч
	7	МН-3	1	2.14	2.14	1-8-К54
	ИТОГО: 58.13					
2ПС 57,5 21 4,0-Л	1	КП-73.40Н	1	38.48	38.48	1-7-К 79
	2	МН-1	1	2.07	2.07	1-8-К51
	3	СП-8	2	7.95	15.90	1-8-К50
	5	Ф12АIII L= 370	2	0.33	0.66	Б Ч
	7	МН-3	1	2.14	2 14	1-8-К54
	ИТОГО· 59 25					
2ПС 57,5 21 4 0-Л-1	1	КП-73 40Н	1	38 48	38.48	1-7-К79
	2	МН-1	1	2.07	2.07	1-8-К51
	3	СП-8	2	7.95	15.90	1-8-К50
	4	МН-2.40	2	1.95	3.90	1-8-К53
	5	Ф12АIII L= 370	2	0.33	0.66	Б Ч
	7	МН-3	1	2.14	2.14	1-8-К54
	ИТОГО: 63 15					

1.030.1-1/88 1-5-К46 ЛИСТ 2

ФОРМАТ А4

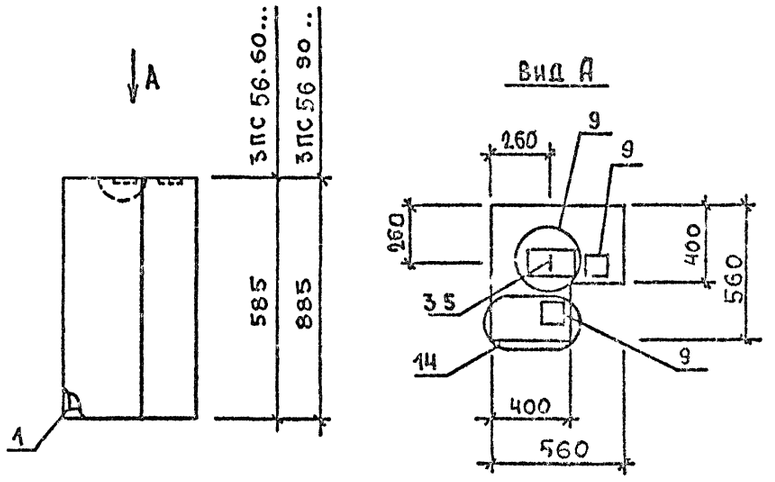

МАРКА ПАНЕЛИ	РАСХОД МАТЕРИАЛОВ			
	БЕТОН М3		ОТДЕЛ СЛОЙ ЦЕМ.Р-Р М100 М3	СТАЛЬ КГ
	КЛ.В3.5	КЛ.В2.5		
ЗПС 56 60.40 - Л	0,156	-	0,012	4,50
ЗПС 56.90.40 - Л	0,237	-	0,018	5,21

1. УЗЛЫ СМ. К 53

2. ВЕДОМОСТЬ РАСХОДА МАТЕРИАЛОВ СМ. РС

НАЧ ОТД	ВОЛЬНСКИЙ		1.030.1-1/88. 1-5 К47
Н.КОНТР	ЛЕОНТЬЕВА		
ГИП	ШАЦ		ПАНЕЛИ ЗПС 56.60.40-Л, ЗПС 56.90.40-Л
ГЛ.СПЕЦ	ШАНАУРОВА		СТАДИЯ Р; ЛИСТ 1; ЛИСТОВ 2
ГЛ.СПЕЦ	КОЧИН		ЦНИИЭП торгово-бытовых зданий туристских комплексов
ПРОВЕР	КАДЕЙКИНА		
РАЗРАБ	АЛЕКСЕЕВА		

ФОРМАТ А4

МАРКА ПАНЕЛИ	ПОЗ.	МАРКА АРМАТУРНОГО ИЗДЕЛИЯ	КОЛ.	МАССА, КГ		ОБОЗНАЧЕНИЕ ДОКУМЕНТА
				1 ШТ	ВСЕГО	
ЗПС 56.60.40-Л	1	КП-76.40	1	1.39	1.39	1-7-К83
	3	СП-1	1	0.46	0.46	1-8-К48
	5	Ø8AIII L= 370	1	0.15	0.15	Б.Ч.
	9	МН-5	2	1.25	2.50	1-8-К56
	ИТОГО: 4.50					
ЗПС 56.90.40-Л	1	КП-77.40	1	1.73	1.73	1-7-К85
	3	СП-2	1	0.83	0.83	1-8-К49
	5	Ø8AIII L= 370	1	0.15	0.15	Б.Ч.
	9	МН-5	2	1.25	2.50	1-8-К56
	ИТОГО: 5.21					

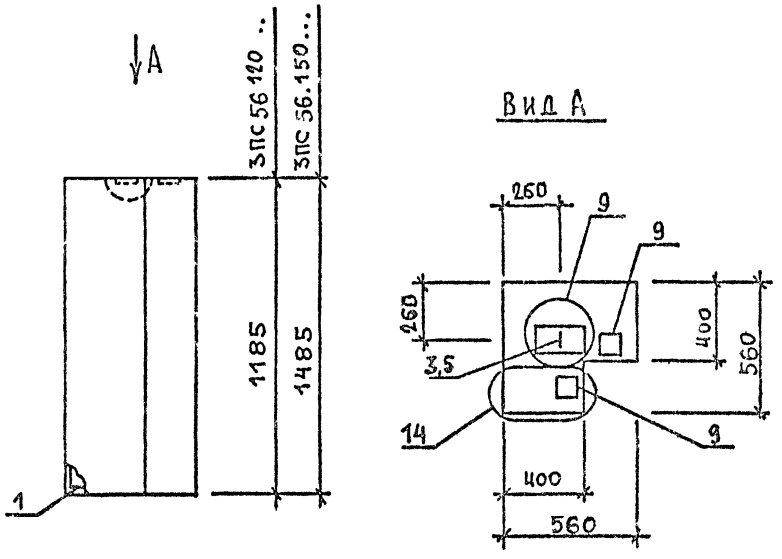

МАРКА ПАНЕЛИ	РАСХОД МАТЕРИАЛОВ			
	БЕТОН М3		ОТДЕЛ.СЛОЙ ЦЕМ.Р-Р М100 М3	СТАЛЬ КГ
	КЛ.В3.5	КЛ.В2,5		
3ПС 56 120.40 - А	0,315	-	0,024	5,80
3ПС 56.150.40 - А	0,397	-	0,031	6,91

1. УЗЛЫ СМ. К 53

2. ВЕДОМОСТЬ РАСХОДА МАТЕРИАЛОВ СМ. РС

НАЧ.ОТД	ВОЛЫНСКИЙ		1.030.1-1/88. 1-5 К48
Н.КОНТР	ЛЕОНТЬЕВА		
ГИП	ШАЦ		ПАНЕЛИ 3ПС 56.120.40-Л, 3ПС 56.150.40-Л
ГЛ.СПЕЦ	ШАНАУРОВА		СТАДИЯ Р; ЛИСТ 1; ЛИСТОВ 2
ГЛ.СПЕЦ	КОЧИН		ЦНИИЭП торгово-бытовых зданий туристских комплексов
ПРОВЕР	КАДРЕКИНА		
РАЗРАБ	АЛЕКСЕЕВА		

ФОРМАТ А4

МАРКА ПАНЕЛИ	ПОЗ.	МАРКА АРМАТУРНОГО ИЗДЕЛИЯ	КОЛ.	МАССА, КГ		ОБОЗНАЧЕНИЕ ДОКУМЕНТА
				1 ШТ	ВСЕГО	
3ПС 56.120.40-Л	1	КП-78.40	1	2.32	2.32	1-7-К 87
	3	СП-2	1	0.83	0.83	1-8-К48
	5	Ф8АIII L= 370	1	0.15	0.15	Б.Ч.
	9	МН-5	2	1.25	2.50	1-8-К56
	ИТОГО: 5.80					
3ПС 56.150.40-Л	1	КП-79.40	1	2.91	2.91	1-7-К 89
	3	СП-3	1	1.35	1.35	1-8-К48
	5	Ф8АIII L= 370	1	0.15	0.15	Б.Ч.
	9	МН-5	2	1.25	2.50	1-8-К56
	ИТОГО: 6.91					

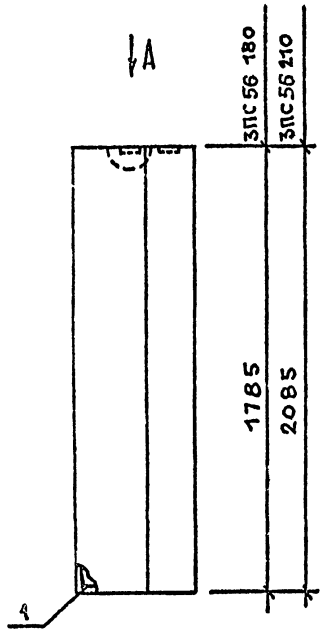

Вид А

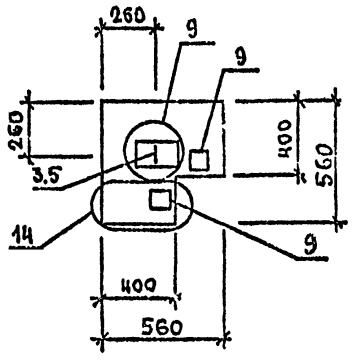

МАРКА ПАНЕЛИ	РАСХОД МАТЕРИАЛОВ			
	БЕТОН М3		УДЕЛ. СИЗ ЦЕМ. Р-Р М100 М3	СТАЛЬ КГ
	КЛ. В3.5	КЛ. В2.5		
ЗПС 56.180.40-Л	0,477	-	0,037	7,50
ЗПС 56.210.40-Л	0,558	-	0,043	8,09

1. УЗЛЫ СМ. К53

2 ВЕДОМОСТЬ РАСХОДА МАТЕРИАЛОВ СМ. РС

НАЧ ОТД	ВОЛЫНСКИЙ		1.030 1-1/88 1-5 К49
Н КОНТР	ЛЕОНТЬЕВА		
Г И П	ШАЦ		ПАНЕЛИ ЗПС 56.180.40-Л, ЗПС 56.210.40-Л
ГЛ СПЕЦ	ШАНАУРОВА		
ГЛ СПЕЦ	КОЧИН		
ПРОВЕР	КАДЕЙКИНА		
РАЗРАБ	АЛЕКСЕЕВА		

СТАДИЯ	ЛИСТ	ЛИСТОВ
Р	1	2

ЦНИИЭП ТОРГОВО-КИТОВЫХ ЗДАНИЙ И ТУРИСТСКИХ КОМПЛЕКСОВ

ФОРМАТ А4

МАРКА ПАНЕЛИ	ПОЗ.	МАРКА АРМАТУРНОГО ИЗДЕЛИЯ	КОЛ.	МАССА, КГ		ОБОЗНАЧЕНИЕ ДОКУМЕНТА
				1 ШТ	ВСЕГО	
ЗПС 56.180.40-Л	1	КП-80.40	1	3.50	3.50	1-7-К91
	3	СП-3	1	1.35	1.35	1-8-К48
	5	Ф8АIII L= 370	1	0.15	0.15	Б.Ч.
	9	МН-5	2	1.25	2.50	1-8-К56
	ИТОГО: 7.50					
ЗПС 56.210.40-Л	1	КП-81.40	1	4.09	4.09	1-7-К93
	3	СП-3	1	1.35	1.35	1-8-К48
	5	Ф8АIII L= 370	1	0.15	0.15	Б.Ч.
	9	МН-5	2	1.25	2.50	1-8-К56
	ИТОГО: 8.09					

1.030.1-1/88. 1-5-К49 ЛИСТ 2

24767 59

ФОРМАТ А4

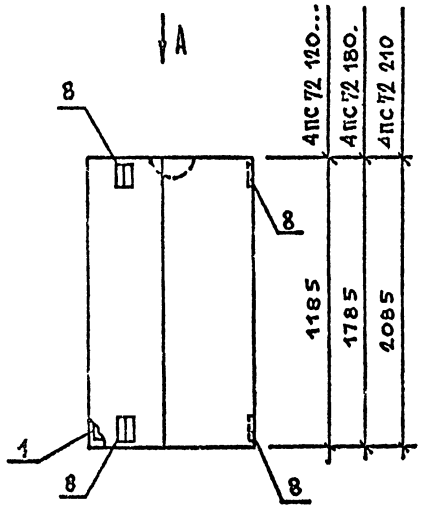

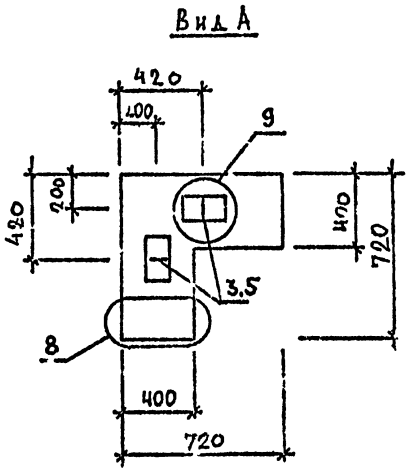

МАРКА ПАНЕЛИ	РАСХОД МАТЕРИАЛОВ			
	БЕТОН М3		ОТДЕЛ СЛОЙ ЦЕМ Р-Р М100 М3	СТАЛЬ КГ
	КЛ 83 5	КЛ 82 5		
4ПС 72 120 40-Л	0,453	-	0,041	6,36
4ПС 72 180 40-Л	0,679	-	0,062	7,66
4ПС 72 210 40-Л	0,796	-	0,072	8,31

1 УЗЛЫ СМ К 53

2 ВЕДОМОСТЬ РАСХОДА МАТЕРИАЛОВ СМ РС

НАЧ ОТД	ВОЛЬНСКИЙ		1 030 1-1/88 1-5 К 50
НКОНТР	ЛЕОНТЬЕВА		
Г И Л	ШАЦ		ПАНЕЛИ 4ПС 72 120 40-Л, 4ПС 72 180 40-Л, 4ПС 72.210 40-Л
ГЛ СПЕЦ	ШАНАУРОВА		
ГЛ СПЕЦ	КОЧИН		
ПРОВЕР	МИСОВСКИЙ		
РАЗРАБ	АЛЕКСЕЕВА		

СТАДИЯ	ЛИСТ	ЛИСТОВ
Р	1	2

ЦНИИЭП ТОРГОВО-БЫТОВЫХ ЗДАНИЙ ТУРИСТСКИХ КОМПЛЕКСОВ

ФОРМАТ А4

МАРКА ПАНЕЛИ	ПОЗ	МАРКА АРМАТУРНОГО ИЗДЕЛИЯ	КОЛ.	МАССА, КГ		ОБОЗНАЧЕНИЕ ДОКУМЕНТА
				1 ШТ	ВСЕГО	
4ПС 72.120 40-Л	1	КП-82.40	1	2.55	2.55	1-7-К95
	3	СП-2	2	0.83	1.66	1-8-К48
	5	Ф8АIII L= 370	1	0.15	0 15	Б.Ч
	8	МН-4	4	0.50	2.00	1-8-К55
	ИТОГО: 6.36					
4ПС 72.160.40-Л	1	КП-83 40	1	3.85	3.85	1-7-К 97
	3	СП-2	2	0.83	1.66	1-8-К48
	5	Ф8АIII L= 370	1	0.15	0.15	б Ч.
	8	МН-4	4	0.50	2.00	1-8-К55
	ИТОГО: 7.66					
4ПС 72.210 40-Л	1	КП-84.40	1	4.50	4.50	1-7-К99
	3	СП-2	2	0.83	1.66	1-8-К48
	5	Ф8АIII L= 370	1	0.15	0.15	Б Ч
	8	МН-4	4	0.50	2.00	1-8-К55
	ИТОГО: 8.31					

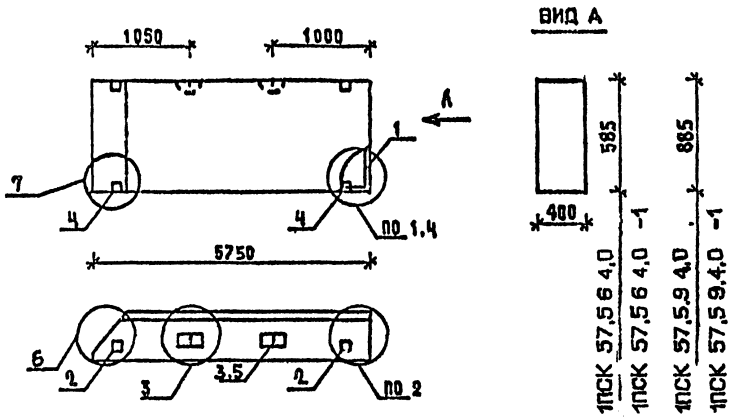

МАРКА ПАНЕЛИ	РАСХОД МАТЕРИАЛОВ: БЕТОН М3 КЛ.В3,5	БЕТОН М3 КЛ.В2,5	ОТДЕЛ. СЛОЙ ЦЕМ.Р-Р А100 М3	СТАЛЬ КГ	К УЗЛА
1ПСК 57,5 6 4,0-Л	1,198	-	0,115	73 63	1.2.3.6
1ПСК 57,5 6 4,0-Л-1	1 198	-	0 115	77.53	2.3 4 6.7
1ПСК 57,5 9 4,0-Л	1.811	-	0 172	46.03	1.2.3.6
1ПСК 57,5 9 4,0-Л-1	1.811	-	0.172	49.93	2.3 4.6.7

1. УЗЛЫ СМ. К 53

2 ВЕДОМОСТЬ РАСХОДА МАТЕРИАЛОВ СМ. РС

НАЧ ОТД	ВОЛЬНСКИЙ	
Н КОНТР	ЛЕОНТЬЕВА	
Г И П	ШАЦ	
ГЛ СПЕЦ	ШАНАУРОВА	
ГЛ СПЕЦ	КОЧИН	
ПРОВЕР	КАДСЛКИНА	
РАЗРАБ	МЧСОВСКИЙ	

1.030.1-1/88. 1-5 К 51

ПАНЕЛИ
1ПСК 57,5 6.4,0...
1ПСК 57,5 9 4,0

СТАДИЯ	ЛИСТ	ЛИСТОВ
Р	1	2

ЦНИИЭП торгово-бытовых зданий туристских комплексов

ФОРМАТ А4

МАРКА ПАНЕЛИ	ПОЗ.	МАРКА АРМАТУРНОГО ИЗДЕЛИЯ	КОЛ.	МАССА КГ: 1 ШТ	МАССА КГ: ВСЕГО	ОБОЗНАЧЕНИЕ ДОКУМЕНТА
1ПСК 57 5 6 4,0-Л	1	КП-74.40Т	1	66.43	66.43	1-7-К 80
	2	МН-1	1	2.07	2.07	1-8-К51
	3	СП-3	2	1.35	2.70	1-8-К48
	4	ФВАIII L= 370	2	0.15	0.29	Б.Ч.
	5	МН-3	1	2.14	2.14	1-8-К54
		ИТОГО: 73.63				
1ПСК 57,5 6 4,0-Л-1	1	КП-74.40Т	1	66.43	66.43	1-7-К 80
	2	МН-1	1	2.07	2.07	1-8-К51
	3	СП-3	2	1.35	2.70	1-8-К48
	4	МН-2.40	2	1.95	3.90	1-8-К52
	5	ФВАIII L= 370	2	0.15	0.29	Б.Ч.
	6	МН-3	1	2.14	2.14	1-8-К54
		ИТОГО: 77.53				
1ПСК 57,5 9 4,0-Л	1	КП-75.40Т	1	35.35	35.35	1-7-К 81
	2	МН-1	1	2.07	2.07	1-8-К51
	3	СП-5	2	3.09	6.18	1-8-К49
	4	ФВАIII L= 370	2	0.15	0.29	Б.Ч.
	5	МН-3	1	2.14	2.14	1-8-К54
		ИТОГО: 46.03				
1ПСК 57,5 9 4,0-Л-1	1	КП-75.40Т	1	35.35	35.35	1-7-К 81
	2	МН-1	1	2.07	2.07	1-8-К51
	3	СП-5	2	3.09	6.18	1-8-К49
	4	МН-2.40	2	1.95	3.90	1-8-К52
	5	ФВАIII L= 370	2	0.15	0.29	Б.Ч.
	6	МН-3	1	2.14	2.14	1-8-К54
		ИТОГО: 49.93				

1.030.1-1/88 1-5-К 51 — ЛИСТ 2

24767 61

ФОРМАТ А4

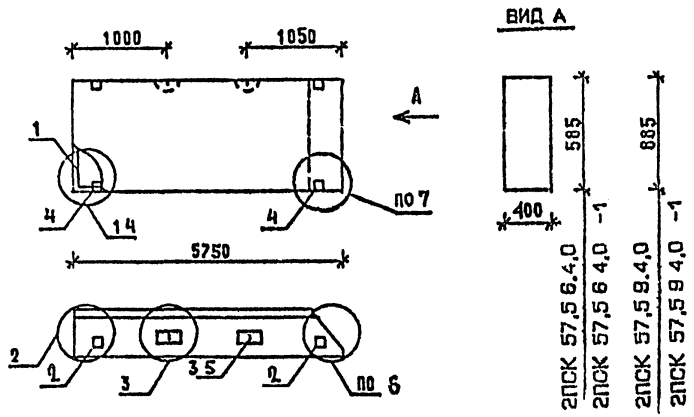

МАРКА ПАНЕЛИ	РАСХОД МАТЕРИАЛОВ				N УЗЛА
	БЕТОН М3		ОТДЕЛ. СЛОЙ ЦЕМ. Р-Р М100 М3	СТАЛЬ КГ	
	КЛ.В3.5	КЛ.В2.5			
2ПСК 57,5 6 4,0-Л	1.198	-	0.115	73.63	1.2.3.6
2ПСК 57,5 6 4,0-Л-1	1.198	-	0.115	77.53	2.3.4.6.7
2ПСК 57,5 9 4,0-Л	1.811	-	0.172	46.03	1.2.3.6
2ПСК 57,5 9 4,0-Л-1	1.811	-	0.172	49.93	2.3.4.6.7

1. УЗЛЫ СМ К53
2. ВЕДОМОСТЬ РАСХОДА МАТЕРИАЛОВ СМ. РС

НАЧ.ОТД	ВОЛЬНСКИЙ		1.030.1-1/88. 1-5-К 52
Н.КОНТР	ЛЕОНТЬЕВА		
ГИП	ШАЦ		ПАНЕЛИ 2ПСК 57,5 6 4,0 2ПСК 57,5 9 4,0
ГЛ.СПЕЦ	КОЧИН		
ГЛ.ТЕХН	ШАНАУРОВА		
ПРОВЕР	КАДЕЛКИНА		
РАЗРАБ	МОСОВСКИЙ		

СТАДИЯ	ЛИСТ	ЛИСТОВ
Р	1	2

ЦНИИЭП торгово-бытовых зданий туристских комплексов

ФОРМАТ А4

МАРКА ПАНЕЛИ	ПОЗ.	МАРКА АРМАТУРНОГО ИЗДЕЛИЯ	КОЛ.	МАССА КГ		ОБОЗНАЧЕНИЕ ДОКУМЕНТА
				1 ШТ	ВСЕГО	
2ПСК 57,5 6 4,0-Л	1	КП-74.40Н	1	66.43	66.43	1-7-К 80
	2	МН-1	1	2.07	2.07	1-8-К 51
	3	СП-3	2	1.35	2.70	1-8-К 48
	4	ФВАIII L= 370	2	0.15	0.29	БЧ
	5	МН-3	1	2.14	2.14	1-8-К 54
	ИТОГО: 73.63					
2ПСК 57,5 6 4,0-Л-1	1	КП-74.40Н	1	66.43	66.43	1-7-К 80
	2	МН-1	1	2.07	2.07	1-8-К 51
	3	СП-3	2	1.35	2.70	1-8-К 48
	4	МН-2.40	2	1.95	3.90	1-8-К 52
	5	ФВАIII L= 370	2	0.15	0.29	БЧ
	6	МН-3	1	2.14	2.14	1-8-К 54
	ИТОГО: 77.53					
2ПСК 57,5 9 4,0-Л	1	КП-75.40Н	1	35.35	35.35	1-7-К 81
	2	МН-1	1	2.07	2.07	1-8-К 51
	3	СП-5	2	3.09	6.18	1-8-К 49
	4	ФВАIII L= 370	2	0.15	0.29	БЧ
	5	МН-3	1	2.14	2.14	1-8-К 54
	ИТОГО: 46.03					
2ПСК 57,5 9 4,0-Л-1	1	КП-75.40Н	1	35.35	35.35	1-7-К 81
	2	МН-1	1	2.07	2.07	1-3-К 51
	3	СП-5	2	3.09	6.18	1-8-К 49
	4	МН-2.40	2	1.95	3.90	1-8-К 52
	5	ФВАIII L= 370	2	0.15	0.29	БЧ
	6	МН-3	1	2.14	2.14	1-8-К 54
	ИТОГО: 49.93					

1.030.1-1/88. 1-5-К52 — ЛИСТ 2

ФОРМАТ А4

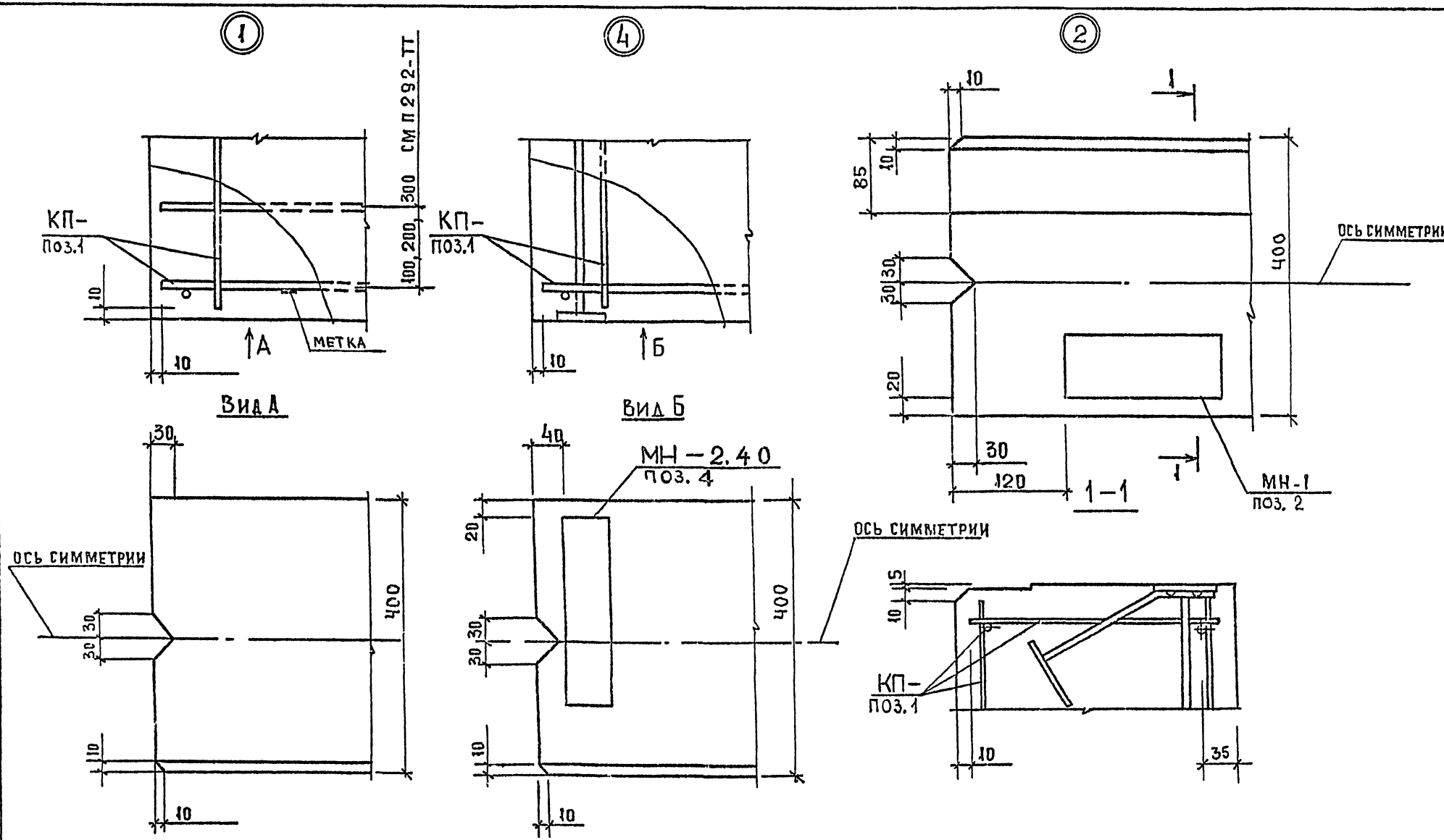

Нач отд	Волынский	
Н контр	Леонтьева	
Гл констр	Шац	
ГИП	Шандурова	
Гип	Кучин	
Провер	Алексеева	
Разраб	Мысовский	

1-030 1-1/88 1-5-К53

Узлы 1...15

Стадия	Лист	Листов
Р	1	4

ЦНИИЭП торгово-бытовых зданий и туристских комплексов

Инв. N подл. | Подп. и дата | Взам. инв. N

24767 63

Формат А3

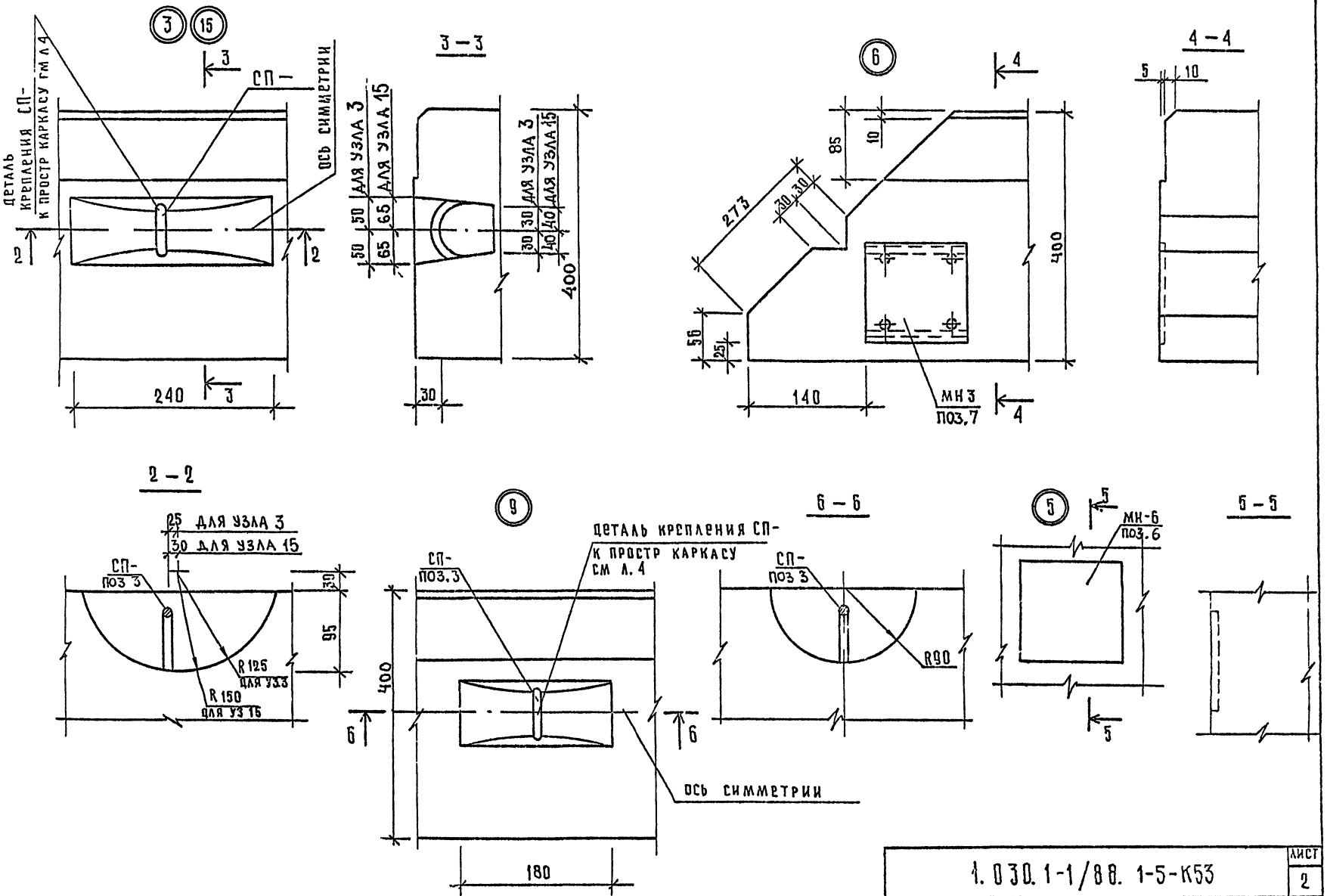

ИНВ № ПОДЛ	ПОДПИСЬ И ДАТА	ВЗАМ. ИНВ №

1.030.1-1/88. 1-5-К53	ЛИСТ 2

24767 64

ФОРМАТ А3

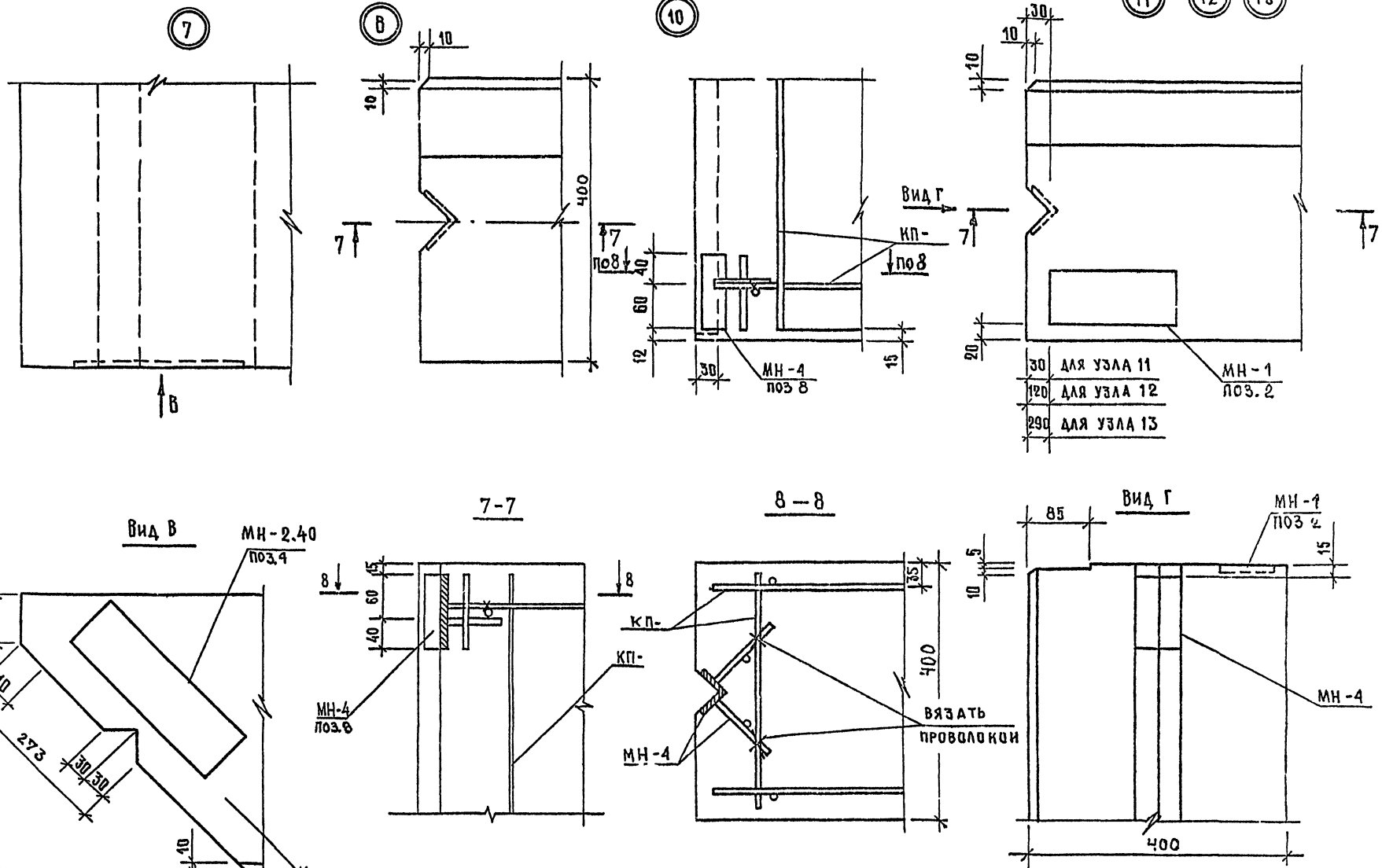

Инв N подл.	
Подпись и дата	
Взам инв N	

1 030 1-1/88. 1-5-К53

Лист 3

ДЕТАЛЬ КРЕПЛЕНИЯ СТРОПОВОЧНЫХ ПЕТЕЛЬ К ПРОСТРАНСТВЕННОМУ КАРКАСУ

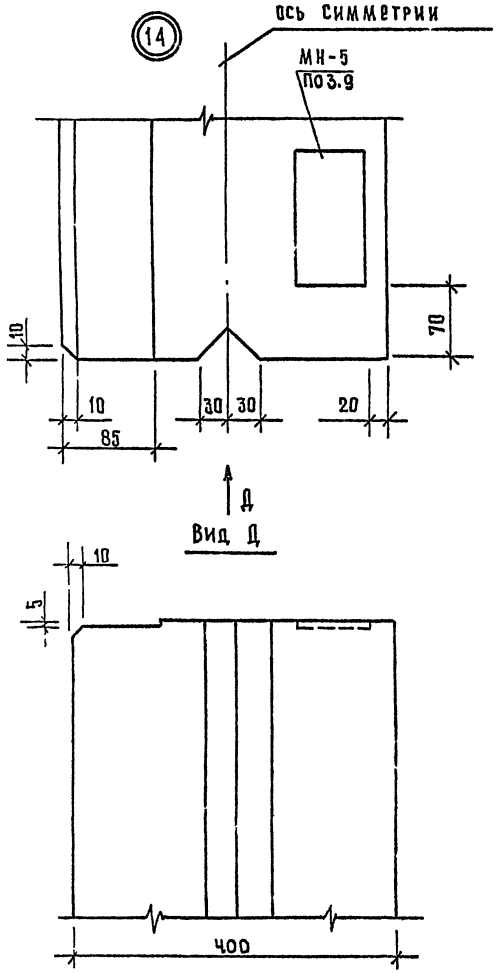

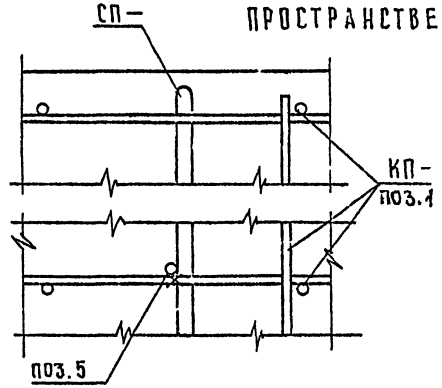

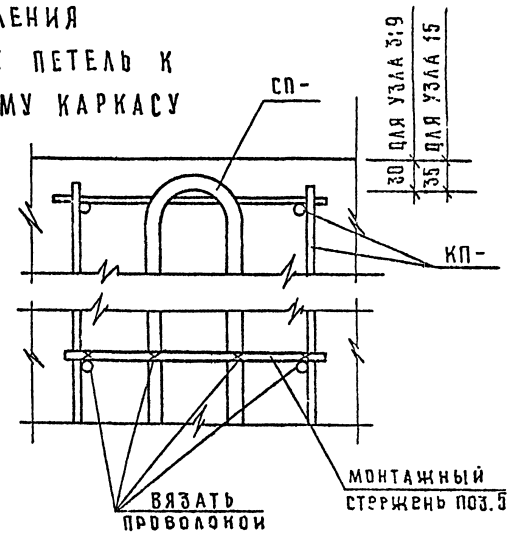

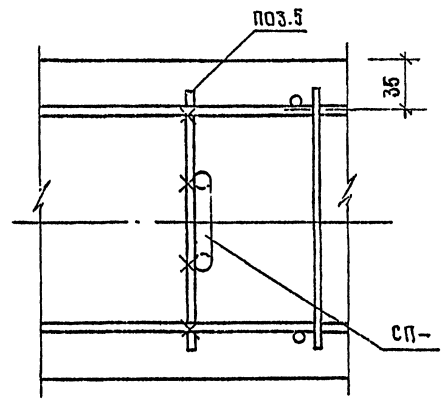

Инв. № подл. | Подпись и дата | Взам. инв. №

1.030.1-1/88.1-5-К53	Лист 4

24767 66

ВЕДОМОСТЬ РАСХОДА СТАЛИ НА 1 ЭЛЕМЕНТ, КГ

МАРКА ЭЛЕМЕНТА	ИЗДЕЛИЯ АРМАТУРНЫЕ										ВСЕГО
	АРМАТУРА КЛАССА										
	A-III				BP-I			A-I			
	ГОСТ 5781-82				ГОСТ 6727-80			ГОСТ 5781-82			
	Ø6	Ø8	Ø10	ИТОГО	Ø4	Ø5	ИТОГО	Ø10	Ø12	ИТОГО	
ПС 30.6.4.0-Л	3.93	0.39	0.00	4 32	1.11	1.56	2.67	1 56	0.00	1 56	8.55
ПС 30.6.4 0-Л-1	3 93	0 39	0.00	4 32	1.11	1.56	2.67	1 56	0 00	1 56	8.55
ПС 30.9.4 0-Л	1.31	4 97	0.16	6.44	1.11	1.91	3 02	0 00	2.54	2 54	12.00
ПС 30.9 4.0-Л-1	1 31	4.97	0.16	6.44	1 11	1 91	3 02	0.00	2 54	2.54	12.00
ПС 30 12 4 0-Л	2.62	4 97	0.16	7 75	1 48	2 58	4.06	0 00	2 54	2.54	14.35

ПРОДОЛЖЕНИЕ ВЕДОМОСТИ

ИЗДЕЛИЯ ЗАКЛАДНЫЕ						ОБЩИЙ РАСХОД
АРМАТУРА КЛАССА		ПРОКАТ			ВСЕГО	
A-III						
ГОСТ 5781-82		ГОСТ 103-76				
Ø10	ИТОГО	-8 Х 60	-8 Х 70	ИТОГО		
1 12	1.12	1.52	1 50	3 02	4 14	12 69
2.68	2 68	3 86	1.50	5.36	8.04	16.59
1 12	1.12	1 52	1 50	3 02	4 14	16.14
2.68	2 68	3.86	1.50	5.36	8 04	20 04
1.12	1.12	1 52	1.50	3.02	4.14	18.49

В ВЕДОМОСТИ НЕ УЧТЕН РАСХОД СТАЛИ НА ОСАДКУ АНКЕРОВ ЗАКЛАДНЫХ ДЕТАЛЕЙ В ПРОЦЕССЕ СВАРКИ В ТАВР, КОТОРЫЙ СОСТАВЛЯЕТ ДО 2% РАСХОДА СТАЛИ НА ЭТИ АНКЕРА.

НАЧ ОТД	ВОЛЫНСКИЙ		
Н.КОНТР.	ЛЕОНТЬЕВА		
Г И П	ШАЦ		
ГЛ.СПЕЦ	КОЧИН		
ГЛ.СПЕЦ	ШАНАУРОВА		

1030 1-1/88 1-5-РС

ВЕДОМОСТЬ РАСХОДА СТАЛИ

СТАДИЯ	ЛИСТ	ЛИСТОВ
Р	1	22

ЦНИИЭП ТОРГОВО-БЫТОВЫХ ЗДАНИЙ ТУРИСТСКИХ КОМПЛЕКСОВ

24767 67

ФОРМАТ А3

САПР ГБЗТК | ТЛП СП | ВЕДИХ ВЕДИХ | ВИНОКУР БУРЛАКОВА | ИНВ ПОДЛ | ПОДПИСЬ И ДАТА | ВЗАМ.ИНВ

ВЕДОМОСТЬ РАСХОДА СТАЛИ НА 1 ЭЛЕМЕНТ, КГ

МАРКА ЭЛЕМЕНТА	ИЗДЕЛИЯ АРМАТУРНЫЕ											
	АРМАТУРА КЛАССА											
	A-III				BP-I			A-I				ВСЕГО
	ГОСТ 5781-82				ГОСТ 6727-80			ГОСТ 5781-82				
	Ø6	Ø8	Ø10	ИТОГО	Ø4	Ø5	ИТОГО	Ø12	Ø14	Ø16	ИТОГО	
ПС 30.12.4.0-Л-1	2.62	4.97	0.16	7.75	1.48	2.58	4.06	2.54	0.00	0.00	2.54	14.35
ПС 30.15.4.0-Л	2.62	7.31	0.32	10.25	1.85	3.25	5.10	0.00	4.06	0.00	4.06	19.41
ПС 30.15.4.0-Л-1	2.62	7.31	0.32	10.25	1.85	3.25	5.10	0.00	4.06	0.00	4.06	19.41
ПС 30.18.4.0-Л	2.62	9.65	0.32	12.59	2.22	3.91	6.13	0.00	0.00	5.86	5.86	24.58
ПС 30.18.4.0-Л-1	2.62	9.65	0.32	12.59	2.22	3.91	6.13	0.00	0.00	5.86	5.86	24.58
ПС 30.21.4.0-Л	0.00	14.33	0.32	14.65	2.22	4.58	6.80	0.00	0.00	5.86	5.86	27.31

ПРОДОЛЖЕНИЕ ВЕДОМОСТИ

ИЗДЕЛИЯ ЗАКЛАДНЫЕ					ВСЕГО	ОБЩИЙ РАСХОД
АРМАТУРА КЛАССА		ПРОКАТ				
A-III						
ГОСТ 5781-82		ГОСТ 103-76				
Ø10	ИТОГО	-8 Х 60	-8 Х 70	ИТОГО		
2.68	2.68	3.86	1.50	5.36	8.04	22.39
1.12	1.12	1.52	1.50	3.02	4.14	23.55
2.68	2.68	3.86	1.50	5.36	8.04	27.45
1.12	1.12	1.52	1.50	3.02	4.14	28.72
2.68	2.68	3.86	1.50	5.36	8.04	32.62
1.12	1.12	1.52	1.50	3.02	4.14	31.45

ВЕДОМОСТЬ РАСХОДА СТАЛИ НА 1 ЭЛЕМЕНТ, КГ

МАРКА ЭЛЕМЕНТА	ИЗДЕЛИЯ АРМАТУРНЫЕ												ВСЕГО
	АРМАТУРА КЛАССА												
	A-III					Вр-I			A-I				
	ГОСТ 5781-82					ГОСТ 6727-80			ГОСТ 5781-82				
	Ø8	Ø10	Ø6	Ø12	ИТОГО	Ø4	Ø5	ИТОГО	Ø16	Ø12	Ø18	ИТОГО	
ПС 30.21.4.0-Л-1	14.33	0.32	0.00	0.00	14.65	2.22	4.58	6.80	5.86	0.00	0.00	5.86	27.31
ПС 60.6.4.0-Л	0.29	7.51	5.30	0.00	13.10	2.10	2.80	4.90	0.00	2.54	0.00	2.54	20.54
ПС 60.6.4.0-Л-1	0.29	7.51	5.30	0.00	13.10	2.10	2.80	4.90	0.00	2.54	0.00	2.54	20.54
ПС 60.9.4.0-Л	0.29	14.70	2.65	0.32	17.96	2.10	3.35	5.45	5.86	0.00	0.00	5.86	29.27
ПС 60.9.4.0-Л-1	0.29	14.70	2.65	0.32	17.96	2.10	3.35	5.45	5.86	0.00	0.00	5.86	29.27
ПС 60.12.4.0-Л	0.29	14.70	5.30	0.56	20.85	2.80	4.51	7.31	0.00	0.00	8.66	8.66	36.82

ПРОДОЛЖЕНИЕ ВЕДОМОСТИ

ИЗДЕЛИЯ ЗАКЛАДНЫЕ					ВСЕГО	ОБЩИЙ РАСХОД
АРМАТУРА КЛАССА		ПРОКАТ				
A-III						
ГОСТ 5781-82		ГОСТ 103-76				
Ø10	ИТОГО	-8 Х 60	-8 Х 70	ИТОГО		
2.68	2.68	3.86	1.50	5.36	8.04	35.35
1.12	1.12	1.52	1.50	3.02	4.14	24.68
2.68	2.68	3.86	1.50	5.36	8.04	28.58
1.12	1.12	1.52	1.50	3.02	4.14	33.41
2.68	2.68	3.86	1.50	5.36	8.04	57 31
1.12	1.12	1.52	1.50	3.02	4.14	40.96

ВЕДОМОСТЬ РАСХОДА СТАЛИ НА 1 ЭЛЕМЕНТ, КГ

МАРКА ЭЛЕМЕНТА	ИЗДЕЛИЯ АРМАТУРНЫЕ												
	АРМАТУРА КЛАССА												
	А-III					ВР-I			А-I				ВСЕГО
	ГОСТ 5781-82					ГОСТ 6727-80			ГОСТ 5781-82				
	Ø6	Ø8	Ø12	Ø10	ИТОГО	Ø4	Ø5	ИТОГО	Ø18	Ø20	Ø22	ИТОГО	
ПС 60.12.4.0-Л-1	5.30	0.29	0.56	14.70	20.85	2.80	4.51	7.31	8.66	0.00	0.00	8.66	36.82
ПС 60.15.4.0-Л	7.95	0.00	0.56	15.16	23.67	3.50	5.68	9.18	0.00	11.64	0.00	11.64	44.49
ПС 60.15.4.0-Л-1	7.95	0.00	0.56	15.16	23.67	3.50	5.68	9.18	0.00	11.64	0.00	11.64	44.49
ПС 60.18.4.0-Л	10.60	0.00	1.22	14.70	26.52	4.20	6.85	11.05	0.00	0.00	15.34	15.34	52.91
ПС 60.18.4.0-Л-1	10.60	0.00	1.22	14.70	26.52	4.20	6.85	11.05	0.00	0.00	15.34	15.34	52.91
ПС 60.21.4.0-Л	0.00	23.55	1.22	7.35	32.12	4.20	8.02	12.22	0.00	0.00	15.34	15.34	59.68

ПРОДОЛЖЕНИЕ ВЕДОМОСТИ

ИЗДЕЛИЯ ЗАКЛАДНЫЕ						ОБЩИЙ РАСХОД
АРМАТУРА КЛАССА		ПРОКАТ			ВСЕГО	
А-III						
ГОСТ 5781-82		ГОСТ 103-76				
Ø10	ИТОГО	-8 X 60	-8 X 70	ИТОГО		
2.68	2.68	3.86	1.50	5.36	8.04	44.86
1.12	1.12	1.52	1.50	3.02	4.14	48.63
2.68	2.68	3.86	1.50	5.36	8.04	52.53
1.12	1.12	1.52	1.50	3.02	4.14	57.95
2.68	2.68	3.86	1.50	5.36	8.04	60.95
1.12	1.12	1.52	1.50	3.02	4.14	63.82

САПР ТБЗТК | ТЛП СП | ВЕД.ИНЖ. ВЕД.ИНЖ. | ВИНОКУР БУРЛАКОВА

ИНВ. ПОДЛ. | ПОДПИСЬ И ДАТА | ВЗАМ.ИНВ.

24767 70

ФОРМАТ А3

ВЕДОМОСТЬ РАСХОДА СТАЛИ НА 1 ЭЛЕМЕНТ, КГ

МАРКА ЭЛЕМЕНТА	ИЗДЕЛИЯ АРМАТУРНЫЕ													ВСЕГО
	АРМАТУРА КЛАССА													
	A-III					Вр-I			A-I					
	ГОСТ 5781-82					ГОСТ 6727-80			ГОСТ 5781-82					
	Ø6	Ø12	Ø8	Ø10	ИТОГО	Ø4	Ø5	ИТОГО	Ø22	Ø16	Ø18	Ø20	ИТОГО	
ПС 60.21.4.0-Л-1	0.00	1.22	23.55	7.35	32.12	4.20	8.02	12.22	15.34	0.00	0.00	0.00	15.34	59.68
ПС 72.9.4.0-Л	0.00	12.72	0.29	18.00	31.01	2.49	3.83	6.32	0.00	5.86	0.00	0.00	5.86	43.19
ПС 72.9.4.0-Л-1	0.00	12.72	0.29	18.00	31.01	2.49	3.83	6.32	0.00	5.86	0.00	0.00	5.86	43.19
ПС 72.12.4.0-Л	6.36	0.56	0.00	18.14	25.06	3.32	5.16	8.48	0.00	0.00	8.66	0.00	8.66	42.20
ПС 72.12.4.0-Л-1	6.36	0.56	0.00	18.14	25.06	3.32	5.16	8.48	0.00	0.00	8.66	0.00	8.66	42.20
ПС 72.15.4.0-Л	9.54	0.56	0.00	18.14	28.24	4.15	6.49	10.64	0.00	0.00	0.00	11.64	11.64	50.52

ПРОДОЛЖЕНИЕ ВЕДОМОСТИ

ИЗДЕЛИЯ ЗАКЛАДНЫЕ						ОБЩИЙ РАСХОД
АРМАТУРА КЛАССА		ПРОКАТ			ВСЕГО	
A-III						
ГОСТ 5781-82		ГОСТ 103-76				
Ø10	ИТОГО	-8 Х 60	-8 Х 70	ИТОГО		
2.68	2.68	3.86	1.50	5.36	8.04	67.72
1.12	1.12	1.52	1.50	3.02	4.14	47.33
2.68	2.68	3.86	1.50	5.36	8.04	51.23
1.12	1.12	1.52	1.50	3.02	4.14	46.34
2.68	2.68	3.86	1.50	5.36	8.04	50.24
1.12	1.12	1.52	1.50	3.02	4.14	54.26

ВЕДОМОСТЬ РАСХОДА СТАЛИ НА 1 ЭЛЕМЕНТ, КГ

МАРКА ЭЛЕМЕНТА	ИЗДЕЛИЯ АРМАТУРНЫЕ													ВСЕГО
	АРМАТУРА КЛАССА													
	A-III						BP-I			A-I				
	ГОСТ 5781-82						ГОСТ 6727-80			ГОСТ 5781-82				
	Ø6	Ø8	Ø10	Ø12	Ø14	ИТОГО	Ø4	Ø5	ИТОГО	Ø16	Ø18	Ø20	ИТОГО	
ПС 72.15.4,0-Л-1	9.54	0.00	18.14	0.56	0.00	28.24	4.15	6.49	10.64	0.00	0.00	11.64	11.64	50.52
ПС 72.18.4,0-Л	12.72	0.00	19.23	0.00	0.00	31.95	4.98	7.83	12.81	11.72	0.00	0.00	11.72	56.48
ПС 72.18.4,0-Л-1	12.72	0.00	19.23	0.00	0.00	31.95	4.98	7.83	12.81	11.72	0.00	0.00	11.72	56.48
ПС 72.21.4,0-Л	0.00	22.64	17.68	2.43	0.00	42.75	4.98	9.16	14.14	0.00	17.32	0.00	17.32	74.21
ПС 72.21.4,0-Л-1	0.00	22.64	17.68	2.43	0.00	42.75	4.98	9.16	14.14	0.00	17.32	0.00	17.32	74.21
ПС 90.12.4,0-Л ПС 90.12.4,0-Л-0.1	0.00	0.58	22.76	0.00	43.28	66.62	1.12	6.12	10.24	11.72	0.00	0.00	11.72	88.58

ПРОДОЛЖЕНИЕ ВЕДОМОСТИ

ИЗДЕЛИЯ ЗАКЛАДНЫЕ						ВСЕГО	ОБЩИЙ РАСХОД
АРМАТУРА КЛАССА		ПРОКАТ					
A-III							
ГОСТ 5781-82		ГОСТ 103-76					
Ø10	ИТОГО	-8 Х 60	-8 Х 70	-8 Х 120	ИТОГО		
2.68	2.68	3.86	1.50	0.00	5.36	8.04	58.56
1.12	1.12	1.52	1.50	0.00	3.02	4.14	60.62
2.68	2.68	3.86	1.50	0.00	5.36	8.04	64.52
1.12	1.12	1.52	1.50	0.00	3.02	4.14	78.35
2.68	2.68	3.86	1.50	0.00	5.36	8.04	82.25
2.16	2.16	3.36	1.50	1.80	6.66	8.82	97.40

ВЕДОМОСТЬ РАСХОДА СТАЛИ НА 1 ЭЛЕМЕНТ, КГ

МАРКА ЭЛЕМЕНТА	ИЗДЕЛИЯ АРМАТУРНЫЕ												
	АРМАТУРА КЛАССА												
	A-III					BP-I			A-I				ВСЕГО
	ГОСТ 5781-82					ГОСТ 6727-80			ГОСТ 5781-82				
	Ø8	Ø10	Ø12	Ø14	ИТОГО	Ø4	Ø5	ИТОГО	Ø16	Ø18	Ø20	ИТОГО	
ПС 90.12.4,0-Л-1 ПС 90.12.4,0-Л-1 1	0.58	22.76	0 00	43 28	66 62	3.79	6 45	10 24	11 72	0.00	0.00	11.72	88 58
ПС 90.15.4,0-Л ПС 90.15 4,0-Л-0 1	0.58	33 82	31.82	0.00	66.22	5.15	7.71	12 86	11 72	0.00	0.00	11.72	90.80
ПС 90.15.4,0-Л-1 ПС 90 15.4,0-Л-1.1	0.58	33 82	31.82	0 00	66.22	5.15	7.71	12.86	11.72	0.00	0 00	11.72	90.80
ПС 90 18 4,0-Л ПС 90.18 4,0-Л-0.1	0.00	45.15	33.00	0.00	78.15	6.18	9 29	15 47	0 00	17.32	0 00	17 32	110.94
ПС 90 18.4,0-Л-1 ПС 90.18 4,0-Л-1 1	0.00	45.15	33.00	0.00	78.15	6.18	9 29	15.47	0.00	17 32	0.00	17.32	110.94
ПС 90.21.4,0-Л ПС 90.21.4,0-Л-0 1	0.00	34.09	48.85	0.00	82.94	6 18	10.88	17 06	0.00	0.00	23.28	23.28	123.28

ПРОДОЛЖЕНИЕ ВЕДОМОСТИ

ИЗДЕЛИЯ ЗАКЛАДНЫЕ						ВСЕГО	ОБЩИЙ РАСХОД
АРМАТУРА КЛАССА		ПРОКАТ					
A-III							
ГОСТ 5781-82		ГОСТ 103-76					
Ø10	ИТОГО	-8 Х 60	-8 Х 70	-8 Х 120	ИТОГО		
3 72	3 72	5.70	1 50	1 80	9.00	12 72	101 30
2.16	2 16	3.36	1 50	1.80	6 66	8.82	99.62
3.72	3.72	5 70	1 50	1.80	9 00	12.72	103.52
2.16	2.16	3 36	1 50	1.80	6.66	8 82	119.76
3.72	3.72	5 70	1 50	1.80	9.00	12.72	123.66
2.16	2.16	3.36	1.50	1.80	6.66	8 82	132.10

ВЗАМ.ИНВ

ПОДПИСЬ И ДАТА

ИНВ. ПОДЛ.

ВЕДОМОСТЬ РАСХОДА СТАЛИ НА 1 ЭЛЕМЕНТ, КГ

МАРКА ЭЛЕМЕНТА	ИЗДЕЛИЯ АРМАТУРНЫЕ												ВСЕГО
	АРМАТУРА КЛАССА												
	AIII					BPI			AI				
	ГОСТ 5781-82					ГОСТ 6727-80			ГОСТ 5781-82				
	Ø6	Ø12	Ø10	Ø8	ИТОГО	Ø4	Ø5	ИТОГО	Ø20	Ø10	Ø12	ИТОГО	
ПС 90.21.4,0-Л-1 ПС 90.21.4,0-Л-1.1	0.00	48.85	34.09	0.00	82.94	6.18	10.88	17.06	23.28	0.00	0.00	23.28	123.28
1ПС 27.6.4,0-Л	3.33	0.00	0.00	0.39	3.72	1.05	1.40	2.45	0.00	1.56	0.00	1.56	7.73
1ПС 27.6.4,0-Л-1	3.33	0.00	0.00	0.39	3.72	1.05	1.40	2.45	0.00	1.56	0.00	1.56	7.73
1ПС 27.9.4,0-Л	1.11	0.00	0.16	4.27	5.54	1.05	1.79	2.84	0.00	0.00	2.54	2.54	10.92
1ПС 27.9.4,0-Л-1	1.11	0.00	0.16	4.27	6.54	1.05	1.79	2.84	0.00	0.00	2.54	2.54	10.92
1ПС 27.12.4,0-Л	2.22	0.00	0.16	4.27	6.65	1.40	2.42	3.82	0.00	0.00	2.54	2.54	13.01

ПРОДОЛЖЕНИЕ ВЕДОМОСТИ

ИЗДЕЛИЯ ЗАКЛАДНЫЕ						ВСЕГО	ОБЩИЙ РАСХОД
АРМАТУРА КЛАССА		ПРОКАТ					
AIII							
ГОСТ 5781-82		ГОСТ 103-76					
Ø10	ИТОГО	-8 Х 120	-8 Х 60	-8 Х 70	ИТОГО		
3.72	3.72	1.80	7.20	0.00	9.00	12.72	136.00
1.80	1.80	0.90	0.76	0.75	2.41	4.21	11.94
3.36	3.36	0.90	3.10	0.75	4.75	8.11	15.84
1.80	1.80	0.90	0.76	0.75	2.41	4.21	15.13
3.36	3.36	0.90	3.10	0.75	4.75	8.11	19.03
1.80	1.80	0.90	0.76	0.75	2.41	4.21	17.22

ВИНОКУР БУРЛАКОВА
ВЕДИХ ВЕДИХ
Т/П СП
САПР ТБЗТК
ВЗАМ.ИНВ
ПОДПИСЬ И ДАТА
ИНВ ПОДЛ.

ВЕДОМОСТЬ РАСХОДА СТАЛИ НА 1 ЭЛЕМЕНТ, КГ

МАРКА ЭЛЕМЕНТА	ИЗДЕЛИЯ АРМАТУРНЫЕ											ВСЕГО
	АРМАТУРА КЛАССА											
	A-III				Bp-I			A-I				
	ГОСТ 5781-82				ГОСТ 6727-80			ГОСТ 5781-82				
	Ø6	Ø8	Ø10	ИТОГО	Ø5	Ø4	ИТОГО	Ø12	Ø14	Ø16	ИТОГО	
1ПС 27.12.4.0-Л-1	2.22	4.27	0.16	6.65	2.42	1.40	3.82	2.54	0.00	0.00	2.54	13.01
1ПС 27.15.4.0-Л	2.22	6.26	0.32	8.80	3.04	1.75	4.79	0.00	4.06	0.00	4.06	17.65
1ПС 27.15.4.0-Л-1	2.22	6.26	0.32	8.80	3.04	1.75	4.79	0.00	4.06	0.00	4.06	17.65
1ПС 27.18.4.0-Л	2.22	8.25	0.32	10.79	3.67	2.10	5.77	0.00	0.00	5.86	5.86	22.42
1ПС 27.18.4.0-Л-1	2.22	8.25	0.32	10.79	3.67	2.10	5.77	0.00	0.00	5.86	5.86	22.42
1ПС 27.21.4.0-Л	0.00	12.23	0.32	12.55	4.30	2.10	6.40	0.00	0.00	5.86	5.86	24.81

ПРОДОЛЖЕНИЕ ВЕДОМОСТИ

ИЗДЕЛИЯ ЗАКЛАДНЫЕ						ВСЕГО	ОБЩИЙ РАСХОД
АРМАТУРА КЛАССА		ПРОКАТ					
A-III							
ГОСТ 5781-82		ГОСТ 103-76					
Ø10	ИТОГО	-8 Х 60	-8 Х 70	-8 Х 120	ИТОГО		
3.36	3.36	3.10	0.75	0.90	4.75	8.11	21.12
1.80	1.80	0.76	0.75	0.90	2.41	4.21	21,86
3.36	3.36	3.10	0.75	0.90	4.75	8.11	25,76
1.80	1.80	0.76	0.75	0.90	2.41	4.21	26,63
3.36	3.36	3.10	0.75	0.90	4.75	8.11	30.53
1.80	1.80	0.76	0.75	0.90	2.41	4.21	29,02

ВИНОКУР БУРЛАКОВА
ВЕДИЖ ВЕДИЖ
ТЛП СП
САПР ТБЗТК
ВЗАМ.ИНВ
ПОДПИСЬ И ДАТА
ИНВ ПОДЛ

ВЕДОМОСТЬ РАСХОДА СТАЛИ НА 1 ЭЛЕМЕНТ, КГ

МАРКА ЭЛЕМЕНТА	ИЗДЕЛИЯ АРМАТУРНЫЕ												
	АРМАТУРА КЛАССА												
	A-III					BP-I			A-I				ВСЕГО
	ГОСТ 5781-82					ГОСТ 6727-80			ГОСТ 5781-82				
	Ø6	Ø8	Ø10	Ø12	ИТОГО	Ø4	Ø5	ИТОГО	Ø12	Ø16	Ø18	ИТОГО	
1ПС 27.21.4,0-Л-1	0.00	12.23	0.32	0.00	12.55	2.10	4.30	6.40	0.00	5.86	0.00	5.86	24.81
1ПС 57.6.4,0-Л	4.90	0.29	6.99	0.00	12.18	2.05	2.80	4.85	2.54	0.00	0.00	2.54	19.57
1ПС 57.6.4,0-Л-1	4.90	0.29	6.99	0.00	12.18	2.05	2.80	4.85	2.54	0.00	0.00	2.54	19.57
1ПС 57.9.4,0-Л	2.45	0.29	13.92	0.00	16.66	2.05	3.23	5.28	0.00	5.86	0.00	5.86	27.80
1ПС 57.9.4,0-Л-1	2.45	0.29	13.92	0.00	16.66	2.05	3.23	5.28	0.00	5.86	0.00	5.86	27.80
1ПС 57.12.4,0-Л	2.45	13.34	0.00	0.56	16.35	2.75	4.35	7.10	0.00	0.00	8.66	8.66	32.11

ПРОДОЛЖЕНИЕ ВЕДОМОСТИ

ИЗДЕЛИЯ ЗАКЛАДНЫЕ							ОБЩИЙ РАСХОД
АРМАТУРА КЛАССА		ПРОКАТ				ВСЕГО	
A-III							
ГОСТ 5781-82		ГОСТ 103-76					
Ø10	ИТОГО	-8 Х 60	-8 Х 70	-8 Х 120	ИТОГО		
3.36	3.36	3.10	0.75	0.90	4.75	8.11	32.92
1.80	1.80	0.76	0.75	0.90	2.41	4.21	23.78
3.36	3.36	3.10	0.75	0.90	4.75	8.11	27.68
1.80	1.80	0.76	0.75	0.90	2.41	4.21	32.01
3.36	3.36	3.10	0.75	0.90	4.75	8.11	35.91
1.80	1.80	0.76	0.75	0.90	2.41	4.21	36.32

ВЗАМ ИНВ | ПОДПИСЬ И ДАТА | ИНВ ПОДЛ

ВЕДОМОСТЬ РАСХОДА СТАЛИ НА 1 ЭЛЕМЕНТ, КГ

МАРКА ЭЛЕМЕНТА	ИЗДЕЛИЯ АРМАТУРНЫЕ												ВСЕГО
	АРМАТУРА КЛАССА												
	А-III					ВР-I			А-I				
	ГОСТ 5781-82					ГОСТ 6727-80			ГОСТ 5781-82				
	Ø6	Ø8	Ø12	Ø10	ИТОГО	Ø4	Ø5	ИТОГО	Ø18	Ø20	Ø22	ИТОГО	
1ПС 57.12.4.0-Л-1	2.45	13.34	0.56	0.00	16.35	2.75	4.35	7.10	0.66	0.00	0.00	8.66	32.11
1ПС 57.15.4.0-Л	4.90	13.05	0.56	0.46	18.97	3.43	5.48	8.91	0.00	11.64	0.00	11.64	39.52
1ПС 57.15.4.0-Л-1	4.90	13.05	0.56	0.46	18.97	3.43	5.48	8.91	0.00	11.64	0.00	11.64	39.52
1ПС 57.18.4.0-Л	4.90	17.40	1.22	0.00	23.52	4.12	6.61	10.73	0.00	0.00	15.34	15.34	49.59
1ПС 57.18.4.0-Л-1	4.90	17.40	1.22	0.00	23.52	4.12	6.61	10.73	0.00	0.00	15.34	15.34	49.59
1ПС 57.21.4.0-Л	0.00	26.34	1.22	0.00	27.56	4.08	7.73	11.81	0.00	0.00	15.34	15.34	54.53

ПРОДОЛЖЕНИЕ ВЕДОМОСТИ

ИЗДЕЛИЯ ЗАКЛАДНЫЕ						ВСЕГО	ОБЩИЙ РАСХОД
АРМАТУРА КЛАССА		ПРОКАТ					
А-III							
ГОСТ 5781-82		ГОСТ 103-76					
Ø10	ИТОГО	-8 Х 60	-8 Х 70	-8 Х 120	ИТОГО		
3.36	3.36	3.10	0.75	0.90	4.75	8.11	40.22
1.80	1.80	0.76	0.75	0.90	2.41	4.21	43.72
3.36	3.36	3.10	0.75	0.90	4.75	8.11	47.63
1.80	1.80	0.76	0.75	0.90	2.41	4.21	53.80
3.36	3.36	3.10	0.75	0.90	4.75	8.11	57.70
1.80	1.80	0.76	0.75	0.90	2.41	4.21	58.74

ВЕДОМОСТЬ РАСХОДА СТАЛИ НА 1 ЭЛЕМЕНТ, КГ

МАРКА ЭЛЕМЕНТА	ИЗДЕЛИЯ АРМАТУРНЫЕ											ВСЕГО
	АРМАТУРА КЛАССА											
	A-III				BP-I			A-I				
	ГОСТ 5781-82				ГОСТ 6727-80			ГОСТ 5781-82				
	Ø6	Ø12	Ø8	ИТОГО	Ø4	Ø5	ИТОГО	Ø22	Ø8	Ø10	ИТОГО	
1ПС 57.21.4.0-Л-1	0.00	1.22	26.34	27.56	4.08	7.73	11.81	15.34	0.00	0.00	15.34	54.53
ПС 3.12.4.0-Л	0.00	0.00	0.20	0.20	0.48	0.64	1.12	0.00	0.41	0.00	0.41	1.73
ПС 3.18.4.0-Л	0.00	0.00	0.20	0.20	0.72	0.98	1.70	0.00	0.00	0.78	0.78	2.68
ПС 3.21.4.0-Л	0.00	0.00	0.20	0.20	0.84	1.15	1.99	0.00	0.00	0.78	0.78	2.97
ПС 6.12.4.0-Л	0.00	0.00	0.20	0.20	0.80	0.97	1.77	0.00	0.00	0.78	0.78	2.75
ПС 6.18.4.0-Л	0.00	0.00	0.20	0.20	1.20	1.47	2.67	0.00	0.00	0.78	0.78	3.65

ПРОДОЛЖЕНИЕ ВЕДОМОСТИ

ИЗДЕЛИЯ ЗАКЛАДНЫЕ										ОБЩИЙ РАСХОД
АРМАТУРА КЛАССА			ПРОКАТ						ВСЕГО	
A-III										
ГОСТ 5781-82			ГОСТ 103-76				ГОСТ 8508-86			
Ø10	Ø8	ИТОГО	-8 X 60	-8 X 70	-8 X 120	ИТОГО	L45 X 5	ИТОГО		
3.36	0.00	3.36	3.10	0.75	0.90	4.75	0.00	0.00	8.11	62.64
0.00	0.64	0.64	0.00	0.00	0.00	0.00	1.36	1.36	2.00	3.73
0.00	0.64	0.64	0.00	0.00	0.00	0.00	1.36	1.36	2.00	4.69
0.00	0.64	0.64	0.00	0.00	0.00	0.00	1.36	1.36	2.00	4.97
1.12	0.64	1.76	1.52	1.50	0.00	3.02	1.36	1.36	6.14	8.89
1.12	0.64	1.76	1.52	1.50	0.00	3.02	1.36	1.36	6.14	9.79

ВЕДОМОСТЬ РАСХОДА СТАЛИ НА 1 ЭЛЕМЕНТ, КГ

МАРКА ЭЛЕМЕНТА	ИЗДЕЛИЯ АРМАТУРНЫЕ										
	АРМАТУРА КЛАССА										
	ВР-I			А-I			А-III				ВСЕГО
	ГОСТ 6727-80			ГОСТ 5781-82			ГОСТ 5781-82				
	Ø4	Ø5	ИТОГО	Ø12	Ø14	ИТОГО	Ø10	Ø8	Ø6	ИТОГО	
ПС 6.21.4.0-Л	1.40	1.72	3.12	1.27	0.00	1.27	0.08	0.15	0.00	0.23	4.62
ПС 12.12.4.0-Л	1.52	0.00	1.52	1.27	0.00	1.27	0.08	0.15	2.06	2.29	5.08
ПС 12.12.4.0-Л-1	1.52	0.00	1.52	1.27	0.00	1.27	0.08	0.15	2.06	2.29	5.08
ПС 12.18.4.0-Л	2.28	0.00	2.28	0.00	2.03	2.03	0.16	0.15	3.13	3.44	7.75
ПС 12.18.4.0-Л-1	2.28	0.00	2.28	0.00	2.03	2.03	0.16	0.15	3.13	3.44	7.75

ПРОДОЛЖЕНИЕ ВЕДОМОСТИ

ИЗДЕЛИЯ ЗАКЛАДНЫЕ									ОБЩИЙ РАСХОД
АРМАТУРА КЛАССА			ПРОКАТ					ВСЕГО	
А-III									
ГОСТ 5781-82			ГОСТ 103-76			ГОСТ 8509-86			
Ø10	08	ИТОГО	-8 X 60	-8 X 70	ИТОГО	L45 X 5	ИТОГО		
1.12	0.64	1.76	1.52	1.50	3.02	1.36	1.36	6.14	10.76
1.12	0.64	1.76	1.52	1.50	3.02	1.36	1.36	6.14	11.22
1.12	0.64	1.76	1.52	1.50	3.02	1.36	1.36	6.14	11.22
1.12	0.64	1.76	1.52	1.50	3.02	1.36	1.36	6.14	13.89
1.12	0.64	1.76	1.52	1.50	3.02	1.36	1.36	6.14	13.89

ВЕДОМОСТЬ РАСХОДА СТАЛИ НА 1 ЭЛЕМЕНТ, КГ

МАРКА ЭЛЕМЕНТА	ИЗДЕЛИЯ АРМАТУРНЫЕ								
	АРМАТУРА КЛАССА								
	Вр-I		A-III				A-I		ВСЕГО
	ГОСТ 6727-80		ГОСТ 5781-82				ГОСТ 5781-82		
	Ø4	ИТОГО	Ø6	Ø10	Ø8	ИТОГО	Ø14	ИТОГО	
ПС 12.21.4.0-Л	2.66	2.66	3.66	0.16	0.15	3.97	2.03	2.03	8.66
ПС 12.21.4.0-Л-1	2.66	2.66	3.66	0.16	0.15	3.97	2.03	2.03	8.66

ПРОДОЛЖЕНИЕ ВЕДОМОСТИ

ИЗДЕЛИЯ ЗАКЛАДНЫЕ									
АРМАТУРА КЛАССА			ПРОКАТ					ВСЕГО	ОБЩИЙ РАСХОД
A-III									
ГОСТ 5781-82			ГОСТ 103-76			ГОСТ 8509-86			
Ø10	Ø8	ИТОГО	-8 Х 60	-8 Х 70	ИТОГО	L45 Х 5	ИТОГО		
1.12	0.64	1.76	1.52	1.50	3.02	1.36	1.36	6.14	14.80
1.12	0.64	1.76	1.52	1.50	3.02	1.36	1.36	6.14	14.80

24767 80
ФОРМАТ А3

ВЕДОМОСТЬ РАСХОДА СТАЛИ НА 1 ЭЛЕМЕНТ, КГ

МАРКА ЭЛЕМЕНТА	ИЗДЕЛИЯ АРМАТУРНЫЕ										ВСЕГО
	АРМАТУРА КЛАССА										
	А-III				ВР-I			А-I			
	ГОСТ 5781-82				ГОСТ 6727-80			ГОСТ 5781-82			
	Ø6	Ø8	Ø10	ИТОГО	Ø5	Ø4	ИТОГО	Ø10	Ø12	ИТОГО	
2ПС 27.6.4.0-Л	3.33	0.39	0.00	3.72	1.40	1.05	2.45	1.56	0.00	1.56	7.73
2ПС 27.6.4.0-Л-1	3.33	0.39	0.00	3.72	1.40	1.05	2.45	1.56	0.00	1.56	7.73
2ПС 27.9.4.0-Л	1.11	4.27	0.16	5.54	1.79	1.05	2.84	0.00	2.54	2.54	10.92
2ПС 27.9.4.0-Л-1	1.11	4.27	0.16	5.54	1.79	1.05	2.84	0.00	2.54	2.54	10,92
2ПС 27.12.4.0-Л	2.22	4.27	0.16	6.65	2.42	1.40	3.82	0.00	2.54	2.54	13.01
2ПС 27.12.4.0-Л-1	2.22	4.27	0.16	6.65	2.42	1.40	3.82	0.00	2.54	2.54	13.01

ПРОДОЛЖЕНИЕ ВЕДОМОСТИ

ИЗДЕЛИЯ ЗАКЛАДНЫЕ						ВСЕГО	ОБЩИЙ РАСХОД
АРМАТУРА КЛАССА		ПРОКАТ					
А-III							
ГОСТ 5781-82		ГОСТ 103-76					
Ø10	ИТОГО	-8 Х 120	-8 Х 60	-8 Х 70	ИТОГО		
1.80	1.80	0.90	0.76	0.75	2.41	4.21	11,94
3.36	3.36	0.90	3.10	0.75	4,75	8.11	15,84
1,80	1.80	0.90	0.76	0.75	2.41	4.21	15.13
3,36	3,36	0.90	3.10	0.75	4.75	8.11	19.03
1,80	1.80	0.90	0.76	0.75	2.41	4.21	17.22
3,36	3.36	0.90	3.10	0.75	4.75	8.11	21.12

ВИНОКУР БУРДАКОВА
ВЕДУЩ. ВЕДУЩ.
ГИП СП
САПР ТОЗТК
ИНВ. № ПОДЛ. ПОДПИСЬ И ДАТА ВЗАМ. ИНВ. №

ВЕДОМОСТЬ РАСХОДА СТАЛИ НА 1 ЭЛЕМЕНТ, КГ

МАРКА ЭЛЕМЕНТА	ИЗДЕЛИЯ АРМАТУРНЫЕ										
	АРМАТУРА КЛАССА										
	A-III				BP-I			A-I			ВСЕГО
	ГОСТ 5781-82				ГОСТ 6727-80			ГОСТ 5781-82			
	Ø6	Ø8	Ø10	ИТОГО	Ø5	Ø4	ИТОГО	Ø14	Ø16	ИТОГО	
2ПС 27.15.4.0-Л	2.22	6.26	0.32	8.80	3.04	1.75	4.79	4.06	0.00	4.06	17.65
2ПС 27.15.4.0-Л-1	2.22	6.26	0.32	8.80	3.04	1.75	4.79	4.06	0.00	4.06	17.65
2ПС 27.18.4.0-Л	2.22	8.25	0.32	10.79	3.67	2.10	5.77	0.00	5.86	5.86	22.42
2ПС 27.18.4.0-Л-1	2.22	8.25	0.32	10.79	3.67	2.10	5.77	0.00	5.86	5.86	22.42
2ПС 27.21.4.0-Л	0.00	12.23	0.32	12.55	4.30	2.10	6.40	0.00	5.86	5.86	24.81
2ПС 27.21.4.0-Л-1	0.00	12.23	0.32	12.55	4.30	2.10	6.40	0.00	5.86	5.86	24.81

ПРОДОЛЖЕНИЕ ВЕДОМОСТИ

ИЗДЕЛИЯ ЗАКЛАДНЫЕ							ОБЩИЙ РАСХОД
АРМАТУРА КЛАССА		ПРОКАТ				ВСЕГО	
A-III							
ГОСТ 5781-82		ГОСТ 103-76					
Ø10	ИТОГО	-8 X 120	-8 X 60	-8 X 70	ИТОГО		
1.80	1.80	0.90	0.76	0.75	2.41	4.21	21.86
3.36	3.36	0.90	3.10	0.75	4.75	8.11	25.76
1.80	1.80	0.90	0.76	0.75	2.41	4.21	26.83
3.36	3,36	0,90	3.10	0.75	4.75	8.11	30.53
1.80	1.80	0.90	0.76	0.75	2.41	4.21	29.02
3.36	3.36	0.90	3.10	0.75	4.75	8.11	32.92

ВИНОКУР БУГЛАКОВА
ВЕДУЩ. ВЕДУЩ.
ГИП СП
САПР ТБЗТК
ВЗАМ.ИНВ
ПОДПИСЬ И ДАТА
ИНВ ПОДЛ

ВЕДОМОСТЬ РАСХОДА СТАЛИ НА 1 ЭЛЕМЕНТ, КГ

МАРКА ЭЛЕМЕНТА	ИЗДЕЛИЯ АРМАТУРНЫЕ												
	АРМАТУРА КЛАССА												
	AIII					BPI			AI				ВСЕГО
	ГОСТ 5781-82					ГОСТ 6727-80			ГОСТ 5781-82				
	Ø6	Ø10	Ø8	Ø12	ИТОГО	Ø4	Ø5	ИТОГО	Ø12	Ø16	Ø18	ИТОГО	
2ПС 57.6.4.0-Л	4.90	6.99	0.29	0.00	12.18	2.05	2.80	4.85	2.54	0.00	0.00	2.54	19.57
2ПС 57.6.4.0-Л-1	4.90	6.99	0.29	0.00	12.18	2.05	2.80	4.85	2.54	0.00	0.00	2.54	19.57
2ПС 57.9.4.0-Л	2.45	13.92	0.29	0.00	16.66	2.05	3.23	5.28	0.00	5.86	0.00	5.86	27.80
2ПС 57.9.4.0-Л-1	2.45	13.92	0.29	0.00	16.66	2.05	3.23	5.28	0.00	5.86	0.00	5.86	27.80
2ПС 57.12.4.0-Л	2.45	0.00	13.34	0.56	16.35	2.75	4.35	7.10	0.00	0.00	8.66	8.66	32.11
2ПС 57.12.4.0-Л-1	2.45	0.00	13.34	0.56	16.35	2.75	4.35	7.10	0.00	0.00	8.66	8.66	32.11

ПРОДОЛЖЕНИЕ ВЕДОМОСТИ

ИЗДЕЛИЯ ЗАКЛАДНЫЕ							
АРМАТУРА КЛАССА		ПРОКАТ				ВСЕГО	ОБЩИЙ РАСХОД
AIII							
ГОСТ 5781-82		ГОСТ 103-76					
Ø10	ИТОГО	-8 X 120	-8 X 60	-8 X 70	ИТОГО		
1.80	1.80	0.90	0.76	0.75	2.41	4.21	23.78
3.36	3.36	0.90	3.10	0.75	4.75	8.11	27.68
1.80	1.80	0.90	0.76	0.75	2.41	4.21	32.01
3.36	3.36	0.90	3.10	0.75	4.75	8.11	35.91
1.80	1.80	0.90	0.76	0.75	2.41	4.21	36.32
3.36	3.36	0.90	3.10	0.75	4.75	8.11	40.22

САПР ТЕЗТК | ТЛП СП | ВЕДИНХ ВЕДИНХ | ВИНОКУР БУРЛАКОВА

ИНВ ПОДЛ | ПОДПИСЬ И ДАТА | ВЗАМ.ИНВ.

24767 83

ФОРМАТ А3

ВЕДОМОСТЬ РАСХОДА СТАЛИ НА 1 ЭЛЕМЕНТ, КГ

МАРКА ЭЛЕМЕНТА	ИЗДЕЛИЯ АРМАТУРНЫЕ											ВСЕГО
	АРМАТУРА КЛАССА											
	A-III					Bp-I			A-I			
	ГОСТ 5781-82					ГОСТ 6727-80			ГОСТ 5781-82			
	Ø6	Ø8	Ø12	Ø10	ИТОГО	Ø4	Ø5	ИТОГО	Ø20	Ø22	ИТОГО	
2ПС 57.15.4.0-Л	4.90	13.05	0.56	0.46	18.97	3.43	5.48	8.91	11.64	0.00	11.64	39.52
2ПС 57.15.4.0-Л-1	4.90	13.05	0.56	0.46	18 97	3.43	5.48	8.91	11.64	0.00	11.64	39.52
2ПС 57 18.4.0-Л	4.90	17.40	1.22	0.00	23 52	4.12	6.61	10.73	0.00	15.34	15.34	49.59
2ПС 57.18.4.0-Л-1	4 90	17.40	1.22	0.00	23.52	4.12	6.61	10.73	0.00	15.34	15.34	49.59
2ПС 57.21.4.0-Л	0 00	26,34	1.22	0.00	27 56	4 08	7 73	11.81	0.00	15.34	15.34	54.56
2ПС 57.21.4.0-Л-1	0 00	26,34	1.22	0.00	27 56	4.08	7.73	11.81	0.00	15.34	15.34	54.53

ПРОДОЛЖЕНИЕ ВЕДОМОСТИ

ИЗДЕЛИЯ ЗАКЛАДНЫЕ						ВСЕГО	ОБЩИЙ РАСХОД
АРМАТУРА КЛАССА		ПРОКАТ					
A-III							
ГОСТ 5781-82		ГОСТ 103-76					
Ø10	ИТОГО	-8 Х 120	-8 Х 60	-8 Х 70	ИТОГО		
1.80	1.80	0.90	0.76	0,75	2.41	4.21	43.73
3.36	3.36	0,90	3.10	0.75	4.75	8.11	47.63
1.80	1.80	0,90	0.76	0.75	2.41	4.21	53.80
3.36	3.36	0.90	3.10	0.75	4.75	8.11	57.70
1.80	1.80	0.90	0.76	0.75	2.41	4.21	58 74
3.36	3 36	0.90	3.10	0.75	4.75	8.11	62 64

САПР ТБЗТК | ТЛП СП | ВЕДИНЖ ВЕДИНЖ | ВИНОКУР БУРЛАКОВА
ИНВ ПОДЛ | ПОДПИСЬ И ДАТА | ВЗАМ.ИНВ

ВЕДОМОСТЬ РАСХОДА СТАЛИ НА 1 ЭЛЕМЕНТ, КГ

МАРКА ЭЛЕМЕНТА	ИЗДЕЛИЯ АРМАТУРНЫЕ										
	АРМАТУРА КЛАССА										
	ВР-I			А-I				А-III			ВСЕГО
	ГОСТ 6727-80			ГОСТ 5781-82				ГОСТ 5781-82			
	Ø4	Ø5	ИТОГО	Ø8	Ø10	Ø12	ИТОГО	Ø8	Ø10	ИТОГО	
ЗПС 61.60.40-Л	0.81	0.62	1.43	0.41	0.00	0.00	0.41	0.20	0.00	0.20	2.04
ЗПС 61.90.40-Л	0.81	0.96	1.77	0.00	0.78	0.00	0.78	0.20	0.00	0.20	2.75
ЗПС 61.120.40-Л	1.08	1.29	2.37	0.00	0.78	0.00	0.78	0.20	0.00	0.20	3.35
ЗПС 61.150.40-Л	1.35	1.62	2.97	0.00	0.00	1.27	1.27	0.15	0.08	0.23	4.47

ПРОДОЛЖЕНИЕ ВЕДОМОСТИ

ИЗДЕЛИЯ ЗАКЛАДНЫЕ						ОБЩИЙ РАСХОД
АРМАТУРА КЛАССА		ПРОКАТ			ВСЕГО	
А-III						
ГОСТ 5781-82		ГОСТ 103-76				
Ø8	ИТОГО	-8 X 70	-8 X 60	ИТОГО		
0.52	0.52	1.06	0.92	1.98	2.50	4.54
0.52	0.52	1.06	0.92	1.98	2.50	5.25
0.52	0.52	1.06	0.92	1.98	2.50	5.85
0.52	0.52	1.06	0.92	1.98	2.50	6.97

САПР ТБЭТК | ТЛП СП | СЕД ИНЖ ВЕД ИНЖ | ВИНОКУР БУРЛАКОВА
ИНВ ПОДЛ | ПОДПИСЬ И ДАТА | ВЗАМ ИНВ

ВЕДОМОСТЬ РАСХОДА СТАЛИ НА 1 ЭЛЕМЕНТ, КГ

МАРКА ЭЛЕМЕНТА	ИЗДЕЛИЯ АРМАТУРНЫЕ									ВСЕГО
	АРМАТУРА КЛАССА									
	Вр-I			А-I			А-III			
	ГОСТ 6727-80			ГОСТ 5781-82			ГОСТ 5781-82			
	Ø4	Ø5	ИТОГО	Ø12	Ø10	ИТОГО	Ø10	Ø8	ИТОГО	
3ПС 61.180.40-Л	1.62	1.96	3.58	1.27	0.00	1.27	0.08	0.15	0.23	5.08
3ПС 61.210.40-Л	1.89	2.29	4.18	1.27	0.00	1.27	0.08	0.15	0.23	5.68
4ПС 67.120.40-Л	1.16	1.29	2.45	0.00	1.56	1.56	0.00	0.25	0.25	4.26
4ПС 67.180.40-Л	1.74	1.96	3.70	0.00	1.56	1.56	0.00	0.25	0.25	5.51
4ПС 67.210.40-Л	2.03	2.29	4.32	0.00	1.56	1.56	0.00	0.25	0.25	6.13

ПРОДОЛЖЕНИЕ ВЕДОМОСТИ

ИЗДЕЛИЯ ЗАКЛАДНЫЕ							ВСЕГО	ОБЩИЙ РАСХОД
АРМАТУРА КЛАССА		ПРОКАТ						
А-III								
ГОСТ 5781-82		ГОСТ 103-76			ГОСТ 8509-86			
Ø8	ИТОГО	-8 Х 70	-8 Х 60	ИТОГО	L45 Х 5	ИТОГО		
0.52	0.52	1.06	0.92	1.98	0.00	0.00	2.50	7.58
0.52	0.52	1.06	0.92	1.98	0.00	0.00	2.50	8.18
0.64	0.64	0.00	0.00	0.00	1.36	1.36	2.00	6.26
0.64	0.64	0.00	0.00	0.00	1.36	1.36	2.00	7.51
0.64	0.64	0.00	0.00	0.00	1.36	1.36	2.00	8.13

ВЕДОМОСТЬ РАСХОДА СТАЛИ НА 1 ЭЛЕМЕНТ, КГ

МАРКА ЭЛЕМЕНТА	ИЗДЕЛИЯ АРМАТУРНЫЕ											
	АРМАТУРА КЛАССА											
	A-III					BP-I			A-I			ВСЕГО
	ГОСТ 5781-82					ГОСТ 6727-80			ГОСТ 5781-82			
	Ø16	Ø8	Ø10	Ø6	ИТОГО	Ø5	Ø4	ИТОГО	Ø12	Ø16	ИТОГО	
ПСК 60.6.4,0-Л	56.43	8.25	0.16	0.00	64.84	6.33	0.00	6.33	2.54	0.00	2.54	73.71
ПСК 60.6.4,0-Л-1	56.43	8.25	0.16	0.00	64.84	6.33	0.00	6.33	2.54	0.00	2.54	73.71
ПСК 60.9.4,0-Л	0.00	0.29	29.72	5.35	35.36	0.00	2.80	2.80	0.00	5.86	5.86	44.02
ПСК 60.9.4,0-Л-1	0.00	0.29	29.72	5.35	35.36	0.00	2.80	2.80	0.00	5.86	5.86	44.02
1ПСК 57.6.4,0-Л	52.20	8.25	0.16	0.00	60.61	5.76	0.00	5.76	2.54	0.00	2.54	68.91
1ПСК 57.6.4,0-Л-1	52.20	8.25	0.16	0.00	60.61	5.76	0.00	5.76	2.54	0.00	2.54	68.91

ПРОДОЛЖЕНИЕ ВЕДОМОСТИ

ИЗДЕЛИЯ ЗАКЛАДНЫЕ							ОБЩИЙ РАСХОД
АРМАТУРА КЛАССА		ПРОКАТ				ВСЕГО	
A-III							
ГОСТ 5781-82		ГОСТ 103-76					
Ø10	ИТОГО	-8 Х 60	-8 Х 70	-8 Х 120	ИТОГО		
1.12	1.12	1.52	1.50	0.00	3.02	4.14	77.85
2.68	2.68	3.86	1.50	0.00	5.36	8.04	81.75
1.12	1.12	1.52	1.50	0.00	3.02	4.14	48.16
2.68	2.68	3.86	1.50	0.00	5.36	8.04	52.06
1.80	1.80	0.76	0.75	0.90	2.41	4.21	73.12
3.36	3.36	3.10	0.75	0.90	4.75	8.11	77.02

ВИНОКУР БУРЛАКОВА
ВЕДУЩ. ВЕДУЩ.
ТЛП СП
САПР ТБЗТК
ВЗАМ.ИНВ
ПОДПИСЬ И ДАТА
ИНВ ПОДЛ

ВЕДОМОСТЬ РАСХОДА СТАЛИ НА 1 ЭЛЕМЕНТ, КГ

МАРКА ЭЛЕМЕНТА	ИЗДЕЛИЯ АРМАТУРНЫЕ											
	АРМАТУРА КЛАССА											
	A-III					BP-I			A-I			ВСЕГО
	ГОСТ 5781-82					ГОСТ 6727-80			ГОСТ 5781-82			
	Ø10	Ø6	Ø8	Ø16	ИТОГО	Ø4	Ø5	ИТОГО	Ø16	Ø12	ИТОГО	
1ПСК 57.9.4,0-Л	27.52	5.15	0.29	0.00	32.96	2.76	0.00	2.76	5.86	0.00	5.86	41.58
1ПСК 57.9.4,0-Л-1	27.52	5.15	0.29	0.00	32.96	2.76	0.00	2.76	5.86	0.00	5.86	41.58
2ПСК 57.6.4,0-Л	0.16	0.00	8.25	52.20	60.61	0.00	5.76	5.76	0.00	2.54	2.54	68.91
2ПСК 57.6.4,0-Л-1	0.16	0.00	8.25	52.20	60.61	0.00	5.76	5.76	0.00	2.54	2.54	68.91
2ПСК 57.9.4,0-Л	27.52	5.15	0.29	0.00	32.96	2.76	0.00	2.76	5.86	0.00	5.86	41.58
2ПСК 57.9.4,0-Л-1	27.52	5.15	0.29	0.00	32.96	2.76	0.00	2.76	5.86	0.00	5.86	41.58

ПРОДОЛЖЕНИЕ ВЕДОМОСТИ

ИЗДЕЛИЯ ЗАКЛАДНЫЕ							ОБЩИЙ РАСХОД
АРМАТУРА КЛАССА		ПРОКАТ				ВСЕГО	
A-III							
ГОСТ 5781-82		ГОСТ 103-76					
Ø10	ИТОГО	-8 X 120	-8 X 60	-8 X 70	ИТОГО		
1.80	1.80	0.90	0.76	0.75	2.41	4.21	45.79
3.36	3.36	0.90	3.10	0.75	4.75	8.11	49.69
1.80	1.80	0.90	0.76	0.75	2.41	4.21	73.12
3.36	3.36	0.90	3.10	0.75	4.75	8.11	77.02
1.80	1.80	0.90	0.76	0.75	2.41	4.21	45.79
3.36	3.36	0.90	3.10	0.75	4.75	8.11	49.69

ВЕДОМОСТЬ РАСХОДА СТАЛИ НА 1 ЭЛЕМЕНТ, КГ

МАРКА ЭЛЕМЕНТА	ИЗДЕЛИЯ АРМАТУРНЫЕ										
	АРМАТУРА КЛАССА										
	AIII				BPI			AI			ВСЕГО
	ГОСТ 5781-82				ГОСТ 6727-80			ГОСТ 5781-82			
	Ø6	Ø8	Ø10	ИТОГО	Ø4	Ø5	ИТОГО	Ø10	Ø12	ИТОГО	
1ПС 27.5.6.4.0-Л	3.42	0.39	0.00	3.81	1.04	1.48	2.52	1.54	0.00	1.54	7.87
1ПС 27.5.6.4.0-Л-1	3.42	0.39	0.00	3.81	1.04	1.48	2.52	1.54	0.00	1.54	7.87
1ПС 27.5.9.4.0-Л	1.14	4.34	0.16	5.64	1.04	1.91	2.95	0.00	2.56	2.56	11.15
1ПС 27.5.9.4.0-Л-1	1.14	4.34	0.16	5.64	1.04	1.91	2.95	0.00	2.56	2.56	11.15
1ПС 27.5.12.4.0-Л	2.28	4.34	0.16	6.78	1.39	2.58	3.97	0.00	2.56	2.56	13.31
1ПС 27.5.12.4.0-Л-1	2.28	4.34	0.16	6.78	1.39	2.58	3.97	0.00	2.56	2.56	13.31

ИЗДЕЛИЯ ЗАКЛАДНЫЕ							
АРМАТУРА КЛАССА		ПРОКАТ				ВСЕГО	ОБЩИЙ РАСХОД
AIII							
ГОСТ 5781-82		ГОСТ 103-76					
Ø10	ИТОГО	-8 X 60	-8 X 70	-8 X 120	ИТОГО		
1.80	1.80	0.76	0.75	0.90	2.41	4.21	12.08
3.36	3.36	3.10	0.75	0.90	4.75	8.11	15.98
1.80	1.80	0.76	0.75	0.90	2.41	4.21	15.36
3.36	3.36	3.10	0.75	0.90	4.75	8.11	19.26
1.80	1.80	0.76	0.75	0.90	2.41	4.21	17.52
3.36	3.36	3.10	0.75	0.90	4.75	8.11	21.42

САПР | ТЛП | ВЕДИНХ | БУРЛАКОВА
ШНИИП | СП | ИНЖЕНЕР | ЧЕЧЕНКОВА

ИНВ. ПОЛН. | ПОДПИСЬ И ДАТА | ВЗАМ.ИНВ.

24767 89

ФОРМАТ А3

ВЕДОМОСТЬ РАСХОДА СТАЛИ НА 1 ЭЛЕМЕНТ, КГ

МАРКА ЭЛЕМЕНТА	ИЗДЕЛИЯ АРМАТУРНЫЕ										
	АРМАТУРА КЛАССА										
	AIII				BPI			AI			ВСЕГО
	ГОСТ 5781-82				ГОСТ 6727-80			ГОСТ 5781-82			
	⌀6	⌀8	⌀10	ИТОГО	⌀4	⌀5	ИТОГО	⌀14	⌀16	ИТОГО	
1ПС 27,5.15.4,0-Л	2.28	6.37	0.32	8.97	1.74	3.25	4.99	4.06	0.00	4.06	18.02
1ПС 27,5.15.4,0-Л-1	2.28	6,37	0.32	8.97	1.74	3.25	4.99	4.06	0.00	4.06	18.02
1ПС 27,5.18.4,0-Л	2.28	8.39	0.32	10.99	2.04	3.91	5.95	0.00	5.84	5,84	22.78
1ПС 27,5.18.4,0-Л-1	2.28	8.39	0.32	10.99	2.04	3.91	5.95	0.00	5.84	5,84	22.78
1ПС 27,5.21.4,0-Л	0.00	12.45	0.32	12.77	2.09	4.58	6.67	0.00	5,84	5,84	25.27
1ПС 27,5.21.4,0-Л-1	0.00	12.45	0.32	12.77	2.09	4.58	6.67	0.00	5.84	5,84	25,27

ИЗДЕЛИЯ ЗАКЛАДНЫЕ							ОБЩИЙ РАСХОД
АРМАТУРА КЛАССА		ПРОКАТ				ВСЕГО	
AIII							
ГОСТ 5781-82		ГОСТ 103-76					
⌀10	ИТОГО	-8 Х 60	-8 Х 70	-8 Х 120	ИТОГО		
1.80	1,80	0.76	0.75	0.90	2.41	4.21	22.23
3.36	3.36	3.10	0.75	0.90	4.75	8.11	26.13
1.80	1.80	0.76	0.75	0.90	2.41	4.21	26.99
3.36	3.36	3.10	0.75	0.90	4.75	8.11	30.89
1.80	1.80	0.76	0.75	0.90	2.41	4.21	29.48
3.36	3.36	3.10	0.75	0.90	4.75	8.11	33.38

ГИП Шифиг | Нач. отд. СП | Гл. спец. Ведиков | Нач. сект. Фрилакова | Гл. спец. Чечекова

Инв. № подл. | Подпись и дата | Взам. инв. №

ВЕДОМОСТЬ РАСХОДА СТАЛИ НА 1 ЭЛЕМЕНТ, КГ

МАРКА ЭЛЕМЕНТА	ИЗДЕЛИЯ АРМАТУРНЫЕ										
	АРМАТУРА КЛАССА										
	AIII				BPI			AI			ВСЕГО
	ГОСТ 5781-82				ГОСТ 6727-80			ГОСТ 5781-82			
	⌀6	⌀8	⌀10	ИТОГО	⌀4	⌀5	ИТОГО	⌀14	⌀16	ИТОГО	
2ПС 27.5.15.4,0-Л	2.28	6,37	0.32	8.97	1.74	3.25	4.99	4.06	0.00	4.05	18.02
2ПС 27.5.15.4,0-Л-1	2.28	6.37	0.32	8.97	1.74	3.25	4.99	4.06	0.00	4.06	18.02
2ПС 27.5.18.4,0-Л	2.28	8.39	0.32	10.99	2.04	3.91	5.95	0.00	5.84	5.84	22.78
2ПС 27.5.18.4,0-Л-1	2.28	8.39	0.32	10.99	2.04	3.91	5.95	0.00	5.84	5.84	22.78
2ПС 27.5.21.4,0-Л	0.00	12.45	0.32	12.77	2.09	4.58	6.67	0.00	5.84	5.84	25.27
2ПС 27.5.21.4,0-Л-1	0.00	12.45	0.32	12.77	2.09	4.58	6.67	0.00	5.84	5.84	25.27

ИЗДЕЛИЯ ЗАКЛАДНЫЕ							ОБЩИЙ РАСХОД
АРМАТУРА КЛАССА		ПРОКАТ				ВСЕГО	
AIII							
ГОСТ 5781-82		ГОСТ 103-76					
⌀10	ИТОГО	-8 Х 60	-8 Х 70	-8 Х 120	ИТОГО		
1.80	1.80	0.76	0.75	0.90	2.41	4.21	22,23
3.36	3.36	3.10	0.75	0.90	4.75	8.11	26,13
1.80	1.80	0.76	0.75	0.90	2.41	4.21	26.99
3.36	3.36	3.10	0.75	0.90	4.75	8.11	30.89
1.80	1.80	0.76	0.75	0.90	2.41	4.21	29.48
3.36	3.36	3.10	0.75	0.90	4.75	8,11	33,38

ВЕДОМОСТЬ РАСХОДА СТАЛИ НА 1 ЭЛЕМЕНТ, КГ

МАРКА ЭЛЕМЕНТА	ИЗДЕЛИЯ АРМАТУРНЫЕ										
	АРМАТУРА КЛАССА										
	AIII				BPI			AI			ВСЕГО
	ГОСТ 5781-82				ГОСТ 6727-80			ГОСТ 5781-82			
	ф6	ф8	ф10	ИТОГО	ф4	ф5	ИТОГО	ф10	ф12	ИТОГО	
2ПС 27.5.6.4.0-Л	3.42	0.39	0.00	3.81	1.04	1.48	2.52	1.54	0.00	1.54	7.87
2ПС 27.5.6.4.0-Л-1	3.42	0.39	0.00	3.81	1.04	1.48	2.52	1.54	0.00	1.54	7.87
2ПС 27.5.9.4.0-Л	1.14	4.34	0.16	5.64	1.04	1.91	2.95	0.00	2.56	2.56	11.15
2ПС 27.5.9.4.0-Л-1	1.14	4.34	0.16	5.64	1.04	1.91	2.95	0.00	2.56	2.56	11.15
2ПС 27.5.12.4.0-Л	2.28	4.34	0.16	6.78	1.39	2.58	3.97	0.00	2.56	2.56	13.31
2ПС 27.5.12.4.0-Л-1	2.28	4.34	0.16	6.78	1.39	2.58	3.97	0.00	2.56	2.56	13.31

ИЗДЕЛИЯ ЗАКЛАДНЫЕ						ВСЕГО	ОБЩИЙ РАСХОД
АРМАТУРА КЛАССА		ПРОКАТ					
AIII							
ГОСТ 5781-82		ГОСТ 103-76					
ф10	ИТОГО	-8 Х 60	-8 Х 70	-8 Х 120	ИТОГО		
1.80	1.80	0.76	0.75	0.90	2.41	4.21	12.00
3.36	3.36	3.10	0.75	0.90	4.75	8.11	15.98
1.80	1.80	0.76	0.75	0.90	2.41	4.21	15.36
3.36	3.36	3.10	0.75	0.90	4.75	8.11	19.26
1.80	1.80	0.76	0.75	0.90	2.41	4.21	17.52
3.36	3.36	3.10	0.75	0.90	4.75	8.11	21.42

САПР Цыбиков | ТМП СП | ВЕДИЧК Кондер | ВЕДИЧК Чечеткова

ВЗАМИН | ПОДПИСЬ И ДАТА | ИНВ. ПОДЛ

ВЕДОМОСТЬ РАСХОДА СТАЛИ НА 1 ЭЛЕМЕНТ, КГ

МАРКА ЭЛЕМЕНТА	ИЗДЕЛИЯ АРМАТУРНЫЕ												
	АРМАТУРА КЛАССА												
	AIII					BPI			AI				ВСЕГО
	ГОСТ 5781-82					ГОСТ 6727-80			ГОСТ 5781-82				
	ф6	ф10	ф8	ф12	ИТОГО	ф4	ф5	ИТОГО	ф12	ф16	ф18	ИТОГО	
1ПС 57.5.6.4.0-Л	4.94	7.03	0.29	0.00	12,26	2,04	2,88	4,92	2,56	0.00	0.00	2,56	19,74
1ПС 57,5.6.4,0-Л-1	4.94	7.03	0.29	0.00	12,26	2,04	2.88	4,92	2,56	0.00	0.00	2,56	19,74
1ПС 57,5.9.4,0-Л	2.47	14.05	0.29	0.00	16,81	2,04	3.35	5.39	0.00	5,84	0.00	5,84	28,05
1ПС 57,5.9.4,0-Л-1	2.47	14.05	0.29	0.00	16.81	2,04	3.35	5,39	0.00	5,84	0.00	5,84	28,05
1ПС 57,5.12.4,0-Л	2.47	0.00	13,48	0.56	16,51	2,72	4.51	7,23	0.00	0.00	8.66	8,66	32.40
1ПС 57,5.12.4,0-Л-1	2.47	0.00	13,48	0,56	16,51	2,72	4.51	7,23	0.00	0.00	8.66	8,66	32,40

ИЗДЕЛИЯ ЗАКЛАДНЫЕ						ВСЕГО	ОБЩИЙ РАСХОД
АРМАТУРА КЛАССА		ПРОКАТ					
AIII							
ГОСТ 5781-82		ГОСТ 103-76					
ф10	ИТОГО	-8 Х 60	-8 Х 70	-8 Х 120	ИТОГО		
1.80	1,80	0.76	0.75	0,90	2,41	4,21	23,95
3.36	3.36	3,10	0.75	0,90	4,75	8,11	27,85
1.80	1.80	0.76	0.75	0,90	2,41	4.21	32,26
3,36	3.36	3.10	0.75	0.90	4,75	8.11	36,16
1.80	1.80	0,76	0.25	0.90	2,41	4,21	36,61
3,36	3,36	3.10	0.75	0.90	4,75	8,11	40,51

ВЕДОМОСТЬ РАСХОДА СТАЛИ НА 1 ЭЛЕМЕНТ, КГ

МАРКА ЭЛЕМЕНТА	ИЗДЕЛИЯ АРМАТУРНЫЕ											
	АРМАТУРА КЛАССА											
	AIII					BPI			AI			ВСЕГО
	ГОСТ 5781-82					ГОСТ 6727-80			ГОСТ 5781-82			
	⌀6	⌀8	⌀12	⌀10	ИТОГО	⌀4	⌀5	ИТОГО	⌀20	⌀22	ИТОГО	
1ПС 57,5.15.4,0-Л	4.94	13.19	0.56	0.46	19.15	3.41	5.68	9.09	11.64	0.00	11.64	39.88
1ПС 57,5.15.4,0-Л-1	4.94	13.65	0.56	0.00	19.15	3.41	5.68	9.09	11.64	0.00	11.64	39.88
1ПС 57,5.18.4,0-Л	4.94	17.58	1.22	0.00	23.75	4.09	6.85	10.94	0.00	15.34	15.34	50.02
1ПС 57,5.18.4,0-Л-1	4.94	17.58	1.22	0,00	23.75	4.09	6.85	10.94	0.00	15.34	15.34	50.02
1ПС 57,5.21.4,0-Л	0.00	26.38	1.22	0.00	27.60	4.09	8.02	12.11	0.00	15.34	15.34	55.04
1ПС 57,5.21.4,0-Л-1	0.00	26.38	1.22	0.00	27.60	4.09	8.02	12.11	0.00	15.34	15.34	55.04

ИЗДЕЛИЯ ЗАКЛАДНЫЕ							ОБЩИЙ РАСХОД
АРМАТУРА КЛАССА		ПРОКАТ				ВСЕГО	
AIII							
ГОСТ 5781-82		ГОСТ 103-76					
⌀10	ИТОГО	-8 Х 60	-8 Х 70	-8 Х 120	ИТОГО		
1.80	1.80	0.76	0.75	0.90	2,41	4,21	44.09
3.36	3.36	3.10	0.75	0.90	4,75	8.11	47.99
1.80	1.80	0.76	0.75	0.90	2.41	4.21	54.23
3.36	3.36	3.10	0.75	0.90	4.75	8,11	58.13
1.80	1,80	0,76	0.75	0,90	2.41	4.21	59.25
3.36	3.36	3.10	0.75	0.90	4.75	8.11	63.15

ВЕДОМОСТЬ РАСХОДА СТАЛИ НА 1 ЭЛЕМЕНТ, КГ

МАРКА ЭЛЕМЕНТА	ИЗДЕЛИЯ АРМАТУРНЫЕ												
	АРМАТУРА КЛАССА												
	AIII					BPI			AI				ВСЕГО
	ГОСТ 5781-82					ГОСТ 6727-80			ГОСТ 5781-82				
	ø6	ø10	ø8	ø12	ИТОГО	ø4	ø5	ИТОГО	ø12	ø16	ø18	ИТОГО	
2ПС 57.5.6.4.0-Л	4.94	7.03	0.29	0.00	12.26	2.04	2.88	4.92	2.56	0.00	0.00	2,56	19,74
2ПС 57.5.6.4.0-Л-1	4.94	7.03	0.29	0.00	12.26	2.04	2.88	4.92	2.56	0.00	0.00	2,56	19,74
2ПС 57.5.9.4.0-Л	2.47	14.05	0.29	0.00	16.81	2.04	3.35	5.39	0.00	5.84	0.00	5,84	28,05
2ПС 57.5.9.4.0-Л-1	2.47	14.05	0.29	0.00	16.81	2.04	3.35	5.39	0.00	5.84	0.00	5,84	28,05
2ПС 57.5.12.4.0-Л	2.47	0.00	13.48	0.56	16.51	2.72	4.51	7.23	0.00	0.00	8.66	8,66	32,40
2ПС 57.5.12.4.0-Л-1	2.47	0.00	13.48	0,56	16.51	2.72	4.51	7.23	0.00	0.00	8.66	8,66	32,40

ИЗДЕЛИЯ ЗАКЛАДНЫЕ							ОБЩИЙ РАСХОД
АРМАТУРА КЛАССА		ПРОКАТ				ВСЕГО	
AIII							
ГОСТ 5781-82		ГОСТ 103-76					
ø10	ИТОГО	-8 X 60	-8 X 70	-8 X 120	ИТОГО		
1.80	1.80	0.76	0.75	0.90	2,41	4.21	23.95
3.36	3.36	3.10	0.75	0,90	4,75	8,11	27,85
1.80	1.80	0,76	0.75	0,90	2,41	4,21	32,26
3.36	3.36	3,10	0.75	0.90	4,75	8,11	36,16
1.80	1.80	0,76	0.75	0.90	2,41	4,21	36,61
3.36	3.36	3,10	0.75	0.90	4,75	8,11	40.51

САПР | ТЛП | ЗЕДИНА | БУРЛАКОВА
ЦНИИП | СП | ИНОВНЕ | ЧЕЧЕНКОВА

ИНВ. ПОДЛ | ПОДПИСЬ И ДАТА | ВЗАМ.ИНВ.

24767 95

ФОРМАТ А3

ВЕДОМОСТЬ РАСХОДА СТАЛИ НА 1 ЭЛЕМЕНТ, КГ

МАРКА ЭЛЕМЕНТА	ИЗДЕЛИЯ АРМАТУРНЫЕ											
	АРМАТУРА КЛАССА											
	AIII					BPI			AI			ВСЕГО
	ГОСТ 5781-82					ГОСТ 6727-80			ГОСТ 5781-82			
	⌀6	⌀8	⌀12	⌀10	ИТОГО	⌀4	⌀5	ИТОГО	⌀20	⌀22	ИТОГО	
2ПС 57.5.15.4.0-Л	4.94	13.19	0.56	0.46	19.15	3.41	5.68	9 09	11.64	0.00	11.64	39.88
2ПС 57.5.15.4.0-Л-1	4.94	13.65	0.56	0.00	19.15	3.41	5.68	9.09	11 64	0.00	11.64	39.88
2ПС 57.5.18.4.0-Л	4.94	17.58	1.22	0.00	23.75	4.09	6.85	10.94	0.00	15.34	15.34	50.02
2ПС 57.5.18.4.0-Л-1	4.94	17.58	1.22	0.00	23.75	4.09	6.85	10.94	0.00	15.34	15.34	50.02
2ПС 57.5.21.4.0-Л	0.00	26.38	1.22	0.00	27.60	4.09	8.02	12.11	0.00	15.34	15.34	55.04
2ПС 57.5.21.4.0-Л-1	0.00	26.38	1.22	0.00	27.60	4.09	8.02	12.11	0.00	15.34	15.34	55.04

ИЗДЕЛИЯ ЗАКЛАДНЫЕ						ВСЕГО	ОБЩИЙ РАСХОД
АРМАТУРА КЛАССА		ПРОКАТ					
AIII							
ГОСТ 5781-82		ГОСТ 103-76					
⌀10	ИТОГО	-8 Х 60	-8 Х 70	-8 Х 120	ИТОГО		
1.80	1.80	0.76	0.75	0.90	2.41	4.21	44.09
3.36	3.36	3.10	0.75	0.90	4.75	8.11	47.99
1.80	1.80	0.76	0.75	0.90	2.41	4 21	54.23
3.36	3.36	3.10	0.75	0.90	4.75	8.11	58.13
1.80	1.80	0.76	0.75	0.90	2.41	4.21	59.25
3.36	3.36	3.10	0 75	0.90	4.75	8.11	63.15

24767 96
ФОРМАТ А3

ВЕДОМОСТЬ РАСХОДА СТАЛИ НА 1 ЭЛЕМЕНТ, КГ

МАРКА ЭЛЕМЕНТА	ИЗДЕЛИЯ АРМАТУРНЫЕ										
	АРМАТУРА КЛАССА										
	ВРI			AI				AIII			ВСЕГО
	ГОСТ 6727-80			ГОСТ 5781-82				ГОСТ 5781-82			
	Ø4	Ø5	ИТОГО	Ø8	Ø10	Ø12	ИТОГО	Ø8	Ø10	ИТОГО	
ЗПС 56.60.40-Л	0.77	0.62	1.39	0.42	0.00	0.00	0.42	0.20	0.00	0.20	2.01
ЗПС 56.90.40-Л	0.77	0.96	1.73	0.00	0.77	0.00	0.77	0.20	0.00	0.20	2.70
ЗПС 56.120.40-Л	1.03	1.29	2.32	0.00	0.77	0.00	0.77	0.20	0.00	0.20	3.29
ЗПС 56.150.40-Л	1.29	1.62	2.91	0.00	0.00	1.28	1.28	0.15	0.08	0.23	4.42
ЗПС 56.180.40-Л	1,55	1,96	3,51	0.00	0.00	1.28	1.28	0,15	0.08	0.23	5.02
ЗПС 56.210.40-Л	1,81	2,29	4,10	0.00	0.00	1,28	1,28	0,15	0.08	0,23	5,61

ИЗДЕЛИЯ ЗАКЛАДНЫЕ						ОБЩИЙ РАСХОД
АРМАТУРА КЛАССА		ПРОКАТ			ВСЕГО	
AIII						
ГОСТ 5781-82		ГОСТ 103-76				
Ø8	ИТОГО	-8 X 60	-8 X 70	ИТОГО		
0.52	0,52	0.92	1.06	1.98	2.50	4,51
0.52	0.52	0.92	1.06	1.98	2,50	5,20
0.52	0.52	0,92	1,06	1.98	2,50	5,79
0.52	0,52	0.92	1.06	1.98	2,50	6,92
0.52	0.52	0,92	1.06	1.98	2,50	7,52
0.52	0.52	0.92	1.06	1,98	2.50	8,11

САПР	1/81	ВЕДИНД	БИРЛАКОВА
ГНИАП	СП	ИНЖЕНЕР	ЧЕЧЕНКОВА

ИНВ ПОДЛ. | ПОДПИСЬ И ДАТА | ВЗАМ.ИНВ

24767 97

ФОРМАТ А3

ВЕДОМОСТЬ РАСХОДА СТАЛИ НА 1 ЭЛЕМЕНТ, КГ

МАРКА ЭЛЕМЕНТА	ИЗДЕЛИЯ АРМАТУРНЫЕ							
	АРМАТУРА КЛАССА							
	BPI			AI		AIII		ВСЕГО
	ГОСТ 6727-80			ГОСТ 5781-82		ГОСТ 5781-82		
	Ø4	Ø5	ИТОГО	Ø10	ИТОГО	Ø8	ИТОГО	
4ПС 72.120.40-Л	1,27	1.29	2.56	1,54	1,54	0,25	0,25	4,35
4ПС 72.180.40-Л	1.90	1,96	3.86	1.54	1,54	0,25	0,25	5,65
4ПС 72.210.40-Л	2.22	2,29	4,51	1.54	1,54	0.25	0,25	6,30

ИЗДЕЛИЯ ЗАКЛАДНЫЕ					ОБЩИЙ РАСХОД
АРМАТУРА КЛАССА		ПРОКАТ		ВСЕГО	
AIII					
ГОСТ 5781-82		ГОСТ 103-76			
Ø8	ИТОГО	L 45 X 5	ИТОГО		
0,64	0.64	1,36	1,36	2,00	6,35
0.64	0.64	1,36	1,36	2,00	7,65
0.64	0.64	1,36	1.36	2,00	8,30

САПР | ТЛП | ВЕДИНЖ | БУРЛАКОВА
ЦНИИП | СП | ИСПЕЧ | ЧЕЧЕНКОВА

ИНВ ПОДЛ. | ПОДПИСЬ И ДАТА | ВЗАМ.ИНВ

24767 98

ФОРМАТ А3

ВЕДОМОСТЬ РАСХОДА СТАЛИ НА 1 ЭЛЕМЕНТ, КГ

МАРКА ЭЛЕМЕНТА	ИЗДЕЛИЯ АРМАТУРНЫЕ											
	АРМАТУРА КЛАССА											
	AIII					BPI			AI			ВСЕГО
	ГОСТ 5781-82					ГОСТ 6727-80			ГОСТ 5781-82			
	Ø16	Ø8	Ø10	Ø6	ИТОГО	Ø5	Ø4	ИТОГО	Ø12	Ø16	ИТОГО	
1ПСК57,5 6 4,0-Л	52 68	8.25	0.16	0.00	61 09	5 78	0 00	5 78	2 56	0 00	2 56	69,43
1ПСК57,5 6 4,0-Л-1	52 68	8.25	0 16	0 00	61 09	5.78	0.00	5.78	2 56	0.00	2.56	69,43
1ПСК57,5 9 4,0-Л	0 00	0 29	27 79	5 15	33 23	0 00	2 72	2 72	0 00	5 84	5 84	41,79
1ПСК57,5 9.4,0-Л-1	0 00	0 29	27 79	5 15	33 23	0 00	2 72	2 72	0 00	5 84	5 84	41,79

ИЗДЕЛИЯ ЗАКЛАДНЫЕ							ОБЩИЙ РАСХОД
АРМАТУРА КЛАССА		ПРОКАТ				ВСЕГО	
AIII							
ГОСТ 5781-82		ГОСТ 103-76					
Ø10	ИТОГО	-8 X 60	-8 X 70	-8 X 120	ИТОГО		
1 80	1 80	0,76	0,75	0,90	2,41	4,21	73,63
3 36	3,36	3,10	0,75	0,90	4,75	8,11	77 53
1 80	1,80	0,76	0,75	0,90	2,41	4,21	46,00
3 36	3,36	3,10	0,75	0,90	4,75	8,11	49,90

САПР | ТЛП | ВЕДИНЕ | БУРЛАКОВА
ЦНИИП | СП | КИЖЕНЕР | ЧЕЧЕНКОВА

ИНВ ПОДЛ. | ПОДПИСЬ И ДАТА | ВЗАМ.ИНВ

ВЕДОМОСТЬ РАСХОДА СТАЛИ НА 1 ЭЛЕМЕНТ, КГ

МАРКА ЭЛЕМЕНТА	ИЗДЕЛИЯ АРМАТУРНЫЕ											
	АРМАТУРА КЛАССА											
	AIII					BPI			AI			ВСЕГО
	ГОСТ 5781-82					ГОСТ 6727-80			ГОСТ 5781-82			
	Ø16	Ø8	Ø10	Ø6	ИТОГО	Ø5	Ø4	ИТОГО	Ø12	Ø16	ИТОГО	
2ПСК57.5.6.4.0-Л	52,68	8,25	0,16	0.00	61,09	5.78	0.00	5.78	2.56	0.00	2.56	69,43
2ПСК57.5.6.4.0-Л-1	52,68	8.25	0.16	0.00	61.09	5.78	0.00	5.78	2.56	0.00	2.56	69,43
2ПСК57.5.9.4.0-Л	0.00	0.29	27,79	5,15	33.23	0.00	2.72	2.72	0.00	5.84	5.84	41,79
2ПСК57.5.9.4.0-Л-1	0.00	0.29	27,79	5,15	33.23	0.00	2.72	2.72	0.00	5.84	5.84	41.79

ИЗДЕЛИЯ ЗАКЛАДНЫЕ							ОБЩИЙ РАСХОД
АРМАТУРА КЛАССА		ПРОКАТ				ВСЕГО	
AIII							
ГОСТ 5781-82		ГОСТ 103-76					
Ø10	ИТОГО	-8 X 60	-8 X 70	-8 X 120	ИТОГО		
1.80	1.80	0.76	0.75	0,90	2,41	4,21	73.63
3.36	3,36	3.10	0.75	0,90	4,75	8,11	77,53
1,80	1.80	0,76	0.75	0,90	2.41	4,21	46,00
3,36	3.36	3,10	0,75	0,90	4,75	8,11	49.90

САПР | ТЛП | ВЕДИНЫ | БУРЛАКОВА
ЦНИИП | СП | ИНЖЕНЕР | ЧЕЧЕНКОВА

ИНВ ПОД | ПОДПИСЬ И ДАТА | ВЗАМ.ИНВ

gost.e-ecolog.ru

24767 (100) ФОРМАТ А3