ТИПОВЫЕ СТРОИТЕЛЬНЫЕ КОНСТРУКЦИИ, ИЗДЕЛИЯ И УЗЛЫ

СЕРИЯ 1.030.1-1/88

СТЕНЫ НАРУЖНЫЕ ИЗ ОДНОСЛОЙНЫХ ПАНЕЛЕЙ ДЛЯ КАРКАСНЫХ ОБЩЕСТВЕННЫХ ЗДАНИЙ, ПРОИЗВОДСТВЕННЫХ И ВСПОМОГАТЕЛЬНЫХ ЗДАНИЙ ПРОМЫШЛЕННЫХ ПРЕДПРИЯТИЙ

ВЫПУСК 1-4

ПАНЕЛИ ИЗ ЛЕГКИХ БЕТОНОВ ТОЛЩИНОЙ 350 ММ ДЛЯ СТЕН ОБЩЕСТВЕННЫХ ЗДАНИЙ И ВСПОМОГАТЕЛЬНЫХ ЗДАНИЙ ПРОМЫШЛЕННЫХ ПРЕДПРИЯТИЙ ОПАЛУБКА И АРМИРОВАНИЕ.

РАБОЧИЕ ЧЕРТЕЖИ

НАСТОЯЩАЯ ДОКУМЕНТАЦИЯ НЕ ПОДЛЕЖИТ ПРЯМОЙ ПЕРЕДАЧЕ НА ЗАВОД-ИЗГОТОВИТЕЛЬ И МОЖЕТ БЫТЬ ИСПОЛЬЗОВАНА В КАЧЕСТВЕ СПРАВОЧНОГО МАТЕРИАЛА ПРИ РАЗРАБОТКЕ КОНКРЕТНОГО ПРОЕКТА (ПИСЬМО ГОССТРОЯ РОССИИ ОТ 17.03.99 № 5-11/30)

24766

Отпускная цена на момент реализации указана в счет-накладной

gost.e-ecolog.ru

Коп. фронт

ТИПОВЫЕ СТРОИТЕЛЬНЫЕ КОНСТРУКЦИИ, ИЗДЕЛИЯ И УЗЛЫ

СЕРИЯ 1.030.1-1/88

СТЕНЫ НАРУЖНЫЕ ИЗ ОДНОСЛОЙНЫХ ПАНЕЛЕЙ ДЛЯ КАРКАСНЫХ ОБЩЕСТВЕННЫХ ЗДАНИЙ, ПРОИЗВОДСТВЕННЫХ И ВСПОМОГАТЕЛЬНЫХ ЗДАНИЙ ПРОМЫШЛЕННЫХ ПРЕДПРИЯТИЙ

ВЫПУСК 1-4

ПАНЕЛИ ИЗ ЛЕГКИХ БЕТОНОВ ТОЛЩИНОЙ 350 ММ ДЛЯ СТЕН ОБЩЕСТВЕННЫХ ЗДАНИЙ И ВСПОМОГАТЕЛЬНЫХ ЗДАНИЙ ПРОМЫШЛЕННЫХ ПРЕДПРИЯТИЙ. ОПАЛУБКА И АРМИРОВАНИЕ.

РАБОЧИЕ ЧЕРТЕЖИ

РАЗРАБОТАНЫ
ЦНИИЭП ТБЗ И ТК

ДИРЕКТОР ИН-ТА	подпись	В.И.Лепский
НАЧАЛЬНИК ОТДЕЛА	"	Б.Н.Волынский
ГЛ.КОНСТРУКТОР ОТДЕЛА	"	С.Б.Шац
ГЛ.ИНЖЕНЕР ПРОЕКТА	"	А.А.Шандурова
НИИЖБ ГОССТРОЯ СССР		
ЗАМ.ДИРЕКТОРА ИНСТИТУТА	"	Т.Мамедов
ЗАВ.СЕКТОРОМ КОНСТРУКЦИИ ИЗ ЛЕГКИХ БЕТОНОВ	"	Ю.Чиненков
ЗАВ.СЕКТОРОМ КОНСТРУКЦИЙ ИЗ ЯЧЕИСТЫХ БЕТОНОВ	"	Б.Филиппов

УТВЕРЖДЕНЫ ГОССТРОЕМ СССР
ПРОТОКОЛ А4-10 ОТ 17.03.89г
ВВЕДЕНЫ В ДЕЙСТВИЕ С 25.12.91, ПРИКАЗ
ЦНИИПРЕКОНСТРУКЦИЙ ГОРОДОВ ОТ 4.12.91 №21

Обозначение документа	Наименование	Стр.
1.030.1-1/88.1-4 -ТТ	Технические требования	4
-К1	Панели ПС30.6.3.5..., ПС30.9.3.5...	10
-К2	Панели ПС30.12.3.5..., ПС30.15.3.5...	11
-К3	Панели ПС30.18.3.5..., ПС30.21.3.5...	12
-К4	Панели ПС60.6.3.5..., ПС60.9.3.5...	13
-К5	Панели ПС 60.12.3.5... ПС60.15.3.5...	14
-К6	Панели ПС60.18.3.5..., ПС60.21.3.5...	15
-К7	Панель ПС72.9.3.5...,	16
-К8	Панели ПС72.12.3.5..., ПС72.15.3.5...	17
-К9	Панели ПС72.18.3.5..., ПС72.21.3.5...	18
-К10	Панели ПС 90.12.3.5..., ПС 90.15.3.5...	19
-К11	Панели ПС 90.18.3.5..., ПС90.21.3.5...	20
-К12	Панели 1ПС 27.6.3.5..., 1ПС 27.9.3.5...	21
-К13	Панели 1ПС 27.12.3.5..., 1ПС 27.15.3.5...	22
-К14	Панели 1ПС 27.18.3.5..., 1ПС 27.21.3.5...,	23
-К15	Панели 2ПС 27.6.3.5... 2ПС 27.9.3.5...	24
-К16	Панели 2ПС 27.12.3.5..., 2ПС 27.15.3.5	25
-К17	Панели 2ПС 27.18.3.5..., 2ПС 27.21.3.5...	26
-К18	Панели 1ПС57.6.3.5..., 1ПС57.9.3.5...	27
-К19	Панели 1ПС 57.12.35..., 1ПС 57.15.3.5	28
-К20	Панели 1ПС 57.18.3.5..., 1ПС57.21.3.5	29
-К21	Панели 2ПС57.6.3.5..., 2ПС57.9.3.5...	30
-К22	Панели 2ПС57.12.3.5..., 2ПС57.15.3.5...	31
-К23	Панели 2ПС 57.18.3.5..., 2ПС57.21.3.5...	32
-К24	Панели ПС3.12.3.5..., ПС3.18.3.5... ПС3.21.3.5...	33
-К25	Панели ПС6.12.3.5... ПС6.18.3.5..., ПС6.21.3.5...	34
-К26	Панели ПС12.12.3.5..., ПС12.18.3.5... ПС12.21.3.5	35
-К27	Панели ПС12.12.3.5...-1 ПС12.18.3.5...-1 ПС12.21.3.5...-1	36
-К28	Панели 3ПС56.60.3.5-Л, 3ПС56.90.3.5-Л	37
-К29	Панели 3ПС56.120.35-Л, 3ПС56.150.35-Л	38
-К30	Панели 3ПС56.180.35-Л, 3ПС56.210.35-Л	39
-К31	Панели 4ПС67.120.35-Л, 4ПС67.180.35-Л 4ПС67.210.35-Л	40
-К32	Панели ПСК60.6.3.5..., ПСК60.9.3.5...	41
-К33	Панели 1ПСК57.6.3.5... 1ПСК57.9.3.5...	42
-К34	Панели 2ПСК57.6.3.5..., 2ПСК57.9.3.5...	43
-К35	Панели 1ПС27,5.6.3.5..., 1ПС27,5,9.3.5...	44
-К36	Панели 1ПС27,5.12.3.5..., 1ПС27,5.15.3.5...	45
-К37	Панели 1ПС27,5.18.3.5..., 1ПС27,5.21.3.5...	46
-К38	Панели 2ПС27,5.6.3.5..., 2ПС27,5.9.3.5...	47
-К39	Панели 2ПС27,5.12.3.5..., 2ПС27,5.15.3.5...	48

Нач.отд.	Вольнский	под п.	
Н.контр.	Леонтьева	"	
ГИП	Шац	"	
Гл.спец.	Кочин	"	
Гл.спец.	Шанарова	"	
Провер	Леонтьева	"	
Разраб.	Лукина	"	

1.030.1-1/88.1-4

Содержание

Стадия	Лист	Листов
Р	1	2

ЦНИИЭП торговых зданий и туристских комплексов

Пров. 2.12.92

Коп. фото

1.030.1-1/88.1-4 Лист 2

24766 3

Взам. инв. № | Подпись и дата | Инв. № подл.

Обозначение документа	Наименование	Стр.
1.030.1-1/88.1-4-К40	Панели 2ПС27,5.18.3,5...,2ПС27,5.21.3.5...	49
-К41	Панели 1ПС57.5.6.3.5...,1ПС57,5,9.3,5...	50
-К42	Панели 1ПС57.5.12.3.5...,1ПС57,5,15.3,5...	51
-К43	Панели 1ПС57.5.18.3.5...,1ПС57,5.21.3.5...	52
-К44	Панели 2ПС57,5.6.3.5...,2ПС57.5.9.3,5...	53
-К45	Панели 2ПС57.5.12.3.5... 2ПС57.5.15.3,5...	54
-К46	Панели 2ПС57.5.18.3,5... 2ПС57,5,21.3,5...	55
-К47	Панели 3ПС51.60,3.5-Л, 3ПС51.90,35-Л	56
-К48	Панели 3ПС51.120.3,5-1, 3ПС51.150,35-Л	57
-К49	Панели 3ПС51.180.35-Л, 3ПС51.210.35-Л	58
-К50	Панели 4ПС72.120.35-Л, 4ПС72.180.35-Л,	59
	4ПС72.210.35-Л	
-К51	Панели 1ПСК57.5.6.3.5...,1ПСК57,5.9.3,5...	60
-К52	Панели 2ПСК57,5.6.3.5..., 2ПСК57.5.9.3.5...	61
-К53	Узлы 1... 15	62
-РС	Ведомость расхода стали	66

Взам. инв. №

Подпись и дата

Инв. № подл.

1. Общие данные.

Данный выпуск входит в состав серии 1.030.1-1/88„ Стены наружные из однослойных панелей для каркасных общественных зданий, производственных и вспомогательных зданий промышленных предприятий"

Выпуск содержит технические требования, опалубочные чертежи, армирование, спецификации, опалубочные и арматурные узлы, ведомость расхода стали на панели толщиной 350мм.

Общие указания по применению и расчету панелей приведены в выпусках 0-0 „Общие указания по применению. Номенклатура изделий. Часть I. Общественные здания и вспомогательные здания промышленных предприятий" и в. 0-I „Материалы для проектирования стен многоэтажных зданий с высотами этажей 3,3; 3,6 и 4,2 м".

Настоящий выпуск следует рассматривать совместно с выпусками:

I-7 „Панели из легких и ячеистых бетонов для стен общественных и вспомогательных зданий промышленных предприятий. Пространственные каркасы. Рабочие чертежи".

I-8 „Панели из легких и ячеистых бетонов. Арматурные и закладные изделия. Рабочие чертежи".

Панели запроектированы в соответствии с требованиями СНиП 2.03.01-84* „Бетонные и железобетонные конструкции". ГОСТ 11024-84 "Панели стеновые наружные, бетонные и железобетонные для жилых и общественных зданий. Общие технические условия."

В таблицах спецификаций изделий на панели в графе „Обозначение документа" опущено обозначение серии 1.030.1-1/88.

2. Конструкция и изготовление панелей.

2.1. Панель представляет собой плоскую однослойную конструкцию, выполненную из легкого бетона, армированную пространственным каркасом.

2.2. Панели запроектированы из следующих видов бетона.

легкого бетона плотного строения на пористых заполнителях класса по прочности на сжатие в 3,5 марки по средней плотности в пределах D900... D1200 (керамзитобетон, шунгизитобетон, перлитобетон, аглопоритобетон).

2.3. Панели, выполняемые из легкого бетона имеют наружный и внутренний фактурные слои толщиной соответственно 20 и 15 мм.

Фактурные слой запроектированы из цементно-песчаного раствора средней плотностью 1800 кг/м³ марки 100.

2.4. Проектная марка бетона и раствора фактурных слоев по морозостойкости назначается проектной организацией в зависимости от режима эксплуатации ограждающих конструкций и значения расчетной зимней температуры воздуха в районе строительства.

2.5. Панели армируются пространственными каркасами.

2.6. Марка проектной стали для закладных изделий, применяемых в панелях, назначается в конкретном проекте в соответствии с приложением 2 (п.1а) СНиП 2.03.01-84* в зависимости от температуры наружного воздуха. Закладные изделия должны быть защищены от коррозии в соответствии с требованиями главы СНиП 2.03.11-85„ Защита строительных конструкций от коррозии".

2.7. Для монтажных петель применяется горячекатаная сталь класса А-I марки Ст3сп2 и Ст3пс2. В случае монтажа панелей при зимней температуре ниже минус 40°С - применение петель из стали марки Ст3пс2 не допускается.

Нач.отд.	Волынский	подп.		1.030.1-1/88.1-4-ТТ	
Н.контр.	Леонтьева	"			
ГИП	Шац	"			
Гл.спец.	Шанаурова	"		Технические требования	Стадия: Р; Лист: 1; Листов: 6
Гл.спец.	Кочин	"			ЦНИИЭП торгово-бытовых зданий и туристских комплексов

Инв. №подл. | Подпись и дата | Взам. инв. №

Пров. 2.12.92 Коп.

2.8. Масса легкобетонных панелей, указанная в номенклатуре выпуска 0-0 ч.1, определена при отпускной объемной влажности бетона $\omega = 15\%$ с учетом 5% весовой влажности цементно-песчаного раствора и веса арматурных изделий. Отпускная плотность бетона определялась по формуле

$$D_{отп.} = D + \frac{\omega}{100} 1000 \ (кг/м^3),$$

где D — марка по средней плотности бетона; отпускная плотность цементно-песчаного раствора — 1890 кг/м³.

2.9. Изготовление панелей следует выполнять в соответствии с требованиями ГОСТ 11024-84 по рабочим чертежам в инвентарной заводской оснастке. При этом необходимо выполнить следующие требования:

2.9.1. Панели изготавливаются в горизонтальных формах фасадной стороной вниз.

2.9.2. Армирование панелей должно производиться сварными пространственными каркасами, которые устанавливаются в форму в собранном виде при закрытых бортах меткой к нижней торцевой продольной грани панели (согласно рис.1). Все строповочные петли устанавливаются в форме и фиксируются в проектном положении при помощи бортовых вкладышей формы и крепятся к пространственным каркасам при помощи отдельных стержней.

Фиксация пространственных каркасов в проектном положении в форме должна обеспечиваться при помощи пластмассовых или цементных фиксаторов.

Рис. I



2.9.3. Крепление закладных изделий в панелях марок ПС, 1ПС, 2ПС, 3ПС и 4ПС производится к бортам форм при помощи фиксаторов, кроме закладных изделий МН-4 и МН-6, которые крепятся вязальной проволокой к пространственным каркасам в форме.

2.9.4. Термообработку панелей производить по режимам, предусмотренным в действующих нормативных документах.

2.9.5. Распалубку панелей производить при достижении бетоном прочности не менее 80% проектного класса бетона с применением кантователя, обеспечивающего угол подъема изделия не менее 70° к горизонту.

2.10. Контроль качества при изготовлении должен производиться путем систематического пооперационного контроля прочности кубов бетона, толщин защитных слоев и средней плотности бетона.

2.11. Для подъема панелей предусмотрены строповочные петли. Подъем панелей длиной 9,0 м осуществляется за 4 петли, при этом должны быть применены приспособления, обеспечивающие равномерное распределение усилий на все петли (самобалансирующие траверсы).

2.12. Участки верхней и боковых торцевых граней панелей, указанных пунктиром на рис.2, подлежат затирке и покрытию грунтовочными составами в заводских условиях. Вид и техническая характеристика грунтовочных составов приведены в выпуске 0-1, таблица 3.

Инв. N подл. | Подпись и дата | Взам. инв. №

Рис. 2

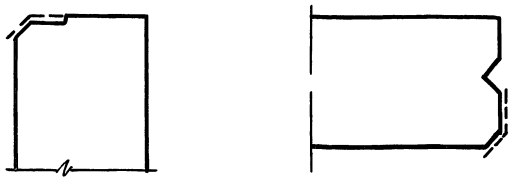

2.13. Отпускная прочность бетона и раствора легкобетонных панелей должна быть не менее 80% проектного класса бетона по прочности на сжатие в летний период и 90% - в холодный период года.

Отпускная влажность панелей из легкого бетона не должна быть более 13% (15% - для перлитобетона).

2.14. Приемка панелей ОТК завода-изготовителя и контрольная выборочная проверка производятся в соответствии с требованиями ГОСТ 11024-84, ГОСТ 8829-85 „Конструкции и изделия бетонные и железобетонные сборные. Методы испытаний нагружением и оценка прочности, жесткости и трещиностойкости".

3. Хранение и транспортировка панелей.

3.1. Хранение и транспортирование панелей следует выполнять в соответствии с требованиями ГОСТ 11024-84.

3.2. Панели должны храниться в специально оборудованных складах в вертикальном положении.

3.3. Каждая панель должна опираться на деревянные подкладки толщиной не менее 30мм. Прокладки располагаются на расстоянии 1,2 м от торцов для панелей ≥6м (для панелей 3м не более 0.6м).

3.4. Транспортирование панелей производят на панелевозах в вертикальном или с небольшим уклоном положении, с закреплением их в кассетных стойках, обеспечивающих неподвижность панелей и сохранность лицевых поверхностей.

4. Маркировка панелей

4.1. Маркировка панелей выполнена в соответствии с требованиями ГОСТ 23009-78 „Конструкции и изделия бетонные и железобетонные сборные. Условные обозначения (марки)". Марка содержит основные характеристики панели и состоит из буквенно-цифровых индексов, образующих три группы обозначений. Группы разделяются между собой дефисом.

Структура марки панелей в общем виде следующая:

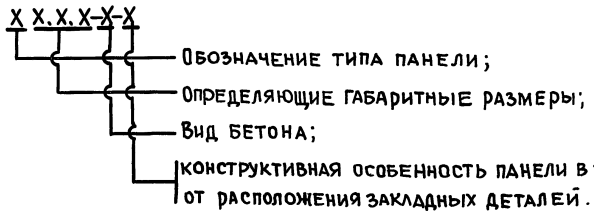

4.2. Первая группа содержит обозначение типа панели и её габаритные размеры. Для обозначения типа панелей использованы следующие буквенно-цифровые индексы:

ПС — панель стеновая или простеночная;

ПСК — панель стеновая подкарнизная;

1ПС — панель стеновая рядовая для внутреннего угла (прямая);

2ПС — панель стеновая рядовая для внутреннего угла (зеркальная);

3ПС — панель стеновая для наружного угла здания;

4ПС — панель стеновая простеночная для внутреннего угла здания.

Габаритные размеры, обозначающие соответственно длину, высоту и толщину, даны для панелей ПС, 1ПС, 2ПС в дециметрах, а для панелей 3ПС и 4ПС в сантиметрах.

4.3. Во вторую группу обозначений входит буквенный индекс вида

Взам. инв. № | Подпись и дата | Инв. № подл.

бетона и имеет следующее обозначение

Л – легкий бетон на пористых заполнителях.

4 4 Третья группа содержит характеристики конструктивных особенностей панелей в зависимости от расположения закладных изделий и может состоять из двух подгрупп цифровых индексов, разделенных точкой, или одной подгруппы

Наличие цифрового индекса „I" в первой подгруппе всегда означает, что данные панели применяются для навесных стен Исключение составляют только простеночные панели длиной 1180 мм, в которых цифровой индекс „I" первой подгруппы означает, что данная простеночная панель устанавливается с привязкой к оси, равной 10 мм

Цифровой индекс второй подгруппы означает наличие дополнительных закладных изделий в панелях

В панелях, предназначенных для самонесущих стен, в первой подгруппе ставится цифровой индекс „0" только в случае наличия второй цифровой подгруппы При отсутствии в панелях для самонесущих стен дополнительных закладных изделий третья цифровая группа не проставляется

4 5 Примеры маркировки панелей

1ПС 57 12 3,5–Л – панель рядовая для внутренних углов здания длиной 5680 мм, высотой 1185 мм, толщиной 350 мм из легкого бетона на пористых заполнителях, прямая для самонесущих стен.

ПС 72 18 3 5 – Л – панель рядовая длиной 7180 мм, высотой 1785 мм, толщиной 350 мм из легкого бетона на пористых заполнителях для навесных стен

5. Испытание панелей

5 1 Контрольные испытания и оценка качества панелей по показателям прочности, жесткости и трещиностойкости следует проводить в соответствии с требованиями ГОСТ 8829-85 нагружением конструкции до контролируемого предельного состояния путем силового воздействия Партия изделий признается годной, если результаты испытаний отобранных панелей удовлетворяют всем требованиям по прочности, жесткости и трещиностойкости

5.2 Панели следует испытывать на одновременное действие вертикальной и горизонтальной нагрузок и опирать на шарнирные опоры, обеспечивающие свободное перемещение конструкции вдоль ее осей

На л 5 дана схема опирания и загружения панелей при испытаниях

5.3 Значения контрольных испытательных нагрузок (за вычетом собственной массы панелей при определении вертикальных нагрузок) даны в таблице I

5 4 Контролируемая ширина раскрытия трещин равна 0,25 мм

Инв N подл | Подпись и дата | Взам инв №

Расположение нагрузок по фасаду

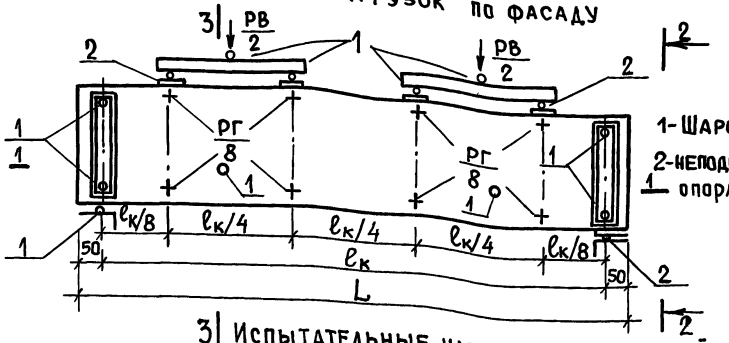

Расположение нагрузок в плане 1-1 (для панелей ПС60..., ПС-72)

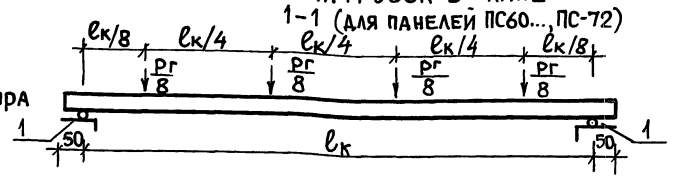

1-1 (для панелей ПС90...)

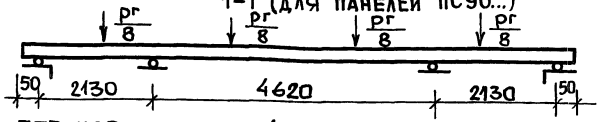

3| Испытательные нагрузки для панелей из легких бетонов

Таблица 1

N п/п	Марка панели	Контрольные нагрузки при испытании панелей на прочность				Контрольные нагрузки при испытании по раскрытию трещин	
		Вертикальная Рв, тс		Горизонтальная Рг, тс		Вертикальная Рв, тс	Горизонтальная Рг, тс
		С = 1,25	С = 1,6	С = 1,25	С = 1,6		
1	ПС 60.6. 3,5 – Л	3,41	4,84	0,91	1,17	1,70	0,52
2	ПС 60.9. 3,5 – Л	5,10	7,25	1,37	1,76	2,56	0,78
3	ПС 60.12. 3,5 – Л	6,81	9,68	1,82	2,34	3,41	1,04
4	ПС 60.15. 3,5 – Л	8,52	12,40	2,28	2,92	4,26	1,30
5	ПС 60.18. 3,5 – Л	10,23	14,85	2,74	3,51	5,11	1,57
6	ПС 60.21. 3,5 – Л	11,93	17,35	3,19	4,10	5,96	1,83
7	ПС 72.9. 3,5 – Л	6,28	8,92	1,68	2,16	3,14	0,96
8	ПС 72.12. 3,5 – Л	8,37	11,89	2,24	2,88	4,19	1,28
9	ПС 72.15. 3,5 – Л	10,46	14,86	2,80	3,60	5,24	1,60
10	ПС 72.18. 3,5 – Л	12,57	17,85	3,37	4,32	6,28	1,93
11	ПС 72.21. 3,5 – Л	14,66	20,81	3,93	5,04	7,33	2,25
12	ПС 90.12.3,5 – Л	10,47	14,87	2,87	3,60	5,23	1,61
13	ПС 90.15. 3,5 – Л	13,08	18,58	3,51	4,50	6,54	2,01

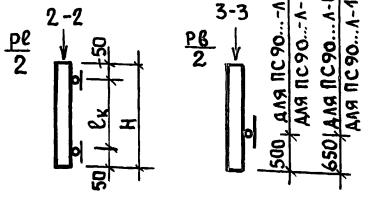

L = 5980; 7180; 8980 мм
H – высота панели, мм.

Взам. инв. № | Подпись и дата | Инв. № подл.

1.030.1-1/88.1-4-ТТ

Лист 5

Пров. 212.92. | Коп. | 24766 9

Продолжение таблицы 1

N п/п	Марка панели	Контрольные нагрузки при испытании панелей на прочность				Контрольные нагрузки при испытании по раскрытию трещин	
		Вертикальная $P^в$, тс		Горизонтальная $P^г$, тс		Вертикальная $P^в$, тс	Горизонтальная $P^г$, тс
		C= 1.25	C= 1.6	C=1.25	C=1.6		
14	ПС 90.18.3.5-А	15,70	22,29	4,21	5,40	7,85	2,41
15	ПС 90.21.3.5-А	18,30	26,40	4,91	6,30	9,16	2,81
16	ПСК 60.6.3.5-А	6,32	8,58	0,91	1,17	3,13	0,52
17	ПСК 60.9.3.5-А	7,83	10,73	1,37	1,76	3,60	0,78

Значения контрольных нагрузок подсчитаны при отпускной плотности бетона $D^{отп.} = 1200+150=1350$ кг/м³

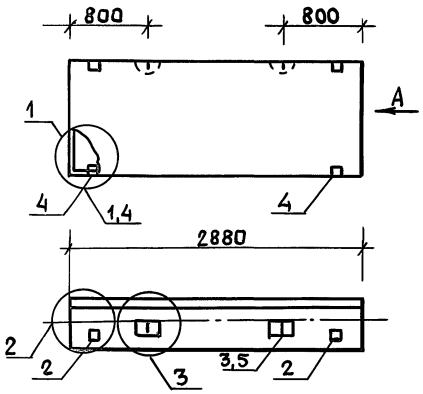

Вид А

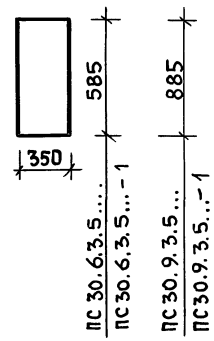

Марка панели	Расход материалов: Бетон, м³ кл. В3,5	Бетон, м³ Кл. В2,5	Отдел. слой цем. р-р М100, м³	Сталь, кг	N узла
ПС 30.6.3.5-Л	0,549	—	0,061	12,51	1,2,3
ПС 30.6.3.5-Л-1	0,549	—	0,061	15,91	2,3,4
ПС 30.9.3.5-Л	0,831	—	0,092	13,89	1,2,3
ПС 30.9.3.5-Л-1	0,831	—	0,092	17,29	2,3,4

1. Узлы см. К53.
2. Ведомость расхода материалов см. РС

Нач.отд.	Валынский	подп.	
Н.контр.	Леонтьева	"	
ГИП	Шац	"	
Гл.спец.	Кочин	"	
Гл.спец.	Шанаурова	"	
Провер.	Капейкина	"	
Разраб.	Мысовский	"	

1.030.1-1/88.1-4-К1

ПАНЕЛИ
ПС 30.6.3.5...
ПС 30.9.3.5...

Стадия	Лист	Листов
Р	1	2

ЦНИИЭП торгово-бытовых зданий и туристских комплексов

Пров. 2.12.92

Коп.

Взам. инв. №
Подп. и дата
Инв. № подл.

Марка панели	Поз.	Марка арматурного изделия	Кол.	Масса, кг: 1 шт.	Масса, кг: Всего	Обозначение документа
ПС 30.6.3.5-Л	1	КП-1.35	1	6,45	6,45	1-7-К1
	2	МН-1	2	2,07	4,14	1-8-К51
	3	СП-2	2	0,83	1,66	1-8-К48
	5	ф8А III L= 320	2	0,13	0,26	Б.Ч
	Итого: 12,51					
ПС 30.6.3.5-Л-1	1	КП-1.35	1	6,45	6,45	1-7-К1
	2	МН-1	2	2,07	4,14	1-8-К51
	3	СП-2	2	0,83	1,66	1-8-К48
	4	МН-2.35	2	1,70	3,40	1-8-К53
	5	ф8А III L= 320	2	0,13	0,26	Б.Ч.
	Итого: 15,91					
ПС 30.9.3.5-Л	1	КП-2.35	1	7,83	7,83	1-7-К2
	2	МН-1	2	2,07	4,14	1-8-К51
	3	СП-2	2	0,83	1,66	1-8-К48
	5	ф8А III L= 320	2	0,13	0,26	Б.Ч.
	Итого: 13,89					
ПС 30.9.3.5-Л-1	1	КП-2.35	1	7,83	7,83	1-7-К2
	2	МН-1	2	2,07	4,14	1-8-К51
	3	СП-2	2	0,83	1,66	1-8-К48
	4	МН-2.35	2	1,70	3,40	1-8-К53
	5	ф8А III L= 320	2	0,13	0,26	Б.Ч.
	Итого: 17,29					

Взам. инв. №
Подпись и дата
Инв. № подл.

1.030.1-1/88.1-4-К1 Лист 2

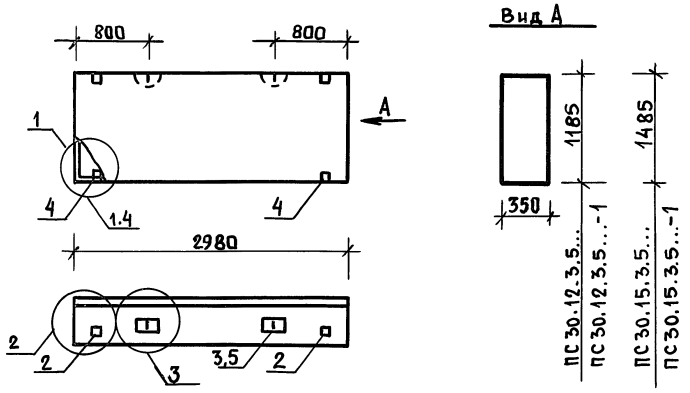

Марка панели	Расход материалов: Бетон, м³ Кл. В3,5	Бетон, м³ Кл. В2,5	Отдел. слой цем. р-р М100, м³	Сталь, кг	N узла
ПС 30.12.3.5-Л	1.112	—	0.124	17,23	1,2,3
ПС 30.12.3.5-Л-1	1.112	—	0.124	20,63	2,3,4
ПС 30.15.3.5-Л	1.394	—	0.155	22,23	1,2,3
ПС30.15.3.5-Л-1	1.394	—	0,155	25,63	2,3,4

1. Узлы см. К53.
2. Ведомость расхода материалов см. РС.

Нач.отд.	Волынский	подп.	
Н.контр.	Леонтьева	"	
ГИП	Шац	"	
Гл.спец.	Кочин	"	
Гл.спец.	Шанаурова	"	
Провер.	Капейкина	"	
Разраб.	Мысовский	"	

1.030.1-1/88.1-4-К2

Панели ПС 30.12.3.5... ПС 30.15.3.5...

Стадия	Лист	Листов
Р	1	2

ЦНИИЭП торгово-бытовых зданий и туристских комплексов

Пров. 7.12.92

Коп.

Взам.инв.№ | Подпись и дата | Инв.№ подл.

Марка панели	Поз.	Марка арматурного изделия	Кол.	Масса, кг: 1 шт.	Масса, кг: Всего	Обозначение документа
ПС 30.12.3.5-Л	1	КП-3.35	1	10,13	10,13	1-7-К3
	2	МН-1	2	2,07	4,14	1-8-К51
	3	СП-3	2	1,35	2,70	1-8-К48
	5	ФВАIII L=320	2	0,13	0,26	Б.Ч.
		Итого: 17,23				
ПС 30.12.3.5-Л-1	1	КП-3.35	1	10,13	10,13	1-7-К3
	2	МН-1	2	2,07	4,14	1-8-К51
	3	СП-3	2	1,35	2,70	1-8-К48
	4	МН-2.35	2	1,70	3,40	1-8-К53
	5	ФВАIII L=320	2	0,13	0,26	Б.Ч.
		Итого: 20,63				
ПС 30.15.3.5-Л	1	КП-4.35	1	13.45	13,45	1-7-К4
	2	МН-1	2	2.07	4,14	1-8-К51
	3	СП-4	2	2.19	4,38	1-8-К-49
	5	ФВАIII L=320	2	0,13	0,26	Б.Ч.
		Итого: 22,23				
ПС 30.15.3.5-Л-1	1	КП-4.35	1	13.45	13,45	1-7-К4
	2	МН-1	2	2,07	4,14	1-8-К51
	3	СП-4	2	2,19	4,38	1-8-К49
	4	МН-2.35	2	1,70	3,40	1-8-К53
	5	ФВАIII L=320	2	0,13	0,26	Б.Ч.
		Итого: 25,63				

Взам.инв.№ | Подпись и дата | Инв.№ подл.

1.030.1-1/88.1-4-К2 Лист 2

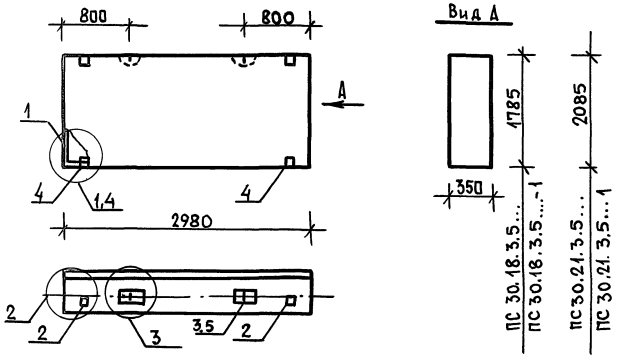

Марка панели	Расход материалов: Бетон, м³ кл.В3,5	Бетон, м³ кл.В2,5	Отдел.слой цем.р-р М100, м³	Сталь, кг	N узла
ПС 30.18.3.5-Л	1.676	—	0.186	24,53	1,2,3
ПС 30.18.3.5-Л-1	1.676	—	0.186	27,93	2,3,4
ПС 30.21.3.5-Л	1,957	—	0,217	29,04	1,2,3
ПС 30.21.3.5-Л-1	1.957	—	0,217	32,44	2,3,4

1. Узлы см. К53.
2. Ведомость расхода материалов см. РС

Нач.отд.	Волынский	подп.	
Н.контр.	Леонтьева	"	
ГИП	Шац	"	
Гл.спец.	Кочин	"	
Гл.спец.	Шанаурова	"	
Провер.	Капейкина	"	
Разраб.	Мысовский	"	

1.030.1-1/88.1-4-К3

ПАНЕЛИ
ПС 30.18.3.5...
ПС 30.21.3.5...

Стадия	Лист	Листов
Р	1	2

ЦНИИЭП торгово-бытовых зданий и туристских комплексов

Пров. 7.12.92

Коп.

Инв. № подл. | Подпись и дата | Взам. инв. №

Марка панели	Поз.	Марка арматурного изделия	Кол.	Масса, кг: 1 шт.	Масса, кг: Всего	Обозначение документа
ПС 30.18.3.5-Л	1	КП-5.35	1	15,75	15,75	1-7-К5
	2	МН-1	2	2,07	4,14	1-8-К51
	3	СП-4	2	2,19	4,38	1-8-К49
	5	ФВАIII L=320	2	0,13	0,26	Б.Ч.
		Итого: 24,53				
ПС 30.18.3.5-Л-1	1	КП-5.35	1	15,75	15,75	1-7-К5
	2	МН-1	2	2,07	4,14	1-8-К51
	3	СП-4	2	2,19	4,38	1-8-К49
	4	МН-2.35	2	1,70	3,40	1-8-К53
	5	ФВАIII L=320	2	0,13	0,26	Б.Ч.
		Итого: 27,93				
ПС 30.21.3.5-Л	1	КП-6.35	1	18,46	18,46	1-7-К6
	2	МН-1	2	2,07	4,14	1-8-К51
	3	СП-5	2	3,09	8,18	1-8-К49
	5	ФВАIII L=320	2	0,13	0,26	Б.Ч.
		Итого: 29.04				
ПС 30.21.3.5-Л-1	1	КП-6.35	1	18,46	18,46	1-7-К6
	2	МН-1	2	2,07	4,14	1-8-К51
	3	СП-5	2	3.09	6,18	1-8-К49
	4	МН-2.35	2	1,70	3,40	1-8-К53
	5	ФВАIII L=320	2	0,13	0,26	Б.Ч.
		Итого: 32,44				

Инв. № подл. | Подпись и дата | Взам. инв. №

1.030.1-1/88.1-4-К3 Лист 2

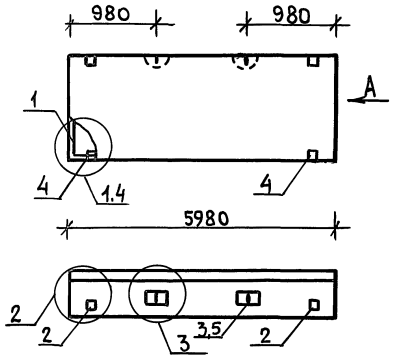

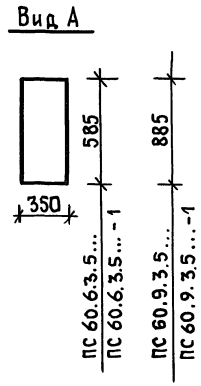

Марка панели	Расход материалов: Бетон, м³ кл.В3.5	Бетон, м³ кл.В2.5	Отдел.слой цем.р-р М100, м³	Сталь, кг	№ узла
ПС 60.6.3.5-Л	1.102	–	0.122	24,35	1,2,3
ПС 60.6.3.5-Л-1	1.102	–	0.122	27,75	2,3,4
ПС 60.9.3.5-Л	1.667	–	0.185	31,30	1,2,3
ПС 60.9.3.5-Л-1	1.667	–	0.185	34,70	2,3,4

1. Узлы см. К53
2. Ведомость расхода материалов см. РС.

Нач.отд.	Волынский	подп.	
Н.контр.	Леонтьева	"	
ГИП	Шац	"	
Гл.спец.	Кочин	"	
Гл.спец.	Шанаурова	"	
Провер.	Кадейкина	"	
Разраб.	Мысовский	"	

1.030.1-1/88.1-4-К4

Панели ПС 60.6.3.5... ПС 60.9.3.5...

Стадия	Лист	Листов
Р	1	2

ЦНИИЭП торгово-бытовых зданий и туристских комплексов

Пров. 7.12.92

Коп.

Марка панели	Поз.	Марка арматурного изделия	Кол.	Масса, кг: 1 шт.	Масса, кг: Всего	Обозначение документа
ПС 60.6.3.5-Л	1	КП-7.3.5	1	17,26	17,26	1-7-К7
	2	МН-1	2	2,07	4,14	1-8-К51
	3	СП-3	2	1,35	2,70	1-8-К48
	5	ФВАIII L=320	2	0,13	0,26	Б.Ч.
	Итого: 24,36					
ПС 60.6.3.5-Л-1	1	КП-7.35	1	17,26	17,26	1-7-К7
	2	МН-1	2	2,07	4,14	1-8-К51
	3	СП-3	2	1,35	2,70	1-8-К48
	4	МН-2.35	2	1,70	3,40	1-8-К53
	5	ФВАIII L=320	2	0,13	0,26	Б.Ч.
	Итого: 27,76					
ПС 60.9.3.5-Л	1	КП-8.35	1	22,52	22,52	1-7-К8
	2	МН-1	2	2,07	4,14	1-8-К51
	3	СП-4	2	2,19	4,38	1-8-К49
	5	ФВАIII L=320	2	0,13	0,26	Б.Ч.
	Итого: 31,30					
ПС 60.9.3.5-Л-1	1	КП-8.35	1	22,52	22,52	1-7-К8
	2	МН-1	2	2,07	4,14	1-8-К51
	3	СП-4	2	2,19	4,38	1-8-К49
	4	МН-2.35	2	1,70	3,40	1-8-К53
	5	ФВАIII L=320	2	0,13	0,26	Б.Ч.
	Итого: 34,70					

1.030.1-1/88.1-4-К4 Лист 2

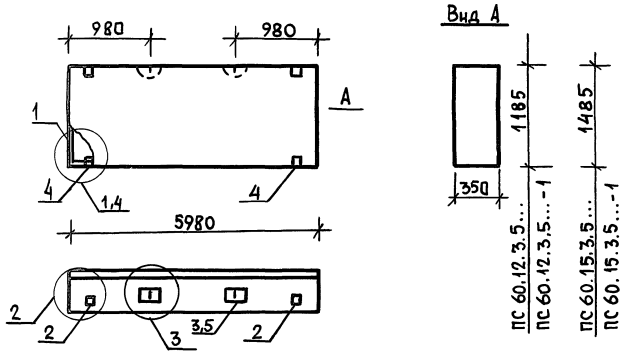

Марка панели	Расход материалов: Бетон, м³ кл. В3.5	Бетон, м³ кл. В2.5	Отдел. слой цем.-р М100, м³	Сталь, кг	N узла
ПС 60.12.3.5-Л	2.232	—	0.248	32.22	1,2,3
ПС 60.12.3.5-Л-1	2,232	—	0.248	35,62	2,3,4
ПС 60.15.3.5-Л	2,797	—	0,311	39.82	1,2,3
ПС 60.15.3.5-Л-1	2,797	—	0.311	43.21	2,3,4

1. Узлы см. К53.
2. Ведомость расхода материалов см. РС.

Нач.отд	Волынский	подп.	
Н.контр	Леонтьева	"	
ГИП	Шац	"	
Гл.спец.	Кочин	"	
Гл.спец	Шанаурова	"	
Провер.	Капейкина	"	
Разраб.	Мысовский	"	

1.030.1-1/88.1-4-К5

Панели
ПС 60.12.3.5...
ПС 60.15.3.5...

Стадия	Лист	Листов
Р	1	2

ЦНИИЭП торгово-бытовых зданий и туристских комплексов

Пров. 7.12.92

Коп.

Взам.инв.№ | Подпись и дата | Инв.№ подл.

Марка панели	Поз.	Марка арматурного изделия	Кол.	Масса, кг: 1 шт.	Масса, кг: Всего	Обозначение документа
ПС 60.12.3.5-Л	1	КП-9.35	1	21.64	21.64	1-7-К9
	2	МН-1	2	2.07	4.14	1-8-К51
	3	СП-5	2	3.09	6.18	1-8-К49
	5	ф8А III L=320	2	0.13	0,26	Б.Ч.
		Итого: 32.22				
ПС 60.12.3.5-Л-1	1	КП-9.35	1	21.64	21.64	1-7-К9
	2	МН-1	2	2,07	4.14	1-8-К51
	3	СП-5	2	3.09	6.18	1-8-К49
	4	МН-2.35	2	1,70	3.40	1-8-К53
	5	ф8А III L=320	2	0.13	0,26	Б.Ч.
		Итого: 35,62				
ПС 60.15.3.5-Л	1	КП-10.35	1	26,06	26,06	1-7-К10
	2	МН-1	2	2,07	4.14	1-8-К51
	3	СП-6	2	4,61	9.22	1-8-К50
	5	ф10А III L=320	2	0,20	0,40	Б.Ч.
		Итого: 39,82				
ПС 60.15.3.5-Л-1	1	КП-10.35	1	26,06	26.06	1-7-К10
	2	МН-1	2	2,07	4,14	1-8-К51
	3	СП-6	2	4,61	9,22	1-8-К50
	4	МН-2.35	2	1,70	3.40	1-8-К53
	5	ф10А III L=320	2	0,20	0,40	Б.Ч.
		Итого: 43,22				

Взам.инв.№ | Подпись и дата | Инв.№ подл.

1.030.1-1/88.1-4-К5 Лист 2

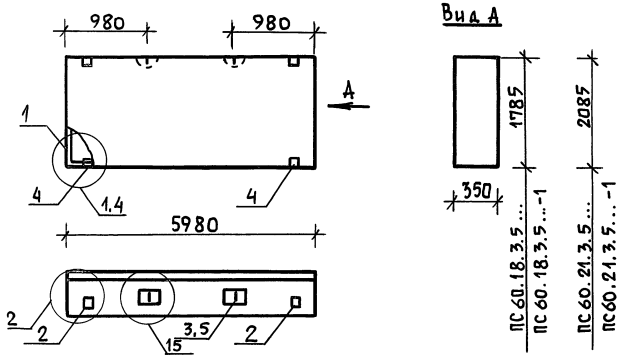

Марка панели	Расход материалов: Бетон, м³ кл. В3.5	Бетон, м³ кл. В2.5	Отдел. слой цем. р-р М100, м³	Сталь, кг	N узла
ПС 60.18.3.5-Л	3,362	—	0,374	49,28	1,2,15
ПС 60.18.3.5-Л-1	3,362	—	0,374	52,68	2,4,15
ПС 60.21.3.5-Л	3,928	—	0,436	56,37	1,2,15
ПС 60.21.3.5-Л-1	3,928	—	0,436	59,77	2,4,15

1. Узлы см. К53.
2. Ведомость расхода материалов см. РС.

Нач. отд.	Волынский	под п.	
Н. контр.	Леонтьева	"	
ГИП	Шац	"	
Гл. спец.	Кочин	"	
Гл. спец.	Шандурова	"	
Провер.	Калейкина	"	
Разраб.	Мысовский	"	

1.030.1-1/88.1-4-К6

Панели ПС 60.18.3.5... ПС 60.21.3.5...

Стадия	Лист	Листов
Р	1	2

ЦНИИЭП торгово-бытовых зданий и туристских комплексов

Пров. 7.12.92

Кап.

Взам. инв. № | Подпись и дата | Инв. № подл.

Марка панели	Поз.	Марка арматурного изделия	Кол.	Масса, кг: 1 шт.	Масса, кг: Всего	Обозначение документа
ПС 60.18.3.5-Л	1	КП-11.15	1	32,54	32,54	1-7-К11
	2	МН-1	2	2,07	4,14	1-8-К51
	3	СП-7	2	6,10	12,20	1-8-К50
	5	Ф10А III L=320	2	0,20	0,40	Б.Ч.
	Итого: 49,28					
ПС.60.18.3.5-Л-1	1	КП-11.35	1	32,54	32,54	1-7-К11
	2	МН-1	2	2,07	4,14	1-8-К51
	3	СП-7	2	6,10	12,20	1-8-К50
	4	МН-2.35	2	1,70	3,40	1-8-К53
	5	Ф10А III L=320	2	0,20	0,40	Б.Ч.
	Итого: 52,68					
ПС 60.21.3.5-Л	1	КП-12.35	1	35,77	35,77	1-7-К12
	2	МН-1	2	2,07	4,14	1-8-К51
	3	СП-8	2	7,95	15,90	1-8-К50
	5	Ф12А III L=320	2	0,28	0,56	Б.Ч.
	Итого: 56,37					
ПС 60.21.3.5-Л-1	1	КП-12.35	1	35,77	35,77	1-7-К12
	2	МН-1	2	2,07	4,14	1-8-К51
	3	СП-8	2	7,95	15,90	1-8-К50
	4	МН-2.35	2	1,70	3,40	1-8-К53
	5	Ф12А III L=320	2	0,28	0,56	Б.Ч.
	Итого: 59,77					

Взам. инв. № | Подпись и дата | Инв. № подл.

1.030.1-1/88.1-4-К6 Лист 2

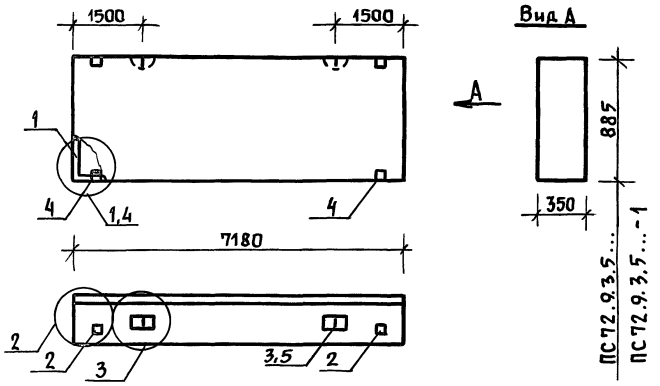

Марка панели	Расход материалов: Бетон, м³ кл. В3,5	Бетон, м³ кл. В2,5	Отдел. слой цем. р-р М100, м³	Сталь, кг	N узла
ПС 72.9.3.5-л	2,002	—	0,222	40,59	1,2,3
ПС 72.9.3.5-л-1	2,002	—	0,222	43,99	2,3,4

1. Узлы см. К53.
2. Ведомость расхода материалов см. РС.

Нач.отд.	Волынский	подп.	
Н.контр.	Леонтьева	"	
ГИП	Шац	"	
Гл.спец.	Кочин	"	
Гл.спец.	Шандурова	"	
Провер.	Кадейкина	"	
Разраб.	Мысовский	"	

1.030.1-1/88.1-4-К7

Панель ПС 72.9.3.5...

Стадия	Лист	Листов
Р	1	2

ЦНИИЭП торгово-бытовых зданий и туристских комплексов

Пров. 7.12.92

Коп.

Взам.инв.№ | Подпись и дата | Инв.№ подл.

Марка панели	Поз.	Марка арматурного изделия	Кол.	Масса, кг: 1 шт.	Масса, кг: Всего	Обозначение документа
ПС72.9.3.5-л	1	КП-13.35	1	30,01	30,01	1-7-К13
	2	МН-1	2	2,07	4,14	1-8-К51
	3	СП-5	2	3,09	6,18	1-8-К49
	5	ФВА III L=320	2	0,13	0,26	Б.Ч.
		Итого: 40,59				
ПС72.9.3.5-л-1	1	КП-13.35	1	30,01	30,01	1-7-К13
	2	МН-1	2	2,07	4,14	1-8-К51
	3	СП-5	2	3,09	6,18	1-8-К49
	4	МН-2.35	2	1,70	3,40	1-8-К53
	5	ФВА III L=320	2	0,13	0,26	Б.Ч.
		Итого: 43,99				

Взам.инв.N | Подпись и дата | Инв.N подл.

1.030.1-1/88.1-4-К7 Лист 2

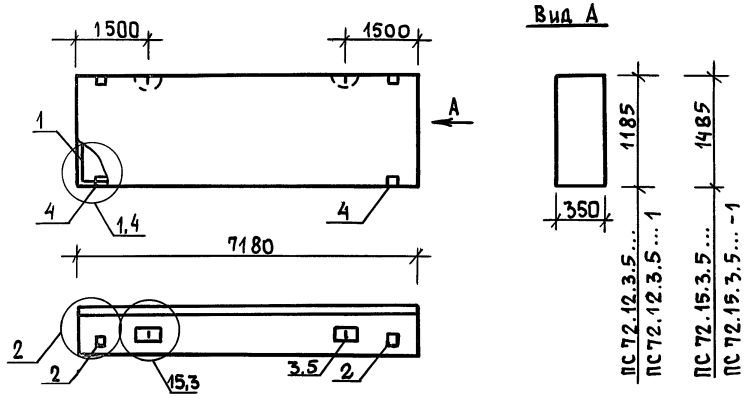

Вид А

Марка панели	Расход материалов: Бетон, м³ кл.В3.5	Бетон, м³ кл.В2.5	Отдел.слой цем.р-р М100, м³	Сталь, кг	N узла
ПС 72.12.3.5-Л	2,680	—	0,298	45,83	1,2,3
ПС 72.12.3.5-Л-1	2,680	—	0,298	49,23	2,4,3
ПС 72.15.3.5-Л	3,359	—	0,373	54,04	1,2,15
ПС 72.15.3.5-Л-1	3,359	—	0,373	57,44	2,4,15

1. Узлы см. К53.
2. Ведомость расхода материалов см. РС.

Нач.отд.	Волынский	подп.	
Н.контр.	Леонтьева	"	
ГИП	Шац	"	
Гл.спец.	Кочин	"	
Гл.спец.	Шанаурова	"	
Провер.	Капейкина	"	
Разраб.	Мысовский	"	

1.030.1-1/88.1-4-К8

Панели ПС 72.12.35... ПС 72.15.35...

Стадия	Лист	Листов
Р	1	2

ЦНИИЭП торгово-бытовых зданий и туристских комплексов

Пров. 7.12.92

Коп.

Взам.инв.№ | Подпись и дата | Инв.№ подл.

Марка панели	Поз.	Марка арматурного изделия	Кол.	Масса, кг: 1 шт.	Масса, кг: Всего	Обозначение документа
ПС 72.12.3.5-1	1	КП-14.35	1	32,07	32,07	1-7-К14
	2	МН-1	2	2,07	4,14	1-8-К51
	3	СП-6	2	4,61	9,22	1-8-К50
	5	Ф10А III L=320	2	0,20	0,40	Б.ч.
	Итого: 45.83					
ПС72.12.3.5-Л-1	1	КП-14.35	1	32.07	32,07	1-7-К14
	2	МН-1	2	2,07	4,14	1-8-К51
	3	СП-6	2	4,61	9,22	1-8-К50
	4	МН-2.35	2	1,70	3,40	1-8-К53
	5	Ф10А III L=320	2	0,20	0.40	Б.ч.
	Итого: 49.23					
ПС72.15.3.5-Л	1	КП-15.35	1	37,30	37,30	1-7-К15
	2	МН-1	2	2,07	4,14	1-8-К51
	3	СП-7	2	6,10	12,20	1-8-К50
	5	Ф10А III L=320	2	0,20	0,40	Б.ч.
	Итого: 54,04					
ПС 72.15.3.5-Л-1	1	КП-15.35	1	37, 30	37, 30	1-7-К15
	2	МН-1	2	2, 07	4,14	1-8-К51
	3	СП-7	2	6,10	12, 20	1-8-К50
	4	МН-2.35	2	1,70	3, 40	1-8-К53
	5	Ф10А III L=320	2	0,20	0,40	Б.4
	Итого: 57, 44					

Взам.инв.№ | Подпись и дата | Инв.№ подл.

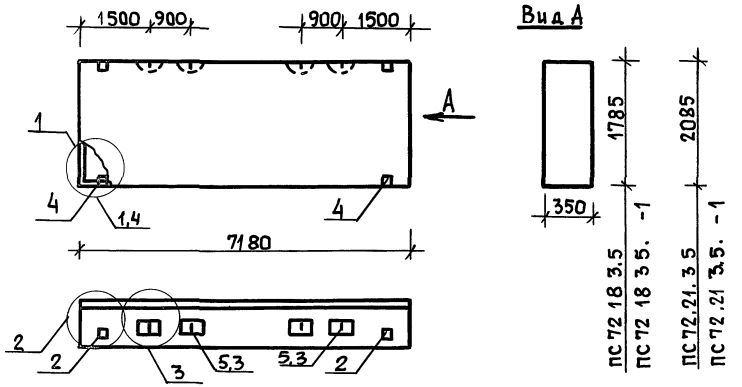

Марка панели	Расход материалов: Бетон, м³ кл В35	Бетон, м³ кл В25	Отдел слой цем р-р М100, м³	Сталь, кг	№ узла
ПС 72 18.3 5-л	4,037	—	0,449	59,83	1,2,3
ПС 72 18 3 5-л-1	4,037	—	0,449	63,23	2,3,4
ПС 72 21.3 5-л	4,716	—	0,524	67,16	1,2,3
ПС 72 21 3 5-л-1	4,716	—	0,524	70,56	2,3,4

1 Узлы см. К53

2. Ведомость расхода материалов см РС

Нач отд.	Волынский	подпись	
Н контр	Леонтьева	"	
ГИП	Шац	"	
Гл.спец	Кочин	"	
Гл спец	Шандурова	"	
Провер	Капейкина	"	
Разраб	Мысовский	"	

1.030 1-1/88.1-4-К9

Панели ПС 72 18 3 5 ПС 72 21 3 5

Стадия	Лист	Листов
Р	1	2

ЦНИИЭП торгово-бытовых зданий и туристских комплексов

Взам инв № | Подп и дата | Инв № подл

Пров 7 12 92

Коп

Марка панели	Поз	Марка арматурного изделия	Кол	Масса, кг: 1 шт	Масса, кг: Всего	Обозначение документа
ПС 72 18 3.5-л	1	КП-16 35	1	42,53	42,53	1-7-К16
	2	МН-1	2	2,07	4,14	1-8-К51
	3	СП-5	4	3,09	12,36	1-8-К49
	5	ф10А III L=320	4	0,20	0,80	Б Ч
	Итого 59,83					
ПС 72.18 3 5-л-1	1	КП-16.35	1	42,53	42,53	1-7-К16
	2	МН-1	2	2,07	4,14	1-8-К51
	3	СП-5	4	3.09	12,36	1-8-К49
	4	МН-2.35	2	1.70	3.40	1-8-К53
	5	ф10А III L=320	4	0.20	0.80	Б Ч
	Итого 63,23					
ПС 72. 21 3 5-л	1	КП-17 35	1	49,54	49,54	1-7-К17
	2	МН-1	2	2,07	4,14	1-8-К51
	3	СП-5	4	3,09	12,36	1-8-К49
	5	ф12А III L=320	4	0,28	1,12	Б Ч
	Итого 67,16					
ПС 72.21 3.5-л-1	1	КП-17.35	1	49,54	49,54	1-7-К17
	2	МН-1	2	2,07	4,14	1-8-К51
	3	СП-5	4	3,09	12,36	1-8-К49
	4	МН-2 35	2	1.70	3,40	1-8-К53
	5	Ф12А III L=320	4	0.28	1,12	Б Ч
	Итого 70,56					

Взам инв № | Подпись и дата | Инв № подл

1.030.1-1/88 1-4-К9 Лист 2

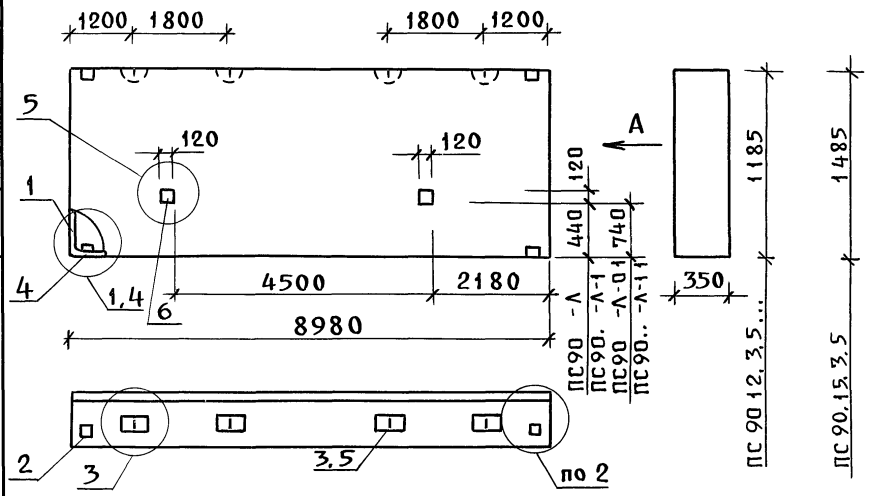

Марка панели	Расход материалов				N узла
	Бетон, м³		Отдел слой цем. р-р М100, м³	Сталь, кг	
	Кл. В3 5	Кл В2,5			
ПС 90 12 3 5-Л ПС 90 12 3 5-Л-0 1	3,352	–	0,372	93,18	1,2,3,5
ПС 90 12 3 5-Л-1 ПС 90 12 3 5-Л-1 1	3.352	–	0,372	96,58	2,3,4,5
ПС 90 15 3 5-Л ПС 90 15.3 5-Л-0 1	4.201	–	0,467	98,88	1,2,3,5
ПС 90 15.3 5-Л-1 ПС 90 15.3 5-Л-1.1	4 201	–	0,467	102,28	2,3,4,5

1. Узлы см. К53
2 Ведомость расхода материалов см РС.

Нач отд.	Волынский	Подп	
Н контр	Леонтьева	"	
ГИП	Шац	"	
Гл спец	Кочин	"	
Гл спец	Шанаурова	"	
Провер	Кадеркина	"	
Разраб	Мысовский	"	

1.030.1-1/88 1-4-К10

Панели
ПС 90 12 35...
ПС 90 15.35

Стадия	Лист	Листов
Р	1	2

ЦНИИЭП торгово-бытовых зданий и туристских комплексов

Пров 25.11 92 Коп

Марка панели	Поз	Марка арматурного изделия	Кол.	Масса, кг		Обозначение документа
				1 шт.	Всего	
ПС 90 12 3,5-Л ПС 90 12 3 5-Л-0.1		КП-18.35	1	75,08	75,08	1-7-К18
		МН-1	2	2,07	4,14	1-8-К51
		СП-4	4	2,19	8,76	1-8-К49
		ф8А III L=320	1	0,13	0,52	Б Ч
		МН-6	2	2,34	4,68	1-8-К57
		Итого 93,18				
ПС 90.12 3 5-Л-1 ПС 90.12 3.5-Л-1.1		КП-18.35	1	75,08	75,08	1-7-К18
		МН-1	2	2,07	4,14	1-8-К51
		СП-4	4	2,19	8,76	1-8-К49
		МН-2 35	2	1.70	3,40	1-8-К53
		ф8А III L=320	4	0,13	0,52	Б Ч.
		МН-6	2	2,34	4,68	1-8-К57
		Итого 96,58				
ПС 90.15.3.5-Л ПС 90 15.3 5-Л-0.1		КП-19.35	1	77.18	77,18	1-7-К19
		МН-1	2	2,07	4,14	1-8-К51
		СП-5	4	3,09	12,38	1-8-К49
		ф8А III L=320	4	0,13	0,52	Б. Ч
		МН-6	2	2,34	4,68	1-8-К57
		Итого 98,88				
ПС 90.15.3.5-Л-1 ПС 90.15.3.5-Л-1-1		КП-19.35	1	77,18	77,18	1-7-К19
		МН-1	2	2,07	4,14	1-8-К51
		СП-5	4	3,09	12,36	1-8-К49
		МН-2 35	2	1.70	3,40	1-8-К53
		ф8А III L=320	4	0.13	0,52	Б Ч
		МН-6	2	2,34	4,68	1-8-К57
		Итого 102,28				

1.030.1-1/88.1-4-К10 Лист 2

24766 20

Инв N подл | Подп и дата | Взам инв N | Инв N подл | Подп и дата | Взам инв N | САПР ТБЭТК | ТЛП СП | Вед ин | Вед.ин | Винокур | Бурлакова

Вид А

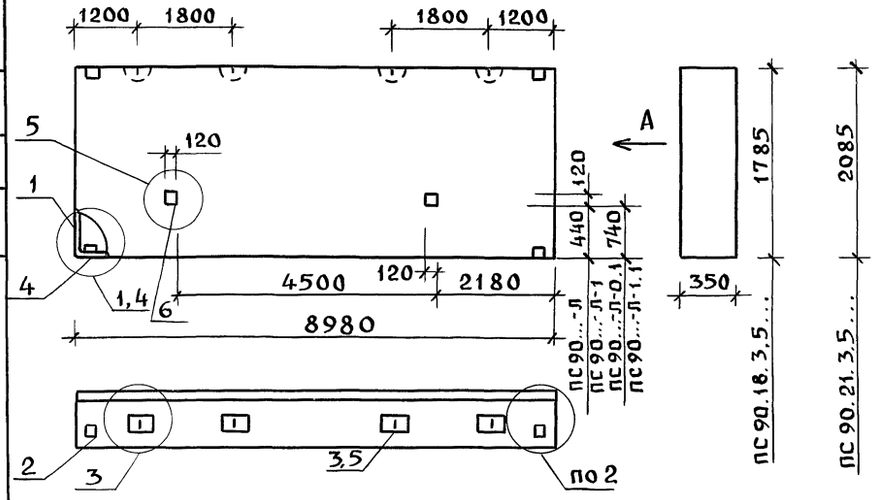

Марка панели	Расход материалов: Бетон, м³ кл.В3,5	Бетон, м³ кл.В2,5	Отдел.слой цем.р-р М100, м³	Сталь, кг	N узла
ПС 90.18.3.5-Л ПС 90.18.3.5-Л-0.1	5,049	–	0,561	118,77	1,2,3,5
ПС 90.18.3.5-Л-1 ПС 90.18.3.5-Л-1.1	5,049	–	0,561	122,17	2,3,4,5
ПС 90.21.3.5-Л ПС 90.21.3.5-Л-0.1	5,898	–	0,655	125,22	1,2,3,5
ПС 90.21.3.5-Л-1 ПС 90.21.3.5-Л-1-1	5,898	–	0,655	128,62	2,3,4,5

1. Узлы см. К53
2. Ведомость расхода материалов см. РС.

Нач.отд.	Волынский	Подп.
Н.контр.	Леонтьева	"
ГИП	Шац	"
Гл.спец.	Кочин	"
Гл.спец.	Шанаурова	"
Провер.	Кадейкина	"
Разраб.	Мысовский	"

1.030.1-1/88-1-4-К11

Панели
ПС 80.18.3.5...
ПС 80.21.3.5...

Стадия	Лист	Листов
Р	1	2

ЦНИИЭП торгово-бытовых зданий и туристских комплексов

Пров. 7.12.92 Коп.

Взам.инв.№ | Подп. и дата | Инв.№ подл.

Марка панели	Поз.	Марка арматурного изделия	Кол.	Масса, кг: 1 шт.	Масса, кг: Всего	Обозначение документа
ПС 90.18.3.5-Л	1	КП-20.35	1	90,71	90,71	1-7-К20
	2	МН-1	2	2,07	4,14	1-8-К51
	3	СП-6	4	4,61	18,44	1-8-К50
	5	ф10А III L=320	4	0,20	0,80	Б.Ч.
	6	МН-6	2	2,34	4,68	1-8-К57
		Итого: 118,77				
ПС 90.18.3.5-Л-1 ПС 90.18.3.5-Л-1.1	1	КП-20.35	1	90,71	90,71	1-7-К20
	2	МН-1	2	2,07	4,14	1-8-К51
	3	СП-6	4	4,61	18,44	1-8-К50
	4	МН-2.35	2	1,70	3,40	1-8-К53
	5	ф10А III L=320	4	0,20	0,80	Б.Ч.
	6	МН-6	2	2,34	4,68	1-8-К57
		Итого: 122,17				
ПС 90.21.3.5-Л ПС 90.21.3.5-Л-0.1	1	КП-21.35		97,16	97,16	1-7-К21
	2	МН-1	2	2,07	4,14	1-8-К51
	3	СП-6	4	4,61	18,44	1-8-К50
	5	ф10А III L=320	4	0,20	0,80	Б.Ч.
	6	МН-6	2	2,34	4,68	1-8-К57
		Итого: 125,22				
ПС 90.21.3.5-Л-1 ПС 90.21.3.5-Л-1.1	1	КП-21.35	1	97,16	97,16	1-7-К21
	2	МН-1	2	2,07	4,14	1-8-К51
	3	СП-6	4	4,61	18,44	1-8-К50
	4	МН-2.35	2	1,70	3,40	1-8-К53
	5	ф10А III L=320	4	0,20	0,80	Б.Ч.
	6	МН-6	2	2,34	4,68	1-8-К57
		Итого: 128,62				

Взам.инв.№ | Подп. и дата | Инв.№ подл.

1.030.1-1/88.1-4-К11 Лист 2

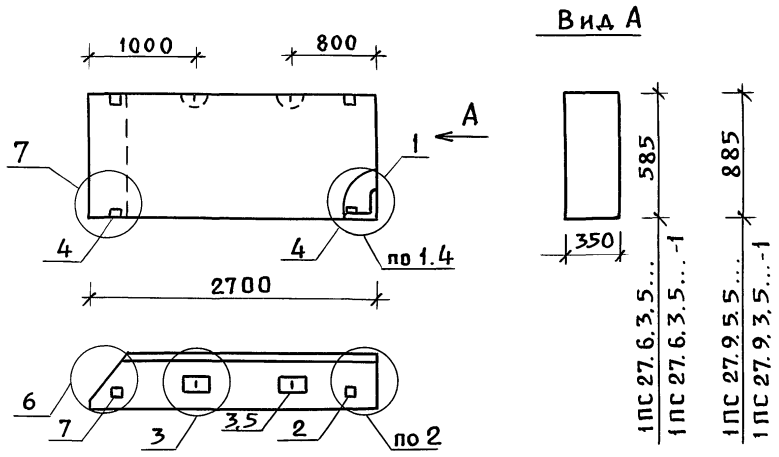

Марка панели	Расход материалов: Бетон, м³ кл.В3,5	Бетон, м³ кл.В2,5	Отдел.слой цем.р-р М100, м³	Сталь, кг	N узла
1ПС 27.6.3.5-А	0,476	–	0,052	11,82	1,2,3,6
1ПС 27.6.3.5-А-1	0,476	–	0,052	15,22	2,3,4,6,7
1ПС 27.9.3.5-А	0,720	–	0,078	14,13	1,2,3,6
1ПС 27.9.3.5-А-1	0,720	–	0,078	17,53	2,3,4,6,7

1. Узлы см. К53.
2. Ведомость расхода материалов РС.

Нач. отд.	Волынский	Пров.	
Н.контр.	Леонтьева	"	
ГИП	Щац	"	
Гл.спец.	Кочин	"	
Гл.спец.	Шанаурова	"	
Провер.	Кадейкина	"	
Разраб.	Мысовский	"	

1.030.1-1/88.1-4-К12

Панели 1ПС 27.6.3.5... 1ПС 27.9.3.5.

Стадия	Лист	Листов
Р	1	2

ЦНИИЭП торгово-бытовых зданий и туристских комплексов

Пров. 24.11.92 Коп.

Марка панели	Поз.	Марка арматурного изделия	Кол.	Масса, кг: 1 шт.	Масса, кг: Всего	Обозначение документа
1ПС-27.6.3.5-А	1	КП-22.35Т	1	5,69	5,69	1-7-К22
	2	МН-1	1	2,07	2,07	1-8-К51
	3	СП-2	2	0,83	1,66	1-8-К48
	5	ф8А III L=320	2	0,13	0,26	Б.Ч.
	7	МН-3	1	2,14	2,14	1-8-К54
	Итого: 11,82					
1ПС-27.6.3.5-А-1	1	КП-22.35Т	1	5,69	5,69	1-7-К22
	2	МН-1	1	2,07	2,07	1-8-К51
	3	СП-2	2	0,83	1,66	1-8-К48
	4	МН-2.35	2	1,70	3,40	1-8-К53
	5	ф8А III L=320	2	0,13	0,26	Б.Ч.
	7	МН-3	1	2,14	2,14	1-8-К54
	Итого: 15,22					
1ПС.27.9.3.5-А	1	КП-23.35Т	1	6,96	6,96	1-7-К23
	2	МН-1	1	2,07	2,07	1-8-К51
	3	СП-3	2	1,35	2,70	1-8-К48
	5	ф8А III L=320	2	0,13	0,26	Б.Ч.
	7	МН-3	1	2,14	2,14	1-8-К54
	Итого: 14,13					
1ПС.27.9.3.5-А-1	1	КП-23.35Т	1	6,96	6,96	1-7-К23
	2	МН-1	1	2,07	2,07	1-8-К51
	3	СП-3	2	1,35	2,70	1-8-К48
	4	МН-2.36	2	1,70	3,40	1-8-К53
	5	ф8А III L=320	2	0,13	0,26	Б.Ч.
	7	МН-3	1	2,14	2,14	1-8-К54
	Итого: 17,53					

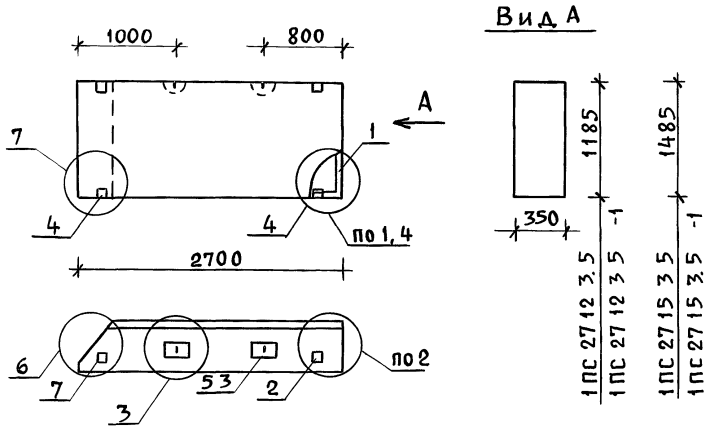

Марка панели	Расход материалов: Бетон, м³ кл В3,5	Бетон, м³ кл В2,5	Отдел слой цем р-р М100, м³	Сталь, кг	N узла
1ПС 27 12 3 5-Л	0, 964	—	0. 105	16,18	1, 2, 3, 6
1ПС27 12 3 5-Л-1	0, 964	—	0. 105	19, 58	2, 3, 4, 6, 7
1 ПС 27 15. 3 5-Л	1 208	—	0, 132	20,78	1, 2, 3, 6
1 ПС 27 15, 3 5-Л-1	1. 208	—	0, 132	24.19	2, 3, 4, 6, 7

1 Узлы см К53
2 Ведомость расхода материалов см РС.

Нач отд	Волынский	Подп	1.030.1-1/88 1-4÷К13
Н контр	Леонтьева	"	
ГИП	Шац	"	Панели 1ПС 27 12 3.5... 1ПС 27 15 3.5
Гл спец	Кочин	"	Стадия Р; Лист 1; Листов 2
Гл спец	Шанаурова	"	ЦНИИЭП торгово-бытовых зданий и туристских комплексов
Провер	Кадейкина	"	
Разраб	Мысовский	"	

Пров 30 11 92 Коп

Марка панели	Поз	Марка арматурного изделия	Кол	Масса, кг: 1 шт	Масса, кг: Всего	Обозначение документа
1ПС 27 12 3,5-Л	1	КП-24 35Т	1	9, 01	9, 01	1-7-К24
	2	МН-1	1	2, 07	2, 07	1-8-К51
	3	СП-3	2	1, 35	2, 70	1-8-К48
	5	ф8А III L=320	2	0, 13	0, 26	Б.Ч
	7	МН-3	1	2, 14	2, 14	1-8-К54
	Итого 16,18					
1ПС 27 12 3 5-Л-1	1	КП-24 35Т	1	9, 01	9, 01	1-7-К24
	2	МН-1	1	2, 07	2, 07	1-8-К51
	3	СП-3	2	1. 35	2, 70	1-8-К48
	4	МН-2 35	2	1. 70	3, 40	1-8-К53
	5	ф8А III L=320	2	0, 13	0, 26	Б Ч
	7	МН-3	1	2, 14	2, 14	1-8-К54
	Итого 19, 58					
1ПС 27 15. 3-5-Л	1	КП-25. 35Т	1	11, 94	11, 94	1-7-К25
	2	МН-1	1	2. 07	2, 07	1-8-К51
	3	СП-4	2	2, 19	4. 38	1-8-К49
	5	ф8А III L=320	2	0, 13	0, 26	Б Ч
	7	МН-3	1	2, 14	2, 14	1-8-К54
	Итого 20, 79					
1ПС 27 15. 3 5-Л-1	1	КП-25. 35Т	1	11. 94	11. 94	1-7-К25
	2	МН-1	1	2. 07	2. 07	1-8-К51
	3	СП-4	2	2, 19	4. 38	1-8-К49
	4	МН-2 35	2	1. 70	3, 40	1-8-К53
	5	ф8А III L=320	2	0, 13	0, 26	Б Ч
	7	МН-3	1	2, 14	2, 14	1-8-К54
	Итого 24, 19					

1030 1-1/88 1-4-К13 Лист 2

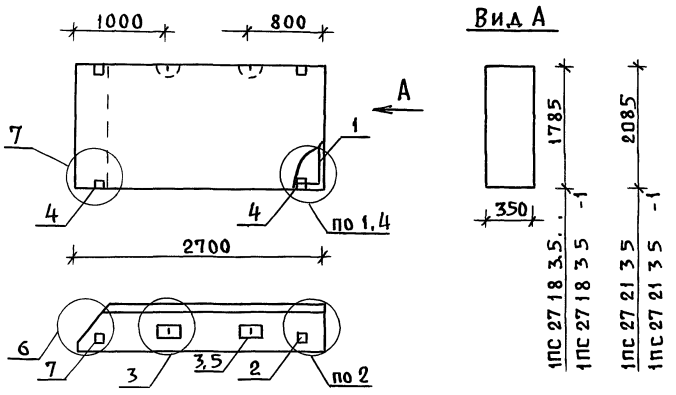

Вид А

Марка панели	Расход материалов: Бетон, м³ Кл В3,5	Бетон, м³ Кл В25	Отдел слой цем р-р М100, м³	Сталь, кг	N узла
1ПС 27.18 3 5-А	1,451	—	0,158	22,85	1,2,3,6
1ПС 27.18.3 5-А-1	1.451	—	0,158	26,25	2,3,4,6,7
1ПС 27 21 3 5-А	1.695	—	0,185	27,03	1,2,3,6
1ПС 27 21.3 5-А-1	1.695	—	0,185	30,43	2,3,4,6,7

1 Узлы см К53
2 Ведомость расхода материалов см РС

Нач ОТД	Волынский	Подп	
Н.контр	Леонтьева	"	
ГИП	Шац	"	
Гл спец	Кочин	"	
Гл спец	Шанаурова	"	
Провер	Кадеикина	"	
Разраб.	Мысовский	"	

1.030.1-1/88-1-К14

Панели
1ПС 2718.3 5
1ПС 27.21.3 5

Стадия	Лист	Листов
Р	1	2

ЦНИИЭП торгово-бытовых зданий и туристских комплексов

Пров 1 12 92 Коп

Марка панели	Поз	Марка арматурного изделия	Кол	Масса, кг: 1 шт.	Масса, кг: Всего	Обозначение документа
1ПС 27 18 3 5-А	1	КП-26.35Т	1	14,00	14,00	1-7-К26
	2	МН-1	1	2,07	2,07	1-8-К51
	3	СП-4	2	2,19	4,38	1-8-К49
	5	ф8А III L=320	2	0,13	0,26	Б Ч.
	7	МН-3	1	2,14	2,14	1-8-К54
		Итого 22,85				
1ПС 27 18 3 5-А-1	1	КП-26.35Т	1	14,00	14,00	1-7-К26
	2	МН-1	1	2,07	2,07	1-8-К51
	3	СП-4	2	2,19	4,38	1-8-К49
	4	МН-2.35	2	1,70	3,40	1-8-К53
	5	ф8А III L=320	2	0,13	0,26	Б Ч
	7	МН-3	1	2,14	2,14	1-8-К54
		Итого. 26,25				
1ПС 27 21 3 5-А	1	КП-27.35Т	1	16,38	16,38	1-7-К27
	2	МН-1	1	2,07	2,07	1-8-К51
	3	СП-5	2	3,09	6,18	1-8-К49
	5	ф8А III L=320	2	0,13	0,26	Б Ч
	7	МН-3	1	2,14	2,14	1-8-К54
		Итого 27,03				
1ПС 27 21 3 5-А-1	1	КП-27.35Т	1	16,38	16,38	1-7-К27
	2	МН-1	1	2,07	2,07	1-8-К51
	3	СП-5	2	3,09	6,18	1-8-К49
	4	МН-2.35	2	1,70	3,40	1-8-К53
	5	ф8А III L=320	2	0,13	0,26	Б Ч
	7	МН-3	1	2,14	2,14	1-8-К54
		Итого 30,43				

1.030.1-1/88 1-4-К14 Лист 2

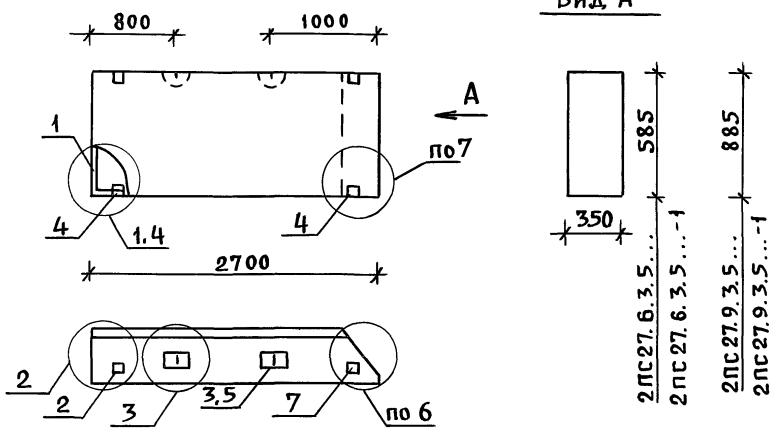

Вид А

Марка панели	Расход материалов: Бетон, м³ Кл.В3,5	Бетон, м³ Кл.В2,5	Отдел.слой цем.р-р М100, м³	Сталь, кг	№ узла
2ПС 27.6.3.5-Л	0,476	–	0,052	11,82	1,2,3,6
2ПС 27.6.3.5-Л-1	0,476	–	0,052	15,22	2,3,4,6,7
2ПС 27.9.3.5-Л	0,720	–	0,078	14,13	1,2,3,6
2ПС 27.9.3.5-Л-1	0,720	–	0,078	17,53	2,3,4,6,7

1. Узлы см. К53.
2. Ведомость расхода материалов см. РС.

Нач.отд.	Волынский	Подп.
Н.контр.	Леонтьева	"
ГИП	Щацц	"
Гл.спец.	Кочин	"
Гл.спец.	Шанаурова	"
Провер.	Кадейкина	"
Разраб.	Мысовский	"

1.030.1-1/88.1-4-К15

Панели 2ПС 27.6.3.5... 2ПС 27.9.3.5...

Стадия	Лист	Листов
Р	1	2

ЦНИИЭП торгово-бытовых зданий и туристских комплексов

Пров. 2.12.92 Коп.

Марка панели	Поз.	Марка арматурного изделия	Кол.	Масса, кг: 1 шт.	Масса, кг: Всего	Обозначение документа
2ПС.27.6.3.5-Л	1	КП-22.35Н	1	5,69	5,69	1-7-К22
	2	МН-1	1	2,07	2,07	1-8-К51
	3	СП-2	2	0,83	1,66	1-8-К48
	5	ф8А III L=320	2	0,13	0,26	Б.ч.
	7	МН-3	1	2,14	2,14	1-8-К54
	Итого: 11,82					
2ПС.27.6.3.5-Л-1	1	КП-22.35Н	1	5,69	5,69	1-7-К22
	2	МН-1	1	2,07	2,07	1-8-К51
	3	СП-2	2	0,83	1,66	1-8-К48
	4	МН-2.35	2	1,70	3,40	1-8-К53
	5	ф8А III L=320	2	0,13	0,26	Б.ч.
	7	МН-3	1	2,14	2,14	1-8-К54
	Итого: 15,22					
2ПС.27.9.3.5-Л	1	КП-23.35Н	1	6,96	6,96	1-7-К23
	2	МН-1	1	2,07	2,07	1-8-К51
	3	СП-3	2	1,35	2,70	1-8-К48
	5	ф8А III L=320	2	0,13	0,26	Б.ч.
	7	МН-3	1	2,14	2,14	1-8-К54
	Итого: 14,13					
2ПС.27.9.3.5-Л-1	1	КП-23.35Н	1	6,96	6,96	1-7-К23
	2	МН-1	1	2,07	2,07	1-8-К51
	3	СП-3	2	1,35	2,70	1-8-К48
	4	МН-2.35	2	1,70	3,40	1-8-К53
	5	ф8А III L=320	2	0,13	0,26	Б.ч.
	7	МН-3	1	2,14	2,14	1-8-К54
	Итого: 17,53					

1.030.1-1/88.1-4-К15 Лист 2

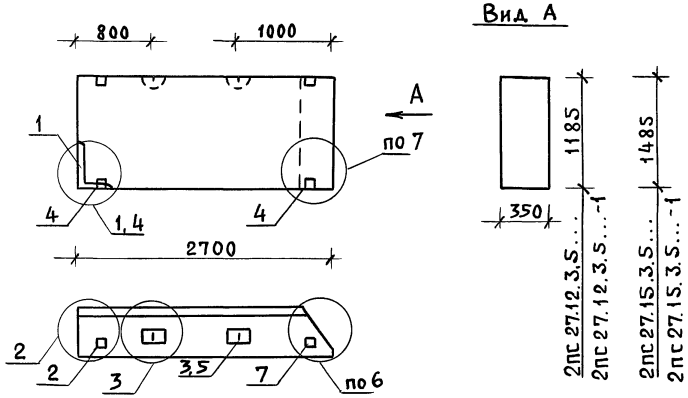

Марка панели	Расход материалов: Бетон, м³ Кл.В3,5	Бетон, м³ Кл.В2,5	Отдел.слой цем.р-р М100, м³	Сталь, кг	N узла
2ПС 27.12.3.5-А	0,964	—	0,105	16,18	1,2,3,6
2ПС 27.12.3.5-А-1	0,964	—	0,105	19,58	2,3,4,6,7
2ПС 27.15.3.5-А	1,208	—	0,132	20,79	1,2,3,6
2ПС 27.15.3.5-А-1	1,208	—	0,132	24,19	2,3,4,6,7

1. Узлы см. К53.
2. Ведомость расхода материалов см. РС.

Нач.отд.	Волынский	Подп.	
Н.контр.	Леонтьева	"	
ГИП	Шац	"	
Гл.спец.	Кочин	"	
Гл.спец.	Шанаурова	"	
Провер.	Кадейкина	"	
Разраб.	Мысовский	"	

1.030.1-1/88.1-4-К16

Панели 2ПС 27.12.3.5... 2ПС 27.15.3.5...

Стадия	Лист	Листов
Р	1	2

ЦНИИЭП торгово-бытовых зданий и туристских комплексов

Пров. 1.11.92 Коп.

Марка панели	Поз.	Марка арматурного изделия	Кол.	Масса, кг: 1 шт.	Масса, кг: Всего	Обозначение документа
2ПС 22.12.3.5-А	1	КП-24.35Н	1	9,01	9,01	1-7-К24
	2	МН-1	1	2,07	2,07	1-8-К51
	3	СП-3	2	1,35	2,70	1-8-К48
	5	ф8А III L=320	2	0,13	0,26	Б.ч.
	7	МН-3	1	2,14	2,14	1-8-К54
	Итого: 16,18					
2ПС 27.12.3.5-А-1	1	КП-24.35Н	1	9,01	9,01	1-7-К24
	2	МН-1	1	2,07	2,07	1-8-К51
	3	СП-3	2	1,35	2,70	1-8-К48
	4	МН-2.35	2	1,70	3,40	1-8-К53
	5	ф8А III L=320	2	0,13	0,26	Б.ч.
	7	МН-3	1	2,14	2,14	1-8-К54
	Итого: 19,58					
2ПС 27.15.3.5-А	1	КП-25.35Н	1	11,94	11,94	1-7-К25
	2	МН-1	1	2,07	2,07	1-8-К51
	3	СП-4	2	2,19	4,38	1-8-К49
	5	ф8А III L=320	2	0,13	0,26	Б.ч.
	7	МН-3	1	2,14	2,14	1-8-К54
	Итого: 20,79					
2ПС 27.15.3.5-А-1	1	КП-25.35Н	1	11,94	11,94	1-7-К25
	2	МН-1	1	2,07	2,07	1-8-К51
	3	СП-4	2	2,19	4,39	1-8-К49
	4	МН-2.35	2	1,70	3,40	1-8-К53
	5	ф8А III L=320	2	0,13	0,26	Б.ч.
	7	МН-3	1	2,14	2,14	1-8-К54
	Итого: 24,19					

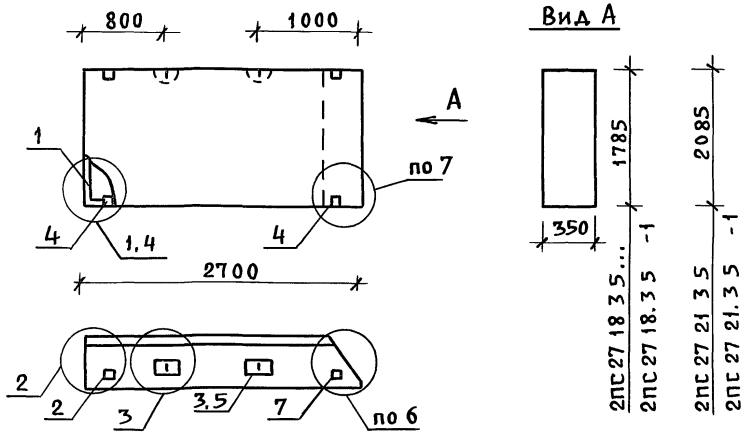

Марка панели	Расход материалов: Бетон, м³ Кл.В3,5	Бетон, м³ Кл В2.5	Отдел слой цем р-р М100, м³	Сталь, кг	N узла
2ПС 27 18 35-А	1, 451	—	0, 158	22,85	1,2,3,6
2ПС 27 18 35-А-1	1, 451	—	0, 158	26,25	2,3,4,6,7
2ПС 27 21.3;5-А	1, 695	—	0, 185	27,03	1,2,3,6
2ПС 27 21 3 5-А-1	1, 695	—	0, 185	30,43	2,3,4,6,7

1. Узлы см К-53.
2 Ведомость расхода материалов см РС

Нач отд	Волынский	Подп	
Н контр	Леонтьева	"	
ГИП	Шац	"	
Гл спец	Кочин	"	
Гл спец	Шанаурова	"	
Провер	Кадейкина	"	
Разраб	Мысовский	"	

1.030 1-1/88.1-4-К17

Панели
2ПС 27 18 35 .
2ПС 27 21.3.5...

Стадия	Лист	Листов
Р	1	2

ЦНИИЭП торгово-бытовых зданий и туристских комплексов

Пров 2.12 92

Марка панели	Поз	Марка арматурного изделия	Кол	Масса, кг: 1 шт	Масса, кг: Всего	Обозначение документа
2ПС 27 18 35-А	1	КП-26.35Н	1	14, 00	14, 00	1-7-К26
	2	МН-1	1	2, 07	2, 07	1-8-К51
	3	СП-4	2	2, 19	4, 38	1-8-К49
	5	ф8А III L=320	2	0, 13	0, 26	Б Ч
	7	МН-3	1	2, 14	2, 14	1-8-К54
	Итого 22, 85					
2ПС 27 18.35-А-1	1	КП-26.35Н	1	14.00	14.00	1-7-К26
	2	МН-1	1	2, 07	2, 07	1-8-К51
	3	СП-4	2	2.19	4, 38	1-8-К49
	4	МН-2.35	2	1.70	3, 40	1-8-К53
	5	ф8А III L=320	2	0,13	0, 26	Б.Ч
	7	МН-3	1	2,14	2,14	1-8-К54
	Итого 26,25					
2ПС 27 21 3.5-А	1	КП-27.35Н	1	16, 38	16, 38	1-7-К27
	2	МН-1	1	2, 07	2, 07	1-8-К51
	3	СП-5	2	3, 09	6, 18	1-8-К49
	5	ф8А III L=320	2	0, 13	0, 26	Б.Ч
	7	МН-3	1	2, 14	2, 14	1-8-К54
	Итого 27, 03					
2ПС 27 21 3 5-А-1	1	КП-27. 35Н	1	16, 38	16, 38	1-7-К27
	2	МН-1	1	2, 07	2, 07	1-8-К51
	3	СП-5	2	3, 09	6, 18	1-8-К49
	4	МН-2.35	2	1, 70	3, 40	1-8-К53
	5	ф8А III L=320	2	0, 13	0, 26	Б Ч
	7	МН-3	1	2, 14	2, 14	1-8-К54
	Итого 30, 43					

1.030.1-1/88 1-4-К17 Лист 2

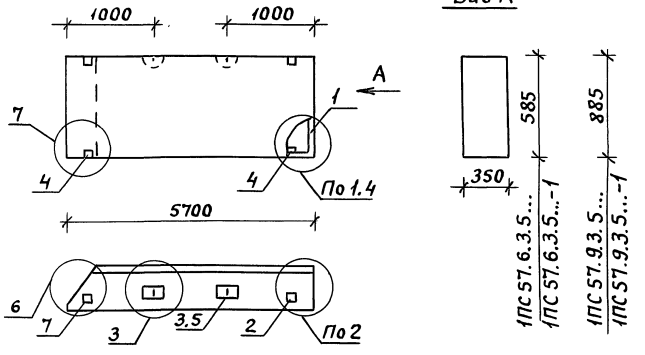

Вид А

Марка панели	Расход материалов: Бетон, м³ кл.В3.5	Бетон, м³ кл.В2.5	Отдел.слой цем.р-р М100, м³	Сталь, кг	N узла
1ПС 57.6.3.5-0	1,029	—	0,113	23,49	1,2,3,6
1ПС 57.6.3.5-Л-1	1,029	—	0,113	26,89	2,3,4,6,7
1ПС 57.9.3.5-Л	1,556	—	0,171	29,97	1,2,3,6
1ПС 57.9.3.5-Л-1	1,556	—	0,171	33,37	2,3,4,6,7

1. Узлы см. К53.
2. Ведомость расхода материалов см. РС

Нач.отд.	Волынский	Подпись	1.030.1-1/88.1-4-К18
Н.контр.	Леонтьева		
ГИП	Шац		Панели 1ПС 57.6.3.5... 1ПС 57.9.3.5...
Гл.спец.	Кочин		Стадия Р; Лист 1; Листов 2
Гл.спец.	Шанаурова		ЦНИИЭП торгово-бытовых зданий и туристских комплексов
Провер.	Кадейкина		
Разраб.	Мысовский		

Пров. 7.12.92

Коп. [illegible]

Марка панели	Поз.	Марка арматурного изделия	Кол.	Масса, кг: 1 шт	Масса, кг: Всего	Обозначение документа
1ПС 57.6.3.5-Л	1	КП-28.35Т	1	16,32	16,32	1-7-К28
	2	МН-1	1	2,07	2,07	1-8-К51
	3	СП-3	2	1,35	2,70	1-8-К48
	5	ф8AIII L=320	2	0,13	0,26	Б.Ч.
	7	МН-3	1	2,14	2,14	1-8-К54
		Итого: 23,49				
1ПС 57.6.3.5-Л-1	1	КП-28.35Т	1	16,32	16,32	1-7-К28
	2	МН-1	1	2,07	2,07	1-8-К51
	3	СП-3	2	1,35	2,70	1-8-К48
	4	МН-2,35	2	1,70	3,40	1-8-К53
	5	ф8AIII L=320	2	0,13	0,26	Б.Ч.
	7	МН-3	1	2,14	2,14	1-8-К54
		Итого: 26,89				
1ПС 57.9.3.5-Л	1	КП-29.35Т	1	21,12	21,12	1-7-К29
	2	МН-1	1	2,07	2,07	1-8-К51
	3	СП-4	2	2,19	4,38	1-8-К49
	5	ф8AIII L=320	2	0,13	0,26	Б.Ч.
	7	МН-3	1	2,14	2,14	1-8-К54
		Итого: 29,97				
1ПС 57.9.3.5-Л-1	1	КП-29.35Т	1	21,12	21,12	1-7-К29
	2	МН-1	1	2,07	2,07	1-8-К51
	3	СП-4	2	2,19	4,38	1-8-К49
	4	МН-2,35	2	1,70	3,40	1-8-К53
	5	ф8AIII L=320	2	0,13	0,26	Б.Ч.
	7	МН-3	1	2,14	2,14	1-8-К54
		Итого: 33,37				

1.030.1-1/88.1-4-К18 Лист 2

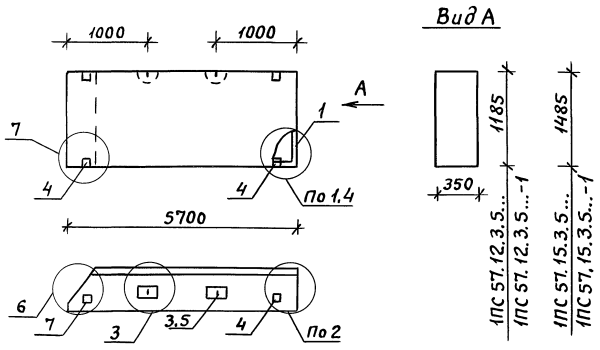

Марка панели	Расход материалов: Бетон, м³ кл.В3.5	Бетон, м³ кл.В2.5	Отдел.слой цем. р-р М100, м³	Сталь, кг	N узла
1ПС 57.12.3.5-л	2,083	—	0,229	31,03	1,2,3,6
1ПС 57.12.3.5-л-1	2,083	—	0,229	34,43	2,3,4,6,7
1ПС 57.15.3.5-л	2,611	—	0,288	38,38	1,2,3,6
1ПС 57.15.3.5-л-1	2,611	—	0,288	41,78	2,3,4,6,7

1. Узлы см. К53.
2. Ведомость расхода материалов см. РС.

Нач.отд	Волынский	Подпись	
Н.контр	Леонтьева	"	
ГИП	Шац	"	
Гл.спец.	Кочин	"	
Гл.спец	Шанаурова	"	
Провер.	Кадейкина	"	
Разраб.	Мысовский	"	

1.030.1-1/88.1-4-К19

Панели 1ПС 57.12.3.5... 1ПС 57.15.3.5...

Стадия	Лист	Листов
Р	1	2

ЦНИИЭП торгово-бытовых зданий и туристских комплексов

Пров. 7.12.92

Кон. Кокурова

Марка панели	Поз.	Марка арматурного изделия	Кол.	Масса, кг: 1 шт	Масса, кг: Всего	Обозначение документа
1ПС 57.12.3.5-л	1	КП-30.35Т	1	20,38	20,38	1-7-К30
	2	МН-1	1	2,07	2,07	1-8-К51
	3	СП-5	2	3,09	6,18	1-8-К49
	5	ф8АIII L=320	2	0,13	0,26	Б.Ч.
	7	МН-3	1	2,14	2,14	1-8-К54
	Итого: 31,03					
1ПС 57.12.3.5-л-1	1	КП-30.35Т	1	20,38	20,38	1-7-К30
	2	МН-1	1	2,07	2,07	1-8-К51
	3	СП-5	2	3,09	6,18	1-8-К49
	4	МН-2.35	2	1,70	3,40	1-8-К53
	5	ф8АIII L=320	2	0,13	0,26	Б.Ч.
	7	МН-3	1	2,14	2,14	1-8-К54
	Итого: 34,43					
1ПС 57.15.3.5-л	1	КП-31.35Т	1	24,55	24,55	1-7-К31
	2	МН-1	1	2,07	2,07	1-8-К51
	3	СП-6	2	4,61	9,22	1-8-К50
	5	ф10АIII L=320	2	0,20	0,40	Б.Ч.
	7	МН-3	1	2,14	2,14	1-8-К54
	Итого: 38,38					
1ПС 57.15.3.5-л-1	1	КП-31.35Т	1	24,55	24,55	1-7-К31
	2	МН-1	1	2,07	2,07	1-8-К51
	3	СП-6	2	4,61	9,22	1-8-К50
	4	МН-2.35	2	1,70	3,40	1-8-К53
	5	ф10АIII L=320	2	0,20	0,40	Б.Ч.
	7	МН-3	1	2,14	2,14	1-8-К54
	Итого: 41,78					

1.030.1-1/88.1-4-К19 Лист 2

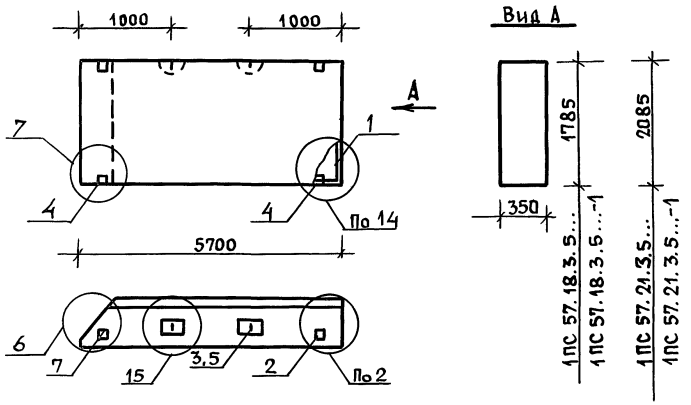

Марка панели	Расход материалов: Бетон, м³ кл. В3,5	Бетон, м³ кл. В2,5	Отдел. слой цем. р-р М100, м³	Сталь, кг	№ узла
1ПС 57.18.3.5-Л	3,138	—	0,346	47,45	1,2,15,6
1ПС 57.18.3.5-Л-1	3,138	—	0,346	50,85	2,15,4,6,7
1ПС 57.21.3.5-Л	3,666	—	0,404	54,36	1,2,15,6
1ПС 57.21.3.5-Л-1	3,666	—	0,404	57,76	2,15,4,6,7

1. Узлы см. 53.
2. Ведомость расхода материалов см. РС.

Нач.отд.	Волынский	подпись	
Н.контр.	Леонтьева	"	
ГИП	Шац	"	
Гл.спец.	Кочин	"	
Гл.спец.	Шанаурова	"	
Провер.	Кадейкина	"	
Разраб.	Мысовский	"	

1.030.1-1/88.1-4-К 20

ПАНЕЛИ
1ПС 57.18.3.5...
1ПС 57.21.3.5...

Стадия	Лист	Листов
Р	1	2

ЦНИИЭП торгово-бытовых зданий и туристских комплексов

Пров. 7.12.92

Коп.

Инв. N подл. | Подпись и дата | Взам. инв. N°

Марка панели	Поз.	Марка арматурного изделия	Кол.	Масса, кг: 1 шт.	Масса, кг: Всего	Обозначение документа
1ПС 57.18.3.5-Л	1	КП-32.35Т	1	30,64	30,64	1-7-К 32
	2	МН-1	1	2,07	2,07	1-8-К 51
	3	СП-7	2	6,10	12,20	1-8-К 50
	5	Ф10А III L=320	2	0,20	0,40	Б.Ч.
	7	МН-3	1	2,14	2,14	1-8-К 54
		Итого:		47,45		
1ПС 57.18.3.5-Л-1	1	КП-32.35Т	1	30,64	30,64	1-7-К 32
	2	МН-1	1	2,07	2,07	1-8-К 51
	3	СП-7	2	6,10	12,20	1-8-К 50
	4	МН-2.35	2	1,70	3,40	1-8-К 53
	5	Ф10А III L=320	2	0,20	0,40	Б.Ч.
	7	МН-3	1	2,14	2,14	1-8-К 54
		Итого:		50,85		
1ПС 57.21.3.5-Л	1	КП-33.35Т	1	33,69	33,69	1-7-К 33
	2	МН-1	1	2,07	2,07	1-8-К 51
	3	СП-8	2	7,95	15,90	1-8-К 50
	5	Ф12А III L=320	2	0,28	0,56	Б.Ч.
	7	МН-3	1	2,14	2,14	1-8-К 54
		Итого:		54,36		
1ПС 57.21.3.5-Л-1	1	КП-33.35Т	1	33,69	33,69	1-7-К 33
	2	МН-1	1	2,07	2,07	1-8-К 51
	3	СП-8	2	7,95	15,90	1-8-К 50
	4	МН-2.35	2	1,70	3,40	1-8-К 53
	5	Ф12А III L=320	2	0,28	0,56	Б.Ч.
	7	МН-3	1	2,14	2,14	1-8-К 54
		Итого:		57,76		

Инв. N подл. | Подпись и дата | Взам. инв. N

1.030.1-1/88.1-4-К 20 Лист 2

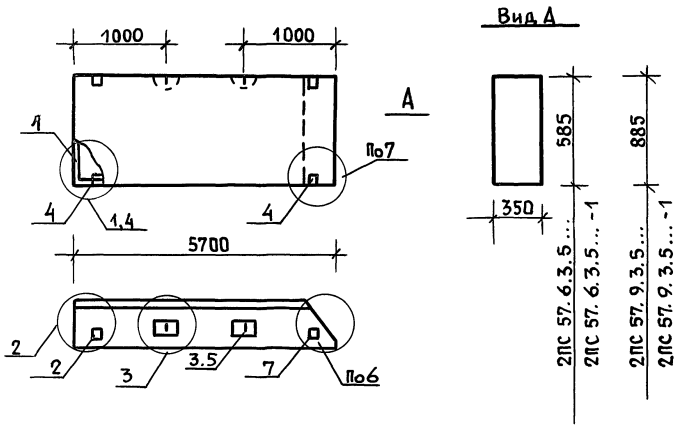

Марка панели	Расход материалов: Бетон, м³ кл. В3,5	Бетон, м³ кл. В2,5	Отдел. слой цем. р-р М100, м³	Сталь, кг	N узла
2ПС 57.6.3.5-Л	1,029	—	0,113	23,49	1,2,3,6
2ПС 57.6.3.5-Л-1	1,029	—	0,113	26,89	2,3,4,6,7
2ПС 57.9.3.5-Л	1,556	—	0,171	29,97	1,2,3,6
2ПС 57.9.3.5-Л-1	1,556	—	0,171	33,37	2,3,4,6,7

1. Узлы см. К53.
2. Ведомость расхода материалов см. РС.

Нач.отд.	Волынский	подпись	
Н.контр.	Леонтьева	"	
ГИП	Шац	"	
Гл.спец.	Кочин	"	
Гл.спец.	Шандурова	"	
Провер.	Кадейкина	"	
Разраб.	Мысовский	"	

1.030.1-1/88.1-4-К21

Панели
2ПС 57.6.3.5...
2ПС 57.8.3.5...

Стадия	Лист	Листов
Р	1	2

ЦНИИЭП торгово-бытовых зданий и туристских комплексов

Пров. 7.12.92

Коп.

Взам.инв.№ | Подпись и дата | Инв.№ подл.

Марка панели	Поз.	Марка арматурного изделия	Кол.	Масса, кг: 1 шт.	Масса, кг: Всего	Обозначение документа
2ПС 57.6.3.5-Л	1	КП-28.35Н	1	16,32	16,32	1-7-К28
	2	МН-1	1	2,07	2,07	1-8-К51
	3	СП-3	2	1,35	2,70	1-8-К48
	5	ФВАIII L=320	2	0,13	0,26	Б.ч.
	7	МН-3	1	2,14	2,14	1-8-К54
	Итого: 23,49					
2ПС.57.6.3.5-Л-1	1	КП-28.35Н	1	16,32	16,32	1-7-К28
	2	МН-1	1	2,07	2,07	1-8-К51
	3	СП-3	2	1,35	2,70	1-8-К48
	4	МН-2.35	2	1,70	3,40	1-8-К53
	5	ФВАIII L=320	2	0,13	0,26	Б.ч.
	7	МН-3	1	2,14	2,14	1-8-К54
	Итого: 26,89					
2ПС 57.9.3.5-Л	1	КП-29.35Н	1	21,12	21,12	1-7-К29
	2	МН-1	1	2,07	2,07	1-8-К51
	3	СП-4	2	2,19	4,38	1-8-К49
	5	ФВАIII L=320	2	0,13	0,26	Б.ч.
	7	МН-3	1	2,14	2,14	1-8-К54
	Итого: 29,97					
2ПС 57.9.3.5-Л-1	1	КП-29.35Н	1	21,12	21,12	1-7-К29
	2	МН-1	1	2,07	2,07	1-8-К51
	3	СП-4	2	2,19	4,38	1-8-К49
	4	МН-2.35	2	1,70	3,40	1-8-К53
	5	ФВАIII L=320	2	0,13	0,26	Б.ч.
	7	МН-3	1	2,14	2,14	1-8-К54
	Итого: 33,37					

Взам.инв.№ | Подпись и дата | Инв.№ подл.

1.030.1-1/88.1-4-К21 Лист 2

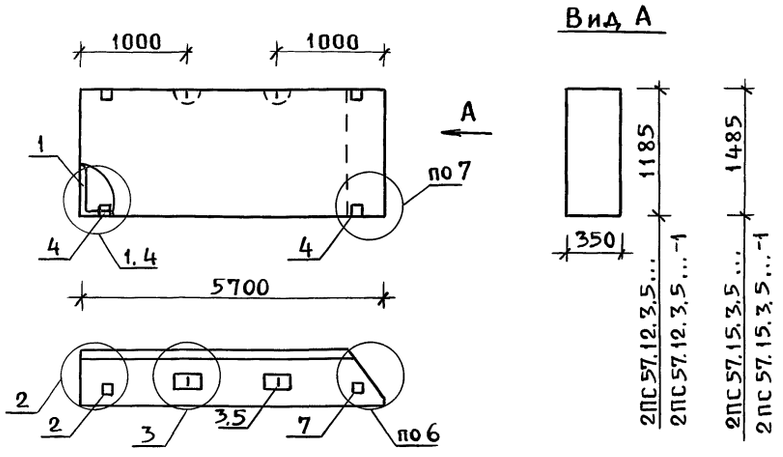

Марка панели	Расход материалов: Бетон, м³ кл. В3,5	Бетон, м³ кл. В2,5	Отдел. слой цем. р-р М100, м³	Сталь, кг	№ узла
2ПС 57.12.3.5-Л	2,083	-	0,229	31,03	1,2,3,6
2ПС 57.12.3.5-Л-1	2,083	-	0,229	34,43	2,3,4,6,7
2ПС 57.15.3.5-Л	2,611	-	0,288	38,38	1,2,3,6
2ПС 57.15.3.5-Л-1	2,611	-	0,288	41,78	2,3,4,6,7

1. Узлы см. К53.
2. Ведомость расхода материалов см. РС.

Нач. отд.	Волынский	Подп.	
Н. контр.	Леонтьева	"	
ГИП	Шац	"	
Гл. спец.	Кочин	"	
Гл. спец.	Шанаурова	"	
Провер.	Кадейкина	"	
Разраб.	Мысовский	"	

1.030.1-1/88.1-4-К22.

Панели 2ПС 57.12.3.5... 2ПС 57.15.3.5...

Стадия	Лист	Листов
Р	1	2

ЦНИИЭП торгово-бытовых зданий и туристских комплексов

Пров. 25.11.92 Коп.

Марка панели	Поз.	Марка арматурного изделия	Кол.	Масса, кг: 1 шт.	Масса, кг: Всего	Обозначение документа
2ПС.57.12.3.5-Л	1	КП-30-35Н	1	20,38	20,38	1-7-К30
	2	МН-1	1	2,07	2,07	1-8-К51
	3	СП-5	2	3,09	6,18	1-8-К49
	5	ФВАIII L=320	2	0,13	0,26	Б.Ч.
	7	МН-3	1	2,14	2,14	1-8-К54
	Итого: 31,03					
2ПС.57.12.3.5-Л-1	1	КП-30.35Н	1	20,38	20,38	1-7-К30
	2	МН-1	1	2,07	2,07	1-8-К51
	3	СП-5	2	3,09	6,18	1-8-К49
	4	МН-2.35	2	1,70	3,40	1-8-К53
	5	ф8АIII L=320	2	0,13	0,26	Б.Ч.
	7	МН-3	1	2,14	2,14	1-8-К54
	Итого: 34,43					
2ПС.57.15.3.5-Л	1	КП-31.35Н	1	24,55	24,55	1-7-К31
	2	МН-1	1	2,07	2,07	1-8-К51
	3	СП-6	2	4,61	9,22	1-8-К50
	5	ф10АIII L=320	2	0,20	0,40	Б Ч
	7	МН-3	1	2,14	2,14	1-8-К Б4
	Итого: 38,38					
2ПС 57.15.3.5-Л-1	1	КП-31.35Н	1	24,55	24,55	1-7-К31
	2	МН-1	1	2,07	2,07	1-8-К51
	3	СП-6	2	4,61	9,22	1-8-К50
	4	МН-2.35	2	1,70	3,40	1-8-К53
	5	ф10АIII L=320	2	0,20	0,40	Б.Ч.
	7	МН-3	1	2,14	2,14	1-8-К54
	Итого: 41,78					

1.030.1-1/88.1-4-К22 Лист 2

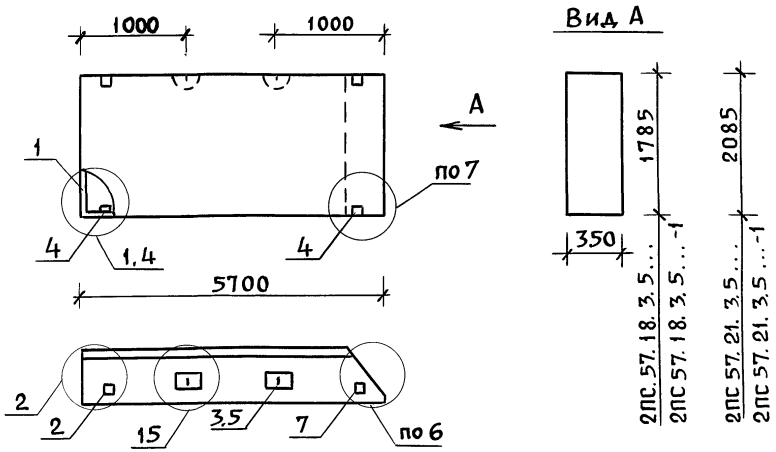

Марка панели	Расход материалов: Бетон, м³ Кл.В3,5	Бетон, м³ Кл.В2,5	Отдел.слой цем.р-р М100, м³	Сталь, кг	№ узла
2ПС.57.18.3.5-Л	3,138	–	0,346	47,45	1.2,15,6
2ПС.57.18.3.5-Л-1	3,138	–	0,346	50,85	2,15,4,6,7
2ПС.57.21.3.5-Л	3,666	–	0,404	54,36	1.2,15,6
2ПС.57.21.3.5-Л-1	3,666	–	0,404	57,76	2,15,4,6,7

1. Узлы см. К53.
2. Ведомость расхода материалов см. РС.

Нач.отд.	Волынский	Подп.	
Н.контр.	Леонтьева	"	
ГИП	Шац	"	
Гл.спец.	Кочин	"	
Гл.спец.	Шанаурова	"	
Провер.	Кадейкина	"	
Разраб.	Мысовский	"	

1.030.1-1/88.1-4-К23

Панели
2ПС 57.18.3.5...
2ПС 57.21.3.5...

Стадия	Лист	Листов
Р	1	2

ЦНИИЭП торгово-бытовых зданий и туристских комплексов

Пров. 30.11.92

Коп.

Марка панели	Поз.	Марка арматурного изделия	Кол.	Масса, кг: 1 шт.	Масса, кг: Всего	Обозначение документа
2ПС 57.18.3.5-Л	1	КП-32.35Н	1	30,64	30,64	1-7-К32
	2	МН-1	1	2,07	2,07	1-8-К51
	3	СП-7	2	6,10	12,20	1-8-К50
	5	ф10 А III L=320	2	0,20	0,40	Б.Ч.
	7	МН-3	1	2,14	2,14	1-8-К54
	Итого: 42,45					
2ПС57.18.3.5-Л-1	1	КП-32.35Н	1	30,64	30,64	1-7-К32
	2	МН-1	1	2,07	2,07	1-8-К51
	3	СП-7	2	6,10	12,20	1-8-К50
	4	МН-2.35	2	1,70	3,40	1-8-К53
	5	ф10 А III L=320	2	0,20	0,40	Б.Ч.
	7	МН-3	1	2,14	2,14	1-8-К54
	Итого: 50,85					
2ПС 57.21.3.5-Л	1	КП-33.35Н	1	33,69	33,69	1-7-К33
	2	МН-1	1	2,07	2,07	1-8-К51
	3	СП-8	2	7,95	15,90	1-8-К50
	5	ф12 А III L=320	2	0,28	0,56	Б.Ч.
	7	МН-3	1	2,14	2,14	1-8-К54
	Итого: 54,36					
2ПС-57.21.3.5-Л-1	1	КП-33.35Н	1	33,69	33,69	1-7-К33
	2	МН-1	1	2,07	2,07	1-8-К51
	3	СП-8	2	7,95	15,90	1-8-К50
	4	МН-2.35	2	1,70	3,40	1-8-К53
	5	ф12 А III L=320	2	0,28	0,56	Б.Ч.
	7	МН-3	1	2,14	2,14	1-8-К54
	Итого: 57,76					

1.030.1-1/88.1-4-К23 Лист 2

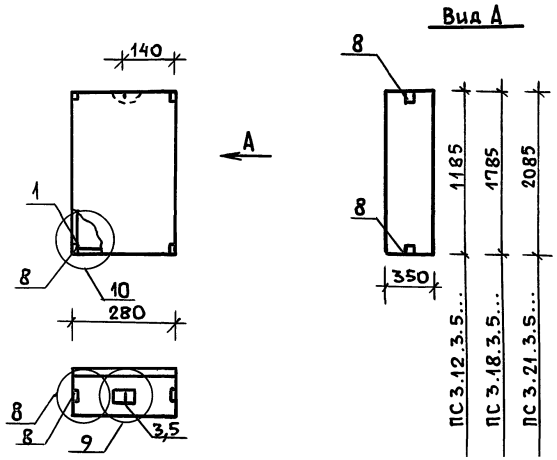

Марка панели	Расход материалов			
	Бетон, м³		Отдел. слой цем. р-р М100, м³	Сталь, кг
	кл. В3.5	Кл. В2.5		
ПС 3.12.3.5-Л	0,105	—	0,012	3,65
ПС 3.18.3.5-Л	0,157	—	0,017	4,19
ПС 3.21.3.5-Л	0,184	—	0,020	4,83

1. Узлы см. К53.
2. Ведомость расхода материалов см. РС.

Нач.отд.	Волынский	подп.	
Н.контр.	Леонтьева	"	
ГИП	Шац	"	
Гл.спец.	Кочин	"	
Гл.спец.	Шанаурова	"	
Провер.	Кадейкинд	"	
Разраб.	Мысовский	"	

1.030.1-1/88.1-4-К24

Панели ПС 3.12.3.5..., ПС 3.18.3.5..., ПС 3.21.3.5...

Стадия	Лист	Листов
Р	1	2

ЦНИИЭП торгово-бытовых зданий и туристских комплексов

Пров. 2.12.92

Коп.

Инв.№ подл. | Подпись и дата | Взам.инв.№

Марка панели	Поз.	Марка арматурного изделия	Кол.	Масса, кг		Обозначение документа
				1 шт.	Всего	
ПС 3.12.3.5-Л	1	КП-34.35	1	1,06	1,06	1-7-К34
	3	СП-1	1	0,46	0,46	1-8-К48
	5	ф8А III L=320	1	0,13	0,13	Б.Ч.
	8	МН-4	4	0,50	2,00	1-8-К55
	Итого: 3,65					
ПС 3.18.3.5-Л	1	КП-35.35	1	1,60	1,60	1-7-К35
	3	СП-1	1	0,46	0,46	1-8-К48
	5	ф8А III L=320	1	0,13	0,13	Б.Ч.
	8	МН-4	4	0,50	2,00	1-8-К55
	Итого: 4,19					
ПС 3.21.3.5-Л	1	КП-36.35	1	1,87	1,87	1-7-К36
	3	СП-2	1	0,83	0,83	1-8-К48
	5	ф8А III L=320	1	0,13	0,13	Б.Ч.
	8	МН-4	4	0,50	2,00	1-8-К55
	Итого: 4,83					

Инв.№ подл. | Подпись и дата | Взам.инв.№

1.030.1-1/88.1-4-К24 Лист 2

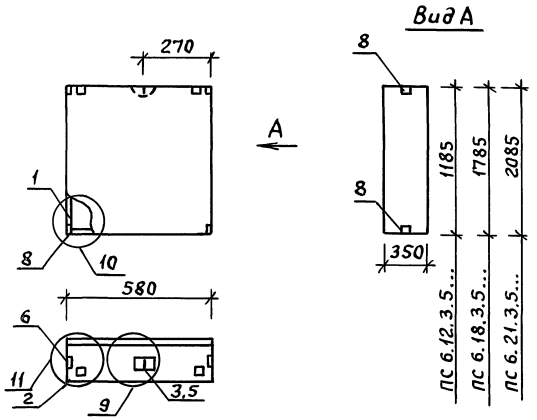

Марка панели	Расход материалов			
	Бетон, м³		Отдел.слой цем.р-р М100, м³	Сталь, кг
	КЛ.В3.5	КЛ.В2.5		
ПС 6.12.3.5-л	0,216	—	0,024	8,82
ПС 6.18.3.5-л	0.324	—	0,036	9,69
ПС 6.21.3.5-л	0.381	—	0,042	10,13

1. Узлы см. К53.
2. Ведомость расхода материалов см. РС.

Нач.отд.	Волынский	Подпись	
Н.контр.	Леонтьева	"	
ГИП	Шац	"	
Гл.спец	Кочин	"	
Гл.спец	Шанаурова	"	
Провер.	Кадейкина	"	
Разраб.	Мысовский	"	

1.030.1-1/88.1-4-К25

Панели ПС 6.12.3.5..., ПС 6.18.3.5..., ПС 6.21.3.5....

Стадия	Лист	Листов
Р	1	2

ЦНИИЭП торгово бытовых зданий и туристских комплексов

Пров. 7.12.92 Коп. Кочухов

Марка панели	Поз.	Марка арматурного изделия	Кол.	Масса, кг		Обозначение документа
				1 шт	Всего	
ПС 6.12.3.5-л	1	КП-37.35	1	1,72	1,72	1-7-К37
	2	МН-1	2	2.07	4,14	1-8-К51
	3	СП-2	1	0,83	0,83	1-8-К48
	5	Ф8А III L=320	1	0.13	0,13	Б.Ч.
	8	МН-4	4	0,50	2,00	1-8-К55
		Итого: 8,82				
ПС 6.18.3.5-л	1	КП-38.35	1	2,59	2,59	1-7-К38
	2	МН-1	2	2,07	4,14	1-8-К51
	3	СП-2	1	0,83	0,83	1-8-К48
	5	Ф8А III L=320	1	0,13	0,13	Б.Ч.
	8	МН-4	4	0,50	2,00	1-8-К55
		Итого: 9,69				
ПС 6.21.3.5-л	1	КП-39.35	1	3.03	3,03	1-7-К39
	2	МН-1	2	2,07	4,14	1-8-К51
	3	СП-2	1	0,83	0,83	1-8-К48
	5	Ф8А III L=320	1	0,13	0,13	Б.Ч.
	8	МН-4	4	0.50	2,00	1-8-К55
		Итого: 10,13				

1.030.1-1/88.1-4-К25 Лист 2

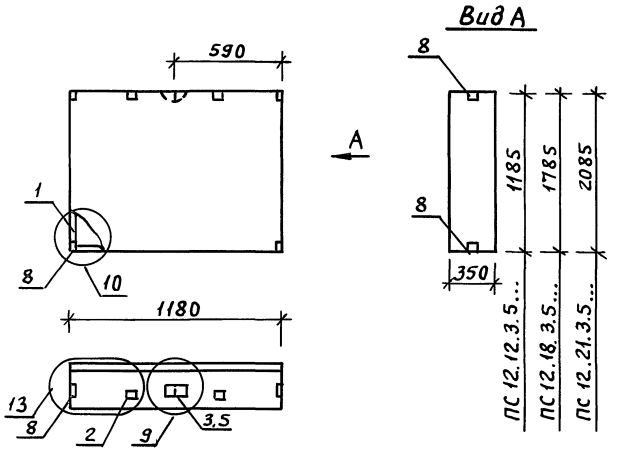

Марка панели	Расход материалов			
	Бетон, м³		Отдел. слой цем.р-р М100, м³	Сталь, кг
	Кл.В3.5	Кл.В2.5		
ПС 12.12.3.5-л	0,440	—	0.049	11,09
ПС 12.18.3.5-л	0,663	—	0.074	12,86
ПС 12.21.3.5-л	0,775	—	0,086	14,59

1. Узлы см. К53
2. Ведомость расхода материалов см. РС

Нач.отд	Волынский	Подпись	
Н.контр	Леонтьева	"	
ГИП	Шац	"	
Гл.спец	Кочин	"	
Гл.спец	Шанаурова	"	
Провер.	Кадейкина	"	
Разраб.	Мысовский	"	

1.030.1-1/88.1-4-К26

Панели ПС 12.12.3.5., ПС 12.18.3.5., ПС 12.21.3.5....

Стадия	Лист	Листов
Р	1	2

ЦНИИЭП торгово-бытовых зданий и туристских комплексов

Пров. 7.12.92 Кон. контроль

Марка панели	Поз.	Марка арматурного изделия	Кол.	Масса, кг		Обозначение документа
				1 шт.	Всего	
ПС 12.12.3.5-л	1	КП-40.35	1	3,47	3,47	1-7-К40
	2	МН-1	2	2,07	4,14	1-8-К51
	3	СП-3	1	1,35	1,35	1-8-К48
	5	ф8А III L=320	1	0,13	0,13	Б.Ч.
	8	МН-4	4	0,50	2,00	1-8-К55
	Итого: 11,09					
ПС 12.18.3.5-л	1	КП-41.35	1	5,24	5,24	1-7-К41
	2	МН-1	2	2,07	4,14	1-8-К51
	3	СП-3	1	1,35	1,35	1-8-К48
	5	ф8А III L=320	1	0,13	0,13	Б.Ч.
	8	МН-4	4	0,50	2,00	1-8-К55
	Итого: 12,86					
ПС 12.21.3.5-л	1	КП-42.35	1	6.13	6,13	1-7-К42
	2	МН-1	2	2,07	4,14	1-8-К51
	3	СП-4	1	2,19	2,19	1-8-К49
	5	ф8А III L=320	1	0,13	0,13	Б.Ч.
	8	МН-4	4	0,50	2,00	1-8-К55
	Итого: 14,59					

1.030.1-1/88.1-4-К26 Лист 2

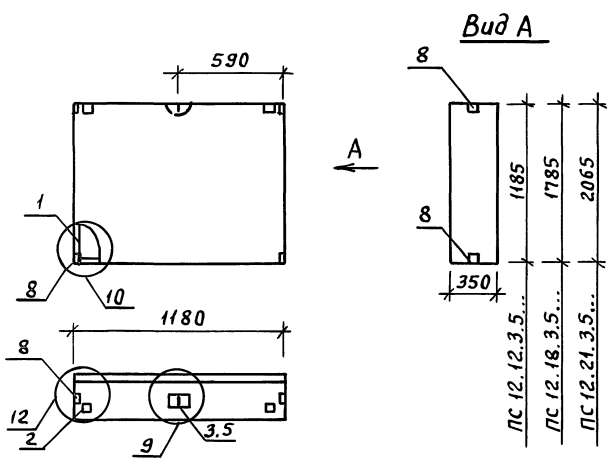

Марка панели	Расход материалов			
	Бетон, м³		Отдел.слой цем.р-р М100, м³	Сталь, кг
	Кл.В3.5	Кл.В2.5		
ПС 12.12.3.5-Л-1	0,440	—	0,049	11,09
ПС 12.18.3.5-Л-1	0,663	—	0,074	12,86
ПС.12.21.3.5-Л-1	0,775	—	0,096	14,59

1. Узлы см. К53
2. Ведомость расхода материалов см. РС.

Нач.отд.	Волынский	Подпись	
Н.контр.	Леонтьева	"	
ГИП	Щац	"	
Гл.спец.	Кочин	"	
Гл.спец.	Шанаурова	"	
Провер.	Кадейкина	"	
Разраб.	Мысовский	"	

1.030.1-1/88, 1-4-К27

Панели ПС 12.12.3.5...-1 ПС 12.18.3.5...-1 ПС 12.21.3.5...-1

Стадия	Лист	Листов
Р	1	2

ЦНИИЭП торгово-бытовых зданий и туристских комплексов

Пров. 7.12.92

Коп. копирован

Марка панели	Поз.	Марка арматурного изделия	Кол.	Масса, кг		Обозначение документа
				1 шт.	Всего	
ПС 12.12.3.5-Л-1	1	КП-40.35	1	3,47	3,47	1-7-К40
	2	МН-1	2	2,07	4,14	1-8-К51
	3	СП-3	1	1,35	1,35	1-8-К48
	5	ф8А III L=320	1	0,13	0,13	Б.Ч.
	8	МН-4	4	0,50	2,00	1-8-К55
	Итого: 11.09					
ПС 12.18.3.5-Л-1	1	КП-41.35	1	5,24	5,24	1-7-К47
	2	МН-1	2	2,07	4,14	1-8-К54
	3	СП-3	1	1,35	1,35	1-8-К48
	5	ф8А III L=320	1	0,13	0,13	Б.Ч.
	8	МН-4	4	0,50	2,00	1-8-К55
	Итого: 12.86					
ПС 12.21.3.5-Л-1	1	КП-42.35	1	6,13	6,13	1-7-К42
	2	МН-1	2	2,07	4,14	1-8-К51
	3	СП-4	1	2,19	2,19	1-8-К49
	5	ф8А III L=320	1	0,13	0,13	Б.Ч
	8	МН-4	4	0,50	2,00	1-8-К55
	Итого: 14.59					

1.030.1-1/88, 1-4-К27 Лист 2

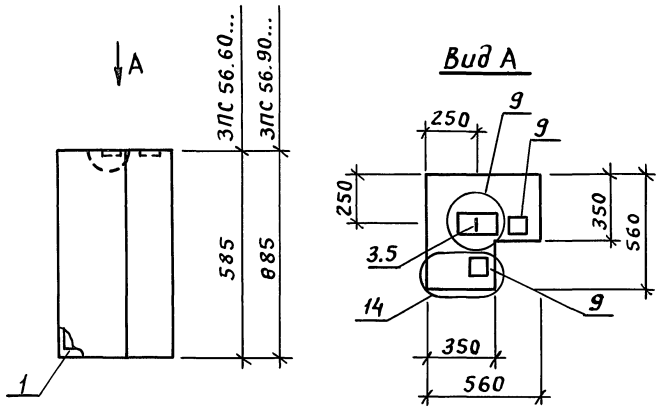

Марка панели	Расход материалов			
	Бетон, м³		Отдел.слой цем. р-р М100, м³	Сталь, кг
	Кл.В3.5	Кл.В2.5		
ЗПС 56.60.35 - л	0,145	—	0,013	4,44
ЗПС 56.90.35 - л	0,219	—	0,020	5,14

1. Узлы см. К53
2. Ведомость расхода материалов см. РС.

Нач.отд.	Волынский	Подпись	
Н.контр.	Леонтьева	"	
ГИП	Шац	"	
Гл.спец.	Шанаурова	"	
Гл.спец.	Кочин	"	
Провер.	Кадейкина	"	
Разраб.	Алексеева	"	

1.030.1-1/88. 1-4-28

Панели
ЗПС 56.60.35-л
ЗПС 56.90.35-л

Стадия	Лист	Листов
Р	1	2

ЦНИИЭП торгово-бытовых зданий и туристских комплексов

Пров. 7.12.92 Коп. Кобзухов

Марка панели	Поз.	Марка арматурного изделия	Кол.	Масса, кг		Обозначение документа
				1 шт	Всего	
ЗПС 56.60.3.5-Л	1	КП-49.35	1	1,35	1,35	1-7-К48
	3	СП-1	1	0,46	0,46	1-8-К48
	5	ф8А III L=320	1	0,13	0,13	Б.Ч.
	9	МН-5	2	1,25	2,50	1-8-К56
		Итого: 4,44				
ЗПС 56.90.3.5-Л	1	КП-50.35	1	1,68	1,68	1-7-К51
	3	СП-2	1	0,83	0,83	1-8-К48
	5	ф8А III L=320	1	0,13	0,13	Б.Ч.
	9	МН-5	2	1,25	2,50	1-8-К56
		Итого: 5,14				

1.030.1-1/88. 1-4-К28 Лист 2

24766 38

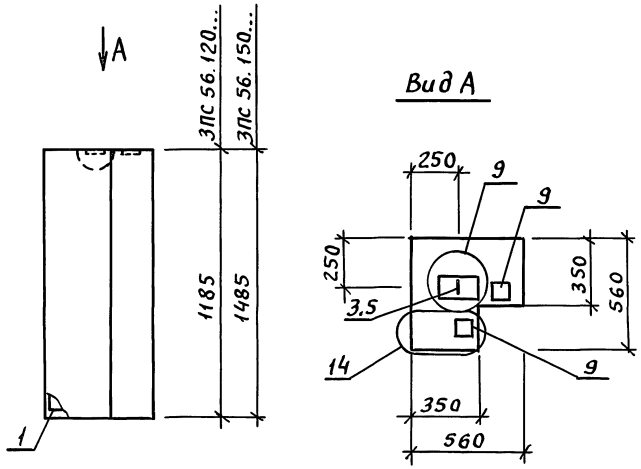

Марка панели	Расход материалов			
	Бетон, м³		Отдел. слой цем. р-р М100, м³	Сталь, кг
	Кл. В3.5	Кл. В2.5		
ЗПС 56.120.35-Л	0,193	—	0,026	5,71
ЗПС 56.150.35-Л	0.369	—	0.033	6,29

1. Узлы см. К53.
2. Ведомость расхода материалов см. РС

Нач.отд.	Волынский	Подпись	
Н.контр.	Леонтьева	"	
ГИП	Шац	"	
Гл.спец.	Шанаурова	"	
Гл.спец.	Кочин	"	
Провер.	Кадейкина	"	
Разраб.	Алексеева	"	

1.030.1-1/88.1-4-К29

Панели
ЗПС 56.120.35-Л...
ЗПС 56.150.35-Л

Стадия	Лист	Листов
Р	1	2

ЦНИИЭП торгово-бытовых зданий и туристских комплексов

Пров. 7.12.92 Коп. Кожухов

Марка панели	Поз.	Марка арматурного изделия	Кол.	Масса кг		Обозначение документа
				1шт	Всего	
ЗПС 56.120.35-Л	1	КП-51.35	1	2,25	2,25	1-7-К54
	3	СП-2	1	0,83	0,83	1-8-К48
	5	ф8А III L=320	1	0,13	0,13	Б.Ч.
	9	МН-5	2	1.25	2,50	1-8-К56
	Итого: 5,71					
ЗПС 56.150.35-Л	1	КП-52.35	1	2,83	2,83	1-7-К56
	3	СП-2	1	0,83	0,83	1-8-К48
	5	ф8А III L=320	1	0,13	0,13	Б.Ч.
	9	МН-5	2	1,25	2,50	1-8-К56
	Итого: 6,29					

1.030.1-1/88.1-4-К29 Лист 2

24766 39

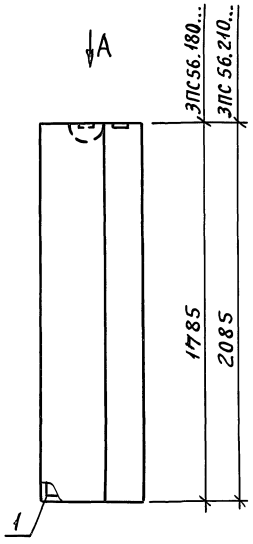

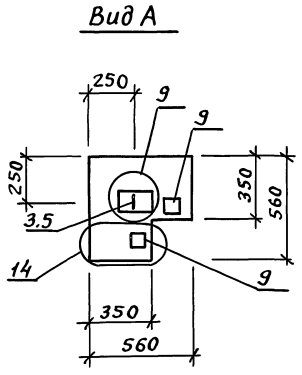

Марка панели	Расход материалов			
	Бетон, м³		Отдел. слой цем. р-р М100, м³	Сталь, кг
	Кл.В3.5	Кл.В2.5		
ЗПС 56.180.35-л	0,443	—	0,039	7,38
ЗПС 56.210.35-л	0,517	—	0,046	7,96

1. Узлы см. К53.
2. Ведомость расхода материалов см. РС

Нач.отд.	Волынский	Подпись	
Н.контр.	Леонтьева	"	
ГИП	Шац	"	
Гл.спец.	Шанаурова	"	
Гл.спец.	Кочин	"	
Провер.	Леонтьева	"	
Разраб.	Алексеева	"	

1.030.1-1/88.1-4-К30

Панели ЗПС 56.180.35-л, ЗПС 56.210.35-л

Стадия	Лист	Листов
Р	1	2

ЦНИИЭП торгово-бытовых зданий и туристских комплексов

Пров. 7.12.92

Коп. Кондухин

Марка панели	Поз.	Марка арматурного изделия	Кол.	Масса кг 1 шт	Масса кг Всего	Обозначение документа
ЗПС 56.180.35-л	1	КП-53.35	1	3,40	3,40	1-7-К59
	3	СП-3	1	1,35	1,35	1-8-К48
	5	Ф8А III L=320	1	0,13	0,13	Б.Ч.
	9	МН-5	2	1,25	2,50	1-8-К56
		Итого: 7,38				
ЗПС 56.210.35-л	1	КП-54.35	1	3,98	3,98	1-7-К61
	3	СП-3	1	1,35	1,35	1-8-К48
	5	Ф8А III L=320	1	0,13	0,13	Б.Ч.
	9	МН-5	2	1,25	2,50	1-8-К56
		Итого: 7.96				

1.030.1-1/88.1-4-К30 Лист 2

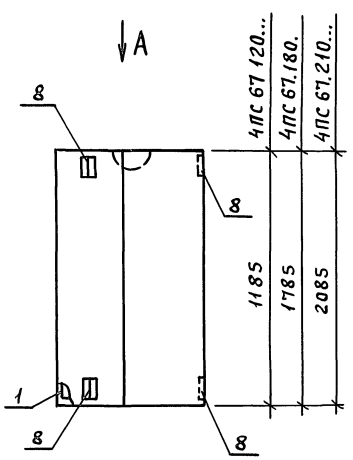

Вид А

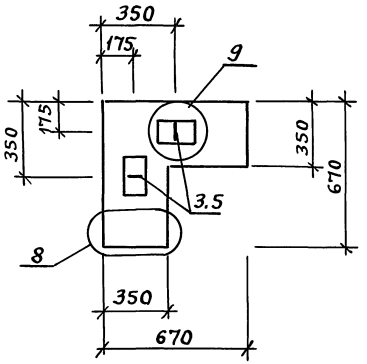

Марка панели	Расход материалов			
	Бетон, м³		Отдел слой цем р-р М100, м³	Сталь, кг
	Кл.В3.5	Кл В2.5		
4ПС 67 120-35-л	0,371	—	0,039	6.24
4ПС 67. 180. 35-л	0,557	—	0,058	7.49
4ПС 67 210. 35-л	0,653	—	0,069	8,11

1 Узлы см К53.

2 Ведомость расхода материалов см РС

Нач отд	Валынский	Подпись	
Н контр.	Леонтьева	"	
ГИП	Шац	"	
Гл спец	Шанаурова	"	
Гл спец.	Кочин	"	
Провер	Мысовский	"	
Разраб	Алексеева	"	

1.030 1-1/88.1-4-К31

Панели 4ПС 67 120.35-л, 4ПС 67.180.35-л, 4ПС 67.210.35-л

Стадия	Лист	Листов
Р	1	2

ЦНИИЭП торгово-бытовых зданий и туристских комплексов

Пров 7 12 92

Коп конкурса

Марка панели	Поз	Марка арматурного изделия	Кол	Масса, кг		Обозначение документа
				1 шт	всего	
4ПС 67 120.35-л	1	КП-55.35	1	2,45	2,45	1-7-К63
	3	СП-2	2	0.83	1.66	1-8-К48
	5	ф8А III L=320	1	0.13	0,13	Б.Ч
	8	МН-4	4	0.50	2.00	1-8-К55
	Итого: 6,24					
4ПС 67 180.35-л	1	КП-56.35	1	3.70	3,70	1-7-К65
	3	СП-2	2	0.83	1.66	1-8-К48
	5	ф8А III L=320	1	0.13	0,13	Б.Ч
	8	МН-4	4	0.50	2.00	1-8-К55
	Итого: 7,49					
4ПС 67.210.35-л	1	КП-57.35	1	4,32	4,32	1-7-К67
	3	СП-2	2	0.83	1.66	1-8-К48
	5	ф8А III L=320	1	0.13	0,13	Б.Ч
	8	МН-4	4	0.50	2.00	1-8-К55
	Итого: 8,11					

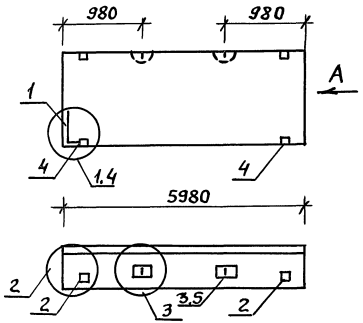

Вид А

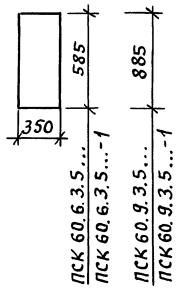

Марка панели	Расход материалов: Бетон, м³ кл.В3.5	Бетон, м³ кл.В2.5	Отдел. слой цем.-р-р М100 м³	Сталь кг	N узла
ПСК60.6.3.5-Л	1,102	—	0,122	76,95	1,2,3
ПСК60.6.3.5-Л-1	1,102	—	0,122	80,35	2,3,4
ПСК60.9.3.5-Л	1,667	—	0,185	45,95	1,2,3
ПСК.60.9.3.5-Л-1	1,667	—	0,185	49,35	2,3,4

1. Узлы см. К53.
2. Ведомость расхода материалов см. РС.

Нач.отд.	Валынский	Подпись	
Н.контр.	Леонтьева	"	
ГИП	Шац	"	
Гл.спец.	Шанаурова	"	
Гл.спец.	Кочин	"	
Провер.		"	
Разраб.		"	

1.030.1-1/88. 1-4-К32

Панели
ПСК 60.6.3.5...
ПСК 60.9.3.5...

Стадия	Лист	Листов
Р	1	2

ЦНИИЭП торгово-бытовых зданий и туристских комплексов

Пров. 7.12.92

Коп. копирован

Марка панели	Поз.	Марка арматурного изделия	Кол.	Масса, кг: 1 шт	Масса, кг: Всего	Обозначение документа
ПСК 60.6.3.5-Л	1	КП-43.35	1	69,85	69,85	1-7-К43
	2	МН-1	2	2,07	4,14	1-8-К51
	3	СП-3	2	1,35	2,70	1-8-К48
	4	ф8АIII L=320	2	0,13	0,26	Б.Ч.
		Итого: 76,95				
ПСК-60.6.3.5-Л-1	1	КП-43.35	1	69,85	69,85	1-7-К43
	2	МН-1	2	2,07	4,14	1-8-К51
	3	СП-3	2	1,35	2,70	1-8-К48
	4	МН-2.35	2	1,70	3,40	1-8-К52
	5	ф8АIII L=320	2	0,13	0,26	Б.Ч.
		Итого: 80,35				
ПСК 60.9.3.5-Л	1	КП-44.35	1	37,17	37,17	1-8-К44
	2	МН-1	2	2,07	4,14	1-8-К51
	3	СП-4	2	2,19	4,38	1-8-К49
	4	ф8АIII L=320	2	0,13	0,26	Б.Ч.
		Итого: 45,95				
ПСК 60.9.3.5-Л-1	1	КП-44.35	1	37,17	37,17	1-7-К44
	2	МН-1	2	2,07	4,14	1-8-К51
	3	СП-4	2	2,19	4,38	1-8-К49
	4	МН-2.35	2	1,70	3,40	1-8-К52
	5	ф8АIII L=320	2	0,13	0,26	Б.Ч.
		Итого: 49,35				

1.030.1-1/88. 1-4-К32 Лист 2

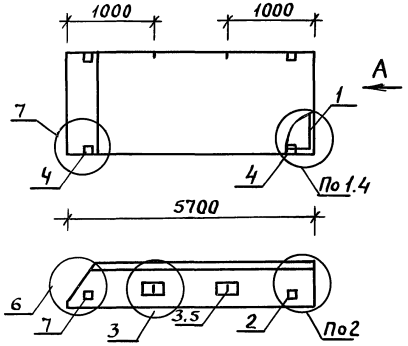

Вид А

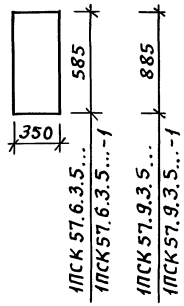

Марка панели	Расход материалов: Бетон, м³ кл.В3.5	Бетон, м³ кл.В2.5	Отдел.слой цем.р-р М100, м³	Сталь, кг	N узла
1ПСК57.6.3.5-л	1,029	—	0,113	72,70	1,2,3,6
1ПСК57.6.3.5-л-1	1,029	—	0,113	76,10	2,3,4,6,7
1ПСК57.9.3.5-л	1,556	—	0,171	43,68	1,2,3,6
1ПСК57.9.3.5-л-1	1,556	—	0,171	47,08	2,3,4,6,7

1. Узлы см. 53
2. Ведомость расхода материалов см. РС

Нач.отд.	Волынский	Подпись	
Н.контр	Леонтьева	"	
ГИП	Шац	"	
Гл.спец.	Кочин	"	
Гл.спец.	Шанауров	"	
Провер.	Кадейкина	"	
Разраб.	Мысовский	"	

1.030.1-1/88.1-4-К33

Панели 1ПСК57.6.3.5... 1ПСК57.9.3.5...

Стадия	Лист	Листов
Р	1	2

ЦНИИЭП торгово-бытовых зданий и туристских комплексов

Пров. 7.12.92

Коп. корпуса

Марка панели	Поз.	Марка арматурного изделия	Кол.	Масса, кг: 1 шт	Масса, кг: Всего	Обозначение документа
1ПСК 57.6.3.5-л	1	КП-45.35Т	1	65,53	65,53	1-7-К45
	2	МН-1	1	2,07	2,07	1-8-К51
	3	СП-3	2	1,35	2,70	1-8-К48
	4	ф8А III L=320	2	0,13	0,26	Б.Ч.
	5	МН-3	1	2,14	2,14	1-8-К54
	Итого: 72,70					
1ПСК 57.6.3.5-л-1	1	КП-45.35Т	1	65,53	65,53	1-7-К45
	2	МН-1	1	2,07	2,07	1-8-К51
	3	СП-3	2	1,35	2,70	1-8-К48
	4	МН-2.35	2	1,70	3,40	1-8-К52
	5	ф8А III L=320	2	0,13	0,26	Б.Ч.
	6	МН-3	1	2,14	2,14	1-8-К54
	Итого: 76,10					
1ПСК 57.9.3.5-л	1	КП-46.35Т	1	34,83	34,83	1-7-К46
	2	МН-1	1	2,07	2,07	1-8-К51
	3	СП-4	2	2,19	4,38	1-8-К49
	4	ф8А III L=320	2	0,13	0,26	Б.Ч.
	5	МН-3	1	2,14	2,14	1-8-К54
	Итого: 43,68					
1ПСК 57.9.3.5-л-1	1	КП-46.35Т	1	34,83	34,83	1-7-К46
	2	МН-1	1	2,07	2,07	1-8-К51
	3	СП-4	2	2,19	4,38	1-8-К49
	4	МН-2.35	2	1,70	3,40	1-8-К52
	5	ф8А III L=320	2	0,13	0,26	Б.Ч.
	6	МН-3	1	2,14	2,14	1-8-К54
	Итого: 47,08					

1.030.1-1/88.1-4-К33 Лист 2

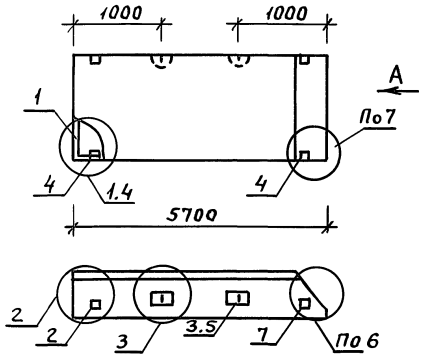

Вид А

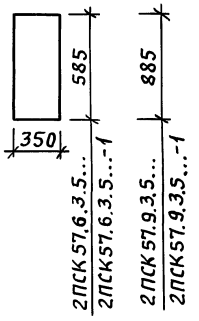

Марка панели	Расход материалов: Бетон, м³ кл. В3.5	Бетон, м³ кл. В2.5	Отдел. слой цем.-р-р М100, м³	Сталь, кг	N узла
2ПСК57.6.3.5-л	1.028	—	0.113	72.70	1,2,3,6
2ПСК57.6.3.5-л-1	1.029	—	0.113	76.10	2,3,4,6,7
2ПСК57.9.3.5-л	1.556	—	0.171	43.68	1,2,3,6
2ПСК57.9.3.5-л-1	1.556	—	0.171	47.08	2,3,4,6,7

1. Узлы см. К53
2. Ведомость расхода материалов см. РС

Нач.отд.	Волынский	Подпись	
Н.контр.	Леонтьева	"	
ГИП	Шац	"	
Гл.спец.	Кочин	"	
Гл.спец.	Шанаурова	"	
Провер.	Кадейкина	"	
Разраб.	Мысовский	"	

1.030.1-1/88.1-4-К34

Панели
2ПСК 57.6.3.5...
2ПСК 57.9.3.5...

Стадия	Лист	Листов
Р	1	2

ЦНИИЭП торгово бытовых зданий и туристских комплексов

Пров. 7.12.92

Коп. кофуров

Марка панели	Поз.	Марка арматурного изделия	Кол.	Масса, кг: 1 шт	Масса, кг: Всего	Обозначение документа
2ПСК 57.6.3.5-л	1	КП-45.35Н	1	65,53	65,53	1-7-К45
	2	МН-1	1	2,07	2,07	1-8-К51
	3	СП-3	2	1.35	2,70	1-8-К48
	4	ф8А III L=320	2	0.13	0,26	Б.Ч.
	5	МН-3	1	2,14	2,14	1-8-К54
	Итого: 72,70					
2ПСК 57.6.3.5-л-1	1	КП-45.35Н	1	65,53	65,53	1-7-К45
	2	МН-1	1	2,07	2,07	1-8-К51
	3	СП-3	2	1,35	2,70	1-8-К48
	4	МН-2.35	2	1.70	3,40	1-8-К52
	5	ф8А III L=320	2	0,13	0,26	Б.Ч.
	6	МН-3	1	2,14	2,14	1-8-К54
	Итого: 76,10					
2ПСК 57.9.3.5-л	1	КП-46.35Н	1	34,83	34,83	1-7-К46
	2	МН-1	1	2,07	2,07	1-8-К51
	3	СП-4	2	2,19	4,38	1-8-К48
	4	ф8А III L=320	2	0,13	0,26	Б.Ч.
	5	МН-3	1	2,14	2,14	1-8-К54
	Итого: 43,68					
2ПСК 57.9.3.5-л-1	1	КП-46.35Н	1	34,83	34,83	1-7-К46
	2	МН-1	1	2,07	2,07	1-8-К51
	3	СП-4	2	2,19	4,38	1-8-К49
	4	МН-2.35	2	1.70	3,40	1-8-К52
	5	ф8А III L=320	2	0,13	0,26	Б.Ч.
	6	МН-3	1	2,14	2,14	1-8-К54
	Итого: 47,08					

1.030.1-1/88.1-4-К34 Лист 2

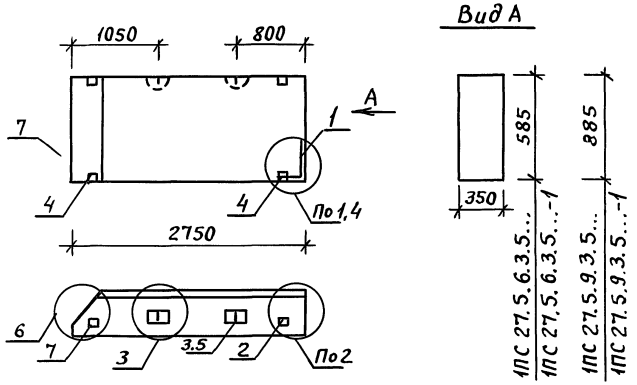

Марка панели	Расход материалов: Бетон, м³ Кл.В3.5	Бетон, м³ Кл.В2.5	Отдел.слой цем.р-р М100, м³	Сталь, кг	N узла
1ПС 27.5.6.3.5-Л	0,485	—	0,053	12,04	1,2,3,6
1ПС 27.5.6.3.5-Л-1	0,485	—	0,053	15,44	2,3,4,6,7
1ПС 27.5.9.3.5-Л	0,734	—	0,080	14,45	1,2,3,6
1ПС 27.5.9.3.5-Л-1	0,734	—	0,080	17,85	2,3,4,6,7

1. Узлы см. К53.
2. Ведомость расхода материалов см. РС.

Нач.отд.	Волынский	Подпись	
Н.контр.	Леонтьева	"	
ГИП	Шац	"	
Гл.спец.	Кочин	"	
Гл.спец.	Шанаурова	"	
Провер.	Кадейкина	"	
Разраб.	Мысовский	"	

1.030.1-1/88, 1-4-К35

Панели
1ПС 27.5.6.3.5...
1ПС 27.5.9.3.5...

Стадия	Лист	Листов
Р	1	2

ЦНИИЭП торгово-бытовых зданий и туристских комплексов

Пров. 7.12.92 Кол. Кокухов

Марка панели	Поз.	Марка арматурного изделия	Кол.	Масса, кг: 1 шт	Масса, кг: Всего	Обозначение документа
1ПС 27.5.6.3.5-Л	1	КП-62.35Т	1	5,91	5,91	1-7-К68
	2	МН-1	1	2,07	2,07	1-8-К51
	3	СП-2	2	0,83	1,66	1-8-К48
	5	ф8АIII L=320	2	0,13	0,26	Б.Ч.
	7	МН-3	1	2,14	2,14	1-8-К54
	Итого: 12,04					
1ПС 27.5.6.3.5-Л-1	1	КП-62.35Т	1	5,91	5,91	1-7-К68
	2	МН-1	1	2,07	2,07	1-8-К51
	3	СП-2	2	0,83	1,66	1-8-К48
	4	МН-2.35	2	1,70	3,40	1-8-К53
	5	ф8АIII L=320	2	0,13	0,26	Б.Ч.
	7	МН-3	1	2,14	2,14	1-8-К54
	Итого: 15,44					
1ПС 27.5.9.3.5-Л	1	КП-63.35Т	1	7,28	7,28	1-7-К69
	2	МН-1	1	2,07	2,07	1-8-К51
	3	СП-3	2	1,35	2,70	1-8-К48
	5	ф8АIII L=320	2	0,13	0,26	Б.Ч.
	7	МН-3	1	2,14	2,14	1-8-К54
	Итого: 14,45					
1ПС 27.5.9.3.5-Л-1	1	КП-63.35Т	1	7,28	7,28	1-7-К69
	2	МН-1	1	2,07	2,07	1-8-К51
	3	СП-3	2	1,35	2,70	1-8-К48
	4	МН-2.35	2	1,70	3,40	1-8-К53
	5	ф8АIII L=320	2	0,13	0,26	Б.Ч.
	7	МН-3	1	2,14	2,14	1-8-К54
	Итого: 17,85					

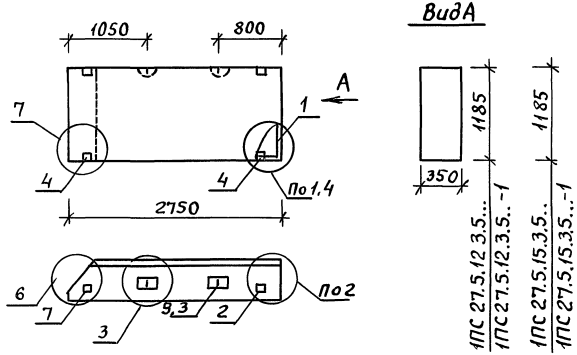

Марка панели	Расход материалов: Бетон, м³ кл В3,5	Бетон, м³ кл В2,5	Отдел слой цем.р-р М100, м³	Сталь, кг	N узла
1ПС 27.5.12.3.5-л	0,983	—	0,107	16,61	1,2,3,6
1ПС 27.5 12.3.5-л-1	0,983	—	0,107	20,02	2,3,4,6,7
1ПС 27.5 15.3.5-л	1,231	—	0,135	21,35	1,2,3,6
1ПС 27.5.15.3.5-л-1	1,231	—	0,135	24,75	2,3,4,6,7

1. Узлы см К53
2. Ведомость расхода материалов см Р.С.

Нач.отд	Волынский	Подпись	1.030.1-1/88. 1-4-К36
Н.контр	Леонтьева	"	
ГИП	Шац	"	Панели 1ПС 27.5.12.3.5... 1ПС 27.5.15.3.5...
Гл спец	Кочин	"	Стадия Р; Лист 1; Листов 2
Гл спец	Шанаурова	"	ЦНИИЭП торгово-бытовых зданий и туристских комплексов
Провер	Кадейкина	"	
Разраб.	Мысовский	"	

Пров 7.12.92 Коп Кобулова

Марка панели	Поз	Марка арматурного изделия	Кол	Масса, кг: 1 шт	Масса, кг: Всего	Обозначение документа
1ПС 27.5.12.3.5-л	1	КП-64.35Т	1	9,44	9,44	1-7-К70
	2	МН-1	1	2,07	2,07	1-8-К51
	3	СП-3	2	1,35	2,70	1-8-К48
	5	ф8А III L=320	2	0,13	0,26	Б.Ч
	7	МН-3	1	2,14	2,14	1-8-К54
	Итого 16,61					
1ПС 27.5.12.3.5-л-1	1	КП-64 35Т	1	0,44	9,44	1-7-К70
	2	МН-1	1	2,07	2,07	1-8-К51
	3	СП-3	2	1,35	2,70	1-8-К48
	4	МН-2.35	2	1,70	3,40	1-8-К53
	5	ф8А III L=320	2	0,13	0,26	Б.Ч
	7	МН-3	1	2,14	2,14	1-8-К54
	Итого: 20,02					
1ПС 27.5.15.3.5-л	1	КП-65.35Т	1	12,50	12,50	1-7-К71
	2	МН-1	1	2,07	2,07	1-8-К51
	3	СП-4	2	2,19	4,38	1-8-К49
	5	ф8А III L=320	2	0,13	0,26	Б.Ч
	7	МН-3	1	2,14	2,14	1-8-К54
	Итого: 21,35					
1ПС 27.5.15.3.5-л-1	1	КП-65.35Т	1	12,50	12,50	1-7-К71
	2	МН-1	1	2,07	2,07	1-8-К51
	3	СП-4	2	2,19	4,38	1-8-К49
	4	МН-2.35	2	1,70	3,50	1-8-К53
	5	ф8А III L=320	2	0,13	0,26	Б.Ч
	7	МН-3	1	2,14	2,14	1-8-К54
	Итого: 24,75					

1.030.1-1/88 1-4-К36 Лист 2

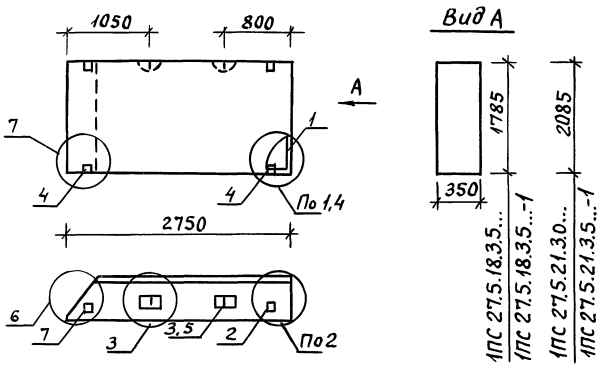

Марка панели	Расход материалов: Бетон, м³ Кл.В3.5	Бетон, м³ Кл.В2.5	Отдел.слой цем.р-р М100, м³	Сталь, кг	N узла
1ПС 27.5.18.3.5-л	1,479	—	0,161	23,51	1,2,3,6
1ПС 27.5.18.3.5-л-1	1,479	—	0,161	26,91	2,3,4,6,7
1ПС 27.5.21.3.5-л	1,728	—	0,189	27,80	1,2,3,6
1ПС 27.5.21.3.5-л-1	1,728	—	0,189	31,21	2,3,4,6,7

1. Узлы см. К53.
2. Ведомость расхода материалов см. РС

Нач.отд.	Волынский	Подпись	1.030.1-1/88.1-4-К37
Н.контр.	Леонтьева	"	
ГИП	Шац	"	
Гл.спец.	Кочин	"	
Гл.спец.	Шанаурова	"	
Провер.	Кадейкина	"	
Разраб.	Мысовский	"	

Панели 1ПС 27.5.18.3.5... 1ПС 27.5.21.3.5...

Стадия	Лист	Листов
Р	1	2

ЦНИИЭП торгово-бытовых зданий и туристских комплексов

Пров. 7.12.92

Коп. копирал

Марка панели	Поз.	Марка арматурного изделия	Кол.	Масса, кг: 1 шт	Масса, кг: всего	Обозначение документа
1ПС 27.5.18.3.5-л	1	КП-66.35Т	1	14,66	14,66	1-7-К72
	2	МН-1	1	2,07	2,07	1-8-К51
	3	СП-4	2	2,19	4,38	1-8-К49
	5	ф8АIII L=320	2	0,13	0,26	Б.Ч.
	7	МН-3	1	2,14	2,14	1-8-К54
	Итого: 23,51					
1ПС 27.5.18.3.5-л-1	1	КП-66.35Т	1	14,66	14,66	1-7-К72
	2	МН-1	1	2,07	2,07	1-8-К51
	3	СП-4	2	2,19	4,38	1-8-К49
	4	МН-2.35	2	1,70	3,40	1-8-К53
	5	ф8АIII L=320	2	0,13	0,26	Б.Ч.
	7	МН-3	1	2,14	2,14	1-8-К54
	Итого: 26,91					
1ПС 27.5.21.3.5-л	1	КП-67.35Т	1	17,16	17,16	1-7-К73
	2	МН-1	1	2,07	2,07	1-8-К51
	3	СП-5	2	3,09	8,18	1-8-К49
	5	ф8АIII L=320	2	0,13	0,26	Б.Ч.
	7	МН-3	1	2,14	2,14	1-8-К54
	Итого: 27,80					
1ПС 27.5.21.3.5-л-1	1	КП-67.35Т	1	17,16	17,16	1-7-К73
	2	МН-1	1	2,07	2,07	1-8-К51
	3	СП-5	2	3,09	6,18	1-8-К49
	4	МН-2.35	2	1,70	3,40	1-8-К53
	5	ф8АIII L=320	2	0,13	0,26	Б.Ч.
	7	МН-3	1	2,14	2,14	1-8-К54
	Итого: 31,21					

1.030.1-1/88.1-4-К37 Лист 2

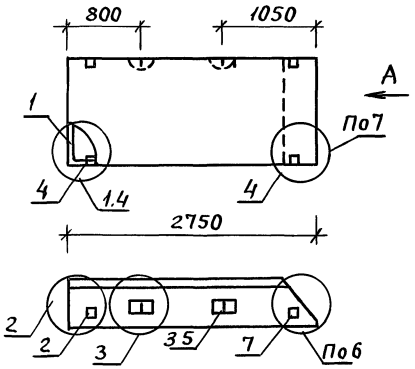

Вид А

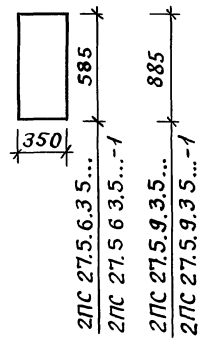

Марка панели	Расход материалов: Бетон, м³ КЛ В3 5	Бетон, м³ КЛ В2.5	Отдел слой цем р-р М 100, м³	Сталь, кг	N узла
2ПС 27 5 6 3 5-л	0,485	—	0, 053	12,04	1.2,3,6
2ПС 27 5 6 3 5-л-1	0,485	—	0, 053	15,44	2,3,4,6,7
2ПС 27 59.3 5-л	0.734	—	0,080	14,45	1,2,3.6
2ПС 27 5 9 3.5-л-1	0.734	—	0,080	17,85	2,3,4,6,7

1. Узлы см К53
2 Ведомость расхода материалов см РС

Нач отд	Волынский	Подпись	
Н контр	Леонтьева	"	
ГИП	Шац	"	
Гл спец	Кочин	"	
Гл спец	Шанаурова	"	
Провер	Кадейкина	"	
Разраб	Мысовский	"	

1030.1-1/88. 1-4-К38

Панели
2ПС 27 5 6 3.5...
2ПС 27 5.9 35...

Стадия	Лист	Листов
Р	1	2

ЦНИИЭП торгово-бытовых зданий и туристских комплексов

Пров 712 92

Коп Кобзунова

Марка панели	Поз	Марка арматурного изделия	Кол.	Масса, кг: 1шт	Масса, кг: Всего	Обозначение документа
2ПС 27 5.6.3.5-л	1	КП-62 35Н	1	5. 91	5, 91	1-7-К68
	2	МН-1	1	2.07	2,07	1-8-К51
	3	СП-2	2	0 83	1,66	1-8-К48
	5	ф8АIII L=320	2	0. 13	0, 26	Б Ч
	7	МН-3	1	2.14	2.14	1-8-К54
		Итого. 12.04				
2ПС 27 5 6.3.5-л-1	1	КП-62 35Н	1	5, 91	5, 91	1-7-К68
	2	МН-1	1	2. 07	2. 07	1-8 К51
	3	СП-2	2	0, 83	1, 66	1-8-К48
	4	МН-2 35	2	1, 70	3.40	1-8-К53
	5	ф8АIII L=320	2	0, 13	0, 26	Б.Ч
	7	МН-3	1	2, 14	2.14	1-8-К54
		Итого. 15,44				
2ПС 27 5.9.3.5-л	1	КП-63 35Н	1	7. 28	7. 28	1-7-К69
	2	МН-1	1	2.07	2.07	1-8-К51
	3	СП-3	2	1. 35	2. 70	1-8-К48
	5	ф8АIII L=320	2	0, 13	0, 26	Б Ч
	7	МН-3	1	2. 14	2. 14	1-8-К54
		Итого· 14, 45				
2ПС 27.5 9.3.5-л-1	1	КП-63. 35Н	1	7. 28	7. 28	1-7-К69
	2	МН-1	1	2.07	2.07	1-8-К51
	3	СП-3	2	1. 35	2. 70	1-8-К48
	4	МН-2 35	2	1. 70	3, 40	1-8-К53
	5	ф8АIII L=320	2	0, 13	0, 26	Б Ч
	7	МН-3	1	2. 14	2, 14	1-8-К54
		Итого: 17. 85				

1.030 1-1/88. 1-4-К38 Лист 2

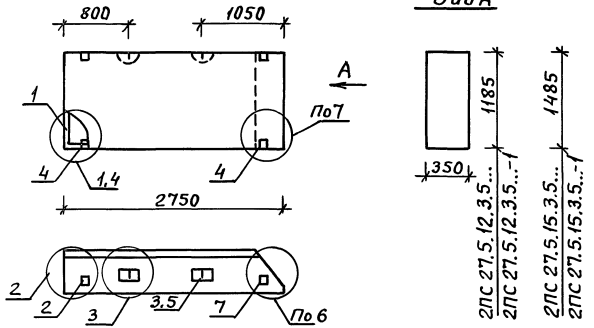

Марка панели	Расход материалов: Бетон, м³ кл. В3,5	Бетон, м³ кл. В2,5	Отдел. слой цем. р-р М100, м³	Сталь, кг	N узла
2ПС 27.5.12.3.5-Л	0,983	—	0,107	16,61	1,2,3,6
2ПС 27.5.12.3.5-Л-1	0,983	—	0,107	20,02	2,3,4,6,7
2ПС 27.5.15.3.5-Л	1,231	—	0,135	21,35	1,2,3,6
2ПС 27.5.15.3.5-Л-1	1,231	—	0,135	24,75	2,3,4,6,7

1. Узлы см. К53
2. Ведомость расхода материалов см. РС.

Нач.отд.	Волынский	Подпись	1.030.1-1/88.1-4-К39
Н.контр	Леонтьева	"	
ГИП	Шац	"	Панели 2ПС 27.5.12.3.5... 2ПС 27.5.15.3.5...
Гл.спец.	Кочин	"	Стадия Р; Лист 1; Листов 2
Гл.спец.	Шанаурова	"	ЦНИИЭП торгово-бытовых зданий и туристских комплексов
Провер.	Кадейкина	"	
Разраб.	Мысовский	"	

Пров. 7.12.92

Коп. кабудова

Марка панели	Поз.	Марка арматурного изделия	Кол.	Масса, кг: 1 шт	Масса, кг: Всего	Обозначение документа
2ПС 27.5.12.3.5-Л	1	КП-64.35Н	1	9,44	9,44	1-7-К70
	2	МН-1	1	2,07	2,07	1-8-К51
	3	СП-3	2	1,35	2,70	1-8-К48
	5	ф8АIII L=320	2	0,13	0,26	Б.Ч.
	7	МН-3	1	2,14	2,14	1-8-К54
	Итого: 16,61					
2ПС 27.5.12.3.5-Л-1	1	КП-64.35Н	1	9,44	9,44	1-7-К70
	2	МН-1	1	2,07	2,07	1-8-К51
	3	СП-3	2	1,35	2,70	1-8-К48
	4	МН-2.35	2	1,70	3,40	1-8-К53
	5	ф8АIII L=320	2	0,13	0,26	Б.Ч.
	7	МН-3	1	2,14	2,14	1-8-К54
	Итого: 20,02					
2ПС 27.5.15.3.5-Л	1	КП-65.35Н	1	12,50	12,50	1-7-К71
	2	МН-1	1	2,07	2,07	1-8-К51
	3	СП-4	2	2,19	4,38	1-8-К49
	5	ф8АIII L=320	2	0,13	0,26	Б.Ч.
	7	МН-3	1	2,14	2,14	1-8-К54
	Итого: 21,35					
2ПС 27.5.15.3.5-Л-1	1	КП-65.35Н	1	12,50	12,50	1-7-К71
	2	МН-1	1	2,07	2,07	1-8-К51
	3	СП-4	2	2,19	4,38	1-8-К49
	4	МН-2.35	2	1,70	3,40	1-8-К53
	5	ф8АIII L=320	2	0,13	0,26	Б.Ч.
	7	МН-3	1	2,14	2,14	1-8-К54
	Итого: 24,75					

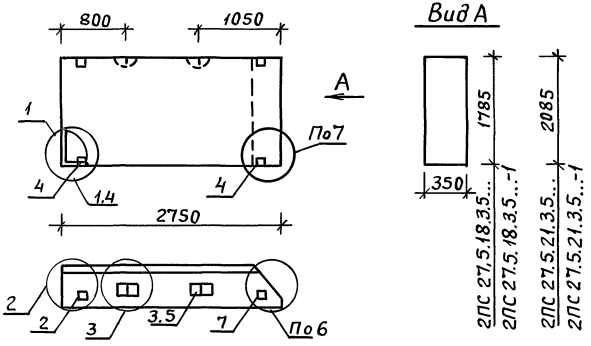

Вид А

Марка панели	Расход материалов: Бетон, м³ кл.В3.5	Бетон, м³ кл.В2.5	Отдел.слой цем.р-р М100, м³	Сталь, кг	N узла
2ПС 27.5.18.3.5-л	1,479	—	0,161	23,51	1,2,3,6
2ПС 27.5.18.3.5-л-1	1,479	—	0,161	26,91	2,3,4,6,7
2ПС 27.5.21.3.5-л	1,728	—	0,189	27,81	1,2,3,6
2ПС 27.5.21.3.5-л-1	1,728	—	0,189	31,21	2,3,4,6,7

1. Узлы см. К53.
2. Ведомость расхода материалов см. РС.

Нач.отд.	Волынский	Подпись	
Н.контр.	Леонтьева	"	
ГИП	Шац	"	
Гл.спец.	Кочин	"	
Гл.спец.	Шанаурова	"	
Провер.	Кадейкина	"	
Разраб.	Мысовский	"	

1.030.1-1/88.1-4-К40

Панели
2ПС 27.5.18.3.5...
2ПС 27.5.21.3.5...

Стадия	Лист	Листов
Р	1	2

ЦНИИЭП торгово-бытовых зданий и туристских комплексов

Пров. 7.12.92

Коп. копирова

Марка панели	Поз.	Марка арматурного изделия	Кол.	Масса, кг: 1 шт	Масса, кг: Всего	Обозначение документа
2ПС 27.5.18.3.5-л	1	КП-66.35Н	1	14,66	14,66	1-7-К72
	2	МН-1	1	2,07	2,07	1-8-К51
	3	СП-4	2	2,19	4,38	1-8-К49
	5	ф8АIII L=320	2	0,13	0,26	Б.Ч.
	7	МН-3	1	2,14	2,14	1-8-К54
	Итого: 23,51					
2ПС 27.5.18.3.5-л-1	1	КП-66.35Н	1	14,66	14,66	1-7-К72
	2	МН-1	1	2,07	2,07	1-8-К51
	3	СП-4	2	2,19	4,38	1-8-К49
	4	МН-2.35	2	1,70	3,40	1-8-К53
	5	ф8АIII L=320	2	0,13	0,26	Б.Ч
	7	МН-3	1	2,14	2,14	1-8-К54
	Итого: 26,91					
2ПС 27.5.21.3.5-л	1	КП-67.35Н	1	17,16	17,16	1-7-К72
	2	МН-1	1	2,07	2,07	1-8-К51
	3	СП-5	2	3,09	6,18	1-8-К69
	5	ф8АIII L=320	2	0,13	0,26	Б.Ч.
	7	МН-3	1	2,14	2,14	1-8-К54
	Итого: 27,81					
2ПС 27.5.21.3.5-л-1	1	КП-67.35Н	1	17,16	17,16	1-7-К73
	2	МН-1	1	2,07	2,07	1-8-К51
	3	СП-5	2	3,09	6,18	1-8-К49
	4	МН-2.35	2	1,70	3,40	1-8-К53
	5	ф8АIII L=320	2	0,13	0,26	Б.Ч.
	7	МН-3	1	2,14	2,14	1-8-К54
	Итого: 31,21					

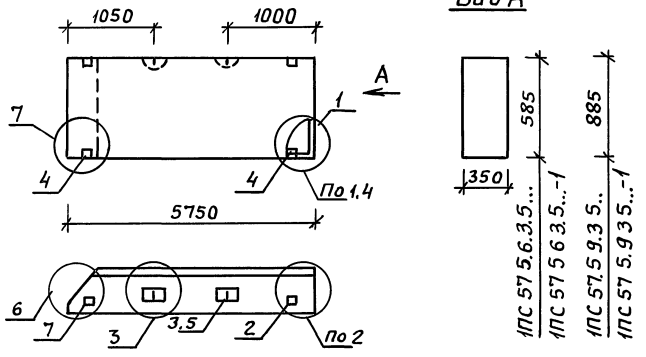

Вид А

Марка панели	Расход материалов: Бетон, м³ КЛ В3.5	Бетон, м³ КЛ В2.5	Отдел слой цем р-р М100, м³	Сталь, кг	N узла
1ПС 57.5.6.3.5-л	1,038	—	0,114	23,76	1,2,3,6
1ПС 57.5.6.3.5-л-1	1,038	—	0,114	27,16	2,3,4,6,7
1ПС 57.5.9.3.5-л	1,570	—	0,173	30,36	1,2,3,6
1ПС 57.5.9.3.5-л-1	1,570	—	0,173	33,76	2,3,4,6,7

1 Узлы см К53
2 Ведомость расхода материалов см. РС.

Нач отд	Волынский	Подпись	1.030.1-1/88.1-4-К41
Н контр	Леонтьева	"	
ГИП	Шац	"	Панели 1ПС 57.5.6.3.5... 1ПС 57.5.9.3.5...
Гл спец	Кочин	"	Стадия Р; Лист 1; Листов 2
Гл спец	Шанаурова	"	ЦНИИЭП торгово-бытовых зданий и туристских комплексов
Провер	Кадейкина	"	
Разраб	Мысовский	"	

Пров 7.12 92
Кон. контроль

Марка панели	Поз	Марка арматурного изделия	Кол	Масса, кг: 1 шт	Масса, кг: Всего	Обозначение документа
1ПС 57.5.6.3.5-л	1	КП-68.35Т	1	16,59	16,59	1-7-К74
	2	МН-1	1	2,07	2,07	1-8-К51
	3	СП-3	2	1,35	2,70	1-8-К48
	5	ф8А III L=320	2	0,13	0,26	Б.Ч
	7	МН-3	1	2,14	2,14	1-8-К64
		Итого: 23,76				
1ПС 57.5.6.3.5-л-1	1	КП-68.35Т	1	16,59	16,59	1-7-К74
	2	МН-1	1	2,07	2,07	1-8-К51
	3	СП-3	2	1,35	2,70	1-8-К48
	4	МН-2 35	2	1,70	3,40	1-8-К53
	5	ф8А III L=320	2	0,13	0,26	Б Ч
	7	МН-3	1	2,14	2,14	1-8-К54
		Итого: 27,16				
1ПС 57.5.9.3.5-л	1	КП-69.35Т	1	21,51	21,51	1-7-К75
	2	МН-1	1	2,07	2,07	1-8-К51
	3	СП-4	2	2,19	4,38	1-8-К49
	5	ф8А III L=320	2	0,13	0,26	Б.Ч
	7	МН-3	1	2,14	2,14	1-8-К54
		Итого. 30,36				
1ПС 57.5.9.3.5-л-1	1	КП-69.35Т	1	21,51	21,51	1-7-К75
	2	МН-1	1	2,07	2,07	1-8-К51
	3	СП-4	2	2,19	4,38	1-8-К49
	4	МН-2 35	2	1,70	3,40	1-8-К53
	5	ф8А III L=320	2	0,13	0,26	Б.Ч
	7	МН-3	1	2,14	2,14	1-8-К54
		Итого: 33,76				

1.030.1-1/88. 1-4-К41 Лист 2

24766 51

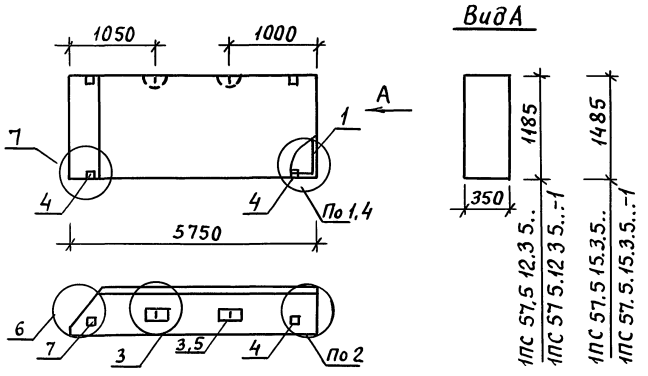

Марка панели	Расход материалов				N узла
	Бетон, м³		Отдел слой цем р-р М100, м³	Сталь, кг	
	Кл.В3.5	Кл В2.5			
1ПС 57.5 12.3.5-Л	2,102	—	0,231	31,48	1,2,3,6
1ПС 57.5.12 3.5-Л-1	2,102	—	0,231	34,88	2,3,4,6,7
1ПС 57.5.15.3 5-Л	2,634	—	0,291	38,94	1,2,3,6
1ПС 57 5.15.3.5-Л-1	2,634	—	0,291	42,34	2,3,4,6,7

1 Узлы см К53
2 Ведомость расхода материалов см РС

Нач отд	Волынский	Подпись	
Н контр	Леонтьева	"	
ГИП	Шац	"	
Гл спец	Кочин	"	
Гл спец	Шанаурова	"	
Провер.	Кадейкина	"	
Разраб	Мысовский	"	

1030 1-1/88 1-4-К42

Панели
1ПС 57.5 12 3.5...
1ПС 57.5.15.3.5...

Стадия	Лист	Листов
Р	1	2

ЦНИИЭП торгово-бытовых зданий и туристских комплексов

Пров 7 12 92 [illegible]

Коп [illegible]

Марка панели	Поз	Марка арматурного изделия	Кол.	Масса, кг		Обозначение документа
				1 шт	всего	
1ПС 57.5 12 3 5-Л	1	КП-70 35Т	1	20,83	20,83	1-7-К76
	2	МН-1	1	2,07	2,07	1-8-К51
	3	СП-5	2	3,09	6,18	1-8-К49
	5	ф8А III L=320	2	0,13	0,26	Б.Ч
	7	МН-3	1	2,14	2,14	1-8-К54
		Итого: 31,48				
1ПС 57.5.12 3 5-Л-1	1	КП-70 35Т	1	20,83	20,83	1-7-К76
	2	МН-1	1	2,07	2,07	1-8-К51
	3	СП-5	2	3,09	6,18	1-8-К49
	4	МН-2,35	2	1,70	3,40	1-8-К53
	5	ф8А III L=320	2	0,13	0,26	Б Ч
	7	МН-3	1	2,14	2,14	1-8-К54
		Итого: 34,88				
1ПС 57 5.15 3 5-Л	1	КП-71.35Т	1	25,11	25,11	1-7-К77
	2	МН-1	1	2,07	2,07	1-8-К51
	3	СП-6	2	4,61	9,22	1-8-К50
	5	ф10А III L=320	2	0,20	0,40	Б Ч
	7	МН-3	1	2,14	2,14	1-8-К54
		Итого: 38,94				
1ПС 57 5.15.3 5-Л-1	1	КП-71 35Т	1	25,11	25,11	1-7-К77
	2	МН-1	1	2,07	2,07	1-8-К51
	3	СП-6	2	4,61	9,22	1-8-К50
	4	МН-2.35	2	1,70	3,40	1-8-К53
	5	ф10А III L=320	2	0,20	0,40	Б.Ч
	7	МН-3	1	2,14	2,14	1-8-К54
		Итого. 42,34				

1.030.1-1/88 1-4-К42

Лист 2

24766 52

Инв N подл | Подпись и дата | Взам инв. N | САПР ТБЗТК | ТЛП СП | Вед инж | Винокур | Бурлакова

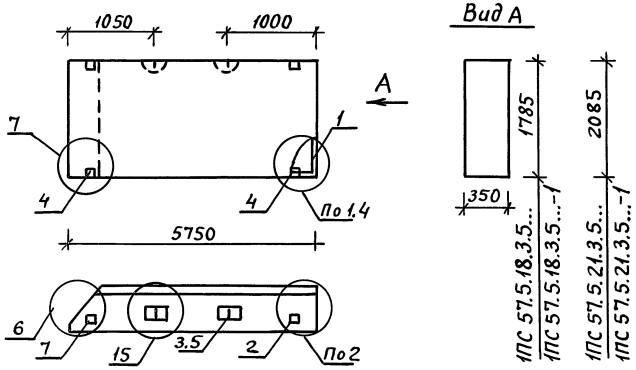

Марка панели	Расход материалов				N узла
	Бетон, м³		Отдел.слой цем. р-р М100, м³	Сталь, кг	
	КЛ.В3.5	КЛ.В2.5			
1ПС-57.5.18.3.5-л	3,166	—	0,349	48,13	1,2,15,6
1ПС 57.5.18.3.5-л-1	3,166	—	0,349	51,53	2,15,4,6,7
1ПС 57.5.21.3.5-л	3,699	—	0,408	55,14	1,2,15,6
1ПС 57.5.21.3.5-л-1	3,699	—	0,408	58,54	2,15,4,6,7

1. Узлы см. К53.
2. Ведомость расхода материалов см. РС

Нач.отд.	Волынский	Подпись	
Н.контр.	Леонтьева	"	
ГИП	Шац	"	
Гл.спец.	Кочин	"	
Гл.спец.	Шанаурова	"	
Провер.	Кадейкина	"	
Разраб.	Мысовский	"	

1.030.1-1/88.1-4-К43

Панели
1ПС 57.5.18.3.5...
1ПС 57.5.21.3.5...

Стадия	Лист	Листов
Р	1	2

ЦНИИЭП торгово-бытовых зданий и туристских комплексов

Пров. 7.12.92 Коп. [illegible]

Марка панели	Поз.	Марка арматурного изделия	Кол.	Масса, кг		Обозначение документа
				1 шт.	Всего	
1ПС 57.5.18.3.5-л	1	КП-72.35Т	1	31,32	31,32	1-7-К78
	2	МН-1	1	2,07	2,07	1-8-К51
	3	СП-7	2	6,10	12,20	1-8-К50
	5	ф10А III L=320	2	0,20	0,40	Б.Ч.
	7	МН-3	1	2,14	2,14	1-8-К54
		Итого: 48,13				
1ПС 57.5.18.3.5-л-1	1	КП-72.35Т	1	31,32	31,32	1-7-К78
	2	МН-1	1	2,07	2,07	1-8-К51
	3	СП-7	2	6,10	12,20	1-8-К50
	4	МН-2.35	2	1,70	3,40	1-8-К53
	5	ф10А III L=320	2	0,20	0,40	Б.Ч.
	7	МН-3	1	2,14	2,14	1-8-К54
		Итого: 51,53				
1ПС 57.5.21.3.5-л	1	КП-73.35Т	1	34,47	34,47	1-7-К79
	2	МН-1	1	2,07	2,07	1-8-К51
	3	СП-8	2	7,95	15,90	1-8-К50
	5	ф12А III L=320	2	0,28	0,56	Б.Ч.
	7	МН-3	1	2,14	2,14	1-8-К54
		Итого: 55,14				
1ПС 57.5.21.3.5-л-1	1	КП-73.35Т	1	34,47	34,47	1-7-К79
	2	МН-1	1	2,07	2,07	1-8-К51
	3	СП-8	2	2,95	15,90	1-8-К80
	4	МН-2.35	2	1,70	3,40	1-8-К53
	5	ф12А III L=320	2	0,28	0,56	Б.Ч.
	7	МН-3	1	2,14	2,14	1-8-К54
		Итого: 58,54				

1.030.1-1/88.1-4-К43 Лист 2

24766 53

Инв. N подл. | Подпись и дата | Взам. инв. N | САПР ТБЗТК | ТЛП СП | Вед.инж. | Винокур | Бурлакова

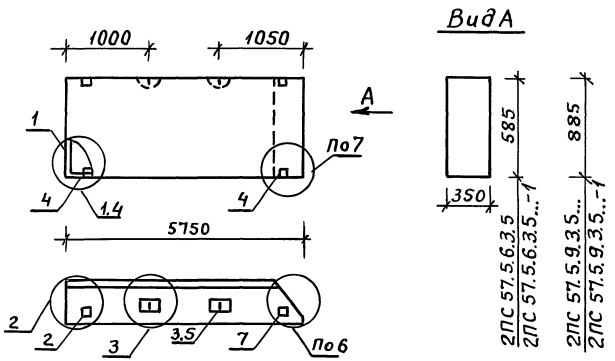

Марка панели	Расход материалов: Бетон, м³ кл.В3.5	Бетон, м³ кл.В2.5	Отдел.слой цем.р-р М100, м³	Сталь, кг	N узла
2ПС 57.5.6.3.5-Л	1.038	—	0,114	23,76	1,2,3,6
2ПС 57.5.6.3.5-Л-1	1.038	—	0,114	27,16	2,3,4,6,7
2ПС 57.5.9.3.5-Л	1.570	—	0,173	30,36	1,2,3,6
2ПС 57.5.9.3.5-Л-1	1.570	—	0,173	33,76	2,3,4,6,7

1. Узлы см. К53
2. Ведомость расхода материалов см. РС.

Нач.отд.	Волынский	Подпись	1.030.1-1/88.1-4-К44
Н.контр.	Леонтьева	"	
ГИП	Шац	"	Панели 2ПС 57.5.6.3.5... 2ПС 57.5.9.3.5...
Гл.спец.	Кочин	"	
Гл.спец.	Шанаурова	"	
Провер.	Кадейкина	"	
Разраб.	Мысовский	"	

Стадия: Р | Лист: 1 | Листов: 2

ЦНИИЭП торгово-бытовых зданий и туристских комплексов

Пров. 8.12.92 Кон. Кокухин

Марка панели	Поз.	Марка арматурного изделия	Кол.	Масса, кг: 1шт	Масса, кг: всего	Обозначение документа
2ПС 57.5.6.3.5-Л	1	КП-68.35Н	1	16,59	16,59	1-7-К74
	2	МН-1	1	2,07	2,07	1-8-К51
	3	СП-3	2	1,35	2,70	1-8-К48
	5	ф8АIII L=320	2	0,13	0,26	Б.Ч.
	7	МН-3	1	2,14	2,14	1-8-К54
		Итого: 23,76				
2ПС 57.5.6.3.5-Л-1	1	КП-68.35Н	1	16,59	16,59	1-7-К44
	2	МН-1	1	2,07	2,07	1-8-К51
	3	СП-3	2	1,35	2,70	1-8-К48
	4	МН-2.35	2	1,70	3,40	1-8-К53
	5	ф8АIII L=320	2	0,13	0,26	Б.Ч.
	7	МН-3	1	2,14	2,14	1-8-К54
		Итого: 27,16				
2ПС 57.5.9.3.5-Л	1	КП-69.35Н	1	21,51	21,51	1-7-К75
	2	МН-1	1	2,07	2,07	1-8-К51
	3	СП-4	2	2,19	4,38	1-8-К49
	5	ф8АIII L=320	2	0,13	0,26	Б.Ч.
	7	МН-3	1	2,14	2,14	1-8-К54
		Итого: 30,36				
2ПС 57.5.9.3.5-Л-1	1	КП-69.35Н	1	21,51	21,51	1-7-К75
	2	МН-1	1	2,07	2,07	1-8-К51
	3	СП-4	2	2,19	4,38	1-8-К49
	4	МН-2.35	2	1,70	3,40	1-8-К53
	5	ф8АIII L=320	2	0,13	0,26	Б.Ч.
	7	МН-3	1	2,14	2,14	1-8-К54
		Итого: 33,76				

1.030.1-1/88.1-4-К44 Лист 2

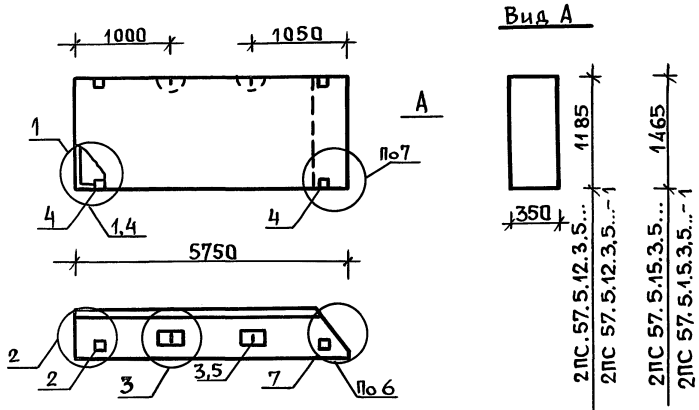

Марка панели	Расход материалов: Бетон, м³ кл. 83.5	Бетон, м³ кл. 82.5	Отдел. слой цем. р-р М100, м³	Сталь, кг	N узла
2ПС 57.5.12.3.5-Л	2.102	—	0.231	31,48	1,2,3,6
2ПС 57.5.12.3.5-Л-1	2.102	—	0.231	34.88	2,3,4,6,7
2ПС 57.5.15.3.5-Л	2.634	—	0.291	38,94	1,2,3,6
2ПС 57.5.15.3.5-Л-1	2.634	—	0.291	42.34	2,3,4,6,7

1. Узлы см. К53.
2. Ведомость расхода материалов см. РС.

Нач.отд.	Волынский	подпись	
Н.контр.	Леонтьева	"	
ГИП	Шац	"	
Гл.спец.	Кочин	"	
Гл.спец.	Шанаурова	"	
Провер.	Капейкина	"	
Разраб.	Мысовский	"	

1.030.1-1/88.1-4-К45

Панели
2ПС 57.5.12.3.5...
2ПС 57.5.15.3.5...

Стадия	Лист	Листов
Р	1	2

ЦНИИЭП торгово-бытовых зданий и туристских комплексов

Пров. 8.12.92 Коп.

Взам. инв.№ | Подпись и дата | Инв.№ подл.

Марка панели	Поз.	Марка арматурного изделия	Кол.	Масса, кг: 1 шт.	Масса, кг: Всего	Обозначение документа
2ПС-57.5.12.3.5-Л	1	КП-70.35Н	1	20.83	20.83	1-7-К76
	2	МН-1	1	2.07	2.07	1-8-К51
	3	СП-5	2	3.09	6.18	1-8-К49
	5	ф8АIII L=320	2	0.13	0.26	Б.ч.
	7	МН-3	1	2.14	2.14	1-8-К54
	Итого: 31,48					
2ПС 57.5.12.3.5-Л-1	1	КП-70.35Н	1	20.83	20.83	1-7-К76
	2	МН-1	1	2.07	2.07	1-8-К51
	3	СП-5	2	3.09	6.18	1-8-К49
	4	МН-2.35	2	1.70	3.40	1-8-К53
	5	ф8АIII L=320	2	0.13	0.26	Б.ч.
	7	МН-3	1	2.14	2.14	1-8-К54
	Итого: 34,88					
2ПС 57.5.15.3.5-Л	1	КП-71.35Н	1	25.11	25.11	1-7-К77
	2	МН-1	1	2.07	2.07	1-8-К51
	3	СП-6	2	4.61	9.22	1-8-К50
	5	ф10АIII L=320	2	0.20	0.40	Б.ч.
	7	МН-3	1	2.14	2.14	1-8-К54
	Итого: 38,94					
2ПС 57.5.15.3.5-Л-1	1	КП-71.35Н	1	25.11	25,11	1-7-К77
	2	МН-1	1	2.07	2.07	1-8-К51
	3	СП-6	2	4.61	9.22	1-8-К50
	4	МН-2.35	2	1.70	3.40	1-8-К53
	5	ф10АIII L=320	2	0.20	0,40	Б.ч.
	7	МН-3	1	2.14	2,14	1-8-К54
	Итого: 42,34					

Взам. инв.№ | Подпись и дата | Инв.№ подл.

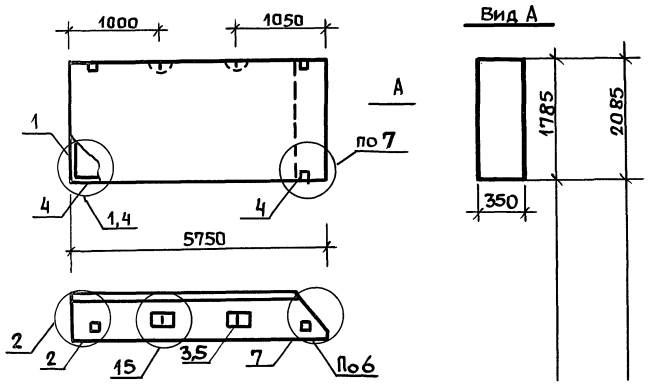

Марка панели	Расход материалов: Бетон, м³ кл.63.5	Бетон, м³ кл. 82.5	Отдел. слой цем. р-р М100, м³	Сталь, кг	N узла
2ПС 57.5.18.3.5-Л	3.166	—	0.349	48,13	1,2,15,6
2ПС 57.5.18.3.5-Л-1	3.166	—	0.349	51,53	2,15,4,6,7
2ПС 57.5.21.3.5-Л	3.690	—	0.408	55,14	1,2,15,6
2ПС 57.5.21.3.5-Л-1	3.699	—	0.408	58,54	2,15,4,6,7

1. Узлы см. К53.
2. Ведомость расхода материалов см. РС.

Нач.отд.	Волынский	подпись	
Н.контр.	Леонтьева	"	
ГИП	Шац	"	
Гл.спец.	Кочин	"	
Гл.спец.	Шандурова	"	
Провер.	Калейкина	"	
Разраб.	Мысовский	"	

1.030.1-1/88.1-4-К46

Панели
2ПС 57,5,18.3.5...
2ПС 57,5.21.3.5...

Стадия	Лист	Листов
Р	1	2

ЦНИИЭП торгово-бытовых зданий туристских комплексов

Пров. 8.12.92

Коп.

Инв. N подл. | Подпись и дата | Взам. инв. N

Марка панели	Поз.	Марка арматурного изделия	Кол.	Масса, кг: 1 шт.	Масса, кг: Всего	Обозначение документа
2ПС 57.5.18.3.5-1	1	КП-72.35Н	1	31.32	31,32	1-2-К 18
	2	МН-1	1	2.07	2,07	8-К51
	3	СП-7	2	6,10	12,20	1-8-К50
	5	Ф18А III L=320	2	0,20	0,40	Б.4.
	7	МН-3	1	2,14	2,14	1-8-К54
	Итого: 48,13					
2ПС-57.5.18.3.5-Л-1	1	КП-12.35Н	1	31,32	31,32	1-7-К18
	2	МН-1	1	2,07	2,07	1-8-К51
	3	СП-7	2	6,10	12.20	1-8-К50
	4	МН-2.35	2	1,70	3,40	1-8-К53
	5	Ф10А III L=320	2	0,20	0,40	Б.4.
	7	МН-3	1	2,14	2,14	1-8-К54
	Итого: 51,53					
2ПС 57.5.21.3.5-Л	1	КП-73.35Н	1	34,47	34,47	1-7-К74
	2	МН-1	1	2,07	2,07	1-8-К51
	3	СП-8	2	7,95	15,90	1-8-К50
	4	Ф12А III L=320	2	0,28	0,56	Б.4
	7	МН-3	1	2.14	2,14	1-8-К54
	Итого: 55,14					
2ПС 57.5.21.3.5-Л-1	1	КП-73.35Н	1	34,47	34.47	1-7-К79
	2	МН-1	1	2.07	2.07	1-8-К51
	3	СП-8	2	7.95	15.90	1-8-К50
	4	МН-2,35	2	1.70	3.40	1-8-К53
	5	Ф12А III L=320	2	0,28	0,56	Б.4.
	7	МН-3	1	2.14	2.14	1-8-К54
	Итого: 58,54					

Инв. N подл. | Подпись и дата | Взам. инв. N

1.030.1-1/88. 1-4-К46 Лист 2

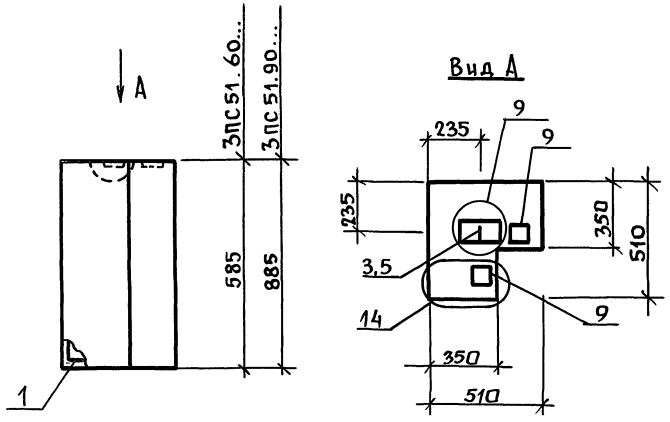

Марка панели	Расход материалов			
	Бетон, м³		Отдел. слой цем. р-р М100, м³	Сталь, кг
	кл. В3.5	кл. В2.5		
3ПС 51.60.35-Л	0,127	—	0,017	4,40
3ПС 51.90.35-Л	0,194	—	0,017	5,11

1. Узлы см. К53.

2. Ведомость расхода материалов см. РС.

Нач. отд.	Волынский	подп.	
Н. контр.	Леонтьева	"	
ГИП	Шац	"	
Гл. спец.	Шандарова	"	
Гл. спец.	Кочин	"	
Провер.	Капейкина	"	
Разраб.	Алексеева	"	

1.030.1-1/88.1-4-К47

Панели
3ПС 51.60.35-Л
3ПС 51.90.35-Л...

Стадия	Лист	Листов
Р	1	2

ЦНИИЭП торгово-бытовых зданий туристских комплексов

Пров. 8.12.92

Коп.

Взам. инв. № | Подпись и дата | Инв. № подл.

Марка панели	Поз.	Марка арматурного изделия	Кол.	Масса, кг		Обозначение документа
				1 шт.	Всего	
3ПС 51.60.3-5-Л	1	КП-76.35	1	1.31	1.31	1-7-К83
	3	СП-1	1	0,46	0,46	1-8-К48
	5	ФВАIII L=320	1	0,13	0,13	Б.Ч.
	9	МН-5	2	1.25	2,50	1-8-К56
	Итого: 4.40					
3ПС 51.90.3-5-Л	1	КП-77.35	1	1.65	1.65	1-7-К85
	3	СП-2	1	0,83	0.83	1-8-К48
	5	ФВАIII L=320	1	0,13	0.13	Б.Ч.
	9	МН-5	2	1.25	2,50	1-8-К56
	Итого: 5.11					

Взам. инв. № | Подп. и дата | Инв. № подл.

1.030.1-1/88.1-4-К47 Лист 2

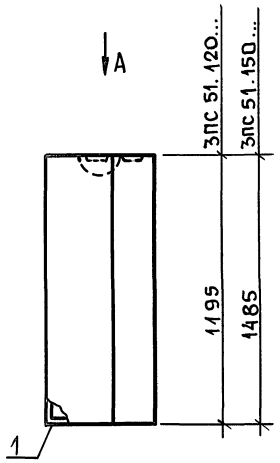

Вид А

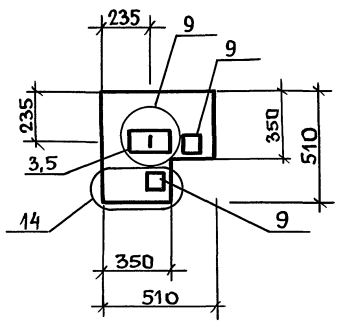

Марка панели	Расход материалов			
	Бетон, м³		Отдел.слой цем.р-р М100, м³	Сталь, кг
	кл. В3.5	кл.В2.5		
3ПС 51.120.35-Л	0,256	-	0,022	5,67
3ПС 51.150.35-Л	0,321	-	0,028	6,23

1. Узлы см. К 53.

2. Ведомость расхода материалов см. РС .

Нач.отд.	Волынский	подпись		1.030.1-1/88.1-4-К48
Н.контр.	Леонтьева	"		
ГИП	Шац	"		Панели 3ПС 51.120.35-Л. 3ПС.51.150.35-Л
Гл.спец.	Шандурова	"		Стадия: Р; Лист: 1; Листов: 2
Гл.спец.	Кочин	"		ЦНИИЭП торгово-бытовых зданий и туристских комплексов
Провер.	Капейкина	"		
Разраб.	Алексеева	"		

Пров. 8.12.92

Коп.

Инв.№ подл. | Подпись и дата | Взам.инв.№

Марка панели	Поз.	Марка арматурного изделия	Кол.	Масса, кг		Обозначение документа
				1 шт.	Всего	
3ПС.51.120.35-Л	1	КП-78.35	1	2.21	2.21	1-7-К87
	3	СП-2	1	0.83	0.83	1-8-К48
	5	ф8АIII L=320	1	0,13	0.13	Б.Ч.
	9	МН-5	2	1.25	2.50	1-8-К56
	Итого: 5.67					
3ПС 51.150.35-Л	1	КП-79.35	1	2.77	2.77	1-7-К89
	3	СП-2	1	0.83	0.83	1-8-К48
	5	ф8АIII L=320	1	0.13	0.13	Б.Ч.
	9	МН-5	2	1.25	2.50	1-8-К56
	Итого: 6.23					

Инв.№ подл. | Подпись и дата | Взам.инв.№

1.030.1-1/88.1-4-К48 Лист 2

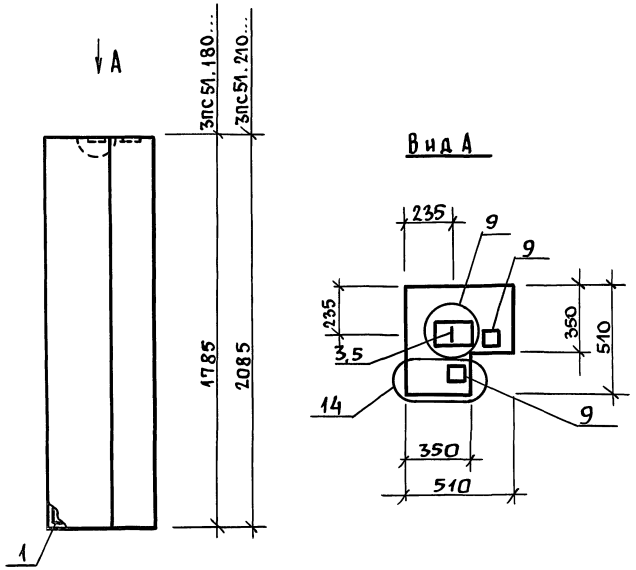

Марка панели	Расход материалов: Бетон, м³ кл.В3.5	Бетон, м³ кл.В2.5	Отдел. слой цем.р-р М100 м³	СТN15, кг
3ПС.51.180.35-Л	0,387	—	0,033	7,32
3ПС 51.210. 35-Л	0,461	—	0,039	7,88

1. Узлы см. К53.
2. Ведомость расхода материалов см. РС.

Нач.отд.	Волынский	подп.	
Н.контр.	Леонтьева	"	
ГИП	Шац	"	
Гл.спец.	Шандурова	"	
Гл.спец.	Кочин	"	
	Леонтьева	"	
Разраб.	Алексеева	"	

1.030.1-1/88.1-4-К49

ПАНЕЛИ
3ПС51.160.35-Л
3ПС51.210.35-Л

Стадия	Лист	Листов
Р	1	2

ЦНИИЭП торгово бытовых зданий туристских комплексов

Пров. 8.12.92

Коп.

Взам.инв.№ | Подпись и дата | Инв.№ подл.

Марка панели	Поз.	Марка арматурного изделия	Кол.	Масса, кг: 1 шт.	Масса, кг: Всего	Обозначение документа
3ПС 51.160.35-Л	1	КП-80.35	1	3.34	3.34	1-7-К91
	3	СП-3	1	1.35	1.35	1-8-К48
	5	ФВАIII L=320	1	0.13	0.13	Б.Ч.
	9	МН-5	2	1.25	2.50	1-8-К56
	Итого: 7.32					
3ПС 51.210.35-Л	1	КП-81.35	1	3.90	3.90	1-7-К93
	3	СП-3	1	1.35	1.35	1-8-К48
	5	ФВАIII L=320	1	0.13	0.13	Б.Ч.
	9	МН-5	2	1.25	2.50	1-8-К56
	Итого: 7.88					

Взам.инв.№ | Подпись и дата | Инв.№ подл.

1.030.1-1/88.1-4-К49 Лист 2

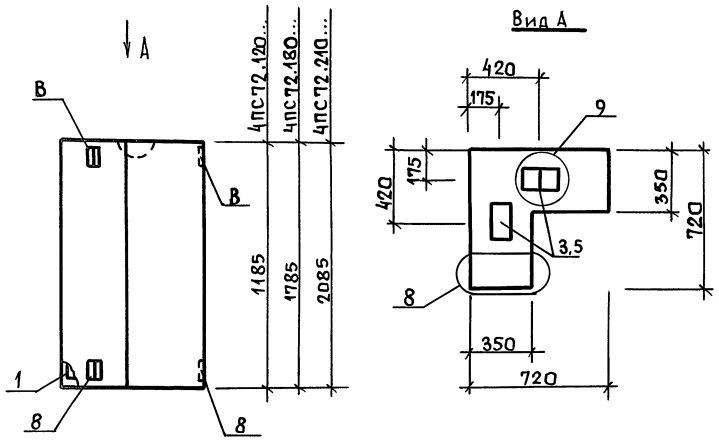

Марка панели	Расход материалов			
	Бетон, м³		Отдел. слой цем. р-р М100, м³	Сталь, кг
	кл. В3,5	кл. В2,5		
4ПС 72.120.35-Л	0,408	—	0,043	6,30
4ПС 72.180.35-Л	0,613	—	0,064	7,58
4ПС 72.210.35-Л	0,719	—	0,076	8,22

1. Узлы см. К53.
2. Ведомость расхода материалов см. РС.

Нач. отд.	Волынский	подп.	
Н. контр.	Леонтьева	"	
ГИП	Шац	"	
Гл. спец.	Шандурова	"	
Гл. спец.	Кочин	"	
Провер.	Мысовский	"	
Разраб.	Алексеева	"	

1.030.1-1/88.1-4-К50

Панели 4ПС72.120.35-Л. 4ПС72.180.35-Л. 4ПС72.210.35-Л

Стадия	Лист	Листов
Р	1	2

ЦНИИЭП торгово-бытовых зданий туристских комплексов

Пров. 8.12.92

Коп.

Инв. № подл. | Подпись и дата | Взам. инв. №

Марка панели	Поз.	Марка арматурного изделия	Кол.	Масса, кг		Обозначение документа
				1 шт.	Всего	
4ПС.72.120.35-Л	1	КП-82.35	1	2.51	2.51	1-7-К95
	3	СП-2	2	0.83	1.66	1-8-К48
	5	ФВАIII L=320	1	0,13	0,13	Б.Ч.
	6	МН-4	4	0,50	2,00	1.8-К55
	Итого: 6.30					
4ПС.72.180.35-Л	1	КП-83.35	1	3,79	3,79	1-7-К97
	3	СП-2	2	0,83	1,66	1-8-К48
	5	ФВАIII L=320	1	0,13	0,13	Б.Ч.
	6	МН-4	4	0,50	2,00	1-8-К55
	Итого: 7,58					
4ПС72.210.35-Л	1	КП-84.35	1	4,43	4,43	1-7-К99
	3	СП-2	2	0,83	1,66	1-8-К48
	5	ФВАIII L=320	1	0,13	0,13	Б.Ч.
	8	МН-4	4	0,50	2,00	1-8-К55
	Итого: 8.22					

Инв. № подл. | Подпись и дата | Взам. инв. №

1.030.1-1/88.1-4-К50 Лист 2

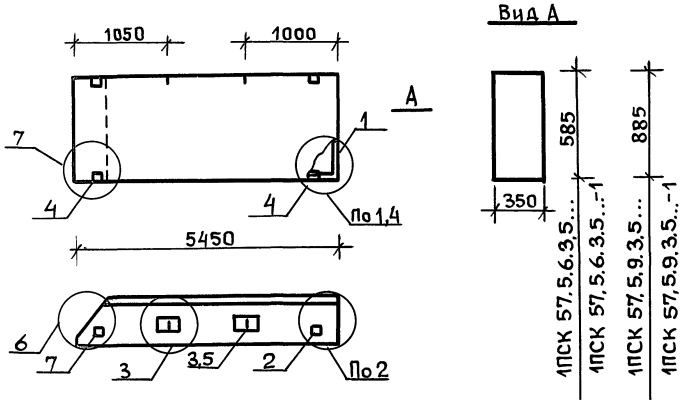

Марка панели	Расход материалов: Бетон, м³ кл. В3.5	Бетон, м³ кл. В2.5	Отдел. слой цем. р-р М100, м³	Сталь, кг	N узла
1ПСК-57.5.6.3.5-Л	1.038	—	0,114	73,19	1,2,3,6
1ПСК 57.5.6.3,5-Л-1	1,038	—	0,114	76,59	2,3,4,6,7
1ПСК 57.5.9.3.5-Л	1.570	—	0,173	43,95	1,2,3,6
1ПСК 57.5.9.3,5-Л-1	1,570	—	0,173	47,35	2,3,4,6,7

1. Узлы см. К53.
2. Ведомость расхода материалов см. РС.

Нач. отд.	Волынский	подпись	
Н. контр.	Леонтьева	"	
ГИП	Шац	"	
Гл. спец.	Кочин	"	
Гл. спец.	Капейкина	"	
Провер.	Шандарова	"	
Разраб.	Мысовский	"	

1.030.1-1/88.1-4-К51

Панели
1ПСК 57,5.6.3,5...
1ПСК 57.5.9.3,5...

Стадия	Лист	Листов
Р	1	2

ЦНИИЭП торгово-бытовых зданий туристских комплексов

Пров. 8.12.92

Коп.

Взам. инв. № | Подпись и дата | Инв. № подл.

Марка панели	Поз.	Марка арматурного изделия	Кол.	Масса, кг: 1 шт.	Масса, кг: Всего	Обозначение документа
1ПСК-57,5,6,3,5-Л	1	КН-74.351	1	66,02	66,02	1-7-К80
	2	МН-1	1	2,07	2,07	1-8-К51
	3	СП-3	2	1,35	2,70	1-8-К48
	4	ф8А III L=320	2	0,13	0,26	Б.Ч.
	5	МН-3	1	2,14	2,14	1-8-К54
		Итого: 73, 19				
1ПСК.57,5,6,3,5-Л-1	1	КП-74.351	1	66,02	66,02	1-7-К80
	2	МН-1	1	2,07	2,07	1-8-К51
	3	СП-3	2	1,35	2,70	1-8-К48
	4	МН-2.35	2	1,70	3,40	1-8-К52
	5	ф8А III L=320	2	0,13	0,26	Б.Ч.
	6	МН-3	1	2,14	2,14	1-8-К54
		Итого: 76,59				
1ПСК-57.5.9.3,5-Л	1	КП-75.351	1	35,10	35,10	1-7-К81
	2	МН-1	1	2,07	2,07	1-8-К51
	3	СП-4	2	2,19	4,38	1-8-К49
	4	ф8А III L=320	2	0,13	0,26	Б.Ч.
	5	МН-3	1	2,14	2,14	1-8-К54
		Итого: 43,95				
1ПСК 57.5.9.3.5-Л-1	1	КП-75.351	1	35,10	35,10	1-7-К81
	2	МН-1	1	2,07	2,07	1-8-К51
	3	СП-4	2	2,19	4,38	1-8-К49
	4	МН-2.35	2	1,70	3,40	1-8-К52
	5	ф8А III L=320	2	0,13	0,26	Б.Ч.
	6	МН-3	1	2,14	2,14	1-8-К54
		Итого: 47,35				

Взам. инв. № | Подпись и дата | Инв. № подл.

1.030.1-1/88.1-4-К51 Лист 2

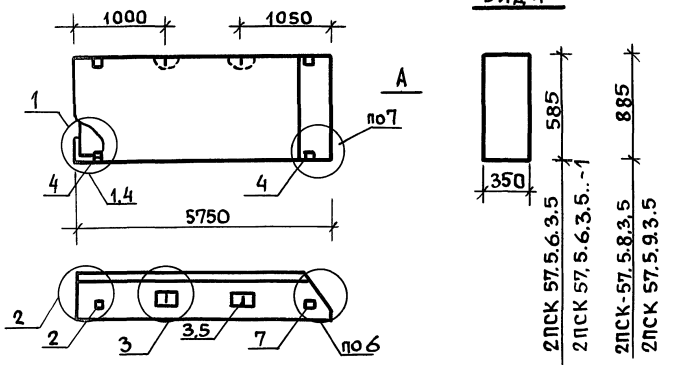

Марка панели	Расход материалов: Бетон м³ кл. В3,5	Бетон м³ кл. В2,5	Отдел. слой цем. р-р М100, м³	Сталь, кг	N узла
2ПСК 57,5.6.3.5-Л	1,038	—	0.114	73.19	1,2,3,6
2ПСК 57,5.6.3,5-Л-1	1,038	—	0.114	76,59	2,3,4,6,7
2ПСК 57,5.9.3,5-Л	1.570	—	0,173	43,95	4.2,3,6
2ПСК 57,5.9.3.5-Л-1	1.570	—	0.173	47,35	2,3,4.6,7

1. Узлы см. К53.
2. Ведомость расхода материалов см. РС

Нач. отд.	Волынский	подпись	
Н. контр.	Леонтьева	"	
ГИП	Шац	"	
Гл. спец.	Кочин	"	
Гл. спец.	Шанаурова	"	
Провер.	Капейкина	"	
Разраб.	Мысовский	"	

1.030.1-1/88.1-4-К52

Панели 2ПСК.57,5.6.3.5... 2ПСК 57.5.9.3.5...

Стадия	Лист	Листов
Р	1	2

ЦНИИЭП торгово-бытовых зданий туристских комплексов

Пров. 8.12.92

Коп.

Марка панели	Поз.	Марка арматурного изделия	Кол.	Масса, кг: 1 шт.	Масса, кг: Всего	Обозначение документа
2ПСК 57. 5.6.3.5-Л	1	КП-74.35Н	1	66, 02	66,02	1-7-К ВС
	2	МН-1	1	2,07	2,07	1-8-К51
	3	СП-3	2	1,35	2,70	1-8-К48
	4	ФВАIII L=320	2	0,13	0,26	Б4
	5	МН-3	1	2,14	2,14	1-8-К54
	Итого: 73,19					
2ПСК 57,5.6.3.5-	1	КП-74.35Н	1	66,02	66,02	1-7-К80
	2	МН-1	1	2,07	2,07	1-8-К51
	3	СП-3	2	1.35	2.70	1-8-К48
	4	МН-2.35	2	1.70	3.40	1-8-К52
	5	ФВАIII L=320	2	0,13	0,26	Б.4.
	6	МН-3	1	2.14	2,14	1-8-К54
	Итого: 76, 59					
2ПСК.57.5.9.3.5-Л	1	КП-75.35Н	1	35,10	35,10	1-7-К81
	2	МН-1	1	2,07	2,07	1-8-К51
	3	СП-4	2	2.19	4,38	1-8-К43
	4	ФВАIII L=320	2	0,13	0.26	Б.4.
	5	МН-3	1	2,14	2,14	1-8-К54
	Итого: 43.95					
2ПСК-57.5.9.3.5-Л-1	1	КП-75.35Н	1	35,10	35,10	1-7-К81
	2	МН-1	1	2,07	2,07	1-8-К51
	3	СП-4	2	2,19	4,38	1-8-К49
	4	МН-2,35	2	1,70	3,40	1-8-К52
	5	ФВАIII L=320	2	0,13	0,26	Б.4.
	6	МН-3	1	2,14	2,14	1-8-К54
	Итого: 47,35					

1.030.1-1/88.1-4-К52 Лист 2

Взам. инв. № | Подпись и дата | Инв. № подл.

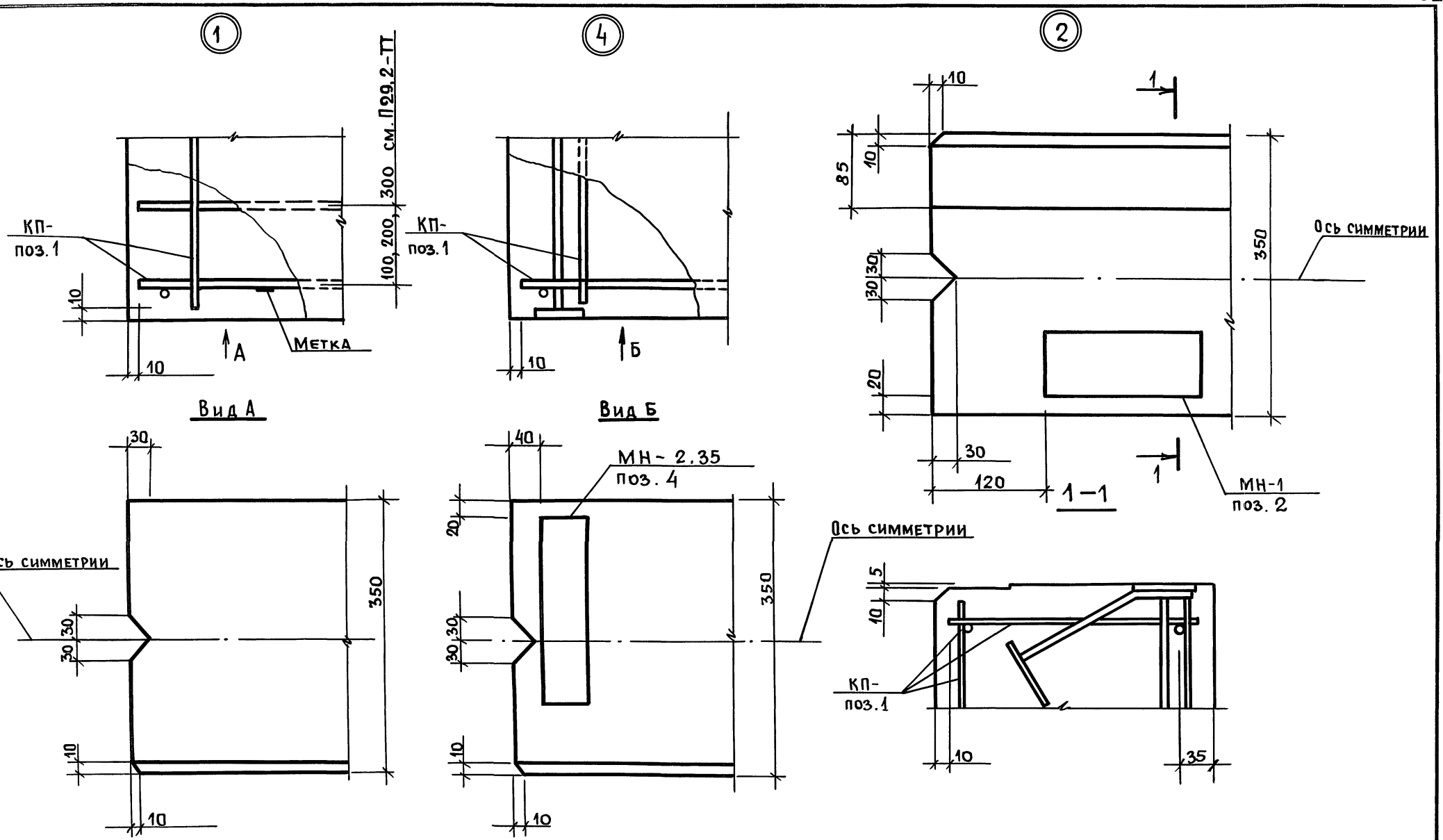

Нач. отд.	Волынский	подп.	
Н. контр.	Леонтьева	"	
Гл. констр.	Шац	"	
ГИП	Шандурова	"	
ГИП	Кочин	"	
Провер.	Алексеева	"	
Разраб.	Мысовский	"	

1.030.1.1/88.1-4-К53

Узлы 1...15

Стадия	Лист	Листов
Р	1	4

ЦНИИЭП торгово-бытовых зданий и туристских комплексов

Инв. № подл. | Подп. и дата | Взам. инв. №

Пров. 8.12.92

Коп.

24766 63

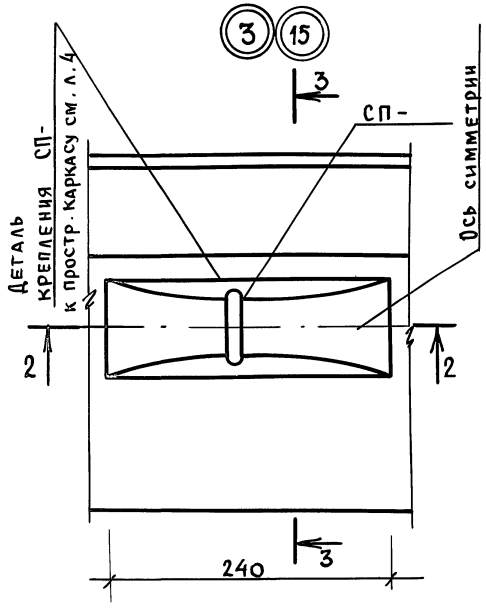

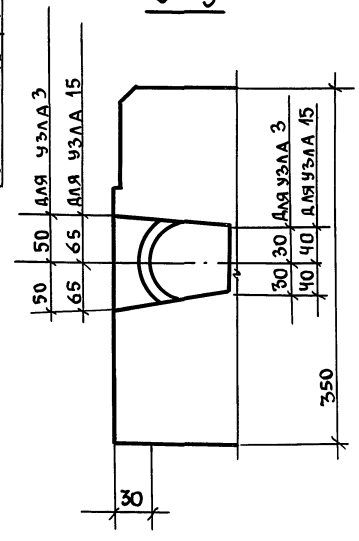

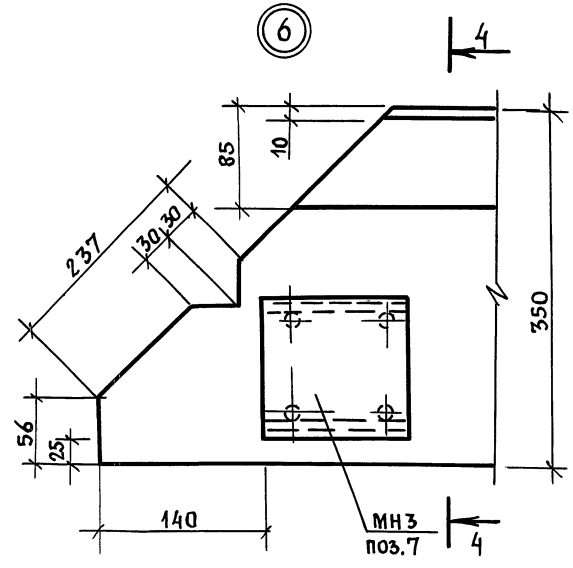

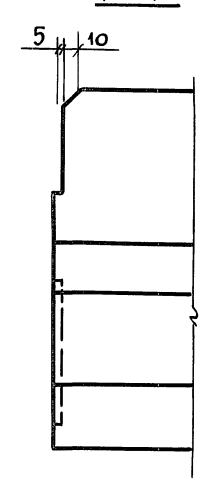

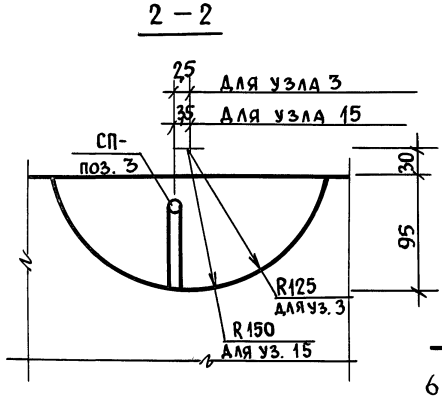

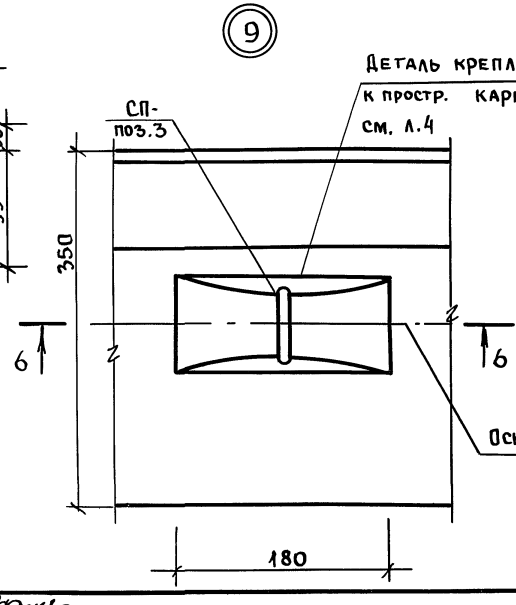

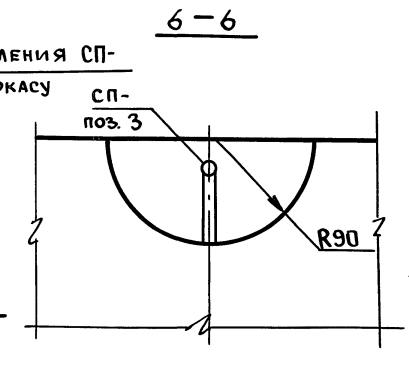

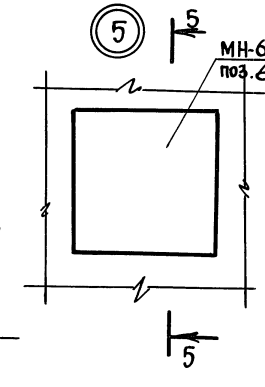

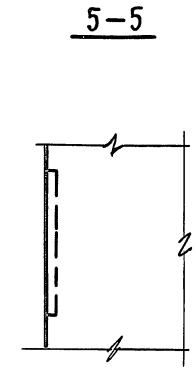

Инв. N подл. | Подпись и дата | Взам. инв. N°

1.030.1-1/88.1-4-К53 | Лист 2

Пров. 8.12.92

Коп.

24766 64

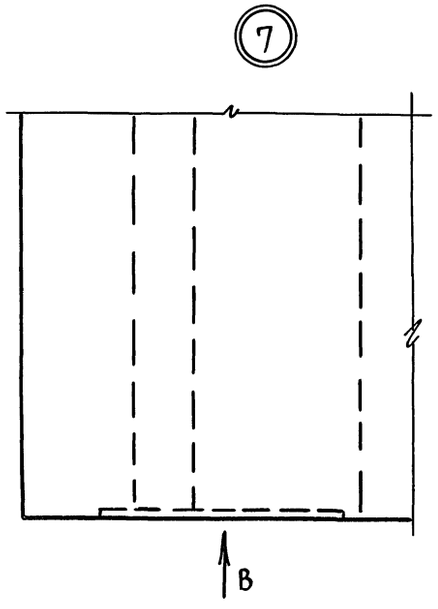

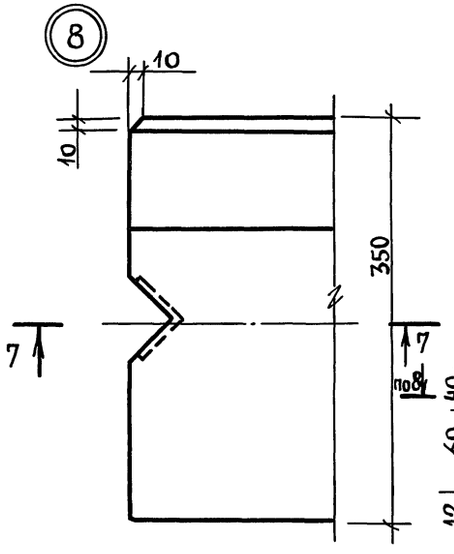

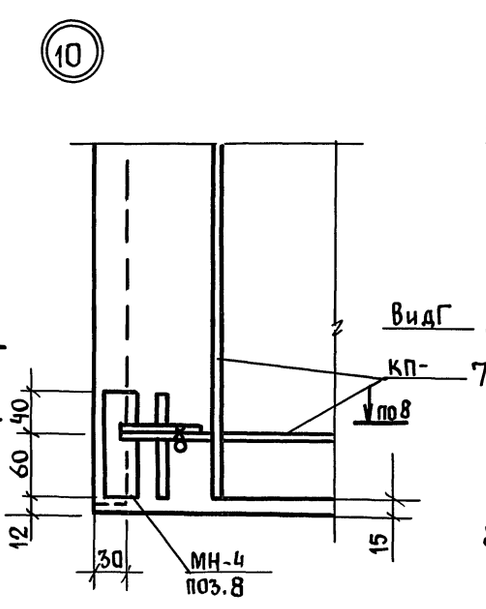

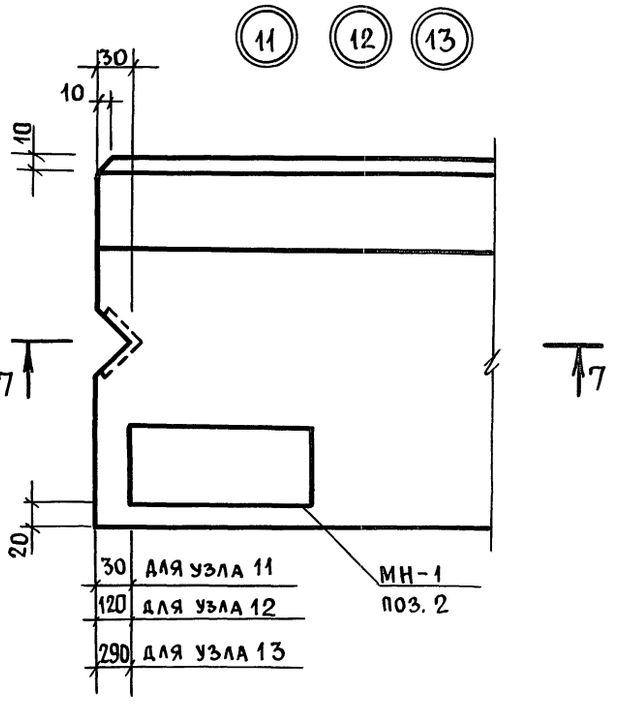

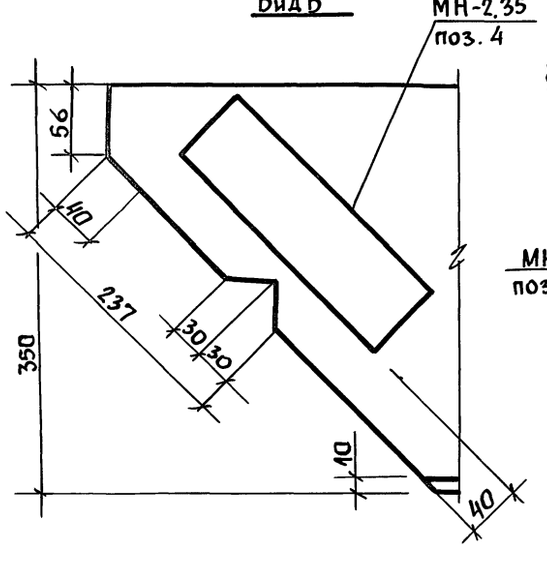

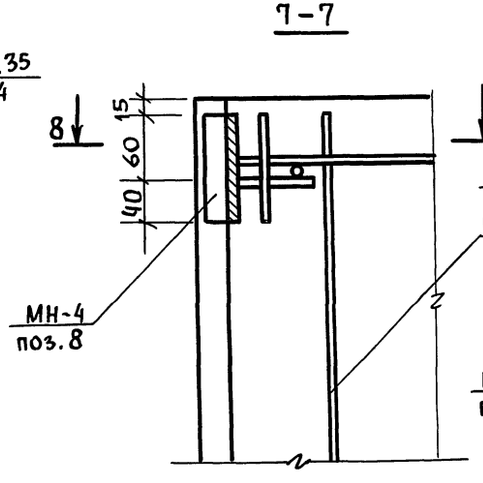

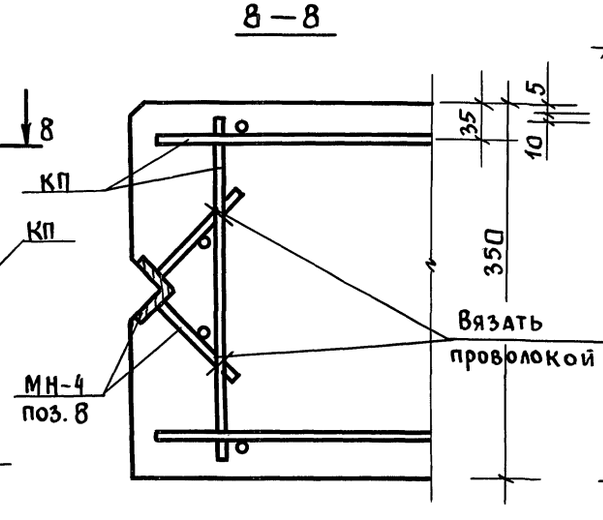

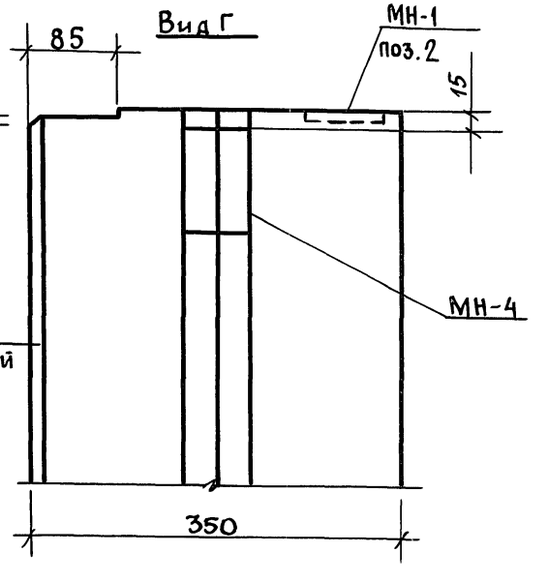

Взам. инв. №
Подпись и дата
Инв. № подл.

1.030.1-1/88.1-4-К53

Лист 3

Пров. 8.12.92

Кон.

Деталь крепления строповочных петель к пространственному каркасу

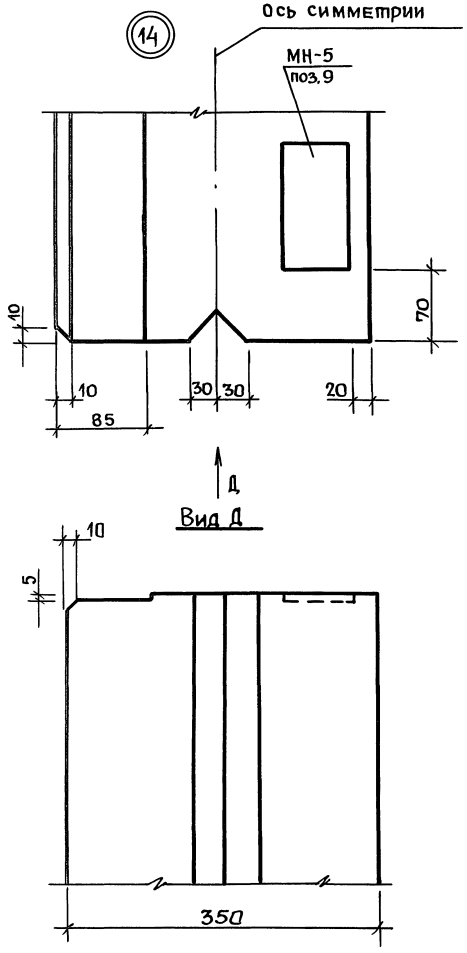

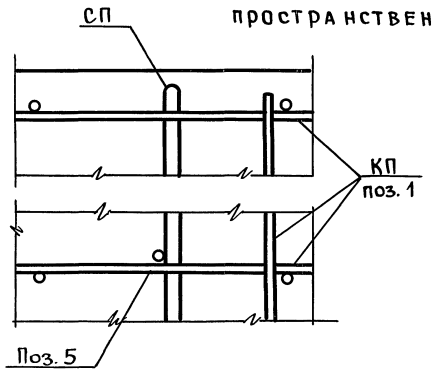

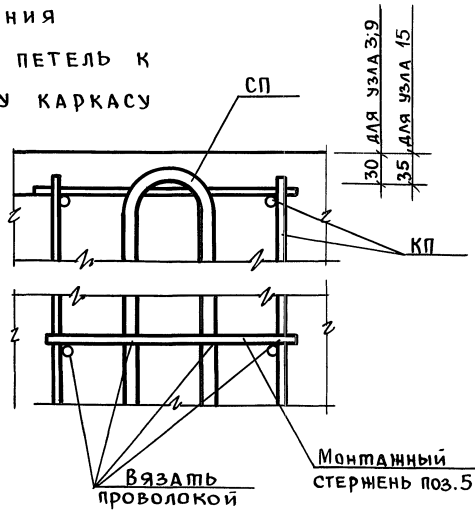

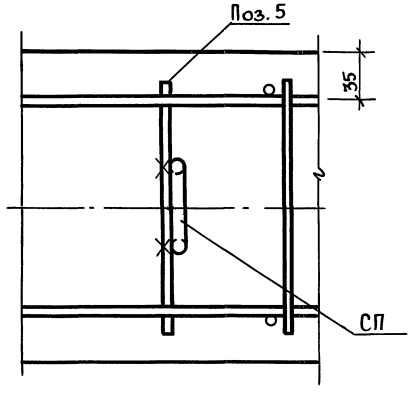

Инв.№ подл. | Подпись и дата | Взам. инв.№

Пров.	8.12.92		
Коп.			

1.030.1-1/88 1-4-К53

Лист 4

Ведомость расхода стали на 1 элемент, кг

Марка элемента	Изделия арматурные										
	Арматура класса										
	A-III ГОСТ 5781-82				Вр-I ГОСТ 6727-80			A-I ГОСТ 5281-82			Всего
	ф6	ф8	ф10	Итого	ф4	ф5	Итого	ф10	ф12	Итого	
ПС.30.6.3.5-л	3,93	0,35	—	4,28	0,96	1,56	2,52	1,56	—	1,56	8,36
ПС 30.6.3.5-л-1	3,93	0,35	—	4,28	0,96	1,56	2,52	1,56	—	1,56	8,36
ПС30.9.3.5-л	2,62	2,69	—	5,31	0,96	1.91	2,87	1,56	—	1.56	9,74
ПС 30.9.3.5-л-1	2,62	2,69	—	5.31	0,96	1,91	2,87	1.56	—	1.56	9,74
ПС.30.12.3.5-л	3,93	2,59	0.16	6.68	1.28	2,58	3.86	0,00	2,54	2,54	13,08

Продолжение ведомости

Изделия закладные						Общий расход
Арматура класса		Прокат			Всего	
A-III						
ГОСТ 5781-82		ГОСТ 103-76				
ф10	Итого	-8 х 60	-8 х 70	Итого		
1.12	1.12	1,52	1,50	3,02	4,14	12,50
2.56	2.56	3,48	1.50	4,98	7,54	15,90
1.12	1.12	1,52	1,50	3,02	4,14	13,88
2.56	2.56	3,48	1,50	4,98	7,54	17,28
1.12	1.12	1,52	1,50	3,02	4,14	17.22

В ведомости не учтен расход стали на осадку анкеров закладных изделий в процессе сварки в тавр, который составляет до 2% расхода стали на эти анкера.

Нач.отд.	Волынский	Подп.	
Н.контр.	Леонтьева	"	
ГИП	Шац	"	
Гл.спец.	Кочин	"	
Гл.спец.	Шандурова	"	

1.030.1-1/88.1-4-РС

Ведомость расхода стали

Стадия	Лист	Листов
Р	1	36

ЦНИИЭП торгово-бытовых зданий туристских комплексов

Взам.инв.№ | Подпись и дата | Инв.№ подл.

Пров. 8.12.92

Коп.

Ведомость расхода стали на 1 элемент, кг

Марка элемента	Изделия арматурные											
	Арматура класса											
	A-III				Bp-I			A-I				Всего
	ГОСТ 5781-82				ГОСТ 6727-80			ГОСТ 5781-82				
	⌀6	⌀8	⌀10	Итого	⌀4	⌀5	Итого	⌀12	⌀14	⌀16	Итого	
ПС30.12.3.5-Л-1	3,93	2,59	0,16	6,68	1,28	2,58	3,86	2,54	—	—	2,54	13,08
ПС30.15.3.5-Л	3,93	4,93	0.32	9,18	1,60	3,25	4,85	—	4,06	—	4,06	18,09
ПС30.15.3.5-Л-1	3,93	4,93	0.32	9,18	1,60	3,25	4,85	—	4,06	—	4,06	18,09
ПС30.18.3.5-Л	5,24	4,93	0.32	10,49	1,92	3,91	5,83	—	4,06	—	4,06	20,38
ПС30.18.3.5-Л-1	5,24	4,93	0.32	10,49	1,92	3,91	5,83	—	4,06	—	4,06	20,38
ПС30.21.3.5-Л	2,62	9,61	0,32	12,55	1,92	4,58	6,50	—	—	5.86	5,86	24,91

Продолжение ведомости

Изделия закладные						Общий расход
Арматура класса		Прокат			Всего	
A-III						
ГОСТ 5781-82		ГОСТ 103-76				
⌀10	Итого	-8×60	-8×70	Итого		
2.56	2.56	3.48	1,50	4.98	7.54	20.62
1.12	1.12	1.52	1.50	3.02	4.14	22.23
2.56	2.56	3.48	1,50	4.98	7.54	25.63
1.12	1.12	1.52	1.50	3.02	4.14	24.52
2.56	2.56	3.48	1.50	4.98	7.54	27.92
1.12	1.12	1.52	1.50	3.02	4.14	29.05

Инв. N подл. | Подпись и дата | Взам. инв. N

Ведомость расхода стали на 1 элемент, кг

Марка элемента	Изделия арматурные											
	Арматура класса											
	A-III				BP-I			A-I				Всего
	ГОСТ 5781-82				ГОСТ 6727-80			ГОСТ 5781-82				
	⌀6	⌀8	⌀10	Итого	⌀4	⌀5	Итого	⌀16	⌀12	⌀14	Итого	
ПС 30.21.3.5-Л-1	2.62	9.61	0.32	12.55	1.92	4.58	6.50	5.86	—	—	5.86	24.91
ПС 60.6.3.5-Л	5.30	0.25	7.51	13.06	1.80	2.80	4.68	—	2.54	—	2.54	20.20
ПС 60.6.3.5-Л-1	5.30	0,25	7.51	13.06	1.80	2.80	4.60	—	2.54	0.00	2.54	20.20
ПС 60.9.3.5-Л	2.65	0.25	15.02	17.92	1.80	3.35	5.15	—	—	4.06	4.06	27.13
ПС 60.9.3.5-Л-1	2.65	0.25	15.02	17.92	1.80	3.35	5.15	—	—	4.06	4.06	27.13
ПС 60.12.3.5-Л	5.30	9.67	0.32	15.29	2.40	4.51	6.91	5.86	—	0.00	5.86	28.06

Продолжение ведомости

Изделия закладные						Общий расход
Арматура класса		Прокат			Всего	
A-III						
ГОСТ 5781-82		ГОСТ 103-76				
⌀10	Итого	−8×60	−8×70	Итого		
2.56	2.56	3.48	1.50	4.98	7.54	32.45
1.12	1.12	1.52	1.50	3.02	4.14	24.34
2.56	2.56	3.48	1.50	4.98	7.54	27.74
1.12	1.12	1.52	1.50	3.02	4.14	31.27
2.56	2.56	3.48	1.50	4.98	7.54	34.67
1.12	1.12	1.52	1.50	3.02	4.14	32.20

Взам. инв.№ | Подпись и дата | Инв. № подл.

Ведомость расхода стали на 1 элемент, кг

Марка элемента	Изделия арматурные													Всего
	Арматура класса													
	A-III					Bp-I			A-I					
	ГОСТ 5781-82					ГОСТ 6727-80			ГОСТ 5781-82					
	ф6	ф8	ф10	ф12	Итого	ф4	ф5	Итого	ф16	ф18	ф20	ф22	Итого	
ПС.60.12.3.5-Л-1	5,30	9,67	0,32	—	15,29	2,40	4,51	6,91	5,86	—	—	—	5,86	28.06
ПС 60.15.3.5-Л	7.95	9.42	0,39	0,56	18,32	3,00	5.68	8,68	—	8,66	—	—	8,66	35,66
ПС.60.15.3.5-Л-1	7.95	9.42	0,39	0,56	18,32	3,00	5.68	8,68	—	8,66	—	—	8,66	35,66
ПС.60.18.3.5-Л	7.95	14.13	0,39	0,56	23,03	3,60	6.85	10,45	—	—	11,64	—	11,64	45,12
ПС 60.18.3.5-Л-1	7.95	14.13	0,39	0,56	23,03	3,60	6,85	10,45	—	—	11,64	—	11,64	45.12
ПС 60.21.3.5-Л	5.30	18.84	—	1,13	25,27	3,60	8.02	11,62	—	—	—	15.34	15.34	52.23

Продолжение ведомости

Изделия закладные						Общий расход
Арматура класса		Прокат			Всего	
A-III						
ГОСТ 5781-82		ГОСТ 103-76				
ф10	Итого	-8 x 60	-8 x 70	Итого		
2,56	2,56	3.48	1,50	4,98	2,54	35,60
1.12	1.12	1.52	1,50	3.02	4,14	39.80
2.56	2.56	3.48	1,50	4.98	7,54	43,20
1,12	1,12	1,52	1,50	3.02	4.14	49,26
2,56	2,56	3.48	1,50	4.98	7.54	52.66
1.12	1,12	1,52	1,50	3.02	4.14	56.37

Взам. инв. № | Подпись и дата | Инв. № подл.

Ведомость расхода стали на 1 элемент, кг

Марка элемента	Изделия арматурные													
	Арматура класса													
	А-III					Вр-I			А-I					Всего
	ГОСТ 5781-82					ГОСТ 6727-80			ГОСТ 5781-82					
	Ф6	Ф8	Ф12	Ф10	Итого	Ф4	Ф5	Итого	Ф22	Ф16	Ф18	Ф20	Итого	
ПС 60.21.3.5-Л-1	5.30	18,84	1,13	—	25,27	3,60	8,02	11,62	15,34	—	—	—	15,34	52.23
ПС 72.9.3.5-Л	—	11,57	12,72	0,32	24,61	2,16	3,83	5,99	—	5,86	—	—	5.86	36.46
ПС 72.9.3.5-Л-1	—	11,57	12,72	0,32	24,61	2,16	3,83	5,99	—	5.86	—	—	5,86	36.46
ПС 72.12.3.5-Л	6.36	—	0,56	18.07	24,99	2,88	5,16	8,04	—	—	8,66	—	8.66	41.69
ПС 72.12.3.5-Л-1	6.36	—	0,56	18.07	24,99	2,88	5,16	8,04	—	—	8,66	—	8.66	41.69
ПС 72.15.3.5-Л	9.54	—	0,56	18.07	28,17	3,60	6,49	10,09.	—	—	—	11.64	11.64	49.90

Продолжение ведомости

Изделия закладные						Общий расход
Арматура класса		прокат			Всего	
А-III						
ГОСТ 5781-82		ГОСТ 103-76				
Ф10	Итого	-8×60	-8×70	Итого		
2,56	2,56	3,48	1,50	4,98	7,54	59,77
1,12	1,12	1,52	1,50	3,02	4,14	40,60
2,56	2,56	3,48	1,50	4,98	7,54	44,00
1,12	1,12	1,52	1,50	3,02	4,14	45,83
2,56	2,56	3,48	1,50	4,98	7,54	49,23
1,12	1,12	1,52	1,50	3,02	4,14	54,04

Взам. инв. №

Подпись и дата

Инв. № подл.

1.030.1-1/88.1-4-РС

Лист 5

Пров. 8.12.92

Коп.

24766 71

Ведомость расхода стали на 1 элемент

Марка элемента	Изделия арматурные													
	Арматура класса													
	A-III						Bp-I			A-I				Всего
			ГОСТ 5781-82				ГОСТ 6727-80			ГОСТ 5781-82				
	ф6	ф8	ф10	ф12	ф14	Итого	ф4	ф5	Итого	ф14	ф16	ф20	Итого	
ПС 72.15.3.5-Л-1	9,54	—	18,07	0,56	—	28,17	3,60	6,49	10.09	—	—	11,64	11.64	49.90
ПС 72.18.3.5-Л	12,72	—	19,11	—	—	31.83	4,32	7,83	12.15	—	11,72	—	11.72	55,70
ПС 72.18.3.5-Л-1	12.72	—	19.11	—	—	31.83	4.32	7,83	12.15	—	11.72	—	11,72	55,70
ПС 72.21.3.5-Л	9,54	—	26,52	1,14	—	37,20	4.32	9.16	13.48	—	12.32	—	12,32	63.00
ПС 72.21.3.5-Л-1	9,54	—	26,52	1,14	—	37,20	4,32	9.16	13.48	—	12,32	—	12,32	63,00
ПС 90.12.3.5-Л ПС.90.12.3.5-Л-01	—	0,50	22,76	—	43,28	66,54	3.58	6.12	9,68	8,12	—	—	8,12	84,34

Продолжение ведомости

Изделия закладные							Общий расход
Арматура класса		Прокат				Всего	
A-III							
ГОСТ 5781-82		ГОСТ 103-76					
ф10	Итого	−8×60	−8×70	−8×120	Итого		
2.56	2,56	3,48	1,50	—	4,98	7,54	57.44
1,12	1,12	1,52	1,50	—	3.02	4,14	59.84
2.56	2,56	3.48	1,50	—	4.98	7,54	63.24
1.12	1.12	1.52	1.50	—	3.02	4.14	67.14
2.56	2.56	3.48	1,50	—	4,98	7.54	70.54
2.16	2.16	3,36	1,50	1,80	6.66	8.82	93.16

Взам. инв. №
Подпись и дата
Инв. № подл.

Ведомость расхода стали на 1 элемент, кг

Марка элемента	Изделия арматурные												
	Арматура класса												
	А-III					ВР-I			А-I				Всего
	ГОСТ 5781-82					ГОСТ 6727-80			ГОСТ 5781-82				
	Ф8	Ø10	Ф12	Ф14	Итого	Ф4	Ф5	Итого	Ф14	Ф16	Ф18	Итого	
ПС 90.12.3.5-Л-1 ПС 90.12.3.5-Л-1.1	0,50	22.76	—	43.28	66,54	3.56	6.12	9.68	8.12	—	—	8.12	84.34
ПС 90.15.3.5-Л ПС 90.15.3.5-Л-0.1	0,50	33.80	31.82	—	66.12	4.45	7.71	12.16	—	11.72	—	11.72	90.00
ПС 90.15.3.5-Л-1 ПС 90.15.3.5-Л-1.1	0,50	33.80	31.82	—	66.12	4.45	7.71	12.16	—	11.72	—	11.72	90.00
ПС 90.18.3,5-Л ПС 90.18.3.5-Л-0.1	—	45.03	32.94	—	77.97	5.34	9.29	14.63	—	—	17.32	17.32	109.92
ПС 90.18.3,5-Л-1 ПС 90.18.3.5-Л-1.1	—	45.03	32.94	—	77.97	5.34	9.29	14.63	—	—	17.32	17.32	109.92
ПС 90.21.3.5-Л ПС 90.21.3.5-Л-0.1	—	33.97	48.85	—	82.82	5.34	10.88	16.22	—	—	17.32	17.32	116.36

Продолжение ведомости

Изделия закладные							Общий расход
Арматура класса		Прокат				Всего	
А-III							
ГОСТ 5781-82		ГОСТ 103-76					
Ø10	Итого	-8 x 60	-8 x 70	-8 x 120	Итого		
3,60	3,60	5,32	1,50	1,80	8,62	12,22	96,56
2,16	2,16	3,36	1,50	1,80	6,66	8,82	98,82
3,60	3,60	5,32	1,50	1,80	8,62	12,22	102,22
2,16	2,16	3,36	1,50	1,80	6,66	8,82	118,74
3,60	3,60	5,32	1,50	1,80	8,62	12,22	122,14
2,16	2,16	3,36	1,50	1,80	6,66	8,82	125,18

Инв. № подл. | Подпись и дата | Взам. инв. №

1.030.1-1/88 1-4-РС

Лист 7

Пров. 8.12.92 [signature] Коп. [signature] 24766 73

Ведомость расхода стали на 1 элемент, кг

Марка элемента	Изделия арматурные												
	Арматура класса												
	A-III					BP-I			A-I				Всего
	ГОСТ 5781-82					ГОСТ 6727-80			ГОСТ 5781-82				
	Ф6	Ф12	Ф10	Ф8	Итого	Ф4	Ф5	Итого	Ф18	Ф10	Ф12	Итого	
ПС 90.21.3.5-л-1 ПС 90.21.3.5-л-1.1	—	48,85	33,97	—	82,82	5,34	10,88	16,22	17,32	—	—	17,32	116,38
1ПС 27.6.3.5-л	3,36	—	—	0,35	3,71	0,90	1.40	2.30	—	1,56	—	1,56	7,57
1ПС 27.6.3.5-л-1	3,36	—	—	0,35	3,71	0,90	1.40	2,30	—	1,56	—	1,56	7,57
1ПС 27.9.3.5-л	2,24	—	0,16	2,26	4,66	0,90	1.79	2,69	—	—	2,54	2,54	9.89
1ПС 27.9.3.5-л-1	2,24	—	0,16	2,26	4,66	0,90	1.79	2.69	—	—	2,54	2,54	9,89
1ПС 27.12.3.5-л	3,36	—	0,16	2,26	5,78	1.20	2.42	3,62	—	—	2,54	2,54	11.91

Продолжение ведомости

Изделия закладные							Общий расход
Арматура класса		Прокат				Всего	
A-III							
ГОСТ 5781-82		ГОСТ 103-76					
Ф10	Итого	-8 × 120	-8 × 60	-8 × 70	Итого		
3.60	3.60	1.80	6.82		8.62	12,22	128.60
1.80	1.80	0.90	0.76	0,75	2.41	4.21	11.78
3.24	3.24	0.90	2.72	0,75	4,37	7.61	15.18
1.80	1.80	0.90	0.76	0,75	2.41	4,21	14.10
3.24	3.24	0,90	2.72	0,75	4,37	7,61	17.50
1.80	1.80	0.90	0,76	0,75	2.41	4.21	16.15

Взам. инв. №

Подпись и дата

Инв. № подл.

Ведомость расхода стали на 1 элемент, кг

Марка элемента	Изделия арматурные											
	Арматура класса											
	А-III				Вр-I			А-I				Всего
	ГОСТ 5781-82				ГОСТ 6727-80			ГОСТ 5781-82				
	Ø6	Ø8	Ø10	Итого	Ø5	Ø4	Итого	Ø12	Ø14	Ø16	Итого	
1ПС 27.12.3.5-Л-1	3,36	2,26	0,16	5,78	2,42	1,20	3,62	2,54	—	—	2,54	11,94
1ПС 27.15.3.5-Л	3,36	4,27	0,32	7.95	3.04	1,50	4,54	—	4.06	—	4,06	16,55
1ПС 27.15.3.5-Л-1	3,36	4,27	0,32	7.95	3.04	1,50	4,54	—	4.06	—	4,06	16,55
1ПС 27.18.3.5-Л	4,48	4,27	0,32	9.07	3.67	1.80	5.47	—	4.06	—	4,06	18,60
1ПС 27.18.3.5-Л-1	4,48	4,27	0,32	9,07	3.67	1,80	5,47	—	4.06	—	4.06	18,60
1ПС 27.21.3.5-Л	2,24	8,29	0,32	10,85	4.30	1,80	6.10	—	—	5,86	5,86	22,81

Продолжение ведомости

Изделия закладные							Общий расход
Арматура класса		Прокат				Всего	
А-III							
ГОСТ 5781-82		ГОСТ 103-76					
Ø10	Итого	-8×60	-8×70	-8×120	Итого		
3.24	3.24	2,72	0,75	0.90	4,37	2,61	19,55
1.80	1.80	0,76	0,75	0,90	2,41	4.21	20,76
3.24	3.24	2.72	0,75	0.90	4,37	7,61	24.16
1,80	1.80	0,76	0,75	0,90	2.41	4.21	22,81
3.24	3.24	2.72	0,75	0,90	4,37	7.61	26.21
1.80	1,80	0,76	0,75	0,90	2.41	4.21	27,02

Взам. инв. №

Подпись и дата

Инв. № подл.

1.030.1-1/88.1-1-РС

Лист 9

Пров. 8.12.92

Коп. Ефрон-

24766 75

Ведомость расхода стали на 1 элемент, кг

Марка элемента	Изделия арматурные											
	Арматура класса											
	A-III				Bp-I			A-I				Всего
	ГОСТ 5781-82				ГОСТ 6727-80			ГОСТ 5781-82				
	ф6	ф8	ф10	Итого	ф4	ф5	Итого	ф16	ф12	ф14	Итого	
1ПС 22.21.3.5 Л-1	2,24	8,29	0,32	10,85	1,80	4,30	6.10	5.86	—	—	5.86	22,81
1ПС 57.6.3.5-Л	4,92	0,25	6.99	12,16	1,77	2.80	4,57	—	2.54	—	2,54	19.27
1ПС 57.6.3.5-Л-1	4,92	0,25	6.99	12,16	1,77	2.80	4.57	—	2.54	—	2,54	19.27
1ПС 57.9.3.5-Л	2,46	0,25	13.98	16,69	1.77	3.23	5.00	—	—	4.06	4,06	25,75
1ПС 57.9.3.5-Л-1	2,46	0,25	13.98	16.69	1,77	3.23	5.00	—	—	4.06	4,06	25,75
1ПС 57.12.3.5-Л	4,92	8.99	0,32	14,23	2,38	4.35	6.73	5.86	—	—	5,86	26,82

Продолжение ведомости

Изделия закладные							Общий расход
Арматура класса		Прокат				Всего	
A III							
ГОСТ 5781-82		ГОСТ 103-76					
ф10	Итого	-8х60	-8х70	-8х120	Итого		
3.24	3.24	2.72	0,75	0.90	4.32	7.61	30.42
1.80	1.80	0.76	0.75	0.90	2.41	4.21	23.48
3.24	3.24	2.72	0.75	0.90	4.37	7.61	26.88
1.80	1.80	0,76	0,75	0.90	2.41	4.21	29.96
3.24	3.24	2.72	0.75	0.90	4.37	7.61	33.36
1.80	1.80	0,76	0.75	0,90	2.41	4.21	31.03

Инв.№ подл. | Подпись и дата | Взам.инв.№

Ведомость расхода стали на 1 элемент, кг

Марка элемента	Изделия арматурные													
	Арматура класса													
	A-III					Вр-I			A-I					Всего
	ГОСТ 5781-82					ГОСТ 6727-80			ГОСТ 5781-82					
	⌀6	⌀8	⌀10	⌀12	Итого	⌀4	⌀5	Итого	⌀16	⌀18	⌀20	⌀22	Итого	
1ПС 57.12.3.5-Л-1	4.92	8.99	0.32	—	14.23	2.38	4.35	6.73	5.86	—	—	—	5.86	26.82
1ПС 57.15.3.5-Л	7.38	8.74	0.39	0,56	17.07	2.97	5.48	8.45	—	8.66	—	—	8,66	34.18
1ПС 57.15.3.5-Л-1	7.38	8.74	0.39	0,56	17.07	2.97	5.48	8,45	—	8.66	—	—	8,66	34.18
1ПС 57.18.3.5-Л	7.38	13.11	0.39	0,56	21.44	3.57	6.61	10.18	—	—	11.64	—	11.64	43.26
1ПС 57.18.3.5-Л-1	7.38	13.11	0.39	0,56	21.44	3.57	6.61	10.18	—	—	11.64	—	11.64	43.26
1ПС 57.21.3.5-Л	4.92	17.48	—	1,13	23.53	3.58	7.73	11.31	—	—	0.00	15.34	15,34	50.18

Продолжение ведомости

Изделия закладные							
Арматура класса		Прокат				Всего	Общий расход
A-III							
ГОСТ 5781-82		ГОСТ 103-76					
⌀10	Итого	-8 x 60	-8 x 70	-8 x 120	Итого		
3.24	3.24	2.72	0.75	0.90	4.37	7.61	34.43
1.80	1.80	0.76	0.75	0.90	2.41	4.21	38.39
3.24	3.24	2.72	0.75	0.90	4.37	7.61	41.79
1.80	1.80	0.76	0.75	0.90	2.41	4.21	47.47
3.24	3.24	2.72	0.75	0.90	4.37	7.61	50.87
1.80	1.80	0.76	0.75	0.90	2.41	4.21	54.39

Инв. № подл. | Подпись и дата | Взам. инв. №

Ведомость расхода стали на 1 элемент, кг

Марка элемента	Изделия арматурные											Всего
	Арматура класса											
	A-III				Bp-I			A-I				
	ГОСТ 5781-82				ГОСТ 6727-80			ГОСТ 5781-82				
	ф6	ф8	ф12	Итого	ф4	ф5	Итого	ф22	ф8	ф10	Итого	
1ПС 57.71.3-5-Л-1	4,92	17.48	1,13	23,53	3,58	7,73	11.31	15,34	—	—	15,34	50,18
ПС 3.12.3. 5-Л	—	0,18	—	0,18	0,44	0,64	1,08	—	0,41	—	0,41	1,67
ПС 3.18.3.5-Л	—	0,18	—	0,18	0,66	0,98	1,64	—	0,41	—	0,41	2,23
ПС 3.21.3.5-Л	—	0,18	—	0,18	0.77	1,15	1,92	—	—	0,78	0,78	2.88
ПС 6.12.3.5-Л	—	0,18	—	0,18	0,76	0,97	1,73	—	—	0,78	0,78	2,69
ПС6.18.3.5-Л	—	0,18	—	0,18	1,14	1,47	2,61	—	—	0.78	0,78	3,57

Продолжение ведомости

Изделия закладные										
Арматура класса			Прокат						Всего	Общий расход
A-III										
ГОСТ 5781-82			ГОСТ 103-26				ГОСТ 8509-86			
ф10	ф8	Итого	-8х60	-8 х 70	-8 х 120	Итого	1,45 х 5	Итого		
3.24	—	3.24	2,72	0,75	0.90	4.37	—	—	7.61	57.79
—	0.64	0.64	—	—	—	—	1.36	1.36	2.00	3.67
—	0,64	0,64	—	—	—	—	1.36	1.36	2.00	4.23
—	0,64	0,64	—	—	—	—	1.36	1.36	2.00	4.88
1.12	0.64	1.76	1.52	1.50	—	3.02	1.36	1.36	6.14	8.83
1.12	0.64	1.76	1.52	1.50	—	3.02	1.36	1.36	6.14	9.71

Взам. инв. №

Подпись и дата

Инв. № подл.

Ведомость расхода стали на 1 элемент, кг

Марка элемента	Изделия арматурные										
	Арматура класса										
	Вр-I			А-I			А-III				Всего
	ГОСТ 6727-80			ГОСТ 5781-82			ГОСТ 5781-82				
	ф4	ф5	Итого	ф10	ф12	Итого	ф8	ф6	ф10	Итого	
ПС 6.21.3.5-Л	1.33	1.72	3.05	0.78	—	0.78	0.18	—	—	0.18	4.01
ПС 12.12.3.5-Л	1.40	—	1.40	—	1.27	1.27	0.13	2.06	0.08	2.27	4.94
ПС 12.12.3.5-Л-1	1.40	—	1.40	—	1.27	1.27	0.13	2.06	0.08	2.27	4.94
ПС 12.18.3.5-Л	2.10	—	2.10	—	1.27	1.27	0.13	3.13	0.08	3.34	6.71
ПС 12.18.3.5-Л-1	2.10	—	2.10	—	1.27	1.27	0.13	3.13	0.08	3.34	6.71

Продолжение ведомости

Изделия закладные									
Арматура класса			Прокат					Всего	Общий расход
А-III									
ГОСТ 5781-82			ГОСТ 103-76			ГОСТ 8509-86			
ф10	ф8	Итого	-8х60	-8х70	Итого	L45х5	Итого		
1.12	0.64	1.76	1.52	1.50	3.02	1.36	1.36	6.14	10.15
1.12	0.64	1.76	1.52	1.50	3.02	1.36	1.36	6.14	11.08
1.12	0.64	1.76	1.52	1.50	3.02	1.36	1.36	6.14	11.08
1.12	0.64	1.76	1.52	1.50	3.02	1.36	1.36	6.14	12.85
1.12	0.64	1.76	1.52	1.50	3.02	1.36	1.36	6.14	12.85

Взам. инв. N | Подпись и дата | Инв. N подл.

Ведомость расхода стали на 1 элемент, кг

Марка элемента	Изделия арматурные								
	Арматура класса								
	Вр-I		A-III				A-I		Всего
	ГОСТ 6727-80		ГОСТ 5781-82				ГОСТ 5781-82		
	⌀4	Итого	⌀6	⌀10	⌀8	Итого	⌀14	Итого	
ПС 12.21.3.5-л	2.45	2.45	3.66	0.16	0.13	3.95	2.03	2.03	8.43
ПС 12.21.3.5-л-1	2.45	2.45	3.66	0.16	0.13	3.95	2.03	2.03	8.43

Продолжение ведомости

Изделия закладные									
Арматура класса			Прокат					Всего	Общий расход
A-III									
ГОСТ 5781-82			ГОСТ 103-76			ГОСТ 8509-86			
⌀10	⌀8	Итого	-8 x 60	-8 x 70	Итого	L45x5	Итого		
1,12	0,64	1,76	1,52	1,50	3,02	1,36	1,36	6,14	14.57
1,12	0,64	1,76	1,52	1,50	3,02	1,36	1,36	6,14	14.57

Взам. инв. № | Подпись и дата | Инв. № подл.

Ведомость расхода стали на 1 элемент, кг

Марка элемента	Изделия арматурные										
	Арматура класса										
	A-III				BP-I			A-I			Всего
	ГОСТ 5781-82				ГОСТ 6727-80			ГОСТ 5781-82			
	⌀6	⌀8	⌀10	Итого	⌀5	⌀4	Итого	⌀10	⌀12	Итого	
2ПС 27.6.3.5-Л	3,36	0,35	—	3,71	1,40	0,90	2,30	1,56	—	1,56	7,57
2ПС 27.6.3.5-Л-1	3,36	0,35	—	3,71	1,40	0,90	2,30	1,56	—	1,56	7,57
2ПС 27.9.3.5-Л	2,24	2,26	0,16	4,66	1,79	0,90	2,69	—	2,54	2,54	9,89
2ПС 27.9.3.5-Л-1	2,24	2,26	0,16	4,66	1,79	0,90	2,69	—	2,54	2,54	9,89
2ПС 27.12.3.5-Л	3,36	2,26	0,16	5,78	2,42	1,20	3,62	—	2,54	2,54	11,94
2ПС 27.12.3.5-Л-1	3,36	2,26	0,16	5,78	2,42	1,20	3,62	—	2,54	2,54	11,94

Продолжение ведомости

Изделия закладные							
Арматура класса		Прокат				Всего	Общий расход
A-III							
ГОСТ 5781-82		ГОСТ 103-76					
⌀10	Итого	-8 × 120	-8 × 60	-8 × 70	Итого		
1,80	1,80	0,90	0,76	0,75	2,41	4,21	11,78
3,24	3,24	0,90	2,72	0,75	4,37	7,61	15,18
1,80	1,80	0,90	0,76	0,75	2,41	4,21	14,10
3,24	3,24	0,90	2,72	0,75	4,37	7,61	17,50
1,80	1,80	0,90	0,76	0,75	2,41	4,21	16,15
3,24	3,24	0,90	2,72	0,75	4,37	7,61	19,55

Взам. инв. № | Подпись и дата | Инв. № подл.

Ведомость расхода стали на 1 элемент, кг

Марка элемента	Изделия арматурные										
	Арматура класса										
	A-III				Bp-I			A-I			Всего
	ГОСТ 5781-82				ГОСТ 6727-80			ГОСТ 5781-82			
	⌀6	⌀8	⌀10	Итого	⌀5	⌀4	Итого	⌀14	⌀16	Итого	
2ПС 27.15.3.5-Л	3.36	4.27	0.32	7.95	3.04	1.50	4.54	4.06	—	4.06	16.55
2ПС 27.15.3.5-Л-1	3.36	4.27	0.32	7.95	3.04	1.50	4.54	4.06	—	4.06	16.55
2ПС 27.18.3.5-Л	4.48	4.27	0.32	9.07	3.67	1.80	5.47	4.06	—	4.06	18.60
2ПС 27.18.3.5-Л-1	4.48	4.27	0.32	9.07	3.67	1.80	5.47	4.06	—	4.06	18.60
2ПС 27.21.3.5-Л	2.24	8.29	0.32	10.85	4.30	1.80	6.10	0.00	—	5.86	22.81
2ПС 27.21.3.5-Л-1	2.24	8.29	0.32	10.85	4.30	1.80	6.10	0.00	5.86	5.86	22.81

Продолжение ведомости

Изделия закладные							Общий расход
Арматура класса		Прокат				Всего	
A-III							
ГОСТ 5781-82		ГОСТ 103-76					
⌀10	Итого	-8×120	-8×60	-8×70	Итого		
1,80	1,80	0,90	0,76	0,75	2,41	4,21	20.76
3,24	3,24	0,90	2,72	0,75	4,37	7.61	24.16
1,80	1,80	0,90	0,76	0,75	2.41	4,21	22.81
3.24	3.24	0,90	2.72	0,75	4.37	7.61	26.21
1.80	1.80	0.90	0,76	0,75	2.41	4,21	27. 02
3.24	3.24	0.90	2.72	0,75	4.37	7.61	30.42

Взам. инв. №

Подпись и дата

Инв. № подл.

Пров. 8.12.92

Кол.

1.030.1-1/88.1-4-РС

Лист 16

24766 82

Ведомость расхода стали на 1 элемент, кг

Марка элемента	Изделия арматурные											
	Арматура класса											
	A-III				Bp-I			A-I				Всего
	ГОСТ 5781-82				ГОСТ 6727-80			ГОСТ 5781-82				
	ф6	ф8	ф10	Итого	ф4	ф5	Итого	ф12	ф14	ф16	Итого	
2ПС 57.6.3.5-Л	4,92	0,25	6.99	12,16	1.77	2.80	4.57	2.54	—	—	2,54	19.27
2ПС 57.6.3.5-Л-1	4,92	0.25	6.99	12,16	1.77	2.80	4.57	2,54	—	—	2,54	19.27
2ПС 57.9.3.5-Л	2.46	0.25	13.98	16.69	1.77	3.23	5.00	—	4.06	—	4.06	25,75
2ПС 57.9.3.5-Л-1	2.46	0,25	13.98	16.69	1.77	3.23	5.00	—	4.06	—	4.06	25.75
2ПС 57.12.3.5-Л	4,92	8.99	0.32	14.23	2.38	4.35	6.73	—	0.00	5.86	5,86	26.82
2ПС 57.12.3.5-Л-1	4.92	8.99	0.32	14,23	2.38	4.35	6.73	—	0.00	5.86	5,86	26,82

Продолжение ведомости

Изделия закладные							
Арматура класса		Прокат				Всего	Общий расход
A-III							
ГОСТ 5781-82		ГОСТ 103-76					
ф10	Итого	-8 x 60	-8 x 70	-8 x 120	Итого		
1. 80	1. 80	0.76	0.75	0.90	2,41	4,21	23,48
3. 24	3. 24	2.72	0.75	0.90	4.37	7.61	26,88
1. 80	1. 80	0.76	0.75	0.90	2.41	4,21	29. 96
3. 24	3. 24	2.72	0. 75	0.90	4,37	7,61	33,36
1. 80	1. 80	0.76	0.75	0.90	2,41	4,21	31,03
3, 24	3, 24	2, 72	0.75	0.90	4,37	7.61	34,43

Взам. инв. № | Подпись и дата | Инв. № подл.

Ведомость расхода стали на 1 элемент, кг

Марка элемента	Изделия арматурные												
	Арматура класса												
	А-III					ВР-I			А-I				Всего
	ГОСТ 5781-82					ГОСТ 6727-80			ГОСТ 5781-82				
	ф6	ф8	ф12	ф10	Итого	ф4	ф5	Итого	ф18	ф20	ф22	Итого	
2ПС 57.15.3.5-л	7,38	8,74	0,56	0,39	17,07	2,97	5,48	8,45	8,66	—	—	8,66	34,18
2ПС 57.15.3.5-л-1	7,38	8,74	0,56	0,39	17,07	2,97	5,48	8,45	8,66	—	—	8,66	34,18
2ПС 57.18.3.5-л	7,38	13,11	0,56	0,39	21,44	3,57	6,61	10,18	—	11,64	—	11,64	43,26
2ПС 57.18.3.5-л-1	7,38	13,11	0,56	0,39	21,44	3,57	6,61	10,18	—	11,64	—	11,64	43,26
2ПС 57.21.3.5-л	4,92	17,48	1,13	—	23,53	3,58	7,73	11,31	—	—	15,34	15,34	50,18
2ПС 57.21.3.5-л-1	4,92	17,48	1,13	—	23,53	3,58	7,73	11,31	—	—	15,34	15,34	50,18

Продолжение ведомости

Изделия закладные							Общий расход
Арматура класса		Прокат				Всего	
А-III							
ГОСТ 5781-82		ГОСТ 103-76					
ф10	Итого	-8×120	-8×60	-8×70	Итого		
1,80	1,80	0,90	0,76	0,75	2,41	4,21	38,39
3,24	3,24	0,90	2,72	0,75	4,37	7,61	41,79
1,80	1,80	0,90	0,76	0,75	2,41	4,21	47,47
3,24	3,24	0,90	2,72	0,75	4,37	7,61	50,87
1,80	1,80	0,90	0,76	0,75	2,41	4,21	54,39
3,24	3,24	0,90	2,72	0,75	4,37	7,61	57,79

САПР ТЛП Ведин Винокур
ТБЗТК СП Ведин Бурлакова

Инв. N подл. | Подпись и дата | Взам. инв. N

Пров. 8.12.92 Коп. Кофеудов

24766 84

САПР ТЛП Ведущ. Винокур
ТБЗТК СП Ведущ. Бурлакова

Ведомость расхода стали на 1 элемент, кг

Марка элемента	Изделия арматурные								
	Арматура класса								
	ВР-I			A-I			A-III		Всего
	ГОСТ 6727-80			ГОСТ 5781-82			ГОСТ 5781-82		
	ф4	ф5	Итого	ф8	ф10	Итого	ф8	Итого	
ЗПС 56.60.35-л	0,72	0,62	1,34	0,41	—	0,41	0,18	0,18	1,93
ЗПС 56.90.35-л	0,72	0,96	1,68	—	0,78	0,78	0,18	0,18	2,64
ЗПС 56.120.35-л	0,96	1,29	2,25	—	0,78	0,78	0,18	0,18	3,21
ЗПС 56.150.35-л	1,20	1,62	2,82	—	0,78	0,78	0,18	0,18	3,78

Продолжение ведомости

Изделия закладные						Общий расход
Арматура класса		Прокат			Всего	
A-III						
ГОСТ 5781-82		ГОСТ 103-76				
ф8	Итого	-8×70	-8×60	Итого		
0,52	0,52	1,06	0,92	1,98	2,50	4,43
0,52	0,52	1,06	0,92	1,98	2,50	5,14
0,52	0,52	1,06	0,92	1,98	2,50	5,71
0,52	0,52	1,06	0,92	1,98	2,50	6,28

Взам. инв. N
Подпись и дата
Инв. N подл.

Ведомость расхода стали на 1 элемент, кг

Марка элемента	Изделия арматурные									
	Арматура класса									
	ВР-I			А-I			А-III			Всего
	ГОСТ 6727-80			ГОСТ 5781-82			ГОСТ 5781-82			
	ф4	ф5	Итого	ф12	ф10	Итого	ф10	ф8	Итого	
3ПС 56.180.35-л	1,44	1,96	3,40	1,27	—	1,27	0,08	0,13	0,21	4,88
3ПС 56.210.35-л	1,68	2,29	3,97	1,27	—	1,27	0,08	0,13	0,21	5,45
4ПС 67.120.35-л	1,12	1,29	2,41	—	1,56	1,56	—	0,23	0,23	4,20
4ПС 67.180.35-л	1,68	1,96	3,64	—	1,56	1,56	—	0,23	0,23	5,43
4ПС 67.210.35-л	1,96	2,29	4,25	—	1,56	1,56	—	0,23	0,23	6,04

Продолжение ведомости

Изделия закладные								Общий расход
Арматура класса		Прокат					Всего	
А-III								
ГОСТ 5781-82		ГОСТ 103-76			ГОСТ 8509-86			
ф8	Итого	-8×70	-8×60	Итого	L45×5	Итого		
0,52	0,52	1,06	0,92	1,98	—	—	2,50	7,38
0,52	0,52	1,06	0,92	1,98	—	—	2,50	7,95
0,64	0,64	—	—	—	1,36	1,36	2,00	6,20
0,64	0,64	—	—	—	1,36	1,36	2,00	7,43
0,64	0,64	—	—	—	1,36	1,36	2,00	8,04

САПР ТБЗТК | ТЛП СП | Ведин | Винокур | Бурлакова | Инв. N подл. | Подпись и дата | Взам. инв. N
Пров. 8.12.92 Коп. [illegible]

Ведомость расхода стали на 1 элемент, кг

Марка элемента	Изделия арматурные											
	Арматура класса											
	A-III					Bp-I			A-I			Всего
	ГОСТ 5781-82					ГОСТ 6727-80			ГОСТ 5781-82			
	ф16	ф8	ф10	ф6	Итого	ф5	ф4	Итого	ф12	ф14	Итого	
ПСК 60.6.3.5-л	56,43	8,21	0,16	—	64,80	5,46	—	5,46	2,54	—	2,54	72.80
ПСК 60.6.3.5-л-1	56,43	8,21	0,16	—	64,80	5,46	—	5,46	2,54	—	2,54	72.80
ПСК 60.9.3.5-л	—	0,25	29,72	5,35	35,32	—	2,44	2,44	—	4,06	4,06	41.82
ПСК 60.9.3.5-л-1	—	0,25	29,72	5,35	35,32	—	2,44	2,44	—	4,06	4,06	41.82
1ПСК 57.6.3.5-л	52,44	8.21	0,16	—	60,81	5,13	—	5,13	2,54	—	2,54	68,48
1ПСК 57.6.3.5-л-1	52,44	8,21	0,16	—	60,81	5,13	—	5,13	2,54	—	2,54	68,48

Продолжение ведомости

Изделия закладные							Общий расход
Арматура класса		Прокат				Всего	
A-III							
ГОСТ 5781-82		ГОСТ 103-76					
ф10	Итого	-8×60	-8×70	-8×120	Итого		
1,12	1,12	1,52	1,50	—	3,02	4,14	76,94
2,56	2,56	3,48	1,50	—	4,98	7,54	80,34
1,12	1,12	1,52	1,50	—	3,02	4,14	45,96
2,56	2,56	3,48	1,50	—	4,98	7,54	49,36
1,80	1,80	0,76	0,75	0,90	2,41	4,21	72,69
3,24	3,24	2,72	0,75	0,90	4,37	7,61	76,09

САПР ТЛП Ведущ. Винокур
ТБЗТК СП Ведущ. Бурлакова
Инв. N подл. | Подпись и дата | Взам. инв. N

Ведомость расхода стали на 1 элемент, кг

Марка элемента	Изделия арматурные											
	Арматура класса											
	А-III					Вр-I			А-I			Всего
	ГОСТ 5781-82					ГОСТ 6727-80			ГОСТ 5781-82			
	ф10	ø6	ф8	ф6	Итого	ф4	ф5	Итого	ф14	ф12	Итого	
1ПСК 57.9 3 5-Л	27 64	5.15	0.25	—	33 04	2 36	—	2.36	4.06	—	4 06	39 46
1ПСК 57.9 3 5-Л-1	27.64	5 15	0.25	—	33 04	2 36	—	2.36	4.06	—	4.06	39 46
2ПСК 57 6 3.5-Л	0 16	—	8 21	52.44	60.81	—	5 13	5 13	—	2 54	2 54	68 48
2ПСК 57 6.3 5-Л-1	0.16	—	8.21	52 44	60.81	—	5 13	5 13	—	2 54	2 54	68 48
2ПСК 57 9 3 5-Л	27 64	5 15	0. 25	—	33 04	2.36	—	2 36	4.06	—	4 06	39 46
2ПСК 57. 9 3 5-Л-1	27 64	5.15	0 25	—	33 04	2.36	—	2.36	4.06	—	4 06	39 46

Продолжение ведомости

Изделия закладные							Общий расход
Арматура класса		Прокат				Всего	
А-III							
ГОСТ 5781-82		ГОСТ 103-76					
ф10	Итого	-8 x 120	-8 x 60	-8 x 70	Итого		
1 80	1 80	0.90	0.76	0.75	2.41	4 21	43 67
3.24	3.24	0.90	2 72	0.75	4.37	7 61	47 07
1 80	1 80	0.90	0.76	0.75	2 41	4.21	72 69
3 24	3 24	0.90	2 72	0.75	4 37	7 61	76.09
1 80	1 80	0.90	0.76	0.75	2 41	4 21	43 67
3 24	3.24	0.90	2 72	0.75	4 37	7.61	47.07

Инв № подл | Подпись и дата | Взам. инв №

1 030 1-1/88 1-4-РС

Лист 22

Пров 2 12 92 Гаг Коп Ерош 24766 88

Ведомость расхода стали на 1 элемент, кг

Марка элемента	Изделия арматурные										
	Арматура класса										
	AIII				BpI			AI			Всего
	ГОСТ 5781-82				ГОСТ 6727-80			ГОСТ 5781-82			
	ф6	ф8	ф10	Итого	ф4	ф5	Итого	ф10	ф12	Итого	
1ПС 27.5.6.3.5-Л	3.45	0.35	—	3.80	0.90	1.56	2.46	1.54	—	1.54	7.80
1ПС 27.5.6.3.5-Л-1	3.45	0.35	—	3.80	0.90	1.56	2.46	1.54	—	1.54	7.80
1ПС 27.5.9.3.5-Л	2.30	2.30	0.16	4.76	0.90	2.03	2.93	—	2.56	2.56	10.25
1ПС 27.5.9.3.5-Л-1	2.30	2.30	0.16	4.76	0.90	2.03	2.93	—	2.56	2.56	10.25

Продолжение ведомости

Изделия закладные							Общий расход
Арматура класса		Прокат				Всего	
AIII							
ГОСТ 5781-82		ГОСТ 103-76					
ф10	Итого	-8 x 60	-8 x 70	-8 x 120	Итого		
1.80	1.80	0.76	0.75	0.90	2.41	4.21	12.01
3.24	3.24	2.72	0.75	0.90	4.37	7.61	15.41
1.80	1.80	0.76	0.75	0.90	2.41	4.21	14.46
3.24	3.24	2.72	0.75	0.90	4.37	7.61	17.86

Взам. инв. №

Подпись и дата

Инв. № подл.

Ведомость расхода стали на 1 элемент, кг

Марка элемента	Изделия арматурные										
	Арматура класса										
	AIII				BpI			AI			Всего
	ГОСТ 5781-82				ГОСТ 6727-80			ГОСТ 5781-82			
	ф6	ф8	ф10	Итого	ф4	ф5	Итого	ф12	ф14	Итого	
1ПС 27.5.12.3.5-Л	3.45	2.30	0,16	5.91	1.20	2.74	3,94	2,56	—	2,56	12,41
1ПС 27.5.12.3.5-Л-1	3.45	2.30	0.16	5.91	1,20	2,74	3,94	2,56	—	2,56	12.41
1ПС 27.5.15.3.5-Л	3.45	4.34	0.32	8.11	1,50	3.45	4,95	—	4.06	4.06	17,12
1ПС 27.5.15.3.5-Л-1	3.45	4.34	0.32	8.11	1,50	3,45	4.95	—	4.06	4.06	17,12

Изделия закладные							
Арматура класса		Прокат				Всего	Общий расход
AIII							
ГОСТ 5781-82		ГОСТ 103-76					
ф10	Итого	-8×60	-8×70	-8×120	Итого		
1,80	1,80	0,76	0,75	0,90	2,41	4.21	16,62
3.24	3.24	2.72	0,75	0.90	4.37	7.61	20.02
1.80	1.80	0.76	0,75	0.90	2.41	4.21	21.33
3.24	3.24	2.72	0,75	0.90	4.37	7.61	24.73

Инв.№ подл. | Подпись и дата | Взам.инв.№

Ведомость расхода стали на 1 элемент, кг

Марка элемента	Изделия арматурные										Всего
	Арматура класса										
	AIII				BPI			AI			
	ГОСТ 5781-82				ГОСТ 6727-80			ГОСТ 5781-82			
	ø5	ø8	ø10	Итого	ø4	ø5	Итого	ø14	ø16	Итого	
1ПС 27.5.18.3.5-Л	4,60	4,34	0,32	9.26	1.80	4.16	5.96	4.06	—	4.06	19.28
1ПС 27.5.18.3.5-Л-1	4,60	4,34	0,32	9.26	1.80	4.16	5.96	4.06	—	4.06	19,28
1ПС 27.5.21.3.5-Л	2,30	8.43	0,32	11.05	1.80	4.87	6.67	—	5.84	5.84	23,56
1ПС 27.5.21.3.5-Л-1	2,30	8,43	0.32	11.05	1.80	4.87	6.67	—	5.84	5.84	23,56

Изделия закладные							
Арматура класса		Прокат				Всего	Общий расход
AIII							
ГОСТ 5781-82		ГОСТ 103-76					
ø10	Итого	-8 × 60	-8×70	-8 × 120	Итого		
1,80	1,80	0,76	0,75	0,90	2,41	1,21	23,49
3,24	3,24	2,72	0,75	0,90	4,37	7,61	26,89
1,80	1,80	0,76	0,75	0,90	2.41	4,21	27.77
3,24	3,24	2,72	0,75	0,90	4,37	7,61	31,17

Взам. инв. №

Подпись и дата

Инв. № подл.

Ведомость расхода стали на 1 элемент, кг

Марка элемента	Изделия арматурные										
	Арматура класса										
	AIII				BpI			AI			Всего
	ГОСТ 5781-82				ГОСТ 6727-80			ГОСТ 5781-82			
	⌀6	⌀8	⌀10	Итого	⌀4	⌀5	итого	⌀10	⌀12	Итого	
2ПС 27.5.6.3.5-Л	3.45	0.35	—	3.80	0.90	1.56	2.46	1.54	—	1.54	7.80
2ПС 27.5.6.3.5-Л-1	3.45	0.35	—	3.80	0.90	1.56	2.46	1.54	—	1.54	7.80
2ПС 27.5.9.3.5-Л	2.30	2.30	0.16	4.76	0.90	2.03	2.93	—	2.56	2.56	10.25
2ПС 27.5.9.3.5-Л-1	2.30	2.30	0.16	4.76	0.90	2.03	2.93	—	2.56	2.56	10.25

Изделия закладные							Общий расход
Арматура класса		Прокат				Всего	
AIII							
ГОСТ 5781-82		ГОСТ 103-76					
⌀10	Итого	-8х60	-8х70	-8х120	Итого		
1.80	1.80	0.78	0.75	0.90	2.41	4.21	12.01
3.24	3.24	2.72	0.75	0.90	4.37	7.61	15.41
1.80	1.80	0.76	0.75	0.90	2.41	4.21	14.46
3.24	3.24	2.72	0.75	0.90	4.37	7.61	17.86

Инв.№подл. | Подпись и дата | Взам.инв.№

Ведомость расхода стали на 1 элемент, кг

Марка элемента	Изделия арматурные										
	Арматура класса										
	А III				ВРI			А I			Всего
	ГОСТ 5781-82				ГОСТ 6727-80			ГОСТ 5781-82			
	ф6	ф8	ф10	Итого	ф4	ф5	Итого	ф12	ф14	Итого	
2ПС 27.5.12.3.5-Л	3,45	2,30	0,16	5,91	1.20	2,74	3.94	2,56	—	2,56	12,41
2ПС.27.5.12.3.5-Л-1	3.45	2,30	0,16	5.91	1.20	2,74	3.94	2.56	—	2,56	12,41
2ПС 27.5.15.3.5-Л	3,45	4.34	0.32	8.11	1.50	3.45	4.95	—	4.06	4.06	17.12
2ПС 27.5.15.3.5-Л-1	3,45	4.34	0.32	8.11	1.50	3.45	4.95	—	4.06	4.06	17.12

Изделия закладные							Общий расход
Арматура класса		Прокат				Всего	
А III							
ГОСТ 5781-82		ГОСТ 103-76					
ф 10	Итого	-8 x 60	-8 x 70	-8 x 120	Итого		
1,80	1.80	0.76	0.75	0.90	2.41	4.21	16.62
3.24	3.24	2.72	0.75	0.90	4.37	7,61	20,02
1,80	1,80	0,76	0.75	0.90	2.41	4.21	21.33
3.24	3.24	2.72	0.75	0.90	4.37	7,61	24.73

Взам. инв. №

Подп. и дата

Инв. № подл.

Ведомость расхода стали на 1 элемент, кг

Марка элемента	Изделия арматурные										
	Арматура класса										
	AIII				BPI			AI			Всего
	ГОСТ 5781-82				ГОСТ 6727-80			ГОСТ 5781-82			
	⌀6	⌀8	⌀10	Итого	⌀4	⌀5	Итого	⌀14	⌀16	Итого	
2ПС.27.5.18.3.5-л	4.60	4.34	0.32	9.26	1.80	4.16	5.96	4.06	—	4.06	19.28
2ПС 27.5.18.3.5-л-1	4.60	4.34	0.32	9.26	1.80	4.16	5.96	4.06	—	4.06	19.28
2ПС 27.5.21.3.5-л	2.30	8.43	0.32	11.05	1.80	4.87	6.67	—	5.84	5.84	23.56
2ПС 27.5.21.3.5-л-1	2.30	8.43	0.32	11.05	1.80	4.87	6.67	—	5.84	5.84	23.56

Изделия закладные							
Арматура класса		Прокат				Всего	Общий расход
AIII							
Гост 5781-82		Гост 103-76					
⌀10	Итого	-8×60	-8×70	-8×120	Итого		
1.80	1.80	0.76	0.75	0.90	2.41	4.21	23.49
3.24	3.24	2.72	0.75	0.90	4.37	7.61	26.89
1.80	1.80	0.76	0.75	0.90	2.41	4.21	27.77
3.24	3.24	2.72	0.75	0.90	4.37	7.61	31.17

Взам. инв. №

Подпись и дата

Инв. № подл.

Ведомость расхода стали на 1 элемент, кг

Марка элемента	Изделия арматурные											
	Арматура класса											
	A-III				BpI			A-I				Всего
	ГОСТ 5781-82				ГОСТ 6727-80			ГОСТ 5781-82				
	ф6	ф10	ф8	Итого	ф4	ф5	Итого	ф12	ф14	ф16	Итого	
1ПС.57.5.6.3.5-Л	4.96	7.06	0,25	12.27	1.76	2.96	4.72	2.56	—	—	2.56	19.56
1ПС 57.5.6.3.5-Л-1	4.96	7.06	0.25	12.27	1.76	2.96	4.72	2.56	—	—	2.56	19.56
1ПС 57.5.9.3.5-Л	2.48	14.12	0,25	16,85	1.76	3.47	5,23	—	4.06	—	4.06	26.14
1ПС 57.5.9.3.5-Л-1	2.48	14.12	0,25	16.85	1.76	3.47	5.23	—	4.06	—	4.06	26.14
1ПС 57. 5.12.3.5-Л	4,96	0,32	9.08	14.37	2.35	4.68	7.03	—	—	5.84	5.84	27.24
1ПС 57. 5.12.3.5-Л-1	4.96	0,32	9.08	14.37	2.35	4.68	7.03	—	—	5,84	5.84	27,24

Изделия закладные							
Арматура класса		Прокат				Всего	Общий расход
A-III							
ГОСТ 5781-82		ГОСТ 103-76					
ф10	Итого	-8×60	-8×70	-8×120	Итого		
1.80	1.80	0.76	0.75	0.90	2.41	4.21	23.77
3.24	3.24	2.72	0.75	0.90	4.37	7.61	27.17
1.80	1.80	0.76	0.75	0.90	2.41	4.21	30.35
3.24	3.24	2.72	0.75	0.90	4.37	7.61	33.75
1.80	1.80	0.76	0.75	0.90	2.41	4.21	31.45
3.24	3.24	2.72	0.75	0.90	4.37	7.61	34.85

Сапр. Тип Гип. Бурлакова
Нач. отд. Ведущ. инж. Ченцкова
Инв. № подл. | Подпись и дата | Взам. инв. №

1.030.1-1/88.1-4-РС

Лист 29

Пров. 8.12.92

Коп.

Ведомость расхода стали на 1 элемент, кг

Марка элемента	Изделия арматурные												
	Арматура класса												
	А-III					Вр-I			А-I				Всего
	ГОСТ 5781-82					ГОСТ 6727-80			ГОСТ 5781-82				
	⌀6	⌀8	⌀12	⌀10	Итого	⌀4	⌀5	Итого	⌀18	⌀20	⌀22	Итого	
1ПС 57 5.15.3 5-Л	7 45	8 83	0,56	0,39	17. 23	2 94	5.89	8.83	8.66	—	—	8.66	34.72
1ПС 57 5.15 3 5-Л-1	7 45	8 83	0.56	0,39	17. 23	2.94	5.89	8.83	8 66	—	—	8.66	34.72
1ПС 57. 5 18 3 5-Л	7 45	13 25	0,56	0,39	21 64	3.53	7 09	10.62	—	11 64	—	11.64	43 90
1ПС 57 5 18 3 5-Л-1	7.45	13 25	0,56	0,39	21 64	3 53	7 09	10.62	—	11 64	—	11 64	43 90
1ПС 57. 5.21.3 5-Л	4 96	17 66	1 13	—	23.76	3.53	8.30	11 83	—	—	15.34	15.34	50.93
1ПС 57 5.21 3 5-Л-1	4 96	12.66	1.13	—	23 76	3 53	8.30	11.83	—	—	15 34	15 34	50.93

Изделия закладные							Общий расход
Арматура класса		Прокат				Всего	
А-III							
ГОСТ 5781-82		ГОСТ 103-76					
⌀10	Итого	-8 × 60	-8 × 70	-8 × 120	Итого		
1.80	1.80	0.76	0.75	0.90	2 41	4.21	38 93
3 24	3.24	2.72	0.75	0.90	4.37	7.61	42.33
1 80	1.80	0,76	0,75	0.90	2 41	4.21	48.11
3 24	3 24	2.72	0.75	0.90	4.37	7. 61	51 51
1.80	1.80	0,76	0.75	0.90	2.41	4.21	55.14
3 24	3.24	2 72	0.75	0,90	4 37	7. 61	58 54

Инв № подл. | Подпись и дата | Взам инв №

САПР | ТЛП | Вед ин | Бурлакова
Цнилп | СП | Инж | Чеченкова

1030.1-1/88 1-4-РС

Лист 30

Пров 8 12 92

Коп

24766 96

Ведомость расхода стали на 1 элемент, кг

Марка элемента	Изделия арматурные											
	Арматура класса											
	AIII				BpI			AI				Всего
	ГОСТ 5781-82				ГОСТ 6727-80			ГОСТ 5781-82				
	ø6	ø10	ø8	Итого	ø4	ø5	Итого	ø12	ø11	ø16	Итого	
2ПС 57.5.6.3.5-Л	4,96	7,06	0,25	12,27	1,76	2,96	4,72	2,56	—	—	2,56	19,56
2ПС 57.5.6.3.5-Л-1	4,96	7,06	0,25	12,27	1,76	2,96	4,72	2,56	—	—	2,56	19,56
2ПС.57.5.9.3.5-Л	2,48	14,12	0,25	16,85	1,76	3,47	5,23	—	4,06	—	4,06	26,14
2ПС 57.5.9.3.5-Л-1	2,48	14,12	0,25	16,85	1,76	3,47	5,23	—	4,06	—	4,06	26,14
2ПС 57.5.12.3.5-Л	4,96	0,32	9,08	14,37	2,35	4,68	7,03	—	—	5,84	5,84	27,24
2ПС 57.5.12.3.5-Л-1	4,96	0,32	9,08	14,37	2,35	4,68	7,03	—	—	5,84	5,84	27,24

Изделия закладные							
Арматура класса		Прокат				Всего	Общий расход
AIII							
ГОСТ 5781-82		ГОСТ 103-76					
ø10	Итого	-8 x 60	-8 x 70	-8 x 120	Итого		
1,80	1,80	0,76	0,75	0,90	2,41	4,21	23,77
3,24	3,24	2,72	0,75	0,90	4,37	7,61	27,17
1,80	1,80	0,76	0,75	0,90	2,41	4,21	30,35
3,24	3,24	2,72	0,75	0,90	4,37	7,61	33,75
1,80	1,80	0,76	0,75	0,90	2,41	4,21	31,45
3,24	3,24	2,72	0,75	0,90	4,37	7,61	34,85

САПР ЦНИИП ТЛП СП Ведущ. Инж. Булакова Чеченкова

Инв.№ подл. | Подпись и дата | Взам. инв. №

Ведомость расхода стали на 1 элемент, кг

Марка элемента	Изделия арматурные												
	Арматура класса												
	A III					Вр I			A I				Всего
	ГОСТ 5781-82					ГОСТ 6727-80			ГОСТ 5781-82				
	⌀6	⌀8	⌀12	⌀10	Итого	⌀4	⌀5	Итого	⌀18	⌀20	⌀22	Итого	
2ПС 57.5.15.3.5-Л	7.45	8.83	0,56	0.39	17.23	2.94	5.89	8.83	8.66	—	—	8,66	34,72
2ПС 57.5.15.3.5-Л-1	7.45	8.83	0,56	0.39	17.23	2.94	5.89	8.83	8.66	—	—	8,66	34,72
2ПС 57.5.18.3.5-Л	7.45	13.25	0,56	0.39	21.64	3.53	7.09	10.62	—	11.64	—	11.64	43.90
2ПС 57.5.18.3.5-Л-1	7.45	13.25	0,56	0.39	21.64	3.53	7.09	10.62	—	11.64	—	11.64	43.90
2ПС 57.5.21.3.5-Л	4.96	17.66	1.13	—	23.76	3.53	8.30	11.83	—	—	15.34	15,34	50,93
2ПС 57.5.21.3.5-Л-1	4.96	17.66	1.13	—	23.76	3.53	8.30	11.83	—	—	15.34	15,34	50,93

Изделия закладные							Общий расход
Арматура класса		Прокат				Всего	
A-III							
ГОСТ 5781-82		ГОСТ 103-76					
⌀10	Итого	-8 x 60	-8 x 70	-8 x 120	Итого		
1.80	1.80	0.76	0.75	0.90	2.41	4.21	38.93
3.24	3.24	2.72	0.75	0.90	4.37	7.61	42.33
1.80	1.80	0.76	0.75	0.90	2.41	4.21	48.11
3.24	3.24	2.72	0.75	0.90	4.37	7.61	51.51
1.80	1.80	0.76	0.75	0.90	2.41	4.21	55.14
3.24	3.24	2.72	0.75	0.90	4.37	7.61	58.54

Сапр. | Тип СП | Вед.ин. | Инжен. | Бурлакова | Чеченкова | Цинип

Инв. N подл. | Подп. и дата | Взам. инв. №

Пров. 8.12.92 Коп. 24766 98

Ведомость расхода стали на 1 элемент, кг

Марка элемента	Изделия арматурные										
	Арматура класса										
	ВР-I			А-I				А-III			Всего
	ГОСТ 6727-80			ГОСТ 5781-82				ГОСТ 5781-82			
	ф4	ф5	Итого	ф8	ф10	ф12	Итого	ф8	ф10	Итого	
ЗПС 51.60.35-Л	0.69	0.62	1.31	0.12	—	—	0.42	0.18	—	0.18	1.91
ЗПС 51.90.35-Л	0.69	0.96	1.65	—	0.77	—	0.77	0.18	—	0.18	2.60
ЗПС 51.120.35-Л	0.92	1.30	2.22	—	0.77	—	0.77	0.18	—	0.18	3.17
ЗПС 51.150-35-Л	1.15	1.62	2.78	—	0.77	—	0.77	0.18	—	0.18	3.73
ЗПС 51.180.35-Л	1.39	1.96	3.35	—	—	1.28	1.28	0.13	0.08	0.21	4.84
ЗПС 51.210.35-Л	1.62	2.29	3.91	—	—	1.28	1.28	0.13	0.08	0.21	5.40

Изделия закладные						Общий расход
Арматура класса		Прокат			Всего	
А-III						
ГОСТ 5781-82		ГОСТ 103-76				
ф8	Итого	-8 x 60	-8 x 70	Итого		
0.52	0.52	0.92	1.06	1.98	2.50	4.41
0.52	0.52	0.92	1.06	1.98	2.50	5.10
0.52	0.52	0.92	1.06	1.98	2.50	5.67
0.52	0.52	0.92	1.06	1.98	2.50	6.23
0.52	0.52	0.92	1.06	1.98	2.50	7.34
0.52	0.52	0.92	1.06	1.98	2.50	7.90

САПР | ТЛП | Вед.инв. | Бурлакова
ЦНИИП | СП | Инжен. | Чеченкова

Инв.№ подл. | Подп. и дата | Взам. инв.№

1.030.1-1/88 | Лист 33

Пров. 8.12.92 | Коп. Фр.

24766 99

Ведомость расхода стали на 1 элемент, кг

Марка элемента	Изделия арматурные							
	Арматура класса							
	Вр-I			А-I		А-III		Всего
	ГОСТ 6727-80			ГОСТ 5781-82		ГОСТ-5781-82		
	ф1	ф5	Итого	ф10	Итого	ф8	Итого	
4ПС 72.120.35-Л	1.23	1.29	2.52	1.54	1.54	0.23	0.23	4.29
4ПС 72.180.35-Л	1.85	1.96	3.81	1.54	1.54	0.23	0.23	5.58
4ПС 72.210.35-Л	2.16	2.29	4.45	1.54	1.54	0.23	0.23	6.22

Изделия закладные					Общий расход
Арматура класса		Прокат		Всего	
А-III					
ГОСТ 5781-82		ГОСТ 103-76			
ф8	Итого	L 15x5	Итого		
0.64	0.64	1.36	1.36	2.00	6.29
0.64	0.64	1.36	1.36	2.00	7.58
0.64	0.64	1.36	1.36	2.00	8.22

Инв. № подл.	Подпись и дата	Взам. инв. №

САПР ЦНИИП	ТЛП СП	Вед. инж. инжен.	Бурлакова Чеченкова

Пров. 8.12.92 Коп.

24766 100

Ведомость расхода стали на 1 элемент, кг

Марка элемента	Изделия арматурные											
	Арматура класса											
	А-III					ВР-I			А-I			Всего
	ГОСТ 5781-82					ГОСТ 6727-80			ГОСТ 5701-82			
	ф16	ф8	ф10	ф6	Итого	ф5	ф4	Итого	ф12	ф14	Итого	
1ПСК 57.5.6.3.5-Л	52.93	8.21	0.16	—	61.30	5.13	—	5.13	2.56	—	0.56	68.99
1ПСК 57.5.6.3.5-Л-1	52.93	8.21	0.16	—	61.30	5.13	—	5.13	2.56	—	2.56	68.99
1ПСК 57.5.9.3.5-Л	—	0.25	27.91	5.15	33.31	—	2.35	2.35	—	4.06	4.06	39.72
1ПСК 57.5.9.3.5-Л-1	—	0.25	27.91	5.15	33.31	—	2.35	2.35	—	4.06	4.06	39.72

Изделия закладные							
Арматура класса		Прокат				Всего	Общий расход
А-III							
ГОСТ 5781-82		ГОСТ 103-76					
ф10	Итого	-8×60	-8×70	-6×120	Итого		
1.80	1.80	0.76	0.75	0.90	2.41	4.21	73.20
3.24	3.24	2.72	0.75	0.90	4.37	7.61	76.60
1.80	1.80	0.76	0.75	0.90	2.41	4.21	43.93
3.24	3.24	2.72	0.75	0.90	4.37	7.61	47.33

САПР ЦНИИП | ТЛП СП | Вед.инж. Инжен. | Бурлакова Чеченкова

Инв.№ подл. | Подпись и дата | Взам.инв.№

пров. 8.12.92 Коп. Фр.

Ведомость расхода стали на 1 элемент, кг

Марка элемента	Изделия арматурные											
	Арматура класса											
	А-III					ВР-I			А-I			Всего
	ГОСТ 5781-82					ГОСТ 6727-80			ГОСТ 5781-82			
	ф16	ф8	ф10	ф6	Итого	ф5	ф4	Итого	ф12	ф14	Итого	
2ПСК 57.5.6.3.5-Л	52.93	8.21	0.16	—	61.30	5.13	—	5.13	2.56	—	2.56	68.99
2ПСК 57.5.6.3.5-Л-1	52.93	8.21	0.16	0.00	61.30	5.13	—	5.13	2.56	—	2.56	68.99
2ПСК 57.5.9.3.5-Л	—	0.25	27.91	5.15	33.31	—	2.35	2.35	—	4.06	4.06	39.72
2ПСК 57.5.9.3.5-Л-1	—	0.25	27.91	5.15	33.31	—	2.35	2.35	—	4.06	4.06	39.72

Изделия закладные							Общий расход
Арматура класса		Прокат				Всего	
А-III							
ГОСТ 5781-82		ГОСТ 103-76					
ф10	Итого	-8 x 60	-8 x 70	-8 x 120	Итого		
1.80	1.80	0.76	0.75	0.90	2.41	4.21	73.20
3.24	3.24	2.72	0.75	0.90	4.37	7.61	76.60
1.80	1.80	0.76	0.75	0.90	2.41	4.21	43.93
3.24	3.24	2.72	0.75	0.90	4.37	7.61	47.33

САПР ЦНИИП | ТЛП СП | Вед.инж. Бурлакова | Инжен. Чеченкова

Инв. подл. | Подпись и дата | Взам. инв.№

gost.e-ecolog.ru

1.030.1-1/88 1-4-РС

Лист 36

Пров. 6.11.92 Пг Коп. Фр.

24766 (102) Фр.