ТИПОВЫЕ СТРОИТЕЛЬНЫЕ КОНСТРУКЦИИ, ИЗДЕЛИЯ И УЗЛЫ

СЕРИЯ 1.030.1-1/88

СТЕНЫ НАРУЖНЫЕ ИЗ ОДНОСЛОЙНЫХ ПАНЕЛЕЙ ДЛЯ КАРКАСНЫХ ОБЩЕСТВЕННЫХ ЗДАНИЙ, ПРОИЗВОДСТВЕННЫХ И ВСПОМОГАТЕЛЬНЫХ ЗДАНИЙ ПРОМЫШЛЕННЫХ ПРЕДПРИЯТИЙ

ВЫПУСК 1-3

ПАНЕЛИ ИЗ ЛЕГКИХ И ЯЧЕИСТЫХ БЕТОНОВ ТОЛЩИНОЙ 300 ММ ДЛЯ СТЕН ОБЩЕСТВЕННЫХ ЗДАНИЙ И ВСПОМОГАТЕЛЬНЫХ ЗДАНИЙ ПРОМЫШЛЕННЫХ ПРЕДПРИЯТИЙ ОПАЛУБКА И АРМИРОВАНИЕ

РАБОЧИЕ ЧЕРТЕЖИ

НАСТОЯЩАЯ ДОКУМЕНТАЦИЯ НЕ ПОДЛЕЖИТ ПРЯМОЙ ПЕРЕДАЧЕ НА ЗАВОД-ИЗГОТОВИТЕЛЬ И МОЖЕТ БЫТЬ ИСПОЛЬЗОВАНА В КАЧЕСТВЕ СПРАВОЧНОГО МАТЕРИАЛА ПРИ РАЗРАБОТКЕ КОНКРЕТНОГО ПРОЕКТА (ОСНОВАНИЕ- ПИСЬМО ГОССТРОЯ РОССИИ ОТ 17.03.99 № 5-11/30)

24765

Отпускная цена
на момент реализации
УК

gost.e-ecolog.ru

ТИПОВЫЕ СТРОИТЕЛЬНЫЕ КОНСТРУКЦИИ, ИЗДЕЛИЯ И УЗЛЫ

СЕРИЯ 1.030.1-1/88

СТЕНЫ НАРУЖНЫЕ ИЗ ОДНОСЛОЙНЫХ ПАНЕЛЕЙ ДЛЯ КАРКАСНЫХ ОБЩЕСТВЕННЫХ ЗДАНИЙ, ПРОИЗВОДСТВЕННЫХ И ВСПОМОГАТЕЛЬНЫХ ЗДАНИЙ ПРОМЫШЛЕННЫХ ПРЕДПРИЯТИЙ

ВЫПУСК 1-3

ПАНЕЛИ ИЗ ЛЕГКИХ И ЯЧЕИСТЫХ БЕТОНОВ ТОЛЩИНОЙ 300 ММ ДЛЯ СТЕН ОБЩЕСТВЕННЫХ ЗДАНИЙ И ВСПОМОГАТЕЛЬНЫХ ЗДАНИЙ ПРОМЫШЛЕННЫХ ПРЕДПРИЯТИЙ ОПАЛУБКА И АРМИРОВАНИЕ

РАБОЧИЕ ЧЕРТЕЖИ

РАЗРАБОТАНЫ

ЦНИИЭП ТБЗ И ТК

Директор ин-та	Подпись	В И Лепский
Начальник отдела	"	Б Н Волынский
Гл конструктор отдела	"	С Б Шац
Гл инженер проекта	"	А А Шанаурова

НИИЖБ ГОССТРОЯ СССР

Зам директора института	Подпись	Т Мамедов
Зав сектором конструкций из легких бетонов	"	Ю Чиненков
Зав сектором конструкций из ячеистых бетонов	"	Б Филиппов

УТВЕРЖДЕНЫ ГОССТРОЕМ СССР

протокол АЧ-10 от 12.03 89г
ВВЕДЕНЫ В ДЕЙСТВИЕ с 25 12 91г
приказ ЦНИИП реконструкции городов
от 04 12 91г № 21

Обозначение документа	Наименование	Стр
1.030.1-1/88.1-3-ТТ	Технические требования	4
-К 1	Панели ПС 30.6.30, ПС 30.9.30	10
-К 2	Панели ПС 30.12.30, ПС 30.15.30	11
-К 3	Панели ПС 30.18.30, ПС 30.21.30	13
-К 4	Панели ПС 60.6.30, ПС 60.9.30	14
-К 5	Панели ПС 60.12.30, ПС 60.15.30	16
-К 6	Панели ПС 60.18.30, ПС 60.21.30	17
-К 7	Панель ПС 72.9.30	19
-К 8	Панели ПС 72.12.30, ПС 72.15.30	20
-К 9	Панели ПС 72.18.30, ПС 72.21.30	21
-К 10	Панели ПС 90.12.30, ПС 90.15.30	23
-К 11	Панели ПС 90.18.30, ПС 90.21.30	24
-К 12	Панели 1ПС 27.6.30, 1ПС 27.9.30	25
-К 13	Панели 1ПС 27.12.30, 1ПС 27.15.30	26
-К 14	Панели 1ПС 27.18.30, 1ПС 27.21.30	28
-К 15	Панели 2ПС 27.6.30, 2ПС 27.9.30	29
-К 16	Панели 2ПС 27.12.30, 2ПС 27.15.30	31
-К 17	Панели 2ПС 27.18.30, 2ПС 27.21.30	32
-К 18	Панели 1ПС 57.6.30, 1ПС 57.9.30	34
-К 19	Панели 1ПС 57.12.30, 1ПС 57.15.30	35
-К 20	Панели 1ПС 57.18.30, 1ПС 57.21.30	37
-К 21	Панели 2ПС 57.6.30., 2ПС 57.9.30	38
-К 22	Панели 2ПС 57.12.30, 2ПС 57.15.30	40
-К 23	Панели 2ПС 57.18.30, 2ПС 57.21.30	41
-К 24	Панели ПС 3.12.30, ПС 3.18.30	
	ПС 3.21.30	43
-К 25	Панели ПС 6.12.30, ПС 6.18.30,	
	ПС 6.21.30	44
-К 26	Панели ПС 12.12.30, ПС 12.18.30,	
	ПС 12.21.30	45
-К 27	Панели ПС 12.12.30-1, ПС 12.18.30-1	
	ПС 12.21.30-1	47
-К 28	Панели 3ПС 51.6.30., 3ПС 51.9.30.	48
-К 29	Панели 3ПС 51.12.30 3ПС 51.15.30	49
-К 30	Панели 3ПС 51.18.30, 3ПС 51.21.30	50
-К 31	Панели 4ПС 67.12.30-А, 4ПС 67.18.30-А,	
	4ПС 67.21.30-А	51
-К 32	Панели 4ПС 67.12.30-Я, 4ПС 67.18.30-Я	
	4ПС 67.21.30-Я	52
-К 33	Панели ПСК 60.6.30, ПСК 60.9.30	53
-К 34	Панели 1ПСК 57.6.30, 1ПСК 57.9.30	55
-К 35	Панели 2ПСК 57.6.30, 2ПСК 57.9.30	56

Нач. отд.	Большинин	
Н.контр.	Леонтьева	
ГИП	Шац	
Гл. спец.	Кочин	
Гл. спец.	Шанаурова	
Провер.	Леонтьева	
Разраб.	Лукина	

1.030.1-1/88.1-3

Содержание

Стадия	Лист	Листов
Р	1	3

ЦНИИЭП торговых, бытовых зданий и туристских комплексов

Инв. № подл. | Подпись и дата | Взам. инв. №

Формат А4

Формат А4

ОБОЗНАЧЕНИЕ ДОКУМЕНТА	НАИМЕНОВАНИЕ	СТР
1 030 1-1/88 1-3 - К36	ПАНЕЛИ 1ПС27,5 6 3,0 , 1ПС27,5 9 3,0	58
- К37	ПАНЕЛИ 1ПС 27.5 12 3,0 , 1ПС27,5 15 3,0	59
- К38	ПАНЕЛИ 1ПС 27,5 18 3 0 , 1ПС27,5 21 3,0	61
- К39	ПАНЕЛИ 2ПС27,5 6 3,0 , 2ПС27,5 9 3,0	62
- К40	ПАНЕЛИ 2ПС-27.5 12 3.0 , 2ПС 27.5 15 3,0	64
- К41	ПАНЕЛИ 2ПС27,5 18 3.0 2ПС 27,5 21 3,0	65
- К42	ПАНЕЛИ 1ПС57 5 6 3,0 1ПС 57 5 9 3 0	67
- К43	ПАНЕЛИ 1ПС57,5 12 3,0 , 1ПС57 5 15 3 0	68
- К44	ПАНЕЛИ 1ПС 57 5 18 3,0 , 1ПС 57,5 21 3,0	70
- К45	ПАНЕЛИ 2ПС 57 5 6 3 0 , 2ПС57,5 9 3,0	71
- К46	ПАНЕЛИ 2ПС57,5 12 3,0 , 2ПС57,5 15 3,0	73
- К47	ПАНЕЛИ 2ПС57,5 18 3,0 , 2ПС57 5 21 3,0	74
- К48	ПАНЕЛИ 3ПС 46.60.3 0..., 3ПС 46. 90.3 0..	76
- К49	ПАНЕЛИ 3ПС46.120.30.., 3ПС 46,150,30...	77
- К50	ПАНЕЛИ 3ПС 46. 180,30.., 3ПС 46. 210.30..,	78
- К51	ПАНЕЛИ 4ПС 72.120.30-Л, 4ПС 72.180.30-Л,	
	4ПС 72, 240.30-Л	79
- К52	ПАНЕЛИ 4ПС 72.120.30-Я, 4ПС 72,180 30-Я,	
	4ПС 72. 240.30-Я	80
- К53	ПАНЕЛИ 1ПСК 57,5.6.3,0.., 1ПСК57,5.9.3,0...	81
- К54	ПАНЕЛИ 2ПСК 57.5 .6.3.0., 2ПСК57 5 9.3.0...	82
- К55	УЗЛЫ 1...14	84
- РС	ВЕДОМОСТЬ РАСХОДА СТАЛИ	88

Инв. № подл. | Подпись и дата | Взам. инв. №

1.030.1-1/88.1-3

Лист 3

Инв. № подл. | Подпись и дата | Взам. инв. №

Лист

I. Общие данные

Данный выпуск входит в состав серии I.030.I-I/88 "Стены наружные из однослойных панелей для каркасных общественных зданий, производственных и вспомогательных зданий промышленных предприятий".

Выпуск содержит: технические требования, опалубочные чертежи, армирование, спецификации, опалубочные и арматурные узлы, ведомость расхода стали на панели толщиной 300 мм.

Общие указания по применению и расчету панелей приведены в выпусках 0-0 "Общие указания по применению. Номенклатура изделий. Часть I. Общественные здания и вспомогательные здания промышленных предприятий", и в 0-I "Материалы для проектирования стен многоэтажных зданий с высотами этажей 3,3; 3,6 и 4,2 м".

Настоящий выпуск следует рассматривать совместно с выпусками:

I-7 "Панели из легких и ячеистых бетонов для стен общественных и вспомогательных зданий промышленных предприятий. Пространственные каркасы. Рабочие чертежи"

I-8 "Панели из легких и ячеистых бетонов. Арматурные и закладные изделия. Рабочие чертежи".

Панели запроектированы в соответствии с требованиями СНиП 2.03.0I-84* "Бетонные и железобетонные конструкции", ГОСТ II024-84 "Панели стеновые наружные бетонные и железобетонные для жилых и общественных зданий. Общие технические условия".

В таблицах спецификаций изделий на панели в графе "Обозначение" опущено название серии I.030.I-I/88

2. Конструкция и изготовление панелей

2.I. Панель представляет собой плоскую однослойную конструкцию, выполненную из легкого или ячеистого бетона, армированную пространственным каркасом.

2.2. Панели запроектированы из следующих видов бетона:

легкого бетона плотного строения на пористых заполнителях класса по прочности на сжатие В 3,5 марки по средней плотности в пределах D 900. D I200 (керамзитобетон, шунгизитобетон, перлитобетон, аглопоритобетон);

ячеистого бетона автоклавного твердения класса по прочности на сжатие В 2,5 марки по средней плотности D 600, D 700 (пенобетон, газобетон).

2.3. Панели, выполняемые из легкого бетона, имеют наружный и внутренний фактурные слои толщиной соответственно 20 и I5 мм.

Фактурные слои запроектированы из цементно-песчаного раствора со средней плотностью I800 кг/м^3 марки I00.

2.4. Проектная марка бетона и раствора фактурных слоев по морозостойкости назначается проектной организацией в зависимости от режима эксплуатации ограждающих конструкций и значения расчетной зимней температуры воздуха в районе строительства.

2.5. Панели армируются пространственными каркасами. Пространственные каркасы, применяемые в панелях из ячеистого бетона, должны иметь цементно-полистирольное или латексно-минеральное защитное покрытие согласно требованиям СН 277-80 "Инструкция по изготовлению изделий из ячеистого бетона".

2.6. Марка проектной стали для закладных деталей, применяемых в панелях, назначается в конкретном проекте в соответствии с приложением 2 (п.Iа) СНиП 2.03.0I-84* в зависимости от температуры наружного воздуха. **Закладные изделия должны быть защищены от коррозии в соответствии с требованиями главы СНиП 2.03.II-85 "Защита строительных конструкций от коррозии".**

2.7. Для монтажных петель применяется горячекатаная сталь класса А-I марки Ст3сп2 и Ст3пс2. В случае монтажа панелей при зимней

НАЧОТД	ВОЛЬНСКИЙ		I.030.I-I/88. I - 3 - ТТ
НКОНТР	ЛЕСНЬЕВА		
ГИП	ШАЦ		Технические требования
ГЛСПЕЦ	БАНАУРОВА		СТАДИЯ Р; ЛИСТ I; ЛИСТОВ 6
ГЛСПЕЦ	КОЧИН		ЦНИИЭП торгово-бытовых зданий и туристских комплексов

Инв. № подл. | Подпись и дата | Взам. инв. №

ФОРМАТ А3

температуре ниже минус 40°С – применение петель из стали марки Ст3пс2 не допускается.

2.8. Масса легкобетонных панелей, указанная в номенклатуре выпуска 0-0ч1, определена при отпускной объемной влажности бетона ω = 15% с учетом 5% весовой влажности цементно-песчаного раствора и веса арматурных изделий. Отпускная плотность бетона определялась по формуле

$$\mathcal{D}^{отп} = \mathcal{D} - \frac{\omega}{100} 1000 \ (кг/м^3),$$

где $\mathcal{D}$ – марка по средней плотности бетона, отпускная плотность цементно-песчаного раствора – 1390 кг/м³.

Масса ячеистобетонных панелей определена с учетом 25% весовой влажности бетона.

Отпускная плотность бетона определялась по формуле:

$$\mathcal{D}^{отп} = \mathcal{D} \times 1{,}25 \ (кг/м^3).$$

2.9. Изготовление панелей следует выполнять в соответствии с требованиями ГОСТ 11024-84 по рабочим чертежам в инвентарной заводской оснастке. При этом необходимо выполнить следующие требования:

2.9.1. Панели изготавливаются в горизонтальных формах фасадной стороной вниз.

2.9.2. Армирование панелей должно производиться сварными пространственными каркасами, которые устанавливаются в форму в собранном виде при закрытых бортах меткой к нижней торцевой продольной грани панели (согласно рис.1). Все строповочные петли устанавливаются в форме и фиксируются в проектном положении при помощи бортовых вкладышей формы и крепятся к пространственным каркасам при помощи отдельных стержней.

Фиксация пространственных каркасов в проектном положении в форме должна обеспечиваться при помощи пластмассовых или цементных фиксаторов.

Рис.1

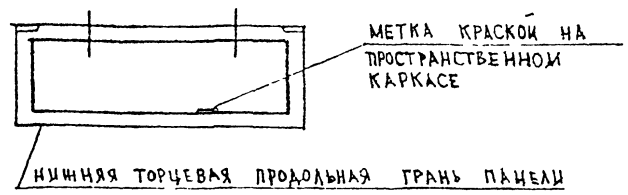

2.9.3. Крепление закладных изделий в панелях марок 1ПС, 1ПС, 2ПС, 3ПС и 4ПС производится к бортам форм при помощи фиксаторов, кроме закладных изделий МН-4 и МН-6, которые крепятся вязальной проволокой к пространственным каркасам в форме.

2.9.4. Термообработку панелей производить по режимам, предусмотренным в действующих нормативных документах.

2.9.5. Распалубку панелей производить при достижении бетоном прочности не менее 80% проектного класса бетона с применением кантователя, обеспечивающего угол подъема изделия не менее 70° к горизонту.

2.10. Контроль качества при изготовлении должен производиться путем систематического пооперационного контроля прочности кубов бетона, толщин защитных слоев и средней плотности бетона.

2.11. Для подъема панелей предусмотрены строповочные петли. Подъем панелей длиной 9,0 м осуществляется за 4 петли, при этом должны быть применены приспособления, обеспечивающие равномерное распределение усилий на все петли (самобалансирующие траверсы).

2.12. Участки верхней и боковых торцевых граней панелей, указанных пунктиром на рис.2, подлежат затирке и покрытию грунтовочными составами в заводских условиях. Вид и техническая характеристика грунтовочных составов приведены в выпуске 0-1, таблица 3.

Рис. 2

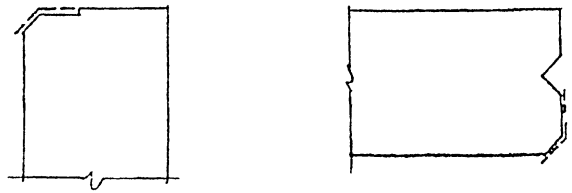

2.I3. Отпускная прочность бетона и раствора легкобетонных панелей должна быть не менее 80% проектного класса бетона по прочности на сжатие в летний период и 90% – в холодный период года, отпускная прочность бетона ячеистобетонных панелей – I00%.

Отпускная влажность панелей из легкого бетона не должна быть более I3% (I5% – для перлитобетона), отпускная влажность панелей из ячеистого бетона – не более 25%.

2.I4. Приемка панелей ОТК завода-изготовителя и контрольная выборочная проверка производятся в соответствии с требованиями ГОСТ II024-84, ГОСТ 8829-85 "Конструкции и изделия бетонные и железобетонные сборные. Методы испытаний нагружением и оценка прочности, жесткости и трещиностойкости".

3. Хранение и транспортировка панелей.

3.I. Хранение и траспортирование панелей следует выполнять в соответствии с требованиями ГОСТ II024-84.

3,2. Панели должны храниться в специально оборудованных складах в вертикальном положении.

3.3. Каждая панель должна опираться на деревянные подкладки толщиной не менее 30 мм. Прокладки располагаются на расстоянии I,2 м от торцов для панелей >6м, для панелей 3м не более 0,6м)

3.4. Транспортирование панелей производят на панелевозах в вертикальном или с небольшим уклоном положении, с закреплением их в кассетных стойках, обеспечивающих неподвижность панелей и сохранность лицевых поверхностей.

4. Маркировка панелей.

4.I. Маркировка панелей выполнена в соответствии с требованиями ГОСТ 23009-78 "Конструкции и изделия бетонные и железобетонные сборные. Условные обозначения (марки)". Марка содержит основные характеристики панели и состоит из буквенно-цифровых индексов, образующих три группы обозначений. Группы разделяются между собой дефисом.

Структура марки панелей в общем виде следующая:

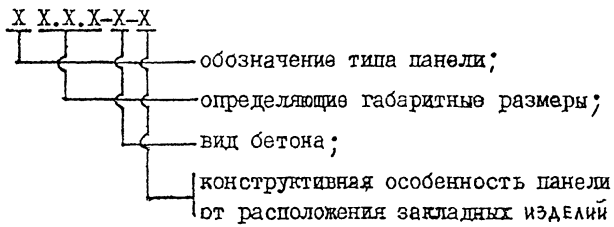

4.2. Первая группа содержит обозначение типа панели и ее габаритные размеры. Для обозначения типа панелей использованы следующие буквенно-цифровые индексы:

ПС – панель стеновая или простеночная;

ПСК – панель стеновая подкарнизная,

IПС – панель стеновая рядовая для внутреннего угла (прямая);

2ПС – панель стеновая рядовая для внутреннего угла (зеркальная);

3ПС – панель стеновая для наружного угла здания;

4ПС – панель стеновая простеночная для внутреннего угла здания.

Габаритные размеры, обозначающие соответственно длину, высоту и толщину, даны для панелей ПС, IПС, 2ПС в дециметрах, а для панелей 3ПС и 4ПС в сантиметрах

4.3. Во вторую группу обозначений входит буквенный индекс вида

Инв. № подл. | Подпись и дата | Взам. инв. №
24765 7
ФОРМАТ А3

бетона и имеет следующее обозначение:

Л – легкий бетон на пористых заполнителях,

Я – ячеистый бетон.

4.4. Третья группа содержит характеристики конструктивных особенностей панелей в зависимости от расположения закладных изделий и может состоять из двух подгрупп цифровых индексов, разделенных точкой, или одной подгруппы.

Наличие цифрового индекса "I" в первой подгруппе всегда означает, что данные панели применяются для навесных стен. Исключение составляют только простеночные панели длиной 1180 мм, в которых цифровой индекс "I" первой подгруппы означает, что данная простеночная панель устанавливается с привязкой к оси, равной 10 мм.

Цифровой индекс второй подгруппы означает наличие дополнительных закладных деталей в панелях.

В панелях, предназначенных для самонесущих стен, в первой подгруппе ставится цифровой индекс "0" только в случае наличия второй цифровой подгруппы. При отсутствии в панелях для самонесущих стен дополнительных закладных изделий третья цифровая группа не проставляется.

4.5. Примеры маркировки панелей:

1ПС 57.12.3,0– Л – панель рядовая для внутренних углов здания длиной 5680 мм, высотой 1185 мм, толщиной 300 мм из легкого бетона на пористых заполнителях, прямая для самонесущих стен;

ПС 72.18.3,0 – Л – панель рядовая длиной 7180 мм, высотой 1785 мм, толщиной 300 мм из легкого бетона на пористых заполнителях для навесных стен;

3ПС 51.150.3,0 – Я – панель стеновая для наружного угла здания длиной 510 мм, высотой 1485 мм, толщиной 300 мм из ячеистого бетона.

5. Испытание панелей.

5.1. Контрольные испытания и оценка качества панелей по показателям прочности, жесткости и трещиностойкости следует проводить в соответствии с требованиями ГОСТ 8829–85 нагружением конструкции до контролируемого предельного состояния путем силового воздействия. Партия изделий признается годной, если результаты испытаний отобранных панелей удовлетворяют всем требованиям по прочности, жесткости и трещиностойкости.

5.2. Панели следует испытывать на одновременное действие вертикальной и горизонтальной нагрузок и опирать на шарнирные опоры, обеспечивающие свободное перемещение конструкции вдоль ее осей.

На листе 5 дана схема опирания и загружения панелей при испытаниях.

5.3. Значения контрольных испытательных нагрузок (за вычетом собственной массы панелей при определении вертикальных нагрузок) даны в таблицах 1 и 2.

5.4. Контролируемая ширина раскрытия трещин равна 0,25 мм.

РАСПОЛОЖЕНИЕ НАГРУЗОК ПО ФАСАДУ

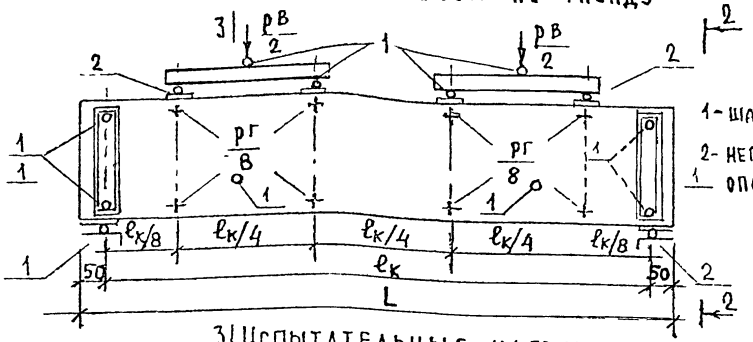

1 - ШАРОВАЯ ОПОРА
2 - НЕПОДВИЖНАЯ ОПОРА

РАСПОЛОЖЕНИЕ НАГРУЗОК В ПЛАНЕ

1-1 (ДЛЯ ПАНЕЛЕЙ ПС60, ПС72.)

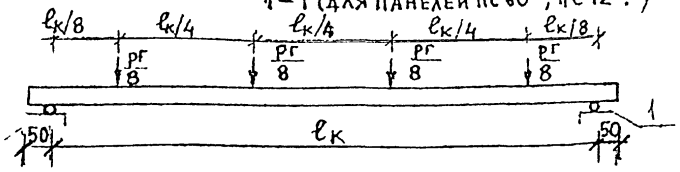

1-1 (ДЛЯ ПАНЕЛЕЙ ПС90...)

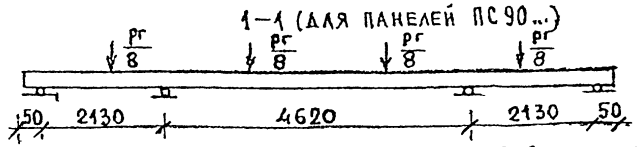

3| ИСПЫТАТЕЛЬНЫЕ НАГРУЗКИ ДЛЯ ПАНЕЛЕЙ ИЗ ЛЕГКИХ БЕТОНОВ

ТАБЛИЦА 1

N п/п	МАРКА ПАНЕЛИ	КОНТРОЛЬНЫЕ НАГРУЗКИ ПРИ ИСПЫТАНИИ ПАНЕЛЕЙ НА ПРОЧНОСТЬ				КОНТРОЛЬНЫЕ НАГРУЗКИ ПРИ ИСПЫТАНИИ ПО РАСКРЫТИЮ ТРЕЩИН	
		ВЕРТИКАЛЬНАЯ P_B, ТС		ГОРИЗОНТАЛЬНАЯ $P_Г$, ТС		ВЕРТИКАЛЬНАЯ P_B, ТС	ГОРИЗОНТАЛЬНАЯ $P_Г$, ТС
		C = 1,25	C = 1,6	C = 1,25	C = 1,6		
1	ПС 60 6 3,0 – А	2 93	4,16	0,91	1,17	1,46	0,52
2	ПС 60 9 3,0 – А	4,39	6,23	1,37	1,76	2,20	0,78
3	ПС 60 12 3,0 – А	5,86	8,32	1,82	2,34	2 93	1,04
4	ПС 60 15 3,0 – А	7,32	10,39	228	2,92	3,66	1,30
5	ПС 60 18 3,0 – А	8,79	12 47	2,74	3,51	4,39	1,57
6	ПС 60 21 3,0 – А	10. 26	14,56	3,19	4,10	5,12	1,83
7	ПС 72 9 3,0 – А	5,39	7,65	1,68	2 16	2,69	0,96
8	ПС 72 12 3,0 – А	7,17	10,19	2,24	2,88	3 59	1,28
9	ПС 72 15 3,0 – А	8,97	12,74	2,80	3,60	4,48	1,60
10	ПС 72 18 3 0 – А	10,77	15,29	3,37	4,32	5,38	1,93
11	ПС 72 21 3,0 – А	12 56	17,83	3,93	5,04	6,28	2,25
12	ПС 90 12 3,0 – А	8,97	12,74	281	3,60	4,49	1,61
13	ПС 90 15 3,0 – А	11,21	15,93	3,51	4,50	5,61	2,01

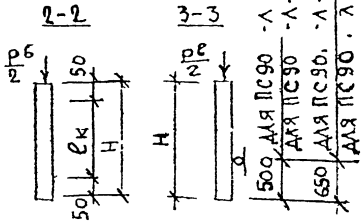

L = 5980, 7180, 8980 мм
H - ВЫСОТА ПАНЕЛИ, мм

ИНВ N ПОДЛ	ПОДПИСЬ И ДАТА	ВЗАМ ИНВ N

1.030.1-1/88.1-3-ТТ

ЛИСТ 5

24765 9

Продолжение таблицы 1

N п/п	Марка панели	Контрольные нагрузки при испытании панелей на прочность				Контрольные нагрузки при испытании по раскрытию трещин	
		вертикальная $P^в$, тс		горизонтальная $P^г$, тс		вертикальная $P^в$, тс	горизонтальная $P^г$, тс
		C = 1,25	C = 1,6	C = 1,25	C = 1,6		
14	ПС 90 18.3,0 — А	13,47	19,13	4,21	5,40	6,73	2 11
15	ПС 90.21 3,0 — А	15,71	22,31	4,91	6,30	7,65	2,81
16	ПСК 60. 6. 3,0 — А	6,55	8,82	0,91	1,17	3,36	0,52
17	ПСК 60 9 3,0 — А	7,89	10,67	1,37	1,76	3,77	0,78

Испытательные нагрузки для панелей из ячеистых бетонов

Таблица 2

N п/п	Марка панели	Контрольные нагрузки при испытании панелей на прочность				Контрольные нагрузки при испытании панелей на жесткость	
		вертикальная $P^в$, тс		горизонтальная $P^г$, тс		вертикальная $P^в$, тс	горизонтальная $P^г$, тс
		C = 1,25	C = 1,6	C = 1,25	C = 1 6		
1	ПС 60 6 3,0 — Я	1,80	2,56	0,91	1,17	0,91	0,52
2	ПС 60 9 3,0 — Я	2 72	3,66	1,37	1,76	1,36	0,78
3	ПС 60 12. 30 — Я	3,63	5,15	1,82	2,34	1,81	1,04
4	ПС 60 15 3,0 — Я	4,54	6,44	2,28	2,92	2,26	1,30
5	ПС 60 18 3,0 — Я	5,43	7,71	2,74	3,51	2 72	1,57
6	ПС 72 9 3,0 — Я	3,30	4,70	1,68	2,16	1,66	0,96
7	ПС 72 12 3,0 — Я	4,44	6,31	2,24	2,88	2,22	1,28
8	ПС 72 15, 3,0 — Я	5,54	7 88	2,80	3,60	2,78	1,60
9	ПС 72 18 3,0 — Я	6,66	9,45	3,37	4,32	3,33	1,93

Значения контрольных нагрузок подсчитаны.
для легкобетонных панелей при отпускной плотности бетона $D^{отп} = 1200 + 150 = 1350$ кг/м³
для ячеистобетонных панелей при отпускной плотности бетона $D^{отп} = 700 \times 1,25 = 875$ кг/м³

Инв. N подл. | Подпись и дата | Взам. инв. N

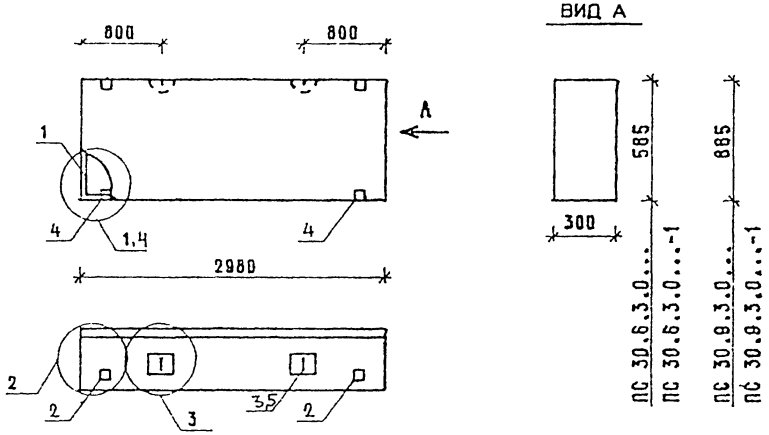

МАРКА ПАНЕЛИ	РАСХОД МАТЕРИАЛОВ				N УЗЛА
	БЕТОН, М3		ОТДЕЛ. СЛОЙ ЦЕМ. Р-Р М100, М3	СТАЛЬ, КГ	
	КЛ.В3,5	КЛ В2,5			
ПС 30.6.3.0-Л	0,462	-	0,061	12,31	1,2,3
ПС 30.6.3.0-Л-1	0,462	-	0,061	15,21	2,3,4
ПС 30 9 3 0-Л	0.699	-	0,092	13,69	1,2,3
ПС 30 9 3 0-Л-1	0,699	-	0,092	16,59	2,3,4
ПС 30 6.3.0-Я	-	0,523	-	11,57	1,2,3
ПС 30 6.3 0-Я-1	-	0,523	-	14,47	2,3,4
ПС 30 9.3 0-Я	-	0,791	-	13,69	1,2,3
ПС 30.9 3.0-Я-1	-	0,791	-	16,59	2,3,4

1 УЗЛЫ СМ К55
2 ВЕДОМОСТЬ РАСХОДА МАТЕРИАЛОВ СМ. РС

Н.ОТД	ВОЛЫНСКИ	
Н.КОНТР	ЛЕОНТЬЕВА	
Г.И.П.	ШАЦ	
ГЛ.СПЕЦ	КОФИЧ	
ГЛ.СПЕЦ	ШАНКУРОВА	
ПРОСЕР	КАДЕЛЬНИКА	
РАЗРАБ	МЫСОВСКИЙ	

1030 1-1/88. 1-3-К1

ПАНЕЛИ
ПС 30 6 30...
ПС 30 9.30

СТАДИЯ	ЛИСТ	ЛИСТОВ
Р	1	3

ЦНИИЭП торгово-бытовых зданий и туристских комплексов

ФОРМАТ А4

МАРКА ПАНЕЛИ	ПОЗ	МАРКА АРМАТУРНОГО ИЗДЕЛИЯ	КОЛ	МАССА, КГ		ОБОЗНАЧЕНИЕ ДОКУМЕНТА
				1 ШТ	ВСЕГО	
ПС 30.6.3.0-Л	1	КП-1 30	1	6,30	6,30	1-7-К1
	2	МН-1	2	2.07	4.14	1-8-К51
	3	СП-2	2	0.83	1.66	1-8-К48
	5	Ф8АIII L= 270	2	0.11	0.21	БЧ
		ИТОГО: 12,31				
ПС 30 6.3.0-Л-1	1	КП-1.30	1	6.30	6.30	1-7-К1
	2	МН-1	2	2.07	4.14	1-8-К51
	3	СП-2	2	0.83	1.66	1-8-К48
	4	МН-2.30	2	1.45	2.90	1-8-К52
	5	Ф8АIII L= 270	2	0.11	0.21	БЧ
		ИТОГО: 15,21				
ПС 30 9.3 0-Л	1	КП-2.30	1	7.68	7.68	1-7-К2
	2	МН-1	2	2.07	4.14	1-8-К51
	3	СП-2	2	0.83	1.66	1-8-К48
	5	Ф8АIII L= 270	2	0.11	0.21	БЧ.
		ИТОГО. 13.69				
ПС 30.9.3 0-Л-1	1	КП-2.30	1	7 68	7.68	1-7-К2
	2	МН-1	2	2.07	4.14	1-8-К51
	3	СП-2	2	0.83	1.66	1-8-К48
	4	МН-2.30	2	1 45	2.90	1-8-К52
	5	Ф8АIII L= 270	2	0 11	0,21	БЧ.
		ИТОГО: 16,59				

1030 1-1/88. 1-3-К1

ЛИСТ 2

24765 11

ФОРМАТ А4

МАРКА ПАНЕЛИ	ПОЗ	МАРКА АРМАТУРНОГО ИЗДЕЛИЯ	КОЛ	МАССА, КГ 1 ШТ	МАССА, КГ ВСЕГО	ОБОЗНАЧЕНИЕ ДОКУМЕНТА
ПС 30 6 3 0-Я	1	КП-1 30	1	6 30	6 30	1-7-К1
	2	МН-1	2	2 07	4 14	1-8-К51
	3	СП-1	2	0 46	0 92	1-8-К48
	5	ФВАIII L= 270	2	0 11	0,21	Б 4
		ИТОГО 11,57				
ПС 30 6 3 0-Я-1	1	КП-1 30	1	6 30	6 30	1-7-К1
	2	МН-1	2	2.07	4 14	1-8-К51
	3	СП-1	2	0 46	0,92	1-8-К48
	4	МН-2 30	2	1 45	2,90	1-8-К52
	5	ФВАIII L= 270	2	0.11	0,21	Б 4
		ИТОГО 14,47				
ПС 30 9 3 0-Я	1	КП-2 30	1	7,68	7,68	1-7-К2
	2	МН-1	2	2 07	4 14	1-8-К51
	3	СП-2	2	0 83	1 66	1-8-К48
	5	ФВАIII L= 270	2	0.11	0 21	Б 4
		ИТОГО 13,69				
ПС 30 9 3 0-Я-1	1	КП-2 30	1	7 68	7.68	1-7-К2
	2	МН-1	2	2.07	4.14	1-8-К51
	3	СП-2	2	0 83	1 66	1-8-К48
	4	МН-2 30	2	1 45	2 90	1-8-К52
	5	ФВАIII L= 270	2	0 11	0 21	Б 4
		ИТОГО 16,59				

1.030 1-1/88 1-3-К1 | ЛИСТ 3

ФОРМАТ А4

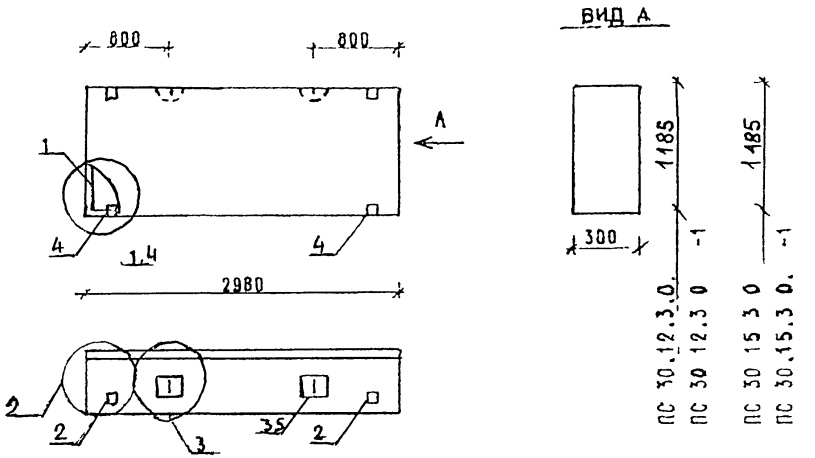

МАРКА ПАНЕЛИ	РАСХОД МАТЕРИАЛОВ БЕТОН, М3 КЛ В3 5	БЕТОН, М3 КЛ В2 5	ОТДЕЛ СЛ&Й ЦЕМ Р-Р М100, М3	СТАЛЬ КГ	N УЗЛА
ПС 30 12 3 0-Л	0,936	-	0,124	16,98	1,2 3
ПС 30 12.3 0-Л-1	0,936	-	0,124	19,88	2 3,4
ПС 30 15 3 0-Л	1,173	-	0,155	19 23	1 2 3
ПС 30 15 3 0-Л-1	1,173	-	0,155	22,13	2,3,4
ПС 30 12 3 0-Я	-	1,059	-	15,94	1,2,3
ПС 30 12.3 0-Я-1	-	1,059	-	18,84	2,3,4
ПС 30 15 3 0-Я	-	1,328	-	16,19	1,2,3
ПС 30 15 3 0-Я-1	-	1,328	-	21,09	2,3,4

1 УЗЛЫ СМ К55
2 ВЕДОМОСТЬ РАСХОДА МАТЕРИАЛОВ СМ Р С

НАЧ ОТД	ВОЛЫНСКИЙ	
Н.КОНТР	ЛЕОНТЬЕВА	
Г И П	ШАЦ	
ГЛ.СПЕЦ	КОЧИН	
ГЛ.СПЕЦ	ШАНАУРОВА	
ПРОВЕР	КАДЕРКИНА	
РАЗРАБ	МУСОВСКИЙ	

1 030 1-1/88 1-3-К2

ПАНЕЛИ ПС 30 12.3.0.- ПС 30 15 3 0

СТАДИЯ	ЛИСТ	ЛИСТОВ
Р	1	3

ЦНИИЭП Торгово-бытовых зданий и туристских комплексов

24765 12

ФОРМАТ А4

МАРКА ПАНЕЛИ	ПОЗ	МАРКА АРМАТУРНОГО ИЗДЕЛИЯ	КОЛ.	МАССА, КГ		ОБОЗНАЧЕНИЕ ДОКУМЕНТА
				1 ШТ	ВСЕГО	
ПС 30 12 3 0-Л	1	КП-3 30	1	9.93	9.93	1-7-К3
	2	МН-1	2	2.07	4.14	1-8-К51
	3	СП-3	2	1.35	2.70	1-8-К48
	5	Ф8АIII L= 270	2	0 11	0.21	Б Ч
	ИТОГО: 16,98					
ПС 30 12 3 0-Л-1	1	КП-3.30	1	9 93	9 93	1-7-К3
	2	МН-1	2	2 07	4.14	1-8-К51
	3	СП-3	2	1 35	2 70	1-8-К48
	4	МН-2.30	2	1 45	2.90	1-8-К52
	5	ф8АIII L= 270	2	0,11	0.21	Б Ч
	ИТОГО: 19,88					
ПС 30 15 3 0-Л	1	КП-4 30	1	12 18	12.18	1-7-К4
	2	МН-1	2	2 07	4.14	1-8-К51
	3	СП-3	2	1.35	2.70	1-8-К48
	5	Ф8АIII L= 270	2	0.11	0 21	Б Ч
	ИТОГО: 19,23					
ПС 30 15 3 0-Л-1	1	КП-4.30	1	12.18	12 18	1-7-К4
	2	МН-1	2	2.07	4 14	1-8-К51
	3	СП-3	2	1 35	2.70	1-8-К48
	4	МН-2.30	2	1 45	2.90	1-8-К52
	5	Ф8АIII L= 270	2	0.11	0.21	Б Ч
	ИТОГО 22,13					

1030 1-1/88 1-3-К 2 — ЛИСТ 2

ФОРМАТ А4

МАРКА ПАНЕЛИ	ПОЗ	МАРКА АРМАТУРНОГО ИЗДЕЛИЯ	КОЛ	МАССА, КГ		ОБОЗНАЧЕНИЕ ДОКУМЕНТА
				1 ШТ	ВСЕГО	
ПС 30 12 3 0-Я	1	КП-3.30	1	9 93	9 93	1-7-К3
	2	МН-1	2	2 07	4 14	1-8-К51
	3	СП-2	2	0.83	1.66	1-8-К48
	5	Ф8АIII L= 270	2	0 11	0 21	Б Ч
	ИТОГО: 15,94					
ПС 30 12 3 0-Я-1	1	КП-3.30	1	9.93	9.93	1-7-К3
	2	МН-1	2	2 07	4 14	1-8-К51
	3	СП-2	2	0 83	1 66	1-8-К48
	4	МН-2.30	2	1 45	2 90	1-8-К52
	5	Ф8АIII L= 270	2	0.11	0.21	Б Ч.
	ИТОГО 18,84					
ПС 30.15.3.0-Я	1	КП-4 30	1	12 18	12.18	1-7-К4
	2	МН-1	2	2 07	4 14	1-8-К51
	3	СП-2	2	0 83	1 66	1-8-К48
	5	Ф8АIII L= 270	2	0 11	0 21	Б Ч,
	ИТОГО: 18,19					
ПС 30 15 3 0-Я-1	1	КП-4.30	1	12.18	12.18	1-7-К4
	2	МН-1	2	2 07	4.14	1-8-К51
	3	СП-2	2	0 83	1 66	1-8-К48
	4	МН-2 30	2	1 45	2 90	1-8-К52
	5	ф8АIII L= 270	2	0.11	0.21	Б4
	ИТОГО: 21,09					

1030 1-1/88 1-3-К 2 — ЛИСТ 3

24765 13

ФОРМАТ А4

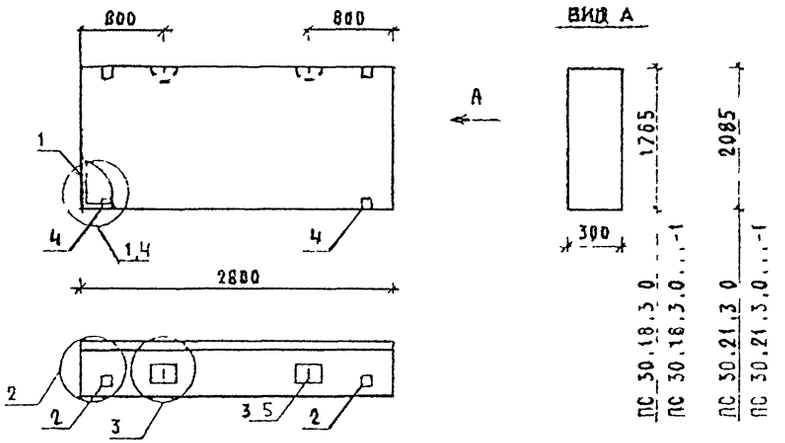

МАРКА ПАНЕЛИ	РАСХОД МАТЕРИАЛОВ				N УЗЛА
	БЕТОН, М3		ОТДЕЛ СЛОЙ ЦЕМ.Р-Р М100, М3	СТАЛЬ, КГ	
	КЛ В3.5	КЛ.В2.5			
ПС 30.18.3.0-Л	1.410	-	0,186	23,16	1,2,3
ПС 30.18.3.0-Л-1	1,410	-	0,186	26,06	2,3,4
ПС 30.21.3.0-Л	1,647	-	0.217	24,85	1,2,3
ПС 30.21.3.0-Л-1	1,647	-	0.217	27,75	2,3,4
ПС 30.18.3.0-Я	-	1,596	-	21,48	1,2,3
ПС 30.18.3.0-Я-1	-	1,596	-	24,38	2,3,4

1. УЗЛЫ СМ К55
2. ВЕДОМОСТЬ РАСХОДА МАТЕРИАЛОВ СМ РС

НАЧ.ОТД	ВОЛЬНСКИЙ		1.030.1-1/88.1-3-К 3
Н.КОНТР	ЛЕОНТЬЕВА		
ГИП	ШАЦ		ПАНЕЛИ ПС 30.18.3.0.. ПС 30.21.3.0..
ГЛ.СПЕЦ	КОЧИН		СТАДИЯ Р; ЛИСТ 1; ЛИСТОВ 3
ГЛ.СПЕЦ	ШАНАУРОВА		ЦНИИЭП торгово-бытовых зданий и туристских комплексов
ПРОВЕР	КАДЕЙКИНА		
РАЗРАБ	МЫСОВСКИЙ		

ФОРМАТ А4

МАРКА ПАНЕЛИ	ПОЗ	МАРКА АРМАТУРНОГО ИЗДЕЛИЯ	КОЛ	МАССА, КГ 1 ШТ	МАССА, КГ ВСЕГО	ОБОЗНАЧЕНИЕ ДОКУМЕНТА
ПС 30.18.3.0-Л	1	КП 5 30	1	14.43	14 43	1-7-К5
	2	МН-1	2	2.07	4.14	1-8-К51
	3	СП-4	2	2.19	4.38	1-8-К49
	5	ФВАIII L= 270	2	0.11	0 21	Б Ч
		ИТОГО: 23 16				
ПС 30.18.3.0-Л-1	1	КП-5.30	1	14.43	14 43	1-7-К5
	2	МН-1	2	2 07	4 14	1-8-К51
	3	СП-4	2	2.19	4.38	1-8-К49
	4	МН 2.30	2	1.45	2.90	1-8-К52
	5	ФВАIII L= 270	2	0 11	0.21	Б Ч
		ИТОГО: 26.06				
ПС 30.21.3.0-Л	1	КП-6.30	1	16.12	16 12	1-7-К6
	2	МН-1	2	2 07	4.14	1-8-К51
	3	СП-4	2	2.19	4.38	1-8-К49
	5	ФВАIII L= 270	2	0.11	0 21	Б.Ч.
		ИТОГО 24.85				
ПС 30.21.3.0-Л-1	1	КП-6 30	1	16.12	16 12	1-7-К6
	2	МН-1	2	2.07	4.14	1-8-К51
	3	СП-4	2	2.19	4.38	1-8-К49
	4	МН-2.30	2	1.45	2 90	1-8-К52
	5	ФВАIII L= 270	2	0.11	0.21	Б.Ч.
		ИТОГО 27.75				

1.030 1-1/88. 1-3-К 3 ЛИСТ 2

24765 14

ФОРМАТ А4

МАРКА ПАНЕЛИ	ПОЗ	МАРКА АРМАТУРНОГО ИЗДЕЛИЯ	КОЛ.	МАССА, КГ 1 ШТ	МАССА, КГ ВСЕГО	ОБОЗНАЧЕНИЕ ДОКУМЕНТА
ПС 30.18 3.0-Я	1	КП-5.30	1	14.43	14.43	1-7-К5
	2	МН-1	2	2.07	4.14	1-8-К51
	3	СП-3	2	1.35	2.70	1-8-К48
	5	Ф8АIII L= 270	2	0.11	0.21	Б.Ч.
	ИТОГО: 21.48					
ПС 30 18 3 0-Я-1	1	КП-5.30	1	14.43	14.43	1-7-К5
	2	МН-1	2	2,07	4,14	1-8-К51
	3	СП-3	2	1,35	2,70	1-8-К48
	4	МН-2.30	2	1,45	2,96	1-8-К52
	5	Ф8АIII L= 270	2	0 11	0.21	Б.Ч
	ИТОГО; 24,38					

1030 1-1/88 1-3-К 3

Лист 3

ФОРМАТ А4

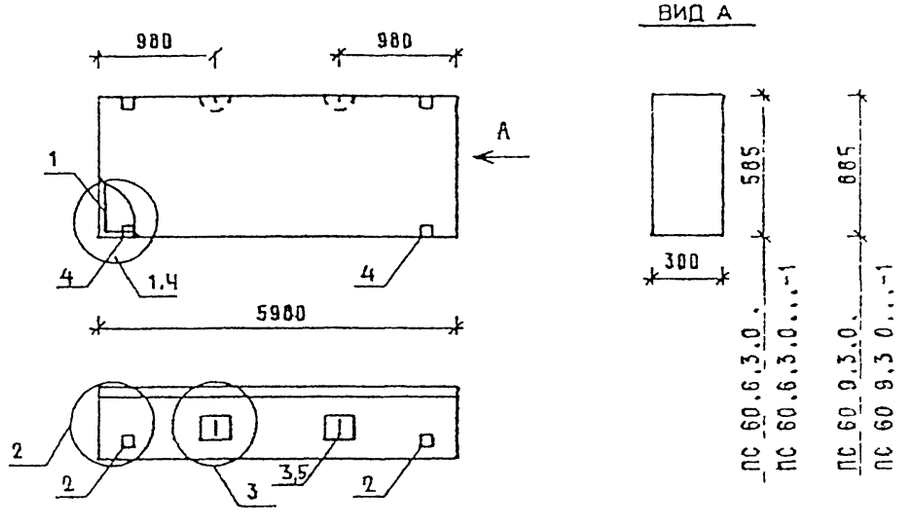

МАРКА ПАНЕЛИ	РАСХОД МАТЕРИАЛОВ БЕТОН, М3 кл.В3,5	БЕТОН, М3 кл.В2,5	ОТДЕЛ СЛОЯ ЦЕМ Р-Р М100, М3	СТАЛЬ, КГ	К УЗЛА
ПС 60 6.3.0-Л	0,927	-	0,122	25,51	1,2,3
ПС 60 6 3.0-Л-1	0,927	-	0,122	28,41	2,3,4
ПС 60 9 3 0-Л	1,402	-	0,185	27,74	1,2 3
ПС 60.9 3 0-Л-1	1,402	-	0,185	30,64	2,3,4
ПС 60.6.3.0-Я	-	1,049	-	24,47	1,2,3
ПС 60 6 3 0-Я-1	-	1,049	-	27,37	2,3,4
ПС 60 9.3.0-Я	-	1,586	-	26,06	1,2,3
ПС 60.9 3 0-Я-1	-	1,586	-	28,96	2,3,4

1 УЗЛЫ СМ К 55

2 ВЕДОМОСТЬ РАСХОДА МАТЕРИАЛОВ СМ РС

НАЧ.ОТД	БОЛЬШОЙ		1030 1-1/88 1-3-К 4
Н.КОНТР	ЛЕОНТЬЕВА		
ГИП	ШАЦ		ПАНЕЛИ ПС 60 6 3 0. ПС 60 9 3 0...
ГЛ.СПЕЦ	КОЧИН		
ГЛ.СПЕЦ	ШАНАЛОВА		
ПРОВЕР	КАДЕЙКИНА		
РАЗРАБ	МОСОВСКИЙ		

СТАДИЯ	ЛИСТ	ЛИСТОВ
Р	1	3

ЦНИИЭП торгово-бытовых зданий и туристских комплексов

24765 15

ФОРМАТ А4

МАРКА ПАНЕЛИ	ПОЗ.	МАРКА АРМАТУРНОГО ИЗДЕЛИЯ	КОЛ.	МАССА, КГ 1 ШТ	МАССА, КГ ВСЕГО	ОБОЗНАЧЕНИЕ ДОКУМЕНТА
ПС 60 6.3 0-Л	1	КП-7.30	1	18.46	18.46	1-7-К7
	2	МН-1	2	2.07	4.14	1-8-К51
	3	СП-3	2	1.35	2.70	1-8-К48
	5	Ф8АIII L= 270	2	0.11	0.21	Б 4
		ИТОГО: 25,51				
ПС 60.6.3.0-Л-1	1	КП-7.30	1	18.46	18.46	1-7-К7
	2	МН-1	2	2.07	4.14	1-8-К51
	3	СП-3	2	1.35	2.70	1-8-К48
	4	МН-2.30	2	1.45	2.90	1-8-К52
	5	Ф8АIII L= 270	2	0.11	0.21	Б 4
		ИТОГО: 28,41				
ПС 60.9.3.0-Л	1	КП-8.30	1	19.01	19.01	1-7-К8
	2	МН-1	2	2.07	4.14	1-8-К51
	3	СП-4	2	2.19	4.38	1-8-К49
	5	Ф8АIII L= 270	2	0.11	0.21	Б 4.
		ИТОГО: 27,74				
ПС 60.9.3.0-Л-1	1	КП-8.30	1	19.01	19.01	1-7-К8
	2	МН-1	2	2.07	4.14	1-8-К51
	3	СП-4	2	2.19	4.38	1-8-К49
	4	МН-2.30	2	1.45	2.90	1-8-К52
	5	Ф8АIII L= 270	2	0.11	0.21	Б 4.
		ИТОГО: 30,64				

1.030.1-1/88. 1-3-К 4 | ЛИСТ 2

ФОРМАТ А4

МАРКА ПАНЕЛИ	ПОЗ.	МАРКА АРМАТУРНОГО ИЗДЕЛИЯ	КОЛ.	МАССА КГ 1 ШТ	МАССА КГ ВСЕГО	ОБОЗНАЧЕНИЕ ДОКУМЕНТА
ПС 60.6.3.0-Я	1	КП-7.30	1	18.46	18.46	1-7-К7
	2	МН-1	2	2.07	4.14	1-8-К51
	3	СП-2	2	0.83	1.66	1-8-К48
	5	Ф8АIII L= 270	2	0.11	0.21	Б 4
		ИТОГО: 24.47				
ПС 60.6.3.0-Я-1	1	КП-7.30	1	18.46	18.46	1-7-К7
	2	МН-1	2	2.07	4.14	1-8-К51
	3	СП-2	2	0.83	1.66	1-8-К48
	4	МН-2.30	2	1.45	2.90	1-8-К52
	5	Ф8АIII L= 270	2	0.11	0.21	Б 4
		ИТОГО: 27.37				
ПС 60.9.3.0-Я	1	КП-8.30	1	19.01	19.01	1-7-К8
	2	МН-1	2	2.07	4.14	1-8-К51
	3	СП-3	2	1.35	2.70	1-8-К48
	5	Ф8АIII L= 270	2	0.11	0.21	Б.4.
		ИТОГО: 26.06				
ПС 60.9.3.0-Я-1	1	КП-8.30	1	19.01	19.01	1-7-К8
	2	МН-1	2	2.07	4.14	1-8-К51
	3	СП-3	2	1.35	2.70	1-8-К48
	4	МН-2.30	2	1.45	2.90	1-8-К52
	5	Ф8АIII L= 270	2	0.11	0.21	Б 4
		ИТОГО: 28.96				

1.030.1-1/88. 1-3-К4 | ЛИСТ 3

24765 16

ФОРМАТ А4

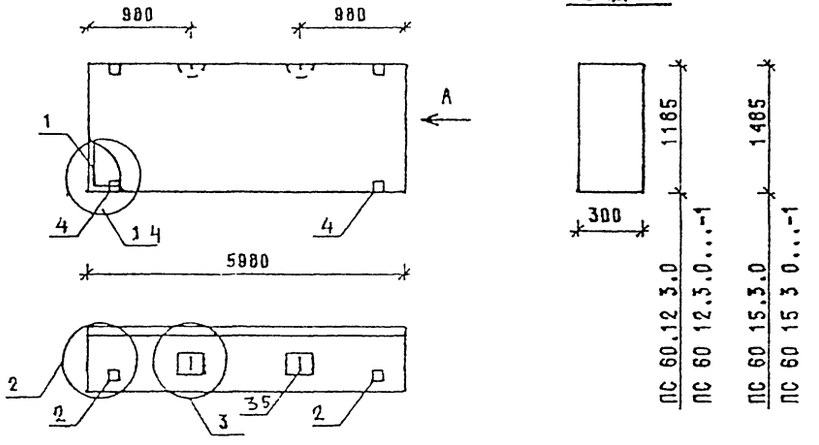

ВИД А

ПС 60.12 3.0
ПС 60 12.3.0...-1
ПС 60 15.3.0
ПС 60 15 3 0...-1

МАРКА ПАНЕЛИ	РАСХОД МАТЕРИАЛОВ				К
	БЕТОН, М3		ОТДЕЛ СЛОЯ ЦЕМ Р-Р М100, М3	СТАЛЬ, КГ	УЗЛА
	КЛ В3 5	КЛ В2 5			
ПС 60 12 3 0-Л	1,878	-	0 248	31,80	1,2,3
ПС 60 12 3 0-Л-1	1,878	-	0 248	34,70	2,3 4
ПС 60 15 3 0-Л	2,353	-	0 311	36,25	1,2,3
ПС 60 15 3 0-Л-1	2,353	-	0 311	39 15	2,3,4
ПС 60 12 3 0-Я	-	2,126	-	28,32	1,2,3
ПС 60 12 3 0-Я-1	-	2,126	-	31.22	2,3,4
ПС 60 15 3 0-Я	-	2,664	-	34,33	1,2,3
ПС 60 15 3 0-Я-1	-	2,664	-	37,23	2,3,4

1 УЗЛЫ СМ К 55
2 ВЕДОМОСТЬ РАСХОДА МАТЕРИАЛОВ СМ РС

НАЧ ОТД	БОЛЬШУХ	1030 1-1/88 1-3-К 5	
Н.КОНТР	ЛЕСНЫЧЕВА		
ГИП	ШАЦ		
ГЛ.СПЕЦ	КУЧИН	ПАНЕЛИ ПС 60 12 3 С ПС 60 15 3 С	СТАДИЯ Р; ЛИСТ 1; ЛИСТОВ 3
ГЛ.СПЕЦ	ШАНАУРОВА		
ПРОВЕР	КУДРЯВЦЕВА		ЦНИИЭП торгово-бытовых зданий и туристских комплексов
РАЗРАБ	МОСОВСКИЙ		

ВЗАМ.ИНВ | ПОДПИСЬ И ДАТА | ИНВ.ПОДЛ

МАРКА ПАНЕЛИ	ПОЗ	МАРКА АРМАТУРНОГО ИЗДЕЛИЯ	КОЛ	МАССА, КГ		ОБОЗНАЧЕНИЕ ДОКУМЕНТА
				1 ШТ	ВСЕГО	
ПС 60.12 3 0-Л	1	КП-9 30	1	21 27	21 27	1-7-К9
	2	МН-1	2	2 07	4 14	1-8-К51
	3	СП-5	2	3 09	6 18	1-8-К49
	5	Ф8АIII L= 270	2	0,11	0 21	Б,Ч
	ИТОГО 31,80					
ПС 60 12 3 0-Л-1	1	КП-9 30	1	21 27	21 27	1-7-К9
	2	МН-1	2	2 07	4 14	1-8-К51
	3	СП-5	2	3 09	6,18	1-8-К49
	4	МН-2 30	2	1 45	8 90	1-8-К32
	5	Ф8АIII L= 270	2	0 11	0.21	Б.Ч
	ИТОГО 34 70					
ПС 60 15 3 0-Л	1	КП-10 30	1	25,60	25,60	1-7-К10
	2	МН-1	2	2,07	4,14	1-8-К51
	3	СП-5	2	3 09	6 18	1-8-К49
	5	Ф10АIII L= 270	2-	0 17	0 33	Б Ч
	ИТОГО 36 25					
ПС 60 15 3 0-Л-1	1	КП-10 30	1	25 60	25 60	1-7-К10
	2	МН-1	2	2 07	4 14	1-8-К51
	3	СП-5	2	3 09	6 18	1-8-К49
	4	МН-2 30	2	1 45	2 90	1-8-К52
	5	Ф10АIII L= 270	2	0 17	0 33	Б Ч
	ИТОГО 39 15					

ВЗАМ.ИНВ | ПОДПИСЬ И ДАТА | ИНВ.ПОДЛ

1030 1-1/88 1-3-К 5 | ЛИСТ 2

МАРКА ПАНЕЛИ	ПОЗ	МАРКА АРМАТУРНОГО ИЗДЕЛИЯ	КОЛ	МАССА, КГ 1 ШТ	МАССА, КГ ВСЕГО	ОБОЗНАЧЕНИЕ ДОКУМЕНТА
ПС 60.12.3.0-Я	1	КП-9.30	1	21,27	21,27	1-7-К9
	2	МН-1	2	2,07	4,14	1-8-К51
	3	СП-3	2	1,35	2,70	1-8-К48
	5	ФВАIII L=270	2	0,11	0,21	Б.Ч
		ИТОГО: 28,32				
ПС 60.12.3.0-Я-1	1	КП-9.30	1	21,27	21,27	1-7-К9
	2	МН-1	2	2,07	4,14	1-8-К51
	3	СП-3	2	1,35	2,70	1-8-К48
	4	МН-2 30	2	1,45	2,90	1-8-К52
	5	ФВАIII L=270	2	0,11	0,21	Б.Ч.
		ИТОГО 31,22				
ПС 60.15.3.0-Я	1	КП-10 30	1	25 60	25 60	1-7-К10
	2	МН-1	2	2 07	4 14	1-8-К51
	3	СП-4	2	2 19	4 38	1-8-К49
	5	ФВАIII L=270	2	0 11	0 21	Б Ч
		ИТОГО 34,33				
ПС 60 15 3 0-Я-1	1	КП-10 30	1	25 60	25.60	1-7-К10
	2	МН-1	2	2 07	4 14	1-8-К51
	3	СП-4	2	2 19	4 38	1-8-К49
	4	МН-2.30	2	1 45	2.90	1-8-К52
	5	ФВАIII L=270	2	0 11	0 21	Б Ч
		ИТОГО 37,23				

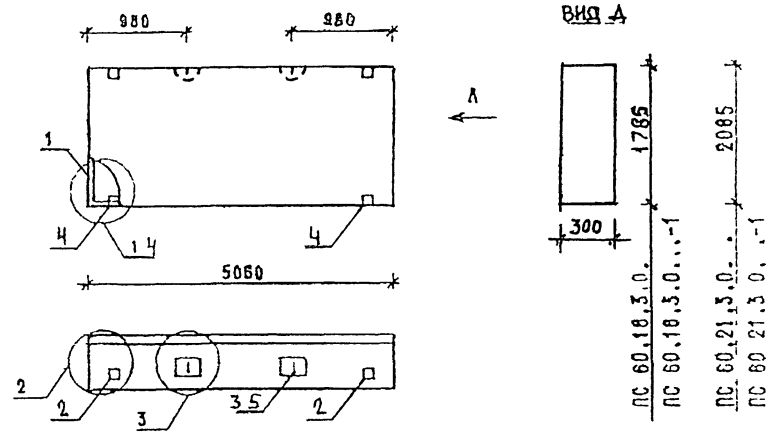

МАРКА ПАНЕЛИ	РАСХОД МАТЕРИАЛОВ БЕТОН, М3 КЛ.В3.5	БЕТОН, М3 КЛ.В2.5	ОТДЕЛ СЛОЯ ЩЕМ Р-Р М100, М3	СТАЛЬ, КГ	КГ УЗЛА
ПС 60 18 3.0-Л	2,829	-	0,374	43,62	1,2,3
ПС 60.18 3 0-Л-1	2,829	-	0,374	46,52	2,3 4
ПС 60.21.3.0-Л	3,304	-	0.436	49,83	1,2,3
ПС 60.21.3.0-Л-1	3,304	-	0,436	52,73	2,3,4
ПС 60.18.3.0-Я	-	3,202	-	40,46	1,2,3
ПС 60.18.3.0-Я-1	-	3,202	-	43,36	2,3,4

1 УЗЛЫ СМ. К55
2. ВЕДОМОСТЬ РАСХОДА МАТЕРИАЛОВ СМ. РС

НАЧ.ОТД	ВОЛЬЧСКИЙ		1.030.1-1/88. 1-3-К 6
Н.КОНТР	ЛЕОНТЬЕВА		
ГИП	ШАЦ		ПАНЕЛИ ПС 60 18.3 0... ПС 60.21.3.0...
ГЛ.СПЕЦ	КОЧЕН		
ГЛ.СПЕЦ	ШАНАУРОВА		
ПРОВЕР	КАДЕЙКИНА		
РАЗРАБ	МЫСОВСКИЙ		

СТАДИЯ	ЛИСТ	ЛИСТОВ
Р	1	3

ЦНИИЭП торгово-бытовых зданий и туристских комплексов

1.030.1-1/88. 1-3-К 5 ЛИСТ 3

24765 18

ФОРМАТ А4

ФОРМАТ А4

МАРКА ПАНЕЛИ	ПОЗ	МАРКА АРМАТУРНОГО ИЗДЕЛИЯ	КОЛ.	МАССА, КГ		ОБОЗНАЧЕНИЕ ДОКУМЕНТА
				1 ШТ	ВСЕГО	
ПС 60.18.3.0-Л	1	КП-11 30	1	29 93	29 93	1-7-К11
	2	МН-1	2	2 07	4.14	1-8-К51
	3	СП-6	2	4 61	9.22	1-8-К50
	5	ф10АIII L= 270	2	0.17	0.33	Б Ч.
	ИТОГО: 43,62					
ПС 60.18.3.0-Л-1	1	КП-11 30	1	29.93	29 93	1-7-К11
	2	МН-1	2	2.07	4.14	1-8-К51
	3	СП-6	2	4.61	9.22	1-8-К50
	4	МН-2 30	2	1.45	2.90	1-8-К52
	5	ф10АIII L= 270	2	0 17	0.33	Б.Ч
	ИТОГО. 46,52					
ПС 60.21.3.0-Л	1	КП-12 30	1	33.16	33.16	1-7-К12
	2	МН-1	2	2 07	4.14	1-8-К51
	3	СП-7	2	6 10	12.20	1-8-К50
	5	ф10АIII L= 270	2	0 17	0.33	Б.Ч.
	ИТОГО 49,83					
ПС 60.21.3.0-Л-1	1	КП-12 30	1	33,16	33,16	1-7-К12
	2	МН-1	2	2,07	4.14	1-8-К51
	3	СП-7	2	6 10	12.20	1-8-К50
	4	МН-2 30	2	1.45	2.90	1-8-К52
	5	ф10АIII L= 270	2	0.17	0.33	Б.Ч
	ИТОГО· 52,73					

ВИНОКУР БУРЛАКОВА
ВЕД.ИНЖ ВЕД.ИНЖ
Т/П СП
САПР ГБЗТК
ВЗАМ.ИНВ
ПОДПИСЬ И ДАТА
ИНВ.ПОДЛ

1.030.1-1/88 1-3-К6 ЛИСТ 2

МАРКА ПАНЕЛИ	ПОЗ	МАРКА АРМАТУРНОГО ИЗДЕЛИЯ	КОЛ	МАССА, КГ		ОБОЗНАЧЕНИЕ ДОКУМЕНТА
				1 ШТ	ВСЕГО	
ПС 60.18.3.0-Я	1	КП-11.30	1	29.93	29.93	1-7-К11
	2	МН-1	2	2.07	4.14	1-8-К51
	3	СП-5	2	3.09	6 18	1-8-К49
	5	ф8АIII L= 270	2	0,11	0.21	
	ИТОГО: 40,46					
ПС 60.18.3.0-Я-1	1	КП-11.30	1	29 93	29 93	1-7-К11
	2	МН-1	2	2.07	4 14	1-8-К51
	3	СП-5	2	3.09	6 18	1-8-К49
	4	МН-2.30	2	1 45	2.90	1-8-К52
	5	ф8АIII L= 270	2	0.11	0.21	Б Ч
	ИТОГО 43,36					

ВИНОКУР БУРЛАКОВА
ВЕД.ИНЖ ВЕД.ИНЖ
Т/П СП
САПР ГБЗТК
ВЗАМ.ИНВ
ПОДПИСЬ И ДАТА
ИНВ.ПОДЛ

1.030.1-1/88 1-3-К6 ЛИСТ 3

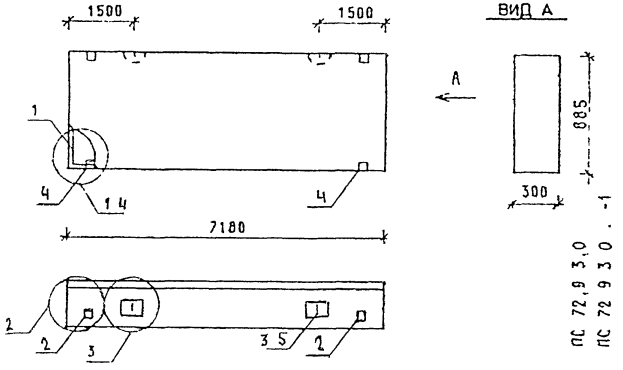

МАРКА ПАНЕЛИ	РАСХОД МАТЕРИАЛОВ: БЕТОН, М3 кл В3,5	БЕТОН, М3 кл В2,5	ОТДЕЛ. СЛОЙ ЦЕМ. Р-Р М100, М3	СТАЛЬ, КГ	N УЗЛА
ПС 72 9 3.0-Л	1,684	-	0,222	38,41	1,2,3
ПС 72.9 3 0-Л-1	1,684	-	0,222	41,31	2,3,4
ПС 72.9 3.0-Я	-	1,906	-	39,20	1,2,3
ПС 72.9 3 0-Я-1	-	1,906	-	42,10	2,3,4

1. УЗЛЫ СМ К55
2 ВЕДОМОСТЬ РАСХОДА МАТЕРИАЛОВ СМ. РС

Нач.ГТД	Волынский	1.030.1-1/88.1-3-К7	
Н.контр	Леонтьева		
ГИП	Шац	ПАНЕЛЬ ПС 72.9 30,..	СТАДИЯ Р; ЛИСТ 1; ЛИСТОВ 2
Гл.спец	Кочин		ЦНИИЭП торгово-выставочных зданий и туристских комплексов
Гл.спец	Шапурова		
Провер	Кадецкина		
Разраб.	Мясовский		

ФОРМАТ А4

МАРКА ПАНЕЛИ	ПОЗ	МАРКА АРМАТУРНОГО ИЗДЕЛИЯ	КОЛ	МАССА КГ: 1 ШТ	МАССА КГ: ВСЕГО	ОБОЗНАЧЕНИЕ ДОКУМЕНТА
ПС 72 9 3 0-Л	1	КП-13 30	1	29.68	20.68	1-7-К13
	2	МН-1	2	2.07	4 14	1-8 К51
	3	СП-4	2	2 19	4 38	1-8-К49
	5	ФВАIII L= 270	2	0.11	0,21	Б.4
		ИТОГО: 38,41				
ПС 72.9.3 0-Л-1	1	КП-13.30	1	29.68	29,68	1-7-К13
	2	МН-1	2	2.07	4.14	1-8-К51
	3	СП-4	2	2.19	4,38	1-8-К49
	4	МН-2.30	2	1.45	2,90	1-8-К52
	5	ФВАIII L= 270	2	0 11	0,21	Б.4
		ИТОГО: 41,31				
ПС 72.9.3.0-Я	1	КП-58.30	1	32,15	32 15	1-7-К13
	2	МН-1	2	2,07	4.14	1-8-К51
	3	СП-3	2	1,35	2.70	1-8-К48
	5	ФВАIII L= 270	2	0,11	0,21	Б4
		ИТОГО: 39,20				
ПС 72.9.3.0-Я-1	1	КП-58 30	1	32,15	32,15	1-7-К13
	2	МН-1	2	2,07	4,14	1-8-К51
	3	СП-3	2	1.35	2,70	1-8-К48
	4	МН-2.30	2	1.45	2,90	1-8-К52
	5	ФВАIII L= 270	2	0,11	0,21	Б4
		ИТОГО: 42,10				

1.030.1-1/88 1-3-К7 Лист 2

24765 20

ФОРМАТ А4

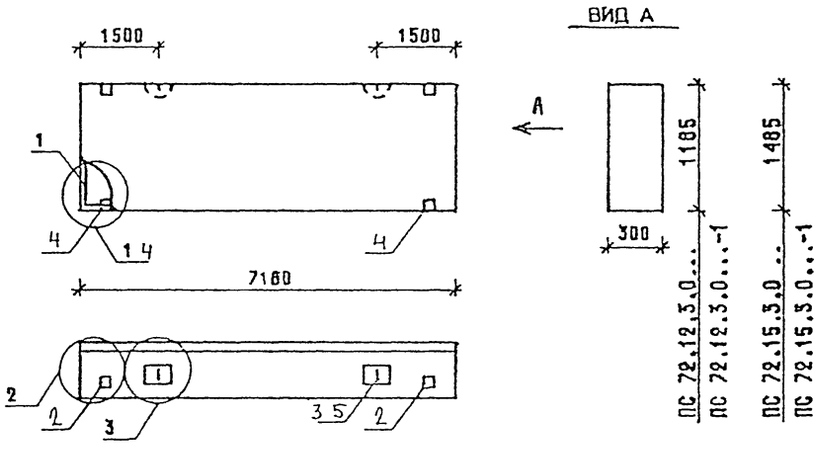

МАРКА ПАНЕЛИ	РАСХОД МАТЕРИАЛОВ				N УЗЛА
	БЕТОН, М3		ОТДЕЛ СЛОЙ ЦЕМ.Р-Р М100, М3	СТАЛЬ, КГ	
	КЛ.В3,5	КЛ.В2.5			
ПС 72.12 3.0-Л	2,255	-	0,298	47,22	1,2,3
ПС 72.12.3 0-Л-1	2,255	-	0,298	50,12	2,3,4
ПС 72.15.3 0-Л	2.826	-	0,373	57,84	1,2,3
ПС 72.15.3.0-Л-1	2.826	-	0,373	60,74	2,3,4
ПС 72.12.3.0-Я	-	2,552	-	42,11	1,2,3
ПС 72.12.3.0-Я-1	-	2,552	-	45,01	2,3,4
ПС 72.15 3.0-Я	-	3,199	-	51,50	1,2,3
ПС 72.15.3.0-Я-1	-	3,199	-	51,10	2,3,4

1 УЗЛЫ СМ. К 55

2 ВЕДОМОСТЬ РАСХОДА МАТЕРИАЛОВ СМ. Р С

НАЧ.ОТД.	ВОЛЫНСКИЙ		1.030.1-1/88. 1-3-К 8
Н.КОНТР	ЛЕСНЬЕВА		
ГИП	ШАЦ		ПАНЕЛИ ПС 72.12.3.0... ПС 72.15.3.0...
ГД.СПЕЦ	КОЧИН		
ГД.СПЕЦ	ШАНАУРОВА		
ПРОВЕР	КАДЕЙКИНА		
РАЗРАБ	МЫСОВСКИЙ		

СТАДИЯ	ЛИСТ	ЛИСТОВ
Р	1	3

ЦНИИЭП ТОРГОВО-БЫТОВЫХ ЗДАНИЙ И ТУРИСТСКИХ КОМПЛЕКСОВ

МАРКА ПАНЕЛИ	ПОЗ	МАРКА АРМАТУРНОГО ИЗДЕЛИЯ	КОЛ	МАССА, КГ		ОБОЗНАЧЕНИЕ ДОКУМЕНТА
				1 ШТ	ВСЕГО	
ПС 72 12.3 0-Л	1	КП-14.30	1	38,57	38,57	1-7-К14
	2	МН-1	2	2,07	4,14	1-8-К51
	3	СП-5	2	3,09	6,18	1-8-К49
	5	Ф10АIII L= 270	2	0,17	0,33	Б ч
	ИТОГО: 47,22					
ПС 72 12.3 0-Л-1	1	КП-14 30	1	38 57	38 57	1-7-К14
	2	МН-1	2	2.07	4.14	1-8-К51
	3	СП-5	2	3 09	6 18	1-8-К49
	4	МН-2.30	2	1 45	2.90	1-8-К52
	5	Ф10АIII L= 270	2	0 17	0 33	Б ч
	ИТОГО; 50,12					
ПС 72.15 3 0-Л	1	КП-15.30	1	44 15	44 15	1-7-К15
	2	МН-1	2	2.07	4 14	1-8-К51
	3	СП-6	2	4.61	9.22	1-8-К50
	5	Ф10АIII L= 270	2	0.17	0.33	Б ч
	ИТОГО: 57,84					
ПС 72.15 3.0-Л-1	1	КП-15.30	1	44,15	44,15	1-7-К15
	2	МН-1	2	2,07	4,14	1-8-К51
	3	СП-6	2	4,61	9,22	1-8-К50
	4	МН-2.30	2	1,45	2,90	1-8-К52
	5	Ф10АIII L= 270	2	0,17	0,33	Б ч
	ИТОГО: 60,74					

МАРКА ПАНЕЛИ	ПОЗ	МАРКА АРМАТУРНОГО ИЗДЕЛИЯ	КОЛ	МАССА, КГ		ОБОЗНАЧЕНИЕ ДОКУМЕНТА
				1 ШТ	ВСЕГО	
ПС 72 12.3 0-Я	1	КП-59 30	1	33 38	33 38	1-7-К14
	2	МН-1	2	2.07	4 14	1-8-К51
	3	СП-4	2	2 19	4 38	1-8-К49
	5	ФВАIII L= 270	2	0 11	0 21	Б Ч
	ИТОГО 42,11					
ПС 72 12 3 0-Я-1	1	КП-59.30	1	33 38	33 38	1-7-К14
	2	МН-1	2	2 07	4 14	1-8-К51
	3	СП-4	2	2.19	4 38	1-8-К49
	4	МН-2 30	2	1 45	2 90	1-8-К52
	5	ФВАIII L= 270	2	0 11	0.21	Б Ч
	ИТОГО 45,01					
ПС 72 15 3.0-Я	1	КП-60 30	1	40 97	40 97	1-7-К15
	2	МН-1	2	2 07	4 14	1-8-К51
	3	СП-5	2	3 09	6 18	1-8-К49
	5	ФВАIII L= 270	2	0 11	0 21	Б Ч
	ИТОГО 51,50					
ПС 72 15.3.0-Я-1	1	КП-60 30	1	40 97	40 97	1-7-К15
	2	МН-1	2	2 07	4 14	1-8-К51
	3	СП-5	2	3 09	6 18	1-8-К49
	4	МН-2.30	2	1 45	2 90	1-8-К52
	5	ФВАIII L= 270	2	0.11	0 21	Б Ч
	ИТОГО 54,40					

ФОРМАТ А4

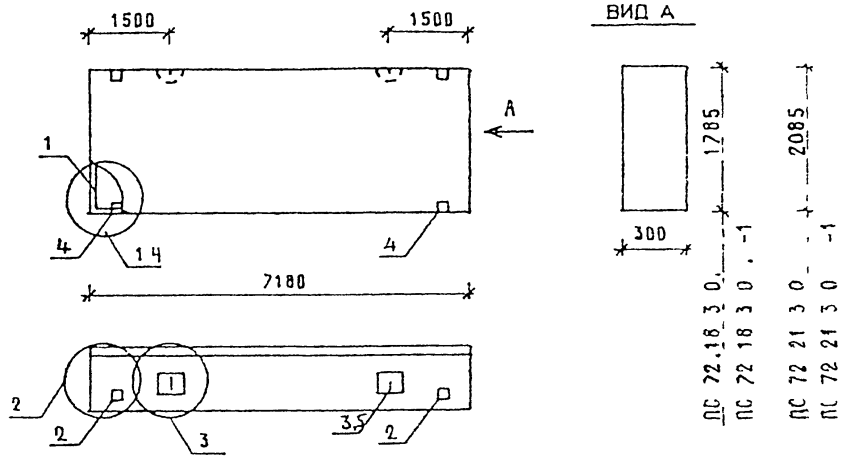

МАРКА ПАНЕЛИ	РАСХОД МАТЕРИАЛОВ				
	БЕТОН, М3		ОТДЕЛ СЛОЯ ЦЕМ Р-Р М100 М3	СТАЛЬ, КГ	N УЗЛА
	КЛ В3,5	КЛ В2,5			
ПС 72 18 3 0-Л	3.396	-	0 449	68,42	1,2,3
ПС 72.18 3 0-Л-1	3.396	-	0.449	71,32	2,3,4
ПС 72 21 3 0-Л	3 967	-	0 524	73,60	1,2,3
ПС 72.21 3 0-Л-1	3.967	-	0 524	76,50	2,3,4
ПС 72 18 3 0-Я		3,845	-	59,22	1,2,3
ПС 72 18 3 0-Я-1	-	3,845	-	62,12	2,3,4

1 Узлы см К 55

2 ВЕДОМОСТЬ РАСХОДА МАТЕРИАЛОВ СМ РС

НАЧ.ОТД.	БОЛЬШСКИЙ		1.030.1-1/88. 1-3-К 9
Н.КОНТР.	ЛЕОНТЬЕВА		
ГИП	ШАЦ		ПАНЕЛИ ПС 72.18 3 0.. ПС 72 21 3 0...
ГЛ.СПЕЦ	КОЧИН		
ГЛ.СПЕЦ	ШАНАУРОВА		
ПРОВЕР	КАДЕРМИНА		
РАЗРАБ	МЫСОВСКИЙ		

СТАДИЯ	ЛИСТ	ЛИСТОВ
Р	1	3

ЦНИИЭП

24765 22

МАРКА ПАНЕЛИ	ПОЗ	МАРКА АРМАТУРНОГО ИЗДЕЛИЯ	КОЛ	МАССА, КГ		ОБОЗНАЧЕНИЕ ДОКУМЕНТА
				1 ШТ	ВСЕГО	
ПС 72.18.3.0-Л	1	КП-16.30	1	51 75	51 75	1-7-К16
	2	МН-1	2	2.07	4.14	1-8-К51
	3	СП-7	2	6 10	12.20	1-8-К50
	5	Ф10АIII L= 270	2	0 17	0 33	Б Ч
	ИТОГО 68,42					
ПС 72.18.3.0-Л-1	1	КП-16 30	1	51.75	51 75	1-7-К16
	2	МН-1	2	2 07	4 14	1-8-К51
	3	СП-7	2	6.10	12 20	1-8-К50
	4	МН-2 30	2	1 45	2.90	1-8-К52
	5	Ф10АIII L= 270	2	0 17	0.33	Б Ч
	ИТОГО: 71,32					
ПС 72.21.3.0-Л	1	КП-17 30	1	53 08	53 08	1-7-К17
	2	МН-1	2	2 07	4.14	1-8-К51
	3	СП-8	2	7 95	15 90	1-8-К50
	5	Ф12АIII L= 270	2	0 24	0 48	Б Ч
	ИТОГО 73,60					
ПС 72 21 3 0-Л-1	1	КП-17.30	1	53 08	53 08	1-7-К17
	2	МН-1	2	2.07	4.14	1-8-К51
	3	СП-8	2	7.95	15 90	1-8-К50
	4	МН-2 30	2	1 45	2.90	1-8-К52
	5	Ф12АIII L= 270	2	0 24	0 48	Б Ч
	ИТОГО: 76,50					

МАРКА ПАНЕЛИ	ПОЗ	МАРКА АРМАТУРНОГО ИЗДЕЛИЯ	КОЛ	МАССА, КГ		ОБОЗНАЧЕНИЕ ДОКУМЕНТА
				1 ШТ	ВСЕГО	
ПС 72 18 3 0-Я	1	КП-61.30	1	48 57	48.57	1-7-К16
	2	МН-1	2	2.07	4.14	1-8-К51
	3	СП-5	2	3.09	6 18	1-8-К49
	5	Ф10АIII L= 270	2	0.17	0 33	Б Ч
	ИТОГО: 59 22					
ПС 72 18 3 0-Я-1	1	КП-61 30	1	48 57	48 57	1-7-К16
	2	МН-1	2	2 07	4 14	1-8-К51
	3	СП-5	2	3.09	6 18	1-8-К49
	4	МН-2 30	2	1.45	2 90	1-8-К52
	5	Ф10АIII L= 270	2	0.17	0.33	Б.Ч.
	ИТОГО: 62,12					

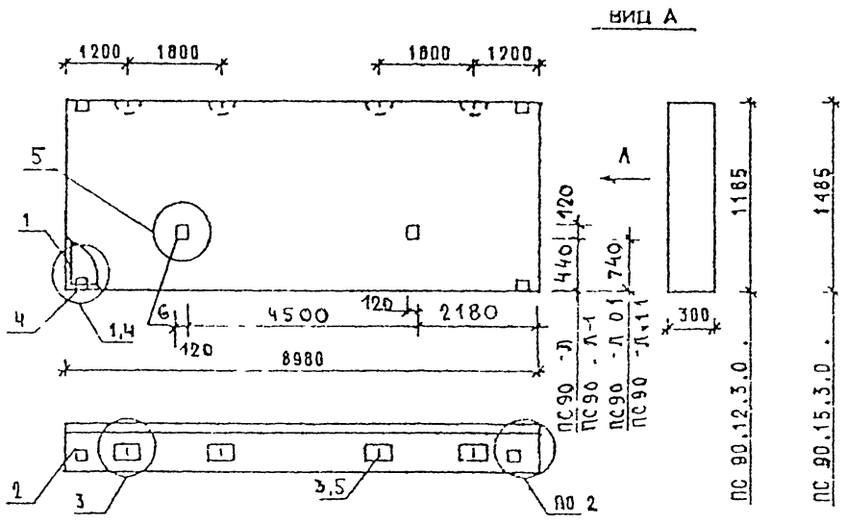

МАРКА ПАНЕЛИ	РАСХОД МАТЕРИАЛОВ				№
	БЕТОН, М3		ОТДЕЛ СЛОЯ ЦЕМ Р-Р М100, М3	СТАЛЬ, КГ	УЗЛА
	КЛ В3 5	КЛ В2 5			
ПС 90 12 3 0-Л ПС 90 12 3 0-Л-0 1	2 820	–	0 372	92 53	1,2,3,5
ПС 90 12 3 0-Л 1 ПС 90.12.3.0-Л-1 1	2 820	–	0 372	95 43	2,3,4,5
ПС 90 15 3 0-Л ПС 90 15.3.0-Л-0 1	3 534	–	0 467	102 95	1,2,3,4
ПС 90 15 3 0-Л-1 ПС 90.15.3.0-Л-1.1	3 534	–	0 467	105 85	2,3,4,5

1 УЗЛЫ СМ. К55

2 ВЕДОМОСТЬ РАСХОДА МАТЕРИАЛОВ СМ. РС

НАЧ.ОТД	БОЛЬШИЙ		1.030.1-1/88 1-3-К 10
Н.КОНТР	ЛЕОНТЬЕВА		
ГИП	ШАЦ		ПАНЕЛИ ПС 90.12.3.0.. ПС 90.15.3.0 .
ГЛ.СПЕЦ	КОЧИН		
ГЛ.СПЕЦ	ШАНАУРОВА		
ПРОВЕР	КАДЕЙКИНА		
РАЗРАБ	МЫСОВСКИЙ		

СТАДИЯ	ЛИСТ	ЛИСТОВ
Р	1	2

ЦНИИЭП ТОРГОВО-БЫТОВЫХ ЗДАНИЙ И ТУРИСТСКИХ КОМПЛЕКСОВ

ФОРМАТ А4

МАРКА ПАНЕЛИ	ПОЗ	МАРКА АРМАТУРНОГО ИЗДЕЛИЯ	КОЛ.	МАССА, КГ		ОБОЗНАЧЕНИЕ ДОКУМЕНТА
				1 ШТ	ВСЕГО	
ПС 90.12 3 0-Л ПС 90 12 3 0-Л-01	1	КП-18 30	1	74 52	74 52	1-7-К18
	2	МН-1	2	2.07	4 14	1-8-К51
	3	СП-4	4	2 19	8.76	1-8-К49
	5	Ф8АIII L= 270	4	0 11	0.43	Б Ч
	6	МН-6	2	2 34	4.68	1-8-К57
	ИТОГО: 92 53					
ПС 90 12 3 0-Л-1 ПС 90 12 3.0-Л 1 1	1	КП-18 30	1	74 52	74 52	1-7-К18
	2	МН-1	2	2.07	4.14	1-8-К51
	3	СП-4	4	2.19	8 76	1-8-К49
	4	МН-2.30	2	1 45	2.90	1-8-К52
	5	Ф8АIII L= 270	4	0.11	0.43	Б Ч
	6	МН-6	2	2.34	4.68	1-8-К57
	ИТОГО: 95 43					
ПС 90 15.3 0-Л ПС 90 15 3 0-Л 01	1	КП-19.30	1	8134	8134	1-7-К19
	2	МН-1	2	2.07	4.14	1-8-К51
	3	СП-5	4	3 09	12.36	1-8-К49
	5	Ф8АIII L= 270	4	0.11	0.43	Б Ч
	6	МН-6	2	2.34	4.68	1-8-К57
	ИТОГО: 102 95					
ПС 90 15 3 0-Л-1 ПС 90 15 3 0-Л-1 1	1	КП-19.30	1	8134	8134	1-7-К19
	2	МН-1	2	2.07	4.14	1-8-К51
	3	СП-5	4	3.09	12.36	1-8-К49
	4	МН-2.30	2	1.45	2.90	1-8-К52
	5	Ф8АIII L= 270	4	0.11	0.43	Б Ч
	6	МН-6	2	2.34	4.68	1-8-К57
	ИТОГО: 105 85					

1.030.1-1/88. 1-3-К10 ЛИСТ 2

24765 24

ФОРМАТ А4

ВИНОКУР | БУРЛАКОВА
ВЕДИКД | ВЕДИКД
Т.ЛП | СП
САПР | ТБЗТК

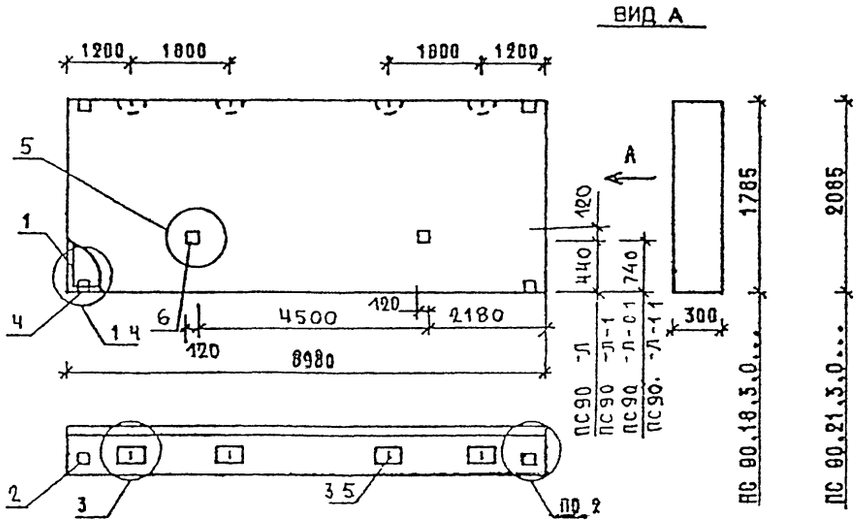

МАРКА ПАНЕЛИ	РАСХОД МАТЕРИАЛОВ: БЕТОН, М3 КЛ.В3.5	БЕТОН, М3 КЛ В2 5	ОТДЕЛ СЛОЯ ЦЕМ.Р-Р М100, М3	СТАЛЬ, КГ	N УЗЛА
ПС 90 18 3 0-Л ПС 90 18.3.0-Л	4.248	-	0.561	116 58	1,2,3 5
ПС 90 18 3.0-Л-1 ПС 90.18.3.0-Л-1 1	4.248	-	0.561	119 48	2 3 4 5
ПС 90.21 3 0-Л ПС 90.21.3.0-Л 0 1	4,962	-	0.655	129 11	1 2 3 5
ПС 90 21 3 0-Л-1 ПС 90.21.3.0-Л-1 1	4.962	-	0.655	132 01	2 3 4 5

1 УЗЛЫ СМ К 55
2 ВЕДОМОСТЬ РАСХОДА МАТЕРИАЛОВ СМ. РС

НАЧ ОТД	ВОЛЬНСКИЙ	1.030 1-1/88. 1-3-К 11	
Н.КОНТР	ЛЕСНЬЕВА		
ГИП	ШАЦ	ПАНЕЛИ ПС 90.18.3.0... ПС 90.21.3.0...	СТАДИЯ Р; ЛИСТ 1; ЛИСТОВ 2
ГЛ.СПЕЦ	КОЧИН		ЦНИИЭП торгово-бытовых зданий и туристских комплексов
ГЛ.СПЕЦ	ШАНАУРОВА		
ПРОВЕР	КАДЕЙКИНА		
РАЗРАБ	МЫСОВСКИЙ		

ФОРМАТ А4

ВЗАМ.ИНВ | ПОДПИСЬ И ДАТА | ИНВ ПОДЛ

МАРКА ПАНЕЛИ	ПОЗ	МАРКА АРМАТУРНОГО ИЗДЕЛИЯ	КОЛ	МАССА, КГ: 1 ШТ	МАССА, КГ: ВСЕГО	ОБОЗНАЧЕНИЕ ДОКУМЕНТА
ПС 90.18 3 0-Л ПС 90 18 3 0-Л-01	1	КП-20 30	1	94 73	94 73	1-7 - К20
	2	МН-1	2	2.07	4.14	1-8 - К51
	3	СП-5	4	3.09	12 36	1-8 - К49
	5	Ф10АIII L= 270	4	0 17	0.67	Б Ч
	6	МН-6	2	2 34	4 68	1-8 - К57
	ИТОГО: 116 58					
ПС 90.18 3 0-Л-1 ПС 90 18 3 0 Л-1 1	1	КП-20 30	1	94 73	94 73	1-7 - К20
	2	МН-1	2	2 07	4.14	1-8 - К51
	3	СП-5	4	3 09	12 36	1-8 - К49
	4	МН-2 30	2	1.45	2.90	1-8 - К52
	5	Ф10АIII L= 270	4	0 17	0 67	Б Ч
	6	МН-6	2	2.34	4.68	1-8 - К57
	ИТОГО: 119 48					
ПС 90.21 3 0-Л ПС 90 21 3 0-Л-01	1	КП-21 30	1	101 18	101 18	1-7 - К21
	2	МН-1	2	2.07	4 14	1-8 - К51
	3	СП-6	4	4.61	18 44	1-8 - К50
	5	Ф10АIII L= 270	4	0.17	0.67	Б Ч
	6	МН-6	2	2.34	4.68	1-8 - К57
	ИТОГО: 129 11					
ПС 90 21 3 0-Л-1 ПС 90 21.3 0-Л-1 1	1	КП-21 30	1	101 18	101 18	1-7 - К21
	2	МН-1	2	2.07	4 14	1-8 - К51
	3	СП-6	4	4.61	18.44	1-8 - К50
	4	МН-2 30	2	1.45	2.90	1-8 - К52
	5	Ф10АIII L= 270	4	0.17	0.67	Б Ч
	6	МН-6	2	2.34	4 68	1-8 - К57
	ИТОГО 132 01					

ВЗАМ.ИНВ | ПОДПИСЬ И ДАТА | ИНВ ПОДЛ

1.030 1-1/88. 1-3-К 11 | ЛИСТ 2

24765 25

ФОРМАТ А4

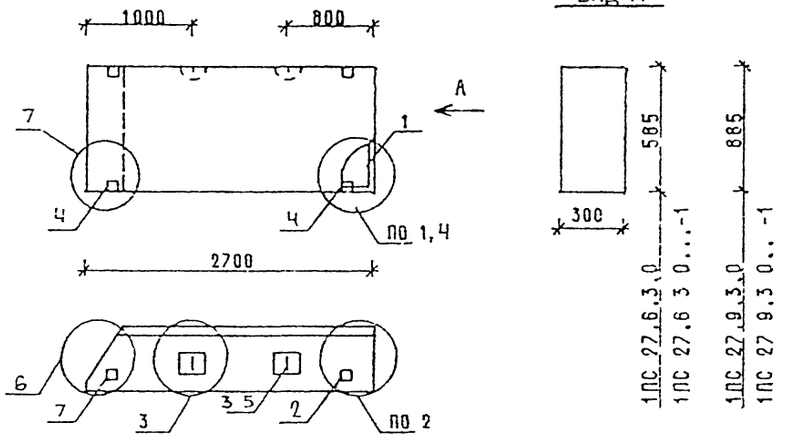

МАРКА ПАНЕЛИ	РАСХОД МАТЕРИАЛОВ				№
	БЕТОН, м3		ОТДЕЛ СЛОИ ЦЕМ Р-Р М100, м3	СТАЛЬ, кг	УЗЛА
	КЛ В3 5	КЛ В2 5			
1ПС 27 6 3 0-Л	0,404	-	0,052	11,73	1,2,3,6
1ПС 27 6 3 0-Л-1	0,404	-	0,052	14,63	2,3,4,6,7
1ПС 27 9 3 0-Л	0,611	-	0,079	13,06	1,2,3,6
1ПС 27 9 3 0-Л-1	0,611	-	0,079	15,96	2,3,4,6,7
1ПС 27 6 3 0-Я	-	0.456	-	10 99	1,2,3,6
1ПС 27 6 3 0-Я-1	-	0.456	-	13.89	2,3,4 6,7
1ПС 27 9 3 0-Я	-	0.691	-	13 06	1,2,3,6
1ПС 27 9 3.0-Я-1	-	0 691	-	15.96	2,3,4,6,7

1 УЗЛЫ СМ К 55

2 ВЕДОМОСТЬ РАСХОДА МАТЕРИАЛОВ СМ РС

НАЧ ОТД	ВОЛЬНСКИЙ	
Н КОНТР	ЛЕОНТЬЕВА	
ГИП	ШАЦ	
ГЛ СПЕЦ	КОЧИН	
ГЛ СПЕЦ	ШАНАУРОВА	
ПРОВЕР	КАДЕЙКИНА	
РАЗРАБ	МЫСОВСКИЙ	

1030 1-1/88 1-3-К 12

ПАНЕЛИ

1ПС 27 6 3 0

1ПС 27 9 3 0

СТАДИЯ	ЛИСТ	ЛИСТОВ
Р	1	3

ЦНИИЭП торгово-бытовых зданий и туристских комплексов

ФОРМАТ А4

МАРКА ПАНЕЛИ	ПОЗ	МАРКА АРМАТУРНОГО ИЗДЕЛИЯ	КОЛ	МАССА, КГ		ОБОЗНАЧЕНИЕ ДОКУМЕНТА
				1 ШТ	ВСЕГО	
1ПС 27 6 3 0-Л	1	КП-22.30Т	1	5,65	5 65	1-7 – К22
	2	МН-1	1	2,07	2,07	1-8 – К51
	3	СП-2	2	0,83	1,66	1-8 – К48
	5	ФВАIII L= 270	2	0,11	0,21	Б Ч
	7	МН-3	1	2,14	2,14	1-8 – К54
	ИТОГО. 11,73					
1ПС 27 6 3 0-Л-1	1	КП-22.30Т	1	5 65	5.65	1-7 – К22
	2	МН-1	1	2 07	2 07	1-8 – К51
	3	СП-2	2	0 83	1 66	1-8 – К48
	4	МН-2 30	2	1 45	2.90	1-8 – К52
	5	ФВАIII L= 270	2	0 11	0.21	Б Ч
	7	МН-3	1	2 14	2 14	1-8 – К54
	ИТОГО 14 63					
1ПС 27 9 3 0-Л	1	КП-23.30Т	1	6 98	6 98	1-7 – К23
	2	МН-1	1	2 07	2 07	1-8 – К51
	3	СП-2	2	0.83	1.66	1-8 – К48
	5	ФВАIII L= 270	2	0.11	0.21	Б Ч
	7	МН-3	1	2.14	2 14	1-8 – К54
	ИТОГО: 13.06					
1ПС 27.9 3 0-Л-1	1	КП-23.30Т	1	6 98	6 98	1-7 – К23
	2	МН-1	1	2.07	2.07	1-8 – К51
	3	СП-2	2	0.83	1.66	1-8 – К48
	4	МН-2.30	2	1.45	2.90	1-8 – К52
	5	ФВАIII L= 270	2	0.11	0.21	Б Ч
	7	МН-3	1	2.14	2.14	1-8 – К54
	ИТОГО: 15.96					

1.030.1-1/88. 1-3-К12 ЛИСТ 2

24765 26

ФОРМАТ А4

МАРКА ПАНЕЛИ	ПОЗ	МАРКА АРМАТУРНОГО ИЗДЕЛИЯ	КОЛ	МАССА, КГ 1 ШТ	МАССА, КГ ВСЕГО	ОБОЗНАЧЕНИЕ ДОКУМЕНТА
1ПС 27.6.3 0-Я	1	КП-22 30Т	1	5,65	5,65	1-7 – К22
	2	МН-1	1	2,07	2,07	1-8 – К51
	3	СП-1	2	0,46	0,92	1-8 – К48
	5	Ф8АIII L= 270	2	0,11	0,21	Б4
	7	МН-3	1	2,14	2,14	1-8 – К54
		ИТОГО 10,99				
1ПС 27.6.3 0-Я-1	1	КП-22.30Т	1	5 65	5 65	1-7 – К22
	2	МН-1	1	2.07	2 07	1-8 – К51
	3	СП-1	2	0 46	0 92	1-8 – К48
	4	МН-2 30	2	1 45	2.90	1-8 – К52
	5	Ф8АIII L= 270	2	0 11	0 21	Б4
	7	МН-3	1	2.14	2.14	1-8 – К54
		ИТОГО 13 89				
1ПС 27.9 3 0-Я	1	КП-23.30Т	1	6 98	6.98	1-7 – К23
	2	МН-1	1	2 07	2 07	1-8 – К51
	3	СП-2	2	0 83	1 66	1-8 – К48
	5	Ф8АIII L= 270	2	0 11	0 21	Б4
	7	МН-3	1	2.14	2 14	1-8 – К54
		ИТОГО 13 06				
1ПС 27 9 3 0-Я-1	1	КП-23.30Т	1	6 98	6 98	1-7 – К23
	2	МН-1	1	2 07	2 07	1-8 – К51
	3	СП-2	2	0 63	1 66	1-8 – К48
	4	МН-2 30	2	1 45	2.90	1-8 – К52
	5	Ф8АIII L= 270	2	0 11	0 21	Б4
	7	МН-3	1	2 14	2 14	1-8 – К54
		ИТОГО: 5.96				

1030 1-1/88 1-3-К12 | ЛИСТ 3

ФОРМАТ А4

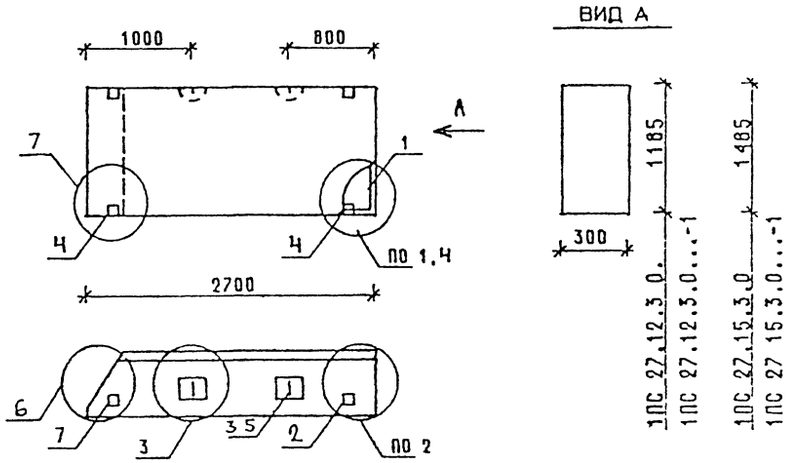

МАРКА ПАНЕЛИ	РАСХОД МАТЕРИАЛОВ: БЕТОН, М3 КЛ.В3 5	БЕТОН, М3 КЛ В2 5	ОТДЕЛ СЛОЙ ЦЕМ Р-Р М100, М3	СТАЛЬ, КГ	N УЗЛА
1ПС 27 12.3 0-Л	0,818	-	0,106	16 16	1,2,3,6
1ПС 27 12 3 0-Л-1	0.818	-	0.106	19 06	2,3,4,6,7
1ПС 27 15.3 0-Л	1.026	-	0.133	18 21	1,2,3,6
1ПС 27 15 3 0-Л-1	1.026	-	0.133	21.31	2,3,4,6,7
1ПС 27 12 3 0-Я	-	0.925	-	15.12	1,2,3,6
1ПС 27 12 3 0-Я-1	-	0.925	-	18,02	2,3,4,6,7
1ПС 27 15 3 0-Я	-	1.159	-	17 17	1.2.3.6
1ПС 27 15 3 0-Я-1	-	1.159	-	20 07	2,3,6,4,7

1 УЗЛЫ СМ К55
2 ВЕДОМОСТЬ РАСХОДА МАТЕРИАЛОВ СМ РС

НАЧ ОТД	ВОЛЫНСКИЙ	
Н КОНТР	ЛЕОНТЬЕВА	
Г И П	ШАЦ	
ГЛ.СПЕЦ	КОЧИН	
ГЛ.СПЕЦ	ШАНАУРОВА	
ПРОВЕР	КАДЕЙКИНА	
РАЗРАБ	МЫСОВСКИЙ	

1030 1-1/88 1-3-К 13

ПАНЕЛИ
1ПС 27 12.3 0...
1ПС 27 15 3 0

СТАДИЯ	ЛИСТ	ЛИСТОВ
Р	1	3

ЦНИИЭП торгово-бытовых зданий и туристских комплексов

24765 27

ФОРМАТ А4

МАРКА ПАНЕЛИ	ПОЗ.	МАРКА АРМАТУРНОГО ИЗДЕЛИЯ	КОЛ.	МАССА, КГ		ОБОЗНАЧЕНИЕ ДОКУМЕНТА
				1 ШТ	ВСЕГО	
1ПС 27.12.3.0-Л	1	КП-24.30Т	1	9.04	9.04	1-7-К24
	2	МН-1	1	2.07	2.07	1-8-К51
	3	СП-3	2	1.35	2.70	1-8-К48
	5	Ф8АIII L= 270	2	0.11	0.21	Б Ч
	7	МН-3	1	2.14	2.14	1-8-К54
	ИТОГО: 16.16					
1ПС 27.12.3.0-Л-1	1	КП-24.30Т	1	9.04	9.04	1-7-К24
	2	МН-1	1	2.07	2 07	1-8-К51
	3	СП-3	2	1.35	2 70	1-8-К48
	4	МН-2.30	2	1.45	2.90	1-8-К52
	5	Ф8АIII L= 270	2	0.11	0.21	б ч.
	7	МН-3	1	2.14	2.14	1-8-К54
	ИТОГО: 19.06					
1ПС 27.15.3.0-Л	1	КП-25.30Т	1	11.09	11 09	1-7-К25
	2	МН-1	1	2.07	2.07	1-8-К51
	3	СП-3	2	1.35	2.70	1-8-К48
	5	Ф8АIII L= 270	2	0.11	0.21	Б Ч
	7	МН-3	1	2.14	2.14	1-8-К54
	ИТОГО: 18 21					
1ПС 27.15.3.0-Л-1	1	КП-25.30Т	1	11.09	11.09	1-7-К25
	2	МН-1	1	2.07	2.07	1-8-К51
	3	СП-3	2	1.35	2.70	1-8-К48
	4	МН-2.30	2	1.45	2.90	1-8-К52
	5	Ф8АIII L= 270	2	0.11	0.21	Б.Ч.
	7	МН-3	1	2.14	2.14	1-8-К54
	ИТОГО: 21.11					

МАРКА ПАНЕЛИ	ПОЗ.	МАРКА АРМАТУРНОГО ИЗДЕЛИЯ	КОЛ.	МАССА, КГ		ОБОЗНАЧЕНИЕ ДОКУМЕНТА
				1 ШТ	ВСЕГО	
1ПС 27.12.3.0-Я	1	КП-24.30Т	1	9.04	9.04	1-7-К24
	2	МН-1	1	2.07	2.07	1-8-К51
	3	СП-2	2	0.83	1.66	1-8-К48
	5	Ф8АIII L= 270	2	0.11	0.21	Б Ч
	7	МН-3	1	2.14	2.14	1-8-К54
	ИТОГО: 15.12					
1ПС 27.12.3.0-Я-1	1	КП-24.30Т	1	9.04	9.04	1-7-К24
	2	МН-1	1	2.07	2.07	1-8-К51
	3	СП-2	2	0.83	1.66	1-8-К48
	4	МН-2.30	2	1.45	2.90	1-8-К52
	5	Ф8АIII L= 270	2	0.11	0.21	Б Ч
	7	МН-3	1	2.14	2.14	1-8-К54
	ИТОГО: 18.02					
1ПС 27.15.3.0-Я	1	КП-25.30Т	1	11 09	11.09	1-7-К25
	2	МН-1	1	2.07	2.07	1-8-К51
	3	СП-2	2	0.83	1.66	1-8-К48
	5	Ф8АIII L= 270	2	0.11	0.21	Б Ч
	7	МН-3	1	2.14	2.14	1-8-К54
	ИТОГО: 17.17					
1ПС 27.15.3.0-Я-1	1	КП-25.30Т	1	11 09	11 09	1-7-К25
	2	МН-1	1	2.07	2.07	1-8-К51
	3	СП-2	2	0.83	1.66	1-8-К48
	4	МН-2.30	2	1.45	2.90	1-8-К52
	5	Ф8АIII L= 270	2	0.11	0.21	Б Ч.
	7	МН-3	1	2.14	2.14	1-8-К54
	ИТОГО: 20.07					

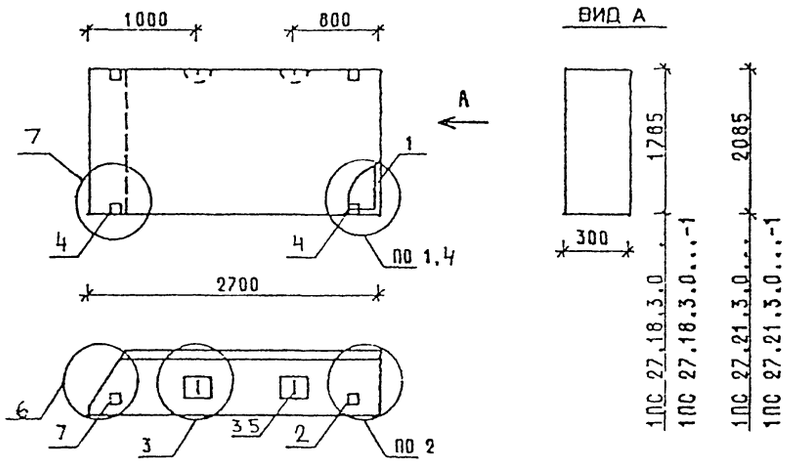

МАРКА ПАНЕЛИ	РАСХОД МАТЕРИАЛОВ				N УЗЛА
	БЕТОН, М3		ОТДЕЛ СЛОЙ ЦЕМ Р-Р М100, М3	СТАЛЬ, КГ	
	КЛ.В3 5	КЛ.В2.5			
1ПС 27 18.3.0-Л	1.233	-	0.160	21,95	1,2,3,6
1ПС 27.18.3.0-Л-1	1.233	-	0.160	24,85	2,3,4,6,7
1ПС 27 21.3.0-Л	1.440	-	0.187	23,51	1,2,3,6
1ПС 27 21.3.0-Л-1	1.440	-	0.187	26,41	2,3,4,6,7
1ПС 27.18.3.0-Я	-	1.393	-	20,27	1,2,3,6
1ПС 27.18.3.0-Я-1	-	1.393	-	23,17	2,3,4,6,7

1 УЗЛЫ СМ. К55

2 ВЕДОМОСТЬ РАСХОДА МАТЕРИАЛОВ СМ Р С

НАЧ.ОТД	ВОЛЕНСКИЙ		1 030 1-1/88 1-3-К 14
Н.КОНТР	ЛЕОНТЬЕВА		
ГИП	ШАЦ		ПАНЕЛИ 1ПС 27.18 3.0 . 1ПС 27.21.3 0..
ГЛ.СПЕЦ	КОЧИН		
ГЛ.СПЕЦ	ШАНАУРОВА		
ПРОВЕР	КАДЕЛИНА		
РАЗРАБ	МЫСОВСКИЙ		

СТАДИЯ	ЛИСТ	ЛИСТОВ
Р	1	3

ЦНИИЭП ТОРГОВО-БЫТОВЫХ ЗДАНИЙ И ТУРИСТСКИХ КОМПЛЕКСОВ

ФОРМАТ А4

МАРКА ПАНЕЛИ	ПОЗ.	МАРКА АРМАТУРНОГО ИЗДЕЛИЯ	КОЛ.	МАССА, КГ		ОБОЗНАЧЕНИЕ ДОКУМЕНТА
				1 ШТ	ВСЕГО	
1ПС 27.18.3.0-Л	1	КП-26.30Т	1	13,15	13,15	1-7 – К26
	2	МН-1	1	2,07	2,07	1-8 – К51
	3	СП-4	2	2,19	4,38	1-8 – К49
	5	ФВАIII L= 270	2	0,11	0,21	Б Ч
	7	МН-3	1	2,14	2,14	1-8 – К5Ч
	ИТОГО: 21,95					
1ПС 27.18.3 0-Л-1	1	КП-26.30Т	1	13,15	13,15	1-7 – К26
	2	МН-1	1	2,07	2,07	1-8 – К51
	3	СП-4	2	2.19	4.38	1-8 – К49
	4	МН-2.30	2	1 45	2.90	1-8 – К52
	5	ФВАIII L= 270	2	0.11	0.21	Б Ч
	7	МН-3	1	2.14	2.14	1-8 – К5Ч
	ИТОГО: 24.85					
1ПС 27 21 3 0-Л	1	КП-27.30Т	1	14.71	14.71	1-7 – К27
	2	МН-1	1	2 07	2 07	1-8 – К51
	3	СП-4	2	2.19	4.38	1-8 – К49
	5	ФВАIII L= 270	2	0.11	0 21	Б Ч
	7	МН-3	1	2.14	2 14	1-8 – К5Ч
	ИТОГО: 23.51					
1ПС 27.21 3 0-Л-1	1	КП-27.30Т	1	14.71	14.71	1-7 – К27
	2	МН-1	1	2.07	2.07	1-8 – К51
	3	СП-4	2	2.19	4.38	1-8 – К49
	4	МН-2.30	2	1.45	2.90	1-8 – К52
	5	ФВАIII L= 270	2	0.11	0.21	Б Ч
	7	МН-3	1	2.14	2.14	– К5Ч
	ИТОГО: 26.41					

1.030.1-1/88 1-3-К14 ЛИСТ 2

24765 29

ФОРМАТ А4

МАРКА ПАНЕЛИ	ПОЗ.	МАРКА АРМАТУРНОГО ИЗДЕЛИЯ	КОЛ	МАССА, КГ		ОБОЗНАЧЕНИЕ ДОКУМЕНТА
				1 ШТ	ВСЕГО	
1ПС 27 18 3 0-Я	1	КП-26 30Т	1	13 15	13 15	1-7-К26
	2	МН-1	1	2 07	2 07	1-8-К51
	3	СП-3	2	1 35	2 70	1-8-К48
	5	Ф8АIII L= 270	2	0 11	0 21	6Ч
	7	МН-3	1	2 14	2.14	1-8-К54
	ИТОГО 20 27					
1ПС 27 18 3 0-Я-1	1	КП-26.30Т	1	13 15	13.15	1-7-К26
	2	МН-1	1	2 07	2 07	1-8-К51
	3	СП-3	2	1 35	2 70	1-8-К48
	4	МН-2.30	2	1 45	2 90	1-8-К52
	5	Ф8АIII L= 270	2	0.11	0 21	6Ч
	7	МН-3	1	2.14	2 14	1-8-К54
	ИТОГО. 23.17					

ФОРМАТ А4

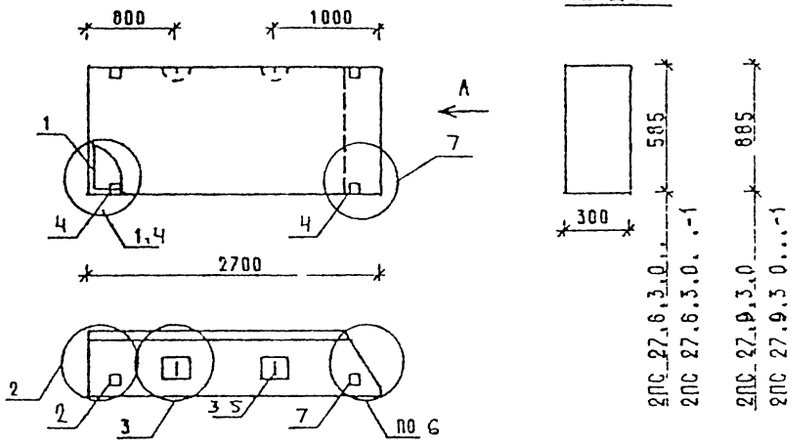

МАРКА ПАНЕЛИ	РАСХОД МАТЕРИАЛОВ				γ УЗЛА
	БЕТОН, М3		ОТДЕЛ СЛОЙ ЦЕМ Р-Р М100, М3	СТАЛЬ, КГ	
	КЛ В3 5	КЛ В2 5			
2ПС 27.6 3 0-Л	0 404	-	0.052	11 73	1,2,3,6
2ПС 27 6 3 0-Л-1	0.404	-	0 052	14 63	2 3,4,6,7
2ПС 27 9.3 0-Л	0.611	-	0 079	13 06	1 2,3,6
2ПС 27.9 3 0-Л-1	0 611	-	0.079	15 96	2 3 4,6,7
2ПС 27 6.3.0-Я	-	0 456	-	10 99	1,2,3,6
2ПС 27 6.3 0-Я-1	-	0.456	-	13 89	2 3 4,6,7
2ПС 27.9.3.0-Я	-	0 691	-	13 06	1,2,3,6
2ПС 27 9 3 0-Я-1	-	0.691	-	15 96	2,3,4,6,7

1 УЗЛЫ СМ К55

2 ВЕДОМОСТЬ РАСХОДА МАТЕРИАЛОВ СМ РС

НАЧ.ОТД.	ВОЛЬНСКИЙ		1.030 1-1/88 1-3-К 15
Н.КОНТР	ЛЕОНТЬЕВА		
ГИП	ШАЦ		ПАНЕЛИ 2ПС 27.6.3 0... 2ПС 27.9.3.0..
ГЛ.СПЕЦ	КОЧЕН		
ГЛ.СПЕЦ	ШАНАУРОВА		
ПРОВЕР	КАДЕЙКИНА		
РАЗРАБ	МЯСОВСКИЙ		

СТАДИЯ	ЛИСТ	ЛИСТОВ
Р	1	3

ЦНИИЭП торгово-бытовых зданий и туристских комплексов

24765 30

ФОРМАТ А4

МАРКА ПАНЕЛИ	ПОЗ	МАРКА АРМАТУРНОГО ИЗДЕЛИЯ	КОЛ	МАССА, КГ		ОБОЗНАЧЕНИЕ ДОКУМЕНТА
				1 ШТ	ВСЕГО	
2ПС 27 6 3 0-Л	1	КП-22 30Н	1	5,65	5,65	1-7 – К22
	2	МН-1	1	2,07	2,07	1-8 – К51
	3	СП-2	2	0,83	1,66	1-8 – К48
	5	Ф8АIII L= 270	2	0,11	0,21	Б Ч
	7	МН-3	1	2,14	2,14	1-8 – К5Ч
		ИТОГО 11 73				
2ПС 27 6 3 0-Л-1	1	КП-22 30Н	1	5,65	5,65	1-7 – К22
	2	МН-1	1	2,07	2,07	1-8 – К51
	3	СП-2	2	0,83	1 66	1-8 – К48
	4	МН-2 30	2	1,45	2.90	1-8 – К52
	5	Ф8АIII L= 270	2	0.11	0 21	Б Ч
	7	МН-3	1	2 14	2.14	1-8 – К5Ч
		ИТОГО 14 63				
2ПС 27 9 3 0-Л	1	КП 23.30Н	1	6 98	6 98	1-7 – К23
	2	МН-1	1	2.07	2 07	1-8 – К51
	3	СП-2	2	0 83	1.66	1-8 – К48
	5	Ф8АIII L= 270	2	0 11	0 21	Б Ч
	7	МН-3	1	2 14	2 14	1-8 – К5Ч
		ИТОГО 13 06				
2ПС 27 9 3.0-Л	1	КП-23.30Н	1	6 98	6 98	1-7 – К23
	2	МН-1	1	2 07	2 07	1-8 – К51
	3	СП-2	2	0.83	1 66	1-8 – К48
	4	МН-2 30	2	1 45	2 90	1-8 – К52
	5	Ф8АIII L= 270	2	0 11	0.21	Б Ч
	7	МН-3	1	2 14	2.14	1-8 – К5Ч
		ИТОГО 15.96				

1.030 1-1/88 1-3-К15 — ЛИСТ 2

ФОРМАТ А4

МАРКА ПАНЕЛИ	ПОЗ	МАРКА АРМАТУРНОГО ИЗДЕЛИЯ	КОЛ	МАССА, КГ		ОБОЗНАЧЕНИЕ ДОКУМЕНТА
				1 ШТ	ВСЕГО	
2ПС 27.6.3 0-Я	1	КП-22.30Н	1	5,65	5,65	1-7 – К22
	2	МН-1	1	2,07	2,07	1-8 – К51
	3	СП-1	2	0,46	0,92	1-8 – К48
	5	Ф8АIII L= 270	2	0,11	0,21	Б Ч
	7	МН-3	1	2,14	2,14	1-8 – К5Ч
		ИТОГО· 10,99				
2ПС 27 6 3 0-Я-1	1	КП-22.30Н	1	5.65	5.65	1-7 – К22
	2	МН-1	1	2.07	2.07	1-8 – К51
	3	СП-1	2	0.46	0 92	1-8 – К48
	4	МН-2 30	2	1.45	2.90	1-8 – К52
	5	Ф8АIII L= 270	2	0.11	0.21	Б Ч
	7	МН-3	1	2.14	2 14	1-8 – К5Ч
		ИТОГО: 13,89				
2ПС 27 9 3 0-Я	1	КП-23.30Н	1	6.98	6 98	1-7 – К23
	2	МН-1	1	2.07	2 07	1-8 – К51
	3	СП-2	2	0.83	1 66	1-8 – К48
	5	Ф8АIII L= 270	2	0:11	0 21	Б Ч
	7	МН-3	1	2.14	2 14	1-8 – К5Ч
		ИТОГО 13,06				
2ПС 27 9 3 0-Я-1	1	КП-23.30Н	1	6 98	6.98	1-7 – К23
	2	МН-1	1	2.07	2 07	1-8 – К51
	3	СП-2	2	0.83	1.66	1-8 – К48
	4	МН-2.30	2	1.45	2.90	1-8 – К52
	5	Ф8АIII L= 270	2	0.11	0.21	Б Ч
	7	МН-3	1	2.14	2 14	1-8 – К5Ч
		ИТОГО: 15,96				

1.030 1-1/88 1-3-К15 — ЛИСТ 3

24765 31

ФОРМАТ А4

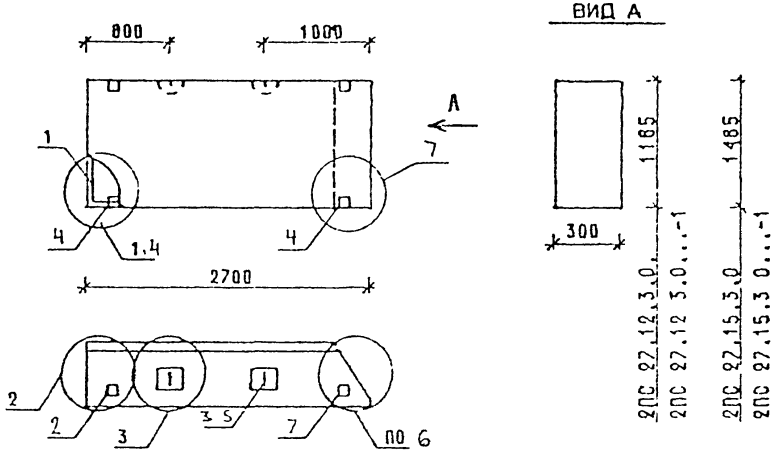

ВИД А

МАРКА ПАНЕЛИ	РАСХОД МАТЕРИАЛОВ				№ УЗЛА
	БЕТОН, М3		ОТДЕЛ СЛОЙ ЦЕМ.Р-Р М100, М3	СТАЛЬ, КГ	
	КЛ.В3.5	КЛ.В2.5			
2ПС 27.12,3.0-Л	0.818	-	0,106	16,16	1,2,3,6
2ПС 27.12 3 0-Л-1	0 818	-	0.106	19 06	2,3,4,6,7
2ПС 27 15.3 0-Л	1 026	-	0.133	18 21	1,2,3,6
2ПС 27 15.3 0-Л-1	1.026	-	0.133	21 11	2,3,4,6,7
2ПС 27.12.3.0-Я	-	0.925	-	15 12	1,2,3,6
2ПС 27.12.3 0-Я-1	-	0.925	-	18 02	2,3,4,6,7
2ПС 27 15.3 0-Я	-	1.159	-	17 17	1,2,3,6
2ПС 27.15.3 0-Я-1	-	1.159	-	20 07	2,3,4,6,7

1 УЗЛЫ СМ К55

2 ВЕДОМОСТЬ РАСХОДА МАТЕРИАЛОВ СМ РС

НАЧОТД	БУЛЬЕНСКИЙ		1.030 1-1/88. 1-3-К 16
НКОНТР	ЕСИТЬЕВА		
ГИП	ШАЦ		ПАНЕЛИ 2ПС 27.12.3.0 .. 2ПС 27.15.9 0 ..
ГИПСТЕЦ	КОФИН		
ГИПСТЕЦ	ШАНАУРОВА		
ПРОВЕР	КАДЕЙКИНА		
РАЗРАБ	МЫСОВСКИЙ		

СТАДИЯ	ЛИСТ	ЛИСТОВ
Р	1	3

ЦНИИЭП торгово-бытовых зданий и туристских комплексов

ФОРМАТ А4

МАРКА ПАНЕЛИ	ПОЗ	МАРКА АРМАТУРНОГО ИЗДЕЛИЯ	КОЛ	МАССА, КГ		ОБОЗНАЧЕНИЕ ДОКУМЕНТА
				1 ШТ	ВСЕГО	
2ПС 27 12 3.0-Л	1	КП-24 30Н	1	9,04	9,04	1-7 — К24
	2	МН-1	1	2 07	2.07	1-8 — К51
	3	СП-3	2	1 35	2.70	1-8 — К48
	5	Ф8АIII L= 270	2	0 11	0 21	Б Ч
	7	МН-3	1	2.14	2 14	1-8 — К54
	ИТОГО: 16.16					
2ПС 27 12.3 0-Л-1	1	КП-24.30Н	1	9.04	9 04	1-7 — К24
	2	МН-1	1	2.07	2 07	1-8 — К51
	3	СП-3	2	1.35	2 70	1-8 — К48
	4	МН-2.30	2	1.45	2 90	1-8 — К52
	5	Ф8АIII L= 270	2	0 11	0 21	Б Ч
	7	МН-3	1	2 14	2 14	1-8 — К54
	ИТОГО 19 06					
2ПС 27.15 3 0-Л	1	КП-25.30Н	1	11 09	11 09	1-7 — К25
	2	МН-1	1	2 07	2.07	1-8 — К51
	3	СП-3	2	1.35	2 70	1-8 — К48
	5	Ф8АIII L= 270	2	0.11	0.21	Б Ч
	7	МН-3	1	2.14	2.14	1-8 — К54
	ИТОГО: 18,21					
2ПС 27.15.3 0-Л-1	1	КП-25.30Н	1	11,09	11,09	1-7 — К25
	2	МН-1	1	2,07	2,07	1-8 — К51
	3	СП-3	2	1,35	2,70	1-8 — К48
	4	МН-2.30	2	1.45	2.90	1-8 — К52
	5	Ф8АIII L= 270	2	0.11	0.21	Б Ч
	7	МН-3	1	2.14	2.14	1-8 — К54
	ИТОГО: 21 11					

1.030 1-1/88 1-3-К16 ЛИСТ 2

24765 32

ФОРМАТ А4

МАРКА ПАНЕЛИ	ПОЗ	МАРКА АРМАТУРНОГО ИЗДЕЛИЯ	КОЛ.	МАССА, КГ 1 ШТ	МАССА, КГ ВСЕГО	ОБОЗНАЧЕНИЕ ДОКУМЕНТА
2ПС 27.12 3 0-Я	1	КП-24.30Н	1	9,04	9,04	1-7 – К24
	2	МН-1	1	2,07	2,07	1-8 – К51
	3	СП-2	2	0,83	1,66	1-8 – К48
	5	Ф8АIII L= 270	2	0,11	0,21	Б Ч
	7	МН-3	1	2,14	2,14	1-8 – К5Ч
	ИТОГО 15,12					
2ПС 27 12 3 0-Я-1	1	КП-24.30Н	1	9.04	9,04	1-7 – К24
	2	МН-1	1	2.07	2,07	1-8 – К51
	3	СП-2	2	0.83	1,66	1-8 – К48
	4	МН-2.30	2	1.45	2,90	1-8 – К52
	5	Ф8АIII L= 270	2	0.11	0.21	Б Ч
	7	МН-3	1	2.14	2,14	1-8 – К5Ч
	ИТОГО: 18,02					
2ПС 27 15 3 0-Я	1	КП-25.30Н	1	11 09	11 09	1-7 – К25
	2	МН-1	1	2.07	2.07	1-8 – К51
	3	СП 2	2	0.83	1.66	1-8 – К48
	5	Ф8АIII L= 270	2	0.11	0.21	Б.Ч
	7	МН-3	1	2.14	2.14	1-8 – К5Ч
	ИТОГО: 17.17					
2ПС 27 15.3 0-Я-1	1	КП-25.30Н	1	11 09	11.09	1-7 – К25
	2	МН-1	1	2.07	2.07	1-8 – К51
	3	СП-2	2	0.83	1.66	1-8 – К48
	4	МН-2.30	2	1.45	2.90	1-8 – К52
	5	Ф8АIII -L= 270	2	0.11	0.21	Б Ч
	7	МН-3	1	2.14	2.14	1-8 – К5Ч
	ИТОГО: 20.07					

1.030.1-1/88. 1-3-К16 | ЛИСТ 3

ФОРМАТ А4

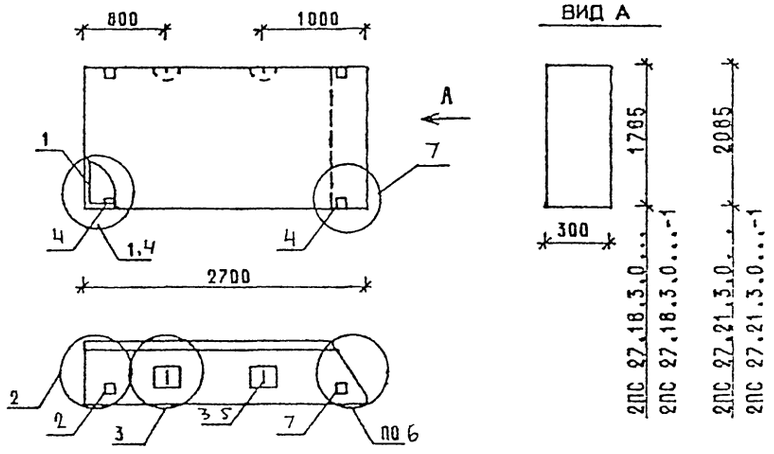

МАРКА ПАНЕЛИ	РАСХОД МАТЕРИАЛОВ: БЕТОН, М3 КЛ.В3.5	БЕТОН, М3 КЛ.В2.5	ОТДЕЛ.СЛОЯ ЦЕМ.-Р-Р М100, М3	СТАЛЬ, КГ	М УЗЛА
2ПС 27.18.3.0-Л	1.233	-	0.160	21,95	1,2,3,6
2ПС 27 18.3 0-Л-1	1.233	-	0.160	24.85	2,3,4,6,7
2ПС 27 21.3 0-Л	1.440	-	0.187	23 51	1,2,3,6
2ПС 27 21.3.0-Л-1	1.440	-	0.187	26 41	2,3,4,6,7
2ПС 27 18 3.0-Я	-	1.393	-	20 27	1 2,3,6
2ПС 27 18 3.0-Я-1	-	1.393	-	23 17	2,3,4,6,7

1. УЗЛЫ СМ К 55
2 ВЕДОМОСТЬ РАСХОДА МАТЕРИАЛОВ СМ РС

НАЧОТД	БОЛЬШОЗЯЛ		1.030.1-1/88 1-3-К 17
НКОНТР	ЛЕОНТЬЕВА		
ГИП	САЦ		ПАНЕЛИ 2ПС 27 18 3 0.. 2ПС 27.21.3.0..
ГАСПЕЦ	КОЧИН		СТАДИЯ Р; ЛИСТ 1; ЛИСТОВ 3
ГАСПЕЦ	ШАЧАУРОВА		ЦНИИЭП ТЕПЛОЭНЕРГЕТИЧЕСКИХ ЗДАНИЙ И ТЕХНОЛОГИЧЕСКИХ КОМПЛЕКСОВ
ПРОВЕР	КАБЕЖКИНА		
РАЗРАБ	МЫСОВСКИЙ		

24765 33

ФОРМАТ А4

МАРКА ПАНЕЛИ	ПОЗ.	МАРКА АРМАТУРНОГО ИЗДЕЛИЯ	КОЛ.	МАССА, КГ		ОБОЗНАЧЕНИЕ ДОКУМЕНТА
				1 ШТ	ВСЕГО	
2ПС 27 18 3 О-Л	1	КП-26 30Н	1	13,15	13,15	1-7-К26
	2	МН-1	1	2,07	2,07	1-8-К51
	3	СП-4	2	2,19	4,38	1-8-К49
	5	ФВАIII L=270	2	0,11	0,21	Б Ч
	7	МН-3	1	2,14	2,14	1-8-К54
	ИТОГО: 21,95					
2ПС 27 18 3 О-Л-1	1	КП-26.30Н	1	13,15	13.15	1-7-К26
	2	МН-1	1	2,07	2.07	1-8-К51
	3	СП-4	2	2,19	4.38	1-8-К49
	4	МН-2.30	2	1,45	2.90	1-8-К52
	5	ФВАIII L=270	2	0,11	0.21	Б Ч
	7	МН-3	1	2,14	2.14	1-8-К54
	ИТОГО: 24,85					
2ПС 27 21 3 О-Л	1	КП-27.30Н	1	14,71	14,71	1-7-К27
	2	МН-1	1	2.07	2 07	1-8-К51
	3	СП-4	2	2 19	4.38	1-8-К49
	5	ФВАIII L=270	2	0.11	0.21	Б Ч
	7	МН-3	1	2.14	2 14	1-8-К54
	ИТОГО: 23,51					
2ПС 27 21 3 О-Л-1	1	КП-27.30Н	1	14,71	14,71	1-7-К27
	2	МН-1	1	2.07	2.07	1-8-К51
	3	СП-4	2	2.19	4.38	1-8-К49
	4	МН-2.30	2	1.45	2.90	1-8-К52
	5	ФВАIII L=270	2	0.11	0.21	Б Ч
	7	МН-3	1	2.14	2.14	1-8-К54
	ИТОГО: 26,41					

1.030.1-1/88 1-Э-К17 Лист 2

ФОРМАТ А4

МАРКА ПАНЕЛИ	ПОЗ.	МАРКА АРМАТУРНОГО ИЗДЕЛИЯ	КОЛ	МАССА, КГ		ОБОЗНАЧЕНИЕ ДОКУМЕНТА
				1 ШТ	ВСЕГО	
2ПС 27 18.3 О-Я	1	КП-26 30Н	1	13,15	13,15	1-7-К26
	2	МН-1	1	2 07	2 07	1-8-К51
	3	СП-3	2	1 35	2.70	1-8-К48
	5	ФВАIII L=270	2	0 11	0 21	Б Ч
	7	МН-3	1	2 14	2.14	1-8-К54
	ИТОГО. 20,27					
2ПС 27 18 3 О-Я-1	1	КП-26.30Н	1	13.15	13 15	1-7-К26
	2	МН-1	1	2.07	2 07	1-8-К51
	3	СП-3	2	1 35	2.70	1-8-К48
	4	МН-2.30	2	1 45	2 90	1-8-К52
	5	ФВАIII L=270	2	0.11	0 21	Б Ч
	7	МН-3	1	2.14	2.14	1-8-К54
	ИТОГО: 23,17					

1.030.1-1/88. 1-Э-К17 Лист 3

ФОРМАТ А4

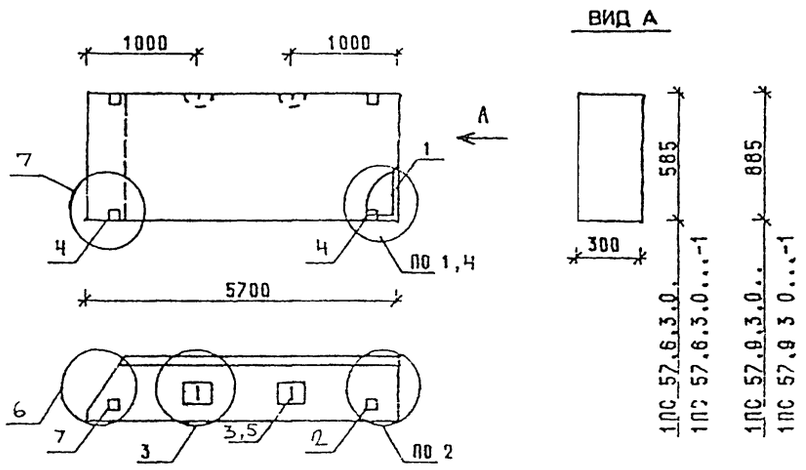

МАРКА ПАНЕЛИ	РАСХОД МАТЕРИАЛОВ				N УЗЛА
	БЕТОН, М3		ОТДЕЛ. СЛОЯ ЦЕМ.Р-Р М100, М3	СТАЛЬ, КГ	
	КЛ В3.5	КЛ В2.5			
1ПС 57 6.3.0-Л	0 869	-	0,114	24 68	1 2 3 6
1ПС 57 6.3.0-Л-1	0 869	-	0,114	27 58	2 3 4.6.7
1ПС 57 9.3.0-Л	1 315	-	0,172	26 83	1 2 3 6
1ПС 57 9 3.0-Л-1	1 315	-	0 172	29 73	2 3 4 6 7
1ПС 57 6.3.0-Я	-	0.983	-	23 64	1 2 3 6
1ПС 57.6 3 0-Я-1	-	0.983	-	26 54	2 3 4 6 7
1ПС 57.9 3 0-Я	-	1 487		25 15	1 2 3 6
1ПС 57 9 3.0-Я-1	-	1,487		28 05	0,3,4,6.7

1 УЗЛЫ СМ К 55

2. ВЕДОМОСТЬ РАСХОДА МАТЕРИАЛОВ СМ РС

НАЧ.СТД	ВОЕВОДСКИЙ		1.030.1-1/88. 1-3-К 18
НАЧ.ТР	ЛЕОНТЬЕВА		
ГИП	ШАЦ		ПАНЕЛИ 1ПС 57.6 3.0... 1ПС 57.9 3 0..
ГЛ.СПЕЦ	ИОЧИН		
ГЛ.СПЕЦ	ШАПКУРОВА		
ПРОВЕР	КАДЕЙКИНА		
РАЗРАБ	МЫСОВСКИЙ		

СТАДИЯ	ЛИСТ	ЛИСТОВ
Р	1	3

ЦНИИЭП торгово-бытовых зданий и туристских комплексов

ФОРМАТ А4

МАРКА ПАНЕЛИ	ПОЗ	МАРКА АРМАТУРНОГО ИЗДЕЛИЯ	КОЛ	МАССА, КГ		ОБОЗНАЧЕНИЕ ДОКУМЕНТА
				1 ШТ	ВСЕГО	
1ПС 57 6 3 0-Л	1	КП-28 30Т	1	17 56	17.56	1-7-К28
	2	МН-1	1	2.07	2.07	1-8-К51
	3	СП-3	2	1.35	2.70	1-8-К48
	5	Ф8АIII L= 270	2	0.11	0 21	Б Ч
	7	МН-3	1	2.14	2.14	1-8-К54
	ИТОГО: 24.68					
1ПС 57.6 3 0-Л-1	1	КП-28 30Т	1	17.56	17.56	1-7-К28
	2	МН-1	1	2 07	2 07	1-8-К51
	3	СП-3	2	1.35	2.70	1-8-К48
	4	МН-2 30	2	1 45	2 90	1-8-К52
	5	Ф8АIII L= 270	2	0.11	0.21	Б.Ч
	7	МН-3	1	2.14	2.14	1-8-К54
	ИТОГО. 27 58					
1ПС 57 9 3 0-Л	1	КП-29 30Т	1	18 03	18 03	1-7-К29
	2	МН-1	1	2 07	2.07	1-9-К51
	3	СП-4	2	2 19	4 38	1-8-К49
	5	Ф8АIII L= 270	2	0.11	0.21	Б Ч
	7	МН-3	1	2 14	2.14	1-8-К54
	ИТОГО: 26 83					
1ПС 57 9 3 0-Л-1	1	КП-29 30Т	1	18 03	18 03	1-7-К29
	2	МН-1	1	2.07	2.07	1-8-К54
	3	СП-4	2	2.19	4 38	1-8-К49
	4	МН-2 30	2	1.45	2 90	1-8-К52
	5	Ф8АIII L= 270	2	0.11	0 21	Б Ч
	7	МН-3	1	2 14	2.14	1-8-К54
	ИТОГО: 29 73					

1.030.1-1/88 1-3-К18 ЛИСТ 2

МАРКА ПАНЕЛИ	поз	МАРКА АРМАТУРНОГО ИЗДЕЛИЯ	кол	МАССА, КГ 1 ШТ	МАССА, КГ ВСЕГО	ОБОЗНАЧЕНИЕ ДОКУМЕНТА
1ПС 57 6 3 0-Я	1	КП-28 30Т	1	17 56	17 56	1-7 - К28
	2	МН-1	1	2 07	2 07	1-8 - К51
	3	СП-2	2	0 83	1 66	1-8 - К48
	5	ФВАIII L= 270	2	0 11	0 21	Б Ч
	7	МН-3	1	2 14	2 14	1-8 - К54
		ИТОГО 23,64				
1ПС 57 6 3 0-Я-1	1	КП-28 30Т	1	17 56	17 56	1-7 - К28
	2	МН-1	1	2 07	2 07	1 8 - К51
	3	СП-2	2	0 83	1 66	1-8 - К48
	4	МН-2 30	2	1 45	2.90	1-8 - К52
	5	ФВАIII L= 270	2	0 11	0 21	Б Ч
	7	МН-3	1	2 14	2 14	1-8 - К54
		ИТОГО 26.54				
1ПС 57 9 3 0-Я	1	КП-29 30Т	1	18 03	18 03	1-7 - К29
	2	МН-1	1	2 07	2 07	1-8 - К51
	3	СП-3	2	1 35	2 70	1-8 - К48
	5	ФВАIII L= 270	2	0 11	0 21	Б Ч
	7	МН-3	1	2.14	2 14	1-8 - К54
		ИТОГО 25,15				
1ПС 57.9 3 0-Я-1	1	КП-29 30Т	1	18 03	18 03	1-7 - К29
	2	МН-1	1	2 07	2.07	1-8 - К51
	3	СП-3	2	1.35	2 70	1-8 - К48
	4	МН-2.30	2	1.45	2 90	1-8 - К51
	5	ФВАIII L= 270	2	0 11	0 21	Б Ч
	7	МН-3	1	2 14	2 14	1-8 - К54
		ИТОГО: 28.05				

1 030 1-1/88 1-3-К 18 — ЛИСТ 3

ФОРМАТ А4

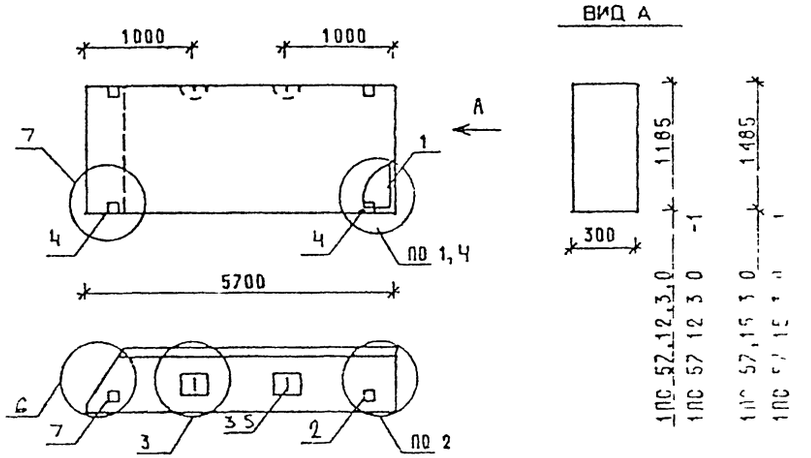

МАРКА ПАНЕЛИ	РАСХОД МАТЕРИАЛОВ: БЕТОН, М3 КЛ В3 5	БЕТОН, М3 КЛ В2 5	ОТДЕЛ СЛОЙ ЦЕМ Р-Р М100, М3	СТАЛЬ, КГ	К УЗЛА
1ПС 57 12.3 0-Л	1 760	-	0.231	30 83	1 2 3 6
1ПС 57 12.3 0-Л-1	1.760	-	0.231	33 73	2 3 4 6 7
1ПС 57 15 3 0-Л	2 206	-	0.289	35 09	1 2 3 6
1ПС 57 15 3 0-Л-1	2 206	-	0.289	37 99	2 3 4 6 7
1ПС 57 12 3.0-Я	-	1.991	-	27 35	1 2 3 6
1ПС 57 12.3.0-Я-1	-	1.991	-	30 25	2 3 4 6 7
1ПС 57 15 3 0-Я	-	2.495	-	33 17	1 2 3 6
1ПС 57.15 3 0-Я-1	-	2.495	-	36 07	2 3 4 6 7

1 УЗЛЫ СМ К55

2 ВЕДОМОСТЬ РАСХОДА МАТЕРИАЛОВ СМ РС

НАЧ.ОТД	ВОЛЬНСКИЙ	
Н.КОНТР	ЛЕОНТЬЕВА	
ГИП	ШАЦ	
ГЛ.СПЕЦ	КОЧИН	
ГЛ.СПЕЦ	ШАНАУРОВА	
ПРОВЕР	КАДЕЙКИНА	
РАЗРАБ.	МЫСОВСКИЙ	

1 030 1-1/88 1-3-К 19

ПАНЕЛИ
1ПС 57 12.3 0 ..
1ПС 57 15 3 0

СТАДИЯ	ЛИСТ	ЛИСТОВ
Р	1	3

ЦНИИЭП торгово-бытовых зданий и туристских комплексов

24765 36

ФОРМАТ А4

МАРКА ПАНЕЛИ	ПОЗ.	МАРКА АРМАТУРНОГО ИЗДЕЛИЯ	КОЛ	МАССА, КГ 1 ШТ	МАССА, КГ ВСЕГО	ОБОЗНАЧЕНИЕ ДОКУМЕНТА
1ПС 57 12 3 0-Л	1	КП-30 30Т	1	20 23	20,23	1-7- К30
	2	МН-1	1	2.07	2,07	1-8- К 51
	3	СП-5	2	3.09	6,18	1-8- К49
	5	Ф8АIII L= 270	2	0 11	0,21	Б ч
	7	МН-3	1	2 14	2.14	1-8- К54
		ИТОГО 30,83				
1ПС 57.12 3 0-Л-1	1	КП-30.30Т	1	20,23	20,23	1-7- К30
	2	МН-1	1	2 07	2,07	1-8- К51
	3	СП-5	2	3 09	6,18	1-8- К49
	4	МН-2 30	2	1.45	2,90	1-8 - К52
	5	Ф8АIII L= 270	2	0 11	0,21	Б Ч
	7	МН-3	1	2 14	2,14	1-8- К54
		ИТОГО 33,73				
1ПС 57 15 3 0-Л	1	КП-31 30Т	1	24 37	24 37	1-7- К31
	2	МН-1	1	2 07	2 07	1-8- К51
	3	СП-5	2	3 09	6 18	1-8- К49
	5	Ф10АIII L= 270	2	0 17	0.33	Б ч
	7	МН-3	1	2 14	2,14	1-8- К54
		ИТОГО. 35,09				
1ПС 57 15 3 0-Л-1	1	КП-31 30Т	1	24 37	24,37	1-7- К31
	2	МН-1	1	2 07	2,07	1-8- К51
	3	СП-5	2	3.09	6.18	1-8- К49
	4	МН-2.30	2	1 45	2.90	1-8 - К52
	5	Ф10АIII L= 270	2	0 17	0,33	Б Ч
	7	МН-3	1	2 14	2.14	1-8- К54
		ИТОГО: 37,99				

1 030 1-1/88. 1-3-К 19 — ЛИСТ 2

ФОРМАТ А4

МАРКА ПАНЕЛИ	ПОЗ	МАРКА АРМАТУРНОГО ИЗДЕЛИЯ	КОЛ.	МАССА, КГ 1 ШТ	МАССА, КГ ВСЕГО	ОБОЗНАЧЕНИЕ ДОКУМЕНТА
1ПС 57 12.3 0-Я	1	КП-30.30Т	1	20,23	20,23	1-7 - К30
	2	МН-1	1	2,07	2,07	1-8 - К51
	3	СП-3	2	1,35	2,70	1-8 - К48
	5	Ф8АIII L= 270	2	0,11	0,21	Б Ч
	7	МН-3	1	2,14	2,14	1-8 - К54
		ИТОГО 27,35				
1ПС 57 12 3 0-Я-1	1	КП-30.30Т	1	20 23	20 23	1-7 - К30
	2	МН-1	1	2 07	2 07	1-8 - К51
	3	СП-3	2	1 35	2 70	1-8 - К48
	4	МН-2.30	2	1.45	2 90	1-8 - К52
	5	Ф8АIII L= 270	2	0.11	0.21	Б Ч
	7	МН-3	1	2 14	2 14	1-8 - К54
		ИТОГО: 30,25				
1ПС'57 15 3 0-Я	1	КП-31.30Т	1	24 37	24 37	1-7 - К31
	2	МН-1	1	2.07	2 07	1-8 - К 51
	3	СП-4	2	2 19	4 38	1-8 - К49
	5	Ф8АIII L= 270	2	0 11	0.21	Б Ч
	7	МН-3	1	2.14	2.14	1-8 - К54
		ИТОГО: 33,17				
1ПС 57 15.3 0-Я-1	1	КП-31.30Т	1	24,37	24,37	1-7 - К31
	2	МН-1	1	2,07	2,07	1-8 - К 51
	3	СП-4	2	2.19	4.38	1-8 - К 49
	4	МН-2.30	2	1 45	2 90	1-8 - К52
	5	Ф8АIII L= 270	2	0.11	0 21	Б Ч
	7	МН-3	1	2.14	2 14	1-8 - К54
		ИТОГО: 36,07				

1 030 1-1/88. 1-3-К 19 — ЛИСТ 3

24765 37

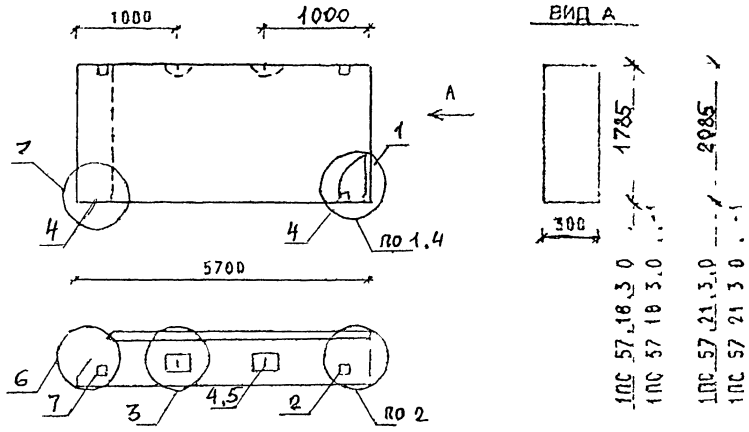

МАРКА ПАНЕЛИ	РАСХОД МАТЕРИАЛОВ: БЕТОН, м3 КЛ В3 5	БЕТОН, м3 КЛ В2 5	ОТДЕЛ СЛОЯ ЦЕМ Р-Р М100, м3	СТАЛЬ, кг	N УЗЛА
1ПС 57.18.3 0-Л	2,652	-	0,347	42,27	1,2,3,6
1ПС 57.18 3 0-Л-1	2,652	-	0,347	45,17	2,3,4,6,7
1ПС 57 21.3.0-Л	3,098	-	0,406	48,34	1,2,3,6
1ПС 57.21.3.0-Л-1	3,098	-	0,406	51,24	2,3,4,6,7
1ПС 57.18.3.0-Я		2,999	-	39,11	1,2,3,6
1ПС 57.18.3.0-Я-1	-	2,999	-	42,01	2,3,4,6,7

1 УЗЛЫ СМ. К55

2 ВЕДОМОСТЬ РАСХОДА МАТЕРИАЛОВ СМ. Р6

НАЧ.ОТД	ВОЛЯНСКИЙ		1030 1-1/88 1-3-К 20
Н.КОНТР	ЛЕСНЯЬЕВА		
ГИП	САЦ		ПАНЕЛИ 1ПС 57.18 3 0 .. 1ПС 57 21.3 0...
ГЛ.СПЕЦ	КОЧЕТ		
ГЛ.СПЕЦ	ШАНАУРОВ		
ПРОВЕР	КАДЕРИНА		
РАЗРАБ	МИЛЬСКИЙ		

СТАДИЯ	ЛИСТ	ЛИСТОВ
Р	1	3

ЦНИИЭП торгово-бытовых зданий и туристских комплексов

ФОРМАТ А4

МАРКА ПАНЕЛИ	ПОЗ.	МАРКА АРМАТУРНОГО ИЗДЕЛИЯ	КОЛ	МАССА, КГ: 1 ШТ	МАССА, КГ: ВСЕГО	ОБОЗНАЧЕНИЕ ДОКУМЕНТА
1ПС 57 18 3 0-Л	1	КП-32.30Т	1	28 51	28 51	1-7-К32
	2	МН-1	1	2 07	2 07	1-8-К51
	3	СП-6	2	4 61	9 22	1-8-К50
	5	Ф10АIII L= 270	2	0 17	0 33	Б4
	7	МН-3	1	2.14	2 14	1-8-К54
		ИТОГО: 42 27				
1ПС 57 18 3 0-Л-1	1	КП-32.30Т	1	28 51	28 51	1-7-К32
	2	МН-1	1	2.07	2.07	1-8-К51
	3	СП-6	2	4 61	9 22	1-8-К50
	4	МН-2.30	2	1.45	2.90	1-8-К52
	5	Ф10АIII L= 270	2	0.17	0.33	Б4
	7	МН-3	1	2.14	2.14	1-8-К54
		ИТОГО: 45 17				
1ПС 57 21 3 0-Л	1	КП-33.30Т	1	31 60	31 60	1-7-К33
	2	МН-1	1	2 07	2 07	1-8-К51
	3	СП-7	2	6.10	12.20	1-8-К50
	5	Ф10АIII L= 270	2	0.17	0.33	Б4
	7	МН-3	1	2.14	2.14	1-8-К54
		ИТОГО: 48.34				
1ПС 57 21 3.0-Л-1	1	КП-33.30Т	1	31.60	31.60	1-7-К33
	2	МН-1	1	2 07	2.07	1-8-К51
	3	СП-7	2	6.10	12.20	1-8-К50
	4	МН-2.30	2	1.45	2 90	1-8-К52
	5	Ф10АIII L= 270	2	0.17	0.33	Б4
	7	МН-3	1	2.14	2.14	1-8-К54
		ИТОГО: 51.24				

1030 1-1/88. 1-3-К 20 — ЛИСТ 2

ФОРМАТ А4

МАРКА ПАНЕЛИ	ПОЗ.	МАРКА АРМАТУРНОГО ИЗДЕЛИЯ	КОЛ.	МАССА, КГ 1 ШТ	МАССА, КГ ВСЕГО	ОБОЗНАЧЕНИЕ ДОКУМЕНТА
1ПС 57 18 3 0-Я	1	КП-32.30Т	1	28 51	28 51	1-7-К32
	2	МН-1	1	2 07	2 07	1-8-К51
	3	СП-5	2	3 09	6.18	1-8-К49
	5	Ф8АIII L= 270	2	0 11	0.21	Б Ч -
	7	МН-3	1	2.14	2.14	1-8-К54
		ИТОГО: 39.11				
1ПС 57.18.3.0-Я-1	1	КП-32.30Т	1	28.51	28.51	1-7-К32
	2	МН-1	1	2 07	2 07	1-8-К51
	3	СП-5	2	3.09	6 18	1-8-К49
	4	МН-2.30	2	1 45	2 90	1-8-К52
	5	Ф8АIII L= 270	2	0 11	0.21	Б Ч
	7	МН-3	1	2.14	2.14	1-8-К54
		ИТОГО: 42 01				

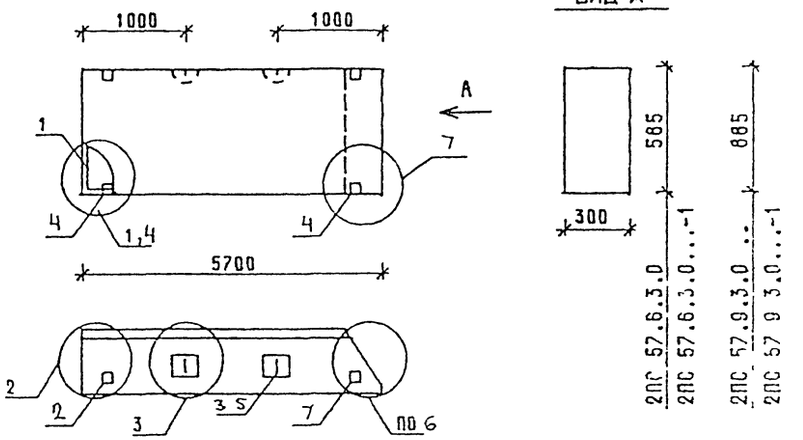

МАРКА ПАНЕЛИ	РАСХОД МАТЕРИАЛОВ: БЕТОН М3 КЛ.В3.5	БЕТОН М3 КЛ В2.5	ОТДЕЛ. СЛОЙ ЦЕМ.Р-Р М100, М3	СТАЛЬ, КГ	N УЗЛА
2ПС 57 6.3.0-Л	0,869	-	0.114	24 68	1,2,3,6
2ПС 57 6 3.0-Л-1	0,869	-	0.114	27 58	2,3,4,6,7
2ПС 57 9 3 0-Л	1,315	-	0.172	26.83	1,2,3,6
2ПС 57 9 3.0-Л-1	1,315	-	0.172	29.73	2,3,4,6,7
2ПС 57 6 3 0-Я	-	0,983	-	23 64	1 2,3.6
2ПС 57.6 3 0-Я-1	-	0,983	-	26 54	2,3,4,6,7
2ПС 57 9.3.0-Я		1,487	-	25,15	1,2,3,6
2ПС 57.9.3.0-Я-1	-	1,487		28,05	2,3,4,6,7

1 УЗЛЫ СМ К55

2 ВЕДОМОСТЬ РАСХОДА МАТЕРИАЛОВ СМ РС

НАЧ ОТД	ЗОЛЬНИКОВ	
Н.КОНТР.	ЛЕОНТЬЕВА	
ГИП	ШАЦ	
ГЛ.СПЕЦ	КОЧИН	
ГЛ.СПЕЦ	ШАНАУРОВА	
ПРОВЕР	КАДЕЙКИНА	
РАЗРАБ	МЫСОВСКИЙ	

1 030 1-1/88. 1-3-К 21

ПАНЕЛИ
2ПС 57 6.3 0.
2ПС 57 9 3 0 .

Р 1 1 3

ЦНИИЭП торгово-бытовых зданий и туристских комплексов

24765 39

1 030 1-1/88. 1-3-К20

Лист 3

ФОРМАТ А4

ВЗАМ.ИНВ | ПОДПИСЬ И ДАТА | ИНВ. ПОДЛ.

МАРКА ПАНЕЛИ	ПОЗ	МАРКА АРМАТУРНОГО ИЗДЕЛИЯ	КОЛ	МАССА, КГ 1 ШТ	МАССА, КГ ВСЕГО	ОБОЗНАЧЕНИЕ ДОКУМЕНТА
2ПС 57 6 3 0 Л	1	КП-28 30Н	1	17 56	17 56	1-7-К28
	2	МН-1	1	2 07	2 07	1-8-К51
	3	СП-3	2	1 35	2.70	1-8-К48
	5	ФВАIII L=270	2	0 11	0 21	Б Ч
	7	МН-3	1	2 14	2 14	1-8-К54
		ИТОГО 24.68				
2ПС 57 6 3 0-Л-1	1	КП-28 30Н	1	17 56	17 56	1-7-К28
	2	МН-1	1	2 07	2.07	1-8-К51
	3	СП-3	2	1 35	2 70	1-8-К48
	4	МН-2 30	2	1 45	2 90	1-8-К52
	5	ФВАIII L=270	2	0 11	0 21	Б Ч
	7	МН-3	1	2 14	2 14	1-8-К54
		ИТОГО 27.58				
2ПС 57 9 3 0 Л	1	КП-29 30Н	1	18 03	18 03	1-7-К29
	2	МН-1	1	2.07	2 07	1-8-К51
	3	СП-1	2	2 19	4 38	1-8-К49
	5	ФВАIII L=270	2	0 11	0 21	Б Ч
	7	МН-3	1	2 14	2 14	1-8-К54
		ИТОГО: 26 83				
2ПС 57 9 3 0-Л-1	1	КП-29.30Н	1	18 03	18 03	1-7-К29
	2	МН-1	1	2 07	2 07	1-8-К51
	3	СП-4	2	2 19	4 38	1-8-К49
	4	МН-2.30	2	1 45	2.90	1-8-К52
	5	ФВАIII L=270	2	0 11	0 21	Б Ч
	7	МН-3	1	2.14	2.14	1-8-К54
		ИТОГО: 29 73				

1030 1-1/88. 1-3-К21 — ЛИСТ 2

ФОРМАТ А4

МАРКА ПАНЕЛИ	ПОЗ	МАРКА АРМАТУРНОГО ИЗДЕЛИЯ	КОЛ	МАССА, КГ 1 ШТ	МАССА, КГ ВСЕГО	ОБОЗНАЧЕНИЕ ДОКУМЕНТА
2ПС 57 6 3 0 Я	1	КП-28 30Н	1	17 56	17 56	1-7-К26
	2	МН-1	1	2 07	2 07	1-8-К51
	3	СП-2	2	0 83	1 66	1-8-К48
	5	ФВАIII L=270	2	0 11	0 21	Б Ч
	7	МН-3	1	2 14	2 14	1-8-К54
		ИТОГО 23,64				
2ПС 57 6 3 0-Я-1	1	КП-28 30Н	1	17 56	17 56	1-7-К28
	2	МН-1	1	2 07	2,07	1-8-К51
	3	СП-2	2	0 83	1,66	1-8-К48
	4	МН-2.30	2	1 45	2,90	1-8-К52
	5	ФВАIII L=270	2	0 11	0,21	Б Ч
	7	МН-3	1	2 14	2,14	1-8-К54
		ИТОГО 26,54				
2ПС 57 9 3 0-Я	1	КП-29 30Н	1	18 03	18 03	1-7-К29
	2	МН-1	1	2 07	2 07	1-8-К51
	3	СП-3	2	1 35	2 70	1-8-К48
	5	ФВАIII L=270	2	0 11	0 21	Б Ч
	7	МН-3	1	2 14	2 14	1-8-К54
		ИТОГО 25,15				
2ПС 57.9 3 0-Я-1	1	КП-29 30Н	1	18 03	18 03	1-7-К29
	2	МН-1	1	2 07	2 07	1-8-К51
	3	СП-3	2	1 35	2 70	1-8-К48
	4	МН-2 30	2	1 45	2 90	1-8-К52
	5	ФВАIII L=270	2	0 11	0 21	Б Ч
	7	МН-3	1	2.14	2 14	1-8-К54
		ИТОГО: 28,05				

1030 1-1/88 1-3-К21 — ЛИСТ 3

24765 40

ФОРМАТ А4

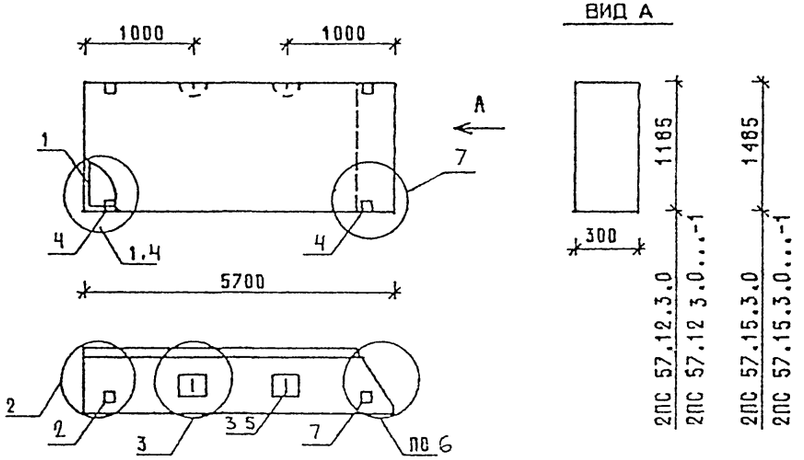

МАРКА ПАНЕЛИ	РАСХОД МАТЕРИАЛОВ				№ УЗЛА
	БЕТОН, М3		ОТДЕЛ СЛОЯ ЦЕМ $R_{изг}$ М100 М3	СТАЛЬ, КГ	
	КЛ В3 5	КЛ В2 5			
2ПС 57 12.3.0-Л	1.760	-	0.231	30.83	1 2 3 6
2ПС 57.12.3 0-Л-1	1 760	-	0.231	33 73	2 3 4 6,7
2ПС 57 15 3 0-Л	2 206	-	0 289	35 09	1 2 3 6
2ПС 57 15 3.0-Л-1	2.206	-	0.289	37 99	2 3,4 67
2ПС 57 12.3 0-Я	-	1.991	-	27 35	1 2 3 6
2ПС 57.12 3.0-Я-1	-	1 991	-	30 25	2 3 4 67
2ПС 57 15 3.0-Я	-	2.495	-	33 17	1 2 3.6
2ПС 57 15 3.0-Я-1	-	2.495	-	36 07	2 3 4 67

1 УЗЛЫ СМ К55

2 ВЕДОМОСТЬ РАСХОДА МАТЕРИАЛОВ СМ РС

НАЧ ОТД	ВОЛЬНСКИЙ		1 030 1-1/88 1-3-К 22
Н КОНТР	ЛЕОНТЬЕВА		
ГИП	ШАЦ		ПАНЕЛИ 2ПС 57 12 3.0. 2ПС 57.15.3.0.
ГЛСПЕЦ	КОФИН		
ГЛСПЕЦ	ШАНАУРОВА		
ПРОВЕР	КАДЕЙКИНА		
РАЗРАБ	МЫСОВСКИЙ		

СТАДИЯ	ЛИСТ	ЛИСТОВ
Р	1	3

ЦНИИЭП торгово-бытовых зданий и туристских комплексов

ФОРМАТ А4

МАРКА ПАНЕЛИ	ПОЗ	МАРКА АРМАТУРНОГО ИЗДЕЛИЯ	КОЛ	МАССА, КГ		ОБОЗНАЧЕНИЕ ДОКУМЕНТА
				1 ШТ	ВСЕГО	
2ПС 57 12 3 0-Л	1	КП-30 30Н	1	20 23	20 23	1-7 - К 30
	2	МН-1	1	2.07	2 07	1-8 - К 51
	3	СП-5	2	3.09	6 18	1-8 - К 49
	5	Ф8АIII L= 270	2	0 11	0 21	Б Ч
	7	МН-3	1	2 14	2.14	1-8 - К 54
	ИТОГО 30 83					
2ПС 57 12 3 0-Л-1	1	КП-30 30Н	1	20 23	20 23	1-7 - К 30
	2	МН-1	1	2.07	2 07	1-8 - К 51
	3	СП-5	2	3 09	6 18	1-8 - К 49
	4	МН-2 30	2	1,15	2,96	1-8 - К 52
	5	Ф8АIII L= 270	2	0.11	0.21	Б Ч
	7	МН-3	1	2 14	2.14	1-8 - К 54
	ИТОГО. 33 73					
2ПС 57 15 3 0-Л	1	КП-31.30Н	1	24 37	24.37	1-7 - К 31
	2	МН-1	1	2 07	2 07	1-8 - К 51
	3	СП-5	2	3 09	6.18	1-8 - К 49
	5	Ф10АIII L= 270	2	0 17	0.33	Б Ч
	7	МН-3	1	2 14	2 14	1-8 - К 54
	ИТОГО: 35 09					
2ПС 57.15.3 0-Л-1	1	КП-31.30Н	1	24.37	24.37	1-7 - К 31
	2	МН-1	1	2 07	2.07	1-8 - К 51
	3	СП-5	2	3 09	6.18	1-8 - К 49
	4	МН-2 30	2	1 45	2.90	1-8 - К 52
	5	Ф10АIII L= 270	2	0.17	0.33	Б Ч
	7	МН-3	1	2.14	2.14	1-8 - К 54
	ИТОГО: 37 99					

1 030 1-1/88 1-3-К 22 ЛИСТ 2

МАРКА ПАНЕЛИ	ПОЗ	МАРКА АРМАТУРНОГО ИЗДЕЛИЯ	КОЛ	МАССА, КГ 1 ШТ	МАССА, КГ ВСЕГО	ОБОЗНАЧЕНИЕ ДОКУМЕНТА
2ПС 57 . 3 0-Л	1	КП-30 30Н	1	20,23	20,23	1-7-К30
	2	МН-1	1	2,07	2,07	1-8-К51
	3	СП-3	2	1,35	2,70	1-8-К48
	5	Ф8АIII L-270	2	0 11	0.21	Б Ч.
	7	МН-3	1	2 14	2,14	1-8-К54
	ИТОГО 27,35					
2ПС 57 18 3 0-Л-1	1	КП 30 30Н	1	20 23	20 23	1-7-К30
	2	МН-1	1	2 07	2.07	1-8-К51
	3	СП-3	2	1 35	2 70	1-8-К48
	4	МН-2 30	2	1 45	2 90	-К52
	5	Ф8АIII L= 270	2	0.11	0 21	Б Ч
	7	МН-3	1	2.14	2 14	1-8-К54
	ИТОГО. 30,25					
2ПС 57 15 3 0-Я	1	КП-31 30Н	1	24 37	24,37	1-7-К31
	2	МН-1	1	2 07	2 07	1-8-К51
	3	СП-4	2	2.19	4.38	1-8-К49
	5	Ф8АIII L= 270	2	0 11	0 21	Б Ч
	7	МН-3	1	2 14	2 14	1-8-К54
	ИТОГО: 33,17					
2ПС 57 15 3 0-Я-1	1	КП-31 30Н	1	24 37	24 37	1-7-К31
	2	МН-1	1	2.07	2 07	1-8-К51
	3	СП-4	2	2.19	4 38	1-8-К49
	4	МН-2 30	2	1 45	2 90	-К52
	5	Ф8АIII L= 270	2	0.11	0 21	Б Ч
	7	МН-3	1	2.14	2 14	1-8-К54
	ИТОГО· 36,07					

1030 1-1/88 1-3-К22 | ЛИСТ 3

ФОРМАТ А4

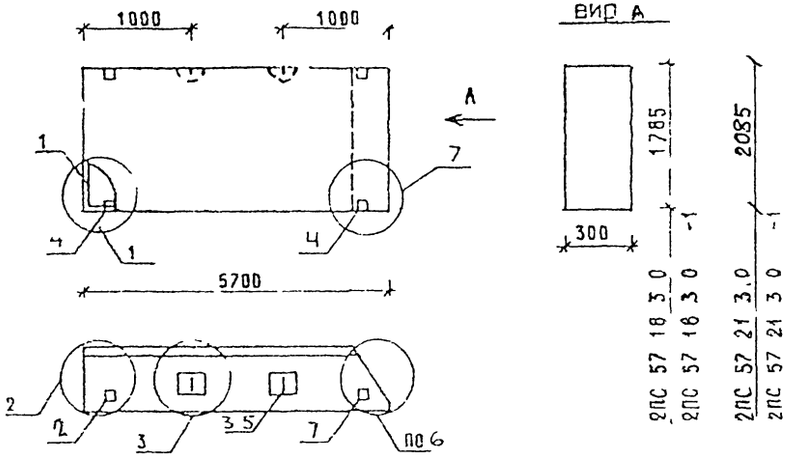

МАРКА ПАНЕЛИ	РАСХОД МАТЕРИАЛОВ: БЕТОН, М3 КЛ В3 5	БЕТОН, М3 КЛ В2 5	ОТДЕЛ СЛОЙ ЦЕМ Р-Р М100, М3	СТАЛЬ, КГ	К УЗЛА
2ПС 57 18 3.0-Л	2,652	-	0,347	42,27	1,2,3,6
2ПС 57 18 3.0-Л-1	2,652	-	0,347	45,17	2,3,4,6,7
2ПС 57 21 3 0-Л	3,098	-	0,406	48,34	1,2,3,6
2ПС 57 21 3 0-Л-1	3,098	-	0,406	51,24	2,3,4,6,7
2ПС 57 18 3.0-Я	-	2.999	-	39,11	1,2,3,6
2ПС 57 18 3 0-Я-1	-	2.999	-	42,01	2,3,4,6,7

1 УЗЛЫ СМ К55
2 ВЕДОМОСТЬ РАСХОДА МАТЕРИАЛОВ СМ РС

НАЧ.ОТД	ВОЛЬФСКИЙ	
Н.КОНТР	ЛЕОНТЬЕВА	
ГИП	ШАЦ	
ГЛ.СПЕЦ	КОЧИН	
ГЛ.СПЕЦ	ШАЧАУРОВА	
ПРОВЕР	КАДЕЙКИНА	
РАЗРАБ	МЫСОВСКИЙ	

1030 1-1/88 1-3-К23

ПАНЕЛИ 2ПС 57 18 3.0 .. 2ПС 57 21 3.0 .

СТАДИЯ	ЛИСТ	ЛИСТОВ
Р	1	3

ЦНИИЭП торгово-бытовых зданий и туристских комплексов

24765 42

ФОРМАТ А4

Марка панели	Поз	Марка арматурного изделия	Кол	Масса, кг		Обозначение документа
				1 шт	Всего	
2ПС 57.18 3 0-Л	1	КП-32.30Н	1	28 51	28 51	1-7-К32
	2	МН-1	1	2 07	2.07	1-8-К51
	3	СП-6	2	4.61	9.22	1-8-К50
	5	Ф10АIII L= 270	2	0 17	0 33	Б Ч
	7	МН-3	1	2 14	2 14	1-8-К54
		Итого: 42,27				
2ПС 57 18 3 0-Л-1	1	КП-32.30Н	1	28 51	28.51	1-7-К32
	2	МН-1	1	2.07	2 07	1-8-К51
	3	СП-6	2	4.61	9.22	1-8-К50
	4	МН-2.30	2	1 45	2.90	1-8-К52
	5	Ф10АIII L= 270	2	0.17	0 33	Б.Ч
	7	МН-3	1	2 14	2.14	1-8-К54
		Итого: 45,17				
2ПС 57 21.3 0-Л	1	КП-33.30Н	1	31 60	31 60	1-7-К33
	2	МН-1	1	2 07	2 07	1-8-К51
	3	СП-7	2	6 10	12.20	1-8-К50
	5	Ф10АIII L= 270	2	0 17	0 33	Б Ч
	7	МН-3	1	2 14	2.14	1-8-К54
		Итого 48,34				
2ПС 57.21.3 0-Л-1	1	КП-33.30Н	1	31 60	31 60	1-7-К33
	2	МН-1	1	2 07	2.07	1-8-К51
	3	СП-7	2	6 10	12.20	1-8-К50
	4	МН-2 30	2	1.45	2.90	1-8-К52
	5	Ф10АIII L= 270	2	0.17	0.33	Б Ч
	7	МН-3	1	2.14	2.14	1-8-К54
		Итого: 51,24				

Марка панели	Поз	Марка арматурного изделия	Кол	Масса, кг		Обозначение документа
				1 шт	Всего	
2ПС 57 18 3 0-Я	1	КП-32.30Н	1	28 51	28 51	1-7-К32
	2	МН-1	1	2.07	2.07	1-8-К51
	3	СП-5	2	3.09	6 18	1-8-К49
	5	Ф8АIII L= 270	2	0.11	0 21	Б Ч
	7	МН-3	1	2 14	2 14	1-8-К54
		Итого: 39.11				
2ПС 57 18 3 0-Я-1	1	КП-32.30Н	1	28.51	28 51	1-7-К32
	2	МН-1	1	2.07	2 07	1-8-К51
	3	СП-5	2	3.09	6 18	1-8-К49
	4	МН-2.30	2	1 45	2 90	1-8-К52
	5	Ф8АIII L= 270	2	0.11	0.21	Б Ч
	7	МН-3	1	2.14	2.14	1-8-К54
		Итого: 42,01				

24765 43

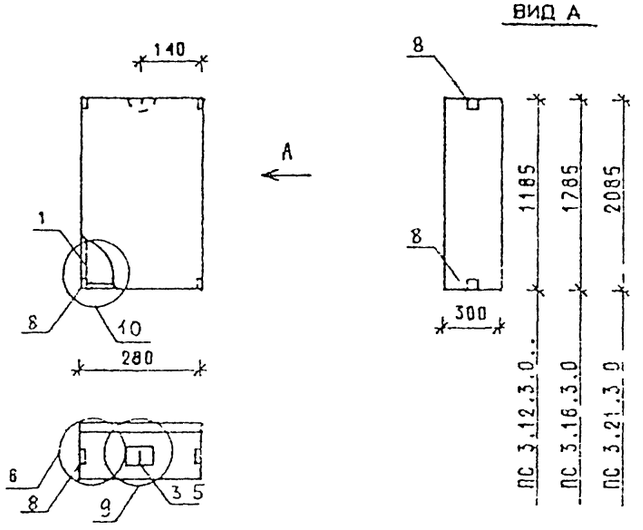

МАРКА ПАНЕЛИ	РАСХОД МАТЕРИАЛОВ			
	БЕТОН, М3		ОТДЕЛ.СЛОЙ ЦЕМ.Р-Р М100, М3	СТАЛЬ, КГ
	КЛ.В3.5	КЛ В2.5		
ПС 3.12.3.0-Л	0.068	-	0.012	3,59
ПС 3.18.3.0-Л	0.132	-	0.017	4,12
ПС 3.21.3.0-Л	0.155	-	0.020	4,38

1 УЗЛЫ СМ К55

2. ВЕДОМОСТЬ РАСХОДА МАТЕРИАЛОВ СМ РС

НАЧ.ОТД	ВОЛЬНСКИЙ	1.030.1-1/88. 1-3-К 24	
Н.КОНТР.	ЛЕОНТЬЕВА		
ГИП	ШАЦ	ПАНЕЛИ ПС 3.12.3.0.., ПС 3.18.3.0.... ПС 3.21.3.0...	СТАДИЯ Р; ЛИСТ 1; ЛИСТОВ 2
ГЛ.СПЕЦ	КОЧИН		
ГЛ.СПЕЦ	ШАНАУРОВА		ЦНИИЭП торгово-бытовых зданий и туристских комплексов
ПРОВЕР.	КАДЕЙКИНА		
РАЗРАБ.	МЫСОВСКИЙ		

ФОРМАТ А4

МАРКА ПАНЕЛИ	ПОЗ.	МАРКА АРМАТУРНОГО ИЗДЕЛИЯ	КОЛ	МАССА, КГ		ОБОЗНАЧЕНИЕ ДОКУМЕНТА
				1 ШТ	ВСЕГО	
ПС 3.12.3.0-Л	1	КП-34.30	1	1,02	1,02	1-7 - К34
	3	СП-1	1	0,46	0,46	1-8 - К48
	5	Ф8АIII L= 270	1	0,11	0,11	Б Ч
	8	МН-4	4	0,50	2,00	1-8 - К55
	ИТОГО: 3,59					
ПС 3.18.3.0-Л	1	КП-35.30	1	1,55	1,55	1-7 - К35
	3	СП-1	1	0,46	0,46	1-8 - К49
	5	Ф8АIII L= 270	1	0,11	0,11	Б Ч
	8	МН-4	4	0,50	2,00	1-8 - К55
	ИТОГО: 4,12					
ПС 3.21.3.0-Л	1	КП-36.30	1	1.81	1.81	1-7 - К36
	3	СП-1	1	0.46	0.46	1-8 - К48
	5	Ф8АIII L= 270	1	0.11	0.11	Б Ч
	8	МН-4	4	0.50	2.00	1-8 - К55
	ИТОГО: 4,38					

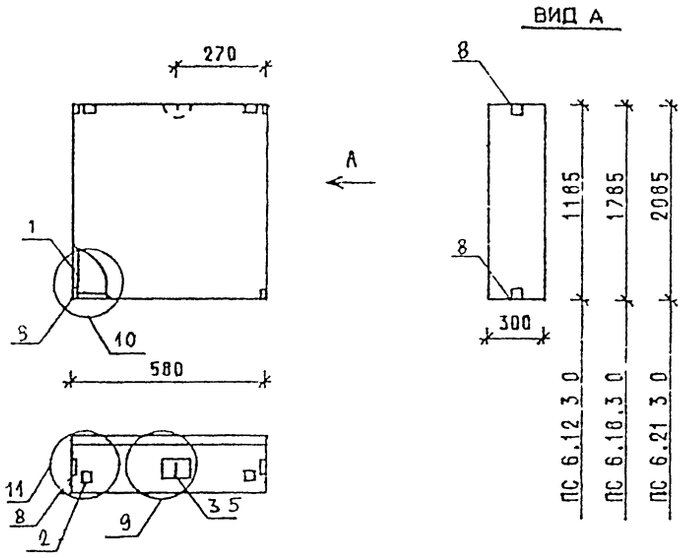

МАРКА ПАНЕЛИ	РАСХОД МАТЕРИАЛОВ			
	БЕТОН, М3		ОТДЕЛ СЛОИ ЦЕМ Р-Р М100, М3	СТАЛЬ, КГ
	КЛ В3 5	КЛ В2 5		
ПС 6 12.3 0-Л	0.182	-	0.024	8,74
ПС 6 18 3 0-Л	0 273	-	0.036	9,57
ПС 6,21.3.0-Л	0.320	-	0.042	10,02
ПС 6 12 3 0-Я		0.206	-	8,37
ПС 6 18 3.0-Я	-	0.311	-	9,57
ПС 6 21 3 0-Я	-	0 363	-	10,02

1 УЗЛЫ СМ К55

2 ВЕДОМОСТЬ РАСХОДА МАТЕРИАЛОВ СМ РС

НАЧ.ОТД	ВОЛЬЧКСКИЙ	1030 1-1/88 1-3-К 25	
Н.КОНТР	ЛЕОНТЬЕВА		
ГИП	ШАЦ	ПАНЕЛИ ПС 6 12 3 0 , ПС 6 18 3 0., ПС 6 21 3 0	СТАДИЯ Р / ЛИСТ 1 / ЛИСТОВ 3
ГЛ.СПЕЦ	КСЕН		
ГЛ.СПЕЦ	ШАНАУРОВА		
ПРОВЕР	КАДЕЙКИНА		ЦНИИЭП ТОРГОВО-БЫТОВЫХ ЗДАНИЙ И ТУРИСТСКИХ КОМПЛЕКСОВ
РАЗРАБ	МЫСОВСКИЙ		

ФОРМАТ А4

МАРКА ПАНЕЛИ	ПОЗ	МАРКА АРМАТУРНОГО ИЗДЕЛИЯ	КОЛ	МАССА, КГ		ОБОЗНАЧЕНИЕ ДОКУМЕНТА
				1 ШТ	ВСЕГО	
ПС 6 12 3 0-Л	1	КП-37.30	1	1 66	1 66	1-7 - К37
	2	МН-1	2	2 07	4 14	1-8 - К51
	3	СП-2	1	0.83	0.83	1-8 - К48
	5	Ф8АIII L= 270	1	0.11	0.11	Б Ч.
	8	МН-4	4	0.50	2 00	1-8 - К55
	ИТОГО 8 74					
ПС 6 18 3 0-Л	1	КП-38 30	1	2 49	2.49	1-7 - К38
	2	МН-1	2	2.07	4 14	1-8 - К51
	3	СП-2	1	0 83	0.83	1-8 - К48
	5	Ф8АIII L= 270	1	0 11	0 11	Б Ч
	8	МН-4	4	0 50	2 00	1-8 - К55
	ИТОГО 9 57					
ПС 6 21.3 0-Л	1	КП-39.30	1	2,94	2 94	1-7 - К39
	2	МН-1	2	2,07	4.14	1-8 - К51
	3	СП-2	1	0,83	0.83	1-8 - К48
	5	Ф8АIII L= 270	1	0,11	0.11	В.Ч
	8	МН-4	4	0,50	2.00	1-8 - К55
	ИТОГО 10 02					

1030 1-1/88 1-3-К 25 ЛИСТ 2

24765 45

ФОРМАТ А4

МАРКА ПАНЕЛИ	ПОЗ.	МАРКА АРМАТУРНОГО ИЗДЕЛИЯ	КОЛ	МАССА, КГ		ОБОЗНАЧЕНИЕ ДОКУМЕНТА
				1 ШТ	ВСЕГО	
ПС 6 12.3 0-Я	1	КП-37.30	1	1.66	1.66	1-7-К37
	2	МН-1	2	2.07	4.14	1-8-К51
	3	СП-1	1	0.46	0.46	1-8-К48
	5	Ф8АIII L= 270	1	0.11	0.11	Б Ч
	8	МН-4	4	0.50	2.00	1-8-К55
		ИТОГО. 8.37				
ПС 6.18 3 0-Я	1	КП-38.30	1	2.49	2.49	1-7-К38
	2	МН-1	2	2.07	4.14	1-8-К51
	3	СП-2	1	0 83	0 83	1-8-К48
	5	ф8АIII L= 270	1	0.11	0.11	Б Ч
	8	МН-4	4	0.50	2.00	1-8-К55
		ИТОГО: 9.57				
ПС 6 21 3.0-Я	1	КП-39.30	1	2.94	2.94	1-7-К39
	2	МН-1	2	2.07	4.14	1-8-К51
	3	СП-2	1	0.83	0.83	1-8-К48
	5	ф8АIII L= 270	1	0 11	0.11	Б Ч
	8	МН-4	4	0.50	2.00	1-8-К55
		ИТОГО: 10.02				

1.030.1-1/88. 1-3-К 25 | ЛИСТ 3

ФОРМАТ А4

ВИД А

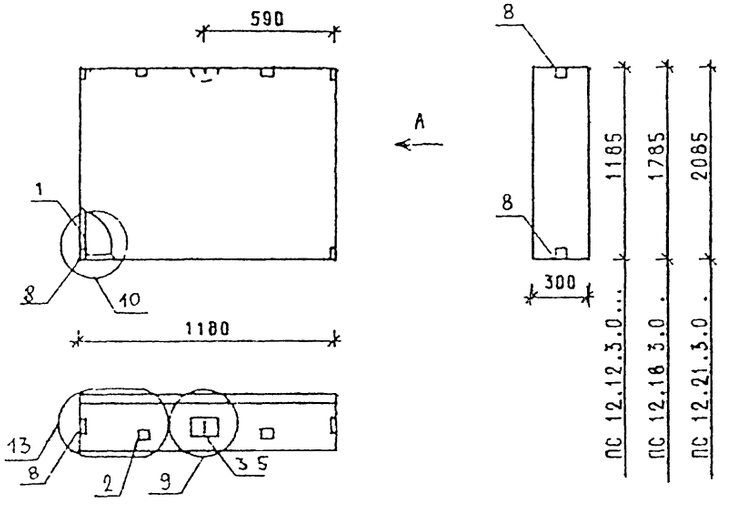

МАРКА ПАНЕЛИ	РАСХОД МАТЕРИАЛОВ			
	БЕТОН, М3		ОТДЕЛ СЛОЙ ЦЕМ.Р-Р М100, М3	СТАЛЬ, КГ
	КЛ В3 5	КЛ В2 5		
ПС 12.12.3.0-Л	0.371	-	0.049	10 46
ПС 12.18.3 0-Л	0.558	-	0.074	12 71
ПС 12.21.3 0-Л	0.652	-	0.086	13.57
ПС 12 12.3.0-Я	-	0.419	-	10 46
ПС 12.18.3 0-Я	-	0.632	-	12 19
ПС 12.21.3.0-Я	-	0.738	-	13 57

1. УЗЛЫ СМ К 55
2 ВЕДОМОСТЬ РАСХОДА МАТЕРИАЛОВ СМ. РС

НАЧ.ОТД	БОЛЬНИЦКИЙ	
Н.КОНТР	ЛЕОНТЬЕВА	
ГИП	ШАЦ	
ГЛ.СПЕЦ	КОЧИН	
ГЛ.СПЕЦ	ШАНАУРОВА	
ПРОВЕР.	КАДЕЙКИНА	
РАЗРАБ.	МЫСОВСКИЙ	

1.030.1-1/88. 1-3-К 26

ПАНЕЛИ
ПС 12 12 3 0.., ПС 12 18.3.0...,
ПС 12 21.3 0...

СТАДИЯ	ЛИСТ	ЛИСТОВ
Р	1	3

ЦНИИЭП торгово-бытовых зданий и туристских комплексов

Z4765 46

ФОРМАТ А4

МАРКА ПАНЕЛИ	ПОЗ	МАРКА АРМАТУРНОГО ИЗДЕЛИЯ	КОЛ	МАССА, КГ		ОБОЗНАЧЕНИЕ ДОКУМЕНТА
				1 ШТ	ВСЕГО	
ПС 12 12 3 0-Л	1	КП-40.30	1	3 38	3 38	1-7-К40
	2	МН-1	2	2 07	4 14	1-8-К51
	3	СП-2	1	0 83	0 83	1-8-К48
	5	ф8АIII L= 270	1	0 11	0 11	Б Ч
	8	МН-4	4	0 50	2.00	1-8-К55
	ИТОГО: 10 46					
ПС 12 18 3 0-Л	1	КП-41 30	1	5 11	5 11	1-7-К41
	2	МН-1	2	2 07	4 14	1-8-К51
	3	СП-3	1	1 35	1 35	1-8-К48
	5	ф8АIII L= 270	1	0 11	0.11	Б Ч
	8	МН-4	4	0 50	2 00	1-8-К55
	ИТОГО: 12 71					
ПС 12 21 3 0-Л	1	КП-42 30	1	5 97	5.97	1-7-К42
	2	МН-1	2	2 07	4 14	1-8-К51
	3	СП-3	1	1 35	1 35	1-8-К48
	5	ф8АIII L= 270	1	0 11	0 11	Б Ч
	8	МН-4	4	0.50	2 00	1-8-К55
	ИТОГО. 13.57					

1030 1-1/88 1-3-К 26 — Лист 2

ФОРМАТ А4

МАРКА ПАНЕЛИ	ПОЗ	МАРКА АРМАТУРНОГО ИЗДЕЛИЯ	КОЛ	МАССА, КГ		ОБОЗНАЧЕНИЕ ДОКУМЕНТА
				1 ШТ	ВСЕГО	
ПС 12 12 3 0-Я	1	КП-40 30	1	3 38	3.38	1-7-К40
	2	МН-1	2	2.07	4 14	1-8-К51
	3	СП-2	1	0 83	0.83	1-8-К48
	5	ф8АIII L= 270	1	0.11	0 11	Б Ч
	8	МН-4	4	0.50	2 00	1-8-К55
	ИТОГО: 10.46					
ПС 12 18 3 0-Я	1	КП-41 30	1	5.11	5 11	1-7-К41
	2	МН-1	2	2 07	4 14	1-8-К51
	3	СП-2	1	0 83	0 83	1-8-К48
	5	ф8АIII L= 270	1	0 11	0 11	Б Ч
	8	МН-4	4	0 50	2 00	1-8-К55
	ИТОГО 12 19					
ПС 12 21,3 0-Я	1	КП-42 30	1	5.97	5 97	1-7-К42
	2	МН-1	2	2.07	4 14	1-8-К51
	3	СП-3	1	1.35	1 35	1-8-К49
	5	ф8АIII L= 270	1	0.11	0 11	Б Ч
	8	МН-4	4	0 50	2 00	1-8-К55
	ИТОГО: 13.57					

1030 1-1/88 1-3-К 26 — Лист 3

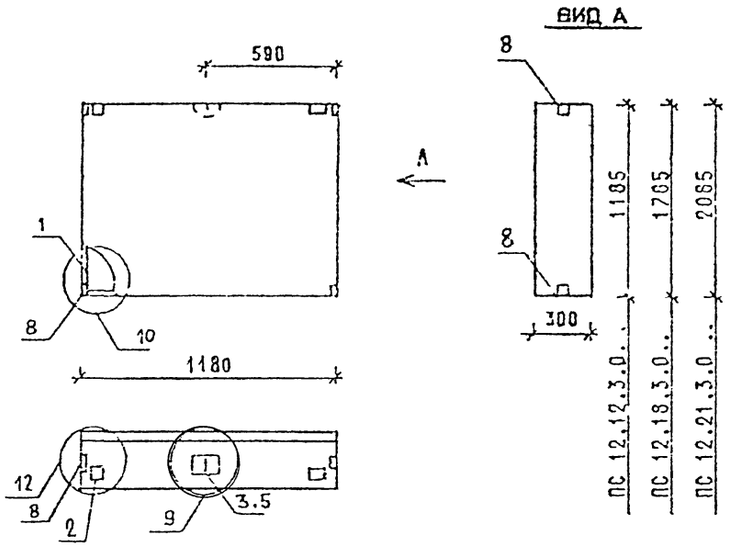

МАРКА ПАНЕЛИ	РАСХОД МАТЕРИАЛОВ			
	БЕТОН, М3		ОТДЕЛ СЛОЙ ЦЕМ.Р-Р М100, М3	СТАЛЬ, КГ
	КЛ В3.5	КЛ.В2.5		
ПС 12.12.3.0-Л-1	0.371	-	0.049	10 46
ПС 12.18.3.0-Л-1	0.558	-	0.074	12.71
ПС 12.21.3 0-Л-1	0.652	-	0.086	13 57
ПС 12.12.3.0-Я-1	-	0.419	-	10 46
ПС 12.18.3.0-Я-1	-	0.632	-	12.19
ПС 12.21.3.0-Я-1	-	0.738	-	13.57

1. УЗЛЫ СМ. К55

2. ВЕДОМОСТЬ РАСХОДА МАТЕРИАЛОВ СМ. РС

НАЧ.ОТД	ВОЛЬФСОН		1.030.1-1/88 1-3-К27
Н.КОНТР	ЛЕОНТЬЕВА		
ГИП	ШАЦ		ПАНЕЛИ ПС 12.12.3.0..., ПС 12.18.3.0..., ПС 12.21.3.0...
ГЛ.СПЕЦ	ШАЛАУРОВА		
ГЛ.СПЕЦ	КОЧИН		
ПРОВЕР	КАДЕЙКИНА		
РАЗРАБ	МЫСОВСКИЙ		

СТАДИЯ	ЛИСТ	ЛИСТОВ
Р	1	3

ЦНИИЭП торгово-бытовых зданий и туристских комплексов

ФОРМАТ А4

МАРКА ПАНЕЛИ	ПОЗ.	МАРКА АРМАТУРНОГО ИЗДЕЛИЯ	КОЛ.	МАССА, КГ		ОБОЗНАЧЕНИЕ ДОКУМЕНТА
				1 ШТ	ВСЕГО	
ПС 12.12.3.0-Л-1	1	КП-40.30	1	3.38	3.38	1-7-К40
	2	МН-1	2	2.07	4.14	1-8-К51
	3	СП-2	1	0.83	0.83	1-8-К48
	5	ф8АIII L= 270	1	0.11	0.11	Б.Ч.
	8	МН-4	4	0.50	2.00	1-8-К55
	ИТОГО: 10.46					
ПС 12.18 3.0-Л-1	1	КП-41.30	1	5.11	5.11	1-7-К41
	2	МН-1	2	2.07	4.14	1-8-К51
	3	СП-3	1	1.35	1.35	1-8 К48
	5	ф8АIII L= 270	1	0.11	0.11	Б.Ч.
	8	МН-4	4	0.50	2.00	1-8-К55
	ИТОГО: 12.71					
ПС 12.21 3.0-Л-1	1	КП-42.30	1	5.97	5.97	1-7-К42
	2	МН-1	2	2.07	4.14	1-8-К51
	3	СП-3	1	1.35	1.35	1-8-К48
	5	ф8АIII L= 270	1	0.11	0.11	Б.Ч.
	8	МН-4	4	0.50	2.00	1-8-К55
	ИТОГО: 13.57					

1.030.1-1/88. 1-3-К27	ЛИСТ 2

24765 48

ФОРМАТ А4

МАРКА ПАНЕЛИ	ПОЗ	МАРКА АРМАТУРНОГО ИЗДЕЛИЯ	КОЛ	МАССА, КГ 1 ШТ	МАССА, КГ ВСЕГО	ОБОЗНАЧЕНИЕ ДОКУМЕНТА
ПС 12.12.3.0-Я-1	1	КП-40.30	1	3.38	3.38	1-7-К40
	2	МН-1	2	2.07	4.14	1-8-К51
	3	СП-2	1	0.83	0.83	1-8-К48
	5	Ф8АIII L= 270	1	0.11	0.11	Б.Ч.
	8	МН-4	4	0.50	2.00	1-8-К55
	ИТОГО: 10.46					
ПС 12 18.3.0-Я-1	1	КП-41.30	1	5.11	5.11	1-7-К41
	2	МН-1	2	2.07	4.14	1-8-К51
	3	СП-2	1	0.83	0.83	1-8-К48
	5	Ф8АIII L= 270	1	0.11	0.11	Б.Ч.
	8	МН-4	4	0 50	2.00	1-8-К55
	ИТОГО: 12,19					
ПС 12.21.3.0-Я-1	1	КП-42.30	1	5.97	5.97	1-7-К42
	2	МН-1	2	2.07	4.14	1-8-К51
	3	СП-3	1	1 35	1.35	1-8-К48
	5	Ф8АIII L= 270	1	0.11	0.11	Б.Ч.
	8	МН-4	4	0.50	2.00	1-8-К55
	ИТОГО: 13.57					

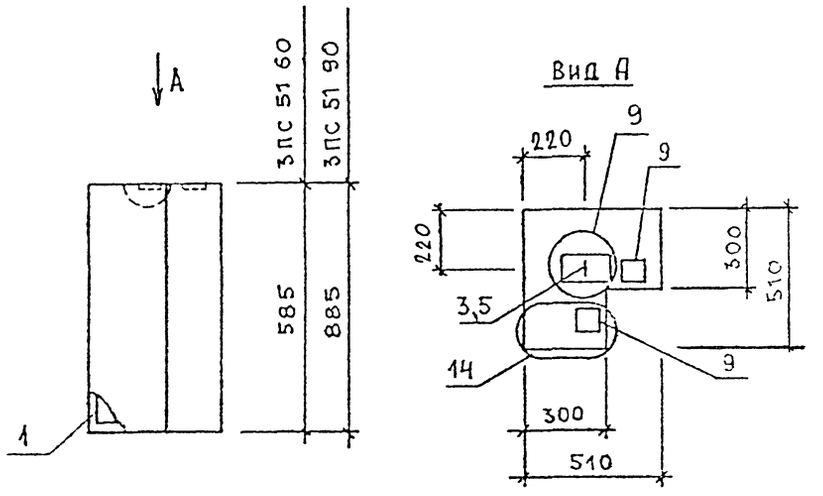

МАРКА ПАНЕЛИ	РАСХОД МАТЕРИАЛОВ БЕТОН, М3 КЛ В3 5	БЕТОН, М3 КЛ В2 5	ОТДЕЛ СЛОЙ ЦЕМ Р-Р М100, М3.	СТАЛЬ, КГ
3 ПС 51 60 30 – Л	0,114	–	0,012	4,33
3 ПС 51 90 30 – Л	0,173	–	0,018	4,67
3 ПС 51 60 30 – Я	–	0,126	–	4,33
3 ПС 51 90 30 – Я	–	0,191	–	4,67

1 УЗЛЫ СМ К55

2 ВЕДОМОСТЬ РАСХОДА МАТЕРИАЛОВ СМ РС

НАЧ ОТД	ВОЛЬФСОН	
Н.КОНТР	ЛЕСНИЧЕВА	
ГИП	ШАЦ	
ГЛ СПЕЦ	КОЧЕН	
ГЛ СПЕЦ	ШАНАУРОВА	
ПРОВЕР	КАДЕЙКИНА	
РАЗРАБ	АЛЕКСЕЕВА	

1.030 1-1/88 1-3-К26

ПАНЕЛИ 3ПС 51 60.30..., 3ПС 51.90 30

СТАДИЯ	ЛИСТ	ЛИСТОВ
Р	1	2

ЦНИИЭП

МАРКА ПАНЕЛИ	ПОЗ.	МАРКА АРМАТУРНОГО ИЗДЕЛИЯ	КОЛ.	МАССА, КГ 1 ШТ	МАССА, КГ ВСЕГО	ОБОЗНАЧЕНИЕ ДОКУМЕНТА
3ПС 51.60.30-Л	1	КП-49.30	1	1.26	1.26	1-7-К47
	3	СП-1	1	0.46	0.46	1-8-К48
	5	Ø8AIII L= 270	1	0.11	0.11	Б Ч
	9	МН-5	2	1.25	2.50	1-8-К56
		ИТОГО: 4.33				
3ПС 51.90.30-Л	1	КП-50.30	1	1.60	1.60	1-7-К50
	3	СП-1	1	0.46	0.46	1-8-К48
	5	Ø8AIII L= 270	1	0.11	0.11	Б.Ч.
	9	МН-5	2	1.25	2.50	1-8-К56
		ИТОГО 4.67				
3ПС 51 60.30-Я	1	КП-49.30	1	1.26	1.26	1-7-К47
	3	СП-1	1	0.46	0.46	1-8-К48
	5	Ø8AIII L= 270	1	0.11	0.11	Б Ч.
	9	МН-5	2	1.25	2.50	1-8-К56
		ИТОГО 4.33				
3ПС 51.90 30-Я	1	КП-50.30	1	1.60	1.60	1-7-К50
	3	СП-1	1	0.46	0.46	1-8-К48
	5	Ø8AIII L= 270	1	0.11	0.11	Б.Ч.
	9	МН-5	2	1.25	2.50	1-8-К56
		ИТОГО: 4.67				

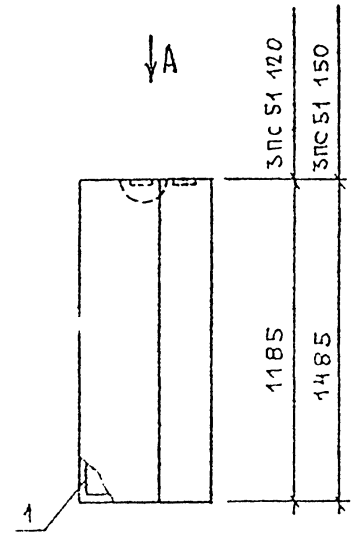

Вид А

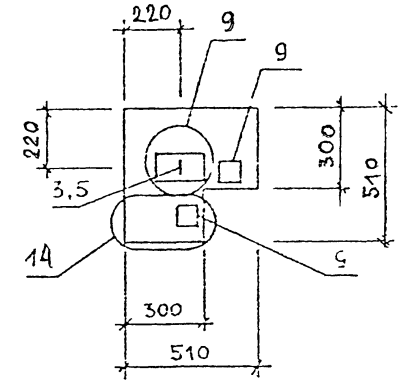

МАРКА ПАНЕЛИ	РАСХОД МАТЕРИАЛОВ: БЕТОН, М3 кл.В3.5	БЕТОН, М3 кл.В2 5	ОТДЕЛ СЛОЙ ЦЕМ Р-Р М100, М3	СТАЛЬ, КГ
3ПС 51 120 30 - А	0,232	–	0,024	5,59
3ПС 51 150 30 - А	0 291	–	0,030	6,13
3ПС 51 120 30 - Я	–	0,256	–	5, 22
3ПС 51 150.30 - Я	–	0,321	–	5,76

1 УЗЛЫ СМ К55

2 ВЕДОМОСТЬ РАСХОДА МАТЕРИАЛОВ СМ. РС

НАЧ ОТД	ВОЛЬНСКИЙ		1 030 1-1/88 1-3-К28
Н КОНТР	ЛЕОНТЬЕВА		
Г И П	ШАЦ		ПАНЕЛИ 3ПС 51 120 30.... 3ПС 51 150.30...
ГЛ СПЕЦ	КОЧИН		
ГЛ СПЕЦ	ШАНАУРОВА		
ПРОВЕР	КАДЕНЦИНА		
РАЗРАБ	АЛЕКСЕЕВА		

СТАДИЯ	ЛИСТ	ЛИСТОВ
Р	1	2

ЦНИИЭП торгово-бытовых зданий и туристских комплексов

1.030.1-1/88. 1-3-К28 — ЛИСТ 2

ФОРМАТ А4

24765 50

МАРКА ПАНЕЛИ	ПОЗ.	МАРКА АРМАТУРНОГО ИЗДЕЛИЯ	КОЛ	МАССА, КГ		ОБОЗНАЧЕНИЕ ДОКУМЕНТА
				1 ШТ	ВСЕГО	
ЗПС 51.120.30-Л	1	КП-51.30	1	2.15	2.15	1-7-К53
	3	СП-2	1	0.83	0.83	1-8-К48
	5	Ф8АIII L= 270	1	0.11	0.11	Б.Ч.
	9	МН-5	2	1.25	2.50	1-8-К56
	ИТОГО: 5.59					
ЗПС 51.150.30-Л	1	КП-52.30	1	2.69	2.69	1-7-К55
	3	СП-2	1	0.83	0.83	1-8-К48
	5	Ф8АIII L= 270	1	0.11	0.11	Б.Ч.
	9	МН-5	2	1.25	2.50	1-8-К56
	ИТОГО: 6.13					
ЗПС 51.120 30-Я	1	КП-51.30	1	2.15	2.15	1-7-К53
	3	СП-1	1	0.46	0.46	1-8-К48
	5	Ф8АIII L= 270	1	0.11	0.11	Б.Ч.
	9	МН-5	2	1.25	2.50	1-8-К56
	ИТОГО: 5.22					
ЗПС 51 150.30-Я	1	КП-52.30	1	2.69	2.69	1-7-К55
	3	СП-1	1	0.46	0.46	1-8-К48
	5	Ф8АIII L= 270	1	0.11	0.11	Б.Ч.
	9	МН-5	2	1.25	2.50	1-8-К56
	ИТОГО: 5.76					

1030 1-1/88 1-3-К29 | ЛИСТ 2

ФОРМАТ А4

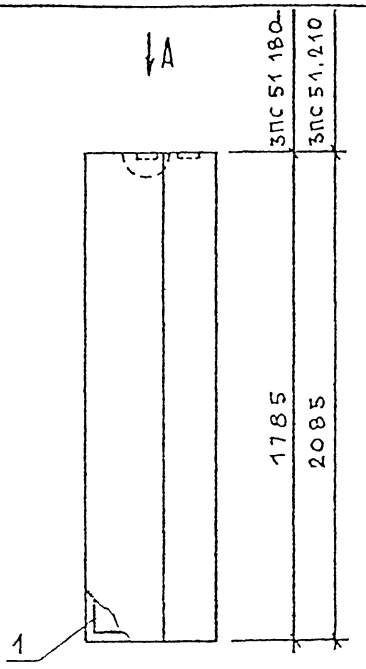

Вид А

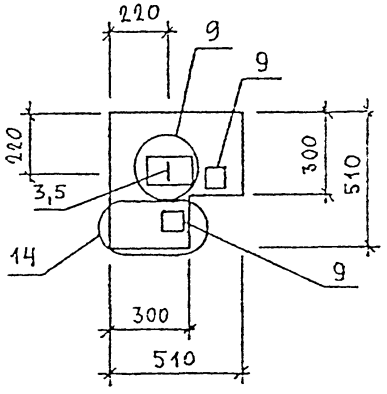

МАРКА ПАНЕЛИ	РАСХОД МАТЕРИАЛОВ			
	БЕТОН, М3		ОТДЕЛ СЛОЙ ЦЕМ Р-Р М100, М3	СТАЛЬ, КГ
	КЛ В3.5	КЛ.В2.5		
ЗПС 51 180 30-Л	0,350	–	0,036	6,68
ЗПС 51 210 30-Л	0,408	–	0,042	17,23
ЗПС 51 180 30-Я	–	0,386	–	6,68
ЗПС 51 210 30-Я	–	0,450	–	7,23

1 УЗЛЫ СМ К55

2 ВЕДОМОСТЬ РАСХОДА МАТЕРИАЛОВ СМ РС

НАЧОТД	ВОЛКОВСКИЙ		1030 1-1/88 1-3-К30
НУКОНТР	ЛЕОНТЬЕВА		
ГИП	Ш-Ц		ПАНЕЛИ ЗПС 51.180.30 ЗПС 51 210 30
ГЛСПЕЦ	ЧЕЧИН		
ГЛСПЕЦ	ШАНАУРОВА		
ПРОВЕР	КАДЕЙКИНА		
РАЗРАБ	АЛЕКСЕЕВА		

СТАДИЯ	ЛИСТ	ЛИСТОВ
Р	1	2

ЦНИИЭП

24765 51

МАРКА ПАНЕЛИ	ПОЗ.	МАРКА АРМАТУРНОГО ИЗДЕЛИЯ	КОЛ.	МАССА, КГ 1 ШТ	МАССА, КГ ВСЕГО	ОБОЗНАЧЕНИЕ ДОКУМЕНТА
3ПС 51.180.30-Л	1	КП-53.30	1	3.24	3.24	1-7-К58
	3	СП-2	1	0.83	0.83	1-8-К48
	5	Ф8АIII L= 270	1	0.11	0.11	Б.Ч.
	9	МН-5	2	1.25	2.50	1-8-К56
		ИТОГО: 6.68				
3ПС 51.210.30-Л	1	КП-54.30	1	3.79	3.79	1-7-К60
	3	СП-2	1	0.83	0.83	1-8-К48
	5	Ф8АIII L= 270	1	0.11	0.11	Б.Ч.
	9	МН-5	2	1.25	2.50	1-8-К56
		ИТОГО: 7.23				
3ПС 51.180.30-Я	1	КП-53.30	1	3.24	3.24	1-7-К58
	3	СП-2	1	0.83	0.83	1-8-К48
	5	Ф8АIII L= 270	1	0.11	0.11	Б.Ч.
	9	МН-5	2	1.25	2.50	1-К-56
		ИТОГО: 6.68				
3ПС 51.210.30-Я	1	КП-54.30	1	3.79	3.79	1-7-К60
	3	СП-2	1	0.83	0.83	1-8-К48
	5	Ф8АIII L= 270	1	0.11	0.11	Б.Ч.
	9	МН-5	2	1.25	2.50	1-8-К56
		ИТОГО: 7.23				

1.030.1-1/88. 1-3-К30 — ЛИСТ 2

ФОРМАТ А4

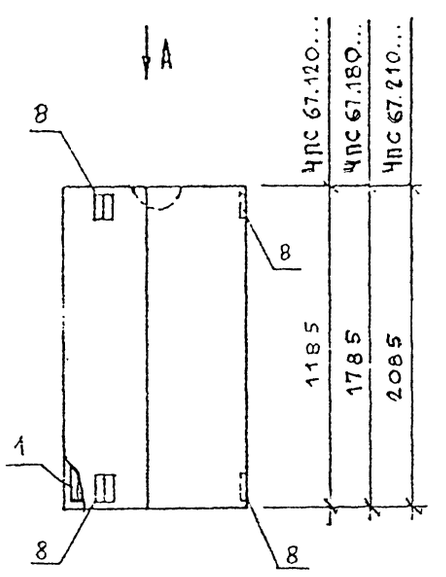

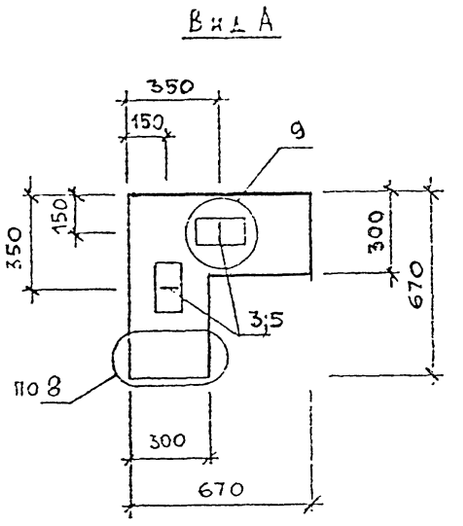

МАРКА ПАНЕЛИ	РАСХОД МАТЕРИАЛОВ: БЕТОН, М3 КЛ.В3.5	БЕТОН, М3 КЛ.В2.5	ОТДЕЛ. СЛОЙ ЦЕМ.Р-Р М100, М3	СТАЛЬ КГ
ЧПС 67.120.30-Л	0,328	–	0,042	5.44
ЧПС 67.180.30-Л	0,492	–	0,063	7.41
ЧПС 67.210.30-Л	0,577	–	0,074	8.02

1. УЗЛЫ СМ. К55

2. ВЕДОМОСТЬ РАСХОДА МАТЕРИАЛОВ СМ. РС

НАЧ.ОТД.	ВОЛЬЧКИЙ		1.030.1-1/88. 1-3-К31
Н.КОНТР.	ЛЕСНЯЬЕВА		
Г И П	ШАЦ		ПАНЕЛИ 4ПС 67.120.30-Л, 4ПС 67.180.30-Л, 4ПС 67.210.30-Л
ГЛ.СПЕЦ	КОЧИН		СТАДИЯ Р; ЛИСТ 1; ЛИСТОВ 2
ГЛ.СПЕЦ	ШАНАУРОВА		ЦНИИЭП торгово-бытовых зданий и туристских комплексов
ПРОВЕР.	КАДЕЙКИНА		
РАЗРАБ.	АЛЕКСЕЕВА		

24765 52

ФОРМАТ А4

МАРКА ПАНЕЛИ	ПОЗ.	МАРКА АРМАТУРНОГО ИЗДЕЛИЯ	КОЛ.	МАССА, КГ 1 ШТ	МАССА, КГ ВСЕГО	ОБОЗНАЧЕНИЕ ДОКУМЕНТА
4ПС 67.120.30-Л		КП-55.30	1	2.41	2.41	1-7-К62
		СП-1	2	0.46	0.92	1-8-К48
		Ф8АIII L= 270	1	0.11	0.11	Б.Ч.
		МН-4	4	0.50	2.00	1-8-К55
		ИТОГО: 5,44				
4ПС 67.180.30-Л		КП-56.30	1	3.64	3.64	1-7-К64
		СП-2	2	0.83	1.66	1-8-К48
		Ф8АIII L= 270	1	0.11	0.11	Б.Ч.
		МН-4	4	0.50	2.00	1-8-К55
		ИТОГО: 7,41				
4ПС 67.210.30-Л		КП-57.30	1	4.25	4.25	1-7-К66
		СП-2	2	0.83	1.66	1-8-К48
		Ф8АIII L= 270	1	0.11	0.11	Б.Ч.
		МН-4	4	0 50	2.00	1-8-К55
		ИТОГО: 8,02				

1.030.1-1/88 1-3-К31 | ЛИСТ 2

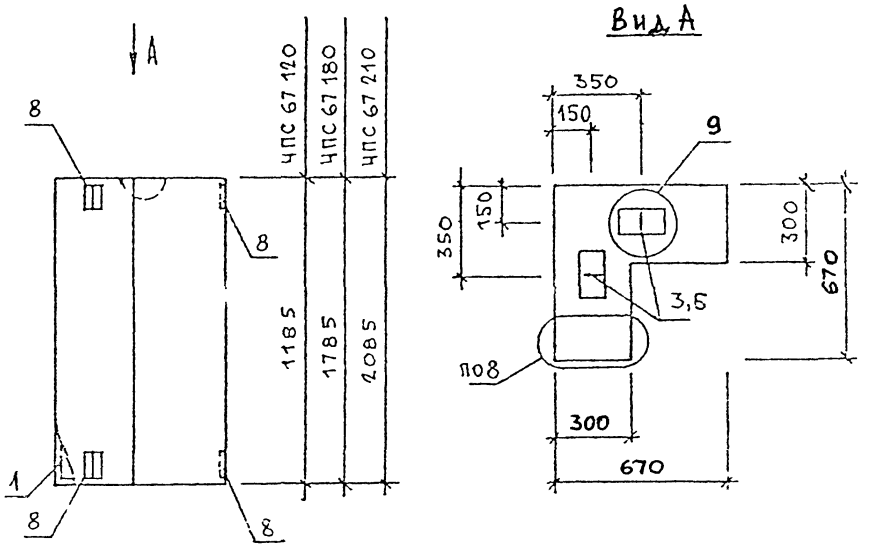

МАРКА ПАНЕЛИ	РАСХОД МАТЕРИАЛОВ: БЕТОН, М3 КЛ В3,5	БЕТОН, М3 КЛ В2,5	ОТДЕЛ СЛОЙ ЦЕН. Р-Р М100, М3	СТАЛЬ, КГ
4ПС 67.120.30-Я	–	0,370	–	5,44
4ПС 67.180 30-Я	–	0,555	–	6, 67
4ПС 67.210 30-Я	–	0,651	–	7, 28

1. Узлы см. К55
2. ВЕДОМОСТЬ РАСХОДА МАТЕРИАЛОВ СМ. РС

НАЧ ОТД	ВОЛЫНСКИЙ	
Н КОНТР	ЛЕСНТЦЕВА	
Г И П	ШАЦ	
ГЛ СПЕЦ	КОЧИН	
ГЛ СПЕЦ	ШАНАУРОВА	
ПРОВЕР	МЫСОРСКИЙ	
РАЗРАБ	АЛЕКСЕЕВА	

1030.1-1/88. 1-3-К32

ПАНЕЛИ 4ПС 87.120.30-Я, 4ПС 87.180.30-Я, 4ПС 67.210.30-Я

СТАДИЯ	ЛИСТ	ЛИСТОВ
Р	1	2

ЦНИИЭП

24765 53

МАРКА ПАНЕЛИ	ПОЗ	МАРКА АРМАТУРНОГО ИЗДЕЛИЯ	КОЛ	МАССА, КГ		ОБОЗНАЧЕНИЕ ДОКУМЕНТА
				1 ШТ	ВСЕГО	
ЧПС 67 120 3 0-Я	1	КП-55 30	1	2 41	2 41	1-7 – К62
	3	СП-1	2	0 46	0.92	1-8 – К48
	5	ф8AIII L= 270	1	0 11	0 11	Б Ч
	8	МН-4	4	0 50	2.00	1-8 – К55
	ИТОГО: 5 44					
ЧПС 67 180 3 0-Я	1	КП-56 30	1	3 64	3 64	1-7 – К64
	3	СП-1	2	0 46	0.92	1-8 – К48
	5	ф8AIII L= 270	1	0 11	0.11	Б Ч
	8	МН-4	4	0 50	2.00	1-8 – К55
	ИТОГО 6 67					
ЧПС 67 210 3 0-Я	1	КП-57 30	1	4 25	4.25	1-7 – К66
	3	СП-1	2	0.46	0.92	1-8 – К48
	5	ф8AIII L= 270	1	0 11	0.11	Б Ч.
	8	МН-4	4	0 50	2 00	1-8 – К55
	ИТОГО 7 28					

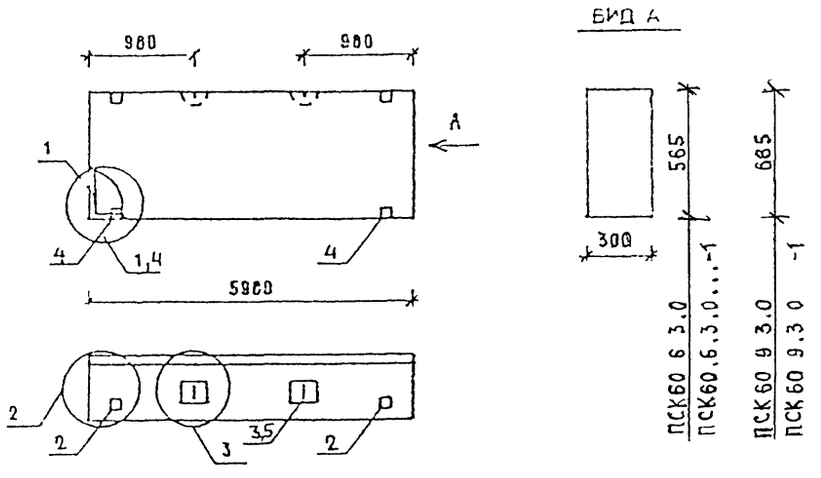

МАРКА ПАНЕЛИ	РАСХОД МАТЕРИАЛОВ				N УЗЛА
	БЕТОН, М3		ОТДЕЛ СЛОЙ ЦЕМ Р-Р М100, М3	СТАЛЬ, КГ	
	КЛ 63 5	КЛ 62 5			
ПСК60 6 3 0-Л	0,927	-	0,122	91 06	1,2,3
ПСК60 6 3 0-Л-1	0,927	-	0,122	93,96	2,3,4
ПСК60 9 3 0-Л	1,402	-	0,185	45,52	1,2 3
ПСК60 9 3 0-Л-1	1,402	-	0,185	48,42	2,3,4

1 УЗЛЫ СМ К55

2 ВЕДОМОСТЬ РАСХОДА МАТЕРИАЛОВ СМ РС

НАЧОТД	РОЗЛИСКИЙ			1030 1-1/88 1-3-К 33
НАЧ ОТД	ФЕОНТЬЕВА			
ГИП	ШАЦ			ПАНЕЛИ ПСК 60. 6 3.0... ПСК 60 9 3 0...
ГАП СЕЦ	КОЧИН			
ГАП СЕЦ	ШАНАУРОВА			
ПРОВЕР	КАДЕЙКИНА			
РАЗРАБ	МЫСОВСКИЙ			

СТАДИЯ	ЛИСТ	ЛИСТОВ
Р	1	3

ЦНИИЭП торгово-бытовых зданий и туристских комплексов

1030 1-1/88 1-3-К32 ЛИСТ 2

ФОРМАТ А4

24765 54

МАРКА ПАНЕЛИ	ПОЗ.	МАРКА АРМАТУРНОГО ИЗДЕЛИЯ	КОЛ	МАССА, КГ		ОБОЗНАЧЕНИЕ ДОКУМЕНТА
				1 ШТ	ВСЕГО	
ПСК 60.6 3.0-Л	1	КП-43 30	1	84 01	84 01	1-7-К43
	2	МН-1	2	2 07	4.14	1-8-К51
	3	СП-3	2	1.35	2.70	1-8-К48
	4	Ф8АIII L= 270	2	0.11	0 21	БЧ
	ИТОГО: 91 06					
ПСК-60 6.3,0-Л-1	1	КП-43.30	1	84.01	84.01	1-7-К43
	2	МН-1	2	2.07	4 14	1-8-К51
	3	СП-3	2	1.35	2.70	1-8-К48
	4	МН-2.30	2	1.45	2,96	1-8-К52
	5	Ф8АIII L= 270	2	0.11	0,21	БЧ.
	ИТОГО: 93.96					
ПСК 60.9.3,0-Л	1	КП-44.30	1	36.79	36.79	1-7-К44
	2	МН-1	2	2.07	4.14	1-8-К51
	3	СП-4	2	2.19	4 38	1-8-К49
	4	Ф8АIII L= 270	2	0.11	0 21	БЧ
	ИТОГО: 45,52					

МАРКА ПАНЕЛИ	ПОЗ	МАРКА АРМАТУРНОГО ИЗДЕЛИЯ	КОЛ	МАССА, КГ		ОБОЗНАЧЕНИЕ ДОКУМЕНТА
				1 ШТ	ВСЕГО	
ПСК 60 9.3,0-Л-1	1	КП-44.30	1	36 79	36, 79	1-7-К44
	2	МН-1	2	2.07	4,14	1-8-К51
	3	СП-4	2	2.19	4,38	1-8-К49
	4	МН-2.30	2	1 45	2,90	1-8-К52
	5	Ф8АIII L= 270	2	0.11	0,21	БЧ
	ИТОГО 48 42					

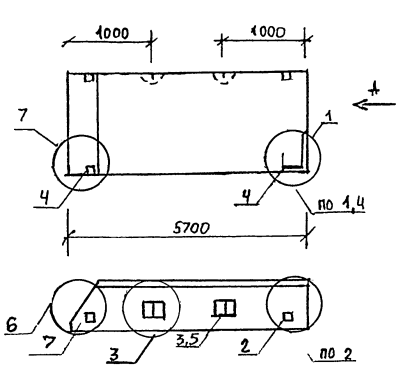

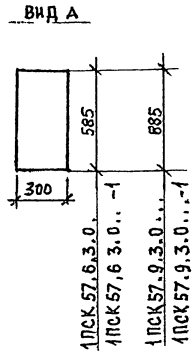

МАРКА ПАНЕЛИ	РАСХОД МАТЕРИАЛОВ				N
	БЕТОН, М3		ОТДЕЛ СЛОЙ ЦЕН Р-Р N100, М3	СТАЛЬ, КГ	
	КЛ В3,5	КЛ В2,5			УЗЛА
1ПСК57.6.3.0-Л	0,869	-	0,114	86,34	1,2,3,6
1ПСК57 6.3 0-Л-1	0,869	-	0,114	89, 24	2,3,4,6,7
1ПСК57.9 3 0-Л	1,315	-	0,172	43, 59	1,2,3,6
1ПСК57 9 3.0-Л-1	1,315	-	0,172	46, 49	2,3,4,6,7

1 УЗЛЫ СМ К 55
2 ВЕДОМОСТЬ РАСХОДА МАТЕРИАЛОВ СМ РС

1.030 1-1/88 1-3-К3Ч

ПАНЕЛИ
1ПСК57 8 3 0
1ПСК57.6.3 0..

СТАДИЯ	ЛИСТ	ЛИСТОВ
Р	1	3

ЦНИИЭП торгово-бытовых зданий и туристских комплексов

ФОРМАТ А4

МАРКА ПАНЕЛИ	ПОЗ	МАРКА АРМАТУРНОГО ИЗДЕЛИЯ	КОЛ	МАССА КГ		ОБОЗНАЧЕНИЕ ДОКУМЕНТА
				1 ШТ	ВСЕГО	
1ПСК 57 6 3 0-Л	1	КП-45 30Т	1	79 22	79 22	1-7-К45
	2	МН-1	1	2.07	2 07	1-8-К51
	3	СП-3	2	1.35	2 70	1-8-К48
	4	ф8АIII L= 270	2	0 11	0 21	БЧ
	5	МН-3	1	2 14	2 14	1-8-К5Ч
	ИТОГО 86 34					
1ПСК 57 6 3,0-Л-1	1	КП-45 30Т	1	79 22	79 22	1-7-К45
	2	МН-1	1	2.07	2 07	1-8-К51
	3	СП-3	2	1 35	2.70	1-8-К48
	4	МН-2 30	2	1 45	2 90	1-8-К52
	5	ф8АIII L= 270	2	0 11	0 21	БЧ
	6	МН-3	1	2.14	2 14	1-8-К5Ч
	ИТОГО 89 24					
1ПСК 57 9 3,0-Л	1	КП-46 30Т	1	34 79	34 79	1-7-К46
	2	МН-1	1	2.07	2.07	1-8-К51
	3	СП-4	2	2 19	4.38	1-8-К49
	4	ф8АIII L= 270	2	0 11	0 21	БЧ
	5	МН-3	1	2 14	2 14	1-8-К5Ч
	ИТОГО: 43 59					

ВЗАМ.ИНВ | ПОДПИСЬ И ДАТА | ИНВ ПОДЛ

1 030 1-1/88 1-3-К3Ч | ЛСТ 2

24765 56

ФОРМАТ А4

МАРКА ПАНЕЛИ	ПОЗ	МАРКА АРМАТУРНОГО ИЗДЕЛИЯ	КОЛ	МАССА, КГ		ОБОЗНАЧЕНИЕ ДОКУМЕНТА
				1 ШТ	ВСЕГО	
1ПСК 57.9 3.0-Л-1	1	КП-46.30Т	1	34 79	34 79	1-7-К46
	2	МН-1	1	2.07	2.07	1-8-К51
	3	СП-4	2	2.19	4.38	1-8-К49
	4	МН-2.30	2	1.45	2 90	1-8-К52
	5	Ф8АIII L= 270	2	0.11	0 21	БЧ
	6	МН-3	1	2.14	2.14	1-8-К54
	ИТОГО: 46.49					

1030 1-1/88 1-3-К34

Лист 3

ФОРМАТ А4

ВИД А

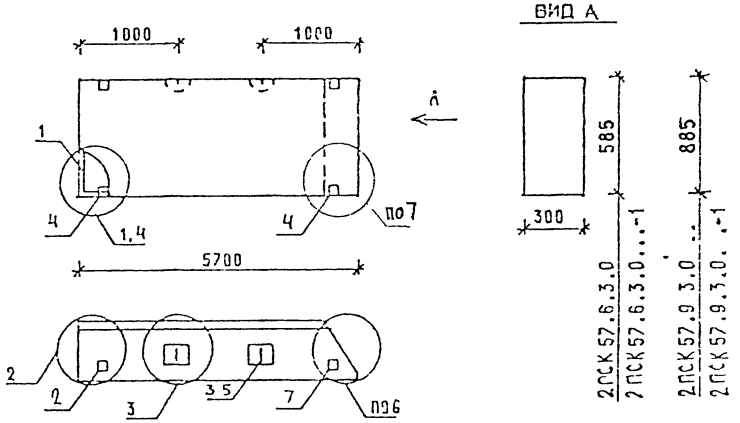

МАРКА ПАНЕЛИ	РАСХОД МАТЕРИАЛОВ				№ УЗЛА
	БЕТОН,		ОТДЕЛ СЛОЙ ЦЕМ Р-Р М100, М3	СТАЛЬ, КГ	
	Кл.В3,5	Кл.В2,5			
2ПСК57 6.3 0-Л	0 869	-	0 114	86 34	1,2,3,6
2ПСК57 6 3.0-Л-1	0 869	-	0 114	89 24	2,3,4,6,7
2ПСК57 9 3 0-Л	1 315	-	0 172	43 59	1,2,3,6
2ПСК57 9 3.0-Л-1	1 315	-	0 172	46 49	2,3,4,6,7

1 УЗЛЫ СМ. К 55
2 ВЕДОМОСТЬ РАСХОДА МАТЕРИАЛОВ СМ РС

1030 1-1/88 1-3-К35

ПАНЕЛИ
2ПСК 57 6 3 0
2ПСК 57 9 3 0

СТАДИЯ	ЛИСТ	ЛИСТОВ
Р	1	3

ЦНИИЭП

РАЗРАБ

24765 57

МАРКА ПАНЕЛИ	ПОЗ	МАРКА АРМАТУРНОГО ИЗДЕЛИЯ	КОЛ	МАССА, КГ		ОБОЗНАЧЕНИЕ ДОКУМЕНТА
				1 ШТ	ВСЕГО	
2ПСК 57.6.3.0-Л	1	КП-45.30Н	1	79.22	79,22	1-7-К45
	2	МН-1	1	2.07	2,07	1-8-К51
	3	СП-3	2	1.35	2,70	1-8-К48
	4	ф8АIII L= 270	2	0.11	0,21	Б4
	5	МН-3	1	2 14	2,14	1-8-К54
	ИТОГО: 86,34					
2ПСК 57.6.3.0-Л-1	1	КП-45.30Н	1	79.22	79.22	1-7-К45
	2	МН-1	1	2.07	2.07	1-8-К51
	3	СП-3	2	1.35	2.70	1-8-К48
	4	МН-2.30	2	1.45	2.90	1-8-К52
	5	ф8АIII L= 270	2	0.11	0.21	Б4.
	6	МН-3	1	2.14	2.14	1-8-К54
	ИТОГО: 89.24					
2ПСК 57.9.3.0-Л	1	КП-46.30Н	1	34.79	34.79	1-7-К46
	2	МН-1	1	2.07	2.07	1-8-К51
	3	СП-4	2	2.19	4.38	1-8-К49
	4	ф8АIII L= 270	2	0.11	0.21	Б4
	5	МН-3	1	2.14	2.14	1-8-К54
	ИТОГО: 43.59					

МАРКА ПАНЕЛИ	ПОЗ.	МАРКА АРМАТУРНОГО ИЗДЕЛИЯ	КОЛ.	МАССА, КГ		ОБОЗНАЧЕНИЕ ДОКУМЕНТА
				1 ШТ	ВСЕГО	
2ПСК 57.9.3.0-Л-1	1	КП-46.30Н	1	34.79	34.79	1-7-К46
	2	МН-1	1	2.07	2.07	1-8-К51
	3	СП-4	2	2.19	4.38	1-8-К49
	4	МН-2.30	2	1.45	2.90	1-8-К52
	5	ф8АIII L= 270	2	0.11	0.21	Б4
	6	МН-3	1	2.14	2.14	1-8-К54
	ИТОГО: 46.49					

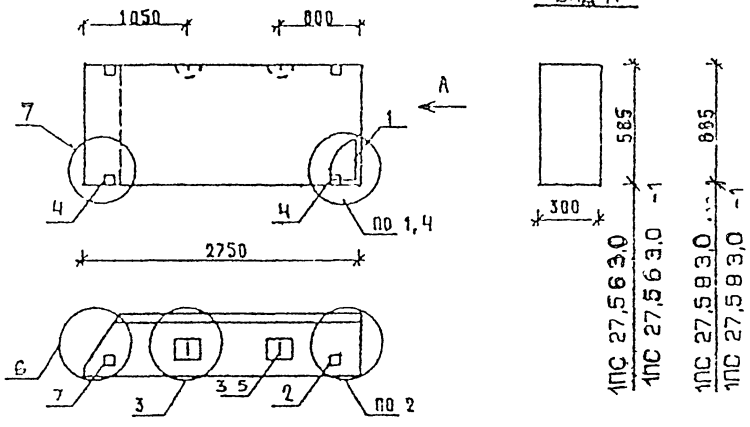

МАРКА ПАНЕЛИ	РАСХОД МАТЕРИАЛОВ: БЕТОН, м3 Кл.В3,5	БЕТОН, м3 Кл.В2,5	ОТДЕЛ СЛОЙ, ЦЕМ Р-Р М100, м3	СТАЛЬ, кг	№ УЗЛА
1ПС 27,5 6 3,0-Л	0,412	-	0,053	11,88	1,2,3,6
1ПС 27,5 6 3,0-Л-1	0,412	-	0,053	14,78	2,3,4,6,7
1ПС 27,5 8 3,0-Л	0,622	-	0,081	13,26	1,2,3,6
1ПС 27,5 8 3,0-Л-1	0,622	-	0,081	16,16	2,3,4,6,7
1ПС 27,5 6 3 0-Я	-	0,465	-	11,14	1,2,3,6
1ПС 27 5 6 3,0-Я-1	-	0,465	-	14,04	2,3,4,6,7
1ПС 27,5 8 3,0-Я	-	0,704	-	13,26	1,2,3,6
1ПС 27,5 9 3 0-Я-1	-	0,704	-	16.16	2,3,4,6,7

1. УЗЛЫ СМ К55
2 ВЕДОМОСТЬ РАСХОДА МАТЕРИАЛОВ СМ РС

НАЧОТД	БОЛЬЧСКИЙ		1.030 1-1/88 1-3-К36
НАКОНТР	ЛЕОНТЬЕВА		
ГИП	ШАЦ		ПАНЕЛИ 1ПС 27,5 6.3,0... 1ПС 27.5.9.3,0...
ГЛСПЕЦ	КОЧИН		СТАДИЯ Р; ЛИСТ 1; ЛИСТОВ 3
ГЛСПЕЦ	ШАНАУРОВА		ЦНИИЭП торгово-бытовых зданий туристских комплексов
ПРОВЕР	КАДЕЯКИНА		
РАЗРАБ	МЫСОВСКИЙ		

МАРКА ПАНЕЛИ	ПОЗ	МАРКА АРМАТУРНОГО ИЗДЕЛИЯ	КОЛ	МАССА, КГ: 1 ШТ	МАССА, КГ: ВСЕГО	ОБОЗНАЧЕНИЕ ДОКУМЕНТА
1ПС 27,5,6,3,0-Л	1	КП-62.30Т	1	5.80	5.80	1-7 - К68
	2	МН-1	1	2.07	2,07	1-8 - К51
	3	СП-2	2	0.83	1.66	1-8 - К48
	5	ф8AIII L= 270	2	0 11	0.21	Б Ч
	7	МН-3	1	2.14	2.14	1-8 - К5Ч
	ИТОГО: 11,88					
1ПС 27,6,8 3,0-Л-1	1	КП-62.30Т	1	5.80	5.80	1-7 - К68
	2	МН-1	1	2.07	2.07	1-8 - К51
	3	СП-2	2	0.83	1.66	1-8 - К48
	4	МН-2.30	2	1.45	2.90	1-8 - К52
	5	ф8AIII L= 270	2	0.11	0.21	Б Ч
	7	МН-3	1	2.14	2.14	1-8 - К5Ч
	ИТОГО: 14,78					
1ПС 27,5,9 3,0-Л	1	КП-63.30Т	1	7 18	7.18	1-7 - К69
	2	МН-1	1	2 07	2.07	1-8 - К 51
	3	СП-2	2	0.83	1.66	1-8 - К48
	5	ф8AIII L= 270	2	0.11	0.21	Б Ч
	7	МН-3	1	2.14	2.14	1-8 - К5Ч
	ИТОГО: 13.26					
1ПС 27,5,9,3,0-Л-1	1	КП-63.30Т	1	7,18	7,18	1-7 - К69
	2	МН-1	1	2 07	2,07	1-8 - К51
	3	СП-2	2	0.83	1.66	1-8 - К48
	4	МН-2.30	2	1.45	2.90	1-8 - К52
	5	ф8AIII L= 270	2	0.11	0.21	Б4
	7	МН-3	1	2.14	2.14	1-8 - К54
	ИТОГО: 16.16					

1.030 1-1/88. 1-3-К 36 — ЛИСТ 2

МАРКА ПАНЕЛИ	ПОЗ	МАРКА АРМАТУРНОГО ИЗДЕЛИЯ	КОЛ	МАССА, КГ 1 ШТ	МАССА, КГ ВСЕГО	ОБОЗНАЧЕНИЕ ДОКУМЕНТА
1ПС 27 5 6 3,0-Я	1	КП-62.30Т	1	5.80	5.80	1-7 – К68
	2	МН-1	1	2 07	2.07	1-8 – К51
	3	СП-1	2	0 46	0.92	1-8 – К48
	5	ф8АIII L= 270	2	0.11	0 21	Б.Ч
	7	МН-3	1	2 14	2 14	1-8 – К54
		ИТОГО: 11,14				
1ПС 27,5.6.3,0-Я-1	1	КП-82.30Т	1	5 65	5.65	1-7 – К68
	2	МН-1	1	2.07	2 07	1-8 – К51
	3	СП-1	2	0 46	0.92	1-8 – К48
	4	МН-2.30	2	1.45	2.90	1-8 – К52
	5	ф8АIII L= 270	2	0.11	0.21	Б Ч
	7	МН-3	1	2.14	2.14	1-8 – К54
		ИТОГО: 14,04				
1ПС 27 5 9 3,0-Я	1	КП-63.30Т	1	7.18	7 18	1-7 – К69
	2	МН-1	1	2 07	2.07	1-8 – К51
	3	СП-2	2	0 83	1 66	1-8 – К48
	5	ф8АIII L= 270	2	0.11	0.21	Б Ч
	7	МН-3	1	2 14	2 14	1-8 – К54
		ИТОГО 13,26				
1ПС 27,5.9.3,0-Я-1	1	КП-63 30Т	1	7.18	7 18	1-7 – К69
	2	МН-1	1	2.07	2.07	1-8 – К51
	3	СП-2	2	0 83	1.66	1-8 – К48
	4	МН-2.30	2	1.45	2.90	1-8 – К52
	5	ф8АIII L= 270	2	0.11	0 21	Б.Ч
	7	МН-3	1	2.14	2.14	1-8 – К54
		ИТОГО: 16,16				

1.030.1-1/88. 1-3-К36 | ЛИСТ 3

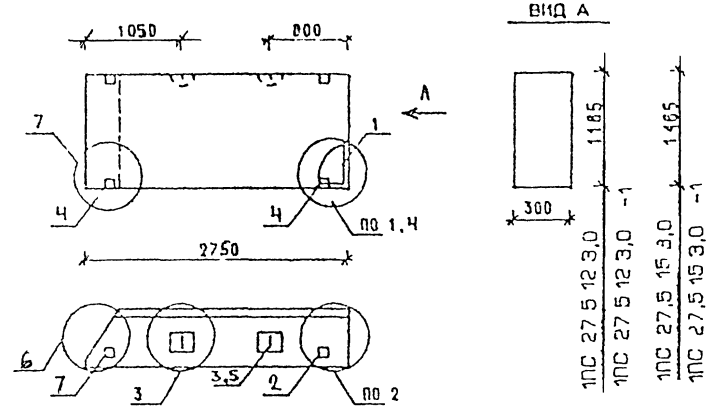

МАРКА ПАНЕЛИ	РАСХОД МАТЕРИАЛОВ: БЕТОН, М3 КЛ 83.5	БЕТОН, М3 КЛ.82 5	ОТДЕЛ СЛОЙ ЦЕМ.Р-Р М100, М3	СТАЛЬ, КГ	N УЗЛА
1ПС 27 5 12 3,0-Л	0.827	-	0.108	16 42	1,2,3,6
1ПС 27,5 12 3 0-Л-1	0.827	-	0.108	19 32	2,3,4,6,7
1ПС 27 5 15 3 0-Л	1.045	-	0.135	18 54	1,2,3,6
1ПС 27 5 15 3,0-Л-1	1.045	-	0.135	21 44	2,3,4,6,7
1ПС 27,5 12 3,0-Я	-	0.943	-	15,38	1,2,3,6
1ПС 27 5 12 3,0-Я-1	-	0.943	-	18,28	2,3,4,6,7
1ПС 27 5 15 3 0-Я	-	1.181	-	17,50	1,2,3,6
1ПС 27 5 15 3 0-Я-1	-	1.181	-	20,40	2,3,6,4,7

1. УЗЛЫ СМ К55
2 ВЕДОМОСТЬ РАСХОДА МАТЕРИАЛОВ СМ РС

НАЧ ОТД	ВОЛЕНСКИЙ	
Н КОНТР	ЛЕОНТЬЕВА	
Г И П	ШАЦ	
ГЛ СПЕЦ	КОЧИН	
ГЛ СПЕЦ	ШАНАУРОВА	
ПРОВЕР	КАДЕЙКИНА	
РАЗРАБ	МЫСОВСКИЙ	

1.030.1-1/88. 1-3-К37

ПАНЕЛИ 1ПС 27,5.12 3,0... 1ПС 27,5 15 3,0

СТАДИЯ	ЛИСТ	ЛИСТОВ
Р	1	3

ЦНИИЭП торгово-бытовых зданий туристских комплексов

24765 60

МАРКА ПАНЕЛИ	ПОЗ	МАРКА АРМАТУРНОГО ИЗДЕЛИЯ	УСЛ	МАССА, КГ		ОБОЗНАЧЕНИЕ ДОКУМЕНТА
				1 ШТ	ВСЕГО	
1ПС 27.5.12.3,0-Я	1	КП-64.30Т	1	9,30	9,30	1-7-К70
	2	МН-1	1	2,07	2,07	1-8-К51
	3	СП-2	2	0,83	1,66	1-8-К48
	5	ФВАIII L= 270	2	0,11	0,21	Б4
	7	МН-3	1	2,14	2,14	1-8-К54
	ИТОГО: 15,38					
1ПС 27.5.12.3,0-Я-1	1	КП-64.30Т	1	9,30	9,30	1-7-К70
	2	МН-1	1	2,07	2,07	1-8-К51
	3	СП-2	2	0,83	1,66	1-8-К48
	4	МН-2.30	2	1,45	2,90	1-8-К52
	5	ФВАIII L= 270	2	0,11	0,21	Б4
	7	МН-3	1	2,14	2,14	1-8-К54
	ИТОГО: 18,28					
1ПС 27.5.15.3,0-Я	1	КП-85.30Т	1	11,42	11,42	1-7-К71
	2	МН-1	1	2,07	2,07	1-8-К51
	3	СП-2	2	0,83	1,66	1-8-К48
	5	ФВАIII L= 270	2	0,11	0,21	Б4
	7	МН-3	1	2,14	2,14	1-8-К54
	ИТОГО: 17,50					
1ПС 27.5.15.3,0-Я-1	1	КП-65.30Т	1	11,42	11,42	1-7-К71
	2	МН-1	1	2,07	2,07	1-8-К51
	3	СП-2	2	0,83	1,66	1-8-К48
	4	МН-2.30	2	1,45	2,90	1-8-К52
	5	ФВАIII L= 270	2	0,11	0,21	Б4
	7	МН-3	1	2,14	2,14	1-8-К54
	ИТОГО: 20,40					

1.030 1-1/88. 1-3-К37 Лист 3

МАРКА ПАНЕЛИ	ПОЗ	МАРКА АРМАТУРНОГО ИЗДЕЛИЯ	УСЛ	МАССА, КГ		ОБОЗНАЧЕНИЕ ДОКУМЕНТА
				1 ШТ	ВСЕГО	
1ПС 27.5.12.3,0-Л	1	КП-64.30Т	1	9,30	9,30	1-7-К70
	2	МН-1	1	2,07	2,07	1-8-К51
	3	СП-3	2	1,35	2,70	1-8-К48
	5	ФВАIII L= 270	2	0,11	0,21	Б4
	7	МН-3	1	2,14	2,14	1-8-К54
	ИТОГО: 16,42					
1ПС 27.5.12.3,0-Л-1	1	КП-64.30Т	1	9,30	9,30	1-7-К70
	2	МН-1	1	2,07	2,07	1-8-К51
	3	СП-3	2	1,35	2,70	1-8-К48
	4	МН-2.30	2	1,45	2,90	1-8-К52
	5	ФВАIII L= 270	2	0,11	0,21	Б4
	7	МН-3	1	2,14	2,14	1-8-К54
	ИТОГО 19,32					
1ПС 27.5.15.3,0-Л	1	КП-65.30Т	1	11,42	11,42	1-7-К71
	2	МН-1	1	2,07	2,07	1-8-К51
	3	СП-3	2	1,35	2,70	1-8-К48
	5	ФВАIII L= 270	2	0,11	0,21	Б4
	7	МН-3	1	2,14	2,14	1-8-К54
	ИТОГО 18,54					
1ПС 27.5.15.3,0-Л-1	1	КП-65 30Т	1	11,42	11,42	1-7-К71
	2	МН-1	1	2,07	2,07	1-8-К51
	3	СП-3	2	1,35	2,70	1-8-К48
	4	МН-2.30	2	1,45	2,90	1-8-К52
	5	ФВАIII L= 270	2	0,11	0,21	Б4
	7	МН-3	1	2,14	2,14	1-8-К54
	ИТОГО: 21,44					

1.030 1-1/88 1-3-К37 Лист 2

ФОРМАТ А4

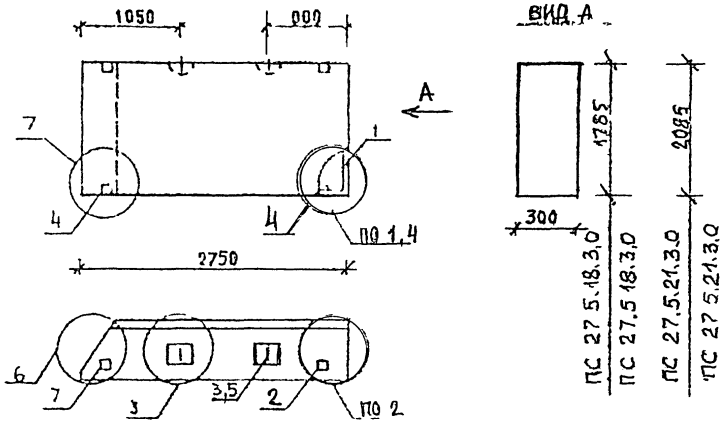

МАРКА ПАНЕЛИ	РАСХОД МАТЕРИАЛОВ: БЕТОН, м³ кл.В3,5	БЕТОН, м³ кл В2,5	ОТДЕЛ СЛОЙ ЦЕМ Р-Р М100, м³	СТАЛЬ, КГ	N УЗЛА
1ПС 27,5 18 3,0-Л	1,256	-	0,169	22,35	1,2,3,6
1ПС 27,5 18 3,0-Л-1	1,256	-	0,169	25,25	2,3,4,6,7
1ПС 27,5 21,3,0-Л	1,467	-	0,191	23,96	1,2,3,6
1ПС 27,5 21 3 0-Л-1	1,467	-	0,191	26,86	2,3,4,6,7
1ПС 27,5 18 3 0-Я	-	1,420	-	20.67	1,2,3,6
1ПС 27,5 18 3,0-Я-1	-	1,420	-	23,57	2,3,4,6,7

1. УЗЛЫ СМ. К55
2 ВЕДОМОСТЬ РАСХОДА МАТЕРИАЛОВ СМ Р С

НАЧОТД	ВОЛЬНСКИЙ		1.030.1-1/88 1-3-К 38
НО ОНТР	ЛСОНТЬЕВА		
Г И П	ШАЦ		ПАНЕЛИ 1ПС 27,5 18.3,0 1ПС 27,5.21.3,0..
ГАСПЕЦ	КОЧИН		СТАДИЯ Р; ЛИСТ 1; ЛИСТОВ 3
ГАСПЕЦ	ШАНАЙРОВА		ЦНИИЭП ТИПОВОГО ЭКСПЕРИМЕНТАЛЬНОГО ПРОЕКТИРОВАНИЯ ЗДАНИЙ ТУРИСТСКИХ КОМПЛЕКСОВ
ПРОВЕР	КАДЕЖКИНА		
РАЗРАБ	МЫСОВСКИЙ		

ФОРМАТ А4

МАРКА ПАНЕЛИ	ПОЗ	МАРКА АРМАТУРНОГО ИЗДЕЛИЯ	КОЛ.	МАССА, КГ: 1 ШТ	МАССА, КГ: ВСЕГО	ОБОЗНАЧЕНИЕ ДОКУМЕНТА
1ПС 27.5.18.3.0-Л	1	КП-86 30Т	1	13 55	13.55	1-7 – К72
	2	МН-1	1	2.07	2.07	1-8 – К51
	3	СП-4	2	2.19	4.38	1-8 – К49
	5	ф8AIII L= 270	2	0.11	0.21	Б ч
	7	МН-3	1	2.14	2.14	1-8 – К5Ч
	ИТОГО 22,35					
1ПС 27 5.16.3 0-Л-1	1	КП-66 30Т	1	13 55	13 55	1-7 – К72
	2	МН-1	1	2.07	2.07	1-8 – К51
	3	СП-4	2	2 19	4 38	1-8 – К49
	4	МН-2.30	2	1 45	2.90	1- 8 – К52
	5	ф8AIII L= 270	2	0.11	0.21	Б ч
	7	МН-3	1	2.14	2.14	1-8 – К5Ч
	ИТОГО. 25,25					
1ПС 27,5 21 3,0-Л	1	КП-67.30Т	1	15.16	15 16	1-7 – К73
	2	МН-1	1	2.07	2.07	1-8 – К51
	3	СП-4	2	2 19	4 38	1-8 – К49
	5	ф8AIII L= 270	2	0 11	0 21	Б ч
	7	МН-3	1	2 14	2.14	1-8 – К5Ч
	ИТОГО· 23,96					
1ПС 27,5 21,3,0-Л-1	1	КП-67 30Т	1	15 16	15.16	1-7 – К73
	2	МН-1	1	2.07	2 07	1-8 – К51
	3	СП-4	2	2 19	4.38	1-8 – К49
	4	МН-2.30	2	1.45	2.90	1-8 – К52
	5	ф8AIII L= 270	2	0.11	0.21	Б ч
	7	МН-3	1	2.14	2.14	– К5Ч
	ИТОГО: 26,86					

1.030.1-1/88. 1-3-К38	ЛИСТ 2

24765 62

МАРКА ПАНЕЛИ	ПОЗ	МАРКА АРМАТУРНОГО ИЗДЕЛИЯ	КОЛ	МАССА, КГ 1 ШТ	МАССА, КГ ВСЕГО	ОБОЗНАЧЕНИЕ ДОКУМЕНТА
1ПС 27,5 18 3,0-Я	1	КП-86 30Т	1	13,55	13,55	1-7-К72
	2	МН-1	1	2,07	2,07	1-8-К51
	3	СП-3	2	1,35	2,70	1-8-К48
	5	Ф8АIII L= 270	2	0,11	0,21	Б4
	7	МН-3	1	2,14	2,14	1-8-К54
		ИТОГО: 20.67				
1ПС 27,5 18 3 0-Я-1	1	КП-86.30Т	1	13,55	13,55	1-7-К72
	2	МН-1	1	2,07	2,07	1-8-К51
	3	СП-3	2	1,35	2,70	1-8-К48
	4	МН-2.30	2	1,45	2,90	1-8-К52
	5	Ф8АIII L= 270	2	0,11	0,21	Б4
	7	МН-3	1	2,14	2,14	1-8-К54
		ИТОГО: 23,57				

1.030 1-1/88 1-3-К38 | ЛИСТ 3

ФОРМАТ А4

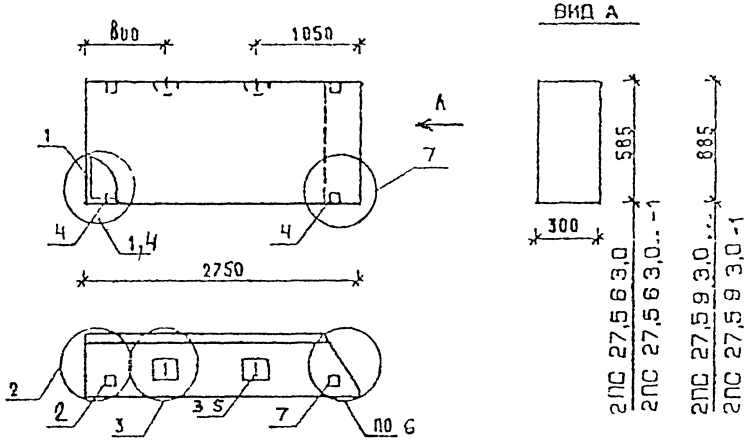

МАРКА ПАНЕЛИ	РАСХОД МАТЕРИАЛОВ: БЕТОН, М3 КЛ.33.5	БЕТОН, М3 КЛ 62 5	ОТДЕЛ СЛОЙ ЦЕМ Р-Р М100, М3	СТАЛЬ, КГ	№ УЗЛА
2ПС 27 5.6 3 0-Л	0,412	-	0,053	11,83	1,2,3,6
2ПС 27 5 6 3 0-Л-1	0,412	-	0,053	14,78	2,3,4,6,7
2ПС 27 5 9 3 0-Л	0,622	-	0,081	13,26	1,2,3,6
2ПС 27 5 9 3 0-Л-1	0,622	-	0,081	16,16	2,3,4,6,7
2ПС 27 5 6 3 0-Я	-	0,466	-	11,14	1,2,3,6
2ПС 27 5 6 3 0-Я-1	-	0,466	-	14,04	2,3,4,6,7
2ПС 27 5 9 3 0-Я	-	0,704	-	13,26	1,2,3,6
2ПС 27 5 9 3 0-Я-1	-	0,704	-	16,16	2,3,4,6,7

1. УЗЛЫ СМ К55
2. ВЕДОМОСТЬ РАСХОДА МАТЕРИАЛОВ СМ. РС

НАЧ.ОТД	ВОЛЫНСКИЙ	
Н.ХО-НТР	ЛЕОНТЬЕВА	
Г И П	ШАЦ	
ГЛ.СПЕЦ	КОЧИН	
ГЛ.СПЕЦ	ШАНАУРОВА	
ПРОВЕР.	КАДЕЙКИНА	
РАЗРАБ	МЫСОВСКИЙ	

1.030.1-1/88. 1-3-К39

ПАНЕЛИ
2ПС 27,5 6.3,0...
2ПС 27,5.9 3,0...

СТАДИЯ	ЛИСТ	ЛИСТОВ
Р	1	3

ЦНИИЭП торгово-бытовых зданий туристских комплексов

24765 63

Марка панели	Поз.	Марка арматурного изделия	Кол	Масса, кг		Обозначение документа
				1 шт	всего	
2ПС 27.5.6.3,0-Л	1	КП-62.30Н	1	5,80	5,80	1-7-К68
	2	МН-1	1	2.07	2.07	1-8-К51
	3	СП-2	2	0.83	1.66	1-8-К48
	5	ф8АIII L= 270	2	0.11	0.21	Б Ч
	7	МН-3	1	2.14	2.14	1-8-К54
		ИТОГО: 11.83				
2ПС 27,5 6.3,0-Л-1	1	КП-62.30Н	1	5.80	5.80	1-7-К68
	2	МН-1	1	2.07	2.07	1-8-К51
	3	СП-2	2	0.83	1.66	1-8-К48
	4	МН-2.30	2	1.45	2.90	1-8-К52
	5	ф8АIII L= 270	2	0.11	0.21	Б Ч
	7	МН-3	1	2.14	2.14	1-8-К54
		ИТОГО: 14.76				
2ПС 27,5 9.3,0-Л	1	КП-63.30Н	1	7.18	7.18	1-7-К69
	2	МН-1	1	2.07	2.07	1-8-К51
	3	СП-2	2	0.83	1.66	1-8-К48
	5	ф8АIII L= 270	2	0.11	0.21	Б Ч
	7	МН-3	1	2.14	2.14	1-8-К54
		ИТОГО: 13,26				
2ПС 27,5.9.3 0-Л-1	1	КП-63.30Н	1	7,18	7,18	1-7-К69
	2	МН-1	1	2.07	2.07	1-8-К51
	3	СП-2	2	0.83	1.66	1-8-К48
	4	МН-2.30	2	1.45	2.90	1-8-К52
	5	ф8АIII L= 270	2	0.11	0.21	Б Ч.
	7	МН-3	1	2.14	2.14	1-8-К54
		ИТОГО: 16.16				

Марка панели	Поз.	Марка арматурного изделия	Кол	Масса, кг		Обозначение документа
				1 шт	всего	
2ПС 27,5 6 3,0-Я	1	КП-62.30Н	1	5,80	5,80	1-7-К68
	2	МН-1	1	2,07	2,07	1-8-К51
	3	СП-1	2	0,46	0,92	1-8-К48
	5	ф8АIII L= 270	2	0,11	0,21	Б Ч
	7	МН-3	1	2,14	2,14	1-8-К54
		ИТОГО: 11.14				
2ПС 27,9 6 3,0-Я-1	1	КП-62.30Н	1	5,80	5,80	1-7-К68
	2	МН-1	1	2.07	2.07	1-8-К51
	3	СП-1	2	0.46	0.92	1-8-К48
	4	МН-2.30	2	1.45	2.90	1-8-К52
	5	ф8АIII L= 270	2	0.11	0.21	Б Ч
	7	МН-3	1	2.14	2.14	1-8-К54
		ИТОГО: 14.04				
2ПС 27,5 9 3,0-Я	1	КП-63.30Н	1	7 18	7.18	1-7-К69
	2	МН-1	1	2.07	2 07	1-8-К51
	3	СП-2	2	0.83	1 66	1-8-К48
	5	ф8АIII L= 270	2	0.11	0.21	Б Ч
	7	МН-3	1	2 14	2.14	1-8-К54
		ИТОГО: 13,26				
2ПС 27,5 9 3,0-Я-1	1	КП-63.30Н	1	7.18	7.18	1-7-К69
	2	МН-1	1	2.07	2.07	1-8-К51
	3	СП-2	2	0.83	1.66	1-8-К48
	4	МН-2.30	2	1.45	2.90	1-8-К52
	5	ф8АIII L= 270	2	0.11	0.21	Б Ч
	7	МН-3	1	2.14	2,14	1-8-К54
		ИТОГО: 16,16				

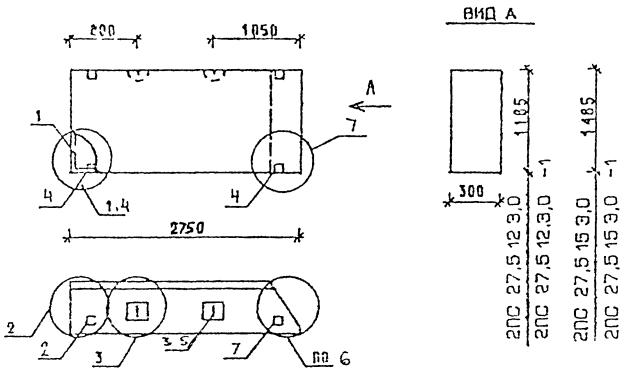

МАРКА ПАНЕЛИ	РАСХОД МАТЕРИАЛОВ				№ УЗЛА
	БЕТОН, м3		ОТДЕЛ СЛОЙ ЦЕЛ Р-Р М100, м3	СТАЛЬ, КГ	
	КЛ.В3,5	КЛ.В2,5			
2ПС 27 5 12 3 0-Л	0,827	-	0,108	16,42	1,2,3,6
2ПС 27 5 12 3 0-Л-1	0,827	-	0,108	19,32	2,3,4,6,7
2ПС 27 5 15 3,0-Л	1,045	-	0,135	18,54	1,2,3,6
2ПС 27 5 15 3,0-Л-1	1,045	-	0,135	21,44	2,3,4,6,7
2ПС 27.5.12.3.0-Я	-	0,943		15,38	1,2,3,6
2ПС 27.5.12.3.0-Я-1		0,943		18,28	2,3,4,6,7
2ПС 27.5.15.3,0-Я	-	1,181	-	17,50	1,2,3,6
2ПС 27.5.15.3 0-Я-1		1,181		20,40	2,3,4,6,7

1 УЗЛЫ СМ К5В
2 ВЕДОМОСТЬ РАСХОДА МАТЕРИАЛОВ СМ Р С

Н.КОТД	ВОЛЕНСКИЙ		
Н.ЖЕНТР	ЛЕОНТЬЕВА		
Г.И.П.	ШАЦ		
ГЛ.СПЕЦ	КОЧИН		
ГЛ.СПЕЦ	ШАНАУРОВА		
ЭКСПЕР	КАДЕЙКИНА		
РАЗРАБ	МЫСОВСКИЙ		

1030 1-1/88. 1-3-К 40

ПАНЕЛИ
2ПС 27 5 12 3 0
2ПС 27 5 15 3 0

СТАДИЯ	ЛИСТ	ЛИСТОВ
Р	1	3

ЦНИИЭП ТОРГОВО-ОФИТОВЫХ ЗДАНИЙ ТИПОВОГО КОМПЛЕКСОВ

МАРКА ПАНЕЛИ	ПОЗ	МАРКА АРМАТУРНОГО ИЗДЕЛИЯ	КОЛ	МАССА, КГ		ОБОЗНАЧЕНИЕ ДОКУМЕНТА
				1 ШТ	ВСЕГО	
2ПС 27,5 12 3,0-Л	1	КП-64.30Н	1	9,30	9,30	1-7 — К70
	2	МН-1	1	2.07	2.07	1-8 - К51
	3	СП-3	2	1 35	2.70	1-8 - К48
	5	ф8АIII L= 270	2	0 11	0.21	Б Ч
	7	МН-3	1	2 14	2.14	1-8 - К54
		ИТОГО: 16,42				
2ПС 27,5 12 3,0-Л-1	1	КП-64.30Н	1	9.30	9.30	1-7 - К70
	2	МН-1	1	2.07	2.07	1-8 - К51
	3	СП-3	2	1.35	2.70	1-8 - К48
	4	МН-2.30	2	1 45	2.90	1-8 - К52
	5	ф8АIII L= 270	2	0.11	0.21	Б Ч.
	7	МН-3	1	2 14	2.14	1-8 - К54
		ИТОГО 19,32				
2ПС 27,5 15 3,0-Л	1	КП-65.30Н	1	11,42	11 42	1-7 - К71
	2	МН-1	1	2.07	2.07	1-8 - К51
	3	СП-3	2	1.35	2.70	1-8 - К48
	5	ф8АIII L= 270	2	0.11	0.21	Б Ч.
	7	МН-3	1	2.14	2.14	1-8 - К54
		ИТОГО: 18,54				
2ПС 27,5 15 3 0-Л-1	1	КП-65 30Н	1	11 42	11,42	1-7 - К71
	2	МН-1	1	2 07	2 07	1-8 - К51
	3	СП-3	2	1.35	2.70	1-8 - К48
	4	МН-2.30	2	1 45	2.90	1-8 - К52
	5	ф8АIII L= 270	2	0.11	0.21	Б Ч
	7	МН-3	1	2 14	2.14	1-8 - К54
		ИТОГО: 21,44				

1030 1-1/88. 1-3-К40 | ЛИСТ 2

24765 65

МАРКА ПАНЕЛИ	ПОЗ	МАРКА АРМАТУРНОГО ИЗДЕЛИЯ	КОЛ	МАССА, КГ 1 ШТ	МАССА, КГ ВСЕГО	ОБОЗНАЧЕНИЕ ДОКУМЕНТА
2ПС 27,5.12,3,0-Я	1	КП-64.30Н	1	9.30	9.30	1-7 - К70
	2	МН-1	1	2.07	2.07	1-8 - К51
	3	СП-2	2	0.83	1.66	1-8 - К48
	5	ф8AIII L= 270	2	0.11	0.21	Б Ч.
	7	МН-3	1	2.14	2.14	1-8 - К54
		ИТОГО: 15,38				
2ПС 27,5.12,3,0-Я-1	1	КП-64.30Н	1	9.30	9.30	1-7 - К70
	2	МН-1	1	2.07	2.07	1-8 - К51
	3	СП-2	2	0 83	1.66	1-8 - К48
	4	МН-2.30	2	1.45	2.90	1-8 - К52
	5	ф8AIII L= 270	2	0.11	0.21	Б Ч
	7	МН-3	1	2.14	2.14	1-8 - К54
		ИТОГО: 18,28				
2ПС 27,5 15,3,0-Я	1	КП-65,30Н	1	11 4 2	11.42	1-7 - К71
	2	МН-1	1	2.07	2.07	1-8 - К51
	3	СП-2	2	0.83	1.66	1-8 - К48
	5	ф8AIII L= 270	2	0.11	0.21	Б.Ч
	7	МН-3	1	2.14	2.14	1-8 - К54
		ИТОГО: 17,50				
2ПС 27,5 15 3,0 Я-1	1	КП-65 30Н	1	11.42	11.42	1-7 - К71
	2	МН-1	1	2.07	2.07	1-8 - К51
	3	СП-2	2	0.83	1.66	1-8 - К48
	4	МН-2 30	2	1.45	2.90	1-8 - К52
	5	ф8AIII L= 270	2	0.11	0.21	Б Ч
	7	МН-3	1	2.14	2.14	1-8 - К54
		ИТОГО: 20,40				

1.030.1-1/88. 1-3-К40 | ЛИСТ 3

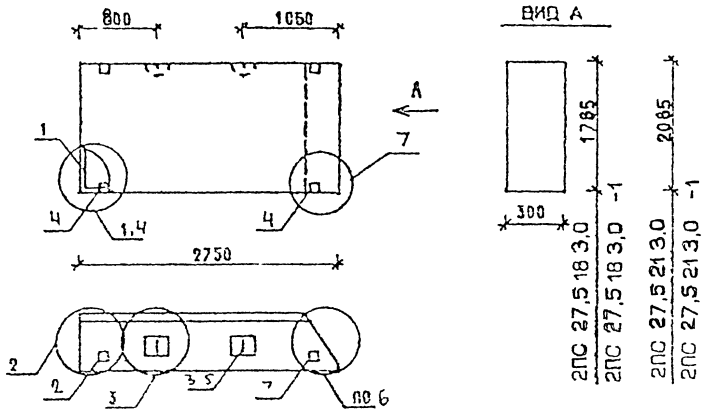

МАРКА ПАНЕЛИ	РАСХОД МАТЕРИАЛОВ БЕТОН, м3 кл.В3,5	БЕТОН, м3 кл.В2,5	ОТДЕЛОЧНОЙ ЦЕМ.Р-Р М100, м3	СТАЛЬ, кг	Н УЗЛА
2ПС 27 5 18 3 0-Л	1,256	-	0,163	22,35	1,2,3,6
2ПС 27 5 18 3 0-Л-1	1,256	-	0.163	25,25	2,3,4,6,7
2ПС 27 5 21 3 0-Л	1,467	-	0,191	23,96	1,2,3,6
2ПС 27 5 21 3 0-Л-1	1,467	-	0,191	26,86	2,3,4,6,7
2ПС 27 5 18 3 0-Я	-	1,420	-	20,67	1,2,3,6
2ПС 27 5 18 3,0-Я-1	-	1,420	-	23,57	2,3,4,6,7

1. УЗЛЫ СМ К55
2. ВЕДОМОСТЬ РАСХОДА МАТЕРИАЛОВ СМ РС

НАЧ.ОТД	БОЛЫНСКИЙ	
Н.КОНТР	ЛЕОНТЬЕВА	
ГИП	ШАЦ	
ГЛ.СПЕЦ	КОЧИН	
ГЛ.СПЕЦ	ШАНАУРОВА	
ПРОВЕР	КАДЕРНИНА	
РАЗРАБ	МУСОВСКИЙ	

1.030.1-1/88. 1-3-К41

ПАНЕЛИ 2ПС 27,5.18 3,0 2ПС 27,5 21 3,0

СТАДИЯ	ЛИСТ	ЛИСТОВ
Р	1	3

ЦНИИЭП торгово-бытовых зданий туристских комплексов

24765 66

Марка панели	Поз	Марка арматурного изделия	Кол	Масса, кг		Обозначение документа
				1 шт	Всего	
2ПС 27,5 18 3,0-Л	1	КП-66.30Н	1	13.55	13 55	1-7-К72
	2	МН-1	1	2.07	2.07	1-8-К51
	3	СП-4	2	2 19	4.38	1-8-К49
	5	ф8АIII L= 270	2	0.11	0.21	Б ч
	7	МН-3	1	2 14	2.14	1-8-К54
	Итого: 22,35					
2ПС 27,5 18 3,0-Л-1	1	КП-66,30Н	1	13.55	13.55	1-7-К72
	2	МН-1	1	2.07	2.07	1-8-К51
	3	СП-4	2	2.19	4.38	1-8-К49
	4	МН-2.30	2	1.45	2.90	1-8-К52
	5	ф8АIII L= 270	2	0.11	0 21	Б ч
	7	МН-3	1	2 14	2.14	1-8-К54
	Итого: 25,25					
2ПС 27 5 21 3,0-Л	1	КП-67.30Н	1	15,16	15,16	1-7-К73
	2	МН-1	1	2.07	2.07	1-8-К51
	3	СП-4	2	2.19	4 38	1-8-К49
	5	ф8АIII L= 270	2	0,11	0 21	Б ч
	7	МН-3	1	2,14	2,14	1-8-К54
	Итого: 23,96					
2ПС 27,5 21 3,0-Л-1	1	КП-67.30Н	1	15.16	15 16	1-7-К73
	2	МН-1	1	2,07	2,07	1-8-К51
	3	СП-4	2	2,19	4,38	1-8-К49
	4	МН-2.30	2	1,45	2,90	1-8-К52
	5	ф8АIII L= 270	2	0.11	0,21	Б ч.
	7	МН-3	1	2,14	2,14	1-8-К54
	Итого: 26,86					

Марка панелч	Поз	Марка арматурного изделия	Кол	Масса кг		Обозначение документа
				1 шт	Всего	
2ПС 27,5 18 3,0-Я	1	КП-66.30Н	1	13.55	13.55	1-7-К72
	2	МН-1	1	2.07	2.07	1-8-К51
	3	СП-3	2	1.35	2.70	1-8-К48
	5	ф8АIII L= 270	2	0.11	0.21	Б ч
	7	МН-3	1	2.14	2.14	1-8-К54
	Итого: 20.67					
2ПС 27.5.18.3,0-Я-1	1	КП-66.30Н	1	13.55	13.55	1-7-К72
	2	МН-1	1	2.07	2.07	1-8-К51
	3	СП-3	2	1.35	2.70	1-8-К48
	4	МН-2.30	2	1.45	2.90	1-8-К52
	5	ф8АIII L= 270	2	0 11	0.21	Б ч
	7	МН-3	1	2.14	2.14	1-8-К54
	Итого: 23.57					

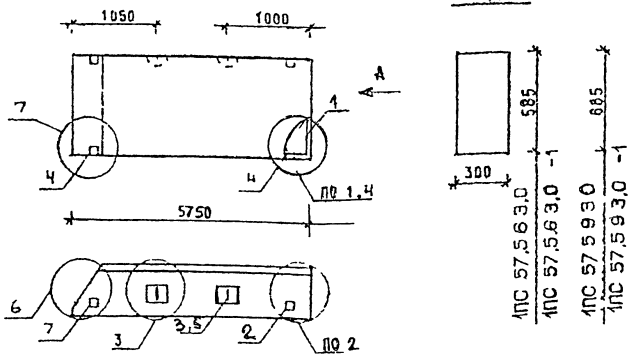

ВИД А

МАРКА ПАНЕЛИ	РАСХОД МАТЕРИАЛОВ: БЕТОН, м3 — КЛ.В3.5	БЕТОН, м3 — КЛ В2.5	ОТДЕЛ СЛОЙ ЦЕМ.Р-Р М100, м3	СТАЛЬ, кг	№ УЗЛА
1ПС 57.56 3,0-Л	0,877	-	0,113	24,88	1,2,3,6
1ПС 57.56 3,0-Л-1	0,877	-	0,115	27,78	2,3,4,6,7
1ПС 57,59 3,0-Л	1,325	-	0,185	27,07	1,2,3,6
1ПС 57.59 3,0-Л-1	1,325	-	0,185	29,97	2,3,4,6,7
1ПС 57.56 3,0-Я	-	0,992	-	23,84	1,2,3,6
1ПС 57,56 3,0-Я-1	-	0,992	-	26,74	2,3,4,6,7
1ПС 57,59 3,0-Я	-	1,500	-	25,39	1,2,3,6
1ПС 57,59 3,0-Я-1	-	1,500	-	28,29	2,3,4,6,7

1. УЗЛЫ СМ. К55
2. ВЕДОМОСТЬ РАСХОДА МАТЕРИАЛОВ. СМ. РС

НАЧ.ОТД	БОЛЬШАКОВ		
НАЧ.СЕКТР	ЛЕСНИЧЕВА		
Г.И.П.	ШАЦ		
ГЛ.СПЕЦ	КОЧЕТ		
ГЛ.СПЕЦ	ШАНАЙДЕР		
ПРОВЕР	КАДЕЙКИНА		
РАЗРАБ	МИСЮКОВ		

1.030.1-1/88. 1-3-К42

ПАНЕЛИ
1ПС 57.5.6.3,0...
1ПС 57.5.9.3,0...

СТАДИЯ	ЛИСТ	ЛИСТОВ
Р	1	3

ЦНИИЭП торговых зданий и торгового оборудования

ФОРМАТ А4

МАРКА ПАНЕЛИ	ПОЗ	МАРКА АРМАТУРНОГО ИЗДЕЛИЯ	КОЛ.	МАССА, КГ: 1 ШТ.	МАССА, КГ: ВСЕГО	ОБОЗНАЧЕНИЕ ДОКУМЕНТА
1ПС 57.56 3,0-Л	1	КП-68.30Т	1	17,75	17,75	1-7-К74
	2	МН-1	1	2,07	2,07	1-8-К51
	3	СП-3	2	1,35	2,70	1-8-К48
	5	ф8АIII L=270	2	0,11	0,22	Б Ч
	7	МН-3	1	2,14	2,14	1-8-К54
		Итого: 24,88				
1ПС 57.56 3,0-Л-1	1	КП-68 30Т	1	17,75	17,75	1-7-К74
	2	МН-1	1	2,07	2,07	1-8-К51
	3	СП-3	2	1,35	2,70	1-8-К48
	4	МН-2.30	2	1,45	2,90	1-8-К52
	5	ф8АIII L=270	2	0,11	0,22	Б Ч
	7	МН-3	1	2,14	2,14	1-8-К54
		ИТОГО: 27,78				
1ПС 57.59 3,0-Л	1	КП-69.30Т	1	18,26	18,26	1-7-К75
	2	МН-1	1	2,07	2,07	1-8-К51
	3	СП-4	2	2,19	4,38	1-8-К49
	5	ф8АIII L=270	2	0,11	0,22	Б Ч
	7	МН-3	1	2,14	2,14	1-8-К54
		ИТОГО: 27,07				
1ПС 57.59 3,0-Л-1	1	КП-69.30Т	1	18,26	18,26	1-7-К75
	2	МН-1	1	2,07	2,07	1-8-К51
	3	СП-4	2	2,19	4,38	1-8-К49
	4	МН-2.30	2	1,45	2,90	1-8-К52
	5	ф8АIII L=270	2	0,11	0,22	Б Ч
	7	МН-3	1	2,14	2,14	1-8-К54
		ИТОГО: 29,97				

1.030.1-1/88 1-3-К42 Лист 2

24765 68

МАРКА ПАНЕЛИ	ПОЗ.	МАРКА АРМАТУРНОГО ИЗДЕЛИЯ	КОЛ	МАССА, КГ 1 ШТ	МАССА, КГ ВСЕГО	ОБОЗНАЧЕНИЕ ДОКУМЕНТА
1ПС 57,5 6 3,0-Я	1	КП-68.30Т	1	17.75	17.75	1-7 – К 74
	2	МН-1	1	2.07	2 07	1-8 – К 51
	3	СП-2	2	0.83	1.66	1-8 – К 48
	5	ФВАIII L= 270	2	0 11	0.22	Б 4
	7	МН-3	1	2.14	2.14	1-8 – К 54
		ИТОГО: 23,84				
1ПС 57,5 6 3,0-Я-1	1	КП-68.30Т	1	17.75	17.75	1-7 – К 74
	2	МН-1	1	2.07	2.07	1-8 – К 51
	3	СП-2	2	0.83	1.66	1-8 – К 48
	4	МН-2.30	2	1.45	2.90	1-8 – К 52
	5	ФВАIII L= 270	2	0.11	0.22	Б 4
	7	МН-3	1	2.14	2.14	1-8 – К 54
		ИТОГО: 26,74				
1ПС 57,5,9,3,0-Я	1	КП-69.30Т	1	18 26	18,26	1-7 – К 75
	2	МН-1	1	2 07	2.07	1-8 – К 51
	3	СП-3	2	1 35	2.70	1-8 – К 48
	5	ФВАIII L= 270	2	0 11	0.22	Б 4
	7	МН-3	1	2.14	2.14	1-8 – К 54
		ИТОГО: 25,39				
1ПС 57,5 9 3 0-Я-1	1	КП-69.30Т	1	18 26	18 26	1-7 – К 75
	2	МН-1	1	2.07	2.07	1-8 – К 51
	3	СП-3	2	1.35	2.70	1-8 – К 48
	4	МН-2.30	2	1.45	2.90	1-8 – К 51
	5	ФВАIII L= 270	2	0.11	0.22	Б 4
	7	МН-3	1	2.14	2.14	1-8 – К 54
		ИТОГО: 28,29				

1 030 1-1/88 1-3-К42 | ЛИСТ 3

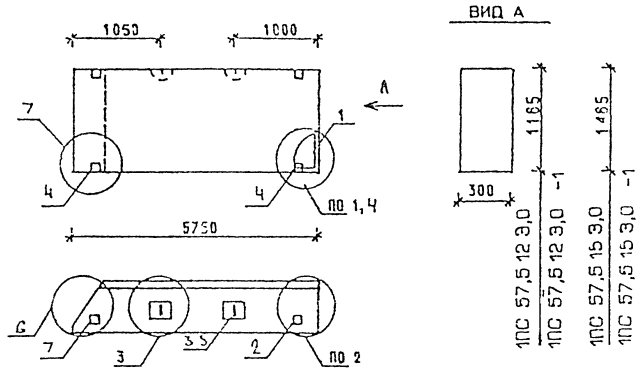

МАРКА ПАНЕЛИ	РАСХОД МАТЕРИАЛОВ БЕТОН, м3 КП В3.5	БЕТОН, м3 КП.В2,5	ОТДЕЛ.СЛОЙ ЦЕМ.РАР М100 м3	СТАЛЬ, КГ	N УЗЛА
1ПС 57,5 12 3 0-Л	1,775	-	0,233	31,13	1,2,3,6
1ПС 57,5 12 3,0-Л-1	1,775	-	0,233	34,03	2,3,4,6,7
1ПС 57,5 15 3,0-Л	2,225		0,291	35,44	1,2,3,6
1ПС 57 5 15 3 0-Л-1	2,226		0,291	38,34	2,3,4,6,7
1ПС 57,5.12 3 0-Я		2,009	-	27,65	1,2,3,6
1ПС 57,5.12 3,0-Я-1	-	2,009	-	30,55	2,3,4,6,7
1ПС 57 5.15,3,0-Я		2,517		33,53	1,2,3,6
1ПС 57,5.15,3,0-Я-1		2,517	-	36,43	2,3,4,6,7

1 Узлы см К55
2 ВЕДОМОСТЬ РАСХОДА МАТЕРИАЛОВ СМ РС

НАЧ.ОТД	БОЛЬШОВСКИЙ	
Н.КОНТР	ЛЕОНТЬЕВА	
Г.И.П.	ШАЦ	
ГЛ.СПЕЦ	КОЧИН	
ГЛ.СПЕЦ	ШАНАУРОВА	
ПРОВЕР	КАДЕЙКИНА	
РАЗРАБ	МЫСОВСКИЙ	

1 030 1-1/88. 1-3-К 4 3

ПАНЕЛИ
1ПС 57,5 12 3,0 .
1ПС 57,5.15 3,0. .

СТАДИЯ	ЛИСТ	ЛИСТОВ
Р	1	3

ЦНИИЭП торгово-бытовых зданий туристских комплексов

24765 69

ФОРМАТ А4

Марка панели	Поз.	Марка арматурного изделия	Кол.	Масса, кг		Обозначение документа
				1 шт	всего	
1ПС 57,5 12 3,0-Л	1	КП-70.30Т	1	20 52	20 52	1-7- К76
	2	МН-1	1	2 07	2.07	1-8- К 51
	3	СП-5	2	3.09	6,18	1-8- К49
	5	ф8АIII L= 270	2	0 11	0,22	Б Ч
	7	МН-3	1	2 14	2.14	1-8 - К 54
		ИТОГО: 31,13				
1ПС 57,5 12 3,0-Л-1	1	КП-70.30Т	1	20 52	20 52	1-7 - К76
	2	МН-1	1	2.07	2.07	1-8 - К54
	3	СП-5	2	3.09	6.18	1-8 - К49
	4	МН-2.30	2	1 45	2.90	1-8 - К52
	5	ф8АIII L= 270	2	0.11	0,22	Б Ч
	7	МН-3	1	2.14	2.14	1-8 - К 54
		ИТОГО. 34,03				
1ПС 57,5 15 3,0-Л	1	КП-71.30Т	1	24 72	24 72	1-7 - К 77
	2	МН-1	1	2 07	2 07	1-8 - К 51
	3	СП-5	2	3 09	6.18	1-8 - К49
	5	ф10АIII L= 270	2	0 17	0.33	Б Ч
	7	МН-3	1	2 14	2 14	1-8 - К 54
		ИТОГО: 35,44				
1ПС 57,5 15 3,0-Л-1	1	КП-71.30Т	1	24 72	24 72	1-7 - К 77
	2	МН-1	1	2.07	2.07	1-8 - К 51
	3	СП-5	2	3.09	6 18	1-8 - К49
	4	МН-2.30	2	1.45	2.90	1-8 - К 52
	5	ф10АIII L= 270	2	0.17	0.33	Б Ч
	7	МН-3	1	2.14	2.14	1-8 - К 54
		ИТОГО: 38 34				

Марка панели	Поз.	Марка арматурного изделия	Кол.	Масса, кг		Обозначение документа
				1 шт	всего	
1ПС 57 5 12 3 0 Я	1	КП-70 30Т	1	20 52	20,52	1-7 - К 76
	2	МН-1	1	2.07	2,07	1-8 - К 51
	3	СП-3	2	1,35	2,70	1-8 - К 48
	5	ф8АIII L= 270	2	0,11	0,22	Б4
	7	МН-3	1	2,14	2,14	1-8 - К 54
		ИТОГО: 27,65				
1ПС 57,5 12 3 0-Я-1	1	КП-70.30Т	1	20.52	20,52	1-7 - К76
	2	МН-1	1	2.07	2,07	1-8 - К51
	3	СП-3	2	1.35	2,70	1-8 - К48
	4	МН-2.30	2	1.45	2,90	1-8 К52
	5	ф8АIII L= 270	2	0.11	0,22	Б4
	7	МН-3	1	2.14	2,14	1-8 - К54
		ИТОГО: 30,55				
1ПС 57,5 15 3,0-Я	1	КП-71.30Т	1	24,72	24,72	1-7 - К77
	2	МН-1	1	2,07	2,07	1-8 - К51
	3	СП-4	2	2,19	4,38	1-8 - К49
	5	ф8АIII L= 270	2	0,11	0,22	Б4
	7	МН-3	1	2,14	2,14	1-8 - К54
		ИТОГО. 33,53				
1ПС 57 5 15 3 0-Я-1	1	КП-74.30Т	1	24.72	24,72	1-7- К77
	2	МН-1	1	2.07	2,07	1-8 - К51
	3	СП-4	2	2.19	4,38	1-8- К49
	4	МН-2.30	2	1.45	2.90	1-8 - К52
	5	ф8АIII L= 270	2	0,11	0,22	Б4
	7	МН-3	1	2.14	2,14	1-8- К54
		ИТОГО: 36,43				

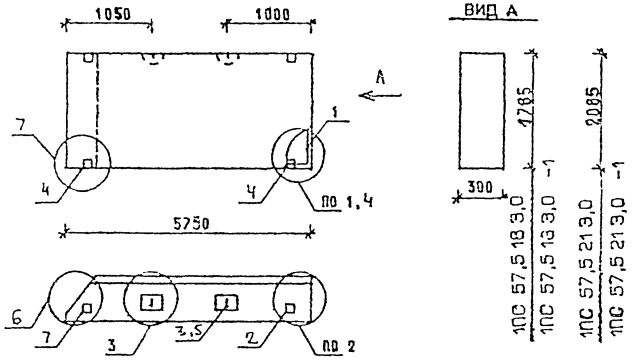

МАРКА ПАНЕЛИ	РАСХОД МАТЕРИАЛОВ				Н
	БЕТОН, м3		СТДЕЛ СЛОЙ ЦЕМ Р-Р М100, м3	СТАЛЬ, кг	УЗЛА
	кл В3,5	кл В2,5			
1ПС 57,5 18.3,0-Л	2.675	-	0.350	42,68	1 2 3 6
1ПС 57 5.18 3,0, Л-1	2.675	-	0.350	45,58	2 3 4 6 7
1ПС 57,5 21 3 0-Л	3.125	-	0.409	48,82	1 2 3 6
1ПС 57 5 21 3 0-Л-1	3.125	-	0 409	51,72	2 3 4 6 7
1ПС 57 5 18 3 0-Я	-	3.026	-	39,52	1 2.3.6
1ПС 57,5 18 3,0-Я-1	-	3.026	-	42,42	2 3 4 6 7

1 УЗЛЫ СМ К55
2 ВЕДОМОСТЬ РАСХОДА МАТЕРИАЛОВ СМ РС

НАЧ.СТД	ВОЛЕНСКИЙ		1.030 1-1/88 1-3-К44
КОНТР	ЛЕОНТЬЕВА		
Г И П	ШАЦ		ПАНЕЛИ 1ПС 57,5 18,3,0... 1ПС 57,5.21.3,0...
ГЛ.СПЕЦ	КОЧЕН		
ГЛ.СПЕЦ	ШАНАИРОВА		
ПРОВЕР	КАДЕЛЬНИКА		
РАЗРАБ	МУСОВСКИЙ		

СТАДИЯ	ЛИСТ	ЛИСТОВ
Р	1	3

ЦНИИЭП торгово-бытовых зданий туристских комплексов

ФОРМАТ А4

МАРКА ПАНЕЛИ	ПОЗ.	МАРКА АРМАТУРНОГО ИЗДЕЛИЯ	КОЛ	МАССА, КГ		ОБОЗНАЧЕНИЕ ДОКУМЕНТА
				1 ШТ	ВСЕГО	
1ПС 57,5.18.3,0-Л	1	КП-72.30Т	1	28.91	28.91	1-7-К78
	2	МН-1	1	2.07	2.07	1-8-К51
	3	СП-6	2	4.61	9.22	1-8-К50
	5	Ф10АIII L= 270	2	0.17	0.34	Б4
	7	МН-3	1	2.14	2,14	1-8-К54
		ИТОГО: 42,68				
1ПС 57,5.18 3,0-Л-1	1	КП-72.30Т	1	28,91	28,91	1-7-К78
	2	МН-1	1	2,07	2,07	1-8-К51
	3	СП-6	2	4,61	9,22	1-8-К50
	4	МН-2.30	2	1,45	2,90	1-8-К52
	5	Ф10АIII L= 270	2	0,17	0,34	Б.4
	7	МН-3	1	2,14	2,14	1-8-К54
		ИТОГО: 45,58				
1ПС 57,5.21,3,0-Л	1	КП-73.30Т	1	32.07	32,07	1-7-К79
	2	МН-1	1	2.07	2,07	1-8-К51
	3	СП-7	2	6.10	12,20	1-8-К50
	5	Ф10АIII L= 270	2	0.17	0,34	Б4
	7	МН-3	1	2.14	2,14	1-8-К54
		ИТОГО: 48,82				
1ПС 57,5.21,3,0-Л-1	1	КП-73.30Т	1	32.07	32,07	1-7-К79
	2	МН-1	1	2.07	2,07	1-8-К51
	3	СП-7	2	6.10	12,20	1-8-К50
	4	МН-2.30	2	1.45	2,90	1-8-К52
	5	Ф10АIII L= 270	2	0.17	0,34	Б4
	7	МН-3	1	2.14	2,14	1-8-К54
		ИТОГО: 51,72				

1030.1-1/88. 1-3-К44 | ЛИСТ 2

24765 71

МАРКА ПАНЕЛИ	ПОЗ.	МАРКА АРМАТУРНОГО ИЗДЕЛИЯ	КОЛ.	МАССА, КГ 1 ШТ	МАССА, КГ ВСЕГО	ОБОЗНАЧЕНИЕ ДОКУМЕНТА
1ПС 57.5.18.3,0-Я	1	КП-72,30Т	1	28,91	28,91	1-7-К78
	2	МН-1	1	2,07	2,07	1-8-К51
	3	СП-5	2	3.09	6,18	1-8-К49
	5	Ф8А III L=270	2	0,11	0,22	Б4 -
	7	МН-3	1	2,14	2,14	1-8-К54
		ИТОГО 39,52				
1ПС 57.5.18.3,0-Я-1	1	КП-72,30Т	1	28,91	28,91	1-7-К78
	2	МН-1	1	2,07	2,07	1-8-К51
	3	СП-5	2	3,09	6,18	1-8-К49
	4	МН-2.30	2	1,45	2,90	1-8-К52
	5	Ф8А III L=270	2	0,11	0,22	Б4
	7	МН-3	1	2,14	2,14	1-8-К54
		ИТОГО 42,42				

1030.1-1/88. 1-3-К44 | ЛИСТ 3

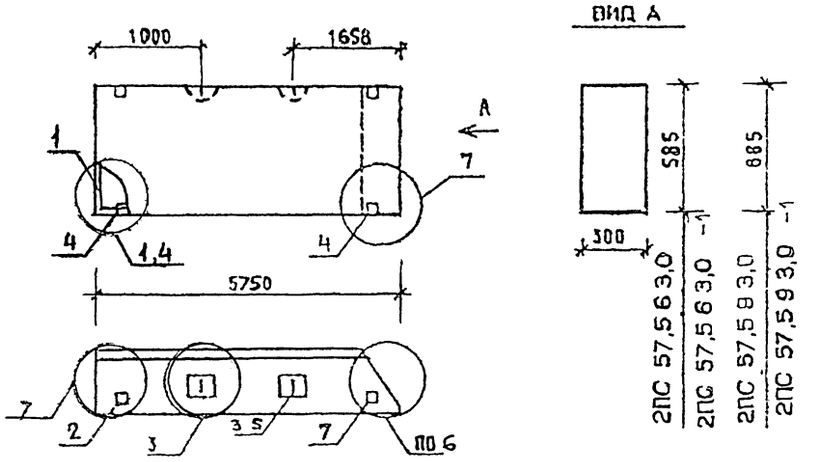

МАРКА ПАНЕЛИ	РАСХОД МАТЕРИАЛОВ: БЕТОН, М3 КЛ В3.5	БЕТОН, М3 КЛ Б2 5	ОТДЕЛ СЛОЙ ЦЕМ Р-Р М100, М3	СТАЛЬ КГ	N УЗЛА
2ПС 57 5 6 3 0-Л	0.877	-	0,115	24,88	1,2,3,6
2ПС 57 5 6 3 0-Л-1	0.877	-	0,115	27,78	2,3,4,6,7
2ПС 57 5 9 3,0-Л	1.326	-	0,185	27,07	1,2,3,6
2ПС 57 5 9 3 0-Л-1	1.326	-	0,185	29,97	2,3,4,6,7
2ПС 57,5 6 3 0-Я	-	0.992	-	23,84	1,2,3,6
2ПС 57 5 6 3 0-Я-1	-	0.992	-	26,74	2,3,4,6,7
2ПС 57,5 9 3 0-Я	-	1.500	-	25,39	1,2,3,6
2ПС 57 5 9 3 0-Я-1	-	1.500	-	28,29	2,3,4,6,7

1 УЗЛЫ СМ К55
2 ВЕДОМОСТЬ РАСХОДА МАТЕРИАЛОВ СМ РС

НАЧ.ОТД	БОЛЬНСКИЙ	
Н.КОНТР	ЛЕОНТЬЕВА	
Г И П	ШАЦ	
ГЛ.СПЕЦ	КОЧИН	
ГЛ.СПЕЦ	ШАНАУРОВА	
ПРОВЕР	КАДЕЛКИНА	
РАЗРАБ	МЫСОВСКИЙ	

1030 1-1/88. 1-3-К45

ПАНЕЛИ
2ПС 57,5 6 3,0 .
2ПС 57,5 9 3,0 .

СТАДИЯ	ЛИСТ	ЛИСТОВ
Р	1	3

ЦНИИЭП торгово-бытовых зданий туристских комплексов

24765 72

ФОРМАТ А4

МАРКА ПАНЕЛИ	ПОЗ.	МАРКА АРМАТУРНОГО ИЗДЕЛИЯ	КОЛ	МАССА, КГ		ОБОЗНАЧЕНИЕ ДОКУМЕНТА
				1 ШТ	ВСЕГО	
2ПС 57.5 В 3,0-Л	1	КП-68.30Н	1	17 75	17.75	1-7-К74
	2	МН-1	1	2.07	2.07	1-8-К51
	3	СП-3	2	1.35	2.70	1-8-К48
	5	ф8AIII L= 270	2	0.11	0.22	БЧ
	7	МН-3	1	2.14	2.14	1-8-К5Ч
	ИТОГО: 24,88					
2ПС 57.5 В 3,0-Л-1	1	КП-68.30Н	1	17.75	17.75	1-7-К74
	2	МН-1	1	2.07	2.07	1-8-К51
	3	СП-3	2	1.35	2.70	1-8-К48
	4	МН-2.30	2	1.45	2.80	1-8-К52
	5	ф8AIII L= 270	2	0.11	0,22	БЧ
	7	МН-3	1	2.14	2.14	1-8-К5Ч
	ИТОГО: 27,78					
2ПО 57,5 В 3,0-Л	1	КП-69.30Н	1	18.26	18,26	1-7-К75
	2	МН-1	1	2.07	2.07	1-8-К51
	3	СП-4	2	2.19	4.38	1-8-К49
	5	ф8AIII L= 270	2	0.11	0.22	БЧ
	7	МН-3	1	2.14	2.14	1-8-К5Ч
	ИТОГО: 27,07					
2ПС 57,5 В 3,0-Л-1	1	КП-69.30Н	1	18 26	18.26	1-7-К75
	2	МН-1	1	2.07	2.07	1-8-К51
	3	СП-4	2	2.19	4.38	1-8-К49
	4	МН-2.30	2	1.45	2.90	1-8-К52
	5	ф8AIII L= 270	2	0.11	0.22	БЧ
	7	МН-3	1	2.14	2.14	1-8-К5Ч
	ИТОГО: 29,97					

МАРКА ПАНЕЛИ	ПОЗ	МАРКА АРМАТУРНОГО ИЗДЕЛИЯ	КОЛ.	МАССА, КГ		ОБОЗНАЧЕНИЕ ДОКУМЕНТА
				1 ШТ	ВСЕГО	
2ПС 57,5 В 3,0-Я	1	КП-68.30Н	1	17 75	17.75	1-7-К74
	2	МН-1	1	2.07	2.07	1-8-К51
	3	СП-2	2	0.83	1.66	1-8-К48
	5	ф8AIII L= 270	2	0.11	0.22	БЧ -
	7	МН-3	1	2.14	2 14	1-8-К5Ч
	ИТОГО. 23 84					
2ПС 57,5 В 3,0-Я-1	1	КП-68.30Н	1	17.75	17.75	1-7-К74
	2	МН-1	1	2 07	2.07	1-8-К51
	3	СП-2	2	0.83	1.66	1-8-К48
	4	МН-2.30	2	1.45	2.90	1-8-К52
	5	ф8AIII L= 270	2	0.11	0.22	БЧ
	7	МН-3	1	2.14	2.14	1-8-К5Ч
	ИТОГО: 26.74					
2ПС 57,5 В 3,0-Я	1	КП-69.30Н	1	18.26	18 26	1-7-К75
	2	МН-1	1	2.07	2 07	1-8-К51
	3	СП-3	2	1.35	2.70	1-8-К48
	5	ф8AIII L= 270	2	0.11	0 22	БЧ
	7	МН-3	1	2.14	2.14	1-8-К5Ч
	ИТОГО: 25,39					
2ПС 57,5 В 3,0-Я-1	1	КП-69 30Н	1	18.26	18 26	1-7-К75
	2	МН-1	1	2.07	2.07	1-8-К51
	3	СП-3	2	1.35	2.70	1-8-К48
	4	МН-2.30	2	1.45	2.90	1-8-К52
	5	ф8AIII L= 270	2	0.11	0,22	БЧ
	7	МН-3	1	2.14	2.14	1-8-К5Ч
	ИТОГО: 28,29					

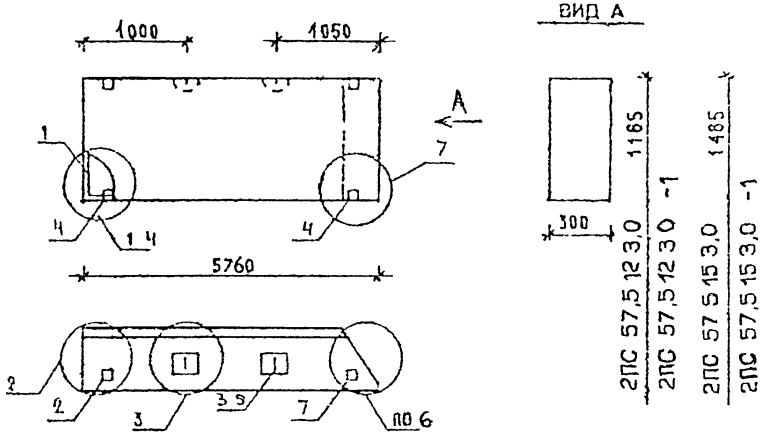

МАРКА ПАНЕЛИ	РАСХОД МАТЕРИАЛОВ				№ УЗЛА
	БЕТОН, М3		ОТДЕЛ СЛОЙ ЦЕМ.Р-Р М100, М3	СТАЛЬ, КГ	
	КЛ.В3 5	КЛ В2 5			
2ПС 57,5 12 3 0-Л	1.775	-	0.233	31,13	1,2,3,6
2ПС 57 5 12 3,0-Л-1	1.775	-	0.233	34,03	2,3,4,6 7
2ПС 57 5 15 3 0-Л	2.225	-	0.291	35,45	1,2,3,6.
2ПС 57 5 15 3 0-Л-1	2.225	-	0.291	38,35	2,3,4,6 7
2ПС 57 5 12 3 0-Я	-	2.009	-	27,65	1,2,3,6
2ПС 57,5 12 3 0-Я-1	-	2 009	-	30,55	2,3,4,6 7
2ПС 57 5 15 3 0-Я	-	2.517	-	33,53	1,2,3,6
2ПС 57 5 15 3 0-Я-1	-	2.517	-	36,43	2,3,4,6,7

1. УЗЛЫ СМ К55
2. ВЕДОМОСТЬ РАСХОДА МАТЕРИАЛОВ СМ РС

НАЧ.ОТД	[illegible]	
Н.КОНТР	ЛЕОНТЬЕВА	
Г И П	[illegible]	
ГЛ.СПЕЦ	КОЧИН	
ГЛ.СПЕЦ	ШАНАУРОВА	
ПРОВЕР	[illegible]	
РАЗРАБ	МЫСОВСКИЙ	

1 030 1-1/88 1-3-К46

ПАНЕЛИ
2ПС 57,5 12.3,0 .
2ПС 57,5.15 3 0. .

СТАДИЯ	ЛИСТ	ЛИСТОВ
Р	1	3

ЦНИИЭП ТОРГОВО-БЫТОВЫХ ЗДАНИЙ ТУРНОТОКИХ КОМПЛЕКСОВ

МАРКА ПАНЕЛИ	ПОЗ	МАРКА АРМАТУРНОГО ИЗДЕЛИЯ	КОЛ	МАССА, КГ		ОБОЗНАЧЕНИЕ ДОКУМЕНТА
				1 ШТ	ВСЕГО	
2ПС 57 5 12 3 0-Л	1	КП-70.30Н	1	20.52	20.52	1-7-К76
	2	МН-1	1	2.07	2.07	1-8-К51
	3	СП-5	2	3.09	6.18	1-8-К49
	5	ф8АIII L= 270	2	0.11	0,22	Б4
	7	МН-3	1	2.14	2.14	1-8-К54
		ИТОГО: 31,13				
2ПС 57,5,12 3 0-Л-1	1	КП-70.30Н	1	20.52	20.52	1-7-К76
	2	МН-1	1	2.07	2.07	1-8-К51
	3	СП-5	2	3.09	6.18	1-8-К49
	4	МН-2 30	2	1.45	2.90	1-8-К52
	5	ф8АIII L= 270	2	0.11	0,22	Б4
	7	МН-3	1	2.14	2.14	1-8-К54
		ИТОГО: 34 03				
2ПС 57,5 15 3,0-Л	1	КП-71 30Н	1	24.72	24.72	1-7-К77
	2	МН-1	1	2.07	2 07	1-8-К51
	3	СП-5	2	3 09	6.18	1-8-К49
	5	ф10АIII L= 270	2	0.17	0,34	Б4
	7	МН-3	1	2.14	2.14	1-8-К54
		ИТОГО: 35,45				
2ПС 57,5,15 3 0-Л-1	1	КП-71.30Н	1	24.72	24.72	1-7-К77
	2	МН-1	1	2.07	2.07	1-8-К51
	3	СП-5	2	3 09	6.18	1-8-К49
	4	МН-2.30	2	1.45	2.90	1-8-К52
	5	ф10АIII L= 270	2	0.17	0,34	Б4
	7	МН-3	1	2.14	2.14	1-8-К54
		ИТОГО: 38,35				

1.030.1-1/88. 1-3-К46 ЛИСТ 2

24765 74

МАРКА ПАНЕЛИ	ПОЗ	МАРКА АРМАТУРНОГО ИЗДЕЛИЯ	КОЛ	МАССА, КГ 1 шт	МАССА, КГ ВСЕГО	ОБОЗНАЧЕНИЕ ДОКУМЕНТА
2ПС 57,5 12 3,0-Я	1	КП-70.30Н	1	20 52	20 52	1-7 - К76
	2	МН-1	1	2.07	2,07	1-8 - К51
	3	СП-3	2	1.35	2,70	1-8 - К48
	5	ФВАIII L= 270	2	0 11	0,22	Б4
	7	МН-3	1	2.14	2,14	1-8 - К54
		ИТОГО. 27,65				
2ПС 57,5 12 3,0-Я-1	1	КП-70.30Н	1	20 52	20 52	1-7 - К76
	2	МН-1	1	2.07	2.07	1-8 - К51
	3	СП-3	2	1 35	2.70	1-8 - К48
	4	МН-2.30	2	1.45	2.90	- К52
	5	ФВАIII L= 270	2	0.11	0,22	Б4
	7	МН-3	1	2.14	2,14	1-8 - К54
		ИТОГО: 30,55				
2ПС 57,5 15,3,0-Я	1	КП-71.30Н	1	24,72	24,72	1-7 - К77
	2	МН-1	1	2.07	2 07	1-8 - К51
	3	СП-4	2	2.19	4.38	1-8 - К49
	5	ФВАIII L= 270	2	0.14	0.22	Б4
	7	МН-3	1	2.14	2.14	1-8 - К54
		ИТОГО: 33,53				
2ПС 57,5 15 3 0-Я-1	1	КП-71.30Н	1	24.72	24,72	1-7 - К77
	2	МН-1	1	2.07	2,07	1-8 - К51
	3	СП-4РС	2	2.19	4.38	1-8 - К49
	4	МН-2.30	2	1.45	2.90	- К52
	5	ФВАIII L= 270	2	0.11	0,22	Б4
	7	МН-3	1	2 14	2.14	1-8 - К54
		ИТОГО 36,43				

1030.1-1/88 1-3-К49 | Лист 3

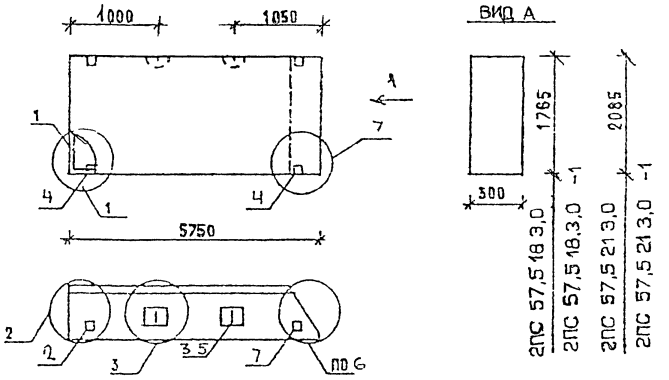

МАРКА ПАНЕЛИ	РАСХОД МАТЕРИАЛОВ: БЕТОН, М3 КЛ.В3.5	БЕТОН, М3 КЛ.В2.5	ОТДЕЛ СЛОЙ ЦЕМ.Р-Р М400, Р3	СТАЛЬ, КГ	N УЗЛА
2ПС 57 5 18 3,0-Л	2,675	-	0,350	42,68	1,2,3,6
2ПС 57 5 18 3,0-Л-1	2,675	-	0,350	45,57	2 3,4,6,7
2ПС 57 5 21 3 0-Л	3,125	-	0,409	48,82	1,2,3,6
2ПС 57 5 21 3,0-Л-1	3,125	-	0,409	51,72	2,3,4,6,7
2ПС 57 5 18,3,0-Я	-	3.026	-	39,52	1,2,3,6
2ПС 57,5 18 3,0-Я-1		3.026	-	42,42	2,3,4,6,7

1 УЗЛЫ СМ К55
2 ВЕДОМОСТЬ РАСХОДА МАТЕРИАЛОВ СМ РС

НАЧ.ОТД	ВОЛЬНСКИЙ	
Н.КОНТР	ЛЕОНТЬЕВА	
ГИП	ШАЦ	
ГЛ.СПЕЦ	КОЧУН	
ГЛ.СПЕЦ	ШАНАУРОВА	
ПРОВЕР	КАДЕЛЬНИКА	
РАЗРАБ	МЬСОВСКИЙ	

1030.1-1/88 1-3-К47

ПАНЕЛИ 2ПС 57,5 18 3,0 2ПС 57,5 21 3,0

СТАДИЯ	ЛИСТ	ЛИСТОВ
Р	1	3

ЦНИИЭП торгово-бытовых зданий туристских комплексов

24765 75

Марка панели	Поз	Марка арматурного изделия	Кол	Масса, кг		Обозначение документа
				1 шт	всего	
2ПС 57.5.18.30-Л	1	КП-72.30Н	1	28 91	28 91	1-7-К78
	2	МН-1	1	2.07	2 07	1-8-К51
	3	СП-6	2	4 61	9.22	1-8-К50
	5	ф10АIII L= 270	2	0 17	0 34	Б Ч
	7	МН-3	1	2.14	2.14	1-8-К54
		Итого 42,68				
2ПС 57.5.18.30-Л-1	1	КП-72.30Н	1	28.91	28.91	1-7-К78
	2	МН-1	1	2.07	2 07	1-8-К51
	3	СП-6	2	4 61	9.22	1-8-К50
	4	МН-2 30	2	1 45	2.90	1-8-К52
	5	ф10АIII L= 270	2	0 17	0.34	Б Ч
	7	МН-3	1	2.14	2.14	1-8-К54
		Итого 45,58				
2ПС 57.5.21.30-Л	1	КП-73.30Н	1	32 07	32 07	1-7-К79
	2	МН-1	1	2 07	2.07	1-8-К51
	3	СП-7	2	6.10	12 20	1-8-К50
	5	ф10АIII L= 270	2	0 17	0 34	Б Ч
	7	МН-3	1	2.14	2 14	1-8-К54
		Итого 48,82				
2ПС 57.5.21.30-Л-1	1	КП-73.30Н	1	32.07	32.07	1-7-К79
	2	МН-1	1	2.07	2.07	1-8-К51
	3	СП-7	2	6.10	12 20	1-8-К50
	4	МН-2.30	2	1 45	2 90	1-8-К52
	5	ф10АIII L= 270	2	0.17	0,34	Б Ч
	7	МН-3	1	2.14	2 14	1-8-К54
		Итого. 51,72				

Марка панели	Поз	Марка арматурного изделия	Кол	Масса, кг		Обозначение документа
				1 шт	всего	
2ПС 57.5.18.30-9	1	КП-72.30Н	1	28 91	28 91	1-7-К78
	2	МН-1	1	2 07	2.07	1-8-К51
	3	СП-5	2	3 09	6.18	1-8-К49
	5	ф8АIII L= 270	2	0.11	0,22	Б Ч
	7	МН-3	1	2 14	2 14	1-8-К54
		Итого. 39.52				
2ПС 57.5.18.30-9-1	1	КП-72 30Н	1	28 91	28 91	1-7-К78
	2	МН-1	1	2 07	2.07	1-8-К51
	3	СП-5	2	3.09	6 18	1-8-К49
	4	МН-2.30	2	1 45	2.90	1-8-К52
	5	ф8АIII L= 270	2	0.11	0,22	Б,Ч
	7	МН-3	1	2 14	2.14	1-8-К54
		Итого: 42,42				

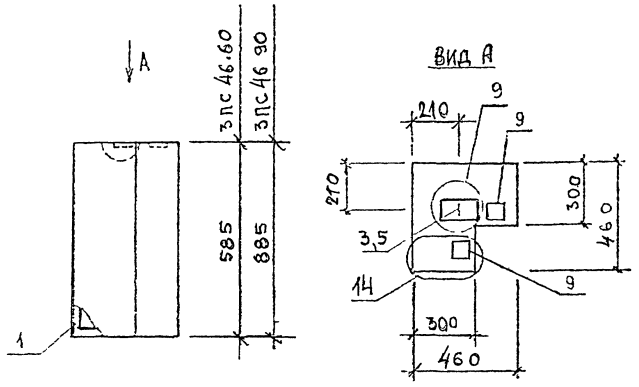

МАРКА ПАНЕЛИ	РАСХОД МАТЕРИАЛОВ			
	БЕТОН, м3		ОТДЕЛ СЛОЙ ЦЕМ Р-Р М100, м3	СТАЛЬ, кг
	КЛ В3 5	КЛ В2.5		
3ПС 46.60.30 - Л	0,098		0,011	4,36
3ПС 46.90 30 - Л	0,150	-	0,016	4,69
3ПС 46.60.30 - Я	-	0,108	-	4,36
3ПС 46 90.30 - Я		0,164		4,69

1. УЗЛЫ СМ. К55

2. ВЕДОМОСТЬ РАСХОДА МАТЕРИАЛОВ СМ. РС

НАЧОТД.	ВОЛЫНСКИЙ	
НАЧОТР.	ЛЕОНТЬЕВА	
Г.И.П.	ШАЦ	
ГЛ.СПЕЦ.	КОЧИН	
ГЛ.СПЕЦ.	ШАНАУРОВА	
ПРОВЕР.	КАДЕНКОВА	
РАЗРАБ.	АЛЕКСЕЕВА	

1030.1-1/88 1-3-К48

ПАНЕЛИ
3ПС 46 60,30...
3ПС 46.90 30...

СТАДИЯ	ЛИСТ	ЛИСТОВ
Р	1	2

ЦНИИЭП

МАРКА ПАНЕЛИ	ПОЗ	МАРКА АРМАТУРНОГО ИЗДЕЛИЯ	КОЛ	МАССА, КГ		ОБОЗНАЧЕНИЕ ДОКУМЕНТА
				1 ШТ	ВСЕГО	
3ПС 46.60.30-Л	1	КП-76.30	1	1.29	1.29	1-7-К82
	3	СП-1	1	0.46	0.46	1-8-К48
	5	Ф8АIII L= 270	1	0.11	0.11	Б.Ч
	9	МН-5	2	1.25	2.50	1-8-К56
		ИТОГО: 4.36				
3ПС.46.90.30-Л	1	КП-77.30	1	1.62	1.62	1-7-К84
	3	СП-1	1	0.46	0.46	1-8-К48
	5	Ф8АIII L= 270	1	0.11	0.11	Б.Ч.
	9	МН-5	2	1.25	2.50	1-8-К56
		ИТОГО: 4.69				
3ПС 46.60.30-Я	1	КП-76.30	1	1.29	1.29	1-7-К82
	3	СП-1	1	0.46	0.46	1-8-К48
	5	Ф8АIII L= 270	1	0.11	0.11	Б Ч
	9	МН-5	2	1 25	2.50	1-8-К56
		ИТОГО: 4.36				
3ПС 46.90.30-Я	1	КП-77.30	1	1.62	1.62	1-7-К84
	3	СП-1	1	0.46	0.46	1-8-К48
	5	Ф8АIII L= 270	1	0.11	0.11	Б.Ч.
	9	МН-5	2	1.25	2.50	1-8-К56
		ИТОГО: 4.69				

1030 1-1/88. 1-3-К48

Лист 2

24765 77

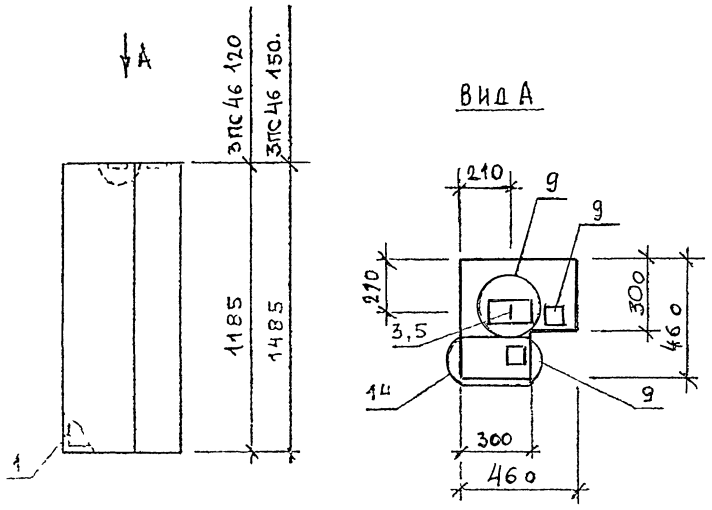

МАРКА ПАНЕЛИ	РАСХОД МАТЕРИАЛОВ			
	БЕТОН ЯЗ		ОТДЕЛ СЛОЙ ЦЕМ Р-Р М100, М3	СТАЛЬ КГ
	КЛ.В3.5	КЛ В2.5		
ЗПС 46 120 30-Л	0,220	–	0,022	5,61
ЗПС 46 150 30-Л	0,246	–	0,027	6,17
ЗПС 46 120 30-Я	–	0,220	–	5,24
ЗПС 46 150.30-Я	–	0,276	–	5,86

1 УЗЛЫ СМ К55

2 ВЕДОМОСТЬ РАСХОДА МАТЕРИАЛОВ СМ РС

		1.030.1-1/88 1-3-К49	
ГИП	[illegible]		
Гл.спец.	[illegible]	ПАНЕЛИ ЗПС 46 120 30 ЗПС 46 150 30	Стадия Р; Лист 1; Листов 2
Гл.спец.	[illegible]		ЦНИИЭП торгово-вотельных зданий туристских комплексов
Гл.спец.	[illegible]		

МАРКА ПАНЕЛИ	ПОЗ	МАРКА АРМАТУРНОГО ИЗДЕЛИЯ	КОЛ.	МАССА, КГ		ОБОЗНАЧЕНИЕ ДОКУМЕНТА
				1 ШТ	ВСЕГО	
ЗПС 46.120 30-Л	1	КП-78 30	1	2 17	2.17	1-7-К86
	3	СП-2	1	0 83	0.83	1-8-К48
	5	ф8AIII L= 270	1	0.11	0.11	Б.Ч
	9	МН-5	2	1.25	2.50	1-8-К56
	ИТОГО: 5.61					
ЗПС 46 150.30-Л	1	КП-79 30	1	2 73	2.73	1-7-К88
	3	СП-2	1	0.83	0.83	1-8-К48
	5	ф6AIII L= 270	1	0 11	0.11	Б.Ч.
	9	МН-5	2	1.25	2.50	1-8-К56
	ИТОГО: 6.17					
ЗПС 46.120.30-Я	1	КП-78.30	1	2.17	2.17	1-7-К86
	3	СП-1	1	0.46	0.46	1-8-К48
	5	ф8AIII L= 270	1	0.11	0.11	Б.Ч.
	9	МН-5	2	1.25	2.50	1-8-К56
	ИТОГО: 5.24					
ЗПС 46.150.30-Я	1	КП-79.30	1	2.73	2.73	1-7-К88
	3	СП-1	1	0 46	0.46	1-8-К48
	5	ф8AIII L= 270	1	0.11	0.11	Б.Ч.
	9	МН-5	2	1 25	2.50	1-8-К56
	ИТОГО: 5.80					

Инв. № подл. | Подпись и дата | Взам. инв. №

САПР ТВ ТК | Т/О | КОНТР | ВК-ОВ | ОВ-ОВОО | ГИП | СП | ГЕНПЛ | СПЕЦИАЛИСТЫ

24765 78

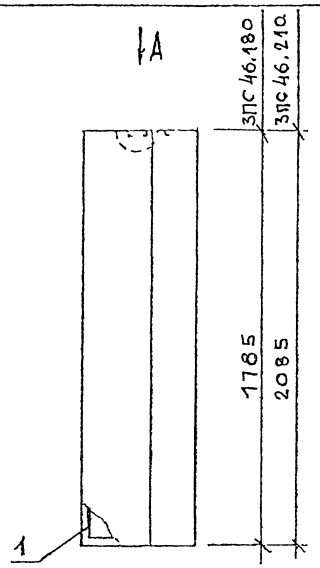

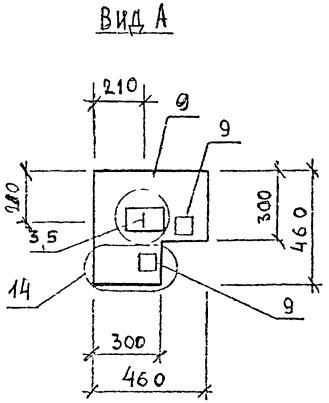

МАРКА ПАНЕЛИ	РАСХОД МАТЕРИАЛОВ			
	БЕТОН, М3		ОТДЕЛ СЛОЙ ЦЕМ Р-Р М100, М3	СТАЛЬ, КГ
	КЛ 83 5	КЛ.82 5		
ЗПС 46180 30-А	0,306	–	0,030	6,72
ЗПС 46 210 30-А	0,853	–	0,035	7,28
ЗПС 46 180 30-Я	–	0,332	–	6,72
ЗПС 46,210 30-Я	–	0,395	–	7,28

1 УЗЛЫ СМ К55

2. ВЕДОМОСТЬ РАСХОДА МАТЕРИАЛОВ СМ РС

Нач отд	Родина		1 030 1-1/88 1-Э-К50
Нач сект	Лесун		
Гип	Ц-Ц		ПАНЕЛИ
Гл спец	Ю Ч		ЗПС 46 180 30
Гл спец	Ц Наурова		ЗПС 46 210 30
Инженер	К Пескина		
Разраб	Гребнева		

СТАДИЯ	ЛИСТ	ЛИСТОВ
Р	1	2

ЦНИИЭП торгово-бытовых зданий туристских комплексов

МАРКА ПАНЕЛИ	ПОЗ	МАРКА АРМАТУРНОГО ИЗДЕЛИЯ	КОЛ	МАССА, КГ		ОТСЫЛОЧНЫЕ ДОКУМЕНТЫ
				1 ШТ	ВСЕГО	
ЗПС 46 180.30-Л	1	КП-80 30	1	3.28	3.28	1-7-К90
	3	СП-2	1	0 83	0.83	1-8-К48
	5	ф8АIII L= 270	1	0 11	0.11	Б.Ч.
	9	МН-5	2	1.25	2.50	1-8-К56
	ИТОГО 6,72					
ЗПС 46 210.30-Л	1	КП-81 30	1	3.84	3.84	1-7-К92
	3	СП-2	1	0 83	0.83	1-8-К48
	5	ф8АIII L= 270	1	0.11	0.11	Б Ч
	9	МН-5	2	1 25	2.50	1-8-К56
	ИТОГО. 7,28					
ЗПС 46 180.30-Я	1	КП-80 30	1	3.28	3.28	1-7-К90
	3	СП-2	1	0.83	0.83	1-8-К48
	5	ф8АIII L= 270	1	0.11	0.11	Б Ч.
	9	МН-5	2	1.25	2 50	1-К-56
	ИТОГО. 6.72					
ЗПС 46.210.30-Я	1	КП-81 30	1	3.84	3 84	1-7-К92
	3	СП-2	1	0.83	0.83	1-8-К48
	5	ф8АIII L= 270	1	0.11	0 11	Б Ч
	9	МН-5	2	1,.25	2 50	1-8-К56
	ИТОГО: 7.28					

24765 79

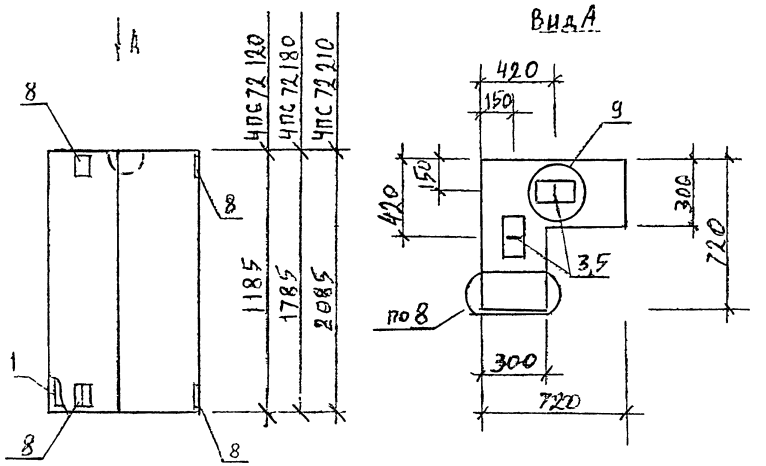

МАРКА ПАНЕЛИ	РАСХОД МАТЕРИАЛОВ			
	БЕТОН, м³		ОТДЕЛ СЛОЙ ЦЕМ Р-Р М100, м³	СТАЛЬ КГ
	КЛ.83.5	КЛ 82.5		
4ПС 72 120 30-Л	0380	-	0,046	5,54
4ПС 72 180.30-Л	0,509	-	0,038	7,51
4ПС 72.210.30-Л	0,632		0,041	8,14

1. УЗЛЫ СМ. К55

2 ВЕДОМОСТЬ РАСХОДА МАТЕРИАЛОВ СМ РС

НАЧ ОТД	ВОЛЫНСКИЙ	
Н КС ПР	ЛЕОНТЬЕВА	
Г И П	ШАЦ	
ГЛ СПЕЦ	КОФИН	
ГЛ СПЕЦ	ШАНАУРОВА	
ГРУПП	КАДЕРКИНА	
РАЗРАБ	АЛЕКСЕЕВА	

1.030.1-1/88. 1-3-К51

ПАНЕЛИ 4ПС 72.120.30-Л, 4ПС 72.180.30-Л, 4ПС 72.210.30-Л

СТАДИЯ	ЛИСТ	ЛИСТОВ
Р	1	2

ЦНИИЭП ТОРГОВО-БЫТОВЫХ ЗДАНИЙ ТУРИСТСКИХ КОМПЛЕКСОВ

МАРКА ПАНЕЛИ	ПОЗ.	МАРКА АРМАТУРНОГО ИЗДЕЛИЯ	КОЛ	МАССА, КП		ОБОЗНАЧЕНИЕ ДОКУМЕНТА
				1 ШТ	ВСЕГО	
4ПС 72.120.30-Л		КП 82 30	1	2.48	2.48	1-7-К94
		СП-1	2	0.46	0.92	1-8-К48
		Ф8АIII L= 270	1	0,11	0 11	Б.Ч.
		МН-4	4	0,50	2,00	1-8-К55
		ИТОГО 5.54				
4ПС 72.180.30-Л		КП-83.30	1	3.74	3,74	1-7-К96
		СП-2	2	0.83	1,66	1-8-К48
		Ф8АII L= 270	1	0,11	0,11	Б Ч.
		МН-4	4	0,50	2.00	1-8-К55
		ИТОГО: 7.51				
4ПС 72.210.30-Л		КП-84 30	1	4.37	4.37	1-7-К98
		СП-2	2	0.83	1.66	1-8-К48
		Ф8АIIIТ L= 270	1	0.11	0 11	Б.Ч.
		МН-4	4	0 50	2.00	1-8-К55
		ИТОГО: 8.14				

1030.1-1/88. 1-3-К51 ЛИСТ 2

24765 80

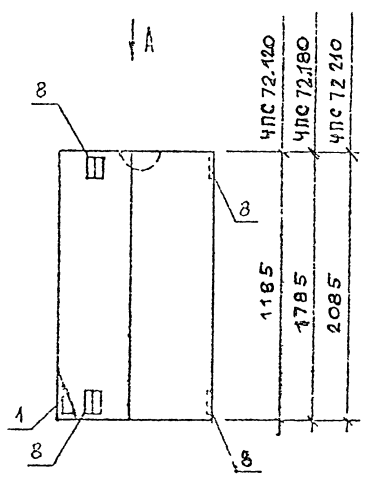

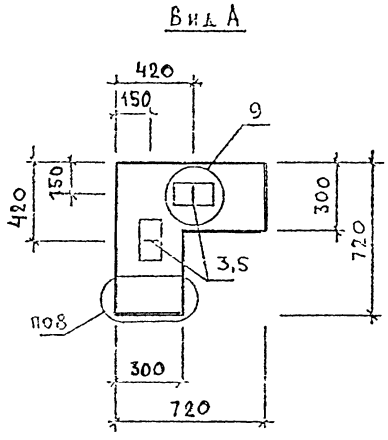

МАРКА ПАНЕЛИ	РАСХОД МАТЕРИАЛОВ			
	БЕТОН, М3		ОТДЕЛ СЛОЙ ЦЕМ Р-Р М400 М3	СТАЛЬ КГ
	КЛ 03 5	КЛ 02 5		
ЧПС 72.120 30-Я	–	0,406	–	5,51
ЧПС 72.180. 30-Я	–	0,609	–	6,77
ЧПС 72 210 30-Я	–	0,714	–	7,40

1. УЗЛЫ СМ К55

2 ВЕДОМОСТЬ РАСХОДА МАТЕРИАЛОВ СМ РС

1 030 1-1/88 1-3-К52			
ПАНЕЛИ 4ПС 72 120 30-Я 4ПС 72 180 30-Я, 4ПС 72 210 30-Я	СТАДИЯ Р	ЛИСТ 1	ЛИСТОВ 2
ЦНИИЭП торгово-выставочных зданий туристских комплексов			

МАРКА ПАНЕЛИ	ПОЗ	МАРКА АРМАТУРНОГО ИЗДЕЛИЯ	КОЛ.	МАССА, КГ		ОБОЗНАЧЕНИЕ ДОКУМЕНТА
				1 ШТ	ВСЕГО	
ЧПС 72.120.3 0-Я	1	КП-82.30	1	2.48	2.48	1-7 – К 94
	3	СП-1	2	0.46	0.92	1-8 – К 48
	5	ф8АIII L= 270	1	0.11	0.11	Б ч
	8	МН-4	4	0.50	2.00	1-8 – К 55
	ИТОГО: 5,51					
ЧПС 72 180 3 0-Я	1	КП-83.30	1	3.74	3 74	1-7 – К 96
	3	СП-1	2	0 46	0.92	1-8 – К 48
	5	ф8АIII L= 270	1	0.11	0.11	Б ч
	8	МН-4	4	0.50	2.00	1-8 – К 55
	ИТОГО: 6,77					
ЧПС 72.210.3 0-Я	1	КП-84.30	1	4 97	4 97	1-7 – К 98
	3	СП-1	2	0.46	0.92	1-8 – К 48
	5	ф8АIII L= 270	1	0.11	0 11	Б ч
	8	МН-4	4	0 50	2.00	1-8 – К 55
	ИТОГО: 7,40					

1 030 1-1/88 1-3-К52	ЛИСТ 2

24765 81

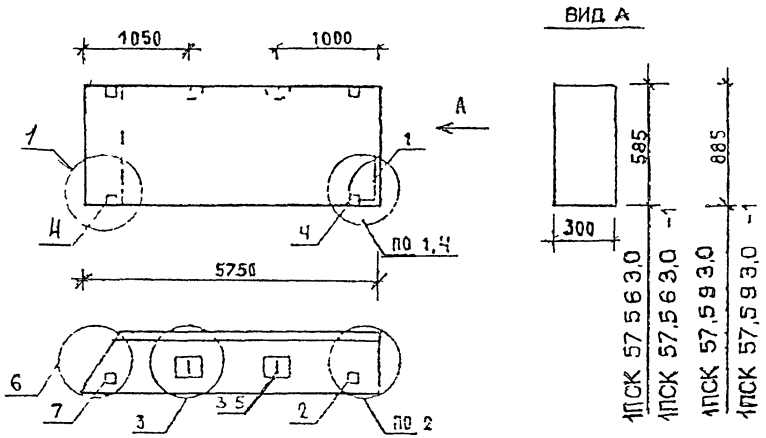

МАРКА ПАНЕЛИ	РАСХОД МАТЕРИАЛОВ				N
	БЕТОН, м3		ОТДЕЛ СЛОЯ ЦЕМ Р-Р М100, м3	СТАЛЬ, кг	УЗЛА
	КЛ В3.5	КЛ В2 5			
1ПСК 57,5 6 3,0-Л	0.877	-	0 115	86,95	1,2,3,6
1ПСК 57 5 6 3,0-Л-1	0.877	-	0 115	89,85	2,3,4,6,7
1ПСК 57,5 9 3,0-Л	1.326	-	0.185	43,96	1,2,3 6
1ПСК 57,5 9 3,0-Л-1	1.326	-	0,185	46,76	2 3 4,6,7

1 УЗЛЫ СМ К 55
2. ВЕДОМОСТЬ РАСХОДА МАТЕРИАЛОВ С РС

1.030 1-1/88 1-3-К53

ПАНЕЛИ
1ПСК 57,5 6 3 0
1ПСК 57,5 9 3,0

СТАДИЯ	ЛИСТ	ЛИСТОВ
Р	1	3

ЦНИИЭП торгово-бытовых зданий туристских комплексов

МАРКА ПАНЕЛИ	ПОЗ	МАРКА АРМАТУРНОГО ИЗДЕЛИЯ	КОЛ	МАССА, КГ		ОБОЗНАЧЕНИЕ ДОКУМЕНТА
				1 ШТ	ВСЕГО	
1ПСК 57,5 6 3,0-Л	1	КП-74 30Т	1	79.82	79,82	1-7-К90
	2	МН-1	1	2 07	2,07	1-8-К51
	3	СП-3	2	1 35	2,70	1-8-К48
	4	ФВАIII L= 270	2	0.11	0,22	БЧ
	5	МН-3	1	2 14	2,14	1-8-К54
		ИТОГО 86,95				
1ПСК 57 5 6 3,0-Л-1	1	КП-74 30Т	1	79.82	79.82	1-7-К80
	2	МН-1	1	2.07	2.07	1-8-К51
	3	СП-3	2	1.35	2.70	1-8-К48
	4	МН-2 30	2	1.45	2.90	1-8-К52
	5	ФВАIII L= 270	2	0.11	0,22	БЧ
	6	МН-3	1	2.14	2.14	1-8-К54
		ИТОГО 89.85				
1ПСК 57,5 8 3,0-Л	1	КП-75.30Т	1	35.05	35,05	1-7-К81
	2	МН-1	1	2.07	2 07	1-8-К51
	3	СП-4	2	2.18	4.38	1-8-К49
	4	ФВАIII L= 270	2	0.11	0,22	БЧ
	5	МН-3	1	2.14	2.14	1-8-К54
		ИТОГО: 43,96				

1030.1-1/88 1-3-К53

ЛИСТ 2

24765 82

МАРКА ПАНЕЛИ	ПОЗ.	МАРКА АРМАТУРНОГО ИЗДЕЛИЯ	КОЛ	МАССА, КГ		ОБОЗНАЧЕНИЕ ДОКУМЕНТА
				1 ШТ	ВСЕГО	
1ПСК 57.5 9 3.0-Л-1	1	КП-75.30Т	1	35.05	35,05	1-7-К81
	2	МН-1	1	2.07	2.07	1-8-К51
	3	СП-4	2	2.19	4.38	1-8-К49
	4	МН-2 30	2	1.45	2.90	1-8-К52
	5	ФВАТII L= 270	2	0 11	0,22	БЧ
	6	МН-3	1	2.14	2,14	1-8-К54
	ИТОГО: 46,76					

1.090.1-1/88. 1-3-К53 — ЛИСТ 3

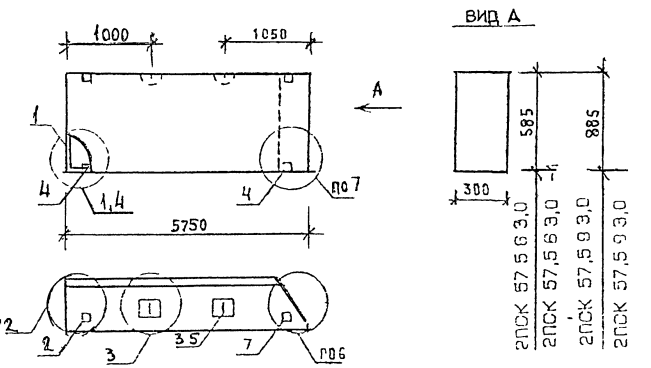

МАРКА ПАНЕЛИ	РАСХОД МАТЕРИАЛОВ				N ЧАПА
	БЕТОН, М3		ОТДЕЛ СЛОЙ ЦЕМ Р-Р М100, М3	СТАЛЬ, КГ	
	КЛ.В3.5	КЛ В2.5			
2ПСК 57 5 6 3 0-Л	0,877		0 115	86,95	1,2,3 6
2ПСК 57 5 6 3,0-Л-1	0,877		0 115	89,85	2,3,4,6,7
2ПСК 57,5 9 3 0-Л	1,325		0,185	43 85	1,2 3,6
2ПСК 57,5 9 3,0-Л-1	1,325		0,185	46 76	2,3,4,6,7

1 УЗЛЫ СМ К55
2 ВЕДОМОСТЬ РАСХОДА МАТЕРИАЛОВ СМ РС

1050 1-1/88 1-3-К54

ПАНЕЛИ 2ПСК 57,5 6 3,0 2ПСК 57 5 9 3,0

СТАДИЯ	ЛИСТ	ЛИСТОВ
Р	1	3

ЦНИИЭП ТИПОВ ОБЩЕСТВ ЗДАНИЙ ТУРИСТСКИХ КОМПЛЕКСОВ

Марка панели	Поз	Марка арматурного изделия	Кол.	Масса, кг		Обозначение документа
				1 шт	Всего	
2ПСК 57.5.6.3.0-Л	1	КП-74.30Н	1	79.82	79.82	1-7-К80
	2	МН-1	1	2.07	2.07	1-8-К51
	3	СП-3	2	1.35	2.70	1-8-К48
	4	⌀8АIII L= 270	2	0.11	0,22	БЧ
	5	МН-3	1	2.14	2,14	1-8-К54
	Итого 86,95					
2ПСК 57 5 6 3,0-Л-1	1	КП-74.30Н	1	79.82	79.82	1-7-К80
	2	МН-1	1	2.07	2.07	1-8-К51
	3	СП-3	2	1.35	2.70	1-8-К48
	4	МН-2.30	2	1.45	2.90	1-8-К52
	5	⌀8АIII L= 270	2	0.11	0,22	БЧ
	6	МН-3	1	2.14	2.14	1-8-К54
	Итого 89,85					
2ПСК 57.5 9.3.0-Л	1	КП-75.30Н	1	35.05	35.05	1-7-К81
	2	МН-1	1	2.07	2.07	1-8-К51
	3	СП-4	2	2.19	4.38	1-8-К49
	4	⌀8АIII L= 270	2	0.11	0,22	БЧ
	5	МН-3	1	2.14	2.14	1-8-К54
	Итого: 43,85					

Марка панели	Поз.	Марка арматурного изделия	Кол.	Масса, кг		Обозначение документа
				1 шт	Всего	
2ПСК 57.5 9 3.0-Л-1	1	КП-75.30Н	1	35.05	35.05	1-7-К81
	2	МН-1	1	2.07	2.07	1-8-К51
	3	СП-4	2	2.19	4.38	1-8-К49
	4	МН-2.30	2	1.45	2.90	1-8-К52
	5	⌀8АIII L= 270	2	0.11	0,22	БЧ
	6	МН-3	1	2.14	2.14	1-8-К54
	Итого: 46,76					

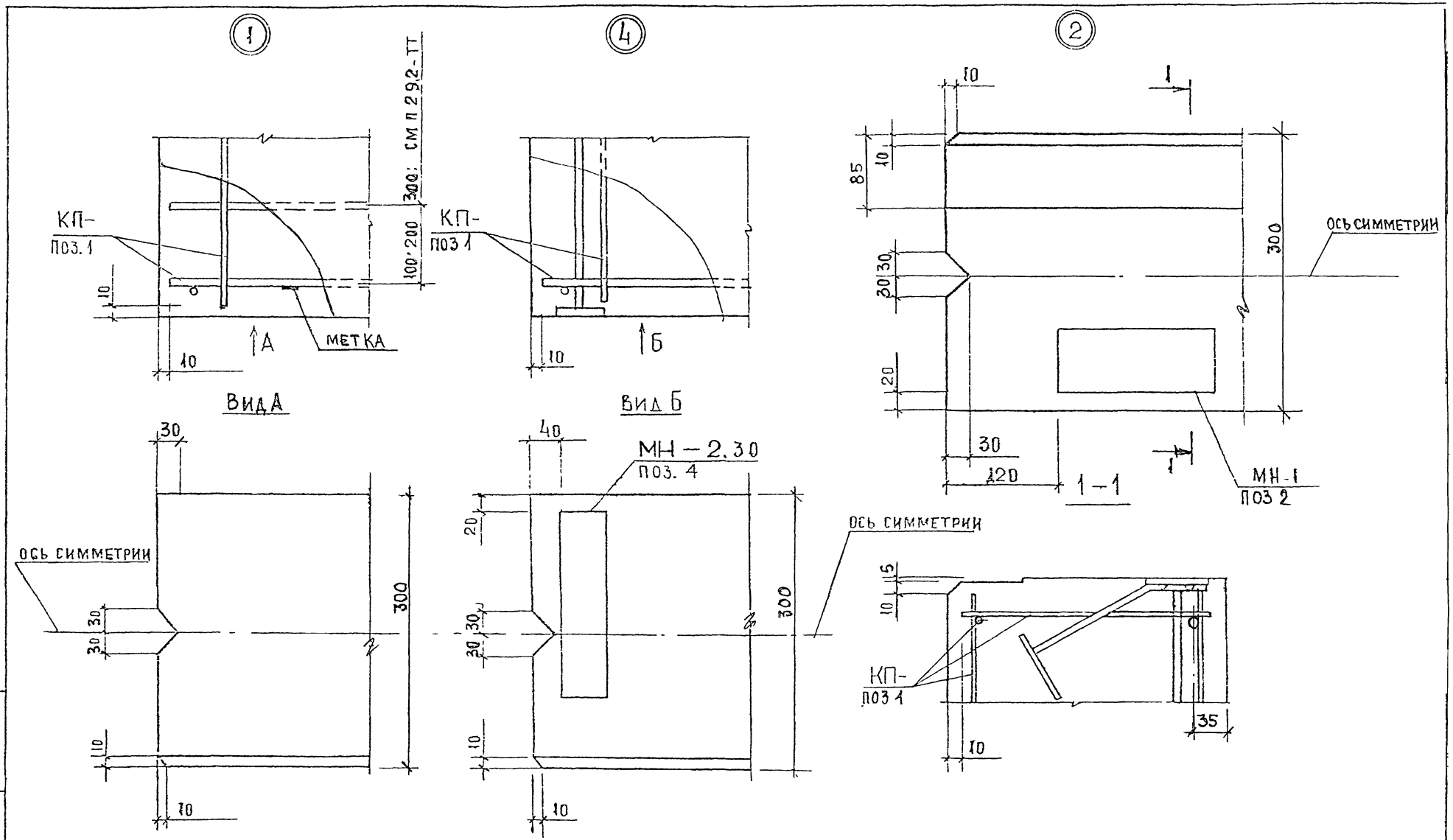

НАЧ ОТД	ВОЛЫНСКИЙ		1 030 1-1/88 1-3-К55	
Н КОНТР	ЛЕОНТЬЕВА			
ГЛ КОНСТР	ШАЦ		Узлы 1...14	СТАДИЯ: Р; ЛИСТ: 1; ЛИСТОВ: 4
ГИП	ШАНАУРОВА			ЦНИИЭП ТОРГОВО БЫТОВЫХ ЗДАНИЙ И ТУРИСТСКИХ КОМПЛЕКСОВ
ГКП	КОЧИЧ			
ПРОВЕР.	АЛЕКСЕЕВА			
РАЗРАБ	МИСОВСКИЙ			

ИНВ. N ПОДЛ | ПОДП И ДАТА | ВЗАМ ИНВ N

24765 85

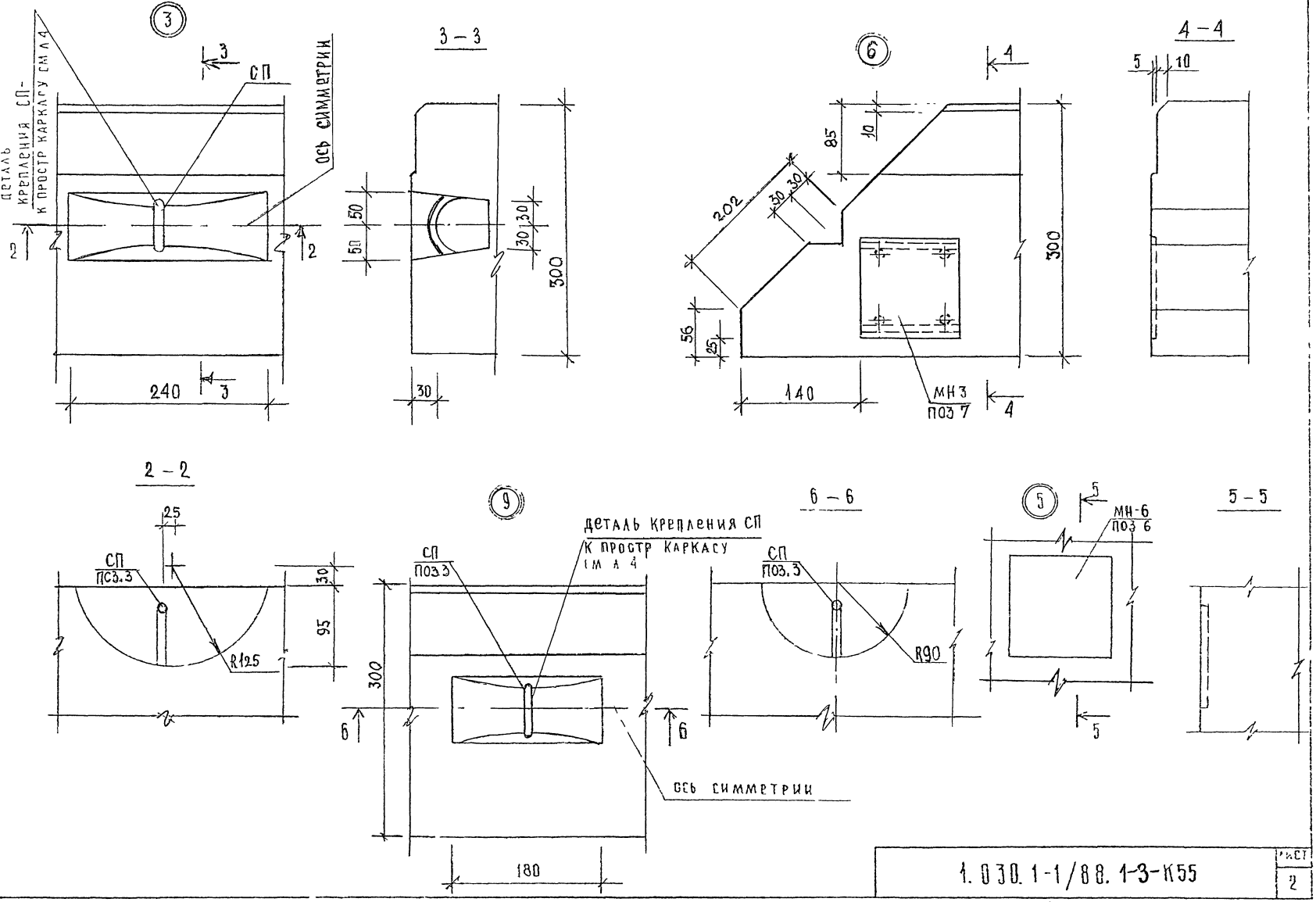

Инв. № подл. | Подпись и дата | Взам. инв. №

1.030.1-1/88.1-3-К55

Лист 2

24765 86

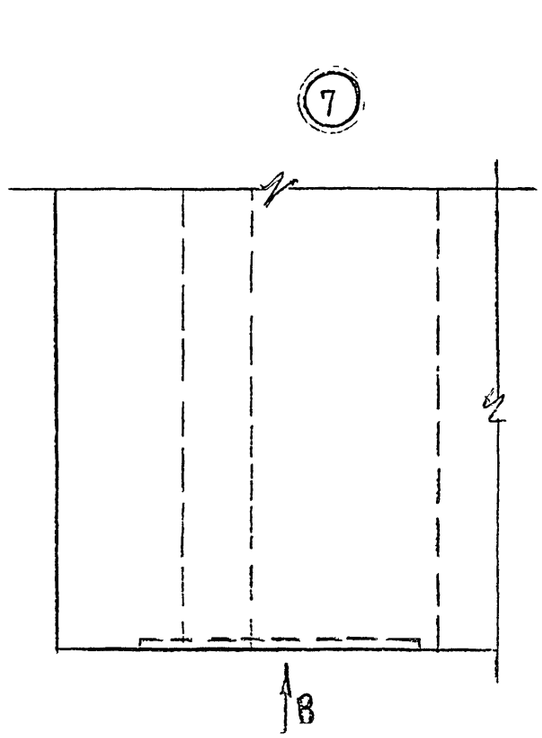

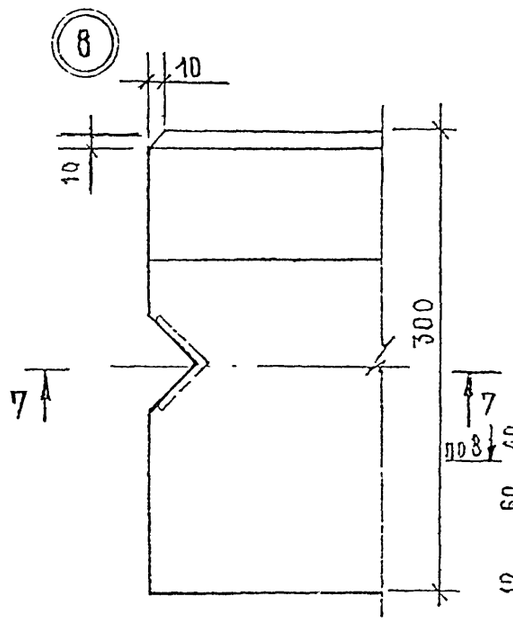

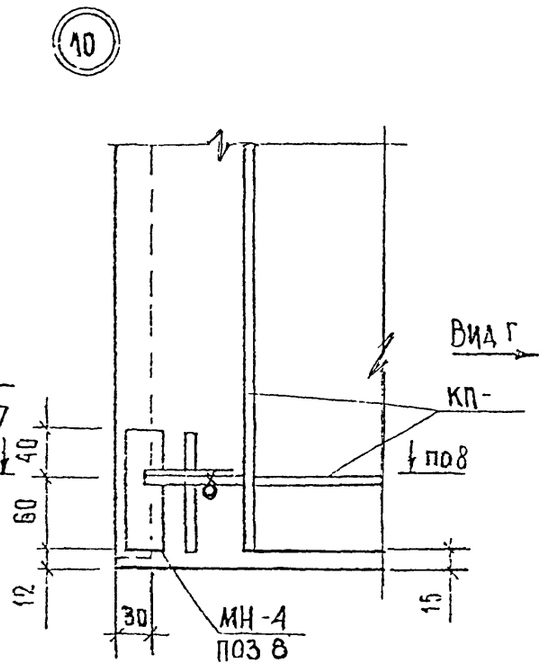

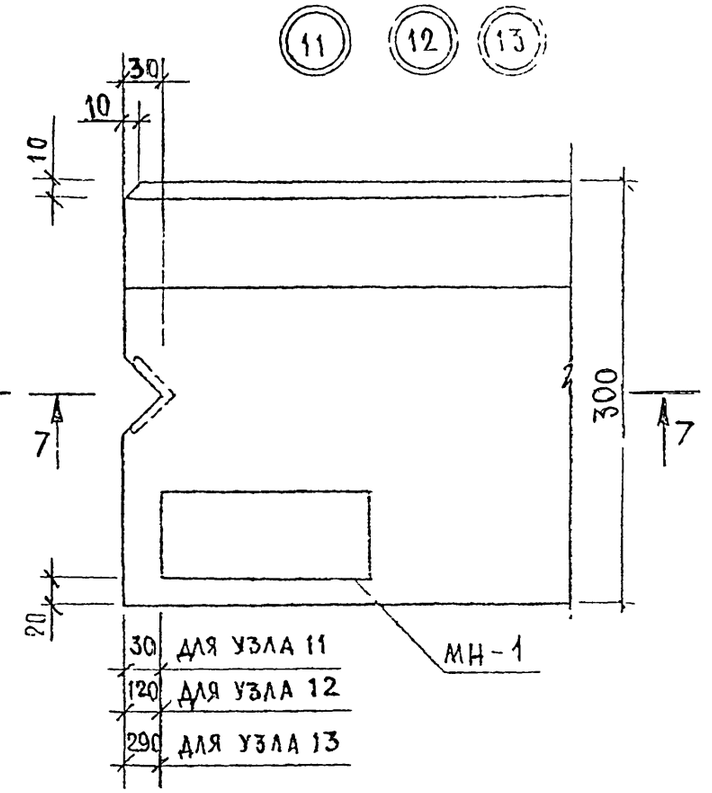

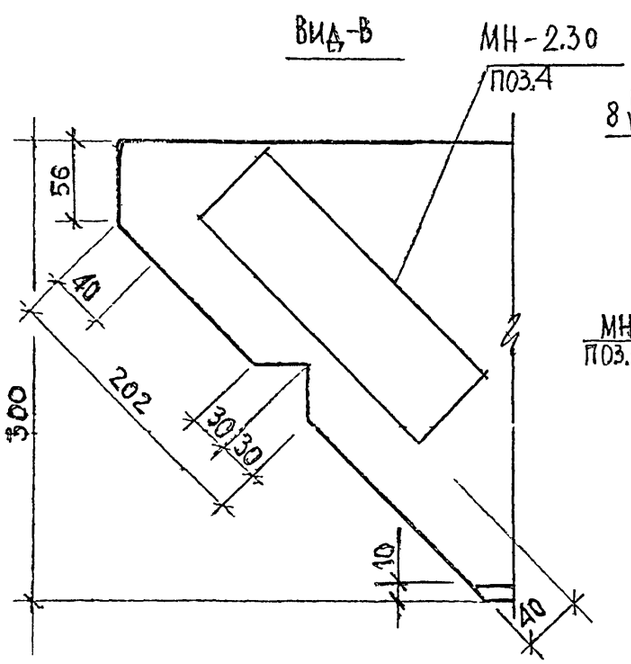

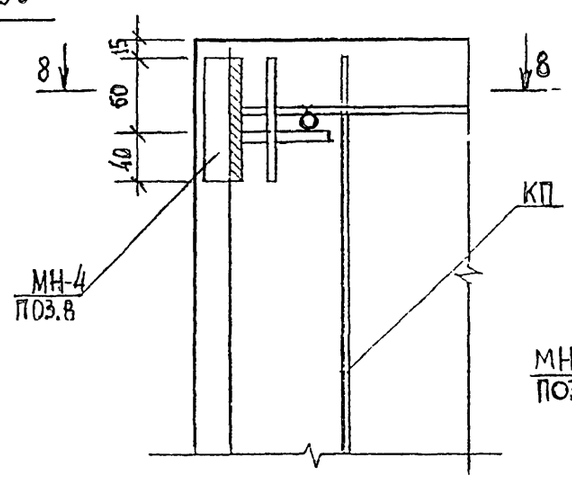

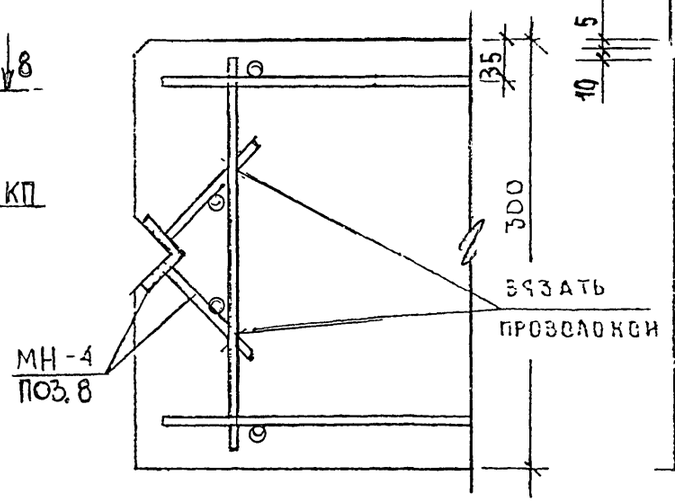

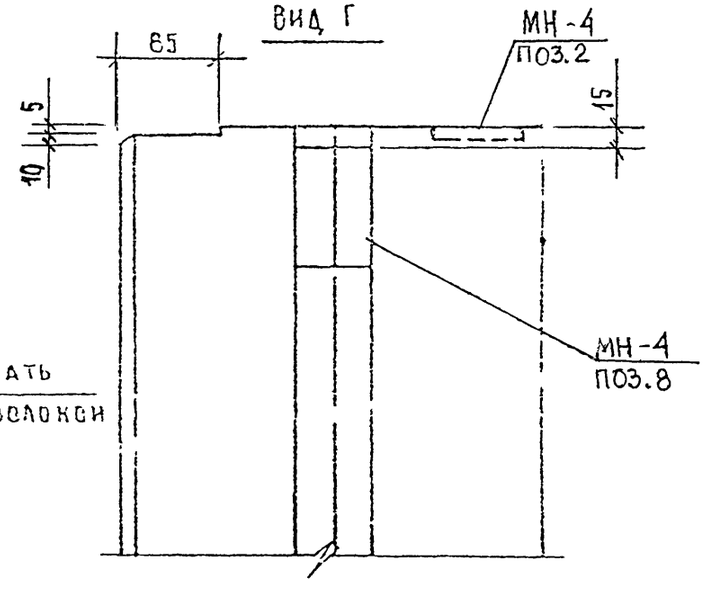

Инв N подл. | Подпись и дата | Взам инв N

1.030 1-1/88.1-3-К55

Лист 3

24765 87

ДЕТАЛЬ КРЕПЛЕНИЯ СТРОПОВОЧНЫХ ПЕТЕЛЬ К ПРОСТРАНСТВЕННОМУ КАРКАСУ

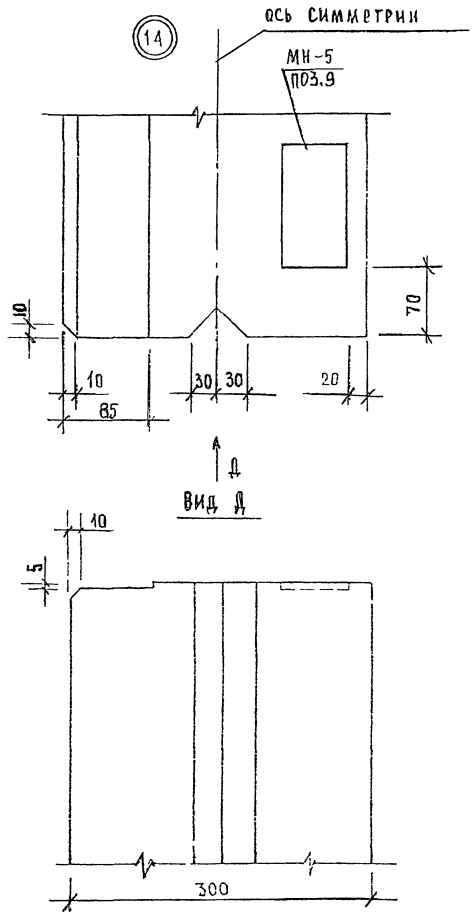

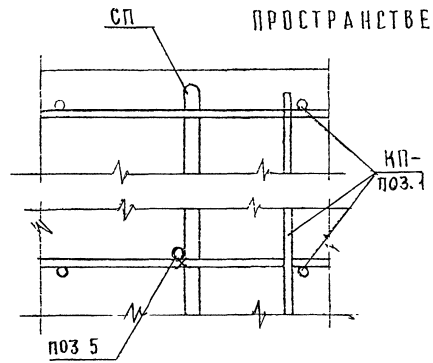

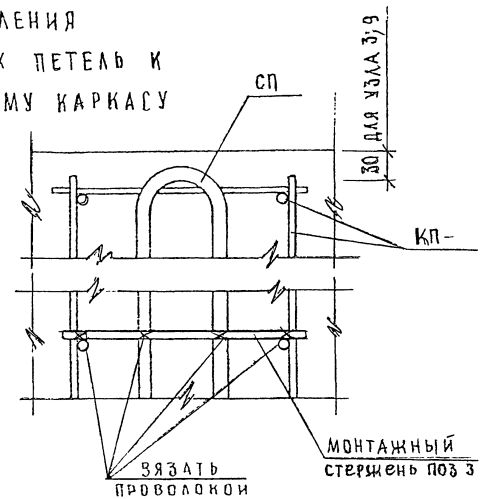

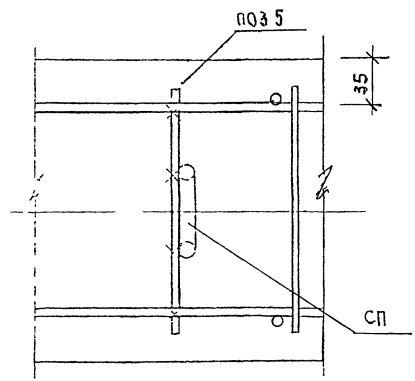

Инв N подл | Подпись и дата | Взам. инв N

ВЕДОМОСТЬ РАСХОДА СТАЛИ НА 1 ЭЛЕМЕНТ, КГ

МАРКА ЭЛЕМЕНТА	ИЗДЕЛИЯ АРМАТУРНЫЕ									
	АРМАТУРА КЛАССА									
	А-III			ВР-I			А-I			ВСЕГО
	ГОСТ 5781-82			ГОСТ 6727-80			ГОСТ 5781-82			
	Ø6	Ø8	ИТОГО	Ø4	Ø5	ИТОГО	Ø10	Ø8	ИТОГО	
ПС 30.6.3.0-Л	3,93	0,31	4,24	0.81	1.56	2.37	1.56	—	1,56	8,17
ПС 30.6.3.0-Л-1	3.93	0.31	4.24	0.81	1.56	2.37	1.56	—	1,56	8,17
ПС 30.9.3.0-Л	2.62	2.65	5.27	0.81	1.91	2.72	1.56	—	1,56	9,55
ПС 30.9 3.0-Л-1	2.62	2.65	5.27	0.81	1.91	2.72	1.56	—	1,56	9,55
ПС 30.6.3.0-Я	3.93	0.31	4.24	0.81	1.56	2.37	—	0.82	0.82	7,43

ПРОДОЛЖЕНИЕ ВЕДОМОСТИ

ИЗДЕЛИЯ ЗАКЛАДНЫЕ						
АРМАТУРА КЛАССА		ПРОКАТ			ВСЕГО	ОБЩИЙ РАСХОД
А-III						
ГОСТ 5781-82		ГОСТ 103-76				
Ø10	ИТОГО	-8 X 60	-8 X 70	ИТОГО		
1,12	1,12	1,52	1,50	3,02	4,14	12,31
2.44	2.44	3.10	1.50	4,60	7,04	15,21
1.12	1.12	1.52	1.50	3,02	4,14	13,69
2.44	2.44	3.10	1.50	4,60	7,04	16,59
1.12	1.12	1.52	1.50	3,02	4,14	11,57

В ВЕДОМОСТИ НЕ УЧТЁН РАСХОД СТАЛИ НА ОСАДКУ АНКЕРОВ ЗАКЛАДНЫХ ИЗДЕЛИЙ В ПРОЦЕССЕ СВАРКИ В ТАВР, КОТОРЫЙ СОСТАВЛЯЕТ ДО 2% РАСХОДА СТАЛИ НА ЭТИ АНКЕРА.

НАЧ.ОТД	ВОЛЫНСКИЙ	
Н.КОНТР	ЛЕОНТЬЕВА	
Г.И.П.	ШАЦ	
ГЛ.СПЕЦ	КОЧИН	
ГЛ.СПЕЦ	ШАНАУРОВА	

1.030 1-1/88. 1-3-РС

ВЕДОМОСТЬ РАСХОДА СТАЛИ

СТАДИЯ	ЛИСТ	ЛИСТОВ
Р	1	58

ЦНИИЭП торгово-бытовых зданий туристских комплексов

24765 89

САПР ТБЗТК | ТЛП СП | ВЕД.ИНЖ | ВЕД.ИНЖ | ВИНОКУР БУРЛАКОВА

ИНВ ПОДЛ | ПОДПИСЬ И ДАТА | ВЗАМ ИНВ

ВЕДОМОСТЬ РАСХОДА СТАЛИ НА 1 ЭЛЕМЕНТ, КГ

МАРКА ЭЛЕМЕНТА	ИЗДЕЛИЯ АРМАТУРНЫЕ											
	АРМАТУРА КЛАССА											
	Вр-I			A-III				A-I				ВСЕГО
	ГОСТ 6727-80			ГОСТ 5781-82				ГОСТ 5781-82				
	Ø5	Ø4	ИТОГО	Ø6	Ø8	Ø10	ИТОГО	Ø6	Ø10	Ø12	ИТОГО	
ПС 30 6.3.0-8-1	1,56	0,81	2,37	3,93	0,31	—	4,24	0,82	—	—	0,82	7,43
ПС 30.9 3.0-8	1.91	0.81	2.72	2.62	2.65	—	5.27	—	1,56	—	1,56	9,55
ПС 30 9.3 0-8-1	1.91	0.81	2.72	2.62	2.65	—	5.27	—	1,56	—	1,56	9,55
ПС 30.12.3.0-П	2.58	1.08	3.66	3.93	2.55	0.16	6.64	—	—	2.54	2,54	12,84
ПС 30.12.3.0-П-1	2.58	1.08	3.66	3.93	2.55	0.16	6 64	—	—	2 54	2,54	12,84
ПС 30.15.3.0-П	3.25	1.35	4.60	5 24	2 55	0.16	7.95	—	—	2.54	2.54	15,09

ПРОДОЛЖЕНИЕ ВЕДОМОСТИ

ИЗДЕЛИЯ ЗАКЛАДНЫЕ					ВСЕГО	ОБЩИЙ РАСХОД
АРМАТУРА КЛАССА		ПРОКАТ				
A-III						
ГОСТ 5781-82		ГОСТ 103-76				
Ø10	ИТОГО	-8 Х 60	-8 Х 70	ИТОГО		
2,44	2,44	3,10	1,50	4,60	7,04	14,47
1 12	1.12	1.52	1.50	3 02	4.14	13,69
2.44	2 44	3.10	1.50	4.60	7.04	16,59
1.12	1.12	1.52	1.50	3.02	4.14	16,98
2.44	2.44	3.10	1.50	4.60	7.04	19,88
1.12	1.12	1.52	1.50	3.02	4.14	19,23

ВЕДОМОСТЬ РАСХОДА СТАЛИ НА 1 ЭЛЕМЕНТ, КГ

МАРКА ЭЛЕМЕНТА	ИЗДЕЛИЯ АРМАТУРНЫЕ											ВСЕГО
	АРМАТУРА КЛАССА											
	A-III				BP-I			A-I				
	ГОСТ 5781-82				ГОСТ 6727-80			ГОСТ 5781-82				
	ф6	ф8	ф10	ИТОГО	ф4	ф5	ИТОГО	ф10	ф12	ф14	ИТОГО	
ПС 30.15.3.0-Л-1	5,24	2,55	0,16	7,95	1,35	3,25	4,60	—	2,54	—	2,54	15,09
ПС 30.12.3.0-Я	3.93	2.65	—	6.58	1.08	2.58	3.66	1.56	—	—	1.56	11,80
ПС 30.12.3.0-Я-1	3.93	2.65	—	6.58	1.08	2.58	3.66	1.56	—	—	1.56	11,80
ПС 30 15.3.0-Я	5.24	2.65	—	7.89	1.35	3.25	4.60	1.56	—	—	1 56	14,05
ПС 30.15.3.0-Я-1	5.24	2.65	—	7.89	1.35	3.25	4.60	1.56	—	—	1.56	14,05
ПС 30.18.3.0-Л	6.55	2.55	—	9.42	1.62	3.91	5,53	—	—	4.06	4.06	19.01

ПРОДОЛЖЕНИЕ ВЕДОМОСТИ

ИЗДЕЛИЯ ЗАКЛАДНЫЕ						ОБЩИЙ РАСХОД
АРМАТУРА КЛАССА		ПРОКАТ			ВСЕГО	
A-III						
ГОСТ 5781-82		ГОСТ 103-76				
ф10	ИТОГО	-8 Х 60	-8 Х 70	ИТОГО		
2,44	2,44	3,10	1,50	4,60	7,04	22,13
1,12	1,12	1,52	1,50	3.02	4.14	15,94
2,44	2,14	3.10	1,50	4,60	7,04	18,84
1,12	1,12	1,52	1,50	3,02	4,14	18,19
2,44	2,44	3,10	1,50	4,60	7.04	21,09
1,12	1,12	1,52	1,50	3,02	4.14	23,15

ВЕДОМОСТЬ РАСХОДА СТАЛИ НА 1 ЭЛЕМЕНТ, КГ

МАРКА ЭЛЕМЕНТА	ИЗДЕЛИЯ АРМАТУРНЫЕ										ВСЕГО
	АРМАТУРА КЛАССА										
	A-III				BP-I			A-I			
	ГОСТ 5781-82				ГОСТ 6727-80			ГОСТ 5781-82			
	Ø6	Ø8	Ø10	ИТОГО	Ø4	Ø5	ИТОГО	Ø14	Ø12	ИТОГО	
ПС.30.18.3.0-Л-1	6,55	2,55	0,32	9,42	1,62	3,91	5,53	4,06	—	4,06	19,01
ПС.30 21.3.0-Л	5 24	4 89	0.32	10.45	1.62	4.58	6.20	4.06	—	4.06	20.71
ПС-30.21 3 0-Л-1	5 24	4.89	0.32	10.45	1.62	4.58	6.20	4 06	—	4.06	20.71
ПС 30 18.3.0-Я	6.55	2.55	0.16	9 26	1.62	3.91	5.53	—	2.54	2.54	17.33
ПС 30 18 3.0-Я-1	6 55	2.55	0.16	9.26	1.62	3.91	5.53	—	2.54	2.54	17.33
ПС 60.6 .3.0-Л	—	14,34	0.16	14 50	1.53	2.80	4.33	—	2.54	2.54	21.37

ПРОДОЛЖЕНИЕ ВЕДОМОСТИ

ИЗДЕЛИЯ ЗАКЛАДНЫЕ						ОБЩИЙ РАСХОД
АРМАТУРА КЛАССА		ПРОКАТ			ВСЕГО	
A-III						
ГОСТ 5781-82		ГОСТ 103-76				
Ø10	ИТОГО	-8 X 60	-8 X 70	ИТОГО		
2,44	2,44	3,10	1,50	4,60	7,04	26,05
1.12	1.12	1.52	1.50	3.02	4.14	24.85
2.44	2.44	3.10	1.50	4.60	7.04	27.75
1.12	1.12	1.52	1.50	3.02	4.14	21.47
2.44	2.44	3.10	1.50	4.60	7.04	24.37
1.12	1.12	1.52	1.50	3.02	4.14	25.51

Инв. подл. | Подпись и дата | Взам. инв.

ВЕДОМОСТЬ РАСХОДА СТАЛИ НА 1 ЭЛЕМЕНТ, КГ

МАРКА ЭЛЕМЕНТА	ИЗДЕЛИЯ АРМАТУРНЫЕ										
	АРМАТУРА КЛАССА										
	А-III			ВР-I			А-I				ВСЕГО
	ГОСТ 5781-82			ГОСТ 6727-80			ГОСТ 5781-82				
	Ø8	Ø10	ИТОГО	Ø4	Ø5	ИТОГО	Ø10	Ø12	Ø14	ИТОГО	
ПС 60.6 3.0-Л-1	14,34	0,16	14,50	1,53	2,80	4,33	—	2,54	—	2,54	21,37
ПС 60.9.3.0-Л	14,34	0,32	14,66	1,53	3,35	4,88	—	—	4,06	4,06	23,60
ПС 60.9.3.0-Л-1	14,34	0,32	14,66	1,53	3,35	4,88	—	—	4,06	4,06	23,60
ПС 60 6.3.0-Я	14,44	—	14,44	1,53	2,80	4,33	1,56	—	—	1.56	20,33
ПС 60.6.3.0-Я-1	14,44	—	14,44	1,53	2,80	4,33	1,56	—	—	1,56	20,33
ПС 60 9.3 0-Я	14,34	0,16	14,50	1,53	3,35	4,88	—	2,54	—	2,54	21,92

ПРОДОЛЖЕНИЕ ВЕДОМОСТИ

ИЗДЕЛИЯ ЗАКЛАДНЫЕ						
АРМАТУРА КЛАССА		ПРОКАТ			ВСЕГО	ОБЩИЙ РАСХОД
А-III						
ГОСТ 5781-82		ГОСТ 103-76				
Ø10	ИТОГО	-8 X 60	-8 X 70	ИТОГО		
2,44	2,44	3,10	1,50	4,60	7,04	28,41
1.12	1,12	1,52	1,50	3,02	4,14	27,74
2,44	2,44	3,10	1,50	4,60	7,04	30,64
1,12	1,12	1,52	1,50	3,02	4,14	24,47
2,44	2,44	3,10	1,50	4,60	7 04	27,37
1,12	1,12	1,52	1,50	3,02	4,14	26,06

САПР | ЦНИИП | ТЛП | СП | ВЕД.ИНЖ | ВЕД.ИНЖ | ВИНС УР | БУРЛА СВА

ИНВ ПОДЛ | ПОДПИСЬ И ДАТА | ВЗАМ.ИНВ

24765 93

ВЕДОМОСТЬ РАСХОДА СТАЛИ НА 1 ЭЛЕМЕНТ, КГ

МАРКА ЭЛЕМЕНТА	ИЗДЕЛИЯ АРМАТУРНЫЕ										ВСЕГО
	АРМАТУРА КЛАССА										
	A-III				Bp-I			A-I			
	ГОСТ 5781-82				ГОСТ 6727-80			ГОСТ 5781-82			
	ф6	ф8	ф10	ИТОГО	ф4	ф5	ИТОГО	ф12	ф16	ИТОГО	
ПС 60.9.3.0-Я-1	—	14,34	0,16	14,50	1,53	3,35	4,88	2,54	—	2,54	21,92
ПС 60.12 3 0-Л	5,30	9,63	0,32	15,25	2,04	4,51	6,55	—	5,86	5,86	27,66
ПС 60 12.3 0-Л-1	5,30	9,63	0,32	15,25	2,04	4,51	6.55	—	5,86	5,86	27,66
ПС 60 15 3 0-Л	7,95	9,42	0,65	18,02	2,55	5,68	8,23	—	5,86	5,86	32,11
ПС 60.15.3.0-Л-1	7,95	9,42	0.65	18,02	2,55	5,68	8,23	—	5,86	5,86	32,11
ПС 60.12.3.0-Я	5,30	9,63	0,16	15,09	2,04	4,51	6,55	2,54	—	2,54	24,18

ПРОДОЛЖЕНИЕ ВЕДОМОСТИ

ИЗДЕЛИЯ ЗАКЛАДНЫЕ					ВСЕГО	ОБЩИЙ РАСХОД
АРМАТУРА КЛАССА		ПРОКАТ				
A-III						
ГОСТ 5781-82		ГОСТ 103-76				
ф10	ИТОГО	-8 Х 60	-8 Х 70	ИТОГО		
2,44	2,44	3,10	1,50	4,60	7,04	28,96
1,12	1,12	1,52	1,50	3,02	4,14	31,80
2,44	2,44	3.10	1.50	4,60	7,04	34,70
1,12	1,12	1,52	1.50	3,02	4,14	36,25
2.44	2,44	3,10	1,50	4,60	7.04	39,15
1,12	1,12	1,52	1,50	3,02	4,14	28,32

ВЕДОМОСТЬ РАСХОДА СТАЛИ НА 1 ЭЛЕМЕНТ, КГ

МАРКА ЭЛЕМЕНТА	ИЗДЕЛИЯ АРМАТУРНЫЕ													
	АРМАТУРА КЛАССА													
	А-III					ВР-I			А-I					ВСЕГО
	ГОСТ 5781-82					ГОСТ 6727-80			ГОСТ 5781-82					
	Ø6	Ø8	Ø10	Ø12	ИТОГО	Ø4	Ø5	ИТОГО	Ø12	Ø14	Ø18	Ø20	ИТОГО	
ПС 60.12.3,0-Я-1	5.30	9.63	0.16	—	15.09	2.04	4.51	6.55	2.54	—	—	—	2.54	24.18
ПС 60.15.3,0-Я	7.95	9.63	0.32	—	17.90	2.55	5.68	8.23	—	4.06	—	—	4.08	30.19
ПС 60.15.3,0-Я-1	7.95	9.63	0.32	—	17.90	2.55	5.68	8.23	—	4.06	—	—	4.06	30.19
ПС 60.18 3,0-Л	10.60	9.42	0.33	0.56	20.91	3.06	6.85	9.91	—	—	8.66	—	8.66	39.48
ПС 60.18.3,0-Л-1	10.60	9.42	0.33	0.56	20.91	3.06	6.85	9.91	—		8.66	—	8.66	39,48
ПС 60.21.3,0-Л	7.95	14.13	0.33	0.56	22.97	3.06	8.02	11.08	—	—	—	11.64	11,64	45,69

ПРОДОЛЖЕНИЕ ВЕДОМОСТИ

ИЗДЕЛИЯ ЗАКЛАДНЫЕ						ОБЩИЙ РАСХОД
АРМАТУРА КЛАССА		ПРОКАТ			ВСЕГО	
А-III						
ГОСТ 5781-82		ГОСТ 103-76				
Ø10	ИТОГО	-8 X 60	-8 X 70	ИТОГО		
2.44	2.44	3.10	1,50	4,60	7,04	31,22
1.12	1.12	1.52	1,50	3,02	4,14	34,33
2.44	2.44	3.10	1,50	4,60	7,04	37,23
1.12	1.12	1.52	1,50	3,02	4,14	43.62
2.44	2.44	3.10	1,50	4,60	7,04	46,52
1.12	1.12	1.52	1,50	3,02	4,14	49,83

САПР | ТЛП | ВЕДИНХ | ВИНОГУР
ЦНИИП | СП | ВЕДИНХ | БУРЛАКОВА

ИНВ ПОДЛ | ПОДПИСЬ И ДАТА | ВЗАМ ИНВ

24765 95

ВЕДОМОСТЬ РАСХОДА СТАЛИ НА 1 ЭЛЕМЕНТ, КГ

МАРКА ЭЛЕМЕНТА	ИЗДЕЛИЯ АРМАТУРНЫЕ													ВСЕГО
	АРМАТУРА КЛАССА													
	A-III					Bp-I			A-I					
	ГОСТ 5781-82					ГОСТ 6727-80			ГОСТ 5781-82					
	ф6	ф8	ф10	ф12	ИТОГО	ф4	ф5	ИТОГО	ф12	ф14	ф16	ф20	ИТОГО	
ПС 60.21.3.0-Л-1	7,95	14,13	0,33	0,56	22,97	3,06	8,02	11,08	—	—	—	11,64	11,64	45,69
ПС 60.18.3.0-Я	10,80	9,63	0,32	—	20,55	3,06	6,85	9,91	—	—	5,86	—	5,86	36,32
ПС 60.18.3.0-Я-1	10,80	9,63	0,32	—	20,55	3,06	6,85	9,91	—	—	5,86	—	5,86	36,32
ПС 72.9.3.0-Л	—	11,53	0,32	12,72	24,57	1,83	3,83	5,66	—	4,06	—	—	4,06	34,29
ПС 72.9.3.0-Л-1	—	11,53	0,32	12,72	24,57	1,83	3,83	5,66	—	4,06	—	—	4,06	34,29
ПС 72.9.3.0-Я	—	0,21	26,68	—	26,89	1,83	3,83	5,66	2,54	—	—	—	2,54	35,09

ПРОДОЛЖЕНИЕ ВЕДОМОСТИ

ИЗДЕЛИЯ ЗАКЛАДНЫЕ						ОБЩИЙ РАСХОД
АРМАТУРА КЛАССА		ПРОКАТ			ВСЕГО	
A-III						
ГОСТ 5781-82		ГОСТ 103-78				
ф10	ИТОГО	-8 Х 80	-8 Х 70	ИТОГО		
2,44	2,44	3,10	1,50	4,60	7,04	52,73
1,12	1,12	1,52	1,50	3,02	4,14	40,46
2,44	2,44	3,10	1,50	4,60	7,04	43,36
1,12	1,12	1,52	1,50	3,02	4,14	38,43
2,44	2,44	3,10	1,50	4,60	7,04	41,33
1,12	1,12	1,52	1,50	3,02	4,14	39,23

ВЕДОМОСТЬ РАСХОДА СТАЛИ НА 1 ЭЛЕМЕНТ, КГ

МАРКА ЭЛЕМЕНТА	ИЗДЕЛИЯ АРМАТУРНЫЕ													ВСЕГО
	АРМАТУРА КЛАССА													
	A-III					Вр-I			A - I					
	ГОСТ 5781-82					ГОСТ 6727-80			ГОСТ 5781-82					
	Ø6	Ø8	Ø10	Ø12	ИТОГО	Ø4	Ø5	ИТОГО	Ø12	Ø14	Ø16	Ø18	ИТОГО	
ПС 72.9 3.0-Я-1	—	0.21	26.68	—	26 89	1 83	3.83	5 65	2,54	—	—	—	2 54	35,09
ПС 72.12.3.0-Л	11 32	—	18.33	—	29.65	2.44	5.16	7.60	—	—	5.86	—	5.86	43,11
ПС 72.12.3.0-Л-1	11 32	—	18 33	—	29 65	2.44	5.16	7 60	—	—	5.86	—	5.66	43,11
ПС 72.15.3.0-Л	16 98	—	18.01	0.56	35.55	3 05	6.49	9 54	—	—	—	8.66	8 66	53,75
ПС 72.15.3.0-Л-1	16 98	—	18.01	0.56	35.55	3 05	6.49	9 54	—	—	—	8.66	8.66	53,75
ПС 72.12.3.0-Я	—	17 19	9.16	—	26.35	2.44	5.16	7.60	—	4.06	—	—	4.06	38,01

ПРОДОЛЖЕНИЕ ВЕДОМОСТИ

ИЗДЕЛИЯ ЗАКЛАДНЫЕ						ОБЩИЙ РАСХОД
АРМАТУРА КЛАССА		ПРОКАТ			ВСЕГО	
A-III						
ГОСТ 5781-82		ГОСТ 103-76				
Ø10	ИТОГО	-8 Х 60	-8 Х 70	ИТОГО		
2,44	2,44	3,10	1,50	4,60	7,04	42,13
1.12	1.12	1.52	1.50	3.02	4.14	47,25
2.44	2.44	3.10	1.50	4.60	7 04	50.15
1.12	1.12	1.52	1.50	3.02	4.14	57,89
2.44	2.44	3.10	1.50	4.60	7.04	60,79
1.12	1.12	1.52	1.50	3.02	4.14	42,15

ВЕДОМОСТЬ РАСХОДА СТАЛИ НА 1 ЭЛЕМЕНТ, КГ

МАРКА ЭЛЕМЕНТА	ИЗДЕЛИЯ АРМАТУРНЫЕ												ВСЕГО
	АРМАТУРА КЛАССА												
	A-III				BP-I			A-I					
	ГОСТ 5781-82				ГОСТ 6727-80			ГОСТ 5781-82					
	Ø8	Ø10	Ø12	ИТОГО	Ø4	Ø5	ИТОГО	Ø14	Ø16	Ø20	Ø22	ИТОГО	
ПС 72.12.3,0-Я-1	17,19	9,16	—	26,35	2,44	5,16	7,60	4,06	—	—	—	4,06	38,01
ПС 72.15.3.0-Я	22,85	9,16	—	32,01	3,05	6,49	9,54	—	5,06	—	—	5,06	47,41
ПС 72.15.3.0-Я-1	22,85	9,16	—	32,01	3,05	6,49	9 54	—	5 86	—	—	5 86	47.41
ПС 72.18.3.0-Л	22,64	18,01	0,56	41,21	3,66	7,83	11.49	—	—	11.64	—	11.64	64 34
ПС 72.18,3.0-Л-1	22,64	18,01	0,56	41,21	3,66	7,83	11.49	—	—	11.64	0 00	11 64	64.34
ПС 72.21.3.0-Л	22,64	17,68	1,04	41,36	3,66	9 16	12 82	—	—	—	15,34	15.34	69.52

ПРОДОЛЖЕНИЕ ВЕДОМОСТИ

ИЗДЕЛИЯ ЗАКЛАДНЫЕ					ВСЕГО	ОБЩИЙ РАСХОД
АРМАТУРА КЛАССА		ПРОКАТ				
A-III						
ГОСТ 5781-82		ГОСТ 103-76				
Ø10	ИТОГО	-8 Х 60	-8 Х 70	ИТОГО		
2,44	2,44	3,10	1,50	4,60	7,04	45,05
1,12	1,12	1 52	1 50	3.02	4 14	51,55
2,44	2,44	3.10	1.50	4.60	7.04	54,45
1,12	1,12	1 52	1.50	3.02	4.14	68,48
2.44	2.44	3.10	1.50	4.60	7.04	71,38
1.12	1.12	1.52	1 50	3.02	4.14	73,66

ВЕДОМОСТЬ РАСХОДА СТАЛИ НА 1 ЭЛЕМЕНТ, КГ

МАРКА ЭЛЕМЕНТА	ИЗДЕЛИЯ АРМАТУРНЫЕ												
	АРМАТУРА КЛАССА												
	A-III					Вр-I			A-I				ВСЕГО
	ГОСТ 5781-82					ГОСТ 6727-80			ГОСТ 5781-82				
	Ø8	Ø10	Ø12	Ø14	ИТОГО	Ø4	Ø5	ИТОГО	Ø14	Ø16	Ø22	ИТОГО	
ПС 72.21.3.0-Л-1	22.64	17 68	1.04	—	41.36	3.66	9.16	12.82	—	—	15.34	15 34	69.52
ПС 72.18.3.0-Я	28.30	9.49	—	—	37.79	3.66	7.83	11.49	—	5.86	—	5 86	55.14
ПС 72.18.3.0-Я-1	28.30	9.49	—	—	37.79	3.66	7.83	11.49	—	5.86	—	5.86	55.14
ПС 90 12.3,0-Л ПС 90.12.3.0-Л-0 1	0.42	22.76	—	43.28	66.46	3.00	6 12	9.12	8.12	—	—	8 12	83.70
ПС 90 12.3,0-Л-1 ПС 90.12.3.0-Л-1 1	0.42	22 76	—	43.28	66.46	3.00	6.12	9 12	8.12	—	—	8.12	83.70
ПС 90 15 3,0-Л ПС 90.15.3.0-Л-0.1	0 42	22.76	47.73	—	70.91	3.75	7.71	11.46	—	11.72	—	11.72	94.09

ПРОДОЛЖЕНИЕ ВЕДОМОСТИ

ИЗДЕЛИЯ ЗАКЛАДНЫЕ							ОБЩИЙ РАСХОД
АРМАТУРА КЛАССА		ПРОКАТ				ВСЕГО	
A-III							
ГОСТ 5781-82		ГОСТ 103-76					
Ø10	ИТОГО	-8 Х 60	-8 Х 70	-8 Х 120	ИТОГО		
2 44	2.44	3.10	1.50	—	4.60	7.04	76.56
1 12	1.12	1.52	1.50	—	3.02	4.14	59.28
2 44	2.44	3.10	1.50		4.60	7.04	62.18
2.16	2.16	3.36	1.58	1.80	6.66	8.82	92.52
3.48	3.48	4.94	1.50	1.80	8.24	11.72	95.42
2.16	2.16	3.36	1.50	1.80	6.66	8.82	102.91

ВЕДОМОСТЬ РАСХОДА СТАЛИ НА 1 ЭЛЕМЕНТ, КГ

МАРКА ЭЛЕМЕНТА	ИЗДЕЛИЯ АРМАТУРНЫЕ										
	АРМАТУРА КЛАССА										
	A-III				BP-I			A-I			ВСЕГО
	ГОСТ 5781-82				ГОСТ 6727-80			ГОСТ 5781-82			
	ф8	ф10	ф12	ИТОГО	ф4	ф5	ИТОГО	ф16	ф18	ИТОГО	
ПС 90 15.3.0-Л-1 ПС 90.15.3.0-Л-1.1	0,42	22,76	47,73	70,91	3,75	7.71	11,46	11,72	–	11,72	94,09
ПС 90 18 3,0-Л ПС 90.18.3.0-Л-0 1	–	34,49	47,73	82,22	4.50	9.29	13,79	11,72	–	11,72	107,73
ПС 90 18.3,0-Л-1 ПС 90.18.3.0-Л-1 1	–	34,49	47,73	82,22	4.50	9 29	13,79	11,72	–	11,72	107,73
ПС 90.21 3,0-Л ПС 90.21.3.0-Л-0 1	–	22,79	64,76	87,55	4 50	10.88	15,38	–	17,32	17,32	120,25
ПС 90 21 3,0-Л-1 ПС 90.21.3.0-Л-1.1	–	22,79	64,76	87,55	4.50	10.88	15,38	–	17,32	17,32	120,25

ПРОДОЛЖЕНИЕ ВЕДОМОСТИ

ИЗДЕЛИЯ ЗАКЛАДНЫЕ							ОБЩИЙ РАСХОД
АРМАТУРА КЛАССА		ПРОКАТ				ВСЕГО	
A-III							
ГОСТ 5781-82		ГОСТ 103-76					
Ø10	ИТОГО	-8 Х 60	-8 Х 70	-8 Х 120	ИТОГО		
3,48	3 48	4.94	1.50	1,80	8 24	11 72	105,81
2,16	2.16	3.36	1.50	1,80	6.66	8.82	116,55
3,48	3.48	4.94	1.50	1,80	8.24	11.72	119,45
2,16	2.16	3.36	1.50	1,80	6.66	8.82	129,07
3,48	3.48	4.94	1.50	1,80	8.24	11.72	131,97

ВЕДОМОСТЬ РАСХОДА СТАЛИ НА 1 ЭЛЕМЕНТ, КГ

МАРКА ЭЛЕМЕНТА	ИЗДЕЛИЯ АРМАТУРНЫЕ									
	АРМАТУРА КЛАССА									
	A-III			Bp-I			A-I			ВСЕГО
	ГОСТ 5781-82			ГОСТ 6727-80			ГОСТ 5781-82			
	Ø6	Ø8	ИТОГО	Ø5	Ø4	ИТОГО	Ø10	Ø8	ИТОГО	
1ПС 27.6 3.0-Л	3 39	0.31	3.70	1,48	0.75	2,23	1,56	—	1,56	7,49
1ПС 27.6.3.0-Л-1	3.39	0.31	3.70	1,48	0.75	2,23	1,56	—	1,56	7,49
1ПС 27.9 3.0-Л	2.26	2.34	4.60	1,91	0.75	2,66	1,56	—	1,56	8,82
1ПС 27.9.3.0-Л-1	2.26	2.34	4.60	1,91	0.75	2,66	1,56	—	1,56	8,82
1ПС 27.6.3.0-Я	3,39	0,31	3.70	1,48	0,75	2,23	—	0,82	0,82	6,75
1ПС 27.6.3.0-Я-1	3,39	0.31	3 70	1,48	0,75	2,23	—	0,82	0,82	6.75

ПРОДОЛЖЕНИЕ ВЕДОМОСТИ

ИЗДЕЛИЯ ЗАКЛАДНЫЕ							ОБЩИЙ РАСХОД
АРМАТУРА КЛАССА		ПРОКАТ				ВСЕГО	
A-III							
ГОСТ 5781-82		ГОСТ 103-76					
Ø10	ИТОГО	-8 Х 120	-8 Х 60	-8 Х 70	ИТОГО		
1 80	1 80	0.90	0,76	0 75	2,41	4,21	11,70
3.12	3.12	0.90	2,34	0.75	3,99	7,11	14,60
1,80	1,80	0.90	0,76	0.75	2,41	4,21	13,03
3,12	3,12	0.90	2,34	0.75	3,99	7,11	15,93
1,80	1,80	0.90	0,76	0.75	2,41	4,21	10,96
3,12	3,12	0.90	2,34	0.75	3,99	7,11	13,86

ВЕДОМОСТЬ РАСХОДА СТАЛИ НА 1 ЭЛЕМЕНТ, КГ

МАРКА ЭЛЕМЕНТА	ИЗДЕЛИЯ АРМАТУРНЫЕ										ВСЕГО
	АРМАТУРА КЛАССА										
	A-III				Bp-I			A-I			
	ГОСТ 5781-87				ГОСТ 6727-80			ГОСТ 5781-82			
	Ф6	Ф8	Ф10	ИТОГО	Ф5	Ф4	ИТОГО	Ф10	Ф12	ИТОГО	
1ПС 27.9.3.0-Я	2,26	2,34	—	4,60	1,91	0,75	2,66	1,56	—	1,56	8,82
1ПС 27.9.3.0-Я-1	2,26	2,34	—	4,60	1,91	0,75	2,66	1,56	—	1,56	8,82
1ПС 27.12.3.0-Л	3.39	2,24	0,16	5,79	2,58	1,00	3,58	—	2,54	2,54	11,91
1ПС 27.12.3.0-Л-1	3,39	2,24	0,16	5,79	2,58	1,00	3,58	—	2,54	2,54	11,91
1ПС 27.15.3.0-Л	4,54	2,20	0,16	6,90	3,25	1,25	4,50	—	2,54	2,54	13,94
1ПС 27.15.3.0-Л-1	4,54	2,20	0,16	6,90	3,25	1,25	4,50	—	2,54	2,54	13,94

ПРОДОЛЖЕНИЕ ВЕДОМОСТИ

ИЗДЕЛИЯ ЗАКЛАДНЫЕ							ОБЩИЙ РАСХОД
АРМАТУРА КЛАССА		ПРОКАТ				ВСЕГО	
A-III							
ГОСТ 5781-82		ГОСТ 103-76					
Ф10	ИТОГО	-8 Х 120	-8 Х 60	-8 Х 70	ИТОГО		
1,80	1,80	0,90	0,76	0,75	2,41	4,21	13,03
3,12	3,12	0,90	2,34	0,75	3,99	7,11	15,93
1,80	1,80	0 90	0,76	0,75	2,41	4,21	16,12
3,12	3,12	0,90	2,34	0,75	3,99	7,11	19,02
1,80	1,80	0,90	0,76	0,75	2,41	4,21	18,15
3,12	3,12	0,90	2,34	0,75	3,99	7,11	21,05

Инв. подл. | Подпись и дата | Взам. инв.

ВЕДОМОСТЬ РАСХОДА СТАЛИ НА 1 ЭЛЕМЕНТ, КГ

МАРКА ЭЛЕМЕНТА	ИЗДЕЛИЯ АРМАТУРНЫЕ										ВСЕГО
	АРМАТУРА КЛАССА										
	A-III				BP-I			A-I			
	ГОСТ 5781-82				ГОСТ 6727-80			ГОСТ 5781-82			
	⌀6	⌀8	⌀10	ИТОГО	⌀5	⌀4	ИТОГО	⌀10	⌀14	ИТОГО	
1ПС 27 12.3 0-Я	3,39	2.34	—	5,73	2 58	1 00	3 58	1,56	—	1,56	10,87
1ПС 27 12.3 0-Я-1	3,39	2.34	—	5,73	2 58	1 00	3 58	1,56	—	1,56	10,87
1ПС 27 15.3.0-Я	4,54	2.30	—	6,84	3 25	1 25	4 50	1,56	—	1,56	12,91
1ПС 27 15.3.0-Я-1	4,54	2.30	—	6,84	3 25	1 25	4 50	1,56	—	1,56	12,91
1ПС 27.18.3.0-Л	5,65	2,24	0,32	8,21	3 91	1 50	5 41	—	4,06	4,06	17,68
1ПС 27.18 3 0-Л-1	5,65	2.24	0,32	8,21	3 91	1.50	5.41	—	4,06	4 06	17,68

ПРОДОЛЖЕНИЕ ВЕДОМОСТИ

ИЗДЕЛИЯ ЗАКЛАДНЫЕ							ОБЩИЙ РАСХОД
АРМАТУРА КЛАССА		ПРОКАТ				ВСЕГО	
A-III							
ГОСТ 5781-82		ГОСТ 103-76					
⌀10	ИТОГО	-8 Х 120	-8 Х 60	-8 Х 70	ИТОГО		
1,80	1,80	0,90	0,76	0,75	2,41	4,21	15,08
3,12	3,12	0,90	2,34	0,75	3,99	7,11	17.98
1,80	1,80	0,90	0,76	0,75	2,41	4,21	17.12
3,12	3,12	0,90	2,34	0,75	3,99	7,11	20.02
1,80	1,80	0,90	0,76	0,75	2,41	4,21	21,89
3,12	3,12	0,90	2,34	0,75	3,99	7,11	24.79

ВЕДОМОСТЬ РАСХОДА СТАЛИ НА 1 ЭЛЕМЕНТ, КГ

МАРКА ЭЛЕМЕНТА	ИЗДЕЛИЯ АРМАТУРНЫЕ										ВСЕГО
	АРМАТУРА КЛАССА										
	A-III				Bp-I			A-I			
	ГОСТ 5781-82				ГОСТ 6727-80			ГОСТ 5781-82			
	Ø6	Ø8	Ø10	ИТОГО	Ø4	Ø5	ИТОГО	Ø14	Ø12	ИТОГО	
1ПС 27.21.3.0-Л	4,52	4,27	0,32	9,11	1,50	4,58	6,08	4,06	—	4,06	19.25
1ПС 27.21.3.0-Л-1	4,52	4,27	0,32	9,11	1,50	4,58	6,08	4,06	—	4,06	19,25
1ПС 27.18.3.0-Я	5,65	2,24	0,16	8,05	1,50	3,91	5,41	—	2,54	2,54	16,00
1ПС 27.18.3.0-Я-1	5,65	2,24	0,16	8,05	1,50	3,91	5,41	—	2,54	2,54	16,00
1ПС 57.6.3.0-Л	—	13,38	0,16	13,54	1,47	2,88	4,35	—	2,54	2,54	20,43
1ПС 57.6.3.0-Л-1	—	13,38	0,16	13,54	1,47	2,88	4,35	—	2,54	2,54	20,43

ПРОДОЛЖЕНИЕ ВЕДОМОСТИ

ИЗДЕЛИЯ ЗАКЛАДНЫЕ						ВСЕГО	ОБЩИЙ РАСХОД
АРМАТУРА КЛАССА		ПРОКАТ					
A-III							
ГОСТ 5781-82		ГОСТ 103-76					
Ø10	ИТОГО	-8 x 120	-8 x 60	-8 x 70	ИТОГО		
1,80	1,80	0,90	0,76	0,75	2,41	4,21	23,48
3,12	3,12	0,90	2,34	0,75	3,99	7,11	26,36
1,80	1,80	0,90	0,76	0,75	2,41	4,21	20,21
3,12	3,12	0,90	2,34	0,75	3,99	7,11	23,11
1,80	1,80	0,90	0,76	0,75	2,41	4,21	24,68
3,12	3,12	0,90	2,34	0,75	3,99	7,11	27,54

ВЕДОМОСТЬ РАСХОДА СТАЛИ НА 1 ЭЛЕМЕНТ, КГ

МАРКА ЭЛЕМЕНТА	ИЗДЕЛИЯ АРМАТУРНЫЕ										ВСЕГО
	АРМАТУРА КЛАССА										
	A-III			Вр-I			A-I				
	ГОСТ 5781-82			ГОСТ 6727-80			ГОСТ 5781-82				
	Ø8	Ø10	ИТОГО	Ø4	Ø5	ИТОГО	Ø10	Ø12	Ø14	ИТОГО	
1ПС 57 9 3 0-П	13,38	0 32	13 70	1 47	3 35	4 82	—	—	4 06	4 06	22 58
1ПС 57 9 3 0 П-1	13,38	0 32	13 70	1 47	3 35	4 82	—	—	4 06	4 06	22 58
1ПС 57 6 3 0-Я	13,48	—	13 48	1 47	2 88	4 35	1 56	—	—	1 56	19.39
1ПС 57 6 3 0-Я-1	13,48	—	13 48	1 47	2 88	4 35	1 56	—	—	1 56	19 39
1ПС 57 9 3 0-Я	13,38	0 16	13 54	1 47	3 35	4 82	—	2,54	—	2.54	20,90
1ПС 57.9 3.0-Я-1	13,38	0 16	13 54	1 47	3 35	4 82	—	2,54	—	2.54	20 90

ПРОДОЛЖЕНИЕ ВЕДОМОСТИ

ИЗДЕЛИЯ ЗАКЛАДНЫЕ						ВСЕГО	ОБЩИЙ РАСХОД
АРМАТУРА КЛАССА		ПРОКАТ					
A-III							
ГОСТ 5781-82		ГОСТ 103-76					
Ø10	ИТОГО	-8 Х 60	-8 Х 70	-8 Х 120	ИТОГО		
1,80	1,80	0,76	0.75	0,90	2,41	4,21	26,79
3,12	3,12	2,34	0.75	0,90	3,99	7,11	29,69
1,80	1,80	0,76	0,75	0,90	2,41	4,21	23,60
3.12	3,12	2,34	0,75	0,90	3,99	7,11	26,50
1 80	1,80	0,76	0,75	0,90	2,41	4,21	25,11
3,12	3,12	2,34	0,75	0,90	3,99	7,11	28.01

ВЕДОМОСТЬ РАСХОДА СТАЛИ НА 1 ЭЛЕМЕНТ, КГ

МАРКА ЭЛЕМЕНТА	ИЗДЕЛИЯ АРМАТУРНЫЕ										
	АРМАТУРА КЛАССА										
	A-III				Bp-I			A-I			ВСЕГО
	ГОСТ 5781-82				ГОСТ 6727-80			ГОСТ 5781-82			
	Ø6	Ø8	Ø10	ИТОГО	Ø4	Ø5	ИТОГО	Ø12	Ø16	ИТОГО	
1ПС 57.12.3.0-Л	4,44	9,49	0.32	14.25	1 96	4.51	6.47	—	5.86	5.86	26.58
1ПС 57.12.3.0-Л-1	4,44	9 49	0 32	14.25	1.96	4.51	6.47	—	5.86	5.86	26.58
1ПС 57.15.3.0-Л	7,41	8 78	0.65	16.84	2.45	5.68	8.13	—	5 86	5.86	30.83
1ПС 57.15.3.0-Л-1	7.41	8.78	0.65	16.84	2.45	5.68	8.13	—	5.86	5.86	30.83
1ПС 57.12.3.0-Я	4,44	9.49	0.16	14.09	1.96	4.51	6.47	2.54	—	2.54	23.10
1ПС 57.12.3.0-Я-1	4,44	9,49	0.16	14.09	1.96	4.51	6.47	2.54	—	2.54	23.10

ПРОДОЛЖЕНИЕ ВЕДОМОСТИ

ИЗДЕЛИЯ ЗАКЛАДНЫЕ							ОБЩИЙ РАСХОД
АРМАТУРА КЛАССА		ПРОКАТ				ВСЕГО	
A-III							
ГОСТ 5781-82		ГОСТ 103-76					
Ø10	ИТОГО	-8 Х 60	-8 Х 70	-8 Х 120	ИТОГО		
1,80	1,80	0.76	0.75	0.90	2.41	4.21	30.79
3,12	3,12	2.34	0.75	0.90	3.99	7.11	33.69
1,80	1,80	0.76	0.75	0.90	2.41	4.21	35.04
3,12	3,12	2.34	0.75	0.90	3.99	7.11	37.94
1,80	1,80	0.76	0.75	0.90	2.41	4.21	27.31
3,12	3,12	2.34	0.75	0.90	3.99	7.11	30.21

Инв. подл. | Подпись и дата | Взам. инв. №

24765 106

ВЕДОМОСТЬ РАСХОДА СТАЛИ НА 1 ЭЛЕМЕНТ, КГ

МАРКА ЭЛЕМЕНТА	ИЗДЕЛИЯ АРМАТУРНЫЕ												
	АРМАТУРА КЛАССА												
	A-III					Вр-I			A-I				ВСЕГО
	ГОСТ 5781-82					ГОСТ 6727-80			ГОСТ 5781-82				
	Ø6	Ø8	Ø10	Ø12	ИТОГО	Ø4	Ø5	ИТОГО	Ø14	Ø18	Ø20	ИТОГО	
1ПС 57.15.3.0-Я	7 41	8.99	0 32	—	16.72	2.45	5.68	8.13	4.06	—	—	4,06	28,91
1ПС 57.15.3.0-Я-1	7.41	8.99	0.32	—	16.72	2.45	5.68	8.13	4.06	—	—	4.06	28,91
1ПС 57.18.3.0-Л	9.88	8.78	0.33	0.56	19.55	2.95	6.85	9.80	—	8.66	—	8,66	38,01
1ПС 57.18.3.0-Л-1	9 88	0.78	0.33	0.56	19.55	2.95	6.85	9.80	—	8.66	—	8,66	38,01
1ПС 57.21.3.0-Л	7.41	13.17	0.33	0.56	21.47	2.95	8.02	10.97	—	—	11,64	11,64	44,08
1ПС 57.21.3.0-Л-1	7.41	13.17	0,33	0.56	21.47	2.95	8.02	10.97	—	—	11,64	11.64	44,08

ПРОДОЛЖЕНИЕ ВЕДОМОСТИ

ИЗДЕЛИЯ ЗАКЛАДНЫЕ							ОБЩИЙ РАСХОД
АРМАТУРА КЛАССА		ПРОКАТ				ВСЕГО	
A-III							
ГОСТ 5781-82		ГОСТ 103-76					
Ø10	ИТОГО	-8 Х 60	-8 Х 70	-8 Х 120	ИТОГО		
1,80	1.80	0.76	0.75	0,90	2,41	4,21	33,12
3,12	3.12	2.34	0.75	0,90	3,99	7,11	36,02
1.80	1.80	0.76	0.75	0,90	2,41	4,21	42,22
3.12	3.12	2.34	0.75	0,90	3,99	7,11	45,12
1.80	1.80	0.76	0.75	0,90	2,41	4,21	48,29
3.12	3.12	2.34	0.75	0,90	3,99	7.11	51,19

24765 107

ВЕДОМОСТЬ РАСХОДА СТАЛИ НА 1 ЭЛЕМЕНТ, КГ

МАРКА ЭЛЕМЕНТА	ИЗДЕЛИЯ АРМАТУРНЫЕ									
	АРМАТУРА КЛАССА									
	A-III				BP-I			A-I		ВСЕГО
	ГОСТ 5781-82				ГОСТ 6727-80			ГОСТ 5781-82		
	⌀6	⌀10	⌀8	ИТОГО	⌀4	⌀5	ИТОГО	⌀16	ИТОГО	
1ПС 57.18.3.0-Я	9,88	0,32	8,99	19,19	2,95	6,85	9,80	5,88	5,88	34,85
1ПС 57.18.3.0-Я-1	9,88	0,32	8,99	19,19	2,95	6,85	9,80	5,88	5,88	34,85

ПРОДОЛЖЕНИЕ ВЕДОМОСТИ

ИЗДЕЛИЯ ЗАКЛАДНЫЕ							ОБЩИЙ РАСХОД
АРМАТУРА КЛАССА		ПРОКАТ				ВСЕГО	
A-III							
ГОСТ 5781-82		ГОСТ 103-76					
⌀10	ИТОГО	-8 X 120	-8 X 60	-8 X 70	ИТОГО		
1,80	1,80	0,90	0,76	0,75	2,41	4,21	39,06
3,12	3,12	0,90	2,34	0,75	3,99	7,11	41,96

Инв. № подл. | Подпись и дата | Взам. инв. №

ВЕДОМОСТЬ РАСХОДА СТАЛИ НА 1 ЭЛЕМЕНТ, КГ

МАРКА ЭЛЕМЕНТА	ИЗДЕЛИЯ АРМАТУРНЫЕ									ВСЕГО
	АРМАТУРА КЛАССА									
	А-III			ВР-I			А-I			
	ГОСТ 5781-82			ГОСТ 6727-80			ГОСТ 5781-82			
	Ø6	Ø8	ИТОГО	Ø5	Ø4	ИТОГО	Ø10	Ø8	ИТОГО	
2ПС 27.6 3.0-Л	3.39	0.31	3.70	1.48	0.75	2.23	1.56	—	1.56	7.49
2ПС 27.6 3.0-Л-1	3.39	0.31	3.70	1.48	0.75	2.23	1.56	—	1.56	7.49
2ПС 27.9.3.0-Л	2.26	2.34	4.60	1.91	0.75	2.66	1.56	—	1.56	8.82
2ПС 27.9.3.0-Л-1	2.26	2.34	4.60	1.91	0.75	2 66	1.56	—	1.56	8.82
2ПС 27.6.3.0-Я	3.39	0.31	3.70	1.48	0.75	2.23	—	0.82	0.82	6.75
2ПС 27.6.3.0-Я-1	3.39	0.31	3.70	1.48	0.75	2.23	—	0.82	0.82-	6.75

ПРОДОЛЖЕНИЕ ВЕДОМОСТИ

ИЗДЕЛИЯ ЗАКЛАДНЫЕ							ОБЩИЙ РАСХОД
АРМАТУРА КЛАССА		ПРОКАТ				ВСЕГО	
А-III							
ГОСТ 5781-82		ГОСТ 103-76					
Ø10	ИТОГО	-8 Х 120	-8 Х 60	-8 Х 70	ИТОГО		
1.80	1,80	0.90	0.76	0.75	2.41	4,21	11,70
3.12	3,12	0.90	2,34	0.75	3.99	7,11	14,60
1.80	1,80	0.90	0.76	0.75	2.41	4,21	13,03
3.12	3,12	0.90	2.34	0.75	3.99	7,11	15,93
1.80	1,80	0.90	0.76	0.75	2.41	4,21	10,96
3.12	3,12	0.90	2.34	0.75	3.99	7,11	13,86

САПР ТБЭТК | ТЛП СП | ВЕД.ИНЖ | ВЕД.ИНЖ | ВИНОКУР | БУРЛАКОВА

ИНВ. ПОДЛ. | ПОДПИСЬ И ДАТА | ВЗАМ.ИНВ

24765 109

ВЕДОМОСТЬ РАСХОДА СТАЛИ НА 1 ЭЛЕМЕНТ, КГ

МАРКА ЭЛЕМЕНТА	ИЗДЕЛИЯ АРМАТУРНЫЕ										
	АРМАТУРА КЛАССА										
	А-III				ВР-I			А-I			ВСЕГО
	ГОСТ 5781-82				ГОСТ 6727-80			ГОСТ 5781-82			
	Ø6	Ø8	Ø10	ИТОГО	Ø5	Ø4	ИТОГО	Ø10	Ø12	ИТОГО	
2ПС 27.9.3 0-Я	2,26	2,34	—	4,60	1,91	0,75	2,66	1,56	—	1,56	8,82
2ПС 27.9.3.0-Я-1	2,26	2,34	—	4,60	1,91	0,75	2,66	1,56	—	1,56	8,82
2ПС 27.12.3.0-Л	3,39	2,24	0,16	5,79	2,58	1,00	3,58	—	2,54	2,54	11,91
2ПС 27.12 3.0-Л-1	3,39	2,24	0,16	5,79	2,58	1,00	3,58	—	2,54	2,54	11,91
2ПС 27.15.3.0-Л	4,54	2,20	0,16	6,90	3,25	1,25	4,50	—	2,54	2,54	13,94
2ПС 27 15.3.0-Л-1	4,54	2,20	0,16	6,90	3,25	1,25	4,50	—	2,54	2,54	13,94

ПРОДОЛЖЕНИЕ ВЕДОМОСТИ

ИЗДЕЛИЯ ЗАКЛАДНЫЕ							ОБЩИЙ РАСХОД
АРМАТУРА КЛАССА		ПРОКАТ				ВСЕГО	
А-III							
ГОСТ 5781-82		ГОСТ 103-76					
Ø10	ИТОГО	-8 X 120	-8 X 60	-8 X 70	ИТОГО		
1,80	1,80	0,90	0,76	0,75	2,41	4,21	13,03
3,12	3,12	0,90	2,34	0,75	3,99	7,11	15,93
1,80	1,80	0,90	0,76	0,75	2,41	4,21	16,12
3,12	3,12	0,90	2,34	0,75	3,99	7,11	19,02
1,80	1,80	0,90	0,76	0,75	2,41	4,21	18,15
3,12	3,12	0,90	2,34	0,75	3,99	7,11	21,05

САПР ТБЭТК | Т/П СП | ВЕДИНЖ ВЕДИНЖ | ВИНСКИЙ БИРЛАКОВА
ИНВ ПОДЛ | ПОДПИСЬ И ДАТА | ВЗАМ ИНВ

ВЕДОМОСТЬ РАСХОДА СТАЛИ НА 1 ЭЛЕМЕНТ, КГ

МАРКА ЭЛЕМЕНТА	ИЗДЕЛИЯ АРМАТУРНЫЕ										ВСЕГО
	АРМАТУРА КЛАССА										
	A-III				Вр-I			A-I			
	ГОСТ 5781-82				ГОСТ 6727-80			ГОСТ 5781-82			
	Ø6	Ø8	Ø10	ИТОГО	Ø5	Ø4	ИТОГО	Ø10	Ø14	ИТОГО	
2ПС 27.12.3.0-Я	3 39	2 34	0.00	5.73	2.58	1.00	3 58	1 56	0.00	1.56	10.87
2ПС 27.12.3.0-Я-1	3.39	2.34	0.00	5.73	2.58	1.00	3,58	1.56	0.00	1.56	10.87
2ПС 27.15.3.0-Я	4,54	2.30	0.00	6.84	3.25	1.25	4.50	1.56	0.00	1.56	12.91
2ПС 27.15.3 0-Я-1	4 54	2 30	0.00	6 84	3 25	1.25	4.50	1.56	0.00	1.56	12.91
2ПС 27.18 3.0-Л	5,65	2,24	0.32	8 21	3.91	1.50	5 41	0.00	4.06	4.06	17.68
2ПС 27.18.3 0-Л-1	5,65	2,24	0.32	8,21	3.91	1.50	5,41	0.00	4.06	4.06	17.68

ПРОДОЛЖЕНИЕ ВЕДОМОСТИ

ИЗДЕЛИЯ ЗАКЛАДНЫЕ							ОБЩИЙ РАСХОД
АРМАТУРА КЛАССА		ПРОКАТ				ВСЕГО	
A-III							
ГОСТ 5781-82		ГОСТ 103-76					
Ø10	ИТОГО	-8 Х 120	-8 Х 60	-8 Х 70	ИТОГО		
1,80	1.80	0.90	0.76	0,75	2.41	4,21	15,08
3,12	3.12	0.90	2.34	0.75	3.99	7.11	17,98
1,80	1.80	0.90	0.76	0.75	2.41	4.21	17,12
3,12	3.12	0.90	2.34	0.75	3.99	7.11	20,02
1,80	1.80	0.90	0.76	0.75	2.41	4.21	21,89
3,12	3.12	0.90	2.34	0.75	3.99	7.11	24,79

САПР ТБЗТК | ТЛП СП | ВЕДИНХ ВЕДИНХ | ВИНОКУР БУРЛАКОВА

ИНВ ПОДЛ | ПОДПИСЬ И ДАТА | ВЗАМ.ИНВ.

24765-111

ВЕДОМОСТЬ РАСХОДА СТАЛИ НА 1 ЭЛЕМЕНТ, КГ

МАРКА ЭЛЕМЕНТА	ИЗДЕЛИЯ АРМАТУРНЫЕ										ВСЕГО
	АРМАТУРА КЛАССА										
	А-III				ВР-I			А-I			
	ГОСТ 5781-82				ГОСТ 6727-80			ГОСТ 5781-82			
	Ø6	Ø8	Ø10	ИТОГО	Ø4	Ø5	ИТОГО	Ø14	Ø12	ИТОГО	
2ПС 27.21.3.0-Л	4.52	4.27	0.32	9.11	1.50	4.58	6.08	4.06	0.00	4.06	19.25
2ПС 27.21.3.0-Л-1	4.52	4.27	0.32	9.11	1.50	4.58	6.08	4.06	0.00	4.06	19.25
2ПС 27.18.3.0-Я	5.65	2.24	0.16	8.05	1.50	3.91	5.41	0.00	2.54	2.54	16.00
2ПС 27.18.3.0-Я-1	5.65	2.24	0.16	8.05	1.50	3.91	5.41	0.00	2.54	2.54	16.00
2ПС 57.6.3.0-Л	0.00	13.38	0.16	13.54	1.47	2.88	4.35	0.00	2.54	2.54	20.43
2ПС 57.6.3.0-Л-1	0.00	13.38	0.16	13.54	1.47	2.88	4.35	0.00	2.54	2.54	20.43

ПРОДОЛЖЕНИЕ ВЕДОМОСТИ

ИЗДЕЛИЯ ЗАКЛАДНЫЕ						ВСЕГО	ОБЩИЙ РАСХОД
АРМАТУРА КЛАССА		ПРОКАТ					
А-III							
ГОСТ 5781-82		ГОСТ 103-76					
Ø10	ИТОГО	-8 Х 120	-8 Х 60	-8-Х 70	ИТОГО		
1.80	1.80	0.90	0.76	0.75	2.41	4.21	23.46
3.12	3.12	0.90	2.34	0.75	3.99	7.11	26.36
1.80	1.80	0.90	0.76	0.75	2.41	4.21	20.21
3.12	3.12	0.90	2.34	0.75	3.99	7.11	23.11
1.80	1.80	0.90	0.76	0.75	2.41	4.21	24.68
3.12	3.12	0.90	2.34	0.75	3.99	7.11	27.54

САПР ГБЗТК | ТЛП СП | ВЕДИНК ВЕДИНК | ВИНСКУР БУРЛАКОВА | ИНВ ПОДЛ. | ПОДПИСЬ И ДАТА | ВЗАМ ИНВ

ВЕДОМОСТЬ РАСХОДА СТАЛИ НА 1 ЭЛЕМЕНТ, КГ

МАРКА ЭЛЕМЕНТА	ИЗДЕЛИЯ АРМАТУРНЫЕ										ВСЕГО
	АРМАТУРА КЛАССА										
	A-III			Вр-I			A-I				
	ГОСТ 5781-82			ГОСТ 6727-80			ГОСТ 5781-82				
	08	010	ИТОГО	04	05	ИТОГО	010	012	014	ИТОГО	
2ПС 57 9 3 0-Л	13 38	0 32	13 70	1 47	3 35	4 82	0.00	0.00	4 06	4 06	22 58
2ПС 57 9 3 0-Л-1	13 38	0 32	13 70	1 47	3 35	4 82	0.00	0.00	4 06	4 06	22 58
2ПС 57 6 3,0-Я	13 48	0.00	13 48	1.47	2 88	4 35	1 56	0.00	0.00	1 56	19 39
2ПС 57 6 3 0-Я-1	13 48	0.00	13 48	1 47	2 88	4 35	1 56	0.00	0.00	1 56	19 39
2ПС 57 9 3 0-Я	13 38	0 16	13.54	1 47	3 35	4 82	0.00	2.54	0.00	2 54	20 90
2ПС 57 9 3 0-Я-1	13 38	0 16	13 54	1 47	3 35	4 82	0.00	2 54	0.00	2 54	20 90

ПРОДОЛЖЕНИЕ ВЕДОМОСТИ

ИЗДЕЛИЯ ЗАКЛАДНЫЕ						ВСЕГО	ОБЩИЙ РАСХОД
АРМАТУРА КЛАССА		ПРОКАТ					
A-III							
ГОСТ 5781-82		ГОСТ 103-76					
010	ИТОГО	-8 Х 60	-8 Х 70	-8 Х 120	ИТОГО		
1 80	1 80	0 76	0 75	0 90	2 41	4 21	26 79
3,12	3 12	2 34	0 75	0 90	3 99	7.11	29 69
1,80	1 80	0 76	0 75	0 90	2 41	4 21	23 60
3,12	3 12	2 34	0 75	0 90	3 99	7 11	26 50
1,80	1 80	0 76	0 75	0.90	2 41	4 21	25 11
3,12	3 12	2 34	0 75	0 90	3 99	7 11	28 01

ВЕДОМОСТЬ РАСХОДА СТАЛИ НА 1 ЭЛЕМЕНТ, КГ

МАРКА ЭЛЕМЕНТА	ИЗДЕЛИЯ АРМАТУРНЫЕ										
	АРМАТУРА КЛАССА										
	А-III				ВР-I			А-I			ВСЕГО
	ГОСТ 5781-82				ГОСТ 6727-80			ГОСТ 5781-82			
	Ø6	Ø8	Ø10	ИТОГО	Ø4	Ø5	ИТОГО	Ø16	Ø12	ИТОГО	
2ПС 57 12 3 0-Л	4,44	9,49	0,32	14,25	1 96	4,51	6 47	5 86	0.00	5 86	26 58
2ПС 57 12 3 0-Л-1	4,44	9,49	0,32	14 25	1,96	4 51	6 47	5 86	0.00	5 86	26 58
2ПС 57 15 3 0-Л	7,41	8,78	0,65	16 84	2 45	5 68	8 13	5 86	0.00	5 86	30 83
2ПС 57 15 3 0-Л-1	7,41	8,78	0,65	16 84	2 45	5,68	8 13	5 86	0.00	5 86	30 83
2ПС 57 12 3 0-Я	4,44	9,49	0,16	14,09	1 96	4,51	6,47	0.00	2 54	2 54	23 10
2ПС 57 12 3 0-Я-1	4,44	9,49	0,16	14 09	1 96	4.51	6 47	0.00	2 54	2 54	23 10

ПРОДОЛЖЕНИЕ ВЕДОМОСТИ

ИЗДЕЛИЯ ЗАКЛАДНЫЕ							
АРМАТУРА КЛАССА		ПРОКАТ				ВСЕГО	ОБЩИЙ РАСХОД
А-III							
ГОСТ 5781-82		ГОСТ 103-76					
Ø10	ИТОГО	-8 X 120	-8 X 60	-8 X 70	ИТОГО		
1 80	1 80	0,90	0 76	0 75	2 41	4 21	30 79
3 12	3 12	0 90	2 34	0 75	3 99	7 11	33 69
1 80	1 80	0 90	0 76	0 75	2 41	4 21	35 04
3 12	3 12	0 90	2 34	0 75	3 99	7 11	37 94
1 80	1 80	0 90	0 76	0 75	2 41	4 21	27 31
3 12	3.12	0 90	2 34	0.75	3 99	7 11	30 21

САПР | ТЛП | ВЕДУЩ | ВИНОКУР
ГБЗТК | СП | РЕДИКС | БУЗЛАКОВА

ИНВ ПОДЛ | ПОДПИСЬ И ДАТА | ВЗАМ ИНВ

24765 114

ВЕДОМОСТЬ РАСХОДА СТАЛИ НА 1 ЭЛЕМЕНТ, КГ

МАРКА ЭЛЕМЕНТА	ИЗДЕЛИЯ АРМАТУРНЫЕ												ВСЕГО
	АРМАТУРА КЛАССА												
	A-III					Bp-I			A-I				
	ГОСТ 5781-82					ГОСТ 6727-80			ГОСТ 5781-82				
	Ø6	Ø8	Ø10	Ø12	ИТОГО	Ø4	Ø5	ИТОГО	Ø14	Ø18	Ø20	ИТОГО	
2ПС 57 15 3 О-Я	7 41	8 99	0 32	0.00	16.72	2.45	5 68	8 13	4 06	0.00	0.00	4.06	28 91
2ПС 57 15 3.О-Я-1	7 41	8 99	0 32	0.00	16 72	2 45	5 68	8 13	4 06	0.00	0.00	4.06	28 91
2ПС 57 18 3 О-Л	9 88	8 78	0 33	0 56	19 55	2 95	6 85	9 80	0.00	8 66	0.00	8 66	38 01
2ПС 57 18 3.О-Л-1	9 88	8 78	0 33	0,56	19.55	2 95	6 85	9 80	0.00	8 66	0.00	8 66	38 01
2ПС 57 21 3 О-Л	7 41	13 17	0 33	0,56	21 47	2 95	8 02	10 97	0.00	0.00	11.64	11 64	44 08
2ПС 57 21 3 О-Л-1	7 41	13 17	0.33	0,56	21 47	2 Д5	8 02	10,97	0.00	0.00	11 64	11.64	44 08

ПРОДОЛЖЕНИЕ ВЕДОМОСТИ

ИЗДЕЛИЯ ЗАКЛАДНЫЕ						ВСЕГО	ОБЩИЙ РАСХОД
АРМАТУРА КЛАССА		ПРОКАТ					
A-III							
ГОСТ 5781-82		ГОСТ 103-76					
Ø10	ИТОГО	-8 Х 60	-8 Х 70	-8 Х 120	ИТОГО		
1.80	1 80	0 76	0 75	0 90	2 41	4 21	33 12
3 12	3 12	2 34	0 75	0 90	3 99	7 11	36 02
1 80	1 80	0 76	0,75	0 90	2 41	4 21	42 22
3 12	3 12	2 34	0,75	0 90	3 99	7.11	45.12
1.80	1.80	0 76	0 75	0 90	2 41	4 21	48 29
3 12	3 12	2 34	0 75	0.90	3 99	7.11	51 19

ВЕДОМОСТЬ РАСХОДА СТАЛИ НА 1 ЭЛЕМЕНТ, КГ

МАРКА ЭЛЕМЕНТА	ИЗДЕЛИЯ АРМАТУРНЫЕ									
	АРМАТУРА КЛАССА									
	A-III				BP-I			A-I		ВСЕГО
	ГОСТ 5781-82				ГОСТ 6727-80			ГОСТ 5781-82		
	Ø6	Ø10	Ø8	ИТОГО	Ø4	Ø5	ИТОГО	Ø16	ИТОГО	
2ПС 57.18.3.0-Я	9,88	0,32	8,99	19,19	2,95	6,85	9,80	5,86	5,86	34,85
2ПС 57.18.3.0-Я-1	9,88	0,32	8,99	19,19	2,95	6,85	9,80	5,86	5,86	34,85

ПРОДОЛЖЕНИЕ ВЕДОМОСТИ

ИЗДЕЛИЯ ЗАКЛАДНЫЕ						ВСЕГО	ОБЩИЙ РАСХОД
АРМАТУРА КЛАССА		ПРОКАТ					
A-III							
ГОСТ 5781-82		ГОСТ 103-76					
Ø10	ИТОГО	-8 X 120	-8 X 60	-8 X 70	ИТОГО		
1,80	1,80	0,90	0,76	0,75	2,41	4,21	39,06
3,12	3,12	0,90	2,34	0,75	3,99	7,11	41,96

ВЕДОМОСТЬ РАСХОДА СТАЛИ НА 1 ЭЛЕМЕНТ, КГ

МАРКА ЭЛЕМЕНТА	ИЗДЕЛИЯ АРМАТУРНЫЕ							
	АРМАТУРА КЛАССА							
	Вр-I			A-I		A-III		ВСЕГО
	ГОСТ 6727-80			ГОСТ 5781-82		ГОСТ 5781-82		
	Ø4	Ø5	ИТОГО	Ø8	ИТОГО	Ø8	ИТОГО	
ПС 3 12 3 0-Л	0,40	0,64	1,04	0,41	0,41	0,16	0,16	1,61
ПС 3 18 3 0-Л	0,60	0,98	1,58	0,41	0,41	0,16	0,16	2,15
ПС 3 21 3 0-Л	0,70	1,15	1,85	0,41	0,41	0,16	0,16	2,42

ПРОДОЛЖЕНИЕ ВЕДОМОСТИ

ИЗДЕЛИЯ ЗАКЛАДНЫЕ				ВСЕГО	ОБЩИЙ РАСХОД
АРМАТУРА КЛАССА		ПРОКАТ			
A-III					
ГОСТ 5781-82		ГОСТ 8509-86			
Ø8	ИТОГО	L45 X 5	ИТОГО		
0,64	0,64	1,36	1,36	2,00	3,61
0,64	0,64	1,36	1,36	2,00	4,15
0,64	0,64	1,36	1,36	2,00	4,42

САПР ТБЗТК | ТЛП СП | ВЕДИХ ВЕДИХ | ВИЧКУР БУРЛАКОВА

ИНВ ПОДЛ | ПОДПИСЬ И ДАТА | ВЗАМ ИНВ

ВЕДОМОСТЬ РАСХОДА СТАЛИ НА 1 ЭЛЕМЕНТ, КГ

МАРКА ЭЛЕМЕНТА	ИЗДЕЛИЯ АРМАТУРНЫЕ								
	АРМАТУРА КЛАССА								
	Вр-I			A-I			A-III		ВСЕГО
	ГОСТ 6727-80			ГОСТ 5781-82			ГОСТ 5781-82		
	Ø4	Ø5	ИТОГО	Ø10	Ø8	ИТОГО	Ø8	ИТОГО	
ПС 6.12.3.0-Л	0,68	0,97	1,65	0,78	0.00	0,78	0,16	0,16	2,59
ПС 6.18.3.0-Л	1 02	1.47	2.49	0 78	0.00	0.78	0.16	0.16	3,43
ПС 6 21.3.0-Л	1.19	1.72	2.91	0 78	0.00	0.78	0.16	0.16	3,85
ПС 6.12.3.0-Я	0 68	0.97	1.65	0.00	0.41	0.41	0.16	0 16	2,22
ПС 6.18.3.0-Я	1 02	1 47	2.49	0 78	0.00	0.78	0.16	0.16	3,43
ПС 6.21.3.0-Я	1 19	1.72	2.91	0 78	0.00	0.78	0.16	0.16	3,85

ПРОДОЛЖЕНИЕ ВЕДОМОСТИ

ИЗДЕЛИЯ ЗАКЛАДНЫЕ									
АРМАТУРА КЛАССА			ПРОКАТ					ВСЕГО	ОБЩИЙ РАСХОД
A-III									
ГОСТ 5781-82			ГОСТ 103-76			ГОСТ 8509-86			
Ø10	Ø8	ИТОГО	-8 Х 60	-8 Х 70	ИТОГО	L45 Х 5	ИТОГО		
1,12	0,64	1,76	1,52	1,50	3,02	1,36	1,36	6.14	8,73
1,12	0,64	1,76	1.52	1.50	3.02	1.36	1.36	6.14	9,57
1.12	0.64	1,76	1.52	1.50	3.02	1.36	1.36	6.14	9,99
1.12	0.64	1,76	1.52	1.50	3.02	1.36	1.36	6.14	8,35
1.12	0.64	1,76	1.52	1.50	3.02	1.36	1.36	6.14	9,57
1.12	0.64	1,76	1.52	1.50	3.02	1.36	1.36	6.14	9,99

ВЕДОМОСТЬ РАСХОДА СТАЛИ НА 1 ЭЛЕМЕНТ, КГ

МАРКА ЭЛЕМЕНТА	ИЗДЕЛИЯ АРМАТУРНЫЕ									ВСЕГО
	АРМАТУРА КЛАССА									
	ВР-I		A-III				A-I			
	ГОСТ 6727-80		ГОСТ 5781-82				ГОСТ 5781-82			
	Ø4	ИТОГО	Ø6	Ø8	Ø10	ИТОГО	Ø10	Ø12	ИТОГО	
ПС 12.12.3.0-Л	1,32	1,32	2,06	0,16	0.00	2,22	0,78	0.00	0,78	4,32
ПС 12.12.3.0-Л-1	1,32	1,32	2,06	0,16	0.00	2.22	0.78	0.00	0.78	4,32
ПС 12.18.3.0-Л	1,98	1,98	3,13	0,11	0.08	3.32	0.00	1.27	1.27	6,57
ПС 12.18.3.0-Л-1	1,98	1,98	3,13	0,11	0.08	3.32	0.00	1.27	1.27	6,57
ПС 12.21.3.0-Л	2,31	2,31	3,66	0,11	0.08	3.85	0.00	1.27	1.27	7,43
ПС 12.21.3.0-Л-1	2,31	2,31	3,66	0,11	0.08	3.85	0.00	1.27	1.27	7,43

ПРОДОЛЖЕНИЕ ВЕДОМОСТИ

ИЗДЕЛИЯ ЗАКЛАДНЫЕ								ВСЕГО	ОБЩИЙ РАСХОД
АРМАТУРА КЛАССА			ПРОКАТ						
A-III									
ГОСТ 5781-82			ГОСТ 103-76			ГОСТ 8509-86			
Ø10	Ø8	ИТОГО	-8 Х 60	-8 Х 70	ИТОГО	L45 Х 5	ИТОГО		
1,12	0,64	1,76	1,52	1,50	3,02	1,36	1,36	6,14	10,46
1,12	0,64	1.76	1.52	1.50	3,02	1.36	1,36	6,14	10,46
1,12	0.64	1.76	1.52	1.50	3,02	1,36	1,36	6,14	12,71
1,12	0.64	1.76	1.52	1.50	3,02	1,36	1,36	6.14	12,71
1,12	0.64	1.76	1.52	1.50	3,02	1,36	1.36	6.14	13,56
1,12	0.64	1.76	1.52	1.50	3.02	1,36	1,36	6,14	13,56

САПР ТБЗТК | ТИП СП | ВЕДИН ВЕДИН | ВИНОКУР БУРЛАКОВА

ИНВ. ПОДЛ. | ПОДПИСЬ И ДАТА | ВЗАМ.ИНВ

ВЕДОМОСТЬ РАСХОДА СТАЛИ НА 1 ЭЛЕМЕНТ, КГ

МАРКА ЭЛЕМЕНТА	ИЗДЕЛИЯ АРМАТУРНЫЕ									ВСЕГО
	АРМАТУРА КЛАССА									
	Вр-I		A-III				A-I			
	ГОСТ 6727 80		ГОСТ 5781-82				ГОСТ 5781-82			
	Ø4	ИТОГО	Ø6	Ø8	Ø10	ИТОГО	Ø10	Ø12	ИТОГО	
ПС 12.12.3.0-Я	1,32	1,32	2,08	0,16	0.00	2.22	0 78	0.00	0.78	4.32
ПС 12.12.3.0-Я-1	1,32	1,32	2,06	0,16	0.00	2.22	0 78	0.00	0 78	4.32
ПС 12.18.3.0-Я	1,98	1,98	3,13	0,16	0.00	3.29	0 78	0.00	0 78	6.05
ПС 12.18.3.0-Я-1	1,98	1,98	3,13	0,16	0.00	3 29	0 78	0.00	0 78	6.05
ПС 12.21.3.0-Я	2,31	2,31	3,66	0,11	0.08	3.85	0.00	1 27	1.27	7.43
ПС 12.21.3.0-Я-1	2,31	2,31	3,66	0,11	0 08	3.85	0.00	1.27	1.27	7.43

ПРОДОЛЖЕНИЕ ВЕДОМОСТИ

ИЗДЕЛИЯ ЗАКЛАДНЫЕ								ВСЕГО	ОБЩИЙ РАСХОД
АРМАТУРА КЛАССА			ПРОКАТ						
A III									
ГОСТ 5781-82			ГОСТ 103-76			ГОСТ 8509-86			
Ø10	Ø8	ИТОГО	-8 Х 60	-8 Х 70	ИТОГО	L45 Х 5	ИТОГО		
1.12	0.64	1.76	1.52	1.50	3.02	1.36	1.36	6.14	10.46
1.12	0.64	1 76	1.52	1.50	3.02	1.36	1.36	6.14	10.46
1.12	0.64	1 76	1.52	1.50	3.02	1.36	1.36	6.14	12.19
1.12	0.64	1.76	1.52	1.50	3.02	1.36	1.36	6.14	12.19
1.12	0.64	1 76	1.52	1.50	3.02	1.36	1.36	6.14	13.56
1.12	0.64	1.76	1.52	1.50	3.02	1.36	1.36	6.14	13.56

ВЕДОМОСТЬ РАСХОДА СТАЛИ НА 1 ЭЛЕМЕНТ, КГ

МАРКА ЭЛЕМЕНТА	ИЗДЕЛИЯ АРМАТУРНЫЕ								
	АРМАТУРА КЛАССА								
	ВР-I			А-I			А-III		ВСЕГО
	ГОСТ 6727-80			ГОСТ 5781-82			ГОСТ 5781-82		
	Ø4	Ø5	ИТОГО	Ø8	Ø10	ИТОГО	Ø8	ИТОГО	
3ПС 51 60.3 О-Л	0.63	0.62	1.25	0.41	0.00	0.41	0.16	0.16	1.82
3ПС 51.90.3 О-Л	0.63	0.96	1.59	0.41	0.00	0.41	0.16	0.16	2.16
3ПС 51.60.3 О-Я	0 63	0.62	1.25	0.41	0.00	0.41	0.16	0.16	1.82
3ПС 51.90.3 О-Я	0.63	0.96	1.59	0.41	0.00	0.41	0.16	0.16	2.16
3ПС 51.120.3 О-Л	0.84	1.29	2.13	0.00	0 78	0.78	0.16	0.16	3.07
3ПС 51.150.3 О-Л	1.05	1.62	2.67	0.00	0,78	0.78	0.16	0.16	3.61

ПРОДОЛЖЕНИЕ ВЕДОМОСТИ

ИЗДЕЛИЯ ЗАКЛАДНЫЕ						ОБЩИЙ РАСХОД
АРМАТУРА КЛАССА		ПРОКАТ			ВСЕГО	
А-III						
ГОСТ 5781-82		ГОСТ 103-76				
Ø8	ИТОГО	-8 Х 70	-8 Х 60	ИТОГО		
0.52	0.52	1.06	0.92	1.98	2.50	4.32
0.52	0.52	1.06	0.92	1.98	2.50	4.66
0.52	0.52	1.06	0.92	1 98	2.50	4.32
0.52	0.52	1.06	0.92	1.98	2.50	4.66
0.52	0.52	1.06	0.92	1.98	2.50	5.57
0.52	0.52	1.06	0.92	1.98	2.50	6.11

СД ПР ТБЗТК | Т/П СП. | ВЕДИНЖ ВЕДИНЖ | ВИНОКУР ГУРЛАКОВА
ИНВ. ПОДЛ. | ПОДПИСЬ И ДАТА | ВЗАМ.ИНВ

ВЕДОМОСТЬ РАСХОДА СТАЛИ НА 1 ЭЛЕМЕНТ, КГ

МАРКА ЭЛЕМЕНТА	ИЗДЕЛИЯ АРМАТУРНЫЕ								ВСЕГО
	АРМАТУРА КЛАССА								
	Вр-I			A-I			A-III		
	ГОСТ 6727-80			ГОСТ 5781-82			ГОСТ 5781-82		
	Ø4	Ø5	ИТОГО	Ø8	Ø10	ИТОГО	Ø8	ИТОГО	
3ПС 51.120.3 0-Я	0,84	1,29	2,13	0,11	0,30	0,41	0,16	0,16	2,70
3ПС 51.150.3.0-Я	1,05	1,02	2,07	0,11	0,30	0,41	0,16	0,16	3,24
3ПС 51.1 . 3 0-Л	1,26	1,96	3,22	0,00	0,78	0,78	0,16	0,16	4,16
3ПС 51.210.3.0-Л	1,47	2,29	3,76	0,00	0,78	0,78	0,16	0,16	4,70
3ПС 51.180.3.0-Я	1,26	1,96	3,22	0,00	0,78	0,78	0,16	0,16	4,16
3ПС 51.210.3.0-Я	1,47	2,29	3,76	0,00	0,78	0,78	0,16	0,16	4,70

ПРОДОЛЖЕНИЕ ВЕДОМОСТИ

ИЗДЕЛИЯ ЗАКЛАДНЫЕ					ВСЕГО	ОБЩИЙ РАСХОД
АРМАТУРА КЛАССА		ПРОКАТ				
A-III						
ГОСТ 5781-82		ГОСТ 103-76				
Ø8	ИТОГО	-8 Х 70	-8 Х 60	ИТОГО		
0,52	0,52	1,06	0,92	1,98	2,50	5,20
0,52	0,52	1,06	0,92	1,98	2,50	5,74
0,52	0,52	1,06	0,92	1,98	2,50	6,66
0,52	0,52	1,06	0,92	1,98	2,50	7,20
0,52	0,52	1,06	0,92	1,98	2,50	6,66
0,52	0,52	1,06	0,92	1,98	2,50	7,20

ВЕДОМОСТЬ РАСХОДА СТАЛИ НА 1 ЭЛЕМЕНТ, КГ

МАРКА ЭЛЕМЕНТА	ИЗДЕЛИЯ АРМАТУРНЫЕ								
	АРМАТУРА КЛАССА								
	Вр-I			A-III		A-I			ВСЕГО
	ГОСТ 6727-80			ГОСТ 5781-82		ГОСТ 5781-82			
	Ø4	Ø5	ИТОГО	Ø8	ИТОГО	Ø8	Ø10	ИТОГО	
4ПС 67 120 3 О-Л	1 08	1 29	2 37	0 20	0 20	0 82	0.00	0 82	3 40
4ПС 67 180 3 О-Л	1 62	1 96	3 58	0 20	0 20	0.00	1 56	1 56	5 34
4ПС 67 210 3 О-Л	1 89	2 29	4 18	0 20	0 20	0.00	1 56	1 56	5 95
4ПС 67 120 3 О-Я	1 08	1 29	2 37	0 20	0 20	0 82	0.00	0 82	3 40
4ПС 67 180 3 О-Я	1 62	1 96	3 58	0 20	0 20	0 82	0.00	0 82	4 61
4ПС 67 210 3 О-Я	1 89	2 29	4 18	0 20	0 20	0 82	0.00	0 82	5 21

ПРОДОЛЖЕНИЕ ВЕДОМОСТИ

ИЗДЕЛИЯ ЗАКЛАДНЫЕ				ВСЕГО	ОБЩИЙ РАСХОД
АРМАТУРА КЛАССА		ПРОКАТ			
A-III					
ГОСТ 5781-82		ГОСТ 103-76			
Ø8	ИТОГО	L45 X 5	ИТОГО		
0 64	0 64	1,36	1 36	2 00	5 40
0 64	0 64	1.36	1 36	2 00	7 34
0 64	0,64	1.36	1 36	2 00	7 95
0,64	0,64	1 36	1 36	2 00	5 40
0.64	0 64	1 36	1 36	2 00	6 61
0 64	0 64	1.36	1 36	2 00	7.21

САПР ТЭЗТК | ТЛП СП | ВЕДИНА ВЕДИНА | ВИНОКУР БУРЛАКОВА | ВЗАМ ИНВ | ИНВ ПОДЛ

ВЕДОМОСТЬ РАСХОДА СТАЛИ НА 1 ЭЛЕМЕНТ КГ

МАРКА ЭЛЕМЕНТА	ИЗДЕЛИЯ АРМАТУРНЫЕ											ВСЕГО
	АРМАТУРА КЛАССА											
	A-III					Вр-I			A-I			
	ГОСТ 5781-82					ГОСТ 6727-80			ГОСТ 5781-82			
	Ø18	Ø8	Ø10	Ø6	ИТОГО	Ø5	Ø4	ИТОГО	Ø12	Ø14	ИТОГО	
ПСК 60,6 3.0-Л	71 46	8 17	0 16	0.00	79 79	4 62	0.00	4 62	2,54	0.00	2,54	86,95
ПСК 60 6 3.0-Л-1	71 46	8 17	0 16	0.00	79 79	4 62	0.00	4 62	2,54	0.00	2,54	86,95
ПСК 60 9.3.0-Л	0 00	0 21	29 72	5 35	35 28	0.00	2 04	2 04	0.00	4 06	4,06	41,38
ПСК 60.9 3 0-Л-1	0 00	0 21	29 72	5 35	35 28	0.00	2 04	2 04	0.00	4 06	4,06	41,38
1ПСК 57.6 3,0-Л	66 72	8 39	0 16	0.00	75 27	4 32	0.00	4 32	2 54	0.00	2,54	82,13
1ПСК 57.6 3.0-Л-1	66 72	8 39	0 16	0.00	75 27	4 32	0.00	4 32	2 54	0.00	2,54	82,13

ПРОДОЛЖЕНИЕ ВЕДОМОСТИ

ИЗДЕЛИЯ ЗАКЛАДНЫЕ							ОБЩИЙ РАСХОД
АРМАТУРА КЛАССА		ПРОКАТ				ВСЕГО	
A-III							
ГОСТ 5781-82		ГОСТ 103-76					
Ø10	ИТОГО	-8 Х 60	-8 Х 70	-8 Х 120	ИТОГО		
1,12	1,12	1,52	1,50	0.00	3,02	4,14	91 09
2,44	2,44	3 10	1 50	0.00	4 60	7 04	93 99
1,12	1,12	1 52	1 50	0.00	3 02	4 14	45 52
2,44	2,44	3 10	1 50	0.00	4 60	7 04	48 42
1,80	1,80	0 76	0 75	0 90	2.41	4 21	86 34
3,12	3,12	2.34	0 75	0.90	3.99	7 11	89 24

САПР | ТЛП | ВЕДИЧ | ВИНОКУР
ТБЗТК | СП | ВЕДИЧ | БУРЛАКОВА

ВЕДОМОСТЬ РАСХОДА СТАЛИ НА 1 ЭЛЕМЕНТ. КГ

МАРКА ЭЛЕМЕНТА	ИЗДЕЛИЯ АРМАТУРНЫЕ											ВСЕГО
	АРМАТУРА КЛАССА											
	А-III					ВР-I			А-I			
	ГОСТ 5781-82					ГОСТ 6727-80			ГОСТ 5781-82			
	Ø10	Ø6	Ø8	Ø18	ИТОГО	Ø4	Ø5	ИТОГО	Ø14	Ø12	ИТОГО	
1ПСК 57 9.3,0-Л	27,76	5,35	0,21	0.00	33,32	1,96	0.00	1,96	4,06	0.00	4,06	39,34
1ПСК 57 9 3,0-Л-1	27 76	5 35	0 21	0.00	33.32	1 96	0.00	1.96	4 06	0.00	4.06	39,34
2ПСК 57 6.3,0-Л	0.16	0.00	8.39	66.72	75.27	0.00	4 32	4 32	0.00	2 54	2 54	82,13
2ПСК 57 6 3,0-Л-1	0 16	0.00	8 39	66.72	75.27	0.00	4 32	4 32	0.00	2 54	2.54	82,13
2ПСК 57 9.3,0-Л	27.76	5.35	0 21	0.00	33.32	1.96	0.00	1 96	4 06	0.00	4 06	39,34
2ПСК 57 9 3,0-Л-1	27.76	5.35	0 21	0.00	33.32	1.96	0.00	1 96	4 06	0.00	4 06	39,34

ПРОДОЛЖЕНИЕ ВЕДОМОСТИ

ИЗДЕЛИЯ ЗАКЛАДНЫЕ						ВСЕГО	ОБЩИЙ РАСХОД
АРМАТУРА КЛАССА		ПРОКАТ					
А-III							
ГОСТ. 5781-82		ГОСТ 103-76					
Ø10	ИТОГО	-8 Х 120	-8 Х 60	-8 Х 70	ИТОГО		
1,80	1,80	0,90	0,76	0,75	2,41	4,21	43,55
3,12	3,12	0.90	2.34	0.75	3.99	7 11	46 45
1,80	1,80	0 90	0 76	0 75	2.41	4 21	86.34
3,12	3,12	0.90	2.34	0 75	3 99	7 11	89.24
1,80	1,80	0.90	0.76	0.75	2.41	4.21	43.55
3,12	3,12	0.90	2.34	0.75	3.99	7.11	46.45

ИНВ № ПОДЛ | ПОДПИСЬ И ДАТА | ВЗАИМ. ИНВ №

ВЕДОМОСТЬ РАСХОДА СТАЛИ НА 1 ЭЛЕМЕНТ, КГ

МАРКА ЭЛЕМЕНТА	ИЗДЕЛИЯ АРМАТУРНЫЕ								
	АРМАТУРА КЛАССА								
	A-III			Bp-I			A-I		ВСЕГО
	ГОСТ 5781-82			ГОСТ 6727-80			ГОСТ 5781-82		
	Ø6	Ø8	ИТОГО	Ø4	Ø5	ИТОГО	Ø10	ИТОГО	
1ПС 27.5.6 3.0-Л	3,48	0,31	3,79	0,76	1,56	2,32	1,54	1,54	7,66
1ПС 27.5 6 3.0-Л-1	3,48	0 31	3.79	0 76	1 56	2 32	1.54	1,54	7,66
1ПС 27,5 9.3.0-Л	2,32	2.38	4.70	0 76	2 03	2 79	1 54	1 54	9,03
1ПС 27.5 9 3.0-Л-1	2,32	2 38	4 70	0 76	2 03	2.79	1.54	1 54	9,03

ПРОДОЛЖЕНИЕ ВЕДОМОСТИ

ИЗДЕЛИЯ ЗАКЛАДНЫЕ							ОБЩИЙ РАСХОД
АРМАТУРА КЛАССА		ПРОКАТ				ВСЕГО	
A-III							
ГОСТ 5781-82		ГОСТ 103-76					
Ø10	ИТОГО	-8 Х 60	-8 Х 70	-8 Х 120	ИТОГО		
1,80	1,80	0,76	0,75	0,90	2,41	4,21	11,86
3,12	3,12	2,34	0,75	0,90	3,99	7,11	14,77
1,80	1,80	0,76	0,75	0,90	2,41	4,21	13,24
3,12	3,12	2,34	0,75	0,90	3,99	7,11	16,14

ВЕДОМОСТЬ РАСХОДА СТАЛИ НА 1 ЭЛЕМЕНТ, КГ

МАРКА ЭЛЕМЕНТА	ИЗДЕЛИЯ АРМАТУРНЫЕ											
	АРМАТУРА КЛАССА											
	А-III				ВР-I			А-I				ВСЕГО
	ГОСТ 5781-82				ГОСТ 6727-80			ГОСТ 5781-82				
	Ø6	Ø8	Ø10	ИТОГО	Ø4	Ø5	ИТОГО	Ø8	Ø10	Ø12	ИТОГО	
1ПС 27 5 6 3 0-Я	3 48	0 31	0.00	3 79	0 76	1 56	2 32	0 84	0.00	0.00	0 84	6 96
1ПС 27 5 6 3.0-Я-1	3 48	0 31	0.00	3 79	0 76	1.56	2 32	0 84	0.00	0.00	0 84	6 96
1ПС 27 5 9.3.0-Я	2 32	2 38	0.00	4 70	0 76	2.03	2.79	0.00	1 54	0.00	1 54	9 03
1ПС 27.5 9 3 0-Я-1	2 32	2 38	0.00	4.70	0 76	2 03	2 79	0.00	1 54	0.00	1 54	9 03
1ПС 27,5 12 3.0-Л	3 48	2 28	0 16	5 92	1,02	2.74	3 76	0.00	0.00	2,56	2,56	12,23
1ПС 27 5 12 3.0-Л-1	3.48	2 26	0.16	5,92	1,02	2,74	3,76	0.00	0.00	2,56	2,56	12,23

ИЗДЕЛИЯ ЗАКЛАДНЫЕ							ОБЩИЙ РАСХОД
АРМАТУРА КЛАССА		ПРОКАТ				ВСЕГО	
А-III							
ГОСТ 5781-82		ГОСТ 103-76					
Ø10	ИТОГО	-8 Х 60 -	-8 Х 70	-8 Х 120	ИТОГО		
1,80	1,80	0,76	0,75	0,90	2,41	4,21	11,17
3,12	3,12	2,34	0,75	0,90	3,99	7,11	14,06
1,80	1,80	0,76	0,75	0,90	2,41	4,21	13,24
3,12	3,12	2,34	0,75	0,90	3,99	7.11	16,14
1,80	1,00	0,76	0,75	0,90	2,41	4,21	16,44
3,12	3,12	2,34	0,75	0,90	3,99	7,11	19,34

ВЕДОМОСТЬ РАСХОДА СТАЛИ НА 1 ЭЛЕМЕНТ, КГ

МАРКА ЭЛЕМЕНТА	ИЗДЕЛИЯ АРМАТУРНЫЕ										ВСЕГО
	АРМАТУРА КЛАССА										
	А-III				Вр-I			А-I			
	ГОСТ 5781-82				ГОСТ 6727-80			ГОСТ 5781-82			
	Ø6	Ø8	Ø10	ИТОГО	Ø4	Ø5	ИТОГО	Ø12	Ø10	ИТОГО	
1ПС 27.5 15.3.0-Л	4.64	2 28	0 16	7 08	1 27	3 45	4 72	2 56	–	2,56	14,36
1ПС 27,5.15.3.0-Л-1	4 64	2 28	0 16	7.08	1 27	3 45	4 72	2 56	–	2,56	14,36
1ПС 27,5 12,3 0-Я	3 48	2 38	–	5 86	1 02	2 74	3 76	–	1,54	1,54	11,15
1ПС 27 5.12.3.0-Я-1	3,48	2 38	–	5 86	1 02	2 74	3 76	–	1,54	1,54	11,15
1ПС 27.5.15.3.0-Я	4,64	2 38	–	7 02	1,27	3 45	4 72	–	1,54	1,54	13,28
1ПС 27,5 15.3.0-Я-1	4,64	2 38	–	7 02	1,27	3 45	4 72	–	1,54	1,54	13,28

ИЗДЕЛИЯ ЗАКЛАДНЫЕ							ОБЩИЙ РАСХОД
АРМАТУРА КЛАССА		ПРОКАТ				ВСЕГО	
А-III							
ГОСТ 5781-82		ГОСТ 103-76					
Ø10	ИТОГО	-8 Х 60	-8 Х 70	-8 Х 120	ИТОГО		
1,80	1,80	0,76	0,75	0,90	2 41	4.21	18,57
3,12	3,12	2,34	0,75	0,90	3 99	7 11	21,47
1 80	1 80	0 76	0 75	0 90	2.41	4.21	15,36
3 12	3 12	2 34	0.75	0.90	3.99	7.11	18,26
1.80	1 80	0 76	0.75	0.90	2.41	4 21	17,49
3.12	3 12	2.34	0.75	0.90	3.99	7.11	20,39

24765 128

ВЕДОМОСТЬ РАСХОДА СТАЛИ НА 1 ЭЛЕМЕНТ, КГ

МАРКА ЭЛЕМЕНТА	ИЗДЕЛИЯ АРМАТУРНЫЕ										ВСЕГО
	АРМАТУРА КЛАССА										
	А-III				Вр-I			А-I			
	ГОСТ 5781-82				ГОСТ 6727-80			ГОСТ 5781-82			
	Ø6	Ø8	Ø10	ИТОГО	Ø4	Ø5	ИТОГО	Ø14	Ø12	ИТОГО	
1ПС 27.5.18 3.0-Л	5 80	2 28	0 32	8.40	1.52	4.16	5 68	4 06	0 00	4.06	18.14
1ПС 27.5.18 3.0-Л-1	5.80	2.28	0.32	8.40	1.52	4.16	5 68	4 06	0 00	4.06	18.14
1ПС 27.5 21.3.0-Л	4.64	4 34	0.32	9.31	1 52	4 87	6 39	4 06	0.00	4 06	19,76
1ПС 27.5.21.3.0-Л-1	4 64	4.34	0 32	9.31	1.52	4 87	6 39	4.06	0.00	4.06	19,76
1ПС 27.5 18.3.0-Я	5.80	2.28	0.16	8 24	1 52	4 16	5 68	0 00	2.56	2,58	16,48
1ПС 27.5.18.3.0-Я-1	5.80	2.28	0.16	8.24	1.52	4.16	5 68	0 00	2.56	2,56	16,48

ИЗДЕЛИЯ ЗАКЛАДНЫЕ						ВСЕГО	ОБЩИЙ РАСХОД
АРМАТУРА КЛАССА		ПРОКАТ					
А-III							
ГОСТ 5781-82		ГОСТ 103-76					
Ø10	ИТОГО	-8 Х 60	-8 Х 70	-8 Х 120	ИТОГО		
1,80	1,80	0,76	0,75	0,90	2,41	4,21	22,35
3.12	3 12	2,34	0,75	0,90	3,99	7,11	25,25
1 80	1 80	0,76	0 75	0,90	2,41	4,21	23,97
3.12	3.12	2,34	0,75	0,90	3,99	7,11	26,87
1.80	1.80	0,76	0,75	0,90	2,41	4.21	20,69
3.12	3.12	2,34	0,75	0,90	3,99	7,11	23,59

ВЕДОМОСТЬ РАСХОДА СТАЛИ НА 1 ЭЛЕМЕНТ, КГ

МАРКА ЭЛЕМЕНТА	Изделия арматурные								
	Арматура класса								
	A-III			Bp-I			A-I		ВСЕГО
	ГОСТ 5781-82			ГОСТ 6727-80			ГОСТ 5781-82		
	⌀6	⌀8	ИТОГО	⌀4	⌀5	ИТОГО	⌀10	ИТОГО	
2ПС 27.5.6 3.0-Л	3,48	0,31	3,79	0,76	1,56	2,32	1,54	1,54	7,66
2ПС 27.5 6.3.0-Л-1	3 48	0.31	3 79	0 76	1 56	2.32	1 54	1.54	7,66
2ПС 27 5 9 3.0-Л	2 32	2.38	4 70	0 76	2 03	2 79	1.54	1.54	9,03
2ПС 27.5 9 3.0-Л-1	2.32	2 38	4 70	0 76	2 03	2 79	1 54	1.54	9,03

Изделия закладные							Общий расход
Арматура класса		Прокат				Всего	
A-III							
ГОСТ 5781-82		ГОСТ 103-76					
⌀10	ИТОГО	-8 х 60	-8 х 70	-8 х 120	ИТОГО		
1,80	1,80	0,76	0,75	0,98	2,41	4,21	11,86
3.12	3.12	2 34	0 75	0.90	3.99	7 11	14,77
1.80	1.80	0 76	0 75	0 90	2.41	4.21	13,24
3.12	3.12	2 34	0 75	0.90	3.99	7 11	16,14

ВЕДОМОСТЬ РАСХОДА СТАЛИ НА 1 ЭЛЕМЕНТ, КГ

МАРКА ЭЛЕМЕНТА	ИЗДЕЛИЯ АРМАТУРНЫЕ											
	АРМАТУРА КЛАССА											
	A-III				Bp-I			A-I				ВСЕГО
	ГОСТ 5781-82				ГОСТ 6727-80			ГОСТ 5781-82				
	Ø6	Ø8	Ø10	ИТОГО	Ø4	Ø5	ИТОГО	Ø8	Ø10	Ø12	ИТОГО	
2ПС 27 5.6.3 0-Я	3,48	0,31	—	3,79	0,76	1,56	2,32	0,84	—	—	0,84	6,96
2ПС 27.5.6.3.0-Я-1	3,48	0,31	—	3,79	0,76	1,56	2,32	0,84	—	—	0,84	6,96
2ПС 27.5.9.3.0-Я	2,32	2,38	—	4.70	0.76	2.03	2.79	—	1.54	—	1,54	9,03
2ПС 27.5.9.3.0-Я-1	2,32	2,38	—	4.70	0.76	2.03	2 79	—	1.54	—	1,54	9,03
2ПС 27.5.12.3.0-Л	3,48	2,28	0,16	5.92	1.02	2.74	3.76	—		2 56	2,56	12,23
2ПС 27.5.12.3.0-Л-1	3,48	2,28	0,16	5 92	1.02	2.74	3.76	—		2.56	2,56	12,23

ИЗДЕЛИЯ ЗАКЛАДНЫЕ							ОБЩИЙ РАСХОД
АРМАТУРА КЛАССА		ПРОКАТ				ВСЕГО	
A-III							
ГОСТ 5781-82		ГОСТ 103-76					
Ø10	ИТОГО	-8 Х 60	-8 Х 70	-8 Х 120	ИТОГО		
1,80	1,80	0,76	0,75	0,90	2,41	4,21	11,17
3,12	3,12	2,34	0.75	0 90	3.99	7,11	14,06
1,80	1,80	0,76	0,75	0 90	2.41	4,21	13,24
3,12	3,12	2,34	0.75	0.90	3 99	7,11	16,14
1,80	1,80	0,76	0.75	0.90	2.41	4,21	16,44
3,12	3,12	2,34	0.75	0.90	3.99	7,11	19,34

ВЕДОМОСТЬ РАСХОДА СТАЛИ НА 1 ЭЛЕМЕНТ, КГ

МАРКА ЭЛЕМЕНТА	ИЗДЕЛИЯ АРМАТУРНЫЕ										ВСЕГО
	АРМАТУРА КЛАССА										
	А-III				ВР-I			А-I			
	ГОСТ 5781-82				ГОСТ 6727-80			ГОСТ 5781-82			
	⌀6	⌀8	⌀10	ИТОГО	⌀4	⌀5	ИТОГО	⌀12	⌀10	ИТОГО	
2ПС 27.5 15.3.0-Л	4.64	2.28	0.16	7.08	1.27	3 45	4.72	2.56	—	2,56	14,36
2ПС 27.5.15.3.0-Л-1	4.64	2.28	0.16	7.08	1.27	3 45	4 72	2.56	0.00	2,56	14,36
2ПС 27.5.12.3.0-Я	3.48	2.38	—	5.86	1.02	2.74	3.76	—	1.54	1,54	11,15
2ПС 27.5.12.3.0-Я-1	3.48	2.38	—	5.86	1.02	2.74	3.76	—	1.54	1,54	11,15
2ПС 27.5.15.3.0-Я	4.64	2.38	—	7.02	1.27	3 45	4.72		1,54	1,54	13.28
2ПС 27.5.15.3.0-Я-1	4.64	2.38	—	7,02	1.27	3.45	4,72		1,54	1,54	13,28

ИЗДЕЛИЯ ЗАКЛАДНЫЕ							
АРМАТУРА КЛАССА		ПРОКАТ				ВСЕГО	ОБЩИЙ РАСХОД
А-III							
ГОСТ 5781-82		ГОСТ 103-76					
⌀10	ИТОГО	-8 Х 60	-8 Х 70	-8 Х 120	ИТОГО		
1,80	1,80	0.76	0.75	0.90	2 41	4,21	18.57
3,12	3,12	2.14	0.75	0.90	3,99	7,11	21.17
1,80	1.80	0.76	0 75	0,90	2.41	4.21	15 36
3.12	3 12	2.34	0.75	0.90	3.99	7.11	18.26
1.80	1,00	0.76	0.75	0 90	2.41	4:21	17.49
3.19	3.12	2 34	0.75	0_90	3.99	7.11	20.39

ВЕДОМОСТЬ РАСХОДА СТАЛИ НА 1 ЭЛЕМЕНТ, КГ

МАРКА ЭЛЕМЕНТА	ИЗДЕЛИЯ АРМАТУРНЫЕ										
	АРМАТУРА КЛАССА										
	А- III				ВР -I			А -I			ВСЕГО
	ГОСТ 5781-82				ГОСТ 6727-80			ГОСТ 5781-82			
	Ø6	Ø8	Ø10	ИТОГО	Ø4	Ø5	ИТОГО	Ø14	Ø12	ИТОГО	
2ПС 27.5.18.3.0-Л	5 80	2 28	0 32	8 40	1 52	4 16	5.68	4.06	0.00	4.06	18,14
2ПС 27.5 18.3.0-Л-1	5 80	2.28	0 32	8.40	1.52	4.16	5 68	4 06	0.00	4.06	18,14
2ПС 27 5 21 3 0-Л	4 64	4.34	0.32	9 31	1 52	4 87	6.39	4 06	0.00	4.06	19,76
2ПС 27.5.21.3.0-Л-1	4.64	4.34	0.32	9 31	1 52	4 87	6 39	4 06	0.00	4.06	19,76
2ПС 27.5.18.3.0-Я	5.80	2.28	0.16	8.24	1.52	4.16	5.68	—	2.56	2.56	16,48
2ПС 27.5 18.3.0-Я-1	5.80	2.28	0.16	8.24	1,52	4,16	5 68	—	2.56	2,56	16,48

ИЗДЕЛИЯ ЗАКЛАДНЫЕ							ОБЩИЙ РАСХОД
АРМАТУРА КЛАССА		ПРОКАТ				ВСЕГО	
А- III							
ГОСТ 5781-82		ГОСТ 103-76					
Ø10	ИТОГО	-8 X 60	-8 X 70	-8 X 120	ИТОГО		
1,80	1,80	0,76	0,75	0,90	2,41	4,21	22,35
3,12	3,12	2,34	0,75	0,90	3,99	7,11	25,25
1,80	1,80	0,76	0,75	0,90	2,41	4,21	23,97
3,12	3,12	2,34	0,75	0,90	3,99	7.11	26.87
1,80	1,80	0,76	0,75	0.90	2,41	4,21	20,69
3,12	3,12	2,34	0,75	0,90	3,99	7,11	23,59

ВЕДОМОСТЬ РАСХОДА СТАЛИ НА 1 ЭЛЕМЕНТ, КГ

МАРКА ЭЛЕМЕНТА	Изделия арматурные									ВСЕГО
	Арматура класса									
	А- III			Вр -I			А- I			
	ГОСТ 5781-82			ГОСТ 6727-80			ГОСТ 5781-82			
	Ø8	Ø10	ИТОГО	Ø4	Ø5	ИТОГО	Ø12	Ø14	Итого	
1ПС 57.5.6.3.0-Л	13,52	0,16	13,68	1,49	2,96	4,45	2,56	—	2,56	20,69
1ПС 57,5.6.3.0-Л-1	13,52	0,16	13.68	1,49	2,96	4,45	2,56	—	2,56	20,69
1ПС 57.5.9.3.0-Л	13,52	0,32	13,84	1,49	3,47	4,96	—	4.06	4.06	22,86
1ПС 57 5.9 3.0-Л-1	13,52	0,32	13,84	1.49	3,47	4.96	—	4,06	4,06	22,86

Изделия закладные							
Арматура класса		Прокат				ВСЕГО	ОБЩИЙ РАСХОД
А- III							
ГОСТ 5781-82		ГОСТ 103-76					
Ø10	ИТОГО	-6 х 60	-8 Х 70	-8 Х 120	ИТОГО		
1,80	1,80	0,76	0,75	0,90	2,41	4,21	24,90
3.12	3.12	2.34	0.75	0.90	3 99	7 11	27,80
1.80	1 80	0 75	0.75	0 90	2 41	4 21	27.07
3.12	3 12	2 34	0.75	0 90	3 99	7.11	29,97

ВЕДОМОСТЬ РАСХОДА СТАЛИ НА 1 ЭЛЕМЕНТ, КГ

МАРКА ЭЛЕМЕНТА	Изделия арматурные											
	Арматура класса											
	A-III				Вр-I			A-I				Всего
	ГОСТ 5781-82				ГОСТ 6727-80			ГОСТ 5781-82				
	Ø8	Ø10	Ø6	Итого	Ø4	Ø5	Итого	В10	В12	Б16	Итого	
1ПС 57.5 6.3.0-Я	13,62	—	—	13,62	1,49	2,96	4,45	1,54	—	—	1,54	19,61
1ПС 57.5 6.3.0-Я-1	13,62	—	—	13,62	1,49	2,96	4,45	1,54	—	—	1 54	19,61
1ПС 57 5 9 3.0-Я	13,62	0,16	—	13,69	1,49	3,47	4,96	—	2,56	—	2,56	21,20
1ПС 57 5 9 3.0-Я-1	13,62	0,16	—	13,68	1,49	3,47	4,96	—	2,56	—	2,56	21,20
1ПС 57.5.12 3.0-Л	9,08	0,32	4.99	14,39	1,99	4,68	6,67	—	—	5,84	5,84	26,90
1ПС 57.5 12 3 0-Л-1	9,08	0,32	4 99	14,39	1,99	4,68	6,67	—	—	5,84	5,84	26,90

Изделия закладные							
Арматура класса		Прокат				Всего	Общий расход
A-III							
ГОСТ 5781-82		ГОСТ 103-76					
ф10	Итого	-8 Х 60	-8 Х 70	-8 Х 120	Итого		
1,80	1,80	0,76	0,75	0,90	2,41	4,21	23,82
3,12	3,12	2,34	0,75	0,90	3,99	7,11	26,72
1,80	1,80	0,76	0,75	0,90	2,41	4,21	25,41
3,12	3,12	2,34	0,75	0,90	3,99	7,11	28,31
1,80	1,80	0,76	0,75	0,90	2,41	4,21	31,11
3,12	3,12	2,34	0,75	0,90	3,99	7.11	34,01

ВЕДОМОСТЬ РАСХОДА СТАЛИ НА 1 ЭЛЕМЕНТ, КГ

МАРКА ЭЛЕМЕНТА	ИЗДЕЛИЯ АРМАТУРНЫЕ											
	АРМАТУРА КЛАССА											
	А- III				ВР-I			А-I				ВСЕГО
	ГОСТ 5781-82				ГОСТ 6727-80			ГОСТ 5781-82				
	⌀6	⌀8	⌀10	ИТОГО	⌀4	⌀5	ИТОГО	⌀16	⌀12	⌀14	ИТОГО	
1ПС 57.5.15.3.0-Я	7,48	8,87	0,65	17,00	2,49	5,89	8,38	5,84	—	—	5,84	31,22
1ПС 57.5.15.3.0-Я-1	7,48	8,87	0,65	17,00	2.49	5.89	8.36	5.84	—	—	5.64	31,22
1ПС 57.5.12.3.0-Я	4,99	9,08	0,16	14,23	1.99	4.68	6.67	—	2.56	—	2.56	23,46
1ПС 57.5.12.3.0-Я-1	4,99	9,08	0,16	14,23	1.99	4.68	6.67	—	2.56	—	2.56	23,46
1ПС 57.5.15 3.0-Я	7,48	9,08	0,32	16,88	2.49	5.89	8.38	—	—	4.06	4.06	29,32
1ПС 57.5.15.3.0-Я-1	7,48	9,08	0,32	16,88	2.49	5.89	8.38	—	—	4.06	4.06	29,32

ИЗДЕЛИЯ ЗАКЛАДНЫЕ						ВСЕГО	ОБЩИЙ РАСХОД
АРМАТУРА КЛАССА		ПРОКАТ					
А- III							
ГОСТ 5781-82		ГОСТ 103-76					
⌀10	ИТОГО	-6 Х 60	-8 Х 70	-8 Х 120	ИТОГО		
1.80	1.80	0.76	0.75	0.90	2.41	4,21	35,43
3.12	3.12	2.34	0.75	0.90	3.99	7,11	38,33
1.80	1.80	0.76	0.75	0.90	2.41	4,21	27,67
3.12	3.12	2.34	0.75	0.90	3.99	7,11	30,57
1.80	1.80	0.76	0.75	0.90	2.41	4,21	33,53
3.12	3.12	2.34	0.75	0.90	3.99	7,11	36,43

ВЕДОМОСТЬ РАСХОДА СТАЛИ НА 1 ЭЛЕМЕНТ, КГ

МАРКА ЭЛЕМЕНТА	ИЗДЕЛИЯ АРМАТУРНЫЕ												
	АРМАТУРА КЛАССА												
	А- III					ВР -I			А- I				ВСЕГО
	ГОСТ 5781-82					ГОСТ 6727-80			ГОСТ 5781-82				
	Ø6	Ø8	Ø12	Ø10	ИТОГО	Ø4	Ø5	ИТОГО	Ø16	Ø20	Ø16	ИТОГО	
1ПС 57.5.18.3.0-Л	9,97	8.67	0.56	0,33	19 73	2 98	7.09	10 07	8.66	—	—	8 66	38.47
1ПС 57,5 18 3,0-Л-1	9 97	8.67	0.56	0.33	19.73	2.98	7.09	10 07	3 66	—	—	8.66	38.47
1ПС 57.5.21.3,0-Л	7.48	13.31	0.56	0,33	21.60	2.98	8.30	11 28	—	11.64	—	11.84	44.60
1ПС 57,5.21.3,0-Л-1	7.48	13.31	0.56	0.33	21.68	2 98	8 30	11 28	—	11.64	—	11.84	44.60
1ПС 57,5 18 3,0-Я	9.97	9 08	—	0.32	19.37	2.98	7.09	10 87	—	—	5.84	5 84	35.29
1ПС 57,5.18 3,0-Я-1	9.97	9.08	—	0.32	19 37	2.98	7.09	10.87		—	5,84	5,84	35,29

ИЗДЕЛИЯ ЗАКЛАДНЫЕ							
АРМАТУРА КЛАССА		ПРОКАТ				ВСЕГО	ОБЩИЙ РАСХОД
А- III							
ГОСТ 5781-82		ГОСТ 103-76-					
Ø10	ИТОГО	-8 Х 60	-8 Х 70	-8 Х 120	ИТОГО		
1,80	1,80	0,76	0,75	0,90	2,41	4,21	42,68
3 12	3.12	2.34	0 75	0,90	3,99	7,11	45,58
1.80	1.80	0.76	0 75	0,90	2,41	4.21	48,81
3 12	3 12	2.34	0.75	0,90	3,99	7.11	51,71
1.80	1.80	0.76	0.75	0,90	2,41	4 21	39,50
3.12	3.12	2.34	0.75	0,90	3,99	7,11	42,40

ВЕДОМОСТЬ РАСХОДА СТАЛИ НА 1 ЭЛЕМЕНТ, КГ

МАРКА ЭЛЕМЕНТА	ИЗДЕЛИЯ АРМАТУРНЫЕ									
	АРМАТУРА КЛАССА									
	А-III			Вр-I			А-I			ВСЕГО
	ГОСТ 5781-82			ГОСТ 6727-80			ГОСТ 5781-82			
	⌀8	⌀10	ИТОГО	⌀4	⌀5	ИТОГО	⌀12	⌀14	ИТОГО	
2ПС 57.5.6.3.0-л	13,52	0,16	13,68	1,49	2,96	4,45	2,56	—	2,56	20,69
2ПС 57.5.6.3.0-л-1	13,52	0,16	13,68	1,49	2,96	4,45	2,56	—	2,56	20,69
2ПС 57.5.9.3.0-л	13,52	0,32	13,84	1,49	3,47	4,96	—	4,06	4,06	22,86
2ПС 57.5.9.3.0-л-1	13,52	0,32	13,84	1,49	3,47	4,96	—	4,06	4,06	22,86

Изделия закладные							
АРМАТУРА КЛАССА		ПРОКАТ				ВСЕГО	ОБЩИЙ РАСХОД
А-III							
ГОСТ 5781-82		ГОСТ 103-76					
⌀10	ИТОГО	-8 х 60	-8 х 70	-8 х 120	ИТОГО		
1,80	1,80	0,76	0,75	0,90	2,41	4,21	24,90
3,12	3,12	2,34	0,75	0,90	3,99	7,11	27,80
1,80	1,80	0,76	0,75	0,90	2,41	4,21	27,07
3,12	3,12	2,34	0,75	0,90	3,99	7,11	29,97

ВЕДОМОСТЬ РАСХОДА СТАЛИ НА 1 ЭЛЕМЕНТ, КГ

МАРКА ЭЛЕМЕНТА	ИЗДЕЛИЯ АРМАТУРНЫЕ											ВСЕГО
	АРМАТУРА КЛАССА											
	А- III				ВР -I			А- I				
	ГОСТ 5781-82				ГОСТ 6727-80			ГОСТ 5781-82				
	Ø8	Ø10	Ø6	ИТОГО	Ø4	Ø5	ИТОГО	Ø10	Ø12	Ø16	ИТОГО	
2ПС 57 5.6 3 0-Я	13 62	—	—	13 62	1 49	2 56	4 45	1 54	—	—	1 54	19,61
2ПС 57.5.6 3 0-Я-1	13 62	—	—	13 62	1 49	2 96	4 45	1 54	—	—	1 54	19,61
2ПС 57 5 9 3,0-Я	13.52	0.16	—	13.68	1 49	3 47	4 96	—	2 56	—	2 56	21,20
2ПС 57.5.9 3 0-Я-1	13 52	0.16	—	13 68	1 49	3 47	4 96	—	2 56	—	2 56	21,20
2ПС 57.5.12.3.0-Л	9 08	0 32	4.99	14 39	1 99	4 68	6 67	—	—	5 84	5,84	26,90
2ПС 57.5.12.3,0-Л-1	9 08	0.32	4 99	14 39	1.99	4 68	6 67	—	—	5 84	5,84	26,90

ИЗДЕЛИЯ ЗАКЛАДНЫЕ							ОБЩИЙ РАСХОД
АРМАТУРА КЛАССА		ПРОКАТ				ВСЕГО	
А- III							
ГОСТ 5781-82		ГОСТ 103-76					
Ø10	ИТОГО	-8 Х 60	-8 Х 70	-8 Х 120	Итого		
1 80	1.80	0 76	0 75	0.90	2 41	4,21	23,82
3 12	3.12	2.34	0.75	0 90	3 99	7.11	26,72
1 80	1.80	0.76	0 75	0.90	2.41	4,21	25.41
3 12	3 12	2 34	0 75	0 90	3 99	7,11	28.31
1.80	1.80	0 76	0 75	0.90	2 41	4,21	31,11
3 12	3.12	2.34	0 75	0.90	3 99	7,11	34,01

ВЕДОМОСТЬ РАСХОДА СТАЛИ НА 1 ЭЛЕМЕНТ, КГ

МАРКА ЭЛЕМЕНТА	Изделия арматурные											
	Арматура класса											
	A-III				Bp-I			A-I				ВСЕГО
	ГОСТ 5781-82				ГОСТ 6727-80			ГОСТ 5781-82				
	Ø6	Ø8	Ø10	Итого	Ø4	Ø5	Итого	Ø16	Ø12	Ø14	Итого	
2ДС 57.5.15 3 0-Л	7 48	8.87	0.65	17.00	2.49	5.89	8.38	5.84	—	—	5,84	31,22
2ДС 57.5.15.3.0-Л-1	7 48	8.87	0.65	17 00	2.49	5.89	8.38	5 84	—	—	5,84	31,22
2ДС 57.5.12.3.0-Я	4.99	9.08	0.16	14 23	1.99	4.68	6.67	—	2.56	—	2,56	23,46
2ДС 57,5.12.3.0-Я-1	4.99	9.08	0.16	14.23	1 99	4.68	6.67	—	2.56	—	2,56	23,46
2ДС 57.5 15 3.0-Я	7 48	9 08	0.32	16.88	2.49	5.89	8.38	—	—	4,06	4,06	29,32
2ДС 57.5.15.3.0-Я-1	7 48	9.08	0.32	16.88	2 49	5.89	6.38	—	—	4,06	4,06	29,32

Изделия закладные							
Арматура класса		Прокат				ВСЕГО	Общий расход
A-III							
ГОСТ 5781-82		ГОСТ 103-76					
Ø10	Итого	-8 Х 60	-8 Х 70	-8 Х 120	Итого		
1.80	1.80	0 76	0 75	0.90	2.41	4,21	35,43
3.12	3 12	2 34	0.75	0.90	3.99	7,11	38,33
1.80	1.80	0.76	0.75	0.90	2.41	4,21	27,67
3.12	3.12	2.34	0.75	0.90	3.99	7,11	30,57
1.80	1.60	0.76	0.75	0.90	2.41	4,21	33,53
3.12	3.12	2.34	0.75	0.90	3.99	7,11	36,43

ВЕДОМОСТЬ РАСХОДА СТАЛИ НА 1 ЭЛЕМЕНТ, КГ

МАРКА ЭЛЕМЕНТА	ИЗДЕЛИЯ АРМАТУРНЫЕ												ВСЕГО
	АРМАТУРА КЛАССА												
	А-III					ВР-I			А-I				
	ГОСТ 5781-82					ГОСТ 6727-80			ГОСТ 5781-82				
	Ø6	Ø8	Ø12	Ø10	ИТОГО	Ø4	Ø5	ИТОГО	Ø18	Ø20	Ø16	ИТОГО	
2ПС 57.5 18 3.0-Л	9,97	8,87	0,56	0,33	19,73	2,98	7,09	10,07	8,66	—	—	8,66	38,47
2ПС 57.5 18.3.0-Л-1	9,97	8,87	0,56	0,33	19,73	2,98	7,09	10,07	8,66	—	—	8,66	38,47
2ПС 57.5.21.3.0-Л	7,48	13,31	0,56	0,33	21,68	2,98	8,30	11,28	—	11,64	—	11,64	44,60
2ПС 57.5.21.3.0-Л-1	7,48	13,31	0,56	0,33	21,68	2,98	8,30	11,28	—	11,64	—	11,64	44,60
2ПС 57.5.18.3.0-Я	9,97	9,08		0,32	19,37	2,98	7,09	10,07	—	—	5,84	5,84	35,29
2ПС 57.5.18 3.0-Я-1	9,97	9,08		0,32	19,37	2,98	7,09	10,07	—	—	5,84	5,84	35,29

ИЗДЕЛИЯ ЗАКЛАДНЫЕ						ВСЕГО	ОБЩИЙ РАСХОД
АРМАТУРА КЛАССА		ПРОКАТ					
А-III							
ГОСТ 5781-82		ГОСТ 103-76					
ф10	ИТОГО	-8 Х 60	-8 Х 70	-8 Х 120	ИТОГО		
1,80	1,80	0,76	0,75	0,90	2,41	4,21	42,68
3,12	3,12	2 34	0 75	0 90	3 99	7.11	45,58
1,80	1,80	0 76	0 75	0 90	2 41	4 21	48,81
3,12	3,12	2 34	0 75	0 90	3 99	7 11	51,71
1.80	1,80	0 76	0 75	0 90	2 41	4 21	39,50
3,12	3,12	2 34	0 75	0 90	3 99	7 11	42,40

ВЕДОМОСТЬ РАСХОДА СТАЛИ НА 1 ЭЛЕМЕНТ, КГ

МАРКА ЭЛЕМЕНТА	ИЗДЕЛИЯ АРМАТУРНЫЕ								
	АРМАТУРА КЛАССА								
	ВР-I			А-I			А-III		ВСЕГО
	ГОСТ 6727-80			ГОСТ 5781-82			ГОСТ 5781-82		
	ф4	ф5	ИТОГО	ø8	ø10	ИТОГО	ø8	ИТОГО	
ЗПС 46.60.30-Л	0.67	0,62	1,29	0,42	—	0,42	0,16	0,16	1,87
ЗПС 46.90.30-Л	0,67	0,96	1,63	0,42	—	0,42	0,16	0,16	2,21
ЗПС 46.60.30-Я	0,67	0,62	1,29	0,42	—	0,42	0,16	0,16	1,87
ЗПС 46.90.30-Я	0,67	0,96	1,63	0,42	—	0,42	0,16	0,16	2,21
ЗПС 46.120.30-Л	0,89	1,29	2,18	—	0,77	0,77	0,16	0,16	3,11
ЗПС 46.150.30-Л	1,11	1,62	2,73	—	0,77	0,77	0,16	0,16	3,66

ИЗДЕЛИЯ ЗАКЛАДНЫЕ						ОБЩИЙ РАСХОД
АРМАТУРА КЛАССА		ПРОКАТ			ВСЕГО	
А-III						
ГОСТ 5781-82		ГОСТ 103-76				
ø8	ИТОГО	-8 Х 60	-8 Х 70	ИТОГО		
0.52	0.52	0.92	1.06	1.98	2,50	4,37
0.52	0.52	0.92	1.06	1.98	2,50	4,71
0.52	0.52	0.92	1.06	1.98	2,50	4,37
0.52	0.52	0.92	1.06	1.98	2,50	4,71
0.52	0.52	0.92	1.06	1.98	2,50	5,61
0.52	0.52	0.92	1.06	1.98	2,50	6,16

ВЕДОМОСТЬ РАСХОДА СТАЛИ НА 1 ЭЛЕМЕНТ, КГ

МАРКА ЭЛЕМЕНТА	ИЗДЕЛИЯ АРМАТУРНЫЕ								
	АРМАТУРА КЛАССА								
	Вр -I			А-I			А- III		ВСЕГО
	ГОСТ 6727-80			ГОСТ 5781-82			ГОСТ 5781-82		
	⌀4	⌀5	ИТОГО	⌀8	⌀10	ИТОГО	⌀8	ИТОГО	
ЗПС 46.120.30-Я	0,89	1,29	2,18	0,42	—	0,42	0,16	0,16	2,76
ЗПС 46.150.30-Я	1,11	1,62	2,73	0,42	—	0,42	0,16	0,16	3,31
ЗПС 46.180.30-Л	1,33	1,96	3,29	—	0,77	0,77	0,16	0,16	4,22
ЗПС 46.210.30-Л	1,55	2,29	3,84	—	0,77	0,77	0,16	0,16	4,77
ЗПС 46.180.30-Я	1,33	1,96	3,29	—	0,77	0,77	0,16	0,16	4,22
ЗПС 46.210.30-Я	1,55	2,29	3,84	—	0,77	0,77	0,16	0,16	4,77

Изделия закладные						ОБЩИЙ РАСХОД
АРМАТУРА КЛАССА		ПРОКАТ			ВСЕГО	
А- III						
ГОСТ 5781-82		ГОСТ 103-76				
⌀8	ИТОГО	-8 х 80	-8 х 70	ИТОГО		
0,52	0,52	0 92	1,06	1.98	2.50	5,26
0,52	0,52	0 92	1,06	1.98	2 50	5,81
0,52	0,52	0 92	1,06	1 98	2 50	6,72
0,52	0,52	0 92	1,06	1.98	2.50	7,27
0,52	0,52	0.92	1,06	1.98	2.50	6,72
0,52	0,52	0.92	1,06	1.98	2.50	7,27

САПР ТАП ВЕДУЩ. ГАРЕЕВ СУРАЙКОВА
ШНИИПТ ОП ЧЕРЕПАНОВА

ИНВ. № ПОДЛ. | ПОДПИСЬ И ДАТА | ВЗАМ. ИНВ. №

ВЕДОМОСТЬ РАСХОДА СТАЛИ НА 1 ЭЛЕМЕНТ, КГ

МАРКА ЭЛЕМЕНТА	ИЗДЕЛИЯ АРМАТУРНЫЕ								
	АРМАТУРА КЛАССА								
	Вр -I			A-I			A- III		ВСЕГО
	ГОСТ 8727-80			ГОСТ 5781-82			ГОСТ 5781-82		
	Ø4	Ø5	ИТОГО	Ø8	Ø10	ИТОГО	Ø8	ИТОГО	
4ПС 72.120.30-л	1,20	1 29	2 49	0 84	—	0 84	0.21	0,21	3,54
4ПС 72.180.30-л	1,79	1 96	3 75	—	1 54	1 54	0 21	0,21	5,50
4ПС 72.210.30-л	2,09	2.29	4 38	—	1 54	1 54	0,21	0,21	6.13
4ПС 72.120.30-Я	1.20	1 29	2 49	0 84	—	0 84	0 21	0,21	3,54
4ПС 72.180.30-Я	1,79	1 96	3 75	0 84	—	0 84	0 21	0,21	4.80
4ПС 72.210.30-Я	2,09	2 29	4 38	0 84	—	0 84	0 21	0.21	5,43

ИЗДЕЛИЯ ЗАКЛАДНЫЕ					ОБЩИЙ РАСХОД
АРМАТУРА КЛАССА		ПРОКАТ		ВСЕГО	
A- III					
ГОСТ 5781-82		ГОСТ 103-76			
Ø8	Итого	L 45 X 5	Итого		
0.64	0 64	1 38	1.36	2 00	5,54
0.64	0.64	1.38	1.36	2 00	7,50
0.64	0.64	1.38	1.38	2.00	8,13
0.64	0 64	1 36	1 36	2.00	5,54
0.64	0 64	1.36	1.36	2 00	6,80
0.64	0.64	1.36	1.36	2 00	7,43

ВЕДОМОСТЬ РАСХОДА СТАЛИ НА 1 ЭЛЕМЕНТ, КГ

МАРКА ЭЛЕМЕНТА	ИЗДЕЛИЯ АРМАТУРНЫЕ											
	АРМАТУРА КЛАССА											
	А-III					Вр-I			А-I			ВСЕГО
	ГОСТ 5781-82					ГОСТ 6727-80			ГОСТ 5781-82			
	Ø18	Ø8	Ø10	Ø6	ИТОГО	Ø5	Ø4	ИТОГО	Ø12	Ø14	ИТОГО	
1ПСК 57.5.6 3.0-л	67,31	8,39	0,16	—	75,86	4,33	—	4,33	2,56	—	2,56	82,75
1ПСК 57.5.6.3 0-л-1	67,31	8,39	0,16	—	75.86	4,33	—	4,33	2.56	—	2,56	82,75
1ПСК 57.5.9.3.0-л	—	0,21	28,03	5,35	33,59	—	1,99	1,99	—	4,06	4,06	39.64
1ПСК 57.5 9 3,0-л-1	—	0.21	28,03	5,35	33,59	—	1,99	1,99	—	4,06	4,06	39,64

ИЗДЕЛИЯ ЗАКЛАДНЫЕ							ОБЩИЙ РАСХОД
АРМАТУРА КЛАССА		ПРОКАТ				ВСЕГО	
А-III							
ГОСТ 5781-82		ГОСТ 103-76					
Ø16	ИТОГО	-8 Х 60	-8 Х 70	-8 Х 120	ИТОГО		
1,80	1,80	0,76	0,75	0,90	2,41	4,21	86 96
3,12	3,12	2,34	0,75	0,90	3,99	7,11	89.86
1,80	1,80	0.76	0,75	0,90	2,41	4,21	43,85
3,12	3,12	2,34	0,75	0,90	3,99	7,11	46,75

ВЕДОМОСТЬ РАСХОДА СТАЛИ НА 1 ЭЛЕМЕНТ, КГ

МАРКА ЭЛЕМЕНТА	ИЗДЕЛИЯ АРМАТУРНЫЕ											
	АРМАТУРА КЛАССА											
	А- III					ВР -I			А- I			ВСЕГО
	ГОСТ 5781-82					ГОСТ 6727-80			ГОСТ 5781-82			
	Ø18	Ø8	Ø10	Ø6	ИТОГО	Ø5	Ø4	ИТОГО	Ø12	Ø14	ИТОГО	
2ПСК 57 5.6 3.0-Л	67,31	8,39	0,16	—	75,86	4,33	—	4,33	2,56	—	2,56	82,75
2ПСК 57.5.6 3,0-Л-1	67,31	8,39	0 16	—	75 86	4 33	—	4 33	2,56	—	2,56	82,75
2ПСК 57.5.9.3,0-Л	—	0,21	28 03	5 35	33 59	—	1 99	1 99	—	4.06	4,06	39,64
2ПСК 57.5 9 3.0-Л-1	—	0 21	28 03	5 35	33 59	—	1 99	1 99	—	4 06	4,06	39,64

ИЗДЕЛИЯ ЗАКЛАДНЫЕ							ОБЩИЙ РАСХОД
АРМАТУРА КЛАССА		ПРОКАТ				ВСЕГО	
AIII							
ГОСТ 5781-82		ГОСТ 103-76					
Ø10	ИТОГО	-8 X 60	-8 X 70	-8 X 120	ИТОГО		
1,80	1,80	0,76	0,75	0,90	2,41	4,21	86,96
3,12	3,12	2 34	0 75	0 90	3 99	7,11	89,86
1,80	1,80	0 76	0 75	0 90	2 41	4,21	43,85
3,12	3,12	2 34	0 75	0 90	3 99	7,11	46,75

САПР | ТЛП | ВЕДУЩ | БИРЛАКОВА
ЦНИИП | СП | ИНЖЕНЕР | ЧЕРЕНКОВА

ИНВ | ПОДПИСЬ И ДАТА | ВЗАМ.ИНВ

gost.e-ecolog.ru