ТИПОВЫЕ СТРОИТЕЛЬНЫЕ КОНСТРУКЦИИ, ИЗДЕЛИЯ И УЗЛЫ

СЕРИЯ 1.030.1-1/88

СТЕНЫ НАРУЖНЫЕ ИЗ ОДНОСЛОЙНЫХ ПАНЕЛЕЙ ДЛЯ КАРКАСНЫХ ОБЩЕСТВЕННЫХ ЗДАНИЙ, ПРОИЗВОДСТВЕННЫХ И ВСПОМОГАТЕЛЬНЫХ ЗДАНИЙ ПРОМЫШЛЕННЫХ ПРЕДПРИЯТИЙ

ВЫПУСК 1-2

ПАНЕЛИ ИЗ ЛЕГКИХ И ЯЧЕИСТЫХ БЕТОНОВ ТОЛЩИНОЙ 250 ММ ДЛЯ СТЕН ОБЩЕСТВЕННЫХ ЗДАНИЙ И ВСПОМОГАТЕЛЬНЫХ ЗДАНИЙ ПРОМЫШЛЕННЫХ ПРЕДПРИЯТИЙ. ОПАЛУБКА И АРМИРОВАНИЕ.

РАБОЧИЕ ЧЕРТЕЖИ

24764

Отпускная цена на момент реализации указана в счет-накладной

НАСТОЯЩАЯ ДОКУМЕНТАЦИЯ НЕ ПОДЛЕЖИТ ПРЯМОЙ ПЕРЕДАЧЕ НА ЗАВОД-ИЗГОТОВИТЕЛЬ И МОЖЕТ БЫТЬ ИСПОЛЬЗОВАНА В КАЧЕСТВЕ СПРАВОЧНОГО МАТЕРИАЛА ПРИ РАЗРАБОТКЕ КОНКРЕТНОГО ПРОЕКТА (ПИСЬМО ГОССТРОЯ РОССИИ ОТ 17.03.99 №5-11/30)

gost.e-ecolog.ru

Кол. копия

ТИПОВЫЕ СТРОИТЕЛЬНЫЕ КОНСТРУКЦИИ, ИЗДЕЛИЯ И УЗЛЫ

СЕРИЯ 1.030.1-1/88

СТЕНЫ НАРУЖНЫЕ ИЗ ОДНОСЛОЙНЫХ ПАНЕЛЕЙ ДЛЯ КАРКАСНЫХ ОБЩЕСТВЕННЫХ ЗДАНИЙ, ПРОИЗВОДСТВЕННЫХ И ВСПОМОГАТЕЛЬНЫХ ЗДАНИЙ ПРОМЫШЛЕННЫХ ПРЕДПРИЯТИЙ

ВЫПУСК 1-2

ПАНЕЛИ ИЗ ЛЕГКИХ И ЯЧЕИСТЫХ БЕТОНОВ ТОЛЩИНОЙ 250 ММ ДЛЯ СТЕН ОБЩЕСТВЕННЫХ ЗДАНИЙ И ВСПОМОГАТЕЛЬНЫХ ЗДАНИЙ ПРОМЫШЛЕННЫХ ПРЕДПРИЯТИЙ. ОПАЛУБКА И АРМИРОВАНИЕ.

РАБОЧИЕ ЧЕРТЕЖИ

РАЗРАБОТАНЫ

ЦНИИЭП ТБЗ И ТК

Директор ин-та	Подпись	В.И.Лепский
Начальник отдела	"	Б.Н.Волынский
Гл. конструктор отдела	"	С.Б.Шац
Гл.инженер проекта	"	А.А.Шанаурова

НИИЖБ ГОССТРОЯ СССР

Зам. директора института	Подпись	Т.Мамедов
Зав.сектором конструкций из легких бетонов	"	Ю.Чиненков
Зав. сектором конструкций из ячеистых бетонов	"	Б.Филиппов

УТВЕРЖДЕНЫ ГОССТРОЕМ СССР

протокол АЧ-10 от 17.03.89г.

ВВЕДЕНЫ В ДЕЙСТВИЕ с 25.12.91г.

ПРИКАЗ ЦНИИП РЕКОНСТРУКЦИИ ГОРОДОВ от 04.12.91 № 21

© ГП ЦПП, 1996

Пров. 13.10.92 Кон.Кожухин

24764 2

ОБОЗНАЧЕНИЕ ДОКУМЕНТА	НАИМЕНОВАНИЕ	СТР
1 030 1-1/88 1-2-ТТ	ТЕХНИЧЕСКИЕ ТРЕБОВАНИЯ	4
-К 1	ПАНЕЛИ ПС 30.6.2.5..., ПС 30.9.2.5...	10
-К 2	ПАНЕЛИ ПС 30.12.2.5..., ПС 30.15.2.5...	11
-К 3	ПАНЕЛИ ПС 30.18.2.5..., ПС 30.21.2.5...	13
-К 4	ПАНЕЛИ ПС 60.6.2.5..., ПС 60.9.2.5...	14
-К 5	ПАНЕЛИ ПС 60.12.2.5..., ПС 60.15.2.5...	16
-К 6	ПАНЕЛИ ПС 60.18.2.5..., ПС 60.21.2.5...	17
-К 7	ПАНЕЛЬ ПС 72.9.2.5...	19
-К 8	ПАНЕЛИ ПС 72.12.2.5..., ПС 72.15.2.5...	20
-К 9	ПАНЕЛИ ПС 72.18.2.5..., ПС 72.21.2.5...	21
-К 10	ПАНЕЛИ ПС 90.12.2.5..., ПС 90.15.2.5...	23
-К 11	ПАНЕЛИ ПС 90.18.2.5..., ПС 90.21.2.5...	24
-К 12	ПАНЕЛИ 1ПС 27.6.2.5..., 1ПС 27.9.2.5...	25
-К 13	ПАНЕЛИ 1ПС 27.12.2.5..., 1ПС 27.15.2.5...	26
-К 14	ПАНЕЛИ 1ПС 27.18.2.5..., 1ПС 27.21.2.5...	28
-К 15	ПАНЕЛИ 2ПС 27.6.2.5..., 2ПС 27.9.2.5...	29
-К 16	ПАНЕЛИ 2ПС 27.12.2.5..., 2ПС 27.15.2.5...	31
-К 17	ПАНЕЛИ 2ПС 27.18.2.5..., 2ПС 27.21.2.5...	32
-К 18	ПАНЕЛИ 1ПС 57.6.2.5..., 1ПС 57.9.2.5...	34
-К 19	ПАНЕЛИ 1ПС 57.12.2.5..., 1ПС 57.15.2.5...	35
-К 20	ПАНЕЛИ 1ПС 57.18.2.5..., 1ПС 57.21.2.5...	37
-К 21	ПАНЕЛИ 2ПС 57.6.2.5..., 2ПС 57.9.2.5...	38
-К 22	ПАНЕЛИ 2ПС 57.12.2.5..., 2ПС 57.15.2.5...	40

НАЧ ОТД	СОЛЫНСКИЙ	
Н КОНТР	ЛЕОНТЬЕВА	
ГИП	ШАЦ	
ГЛ СПЕЦ	КОЧИН	
ГЛ СПЕЦ	ШАНАУРОВА	
ПРОВЕР	ЛЕОНТЬЕВА	
РАЗРАБ	ЛУКИНА	

1 030 1-1/88. 1-2

Содержание

СТАДИЯ	ЛИСТ	ЛИСТОВ
Р	1	4

ЦНИИЭП ТОРГОВО БЫТОВЫХ ЗДАНИЙ И ТУРИСТСКИХ КОМПЛЕКСОВ

ИНВ. N ПОДЛ | ПОДПИСЬ И ДАТА | ВЗАМ. ИНВ. N

ФОРМАТ А4

ОБОЗНАЧЕНИЕ ДОКУМЕНТА	НАИМЕНОВАНИЕ	СТР
1.030.1-1/88 1-2-К 23	ПАНЕЛИ 2ПС 57.18.2.5..., 2ПС 57.21.2.5...	41
-К 24	ПАНЕЛИ ПС 3.12.2.5..., ПС 3.18.2.5...,	43
	ПС 3.21.2.5...,	
-К 25	ПАНЕЛИ ПС 6.12.2.5..., ПС 6.18.2.5...,	44
	ПС 6.21.2.5...	
-К 26	ПАНЕЛИ ПС 12.12.2.5..., ПС 12.18.2.5...,	45
	ПС 12.21.2.5...,	
-К 27	ПАНЕЛИ ПС 12.12.2.5...-1 ПС 12.18.2.5...-1	47
	ПС 12.21.2.5...-1	
-К 28	ПАНЕЛИ 3ПС 46.60.2.5..., 3ПС 46.90.2.5...	49
-К 29	ПАНЕЛИ 3ПС 46.120.2.5..., 3ПС 46.150.2.5...	50
-К 30	ПАНЕЛИ 3ПС 46.180.2.5..., 3ПС 46.210.2.5...	51
-К 31	ПАНЕЛИ 4ПС 67.120.2.5-л 4ПС 67.180.2.5-л,	52
	4ПС 67.210.2.5-л	
-К 32	ПАНЕЛИ 4ПС 67.120.2.5-я, 4ПС 67.180.2.5-я	53
	4ПС 67.210.2.5-я	
-К 33	ПАНЕЛИ ПСК 60.6.2.5..., ПСК 60.9.2.5	54
-К 34	ПАНЕЛИ 1ПСК 57.6.2.5..., 1ПСК 57.9.2.5...	55
-К 35	ПАНЕЛИ 2ПСК 57.6.2.5..., 2ПСК 57.9.2.5...	57

ИНВ. N ПОДЛ | ПОДПИСЬ И ДАТА | ВЗАМ. ИНВ. N

1.030 1-1/88 1-2

ЛИСТ 2

24764 3

ФОРМАТ А4

Обозначение документа	Наименование	Стр
1.030.1-1/88.1-2-К36	Панели 1ПС27.5.6.2.5..., 1ПС27.5.9.2.5...	59
-К37	Панели 1ПС27.5.12.2.5..., 1ПС27.5.15.2.5...	60
-К38	Панели 1ПС27.5.18.2,5..., 1ПС27.5.21.2.5...	62
-К39	Панели 2ПС27.5.6. 2,5..., 2ПС27.5.9.2.5...	63
-К40	Панели 2ПС27.5.12.2.5..., 2ПС27.5.15.2.5...	65
-К41	Панели 2ПС27.5.18.2,5..., 2ПС27.5.21.2.5...	66
-К42	Панели 1ПС57.5.6.2.5..., 1ПС57.5.9.2.5...	68
-К43	Панели 1ПС57.5.12.2.5..., 1ПС57.5.15.2.5...	69
-К44	Панели 1ПС57.5.18.2,5..., 1ПС57.5.21.2.5...	71
-К45	Панели 2ПС57.5.6.2.5..., 2ПС57.5.9.2.5...	72
-К46	Панели 2ПС57.5.12.2.5..., 2ПС57.5.15.2.5...	74
-К47	Панели 2ПС57.5.18.2.5..., 2ПС57.5.21.2.5...	75
-К48	Панели 3ПС41.60.25..., 3ПС41.90.25...	77
-К49	Панели 3ПС41.120.25..., 3ПС41.150.25...	78
-К50	Панели 3ПС41.180.25..., 3ПС41.210.25...	79
-К51	Панели 4ПС72.120.25-Л, 4ПС72.180.25-Л, 4ПС72.210.25-Л	80
1.030.1-1/88.1-2-К52	Панели 4ПС72.120.25-Я, 4ПС72.180.25-Я, 4ПС72.210.25-Я	61
-К53	Панели 1ПСК57.5.6.2.5..., 1ПСК57.5.9.2.5...	82
-К54	Панели 2ПСК57.5.6.2.5..., 2ПСК57.5.9.2.5...	83
-К55	Узлы 1... 14	85
-РС	Ведомость расхода стали	89

Инв. № подл. | Подпись и дата | Взам. инв. №

24764 4

I. Общие данные

Данный выпуск входит в состав серии I.030.I-I/88 "Стены наружные из однослойных панелей для каркасных общественных зданий, производственных и вспомогательных зданий промышленных предприятий".

Выпуск содержит: технические требования, опалубочные чертежи, армирование, спецификации, опалубочные и арматурные узлы, ведомость расхода стали на панели толщиной 250 мм.

Общие указания по применению и расчету панелей приведены в выпусках 0-0 "Общие указания по применению. Номенклатура изделий. Часть I. Общественные здания и вспомогательные здания промышленных предприятий" и в 0-I "Материалы для проектирования стен многоэтажных зданий с высотами этажей 3,3; 3,6 и 4,2 м".

Настоящий выпуск следует рассматривать совместно с выпусками:

I-7 "Панели из легких и ячеистых бетонов. Пространственные арматурные каркасы. Рабочие чертежи";

I-8 "Панели из легких и ячеистых бетонов. Арматурные и закладные изделия. Рабочие чертежи".

Панели запроектированы в соответствии с требованиями СНиП 2.03.0I-84* "Бетонные и железобетонные конструкции", ГОСТ II024-84 "Панели стеновые наружные бетонные и железобетонные для жилых и общественных зданий. Общие технические условия".

В таблицах спецификаций изделий на панели в графе "Обозначение" опущено название серии I.030.I-I/88.

2. Конструкция и изготовление панелей

2.I. Панель представляет собой плоскую однослойную конструкцию, выполненную из легкого или ячеистого бетона, армированную пространственным каркасом.

2.2. Панели запроектированы из следующих видов бетона:

легкого бетона плотного строения на пористых заполнителях класса по прочности на сжатие В 3,5 марки по средней плотности в пределах D 900...D 1200 (керамзитобетон, шунгизитобетон, перлитобетон, аглопоритобетон);

ячеистого бетона автоклавного твердения класса по прочности на сжатие В 2,5 марки по средней плотности D600, D 700 (пенобетон, газобетон).

2.3. Панели, выполняемые из легкого бетона, имеют наружный и внутренний фактурные слои толщиной соответственно 20 и I5 мм.

Фактурные слои запроектированы из цементно-песчаного раствора со средней плотностью I800 кг/м^3 марки I00.

2.4. Проектная марка бетона и раствора фактурных слоев по морозостойкости назначается проектной организацией в зависимости от режима эксплуатации ограждающих конструкций и значения расчетной зимней температуры воздуха в районе строительства.

2.5. Панели армируются пространственными каркасами. Пространственные каркасы, применяемые в панелях из ячеистого бетона, должны иметь цементно-полистирольное или латексно-минеральное защитное покрытие согласно требованиям СН 277-80 "Инструкция по изготовлению изделий из ячеистого бетона".

2.6. Марка проектной стали для закладных деталей, применяемых в панелях, назначается в конкретном проекте в соответствии с приложением 2 (п.Iа) СНиП 2.03.0I-84* в зависимости от температуры наружного воздуха. Закладные изделия должны быть защищены от коррозии в соответствии с требованиями главы СНиП 2.03.II-85 "Защита строительных конструкций от коррозии".

2.7. Для монтажных петель применяется горячекатаная сталь класса А-I марки Ст3сп2 и Ст3пс2. В случае монтажа панелей при зимней

НАЧ.ОТД	ВОЛЬНСКИЙ		I.030.I-I/88. I - 2 - ТТ		
Н.КОНТР.	ЛЕОНТЬЕВА				
ГИП	ШАЦ				
ГЛ.СПЕЦ	ШАНАТ[illegible]ВА		Технические требования	СТАДИЯ: Р	ЛИСТ: I	ЛИСТОВ: 6
ГЛ.СПЕЦ	КОЧИН			ЦНИИЭП торгово-бытовых зданий и туристских комплексов		

ФОРМАТ А3

Инв. № подл. | Подпись и дата | Взам. инв. №

температуре ниже минус 40°С – применение петель из стали марки Ст3пс2 не допускается.

2.8. Масса легкобетонных панелей, указанная в номенклатуре выпуска 0-0ч1 определена при отпускной объемной влажности бетона ω = I5% с учетом 5% весовой влажности цементно-песчаного раствора и веса арматурных изделий. Отпускная плотность бетона определялась по формуле

$$\mathcal{D}^{отп} = \mathcal{D} + \frac{\omega}{I00} I000 \ (кг/м^3),$$

где $\mathcal{D}$ – марка по средней плотности бетона; отпускная плотность цементно-песчаного раствора – I890 кг/м^3.

Масса ячеистобетонных панелей определена с учетом 25% весовой влажности бетона.

Отпускная плотность бетона определялась по формуле:

$$\mathcal{D}^{отп} = \mathcal{D} \times I,25 \ (кг/м^3).$$

2.9. Изготовление панелей следует выполнять в соответствии с требованиями ГОСТ II024-84 по рабочим чертежам и инвентарной заводской оснастке. При этом необходимо выполнить следующие требования:

2.9.I. Панели изготавливаются в горизонтальных формах фасадной стороной вниз.

2.9.2. Армирование панелей должно производиться сварными пространственными каркасами, которые устанавливаются в форму в собранном виде при закрытых бортах меткой к нижней торцевой продольной грани панели (согласно рис.I). Все строповочные петли устанавливаются в форме и фиксируются в проектном положении при помощи бортовых вкладышей формы и крепятся к пространственным каркасам при помощи отдельных стержней.

Фиксация пространственных каркасов в проектном положении в форме должна обеспечиваться при помощи пластмассовых или цементных фиксаторов.

Рис.I

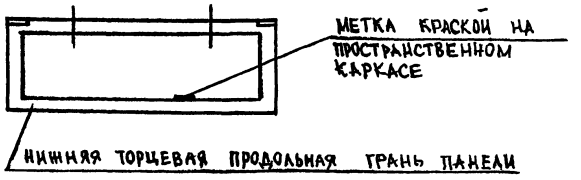

2.9.3. Крепление закладных изделий в панелях марок ПС, 1ПС, 2ПС, 3ПС и 4ПС производится к бортам форм при помощи фиксаторов, кроме закладных изделий МН-4 и МН-6, которые крепятся вязальной проволокой к пространственным каркасам в форме.

2.9.4. Термообработку панелей производить по режимам, предусмотренным в действующих нормативных документах.

2.9.5. Распалубку панелей производить при достижении бетоном прочности не менее 80% проектного класса бетона "В" с применением кантователя, обеспечивающего угол подъема изделия не менее 70° к горизонту.

2.I0. Контроль качества при изготовлении должен производиться путем систематического пооперационного контроля прочности кубов бетона, толщин защитных слоев и средней плотности бетона.

2.II. Для подъема панелей предусмотрены строповочные петли. Подъем панелей длиной 9,0 м осуществляется за 4 петли, при этом должны быть применены приспособления, обеспечивающие равномерное распределение усилий на все петли (самобалансирующие траверсы).

2.I2. Участки верхней и боковых торцевых граней панелей, указанных пунктиром на рис.2, подлежат затирке и покрытию грунтовочными составами в заводских условиях. Вид и техническая характеристика грунтовочных составов приведены в выпуске 0-I, ТАБЛИЦА 3

Рис. 2

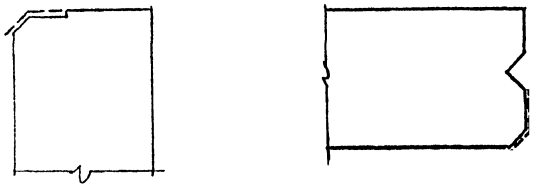

2.I3. Отпускная прочность бетона и раствора легкобетонных панелей должна быть не менее 80% проектного класса бетона по прочности на сжатие в летний период и 90% – в холодный период года, отпускная прочность бетона ячеистобетонных панелей – I00%.

Отпускная влажность панелей из легкого бетона не должна быть более I3% (I5% – для перлитобетона), отпускная влажность панелей из ячеистого бетона – не более 25%.

2.I4. Приемка панелей ОТК завода-изготовителя и контрольная выборочная проверка производятся в соответствии с требованиями ГОСТ II024-84, ГОСТ 8829-85 "Конструкции и изделия бетонные и железобетонные сборные. Методы испытаний нагружением и оценка прочности, жесткости и трещиностойкости".

3. Хранение и транспортировка панелей.

3.1. Хранение и транспортирование панелей следует выполнять в соответствии с требованиями ГОСТ II024-84.

3.2. Панели должны храниться в специально оборудованных складах в вертикальном положении.

3.3. Каждая панель должна опираться на деревянные подкладки толщиной не менее 30 мм. Прокладки располагаются на расстоянии I,2 м от торцов для панелей 6м (для панелей 3м не более 0.6 м.)

3.4. Транспортирование панелей производят на панелевозах в вертикальном или с небольшим уклоном положении, с закреплением их в кассетных стойках, обеспечивающих неподвижность панелей и сохранность лицевых поверхностей.

4. Маркировка панелей.

4.I. Маркировка панелей выполнена в соответствии с требованиями ГОСТ 23009-78 "Конструкции и изделия бетонные и железобетонные сборные. Условные обозначения (марки)". Марка содержит основные характеристики панели и состоит из буквенно-цифровых индексов, образующих три группы обозначений. Группы разделяются между собой дефисом.

Структура марки панелей в общем виде следующая:

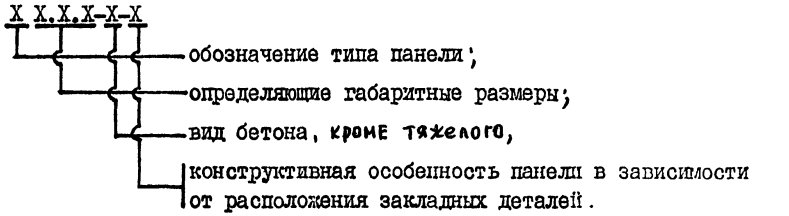

4.2. Первая группа содержит обозначение типа панели и ее габаритные размеры. Для обозначения типа панелей использованы следующие буквенно-цифровые индексы:

ПС – панель стеновая или простеночная;

ПСК – панель стеновая подкарнизная;

IПС – панель стеновая рядовая для внутреннего угла (прямая);

2ПС – панель стеновая рядовая для внутреннего угла (зеркальная);

3ПС – панель стеновая для наружного угла здания;

4ПС – панель стеновая простеночная для внутреннего угла здания.

Габаритные размеры, обозначающие соответственно длину, высоту и толщину, даны для панелей ПС, IПС, 2ПС в дециметрах, а для панелей 3ПС и 4ПС в сантиметрах.

4.3. Во вторую группу обозначений входит буквенный индекс вида

Инв. № подл. | Подпись и дата | Взам. инв. №

бетона и имеет следующее обозначение:

Л – легкий бетон на пористых заполнителях;

Я – ячеистый бетон.

4.4. Третья группа содержит характеристики конструктивных особенностей панелей в зависимости от расположения закладных деталей и может состоять из двух подгрупп цифровых индексов, разделенных точкой, или одной подгруппы.

Наличие цифрового индекса "I" в первой подгруппе всегда означает, что данные панели применяются для навесных стен. Исключение составляют только простеночные панели длиной 1180 мм, в которых цифровой индекс "I" первой подгруппы означает, что данная простеночная панель устанавливается с привязкой к оси, равной 10 мм.

Цифровой индекс второй подгруппы означает наличие дополнительных закладных изделий в панелях.

В панелях, предназначенных для самонесущих стен, в первой подгруппе ставится цифровой индекс "0" только в случае наличия второй цифровой подгруппы. При отсутствии в панелях для самонесущих стен дополнительных закладных изделий третья цифровая группа не проставляется.

4.5. Пример маркировки панели:

ПС 60.12.2.5-Л – панель рядовая для внутренних углов здания длиной 5980 мм, высотой 1185 мм, толщиной 250 мм из легкого бетона на пористых заполнителях, прямая для самонесущих стен.

ПС 72.18.2,5 – Л – панель рядовая длиной 7180 мм, высотой 1785 мм, толщиной 250 мм из легкого бетона на пористых заполнителях для навесных стен.

ЗПС 46.150.2,5 – Я – панель стеновая для наружного угла здания длиной 460 мм, высотой 1485 мм, толщиной 250 мм из ячеистого бетона.

5. Испытание панелей.

5.1. Контрольные испытания и оценка качества панелей по показателям прочности, жесткости и трещиностойкости следует проводить в соответствии с требованиями ГОСТ 8829-85 нагружением конструкции до контролируемого предельного состояния путем силового воздействия. Партия изделий признается годной, если результаты испытаний отобранных панелей удовлетворяют всем требованиям по прочности, жесткости и трещиностойкости.

5.2. Панели следует испытывать на одновременное действие вертикальной и горизонтальной нагрузок и опирать на шарнирные опоры, обеспечивающие свободное перемещение конструкции вдоль ее осей.

На листе 5 дана схема опирания и загружения панелей при испытаниях.

5.3. Значения контрольных испытательных нагрузок (за вычетом собственной массы панелей при определении вертикальных нагрузок) даны в таблицах 1 и 2.

5.4. Контролируемая ширина раскрытия трещин равна 0,25 мм.

Расположение нагрузок по фасаду

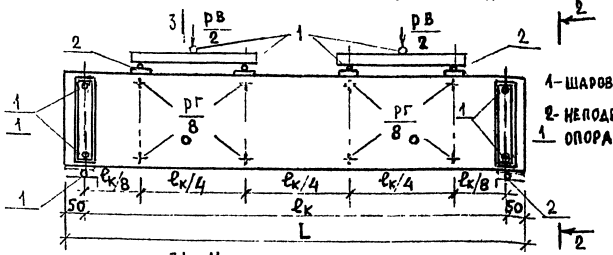

Расположение нагрузок в плане

1-1 (для панелей ПС60..., ПС72...)



1-1 (для панелей ПС90...)

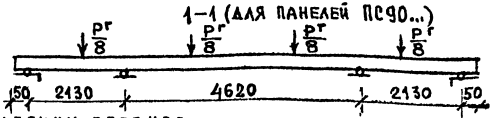

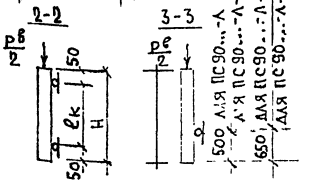

3| Испытательные нагрузки для панелей из легких бетонов

Таблица 1

№ п/п	Марка панели	Контрольные нагрузки при испытании панелей на прочность				Контрольные нагрузки при испытании по раскрытию трещин	
		вертикальная $p_в$, тс		горизонтальная $p_г$, тс		вертикальная $p_в$, тс	горизонтальная $p_г$, тс
		C = 1,25	C = 1,6	C = 1,25	C = 1,6		
1	ПС 60. 6 2,5 — А	2,51	3,57	0,91	1,17	1,25	0,52
2	ПС 60. 9. 2,5 — А	3,76	5,34	1,37	1,76	1,88	0,78
3	ПС 60. 12. 2,5 — А	5,01	7,12	1,82	2,34	2,51	1,04
4	ПС 60. 15. 2,5 — А	6,26	8,89	2,28	2,92	3,14	1,30
5	ПС 60. 18. 2,5 — А	7,53	10,69	2,74	3,51	3,76	1,57
6	ПС 60. 21. 2,5 — А	8,77	12,46	3,19	4,10	4,39	1,83
7	ПС 72. 9. 2,5 — А	4,61	6,55	1,68	2,16	2,30	0,96
8	ПС 72. 12. 2,5 — А	6,14	8,72	2,24	2,88	3,07	1,28
9	ПС 72. 15. 2,5 — А	7,68	10,91	2,80	3,60	3,84	1,60
10	ПС 72. 18. 2,5 — А	9,22	13,09	3,37	4,32	4,61	1,93
11	ПС 72. 21. 2,5 — А	10,76	15,28	3,93	5,04	5,38	2,25
12	ПС 90. 12. 2,5 — А	7,68	10,91	2,81	3,60	3,84	1,61
13	ПС 90. 15. 2,5 — А	9,60	13,63	3,51	4,50	4,80	2,01

L = 5980; 7180; 8980 мм
H - высота панелей мм

Инв.№ подл. | Подп. и дата | Взам. инв.№

ПРОДОЛЖЕНИЕ ТАБЛИЦЫ

№ п/п	Марка панели	Контрольные нагрузки при испытании панелей на прочность				Контрольные нагрузки при испытании по раскрытию трещин	
		вертикальная $P_в$, тс		горизонтальная $P_г$, тс		вертикальная $P_в$, тс	горизонтальная $P_г$, тс
		C = 1,25	C = 1,6	C = 1,25	C = 1,6		
14	ПС 90.18. 2,5 — А	11,52	16,35	4,21	5,40	5,76	2,41
15	ПС 90.21. 2,5 — А	13,44	19,07	4,91	6,30	6,72	2,81
16	ПСК 60. 6. 2,5 — А	6,79	9,05	0,91	1,17	3,54	0,52
17	ПСК 60. 9. 2,5 — А	7,95	10,67	1,37	1,76	3,83	0,78

Испытательные нагрузки для панелей из ячеистых бетонов

Таблица 2

№ п/п	Марка панели	Контрольные нагрузки при испытании панелей на прочность				Контрольные нагрузки при испытании панелей на жесткость	
		вертикальная $P_в$ тс		горизонтальная $P_г$ тс		вертикальная $P_в$ тс	горизонтальная $P_г$ тс
		C = 1,25	C = 1,6	C = 1,25	C = 1,6		
1	ПС 60. 6. 2,5 — Я	1,53	2,17	0,91	1,17	0,77	0,52
2	ПС 60. 9. 2,5 — Я	2,30	3,27	1,37	1,76	1,15	0,73
3	ПС 60.12 2,5 — Я	3,07	4,36	1,82	2,34	1,54	1,04
4	ПС 60.15. 2,5 — Я	3,84	5,46	2,0	2,92	1,92	1,30
5	ПС 60.18.2,5 — Я	4,61	6,56	2,74	3,51	2,30	1,57
6	ПС 72. 9. 2,5 — Я	2,83	4,01	1,68	2,16	1,41	0,96
7	ПС 72.12.2,5 — Я	3,77	5,35	2,24	2,88	1,88	1,28
8	ПС 72.15.2,5 — Я	4,70	6,68	2,80	3,60	2,36	1,60
9	ПС 72.18.2,5 — Я	5,65	8,02	3,37	4,32	2,83	1,93

Значения контрольных нагрузок подсчитаны:

для легкобетонных панелей при отпускной плотности бетона $D^{отп} = 1200 + 150 = 1350$ кг/м³

для ячеистобетонных панелей при отпускной плотности бетона $D^{отп} = 700 \times 125 = 875$ кг/м³

Инв. № подл. | Подп. и дата | Взам. инв. №

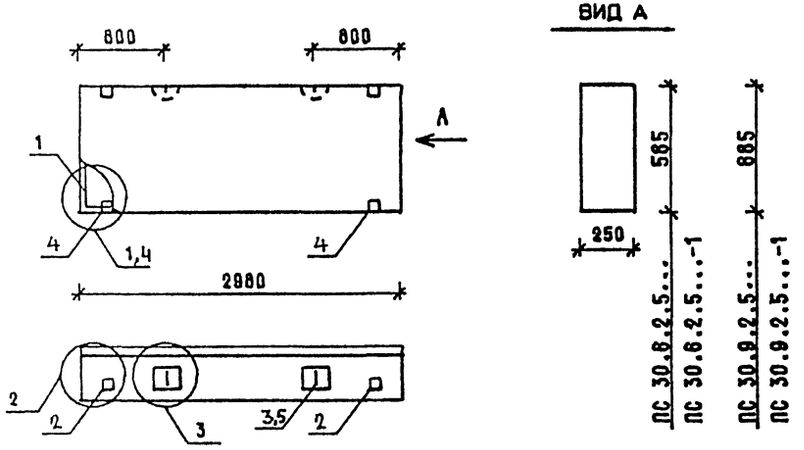

МАРКА ПАНЕЛИ	РАСХОД МАТЕРИАЛОВ				№ УЗЛА
	БЕТОН, М3		ОТДЕЛ.СЛОЙ ЦЕМ.Р-Р М100, М3	СТАЛЬ, КГ	
	КЛ.В3.5	КЛ.В2.5			
ПС 30.6.2.5-Л	0,375	-	0,061	12,12	1,2,3
ПС 30.6.2.5-Л-1	0,375	-	0,061	14,52	2,3,4
ПС 30.9.2.5-Л	0,567	-	0,092	12,48	1,2,3
ПС 30.9.2.5-Л-1	0,567	-	0,092	14,88	2,3,4
ПС 30.6.2.5-Я	-	0,436	-	11,38	1,2,3
ПС 30.6.2.5-Я-1	-	0,436	-	13,78	2,3,4
ПС 30.9.2.5-Я	-	0,659	-	12,48	1,2,3
ПС 30.9.2.5-Я-1	-	0,659	-	14,88	2,3,4

1. УЗЛЫ СМ. К 55
2. ВЕДОМОСТЬ РАСХОДА МАТЕРИАЛОВ СМ. РС

НАЧ.ОТД.	ВОЛЬНСКИЙ	1.030.1-1/88. 1-2-К 1	
Н.КОНТР	ЛЕОНТЬЕВА		
Г И П	ШАЦ	ПАНЕЛИ ПС 30.6.2.5.... ПС 30.9.2.5 ...	СТАДИЯ Р; ЛИСТ 1; ЛИСТОВ 3
ГЛ.СПЕЦ	КОЧИН		
ГЛ.СПЕЦ	ШАНАУРОВА	ЦНИИЭП торгово-бытовых зданий и туристских комплексов	
ПРОВЕР	ЛЕОНТЬЕВА		
РАЗРАБ	МУСОВСКИЙ		

ФОРМАТ А4

МАРКА ПАНЕЛИ	ПОЗ.	МАРКА АРМАТУРНОГО ИЗДЕЛИЯ	КОЛ.	МАССА, КГ		ОБОЗНАЧЕНИЕ ДОКУМЕНТА
				1 ШТ	ВСЕГО	
ПС 30.6.2.5-Л	1	КП-1.25	1	6,15	6,15	1-7-К1
	2	МН-1	2	2,07	4,14	1-8-К51
	3	СП-2	2	0,83	1,66	1-8-К48
	5	Ф8АIII L= 220	2	0.09	0,17	Б.Ч.
	ИТОГО: 12.12					
ПС 30.6.2.5-Л-1	1	КП-1.25	1	6.15	6.15	1-7-К1
	2	МН-1	2	2.07	4.14	1-8-К51
	3	СП-2	2	0.83	1.66	1-8-К48
	4	МН-2.25	2	1.20	2.40	1-8-К52
	5	Ф8АIII L= 220	2	0.09	0.17	Б.Ч.
	ИТОГО: 14.52					
ПС 30.9.2.5-Л	1	КП-2.25	1	6,51	6,51	1-7-К2
	2	МН-1	2	2,07	4,14	1-8-К51
	3	СП-2	2	0,83	1,66	1-8-К48
	5	Ф8АIII L= 220	2	0,09	0,17	Б.Ч
	ИТОГО: 12.48					
ПС 30.9.2.5-Л-1	1	КП-2.25	1	6,51	6,51	1-7-К2
	2	МН-1	2	2,07	4,14	1-8-К51
	3	СП-2	2	0,83	1,66	1-8-К48
	4	МН-2.25	2	1,20	2,40	1-8-К52
	5	Ф8АIII L= 220	2	0,09	0,17	Б.Ч.
	ИТОГО: 14,88					

1.030.1-1/88. 1-2-К 1 — ЛИСТ 2

24764 11

ФОРМАТ А4

МАРКА ПАНЕЛИ	ПОЗ.	МАРКА АРМАТУРНОГО ИЗДЕЛИЯ	КОЛ.	МАССА, КГ 1 ШТ	МАССА, КГ ВСЕГО	ОБОЗНАЧЕНИЕ ДОКУМЕНТА
ПС 30.6.2.5-Я	1	КП-1.25	1	6.15	6.15	1-7-К1
	2	МН-1	2	2.07	4.14	1-8-К51
	3	СП-1	2	0.46	0.92	1-8-К48
	5	ФВАIII L= 220	2	0.09	0.17	Б.Ч.
	ИТОГО: 11.38					
ПС 30.6.2.5-Я-1	1	КП-1.25	1	6.15	6.15	1-7-К1
	2	МН-1	2	2.07	4.14	1-8-К51
	3	СП-1	2	0.46	0.92	1-8-К48
	4	МН-2.25	2	1.20	2.40	1-8-К52
	5	ФВАIII L= 220	2	0.09	0.17	Б.Ч.
	ИТОГО: 13.78					
ПС 30.9.2 5-Я	1	КП-2.25	1	6.51	6.51	1-7-К2
	2	МН-1	2	2.07	4.14	1-8-К51
	3	СП-2	2	0.83	1.66	1-8-К48
	5	ФВАIII L= 220	2	0.09	0.17	Б.Ч.
	ИТОГО: 12.48					
ПС 30.9.2 5-Я-1	1	КП-2.25	1	6.51	6.51	1-7-К2
	2	МН-1	2	2.07	4.14	1-8-К51
	3	СП-2	2	0.83	1.66	1-8-К48
	4	МН-2.25	2	1.20	2.40	1-8-К52
	5	ФВАIII L= 220	2	0.09	0.17	Б.Ч.
	ИТОГО: 14.88					

1.030.1-1/88. 1-2-К1 | ЛИСТ 3

ФОРМАТ А4

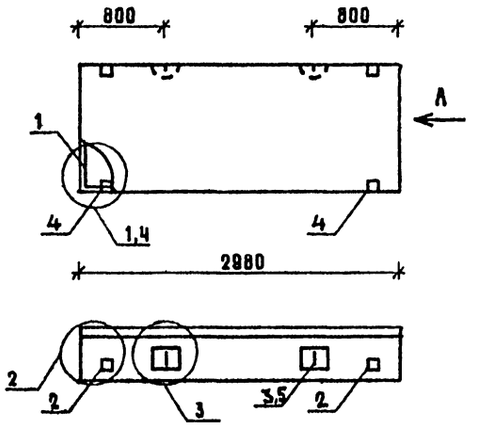

ВИД А

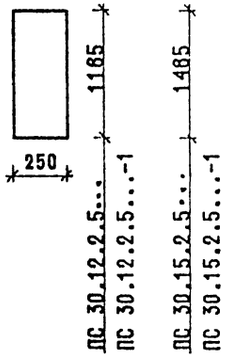

МАРКА ПАНЕЛИ	РАСХОД МАТЕРИАЛОВ: БЕТОН, М3 кл.В3.5	БЕТОН, М3 кл.В2.5	ОТДЕЛ.СЛОЙ ЦЕМ.Р-Р М100, М3	СТАЛЬ, КГ	№ УЗЛА
ПС 30.12.2.5-Л	0.759	-	0,124	15,72	1,2,3
ПС 30.12.2.5-Л-1	0.759	-	0,124	18,12	2,3,4
ПС 30.15.2.5-Л	0.951	-	0,155	17,92	1,2,3
ПС 30.15.2.5-Л-1	0.951	-	0,155	20,32	2,3,4
ПС 30.12.2.5-Я	-	0.883	-	14,68	1,2,3
ПС 30.12.2.5-Я-1	-	0.883	-	17,08	2,3,4
ПС 30.15.2.5-Я	-	1.106	-	16,88	1,2,3
ПС 30.15.2.5-Я-1	-	1.106	-	19,28	2,3,4

1. УЗЛЫ СМ. К 55
2. ВЕДОМОСТЬ РАСХОДА МАТЕРИАЛОВ СМ. РС

НАЧ.ОТД	ВОЛЫНСКИЙ	
Н.КОНТР.	ЛЕОНТЬЕВА	
ГИП	ШАЦ	
ГЛ.СПЕЦ	КОЧИН	
ГЛ.СПЕЦ	ШАНАУРОВА	
ПРОВЕР.	ЛЕОНТЬЕВА	
РАЗРАБ.	МИСОВСКИЙ	

1.030.1-1/88. 1-2-К2

ПАНЕЛИ ПС 30.12.2.5.. ПС 30.15.2.5....

СТАДИЯ	ЛИСТ	ЛИСТОВ
Р	1	3

ЦНИИЭП торгово-бытовых зданий и туристских комплексов

24764 12

ФОРМАТ А4

МАРКА ПАНЕЛИ	ПОЗ.	МАРКА АРМАТУРНОГО ИЗДЕЛИЯ	КОД.	МАССА, КГ		ОБОЗНАЧЕНИЕ ДОКУМЕНТА
				1 ШТ	ВСЕГО	
ПС 30.12.2.5-Л	1	КП-3.25	1	8.71	8.71	1-7-К3
	2	МН-1	2	2.07	4.14	1-8-К51
	3	СП-3	2	1.35	2.70	1-8-К48
	5	Ф8АIII L= 220	2	0.09	0.17	Б.Ч.
	ИТОГО: 15.72					
ПС 30.12.2.5-Л-1	1	КП-3.25	1	8.71	8.71	1-7-К3
	2	МН-1	2	2.07	4.14	1-8-К51
	3	СП-3	2	1.35	2.70	1-8-К48
	4	МН-2.25	2	1.20	2.40	1-8-К52
	5	Ф8АIII L= 220	2	0.09	0.17	Б.Ч.
	ИТОГО: 18.12					
ПС 30.15.2.5-Д	1	КП-4.25	1	10.91	10.91	1-7-К4
	2	МН-1	2	2.07	4.14	1-8-К51
	3	СП-3	2	1.35	2.70	1-8-К48
	5	Ф8АIII L= 220	2	0.09	0.17	Б.Ч.
	ИТОГО: 17.92					
ПС 30.15.2.5-Л-1	1	КП-4.25	1	10.91	10.91	1-7-К4
	2	МН-1	2	2.07	4.14	1-8-К51
	3	СП-3	2	1.35	2.70	1-8-К48
	4	МН-2.25	2	1.20	2.40	1-8-К52
	5	Ф8АIII L= 220	2	0.09	0.17	Б.Ч.
	ИТОГО: 20.32					

1.030.1-1/88. 1-2-К 2

ЛИСТ 2

ФОРМАТ А4

МАРКА ПАНЕЛИ	ПОЗ.	МАРКА АРМАТУРНОГО ИЗДЕЛИЯ	КОЛ.	МАССА, КГ		ОБОЗНАЧЕНИЕ ДОКУМЕНТА
				1 ШТ	ВСЕГО	
ПС 30.12.2.5-Я	1	КП-3.25	1	8.71	8.71	1-7-К3
	2	МН-1	2	2.07	4.14	1-8-К51
	3	СП-2	2	0.83	1.66	1-8-К48
	5	Ф8АIII L= 220	2	0.09	0.17	Б Ч
	ИТОГО: 14.68					
ПС 30.12.2.5-Я-1	1	КП-3.25	1	8.71	8.71	1-7-К3
	2	МН-1	2	2.07	4.14	1-8-К51
	3	СП-2	2	0.83	1.66	1-8-К48
	4	МН-2.25	2	1.20	2.40	1-8-К52
	5	Ф8АIII L= 220	2	0.09	0.17	Б.Ч
	ИТОГО: 17.08					
ПС 30.15.2.5-Я	1	КП-4.25	1	10.91	10.91	1-7-К4
	2	МН-1	2	2.07	4.14	1-8-К51
	3	СП-2	2	0.83	1.66	1-8-К48
	5	Ф8АIII L= 220	2	0.09	0.17	Б.Ч.
	ИТОГО: 16.88					
ПС 30.15.2.5-Я-1	1	КП-4.25	1	10.91	10.91	1-7-К4
	2	МН-1	2	2.07	4.14	1-8-К51
	3	СП-2	2	0.83	1.66	1-8-К48
	4	МН-2.25	2	1.20	2.40	1-8-К52
	5	Ф8АIII L= 220	2	0.09	0.17	Б.Ч.
	ИТОГО: 19.28					

1.030.1-1/88. 1-2-К 2

ЛИСТ 3

24764 13

ФОРМАТ А4

ВИНОКУР ВЕДИХ ТЛП САПР
БУРЛАКОВА ВЕДИХ СП ТБЗТК
ВЗАМИНВ ПОДПИСЬ И ДАТА ИНВ ПОДЛ

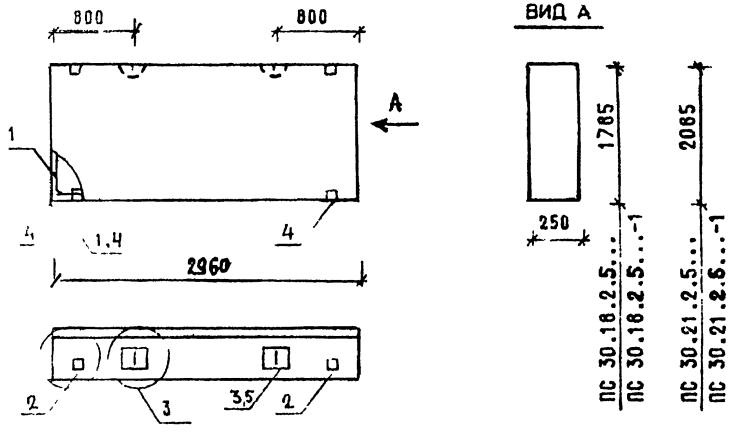

МАРКА ПАНЕЛИ	РАСХОД МАТЕРИАЛОВ				№ УЗЛА
	БЕТОН, М3		ОТДЕЛ. СЛОЙ ЦЕМ.Р-Р М100, М3	СТАЛЬ, КГ	
	КЛ.В3,5	КЛ.В2,5			
ПС 30.18.2.5-Л	1.144	-	0.186	20,12	1,2,3
ПС 30.18.2.5-Л-1	1.144	-	0.186	22,52	2,3,4
ПС 30.21.2.5-Л	1.336	-	0.217	23,49	1,2,3
ПС 30.21.2.5-Л-1	1.336	-	0.217	25,89	2,3,4
ПС 30.18.2.5-Я	-	1.330	-	19,08	1,2,3
ПС 30.18.2.5-Я-1	-	1.330	-	21,48	2,3,4

1. УЗЛЫ СМ. К 55
2. ВЕДОМОСТЬ РАСХОДА МАТЕРИАЛОВ СМ. РС

НАЧ.ОТД	ВОЛНИЦКИЙ		1.030.1-1/88. 1-2-К 3
Н.КОНТР	ЛЕОНТЬЕВА		
ГИП	ШАЦ		ПАНЕЛИ ПС 30.18.2.5.... ПС 30.21.2.5....
ГЛ.СПЕЦ	КОЧИН		СТАДИЯ Р; ЛИСТ 1; ЛИСТОВ 3
ГЛ.СПЕЦ	ШАНАУРОВА		ЦНИИЭП торгово-бытовых зданий и туристских комплексов
ПРОВЕР	КАДЕЛКИНА		
РАЗРАБ	МЫСОВСКИЙ		

ФОРМАТ А4

МАРКА ПАНЕЛИ	ПОЗ.	МАРКА АРМАТУРНОГО ИЗДЕЛИЯ	КОЛ.	МАССА, КГ		ОБОЗНАЧЕНИЕ ДОКУМЕНТА
				1 ШТ	ВСЕГО	
ПС 30.18.2.5-Л	1	КП-5.25	1	13.11	13.11	1-7-К5
	2	МН-1	2	2.07	4.14	1-8-К51
	3	СП-3	2	1.35	2.70	1-8-К48
	5	Ф8АIII L= 220	2	0.09	0.17	Б Ч.
	ИТОГО: 20.12					
ПС 30.18.2.5-Л-1	1	КП-5.25	1	13.11	13.11	1-7-К5
	2	МН-1	2	2.07	4.14	1-8-К51
	3	СП-3	2	1.35	2.70	1-8-К48
	4	МН-2.25	2	1.20	2.40	1-8-К52
	5	Ф8АIII L= 220	2	0.09	0.17	Б.Ч.
	ИТОГО: 22.52					
ПС 30.21.2.5-Л	1	КП-6.25	1	14.80	14.80	1-7-К6
	2	МН-1	2	2.07	4.14	1-8-К51
	3	СП-4	2	2.19	4.38	1-8-К49
	5	Ф8АIII L= 220	2	0.09	0.17	Б.Ч.
	ИТОГО: 23.49					
ПС 30.21.2.5-Л-1	1	КП-6.25	1	14.80	14.80	1-7-К6
	2	МН-1	2	2.07	4.14	1-8-К51
	3	СП-4	2	2.19	4.38	1-8-К49
	4	МН-2.25	2	1.20	2.40	1-8-К52
	5	Ф8АIII L= 220	2	0.09	0.17	Б.Ч
	ИТОГО: 25.89					

1.030.1-1/88. 1-2-К 3 ЛИСТ 2

24764 14

ФОРМАТ А4

МАРКА ПАНЕЛИ	ПОЗ.	МАРКА АРМАТУРНОГО ИЗДЕЛИЯ	КОЛ.	МАССА, КГ		ОБОЗНАЧЕНИЕ ДОКУМЕНТА
				1 ШТ	ВСЕГО	
ПС 30.18.2.5-Я	1	КП-5.25	1	13.11	13.11	1-7-К5
	2	МН-1	2	2.07	4.14	1-8-К51
	3	СП-2	2	0.83	1.66	1-8-К48
	5	Ф8AIII L= 220	2	0.09	0.17	Б.Ч.
	ИТОГО: 19.08					
ПС 30.18.2.5-Я-1	1	КП-5.25	1	13.11	13.11	1-7-К5
	2	МН-1	2	2.07	4.14	1-8-К51
	3	СП-2	2	0.83	1.66	1-8-К48
	4	МН-2.25	2	1.20	2.40	1-8-К52
	5	Ф8AIII L= 220	2	0.09	0.17	Б.Ч.
	ИТОГО: 21.48					

1.030.1-1/88. 1-2-К 3 | ЛИСТ 3

ФОРМАТ А4

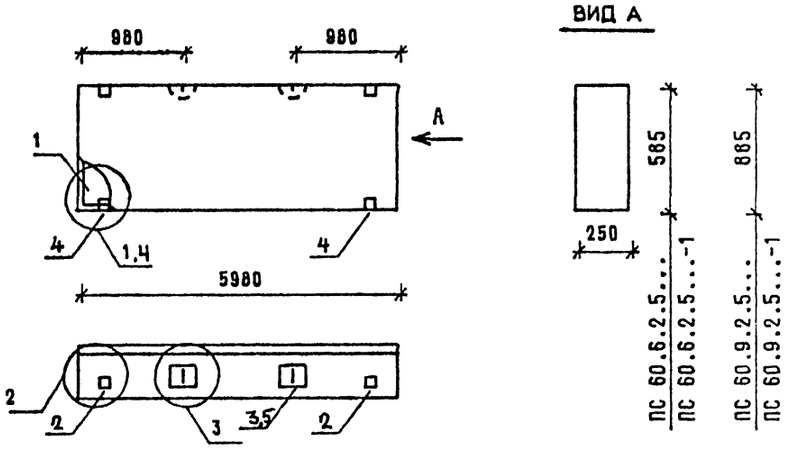

МАРКА ПАНЕЛИ	РАСХОД МАТЕРИАЛОВ				№ УЗЛА
	БЕТОН, М3		ОТДЕЛ.СЛОЙ ЦЕМ.Р-Р М100, М3	СТАЛЬ, КГ	
	КЛ.В3.5	КЛ.В2.5			
ПС 60.6.2.5-Л	0.752	-	0.122	22,66	1,2,3
ПС 60.6.2.5-Л-1	0.752	-	0.122	25,07	2,3,4
ПС 60.9.2.5-Л	1.138	-	0.185	25,73	1,2,3
ПС 60.9.2.5-Л-1	1.138	-	0.185	28,13	2,3,4
ПС 60.6.2.5-Я	-	0.875	-	22,67	1,2,3
ПС 60.6.2.5-Я-1	-	0.875	-	25,07	2,3,4
ПС 60.9.2.5-Я	-	1.323	-	24,69	1,2,3
ПС 60.9.2.5-Я-1	-	1.323	-	27,09	2,3,4

1. УЗЛЫ СМ. К 55
2. ВЕДОМОСТЬ РАСХОДА МАТЕРИАЛОВ СМ. РС

НАЧ.ОТД	ВОЛЫНСКИЙ	
Н.КОНТР	ЛЕОНТЬЕВА	
Г И П	ШАЦ	
ГЛ.СПЕЦ	КОЧИН	
Г.1.СПЕЦ	ШАНАУРОВА	
ПРОВЕР.	КАДЕЙКИНА	
РАЗРАБ.	МЫСОВСКИЙ	

1.030.1-1/88. 1-2-К4

ПАНЕЛИ
ПС 60.6.2.5....
ПС 60.9.2.5....

СТАДИЯ	ЛИСТ	ЛИСТОВ
Р	1	3

ЦНИИЭП торгово-бытовых зданий и туристских комплексов

24764 15

ФОРМАТ А3

МАРКА ПАНЕЛИ	ПОЗ	МАРКА АРМАТУРНОГО ИЗДЕЛИЯ	КОЛ.	МАССА, КГ		ОБОЗНАЧЕНИЕ ДОКУМЕНТА
				1 ШТ	ВСЕГО	
ПС 60.6.2.5-Л	1	КП-7.25	1	16.70	16.70	1-7-К7
	2	МН-1	2	2.07	4.14	1-8-К51
	3	СП-2	2	0.83	1.66	1-8-К48
	5	ФВАIII L= 220	2	0.09	0.17	Б.Ч.
		ИТОГО: 22.66				
ПС 60.6.2.5-Л-1	1	КП-7.25	1	16.70	16.70	1-7-К7
	2	МН-1	2	2.07	4.14	1-8-К51
	3	СП-2	2	0.83	1.66	1-8-К48
	4	МН-2.25	2	1.20	2.40	1-8-К52
	5	ФВАIII L= 220	2	0.09	0.17	Б.Ч
		ИТОГО: 25.07				
ПС 60.9.2.5-Л	1	КП-8.25	1	18.72	18.72	1-7-К8
	2	МН-1	2	2.07	4.14	1-8-К51
	3	СП-3	2	1.35	2.70	1-8-К48
	5	ФВАIII L= 220	2	0.09	0.17	Б.Ч.
		ИТОГО: 25.73				
ПС 60.9.2.5-Л-1	1	КП-8.25	1	18.72	18.72	1-7-К8
	2	МН-1	2	2.07	4.14	1-8-К51
	3	СП-3	2	1.35	2.70	1-8-К48
	4	МН-2.25	2	1.20	2.40	1-8-К52
	5	ФВАIII L= 220	2	0.09	0.17	Б.Ч
		ИТОГО: 28.13				

1.030.1-1/88. 1-2-К4 ЛИСТ 2

ФОРМАТ А4

МАРКА ПАНЕЛИ	ПОЗ.	МАССА АРМАТУРНОГО ИЗДЕЛИЯ	КОЛ.	МАССА, КГ		ОБОЗНАЧЕНИЕ ДОКУМЕНТА
				1 ШТ	ВСЕГО	
ПС 60.6.2.5-Я	1	КП-7.25	1	16.70	16.70	1-7-К7
	2	МН-1	2	2.07	4.14	1-8-К51
	3	СП-2	2	0.83	1.66	1-8-К48
	5	ФВАIII L= 220	2	0.09	0.17	Б.Ч.
		ИТОГО: 22.67				
ПС 60.6.2.5-Я-1	1	КП-7.25	1	16.70	16.70	1-7-К7
	2	МН-1	2	2.07	4.14	1-8-К51
	3	СП-2	2	0,83	1.66	1-8-К48
	4	МН-2.25	2	1.20	2.40	1-8-К52
	5	ФВАIII L= 220	2	0.09	0.17	Б Ч
		ИТОГО: 25.07				
ПС 60.9.2.5-Я	1	КП-8.25	1	18.72	18.72	1-7-К8
	2	МН-1	2	2.07	4.14	1-8-К51
	3	СП-2	2	0.83	1.66	1-8-К48
	5	ФВАIII L= 220	2	0.09	0.17	Б Ч
		ИТОГО: 24.69				
ПС 60.9.2.5-Я-1	1	КП-8,25	1	18.72	18.72	1-7-К8
	2	МН-1	2	2.07	4.14	1-8-К51
	3	СП-2	2	0.83	1.66	1-8-К48
	4	МН-2.25	2	1.20	2.40	1-8-К52
	5	ФВАIII L= 220	2	0.09	0.17	Б.Ч.
		ИТОГО: 27.09				

1.030.1-1/88. 1-2-К4 ЛИСТ 3

24764 16

ФОРМАТ А4

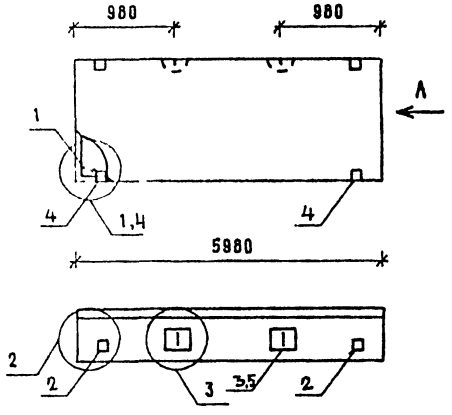

ВИД А

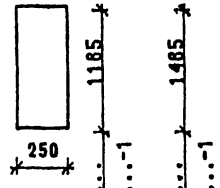

ПС 60.12.2.5...
ПС 60.12.2.5...-1
ПС 60.15.2.5...
ПС 60.15.2.5...-1

МАРКА ПАНЕЛИ	РАСХОД МАТЕРИАЛОВ				N
	БЕТОН, М3		ОТДЕЛ. СЛОЙ ЦЕМ. Р-Р М100, М3	СТАЛЬ, КГ	
	КЛ.В3.5	КЛ.В2.5			УЗЛА
ПС 60.12.2.5-Л	1,524	-	0,248	31,62	1,2,3
ПС 60.12.2.5-Л-1	1,524	-	0,248	34,02	2,3,4
ПС 60.15.2.5-Л	1,909	-	0,311	39,81	1,2,3
ПС 60.15.2.5-Л-1	1,909	-	0,311	42,21	2,3,4
ПС 60.12.2.5-Я	-	1,772	-	29,94	1,2,3
ПС 60.12.2.5-Я-1	-	1,772	-	32,34	2,3,4
ПС 60.15.2.5-Я	-	2,220	-	36,23	1,2,3
ПС 60.15.2.5-Я-1	-	2,220	-	38,63	2,3,4

1 УЗЛЫ СМ-К55
2. ВЕДОМОСТЬ РАСХОДА МАТЕРИАЛОВ СМ. РС

НАЧ.ОТД	ВОЛЖНСКИЙ	
Н.КОНТР	ЛЕОНТЬЕВА	
Г.И.П	ШАЦ	
ГЛ.СПЕЦ	КОЧИН	
ГЛ.СПЕЦ	ШАНАУРОВА	
ПРОВЕР	КАДЕЙКИНА	
РАЗРАБ	МИСОВСКИЙ	

1.030.1-1/88. 1-2-К5

ПАНЕЛИ
ПС 60.12.2.5...
ПС 60.15.2.5...

СТАДИЯ	ЛИСТ	ЛИСТОВ
Р	1	3

ЦНИИЭП торгово-бытовых зданий и туристских комплексов

ФОРМАТ А4

МАРКА ПАНЕЛИ	ПОЗ.	МАРКА АРМАТУРНОГО ИЗДЕЛИЯ	КОЛ.	МАССА, КГ		ОБОЗНАЧЕНИЕ ДОКУМЕНТА
				1 ШТ	ВСЕГО	
ПС 60.12.2.5-Л	1	КП-9.25	1	22,93	22,93	1-7-К9
	2	МН-1	2	2,07	4,14	1-8-К51
	3	СП-4	2	2,19	4,38	1-8-К49
	5	Ф8АIII L= 220	2	0,09	0,17	Б.Ч
	ИТОГО: 31.62					
ПС 60.12.2.5-Л-1	1	КП-9.25	1	22.93	22.93	1-7-К9
	2	МН-1	2	2.07	4.14	1-8-К51
	3	СП-4	2	2.19	4.38	1-8-К49
	4	МН-2.25	2	1.20	2.40	1-8-К52
	5	Ф8АIII L= 220	2	0.09	0.17	Б Ч
	ИТОГО: 34.02					
ПС 60.15.2.5-Л	1	КП-10.25	1	29.22	29.22	1-7-К10
	2	МН-1	2	2.07	4.14	1-8-К51
	3	СП-5	2	3.09	6.18	1-8-К49
	5	Ф10АIII L= 220	2	0.14	0.27	Б Ч
	ИТОГО: 39.81					
ПС 60.15.2.5-Л-1	1	КП-10.25	1	29,22	29.22	1-7-К10
	2	МН-1	2	2,07	4,14	1-8-К51
	3	СП-5	2	3,09	6,18	1-8-К49
	4	МН-2.25	2	1,20	2,40	1-8-К52
	5	Ф10АIII L= 220	2	0,14	0,27	Б Ч.
	ИТОГО: 42,21					

1.030.1-1/88. 1-2-К5 | ЛИСТ 2

24764 17

ФОРМАТ А4

МАРКА ПАНЕЛИ	ПОЗ.	МАРКА АРМАТУРНОГО ИЗДЕЛИЯ	КОЛ.	МАССА, КГ 1 ШТ	МАССА, КГ ВСЕГО	ОБОЗНАЧЕНИЕ ДОКУМЕНТА
ПС 60.12.2.5-Я	1	КП-9.25	1	22.93	22.93	1-7-К9
	2	МН-1	2	2.07	4.14	1-8-К51
	3	СП-3	2	1.35	2.70	1-8-К48
	5	ФВАIII L= 220	2	0.09	0.17	Б.Ч.
		ИТОГО: 28.84				
ПС 60.12.2.5-Я-1	1	КП-9.25	1	22.93	22.93	1-7-К9
	2	МН-1	2	2.07	4.14	1-8-К51
	3	СП-3	2	1.35	2.70	1-8-К48
	4	МН-2.25	2	1.20	2.40	1-8-К52
	5	ФВАIII L= 220	2	0.09	0.17	Б.Ч.
		ИТОГО: 32,34				
ПС 60.15.2.5-Я	1	КП-10.25	1	28.22	28.22	1-7-К10
	2	МН-1	2	2.07	4.14	1-8-К51
	3	СП-3	2	1.35	2.70	1-8-К48
	5	ФВАIII L= 220	2	0.09	0.17	Б.Ч.
		ИТОГО: 38.23				
ПС 60.15.2.5-Я-1	1	КП-10.25	1	28.22	28.22	1-7-К10
	2	МН-1	2	2.07	4.14	1-8-К51
	3	СП-3	2	1.35	2.70	1-8-К48
	4	МН-2.25	2	1.20	2.40	1-8-К52
	5	ФВАIII L= 220	2	0.09	0.17	Б.Ч.
		ИТОГО: 38.83				

1.030.1-1/88. 1-2-К5 Лист 3

ФОРМАТ А4

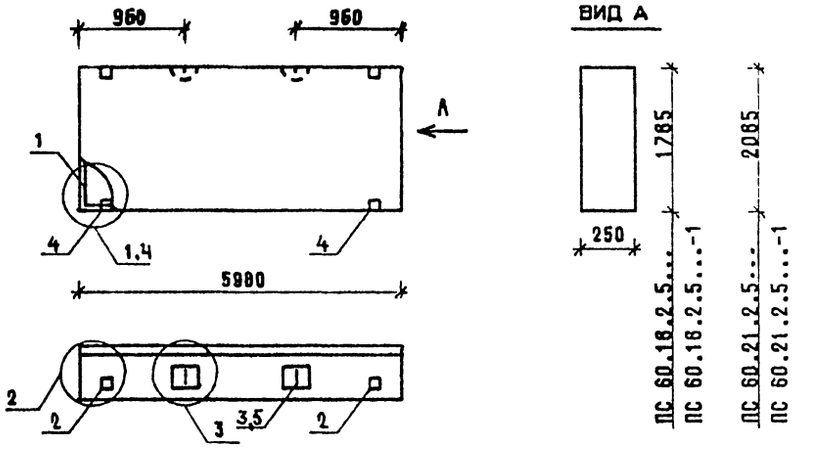

МАРКА ПАНЕЛИ	РАСХОД МАТЕРИАЛОВ: БЕТОН, М3 КЛ.В3,5	БЕТОН, М3 КЛ.В2.5.	ОТДЕЛ.СЛОЙ ЦЕМ.Р-Р М100, М3	СТАЛЬ, КГ	N УЗЛА
ПС 60.18.2.5-Л	2.295	-	0.374	47.08	1,2,3
ПС 60.18.2.5-Л-1	2.295	-	0.374	49.48	2,3,4
ПС 60.21.2.5-Л	2.681	-	0.436	52.37	1,2,3
ПС 60.21.2.5-Л-1	2.681	-	0.436	54,77	2,3,4
ПС 60.18.2.5-Я	-	2.669	-	42 14	1,2,3
ПС 60.18.2.5-Я-1	-	2.669	-	44,54	2,3,4

1. УЗЛЫ СМ.-К55
2. ВЕДОМОСТЬ РАСХОДА МАТЕРИАЛОВ СМ. РС

НАЧ.ОТД.	ВОЛЫНСКИЙ	
Н.КОНТР.	ЛЕОНТЬЕВА	
ГИП	ШАЦ	
ГЛ.СПЕЦ	КОЧИН	
ГЛ.СПЕЦ	ШАНАУРОВА	
ПРОВЕР	КАДЕЙКИНА	
РАЗРАБ.	МЫСОВСКИЙ	

1.030.1-1/88. 1-2-К6

ПАНЕЛИ ПС 60.18.2.5... ПС 60.21.2.5...

СТАДИЯ	ЛИСТ	ЛИСТОВ
Р	1	3

ЦНИИЭП торгово-бытовых зданий и туристских комплексов

24764 18

ФОРМАТ А4

МАРКА ПАНЕЛИ	ПОЗ.	МАРКА АРМАТУРНОГО ИЗДЕЛИЯ	КОЛ.	МАССА, КГ		ОБОЗНАЧЕНИЕ ДОКУМЕНТА
				1 ШТ	ВСЕГО	
ПС 60.18.2.5-Л	1	КП-11.25	1	33.45	33.45	1-7-К11
	2	МН-1	2	2.07	4.14	1-8-К51
	3	СП-6	2	4.61	9.22	1-8-К50
	5	Ф10АIII L= 220	2	0.14	0.27	Б.Ч.
	ИТОГО: 47.08					
ПС 60.18.2.5-Л-1	1	КП-11.25	1	33.45	33.15	1-7-К11
	2	МН-1	2	2.07	4.14	1-8-К51
	3	СП-6	2	4.61	9.22	1-8-К50
	4	МН-2.25	2	1.20	2.40	1-8-К52
	5	Ф10АIII L= 220	2	0.14	0.27	Б.Ч.
	ИТОГО: 49.48					
ПС 60.21.2.5-Л	1	КП-12.25	1	38.74	38.74	1-7-К12
	2	МН-1	2	2.07	4.14	1-8-К51
	3	СП-6	2	4.61	9.22	1-8-К50
	5	Ф10АIII L= 220	2	0.14	0.27	Б.Ч.
	ИТОГО: 52.37					
ПС 60.21.2.5-Л-1	1	КП-12.25	1	38.74	3 .74	1-7-К12
	2	МН-1	2	2.07	4.14	1-8-К51
	3	СП-6	2	4.61	9.22	1-8-К50
	4	МН-2.25	2	1.20	2.40	1-8-К52
	5	Ф10АIII L= 220	2	0.14	0.27	Б.Ч.
	ИТОГО: 54.77					

МАРКА ПАНЕЛИ	ПОЗ.	МАРКА АРМАТУРНОГО ИЗДЕЛИЯ	КОЛ.	МАССА, КГ		ОБОЗНАЧЕНИЕ ДОКУМЕНТА
				1 ШТ	ВСЕГО	
ПС 60.18.2.5-Я	1	КП-11.25	1	33.45	33.45	1-7-К11
	2	МН-1	2	2.07	4.14	1-8-К51
	3	СП-4	2	2.19	4.38	1-8-К49
	5	Ф8АIII L= 220	2	0.09	0.17	Б.Ч.
	ИТОГО: 42.14					
ПС 60.18.2.5-Я-1	1	КП-11.25	1	33.45	33.45	1-7-К11
	2	МН-1	2	2.07	4.14	1-8-К51
	3	СП-4	2	2.19	4.38	1-8-К49
	4	МН-2.25	2	1.20	2.40	1-8-К52
	5	Ф8АIII L= 220	2	0.09	0.17	Б.Ч.
	ИТОГО: 44.54					

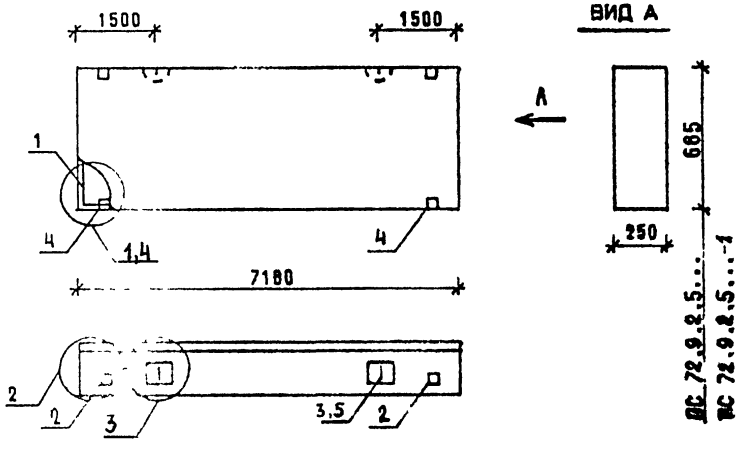

МАРКА ПАНЕЛИ	РАСХОД МАТЕРИАЛОВ				N УЗЛА
	БЕТОН, М3		ОТДЕЛ.СЛОЙ ЦЕМ.Р-Р М100, М3	СТАЛЬ, КГ	
	КЛ.В3.5	КЛ.В7.5			
ПС 72.9.2.5-Л	1.366	-	0.222	38,03	1,2,3
ПС 72.9.2.5-Л-1	1.366	-	0.222	40,43	2,3,4
ПС 72.9.2.5-Я	-	1.589	-	42,71	1,2,3
ПС 72.9.2.5-Я-1	-	1.589	-	45,11	2,3,4

1 УЗЛЫ СМ К 55

2. ВЕДОМОСТЬ РАСХОДА МАТЕРИАЛОВ СМ. РС

НАЧ.ОТД	ВОЛЫНСКИЙ	1.030.1-1/88. 1-2-К7	
Н.КОНТР	ЛЕОНТЬЕВА		
ГИП	ШАЦ	ПАНЕЛЬ ПС 72.9.2.5...	СТАДИЯ Р; ЛИСТ 1; ЛИСТОВ 2
ГЛ.СПЕЦ	КОЧИН		
ГЛ.СПЕЦ	ШАНАУРОВА		
ПРОВЕР	КАДЕЙКИНА		ЦНИИЭП торгово-бытовых зданий и туристских комплексов
РАЗРАБ	МЫСОВСКИЙ		

ФОРМАТ А4

МАРКА ПАНЕЛИ	ПОЗ.	МАРКА АРМАТУРНОГО ИЗДЕЛИЯ	КОЛ.	МАССА, КГ		ОБОЗНАЧЕНИЕ ДОКУМЕНТА
				1 ШТ.	ВСЕГО	
ПС 72.9.2.5-Л	1	КП-13.25	1	29,34	29,34	1-7-К13
	2	МН-1	2	2,07	4,14	1-8-К51
	3	СП-4	2	2,19	4,38	1-8-К49
	5	ФВАIII L= 220	2	0,09	0.17	Б Ч
	ИТОГО: 38.03					
ПС 72.9.2.5-Л-1	1	КП-13.25	1	29,34	29,34	1-7-К13
	2	МН-1	2	2,07	4,14	1-8-К51
	3	СП-4	2	2,19	4,38	1-8-К49
	4	МН-2.25	2	1,20	2,40	1-8-К52
	5	ФВАIII L= 220	2	0,09	0,17	Б Ч
	ИТОГО: 40.43					
ПС 72.9.2.5-Я	1	КП-58.25	1	35,70	35,70	1-7-К13
	2	МН-1	2	2,07	4,14	1-8-К51
	3	СП-3	2	1,35	2.70	1-8-К48
	5	ФВАIII L= 220	2	0,09	0.17	Б Ч
	ИТОГО: 42,71					
ПС 72.9.2.5-Я-1	1	КП-58.25	1	35,70	35,70	1-7-К13
	2	МН-1	2	2,07	4,14	1-8-К51
	3	СП-3	2	1,35	2.70	1-8-К48
	4	МН-2.25	2	1,20	2.40	1-8-К52
	5	ФВАIII L= 220	2	0,09	0.17	Б Ч
	ИТОГО: 45,11					

1.030.1-1/88. 1-2-К7 ЛИСТ 2

24764 20

ФОРМАТ А4

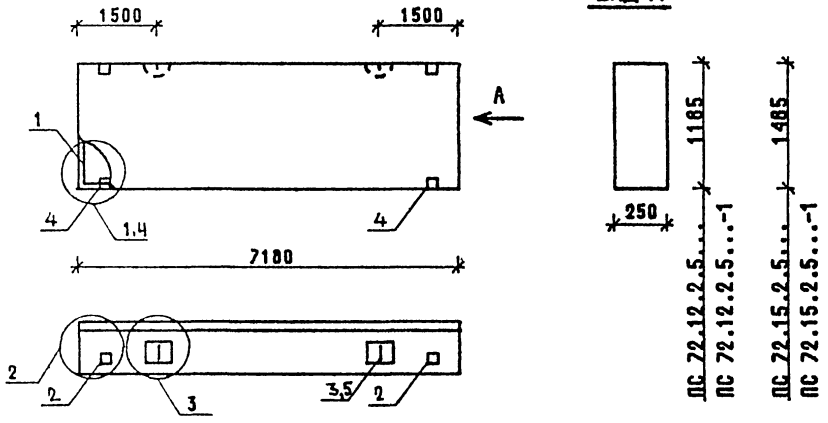

МАРКА ПАНЕЛИ	РАСХОД МАТЕРИАЛОВ				N УЗЛА
	БЕТОН, М3		ОТДЕЛ.СЛОЙ ЦЕМ.Р-Р М100, М3	СТАЛЬ, КГ	
	КЛ.В3.5	КЛ.В2.5			
ПС 72.12.2.5-Л	1.829	-	0.298	46,11	1,2,3
ПС 72.12.2.5-Л-1	1.829	-	0.298	49,11	2,3,4
ПС 72.15.2.5-Л	2.292	-	0.373	57.23	1,2,3
ПС 72.15.2.5-Л-1	2.292	-	0.373	59.63	2,3,4
ПС 72.12.2.5-Я	-	2.127	-	51.17	1,2,3
ПС 72.12.2.5-Я-1	-	2.127	-	53.57	2,3,4
ПС 72.15.2.5-Я	-	2.666	-	58.65	1,2,3
ПС 72.15.2.5-Я-1	-	2.666	-	61.05	2,3,4

1. УЗЛЫ СМ. К 55
2. ВЕДОМОСТЬ РАСХОДА МАТЕРИАЛОВ СМ. РС

НАЧ.ОТД	ВОЛЬНСКИЙ	1.030.1-1/88. 1-2-К8	
Н.КОНТР	ЛЕОНТЬЕВА		
ГИП	ШАЦ	ПАНЕЛИ ПС 72.12.2.5... ПС 72.15.2.5...	СТАДИЯ Р; ЛИСТ 1; ЛИСТОВ 3
ГЛ.СПЕЦ	КОЧИН		ЦНИИЭП торгово-бытовых зданий и туристских комплексов
ГЛ.СПЕЦ	ШАНАУРОВА		
ПРОВЕР	КАДЕЙКИНА		
РАЗРАБ	МЫСОВСКИЙ		

ФОРМАТ А4

МАРКА ПАНЕЛИ	ПОЗ.	МАРКА АРМАТУРНОГО ИЗДЕЛИЯ	КОЛ.	МАССА, КГ		ОБОЗНАЧЕНИЕ ДОКУМЕНТА
				1 ШТ	ВСЕГО	
ПС 72.12.2.5-Л	1	КП-14.25	1	36.12	36.12	1-7-К14
	2	МН-1	2	2.07	4.14	1-8-К51
	3	СП-5	2	3.09	6.18	1-8-К49
	5	Ф10АIII L= 220	2	0.14	0.27	Б Ч
	ИТОГО: 46.71					
ПС 72.12.2.5-Л-1	1	КП-14.25	1	36.12	36.12	1-7-К14
	2	МН-1	2	2.07	4.14	1-8-К51
	3	СП-5	2	3.09	6.18	1-8-К49
	4	МН-2.25	2	1.20	2.40	1-8-К52
	5	Ф10АIII L= 220	2	0.14	0.27	Б Ч
	ИТОГО: 49.11					
ПС 72.15.2.5-Л	1	КП-15.25	1	43.60	43.60	1-7-К15
	2	МН-1	2	2.07	4.14	1-8-К51
	3	СП-6	2	4.61	9.22	1-8-К50
	5	Ф10АIII L= 220	2	0.14	0.27	Б Ч.
	ИТОГО: 57.23					
ПС 72.15.2.5-Л-1	1	КП-15.25	1	43.60	43.60	1-7-К15
	2	МН-1	2	2.07	4.14	1-8-К51
	3	СП-6	2	4.61	9.22	1-8-К50
	4	МН-2.25	2	1.20	2.40	1-8-К52
	5	Ф10АIII L= 220	2	0.14	0.27	Б.Ч
	ИТОГО: 59.63					

1.030.1-1/88. 1-2-К8 ЛИСТ 2

ФОРМАТ А4

ВИНОКУР БУРЛАКОВА; ВЕДИХ ВЕДИХ; ТЛП СП; САПР ТБЗТК; ВЗАМ.ИНВ; ПОДПИСЬ И ДАТА; ИНВ ПОДЛ

МАРКА ПАНЕЛИ	ПОЗ.	МАРКА АРМАТУРНОГО ИЗДЕЛИЯ	КОЛ.	МАССА, КГ		ОБОЗНАЧЕНИЕ ДОКУМЕНТА
				1 ШТ	ВСЕГО	
ПС 72.12.2.5-Я	1	КП-59.25	1	42.48	42.48	1-7-К 14
	2	МН-1	2	2.07	4.14	1-8-К 51
	3	СП-4	2	2.19	4.38	1-8-К 49
	5	ФВАIII L= 220	2	0.09	0.17	Б.Ч.
		ИТОГО: 51.17				
ПС 72.12.2.5-Я-1	1	КП-59.25	1	42.48	42.48	1-7-К 14
	2	МН-1	2	2.07	4.14	1-8-К 51
	3	СП-4	2	2.19	4.38	1-8-К 49
	4	МН-2.25	2	1.20	2.40	1-8-К 52
	5	ФВАIII L= 220	2	0.09	0.17	Б.Ч.
		ИТОГО: 53.57				
ПС 72.15.2.5-Я	1	КП-60.25	1	49.98	49.98	1-7-К 15
	2	МН-1	2	2.07	4.14	1-8-К 51
	3	СП-4	2	2.19	4.38	1-8-К 49
	5	ФВАIII L= 220	2	0.09	0.17	Б.Ч.
		ИТОГО: 58.65				
ПС 72.15.2.5-Я-1	1	КП-60.25	1	49.98	49.98	1-7-К 15
	2	МН-1	2	2.07	4.14	1-8-К 51
	3	СП-4	2	2.19	4.38	1-8-К 49
	4	МН-2.25	2	1.20	2.40	1-8-К 52
	5	ФВАIII L= 220	2	0.09	0.17	Б.Ч.
		ИТОГО: 61.05				

1.030.1-1/88. 1-2-К 8 | ЛИСТ 3

ФОРМАТ А4

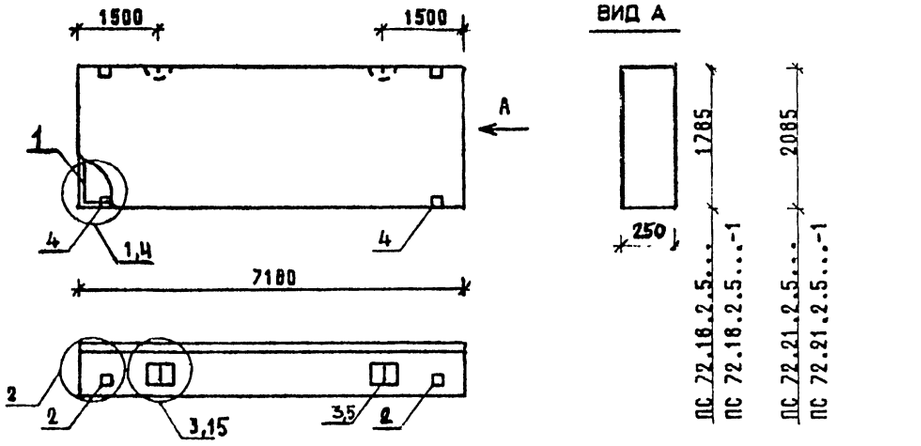

МАРКА ПАНЕЛИ	РАСХОД МАТЕРИАЛОВ				Ж УЗЛА
	БЕТОН, М3		ОТДЕЛ.СЛОЙ ЦЕМ.Р-Р М100, М3	СТАЛЬ, КГ	
	КЛ.В3,5	КЛ.В2,5			
ПС 72.18.2.5-Л	2.756	-	0.449	72,48	1,2,3
ПС 72.18.2.5-Л-1	2.756	-	0.449	74,88	2,3,4
ПС 72.21.2.5-Л	3.219	-	0.524	76,19	1,2,15
ПС 72.21.2.5-Л-1	3.219	-	0.524	79.19	2,15,4
ПС 72.18.2.5-Я	-	3.204	-	68,04	1,2,3
ПС 72.18.2.5-Я-1	-	3.204	-	70.44	2,3,4

1. УЗЛЫ СМ. К 55
2. ВЕДОМОСТЬ РАСХОДА МАТЕРИАЛОВ СМ. РС

НАЧ.ОТД.	ВОЛЬНСКИЙ	
Н.КОНТР.	ЛЕОНТЬЕВА	
Г И П	ШАЦ	
ГЛ.СПЕЦ	КОЧИН	
ГЛ.СПЕЦ	ШАНАУРОВА	
ПРОВЕР.	КАДЕЙКИНА	
РАЗРАБ.	МЫСОВСКИЙ	

1.030.1-1/88. 1-2-К 9

ПАНЕЛИ ПС 72.18.2.5... ПС 72.21.2.5...

СТАДИЯ	ЛИСТ	ЛИСТОВ
Р	1	3

ЦНИИЭП торгово-бытовых зданий и туристских комплексов

24764 22

ФОРМАТ А4

МАРКА ПАНЕЛИ	ПОЗ.	МАРКА АРМАТУРНОГО ИЗДЕЛИЯ	КОЛ.	МАССА, КГ 1 ШТ	МАССА, КГ ВСЕГО	ОБОЗНАЧЕНИЕ ДОКУМЕНТА
ПС 72.18.2.5-Л	1	КП-16.25	1	58.85	58.85	1-7-К16
	2	МН-1	2	2.07	4.14	1-8-К51
	3	СП-6	2	4.61	9.22	1-8-К50
	5	Ф10АIII L= 220	2	0.14	0.27	Б.Ч.
		ИТОГО: 72.48				
ПС 72.18.2.5-Л-1	1	КП-16.25	1	58.85	58.85	1-7-К16
	2	МН-1	2	2.07	4.14	1-8-К51
	3	СП-6	2	4.61	9.22	1-8-К50
	4	МН-2.25	2	1.20	2.40	1-8-К52
	5	Ф10АIII L= 220	2	0.14	0.27	Б.Ч.
		ИТОГО: 74.88				
ПС 72.21.2.5-Л	1	КП-17.25	1	60.18	60.18	1-7-К17
	2	МН-1	2	2.07	4.14	1-8-К51
	3	СП-7	2	6.10	12.20	1-8-К50
	5	Ф10АIII L= 220	2	0.14	0.27	Б.Ч.
		ИТОГО: 76.79				
ПС 72.21.2.5-Л-1	1	КП-17.25	1	60.18	60.18	1-7-К17
	2	МН-1	2	2.07	4.14	1-8-К51
	3	СП-7	2	6.10	12.20	1-8-К50
	4	МН-2.25	2	1.20	2.40	1-8-К52
	5	Ф10АIII L= 220	2	0.14	0.27	Б.Ч.
		ИТОГО: 79.19				

ВИНОКУР | БУРЛАКОВА | ВЕД.ИНЖ | ВЕД.ИНЖ | ТЛП | СП | САПР | ТБЗТК | ВЗАМ.ИНВ | ПОДПИСЬ И ДАТА | ИНВ. ПОДЛ.

1.030.1-1/88. 1-2-К 9 | ЛИСТ 2

ФОРМАТ А4

МАРКА ПАНЕЛИ	ПОЗ.	МАРКА АРМАТУРНОГО ИЗДЕЛИЯ	КОЛ.	МАССА, КГ 1 ШТ	МАССА, КГ ВСЕГО	ОБОЗНАЧЕНИЕ ДОКУМЕНТА
ПС 72.18.2.5-Я	1	КП-61.25	1	57.45	57.45	1-7-К16
	2	МН-1	2	2.07	4.14	1-8-К51.
	3	СП-5	2	3.09	6.18	1-8-К49
	5	Ф10АIII L= 220	2	0.14	0.27	Б Ч
		ИТОГО: 68.04				
ПС 72.18.2.5-Я-1	1	КП-61.25	1	57.45	57.45	1-7-К16
	2	МН-1	2	2.07	4.14	1-8-К51
	3	СП-5	2	3.09	6.18	1-8-К49
	4	МН-2.25	2	1.20	2.40	1-8-К52
	5	Ф10АIII L= 220	2	0.14	0.27	Б Ч.
		ИТОГО: 70.44				

ВИНОКУР | БУРЛАКОВА | ВЕД.ИНЖ | ВЕД.ИНЖ | ТЛП | СП | САПР | ТБЗТК | ВЗАМ.ИНВ. | ПОДПИСЬ И ДАТА | ИНВ. ПОДЛ.

1.030.1-1/88. 1-2-К 9 | ЛИСТ 3

24764 23

ФОРМАТ А4

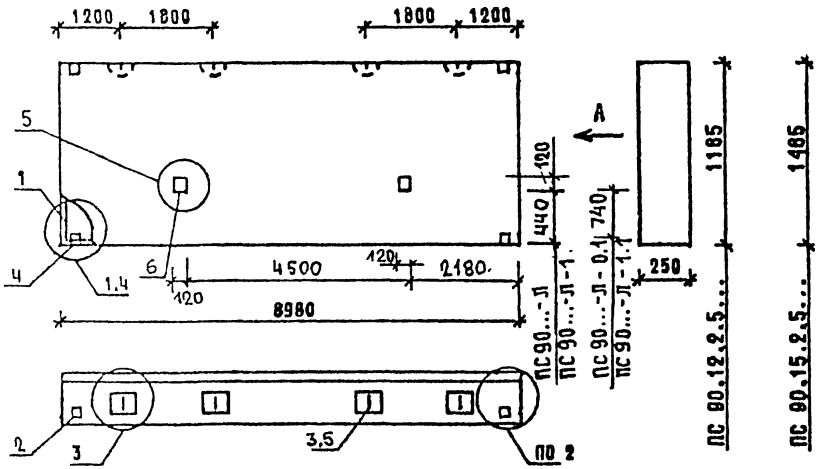

МАРКА ПАНЕЛИ	РАСХОД МАТЕРИАЛОВ				N
	БЕТОН, М3		ОТДЕЛ.СЛОЙ ЦЕМ.Р-Р М100, М3	СТАЛЬ, КГ	УЗЛА
	КЛ.В3,5	КЛ.В2,5			
ПС 90.12.2.5-Л ПС 90.12.2.5-Л-0.1	2.288	-	0.372	109.59	1,2,3,5
ПС 90.12.2.5-Л-1 ПС 90.12.2.5-Л-1.1	2.288	-	0.372	111.99	2,3,4,5
ПС 90.15.2.5-Л ПС 90.15.2.5-Л-0.1	2.867	-	0.467	125.45	1,2,3,5
ПС 90.15.2.5-Л-1 ПС 90.15.2.5-Л-1.1	2.867	-	0.467	127.85	2,3,4,5

1. УЗЛЫ СМ. К55
2. ВЕДОМОСТЬ РАСХОДА МАТЕРИАЛОВ СМ. РС

НАЧ.ОТД.	ВОЛЫНСКИЙ	
Н.КОНТР.	КОНТЬЕВА	
Г.И.П.	ШАЦ	
ГЛ.СПЕЦ.	КОЧИН	
ГЛ.СПЕЦ.	ШАНАУРОВА	
ПРОВЕР.	КАДЕЙКИНА	
РАЗРАБ.	МЫСОВСКИЙ	

1.030.1-1/88. 1-2-К10

ПАНЕЛИ
ПС 90.12.2.5 ...
ПС 90.15.2.5 ...

СТАДИЯ	ЛИСТ	ЛИСТОВ
Р	1	2

ЦНИИЭП ТОРГОВО-БЫТОВЫХ ЗДАНИЙ И ТУРИСТСКИХ КОМПЛЕКСОВ

ФОРМАТ А4

МАРКА ПАНЕЛИ	ПОЗ.	МАРКА АРМАТУРНОГО ИЗДЕЛИЯ	КОЛ.	МАССА, КГ		ОБОЗНАЧЕНИЕ ДОКУМЕНТА
				1 ШТ	ВСЕГО	
ПС 90.12.2.5-Л ПС 90.12.2.5-Л-0.1	1	КП-18.25	1	95.02	95.02	1-7-К18
	2	МН-1	2	2.07	4.14	1-8-К51
	3	СП-3	4	1.35	5.40	1-8-К48
	5	Ф8АIII L= 220	4	0.09	0.35	Б.Ч.
	6	МН-6	2	2.34	4.68	1-8-К57
		ИТОГО: 109.59				
ПС 90.12.2.5-Л-1 ПС 90.12.2.5-Л-1.1	1	КП-18.25	1	95.02	95.02	1-7-К18
	2	МН-1	2	2.07	4.14	1-8-К51
	3	СП-3	4	1.35	5.40	1-8-К48
	4	МН-2.25	2	1.20	2.40	1-8-К52
	5	Ф8АIII L= 220	4	0.09	0.35	Б.Ч.
	6	МН-6	2	2.34	4.68	1-8-К57
		ИТОГО: 111.99				
ПС 90.15.2.5-Л ПС 90.15.2.5-Л-0.1	1	КП-19.25	1	107.52	107.52	1-7-К19
	2	МН-1	2	2.07	4.14	1-8-К51
	3	СП-4	4	2.19	8.76	1-8-К49
	5	Ф8АIII L= 220	4	0.09	0.35	Б.Ч.
	6	МН-6	2	2.34	4.68	1-8-К57
		ИТОГО: 125.45				
ПС 90.15.2.5-Л-1 ПС 90.15.2.5-Л-1.1	1	КП-19.25	1	107.52	107.52	1-7-К19
	2	МН-1	2	2.07	4.14	1-8-К51
	3	СП-4	4	2.19	8.76	1-8-К49
	4	МН-2.25	2	1.20	2.40	1-8-К52
	5	Ф8АIII L= 220	4	0.09	0.35	Б.Ч.
	6	МН-6	2	2.34	4.68	1-8-К57
		ИТОГО: 127.85				

1.030.1-1/88. 1-2-К 10 | ЛИСТ 2

24764 24

ФОРМАТ А4

ВИД А

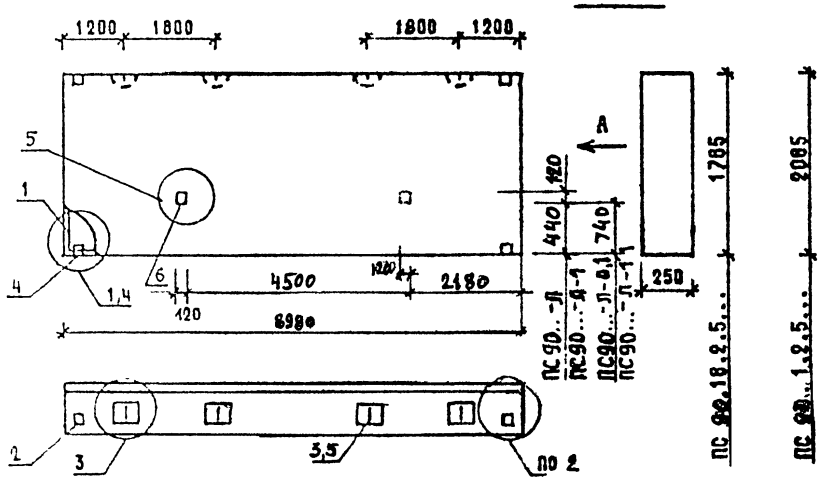

МАРКА ПАНЕЛИ	РАСХОД МАТЕРИАЛОВ				№ УЗЛА
	БЕТОН, М3		ОТДЕЛ. СЛОЙ ЦЕМ.-Р М100, М3	СТАЛЬ, КГ	
	КЛ.В3,5	КЛ.В2,5			
ПС 90.18.2.5-Л ПС 90.18.2.5-Л-0.1	3.446	-	0.561	147.37	1,2,3,5
ПС 90.18.2.5-Л-1 ПС.90.18.2.5-Л-1.1	3.446	-	0.561	149.77	2,3,4,5
ПС 90.21.2.5-Л ПС 90.21.2.5-Л-0.1	4.026	-	0.655	154.66	1,2,3,5
ПС 90.21.2.5-Л-1 ПС 90.21.2.5-Л-1.1	4.026	-	0.655	157.06	2,3,4,5

1. УЗЛЫ СМ. К55
2. ВЕДОМОСТЬ РАСХОДА МАТЕРИАЛОВ СМ. РС

НАЧ.ОТД.	ВОЛЬНСКИЙ		1.030.1-1/88. 1-2-К11
Н.КОНТР.	ЛЕОНТЬЕВА		
ГИП	ШАЦ		ПАНЕЛИ ПС 90.18.2.5... ПС 90.21.2.5...
ГЛ.СПЕЦ.	КОЧИН		
ГЛ.СПЕЦ.	ШАНАУРОВА		
ПРОВЕР.	КАДЕЛКИНА		
РАЗРАБ.	МЫСОВСКИЙ		

СТАДИЯ	ЛИСТ	ЛИСТОВ
Р	1	2

ЦНИИЭП ТОРГОВО-БЫТОВЫХ ЗДАНИЙ И ТУРИСТСКИХ КОМПЛЕКСОВ

ФОРМАТ А4

МАРКА ПАНЕЛИ	ПОЗ.	МАРКА АРМАТУРНОГО ИЗДЕЛИЯ	КОЛ.	МАССА, КГ		ОБОЗНАЧЕНИЕ ДОКУМЕНТА
				1 ШТ.	ВСЕГО	
ПС 90.18.2.5-Л ПС 90.18.2.5-Л-0.1	1	КП-20.25	1	125.65	125.65	1-7-К20
	2	МН-1	2	2.07	4.14	1-8-К51
	3	СП-5	4	3.09	12.36	1-8-К49
	5	Ф10АIII L= 220	4	0.14	0.54	Б.Ч.
	6	МН-6	2	2.34	4.68	1-8-К57
	ИТОГО: 147.37					
ПС 90.18.2.5-Л-1 ПС 90.18.2.5-Л-1.1	1	КП-20.25	1	125.65	125.65	1-7-К20
	2	МН-1	2	2.07	4.14	1-8-К51
	3	СП-5	4	3.09	12.36	1-8-К49
	4	МН-2.25	2	1.20	2.40	1-8-К52
	5	Ф10АIII L= 220	4	0.14	0.54	Б.Ч.
	6	МН-6	2	2.34	4.68	1-8-К57
	ИТОГО: 149.77					
ПС 90.21.2.5-Л ПС 90.21.2.5-Л-0.1	1	КП-21.25	1	132.94	132.94	1-7-К21
	2	МН-1	2	2.07	4.14	1-8-К51
	3	СП-5	4	3.09	12.36	1-8-К49
	5	Ф10АIII L= 220	4	0.14	0.54	Б.Ч
	6	МН-6	2	2.34	4.68	1-8-К57
	ИТОГО: 154.66					
ПС 90.21.2.5-Л-1 ПС 90.21.2.5-Л-1.1	1	КП-21.25	1	132.94	132.94	1-7-К21
	2	МН-1	2	2.07	4.14	1-8-К51
	3	СП-5	4	3.09	12.36	1-8-К49
	4	МН-2.25	2	1.20	2.40	1-8-К52
	5	Ф10АIII L= 220	4	0.14	0.54	Б.Ч.
	6	МН-6	2	2.34	4.68	1-8-К57
	ИТОГО: 157.06					

1.030.1-1/88. 1-2-К11 ЛИСТ 2

ФОРМАТ А4

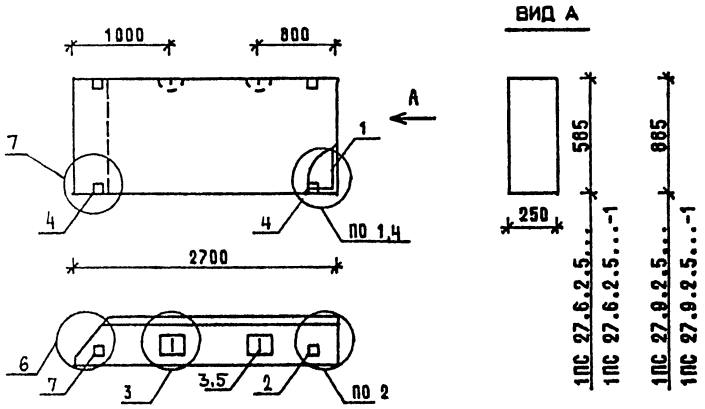

МАРКА ПАНЕЛИ	РАСХОД МАТЕРИАЛОВ				№
	БЕТОН, М3		ОТДЕЛ.СЛОЙ ЦЕМ.Р-Р М100, М3	СТАЛЬ, КГ	УЗЛА
	КЛ.В3.5	КЛ.В2.5			
1ПС 27.6.2.5-Л	0.331	-	0.053	11,59	1,2,3,6
1ПС 27.6.2.5-Л-1	0.331	-	0.053	13,99	2,3,4,6,7
1ПС 27.9.2.5-Л	0.501	-	0.080	12,02	1,2,3,6
1ПС 27.9.2.5-Л-1	0.501	-	0.080	14,42	2,3,4,6,7
1ПС 27.6.2.5-Я	-	0.384	-	10,85	1,2,3,6
1ПС 27.6.2.5-Я-1	-	0.384	-	13,25	2,3,4,6,7
1ПС 27.9.2.5-Я	-	0.581	-	12,02	1,2,3,6
1ПС 27.9.2.5-Я-1	-	0.581	-	14,42	2,3,4,6,7

1. УЗЛЫ СМ. К55
2. ВЕДОМОСТЬ РАСХОДА МАТЕРИАЛОВ СМ. РС

НАЧ.ОТД	ВОЛЫНСКИЙ	1.030.1-1/88. 1-2-К12	
Н.КОНТР.	ЛЕОНТЬЕВА		
ГИП	ШАЦ	ПАНЕЛИ 1ПС 27.6.2.5..., 1ПС 27.9.2.5...	СТАДИЯ Р; ЛИСТ 1; ЛИСТОВ 3
ГЛ.СПЕЦ	КОЧИН		ЦНИИЭП торгово-бытовых зданий и туристских комплексов
ГЛ.СПЕЦ	ШАНАУРОВА		
ПРОВЕР.	КАДЕЙКИНА		
РАЗРАБ.	МЫСОВСКИЙ		

ФОРМАТ А4

МАРКА ПАНЕЛИ	ПОЗ.	МАРКА АРМАТУРНОГО ИЗДЕЛИЯ	КОЛ.	МАССА, КГ		ОБОЗНАЧЕНИЕ ДОКУМЕНТА
				1 ШТ	ВСЕГО	
1ПС 27.6.2.5-Л	1	КП-22.25Т	1	5.55	5.55	1-7-К22
	2	МН-1	1	2.07	2.07	1-8-К51
	3	СП-2	2	0.83	1.66	1-8-К48
	5	Ф8АIII L= 220	2	0.09	0.17	Б.Ч.
	7	МН-3	1	2.14	2.14	1-8-К54
	ИТОГО: 11.59					
1ПС 27.6.2.5-Л-1	1	КП-22.25Т	1	5.55	5.55	1-7-К22
	2	МН-1	1	2.07	2.07	1-8-К51
	3	СП-2	2	0.83	1.66	1-8-К48
	4	МН-2.25	2	1.20	2.40	1-8-К52
	5	Ф8АIII L= 220	2	0.09	0.17	Б.Ч.
	7	МН-3	1	2.14	2.14	1-8-К54
	ИТОГО: 13.99					
1ПС 27.9.2.5-Л	1	КП-23.25Т	1	5.98	5.98	1-7-К23
	2	МН-1	1	2.07	2.07	1-8-К51
	3	СП-2	2	0.83	1.66	1-8-К48
	5	Ф8АIII L= 220	2	0.09	0.17	Б.Ч.
	7	МН-3	1	2.14	2.14	1-8-К54
	ИТОГО: 12.02					
1ПС 27.9.2.5-Л-1	1	КП-23.25Т	1	5.98	5.98	1-7-К23
	2	МН-1	1	2.07	2.07	1-8-К51
	3	СП-2	2	0.83	1.66	1-8-К48
	4	МН-2.25	2	1.20	2.40	1-8-К52
	5	Ф8АIII L= 220	2	0.09	0.17	Б.Ч.
	7	МН-3	1	2.14	2.14	1-8-К54
	ИТОГО: 14.42					

МАРКА ПАНЕЛИ	ПОЗ.	МАРКА АРМАТУРНОГО ИЗДЕЛИЯ	КОЛ.	МАССА, КГ		ОБОЗНАЧЕНИЕ ДОКУМЕНТА
				1 ШТ	ВСЕГО	
1ПС 27.6.2.5-Я	1	КП-22.25Т	1	5.55	5.55	1-7-К 22
	2	МН-1	1	2.07	2.07	1-8-К 51
	3	СП-1	2	0.46	0.92	1-8-К 48
	5	Ф8АIII L= 220	2	0.09	0.17	Б.Ч.
	7	МН-3	1	2.14	2.14	1-8-К 54
	ИТОГО: 10.85					
1ПС 27.6.2.5-Я-1	1	КП-22.25Т	1	5.55	5.55	1-7-К 22
	2	МН-1	1	2.07	2.07	1-8-К 51
	3	СП-1	2	0.46	0.92	1-8-К 48
	4	МН-2.25	2	1.20	2.40	1-8-К 52
	5	Ф8АIII L= 220	2	0.09	0.17	Б.Ч.
	7	МН-3	1	2.14	2.14	1-8-К 54
	ИТОГО: 13.25					
1ПС 27.9.2.5-Я	1	КП-23.25Т	1	5.98	5.98	1-7-К 23
	2	МН-1	1	2.07	2.07	1-8-К 51
	3	СП-2	2	0.83	1.66	1-8-К 48
	5	Ф8АIII L= 220	2	0.09	0.17	Б.Ч.
	7	МН-3	1	2.14	2.14	1-8-К 54
	ИТОГО: 12.02					
1ПС 27.9.2.5-Я-1	1	КП-23.25Т	1	5.98	5.98	1-7-К 23
	2	МН-1	1	2.07	2.07	1-8-К 51
	3	СП-2	2	0.83	1.66	1-8-К 48
	4	МН-2.25	2	1.20	2.40	1-8-К 52
	5	Ф8АIII L= 220	2	0.09	0.17	Б.Ч.
	7	МН-3	1	2.14	2.14	1-8-К 54
	ИТОГО: 14.42					

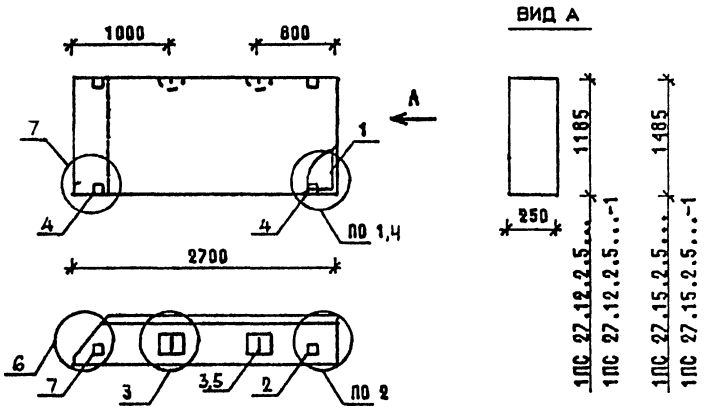

МАРКА ПАНЕЛИ	РАСХОД МАТЕРИАЛОВ				N УЗЛА
	БЕТОН, М3		ОТДЕЛ.СЛОЙ ЦЕМ.Р-Р М100, М3	СТАЛЬ КГ	
	КЛ.В3.5	КЛ.В2.5			
1ПС 27.12.2.5-Л	0.670	-	0.107	15,09	1,2,3,6
1ПС 27.12.2.5-Л-1	0.670	-	0.107	17,49	2,3,4,6,7
1ПС 27.15.2.5-Л	0.840	-	0.135	17,11	1,2,3,6
1ПС 27.15.2.5-Л-1	0.840	-	0.135	19,51	2,3,4,6,7
1ПС 27.12.2.5-Я	-	0.778	-	14,05	1,2,3,6
1ПС 27.12.2.5-Я-1	-	0.778	-	16,45	2,3,4,6,7
1ПС 27.15.2.5-Я	-	0.974	-	16,07	1,2,3,6
1ПС 27.15.2.5-Я-1	-	0.974	-	18,47	2,3,4,6,7

1. УЗЛЫ СМ. К 55
2. ВЕДОМОСТЬ РАСХОДА МАТЕРИАЛОВ СМ. РС

НАЧ.ОТД.	ВОЛЬНСКИЙ		1.030.1-1/88. 1-2-К13
Н.КОНТР.	ЛЕОНТЬЕВА		
ГИП	ШАЦ		ПАНЕЛИ 1ПС 27.12.2.5... 1ПС 27.15.2.5...
ГЛ.СПЕЦ	КОЧИН		
ГЛ.СПЕЦ	ШАНАУРОВА		
ПРОВЕР.	КАДЕЙКИНА		
РАЗРАБ.	МИСОВСКИЙ		

СТАДИЯ	ЛИСТ	ЛИСТОВ
Р	1	3

ЦНИИЭП ТОРГОВО-БЫТОВЫХ ЗДАНИЙ И ТУРИСТСКИХ КОМПЛЕКСОВ

24764 27

МАРКА ПАНЕЛИ	ПОЗ.	МАРКА АРМАТУРНОГО ИЗДЕЛИЯ	КОЛ.	МАССА, КГ 1 ШТ	МАССА, КГ ВСЕГО	ОБОЗНАЧЕНИЕ ДОКУМЕНТА
1ПС 27.12.2.5-Л	1	КП-24.25Т	1	8.01	8.01	1-7-К24
	2	МН-1	1	2.07	2.07	1-8-К51
	3	СП-3	2	1.35	2.70	1-8-К48
	5	Ф8АIII L= 220	2	0.09	0.17	Б.Ч.
	7	МН-3	1	2.14	2.14	1-8-К54
		ИТОГО: 15.09				
1ПС 27.12.2.5-Л	1	КП-24.25Т	1	8.01	8.01	1-7-К24
	2	МН-1	1	2.07	2.07	1-8-К51
	3	СП-3	2	1.35	2.70	1-8-К48
	4	МН-2.25	2	1.20	2.40	1-8-К52
	5	Ф8АIII L= 220	2	0.09	0.17	Б.Ч.
	7	МН-3	1	2.14	2.14	1-8-К54
		ИТОГО: 17.49				
1ПС 27.15.2.5-Л	1	КП-25.25Т	1	10.03	10.03	1-7-К25
	2	МН-1	1	2.07	2.07	1-8-К51
	3	СП-3	2	1.35	2.70	1-8-К48
	5	Ф8АIII L= 220	2	0.09	0.17	Б.Ч.
	7	МН-3	1	2.14	2.14	1-8-К54
		ИТОГО: 17.11				
1ПС 27.15.2.5-Л-1	1	КП-25.25Т	1	10.03	10.03	1-7-К25
	2	МН-1	1	2.07	2.07	1-8-К51
	3	СП-3	2	1.35	2.70	1-8-К48
	4	МН-2.25	2	1.20	2.40	1-8-К52
	5	Ф8АIII L= 220	2	0.09	0.17	Б.Ч.
	7	МН-3	1	2.14	2.14	1-8-К54
		ИТОГО: 19.51				

1.030.1-1/88. 1-2-К13 ЛИСТ 2

ФОРМАТ А4

МАРКА ПАНЕЛИ	ПОЗ.	МАРКА АРМАТУРНОГО ИЗДЕЛИЯ	КОЛ.	МАССА, КГ 1 ШТ	МАССА, КГ ВСЕГО	ОБОЗНАЧЕНИЕ ДОКУМЕНТА
1ПС 27.12.2.5-Я	1	КП-24.25Т	1	8.01	8.01	1-7-К24
	2	МН-1	1	2.07	2.07	1-8-К51
	3	СП-2	2	0.83	1.66	1-8-К48
	5	Ф8АIII L= 220	2	0.09	0.17	Б.Ч.
	7	МН-3	1	2.14	2.14	1-8-К54
		ИТОГО: 14.05				
1ПС 27.12.2.5-Я-1	1	КП-24.25Т	1	8.01	8.01	1-7-К24
	2	МН-1	1	2.07	2.07	1-8-К51
	3	СП-2	2	0.83	1.66	1-8-К48
	4	МН-2.25	2	1.20	2.40	1-8-К52
	5	Ф8АIII L= 220	2	0.09	0.17	Б.Ч
	7	МН-3	1	2.14	2.14	1-8-К54
		ИТОГО: 16.45				
1ПС 27.15.2.5-Я	1	КП-25.25Т	1	10.03	10.03	1-7-К25
	2	МН-1	1	2.07	2.07	1-8-К51
	3	СП-2	2	0.83	1.66	1-8-К48
	5	Ф8АIII L= 220	2	0.09	0.17	Б.Ч.
	7	МН-3	1	2.14	2.14	1-8-К54
		ИТОГО: 16.07				
1ПС 27.15.2.5-Я-1	1	КП-25.25Т	1	10.03	10.03	1-7-К25
	2	МН-1	1	2.07	2.07	1-8-К51
	3	СП-2	2	0.83	1.66	1-8-К48
	4	МН-2.25	2	1.20	2.40	1-8-К52
	5	Ф8АIII L= 220	2	0.09	0.17	Б.Ч.
	7	МН-3	1	2.14	2.14	1-8-К54
		ИТОГО: 16.47				

1.030.1-1/88. 1-2-К13 ЛИСТ 3

24764 28

ФОРМАТ А4

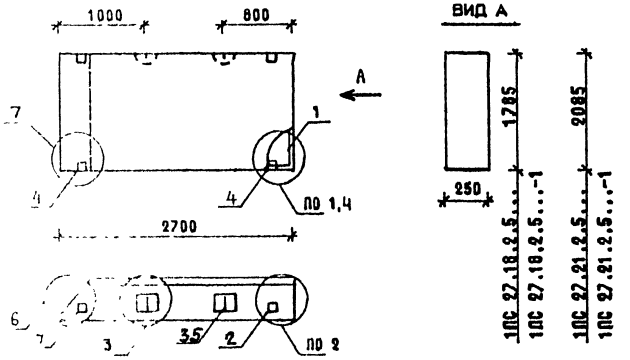

МАРКА ПАНЕЛИ	РАСХОД МАТЕРИАЛОВ: БЕТОН, м³ кл.В3,5	БЕТОН, м³ кл.В2,5	ОТДЕЛ.СЛОЙ ЦЕМ.-Р М100, м³	СТАЛЬ, кг	№ УЗЛА
1ПС 27.18.2.5-л	1.010	-	0.162	19,14	1,2,3,6
1ПС 27.18.2.5-л-1	1.010	-	0.162	21,54	2,3,4,6,7
1ПС 27.21.2.5-л	1.179	-	0,168	21,38	1,2,3,6
1ПС 27 21.2.5-л-1	1.179	-	0.189	24,78	2,3,4,6,7
1ПС 27.18.2.5-я	-	1.171	-	18,10	1,2,3,6
1ПС 27.18.2.5-я-1	-	1.171	-	20,50	2,3,4,6,7

1. УЗЛЫ СМ. К55
2. ВЕДОМОСТЬ РАСХОДА МАТЕРИАЛОВ СМ. РС

ГИП	ШУЛЬГА		
Гл.спец.	ЗАЙЦЕВА		
Инженер	КАДЕРОВА		
Разраб.	МЫСОВСКИЙ		

1.030.1-1/88. 1-2-К14

ПАНЕЛИ
1ПС 27.18.2.5...
1ПС 27.21.2.5...

СТАДИЯ	ЛИСТ	ЛИСТОВ
Р	1	3

ЦНИИЭП торгово-бытовых зданий и туристских комплексов

ФОРМАТ А4

МАРКА ПАНЕЛИ	ПОЗ.	МАРКА АРМАТУРНОГО ИЗДЕЛИЯ	КОЛ.	МАССА, КГ: 1 ШТ	МАССА, КГ: ВСЕГО	ОБОЗНАЧЕНИЕ ДОКУМЕНТА
1ПС 27.18.2.5-л	1	КП-26.25Т	1	12.06	12.06	1-7-К26
	2	МН-1	1	2.07	2.07	1-8-К51
	3	СП-3	2	1.35	2.70	1-8-К48
	5	Ф8АIII L= 220	2	0.09	0.17	Б Ч
	7	МН-3	1	2.14	2.14	1-8-К54
	ИТОГО: 19.14					
1ПС 27.18.2.5-л-1	1	КП-26.25Т	1	12.06	12.06	1-7-К26
	2	МН-1	1	2.07	2.07	1-8-К51
	3	СП-3	2	1.35	2.70	1-8-К48
	4	МН-2.25	2	1.20	2.40	1-8-К52
	5	Ф8АIII L= 220	2	0.09	0.17	Б.Ч.
	7	МН-3	1	2.14	2.14	1-8-К54
	ИТОГО: 21.54					
1ПС 27.21.2.5-л	1	КП-27.25Т	1	13.62	13.62	1-7-К27
	2	МН-1	1	2.07	2.07	1-8-К51
	3	СП-4	2	2.19	4.38	1-8-К49
	5	Ф8АIII L= 220	2	0.09	0.17	Б.Ч.
	7	МН-3	1	2.14	2.14	1-8-К54
	ИТОГО: 22.38					
1ПС 27.21.2.5-л-1	1	КП-27.25Т	1	13.62	13.62	1-7-К27
	2	МН-1	1	2.07	2.07	1-8-К51
	3	СП-4	2	2.19	4.38	1-8-К49
	4	МН-2.25	2	1.20	2.40	1-8-К52
	5	Ф8АIII L= 220	2	0.09	0.17	Б Ч.
	7	МН-3	1	2.14	2.14	1-8-К54
	ИТОГО: 24.78					

ФОРМАТ А4

МАРКА ПАНЕЛИ	ПОЗ.	МАРКА АРМАТУРНОГО ИЗДЕЛИЯ	КОЛ.	МАССА, КГ		ОБОЗНАЧЕНИЕ ДОКУМЕНТА
				1 ШТ	ВСЕГО	
1ПС 27.18.2.5-Я	1	КП-26.25Т	1	12.06	12.06	1-7-К 26
	2	МН-1	1	2.07	2.07	1-8-К 51
	3	СП-2	2	0.83	1.66	1-8-К 48
	5	Ф8AIII L= 220	2	0.09	0.17	Б.Ч.
	7	МН-3	1	2.14	2.14	1-8-К 54
	ИТОГО: 18.10					
1ПС 27.18.2.5-Я-1	1	КП-26.25Т	1	12.06	12.06	1-7-К 26
	2	МН-1	1	2.07	2.07	1-8-К 51
	3	СП-2	2	0.83	1.66	1-8-К 48
	4	МН-2.25	2	1.20	2.40	1-8-К 52
	5	Ф8AIII L= 220	2	0.09	0.17	Б.Ч.
	7	МН-3	1	2.14	2.14	1-8-К 54
	ИТОГО: 20.50					

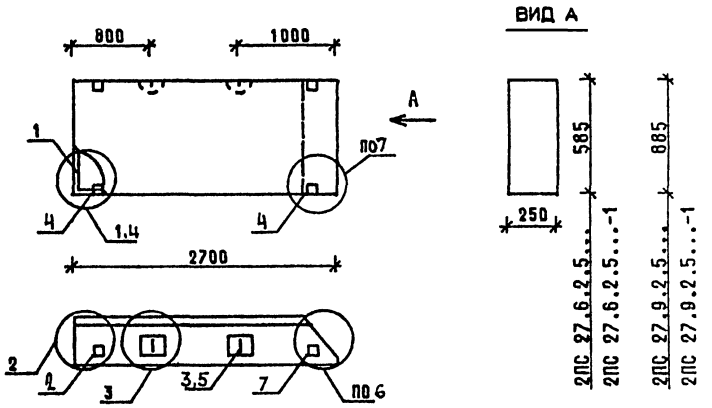

МАРКА ПАНЕЛИ	РАСХОД МАТЕРИАЛОВ				№ УЗЛА
	БЕТОН, М3		ОТДЕЛ.СЛОЙ ЦЕМ.Р-Р М100, М3	СТАЛЬ, КГ	
	КЛ.В3.5	КЛ.В2.5			
2ПС 27.6.2.5-Л	0.331	-	0.053	11,59	1,2,3,6
2ПС 27.6.2.5-Л-1	0.331	-	0.053	13,99	2,3,4,6,7
2ПС 27.9.2.5-Л	0.501	-	0.080	12,02	1,2,3,6
2ПС 27.9.2.5-Л-1	0.501	-	0.080	14,42	2,3,4,6,7
2ПС 27.6.2.5-Я	-	0.384	-	10,85	1,2,3,6
2ПС 27.6.2.5-Я-1	-	0.384	-	13,25	2,3,4,6,7
2ПС 27.9.2.5-Я	-	0.581	-	12,02	1,2,3,6
2ПС 27.9.2.5-Я-1	-	0.581	-	14,42	2,3,4,6,7

1. УЗЛЫ СМ. К 55
2. ВЕДОМОСТЬ РАСХОДА МАТЕРИАЛОВ СМ. РС

НАЧ.ОТД.	ВОЛЫНСКИЙ	
Н.КОНТР.	ЛЕОНТЬЕВА	
ГИП	ШАЦ	
ГЛ.СПЕЦ	КОЧИН	
ГЛ.СПЕЦ	ШАНАУРОВА	
ПРОВЕР.	КАДЕЛКИНА	
РАЗРАБ.	МЫСОВСКИЙ	

1.030.1-1/88. 1-2-К15

ПАНЕЛИ
2ПС 27.6.2.5...
2ПС 27.9.2.5...

СТАДИЯ	ЛИСТ	ЛИСТОВ
Р	1	3

ЦНИИЭП ТОРГОВО-БЫТОВЫХ ЗДАНИЙ И ТУРИСТСКИХ КОМПЛЕКСОВ

24764 30

МАРКА ПАНЕЛИ	ПОЗ.	МАРКА АРМАТУРНОГО ИЗДЕЛИЯ	КОЛ.	МАССА, КГ		ОБОЗНАЧЕНИЕ ДОКУМЕНТА
				1 ШТ	ВСЕГО	
2ПС 27.6.2.5-Л	1	КП-22.25Н	1	5.55	5.55	1-7-К 22
	2	МН-1	1	2.07	2.07	1-8-К 51
	3	СП-2	2	0.83	1.66	1-8-К 48
	5	ФВАIII L= 220	2	0.09	0.17	Б.Ч.
	7	МН-3	1	2.14	2.14	1-8-К 54
	ИТОГО: 11.59					
2ПС 27.6.2.5-Л-1	1	КП-22.25Н	1	5.55	5.55	1-7-К 22
	2	МН-1	1	2.07	2.07	1-8-К 51
	3	СП-2	2	0.83	1.66	1-8-К 48
	4	МН-2.25	2	1.20	2.40	1-8-К 52
	5	ФВАIII L= 220	2	0.09	0.17	Б.Ч.
	7	МН-3	1	2.14	2.14	1-8-К 54
	ИТОГО: 13.99					
2ПС 27.9.2.5-Л	1	КП-23.25Н	1	5.98	5.98	1-7-К 23
	2	МН-1	1	2.07	2.07	1-8-К 51
	3	СП-2	2	0.83	1.66	1-8-К 48
	5	ФВАIII L= 220	2	0.09	0.17	Б.Ч.
	7	МН-3	1	2.14	2.14	1-8-К 54
	ИТОГО: 12.02					
2ПС 27.9.2.5-Л-1	1	КП-23.25Н	1	5.98	5.98	1-7-К 23
	2	МН-1	1	2.07	2.07	1-8-К 51
	3	СП-2	2	0.83	1.66	1-8-К 48
	4	МН-2.25	2	1.20	2.40	1-8-К 52
	5	ФВАIII L= 220	2	0.09	0.17	Б.Ч.
	7	МН-3	1	2.14	2.14	1-8-К 54
	ИТОГО: 14.42					

1.030.1-1/88. 1-2-К 15 ЛИСТ 2

ФОРМАТ А4

МАРКА ПАНЕЛИ	ПОЗ.	МАРКА АРМАТУРНОГО ИЗДЕЛИЯ	КОЛ.	МАССА, КГ		ОБОЗНАЧЕНИЕ ДОКУМЕНТА
				1 ШТ	ВСЕГО	
2ПС 27.6.2.5-Я	1	КП-22.25Н	1	5.55	5.55	1-7-К 22
	2	МН-1	1	2.07	2.07	1-8-К 51
	3	СП-1	2	0.46	0.92	1-8-К 48
	5	ФВАIII L= 220	2	0.09	0.17	Б.Ч
	7	МН-3	1	2.14	2.14	1-8-К 54
	ИТОГО: 10.85					
2ПС 27.6.2.5-Я-1	1	КП-22.25Н	1	5.55	5.55	1-7-К 22
	2	МН-1	1	2.07	2.07	1-8-К 51
	3	СП-1	2	0.46	0.92	1-8-К 48
	4	МН-2.25	2	1.20	2.40	1-8-К 52
	5	ФВАIII L= 220	2	0.09	0.17	Б Ч
	7	МН-3	1	2.14	2.14	1-8-К 54
	ИТОГО: 13.25					
2ПС 27.9.2.5-Я	1	КП-23.25Н	1	5.98	5.98	1-7-К 23
	2	МН-1	1	2.07	2.07	1-8-К 51
	3	СП-2	2	0.83	1.66	1-8-К 48
	5	ФВАIII L= 220	2	0.09	0.17	Б Ч
	7	МН-3	1	2.14	2.14	1-8-К 54
	ИТОГО: 12.02					
2ПС 27.9.2.5-Я-1	1	КП-23.25Н	1	5.98	5.98	1-7-К 23
	2	МН-1	1	2.07	2.07	1-8-К 51
	3	СП-2	2	0.83	1.66	1-8-К 48
	4	МН-2.25	2	1.20	2.40	1-8-К 52
	5	ФВАIII L= 220	2	0.09	0.17	Б Ч.
	7	МН-3	1	2.14	2.14	1-8-К 54
	ИТОГО: 14.42					

1.030.1-1/88. 1-2-К 15 ЛИСТ 3

24764 31

ФОРМАТ А4

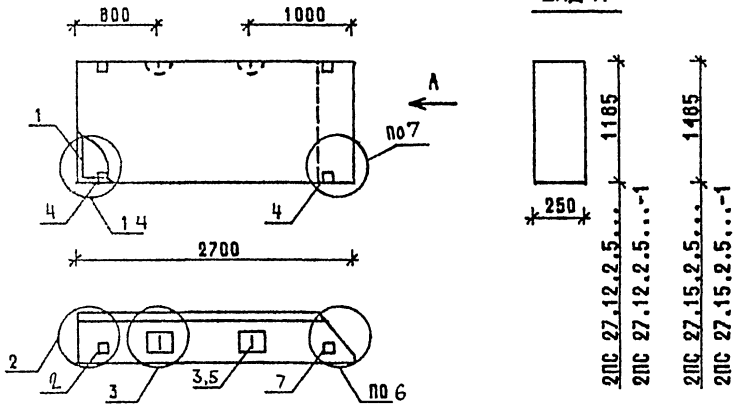

МАРКА ПАНЕЛИ	РАСХОД МАТЕРИАЛОВ: БЕТОН, М3 КЛ.В3.5	БЕТОН, М3 КЛ.В2.5	ОТДЕЛ.СЛОЙ ЦЕМ.Р-Р М100, М3	СТАЛЬ, КГ	N УЗЛА
2ПС 27.12.2.5-Л	0.670	-	0.107	15.09	1,2,3,6
2ПС 27.12.2.5-Л-1	0.670	-	0.107	17.49	2,3,4,6,7
2ПС 27.15.2.5-Л	0.840	-	0.135	17.11	1,2,3,6
2ПС 27.15.2.5-Л-1	0.840	-	0.135	19.51	2,3,4,6,7
2ПС 27.12.2.5-Я	-	0.778	-	14.05	1,2,3,6
2ПС 27.12.2.5-Я-1	-	0.778	-	16.45	2,3,4,6,7
2ПС 27.15.2.5-Я	-	0.974	-	16.07	1,2,3,6
2ПС 27.15.2.5-Я-1	-	0.974	-	18.47	2,3,4,6,7

1. УЗЛЫ СМ. К55
2. ВЕДОМОСТЬ РАСХОДА МАТЕРИАЛОВ СМ.

НАЧ.ОТД.	ВОЛЫЧСКИЙ	
Н.КОНТР.	ЛЕОНТЬЕВА	
ГИП	ШАЦ	
ГЛ.СПЕЦ	КОЧИН	
ГЛ.СПЕЦ	ШАНАУРОВА	
ПРОВЕР	КАДЕЯКИНА	
РАЗРАБ.	МЫСОВСКИЙ	

1.030.1-1/88. 1-2-К16

ПАНЕЛИ
2ПС 27.12.2.5...
2ПС 27.15.2.5...

СТАДИЯ	ЛИСТ	ЛИСТОВ
Р	1	3

ЦНИИЭП торгово-бытовых зданий и туристских комплексов

ФОРМАТ А4

МАРКА ПАНЕЛИ	ПОЗ.	МАРКА АРМАТУРНОГО ИЗДЕЛИЯ	КОЛ.	МАССА, КГ: 1 ШТ	МАССА, КГ: ВСЕГО	ОБОЗНАЧЕНИЕ ДОКУМЕНТА
2ПС 27.12.2.5-Л	1	КП-24.25Н	1	8.01	8.01	1-7-К 24
	2	МН-1	1	2.07	2.07	1-8-К 51
	3	СП-3	2	1.35	2.70	1-8-К 48
	5	Ф8АIII L= 220	2	0.09	0.17	Б.Ч
	7	МН-3	1	2.14	2.14	1-8-К 54
		ИТОГО: 15.09				
2ПС 27.12.2.5-Л-1	1	КП-24.25Н	1	8.01	8.01	1-7-К 24
	2	МН-1	1	2.07	2.07	1-8-К 51
	3	СП-3	2	1.35	2.70	1-8-К 48
	4	МН-2.25	2	1.20	2.40	1-8-К 52
	5	Ф8АIII L= 220	2	0.09	0.17	Б.Ч
	7	МН-3	1	2.14	2.14	1-8-К 54
		ИТОГО: 17.49				
2ПС 27.15.2.5-Л	1	КП-25.25Н	1	10.03	10.03	1-7-К 25
	2	МН-1	1	2.07	2.07	1-8-К 51
	3	СП-3	2	1.35	2.70	1-8-К 48
	5	Ф8АIII L= 220	2	0.09	0.17	Б.Ч.
	7	МН-3	1	2.14	2.14	1-8-К 54
		ИТОГО: 17.11				
2ПС 27.15.2.5-Л-1	1	КП-25.25Н	1	10.03	10.03	1-7-К 25
	2	МН-1	1	2.07	2.07	1-8-К 51
	3	СП-3	2	1.35	2.70	1-8-К 48
	4	МН-2.25	2	1.20	2.40	1-8-К 52
	5	Ф8АIII L= 220	2	0.09	0.17	Б.Ч.
	7	МН-3	1	2.14	2.14	1-8-К 54
		ИТОГО: 19.51				

1.030.1-1/88. 1-2-К 16 — ЛИСТ 2

24764 32

ФОРМАТ А4

МАРКА ПАНЕЛИ	ПОЗ.	МАРКА АРМАТУРНОГО ИЗДЕЛИЯ	КОЛ.	МАССА, КГ		ОБОЗНАЧЕНИЕ ДОКУМЕНТА
				1 ШТ	ВСЕГО	
2ПС 27.12.2.5-Я	1	КП-24.25Н	1	8.01	8.01	1-7-К 24
	2	МН-1	1	2.07	2.07	1-8-К 51
	3	СП-2	2	0.83	1.66	1-8-К 48
	5	Ф8AIII L= 220	2	0.09	0.17	Б.Ч.
	7	МН-3	1	2.14	2.14	1-8-К 54
	ИТОГО: 14.05					
2ПС 27.12.2.5-Я-1	1	КП-24.25Н	1	8.01	8.01	1-7-К 24
	2	МН-1	1	2.07	2.07	1-8-К 51
	3	СП-2	2	0.83	1.66	1-8-К 48
	4	МН-2.25	2	1.20	2.40	1-8-К 52
	5	Ф8AIII L= 220	2	0.09	0.17	Б.Ч.
	7	МН-3	1	2.14	2.14	1-8-К 54
	ИТОГО: 16.45					
2ПС 27.15.2.5-Я	1	КП-25.25Н	1	10.03	10.03	1-7-К 25
	2	МН-1	1	2.07	2.07	1-8-К 51
	3	СП-2	2	0.83	1.66	1-8-К 48
	5	Ф8AIII L= 220	2	0.09	0.17	Б.Ч.
	7	МН-3	1	2.14	2.14	1-8-К 54
	ИТОГО: 16.07					
2ПС 27.15.2.5-Я-1	1	КП-25.25Н	1	10.03	10.03	1-7-К 25
	2	МН-1	1	2.07	2.07	1-8-К 51
	3	СП-2	2	0.83	1.66	1-8-К 48
	4	МН-2.25	2	1.20	2.40	1-8-К 52
	5	Ф8AIII L= 220	2	0.09	0.17	Б.Ч.
	7	МН-3	1	2.14	2.14	1-8-К 54
	ИТОГО: 18.47					

1.030.1-1/88. 1-2-К 16 ЛИСТ 3

ФОРМАТ А4

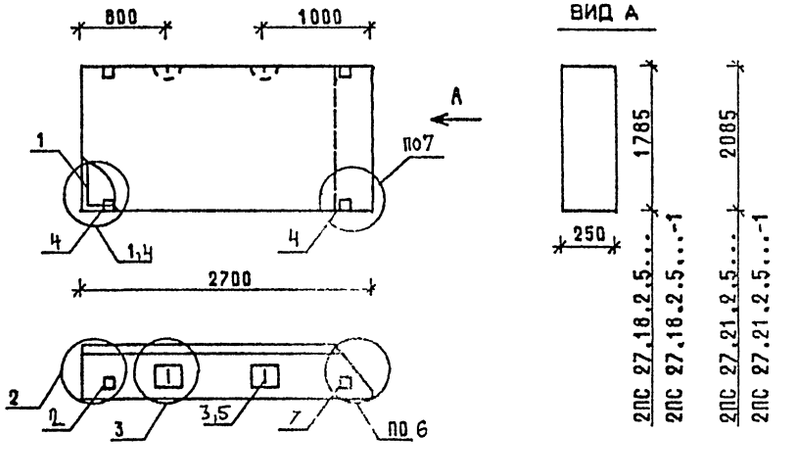

МАРКА ПАНЕЛИ	РАСХОД МАТЕРИАЛОВ				№ УЗЛА
	БЕТОН, М3		ОТДЕЛ.СЛОЙ ЦЕМ.Р-Р М100, М3	СТАЛЬ, КГ	
	КЛ.В3.5	КЛ.В2.5			
2ПС 27.18.2.5-Л	1.010	-	0.162	19,14	1,2,3,6
2ПС 27.18.2.5-Л-1	1.010	-	0.162	21,54	2,3,4,6,7
2ПС 27.21.2.5-Л	1.179	-	0.189	22,38	1,2,3,6
2ПС 27.21.2.5-Л-1	1.179	-	0.189	24,78	2,3,4,6,7
2ПС 27.18.2.5-Я	-	1.171	-	18,10	1,2,3,6
2ПС 27.18.2.5-Я-1	-	1.171	-	20,50	2,3,4,6,7

1. УЗЛЫ СМ. К 55
2. ВЕДОМОСТЬ РАСХОДА МАТЕРИАЛОВ СМ. РС

НАЧ.ОТД.	ВОЛЫНСКИЙ		1.030.1-1/88. 1-2-К 17
Н.КОНТР.	ЛЕОНТЬЕВА		
ГИП	ШАЦ		ПАНЕЛИ 2ПС 27.18.2.5... 2ПС 27.21.2.5...
ГЛ.СПЕЦ	КОЧИН		
ГЛ.СПЕЦ	ШАНАУРОВА		
ПРОВЕР.	КАДЕЙКИНА		
РАЗРАБ.	МЫСОВСКИЙ		

СТАДИЯ	ЛИСТ	ЛИСТОВ
Р	1	3

ЦНИИЭП торгово-бытовых зданий и туристских комплексов

24764 33

ФОРМАТ А4

МАРКА ПАНЕЛИ	ПОЗ.	МАРКА АРМАТУРНОГО ИЗДЕЛИЯ	КОЛ.	МАССА, КГ		ОБОЗНАЧЕНИЕ ДОКУМЕНТА
				1 ШТ	ВСЕГО	
2ПС 27.18.2.5-Л	1	КП-26.25Н	1	12.06	12.06	1-7-К 26
	2	МН-1	1	2.07	2.07	1-8-К 51
	3	СП-3	2	1.35	2.70	1-8-К 48
	5	ФВАIII L= 220	2	0.09	0.17	Б.Ч.
	7	МН-3	1	2.14	2.14	1-8-К 54
	ИТОГО: 19.14					
2ПС 27.18.2.5-Л-1	1	КП-26.25Н	1	12.06	12.06	1-7-К 26
	2	МН-1	1	2.07	2.07	1-8-К 51
	3	СП-3	2	1.35	2.70	1-8-К 48
	4	МН-2.25	2	1.20	2.40	1-8-К 52
	5	ФВАIII L= 220	2	0.09	0.17	Б.Ч.
	7	МН-3	1	2.14	2.14	1-8-К 54
	ИТОГО: 21.54					
2ПС 27.21.2.5-Л	1	КП-27.25Н	1	13.62	13.62	1-7-К 27
	2	МН-1	1	2.07	2.07	1-8-К 51
	3	СП-4	2	2.19	4.38	1-8-К 49
	5	ФВАIII L= 220	2	0.09	0.17	Б.Ч.
	7	МН-3	1	2.14	2.14	1-8-К 54
	ИТОГО: 22.38					
2ПС 27.21.2.5-Л-1	1	КП-27.25Н	1	13.62	13.62	1-7-К 27
	2	МН-1	1	2.07	2.07	1-8-К 51
	3	СП-4	2	2.19	4.38	1-8-К 49
	4	МН-2.25	2	1.20	2.40	1-8-К 52
	5	ФВАIII L= 220	2	0.09	0.17	Б.Ч.
	7	МН-3	1	2.14	2.14	1-8-К 54
	ИТОГО: 24.78					

МАРКА ПАНЕЛИ	ПОЗ.	МАРКА АРМАТУРНОГО ИЗДЕЛИЯ	КОЛ.	МАССА, КГ		ОБОЗНАЧЕНИЕ ДОКУМЕНТА
				1 ШТ	ВСЕГО	
2ПС 27.18.2.5-Я	1	КП-26.25Н	1	12.06	12.06	1-7-К 26
	2	МН-1	1	2.07	2.07	1-8-К 51
	3	СП-2	2	0.83	1.66	1-8-К 48
	5	ФВАIII L= 220	2	0.09	0.17	Б.Ч.
	7	МН-3	1	2.14	2.14	1-8-К 54
	ИТОГО: 18.10					
2ПС 27.18.2.5-Я-1	1	КП-26.25Н	1	12.06	12.06	1-7-К 26
	2	МН-1	1	2.07	2.07	1-8-К 51
	3	СП-2	2	0.83	1.66	1-8-К 48
	4	МН-2.25	2	1.20	2.40	1-8-К 52
	5	ФВАIII L= 220	2	0.09	0.17	Б.Ч
	7	МН-3	1	2.14	2.14	1-8-К 54
	ИТОГО: 20.50					

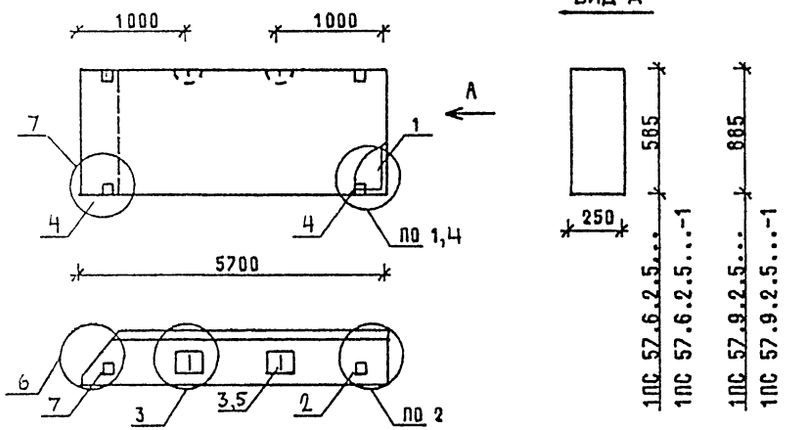

МАРКА ПАНЕЛИ	РАСХОД МАТЕРИАЛОВ				N УЗЛА
	БЕТОН, М3		ОТДЕЛ.СЛОЙ ЦЕМ.Р-Р М100, М3	СТАЛЬ, КГ	
	КЛ.В3.5	КЛ.В2.5			
1ПС 57.6.2.5-Л	0.708	-	0.114	22,00	1,2,3,6
1ПС 57.6.2.5-Л-1	0.708	-	0.114	24,40	2,3,4,6,7
1ПС 57.9.2.5-Л	1.071	-	0.173	24,89	1,2,3,6
1ПС 57.9.2.5-Л-1	1.071	-	0.173	27,29	2,3,4,6,7
1ПС 57.6.2.5-Я	-	0.823	-	22,00	1,2,3,6
1ПС 57.6.2.5-Я-1	-	0.823	-	24,40	2,3,4,6,7
1ПС 57.9.2.5-Я	-	1.244	-	23,85	1,2,3,6
1ПС 57.9.2.5-Я-1	-	1.244	-	26,25	2,3,4,6,7

1 УЗЛЫ СМ К 55

2. ВЕДОМОСТЬ РАСХОДА МАТЕРИАЛОВ СМ. РС

НАЧ ОТД	ВОЛЫНСКИЙ		1.030.1-1/88. 1-2-К 18
Н КОНТР	ЛЕОНТЬЕВА		
Г И П	ШАЦ		ПАНЕЛИ 1ПС 57.6.2.5... 1ПС 57.9.2.5...
ГЛ.СПЕЦ	КОЧИН		
ГЛ.СПЕЦ	ШАНАУРОВА		
ПРОВЕР	КАДЕЙКИНА		
РАЗРАБ	МЫСОВСКИЙ		

СТАДИЯ	ЛИСТ	ЛИСТОВ
Р	1	3

ЦНИИЭП торгово-бытовых зданий и туристских комплексов

ФОРМАТ А4

МАРКА ПАНЕЛИ	ПОЗ.	МАРКА АРМАТУРНОГО ИЗДЕЛИЯ	КОЛ.	МАССА, КГ		ОБОЗНАЧЕНИЕ ДОКУМЕНТА
				1 ШТ	ВСЕГО	
1ПС 57.6.2.5-Л	1	КП-28.25Т	1	15.96	15.96	1-7-К 28
	2	МН-1	1	2.07	2.07	1-8-К 51
	3	СП-2	2	0.83	1.66	1-8-К 48
	5	Ф8АIII L= 220	2	0.09	0.17	Б Ч
	7	МН-3	1	2.14	2.14	1-8-К 54
	ИТОГО: 22.00					
1ПС 57.6.2.5-Л-1	1	КП-28.25Т	1	15.96	15.96	1-7-К 28
	2	МН-1	1	2.07	2.07	1-8-К 51
	3	СП-2	2	0.83	1.66	1-8-К 48
	4	МН-2.25	2	1.20	2.40	1-8-К 52
	5	Ф8АIII L= 220	2	0.09	0.17	Б Ч
	7	МН-3	1	2.14	2.14	1-8-К 54
	ИТОГО: 24.40					
1ПС 57.9.2.5-Л	1	КП-29.25Т	1	17.81	17.81	1-7-К 29
	2	МН-1	1	2.07	2.07	1-8-К 51
	3	СП-3	2	1.35	2.70	1-8-К 48
	5	Ф8АIII L= 220	2	0.09	0.17	Б Ч.
	7	МН-3	1	2.14	2.14	1-8-К 54
	ИТОГО: 24.89					
1ПС 57.9.2.5-Л-1	1	КП-29.25Т	1	17.81	17.81	1-7-К 29
	2	МН-1	1	2.07	2.07	1-8-К 51
	3	СП-3	2	1.35	2.70	1-8-К 48
	4	МН-2.25	2	1.20	2.40	1-8-К 52
	5	Ф8АIII L= 220	2	0.09	0.17	Б Ч
	7	МН-3	1	2.14	2.14	1-8-К 54
	ИТОГО: 27.29					

МАРКА ПАНЕЛИ	ПОЗ.	МАРКА АРМАТУРНОГО ИЗДЕЛИЯ	КОЛ.	МАССА, КГ		ОБОЗНАЧЕНИЕ ДОКУМЕНТА
				1 ШТ	ВСЕГО	
1ПС 57.6.2.5-Я	1	КП-28.25Т	1	15.96	15.96	1-7-К28
	2	МН-1	1	2.07	2.07	1-8-К51
	3	СП-2	2	0.83	1.66	1-8-К48
	5	Ф8АIII L= 220	2	0.09	0.17	Б.Ч.
	7	МН-3	1	2.14	2.14	1-8-К54
	ИТОГО: 22.00					
1ПС 57.6.2.5-Я-1	1	КП-28.25Т	1	15.96	15.96	1-7-К28
	2	МН-1	1	2.07	2.07	1-8-К51
	3	СП-2	2	0.83	1.66	1-8-К48
	4	МН-2.25	2	1.20	2.40	1-8-К52
	5	Ф8АIII L= 220	2	0.09	0.17	Б.Ч.
	7	МН-3	1	2.14	2.14	1-8-К54
	ИТОГО: 24.40					
1ПС 57.9.2.5-Я	1	КП-29.25Т	1	17.81	17.81	1-7-К29
	2	МН-1	1	2.07	2.07	1-8-К51
	3	СП-2	2	0.83	1.86	1-8-К48
	5	Ф8АIII L= 220	2	0.09	0.17	Б.Ч.
	7	МН-3	1	2.14	2.14	1-8-К54
	ИТОГО: 23.85					
1ПС 57.9.2.5-Я-1	1	КП-29.25Т	1	17.81	17.81	1-7-К29
	2	МН-1	1	2.07	2.07	1-8-К51
	3	СП-2	2	0.83	1.66	1-8-К48
	4	МН-2.25	2	1.20	2.40	1-8-К52
	5	Ф8АIII L= 220	2	0.09	0.17	Б.Ч.
	7	МН-3	1	2.14	2.14	1-8-К54
	ИТОГО: 26.25					

1.030.1-1/88. 1-2-К18 | ЛИСТ 3

ФОРМАТ А4

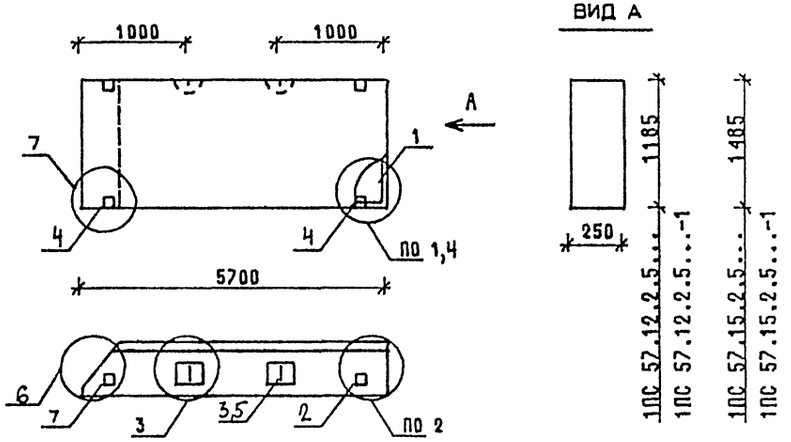

МАРКА ПАНЕЛИ	РАСХОД МАТЕРИАЛОВ				N УЗЛА
	БЕТОН, М3		ОТДЕЛ.СЛОЙ ЦЕМ.Р-Р М100, М3	СТАЛЬ, КГ	
	КЛ.В3.5	КЛ.В2.5			
1ПС 57.12.2.5-Л	1.435	-	0.232	30,62	1,2,3,6
1ПС 57.12.2.5-Л-1	1.435	-	0.232	35,02	2,3,4,6,7
1ПС 57.15.2.5-Л	1.798	-	0.290	38 51	1,2,3,6
1ПС 57.15.2.5-Л-1	1.798	-	0.290	40.91	2,3,4,6,7
1ПС 57.12.2.5-Я	-	1.666	-	28,94	1,2,3,6
1ПС 57.12.2.5-Я-1	-	1.666	-	31,34	2,3,4,6,7
1ПС 57.15.2.5-Я	-	2.088	-	34,93	1,2,3,6
1ПС 57.15.2.5-Я-1	-	2.088	-	37,33	2,3,4,6,7

1. УЗЛЫ СМ. К55
2. ВЕДОМОСТЬ РАСХОДА МАТЕРИАЛОВ СМ. РС

НАЧ.ОТД	ВОЛЫНСКИЙ	
Н.КОНТР.	ЛЕОНТЬЕВА	
Г И П	ШАЦ	
ГЛ.СПЕЦ	КОЧИН	
ГЛ.СПЕЦ	ШАНАУРОВА	
ПРОВЕР	КАДЕЙКИНА	
РАЗРАБ.	МЫСОВСКИЙ	

1.030.1-1/88. 1-2-К19

ПАНЕЛИ
1ПС 57.12.2.5...
1ПС 57.15.2.5...

СТАДИЯ	ЛИСТ	ЛИСТОВ
Р	1	3

ЦНИИЭП торгово-бытовых зданий и туристских комплексов

24764 36

ФОРМАТ А4

МАРКА ПАНЕЛИ	ПОЗ.	МАРКА АРМАТУРНОГО ИЗДЕЛИЯ	КОЛ.	МАССА, КГ		ОБОЗНАЧЕНИЕ ДОКУМЕНТА
				1 ШТ	ВСЕГО	
1ПС 57.12.2.5-Л	1	КП-30.25Т	1	21.86	21.86	1-7-К 30
	2	МН-1	1	2.07	2.07	1-8-К 51
	3	СП-4	2	2.19	4.38	1-8-К 49
	5	Ф8АIII L= 220	2	0.09	0.17	Б.Ч.
	7	МН-3	1	2.14	2.14	1-8-К 54
	ИТОГО: 30.62					
1ПС 57.12.2.5-Л-1	1	КП-30.25Т	1	21.86	21.86	1-7-К 30
	2	МН-1	1	2.07	2.07	1-8-К 51
	3	СП-4	2	2.19	4.38	1-8-К 49
	4	МН-2.25	2	1.20	2.40	1-8-К 52
	5	Ф8АIII L= 220	2	0.09	0.17	Б.Ч.
	7	МН-3	1	2.14	2.14	1-8-К 54
	ИТОГО: 33.02					
1ПС 57.15.2.5-Л	1	КП-31.25Т	1	27.85	27.85	1-7-К 31
	2	МН-1	1	2.07	2.07	1-8-К 51
	3	СП-5	2	3.09	6.18	1-8-К 49
	5	Ф10АIII L= 220	2	0.14	0.27	Б.Ч.
	7	МН-3	1	2.14	2.14	1-8-К 54
	ИТОГО: 38.51					
1ПС 57.15.2.5-Л-1	1	КП-31.25Т	1	27.85	27.85	1-7-К 31
	2	МН-1	1	2.07	2.07	1-8-К 51
	3	СП-5	2	3.09	6.18	1-8-К 49
	4	МН-2.25	2	1.20	2.40	1-8-К 52
	5	Ф10АIII L= 220	2	0.14	0.27	Б.Ч.
	7	МН-3	1	2.14	2.14	1-8-К 54
	ИТОГО: 40.91					

МАРКА ПАНЕЛИ	ПОЗ.	МАРКА АРМАТУРНОГО ИЗДЕЛИЯ	КОЛ.	МАССА, КГ		ОБОЗНАЧЕНИЕ ДОКУМЕНТА
				1 ШТ	ВСЕГО	
1ПС 57.12.2.5-Я	1	КП-30.25Т	1	21.86	21.86	1-7-К 30
	2	МН-1	1	2.07	2.07	1-8-К 51
	3	СП-3	2	1.35	2.70	1-8-К 48
	5	Ф8АIII L= 220	2	0.09	0.17	Б.Ч.
	7	МН-3	1	2.14	2.14	1-8-К 54
	ИТОГО: 28.94					
1ПС 57.12.2.5-Я-1	1	КП-30.25Т	1	21.86	21.86	1-7-К 30
	2	МН-1	1	2.07	2.07	1-8-К 51
	3	СП-3	2	1.35	2.70	1-8-К 48
	4	МН-2.25	2	1.20	2.40	1-8-К 52
	5	Ф8АIII L= 220	2	0.09	0.17	Б.Ч.
	7	МН-3	1	2.14	2.14	1-8-К 54
	ИТОГО: 31.34					
1ПС 57.15.2.5-Я	1	КП-31.25Т	1	27.85	27.85	1-7-К 31
	2	МН-1	1	2.07	2.07	1-8-К 51
	3	СП-3	2	1.35	2.70	1-8-К 48
	5	Ф8АIII L= 220	2	0.09	0.17	Б.Ч.
	7	МН-3	1	2.14	2.14	1-8-К 54
	ИТОГО: 34.93					
1ПС 57.15.2.5-Я-1	1	КП-31.25Т	1	27.85	27.85	1-7-К 31
	2	МН-1	1	2.07	2.07	1-8-К 51
	3	СП-3	2	1.35	2.70	1-8-К 48
	4	МН-2.25	2	1.20	2.40	1-8-К 52
	5	Ф8АIII L= 220	2	0.09	0.17	Б.Ч.
	7	МН-3	1	2.14	2.14	1-8-К 54
	ИТОГО: 37.33					

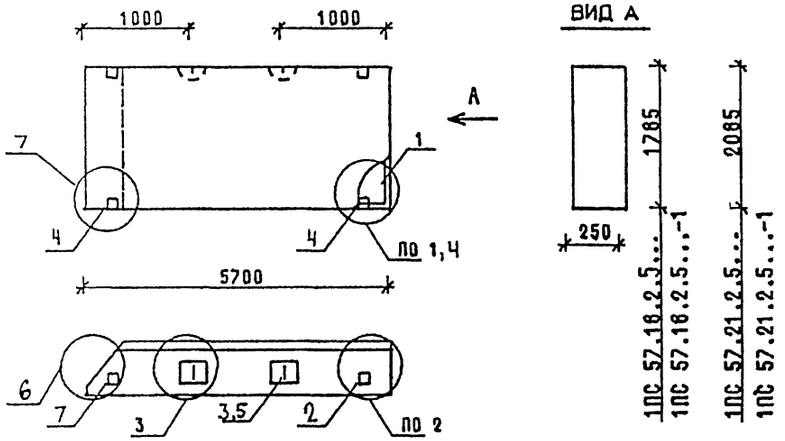

МАРКА ПАНЕЛИ	РАСХОД МАТЕРИАЛОВ				№ УЗЛА
	БЕТОН, М3		ОТДЕЛ. СЛОЙ ЦЕМ.Р-Р М100, М3	СТАЛЬ, КГ	
	КЛ.В3.5	КЛ.В2.5			
1ПС 57.18.2.5-Л	2.161	-	0.349	45.61	1,2,3,6
1ПС 57.18.2.5-Л-1	2.161	-	0.349	48.01	2,3,4,6,7
1ПС 57.21.2.5-Л	2.524	-	0.408	50.64	1,2,3,6
1ПС 57.21.2.5-Л-1	2.524	-	0.408	53.04	2,3,4,6,7
1ПС 57.18.2.5-Я	-	2.510	-	40 67	1,2,3,6
1ПС 57.18.2.5-Я-1	-	2.510	-	43.07	2,3,4,6,7

1 УЗЛЫ СМ К 55
2 ВЕДОМОСТЬ РАСХОДА МАТЕРИАЛОВ СМ. РС

НАЧ ОТД	ВОЛЫНСКИЙ		1.030.1-1/88. 1-2-К 20
Н КОНТР	ЛФОНТЬЕВА		
ГИП	ШАЦ		ПАНЕЛИ 1ПС 57.18.2.5... 1ПС 57.21.2.5...
ГЛ СПЕЦ	КОЧИН		СТАДИЯ Р; ЛИСТ 1; ЛИСТОВ 3
ГЛ СПЕЦ	ШАНАУРОВА		ЦНИИЭП торгово-бытовых зданий и туристских комплексов
ПРОВЕР	КАДЕЙКИНА		
РАЗРАБ	МУСОВСКИЙ		

ФОРМАТ А4

МАРКА ПАНЕЛИ	ПОЗ.	МАРКА АРМАТУРНОГО ИЗДЕЛИЯ	КОЛ.	МАССА, КГ		ОБОЗНАЧЕНИЕ ДОКУМЕНТА
				1 ШТ	ВСЕГО	
1ПС 57.18.2.5-Л	1	КП-32.25Т	1	31.91	31 91	1-7-К 32
	2	МН-1	1	2.07	2.07	1-8-К 51
	3	СП-6	2	4.61	9.22	1-8-К 50
	5	Ф10АIII L= 220	2	0.14	0.27	Б.Ч
	7	МН-3	1	2.14	2.14	1-8-К 54
	ИТОГО: 45.61					
1ПС 57.18.2.5-Л-1	1	КП-32.25Т	1	31.91	31.91	1-7-К 32
	2	МН-1	1	2.07	2.07	1-8-К 51
	3	СП-6	2	4.61	9.22	1-8-К 50
	4	МН-2.25	2	1.20	2.40	1-8-К 52
	5	Ф10АIII L= 220	2	0.14	0.27	Б Ч
	7	МН-3	1	2.14	2.14	1-8-К 54
	ИТОГО: 48.01					
1ПС 57.21.2.5-Л	1	КП-33.25Т	1	36.94	36 94	1-7-К 33
	2	МН-1	1	2.07	2.07	1-8-К 51
	3	СП-6	2	4.61	9.22	1-8-К 50
	5	Ф10АIII L= 220	2	0.14	0.27	Б Ч
	7	МН-3	1	2.14	2.14	1-8-К 54
	ИТОГО: 50.64					
1ПС 57.21.2.5-Л-1	1	КП-33.25Т	1	36.94	36 94	1-7-К 33
	2	МН-1	1	2.07	2.07	1-8-К 51
	3	СП-6	2	4.61	9.22	1-8-К 50
	4	МН-2.25	2	1.20	2.40	1-8-К 52
	5	Ф10АIII L= 220	2	0.14	0.27	Б Ч
	7	МН-3	1	2.14	2.14	1-8-К 54
	ИТОГО: 53 04					

1.030.1-1/88. 1-2-К 20 ЛИСТ 2

24764 38

ФОРМАТ А4

МАРКА ПАНЕЛИ	ПОЗ.	МАРКА АРМАТУРНОГО ИЗДЕЛИЯ	КОЛ.	МАССА, КГ		ОБОЗНАЧЕНИЕ ДОКУМЕНТА
				1 ШТ	ВСЕГО	
1ПС 57.18.2.5-Я	1	КП-32.25Т	1	31.91	31.91	1-7-К32
	2	МН-1	1	2.07	2.07	1-8-К51
	3	СП-4	2	2.19	4.38	1-8-К49
	5	Ф8АIII L= 220	2	0.09	0.17	Б Ч
	7	МН-3	1	2.14	2.14	1-8-К54
	ИТОГО: 40.67					
1ПС 57.18.2.5-Я-1	1	КП-32.25Т	1	31.91	31 91	1-7-К32
	2	МН-1	1	2.07	2.07	1-8-К51
	3	СП-4	2	2.19	4.38	1-8-К49
	4	МН-2.25	2	1.20	2.40	1-8-К52
	5	Ф8АIII L= 220	2	0.09	0.17	Б.Ч.
	7	МН-3	1	2.14	2.14	1-8-К54
	ИТОГО: 43.07					

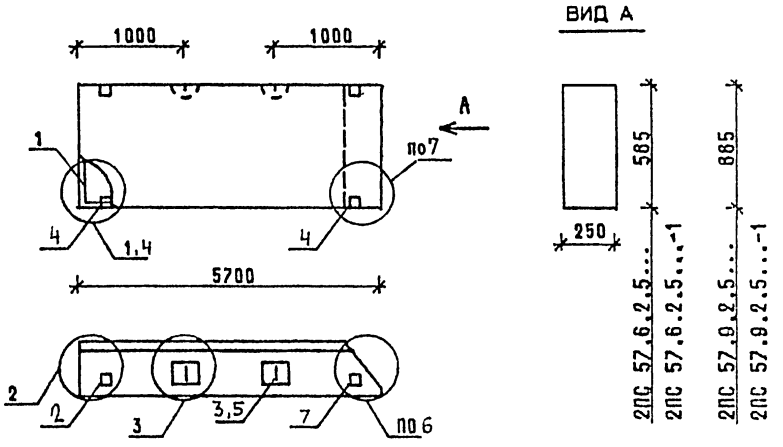

МАРКА ПАНЕЛИ	РАСХОД МАТЕРИАЛОВ				N УЗЛА
	БЕТОН, М3		ОТДЕЛ.СЛОЙ ЦЕМ.Р-Р М100, М3	СТАЛЬ, КГ	
	КЛ.В3.5	КЛ.В2.5			
2ПС 57.6.2.5-Л	0.708	-	0.114	22,00	1,2,3,6
2ПС 57.6.2.5-Л-1	0.708	-	0.114	24,40	2,3,4,6,7
2ПС 57.9.2.5-Л	1.071	-	0.173	24,89	1,2,3,6
2ПС 57.9.2.5-Л-1	1.071	-	0.173	27,29	2,3,4,6,7
2ПС 57.6.2.5-Я	-	0.823	-	22,00	1,2,3,6
2ПС 57.6.2.5-Я-1	-	0.823	-	24,40	2,3,4,6,7
2ПС 57.9.2.5-Я	-	1.244	-	23,85	1,2,3,6
2ПС 57.9.2.5-Я-1	-	1.244	-	26,25	2,3,4,6,7

1. УЗЛЫ СМ. К55
2. ВЕДОМОСТЬ РАСХОДА МАТЕРИАЛОВ СМ. РС

НАЧ.ОТД.	ВОЛЫНСКИЙ	
Н.КОНТР.	ЛЕОНТЬЕВА	
ГИП	ШАЦ	
ГЛ.СПЕЦ	КОЧИН	
ГЛ.СПЕЦ	ШАНАУРОВА	
ПРОВЕР.	КАДЕЙКИНА	
РАЗРАБ.	МЫСОВСКИЙ	

1.030.1-1/88. 1-2-К21

ПАНЕЛИ
2ПС 57.6.2.5...
2ПС 57.9.2.5...

СТАДИЯ	ЛИСТ	ЛИСТОВ
Р	1	3

ЦНИИЭП торгово-бытовых зданий и туристских комплексов

1.030.1-1/88. 1-2-К20 — ЛИСТ 3

ФОРМАТ А4

24764 39

ФОРМАТ А4

МАРКА ПАНЕЛИ	ПОЗ.	МАРКА АРМАТУРНОГО ИЗДЕЛИЯ	КОЛ.	МАССА, КГ 1 ШТ	МАССА, КГ ВСЕГО	ОБОЗНАЧЕНИЕ ДОКУМЕНТА
2ПС 57.6.2.5-Л	1	КП-28.25Н	1	15.96	15.96	1-7-К 28
	2	МН-1	1	2.07	2.07	1-8-К 51
	3	СП-2	2	0.83	1.66	1-8-К 48
	5	ФВАIII L= 220	2	0.09	0.17	Б.Ч.
	7	МН-3	1	2.14	2.14	1-8-К 54
		ИТОГО: 22.00				
2ПС 57.6.2.5-Л-1	1	КП-28.25Н	1	15.96	15.96	1-7-К 28
	2	МН-1	1	2.07	2.07	1-8-К 51
	3	СП-2	2	0.83	1.66	1-8-К 48
	4	МН-2.25	2	1.20	2.40	1-8-К 52
	5	ФВАIII L= 220	2	0.09	0.17	Б.Ч.
	7	МН-3	1	2.14	2.14	1-8-К 54
		ИТОГО: 24.40				
2ПС 57.9.2.5-Л	1	КП-29.25Н	1	17.81	17.81	1-7-К 29
	2	МН-1	1	2.07	2.07	1-8-К 51
	3	СП-3	2	1.35	2.70	1-8-К 48
	5	ФВАIII L= 220	2	0.09	0.17	Б.Ч.
	7	МН-3	1	2.14	2.14	1-8-К 54
		ИТОГО: 24.89				
2ПС 57.9.2.5-Л-1	1	КП-29.25Н	1	17.81	17.81	1-7-К 29
	2	МН-1	1	2.07	2.07	1-8-К 51
	3	СП-3	2	1.35	2.70	1-8-К 48
	4	МН-2.25	2	1.20	2.40	1-8-К 52
	5	ФВАIII L= 220	2	0.09	0.17	Б.Ч.
	7	МН-3	1	2.14	2.14	1-8-К 54
		ИТОГО: 27.29				

ВИНОКУР | БУРЛАКОВА | ВЕДИНЖ | ВЕДИНЖ | ТЛП | СП | САПР | ТБЭТК | ВЗАМ.ИНВ | ПОДПИСЬ И ДАТА | ИНВ. ПОДЛ.

1.030.1-1/88. 1-2-К 21 | ЛИСТ 2

ФОРМАТ А4

МАРКА ПАНЕЛИ	ПОЗ.	МАРКА АРМАТУРНОГО ИЗДЕЛИЯ	КОЛ.	МАССА, КГ 1 ШТ	МАССА, КГ ВСЕГО	ОБОЗНАЧЕНИЕ ДОКУМЕНТА
2ПС 57.6.2.5-Я	1	КП-28.25Н	1	15.96	15.96	1-7-К 28
	2	МН-1	1	2.07	2.07	1-8-К 51
	3	СП-2	2	0.83	1.66	1-8-К 48
	5	ФВАIII L= 220	2	0.09	0.17	Б.Ч.
	7	МН-3	1	2.14	2.14	1-8-К 54
		ИТОГО: 22.00				
2ПС 57.6.2.5-Я-1	1	КП-28.25Н	1	15.96	15.96	1-7-К 28
	2	МН-1	1	2.07	2.07	1-8-К 51
	3	СП-2	2	0.83	1.66	1-8-К 48
	4	МН-2.25	2	1.20	2.40	1-8-К 52
	5	ФВАIII L= 220	2	0.09	0.17	Б.Ч.
	7	МН-3	1	2.14	2.14	1-8-К 54
		ИТОГО: 24.40				
2ПС 57.9.2.5-Я	1	КП-29.25Н	1	17.81	17.81	1-7-К 29
	2	МН-1	1	2.07	2.07	1-8-К 51
	3	СП-2	2	0.83	1.66	1-8-К 48
	5	ФВАIII L= 220	2	0.09	0.17	Б.Ч.
	7	МН-3	1	2.14	2.14	1-8-К 54
		ИТОГО: 23.85				
2ПС 57.9.2.5-Я-1	1	КП-29.25Н	1	17.81	17.81	1-7-К 29
	2	МН-1	1	2.07	2.07	1-8-К 51
	3	СП-2	2	0.83	1.66	1-8-К 48
	4	МН-2.25	2	1.20	2.40	1-8-К 52
	5	ФВАIII L= 220	2	0.09	0.17	Б.Ч.
	7	МН-3	1	2.14	2.14	1-8-К 54
		ИТОГО: 26.25				

ВИНОКУР | БУРЛАКОВА | ВЕДИНЖ | ВЕДИНЖ | ТЛП | СП | САПР | ТБЭТК | ВЗАМ.ИНВ | ПОДПИСЬ И ДАТА | ИНВ. ПОДЛ.

1.030.1-1/88. 1-2-К 21 | ЛИСТ 3

24764 40

ФОРМАТ А4

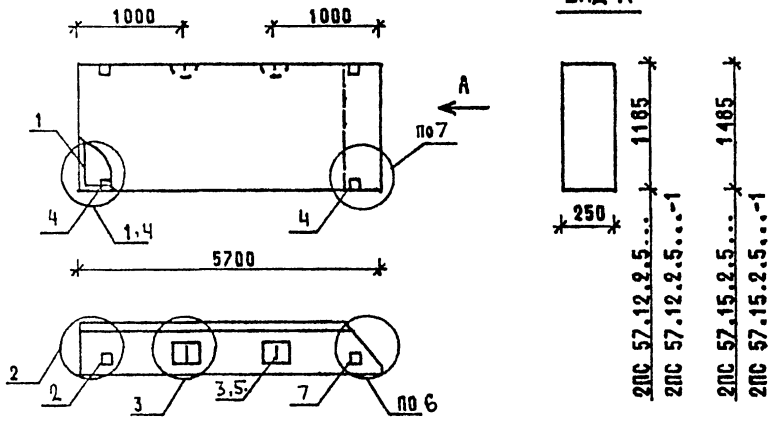

ВИД А

МАРКА ПАНЕЛИ	РАСХОД МАТЕРИАЛОВ				N УЗЛА
	БЕТОН, М3		ОТДЕЛ.СЛОЙ ЦЕМ.Р-Р М100, М3	СТАЛЬ, КГ	
	КЛ.В3.5	КЛ.В2.5			
2ПС 57.12.2.5-Л	1.435	-	0.232	30,62	1,2,3,6
2ПС 57.12.2.5-Л-1	1.435	-	0.232	33,02	2,3,4,6,7
2ПС 57.15.2.5-Л	1.798	-	0.290	38,51	1,2,3,6
2ПС 57.15.2.5-Л-1	1.798	-	0.290	40.91	2,3,4,6,7
2ПС 57.12.2.5-Я	-	1.666	-	28,94	1,2,3,6
2ПС 57.12.2.5-Я-1	-	1.666	-	31,34	2,3,4,6,7
2ПС 57.15.2.5-Я	-	2.088	-	34 93	1,2,3,6
2ПС 57.15.2.5-Я-1	-	2.088	-	37.33	2,3,4,6,7

1. УЗЛЫ СМ. К 55
2. ВЕДОМОСТЬ РАСХОДА МАТЕРИАЛОВ СМ. РС

НАЧ.ОТД	ВОЛЬНСКИЙ	
Н.КОНТР	ЛЕОНТЬЕВА	
ГИП	ШАЦ	
ГЛ.СПЕЦ	КОЧИН	
ГЛ.СПЕЦ	ШАНАУРОВА	
ПРОВЕР.	КАДЕЙКИНА	
РАЗРАБ.	МЫСОВСКИЙ	

1.030.1-1/88. 1-2-К 22

ПАНЕЛИ
2ПС 57.12.2.5...
2ПС 57.15.2.5...

СТАДИЯ	ЛИСТ	ЛИСТОВ
Р	1	3

ЦНИИЭП торгово-бытовых зданий и туристских комплексов

ФОРМАТ А4

МАРКА ПАНЕЛИ	ПОЗ.	МАРКА АРМАТУРНОГО ИЗДЕЛИЯ	КОЛ.	МАССА, КГ		ОБОЗНАЧЕНИЕ ДОКУМЕНТА
				1 ШТ	ВСЕГО	
2ПС 57.12.2.5-Л	1	КП-30.25Н	1	21.86	21.86	1-7-К 30
	2	МН-1	1	2.07	2.07	1-8-К 51
	3	СП-4	2	2.19	4.38	1-8-К 49
	5	Ф8АIII L= 220	2	0.09	0.17	Б Ч
	7	МН-3	1	2.14	2.14	1-8-К 54
	ИТОГО: 30.62					
2ПС 57.12.2.5-Л-1	1	КП-30.25Н	1	21.86	21.86	1-7-К 30
	2	МН-1	1	2.07	2.07	1-8-К 51
	3	СП-4	2	2.19	4.38	1-8-К 49
	4	МН-2.25	2	1.20	2.40	1-8-К 52
	5	Ф8АIII L= 220	2	0.09	0.17	Б.Ч.
	7	МН-3	1	2.14	2.14	1-8-К 54
	ИТОГО: 33.02					
2ПС 57.15.2.5-Л	1	КП-31.25Н	1	27.85	27.85	1-7-К 31
	2	МН-1	1	2.07	2.07	1-8-К 51
	3	СП-5	2	3.09	6.18	1-8-К 49
	5	Ф10АIII L= 220	2	0.14	0.27	Б Ч.
	7	МН-3	1	2.14	2.14	1-8-К 54
	ИТОГО: 38.51					
2ПС 57.15.2.5-Л-1	1	КП-31.25Н	1	27.85	27.85	1-7-К 31
	2	МН-1	1	2.07	2.07	1-8-К 51
	3	СП-5	2	3.09	6.18	1-8-К 49
	4	МН-2.25	2	1.20	2.40	1-8-К 52
	5	Ф10АIII L= 220	2	0.14	0.27	Б.Ч.
	7	МН-3	1	2.14	2.14	1-8-К 54
	ИТОГО: 40.91					

1.030.1-1/88. 1-2-К 22 ЛИСТ 2

24764 41

ФОРМАТ А4

МАРКА ПАНЕЛИ	ПОЗ.	МАРКА АРМАТУРНОГО ИЗДЕЛИЯ	КОЛ.	МАССА, КГ		ОБОЗНАЧЕНИЕ ДОКУМЕНТА
				1 ШТ	ВСЕГО	
2ПС 57.12.2.5-Я	1	КП-30.25Н	1	21.86	21.86	1-7-К30
	2	МН-1	1	2.07	2.07	1-8-К51
	3	СП-3	2	1.35	2.70	1-8-К48
	5	Ф8АIII L= 220	2	0.09	0.17	Б.Ч.
	7	МН-3	1	2.14	2.14	1-8-К54
	ИТОГО: 28.94					
2ПС 57.12.2.5-Я-1	1	КП-30.25Н	1	21.86	21.86	1-7-К30
	2	МН-1	1	2.07	2.07	1-8-К51
	3	СП-3	2	1.35	2.70	1-8-К48
	4	МН-2.25	2	1.20	2.40	1-8-К52
	5	Ф8АIII L= 220	2	0.09	0.17	Б.Ч.
	7	МН-3	1	2.14	2.14	1-8-К54
	ИТОГО: 31.34					
2ПС 57.15.2.5-Я	1	КП-31.25Н	1	27.85	27.85	1-7-К31
	2	МН-1	1	2.07	2.07	1-8-К51
	3	СП-3	2	1.35	2.70	1-8-К48
	5	Ф8АIII L= 220	2	0.09	0.17	Б.Ч.
	7	МН-3	1	2.14	2.14	1-8-К54
	ИТОГО: 34.93					
2ПС 57.15.2.5-Я-1	1	КП-31.25Н	1	27.85	27.85	1-7-К31
	2	МН-1	1	2.07	2.07	1-8-К51
	3	СП-3	2	1.35	2.70	1-8-К48
	4	МН-2.25	2	1.20	2.40	1-8-К52
	5	Ф8АIII L= 220	2	0.09	0.17	Б.Ч.
	7	МН-3	1	2.14	2.14	1-8-К54
	ИТОГО: 37.33					

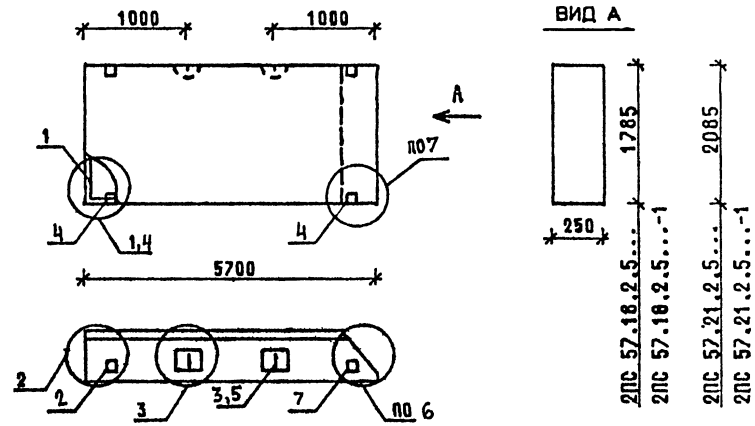

МАРКА ПАНЕЛИ	РАСХОД МАТЕРИАЛОВ				N УЗЛА
	БЕТОН, М3		ОТДЕЛ.СЛОЙ ЦЕЛ.Р-Р М100, М3	СТАЛЬ, КГ	
	КЛ.В3.5	КЛ.В2.5			
2ПС 57.18.2.5-Л	2.161	-	0.349	45.61	1,2,3,6
2ПС 57.18.2.5-Л-1	2.161	-	0.349	48.01	2,3,4,6,7
2ПС 57.21.2.5-Л	2.524	-	0.408	50.64	1,2,3,6
2ПС 57.21.2.5-Л-1	2.524	-	0.408	53.04	2,3,4,6,7
2ПС 57.18.2.5-Я	-	2.510	-	40.67	1,2,3,6
2ПС 57.18.2.5-Я-1	-	2.510	-	43.07	2,3,4,6,7

1. УЗЛЫ СМ. К 55
2. ВЕДОМОСТЬ РАСХОДА МАТЕРИАЛОВ СМ. РС

НАЧ.ОТД.	ВОЛЫНСКИЙ	
Н.КОНТР.	ЛЕОНТЬЕВА	
ГИП	ШАЦ	
ГЛ.СПЕЦ	КОЧИН	
ГЛ.СПЕЦ	ШАНАУРОВА	
ПРОВЕР.	КАДЕЙКИНА	
РАЗРАБ.	МЫСОВСКИЙ	

1.030.1-1/88. 1-2-К23

ПАНЕЛИ
2ПС 57.18.2.5...
2ПС 57.21.2.5...

СТАДИЯ	ЛИСТ	ЛИСТОВ
Р	1	3

ЦНИИЭП торгово-бытовых зданий и туристских комплексов

МАРКА ПАНЕЛИ	ПОЗ.	МАРКА АРМАТУРНОГО ИЗДЕЛИЯ	КОЛ.	МАССА, КГ		ОБОЗНАЧЕНИЕ ДОКУМЕНТА
				1 ШТ	ВСЕГО	
2ПС.57.18.2.5-Л	1	КП-32.25Н	1	31.91	31.91	1-7-К 32
	2	МН-1	1	2.07	2.07	1-8-К 51
	3	СП-6	2	4.61	9.22	1-8-К 50
	5	Ф10АIII L= 220	2	0.14	0.27	Б.Ч.
	7	МН-3	1	2.14	2.14	1-8-К 54
		ИТОГО: 45.61				
2ПС 57.18.2.5-Л-1	1	КП-32.25Н	1	31.91	31.91	1-7-К 32
	2	МН-1	1	2.07	2.07	1-8-К 51
	3	СП-6	2	4.61	9.22	1-8-К 50
	4	МН-2.25	2	1.20	2.40	1-8-К 52
	5	Ф10АIII L= 220	2	0.14	0.27	Б.Ч.
	7	МН-3	1	2.14	2.14	1-8-К 54
		ИТОГО: 48.01				
2ПС 57.21.2.5-Л	1	КП-33.25Н	1	36.94	36.94	1-7-К 33
	2	МН-1	1	2.07	2.07	1-8-К 51
	3	СП-6	2	4.61	9.22	1-8-К 50
	5	Ф10АIII L= 220	2	0.14	0.27	Б.Ч.
	7	МН-3	1	2.14	2.14	1-8-К 54
		ИТОГО: 50.64				
2ПС 57.21.2.5-Л-1	1	КП-33.25Н	1	36.94	36.94	1-7-К 33
	2	МН-1	1	2.07	2.07	1-8-К 51
	3	СП-6	2	4.61	9.22	1-8-К 50
	4	МН-2.25	2	1.20	2.40	1-8-К 52
	5	Ф10АIII L= 220	2	0.14	0.27	Б.Ч.
	7	МН-3	1	2.14	2.14	1-8-К 54
		ИТОГО: 53.04				

МАРКА ПАНЕЛИ	ПОЗ.	МАРКА АРМАТУРНОГО ИЗДЕЛИЯ	КОЛ.	МАССА, КГ		ОБОЗНАЧЕНИЕ ДОКУМЕНТА
				1 ШТ	ВСЕГО	
2ПС 57.18.2.5-Я	1	КП-32.25Н	1	31.91	31.91	1-7-К 32
	2	МН-1	1	2.07	2.07	1-8-К 51
	3	СП-4	2	2.19	4.38	1-8-К 49
	5	Ф8АIII L= 220	2	0.09	0.17	Б.Ч.
	7	МН-3	1	2.14	2.14	1-8-К 54
		ИТОГО: 40.67				
2ПС 57.18.2.5-Я-1	1	КП-32.25Н	1	31.91	31.91	1-7-К 32
	2	МН-1	1	2.07	2.07	1-8-К 51
	3	СП-4	2	2.19	4.38	1-8-К 49
	4	МН-2.25	2	1.20	2.40	1-8-К 52
	5	Ф8АIII L= 220	2	0.09	0.17	Б.Ч.
	7	МН-3	1	2.14	2.14	1-8-К 54
		ИТОГО: 43.07				

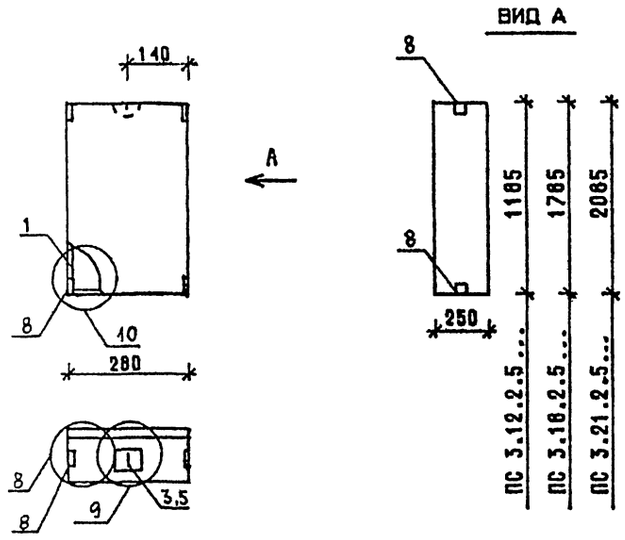

МАРКА ПАНЕЛИ	РАСХОД МАТЕРИАЛОВ			
	БЕТОН, М3		ОТДЕЛ.СЛОЙ ЦЕМ.Р-Р М100, М3	СТАЛЬ, КГ
	КЛ.В3.5	КЛ.В2.5		
ПС 3.12.2.5-Л	0.071	-	0,012	3,54
ПС 3.18.2.5-Л	0.107	-	0.017	4,04
ПС 3.21.2.5-Л	0.126	-	0.020	4,30

1. УЗЛЫ СМ. К55
2. ВЕДОМОСТЬ РАСХОДА МАТЕРИАЛОВ СМ. РС

НАЧ.ОТД	ВОЛЫНСКИЙ		1.030.1-1/88. 1-2-К24
Н.КОНТР.	ЛЕОНТЬЕВА		
Г И П	ШАЦ		ПАНЕЛИ ПС 3.12.2.5..., ПС 3.18.2.5..., ПС 3.21.2.5...
Гл.СПЕЦ	КОЧИН		СТАДИЯ Р; ЛИСТ 1; ЛИСТОВ 3
Гл.СПЕЦ	ШАНДУРОВА		ЦНИИЭП ТОРГОВО-БЫТОВЫХ ЗДАНИЙ И ТУРИСТСКИХ КОМПЛЕКСОВ
ПРОВЕР	КАДЕЙКИНА		
РАЗРАБ.	МЫСОВСКИЙ		

ФОРМАТ А4

МАРКА ПАНЕЛИ	ПОЗ.	МАРКА АРМАТУРНОГО ИЗДЕЛИЯ	КОЛ.	МАССА, КГ		ОБОЗНАЧЕНИЕ ДОКУМЕНТА
				1 ШТ	ВСЕГО	
ПС 3.12.2.5-Л	1	КП-34.25	1	0.99	0.99	1-7-К34
	3	СП-1	1	0.46	0.46	1-8-К48
	5	ФВАIII L= 220	1	0.09	0.09	Б.Ч.
	8	МН-4	4	0.50	2.00	1-8-К55
	ИТОГО: 3.54					
ПС 3.18.2.5-Л.	1	КП-35.25	1	1.49	1.49	1-7-К35
	3	СП-1	1	0.46	0.46	1-8-К48
	5	ФВАIII L= 220	1	0.09	0.09	Б.Ч.
	8	МН-4	4	0.50	2.00	1-8-К55
	ИТОГО: 4.04					
ПС 3.21.2.5-Л	1	КП-36.25	1	1.75	1.75	1-7-К36
	3	СП-1	1	0.46	0.46	1-8-К48
	5	ФВАIII L= 220	1	0.09	0.09	Б.Ч.
	8	МН-4	4	0.50	2.00	1-8-К55
	ИТОГО: 4.30					

24764 44

ФОРМАТ А4

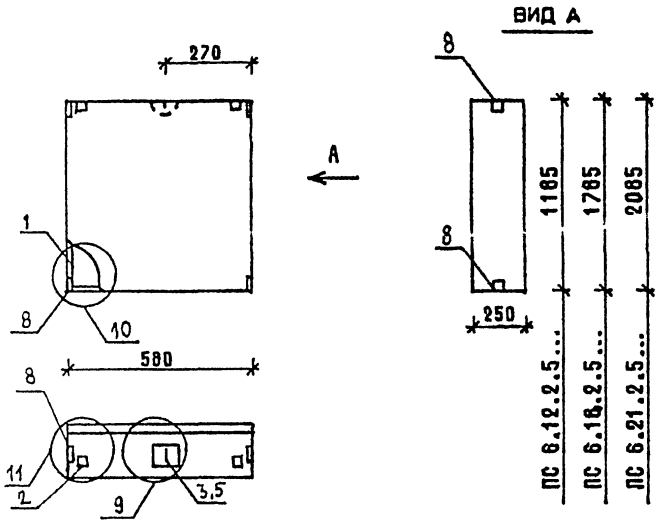

МАРКА ПАНЕЛИ	РАСХОД МАТЕРИАЛОВ			
	БЕТОН, М3		ОТДЕЛ.СЛОЙ ЦЕМ.Р-Р М100, М3	СТАЛЬ, КГ
	КЛ.В3.5	КЛ.В2.5		
ПС 6.12.2.5-Л	0,148	-	0,024	8,30
ПС 6.18.2.5-Л	1.144	-	0.186	9,49
ПС 6.21.2.5-Л	0,260	-	0,042	9,90
ПС 6.12.2.5-Я	-	0,172	-	8,30
ПС 6.18.2.5-Я	-	0,259	-	9,12
ПС 6.21.2.5-Я	-	0,302	-	9,90

1. УЗЛЫ СМ. К 55
2. ВЕДОМОСТЬ РАСХОДА МАТЕРИАЛОВ СМ. РС

НАЧ.ОТД.	ВОЛЫНСКИЙ		1.030.1-1/88. 1-2-К 25
Н.КОНТР.	ЛЕОНТЬЕВА		
Г.И.П.	ШАЦ		ПАНЕЛИ ПС 6.12.2.5..., ПС 6.18.2.5..., ПС 6.21.2.5...
ГЛ.СПЕЦ.	КОЧКИН		СТАДИЯ Р; ЛИСТ 1; ЛИСТОВ 3
ГЛ.СПЕЦ.	ШАНАУРОВА		ЦНИИЭП торгово-бытовых зданий и туристских комплексов
ПРОВЕР.	КАДЕЙКИНА		
РАЗРАБ.	МЫСОВСКИЙ		

ФОРМАТ А4

МАРКА ПАНЕЛИ	ПОЗ.	МАРКА АРМАТУРНОГО ИЗДЕЛИЯ	КОЛ.	МАССА, КГ		ОБОЗНАЧЕНИЕ ДОКУМЕНТА
				1 ШТ	ВСЕГО	
ПС 6.12.2.5-Л	1	КП-37.25	1	1,61	1,61	1-7-К37
	2	МН-1	2	2,07	4,14	1-8-К51
	3	СП-1	1	0,46	0,46	1-8-К48
	5	Ф8АIII L= 220	1	0,09	0,09	Б.Ч.
	8	МН-4	4	0,50	2,00	1-8-К55
	ИТОГО: 8,30					
ПС 6.18.2.5-Л	1	КП-38.25	1	2.43	2.43	1-7-К38
	2	МН-1	2	2.07	4.14	1-8-К51
	3	СП-2	1	0.83	0.83	1-8-К48
	5	Ф8АIII L= 220	1	0.09	0.09	Б.Ч.
	8	МН-4	4	0.50	2.00	1-8-К55
	ИТОГО: 9.49					
ПС 6.21.2.5-Л	1	КП-39.25	1	2.84	2.84	1-7-К39
	2	МН-1	2	2.07	4.14	1-8-К51
	3	СП-2	1	0.83	0.83	1-8-К48
	5	Ф8АIII L= 220	1	0.09	0.09	Б.Ч.
	8	МН-4	4	0.50	2.00	1-8-К55
	ИТОГО: 9,90					

1.030.1-1/88. 1-2-К 25 ЛИСТ 2

ФОРМАТ А4

МАРКА ПАНЕЛИ	ПОЗ.	МАРКА АРМАТУРНОГО ИЗДЕЛИЯ	КОЛ.	МАССА, КГ		ОБОЗНАЧЕНИЕ ДОКУМЕНТА
				1 ШТ	ВСЕГО	
ПС 6.12.2.5-Я	1	КП-37.25	1	1.61	1.61	1-7-К37
	2	МН-1	2	2.07	4.14	1-8-К51
	3	СП-1	1	0.46	0.46	1-8-К48
	5	ФВАIII L= 220	1	0.09	0.09	Б.Ч
	8	МН-4	4	0.50	2.00	1-8-К55
	ИТОГО: 8.30					
ПС 6.18.2.5-Я	1	КП-38.25	1	2.43	2.43	1-7-К38
	2	МН-1	2	2.07	4.14	1-8-К51
	3	СП-1	1	0.46	0.46	1-8-К48
	5	ФВАIII L= 220	1	0.09	0.09	Б.Ч.
	8	МН-4	4	0.50	2.00	1-8-К55
	ИТОГО: 9.12					
ПС 6.21.2.5-Я	1	КП-39.25	1	2.84	2.84	1-7-К39
	2	МН-1	2	2.07	4.14	1-8-К51
	3	СП-2	1	0.83	0.83	1-8-К48
	5	ФВАIII L= 220	1	0.09	0.09	Б.Ч.
	8	МН-4	4	0.50	2.00	1-8-К55
	ИТОГО: 9.90					

1.030.1-1/88. 1-2-К25 | ЛИСТ 3

ФОРМАТ А4

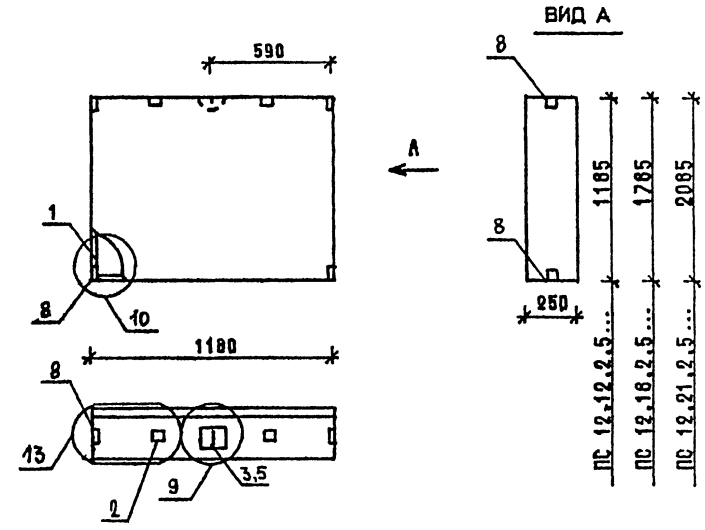

МАРКА ПАНЕЛИ	РАСХОД МАТЕРИАЛОВ			
	БЕТОН, М3		ОТДЕЛ.СЛОЙ ЦЕМ.Р-Р М100, М3	СТАЛЬ, КГ
	КЛ.В3.5	КЛ.В2.5		
ПС 12.12.2.5-Л	0.301	-	0.049	9,58
ПС 12.18.2.5-Л	0.453	-	0.074	11,39
ПС 12.21.2.5-Л	0.529	-	0.086	12,03
ПС 12.12.2.5-Я	-	0.350	-	9,58
ПС 12.18.2.5-Я	-	0.527	-	10,87
ПС 12.21.2.5-Я	-	0.615	-	11,51

1. УЗЛЫ СМ. К 55
2. ВЕДОМОСТЬ РАСХОДА МАТЕРИАЛОВ СМ. РС

НАЧ.ОТД.	ВОЛЬНСКИЙ	
Н.КОНТР.	ЛЕОНТЬЕВА	
ГИП	ШАЦ	
ГЛ.СПЕЦ	КОЧИН	
ГЛ.СПЕЦ	ШАНАУРОВА	
ПРОВЕР.	КАДЕЙКИНА	
РАЗРАБ.	МЫСОВСКИЙ	

1.030.1-1/88. 1-2-К26

ПАНЕЛИ ПС 12.12.2.5..., ПС 12.18.2.5..., ПС 12.21.2.5...

СТАДИЯ	ЛИСТ	ЛИСТОВ
Р	1	3

ЦНИИЭП торгово-выставочных зданий и туристских комплексов

24764 46

ФОРМАТ А4

МАРКА ПАНЕЛИ	ПОЗ.	МАРКА АРМАТУРНОГО ИЗДЕЛИЯ	КОЛ.	МАССА, КГ		ОБОЗНАЧЕНИЕ ДОКУМЕНТА
				1 ШТ	ВСЕГО	
ПС 12.12.2.5-Л	1	КП-40.25	1	2.52	2.52	1-7-К40
	2	МН-1	2	2.07	4.14	1-8-К51
	3	СП-2	1	0.83	0.83	1-8-К48
	5	Ф8АIII L= 220	1	0.09	0.09	Б.Ч.
	8	МН-4	4	0.50	2.00	1-8-К55
	ИТОГО: 9.58					
ПС 12.18.2.5-Л	1	КП-41.25	1	3.81	3.81	1-7-К41
	2	МН-1	2	2.07	4.14	1-8-К51
	3	СП-3	1	1.35	1.35	1-8-К48
	5	Ф8АIII L= 220	1	0.09	0.09	Б.Ч.
	8	МН-4	4	0.50	2.00	1-8-К55
	ИТОГО: 11.39					
ПС 12.21.2.5-Л	1	КП-42.25	1	4.45	4.45	1-7-К42
	2	МН-1	2	2.07	4.14	1-8-К51
	3	СП-3	1	1.35	1.35	1-8-К48
	5	Ф8АIII L= 220	1	0.09	0.09	Б.Ч.
	8	МН-4	4	0.50	2.00	1-8-К55
	ИТОГО: 12.03					

ВИНСКУР БУРЛАКОВА | ВЕД.ИНЖ. ВЕД.ИНЖ. | ТЛП СП | САПР ТБЗТК

ВЗАМ.ИНВ. | ПОДПИСЬ И ДАТА | ИНВ. ПОДЛ.

МАРКА ПАНЕЛИ	ПОЗ.	МАРКА АРМАТУРНОГО ИЗДЕЛИЯ	КОЛ.	МАССА, КГ		ОБОЗНАЧЕНИЕ ДОКУМЕНТА
				1 ШТ	ВСЕГО	
ПС 12.12.2.5-Я	1	КП-40.25	1	2.52	2.52	1-7-К40
	2	МН-1	2	2.07	4.14	1-8-К51
	3	СП-2	1	0.83	0.83	1-8-К48
	5	Ф8АIII L= 220	1	0.09	0.09	Б.Ч
	8	МН-4	4	0.50	2.00	1-8-К55
	ИТОГО: 9.58					
ПС 12.18.2.5-Я	1	КП-41.25	1	3.81	3.81	1-7-К41
	2	МН-1	2	2.07	4.14	1-8-К51
	3	СП-2	1	0.83	0.83	1-8-К48
	5	Ф8АIII L= 220	1	0.09	0.09	Б.Ч.
	8	МН-4	4	0.50	2.00	1-8-К55
	ИТОГО: 10.87					
ПС 12.21.2.5-Я	1	КП-42.25	1	4.45	4.45	1-7-К42
	2	МН-1	2	2.07	4.14	1-8-К51
	3	СП-2	1	0.83	0.83	1-8-К48
	5	Ф8АIII L= 220	1	0.09	0.09	Б.Ч.
	8	МН-4	4	0.50	2.00	1-8-К55
	ИТОГО: 11.51					

ВИНСКУР БУРЛАКОВА | ВЕД.ИНЖ. ВЕД.ИНЖ. | ТЛП СП | САПР ТБЗТК

ВЗАМ.ИНВ. | ПОДПИСЬ И ДАТА | ИНВ. ПОДЛ.

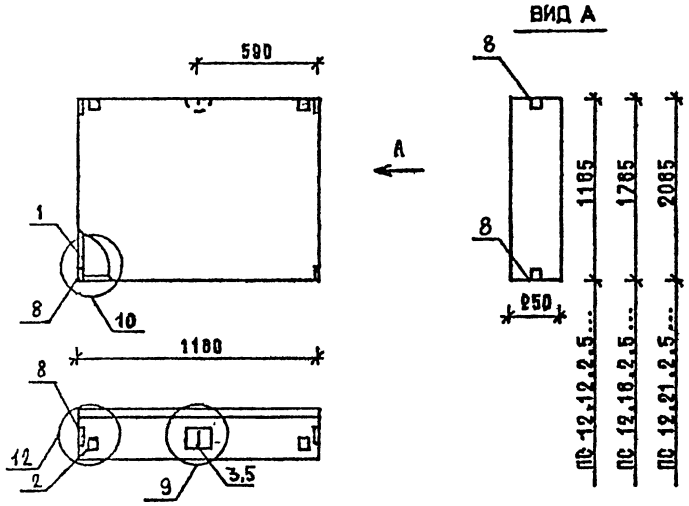

МАРКА ПАНЕЛИ	РАСХОД МАТЕРИАЛОВ			
	БЕТОН, М3		ОТДЕЛ.СЛОЙ ЦЕМ.Р-Р М100, М3	СТАЛЬ, КГ
	КЛ.В3.5	КЛ.В2.5		
ПС 12.12.2.5-Л-1	0.301	-	0.049	9,58
ПС 12.18.2.5-Л-1	0.453	-	0.074	11,39
ПС 12.21.2.5-Л-1	0.529	-	0.086	12,03
ПС 12.12.2.5-Я-1	-	0.350	-	9,58
ПС 12.18.2.5-Я-1	-	0.527	-	10,87
ПС 12.21.2.5-Я-1	-	0.615	-	11,51

1. УЗЛЫ СМ. К 55
2. ВЕДОМОСТЬ РАСХОДА МАТЕРИАЛОВ СМ. РС

НАЧ.ОТД.	БОЛЕЖСКИЙ	
Н.КОНТР.	ЛЕОНТЬЕВА	
ГИП	ШАЦ	
ГЛ.СПЕЦ.	КОЧИН	
ГЛ.СПЕЦ.	ШАНАУРОВА	
ГРОЗЕР	КАДЕЛЬНИЧА	
РАСРАБ.	МИСОВСКИЙ	

1.030.1-1/88. 1-2-К 27

ПАНЕЛИ
ПС 12.12.2.5...-1, ПС 12.18.2.5...-1, ПС 12.21.2.5...-1

СТАДИЯ	ЛИСТ	ЛИСТОВ
Р	1	3

ЦНИИЭП ТОРГОВО-БЫТОВЫХ ЗДАНИЙ И ТУРИСТСКИХ КОМПЛЕКСОВ

ФОРМАТ А4

МАРКА ПАНЕЛИ	ПОЗ.	МАРКА АРМАТУРНОГО ИЗДЕЛИЯ	КОЛ.	МАССА, КГ		ОБОЗНАЧЕНИЕ ДОКУМЕНТА
				1 ШТ	ВСЕГО	
ПС 12.12.2.5-Л-1	1	КП-40.25	1	2,52	2,52	1-7-К 40
	2	МН-1	2	2,07	4,14	1-8-К 51
	3	СП-2	1	0,83	0,83	1-8-К 48
	5	Ф8АIII L= 220	1	0,09	0,09	Б.Ч.
	8	МН-4	4	0,50	2,00	1-8-К 55
		ИТОГО: 9,58				
ПС 12.18.2.5-Л-1	1	КП-41.25	1	3,81	3,81	1-7-К 41
	2	МН-1	2	2,07	4,14	1-8-К 51
	3	СП-3	1	1,35	1,35	1-8-К 48
	5	Ф8АIII L= 220	1	0,09	0,09	Б.Ч.
	8	МН-4	4	0,50	2,00	1-8-К 55
		ИТОГО: 11.39				
ПС 12.21.2.5-Л-1	1	КП-42.25	1	4,45	4,45	1-7-К 42
	2	МН-1	2	2,07	4,14	1-8-К 51
	3	СП-3	1	1,35	1,35	1-8-К 48
	5	Ф8АIII L= 220	1	0,09	0,09	Б.Ч.
	8	МН-4	4	0,50	2,00	1-8-К 55
		ИТОГО: 12,03				

1.030.1-1/88. 1-2-К 27 — ЛИСТ 2

24764 48

ФОРМАТ А4

МАРКА ПАНЕЛИ	ПОЗ.	МАРКА АРМАТУРНОГО ИЗДЕЛИЯ	КОЛ.	МАССА, КГ		ОБОЗНАЧЕНИЕ ДОКУМЕНТА
				1 ШТ	ВСЕГО	
ПС 12.12.2.5-Я-1	1	КП-40.25	1	2.52	2.52	1-7-К40
	2	МН-1	2	2.07	4.14	1-8-К51
	3	СП-2	1	0.83	0.83	1-8-К48
	5	Ф8АIII L= 220	1	0.09	0.09	Б.Ч.
	8	МН-4	4	0.50	2.00	1-8-К55
	ИТОГО: 9.58					
ПС 12.18.2.5-Я-1	1	КП-41.25	1	3.81	3.81	1-7-К41
	2	МН-1	2	2.07	4.14	1-8-К51
	3	СП-2	1	0.83	0.83	1-8-К48
	5	Ф8АIII L= 220	1	0.09	0.09	Б.Ч.
	8	МН-4	4	0.50	2.00	1-8-К55
	ИТОГО: 10.87					
ПС 12.21.2.5-Я-1	1	КП-42.25	1	4.45	4.45	1-7-К42
	2	МН-1	2	2.07	4.14	1-8-К51
	3	СП-2	1	0.83	0.83	1-8-К48
	5	Ф8АIII L= 220	1	0.09	0.09	Б.Ч.
	8	МН-4	4	0.50	2.00	1-8-К55
	ИТОГО: 11.51					

САПР ТБЗТК | ТЛП СП | ВЕДИЧ ВЕДИЧ | ВИНСКИР БИРЛАКОВА

ИНВ ПОДЛ | ПОДПИСЬ И ДАТА | ВЗАМ.ИНВ

1.030.1-1/88. 1-2-К 27

ЛИСТ 3

ФОРМАТ А4

ИНВ N ПОДЛ | ПОДПИСЬ И ДАТА | ВЗАМ.ИНВ

24764 49

ФОРМАТ А4

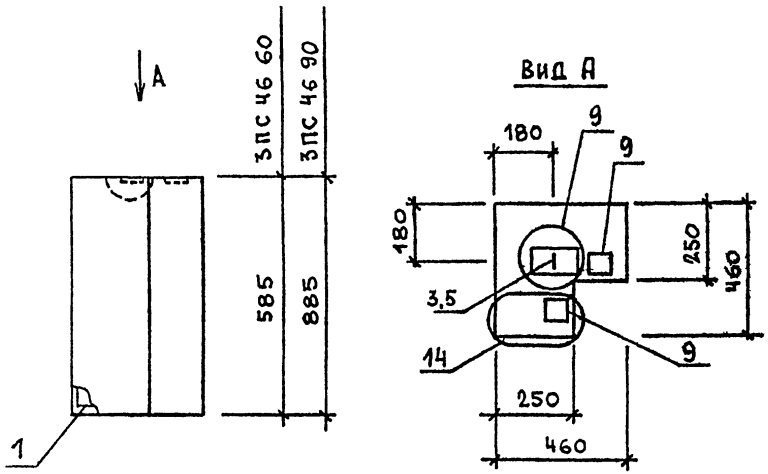

МАРКА ПАНЕЛИ	РАСХОД МАТЕРИАЛОВ			
	БЕТОН, М3		ОТДЕЛ СЛОЙ ЦЕМ Р-Р М100, М3	СТАЛЬ, КГ
	КЛ В3 5	КЛ В2 5		
3ПС 46 60 25-Л	0,085	–	0,011	4,23
3ПС 46 90.25-Л	0,130	–	0,016	4,57
3ПС 46 60.25-Я	–	0,096	–	4,23
3ПС 46 90.25-Я	–	0,146	–	4,57

1 УЗЛЫ СМ К 55
2 ВЕДОМОСТЬ РАСХОДА МАТЕРИАЛОВ СМ РС

НАЧ ОТД	ВОЛЬНСКИЙ	
Н КОНТР	ЛЕОНТЬЕВА	
Г И П	ШАЦ	
ГЛ СПЕЦ	КОЧИН	
ГЛ СПЕЦ	ШАНАУРОВА	
ПРОВЕР	ЛЕОНТЬЕВА	
РАЗРАБ	АЛЕКСЕЕВА	

1030 1-1/88 1-2-К 28

ПАНЕЛИ
3ПС 46 60 25 3ПС 46.90 25

СТАДИЯ	ЛИСТ	ЛИСТОВ
Р	1	2

ЦНИИЭП ТОРГОВО-БЫТОВЫХ ЗДАНИЙ И ТУРИСТСКИХ КОМПЛЕКСОВ

ВЗАМ ИНВ №
ПОДПИСЬ И ДАТА
ИНВ № ПОДЛ

ФОРМАТ А4

МАРКА ПАНЕЛИ	ПОЗ.	МАРКА АРМАТУРНОГО ИЗДЕЛИЯ	КОЛ	МАССА, КГ		ОБОЗНАЧЕНИЕ ДОКУМЕНТА
				1 ШТ	ВСЕГО	
3ПС 46.60.2.5-Л	1	КП-49.25	1	1 18	1 18	1-7-К47
	3	СП-1	1	0.46	0.46	1-8-К48
	5	Ф8АIII L= 220	1	0.09	0.09	Б Ч
	9	МН-5	2	1 25	2 50	1-8-К56
		ИТОГО: 4.23				
3ПС 46.90.2 5-Л	1	КП-50.25	1	1.52	1 52	1-7-К48
	3	СП-1	1	0.46	0.46	1-8-К48
	5	Ф8АIII L= 220	1	0 09	0.09	Б Ч
	9	МН-5	2	1.25	2.50	1-8-К56
		ИТОГО: 4.57				
3ПС 46.60.2.5-Я	1	КП-49.25	1	1.18	1.18	1-7-К47
	3	СП-1	1	0.46	0.46	1-8-К48
	5	Ф8АIII L= 220	1	0.09	0 09	Б.Ч
	9	МН-5	2	1.25	2.50	1-8-К56
		ИТОГО: 4.23				
3ПС 46.90.2.5-Я	1	КП-50.25	1	1.52	1.52	1-7-К48
	3	СП-1	1	0.46	0 46	1-8-К48
	5	Ф8АIII L= 220	1	0.09	0 09	Б Ч
	9	МН-5	2	1.25	2.50	1-8-К56
		ИТОГО: 4.57				

ВИНОКУР
ВЕДИНХ
БУРЛАКОВА
ВЕДИНХ
ТЛП
СП
БАПР
ТБЭТК

ВЗАМ ИНВ
ПОДПИСЬ И ДАТА
ИНВ ПОДЛ

1030 1-1/88 1-2-К 28

ЛИСТ 2

24764 50

ФОРМАТ А4

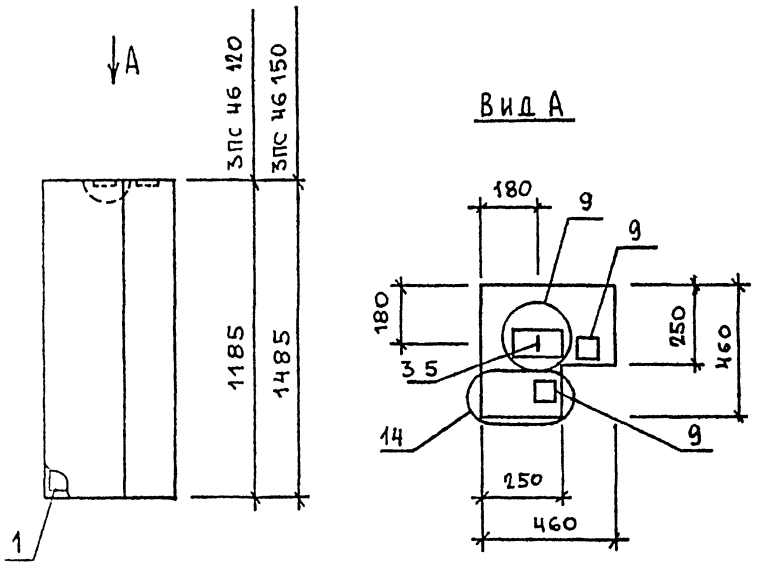

МАРКА ПАНЕЛИ	РАСХОД МАТЕРИАЛОВ			
	БЕТОН, М3		ОТДЕЛ СЛОЙ ЦЕМ.Р-Р М100, М3	СТАЛЬ, КГ
	КЛ.В3.5	КЛ В2,5		
3ПС 46 120 25 - Л	0,175	-	0,021	5,09
3ПС 46 150 25 - Л	0,218	-	0,027	5,98
3ПС 46 120 25 - Я	-	0,196	-	5,09
3ПС 46 150 25 - Я	-	0,245	-	5,61

1. УЗЛЫ СМ К 55
2 ВЕДОМОСТЬ РАСХОДА МАТЕРИАЛОВ СМ. РС

НАЧ ОТД	ВОЛЬНСКИЙ		1.030 1-1/88 1-2-К 29
Н КОНТР	ЛЕОНТЬЕВА		
ГИП	ШАЦ		ПАНЕЛИ 3ПС 46 120 25 3ПС 46 150 25
ГЛ СПЕЦ	КОЧИН		
ГЛ СПЕЦ	ШАНАУРОВА		
ПРОВЕР	ЛЕОНТЬЕВА		
РАЗРАБ	АЛЕКСЕЕВА		

СТАДИЯ	ЛИСТ	ЛИСТОВ
Р	1	2

ЦНИИЭП ТОРГОВО-БЫТОВЫХ ЗДАНИЙ И ТУРИСТСКИХ КОМПЛЕКСОВ

МАРКА ПАНЕЛИ	ПОЗ.	МАРКА АРМАТУРНОГО ИЗДЕЛИЯ	КОЛ	МАССА, КГ		ОБОЗНАЧЕНИЕ ДОКУМЕНТА
				1 ШТ	ВСЕГО	
3ПС 46.120 2 5-Л	1	КП-51 25	1	2.04	2.04	1-7-К53
	3	СП-1	1	0 46	0 46	1-8-К48
	5	ФВАIII L= 220	1	0.09	0 09	Б Ч
	9	МН-5	2	1 25	2 50	1-8-К56
		ИТОГО 5.09				
3ПС 46 150 2 5-Л	1	КП-52.25	1	2.56	2.56	1-7-К55
	3	СП-2	1	0 83	0 83	1-8-К48
	5	ФВАIII L= 220	1	0.09	0 09	Б Ч
	9	МН-5	2	1 25	2 50	1-8-К56
		ИТОГО 5 98				
3ПС 46 120 2 5-Я	1	КП-51.25	1	2 04	2 04	1-7-К53
	3	СП-1	1	0 46	0 46	1-8-К48
	5	ФВАIII L= 220	1	0.09	0.09	Б Ч
	9	МН-5	2	1 25	2 50	1-8-К56
		ИТОГО 5 09				
3ПС 46 150 2 5-Я	1	КП-52.25	1	2.56	2.56	1-7-К55
	3	СП-1	1	0 46	0 46	1-8-К48
	5	ФВАIII L= 220	1	0 09	0 09	Б Ч
	9	МН-5	2	1 25	2 50	1-8-К56
		ИТОГО. 5.61				

1 030 1-1/88 1-2-К 29 ЛИСТ 2

24764 51

ФОРМАТ А4

ФОРМАТ А4

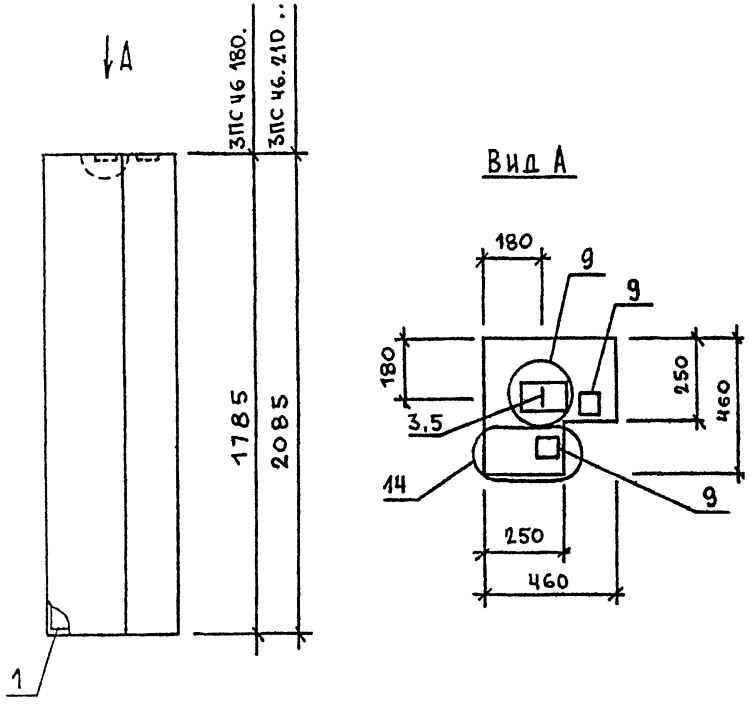

МАРКА ПАНЕЛИ	РАСХОД МАТЕРИАЛОВ			
	БЕТОН, М3		ОТДЕЛ.СЛОЙ ЦЕМ.Р-Р М100, М3	СТАЛЬ, КГ
	КЛ.В3.5	КЛ.В2.5		
3 ПС 46 180 25 - А	0,262	–	0,032	6,50
3 ПС 46.210 25 - А	0,308	–	0,036	7,02
3 ПС 46 180 25 - Я	–	0,294	–	6,13
3 ПС 46 210 25 - Я	–	0,344	–	7,02

1. УЗЛЫ СМ. К 55
2 ВЕДОМОСТЬ РАСХОДА МАТЕРИАЛОВ СМ. РС

НАЧ ОТД	ВОЛЫНСКИЙ		1.030.1-1/88. 1-2-К 30
Н КОНТР	ЛЕОНТЬЕВА		
ГИП	ШАЦ		ПАНЕЛИ 3 ПС 46 180 25.. , 3 ПС 46.210 25
ГЛ СПЕЦ	КОЧИН		
ГЛ СПЕЦ	ШАНАУРОВА		
ПРОВЕР	ЛЕОНТЬЕВА		
РАЗРАБ	АЛЕКСЕЕВА		

СТАДИЯ	ЛИСТ	ЛИСТОВ
Р	1	2

ЦНИИЭП торгово-бытовых зданий и туристских комплексов

ФОРМАТ А4

МАРКА ПАНЕЛИ	ПОЗ.	МАРКА АРМАТУРНОГО ИЗДЕЛИЯ	КОЛ.	МАССА, КГ		ОБОЗНАЧЕНИЕ ДОКУМЕНТА
				1 ШТ	ВСЕГО	
3ПС 46.180.2.5-Л	1	КП-53.25	1	3.08	3.08	1-7-К 58
	3	СП-2	1	0.83	0.83	1-8-К48
	5	Ф8АIII L= 220	1	0.09	0.09	Б Ч
	9	МН-5	2	1.25	2.50	1-8-К 56
	ИТОГО: 6.50					
3ПС 46.210.2.5-Л	1	КП-54.25	1	3.60	3.60	1-7-К60
	3	СП-2	1	0.83	0.83	1-8-К48
	5	Ф8АIII L= 220	1	0.09	0.09	Б Ч
	9	МН-5	2	1.25	2.50	1-8-К 56
	ИТОГО: 7.02					
3ПС 46.180.2.5-Я	1	КП-53.25	1	3.08	3.08	1-7-К 58
	3	СП-1	1	0.46	0.46	1-8-К48
	5	Ф8АIII L= 220	1	0.09	0.09	Б Ч
	9	МН-5	2	1.25	2.50	1-8-К 56
	ИТОГО: 6.13					
3ПС 46.210.2.5-Я	1	КП-54.25	1	3.60	3.60	1-7-К60
	3	СП-2	1	0.83	0.83	1-8-К48
	5	Ф8АIII L= 220	1	0.09	0.09	Б Ч
	9	МН-5	2	1.25	2.50	1-8-К 56
	ИТОГО: 7.02					

1.030.1-1/88. 1-2-К30	ЛИСТ 2

24764 52

ФОРМАТ А4

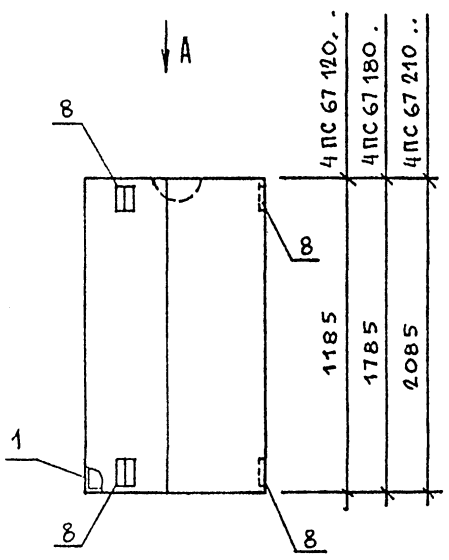

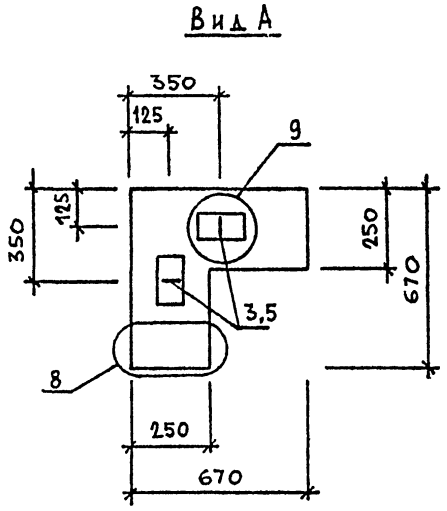

МАРКА ПАНЕЛИ	РАСХОД МАТЕРИАЛОВ			
	БЕТОН, М3		ОТДЕЛ.СЛОЙ ЦЕМ.Р-Р М100, М3	СТАЛЬ, КГ
	КЛ.В3.5	КЛ.В2.5		
4ПС 67 120 25-А	0,280	-	0,044	5,38
4ПС 67 180 25-А	0,420	-	0,066	7,33
4ПС 67 210 25-А	0,493	-	0,077	7.93

1 УЗЛЫ СМ К 55

2 ВЕДОМОСТЬ РАСХОДА МАТЕРИАЛОВ СМ. РС

НАЧ ОТД	ВОЛЬНСКИЙ		1.030.1-1/88. 1-2-К 31
Н КОНТР	ЛЕОНТЬЕВА		
ГИП	ШАЦ		ПАНЕЛИ 4ПС 67.120 25-А, 4ПС 67.180 25-А, 4ПС 67 210.25-А
ГЛ СПЕЦ	КОЧИН		
ГЛ.СПЕЦ	ШАНАУРОВА		
ПРОВЕР	МЫСОВСКИЙ		
РАЗРАБ	АЛЕКСЕЕВА		

СТАДИЯ	ЛИСТ	ЛИСТОВ
Р	1	2

ЦНИИЭП ТОРГОВО-БЫТОВЫХ ЗДАНИЙ И ТУРИСТСКИХ КОМПЛЕКСОВ

ВЗАМ.ИНВ | ПОДПИСЬ И ДАТА | ИНВ.ПОДЛ

ФОРМАТ А4

ВИНОКУР БУРЛАКОВА | ВЕДИЛ | ВЕДИЛ | Т/П СП | САПР ТБЗТК

МАРКА ПАНЕЛИ	ПОЗ.	МАРКА АРМАТУРНОГО ИЗДЕЛИЯ	КОЛ.	МАССА, КГ		ОБОЗНАЧЕНИЕ ДОКУМЕНТА
				1 ШТ	ВСЕГО	
4ПС 67.120.2.5-Л	1	КП-55.25	1	2.37	2.37	1-7-К62
	3	СП-1	2	0.46	0.92	1-8-К48
	5	ФВАIII L= 220	1	0.09	0.09	Б Ч
	8	МН-4	4	0.50	2.00	1-8-К55
	ИТОГО: 5.38					
4ПС 67.180.2.5-Л	1	КП-56.25	1	3.58	3.58	1-7-К64
	3	СП-2	2	0.83	1.66	1-8-К48
	5	ФВАIII L= 220	1	0.09	0.09	Б Ч
	8	МН-4	4	0.50	2.00	1-8-К55
	ИТОГО: 7.33					
4ПС 67.210.2.5-Л	1	КП-57.25	1	4.18	4.18	1-7-К66
	3	СП-2	2	0.83	1.66	1-8-К48
	5	ФВАIII L= 220	1	0.09	0.09	Б Ч
	8	МН-4	4	0.50	2.00	1-8-К55
	ИТОГО: 7.93					

ВЗАМ.ИНВ | ПОДПИСЬ И ДАТА | ИНВ.ПОДЛ

1.030.1-1/88 1-2-К31 | ЛИСТ 2

24764 53

ФОРМАТ А4

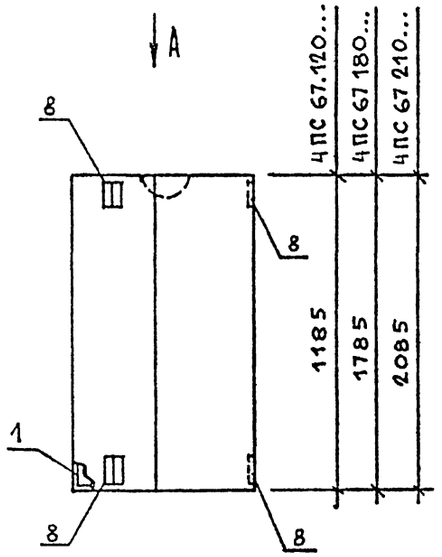

Вид А

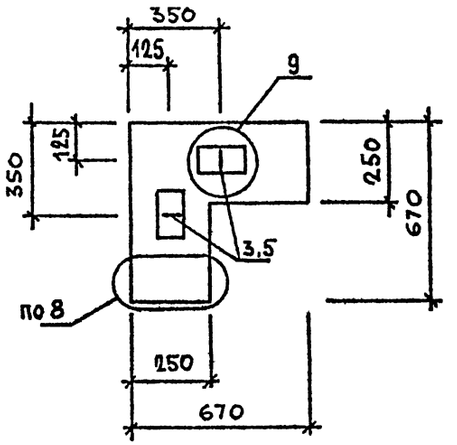

МАРКА ПАНЕЛИ	РАСХОД МАТЕРИАЛОВ			
	БЕТОН, М3		ОТДЕЛ СЛОЙ ЦЕМ.Р-Р М100, М3	СТАЛЬ, КГ
	КЛ.В3.5	КЛ.В2.5		
4ПС 67 120 25-Я	-	0,324	-	5 38
4ПС 67 180 25-Я	-	0,486	-	6.58
4ПС 67 210 25-Я	-	0,570	-	7.18

1 УЗЛЫ СМ К55

2 ВЕДОМОСТЬ РАСХОДА МАТЕРИАЛОВ СМ. РС

НАЧ ОТД	ВОЛЬНСКИЙ		1.030.1-1/88. 1-2 К32
Ч.КОНТР	ЛЕОНТЬЕВА		
Г И П	ШАЦ		ПАНЕЛИ 4ПС 67.120 25-Я, 4ПС 67 180.25-Я, 4ПС 67.210.25-Я
ГЛ СПЕЦ	ШАНАУРОВА		СТАДИЯ Р; ЛИСТ 1; ЛИСТОВ 2
ГЛ СПЕЦ	КОЧИН		ЦНИИЭП торгово-бытовых зданий и туристских комплексов

ФОРМАТ А4

МАРКА ПАНЕЛИ	ПОЗ.	МАРКА АРМАТУРНОГО ИЗДЕЛИЯ	КОЛ.	МАССА, КГ		ОБОЗНАЧЕНИЕ ДОКУМЕНТА
				1 ШТ	ВСЕГО	
4ПС 67.120.2.5-Я	1	КП-55.25	1	2.37	2.37	1-7-К62
	3	СП-1	2	0.46	0.92	1-8-К48
	5	Ф8АIII L= 220	1	0.09	0.09	Б Ч
	8	МН-4	4	0.50	2.00	1-8-К55
	ИТОГО: 5.38					
4ПС 67.180.2.5-Я	1	КП-56.25	1	3.58	3.58	1-7-К64
	3	СП-1	2	0.46	0.92	1-8-К48
	5	Ф8АIII L= 220	1	0.09	0.09	Б Ч
	8	МН-4	4	0.50	2.00	1-8-К55
	ИТОГО: 6.59					
4ПС 67.210.2.5-Я	1	КП-57.25	1	4.18	4.18	1-7-К66
	3	СП-1	2	0.46	0.92	1-8-К48
	5	Ф8АIII L= 220	1	0.09	0.09	Б Ч
	8	МН-4	4	0.50	2.00	1-8-К55
	ИТОГО: 7.19					

1.030.1-1/88. 1-2-К32	ЛИСТ 2

24764 54

ФОРМАТ А3

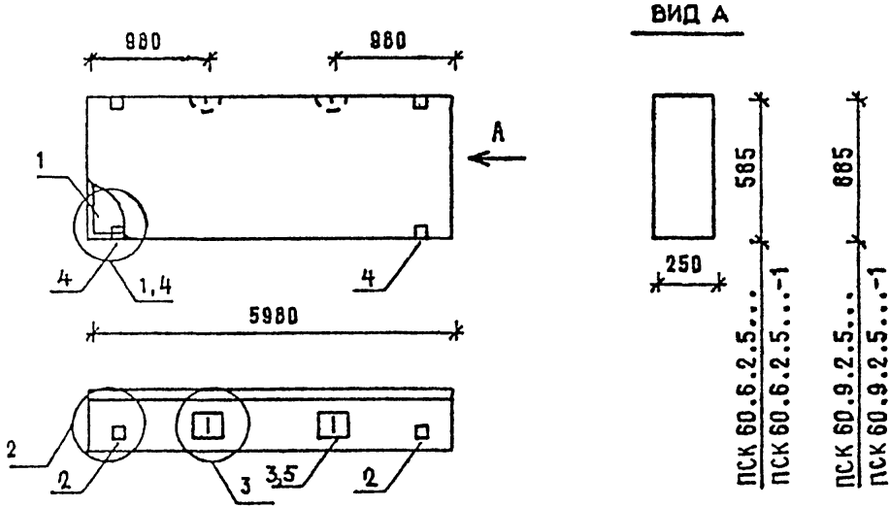

ВИД А

МАРКА ПАНЕЛИ	РАСХОД МАТЕРИАЛОВ				N УЗЛА
	БЕТОН, М3		ОТДЕЛ СЛОЙ ЦЕМ Р-Р М100, М3	СТАЛЬ, КГ	
	КЛ.В3 5	КЛ В2 5			
ПСК 60 6 2 5-Л	0.752	-	0.122	90 18	1,2,3
ПСК 60.6 2.5-Л-1	0.752	-	0.122	92.58	2,3,4
ПСК 60.9 2 5-Л	1.138	-	0.185	43 44	1,2,3
ПСК 60 9.2 5-Л-1	1.138	-	0.185	45.84	2,3,4

1 УЗЛЫ СМ К55

2 ВЕДОМОСТЬ РАСХОДА МАТЕРИАЛОВ СМ РС

НАЧ ОТД	ВОЛЬНСКИЙ		1.030.1-1/88. 1-2-К33
Н.КОНТР	ЛЕОНТЬЕВА		
ГИП	ШАШ		ПАНЕЛИ ПСК 60 6.2.5.... ПСК 60.9.2.5. ..
ГЛ СПЕЦ	КОЧИН		
ГЛ СПЕЦ	ШАНАУРОВА		
ПРОВЕР	КАДЕНКИНА		
РАЗРАБ	МЫСОВСКИЙ		

СТАДИЯ	ЛИСТ	ЛИСТОВ
Р	1	3

ЦНИИЭП торгово-бытовых зданий и туристских комплексов

ФОРМАТ А4

МАРКА ПАНЕЛИ	ПОЗ.	МАРКА АРМАТУРНОГО ИЗДЕЛИЯ	КОЛ.	МАССА, КГ		ОБОЗНАЧЕНИЕ ДОКУМЕНТА
				1 ШТ	ВСЕГО	
ПСК 60.6.2.5-Л	1	КП-43.25	1	83.17	83.17	1-7-К43
	2	МН-1	2	2.07	4.14	1-8-К51
	3	СП-3	2	1.35	2.70	1-8-К48
	4	Ф8AIII L= 220	2	0.09	0.17	БЧ
	ИТОГО: 90.18					
ПСК 60.6.2.5-Л-1	1	КП-43.25	1	83.17	83.17	1-7-К43
	2	МН-1	2	2.07	4.14	1-8-К51
	3	СП-3	2	1.35	2.70	1-8-К48
	4	МН-2.25	2	1.20	2.40	1-8-К52
	5	Ф8AIII L= 220	2	0.09	0.17	БЧ
	ИТОГО: 92.58					
ПСК 60.9.2.5-Л	1	КП-44.25	1	36.43	36.43	1-7-К44
	2	МН-1	2	2.07	4.14	1-8-К51
	3	СП-3	2	1.35	2.70	1-8-К48
	4	Ф8AIII L= 220	2	0.09	0.17	БЧ
	ИТОГО: 43.44					

1.030.1-1/88. 1-2-К33 ЛИСТ 2

24764 55

ФОРМАТ А4

МАРКА ПАНЕЛИ	ПОЗ	МАРКА АРМАТУРНОГО ИЗДЕЛИЯ	КОЛ.	МАССА, КГ		ОБОЗНАЧЕНИЕ ДОКУМЕНТА
				1 ШТ	ВСЕГО	
ПСК 60 9 2,5-Л-1	1	КП-44.25	1	36.43	36.43	1-7-К44
	2	МН-1	2	2.07	4.14	1-8-К51
	3	СП-3	2	1.35	2.70	1-8-К48
	4	МН-2.25	2	1.20	2.40	1-8-К52
	5	Ф8AIII L= 220	2	0.09	0.17	БЧ
	ИТОГО: 45.84					

1.030.1-1/88. 1-2-К33

ЛИСТ 3

ФОРМАТ А4

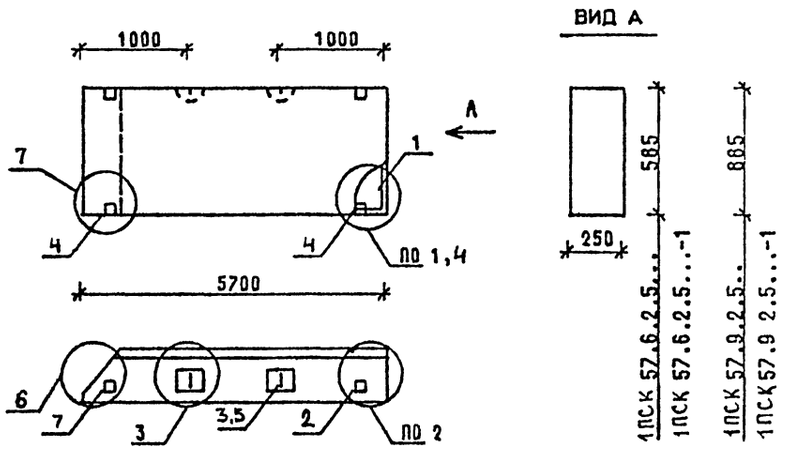

МАРКА ПАНЕЛИ	РАСХОД МАТЕРИАЛОВ				N
	БЕТОН, М3		ОТДЕЛ СЛОЙ ЦЕМ.Р-Р М100, М3	СТАЛЬ, КГ	УЗЛА
	КЛ.В3.5	КЛ.В2 5			
1ПСК57.6.2.5-Л	0.708	-	0.115	84 75	1,2,3,6
1ПСК 57.6.2.5-Л-1	0.708	-	0.115	87 15	2,3,4,6,7
1ПСК57.9.2.5-Л	1.070	-	0.174	41 63	1,2,3,6
1ПСК57.9.2.5-Л-1	1.070	-	0.174	44 03	2,3,4,6,7

1. УЗЛЫ СМ К 55
2. ВЕДОМОСТЬ РАСХОДА МАТЕРИАЛОВ СМ. РС

НАЧ ОТД	ВОЛЬНСКИЙ	
Н.КОНТР	ЛСОНТЬЕВА	
ГИП	ШАЦ	
ГЛ.СПЕЦ	КОЧИН	
ГЛ.СПЕЦ	ШАНАУРОВА	
ПРОВЕР	КАДЕЛКИНА	
РАЗРАБ	МЫСОВСКИЙ	

1.030 1-1/88 1-2-К34

ПАНЕЛИ
1ПСК 57 6 2 5
1ПСК 57 9.2.5...

СТАДИЯ	ЛИСТ	ЛИСТОВ
Р	1	3

ЦНИИЭП торгово-бытовых зданий и туристских комплексов

24764 56

ФОРМАТ А4

МАРКА ПАНЕЛИ	ПОЗ.	МАРКА АРМАТУРНОГО ИЗДЕЛИЯ	КОЛ.	МАССА, КГ		ОБОЗНАЧЕНИЕ ДОКУМЕНТА
				1 ШТ	ВСЕГО	
1ПСК 57.6.2.5-Л	1	КП-45.25Т	1	78.71	78.71	1-7-К45
	2	МН-1	1	2.07	2.07	1-8-К51
	3	СП-2	2	0.83	1.66	1-8-К48
	4	Ф8АIII L= 220	2	0.09	0.17	БЧ
	5	МН-3	1	2.14	2.14	1-8-К54
	ИТОГО: 84.75					
1ПСК 57.6.2.5-Л-1	1	КП-45.25Т	1	78.71	78.71	1-7-К45
	2	МН-1	1	2.07	2.07	1-8-К51
	3	СП-2	2	0.83	1.66	1-8-К48
	4	МН-2.25	2	1.20	2.40	1-8-К52
	5	Ф8АIII L= 220	2	0.09	0.17	БЧ
	6	МН-3	1	2.14	2.14	1-8-К54
	ИТОГО: 87.15					
1ПСК 57 9 2,5-Л	1	КП-46.25Т	1	34.55	34.55	1-7-К46
	2	МН-1	1	2.07	2.07	1-8-К51
	3	СП-3	2	1.35	2.70	1-8-К48
	4	Ф8АIII L= 220	2	0.09	0.17	БЧ
	5	МН-3	1	2.14	2.14	1-8-К54
	ИТОГО: 41.63					

1.030.1-1/88. 1-2-К34 ЛИСТ 2

ФОРМАТ А4

МАРКА ПАНЕЛИ	ПОЗ.	МАРКА АРМАТУРНОГО ИЗДЕЛИЯ	КОЛ.	МАССА, КГ		ОБОЗНАЧЕНИЕ ДОКУМЕНТА
				1 ШТ	ВСЕГО	
1ПСК 57.9.2.5-Л-1	1	КП-46.25Т	1	34.55	34.55	1-7-К46
	2	МН-1	1	2.07	2.07	1-8-К51
	3	СП-3	2	1.35	2.70	1-8-К48
	4	МН-2.25	2	1.20	2.40	1-8-К52
	5	Ф8АIII L= 220	2	0.09	0.17	БЧ
	6	МН-3	1	2.14	2.14	1-8-К54
	ИТОГО: 44.03					

1.030.1-1/88. 1-2-К34 ЛИСТ 3

24764 57

ФОРМАТ А4

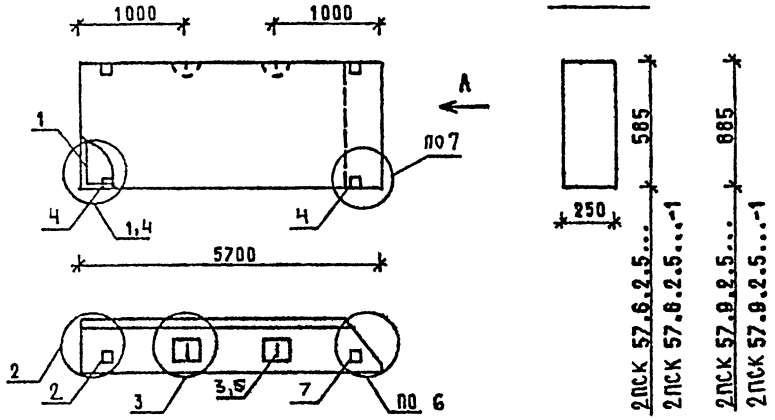

МАРКА ПАНЕЛИ	РАСХОД МАТЕРИАЛОВ				№ УЗЛА
	БЕТОН, М3		ОТДЕЛ. СЛОЙ ЦЕМ.Р-Р М100, М3	СТАЛЬ, КГ	
	КЛ.В3.5	КЛ.В2.5			
2ПСК57.6.2.5-Л	0.708	-	0.115	84.75	1,2,3,6
2ПСК57.6.2.5-Л-1	0.708	-	0.115	87.15	2,3,4,6,7
2ПСК57.9.2.5-Л	1.070	-	0.174	41.63	1,2,3,6
2ПСК57.9.2.5-Л-1	1.070	-	0.174	44.03	2,3,4,6,7

1 УЗЛЫ СМ К 55
2. ВЕДОМОСТЬ РАСХОДА МАТЕРИАЛОВ СМ. РС

НАЧ.ОТД	[illegible]		1.030.1-1/88. 1-2-К35
Н.КОНТР	ЛЕОНТЬЕВА		
ГИП	ШАЦ		ПАНЕЛИ 2ПСК 57.6.2.5... 2ПСК 57.9.2.5...
ГЛ.СПЕЦ	КОЧЕТ		
ГЛ.СПЕЦ	ШАНДЫРОВА		
ПРОВЕР	КАДЕРКИНА		
РАЗРАБ	МЫСОВСКИЙ		

СТАДИЯ	ЛИСТ	ЛИСТОВ
Р	1	3

ЦНИИЭП торгово-бытовых зданий и туристских комплексов

ФОРМАТ А4

МАРКА ПАНЕЛИ	ПОЗ.	МАРКА АРМАТУРНОГО ИЗДЕЛИЯ	КОЛ.	МАССА, КГ		ОБОЗНАЧЕНИЕ ДОКУМЕНТА
				1 ШТ	ВСЕГО	
2ПСК 57.6.2.5-Л	1	КП-45.25Н	1	78.71	78.71	1-7-К45
	2	МН-1	1	2.07	2.07	1-8-К51
	3	СП-2	2	0.83	1.66	1-8-К48
	4	ФВАIII L= 220	2	0.09	0.17	БЧ
	5	МН-3	1	2.14	2.14	1-8-К54
	ИТОГО: 84.75					
2ПСК 57.6.2.5-Л-1	1	КП-45.25Н	1	78.71	78.71	1-7-К45
	2	МН-1	1	2.07	2.07	1-8-К51
	3	СП-2	2	0.83	1.66	1-8-К48
	4	МН-2.25	2	1.20	2.40	1-8-К52
	5	ФВАIII L= 220	2	0.09	0.17	БЧ
	6	МН-3	1	2.14	2.14	1-8-К54
	ИТОГО: 87.15					
2ПСК 57.9.2.5-Л	1	КП-46.25Н	1	34.55	34.55	1-7-К46
	2	МН-1	1	2.07	2.07	1-8-К51
	3	СП-3	2	1.35	2.70	1-8-К48
	4	ФВАIII L= 220	2	0.09	0.17	БЧ
	5	МН-3	1	2.14	2.14	1-8-К54
	ИТОГО: 41.63					

1.030.1-1/88. 1-2-К35	ЛИСТ 2

24764 58

ФОРМАТ А4

МАРКА ПАНЕЛИ	ПОЗ	МАРКА АРМАТУРНОГО ИЗДЕЛИЯ	КОЛ.	МАССА, КГ		ОБОЗНАЧЕНИЕ ДОКУМЕНТА
				1 ШТ	ВСЕГО	
2ПСК 57 9 2,5-Л-1	1	КП-46.25Н	1	34.55	34.55	1-7-К46
	2	МН-1	1	2.07	2.07	1-8-К51
	3	СП-3	2	1.35	2.70	1-8-К48
	4	МН-2.25	2	1.20	2.40	1-8-К52
	5	Ф8АIII L= 220	2	0.09	0.17	БЧ
	6	МН-3	1	2.14	2.14	1-8-К54
	ИТОГО: 44.03					

САПР ЦНИИМП | ТЛП ВЕД.ИНЖ | ВИНОКУР БУРЛАКОВА

ИНВ ПОДЛ | ПОДПИСЬ И ДАТА | ВЗАМ ИНВ

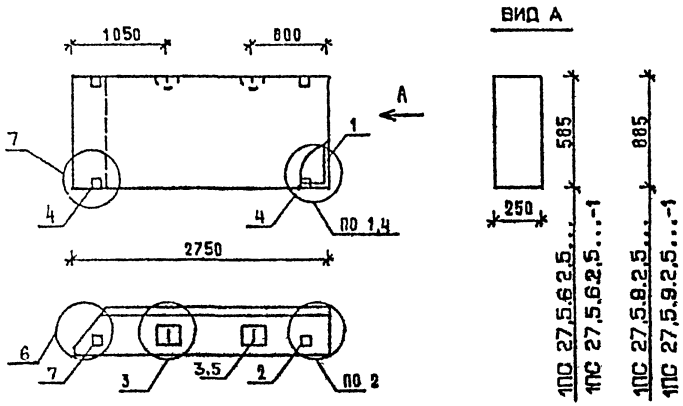

МАРКА ПАНЕЛИ	РАСХОД МАТЕРИАЛОВ: БЕТОН, М3 КЛ.В3.5	БЕТОН, М3 КЛ В2.5	ОТДЕЛ.СЛОЙ ЦЕМ.Р-Р М100, М3	СТАЛЬ, КГ	N УЗЛА
1ПС 27,5 6 2,5-Л	0.337	-	0.054	11,73	1,2,3,6
1ПС 27,5 6 2,5-Л-1	0.337	-	0.054	14,13	2,3,4,6,7
1ПС 27,5 9 2,5-Л	0.511	-	0.082	12,21	1,2,3,6
1ПС 27,5 9 2,5-Л-1	0.511	-	0.082	14,61	2,3,4,6,7
1ПС 27,5 6 2,5-Я	-	0.391	-	10,99	1,2,3,6
1ПС 27,5 6 2,5-Я-1	-	0.391	-	13,39	2,3,4,6,7
1ПС 27,5.9.2,5-Я	-	0.592	-	12,21	1,2,3,6
1ПС 27,5 9 2,5-Я-1	-	0.592	-	14,61	2,3,4,6,7

1 УЗЛЫ СМ К 55
2 ВЕДОМОСТЬ РАСХОДА МАТЕРИАЛОВ СМ. РС

НАЧ.ОТД	ВОЛКОВИЧ	
Н.КОНТР	ЛЕОНТ-ЕВА	
ГИП	ШАЧ	
ГЛ.СПЕЦ	КОЧЕТ	
ГЛ.СПЕЦ	ШАНАУРОВА	
ПРОВЕР	КАДЕЛЬНИКА	
РАЗРАБ	МЫСОВСКИЙ	

1.030.1-1/88 1-2-К36

ПАНЕЛИ
1ПС 27,5 6.2,5...
1ПС 27,5 9,2,5...

СТАДИЯ	ЛИСТ	ЛИСТОВ
Р	1	3

ЦНИИЭП торгово-бытовых зданий туристских комплексов

ФОРМАТ А4

МАРКА ПАНЕЛИ	ПОЗ.	МАРКА АРМАТУРНОГО ИЗДЕЛИЯ	КОЛ.	МАССА, КГ: 1 ШТ	МАССА, КГ: ВСЕГО	ОБОЗНАЧЕНИЕ ДОКУМЕНТА
1ПС 27,5.6.2,5-Л	1	КП-62.25Т	1	5.69	5.69	1-7-К68
	2	МН-1	1	2.07	2.07	1-8-К51
	3	СП-2	2	0.83	1.66	1-8-К48
	5	Ф8АIII L= 220	2	0.09	0.17	Б Ч
	7	МН-3	1	2.14	2.14	1-8-К54
		ИТОГО: 11.73				
1ПС 27,5.6.2,5-Л-1	1	КП-62.25Т	1	5.69	5.69	1-7-К68
	2	МН-1	1	2.07	2.07	1-8-К51
	3	СП-2	2	0.83	1.66	1-8-К48
	4	МН-2.25	2	1.20	2.40	1-8-К52
	5	Ф8АIII L= 220	2	0.09	0.17	Б.Ч.
	7	МН-3	1	2.14	2.14	1-8-К54
		ИТОГО: 14.13				
1ПС 27,5 9 2,5-Л	1	КП-63.25Т	1	6.17	6.17	1-7-К69
	2	МН-1	1	2.07	2.07	1-8-К51
	3	СП-2	2	0.83	1.66	1-8-К48
	5	Ф8АIII L= 220	2	0.09	0.17	Б Ч
	7	МН-3	1	2.14	2.14	1-8-К54
		ИТОГО: 12.21				
1ПС 27,5 9 2,5-Л-1	1	КП-63.25Т	1	6.17	6.17	1-7-К69
	2	МН-1	1	2.07	2.07	1-8-К51
	3	СП-2	2	0.83	1.66	1-8-К48
	4	МН-2.25	2	1.20	2.40	1-8-К52
	5	Ф8АIII L= 220	2	0.09	0.17	Б Ч
	7	МН-3	1	2.14	2.14	1-8-К54
		ИТОГО: 14.61				

1.030.1-1/88. 1-2-К36 | ЛИСТ 2

24764 60

ФОРМАТ А4

МАРКА ПАНЕЛИ	ПОЗ.	МАРКА АРМАТУРНОГО ИЗДЕЛИЯ	КОЛ.	МАССА, КГ 1 ШТ	МАССА, КГ ВСЕГО	ОБОЗНАЧЕНИЕ ДОКУМЕНТА
1ПС 27,5 6 2,5-Я	1	КП-62.25Т	1	5.69	5.69	1-7-К68
	2	МН-1	1	2.07	2.07	1-8-К51
	3	СП-1	2	0.46	0.92	1-8-К48
	5	Ø8AIII L= 220	2	0.09	0.17	Б Ч.
	7	МН-3	1	2.14	2.14	1-8-К54
		ИТОГО: 10.99				
1ПС 27,5 6 2,5-Я-1	1	КП-62.25Т	1	5.69	5.69	1-7-К68
	2	МН-1	1	2.07	2.07	1-8-К51
	3	СП-1	2	0.46	0.92	1-8-К48
	4	МН-2.25	2	1.20	2.40	1-8-К52
	5	Ø8AIII L= 220	2	0.09	0.17	Б Ч
	7	МН-3	1	2.14	2.14	1-8-К54
		ИТОГО: 13.39				
1ПС 27,5 9 2,5-Я	1	КП-63.25Т	1	6.17	6.17	1-7-К69
	2	МН-1	1	2.07	2.07	1-8-К51
	3	СП-2	2	0.83	1.66	1-8-К48
	5	Ø8AIII L= 220	2	0.09	0.17	Б.Ч.
	7	МН-3	1	2.14	2.14	1-8-К54
		ИТОГО: 12.21				
1ПС 27,5 9 2,5-Я-1	1	КП-63.25Т	1	6.17	6.17	1-7-К69
	2	МН-1	1	2.07	2.07	1-8-К51
	3	СП-2	2	0.83	1.66	1-8-К48
	4	МН-2.25	2	1.20	2.40	1-8-К52
	5	Ø8AIII L= 220	2	0.09	0.17	Б.Ч.
	7	МН-3	1	2.14	2.14	1-8-К54
		ИТОГО: 14.61				

1.030.1-1/88. 1-2-К36 ЛИСТ 3

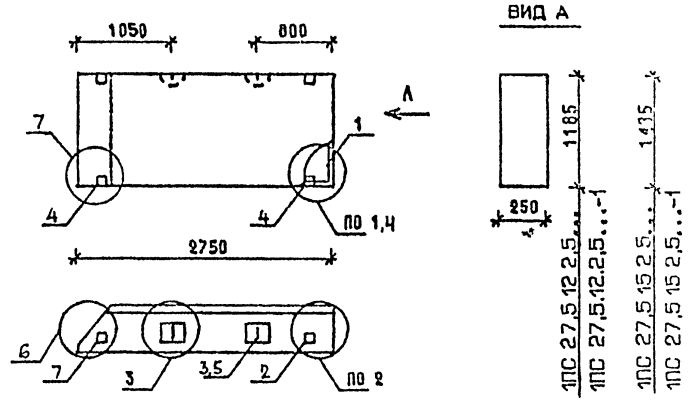

МАРКА ПАНЕЛИ	РАСХОД МАТЕРИАЛОВ БЕТОН, М3 КЛ.В3.5	БЕТОН, М3 КЛ.В2.5	ОТДЕЛ.СЛОЙ ЦЕМ.Р-Р М100, М3	СТАЛЬ, КГ	МАРКИ УЗЛА
1ПС 27,5.12 2,5-Л	0.683	-	0.109	15,34	1,2,3,6
1ПС 27,5.12.2,5-Л-1	0.683	-	0.109	17,74	2,3,4,6,7
1ПС 27,5 15 2,5-Л	0.856	-	0.138	17,42	1,2,3,6
1ПС 27,5 15 2,5-Л-1	0.856	-	0.138	19,82	2,3,4,6,7
1ПС 27,5 12.2,5-Я	-	0.793	-	14,30	1,2,3,6
1ПС 27,5 12 2,5-Я-1	-	0.793	-	16,70	2,3,4,6,7
1ПС 27,5.15.2,5-Я	-	1.011	-	16,38	1,2,3,6
1ПС 27,5 15 2,5-Я-1	-	1.011	-	18,78	2,3,4,6,7

1. УЗЛЫ СМ. К 55
2. ВЕДОМОСТЬ РАСХОДА МАТЕРИАЛОВ СМ. РС

НАЧ.ОТД	ВОЛЬНСКИЙ	
Н.КОНТР.	ЛЕОНТЬЕВА	
ГИП	ШАЦ	
ГЛ.СПЕЦ	КОЧИН	
ГЛ.СПЕЦ	ШАНАУРОВА	
ПРОВЕР	КАДЕЛКИНА	
РАЗРАБ	МЫСОВСКИЙ	

1.030.1-1/88. 1-2-К37

ПАНЕЛИ 1ПС 27,5.12.2,5..., 1ПС 27,5.15 2,5...

СТАДИЯ	ЛИСТ	ЛИСТОВ
Р	1	3

ЦНИИЭП торгово-бытовых зданий туристских комплексов

24764 61

ФОРМАТ А4

ФОРМАТ А4

МАРКА ПАНЕЛИ	ПОЗ.	МАРКА АРМАТУРНОГО ИЗДЕЛИЯ	КОЛ.	МАССА, КГ		ОБОЗНАЧЕНИЕ ДОКУМЕНТА
				1 ШТ	ВСЕГО	
1ПС 27,5 12 2,5-Л	1	КП-64.25Т	1	8.26	8.26	1-7-К70
	2	МН-1	1	2.07	2.07	1-8-К51
	3	СП-3	2	1.35	2.70	1-8-К48
	5	Ф8АIII L= 220	2	0.09	0.17	Б.Ч.
	7	МН-3	1	2.14	2.14	1-8-К54
	ИТОГО: 15.34					
1ПС 27,5 12 2,5-Л-1	1	КП-64.25Т	1	8.26	8.26	1-7-К70
	2	МН-1	1	2.07	2.07	1-8-К51
	3	СП-3	2	1.35	2.70	1-8-К48
	4	МН-2.25	2	1.20	2.40	1-8-К52
	5	Ф8АIII L= 220	2	0.09	0.17	Б.Ч.
	7	МН-3	1	2.14	2.14	1-8-К54
	ИТОГО: 17.74					
1ПС 27,5 15 2,5-Л	1	КП-65.25Т	1	10.34	10.34	1-7-К71
	2	МН-1	1	2.07	2.07	1-8-К51
	3	СП-3	2	1.35	2.70	1-8-К48
	5	Ф8АIII L= 220	2	0.09	0.17	Б.Ч.
	7	МН-3	1	2.14	2.14	1-8-К54
	ИТОГО: 17.42					
1ПС 27,5 15 2,5-Л-1	1	КП-65.25Т	1	10.34	10.34	1-7-К71
	2	МН-1	1	2.07	2.07	1-8-К51
	3	СП-3	2	1.35	2.70	1-8-К48
	4	МН-2.25	2	1.20	2.40	1-8-К52
	5	Ф8АIII L= 220	2	0.09	0.17	Б.Ч.
	7	МН-3	1	2.14	2.14	1-8-К54
	ИТОГО: 19.82					

1.030.1-1/88. 1-2-К37 ЛИСТ 2

ФОРМАТ А4

МАРКА ПАНЕЛИ	ПОЗ.	МАРКА АРМАТУРНОГО ИЗДЕЛИЯ	КОЛ.	МАССА, КГ		ОБОЗНАЧЕНИЕ ДОКУМЕНТА
				1 ШТ	ВСЕГО	
1ПС 27,5 12 2,5-Я	1	КП-64.25Т	1	8.26	8.26	1-7-К70
	2	МН-1	1	2.07	2.07	1-8-К51
	3	СП-2	2	0.83	1.66	1-8-К48
	5	Ф8АIII L= 220	2	0.09	0.17	Б.Ч.
	7	МН-3	1	2.14	2.14	1-8-К54
	ИТОГО: 14.30					
1ПС 27,5 12 2,5-Я-1	1	КП-64.25Т	1	8.26	8.26	1-7-К70
	2	МН-1	1	2.07	2.07	1-8-К51
	3	СП-2	2	0.83	1.66	1-8-К48
	4	МН-2.25	2	1.20	2.40	1-8-К52
	5	Ф8АIII L= 220	2	0.09	0.17	Б Ч
	7	МН-3	1	2.14	2.14	1-8-К54
	ИТОГО: 16.70					
1ПС 27,5 15 2,5-Я	1	КП-65.25Т	1	10.34	10.34	1-7-К71
	2	МН-1	1	2.07	2.07	1-8-К51
	3	СП-2	2	0.83	1.66	1-8-К48
	5	Ф8АIII L= 220	2	0.09	0.17	Б Ч
	7	МН-3	1	2.14	2.14	1-8-К54
	ИТОГО: 16.38					
1ПС 27,5 15 2,5-Я-1	1	КП-65.25Т	1	10.34	10.34	1-7-К71
	2	МН-1	1	2.07	2.07	1-8-К51
	3	СП-2	2	0.83	1.66	1-8-К48
	4	МН-2.25	2	1.20	2.40	1-8-К52
	5	Ф8АIII L= 220	2	0.09	0.17	Б Ч
	7	МН-3	1	2.14	2.14	1-8-К54
	ИТОГО: 18.78					

1.030.1-1/88. 1-2-К37 ЛИСТ 3

24764 62

ФОРМАТ А4

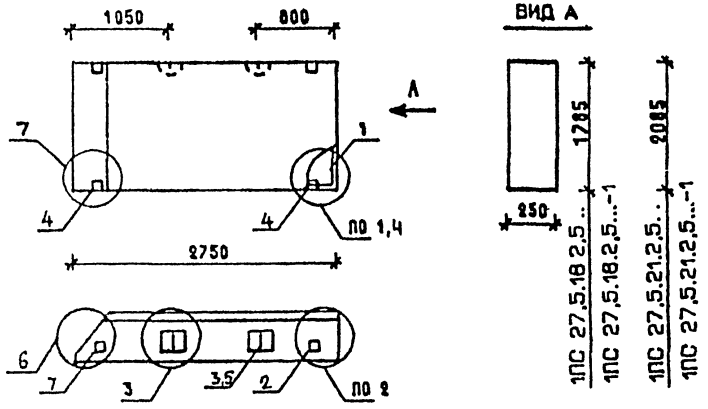

МАРКА ПАНЕЛИ	РАСХОД МАТЕРИАЛОВ				N УЗЛА
	БЕТОН, М3		ОТДЕЛ.СЛОЙ ЦЕМ.Р-Р М100, М3	СТАЛЬ, КГ	
	КЛ.В3.5	КЛ.В2.5			
1ПС 27,5.18.2,5-Л	1.029	-	0.165	19,51	1,2,3,6
1ПС 27,5.18.2,5-Л-1	1.029	-	0.165	21,91	2,3,4,6,7
1ПС 27,5 21.2,5-Л	1.201	-	0.193	22,81	1,2,3,6
1ПС 27,5.21.2,5-Л-1	1.201	-	0.193	25,21	2,3,4,6,7
1ПС 27,5.18.2,5-Я	-	1.193	-	18,47	1,2,3,6
1ПС 27,5.18 2,5-Я-1	-	1.193	-	20,87	2,3,4,6,7

1. УЗЛЫ СМ. К 55
2. ВЕДОМОСТЬ РАСХОДА МАТЕРИАЛОВ СМ. РС

НАЧ.ОТД.	ВОЛЬНСКИЙ	1.030.1-1/88. 1-2-К 38	
Н.КОНТР.	ЛЕОНТЬЕВА		
ГИП	ШАЦ	ПАНЕЛИ 1ПС 27,5.18.2,5..., 1ПС 27,5.21.2,5...	СТАДИЯ Р; ЛИСТ 1; ЛИСТОВ 3
ГЛ.СПЕЦ.	КОЧИН		
ГЛ.СПЕЦ.	ШАНАУРОВА		ЦНИИЭП ТОРГОВО-БЫТОВЫХ ЗДАНИЙ ТИРИСТОЯНИЯ КОМПЛЕКСОВ
ПРОВЕР.	КАДЕРКИНА		
РАЗРАБ.	МЫСОВСКИЙ		

ФОРМАТ А4

МАРКА ПАНЕЛИ	ПОЗ.	МАРКА АРМАТУРНОГО ИЗДЕЛИЯ	КОЛ.	МАССА, КГ		ОБОЗНАЧЕНИЕ ДОКУМЕНТА
				1 ШТ	ВСЕГО	
1ПС 27,5.18.2,5-Л	1	КП-66.25Т	1	12.43	12.43	1-7-К72
	2	МН-1	1	2.07	2.07	1-8-К51
	3	СП-3	2	1.35	2.70	1-8-К48
	5	ФВАIII L= 220	2	0.09	0.17	Б Ч
	7	МН-3	1	2.14	2.14	1-8-К54
	ИТОГО: 19.51					
1ПС 27,5.18.2,5-Л-1	1	КП-66.25Т	1	12.43	12.43	1-7-К72
	2	МН-1	1	2.07	2.07	1-8-К51
	3	СП-3	2	1.35	2.70	1-8-К48
	4	МН-2.25	2	1.20	2.40	1-8-К52
	5	ФВАIII L= 220	2	0.09	0.17	Б Ч
	7	МН-3	1	2.14	2.14	1-8-К54
	ИТОГО: 21.91					
1ПС 27,5.21.2,5-Л	1	КП-67.25Т	1	14.05	14.05	1-7-К73
	2	МН-1	1	2.07	2.07	1-8-К51
	3	СП-4	2	2.19	4.38	1-8-К49
	5	ФВАIII L= 220	2	0.09	0.17	Б.Ч
	7	МН-3	1	2.14	2.14	1-8-К54
	ИТОГО: 22.81					
1ПС 27,5.21.2,5-Л-1	1	КП-67.25Т	1	14.05	14.05	1-7-К73
	2	МН-1	1	2.07	2.07	1-8-К51
	3	СП-4	2	2.19	4.38	1-8-К49
	4	МН-2.25	2	1.20	2.40	1-8-К52
	5	ФВАIII L= 220	2	0.09	0.17	Б.Ч
	7	МН-3	1	2.14	2.14	1-8-К54
	ИТОГО: 25.21					

1.030.1-1/88. 1-2-К 38 ЛИСТ 2

24764 63

ФОРМАТ А4

МАРКА ПАНЕЛИ	ПОЗ.	МАРКА АРМАТУРНОГО ИЗДЕЛИЯ	КОЛ.	МАССА, КГ		ОБОЗНАЧЕНИЕ ДОКУМЕНТА
				1 ШТ	ВСЕГО	
1ПС 27,5.18.2,5-Я	1	КП-66.25Т	1	12.43	12.43	1-7-К72
	2	МН-1	1	2.07	2.07	1-8-К51
	3	СП-2	2	0.83	1.66	1-8-К48
	5	Ф8АIII L= 220	2	0.09	0.17	Б.Ч.
	7	МН-3	1	2.14	2.14	1-8-К54
	ИТОГО: 18.47					
1ПС 27,5 18 2,5-Я-1	1	КП-66.25Т	1	12.43	12.43	1-7-К72
	2	МН-1	1	2.07	2.07	1-8-К51
	3	СП-2	2	0.83	1.66	1-8-К48
	4	МН-2.25	2	1.20	2.40	1-8-К52
	5	Ф8АIII L= 220	2	0.09	0.17	Б.Ч.
	7	МН-3	1	2.14	2.14	1-8-К54
	ИТОГО: 20.87					

1.030.1-1/88. 1-2-К38 | ЛИСТ 3

ФОРМАТ А4

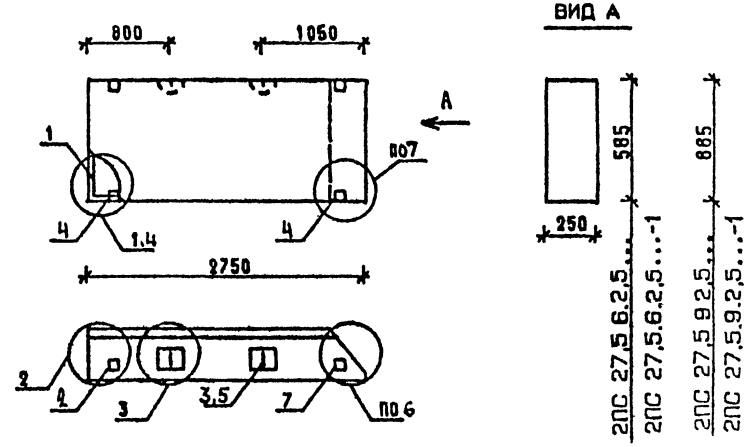

МАРКА ПАНЕЛИ	РАСХОД МАТЕРИАЛОВ				№ УЗЛА
	БЕТОН, М3		ОТДЕЛ.СЛОЙ ЦЕМ.-Р М100, М3	СТАЛЬ, КГ	
	КЛ.В3.5	КЛ.В2.5			
2ПС 27,5 6 2,5-Л	0,337	-	0,054	11,73	1,2,3,6
2ПС 27,5.6.2,5-Л-1	0,337	-	0,054	14,13	2,3,4,6,7
2ПС 27,5.9.2,5-Л	0,511	-	0,082	12,21	1,2,3,6
2ПС 27,5 9 2,5-Л-1	0,511	-	0,082	14,61	2,3,4,6,7
2ПС 27,5 6.2,5-Я	-	0,391	-	10,99	1,2,3,6
2ПС 27,5.6.2,5-Я-1	-	0,391	-	13,39	2,3,4,6,7
2ПС 27,5.9.2,5-Я	-	0,592	-	12,21	1,2,3,6
2ПС 27,5 9.2,5-Я-1	-	0,592	-	14,61	2,3,4,6,7

1. УЗЛЫ СМ. К 55
2. ВЕДОМОСТЬ РАСХОДА МАТЕРИАЛОВ СМ. РС

НАЧ.ОТД	ВОЛЬНСКИЙ	
Н.КОНТР	ЛЕОНТЬЕВА	
ГИП	ШАЦ	
ГЛ.СПЕЦ	КОЧИН	
ГЛ.СПЕЦ	ШАНАУРОВА	
ПРОВЕР.	КАДЕЛКИНА	
РАЗРАБ	МЫСОВСКИЙ	

1.030.1-1/88. 1-2-К39

ПАНЕЛИ 2ПС 27,5.6.2,5..., 2ПС 27,5.9 2,5...

СТАДИЯ	ЛИСТ	ЛИСТОВ
Р	1	3

ЦНИИЭП торгово-бытовых зданий туристских комплексов

24764 64

ФОРМАТ А4

МАРКА ПАНЕЛИ	ПОЗ	МАРКА АРМАТУРНОГО ИЗДЕЛИЯ	КОЛ.	МАССА, КГ		ОБОЗНАЧЕНИЕ ДОКУМЕНТА
				1 ШТ	ВСЕГО	
2ПС 27.5.6.2.5-Л	1	КП-62.25Н	1	5.69	5.69	1-7-К68
	2	МН-1	1	2.07	2.07	1-8-К51
	3	СП-2	2	0.83	1.66	1-8-К48
	5	Ф8АIII L= 220	2	0.09	0.17	Б.Ч.
	7	МН-3	1	2.14	2.14	1-8-К54
	ИТОГО: 11.73					
2ПС 27.5.6.2.5-Л-1	1	КП-62.25Н	1	5.69	5.69	1-7-К68
	2	МН-1	1	2.07	2.07	1-8-К51
	3	СП-2	2	0.83	1.66	1-8-К48
	4	МН-2.25	2	1.20	2.40	1-8-К52
	5	Ф8АIII L= 220	2	0.09	0.17	Б.Ч.
	7	МН-3	1	2.14	2.14	1-8-К54
	ИТОГО: 14.13					
2ПС 27.5.9.2.5-Л	1	КП-63.25Н	1	6.17	6.17	1-7-К69
	2	МН-1	1	2.07	2.07	1-8-К51
	3	СП-2	2	0.83	1.66	1-8-К48
	5	Ф8АIII L= 220	2	0.09	0.17	Б.Ч.
	7	МН-3	1	2.14	2.14	1-8-К54
	ИТОГО: 12.21					
2ПС 27.5.9.2.5-Л-1	1	КП-63.25Н	1	6.17	6.17	1-7-К69
	2	МН-1	1	2.07	2.07	1-8-К51
	3	СП-2	2	0.83	1.66	1-8-К48
	4	МН-2.25	2	1.20	2.40	1-8-К52
	5	Ф8АIII L= 220	2	0.09	0.17	Б.Ч
	7	МН-3	1	2.14	2.14	1-8-К54
	ИТОГО: 14.61					

1.030.1-1/88. 1-2-К39 ЛИСТ 2

ФОРМАТ А4

МАРКА ПАНЕЛИ	ПОЗ.	МАРКА АРМАТУРНОГО ИЗДЕЛИЯ	КОЛ.	МАССА, КГ		ОБОЗНАЧЕНИЕ ДОКУМЕНТА
				1 ШТ	ВСЕГО	
2ПС 27.5.6.2.5-Я	1	КП-62.25Н	1	5.69	5.69	1-7-К68
	2	МН-1	1	2.07	2.07	1-8-К51
	3	СП-1	2	0.46	0.92	1-8-К48
	5	Ф8АIII L= 220	2	0.09	0.17	Б.Ч.
	7	МН-3	1	2.14	2.14	1-8-К54
	ИТОГО: 10.99					
2ПС 27.5.6.2.5-Я-1	1	КП-62.25Н	1	5.69	5.69	1-7-К68
	2	МН-1	1	2.07	2.07	1-8-К51
	3	СП-1	2	0.46	0.92	1-8-К48
	4	МН-2.25	2	1.20	2.40	1-8-К52
	5	Ф8АIII L= 220	2	0.09	0.17	Б Ч
	7	МН-3	1	2.14	2.14	1-8-К54
	ИТОГО: 13.39					
2ПС 27.5.9.2.5-Я	1	КП-63.25Н	1	6.17	6.17	1-7-К69
	2	МН-1	1	2.07	2.07	1-8-К51
	3	СП-2	2	0.83	1.66	1-8-К48
	5	Ф8АIII L= 220	2	0.09	0.17	Б Ч
	7	МН-3	1	2.14	2.14	1-8-К54
	ИТОГО: 12.21					
2ПС 27.5.9.2.5-Я-1	1	КП-63.25Н	1	6.17	6.17	1-7-К69
	2	МН-1	1	2.07	2.07	1-8-К51
	3	СП-2	2	0.83	1.66	1-8-К48
	4	МН-2.25	2	1.20	2.40	1-8-К52
	5	Ф8АIII L= 220	2	0.09	0.17	Б Ч
	7	МН-3	1	2.14	2.14	1-8-К54
	ИТОГО: 14.61					

1.030.1-1/88. 1-2-К39 ЛИСТ 3

24764 65

ФОРМАТ А4

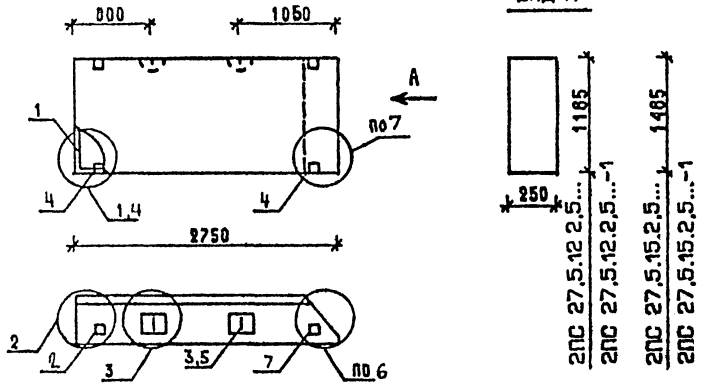

МАРКА ПАНЕЛИ	РАСХОД МАТЕРИАЛОВ				N УЗЛА
	БЕТОН, М3		ОТДЕЛ.СЛОЙ ЦЕМ.Р-Р М100, М3	СТАЛЬ, КГ	
	КЛ.В3.5	КЛ.В2.5			
2ПС 27,5 12 2,5-Л	0.683	-	0.109	15.34	1,2,3,6
2ПС 27,5 12 2,5-Л-1	0.683	-	0.109	17.74	2,3,4,6,7
2ПС 27,5 15 2,5-Л	0.856	-	0.138	17.42	1,2,3,6
2ПС 27,5 15 2,5-Л-1	0.856	-	0.138	19.82	2,3,4,6,7
2ПС 27,5 12 2,5-Я	-	0.793	-	14.30	1,2,3,6
2ПС 27,5 12 2,5-Я-1	-	0.793	-	16.70	2,3,4,6,7
2ПС 27,5 15 2,5-Я	-	1.011	-	16.38	1,2,3,6
2ПС 27,5 15 2,5-Я-1	-	1.011	-	18.78	2,3,4,6,7

1. УЗЛЫ СМ. К 55
2. ВЕДОМОСТЬ РАСХОДА МАТЕРИАЛОВ СМ.

НАЧ.ОТД	БОЛЬШОЙ		1.030.1-1/88. 1-2-К40
Н.КОНТР	ЛЕОНТЬЕВА		
ГИП	ШАЦ		ПАНЕЛИ 2ПС 27,5.12.2,5..., 2ПС 27,5.15.2,5...
ГЛ.СПЕЦ	КОГАН		
ГЛ.СПЕЦ	ШАНАУРОВА		
ПРОВЕР	КАДЕНИНА		
РАЗРАБ	МЫСОВСКИЙ		

СТАДИЯ	ЛИСТ	ЛИСТОВ
Р	1	3

ЦНИИЭП ТОРГОВО-БЫТОВЫХ ЗДАНИЙ ТИРИСТОРНЫХ КОМПЛЕКСОВ

ФОРМАТ А4

МАРКА ПАНЕЛИ	ПОЗ.	МАРКА АРМАТУРНОГО ИЗДЕЛИЯ	КОЛ.	МАССА, КГ		ОБОЗНАЧЕНИЕ ДОКУМЕНТА
				1 ШТ	ВСЕГО	
2ПС 27,5 12.2,5-Л	1	КП-64.25Н	1	8.26	8.26	1-7-К 70
	2	МН-1	1	2.07	2.07	1-8-К 51
	3	СП-3	2	1.35	2.70	1-8-К 48
	5	Ф8АIII L= 220	2	0.09	0.17	Б Ч
	7	МН-3	1	2.14	2.14	1-8-К 54
	ИТОГО: 15.34					
2ПС 27,5 12.2,5-Л-1	1	КП-64.25Н	1	8.26	8.26	1-7-К 70
	2	МН-1	1	2.07	2.07	1-8-К 51
	3	СП-3	2	1.35	2.70	1-8-К 48
	4	МН-2.25	2	1.20	2.40	1-8-К 52
	5	Ф8АIII L= 220	2	0.09	0.17	Б Ч
	7	МН-3	1	2.14	2.14	1-8-К 54
	ИТОГО: 17.74					
2ПС 27,5 15 2,5-Л	1	КП-65.25Н	1	10.34	10.34	1-7-К 71
	2	МН-1	1	2.07	2.07	1-8-К 51
	3	СП-3	2	1.35	2.70	1-8-К 48
	5	Ф8АIII L= 220	2	0.09	0.17	Б Ч
	7	МН-3	1	2.14	2.14	1-8-К 54
	ИТОГО: 17.42					
2ПС 27,5 15.2,5-Л-1	1	КП-65.25Н	1	10.34	10.34	1-7-К 71
	2	МН-1	1	2.07	2.07	1-8-К 51
	3	СП-3	2	1.35	2.70	1-8-К 48
	4	МН-2.25	2	1.20	2.40	1-8-К 52
	5	Ф8АIII L= 220	2	0.09	0.17	Б Ч
	7	МН-3	1	2.14	2.14	1-8-К 54
	ИТОГО: 19.82					

1.030.1-1/88. 1-2-К40 ЛИСТ 2

ФОРМАТ А4

МАРКА ПАНЕЛИ	ПОЗ.	МАРКА АРМАТУРНОГО ИЗДЕЛИЯ	КОЛ.	МАССА, КГ		ОБОЗНАЧЕНИЕ ДОКУМЕНТА
				1 ШТ	ВСЕГО	
2ПС 27,5.12 2,5-Я	1	КП-64.25Н	1	8.26	8.26	1-7-К 70
	2	МН-1	1	2.07	2.07	1-8-К 51
	3	СП-2	2	0.83	1.66	1-8-К 48
	5	ФВАIII L= 220	2	0.09	0.17	Б.Ч.
	7	МН-3	1	2.14	2.14	1-8-К 54
	ИТОГО: 14.30					
2ПС 27,5.12 2,5-Я-1	1	КП-64.25Н	1	8.26	8.26	1-7-К 70
	2	МН-1	1	2.07	2.07	1-8-К 51
	3	СП-2	2	0.83	1.66	1-8-К 48
	4	МН-2.25	2	1.20	2.40	1-8-К 52
	5	ФВАIII L= 220	2	0.09	0.17	Б.Ч.
	7	МН-3	1	2.14	2.14	1-8-К 54
	ИТОГО: 16.70					
2ПС 27,5.15 2,5-Я	1	КП-65.25Н	1	10.34	10.34	1-7-К 71
	2	МН-1	1	2.07	2.07	1-8-К 51
	3	СП-2	2	0.83	1.66	1-8-К 48
	5	ФВАIII L= 220	2	0.09	0.17	Б.Ч.
	7	МН-3	1	2.14	2.14	1-8-К 54
	ИТОГО: 16.38					
2ПС 27,5.15 2,5-Я-1	1	КП-65.25Н	1	10.34	10.34	1-7-К 71
	2	МН-1	1	2.07	2.07	1-8-К 51
	3	СП-2	2	0.83	1.66	1-8-К 48
	4	МН-2.25	2	1.20	2.40	1-8-К 52
	5	ФВАIII L= 220	2	0.09	0.17	Б.Ч.
	7	МН-3	1	2.14	2.14	1-8-К 54
	ИТОГО: 18.78					

1.030.1-1/88. 1-2-К40 ЛИСТ 3

ФОРМАТ А4

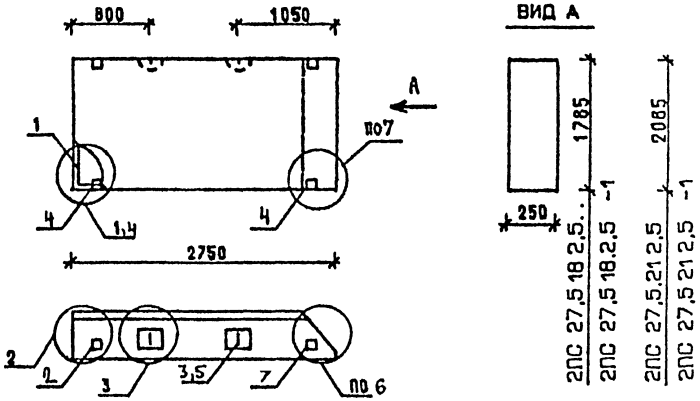

МАРКА ПАНЕЛИ	РАСХОД МАТЕРИАЛОВ				N УЗЛА
	БЕТОН, М3		ОТДЕЛ.СЛОЙ ЦЕМ.Р-Р М100, М3	СТАЛЬ, КГ	
	КЛ.В3.5	КЛ.В2.5			
2ПС 27,5.18 2,5-Л	1.029	-	0.165	19,51	1,2,3,6
2ПС 27,5.18 2,5-Л-1	1.029	-	0.165	21,91	2,3,4,6,7
2ПС 27,5.21.2,5-Л	1.201	-	0.193	22,81	1,2,3,6
2ПС 27,5.21.2,5-Л-1	1.201	-	0.193	25,21	2,3,4,6,7
2ПС 27,5.18 2,5-Я	-	1.193	-	18,47	1,2,3,6
2ПС 27,5.18.2,5-Я-1	-	1.193	-	20,87	2,3,4,6,7

1. УЗЛЫ СМ. К 55
2. ВЕДОМОСТЬ РАСХОДА МАТЕРИАЛОВ СМ. РС

НАЧ.ОТД	ВОЛЬНСКИЙ		1.030.1-1/88. 1-2-К41
Н.КОНТР.	ЛЕОНТЬЕВА		
ГИП	ШАЦ		ПАНЕЛИ 2ПС 27,5.18.2,5..., 2ПС 27,5.21.2,5...
ГЛ.СПЕЦ	КОЧИН		
ГЛ.СПЕЦ	ШАНАУРОВА		
ПРОВЕР.	КАДЕЛКИНА		
РАЗРАБ.	МОСОВСКИЙ		

СТАДИЯ	ЛИСТ	ЛИСТОВ
Р	1	3

ЦНИИЭП торгово-бытовых зданий и туристских комплексов

24764 67

ФОРМАТ А4

МАРКА ПАНЕЛИ	ПОЗ.	МАРКА АРМАТУРНОГО ИЗДЕЛИЯ	КОЛ.	МАССА, КГ 1 ШТ	МАССА, КГ ВСЕГО	ОБОЗНАЧЕНИЕ ДОКУМЕНТА
2ПС 27,5 18 2,5-Л	1	КП-66.25Н	1	12.43	12.43	1-7-К 72
	2	МН-1	1	2.07	2.07	1-8-К 51
	3	СП-3	2	1.35	2.70	1-8-К 48
	5	ФВАIII L= 220	2	0.09	0.17	Б.Ч.
	7	МН-3	1	2.14	2.14	1-8-К 54
		ИТОГО: 19.51				
2ПС 27,5 18 2,5-Л-1	1	КП-66.25Н	1	12.43	12.43	1-7-К 72
	2	МН-1	1	2.07	2.07	1-8-К 51
	3	СП-3	2	1.35	2.70	1-8-К 48
	4	МН-2.25	2	1.20	2.40	1-8-К 52
	5	ФВАIII L= 220	2	0.09	0.17	Б.Ч.
	7	МН-3	1	2.14	2.14	1-8-К 54
		ИТОГО: 21.91				
2ПС 27,5 21.2,5-Л	1	КП-67.25Н	1	14.05	14.05	1-7-К 73
	2	МН-1	1	2.07	2.07	1-8-К 51
	3	СП-4	2	2.19	4.38	1-8-К 49
	5	ФВАIII L= 220	2	0.09	0.17	Б.Ч.
	7	МН-3	1	2.14	2.14	1-8-К 54
		ИТОГО: 22.81				
2ПС 27,5 21 2,5-Л-1	1	КП-67.25Н	1	14.05	14.05	1-7-К 73
	2	МН-1	1	2.07	2.07	1-8-К 51
	3	СП-4	2	2.19	4.38	1-8-К 49
	4	МН-2.25	2	1.20	2.40	1-8-К 52
	5	ФВАIII L= 220	2	0.09	0.17	Б.Ч.
	7	МН-3	1	2.14	2.14	1-8-К 54
		ИТОГО: 25.21				

1.030.1-1/88. 1-2-К 41 | ЛИСТ 2

ФОРМАТ А4

МАРКА ПАНЕЛИ	ПОЗ.	МАРКА АРМАТУРНОГО ИЗДЕЛИЯ	КОЛ.	МАССА, КГ 1 ШТ	МАССА, КГ ВСЕГО	ОБОЗНАЧЕНИЕ ДОКУМЕНТА
2ПС 27,5.18.2,5-Я	1	КП-66.25Н	1	12.43	12.43	1-7-К 72
	2	МН-1	1	2.07	2.07	1-8-К 51
	3	СП-2	2	0.83	1.66	1-8-К 48
	5	ФВАIII L= 220	2	0.09	0.17	Б Ч
	7	МН-3	1	2.14	2.14	1-8-К 54
		ИТОГО: 18.47				
2ПС 27,5.18.2,5-Я-1	1	КП-66.25Н	1	12.43	12.43	1-7-К 72
	2	МН-1	1	2.07	2.07	1-8-К 51
	3	СП-2	2	0.83	1.66	1-8-К 48
	4	МН-2.25	2	1.20	2.40	1-8-К 52
	5	ФВАIII L= 220	2	0.09	0.17	Б.Ч.
	7	МН-3	1	2.14	2.14	1-8-К 54
		ИТОГО: 20.87				

1.030.1-1/88. 1-2-К41 | ЛИСТ 3

24764 68

ФОРМАТ А4

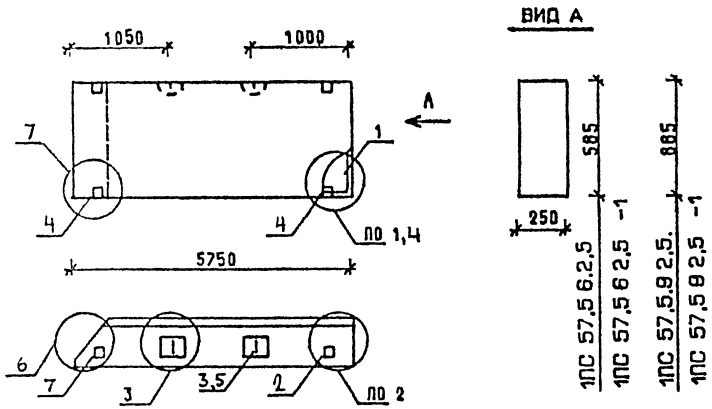

МАРКА ПАНЕЛИ	РАСХОД МАТЕРИАЛОВ: БЕТОН, М3 КЛ.В3.5	БЕТОН, М3 КЛ.В2.5	ОТДЕЛ СЛОЙ ЦЕМ.Р-Р М100, М3	СТАЛЬ, КГ	N УЗЛА
1ПС 57,5 6 2,5-Л	0.714	-	0.115	22,18	1,2,3,6
1ПС 57,5 6 2,5-Л-1	0.714	-	0.115	24,58	2,3,4,6,7
1ПС 57,5 9 2,5-Л	1.081	-	0.175	25,13	1,2,3,6
1ПС 57,5 9 2,5-Л-1	1.081	-	0.175	27,53	2,3,4,6,7
1ПС 57,5 6 2,5-Я	-	0.830	-	22,18	1,2,3,6
1ПС 57,5 6 2,5-Я-1	-	0.830	-	24,58	2,3,4,6,7
1ПС 57,5 9 2,5-Я	-	1.255	-	24,09	1,2,3,6
1ПС 57,5 9 2,5-Я-1	-	1.255	-	26,49	2,3,4,6,7

1 УЗЛЫ СМ К 55
2 ВЕДОМОСТЬ РАСХОДА МАТЕРИАЛОВ СМ.РС

НАЧ ОТД	ВОЛЬНСКИЙ		1 030.1-1/88. 1-2-К42
Н КОНТР	ЛЕОНТЬЕВА		
ГИП	ШАЦ		ПАНЕЛИ 1ПС 57,5.6.2,5.., 1ПС 57,5 9 2,5 ..
ГЛ.СПЕЦ	КОЧИН		СТАДИЯ Р; ЛИСТ 1; ЛИСТОВ 3
ГЛ.СПЕЦ	ШАНАУРОВА		ЦНИИЭП ТОРГОВО-БЫТОВЫХ ЗДАНИЙ ТИРИСТСКИХ КОМПЛЕКСОВ
ПРОВЕР	КАДЕЙКИНА		
РАЗРАБ	МЫСОВСКИЙ		

ФОРМАТ А4

МАРКА ПАНЕЛИ	ПОЗ.	МАРКА АРМАТУРНОГО ИЗДЕЛИЯ	КОЛ.	МАССА, КГ: 1 ШТ	МАССА, КГ: ВСЕГО	ОБОЗНАЧЕНИЕ ДОКУМЕНТА
1ПС 57,5 6 2,5-Л	1	КП-68.25Т	1	16.14	16.14	1-7-К 74
	2	МН-1	1	2.07	2.07	1-8-К 51
	3	СП-2	2	0.83	1.66	1-8-К 48
	5	Ф8АIII L= 220	2	0.09	0.17	Б Ч
	7	МН-3	1	2.14	2.14	1-8-К 54
	ИТОГО: 22.18					
1ПС 57,5 6 2,5-Л-1	1	КП-68.25Т	1	16.14	16.14	1-7-К 74
	2	МН-1	1	2.07	2.07	1-8-К 51
	3	СП-2	2	0.83	1.66	1-8-К 48
	4	МН-2.25	2	1.20	2.40	1-8-К 52
	5	Ф8АIII L= 220	2	0.09	0.17	Б Ч
	7	МН-3	1	2.14	2.14	1-8-К 54
	ИТОГО: 24.58					
1ПС 57,5 9 2,5-Л	1	КП-69.25Т	1	18.05	18.05	1-7-К 75
	2	МН-1	1	2.07	2.07	1-8-К 51
	3	СП-3	2	1.35	2.70	1-8-К 48
	5	Ф8АIII L= 220	2	0.09	0.17	Б Ч
	7	МН-3	1	2.14	2.14	1-8-К 54
	ИТОГО: 25.13					
1ПС 57,5 9 2,5-Л-1	1	КП-69.25Т	1	18.05	18.05	1-7-К 75
	2	МН-1	1	2.07	2.07	1-8-К 51
	3	СП-3	2	1.35	2.70	1-8-К 48
	4	МН-2.25	2	1.20	2.40	1-8-К 52
	5	Ф8АIII L= 220	2	0.09	0.17	Б Ч.
	7	МН-3	1	2.14	2.14	1-8-К 54
	ИТОГО: 27.53					

1.030.1-1/88. 1-2-К42 ЛИСТ 2

24764 69

ФОРМАТ А4

МАРКА ПАНЕЛИ	ПОЗ.	МАРКА АРМАТУРНОГО ИЗДЕЛИЯ	КОЛ.	МАССА, КГ		ОБОЗНАЧЕНИЕ ДОКУМЕНТА
				1 ШТ	ВСЕГО	
1ПС 57,5 6 2,5-Я	1	КП-68.25Т	1	16.14	16.14	1-7-К 74
	2	МН-1	1	2.07	2.07	1-8-К 51
	3	СП-2	2	0.83	1.66	1-8-К 48
	5	Ф8АIII L= 220	2	0.09	0.17	Б.Ч.
	7	МН-3	1	2.14	2.14	1-8-К 54
		ИТОГО: 22.18				
1ПС 57,5 6 2,5-Я-1	1	КП-68.25Т	1	16.14	16.14	1-7-К 74
	2	МН-1	1	2.07	2.07	1-8-К 51
	3	СП-2	2	0.83	1.66	1-8-К 48
	4	МН-2.25	2	1.20	2.40	1-8-К 52
	5	Ф8АIII L= 220	2	0.09	0.17	Б.Ч
	7	МН-3	1	2.14	2.14	1-8-К 54
		ИТОГО: 24.58				
1ПС 57,5,5,2,5-Я	1	КП-69.25Т	1	18.05	18.05	1-7-К 75
	2	МН-1	1	2.07	2.07	1-8-К 51
	3	СП-2	2	0.83	1.66	1-8-К 48
	5	Ф8АIII L= 220	2	0.09	0.17	Б.Ч.
	7	МН-3	1	2.14	2.14	1-8-К 54
		ИТОГО: 24.09				
1ПС 57,5,9,2,5-Я-1	1	КП-69.25Т	1	18.05	18.05	1-7-К 75
	2	МН-1	1	2.07	2.07	1-8-К 51
	3	СП-2	2	0.83	1.66	1-8-К 48
	4	МН-2.25	2	1.20	2.40	1-8-К 52
	5	Ф8АIII L= 220	2	0.09	0.17	Б.Ч
	7	МН-3	1	2.14	2.14	1-8-К 54
		ИТОГО: 26.49				

1.030.1-1/88. 1-2-К42 | ЛИСТ 3

ФОРМАТ А4

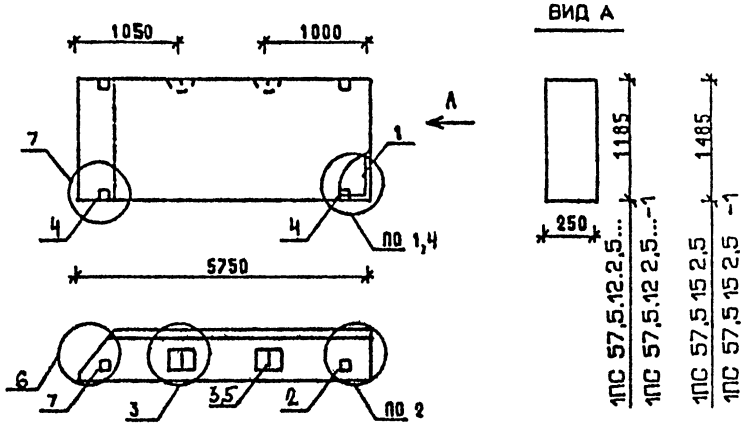

МАРКА ПАНЕЛИ	РАСХОД МАТЕРИАЛОВ				N УЗЛА
	БЕТОН, М3		ОТДЕЛ.СЛОЙ ЦЕМ.Р-Р М100, М3	СТАЛЬ, КГ	
	КЛ.В3,5	КЛ.В2,5			
1ПС 57,5.12.2,5-Л	1.448	-	0.234	30,92	1,2,3,6
1ПС 57,5.12.2,5-Л-1	1.448	-	0.234	33,32	2,3,4,6,7
1ПС 57,5.15.2,5-Л	1.814	-	0.293	38 89	1,2,3,6
1ПС 57,5.15.2,5-Л-1	1.814	-	0.293	41.29	2,3,4,6,7
1ПС 57,5 12.2,5-Я	-	1.681	-	29,24	1,2,3,6
1ПС 57,5 12 2,5-Я-1	-	1.681	-	31,64	2,3,4,6,7
1ПС 57,5.15.2,5-Я	-	2.107	-	35,31	1,2,3,6
1ПС 57,5.15.2,5-Я-1	-	2.107	-	37,71	2,3,4,6,7

1. УЗЛЫ СМ. К 55
2. ВЕДОМОСТЬ РАСХОДА МАТЕРИАЛОВ СМ. РС

НАЧ.ОТД	ВОЛЫНСКИЙ	
Н.КОНТР	ЛЕОНТЬЕВА	
Г И П	ШАЦ	
ГЛ.СПЕЦ	КОЧИН	
ГЛ.СПЕЦ	ШАНАУРОВА	
ПРОВЕР.	КАДЕЙКИНА	
РАЗРАБ.	МЫСОВСКИЙ	

1.030.1-1/88. 1-2-К43

ПАНЕЛИ
1ПС 57,5.12.2,5...,
1ПС 57,5.15.2,5...

СТАДИЯ	ЛИСТ	ЛИСТОВ
Р	1	3

ЦНИИЭП торгово-бытовых зданий туристских комплексов

24764 70

ФОРМАТ А4

МАРКА ПАНЕЛИ	ПОЗ	МАРКА АРМАТУРНОГО ИЗДЕЛИЯ	КОЛ.	МАССА, КГ		ОБОЗНАЧЕНИЕ ДОКУМЕНТА
				1 ШТ	ВСЕГО	
1ПС 57.5.12 2.5-Л	1	КП-70.25Т	1	22.16	22.16	1-7-К76
	2	МН-1	1	2.07	2.07	1-8-К51
	3	СП-4	2	2.19	4.38	1-8-К49
	5	Ф8АIII L= 220	2	0.09	0.17	Б Ч
	7	МН-3	1	2.14	2.14	1-8-К54
		ИТОГО: 30.92				
1ПС 57.5.12 2.5-Л-1	1	КП-70.25Т	1	22.16	22 16	1-7-К76
	2	МН-1	1	2.07	2.07	1-8-К51
	3	СП-4	2	2.19	4.38	1-8-К49
	4	МН-2.25	2	1.20	2.40	1-8-К52
	5	Ф8АIII L= 220	2	0.09	0.17	Б Ч
	7	МН-3	1	2.14	2.14	1-8-К54
		ИТОГО: 33.32				
1ПС 57.5.15.2.5-Л	1	КП-71.25Т	1	28.23	28 23	1-7-К77
	2	МН-1	1	2.07	2.07	1-8-К51
	3	СП-5	2	3.09	6.18	1-8-К48
	5	Ф10АIII L= 220	2	0.14	0.27	Б Ч
	7	МН-3	1	2.14	2.14	1-8-К54
		ИТОГО: 38.89				
1ПС 57.5.15.2.5-Л-1	1	КП-71.25Т	1	28 23	28 23	1-7-К77
	2	МН-1	1	2.07	2.07	1-8-К51
	3	СП-5	2	3.09	6.18	1-8-К49
	4	МН-2.25	2	1.20	2.40	1-8-К52
	5	Ф10АIII L= 220	2	0.14	0.27	Б Ч
	7	МН-3	1	2.14	2.14	1-8-К54
		ИТОГО: 41.29				

1.030.1-1/88. 1-2-К43 ЛИСТ 2

ФОРМАТ А4

МАРКА ПАНЕЛИ	ПОЗ.	МАРКА АРМАТУРНОГО ИЗДЕЛИЯ	КОЛ.	МАССА, КГ		ОБОЗНАЧЕНИЕ ДОКУМЕНТА
				1 ШТ	ВСЕГО	
1ПС 57,5 12 2,5-Я	1	КП-70.25Т	1	22.16	22.16	1-7-К76
	2	МН-1	1	2.07	2.07	1-8-К51
	3	СП-3	2	1.35	2.70	1-8-К48
	5	Ф8АIII L= 220	2	0.09	0.17	Б Ч
	7	МН-3	1	2.14	2.14	1-8-К54
		ИТОГО: 29 21				
1ПС 57,5 12 2,5-Я-1	1	КП-70.25Т	1	22.16	22 16	1-7-К76
	2	МН-1	1	2.07	2.07	1-8-К51
	3	СП-3	2	1.35	2.70	1-8-К48
	4	МН-2.25	2	1.20	2.40	1-8-К52
	5	Ф8АIII L= 220	2	0.09	0.17	Б Ч
	7	МН-3	1	2.14	2.14	1-8-К54
		ИТОГО: 31.64				
1ПС 57,5.15 2,5-Я	1	КП-71.25Т	1	28.23	28.23	1-7-К77
	2	МН-1	1	2.07	2.07	1-8-К51
	3	СП-3	2	1.35	2.70	1-8-К48
	5	Ф8АIII L= 220	2	0.09	0.17	Б Ч
	7	МН-3	1	2.14	2.14	1-8-К54
		ИТОГО: 35 31				
1ПС 57,5.15 2,5-Я-1	1	КП-71.25Т	1	28.23	28 23	1-7-К77
	2	МН-1	1	2.07	2.07	1-8-К51
	3	СП-3	2	1.35	2.70	1-8-К48
	4	МН-2.25	2	1.20	2.40	1-8-К52
	5	Ф8АIII L= 220	2	0.09	0.17	Б Ч
	7	МН-3	1	2.14	2.14	1-8-К54
		ИТОГО: 37.71				

1.030.1-1/88. 1-2-К43 ЛИСТ 3

24764 71

ФОРМАТ А4

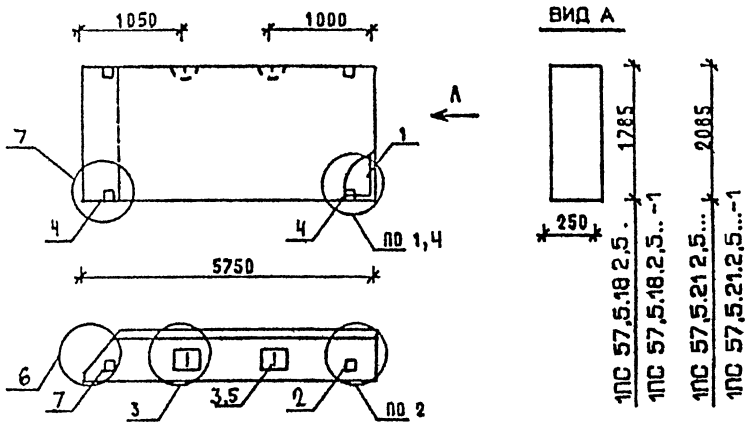

МАРКА ПАНЕЛИ	РАСХОД МАТЕРИАЛОВ: БЕТОН, м3 кл.В3.5	БЕТОН, м3 кл.В2.5	ОТДЕЛ.СЛОЙ ЦЕМ.Р-Р М100, м3	СТАЛЬ, кг	№ УЗЛА
1ПС 57,5.18 2,5-Л	2.180	-	0.352	46 05	1,2,3,6
1ПС 57,5 18 2.5-Л-1	2.180	-	0.352	48.45	2,3,4,6,7
1ПС 57,5 21 2,5-Л	2.546	-	0.412	51.16	1,2,3,6
1ПС 57 5 21.2,5-Л-1	2.546	-	0.412	53.56	2,3,4,6,7
1ПС 57,5.18 2,5-Я	-	2.532	-	41 11	1,2,3,6
1ПС 57,5 18.2.5-Я-1	-	2.532	-	43.51	2,3,4,6,7

1 УЗЛЫ СМ К 55
2. ВЕДОМОСТЬ РАСХОДА МАТЕРИАЛОВ СМ. РС

НАЧ ОТД	ВОЛЬНСКИЙ		1.030.1-1/88. 1-2-К44
Н.КОНТР	ЛГОНТЬЕВА		
ГИП	ШАЦ		
ГЛ.СПЕЦ	КОЧЕН		
ГЛ.СПЕЦ	ШАНАУРОВА		
ПРОВЕР	КАДЕЖКИНА		
РАЗРАБ	МУСОВСКИЙ		

ПАНЕЛИ
1ПС 57,5.18.2,5. .,
1ПС 57,5.21.2,5...

СТАДИЯ	ЛИСТ	ЛИСТОВ
Р	1	3

ЦНИИЭП торгово-бытовых зданий туристских комплексов

ФОРМАТ А4

МАРКА ПАНЕЛИ	ПОЗ.	МАРКА АРМАТУРНОГО ИЗДЕЛИЯ	КОЛ.	МАССА, КГ: 1 ШТ	МАССА, КГ: ВСЕГО	ОБОЗНАЧЕНИЕ ДОКУМЕНТА
1ПС 57.5.18.2,5-Л	1	КП-72.25Т	1	32.35	32 35	1-7-К 78
	2	МН-1	1	2.07	2.07	1-8-К 51
	3	СП-6	2	4.61	9.22	1-8-К50
	5	Ф10AIII L= 220	2	0.14	0.27	Б.Ч
	7	МН-3	1	2.14	2.14	1-8-К54
	ИТОГО: 46.05					
1ПС 57,5 18.2,5-Л-1	1	КП-72.25Т	1	32.35	32.35	1-7-К 78
	2	МН-1	1	2.07	2.07	1-8-К 51
	3	СП-6	2	4.61	9.22	1-8-К 50
	4	МН-2.25	2	1.20	2.40	1-8-К 52
	5	Ф10AIII L= 220	2	0.14	0.27	Б Ч.
	7	МН-3	1	2.14	2.14	1-8-К54
	ИТОГО: 48.45					
1ПС 57,5.21.2,5-Л	1	КП-73.25Т	1	37.46	37.46	1-7-К 79
	2	МН-1	1	2.07	2.07	1-8-К 51
	3	СП-6	2	4.61	9.22	1-8-К 50
	5	Ф10AIII L= 220	2	0.14	0.27	Б Ч
	7	МН-3	1	2.14	2.14	1-8-К 54
	ИТОГО: 51.16					
1ПС 57.5.21.2,5-Л-1	1	КП-73.25Т	1	37.46	37 46	1-7-К 79
	2	МН-1	1	2.07	2.07	1-8-К 51
	3	СП-6	2	4.61	9.22	1-8-К 50
	4	МН-2.25	2	1.20	2.40	1-8-К 52
	5	Ф10AIII L= 220	2	0.14	0.27	Б.Ч.
	7	МН-3	1	2.14	2.14	1-8-К 54
	ИТОГО: 53 56					

1.030.1-1/88. 1-2-К44 ЛИСТ 2

24764 72

ФОРМАТ А4

МАРКА ПАНЕЛИ	ПОЗ	МАРКА АРМАТУРНОГО ИЗДЕЛИЯ	КОЛ	МАССА, КГ 1 ШТ	МАССА, КГ ВСЕГО	ОБОЗНАЧЕНИЕ ДОКУМЕНТА
1ПС 57,5 18 2,5-Я	1	КП-72.25Т	1	32 35	32.35	1-7-К 78
	2	МН-1	1	2.07	2.07	1-8-К 51
	3	СП-4	2	2.19	4.38	1-8-К 49
	5	Ф8АIII L= 220	2	0.09	0.17	Б Ч
	7	МН-3	1	2.14	2.14	1-8-К 54
	ИТОГО: 41 11					
1ПС 57,5 18 2,5-Я-1	1	КП-72.25Т	1	32 35	32 35	1-7-К 78
	2	МН-1	1	2.07	2.07	1-8-К 51
	3	СП-4	2	2.19	4.38	1-8-К 49
	4	МН-2.25	2	1.20	2.40	1-8-К 52
	5	Ф8АIII L= 220	2	0.09	0.17	Б Ч
	7	МН-3	1	2.14	2.14	1-8-К 54
	ИТОГО: 43 51					

1.030.1-1/88. 1-2-К 44 — ЛИСТ 3

ФОРМАТ А4

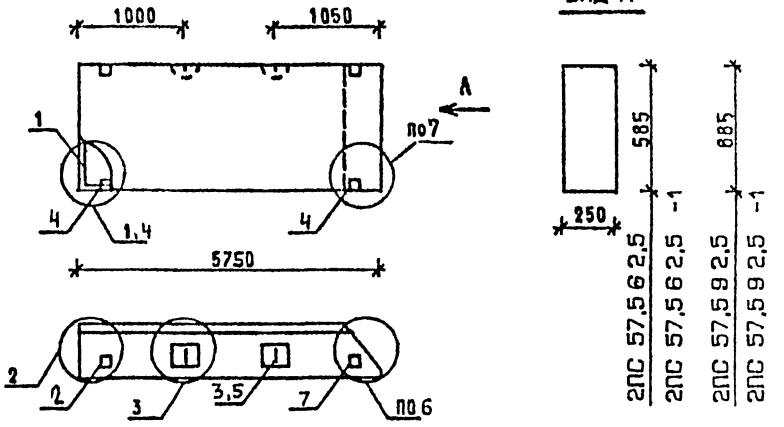

МАРКА ПАНЕЛИ	РАСХОД МАТЕРИАЛОВ: БЕТОН, М3 КЛ.В3.5	БЕТОН, М3 КЛ.В2.5	ОТДЕЛ.СЛОЙ ЦЕМ.Р-Р М100, М3	СТАЛЬ, КГ	N УЗЛА
2ПС 57,5 6 2,5-Л	0.714	-	0.115	22,18	1,2,3,6
2ПС 57,5 6 2,5-Л-1	0.714	-	0.115	24,58	2,3,4,6,7
2ПС 57,5 9 2,5-Л	1.081	-	0.175	25,13	1,2,3,6
2ПС 57,5 9 2,5-Л-1	1.081	-	0.175	27,53	2,3,4,6,7
2ПС 57,5 6 2,5-Я	-	0.830	-	22,18	1,2,3,6
2ПС 57,5 6 2,5-Я-1	-	0.830	-	24,58	2,3,4,6,7
2ПС 57,5 9 2,5-Я	-	1.255	-	24,09	1,2,3,6
2ПС 57,5 9 2,5-Я-1	-	1.255	-	26,49	2,3,4,6,7

1 УЗЛЫ СМ К 55

2. ВЕДОМОСТЬ РАСХОДА МАТЕРИАЛОВ СМ. РС

НАЧ.ОТД	БОЛЬЧСКИЙ	
Н.КОНТР	ЛЕОНТЬЕВА	
Г И П	ШАЦ	
ГЛ.СПЕЦ	КОЧИН	
ГЛ.СПЕЦ	ШАНАУРОВА	
ПРОВЕР	КАДЕЙКИНА	
РАЗРАБ	МЫСОВСКИЙ	

1.030.1-1/88. 1-2-К 45

ПАНЕЛИ 2ПС 57,5 6 2,5 2ПС 57,5 9 2,5..

СТАДИЯ	ЛИСТ	ЛИСТОВ
Р	1	3

ЦНИИЭП торгово-бытовых зданий туристских комплексов

24764 73

ФОРМАТ А4

Марка панели	Поз.	Марка арматурного изделия	Кол.	Масса, кг		Обозначение документа
				1 шт	Всего	
2ПС 57.5 6 2,5-Л	1	КП-68.25Н	1	16.14	16.14	1-7-К74
	2	МН-1	1	2.07	2.07	1-8-К51
	3	СП-2	2	0.83	1.66	1-8-К48
	5	Ф8АIII L= 220	2	0.09	0.17	Б.Ч.
	7	МН-3	1	2.14	2.14	1-8-К54
	Итого: 22.18					
2ПС 57.5 6 2.5-Л-1	1	КП-68.25Н	1	16.14	16.14	1-7-К74
	2	МН-1	1	2.07	2.07	1-8-К51
	3	СП-2	2	0.83	1.66	1-8-К48
	4	МН-2.25	2	1.20	2.40	1-8-К52
	5	Ф8АIII L= 220	2	0.09	0.17	Б.Ч.
	7	МН-3	1	2.14	2.14	1-8-К54
	Итого: 24.58					
2ПС 57.5.9.2.5-Л	1	КП-69.25Н	1	18.05	18.05	1-7-К75
	2	МН-1	1	2.07	2.07	1-8-К51
	3	СП-3	2	1.35	2.70	1-8-К48
	5	Ф8АIII L= 220	2	0.09	0.17	Б.Ч.
	7	МН-3	1	2.14	2.14	1-8-К54
	Итого: 25.13					
2ПС 57.5.9.2.5-Л-1	1	КП-69.25Н	1	18.05	18.05	1-7-К75
	2	МН-1	1	2.07	2.07	1-8-К51
	3	СП-3	2	1.35	2.70	1-8-К48
	4	МН-2.25	2	1.20	2.40	1-8-К52
	5	Ф8АIII L= 220	2	0.09	0.17	Б.Ч.
	7	МН-3	1	2.14	2.14	1-8-К54
	Итого: 27.53					

Сапр | Тип | Гбзтк | Ведущ. | Ведущ. | Виноур | Бурлакова | Взамин | Подпись и дата | Инв. подл.

Марка панели	Поз.	Марка арматурного изделия	Кол.	Масса, кг		Обозначение документа
				1 шт	Всего	
2ПС 57.5.6 2,5-Я	1	КП-68.25Н	1	16.14	16.14	1-7-К74
	2	МН-1	1	2.07	2.07	1-8-К51
	3	СП-2	2	0.83	1.66	1-8-К48
	5	Ф8АIII L= 220	2	0.09	0.17	Б Ч
	7	МН-3	1	2.14	2.14	1-8-К54
	Итого: 22.18					
2ПС 57.5.6.2.5-Я-1	1	КП-68.25Н	1	16.14	16.14	1-7-К74
	2	МН-1	1	2.07	2.07	1-8-К51
	3	СП-2	2	0.83	1.66	1-8-К48
	4	МН-2.25	2	1.20	2.40	1-8-К52
	5	Ф8АIII L= 220	2	0.09	0.17	Б Ч
	7	МН-3	1	2.14	2.14	1-8-К54
	Итого: 24.58					
2ПС 57.5.8.2.5-Я	1	КП-69.25Н	1	18.05	18.05	1-7-К75
	2	МН-1	1	2.07	2.07	1-8-К51
	3	СП-2	2	0.83	1.66	1-8-К48
	5	Ф8АIII L= 220	2	0.09	0.17	Б Ч
	7	МН-3	1	2.14	2.14	1-8-К54
	Итого: 24.09					
2ПС 57.5.9.2.5-Я-1	1	КП-69.25Н	1	18.05	18.05	1-7-К75
	2	МН-1	1	2.07	2.07	1-8-К51
	3	СП-2	2	0.83	1.66	1-8-К48
	4	МН-2.25	2	1.20	2.40	1-8-К52
	5	Ф8АIII L= 220	2	0.09	0.17	Б Ч.
	7	МН-3	1	2.14	2.14	1-8-К54
	Итого: 26.49					

Виноур | Бурлакова | Ведущ. | Ведущ. | Тип | Сп | Сапр | Гбзтк | Взамин | Подпись и дата | Инв. подл.

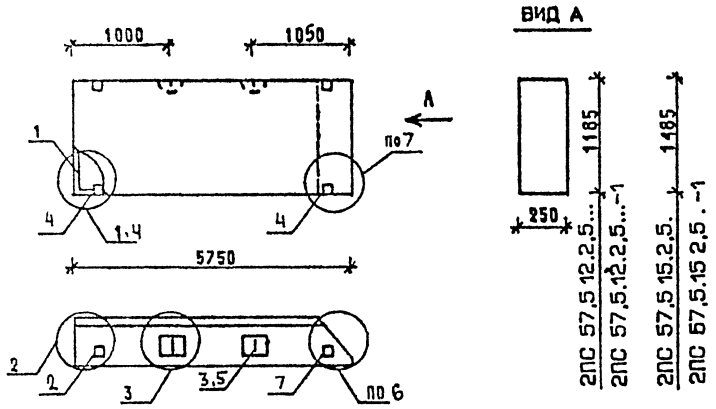

МАРКА ПАНЕЛИ	РАСХОД МАТЕРИАЛОВ				N УЗЛА
	БЕТОН, М3		ОТДЕЛ.СЛОЙ ЦЕМ.Р-Р М100, М3	СТАЛЬ, КГ	
	КЛ.В3.5	КЛ.В2.5			
2ПС 57,5 12 2,5-Л	1.448	-	0.234	30,92	1,2,3,6
2ПС 57,5 12 2,5-Л-1	1.448	-	0.234	33,32	2,3,4,6,7
2ПС 57,5 15 2,5-Л	1.814	-	0.293	38,89	1,2,3,6
2ПС 57,5 15 2,5-Л-1	1.814	-	0.293	41.29	2,3,4,6,7
2ПС 57,5 12 2,5-Я	-	1.681	-	29,24	1,2,3,6
2ПС 57,5 12 2,5-Я-1	-	1.681	-	31,64	2,3,4,6,7
2ПС 57,5.15.2,5-Я	-	2.107	-	35 31	1,2,3,6
2ПС 57,5 15 2,5-Я-1	-	2.107	-	37 71	2,3,4,6,7

1 УЗЛЫ СМ. К 55.

2. ВЕДОМОСТЬ РАСХОДА МАТЕРИАЛОВ СМ. РС

НАЧ ОТД	ВОЛЬНСКИЙ		1.030.1-1/88. 1-2-К 46
Н.КОНТР.	ЛЕОНТЬЕВА		
ГИП	ШАЦ		ПАНЕЛИ 2ПС 57,5.12.2,5..., 2ПС 57,5.15.2,5...
ГЛ.СПЕЦ	КОЧЕН		
ГЛ.СПЕЦ	ШАНАУРОВА		
ПРОВЕР	КАДЕЖКИНА		
РАЗРАБ	МЫСОВСКИЙ		

СТАДИЯ	ЛИСТ	ЛИСТОВ
Р	1	3

ЦНИИЭП торгово-бытовых зданий туристских комплексов

ФОРМАТ А4

МАРКА ПАНЕЛИ	ПОЗ.	МАРКА АРМАТУРНОГО ИЗДЕЛИЯ	КОЛ.	МАССА, КГ		ОБОЗНАЧЕНИЕ ДОКУМЕНТА
				1 ШТ	ВСЕГО	
2ПС 57,5.12.2,5-Л	1	КП-70.25Н	1	22.16	22.16	1-7-К76
	2	МН-1	1	2.07	2.07	1-8-К51
	3	СП-4	2	2.19	4.38	1-8-К49
	5	Ф8АIII L= 220	2	0.09	0.17	Б Ч
	7	МН-3	1	2.14	2.14	1-8-К54
	ИТОГО: 30.92					
2ПС 57,5.12 2,5-Л-1	1	КП-70.25Н	1	22.16	22.16	1-7-К76
	2	МН-1	1	2.07	2.07	1-8-К51
	3	СП-4	2	2.19	4.38	1-8-К49
	4	МН-2.25	2	1.20	2.40	1-8-К52
	5	Ф8АIII L= 220	2	0.09	0.17	Б Ч
	7	МН-3	1	2.14	2.14	1-8-К54
	ИТОГО: 33.32					
2ПС 57,5 15 2,5-Л	1	КП-71.25Н	1	28.23	28 23	1-7-К77
	2	МН-1	1	2.07	2.07	1-8-К51
	3	СП-5	2	3.09	6.18	1-8-К49
	5	Ф10АIII L= 220	2	0.14	0.27	Б Ч
	7	МН-3	1	2.14	2.14	1-8-К54
	ИТОГО: 38.89					
2ПС 57,5.15 2,5-Л-1	1	КП-71.25Н	1	28.23	28.23	1-7-К77
	2	МН-1	1	2.07	2.07	1-8-К51
	3	СП-5	2	3.09	6.18	1-8-К49
	4	МН-2.25	2	1.20	2.40	1-8-К52
	5	Ф10АIII L= 220	2	0.14	0.27	Б Ч
	7	МН-3	1	2.14	2.14	1-8-К54
	ИТОГО: 41.29					

1.030.1-1/88. 1-2-К 46 ЛИСТ 2

24764 75

ФОРМАТ А4

МАРКА ПАНЕЛИ	ПОЗ.	МАРКА АРМАТУРНОГО ИЗДЕЛИЯ	КОЛ.	МАССА, КГ		ОБОЗНАЧЕНИЕ ДОКУМЕНТА
				1 ШТ	ВСЕГО	
2ПС 57,5 12 2,5-Я	1	КП-70.25Н	1	22.16	22.16	1-7-К76
	2	МН-1	1	2.07	2.07	1-8-К51
	3	СП-3	2	1.35	2.70	1-8-К48
	5	Ф8АIII L= 220	2	0.09	0.17	Б.Ч.
	7	МН-3	1	2.14	2.14	1-8-К54
		ИТОГО: 29.24.				
2ПС 57,5 12 2,5-Я-1	1	КП-70.25Н	1	22.16	22.16	1-7-К76
	2	МН-1	1	2.07	2.07	1-8-К51
	3	СП-3	2	1.35	2.70	1-8-К48
	4	МН-2.25	2	1.20	2.40	1-8-К52
	5	Ф8АIII L= 220	2	0.09	0.17	Б.Ч.
	7	МН-3	1	2.14	2.14	1-8-К54
		ИТОГО: 31.64				
2ПС 57,5.15.2,5-Я	1	КП-71.25Н	1	28.23	28.23	1-7-К77
	2	МН-1	1	2.07	2.07	1-8-К51
	3	СП-3	2	1.35	2.70	1-8-К48
	5	Ф8АIII L= 220	2	0.09	0.17	Б.Ч.
	7	МН-3	1	2.14	2.14	1-8-К54
		ИТОГО: 35.31				
2ПС 57,5 15 2,5-Я-1	1	КП-71.25Н	1	28.23	28.23	1-7-К77
	2	МН-1	1	2.07	2.07	1-8-К51
	3	СП-3	2	1.35	2.70	1-8-К48
	4	МН-2.25	2	1.20	2.40	1-8-К52
	5	Ф8АIII L= 220	2	0.09	0.17	Б.Ч.
	7	МН-3	1	2.14	2.14	1-8-К54
		ИТОГО: 37.71				

1.030.1-1/88. 1-2-К46 | ЛИСТ 3

ФОРМАТ А4

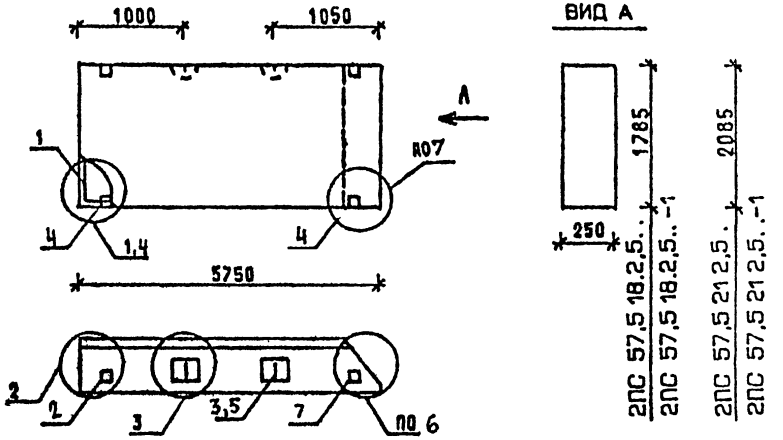

МАРКА ПАНЕЛИ	РАСХОД МАТЕРИАЛОВ				№ УЗЛА
	БЕТОН, М3		ОТДЕЛ. СЛОЙ ЦЕМ. Р-Р М100, М3	СТАЛЬ, КГ	
	КЛ.В3.5	КЛ.В2.5			
2ПС 57,5 18 2,5-Л	2,180	-	0,352	46,05	1,2,3,6
2ПС 57,5.18.2,5-Л-1	2,180	-	0,352	48,45	2,3,4,6,7
2ПС 57,5.21 2,5-Л	2,546	-	0,412	51,16	1,2,3,6
2ПС 57,5.21.2,5-Л-1	2,546	-	0,412	53,56	2,3,4,6,7
2ПС 57,5.18.2,5-Я	-	2,532	-	41,11	1,2,3,6
2ПС 57,5.18.2,5-Я-1	-	2,532	-	43,51	2,3,4,6,7

1. УЗЛЫ СМ. К 55
2. ВЕДОМОСТЬ РАСХОДА МАТЕРИАЛОВ СМ. РС

НАЧ.ОТД	ВОЛЬНСКИЙ		1.030.1-1/88. 1-2-К47
Н.КОНТР	ЛЕСНЬЕВА		
ГИП	ШАЦ		ПАНЕЛИ 2ПС 57,5.18.2,5..., 2ПС 57,5.21.2,5...
ГЛ.СПЕЦ	КОФЯН		
ГЛ.СПЕЦ	ШАНАУРОВА		
ПРОВЕР	КАДЕРКИНА		
РАЗРАБ.	МЫСОВСКИЙ		

СТАДИЯ	ЛИСТ	ЛИСТОВ
Р	1	3

ЦНИИЭП торгово-бытовых зданий туристских комплексов

24764 76

ФОРМАТ А4

Марка панели	Поз.	Марка арматурного изделия	Кол.	Масса, кг		Обозначение документа
				1 шт	всего	
2ПС 57.5 18 2.5-Л	1	КП-72.25Н	1	32.35	32.35	1-7-К 78
	2	МН-1	1	2.07	2.07	1-8-К 51
	3	СП-6	2	4.61	9.22	1-8-К 50
	5	Ф10АIII L= 220	2	0.14	0.27	Б Ч
	7	МН-3	1	2.14	2.14	1-8-К 54
		ИТОГО: 46.05				
2ПС 57.5 18 2.5-Л-1	1	КП-72.25Н	1	32 35	32.35	1-7-К 78
	2	МН-1	1	2.07	2.07	1-8-К 51
	3	СП-6	2	4.61	9.22	1-8-К 50
	4	МН-2.25	2	1.20	2.40	1-8-К 52
	5	Ф10АIII L= 220	2	0.14	0.27	Б Ч.
	7	МН-3	1	2.14	2.14	1-8-К 54
		ИТОГО: 48.45				
2ПС 57.5 21 2.5-Л	1	КП-73.25Н	1	37.46	37.46	1-7-К 79
	2	МН-1	1	2.07	2.07	1-8-К 51
	3	СП-6	2	4.61	9.22	1-8-К 50
	5	Ф10АIII L= 220	2	0.14	0.27	Б Ч
	7	МН-3	1	2.14	2.14	1-8-К 54
		ИТОГО: 51 16				
2ПС 57.5 21 2.5-Л-1	1	КП-73.25Н	1	37.46	37.46	1-7-К 79
	2	МН-1	1	2.07	2.07	1-8-К 51
	3	СП-6	2	4.61	9.22	1-8-К 50
	4	МН-2.25	2	1.20	2.40	1-8-К 52
	5	Ф10АIII L= 220	2.	0.14	0.27	Б.Ч.
	7	МН-3	1	2.14	2.14	1-8-К 54
		ИТОГО: 53.56				

Марка панели	Поз.	Марка арматурного изделия	Кол.	Масса, кг		Обозначение документа
				1 шт	всего	
2ПС 57.5 18.2.5-Я	1	КП-72.25Н	1	32.35	32.35	1-7-К 78
	2	МН-1	1	2.07	2.07	1-8-К 51
	3	СП-4	2	2.19	4.38	1-8-К 49
	5	Ф8АIII L= 220	2	0.09	0.17	Б Ч
	7	МН-3	1	2.14	2.14	1-8-К 54
		ИТОГО: 41.11				
2ПС 57.5 18.2.5-Я-1	1	КП-72.25Н	1	32.35	32.35	1-7-К 78
	2	МН-1	1	2.07	2.07	1-8-К 51
	3	СП-4	2	2.19	4.38	1-8-К 49
	4	МН-2.25	2	1.20	2.40	1-8-К 52
	5	Ф8АIII L= 220	2	0.09	0.17	Б.Ч
	7	МН-3	1	2.14	2.14	1-8-К 54
		ИТОГО: 43.51				

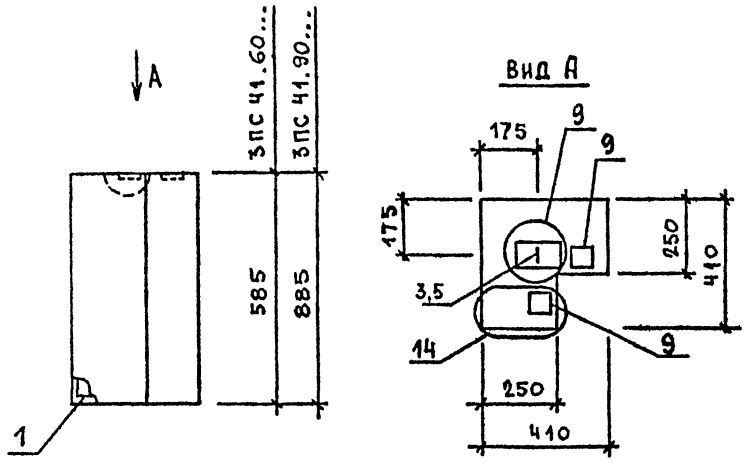

МАРКА ПАНЕЛИ	РАСХОД МАТЕРИАЛОВ			
	БЕТОН, М3		ОТДЕЛ.СЛОЙ ЦЕМ.Р-Р М100, М3	СТАЛЬ, КГ
	КЛ.В3.5	КЛ.В2.5		
3ПС 41 60 25-Л	0,072	-	0,009	4,20
3ПС 41 90 25-Л	0,111	-	0,013	4,53
3ПС 41 60.25-Я	-	0,081	-	4,20
3ПС 41. 90 25-Я	-	0,124	-	4,53

1 УЗЛЫ СМ К 55

2 ВЕДОМОСТЬ РАСХОДА МАТЕРИАЛОВ СМ РС

НАЧ.ОТД	ВОЛЬСКИЙ		1.030.1-1/88. 1-2-К48
Н.КОНТР	ЛЕОНТЬЕВА		
ГИП	ШАЦ		ПАНЕЛИ 3ПС 41 60 25 ...,3ПС 41.90.25...,
ГЛ.СПЕЦ	КОВИН		
ГЛ.СПЕЦ	ШАНАУРОВА		
ПРОВЕР	ЛЕОНТЬЕВА		
РАЗРАБ	АЛЕКСЕЕВА		

СТАДИЯ	ЛИСТ	ЛИСТОВ
Р	1	2

ЦНИИЭП торгово-бытовых зданий туристских комплексов

ФОРМАТ А4

МАРКА ПАНЕЛИ	ПОЗ.	МАРКА АРМАТУРНОГО ИЗДЕЛИЯ	КОЛ.	МАССА, КГ		ОБОЗНАЧЕНИЕ ДОКУМЕНТА
				1 ШТ	ВСЕГО	
3ПС 41.60.25-Л	1	КП-76.25	1	1.15	1.15	1-7-К82
	3	СП-1	1	0.46	0.46	1-8-К48
	5	ФВАIII L= 220	1	0.09	0.09	Б Ч.
	9	МН-5	2	1.25	2.50	1-8-К56
	ИТОГО: 4.20					
3ПС 41.90.25-Л	1	КП-77.25	1	1.48	1.48	1-7-К84
	3	СП-1	1	0.46	0.46	1-8-К48
	5	ФВАIII L= 220	1	0.09	0.09	Б Ч
	9	МН-5	2	1.25	2.50	1-8-К56
	ИТОГО: 4.53					
3ПС 41.60.25-Я	1	КП-76.25	1	1.15	1.15	1-7-К82
	3	СП-1	1	0.46	0.46	1-8-К48
	5	ФВАIII L= 220	1	0.09	0.09	Б.Ч
	9	МН-5	2	1.25	2.50	1-8-К56
	ИТОГО: 4.20					
3ПС 41.90.25-Я	1	КП-77.25	1	1.48	1.48	1-7-К84
	3	СП-1	1	0.46	0.46	1-8-К48
	5	ФВАIII L= 220	1	0.09	0.09	Б Ч
	9	МН-5	2	1.25	2.50	1-8-К56
	ИТОГО: 4.53					

1.030.1-1/88. 1-2-К48 ЛИСТ 2

24764 78

ФОРМАТ А4

ВЗАМ.ИНВ. | ПОДПИСЬ И ДАТА | ИНВ.№ ПОДЛ.

ВИНОКУР | БУРЛАКОВА | ВЕДИНА | ВЕДИНА | СП | ТЛП | ГБЭТК | САПР

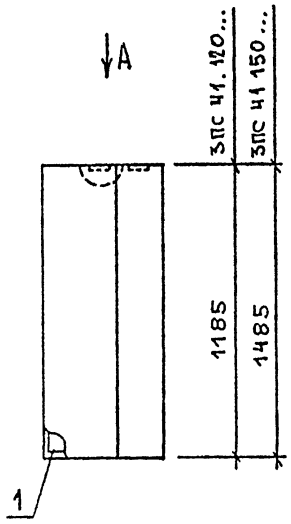

Вид А

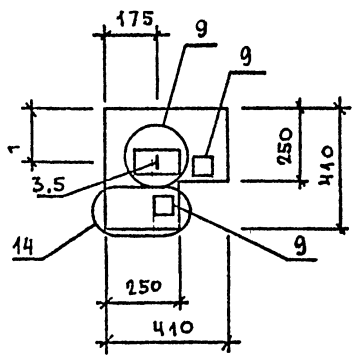

МАРКА ПАНЕЛИ	РАСХОД МАТЕРИАЛОВ			
	БЕТОН, М3		ОТДЕЛ.СЛОЙ ЦЕМ.Р-Р М100, М3	СТАЛЬ, КГ
	КЛ.В3.5	КЛ.В2.5		
3ПС 41.120 25- Л	0,150	-	0,017	5,04
3ПС 41 150 25- Л	0,186	-	0,022	5,92
3ПС 41 120 25- Я	-	0,166	-	5,04
3ПС 41 150 25- Я	-	0,201	-	5,55

1. УЗЛЫ СМ. К 55
2. ВЕДОМОСТЬ РАСХОДА МАТЕРИАЛОВ СМ. РС

НАЧОТД	[illegible]		1.030.1-1/88. 1-2-К49
НКОНТР	[illegible]		
ГИП	[illegible]		ПАНЕЛИ 3ПС 41 120 25 .., 3ПС 41 150 25 ..
ГКОНСТ	[illegible]		
ГКОНСТ	[illegible]		
ПРОВЕР	ЛЕОНТЬЕВА		
РАЗРАБ	АЛЕКСЕЕВА		

СТАДИЯ	ЛИСТ	ЛИСТОВ
Р	1	2

ЦНИИЭП торгово-бытовых зданий туристских комплексов

ВЗАМ.ИНВ | ПОДПИСЬ И ДАТА | ИНВ. ПОДЛ.

ФОРМАТ А4

ВИНОКУР БУРЛАКОВА | ВЕДНИК ВЕДНИК | ТАП СП | САПР ТБЗТК

МАРКА ПАНЕЛИ	ПОЗ.	МАРКА АРМАТУРНОГО ИЗДЕЛИЯ	КОЛ.	МАССА, КГ		ОБОЗНАЧЕНИЕ ДОКУМЕНТА
				1 ШТ	ВСЕГО	
3ПС 41.120.25-Л	1	КП-78.25	1	1.99	1.99	1-7-К86
	3	СП-1	1	0.46	0.46	1-8-К48
	5	Ф8АIII L= 220	1	0.09	0.09	Б Ч
	9	МН-5	2	1.25	2.50	1-8-К56
	ИТОГО: 5.04					
3ПС 41.150.25-Л	1	КП-79.25	1	2.50	2.50	1-7-К88
	3	СП-2	1	0.83	0.83	1-8-К48
	5	Ф8АIII L= 220	1	0.09	0.09	Б Ч
	9	МН-5	2	1.25	2.50	1-8-К56
	ИТОГО: 5.92					
3ПС 41.120.25-Я	1	КП-78.25	1	1.99	1.99	1-7-К86
	3	СП-1	1	0.46	0.46	1-8-К48
	5	Ф8АIII L= 220	1	0.09	0.09	Б Ч
	9	МН-5	2	1.25	2.50	1-8-К56
	ИТОГО: 5.04					
3ПС 41.150.25-Я	1	КП-79.25	1	2.50	2.50	1-7-К88
	3	СП-1	1	0.46	0.46	1-8-К48
	5	Ф8АIII L= 220	1	0.09	0.09	Б Ч
	9	МН-5	2	1.25	2.50	1-8-К56
	ИТОГО: 5.55					

ВЗАМ.ИНВ | ПОДПИСЬ И ДАТА | ИНВ. ПОДЛ.

1.030.1-1/88 1-2-К49 ЛИСТ 2

24764 79

ФОРМАТ А4

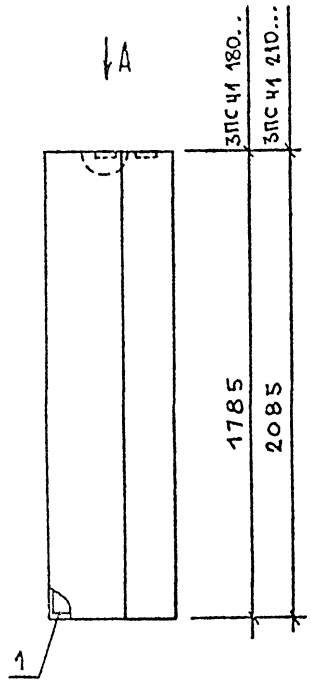

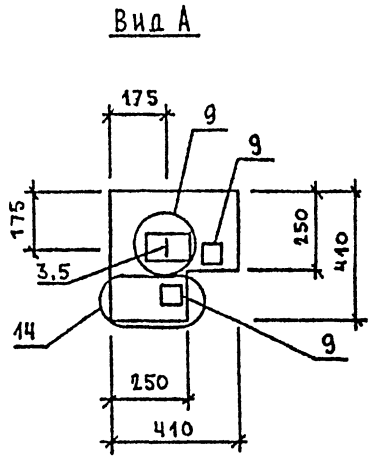

МАРКА ПАНЕЛИ	РАСХОД МАТЕРИАЛОВ			
	БЕТОН, М3		ОТДЕЛ.СЛОЙ ЦЕМ.Р-Р М100, М3	СТАЛЬ, КГ
	КЛ.В3.5	КЛ.В2.5		
3ПС 41 180 25-Л	0,224	–	0,026	6,43
3ПС 41 210.25-Л	0,263	–	0,029	6,94
3ПС 41.180 25-Я	–	0,249	–	6,06
3ПС 41 210.25-Я	–	0,292	–	6,94

1. УЗЛЫ СМ. К 55
2. ВЕДОМОСТЬ РАСХОДА МАТЕРИАЛОВ СМ. РС

НАЧ ОТД	ВОЛЫНСКИЙ	
Н КОНТР	ЛЕОНТЬЕВА	
Г И П	ШАЦ	
ГЛ СПЕЦ	КОЧИН	
ГЛ СПЕЦ	ШАНАУРОВА	
ПРОВЕР	ЛЕОНТЬЕВА	
РАЗРАБ	АЛЕКСЕЕВА	

1.030.1-1/88. 1-2-К 50

ПАНЕЛИ 3ПС 41 180 25..., 3ПС 41.210 25..

СТАДИЯ	ЛИСТ	ЛИСТОВ
Р	1	2

ЦНИИЭП торгово-бытовых зданий туристских комплексов

ВЗАМ ИНВ | ПОДПИСЬ И ДАТА | ИНВ ПОДЛ

ФОРМАТ А4

МАРКА ПАНЕЛИ	ПОЗ.	МАРКА АРМАТУРНОГО ИЗДЕЛИЯ	КОЛ.	МАССА, КГ		ОБОЗНАЧЕНИЕ ДОКУМЕНТА
				1 ШТ	ВСЕГО	
3ПС 41.180.25-Л	1	КП-80.25	1	3.01	3.01	1-7-К90
	3	СП-2	1	0.83	0.83	1-8-К48
	5	ФВАIII L= 220	1	0.09	0.09	БЧ
	9	МН-5	2	1.25	2.50	1-8-К56
		ИТОГО: 6.43				
3ПС 41.210.25-Л	1	КП-81.25	1	3.52	3.52	1-7-К92
	3	СП-2	1	0.83	0.83	1-8-К48
	5	ФВАIII L= 220	1	0.09	0.09	БЧ
	9	МН-5	2	1.25	2.50	1-8-К56
		ИТОГО: 6.94				
3ПС 41.180.25-Я	1	КП-80.25	1	3.01	3.01	1-7-К90
	3	СП-1	1	0.46	0.46	1-8-К48
	5	ФВАIII L= 220	1	0.09	0.09	БЧ
	9	МН-5	2	1.25	2.50	1-8-К56
		ИТОГО: 6.06				
3ПС 41.210.25-Я	1	КП-81.25	1	3.52	3.52	1-7-К92
	3	СП-2	1	0.83	0.83	1-8-К48
	5	ФВАIII L= 220	1	0.09	0.09	Б.Ч.
	9	МН-5	2	1.25	2.50	1-8-К56
		ИТОГО: 6.94				

САПР ТБЗТК | ТЛП СП | ВЕДИНХ | ВЕДИНХ | ВИНОКУР | БИРЛАКОВА

ВЗАМ ИНВ | ПОДПИСЬ И ДАТА | ИНВ ПОДЛ

1.030.1-1/88. 1-2-К 50 | ЛИСТ Z

24764 80

ФОРМАТ А4

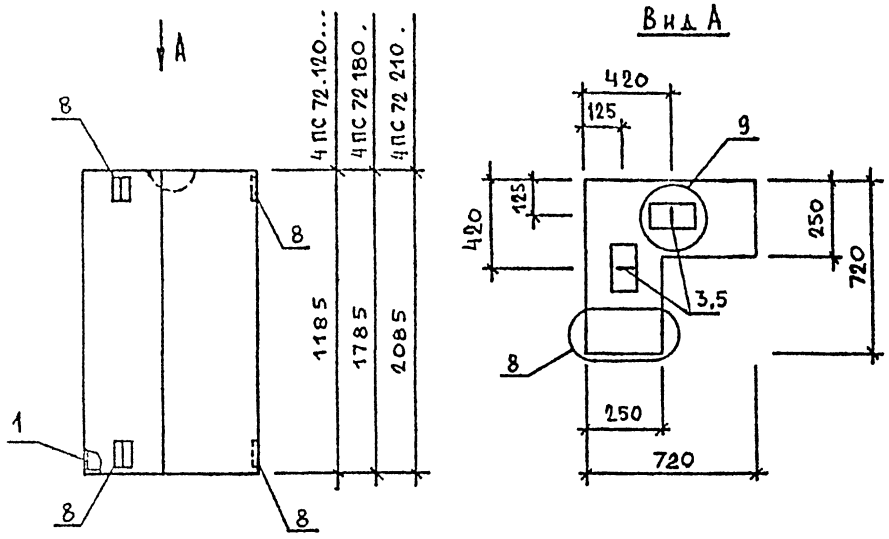

МАРКА ПАНЕЛИ	РАСХОД МАТЕРИАЛОВ			
	БЕТОН, М3		ОТДЕЛ.СЛОЙ ЦЕМ.Р-Р М100, М3	СТАЛЬ, КГ
	КЛ.В3.5	КЛ.В2.5		
4ПС 72 120. 25 - Л	0,301	-	0,048	5,45
4ПС 72 180 25 - Л	0,458	-	0,072	7,44
4ПС 72 210. 25 - Л	0,538	-	0,084	8.06

1 УЗЛЫ СМ К 55
2 ВЕДОМОСТЬ РАСХОДА МАТЕРИАЛОВ СМ РС

НАЧ.ОТД	ВОЛЫНСКИЙ		
Н КОНТР	ЛЕОНТЬЕВА		
Г И П	ШАЦ		
ГЛ СПЕЦ	КОЧИН		
ГЛ.СПЕЦ	ШАНАУРОВА		
ПРОВЕР	МЫСОВСКИЙ		
РАЗРАБ	АЛЕКСЕЕВА		

1.030 1-1/88. 1-2-К 51

ПАНЕЛИ
4ПС 72 120 25 - Л, 4ПС 72.180 25 - Л,
4ПС 72.210.25 - Л

СТАДИЯ	ЛИСТ	ЛИСТОВ
Р	1	2

ЦНИИЭП торгово-бытовых зданий тиристских комплексов

ВЗАМ.ИНВ | ПОДПИСЬ И ДАТА | ИНВ ПОДЛ

ФОРМАТ А4

МАРКА ПАНЕЛИ	ПОЗ.	МАРКА АРМАТУРНОГО ИЗДЕЛИЯ	КОЛ.	МАССА, КГ		ОБОЗНАЧЕНИЕ ДОКУМЕНТА
				1 ШТ	ВСЕГО	
4ПС 72.120.25-Л	1	КП-82.25	1	2.44	2.44	1-7-К94
	3	СП-1	2	0.46	0.92	1-8-К48
	5	ФВАIII L= 220	1	0.09	0.09	БЧ
	8	МН-4	4	0.50	2.00	1-8-К55
	ИТОГО: 5.45					
4ПС 72.180.25-Л	1	КП-83.25	1	3.69	3.69	1-7-К96
	3	СП-2	2	0.83	1.66	1-8-К48
	5	ФВАIII L= 220	1	0.09	0.09	БЧ
	8	МН-4	4	0.50	2.00	1-8-К55
	ИТОГО: 7.44					
4ПС 72.210.25-Л	1	КП-84.25	1	4.31	4.31	1-7-К98
	3	СП-2	2	0.83	1.66	1-8-К48
	5	ФВАIII L= 220	1	0.09	0.09	БЧ
	8	МН-4	4	0.50	2.00	1-8-К55
	ИТОГО: 8.06					

САПР | ТЛП | СП | ВЕДИНЖ | ВЕДИНЖ | ВИНОКУР | БУРЛАКОВА | ТБЗТК

ВЗАМ.ИНВ | ПОДПИСЬ И ДАТА | ИНВ. ПОДЛ

1.030.1-1/88. 1-2-К51

ЛИСТ 2

24764 81

ФОРМАТ А4

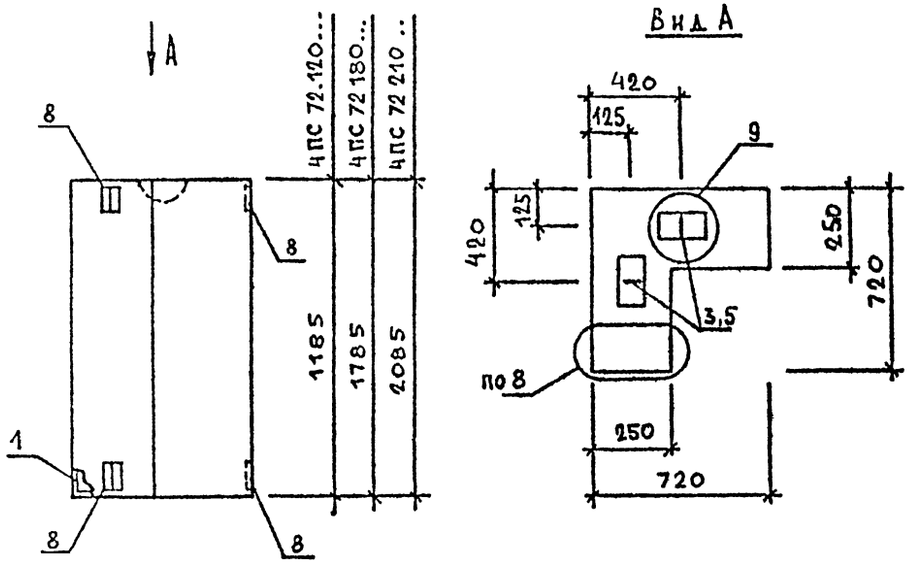

МАРКА ПАНЕЛИ	РАСХОД МАТЕРИАЛОВ			
	БЕТОН, М3		ОТДЕЛ СЛОЙ ЦЕМ.Р-Р М100, М3	СТАЛЬ, КГ
	КЛ.В3.5	КЛ В2.5		
4ПС 72 120.25-Я	-	0,354	-	5.45
4ПС 72 180 25-Я	-	0,531	-	6 70
4ПС 72 210. 25-Я	-	0,622	-	7.32

1 УЗЛЫ СМ К55

2 ВЕДОМОСТЬ РАСХОДА МАТЕРИАЛОВ СМ. РС

НАЧ ОТД	ВОЛЬНСКИЙ	
Н.КОНТР	ЛЕОНТЬЕВА	
Г И П	ШАЦ	
ГЛ СПЕЦ	ШАНАУРОВА	
ГЛ СПЕЦ	КОЧИН	

1.030.1-1/88 1-2 К52

ПАНЕЛИ 4ПС 72 120 25-Я, 4ПС 72 180 25-Я, 4ПС 72.210 25-Я

СТАДИЯ	ЛИСТ	ЛИСТОВ
Р	1	2

ЦНИИЭП ТОРГОВО-БЫТОВЫХ ЗДАНИЙ ТИРИСТОЖИХ КОМПЛЕКСОВ

ФОРМАТ А4

МАРКА ПАНЕЛИ	ПОЗ.	МАРКА АРМАТУРНОГО ИЗДЕЛИЯ	КОЛ.	МАССА, КГ		ОБОЗНАЧЕНИЕ ДОКУМЕНТА
				1 ШТ	ВСЕГО	
4ПС 72.120.25-Я	1	КП-82.25	1	2.44	2.44	1-7-К94
	3	СП-1	2	0.46	0.92	1-8-К48
	5	Ф8АIII L= 220	1	0.09	0.09	Б Ч
	8	МН-4	4	0.50	2.00	1-8-К55
	ИТОГО: 5.45					
4ПС 72.180.25-Я	1	КП-83.25	1	3.69	3.69	1-7-К96
	3	СП-1	2	0.46	0.92	1-8-К48
	5	Ф8АIII L= 220	1	0.09	0.09	Б Ч
	8	МН-4	4	0.50	2.00	1-8-К55
	ИТОГО: 6.70					
4ПС 72.210.25-Я	1	КП-84.25	1	4.31	4.31	1-7-К98
	3	СП-1	2	0.46	0.92	1-8-К48
	5	Ф8АIII L= 220	1	0.09	0.09	Б.Ч
	8	МН-4	4	0.50	2.00	1-8-К55
	ИТОГО: 7.32					

1030.1-1/88 1-2-К52 ЛИСТ 2

24764 82

ФОРМАТ А3

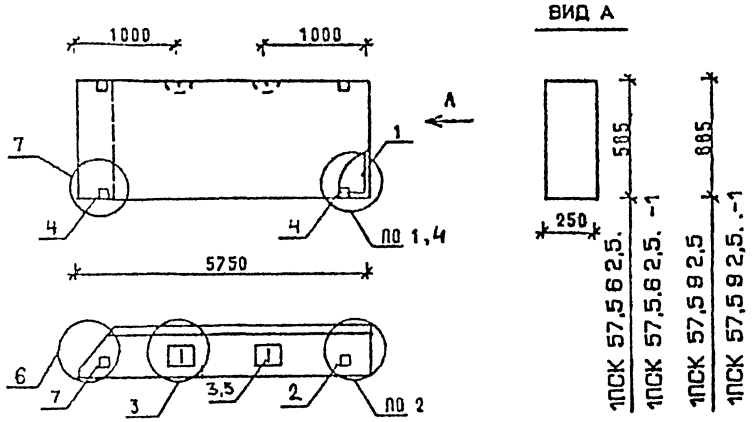

МАРКА ПАНЕЛИ	РАСХОД МАТЕРИАЛОВ				N
	БЕТОН, М3		ОТДЕЛ СЛОЙ ЦЕМ.Р-Р М100, М3	СТАЛЬ, КГ	
	КЛ.В3.5	КЛ.В2.5			УЗЛА
1ПСК 57 5 6 2 5-Л	0.714	-	0.116	85 36	1,2,3,6
1ПСК 57,5 6 2,5-Л-1	0.714	-	0.116	87 76	2,3,4,6,7
1ПСК 57,5 9 2,5-Л	1.080	-	0.176	41 88	1,2,3,6
1ПСК 57,5 9 2,5-Л-1	1.080	-	0.176	44 28	2,3,4,6,7

1 УЗЛЫ СМ К 55
2 ВЕДОМОСТЬ РАСХОДА МАТЕРИАЛОВ СМ РС

НАЧ.ОТД		1.030.1-1/68. 1-2-К53	
Н.КОНТР			
ГИП		ПАНЕЛИ 1ПСК 57,5.6.2,5..., 1ПСК 57,5 9.2,5...	СТАДИЯ Р; ЛИСТ 1; ЛИСТОВ 3
ГЛ.СПЕЦ			ЦНИИЭП торгово-бытовых зданий туристских комплексов
ГЛ.КОНСТ			
РУКОВ			
РАЗРАБ			

ФОРМАТ А4

МАРКА ПАНЕЛИ	ПОЗ.	МАРКА АРМАТУРНОГО ИЗДЕЛИЯ	КОЛ.	МАССА, КГ		ОБОЗНАЧЕНИЕ ДОКУМЕНТА
				1 ШТ	ВСЕГО	
1ПСК 57,5 6 2,5-Л	1	КП-74.25Т	1	79.32	79.32	1-7-К80
	2	МН-1	1	2.07	2.07	1-8-К51
	3	СП-2	2	0.83	1.66	1-8-К48
	4	Ф8АIII L= 220	2	0.09	0.17	БЧ
	5	МН-3	1	2.14	2.14	1-8-К54
	ИТОГО: 85.36					
1ПСК 57,5 6 2,5-Л-1	1	КП-74.25Т	1	79.32	79.32	1-7-К80
	2	МН-1	1	2.07	2.07	1-8-К51
	3	СП-2	2	0.83	1.66	1-8-К48
	4	МН-2.25	2	1.20	2.40	1-8-К52
	5	Ф8АIII L= 220	2	0.09	0.17	БЧ
	6	МН-3	1	2.14	2.14	1-8-К54
	ИТОГО: 87.76					
1ПСК 57,5 9 2,5-Л	1	КП-75.25Т	1	34.80	34.80	1-7-К81
	2	МН-1	1	2.07	2.07	1-8-К51
	3	СП-3	2	1.35	2.70	1-8-К48
	4	Ф8АIII L= 220	2	0.09	0.17	БЧ
	5	МН-3	1	2.14	2.14	1-8-К54
	ИТОГО: 41.88					

1.030.1-1/88. 1-2-К53 — ЛИСТ 2

24764 83

ФОРМАТ А4

МАРКА ПАНЕЛИ	ПОЗ.	МАРКА АРМАТУРНОГО ИЗДЕЛИЯ	КОЛ.	МАССА, КГ 1 ШТ	МАССА, КГ ВСЕГО	ОБОЗНАЧЕНИЕ ДОКУМЕНТА
1ПСК 57,5 9 2,5-Л-1	1	КП-75.25Т	1	34.80	34.80	1-7-К81
	2	МН-1	1	2.07	2.07	1-8-К51
	3	СП-3	2	1.35	2.70	1-8-К48
	4	МН-2.25	2	1.20	2.40	1-8-К52
	5	ФВАIII L= 220	2	0.09	0.17	БЧ
	6	МН-3	1	2.14	2.14	1-8-К54
		ИТОГО: 44.28				

1.030.1-1/88. 1-2-К53 | ЛИСТ 3

ФОРМАТ А4

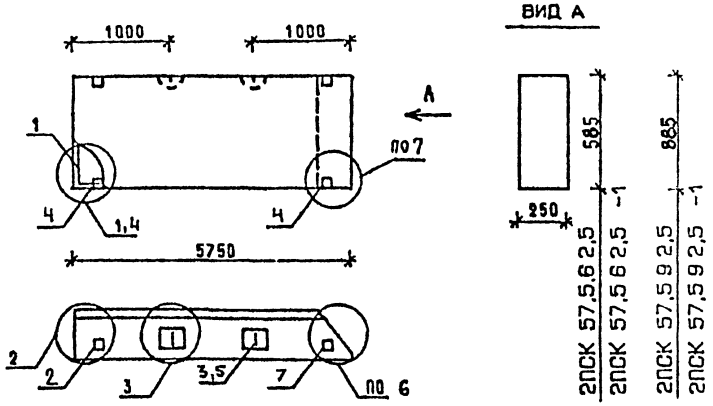

МАРКА ПАНЕЛИ	РАСХОД МАТЕРИАЛОВ БЕТОН, МЗ КЛ.В3.5	БЕТОН, МЗ КЛ.В2.5	ОТДЕЛ.СЛОЙ ЦЕМ.Р-Р М100, МЗ	СТАЛЬ, КГ	N УЗЛА
2ПСК 57,5 6 2,5-Л	0.714	-	0.116	85,36	1,2,3,6
2ПСК 57,5 6.2,5-Л-1	0.714	-	0.116	87,76	2,3,4,6,7
2ПСК 57,5.9.2,5-Л	1.080	-	0.176	41,88	1,2,3,6
2ПСК 57,5.9.2,5-Л-1	1.080	-	0.176	44,28	2,3,4,6,7

1. УЗЛЫ СМ. К55
2. ВЕДОМОСТЬ РАСХОДА МАТЕРИАЛОВ СМ. РС

НАЧ.ОТД	ВОЛЕНСКИЙ	
Н.КОНТР	ЛЕОНТЬЕВА	
Г И П	[illegible]	
ГЛ.СПЕЦ	КОЧИН	
ГЛ.СПЕЦ	[illegible]	
[illegible]	[illegible]	
РАС А5	[illegible]	

1.030.1-1/88. 1-2-К54

ПАНЕЛИ 2ПСК 57,5.6 2,5. 2ПСК 57,5 9.2,5.

СТАДИЯ	ЛИСТ	ЛИСТОВ
Р	1	5

ЦНИИЭП торгово-бытовых зданий туристских комплексов

24764 84

ФОРМАТ А4

МАРКА ПАНЕЛИ	ПОЗ.	МАРКА АРМАТУРНОГО ИЗДЕЛИЯ	КОЛ.	МАССА, КГ		ОБОЗНАЧЕНИЕ ДОКУМЕНТА
				1 ШТ	ВСЕГО	
2ПСК 57.5 6 2,5-Л	1	КП-74.25Н	1	79.32	79.32	1-7-К80
	2	МН-1	1	2.07	2.07	1-8-К51
	3	СП-2	2	0.83	1.66	1-8-К48
	4	Ф8АIII L= 220	2	0.09	0.17	Б.Ч
	5	МН-3	1	2.14	2.14	1-8-К54
	ИТОГО: 85.36					
2ПСК 57,5 6 2,5-Л-1	1	КП-74.25Н	1	79.32	79.32	1-7-К80
	2	МН-1	1	2.07	2.07	1-8-К51
	3	СП-2	2	0.83	1.66	1-8-К48
	4	МН-2.25	2	1.20	2.40	1-8-К52
	5	Ф8АIII L= 220	2	0.09	0.17	Б.Ч
	6	МН-3	1	2.14	2.14	1-8-К54
	ИТОГО: 87.76					
2ПСК 57.5 9 2,5-Л	1	КП-75.25Н	1	34.80	34.80	1-7-К81
	2	МН-1	1	2.07	2.07	1-8-К51
	3	СП-3	2	1.35	2.70	1-8-К48
	4	Ф8АIII L= 220	2	0.09	0.17	Б.Ч
	5	МН-3	1	2.14	2.14	1-8-К54
	ИТОГО: 41.88					

МАРКА ПАНЕЛИ	ПОЗ.	МАРКА АРМАТУРНОГО ИЗДЕЛИЯ	КОЛ.	МАССА, КГ		ОБОЗНАЧЕНИЕ ДОКУМЕНТА
				1 ШТ	ВСЕГО	
2ПСК 57.5 9 2,5-Л-1	1	КП-75.25Н	1	34.80	34.80	1-7-К81
	2	МН-1	1	2.07	2.07	1-8-К51
	3	СП-3	2	1.35	2.70	1-8-К48
	4	МН-2.25	2	1.20	2.40	1-8-К52
	5	Ф8АIII L= 220	2	0.09	0.17	Б.Ч
	6	МН-3	1	2.14	2.14	1-8-К54
	ИТОГО: 44.28					

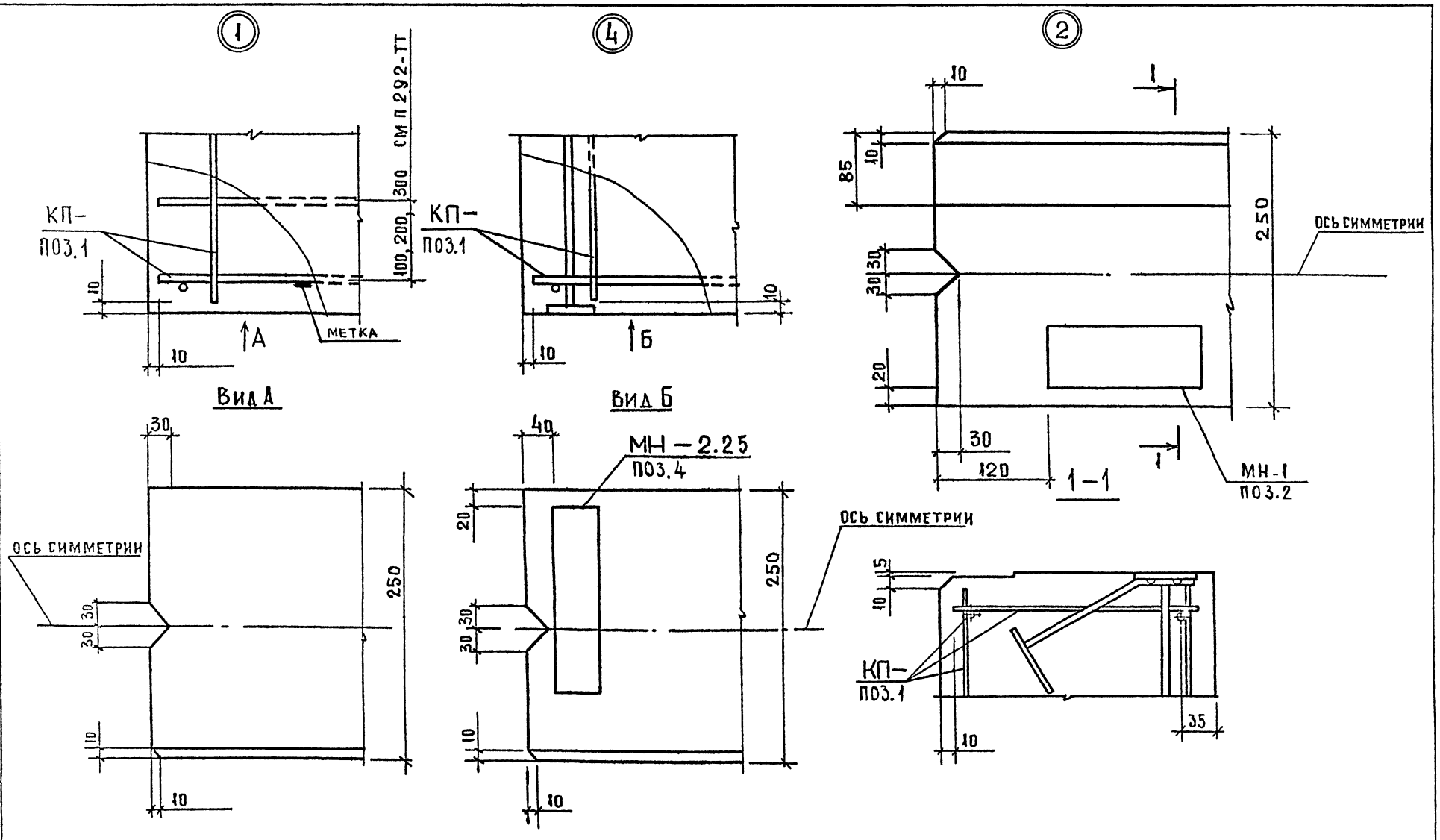

Нач отд	Волынский	
Н. контр	Леонтьева	
Гл констр	Шац	
ГИП	Шанаурова	
ГИП	Кочин	
Провер	Алексеева	
Разраб	Мысовский	

1 030 1-1/88 1-2-К55

Узлы 1...14

Стадия	Лист	Листов
Р	1	4

ЦНИИЭП торгово бытовых зданий и туристских комплексов

Инв. № подл. | Подп. и дата | Взам. инв. №

24764 86

Формат А3

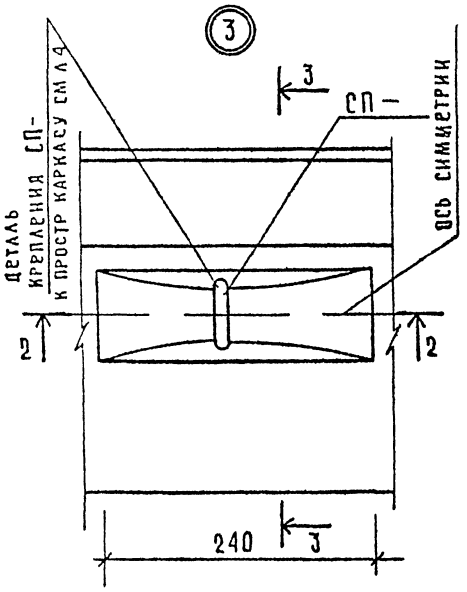

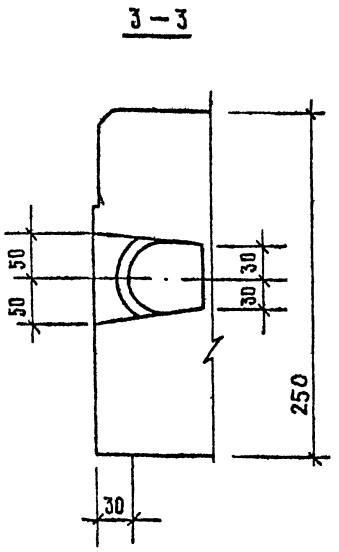

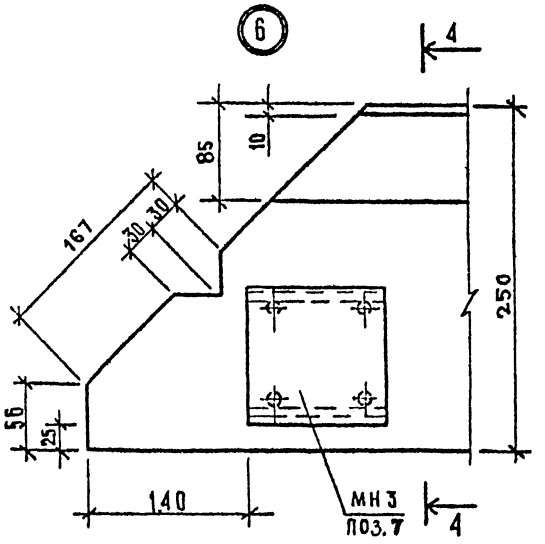

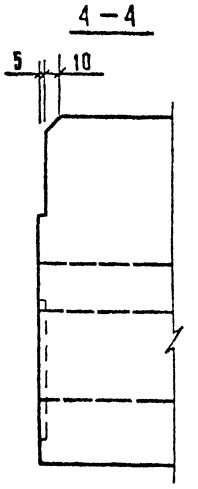

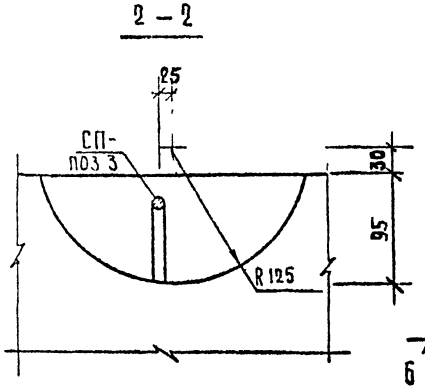

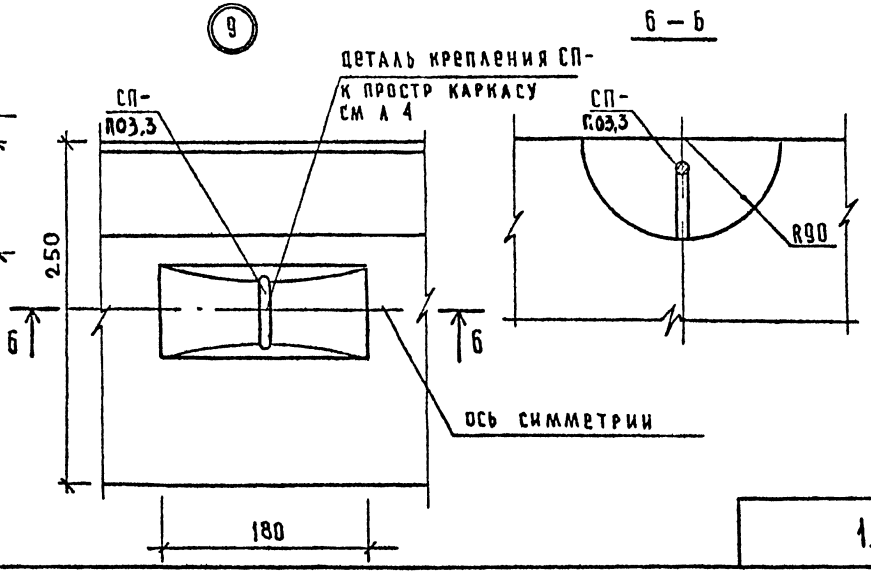

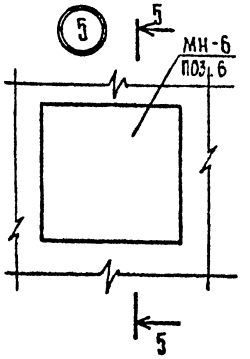

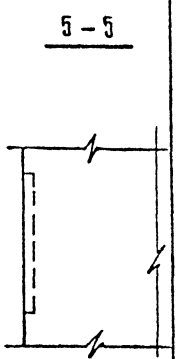

Инв N подл	Подпись и дата	Взам инв N

1.030.1-1/88.1-2-К55	Лист 2

24764 87

Формат А3

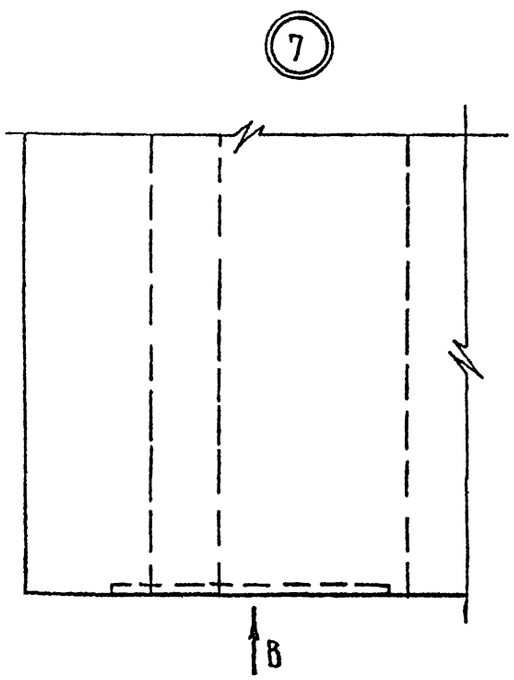

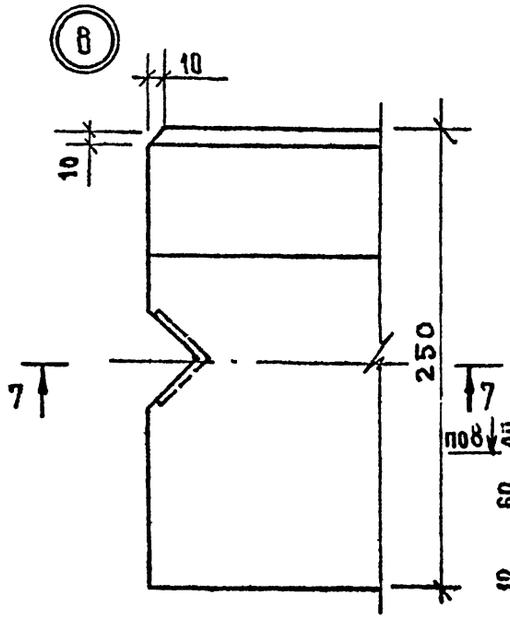

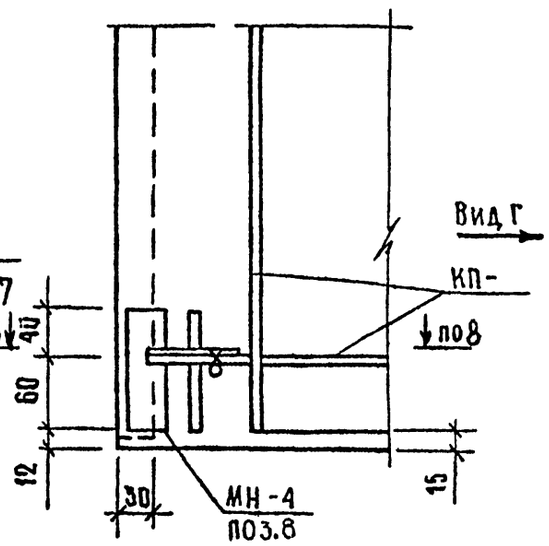

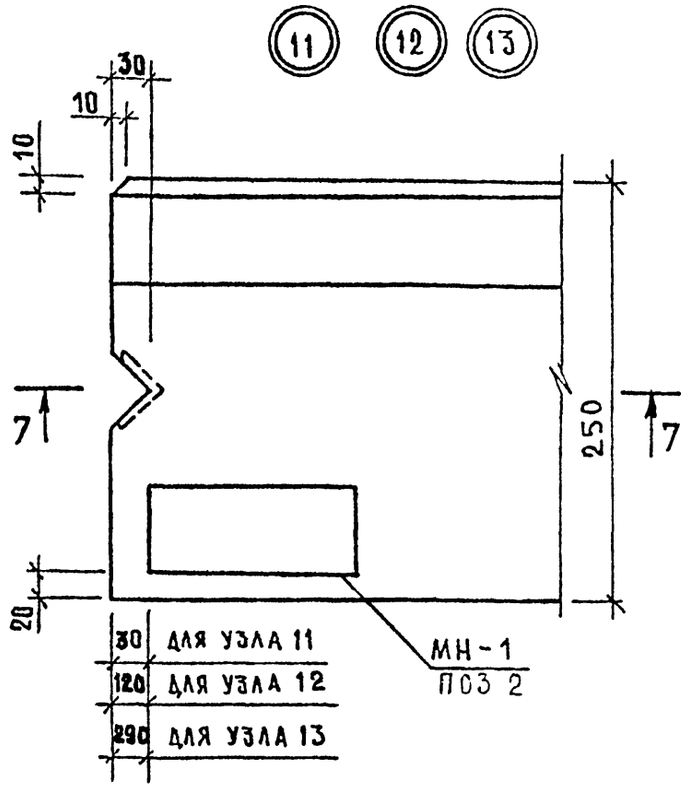

Вид В

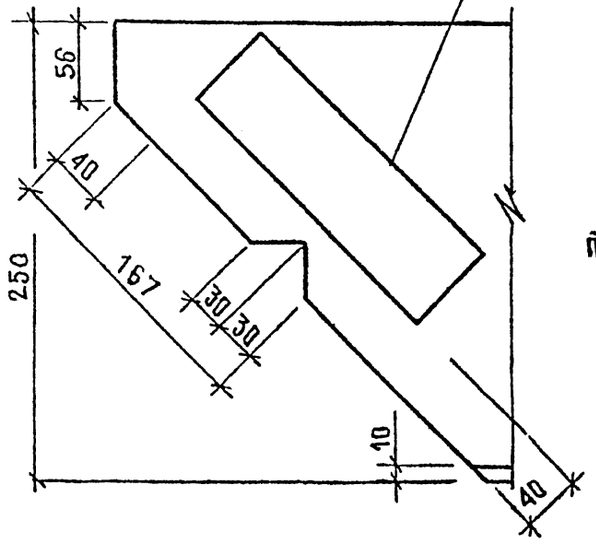

7-7

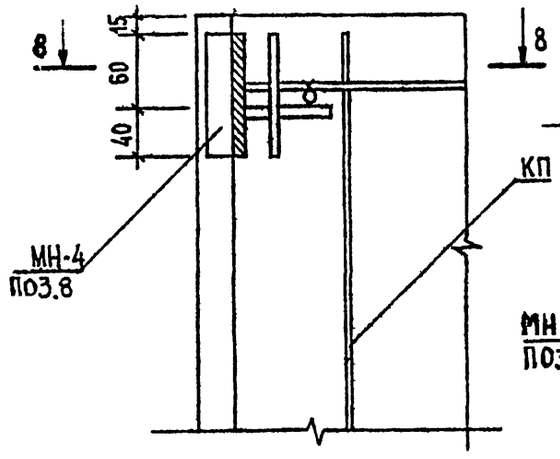

8—8

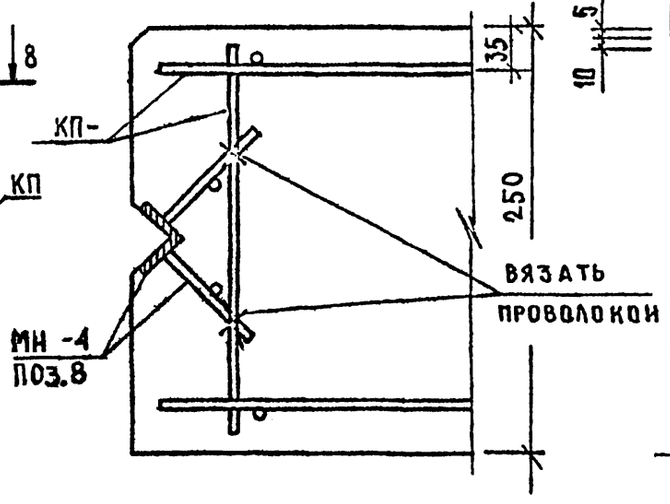

Вид Г

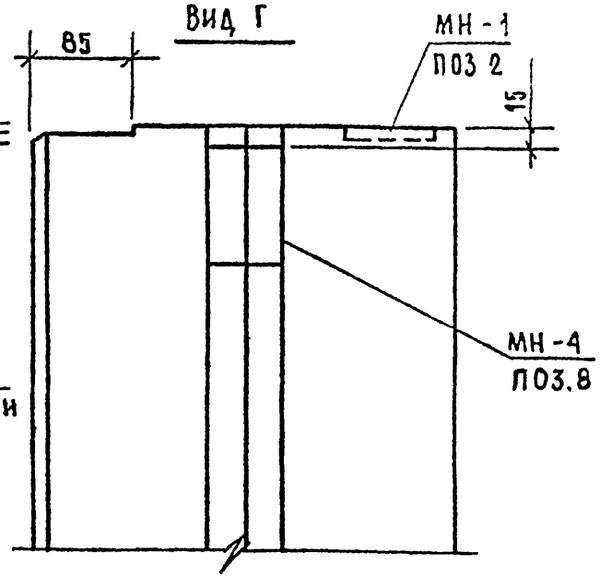

ИНВ N ПОДЛ | ПОДПИСЬ И ДАТА | ВЗАМ ИНВ N

1 030 1-1/88 1-2-К55

ЛИСТ 3

24764 88

ФОРМАТ А3

ДЕТАЛЬ КРЕПЛЕНИЯ СТРОПОВОЧНЫХ ПЕТЕЛЬ К ПРОСТРАНСТВЕННОМУ КАРКАСУ

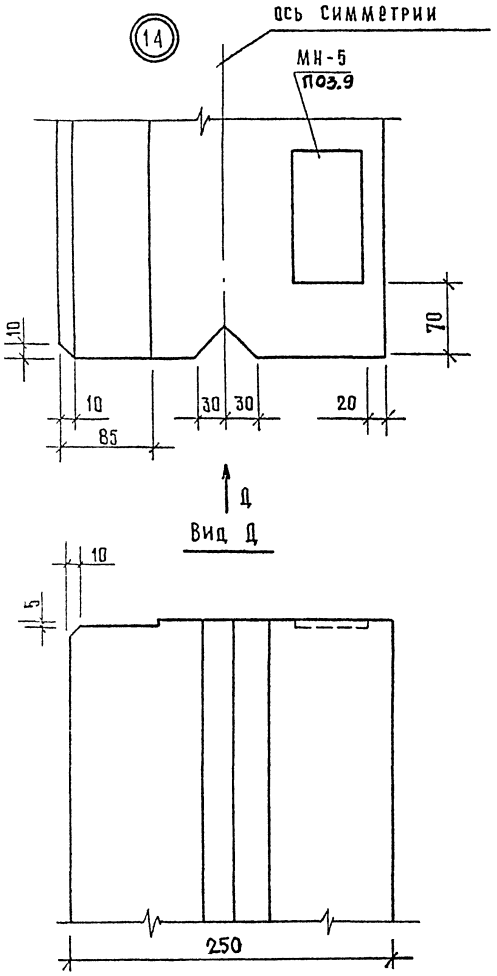

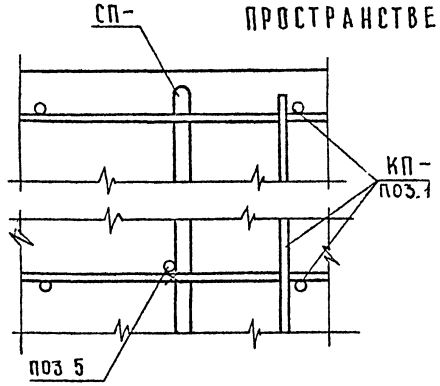

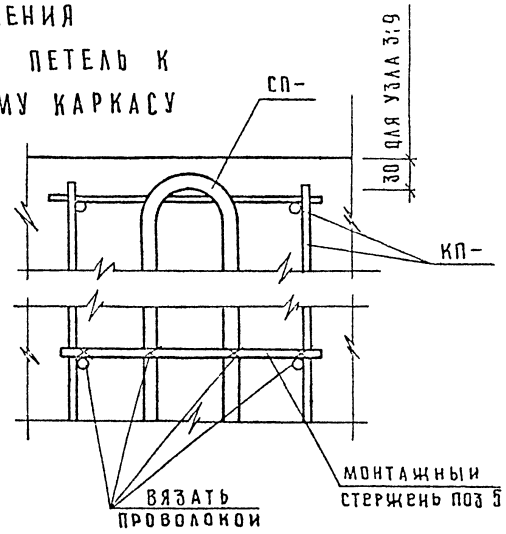

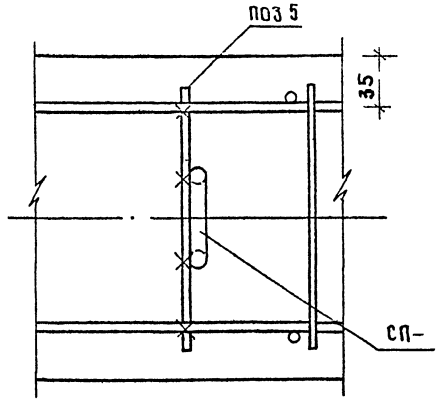

Инв. № подл. | Подпись и дата | Взам. инв. №

ВЕДОМОСТЬ РАСХОДА СТАЛИ НА 1 ЭЛЕМЕНТ, КГ

МАРКА ЭЛЕМЕНТА	ИЗДЕЛИЯ АРМАТУРНЫЕ									
	АРМАТУРА КЛАССА									
	A-III			Вр-I			A-I			ВСЕГО
	ГОСТ 5781-82			ГОСТ 6727-80			ГОСТ 5781-82			
	Ø6	Ø8	ИТОГО	Ø4	Ø5	ИТОГО	Ø8	Ø10	ИТОГО	
ПС 30.6.2.5-Л	3,93	0,27	4,20	0,66	1,56	2,22	—	1,56	1,56	7,98
ПС 30.6.2.5-Л-1	3,93	0,27	4,20	0,66	1,56	2,22	—	1,56	1,56	7,98
ПС 30.9.2.5-Л	3,93	0,27	4,20	0,66	1,91	2,57	—	1,56	1,56	8,33
ПС 30.9.2.5-Л-1	3,93	0,27	4,20	0,66	1,91	2,57	—	1,56	1,56	8,33
ПС 30.6.2.5-Я	3,93	0,27	4,20	0,66	1,56	2,22	0,82	—	0,82	7,24

ПРОДОЛЖЕНИЕ ВЕДОМОСТИ

ИЗДЕЛИЯ ЗАКЛАДНЫЕ						ОБЩИЙ РАСХОД
АРМАТУРА КЛАССА		ПРОКАТ			ВСЕГО	
A-III						
ГОСТ 5781-82		ГОСТ 103-76				
Ø10	ИТОГО	-8 Х 60	-8 Х 70	ИТОГО		
1,12	1,12	1,52	1,50	3,02	4,14	12,12
2,32	2,32	2,72	1,50	4,22	6,54	14,52
1,12	1,12	1,52	1,50	3,02	4,14	12,47
2,32	2,32	2,72	1,50	4,22	6,54	14,87
1,12	1,12	1,52	1,50	3,02	4,14	11,38

НАЧ ОТД	ВОЛЫНСКИЙ		
Н.КОНТР	ЛЕОНТЬЕВА		
Г И П	ШАЦ		
ГЛ СПЕЦ	КОЧИН		
ГЛ.СПЕЦ	ШАНАУРОВА		

1 030.1-1/88. 1-2 -РС

ВЕДОМОСТЬ РАСХОДА СТАЛИ

СТАДИЯ	ЛИСТ	ЛИСТОВ
Р	1	37

ЦНИИЭП торгово-бытовых зданий туристских комплексов

24764 90

ФОРМАТ А3

ВИНОКУР БУРЛАКОВА ВЕД.ИНЖ ВЕД.ИНЖ ТЛП СП САПР ЦНИИП

ВЗАМ.ИНВ ПОДПИСЬ И ДАТА ИНВ ПОДЛ

ВЕДОМОСТЬ РАСХОДА СТАЛИ НА 1 ЭЛЕМЕНТ, КГ

МАРКА ЭЛЕМЕНТА	ИЗДЕЛИЯ АРМАТУРНЫЕ											ВСЕГО
	АРМАТУРА КЛАССА											
	A-III				Вр-I			A-I				
	ГОСТ 5781-82				ГОСТ 6727-80			ГОСТ 5781-82				
	ф6	ф8	ф10	ИТОГО	ф4	ф5	ИТОГО	ф8	ф10	ф12	ИТОГО	
ПС 30.6.2.5-Я-1	3,93	0,27	–	4,20	0,66	1,56	2,22	0,82	–	–	0,82	7,24
ПС 30.9.2.5-Я	3,93	0,27	–	4,20	0,66	1.91	2.57	–	1,56	–	1,56	8,33
ПС 30.9.2.5-Я-1	3,93	0,27	–	4,20	0,66	1.91	2.57	–	1,56	–	1,56	8,33
ПС 30.12.2.5-Л	5,24	0,17	0,16	5,57	0,88	2.58	3.46	–	–	2,54	2,54	11,57
ПС 30.12.2.5-Л-1	5,24	0,17	0,16	5,57	0,88	2.58	3.46	–	–	2,54	2,54	11,57
ПС 30.15.2.5-Л	6,55	0,17	0,16	6,88	1,10	3.25	4.35	–	–	2,54	2,54	13,77

ПРОДОЛЖЕНИЕ ВЕДОМОСТИ

ИЗДЕЛИЯ ЗАКЛАДНЫЕ					ВСЕГО	ОБЩИЙ РАСХОД
АРМАТУРА КЛАССА		ПРОКАТ				
A-III						
ГОСТ 5781-82		ГОСТ 103-76				
ф10	ИТОГО	-8 Х 60	-8 Х 70	ИТОГО		
2,32	2,32	2,72	1,50	4,22	6,54	13,78
1,12	1,12	1,52	1,50	3,02	4,14	12,47
2,32	2,32	2,72	1,50	4,22	6,54	14,87
1,12	1,12	1,52	1,50	3,02	4,14	15,71
2,32	2,32	2,72	1,50	4,22	6,54	18,11
1,12	1,12	1,52	1,50	3,02	4,14	17,91

ВЕДОМОСТЬ РАСХОДА СТАЛИ НА 1 ЭЛЕМЕНТ, КГ

МАРКА ЭЛЕМЕНТА	ИЗДЕЛИЯ АРМАТУРНЫЕ										
	АРМАТУРА КЛАССА										
	А-III				Вр-I			А-I			ВСЕГО
	ГОСТ 5781-82				ГОСТ 6727-80			ГОСТ 5781-82			
	⌀6	⌀10	⌀8	ИТОГО	⌀4	⌀5	ИТОГО	⌀12	⌀10	ИТОГО	
ПС 30.15.2.5-Л-1	6,55	0,33	—	6,88	1,10	3,25	4,35	2,54	—	2,54	13,77
ПС 30.12.2.5-Я	5,24	—	0,27	5,51	0,88	2,58	4,46	—	1,56	1,56	10,53
ПС 30.12.2.5-Я-1	5,24	—	0,27	5,51	0.88	2,58	4,46	—	1,56	1,56	10,53
ПС 30.15.2.5-Я	6,55	—	0,27	6,82	1,10	3,25	4,35	—	1,56	1,56	12,73
ПС 30.15.2.5-Я-1	6,55	0,17	0,10	6,82	1,10	3.25	4,35	—	1,56	1,56	12,73
ПС 30.18.2.5-Л	7,86	0,16	0,17	8,19	1,32	3.91	5,23	2.54	—	2,54	15,96

ПРОДОЛЖЕНИЕ ВЕДОМОСТИ

ИЗДЕЛИЯ ЗАКЛАДНЫЕ					ВСЕГО	ОБЩИЙ РАСХОД
АРМАТУРА КЛАССА		ПРОКАТ				
А-III						
ГОСТ 5781-82		ГОСТ 103-76				
⌀10	ИТОГО	-8 Х 60	-8 Х 70	ИТОГО		
2,32	2,32	2,72	1,50	4,22	6,54	20,31
1,12	1,12	1,52	1,50	3,02	4,14	14,67
2,32	2,32	2,72	1,50	4,22	6,54	17,07
1,12	1,12	1,52	1,50	3,02	4,14	16,87
2,32	2,32	2,72	1,50	4,22	6,54	19,27
1,12	1,12	1,52	1,50	3,02	4,14	20,10

САПР ТБЗТК | ТЛП СП | ВЕДНИК ВЕДНИК | ВИНОКУР БУРЛАКОВА

ВЗАМ.ИНВ | ПОДПИСЬ И ДАТА | ИНВ ПОДЛ

ВЕДОМОСТЬ РАСХОДА СТАЛИ НА 1 ЭЛЕМЕНТ, КГ

МАРКА ЭЛЕМЕНТА	ИЗДЕЛИЯ АРМАТУРНЫЕ											ВСЕГО
	АРМАТУРА КЛАССА											
	А-III				ВР-I			А-I				
	ГОСТ 5781-82				ГОСТ 6727-80			ГОСТ 5781-82				
	⌀6	⌀10	⌀8	ИТОГО	⌀4	⌀5	ИТОГО	⌀12	⌀14	⌀10	ИТОГО	
ПС 30 18.2.5-Л-1	7,86	0,16	0,17	8,19	1,32	3,91	5,23	2,54	—	—	2,54	15,96
ПС 30 21.2.5-Л	6,55	0,32	2,51	9,38	1,32	4,58	5,90	—	4,06	—	4,06	19,34
ПС 30.21.2.5-Л-1	6,55	0,32	2,51	9,38	1,32	4,58	5,90	—	4,06	—	4,06	19,34
ПС 30.18.2 5-Я	7,86	—	0,27	8,13	1,32	3,91	5,23	—	—	1,56	1,56	14,92
ПС 30.18.2.5-Я-1	7,86	—	0,27	8,13	1.32	3.91	5,23	—	—	1,56	1,56	14,92
ПС 60 6 2 5-Л	5,28	0,35	0,27	12,90	1,26	2,80	4,06	—	—	1,56	1,56	18,52

ПРОДОЛЖЕНИЕ ВЕДОМОСТИ

ИЗДЕЛИЯ ЗАКЛАДНЫЕ						ОБЩИЙ РАСХОД
АРМАТУРА КЛАССА		ПРОКАТ			ВСЕГО	
А-III						
ГОСТ 5781-82		ГОСТ 103-76				
⌀10	ИТОГО	-8 Х 60	-8 Х 70	ИТОГО		
2,32	2,32	2,72	1,50	4,22	6,54	22,50
1,12	1,12	1,52	1,50	3,02	4,14	23,18
2,32	2,32	2,72	1,50	4,22	6,54	25,88
1,12	1,12	1,52	1,50	3,02	4,14	19,06
2,32	2,32	2,72	1,50	4,22	6,54	21,46
1,12	1,12	1,52	1,50	3,02	4,14	22,66

ВЕДОМОСТЬ РАСХОДА СТАЛИ НА 1 ЭЛЕМЕНТ, КГ

МАРКА ЭЛЕМЕНТА	ИЗДЕЛИЯ АРМАТУРНЫЕ										ВСЕГО
	АРМАТУРА КЛАССА										
	A-III				Вр-I			A-I			
	ГОСТ 5781-82				ГОСТ 6727-80			ГОСТ 5781-82			
	⌀6	⌀10	⌀8	ИТОГО	⌀4	⌀5	ИТОГО	⌀10	⌀12	ИТОГО	
ПС 60.6.2.5-Л-1	5.28	7.35	0.27	12.90	1.26	2.80	4.06	1.56	–	1,56	18.52
ПС 60.9.2.5-Л	–	0.16	14.30	14.46	1.26	3.35	4.61	–	2.54	2.54	21.61
ПС 60.9.2.5-Л-1	–	0.16	14.30	14.46	1.26	3.35	4.61	–	2.54	2.54	21.61
ПС 60.6.2.5-Я	5.28	7.35	0.27	12.90	1.26	2.80	4.06	1.56	–	1.56	18.52
ПС 60.6.2.5-Я-1	5.28	7.35	0.27	12.90	1.26	2.80	4.06	1.56	–	1.56	18.52
ПС 60.9.2.5-Я	–	–	14.40	14.40	1.26	3.35	4.61	1.56	–	1.56	20.57

ПРОДОЛЖЕНИЕ ВЕДОМОСТИ

ИЗДЕЛИЯ ЗАКЛАДНЫЕ						ОБЩИЙ РАСХОД
АРМАТУРА КЛАССА		ПРОКАТ			ВСЕГО	
A-III						
ГОСТ 5781-82		ГОСТ 103-76				
⌀10	ИТОГО	-8 Х 60	-8 Х 70	ИТОГО		
2,32	2,32	2,72	1,50	4,22	6,54	25,06
1,12	1,12	1,52	1,50	3,02	4,14	25,75
2,32	2,32	2,72	1,50	4,22	6,54	28,15
1,12	1,12	1,52	1,50	3,02	4,14	22,66
2,32	2,32	2,72	1,50	4,22	6,54	25,06
1,12	1,12	1,52	1,50	3,02	4,14	24,71

ВИНОКУР БУРЛАКОВА
ВЕДИНХ ВЕДИНХ
ТЛП СП
САПР ГБЗТК
ВЗАМ ИНВ
ПОДПИСЬ И ДАТА
ИНВ ПОДЛ

ВЕДОМОСТЬ РАСХОДА СТАЛИ НА 1 ЭЛЕМЕНТ, КГ

МАРКА ЭЛЕМЕНТА	ИЗДЕЛИЯ АРМАТУРНЫЕ												
	АРМАТУРА КЛАССА												
	A-III				Вр-I			A-I					ВСЕГО
	ГОСТ 5781-82				ГОСТ 6727-80			ГОСТ 5781-82					
	Ø6	Ø8	Ø10	ИТОГО	Ø4	Ø5	ИТОГО	Ø10	Ø12	Ø14	Ø16	ИТОГО	
ПС 60.9.2.5-Я-1	—	14,40	—	14,40	1,26	3,35	4,61	1,56	—	—	—	1,56	20,57
ПС 60.12.2.5-Л	2,63	14,30	0,32	17,25	1,68	4,51	6,19	—	—	4,06	—	4,06	27,50
ПС 60 12.2.5-Л-1	2,63	14,30	0,32	17,25	1,68	4,51	6,19	—	—	4,06	—	4,06	27,50
ПС 60.15.2.5-Л	2,61	18,84	0,59	22,04	2,10	5,68	7,78	—	—	—	5,86	5,86	35,68
ПС 60.15.2.5-Л-1	2,61	18,84	0,59	22,04	2,10	5,68	7.78	—	—	—	5,86	5,86	35,68
ПС 60.12.2.5-Я	2,61	14,30	0,16	17,07	1,68	4,51	6.19	—	2,54	—	—	2,54	25,80

ПРОДОЛЖЕНИЕ ВЕДОМОСТИ

ИЗДЕЛИЯ ЗАКЛАДНЫЕ						ОБЩИЙ РАСХОД
АРМАТУРА КЛАССА		ПРОКАТ			ВСЕГО	
A-III						
ГОСТ 5781-82		ГОСТ 103-76				
Ø10	ИТОГО	-8 Х 60	-8 Х 70	ИТОГО		
2,32	2,32	2,72	1,50	4,22	6,54	27,11
1,12	1,12	1.52	1.50	3.02	4.14	31,64
2.32	2.32	2.72	1.50	4.22	6.54	34.04
1.12	1.12	1.52	1.50	3.02	4.14	39.82
2.32	2.32	2.72	1.50	4.22	6.54	42.22
1.12	1.12	1.52	1.50	3.02	4.14	29,84

ВЕДОМОСТЬ РАСХОДА СТАЛИ НА 1 ЭЛЕМЕНТ, КГ

МАРКА ЭЛЕМЕНТА	ИЗДЕЛИЯ АРМАТУРНЫЕ											
	АРМАТУРА КЛАССА											
	A-III					Вр-I			A-I			ВСЕГО
	ГОСТ 5781-82					ГОСТ 6727-80			ГОСТ 5781-82			
	Ø6	Ø8	Ø10	Ø12	ИТОГО	Ø4	Ø5	ИТОГО	Ø12	Ø18	ИТОГО	
ПС 60.12.2.5-Я-1	2,63	14,30	0,16	—	17,09	1,68	4,51	6,19	2,54	—	2,54	25,82
ПС 60.15.2.5-Я	2.61	19.01	0.16	—	21.78	2.10	5.68	7.78	2.54	—	2.54	32.10
ПС 60.15.2.5-Я-1	2.61	19,01	0.16	—	21.78	2 10	5.68	7.78	2 54	—	2.54	32.10
ПС 60.18.2.5-Л	5 25	18.84	0.27	0.56	24.92	2.52	6.85	9 37	—	8.66	8.66	42.95
ПС 60.18.2.5-Л-1	5.25	18.84	0.27	0.56	24.92	2.52	6.85	9.37	—	8.66	8 66	42.95
ПС 60 21.2.5-Л	—	28 26	0.27	0.56	29·09	2.52	8.02	10.54	—	8.66	8.66	48.29

ПРОДОЛЖЕНИЕ ВЕДОМОСТИ

ИЗДЕЛИЯ ЗАКЛАДНЫЕ						ОБЩИЙ РАСХОД
АРМАТУРА КЛАССА		ПРОКАТ			ВСЕГО	
A-III						
ГОСТ 5781-82		ГОСТ 103-76				
Ø10	ИТОГО	-8 Х 60	-8 Х 70	ИТОГО		
2,32	2,32	2,72	1,50	4,22	6,54	32,36
1,12	1,12	1.52	1 50	3.02	4.14	36.24
2,32	2,32	2.72	1.50	4.22	6.54	38.64
1,12	1,12	1.52	1.50	3.02	4 14	47 09
2,32	2,32	2.72	1.50	4.22	6.54	49 49
1,12	1,12	1 52	1.50	3.02	4 14	52 43

ВИНОКУР БУРЛАКОВА
ВЕДИНЯ ВЕДИНЯ
Т/П СП
САПР ЦНИИП
ВЗАМ.ИНВ
ПОДПИСЬ И ДАТА
ИНВ ПОДЛ

ВЕДОМОСТЬ РАСХОДА СТАЛИ НА 1 ЭЛЕМЕНТ, КГ

МАРКА ЭЛЕМЕНТА	ИЗДЕЛИЯ АРМАТУРНЫЕ													
	АРМАТУРА КЛАССА													
	А-III					Вр-I			А-I					ВСЕГО
	ГОСТ 5781-82					ГОСТ 6727-80			ГОСТ 5781-82					
	Ø6	Ø8	Ø10	Ø12	ИТОГО	Ø4	Ø5	ИТОГО	Ø12	Ø14	Ø18	Ø16	ИТОГО	
ПС 60.21.2,5-Л-1	–	28.26	0.27	0.56	29.09	2.52	8.02	10.54	–	–	8,66	–	8.66	48.29
ПС 60.18.2,5-Я	5.25	19.01	0.32	–	24.58	2.52	6.85	9.37	–	4,06	–	–	4.06	38.01
ПС 60.18.2,5-Я-1	5.25	19.01	0.32	–	24.58	2.52	6.85	9.37	–	–	–	4,06	4.06	38.01
ПС 72.9.2,5-Л	–	11.49	0.32	12.72	24.53	1.50	3.83	5.33	–	4.06	–	–	4.06	33.92
ПС 72.9.2,5-Л-1	–	11.49	0.32	12.72	24.53	1.50	3.83	5.33	–	4.06	–	–	4.06	33.92
ПС 72.9.2,5-Я	–	0.17	17.84	12.72	30.73	1.50	3.83	5.33	2.54	–	–	–	2.54	38.60

ПРОДОЛЖЕНИЕ ВЕДОМОСТИ

ИЗДЕЛИЯ ЗАКЛАДНЫЕ						ОБЩИЙ РАСХОД
АРМАТУРА КЛАССА		ПРОКАТ			ВСЕГО	
А-III						
ГОСТ 5781-82		ГОСТ 103-76				
Ø10	ИТОГО	-8 Х 60	-8 Х 70	ИТОГО		
2.32	2.32	2.72	1.50	4.22	6.54	54.83
1.12	1.12	1.52	1.50	3.02	4.14	42.15
2.32	2.32	2.72	1.50	4.22	6.54	44.55
1.12	1.12	1.52	1.50	3.02	4.14	38.06
2.32	2.32	2.72	1.50	4.22	6.54	40.46
1.12	1.12	1.52	1.50	3.02	4.14	42.74

ВЕДОМОСТЬ РАСХОДА СТАЛИ НА 1 ЭЛЕМЕНТ, КГ

МАРКА ЭЛЕМЕНТА	ИЗДЕЛИЯ АРМАТУРНЫЕ												
	АРМАТУРА КЛАССА												
	А-III				ВР-I			А-I					ВСЕГО
	ГОСТ 5781-82				ГОСТ 6727-80			ГОСТ 5781-82					
	Ø8	Ø10	Ø12	ИТОГО	Ø4	Ø5	ИТОГО	Ø12	Ø14	Ø16	Ø18	ИТОГО	
ПС 72.9.2.5-Я-1	0,17	17,84	12,72	30,73	1,50	3,83	5,33	2,54	—	—	—	2,54	38,60
ПС 72.12.2.5-Л	11,32	18.27	—	29.59	2.00	5.16	7.16	—	—	5.86	—	5.86	42.61
ПС 72.12.2.5-Л-1	11,32	18.27	—	29.59	2.00	5.16	7.16	—	—	5.86	—	5.86	42.61
ПС 72.15.2.5-Л	16,98	17.95	0.56	35.49	2.50	6.49	8.99	—	—	—	8.66	8.66	53.14
ПС 72.15.2.5-Л-1	16,98	17.95	0.56	35.49	2.50	6.49	8.99	—	—	—	8.66	8.66	53.14
ПС 72.12.2.5-Я	0,17	35.68	—	35.85	2.00	5.16	7.16	—	4.06	—	—	4.06	47.07

ПРОДОЛЖЕНИЕ ВЕДОМОСТИ

ИЗДЕЛИЯ ЗАКЛАДНЫЕ						ОБЩИЙ РАСХОД
АРМАТУРА КЛАССА		ПРОКАТ			ВСЕГО	
А-III						
ГОСТ 5781-82		ГОСТ 103-76				
Ø10	ИТОГО	-8 X 60	-8 X 70	ИТОГО		
2.32	2.32	2.72	1.50	4.22	6.54	45.14
1.12	1.12	1.52	1.50	3.02	4.14	46.75
2.32	2.32	2.72	1.50	4.22	6.54	49.15
1.12	1.12	1.52	1.50	3.02	4.14	57.28
2.32	2.32	2.72	1.50	4.22	6.54	59.68
1.12	1.12	1.52	1.50	3.02	4.14	51.21

САПР ЦНИИП ТЛП СП ВЕД.ИНЖ ВЕД.ИНЖ ВИНОКУР БУРЛАКОВА
ИНВ ПОДЛ ПОДПИСЬ И ДАТА ВЗАМ.ИНВ

ВЕДОМОСТЬ РАСХОДА СТАЛИ НА 1 ЭЛЕМЕНТ, КГ

МАРКА ЭЛЕМЕНТА	ИЗДЕЛИЯ АРМАТУРНЫЕ											ВСЕГО
	АРМАТУРА КЛАССА											
	A-III				BP-I			A-I				
	ГОСТ 5781-82				ГОСТ 6727-80			ГОСТ 5781-82				
	Ø8	Ø10	Ø12	ИТОГО	Ø4	Ø5	ИТОГО	Ø14	Ø18	Ø20	ИТОГО	
ПС 72.12.2,5-Я-1	0.17	35.68	—	35.85	2.00	5.16	7.16	4.06	—	—	4.06	47.07
ПС 72.15.2,5-Я	5.83	35.68	—	41.51	2.50	6.49	8.99	4.06	—	—	4.06	54.56
ПС 72.15.2,5-Я-1	5.83	35.68	—	41.51	2.50	6.49	8.99	4.06	—	—	4.06	54.56
ПС 72.18.2,5-Л	22.64	0.27	26.00	48.91	3.00	7.83	10.83	—	8,66	—	8.66	68.40
ПС 72.18.2,5-Л-1	22.64	0.27	26.00	48.91	3.00	7.83	10.83	—	8,66	—	8.66	68.40
ПС 72.21.2,5-Л	22.64	0.27	26.00	48.91	3.00	9.16	12.16	—		11.64	11.64	72.71

ПРОДОЛЖЕНИЕ ВЕДОМОСТИ

ИЗДЕЛИЯ ЗАКЛАДНЫЕ						ОБЩИЙ РАСХОД
АРМАТУРА КЛАССА		ПРОКАТ			ВСЕГО	
A-III						
ГОСТ 5781-82		ГОСТ 103-76				
Ø10	ИТОГО	-8 Х 60	-8 Х 70	ИТОГО		
2.32	2.32	2.72	1.50	4.22	6.54	53.61
1.12	1.12	1.52	1.50	3.02	4.14	58.70
2.32	2.32	2.72	1.50	4.22	6.54	61.10
1.12	1.12	1.52	1.50	3.02	4.14	72.54
2.32	2.32	2.72	1.50	4.22	6.54	74.94
1.12	1.12	1.52	1.50	3.02	4.14	76.85

24764 99

ФОРМАТ А3

ВЕДОМОСТЬ РАСХОДА СТАЛИ НА 1 ЭЛЕМЕНТ, КГ

МАРКА ЭЛЕМЕНТА	ИЗДЕЛИЯ АРМАТУРНЫЕ													ВСЕГО
	АРМАТУРА КЛАССА													
	A-III					Вр-I			A-I					
	ГОСТ 5781-82					ГОСТ 6727-80			ГОСТ 5781-82					
	⌀8	⌀10	⌀12	⌀14	ИТОГО	⌀4	⌀5	ИТОГО	⌀12	⌀14	⌀16	⌀20	ИТОГО	
ПС 72 21 2,5-Л-1	22,64	0,27	26,00	–	48,91	3,00	9,16	12,16	–	–	–	11,64	11,64	72,71
ПС 72 18.2,5-Я	11,32	35.95	–	–	47,27	3.00	7.83	10.83	–	–	5,86	–	5,86	63,96
ПС 72 18 2,5-Я-1	11,32	35.95	–	–	47,27	3.00	7.83	10.83	–	–	5,86	–	5,86	63,96
ПС 90 12 2,5-Л ПС 90 12.2,5-Л-0 1	0,35	0.32	–	86.56	87,23	2.44	6.12	8.56	5,08	–	–	–	5,08	100,87
ПС 90 12 2,5-Л-1 ПС 90 12.2,5-Л-1.1	0,35	0,32	–	86.56	87,23	2.44	6.12	8,56	5,08	–	–	–	5,08	100,87
ПС 90 15.2,5-Л ПС 90.15.2,5-Л-0 1	0,35	0,64	31.82	64.92	97,73	3.05	7.71	10,76	–	8,12	–	–	8,12	116,61

ПРОДОЛЖЕНИЕ ВЕДОМОСТИ

ИЗДЕЛИЯ ЗАКЛАДНЫЕ						ВСЕГО	ОБЩИЙ РАСХОД
АРМАТУРА КЛАССА		ПРОКАТ					
A-III							
ГОСТ 5781-82		ГОСТ 103-76					
⌀10	ИТОГО	-8 Х 60	-8 Х 70	-8 Х 120	ИТОГО		
2,32	2,32	2,72	1,50	–	4,22	6,54	79,25
1,12	1,12	1,52	1,50	–	3,02	4,14	68,10
2,32	2,32	2,72	1,50	–	4,22	6,54	70,50
2,16	2,16	3,36	1,50	1,80	6,66	8,82	109,69
3,36	3,36	4,56	1,50	1.80	7,86	11,22	112,09
2,16	2,16	3,36	1,50	1.80	6,66	8,82	125,43

ВЕДОМОСТЬ РАСХОДА СТАЛИ НА 1 ЭЛЕМЕНТ, КГ

МАРКА ЭЛЕМЕНТА	ИЗДЕЛИЯ АРМАТУРНЫЕ											ВСЕГО
	АРМАТУРА КЛАССА											
	A-III					Вр-I			A-I			
	ГОСТ 5781-82					ГОСТ 6727-80			ГОСТ 5781-82			
	⌀8	⌀10	⌀12	⌀14	ИТОГО	⌀4	⌀5	ИТОГО	⌀14	⌀16	ИТОГО	
ПС 90.15.2,5-Л-1 ПС 90.15.2,5-Л-1.1	0,35	0,64	31,82	64,92	97,73	3,05	7,71	10,76	8,12	–	8,12	116,61
ПС 90.18.2,5-Л ПС 90.18.2,5-Л-0.1	–	1.18	47.73	64.92	113.83	3.66	9.29	12.95	–	11.72	11.72	138.50
ПС 90.18.2,5-Л-1 ПС 90.18.2,5-Л-1.1	–	1.18	47.73	64.92	113.83	3.66	9.29	12.95	–	11.72	11.72	138.50
ПС 90.21.2,5-Л ПС 90.21.2,5-Л-0.1	–	1.18	31.82	86.56	119.56	3.66	10.88	14.54	–	11.72	11.72	145.82
ПС 90.21.2,5-Л-1 ПС 90.21.2,5-Л-1.1	–	1.18	31.82	86.56	119.56	3.66	10.88	14.54	–	11.72	11.72	145.82

ПРОДОЛЖЕНИЕ ВЕДОМОСТИ

ИЗДЕЛИЯ ЗАКЛАДНЫЕ							ОБЩИЙ РАСХОД
АРМАТУРА КЛАССА		ПРОКАТ				ВСЕГО	
A-III							
ГОСТ 5781-82		ГОСТ 103-76					
⌀10	ИТОГО	-8 Х 60	-8 Х 70	-8 Х 120	ИТОГО		
3,36	3,36	4,56	1,50	1,80	7,86	11,22	127,83
2.16	2.16	3.36	1.50	1.80	6.66	8.82	147.32
3.36	3.36	4.56	1.50	1.80	7.86	11.22	149.72
2.16	2.16	3.36	1.50	1.80	6.66	8.82	154.64
3.36	3.36	4.56	1.50	1.80	7.86	11.22	157.04

ВЕДОМОСТЬ РАСХОДА СТАЛИ НА 1 ЭЛЕМЕНТ, КГ

МАРКА ЭЛЕМЕНТА	ИЗДЕЛИЯ АРМАТУРНЫЕ									ВСЕГО
	АРМАТУРА КЛАССА									
	A-III			Вр-I			A-I			
	ГОСТ 5781-82			ГОСТ 6727-80			ГОСТ 5781-82			
	⌀6	⌀8	ИТОГО	⌀4	⌀5	ИТОГО	⌀10	⌀8	ИТОГО	
1ПС 27.6.2.5-Л	3,42	0,27	3,69	0,63	1,48	2,11	1,56	–	1,56	7,36
1ПС 27.6.2.5-Л-1	3,42	0,27	3.69	0.63	1.48	2.11	1.56	–	1,56	7,36
1ПС 27.9.2.5-Л	3,42	0.27	3.69	0.63	1.91	2.54	1.56	–	1,56	7,79
1ПС 27.9.2.5-Л-1	3,42	0.27	3.69	0.63	1.91	2.54	1.56	–	1,56	7.79
1ПС 27.6.2.5-Я	3,42	0.27	3.69	0.63	1.48	2.11	–	0.82	0.82	6.62
1ПС 27.6.2.5-Я-1	3,42	0.27	3.69	0.63	1.48	2.11	–	0.82	0.82	6.62

ПРОДОЛЖЕНИЕ ВЕДОМОСТИ

ИЗДЕЛИЯ ЗАКЛАДНЫЕ						ВСЕГО	ОБЩИЙ РАСХОД
АРМАТУРА КЛАССА		ПРОКАТ					
A-III							
ГОСТ 5781-82		ГОСТ 103-76					
⌀10	ИТОГО	-8 Х 120	-8 Х 60	-8 Х 70	ИТОГО		
1,80	1,80	0,90	0,76	0,75	2,41	4,21	11,57
3,00	3,00	0,90	1,96	0,75	3,61	6,61	13,97
1,80	1,80	0,90	0,76	0,75	2,41	4,21	12,00
3,00	3,00	0.90	1.96	0.75	3.61	6.61	14.40
1,80	1,80	0.90	0.76	0.75	2.41	4.21	10.83
3,00	3,00	0.90	1.96	0.75	3.61	6.61	13.23

САПР ТБЗТК | ТЛП СП | ВЕДИН ВЕДИН | ВИНОКУР БУРЛАКОВА

ИНВ ПОДЛ | ПОДПИСЬ И ДАТА | ВЗАМ.ИНВ

ВЕДОМОСТЬ РАСХОДА СТАЛИ НА 1 ЭЛЕМЕНТ, КГ

МАРКА ЭЛЕМЕНТА	ИЗДЕЛИЯ АРМАТУРНЫЕ										
	АРМАТУРА КЛАССА										
	А-III				ВР-I			А-I			ВСЕГО
	ОСТ 5781-82				ГОСТ 6727-80			ГОСТ 5781-82			
	Ø6	Ø8	Ø10	ИТОГО	Ø5	Ø4	ИТОГО	Ø10	Ø12	ИТОГО	
1ПС 27.9.2.5-Я	3,42	0,27	–	3,69	1,91	0,63	2,54	1,56	–	1,56	7,79
1ПС 27.9.2.5-Я-1	3,42	0,27	–	3,69	1,91	0,63	2,54	1,56	–	1,56	7,79
1ПС 27.12.2.5-Л	4.56	0.17	0.16	4.89	2.58	0.84	3.42	–	2.54	2.54	10.85
1ПС 27.12.2.5-Л-1	4.56	0.17	0.16	4.89	2.58	0.84	3.42	–	2.54	2.54	10.85
1ПС 27.15.2.5-Л	5.70	0.17	0.16	6.03	3.24	1.05	4.29	–	2.54	2.54	12.86
1ПС 27.15.2.5-Л-1	5.70	0.17	0.16	6.03	3.24	1.05	4.29	–	2.54	2.54	12.86

ПРОДОЛЖЕНИЕ ВЕДОМОСТИ

ИЗДЕЛИЯ ЗАКЛАДНЫЕ							ОБЩИЙ РАСХОД
АРМАТУРА КЛАССА		ПРОКАТ				ВСЕГО	
А-III							
ГОСТ 5781-82		ГОСТ 103-76					
Ø10	ИТОГО	-8 X 120	-8 X 60	-8 X 70	ИТОГО		
1,80	1,80	0,90	0,76	0,75	2,41	4,21	12,00
3,00	3,00	0,90	1,96	0,75	3,61	6,61	14,40
1.80	1,80	0,90	0,76	0,75	2,41	4,21	15,06
3.00	3,00	0,90	1,96	0,75	3.61	6.61	17.46
1.80	1,80	0,90	0.76	0.75	2.41	4.21	17.07
3.00	3,00	0.90	1.96	0.75	3.61	6.61	19.47

САПР ТБЗТК | ТЛП СП | ВЕДИНХ ВЕДИНХ | ВИНОКУР БУРЛАКОВА

ИНВ ПОДЛ | ПОДПИСЬ И ДАТА | ВЗАМ ИНВ

24764 103

ФОРМАТ А3

ВЕДОМОСТЬ РАСХОДА СТАЛИ НА 1 ЭЛЕМЕНТ, КГ

МАРКА ЭЛЕМЕНТА	ИЗДЕЛИЯ АРМАТУРНЫЕ										
	АРМАТУРА КЛАССА										
	А-III				ВР-I			А-I			ВСЕГО
	ГОСТ 5781-82				ГОСТ 6727-80			ГОСТ 5781-82			
	Ø6	Ø8	Ø10	ИТОГО	Ø5	Ø4	ИТОГО	Ø10	Ø12	ИТОГО	
1ПС 27.12.2.5-Я	4.56	0.27	–	4.83	2.58	0.84	3.42	1.56	–	1.56	9.81
1ПС 27.12.2.5-Я-1	4.56	0.27	–	4.83	2.58	0.84	3.42	1.56	–	1.56	9.81
1ПС 27.15.2.5-Я	5.70	0.27	–	5.97	3.24	1.05	4.29	1,56	–	1.56	11.82
1ПС 27.15.2.5-Я-1	5.70	0.27	–	5.97	3.24	1.05	4.29	1.56	–	1.56	11.82
1ПС 27.18.2.5-Л	6.84	0.17	0.16	7.17	3.91	1.26	5.17	–	2.54	2.54	14.88
1ПС 27.18.2.5-Л-1	6.84	0.17	0.16	7.17	3.91	1.26	5.17	–	2.54	2.54	14.88

ПРОДОЛЖЕНИЕ ВЕДОМОСТИ

ИЗДЕЛИЯ ЗАКЛАДНЫЕ							ОБЩИЙ РАСХОД
АРМАТУРА КЛАССА		ПРОКАТ				ВСЕГО	
А-III							
ГОСТ 5781-82		ГОСТ 103-76					
Ø10	ИТОГО	-8 X 120	-8 X 60	-8 X 70	ИТОГО		
1.80	1.80	0.90	0.76	0.75	2.41	4.21	14.02
3.00	3.00	0.90	1.96	0.75	3.61	6.61	16.42
1.80	1.80	0.90	0.76	0.75	2.41	4.21	16.03
3.00	3.00	0.90	1.96	0.75	3.61	6.61	18.43
1.80	1.80	0.90	0.76	0.75	2.41	4.21	19.09
3.00	3.00	0.90	1.96	0.75	3.61	6.61	21.49

САПР | ТЛП | ВЕДИНЖ | ВИНОКУР
ТБЗТК | СП | ВЕДИНЖ | БУРЛАКОВА

ВЗАМ.ИНВ | ПОДПИСЬ И ДАТА | ИНВ ПОДЛ

24764 104

ФОРМАТ А3

ВЕДОМОСТЬ РАСХОДА СТАЛИ НА 1 ЭЛЕМЕНТ, КГ

МАРКА ЭЛЕМЕНТА	ИЗДЕЛИЯ АРМАТУРНЫЕ										
	АРМАТУРА КЛАССА										
	A-III				BP-I			A-I			ВСЕГО
	ГОСТ 5781-82				ГОСТ 6727-80			ГОСТ 5781-82			
	Ø6	Ø8	Ø10	ИТОГО	Ø4	Ø5	ИТОГО	Ø14	Ø10	ИТОГО	
1ПС 27.21.2.5-Л	5,70	2,22	0,32	8,24	1,26	4,58	5,84	4,06	–	4,06	18,14
1ПС 27.21.2.5-Л-1	5.70	2.22	0.32	8.24	1.26	4.58	5.84	4.06	–	4.06	18.14
1ПС 27.18.2.5-Я	6.84	0.27	–	7.11	1.26	3.91	5.17	–	1.56	1.56	13.84
1ПС 27.18.2.5-Я-1	6.84	0.27	–	7.11	1.26	3.91	5.17	–	1.56	1.56	13.84
1ПС 57.6.2.5-Л	4.96	0.27	6.89	12.12	1.23	2.88	4.11	–	1.56	1.56	17.79
1ПС 57.6.2.5-Л-1	4.96	0.27	6.89	12.12	1.23	2.88	4.11	–	1.56	1.56	17.79

ПРОДОЛЖЕНИЕ ВЕДОМОСТИ

ИЗДЕЛИЯ ЗАКЛАДНЫЕ							ОБЩИЙ РАСХОД
АРМАТУРА КЛАССА		ПРОКАТ				ВСЕГО	
A-III							
ГОСТ 5781-82		ГОСТ 103-76					
Ø10	ИТОГО	-8 X 120	-8 X 60	-8 X 70	ИТОГО		
1,80	1,80	0,90	0,76	0,75	2,41	4,21	22,35
3.00	3.00	0.90	1.96	0.75	3.61	6.61	24.75
1.80	1.80	0.90	0.76	0.75	2.41	4.21	18.05
3.00	3.00	0.90	1.96	0.75	3.61	6.61	20.45
1.80	1.80	0.90	0.76	0.75	2.41	4.21	22.00
3.00	3.00	0.90	1.96	0.75	3.61	6.61	24.40

ВЕДОМОСТЬ РАСХОДА СТАЛИ НА 1 ЭЛЕМЕНТ, КГ

МАРКА ЭЛЕМЕНТА	ИЗДЕЛИЯ АРМАТУРНЫЕ										ВСЕГО
	АРМАТУРА КЛАССА										
	A-III				BP-I			A-I			
	ГОСТ 5781-82				ГОСТ 6727-80			ГОСТ 5781-82			
	Ø8	Ø10	Ø6	ИТОГО	Ø4	Ø5	ИТОГО	Ø12	Ø10	ИТОГО	
1ПС 57.9.2.5-Л	13,40	0,16	–	13,56	1,23	3,35	4,58	2,54	–	2,54	20,68
1ПС 57.9.2.5-Л-1	13.40	0.16	–	13.56	1.23	3.35	4.58	2.54	–	2.54	20.68
1ПС 57.6.2.5-Я	0.27	6.89	4.96	12.12	1.23	2.88	4.11	–	1.56	1.56	17.79
1ПС 57.6.2.5-Я-1	0.27	6.89	4.96	12.12	1.23	2.88	4.11	–	1.56	1.56	17.79
1ПС 57.9.2.5-Я	13.50	–	–	13.50	1.23	3.35	4.58	–	1.56	1.56	19.64
1ПС 57.9.2.5-Я-1	13.50	–	–	13.50	1.23	3.35	4.58	–	1.56	1.56	19.64

ПРОДОЛЖЕНИЕ ВЕДОМОСТИ

ИЗДЕЛИЯ ЗАКЛАДНЫЕ							ОБЩИЙ РАСХОД
АРМАТУРА КЛАССА		ПРОКАТ				ВСЕГО	
A-III							
ГОСТ 5781-82		ГОСТ 103-76					
Ø10	ИТОГО	-8 Х 120	-8 Х 60	-8 Х 70	ИТОГО		
1,80	1,80	0,90	0,76	0,75	2,41	4,21	24,90
3,00	3,00	0.90	1.96	0.75	3.61	6.61	27.29
1.80	1.80	0.90	0.76	0.75	2.41	4.21	22.00
3.00	3.00	0.90	1.96	0.75	3.61	6.61	24.40
1.80	1.80	0.90	0.76	0.75	2.41	4.21	23.85
3.00	3.00	0.90	1.96	0.75	3.61	6.61	26.25

САПР | ТЭЗТК | Т/П | СП | ВЕДИЛ | ВЕДИЛ | ВИНОКУР | БУРЛАКОВА

ИНВ | ПОДЛ | ПОДПИСЬ И ДАТА | ВЗАМ ИНВ

ВЕДОМОСТЬ РАСХОДА СТАЛИ НА 1 ЭЛЕМЕНТ, КГ

МАРКА ЭЛЕМЕНТА	ИЗДЕЛИЯ АРМАТУРНЫЕ											
	АРМАТУРА КЛАССА											
	A-III				Вр-I			A-I				ВСЕГО
	ГОСТ 5781-82				ГОСТ 6727-80			ГОСТ 5781-82				
	ф6	ф8	ф10	ИТОГО	ф4	ф5	ИТОГО	ф12	ф14	ф16	ИТОГО	
1ПС 57.12.2,5-Л	2.07	13.81	0.32	16.20	1.64	4.51	6.15	–	4.06	–	4.06	26.41
1ПС 57.12.2,5-Л-1	2.07	13.81	0.32	16.20	1.64	4.51	6.15	–	4.06	–	4.06	26.41
1ПС 57.15.2,5-Л	2.48	17.64	0.59	20.71	2.05	5.68	7.73	–	–	5.86	5.86	34.30
1ПС 57.15.2,5-Л-1	2.48	17.64	0.59	20.71	2.05	5.68	7.73	–	–	5.86	5.86	34.30
1ПС 57.12.2,5-Я	2.07	13.81	0.16	16.04	1.64	4.51	6.15	2.54	–	–	2.54	24.73
1ПС 57.12.2,5-Я-1	2.07	13.81	0.16	16.04	1.64	4.51	6.15	2.54	–	–	2.54	24.73

ПРОДОЛЖЕНИЕ ВЕДОМОСТИ

ИЗДЕЛИЯ ЗАКЛАДНЫЕ						ВСЕГО	ОБЩИЙ РАСХОД
АРМАТУРА КЛАССА		ПРОКАТ					
A-III							
ГОСТ 5781-82		ГОСТ 103-76					
ф10	ИТОГО	-8 Х 60	-8 Х 70	-8 Х 120	ИТОГО		
1.80	1.80	0.76	0.75	0.90	2.41	4.21	30.62
3.00	3.00	1.96	0.75	0.90	3.61	6.61	33.02
1.80	1.80	0.76	0.75	0.90	2.41	4.21	38.51
3.00	3.00	1.96	0.75	0.90	3.61	6.61	40.91
1.80	1.80	0.76	0.75	0.90	2.41	4.21	28.94
3.00	3.00	1.96	0.75	0.90	3.61	6.61	31.34

ВЕДОМОСТЬ РАСХОДА СТАЛИ НА 1 ЭЛЕМЕНТ, КГ

МАРКА ЭЛЕМЕНТА	ИЗДЕЛИЯ АРМАТУРНЫЕ											ВСЕГО
	АРМАТУРА КЛАССА											
	A-III					Вр-I			A-I			
	ГОСТ 5781-82					ГОСТ 6727-80			ГОСТ 5781-82			
	⌀6	⌀10	⌀8	⌀12	ИТОГО	⌀4	⌀5	ИТОГО	⌀12	⌀18	ИТОГО	
1ПС 57 15.2.5-Я	2,48	0,16	17,81	–	20,45	2,05	5,68	7,73	2,54	–	2,54	30,72
1ПС 57.15.2.5-Я-1	2.48	0.16	17.81	–	20.45	2.05	5.68	7.73	2.54	–	2.54	30.72
1ПС 57.18.2.5-Л	4.95	0.27	17.64	0.56	23.42	2.46	6.85	9.31	–	8.66	8.66	41.39
1ПС 57.18.2.5-Л-1	4.95	0.27	17.64	0.56	23.42	2.46	6.85	9.31	–	8.66	8.66	41.39
1ПС 57.21.2.5-Л	–	0.27	26.46	0.56	27.29	2.46	8.02	10.48	–	8 66	8.66	46 43
1ПС 57.21.2.5-Л-1	–	0.27	26.46	0.56	27.29	2.46	8.02	10.48	–	8.66	8.66	46 43

ПРОДОЛЖЕНИЕ ВЕДОМОСТИ

ИЗДЕЛИЯ ЗАКЛАДНЫЕ							ОБЩИЙ РАСХОД
АРМАТУРА КЛАССА		ПРОКАТ				ВСЕГО	
A-III							
ГОСТ 5781-82		ГОСТ 103-76					
⌀10	ИТОГО	-8 Х 120	-8 Х 60	-8 Х 70	ИТОГО		
1,80	1,80	0,90	0,76	0,75	2,41	4,21	34,93
3,00	3.00	0,90	1,96	0,75	3,61	6,61	37,33
1.80	1.80	0.90	0.76	0.75	2.41	4.21	45.60
3.00	3.00	0.90	1.96	0.75	3.61	6.61	48 00
1.80	1.80	0.90	0.76	0.75	2.41	4.21	50 64
3.00	3.00	0.90	1.96	0.75	3.61	6.61	53.04

ВЕДОМОСТЬ РАСХОДА СТАЛИ НА 1 ЭЛЕМЕНТ, КГ

МАРКА ЭЛЕМЕНТА	ИЗДЕЛИЯ АРМАТУРНЫЕ									
	АРМАТУРА КЛАССА									
	А-III				ВР-I			А-I		ВСЕГО
	ГОСТ 5781-82				ГОСТ 6727-80			ГОСТ 5781-82		
	Ø6	Ø10	Ø8	ИТОГО	Ø4	Ø5	ИТОГО	Ø14	ИТОГО	
1ПС 57.18.2.5-Я	4,96	0,32	17,81	23,09	2,46	6,85	9,31	4,06	4,06	36,46
1ПС 57.18.2.5-Я-1	4,96	0.32	17.81	23.09	2.46	6.85	9.31	4.06	4.06	36.46

ПРОДОЛЖЕНИЕ ВЕДОМОСТИ

ИЗДЕЛИЯ ЗАКЛАДНЫЕ							ОБЩИЙ РАСХОД
АРМАТУРА КЛАССА		ПРОКАТ				ВСЕГО	
А-III							
ГОСТ 5781-82		ГОСТ 103-76					
Ø10	ИТОГО	-8 X 120	-8 X 60	-8 X 70	ИТОГО		
1,80	1,80	0,90	0,76	0,75	2,41	4,21	40,67
3.40	3.40	0.90	1.96	0.75	4.21	6.61	43,07

САПР ТБЗТК | ТЛП СП | ЗЕДИ IX ВЕДИ IX | ВИНОКУР БУРЛАКОВА

ИНВ ПОДЛ | ПОДПИСЬ И ДАТА | ВЗАМ ИНВ

ВЕДОМОСТЬ РАСХОДА СТАЛИ НА 1 ЭЛЕМЕНТ, КГ

МАРКА ЭЛЕМЕНТА	ИЗДЕЛИЯ АРМАТУРНЫЕ									
	АРМАТУРА КЛАССА									
	A-III			BP-I			A-I			ВСЕГО
	ГОСТ 5781-82			ГОСТ 6727-80			ГОСТ 5781-82			
	⌀6	⌀8	ИТОГО	⌀4	⌀5	ИТОГО	⌀10	⌀8	ИТОГО	
2ПС 27.6.2.5-Л	3,42	0,27	3,69	0,63	1,48	2,11	1,56	—	1.56	7,36
2ПС 27.6.2.5-Л-1	3.42	0.27	3.69	0.63	1.48	2.11	1.56	—	1.56	7,36
2ПС 27.9.2.5-Л	3.42	0.27	3.69	0.63	1.91	2.54	1.56	—	1.56	7,79
2ПС 27.9.2.5-Л-1	3.42	0.27	3.69	0.63	1.91	2.54	1.56	—	1.56	7,79
2ПС 27.6.2.5-Я	3.42	0.27	3.69	0.63	1.48	2.11	—	0.82	0.82	6,62
2ПС 27.6.2.5-Я-1	3.42	0.27	3.69	0.63	1.48	2.11	—	0.82	0.82	6,62

ПРОДОЛЖЕНИЕ ВЕДОМОСТИ

ИЗДЕЛИЯ ЗАКЛАДНЫЕ							ОБЩИЙ РАСХОД
АРМАТУРА КЛАССА		ПРОКАТ				ВСЕГО	
A-III							
ГОСТ 5781-82		ГОСТ 103-76					
⌀10	ИТОГО	-8 X 120	-8 X 60	-8 X 70	ИТОГО		
1,80	1,80	0,90	0,76	0,75	2,41	4,21	11,57
3.00	3.00	0.90	1.96	0.75	3.61	6.61	13.97
1.80	1.80	0.90	0.76	0.75	2.41	4.21	12.00
3.00	3.00	0.90	1.96	0.75	3.61	6.61	14.40
1.80	1.80	0.90	0.76	0.75	2.41	4.21	10.83
3.00	3.00	0.90	1.96	0.75	3.61	6.61	13.23

ВИНОКУР БУРЛАКОВА
ВЕДИНЖ ВЕДИНЖ
ТЛП СП
САПР ТБЭТК
ВЗАМ.ИНВ
ПОДПИСЬ И ДАТА
ИНВ ПОДЛ

ВЕДОМОСТЬ РАСХОДА СТАЛИ НА 1 ЭЛЕМЕНТ, КГ

МАРКА ЭЛЕМЕНТА	ИЗДЕЛИЯ АРМАТУРНЫЕ										
	АРМАТУРА КЛАССА										
	А-III				ВР-I			А-I			ВСЕГО
	ГОСТ 5781-82				ГОСТ 6727-80			ГОСТ 5781-82			
	Ø6	Ø8	Ø10	ИТОГО	Ø5	Ø4	ИТОГО	Ø10	Ø12	ИТОГО	
2ПС 27.9.2.5-Я	3,42	0,27	–	3,69	1,91	0,63	2,54	1,56	–	1,56	7,79
2ПС 27.9.2.5-Я-1	3,42	0,27	–	3,69	1,91	0,63	2.54	1 56	–	1.56	7.79
2ПС 27.12.2.5-Л	4,56	0,17	0,16	4,89	2,58	0,84	3,42	–	2.54	2.54	10.85
2ПС 27.12.2.5-Л-1	4,56	0,17	0,16	4,89	2,58	0,84	3,42	–	2.54	2.54	10.85
2ПС 27.15.2.5-Л	5,70	0,17	0,16	6,03	3,24	1,05	4,29	–	2.54	2.54	12.86
2ПС 27.15.2.5-Л-1	5,70	0,17	0,16	6,03	3,24	1,05	4,29	–	2.54	2.54	12.86

ПРОДОЛЖЕНИЕ ВЕДОМОСТИ

ИЗДЕЛИЯ ЗАКЛАДНЫЕ							
АРМАТУРА КЛАССА		ПРОКАТ				ВСЕГО	ОБЩИЙ РАСХОД
А-III							
ГОСТ 5781-82		ГОСТ 103-76					
Ø10	ИТОГО	-8 Х 120	-8 Х 60	-8 Х 70	ИТОГО		
1,80	1,80	0,90	0,76	0,75	2,41	4,21	12,00
3,00	3,00	0,90	1,96	0.75	3.61	6.61	14,40
1,80	1,80	0,90	0,76	0.75	2.41	4.21	15,06
3,00	3,00	0,90	1,96	0.75	3.61	6.61	17,46
1,80	1,80	0,90	0,76	0.75	2.41	4.21	17,07
3,00	3,00	0,90	1.96	0.75	3.61	6.61	19,47

САПР	ТЛП	ВЕДУЩ	ВИНОКУР
ТБЗТК	СП	ВЕДУЩ	БУРЛАКОВА

ИНВ ПОДЛ | ПОДПИСЬ И ДАТА | ВЗАМ.ИНВ

ВЕДОМОСТЬ РАСХОДА СТАЛИ НА 1 ЭЛЕМЕНТ, КГ

МАРКА ЭЛЕМЕНТА	ИЗДЕЛИЯ АРМАТУРНЫЕ										
	АРМАТУРА КЛАССА										
	A-III				BP-I			A-I			ВСЕГО
	ГОСТ 5781-82				ГОСТ 6727-80			ГОСТ 5781-82			
	⌀6	⌀8	⌀10	ИТОГО	⌀5	⌀4	ИТОГО	⌀10	⌀12	ИТОГО	
2ПС 27.12.2.5-Я	4.56	0.27	–	4.83	2.58	0.84	3.42	1.56	–	1.56	9,81
2ПС 27.12.2.5-Я-1	4.56	0.27	–	4.83	2.58	0.84	3.42	1.56	–	1.56	9,81
2ПС 27.15.2.5-Я	5.70	0.27	–	5.97	3.24	1.05	4.29	1.56	–	1.56	11,82
2ПС 27.15.2.5-Я-1	5.70	0.27	–	5.97	3.24	1.05	4.29	1.56	–	1.56	11,82
2ПС 27.18.2.5-Л	6.84	0.17	0.16	7.17	3.91	1.26	5.17	–	2.54	2.54	14,88
2ПС 27.18.2.5-Л-1	6.84	0.17	0.16	7.17	3.91	1.26	5.17	–	2.54	2.54	14,88

ПРОДОЛЖЕНИЕ ВЕДОМОСТИ

ИЗДЕЛИЯ ЗАКЛАДНЫЕ						ВСЕГО	ОБЩИЙ РАСХОД
АРМАТУРА КЛАССА		ПРОКАТ					
A-III							
ГОСТ 5781-82		ГОСТ 103-76					
⌀10	ИТОГО	-8 Х 120	-8 Х 60	-8 Х 70	ИТОГО		
1,80	1,80	0,90	0,76	0,75	2,41	4,21	14,02
3.00	3.00	0.90	1.96	0.75	3.61	6.61	16,42
1.80	1.80	0.90	0.76	0.75	2.41	4.21	16,03
3.00	3.00	0.90	1.96	0.75	3.61	6.61	18,43
1.80	1.80	0.90	0.76	0.75	2.41	4.21	19,09
3.00	3.00	0.90	1.96	0.75	3.61	6.61	21,49

ВЕДОМОСТЬ РАСХОДА СТАЛИ НА 1 ЭЛЕМЕНТ, КГ

МАРКА ЭЛЕМЕНТА	ИЗДЕЛИЯ АРМАТУРНЫЕ										
	АРМАТУРА КЛАССА										
	A-III				BP-I			A-I			ВСЕГО
	ГОСТ 5781-82				ГОСТ 6727-80			ГОСТ 5781-82			
	⌀6	⌀8	⌀10	ИТОГО	⌀4	⌀5	ИТОГО	⌀14	⌀10	ИТОГО	
2ПС 27.21.2.5-Л	5,70	2,22	0,32	8,24	1,26	4,58	5.84	4,06	–	4,06	18,14
2ПС 27.21.2.5-Л-1	5.70	2.22	0.32	8.24	1.26	4.58	5.84	4.06	–	4.06	18,14
2ПС 27.18.2.5-Я	6.84	0.27	–	7.11	1.26	3.91	5.17	–	1.56	1.56	13,84
2ПС 27.18 2.5-Я-1	6.84	0.27	–	7.11	1.26	3.91	5.17	–	1.56	1.56	13,84
2ПС 57.6.2.5-Л	4.96	0.27	6.89	12.12	1.23	2.88	4.11	–	1.56	1.56	17,79
2ПС 57.6.2.5-Л-1	4.96	0.27	6.89	12.12	1.23	2.88	4.11	–	1.56	1.56	17,79

ПРОДОЛЖЕНИЕ ВЕДОМОСТИ

ИЗДЕЛИЯ ЗАКЛАДНЫЕ							ОБЩИЙ РАСХОД
АРМАТУРА КЛАССА		ПРОКАТ				ВСЕГО	
A-III							
ГОСТ 5781-82		ГОСТ 103-76					
⌀10	ИТОГО	-8 X 120	-8 X 60	-8 X 70	ИТОГО		
1.80	1.80	0,90	0,76	0,75	2,41	4,21	22,35
3.00	3.00	0.90	1.96	0.75	3.61	6.61	24,75
1.80	1.80	0.90	0.76	0.75	2.41	4.21	18,05
3.00	3.00	0.90	1.96	0.75	3.61	6.61	20,45
1.80	1.80	0.90	0.76	0.75	2.41	4.21	22,00
3.00	3.00	0.90	1.96	0.75	3.61	6.61	24,40

САПР ТБЗТК | ТЛП СП | ВЕДИЗ. ВЕДИЗ. | ВИНОКУР БУРЛАКОВА | ИНВ ПОДЛ | ПОДПИСЬ И ДАТА | ВЗАМ.ИНВ

ВЕДОМОСТЬ РАСХОДА СТАЛИ НА 1 ЭЛЕМЕНТ, КГ

МАРКА ЭЛЕМЕНТА	ИЗДЕЛИЯ АРМАТУРНЫЕ										ВСЕГО
	АРМАТУРА КЛАССА										
	A-III				BP-I			A-I			
	ГОСТ 5781-82				ГОСТ 6727-80			ГОСТ 5781-82			
	⌀8	⌀10	⌀6	ИТОГО	⌀4	⌀5	ИТОГО	⌀12	⌀10	ИТОГО	
2ПС 57.9.2.5-Л	13,40	0,16	—	13,56	1,23	3,35	4,58	2,54	—	2,54	20,68
2ПС 57.9.2.5-Л-1	13,40	0,16	—	13,56	1,23	3,35	4,58	2,54	—	2,54	20,68
2ПС 57.6.2.5-Я	0,27	6,89	4,96	12,12	1,23	2,88	4,11	—	1,56	1,56	17,79
2ПС 57.6.2.5-Я-1	0,27	6,89	4,96	12,12	1,23	2,88	4,11	—	1,56	1,56	17,79
2ПС 57.9 2.5-Я	13,50	—	—	13,50	1,23	3,35	4,58	—	1,56	1,56	19,64
2ПС 57.9.2.5-Я-1	13,50	—	—	13,50	1,23	3,35	4,58	—	1,56	1,56	19,64

ПРОДОЛЖЕНИЕ ВЕДОМОСТИ

ИЗДЕЛИЯ ЗАКЛАДНЫЕ							ОБЩИЙ РАСХОД
АРМАТУРА КЛАССА		ПРОКАТ				ВСЕГО	
A-III							
ГОСТ 5781-82		ГОСТ 103-76					
⌀10	ИТОГО	-8 Х 120	-8 Х 60	-8 Х 70	ИТОГО		
1,80	1,80	0,90	0,76	0,75	2,41	4,21	24,90
3.00	3.00	0.90	1.96	0.75	3.61	6.61	27.29
1.80	1.80	0.90	0.76	0.75	2.41	4.21	22.00
3.00	3.00	0.90	1.96	0.75	3.61	6.61	24 40
1.80	1.80	0.90	0.76	0.75	2.41	4.21	23.85
3.00	3.00	0.90	1.96	0.75	3.61	6.61	26.25

САПР ТБЗТК | ТЛП СП | РЕДЖЖ ВЕДЖЖК | ВИНОКУР БУРЛАКОВА

ИНВ ПОДЛ | ПОДПИСЬ И ДАТА | ВЗАМ ИНВ

ВЕДОМОСТЬ РАСХОДА СТАЛИ НА 1 ЭЛЕМЕНТ, КГ

МАРКА ЭЛЕМЕНТА	ИЗДЕЛИЯ АРМАТУРНЫЕ											ВСЕГО
	АРМАТУРА КЛАССА											
	A-III				Вр-I			A-I				
	ГОСТ 5781-82				ГОСТ 6727-80			ГОСТ 5781-82				
	Ø6	Ø8	Ø10	ИТОГО	Ø4	Ø5	ИТОГО	Ø12	Ø14	Ø16	ИТОГО	
2ПС 57.12.2.5-Л	2,07	13,81	0,32	16,20	1,64	4,51	6,15	–	4,06	–	4,06	26,41
2ПС 57 12.2.5-Л-1	2,07	13.81	0.32	16.20	1.64	4.51	6.15	—	4.06	–	4.06	26,41
2ПС 57.15.2.5-Л	2,48	17.64	0.59	20.71	2.05	5.68	7.73	–	–	5 86	5.86	34,30
2ПС 57.15 2.5-Л-1	2,48	17.64	0.59	20.71	2.05	5.68	7.73	–	–	5.86	5.86	34,30
2ПС 57.12.2.5-Я	2,07	13.81	0.16	16.04	1.64	4.51	6.15	2.54	–	–	2.54	24,73
2ПС 57 12.2.5-Я-1	2,07	13.81	0.16	16.04	1.64	4.51	6.15	2.54	–	–	2.54	24,73

ПРОДОЛЖЕНИЕ ВЕДОМОСТИ

ИЗДЕЛИЯ ЗАКЛАДНЫЕ						ВСЕГО	ОБЩИЙ РАСХОД
АРМАТУРА КЛАССА		ПРОКАТ					
A-III							
ГОСТ 5781-82		ГОСТ 103-76					
Ø10	ИТОГО	-8 Х 60	-8 Х 70	-8 Х 120	ИТОГО		
1,80	1,80	0,76	0,75	0,90	2,41	4,21	30,62
3,00	3,00	1.96	0.75	0.90	3.61	6.61	33,02
1,80	1,80	0.76	0 75	0.90	2.41	4.21	38,51
3,00	3,00	1.96	0.75	0.90	3.61	6.61	40,91
1,80	1,80	0.76	0.75	0.90	2.41	4.21	28,94
3,00	3,00	1.96	0.75	0.90	3.61	6.61	31,34

САПР ТЛП СП ЦНИИП
ВИНОКУР БУРЛАКОВА ВЕДИНХ ВЕДИНХ
ВЗАМ.ИНВ
ПОДПИСЬ И ДАТА
ИНВ. ПОДЛ.

ВЕДОМОСТЬ РАСХОДА СТАЛИ НА 1 ЭЛЕМЕНТ, КГ

МАРКА ЭЛЕМЕНТА	ИЗДЕЛИЯ АРМАТУРНЫЕ											
	АРМАТУРА КЛАССА											
	А-III					ВР-I			А-I			ВСЕГО
	ГОСТ 5781-82					ГОСТ 6727-80			ГОСТ 5781-82			
	Ø6	Ø8	Ø10	Ø12	ИТОГО	Ø4	Ø5	ИТОГО	Ø12	Ø18	ИТОГО	
2ПС 57.15.2.5-Я	2.48	17.81	0.16	–	20.45	2.05	5.68	7.73	2.54	–	2.54	30,72
2ПС 57.15 2.5-Я-1	2.48	17.81	0.16	–	20.45	2.05	5.68	7.73	2.54	–	2.54	30,72
2ПС 57.18.2.5-Л	4.95	17.64	0.27	0.56	23.42	2.46	6.85	9.31	–	8.66	8.66	41,39
2ПС 57 18.2.5-Л-1	4.95	17.64	0.27	0.56	23.42	2.46	6.85	9.31	–	8.66	8 66	41,39
2ПС 57.21.2.5-Л	–	26.46	0.27	0.56	27.29	2.46	8.02	10.48	–	8.66	8.66	46,43
2ПС 57.21.2.5-Л-1	–	26.46	0.27	0.56	27.29	2.46	8.02	10.48	–	8.66	8.66	46,43

ПРОДОЛЖЕНИЕ ВЕДОМОСТИ

ИЗДЕЛИЯ ЗАКЛАДНЫЕ							ОБЩИЙ РАСХОД
АРМАТУРА КЛАССА		ПРОКАТ				ВСЕГО	
А-III							
ГОСТ 5781-82		ГОСТ 103-78					
Ø10	ИТОГО	-8 X 60	-8 X 70	-8 X 120	ИТОГО		
1,80	1,80	0,76	0,75	0,90	2,41	4,21	34,93
3.00	3.00	1.96	0.75	0.90	3.61	6.61	37,33
1.80	1.80	0.76	0.75	0.90	2.41	4.21	45,60
3 00	3.00	1.96	0.75	0.90	3.61	6.61	48,00
1.80	1.80	0.76	0.75	0.90	2.41	4.21	50,64
3.00	3.00	1.96	0.75	0.90	3.61	6.61	53,04

САПР ЦНИИП | ТЛП СП | ВЕД.ИНЖ ВЕД.ИНЖ | ВИНОКУР БУРЛАКОВА

ИНВ ПОДЛ | ПОДПИСЬ И ДАТА | ВЗАМ ИНВ

24764 116

ФОРМАТ А3

ВЕДОМОСТЬ РАСХОДА СТАЛИ НА 1 ЭЛЕМЕНТ, КГ

МАРКА ЭЛЕМЕНТА	ИЗДЕЛИЯ АРМАТУРНЫЕ									
	АРМАТУРА КЛАССА									
	А-III				ВР-I			А-I		ВСЕГО
	ГОСТ 5781-82				ГОСТ 6727-80			ГОСТ 5781-82		
	⌀6	⌀10	⌀8	ИТОГО	⌀4	⌀5	ИТОГО	⌀14	ИТОГО	
2ПС 57.18.2.5-Я	4,96	0,32	17,81	23,09	2,46	6,85	9,31	4,06	4,06	36,46
2ПС 57.18.2.5-Я-1	4,96	0,32	17,81	23,09	2,46	6,85	9,31	4,06	4,06	36,46

ПРОДОЛЖЕНИЕ ВЕДОМОСТИ

ИЗДЕЛИЯ ЗАКЛАДНЫЕ							ОБЩИЙ РАСХОД
АРМАТУРА КЛАССА		ПРОКАТ				ВСЕГО	
А-III							
ГОСТ 5781-82		ГОСТ 103-76					
⌀10	ИТОГО	-8 Х 120	-8 Х 60	-8 Х 70	ИТОГО		
1,80	1,80	0,90	0,76	0,75	2,41	4,21	40,67
3,00	3,00	0,90	1,96	0,75	3,61	6,61	43,07

ВИНОКУР БУРЛАКОВА
ГЕДИКЯ ВЕДИКЯ
ТЛП СП
САПР ТБЗТК
ВЗАМ.ИНВ
ПОДПИСЬ И ДАТА
ИНВ ПОДЛ

МАРКА ЭЛЕМЕНТА	ИЗДЕЛИЯ АРМАТУРНЫЕ							
	АРМАТУРА КЛАССА							
	Вр-I			A-I		A-III		ВСЕГО
	ГОСТ 6727-80			ГОСТ 5781-82		ГОСТ 5781-82		
	⌀4	⌀5	ИТОГО	⌀8	ИТОГО	⌀8	ИТОГО	
ПС 3.12.2.5-Л	0,36	0,64	1,00	0,41	0,41	0,13	0,13	1,54
ПС 3 18.2.5-Л	0,54	0,98	1,52	0,41	0,41	0,13	0,13	2,07
ПС 3.21.2.5-Л	0,63	1,15	1,78	0,41	0,41	0,13	0,13	2,33

ИЗДЕЛИЯ ЗАКЛАДНЫЕ					ОБЩИЙ РАСХОД
АРМАТУРА КЛАССА		ПРОКАТ		ВСЕГО	
A-III					
ГОСТ 5781-82		ГОСТ 103-76			
⌀8	ИТОГО	L45 X 5	ИТОГО		
0,64	0,64	1,36	1,36	2,00	3,55
0,64	0,64	1,36	1,36	2,00	4,07
0,64	0,64	1,36	1,36	2,00	4,32

ВЕДОМОСТЬ РАСХОДА СТАЛИ НА 1 ЭЛЕМЕНТ, КГ

МАРКА ЭЛЕМЕНТА	ИЗДЕЛИЯ АРМАТУРНЫЕ								ВСЕГО
	АРМАТУРА КЛАССА								
	Вр-I			A-I			A-III		
	ГОСТ 6727-80			ГОСТ 5781-82			ГОСТ 5781-82		
	⌀4	⌀5	ИТОГО	⌀8	⌀10	ИТОГО	⌀8	ИТОГО	
ПС 6.12.2.5-Л	0,64	0,97	1,61	0,41	—	0,41	0,13	0,13	2,16
ПС 6.18.2.5-Л	0.96	1.47	2.43	—	0.78	0 78	0.13	0.13	3.35
ПС 6.21.2.5-Л	1.12	1.72	2.84	—	0.78	0.78	0 13	0.13	3.76
ПС 6.12.2 5-Я	0.64	0.97	1.61	0,41	0.00	0.41	0 13	0.13	2.16
ПС 6.18.2.5-Я	0.96	1.47	2.43	0,41	0.00	0.41	0.13	0 13	2.98
ПС 6.21.2 5-Я	1.12	1.72	2.84	—	0.78	0.78	0.13	0.13	3.76

ПРОДОЛЖЕНИЕ ВЕДОМОСТИ

ИЗДЕЛИЯ ЗАКЛАДНЫЕ									ОБЩИЙ РАСХОД
АРМАТУРА КЛАССА			ПРОКАТ					ВСЕГО	
A-III									
ГОСТ 5781-82			ГОСТ 103-76			ГОСТ 8509-86			
⌀10	⌀8	ИТОГО	-8 Х 60	-8 Х 70	ИТОГО	L45 Х 5	ИТОГО		
1.12	0 64	1.76	1.52	1.50	3.02	1.36	1.36	6.14	8.30
1.12	0.64	1.76	1.52	1.50	3.02	1.36	1.36	6.14	9.49
1.12	0.64	1.76	1.52	1.50	3.02	1.36	1.36	6.14	9.90
1.12	0.64	1.76	1.52	1.50	3.02	1.36	1.36	6.14	8.30
1.12	0.64	1.76	1.52	1.50	3.02	1.36	1.36	6.14	9.12
1.12	0.64	1.76	1.52	1.50	3.02	1.36	1.36	6.14	9.90

ВЕДОМОСТЬ РАСХОДА СТАЛИ НА 1 ЭЛЕМЕНТ, КГ

МАРКА ЭЛЕМЕНТА	ИЗДЕЛИЯ АРМАТУРНЫЕ									
	АРМАТУРА КЛАССА									
	Вр-I			A-I			A-III			ВСЕГО
	ГОСТ 6727-80			ГОСТ 5781-82			ГОСТ 5781-82			
	⌀4	⌀5	ИТОГО	⌀10	⌀12	ИТОГО	⌀8	⌀10	ИТОГО	
ПС 12.12.2.5-Л	1,24	1,29	2,53	0,78	–	0,78	0,13	–	0,13	3,45
ПС 12.12.2.5-Л-1	1.24	1.29	2.53	0.78	–	0.78	0.13	–	0.13	3.45
ПС 12.18.2.5-Л	1 86	1.96	3.82	–	1.27	1.27	0.09	0 08	0.17	5.26
ПС 12.18.2.5-Л-1	1.86	1 96	3.82	–	1.27	1.27	0.09	0.08	0.17	5.26
ПС 12.21.2.5-Л	2 17	2.29	4.46	–	1.27	1.27	0.09	0.08	0.17	5.90
ПС 12.21.2.5-Л-1	2.17	2.29	4.46	–	1.27	1.27	0.09	0.08	0.17	5.90

ПРОДОЛЖЕНИЕ ВЕДОМОСТИ

ИЗДЕЛИЯ ЗАКЛАДНЫЕ									
АРМАТУРА КЛАССА			ПРОКАТ					ВСЕГО	ОБЩИЙ РАСХОД
A-III									
ГОСТ 5781-82			ГОСТ 103-76			ГОСТ 8509-86			
⌀10	⌀8	ИТОГО	-8 Х 60	-8 Х 70	ИТОГО	L45 Х 5	ИТОГО		
1,12	0,64	1,76	1,52	1,50	3,02	1,36	1,36	6,14	9,59
1,12	0,64	1,76	1,52	1,50	3.02	1 36	1.36	6.14	9 59
1,12	0,64	1,76	1,52	1,50	3.02	1.36	1 36	6.14	11 40
1,12	0,64	1,76	1,52	1,50	3.02	1 36	1 36	6 14	11.40
1,12	0,64	1,76	1,52	1,50	3.02	1.36	1.36	6.14	12.03
1,12	0,64	1,76	1,52	1,50	3.02	1.36	1.36	6.14	12.03

ВЕДОМОСТЬ РАСХОДА СТАЛИ НА 1 ЭЛЕМЕНТ, КГ

МАРКА ЭЛЕМЕНТА	ИЗДЕЛИЯ АРМАТУРНЫЕ							
	АРМАТУРА КЛАССА							
	Вр-I			A-I		A-III		ВСЕГО
	ГОСТ 6727-80			ГОСТ 5781-82		ГОСТ 5781-82		
	Ø4	Ø5	ИТОГО	Ø10	ИТОГО	Ø8	ИТОГО	
ПС 12.12.2.5-Я	1.24	1.29	2.53	0.78	0.78	0.13	0.13	3.45
ПС 12.12.2.5-Я-1	1.24	1.29	2.53	0.78	0.78	0.13	0.13	3.45
ПС 12.18.2.5-Я	1.86	1.96	3.82	0.78	0.78	0.13	0.13	4.74
ПС 12.18.2.5-Я-1	1.86	1.96	3.82	0.78	0.78	0.13	0.13	4.74
ПС 12.21.2.5-Я	2.17	2.29	4.46	0.78	0.78	0.13	0.13	5.38
ПС 12.21.2.5-Я-1	2.17	2.29	4.46	0.78	0.78	0.13	0.13	5.38

ПРОДОЛЖЕНИЕ ВЕДОМОСТИ

ИЗДЕЛИЯ ЗАКЛАДНЫЕ									
АРМАТУРА КЛАССА			ПРОКАТ					ВСЕГО	ОБЩИЙ РАСХОД
A-III									
ГОСТ 5781-82			ГОСТ 103-76			ГОСТ 8509-86			
Ø10	Ø8	ИТОГО	-8 Х 60	-8 Х 70	ИТОГО	L45 Х 5	ИТОГО		
1.12	0.64	1.76	1.52	1.50	3.02	1.36	1.36	6.14	9.59
1.12	0.64	1.76	1.52	1.50	3.02	1.36	1.36	6.14	9.59
1.12	0.64	1.76	1.52	1.50	3.02	1.36	1.36	6.14	10.88
1.12	0.64	1.76	1.52	1.50	3.02	1.36	1.36	6.14	10.88
1.12	0.64	1.76	1.52	1.50	3.02	1.36	1.36	6.14	11.52
1.12	0.64	1.76	1.52	1.50	3.02	1.36	1.36	6.14	11.52

САПР ТЕЗТК | ТИП СП | ВЕД.ИНЖ. ВЕД.ИНЖ. | ВИТОКУР БУРЛАКОВА

ИНВ. ПОДЛ. | ПОДПИСЬ И ДАТА | ВЗАМ.ИНВ.

ВЕДОМОСТЬ РАСХОДА СТАЛИ НА 1 ЭЛЕМЕНТ, КГ

МАРКА ЭЛЕМЕНТА	ИЗДЕЛИЯ АРМАТУРНЫЕ								
	АРМАТУРА КЛАССА								
	Вр-I			A-I			A-III		ВСЕГО
	ГОСТ 6727-80			ГОСТ 5781-82			ГОСТ 5781-82		
	⌀4	⌀5	ИТОГО	⌀8	⌀10	ИТОГО	⌀8	ИТОГО	
ЗПС 46.60.2.5-Л	0,54	0,62	1,16	0,41	–	0,41	0,13	0,13	1,71
ЗПС 46.90.2.5-Л	0,54	0,96	1,50	0,41	–	0,41	0,13	0,13	2,05
ЗПС 46.60.2.5-Я	0,54	0,62	1,16	0,41	–	0,41	0,13	0,13	1,71
ЗПС 46.90.2.5-Я	0,54	0,96	1,50	0,41	–	0,41	0.13	0,13	2,05
ЗПС 46.120.2.5-Л	0,72	1,29	2,01	0,41	–	0,41	0.13	0,13	2,56
ЗПС 46.150.2.5-Л	0,90	1,62	2,52	–	0.78	0,78	0.13	0,13	3,44

ПРОДОЛЖЕНИЕ ВЕДОМОСТИ

ИЗДЕЛИЯ ЗАКЛАДНЫЕ					ВСЕГО	ОБЩИЙ РАСХОД
АРМАТУРА КЛАССА		ПРОКАТ				
A-III						
ГОСТ 5781-82		ГОСТ 103-78				
⌀8	ИТОГО	-8 Х 70	-8 Х 60	ИТОГО		
0,52	0,52	1.06	0.92	1.98	2.50	4.21
0,52	0,52	0.92	1.06	1.98	2.50	4.55
0,52	0,52	1.06	0.92	1.98	2.50	4.21
0,52	0,52	1.06	0.92	1.98	2.50	4.55
0,52	0,52	1.06	0.92	1.98	2.50	5.05
0,52	0,52	1.06	0.92	1.98	2.50	5.94

САПР ТЕЭТК | ТЛП СП | ВЕДИЧ | ВЕДИЧ | ВИНОГУР БУРЛАКОВА

ИНВ ПОДЛ | ПОДПИСЬ И ДАТА | ВЗАМ ИНВ

ВЕДОМОСТЬ РАСХОДА СТАЛИ НА 1 ЭЛЕМЕНТ, КГ

МАРКА ЭЛЕМЕНТА	ИЗДЕЛИЯ АРМАТУРНЫЕ								
	АРМАТУРА КЛАССА								
	А-III		ВР-I			А-I			ВСЕГО
	ГОСТ 5781-82		ГОСТ 6727-80			ГОСТ 5781-82			
	ф8	ИТОГО	ф4	ф5	ИТОГО	ф8	ф10	ИТОГО	
3ПС 46 120.2.5-Я	0,13	0,13	0,72	1,29	2,01	0,41	–	0,41	2,55
3ПС 46 150.2.5-Я	0,13	0,13	0,90	1,62	2,52	0,41	–	0.41	3 06
3ПС 46.180.2.5-Л	0.13	0.13	1.08	1.96	3.04	–	0 78	0 78	3.95
3ПС 46.210 2.5-Л	0.13	0.13	1.26	2.29	3.55	–	0.78	0.78	4 46
3ПС 46.180.2.5-Я	0.13	0.13	1.08	1.96	3.04	0 41	–	0.41	3.58
3ПС 46.210.2.5-Я	0.13	0.13	1.26	2.29	3.55	–	0.78	0.78	4.46

ПРОДОЛЖЕНИЕ ВЕДОМОСТИ

ИЗДЕЛИЯ ЗАКЛАДНЫЕ							ОБЩИЙ РАСХОД
АРМАТУРА КЛАССА			ПРОКАТ			ВСЕГО	
А-III							
ГОСТ 5781-82			ГОСТ 103-76				
ф8	ф10	ИТОГО	-8 X 60	-8 X 70	ИТОГО		
0,52	–	0,52	0,92	1,06	1,98	2,50	5,05
0,52	–	0,52	0.92	1.06	1.98	2.50	5.56
0,52	–	0,52	0.92	1.06	1.98	2.50	6.45
0,52	–	0,52	0.92	1.06	1.98	2.50	6.96
0,52	–	0,52	0.92	1.06	1.98	2.50	6.08
–	0,52	0,52	0.92	1.06	1.98	2.50	6.96

САПР | ТЛП | ВЕДИНХ | ВИНОКУР
ЦНИИП | СП | ГПИ В | БИРЛАКСИА
ИНВ ПОДЛ | ПОДПИСЬ И ДАТА | ВЗА 1 ИНВ

ВЕДОМОСТЬ РАСХОДА СТАЛИ НА 1 ЭЛЕМЕНТ, КГ

МАРКА ЭЛЕМЕНТА	ИЗДЕЛИЯ АРМАТУРНЫЕ								
	АРМАТУРА КЛАССА								
	Вр-I			A-III		A-I			ВСЕГО
	ГОСТ 6727-80			ГОСТ 5781-82		ГОСТ 5781-82			
	⌀4	⌀5	ИТОГО	⌀8	ИТОГО	⌀8	⌀10	ИТОГО	
4ПС 67.120.2.5-Л	1,08	1,29	2,37	0,19	0,19	0,82	—	0,82	3,38
4ПС 67.180.2.5-Л	1,62	1.96	3.58	0.19	0.19	0.00	1,56	1.56	5,33
4ПС 67.210.2.5-Л	1,89	2.29	4.18	0.19	0.19	0.00	1.56	1.56	5,93
4ПС 67.120.2.5-Я	1,08	1.29	2.37	0.19	0.19	0.82	—	0.82	3,38
4ПС 67.180.2.5-Я	1,62	1.96	3.58	0.19	0.19	0 82	—	0.82	4,59
4ПС 67.210.2.5-Я	1,89	2.29	4.18	0.19	0.19	0.82	—	0.82	5,19

ПРОДОЛЖЕНИЕ ВЕДОМОСТИ

ИЗДЕЛИЯ ЗАКЛАДНЫЕ					ОБЩИЙ РАСХОД
АРМАТУРА КЛАССА		ПРОКАТ		ВСЕГО	
A-III					
ГОСТ 5781-82		ГОСТ 103-76			
⌀8	ИТОГО	L45 X 5	ИТОГО		
0.64	0.64	1.36	1.36	2.00	5.38
0.64	0.64	1.36	1.36	2.00	7.33
0.64	0.64	1.36	1.36	2.00	7.93
0 64	0.64	1.36	1.36	2.00	5.38
0.64	0.64	1.36	1.36	2.00	6.59
0.64	0.64	1.36	1.36	2.00	7.19

САПР ТБЗТК | Т/П СП | ВЕДИН ВЕДИН | ВИНОКУР БУРЛАКОВА | ПОДПИСЬ И ДАТА | ВЗАМ ИНВ | ИНВ ПОДЛ

ВЕДОМОСТЬ РАСХОДА СТАЛИ НА 1 ЭЛЕМЕНТ, КГ

МАРКА ЭЛЕМЕНТА	ИЗДЕЛИЯ АРМАТУРНЫЕ											
	АРМАТУРА КЛАССА											
	A-III					Bp-I			A-I			ВСЕГО
	ГОСТ 5781-82					ГОСТ 6727-80			ГОСТ 5781-82			
	⌀18	⌀8	⌀10	⌀6	ИТОГО	⌀5	⌀4	ИТОГО	⌀12	⌀10	ИТОГО	
ПСК 60.6.2,5-Л	71.46	8.13	0.16	–	79.75	3.75	–	3.75	2.54	–	2.54	86.04
ПСК 60.6.2,5-Л-1	71.46	8.13	0.16	–	79.75	3.75		3.75	2.54	–	2.54	86.04
ПСК 60.9.2,5-Л	–	0.17	29.56	5.35	35.08	–	1.68	1.68	2.54	–	2.54	39.30
ПСК 60.9.2,5-Л-1	–	0.17	29.56	5.35	35.08	–	1.68	1.68	2.54	–	2.54	39.30
1ПСК 57.6.2,5-Л	67.02	8.45	–	–	75.47	3.51	–	3.51	–	1.56	1.56	80.54
1ПСК 57.6.2,5-Л-1	67.02	8.45	–	–	75.47	3.51	–	3.51	–	1.56	1.56	80.54

ПРОДОЛЖЕНИЕ ВЕДОМОСТИ

ИЗДЕЛИЯ ЗАКЛАДНЫЕ						ВСЕГО	ОБЩИЙ РАСХОД
АРМАТУРА КЛАССА		ПРОКАТ					
A-III							
ГОСТ 5781-82		ГОСТ 103-76					
⌀10	ИТОГО	-8 Х 60	-8 Х 70	-8 Х 120	ИТОГО		
1.12	1.12	1.52	1.50	–	3.02	4.14	90.18
2.32	2.32	2.72	1.50	–	4.22	6.54	92.58
1.12	1.12	1.52	1.50	–	3.02	4.14	43.44
2.32	2.32	2.72	1.50	–	4.22	6.54	45.84
1.80	1.80	0.76	0.75	0.90	2.41	4.21	84.75
3.00	3.00	1.96	0.75	0.90	3.61	6.61	87.15

ВЕДОМОСТЬ РАСХОДА СТАЛИ НА 1 ЭЛЕМЕНТ, КГ

МАРКА ЭЛЕМЕНТА	ИЗДЕЛИЯ АРМАТУРНЫЕ											
	АРМАТУРА КЛАССА											
	А-III					ВР-I			А-I			ВСЕГО
	ГОСТ 5781-82					ГОСТ 6727-80			ГОСТ 5781-82			
	Ø10	Ø6	Ø8	Ø18	ИТОГО	Ø4	Ø5	ИТОГО	Ø12	Ø10	ИТОГО	
1ПСК 57.9.2,5-Л	27,72	5,35	0,17	–	33,24	1,64	–	1,64	2,54	–	2,54	37,42
1ПСК 57.9.2,5-Л-1	27,72	5,35	0,17	–	33,24	1,64	–	1,64	2,54	–	2,54	37,42
2ПСК 57.6.2,5-Л	–	–	8,45	67,02	75,47	–	3.51	3.51	–	1.56	1.56	80.54
2ПСК 57.6.2,5-Л-1	–	–	8,45	67,02	75,47	–	3.51	3.51	–	1.56	1.56	80.54
2ПСК 57.9.2,5-Л	27,72	5,35	0.17	–	33,24	1.64	–	1.64	2.54	–	2.54	37.42
2ПСК 57.9.2,5-Л-1	27,72	5,35	0.17	–	33,24	1.64	–	1.64	2.54	–	2.54	37.42

ПРОДОЛЖЕНИЕ ВЕДОМОСТИ

ИЗДЕЛИЯ ЗАКЛАДНЫЕ							ОБЩИЙ РАСХОД
АРМАТУРА КЛАССА		ПРОКАТ				ВСЕГО	
А-III							
ГОСТ 5781-82		ГОСТ 103-76					
Ø10	ИТОГО	-8 X 120	-8 X 60	-8 X 70	ИТОГО		
1,80	1,80	0,90	0,76	0,75	2,41	4,21	41,63
3,00	3,00	0,90	1.96	0.75	3.61	6.61	44,03
1,80	1,80	0,90	0.76	0.75	2.41	4.21	84,75
3,00	3,00	0.90	1.96	0.75	3.61	6.61	87,15
1,80	1,80	0,90	0.76	0.75	2.41	4.21	41,63
3,00	3,00	0.90	1.96	0.75	3.61	6.61	44,03

САПР ТБЗТК | ТЛП СП | ВЕД.ИНЖ. | ВИНОКУР БУРЛАКОВА | ИНВ ПОДЛ | ПОДПИСЬ И ДАТА | ВЗАМ.ИНВ

ВЕДОМОСТЬ РАСХОДА СТАЛИ НА 1 ЭЛЕМЕНТ, КГ

МАРКА ЭЛЕМЕНТА	ИЗДЕЛИЯ АРМАТУРНЫЕ								
	АРМАТУРА КЛАССА								
	А-III			ВР-I			А-I		ВСЕГО
	ГОСТ 5781-82			ГОСТ 6727-80			ГОСТ 5781-82		
	Ø6	Ø8	ИТОГО	Ø4	Ø5	ИТОГО	Ø10	ИТОГО	
1ПС 27.5.6.2,5-Л	3,52	0,27	3.79	0.62	1.56	2.18	1.54	1.54	7,50
1ПС 27.5.6.2,5-Л-1	3,52	0.27	3.79	0.62	1.56	2.18	1.54	1.54	7,50
1ПС 27.5.9.2,5-Л	3,52	0.27	3.79	0.62	2.03	2.65	1.54	1.54	7,97
1ПС 27.5.9.2,5-Л-1	3,52	0.27	3.79	0.62	2.03	2.65	1.54	1.54	7,97

ПРОДОЛЖЕНИЕ ВЕДОМОСТИ

ИЗДЕЛИЯ ЗАКЛАДНЫЕ						ВСЕГО	ОБЩИЙ РАСХОД
АРМАТУРА КЛАССА		ПРОКАТ					
А-III							
ГОСТ 5781-82		ГОСТ 103-76					
Ø10	ИТОГО	-8 Х 60	-8 Х 70	-8 Х 120	ИТОГО		
1,80	1,80	0,76	0,75	0,90	2,41	4,21	11,71
3.00	3.00	1.96	0.75	0.90	3.61	6.61	14,11
1.80	1.80	0.76	0.75	0.90	2.41	4.21	12,18
3.00	3.00	1.96	0.75	0.90	3.61	6.61	14,58

ВЕДОМОСТЬ РАСХОДА СТАЛИ НА 1 ЭЛЕМЕНТ, КГ

МАРКА ЭЛЕМЕНТА	ИЗДЕЛИЯ АРМАТУРНЫЕ									ВСЕГО
	АРМАТУРА КЛАССА									
	А- III			ВР -I			А- I			
	ГОСТ 5781-82			ГОСТ 6727-80			ГОСТ 5781-82			
	Ø6	Ø8	ИТОГО	Ø4	Ø5	ИТОГО	Ø8	Ø10	ИТОГО	
1ПС 27.5.6.2,5-Я	3.52	0.27	3.79	0.62	1.56	2.18	0.84	—	0.84	6,80
1ПС 27.5.6.2,5-Я-1	3.52	0.27	3.79	0.62	1.56	2.18	0.84	—	0.84	6,80
1ПС 27.5.9.2,5-Я	3.52	0.27	3.79	0.62	2.03	2.65	—	1.54	1.54	7,97
1ПС 27.5.9.2,5-Я-1	3.52	0.27	3.79	0.62	2.03	2.65	—	1.54	1.54	7,97

ПРОДОЛЖЕНИЕ ВЕДОМОСТИ

ИЗДЕЛИЯ ЗАКЛАДНЫЕ						ВСЕГО	ОБЩИЙ РАСХОД
АРМАТУРА КЛАССА		ПРОКАТ					
А- III							
ГОСТ 5781-82		ГОСТ 103-76					
Ø10	ИТОГО	-8 Х 60	-8 Х 70	-8 Х 120	ИТОГО		
1,80	1,80	0.76	0.75	0.90	2.41	4.21	11,01
3.00	3.00	1.96	0.75	0.90	3.61	6.61	13,41
1.80	1.80	0.76	0.75	0.90	2.41	4.21	12,18
3.00	3.00	1.96	0.75	0.90	3.61	6.61	14,58

ГАПР | ТЛП | ВЕДУЩ. | ВУРЛАКОВА
ЦНИИП | СП | ИНЖЕР | ЧЕНЕКОВА

ИНВ. ПОДЛ. | ПОДПИСЬ И ДАТА | ВЗАМ.ИНВ.

ВЕДОМОСТЬ РАСХОДА СТАЛИ НА 1 ЭЛЕМЕНТ, КГ

МАРКА ЭЛЕМЕНТА	ИЗДЕЛИЯ АРМАТУРНЫЕ									
	АРМАТУРА КЛАССА									
	А- III				ВР -I			А-I		ВСЕГО
	ГОСТ 5781-82				ГОСТ 6727-80			ГОСТ 5781-82		
	Ø6	Ø10	Ø8	ИТОГО	Ø4	Ø5	ИТОГО	Ø12	ИТОГО	
1ПС 27.5.12.2.5-Л	4,69	0,16	0,17	5,02	0,82	2,74	3,56	2,56	2,56	11,14
1ПС 27.5.12.2.5-Л-1	4.69	0.16	0.17	5.02	0.82	2.74	3.56	2.56	2.56	11,14
1ПС 27.5.15.2.5-Л	5.86	0.16	0.17	6.19	1.03	3.45	4.48	2.56	2.56	13,23
1ПС 27.5.15.2.5-Л-1	5.86	0.16	0.17	6.19	1.03	3.45	4.48	2.56	2.56	13,23

ИЗДЕЛИЯ ЗАКЛАДНЫЕ							ОБЩИЙ РАСХОД
АРМАТУРА КЛАССА		ПРОКАТ				ВСЕГО	
А- III							
ГОСТ 5781-82		ГОСТ 103-76					
Ø10	ИТОГО	-8 X 60	-8 X 70	-8 X 120	ИТОГО		
1,80	1,80	0,76	0,75	0,90	2,41	4,21	15,35
3.00	3.00	1.96	0.75	0.90	3.61	6.61	17.75
1.80	1.80	0.76	0.75	0.90	2.41	4.21	17.44
3.00	3.00	1.96	0.75	0.90	3.61	6.61	19.84

САПР | ТЛП | ВЕДУЩ. БУРЛАКОВА
ЦНИИП | СП | ИНЖЕНЕР ЧЕЧЕНКОВА

ИНВ. ПОДЛ | ПОДПИСЬ И ДАТА | ВЗАМ.ИНВ

24764 129

ФОРМАТ А3

ВЕДОМОСТЬ РАСХОДА СТАЛИ НА 1 ЭЛЕМЕНТ, КГ

МАРКА ЭЛЕМЕНТА	ИЗДЕЛИЯ АРМАТУРНЫЕ								
	АРМАТУРА КЛАССА								
	A-III			Вр-I			A-I		ВСЕГО
	ГОСТ 5781-82			ГОСТ 6727-80			ГОСТ 5781-82		
	Ø6	Ø8	ИТОГО	Ø4	Ø5	ИТОГО	Ø10	ИТОГО	
1ПС 27.5.12.2.5-Я	4,69	0,27	4,96	0,82	2,74	3,56	1,54	1,54	10,06
1ПС 27.5.12.2.5-Я-1	4,69	0,27	4,96	0.82	2.74	3.56	1.54	1.54	10.06
1ПС 27.5.15.2.5-Я	5,86	0,27	6,13	1.03	3.45	4.48	1.54	1.54	12.15
1ПС 27.5.15.2.5-Я-1	5,86	0,27	6,13	1.03	3.45	4.48	1.54	1.54	12.15

ИЗДЕЛИЯ ЗАКЛАДНЫЕ							ОБЩИЙ РАСХОД
АРМАТУРА КЛАССА		ПРОКАТ				ВСЕГО	
A-III							
ГОСТ 5781-82		ГОСТ 103-76					
Ø10	ИТОГО	-8 Х 60	-8 Х 70	-8 Х 120	ИТОГО		
1,80	1,80	0,76	0,75	0,90	2,41	4,21	14,27
3,00	3,00	1.96	0.75	0.90	3.61	6.61	16,67
1,80	1,80	0,76	0.75	0.90	2.41	4.21	16,36
3,00	3,00	1,96	0.75	0.90	3.61	6.61	18,76

ГАДР | ТЛП | ВЕДИНА | ИНВ.№ ПОДЛ

ШНИЛП | СП | ИНВ.№ | БУРЛАКОВА | ЧЕНЕКОВА

ПОДПИСЬ И ДАТА | ВЗАМ.ИНВ.№

ВЕДОМОСТЬ РАСХОДА СТАЛИ НА 1 ЭЛЕМЕНТ, КГ

МАРКА ЭЛЕМЕНТА	ИЗДЕЛИЯ АРМАТУРНЫЕ											
	АРМАТУРА КЛАССА											
	А- III				ВР -I			А -I				ВСЕГО
	ГОСТ 5781-82				ГОСТ 6727-80			ГОСТ 5781-82				
	Ø6	Ø10	Ø8	ИТОГО	Ø4	Ø5	ИТОГО	Ø12	Ø14	Ø10	ИТОГО	
1ПС 27,5.18 2,5-Л	7,03	0,16	0,17	7,36	1,24	4,16	5,40	2,56	–	–	2,56	15,32
1ПС 27,5.18 2,5-Л-1	7.03	0.16	0.17	7.36	1.24	4.16	5.40	2.56	–	–	2.56	15.32
1ПС 27,5 21.2,5-Л	5.86	0.32	2.26	8.44	1.24	4.87	6.11	–	4.06	–	4.06	18.60
1ПС 27,5.21.2,5-Л-1	5.86	0.32	2.26	8.44	1.24	4.87	6.11	–	4 06	–	4.06	18.60
1ПС 27,5.18.2,5-Я	7.03	–	0.27	7.30	1 24	4.16	5.40	–	–	1 54	1.54	14.24
1ПС 27,5 18.2,5-Я-1	7.03	–	0 27	7.30	1.24	4.16	5.40	–	–	1.54	1.54	14.24

ИЗДЕЛИЯ ЗАКЛАДНЫЕ							ОБЩИЙ РАСХОД
АРМАТУРА КЛАССА		ПРОКАТ				ВСЕГО	
А- III							
ГОСТ 5781-82		ГОСТ 103-76					
Ø10	ИТОГО	-8 X 60	-8 X 70	-8 X 120	ИТОГО		
1,80	1,80	0,76	0,75	0,90	2,41	4,21	19,53
3,00	3,00	1,96	0,75	0,90	3,61	6,61	21,93
1 80	1.80	0.76	0.75	0.90	2.41	4.21	22 81
3.00	3.00	1.96	0.75	0.90	3 61	6.61	25 21
1.80	1.80	0.76	0.75	0.90	2.41	4.21	18.45
3.00	3.00	1.96	0.75	0.90	3.61	6.61	20.85

САПР ЦНИИП | ТЛП СП | ВЕДИНД ИНЖЕНЕР | БУРЛАКОВА ЧЕЧЕНКОВА

ИНВ ПОДЛ | ПОДПИСЬ И ДАТА | ВЗАМ ИНВ

24764 131

ФОРМАТ А3

ВЕДОМОСТЬ РАСХОДА СТАЛИ НА 1 ЭЛЕМЕНТ, КГ

МАРКА ЭЛЕМЕНТА	ИЗДЕЛИЯ АРМАТУРНЫЕ								
	АРМАТУРА КЛАССА								
	А- III			ВР -I			А -I		ВСЕГО
	ГОСТ 5781-82			ГОСТ 6727-80			ГОСТ 5781-82		
	Ø6	Ø8	ИТОГО	Ø4	Ø5	ИТОГО	Ø10	ИТОГО	
2ПС 27.5.6.2.5-Л	3,52	0,27	3,79	0,62	1,56	2,18	1,54	1,54	7,50
2ПС 27.5.6.2.5-Л-1	3,52	0.27	3.79	0.62	1.56	2.18	1.54	1.54	7,50
2ПС 27.5.9.2.5-Л	3,52	0.27	3.79	0.62	2.03	2.65	1.54	1.54	7,97
2ПС 27.5.9 2.5-Л-1	3,52	0.27	3.79	0.62	2.03	2.65	1.54	1.54	7,97

ИЗДЕЛИЯ ЗАКЛАДНЫЕ						ВСЕГО	ОБЩИЙ РАСХОД
АРМАТУРА КЛАССА		ПРОКАТ					
А-III							
ГОСТ 5781-82		ГОСТ 103-76					
Ø10	ИТОГО	8 Х 60	-8 Х 70	-8 Х 120	ИТОГО		
1,80	1,80	0,76	0,75	0,90	2,41	4,21	11,71
3 00	3.00	1.96	0.75	0.90	3.61	6 61	14.11
1.80	1.80	0.76	0.75	0.90	2.41	4.21	12.18
3.00	3 00	1.96	0.75	0.90	3.61	6.61	14.58

САПР ТАП ГИП ВЕДИНА ВЕДИНА ВЕДИНА

ВЕДОМОСТЬ РАСХОДА СТАЛИ НА 1 ЭЛЕМЕНТ, КГ

МАРКА ЭЛЕМЕНТА	ИЗДЕЛИЯ АРМАТУРНЫЕ									
	АРМАТУРА КЛАССА									
	А-III			ВР-I			А-I			ВСЕГО
	ГОСТ 5781-82			ГОСТ 6727-80			ГОСТ 5781-82			
	Ø6	Ø8	ИТОГО	Ø4	Ø5	ИТОГО	Ø8	Ø10	ИТОГО	
2ПС 27.5.6.2.5-Я	3,52	0,27	3,79	0,62	1,56	2,18	0.84	0.00	0,84	6,80
2ПС 27.5.6.2.5-Я-1	3,52	0.27	3.79	0.62	1.56	2.18	0.84	0.00	0.84	6.80
2ПС 27.5.9.2.5-Я	3,52	0.27	3.79	0.62	2.03	2.65	—	1.54	1.54	7.97
2ПС 27.5.9.2.5-Я-1	3,52	0.27	3.79	0.62	2.03	2.65	—	1.54	1.54	7.97

ИЗДЕЛИЯ ЗАКЛАДНЫЕ							ОБЩИЙ РАСХОД
АРМАТУРА КЛАССА		ПРОКАТ				ВСЕГО	
А-III							
ГОСТ 5781-82		ГОСТ 103-76					
Ø10	ИТОГО	-8 X 60	-8 X 70	-8 X 120	ИТОГО		
1,80	1,80	0,76	0,75	0,90	2,41	4,21	11,01
3,00	3,00	1.96	0.75	0.90	3.61	6.61	13,41
1.80	1.80	0.76	0.75	0.90	2.41	4.21	12,18
3.00	3.00	1.96	0.75	0.90	3.61	6.61	14,58

ВЕДОМОСТЬ РАСХОДА СТАЛИ НА 1 ЭЛЕМЕНТ, КГ

МАРКА ЭЛЕМЕНТА	ИЗДЕЛИЯ АРМАТУРНЫЕ									
	АРМАТУРА КЛАССА									
	А- III				ВР -I			А -I		ВСЕГО
	ГОСТ 5781-82				ГОСТ 6727-80			ГОСТ 5781-82		
	Ø6	Ø10	Ø8	ИТОГО	Ø4	Ø5	ИТОГО	Ø12	ИТОГО	
2ПС 27.5.12.2.5-Л	4,69	0,16	0,17	5,02	0,82	2,74	3,56	2,56	2,56	11,14
2ПС 27.5.12.2.5-Л-1	4.69	0.16	0.17	5.02	0.82	2,74	3,56	2,56	2,56	11,14
2ПС 27.5.15.2.5-Л	5.86	0.16	0.17	6.19	1 03	3,45	4,48	2,56	2,56	13,23
2ПС 27.5.15.2.5-Л-1	5 86	0.16	0 17	6.19	1.03	3,45	4,48	2,56	2,56	13,23

ИЗДЕЛИЯ ЗАКЛАДНЫЕ							ОБЩИЙ РАСХОД
АРМАТУРА КЛАССА		ПРОКАТ				ВСЕГО	
А- III							
ГОСТ 5781-82		ГОСТ 103-76					
Ø10	ИТОГО	-8 X 60	-8 X 70	-8 X 120	ИТОГО		
1,80	1,80	0,76	0,75	0,90	2,41	4,21	15,35
3 00	3,80	1,96	0,75	0,90	3,61	6,61	17,75
1.80	1.80	0.76	0.75	0.90	2 41	4,21	17,44
3.00	3.00	1.96	0.75	0.90	3 61	6 61	19,84

САПР	ТЛП	ВЕДИНЖ	БУРЛАКОВА
ЦНИИП	СП	ИНЖЕНЕР	ЧЕЧЕНКОВА

ВЗАМ.ИНВ

ПОДПИСЬ И ДАТА

ИНВ ПОДЛ

ВЕДОМОСТЬ РАСХОДА СТАЛИ НА 1 ЭЛЕМЕНТ, КГ

МАРКА ЭЛЕМЕНТА	ИЗДЕЛИЯ АРМАТУРНЫЕ								
	АРМАТУРА КЛАССА								
	А-III			ВР-I			А-I		ВСЕГО
	ГОСТ 5781-82			ГОСТ 6727-80			ГОСТ 5781-82		
	Ø6	Ø8	ИТОГО	Ø4	Ø5	ИТОГО	Ø10	ИТОГО	
2ПС 27.5.12.2,5-Я	4.69	0.27	4.96	0.82	2.74	3.56	1,54	1,54	10,06
2ПС 27.5.12.2,5-Я-1	4.69	0.27	4.96	0.82	2.74	3.56	1,54	1,54	10,06
2ПС 27.5.15.2,5-Я	5.86	0.27	6.13	1.03	3.45	4.48	1,54	1,54	12,15
2ПС 27.5.15.2,5-Я-1	5.86	0.27	6.13	1.03	3.45	4.48	1,54	1,54	12,15

ИЗДЕЛИЯ ЗАКЛАДНЫЕ							ОБЩИЙ РАСХОД
АРМАТУРА КЛАССА		ПРОКАТ				ВСЕГО	
А-III							
ГОСТ 5781-82		ГОСТ 103-76					
Ø10	ИТОГО	-8 X 60	-8 X 70	-8 X 120	ИТОГО		
1,80	1,80	0,76	0,75	0,90	2,41	4,21	14,27
3.00	3.00	1.96	0.75	0.90	3,61	6,61	16,67
1.80	1.80	0.76	0.75	0.90	2,41	4,21	16,36
3.00	3.00	1.96	0.75	0.90	3,61	6,61	18,76

АПР ЦНИИП | ТЛП СП | ВЕД.ИНЖ. ИНЖ.ЭЛ. | БИРЛАКОВА ЧЕЧЕНКОВА

ИНВ ПОДЛ. | ПОДПИСЬ И ДАТА | ВЗАМ.ИНВ

24764 135

ФОРМАТ А3

ВЕДОМОСТЬ РАСХОДА СТАЛИ НА 1 ЭЛЕМЕНТ, КГ

МАРКА ЭЛЕМЕНТА	ИЗДЕЛИЯ АРМАТУРНЫЕ											
	АРМАТУРА КЛАССА											
	А-III				Вр-I			А-I				ВСЕГО
	ГОСТ 5781-82				ГОСТ 6727-80			ГОСТ 5781-82				
	Ø6	Ø10	Ø8	ИТОГО	Ø4	Ø5	ИТОГО	Ø12	Ø14	Ø10	ИТОГО	
2ПС 27.5.18.2.5-Л	7,03	0,16	0,17	7,36	1,24	4,16	5,40	2,56	–	–	2,56	15,32
2ПС 27.5 18.2.5-Л-1	7,03	0,16	0,17	7,36	1,24	4,16	5,40	2,56	–	–	2.56	15,32
2ПС 27.5 21.2.5-Л	5 86	0.32	2.26	8.44	1.24	4.87	6.11	–	4.06	–	4.06	18.60
2ПС 27.5.21.2.5-Л-1	5.86	0.32	2.26	8.44	1 24	4.87	6.11	–	4.06	–	4.06	18.60
2ПС 27.5 18 2.5-Я	7.03	–	0.27	7.30	1.24	4 16	5.40	–	–	1.54	1.54	14.24
2ПС 27.5.18 2.5-Я-1	7.03	–	0.27	7 30	1.24	4.16	5.40	–	–	1 54	1.54	14,24

ИЗДЕЛИЯ ЗАКЛАДНЫЕ						ВСЕГО	ОБЩИЙ РАСХОД
АРМАТУРА КЛАССА		ПРОКАТ					
А-III							
ГОСТ 5781-82		ГОСТ 103-76					
Ø10	ИТОГО	-8 Х 60	-8 Х 70	-8 Х 120	ИТОГО		
1,80	1,80	0,76	0,75	0,90	2,41	4,21	19,53
3,00	3,00	1,96	0,75	0,90	3.61	6.61	21,93
1,80	1,80	0,76	0,75	0,90	2.41	4.21	22,81
3,00	3,00	1,96	0,75	0,90	3 61	6 61	25,21
1,80	1,80	0,76	0,75	0,90	2.41	4.21	18,45
3,00	3,00	1,96	0,75	0,90	3.61	6 61	20,85

САПР ТМП СП ИНЖИЖ

ВЕДУЩ. ВЯРЛАКОВА ИНЖЕН. ЧЕЧЕНКОВА

ИНВ. № ПОДЛ. | ПОДПИСЬ И ДАТА | ВЗАМ. ИНВ. №

ВЕДОМОСТЬ РАСХОДА СТАЛИ НА 1 ЭЛЕМЕНТ, КГ

МАРКА ЭЛЕМЕНТА	ИЗДЕЛИЯ АРМАТУРНЫЕ										
	АРМАТУРА КЛАССА										
	А-III				ВР-I			А-I			ВСЕГО
	ГОСТ 5781-82				ГОСТ 6727-80			ГОСТ 5781-82			
	Ø6	Ø10	Ø8	ИТОГО	Ø4	Ø5	ИТОГО	Ø10	Ø12	ИТОГО	
1ПС 57.5.6.2.5-Л	5,01	6,96	0,27	12,24	1,21	2,96	4,17	1,54	—	1,54	17,95
1ПС 57.5.6.2.5-Л-1	5,01	6,96	0,27	12,24	1,21	2,96	4,17	1,54	—	1,54	17,95
1ПС 57.5.9.2.5-Л	—	0,16	13,53	13,69	1,21	3,47	4,68	—	2,56	2,56	20,94
1ПС 57.5.9.2.5-Л-1	—	0,16	13,53	13,69	1,21	3,47	4,68	—	2,56	2,56	20,94

ИЗДЕЛИЯ ЗАКЛАДНЫЕ							ОБЩИЙ РАСХОД
АРМАТУРА КЛАССА		ПРОКАТ				ВСЕГО	
А-III							
ГОСТ 5781-82		ГОСТ 103-76					
Ø10	ИТОГО	-8 Х 60	-8 Х 70	-8 Х 120	ИТОГО		
1,80	1,80	0,76	0,75	0,90	2,41	4,21	22,16
3,00	3,00	1,96	0,75	0,90	3,61	6,61	24,56
1,80	1,80	0,76	0,75	0,90	2,41	4,21	25,15
3,00	3,00	1,96	0,75	0,90	3,61	6,61	27,55

САПР ЦНИИП | ТЛП СП | ВЕДИНК ИНЖЕНЕР | БУРЛАКОВА ЧЕРЕЧКОВА

ИНВ ПОДЛ | ПОДПИСЬ И ДАТА | ВЗАМ.ИНВ

24764 137

ФОРМАТ А3

ВЕДОМОСТЬ РАСХОДА СТАЛИ НА 1 ЭЛЕМЕНТ, КГ

МАРКА ЭЛЕМЕНТА	ИЗДЕЛИЯ АРМАТУРНЫЕ									
	АРМАТУРА КЛАССА									
	А- III				ВР -I			А- I		ВСЕГО
	ГОСТ 5781-82				ГОСТ 6727-80			ГОСТ 5781-82		
	Ø6	Ø10	Ø8	ИТОГО	Ø4	Ø5	ИТОГО	Ø10	ИТОГО	
1ПС 57.5.6.2.5-Я	5,01	6,96	0,27	12,24	1,21	2,96	4,17	1,54	1,54	17,95
1ПС 57.5.6.2.5-Я-1	5,01	6,96	0,27	12,24	1,21	2,96	4,17	1,54	1,54	17,95
1ПС 57.5.9.2.5-Я	—	—	13,64	13,64	1,21	3,47	4,68	1,54	1,54	19,86
1ПС 57.5 9.2.5-Я-1	—	—	13,64	13,64	1,21	3,47	4,68	1,54	1,54	19,86

ИЗДЕЛИЯ ЗАКЛАДНЫЕ							ОБЩИЙ РАСХОД
АРМАТУРА КЛАССА		ПРОКАТ				ВСЕГО	
А-III							
ГОСТ 5781-82		ГОСТ 103-76					
Ø10	ИТОГО	-8 X 60	-8 X 70	-8 X 120	ИТОГО		
1,80	1,80	0,76	0,75	0,90	2,41	4,21	22,16
3,00	3,00	1 96	0 75	0.90	3 61	6.61	24.56
1,80	1,80	0 76	0.75	0 90	2.41	4.21	24 07
3,00	3,00	1 96	0.75	0.90	3 61	6.61	26 47

САПР	ТЛП	ВЕДИНХ	БУРЛАКОВА
ЦНИИП	ОП	ИНЖЕНЕР	ЧЕЧЕНКОВА

ИНВ ПОДЛ	ПОДПИСЬ И ДАТА	ВЗАМ.ИНВ

ВЕДОМОСТЬ РАСХОДА СТАЛИ НА 1 ЭЛЕМЕНТ, КГ

МАРКА ЭЛЕМЕНТА	ИЗДЕЛИЯ АРМАТУРНЫЕ										
	АРМАТУРА КЛАССА										
	А-III				ВР-I			А-I			ВСЕГО
	ГОСТ 5781-82				ГОСТ 6727-80			ГОСТ 5781-82			
	Ø6	Ø8	Ø10	ИТОГО	Ø4	Ø5	ИТОГО	Ø14	Ø16	ИТОГО	
1ПС 57.5.12.2.5-Л	2,50	13,53	0,32	16,36	1,62	4,68	6,30	4,06	–	4,06	26,71
1ПС 57.5 12 2.5-Л-1	2,50	13.53	0.32	16.36	1 62	4.68	6.30	4 06	–	4 06	26,71
1ПС 57.5 15 2.5-Л	2,50	17.82	0.59	20 91	2 02	5.89	7.91	–	5.84	5 84	34,66
1ПС 57.5.15.2.5-Л-1	2,50	17.82	0.59	20 91	2.02	5.89	7.91	–	5.84	5.84	34,66

ИЗДЕЛИЯ ЗАКЛАДНЫЕ							ОБЩИЙ РАСХОД
АРМАТУРА КЛАССА		ПРОКАТ				ВСЕГО	
А-III							
ГОСТ 5781-82		ГОСТ 103-76					
Ø10	ИТОГО	-8 X 60	-8 X 70	-8 X 120	ИТОГО		
1,80	1,80	0,76	0,75	0,90	2,41	4,21	30,92
3.00	3 00	1.96	0.75	0.90	3.61	6.61	33,33
1.80	1.80	0.76	0.75	0.90	2.41	4.21	38,87
3.00	3.00	1.96	0.75	0.90	3.61	6.61	41,27

САПР | ТЛП | ВЕДИНОВ | БУРЛАКОВА
ЦНИИП | СП | ИНЖЕНЕР | ЧЕЧЕНКОВА

ИНВ ПОДЛ | ПОДПИСЬ И ДАТА | ВЗАМ.ИНВ

24764 139

ФОРМАТ А3

ВЕДОМОСТЬ РАСХОДА СТАЛИ НА 1 ЭЛЕМЕНТ, КГ

МАРКА ЭЛЕМЕНТА	ИЗДЕЛИЯ АРМАТУРНЫЕ									
	АРМАТУРА КЛАССА									
	А-III				ВР-1			А-I		ВСЕГО
	ГОСТ 5781-82				ГОСТ 6727-80			ГОСТ 5781-82		
	Ø6	Ø8	Ø10	ИТОГО	Ø4	Ø5	ИТОГО	Ø12	ИТОГО	
1ПС 57.5.12.2.5-Я	2,50	13,53	0,16	16,20	1,62	4,68	6,30	2,56	2,56	25,05
1ПС 57.5.12.2.5-Я-1	2,50	13,53	0,16	16,20	1.62	4.68	6.30	2.56	2.56	25,05
1ПС 57.5.15.2.5-Я	2,50	17,99	0,16	20,65	2.02	5.89	7.91	2.56	2.56	31,12
1ПС 57.5.15.2.5-Я-1	2,50	17,99	0,16	20,65	2.02	5.89	7.91	2.56	2.56	31,12

ИЗДЕЛИЯ ЗАКЛАДНЫЕ							ОБЩИЙ РАСХОД
АРМАТУРА КЛАССА		ПРОКАТ				ВСЕГО	
А-III							
ГОСТ 5781-82		ГОСТ 103-76					
Ø10	ИТОГО	-8 X 60	-8 X 70	-8 X 120	ИТОГО		
1,80	1,80	0,76	0,75	0,90	2,41	4,21	29,26
3.00	3.00	1.96	0.75	0.90	3.61	6.61	31,67
1.80	1.80	0.76	0.75	0.90	2.41	4.21	35,33
3.00	3.00	1.96	0.75	0.90	3.61	6.61	37,73

САПР ЦНИИП | ТЛП СП | ДЕДИНА ИНЖЕНЕР | БИРЛАКОВА ЧЕЧЕНКОВА
ИНВ ПОДЛ | ПОДПИСЬ И ДАТА | ВЗАМ.ИНВ

ВЕДОМОСТЬ РАСХОДА СТАЛИ НА 1 ЭЛЕМЕНТ, КГ

МАРКА ЭЛЕМЕНТА	ИЗДЕЛИЯ АРМАТУРНЫЕ											
	АРМАТУРА КЛАССА											
	A-III					Вр-I			A-I			ВСЕГО
	ГОСТ 5781-82					ГОСТ 6727-80			ГОСТ 5781-82			
	Ø6	Ø8	Ø12	Ø10	ИТОГО	Ø4	Ø5	ИТОГО	Ø18	Ø14	ИТОГО	
1ПС 57.5.18.2.5-Л	5,01	17,82	0,56	0,27	23,66	2,42	7,09	9,51	8,66	—	8,66	41,83
1ПС 57.5.18.2.5-Л-1	5,01	17,82	0,56	0.27	23.66	2.42	7.09	9.51	8.66	—	8,66	41,83
1ПС 57.5.21.2.5-Л	—	26,73	0,56	0.27	27.56	2.42	8.30	10.72	8.66	—	8,66	46,94
1ПС 57.5.21.2.5-Л-1	—	26,73	0.56	0.27	27.56	2.42	8.30	10.72	8.66	—	8,66	46,94
1ПС 57.5.18.2.5-Я	5,01	17,99	—	0.32	23.32	2.42	7.09	9.51	—	4.06	4,06	36,89
1ПС 57.5.18.2.5-Я-1	5,01	17.99	—	0.32	23.32	2.42	7.09	9.51	—	4.06	4,06	36,89

ИЗДЕЛИЯ ЗАКЛАДНЫЕ							ОБЩИЙ РАСХОД
АРМАТУРА КЛАССА		ПРОКАТ				ВСЕГО	
A-III							
ГОСТ 5781-82		ГОСТ 103-76					
Ø10	ИТОГО	-8 Х 60	-8 Х 70	-8 Х 120	ИТОГО		
1,80	1,80	0,76	0,75	0,90	2,41	4,21	46,04
3,00	3,00	1,96	0,75	0,90	3,61	6,61	48,44
1,80	1,80	0,76	0,75	0,90	2,41	4,21	51,15
3,00	3,00	1,96	0,75	0,90	3,61	6,61	53,55
1,80	1,80	0,76	0,75	0,90	2,41	4,21	41,10
3,00	3,00	1,96	0,75	0,90	3,61	6,61	43,50

САПР ТАП ВЕДНН БУРАКОВА
ИНВЕР ЧЕЧЕНКОВА
УНИФИЦ СП
ВЗАМ.ИНВ
ПОДПИСЬ И ДАТА
ИНВ ПОДЛ

ВЕДОМОСТЬ РАСХОДА СТАЛИ НА 1 ЭЛЕМЕНТ, КГ

МАРКА ЭЛЕМЕНТА	ИЗДЕЛИЯ АРМАТУРНЫЕ										
	АРМАТУРА КЛАССА										
	А-III				ВР-I			А-I			ВСЕГО
	ГОСТ 5781-82				ГОСТ 6727-80			ГОСТ 5781-82			
	Ø6	Ø10	Ø8	ИТОГО	Ø4	Ø5	ИТОГО	Ø10	Ø12	ИТОГО	
2ПС 57.5.6.2.5-Л	5,01	6,96	0,27	12,24	1,21	2,96	4,17	1,54	–	1,54	17,95
2ПС 57.5.6.2.5-Л-1	5,01	6,96	0,27	12,24	1,21	2.96	4.17	1.54	–	1.54	17,95
2ПС 57.5.9.2.5-Л	–	0,16	13,53	13,69	1,21	3.47	4.68	–	2.56	2.56	20,94
2ПС 57.5.9.2.5-Л-1	–	0,16	13,53	13,69	1,21	3.47	4.68	–	2.56	2.56	20,94

ИЗДЕЛИЯ ЗАКЛАДНЫЕ							ОБЩИЙ РАСХОД
АРМАТУРА КЛАССА		ПРОКАТ				ВСЕГО	
А-III							
ГОСТ 5781-82		ГОСТ 103-76					
Ø10	ИТОГО	-8 X 60	-8 X 70	-8 X 120	ИТОГО		
1,80	1,80	0,76	0,75	0,90	2,41	4,21	22,16
3,00	3,00	1,96	0,75	0,90	3,61	6,61	24,56
1,80	1,80	0,76	0.75	0,90	2.41	4.21	25.15
3,00	3,00	1,96	0.75	0,90	3.61	6.61	27.55

САПР | ТЛП | ВЕДИНЕ | БУРЛАКОВА
ЦНИИП | СП | ИНЖЕНЕР | ЧЕЧЕНКОВА

ИНВ ПОДЛ | ПОДПИСЬ И ДАТА | ВЗАМ.ИНВ

ВЕДОМОСТЬ РАСХОДА СТАЛИ НА 1 ЭЛЕМЕНТ, КГ

МАРКА ЭЛЕМЕНТА	ИЗДЕЛИЯ АРМАТУРНЫЕ									
	АРМАТУРА КЛАССА									
	А-III				ВР-I			А-I		ВСЕГО
	ГОСТ 5781-82				ГОСТ 6727-80			ГОСТ 5781-82		
	Ø6	Ø10	Ø8	ИТОГО	Ø4	Ø5	ИТОГО	Ø10	ИТОГО	
2ПС 57.5.6.2.5-Я	5,01	6,96	0,27	12,24	1,21	2,96	4,17	1,54	1,54	17,95
2ПС 57.5.6.2.5-Я-1	5,01	6,96	0,27	12,24	1,21	2,96	4,17	1,54	1,54	17,95
2ПС 57.5.9.2.5-Я	–	–	13 64	13,64	1,21	3,47	4,68	1,54	1,54	19,86
2ПС 57.5.9.2.5-Я-1	–	–	13 64	13,64	1,21	3,47	4,68	1,54	1,54	19,86

ИЗДЕЛИЯ ЗАКЛАДНЫЕ							ОБЩИЙ РАСХОД
АРМАТУРА КЛАССА		ПРОКАТ				ВСЕГО	
А-III							
ГОСТ 5781-82		ГОСТ 103-76					
Ø10	ИТОГО	-8 X 60	-8 X 70	-8 X 120	ИТОГО		
1,80	1,80	0,76	0,75	0,90	2,41	4,21	22,16
3,00	3,00	1,96	0,75	0,90	3,61	6,61	24,56
1,80	1,80	0,76	0,75	0,90	2,41	4,21	24,07
3,00	3,00	1,96	0,75	0,90	3,61	6,61	26,47

САПР | ТЛП | ВЕДИНЖ | БУРЛАКОВА
ЦНИИП | СП | ИНЖЕНЕР | ЧЕЧЕНКОВА

ИНВ. ПОДЛ. | ПОДПИСЬ И ДАТА | ВЗАМ. ИНВ.

24764 143

ФОРМАТ А3

ВЕДОМОСТЬ РАСХОДА СТАЛИ НА 1 ЭЛЕМЕНТ, КГ

МАРКА ЭЛЕМЕНТА	ИЗДЕЛИЯ АРМАТУРНЫЕ										
	АРМАТУРА КЛАССА										
	А-III				ВР-I			А-I			ВСЕГО
	ГОСТ 5781-82				ГОСТ 6727-80			ГОСТ 5781-82			
	Ø6	Ø8	Ø10	ИТОГО	Ø4	Ø5	ИТОГО	Ø14	Ø16	ИТОГО	
2ПС 57.5.12.2,5-Л	2.50	13.53	0.32	16.36	1.62	4.68	6.30	4.06	—	4.06	26.71
2ПС 57.5.12.2,5-Л-1	2.50	13.53	0.32	16.36	1.62	4.68	6.30	4.06	—	4.06	26.71
2ПС 57.5.15.2,5-Л	2.50	17.82	0.59	20.91	2.02	5.89	7.91	—	5.84	5.84	34.66
2ПС 57.5.15.2,5-Л-1	2.50	17.82	0.59	20.91	2.02	5.89	7.91	—	5.84	5.84	34.66

ИЗДЕЛИЯ ЗАКЛАДНЫЕ							ОБЩИЙ РАСХОД
АРМАТУРА КЛАССА		ПРОКАТ				ВСЕГО	
А-III							
ГОСТ 5781-82		ГОСТ 103-76					
Ø10	ИТОГО	-8 Х 60	-8 Х 70	-8 Х 120	ИТОГО		
1.80	1.80	0.76	0.75	0.90	2.41	4.21	30.92
3.00	3.00	1.96	0.75	0.90	3.61	6.61	33.33
1.80	1.80	0.76	0.75	0.90	2.41	4.21	38.87
3.00	3.00	1.96	0.75	0.90	3.61	6.61	41.27

САПР ТАП ГИП
ВЕДУЩ СП
ВЕДУЩ ЧЕЧЕНКОВА
ВЕДУЩ ЧЕЧЕНКОВА
ВЗАМ.ИНВ
ПОДПИСЬ И ДАТА
ИНВ. ПОДЛ.

ВЕДОМОСТЬ РАСХОДА СТАЛИ НА 1 ЭЛЕМЕНТ, КГ

МАРКА ЭЛЕМЕНТА	ИЗДЕЛИЯ АРМАТУРНЫЕ									
	АРМАТУРА КЛАССА									
	A-III				Bp-I			A-I		ВСЕГО
	ГОСТ 5781-82				ГОСТ 6727-80			ГОСТ 5781-82		
	Ø6	Ø8	Ø10	ИТОГО	Ø4	Ø5	ИТОГО	Ø12	ИТОГО	
2ПС 57.5.12.2,5-Я	2,50	13,53	0,16	16,20	1,62	4,68	6,30	2,56	2,56	25,05
2ПС 57.5.12.2,5-Я-1	2,50	13,53	0,16	16,20	1,62	4,68	6,30	2,56	2,56	25,05
2ПС 57.5.15.2,5-Я	2,50	17.99	0.16	20.65	2.02	5.89	7.91	2.56	2.56	31.12
2ПС 57.5.15.2,5-Я-1	2,50	17.99	0.16	20.65	2.02	5.89	7.91	2.56	2.56	31.12

ИЗДЕЛИЯ ЗАКЛАДНЫЕ							ОБЩИЙ РАСХОД
АРМАТУРА КЛАССА		ПРОКАТ				ВСЕГО	
A-III							
ГОСТ 5781-82		ГОСТ 103-76					
Ø10	ИТОГО	-8 Х 60	-8 Х 70	-8 Х 120	ИТОГО		
1,80	1,80	0,76	0,75	0,90	2,41	4,21	29,26
3,00	3,00	1,96	0,75	0,90	3,61	6,61	31,67
1,80	1,80	0.76	0.75	0.90	2.41	4.21	35.33
3,00	3,00	1.96	0.75	0.90	3.61	6.61	37.73

САПР ЦНИИП | ТМП СП | ВЕДОМ. ИЗДЕЛ. | БУР/АКСОВА ЧЕЧЕНСОВА

ИНВ. ПОДЛ. | ПОДПИСЬ И ДАТА | ВЗАМ. ИНВ.

ВЕДОМОСТЬ РАСХОДА СТАЛИ НА 1 ЭЛЕМЕНТ, КГ

МАРКА ЭЛЕМЕНТА	ИЗДЕЛИЯ АРМАТУРНЫЕ											
	АРМАТУРА КЛАССА											
	А-III					ВР-I			А-I			ВСЕГО
	ГОСТ 5781-82					ГОСТ 6727-80			ГОСТ 5781-82			
	Ø6	Ø8	Ø12	Ø10	ИТОГО	Ø4	Ø5	ИТОГО	Ø18	Ø14	ИТОГО	
2ПС 57.5.18.2.5-Л	5.01	17.82	0.56	0.27	23.66	2.42	7.09	9.51	8.66	–	8.66	41.83
2ПС 57.5.18.2.5-Л-1	5.01	17.82	0.56	0.27	23.66	2.42	7.09	9.51	8.66	–	8.66	41.83
2ПС 57.5.21.2.5-Л	–	26.73	0.56	0.27	27.56	2.42	8.30	10.72	8 66	–	8.66	46.94
2ПС 57.5.21.2.5-Л-1	–	26.73	0.56	0.27	27.56	2.42	8.30	10.72	8.66	–	8.66	46.94
2ПС 57.5.18.2.5-Я	5.01	17.99	–	0.32	23.32	2.42	7.09	9.51	–	4 06	4.06	36.89
2ПС 57.5.18.2.5-Я-1	5.01	17.99	–	0.32	23.32	2.42	7.09	9.51	–	4.06	4 06	36.89

ИЗДЕЛИЯ ЗАКЛАДНЫЕ							ОБЩИЙ РАСХОД
АРМАТУРА КЛАССА		ПРОКАТ				ВСЕГО	
А-III							
ГОСТ 5781-82		ГОСТ 103-76					
Ø10	ИТОГО	-8 X 60	-8 X 70	-8 X 120	ИТОГО		
1.80	1.80	0.76	0.75	0.90	2.41	4.21	46.04
3 00	3.00	1.96	0.75	0.90	3.61	6.61	48.44
1.80	1.80	0.76	0.75	0.90	2.41	4.21	51.15
3.00	3.00	1.96	0 75	0.90	3.61	6.61	53 55
1.80	1.80	0.76	0.75	0.90	2.41	4.21	41.10
3.00	3.00	1.96	0.75	0.90	3 61	6.61	43.50

САПР | ЦНИИП | Т/П | СП | ВЕДИНЖ | ИНЖЕНЕР | БУРЛАКОВА | ЧЕЧЕНКОВА

ИНВ ПОДЛ. | ПОДПИСЬ И ДАТА | ВЗАМ.ИНВ

24764 146

ФОРМАТ А3

ВЕДОМОСТЬ РАСХОДА СТАЛИ НА 1 ЭЛЕМЕНТ, КГ

МАРКА ЭЛЕМЕНТА	ИЗДЕЛИЯ АРМАТУРНЫЕ								
	АРМАТУРА КЛАССА								
	Вр -I			A- I			A- III		ВСЕГО
	ГОСТ 6727-80			ГОСТ 5781-82			ГОСТ 5781-82		
	Ø4	Ø5	ИТОГО	Ø8	Ø10	ИТОГО	Ø8	ИТОГО	
ЗПС 41.60 25-Л	0,53	0,62	1,15	0,42	–	0,42	0,14	0,14	1,71
ЗПС 41.90.25-Л	0,53	0,96	1.49	0,42	–	0,42	0,14	0,14	2,05
ЗПС 41.60.25-Я	0,53	0,62	1.15	0,42	–	0,42	0,14	0,14	1,71
ЗПС 41.90.25-Я	0,53	0,96	1.49	0,42	–	0,42	0,14	0,14	2,05
ЗПС 41.120.25-Л	0,71	1,29	2.00	0,42	–	0,42	0,14	0,14	2,56
ЗПС 41.150.25-Л	0,89	1,62	2.51	–	0,77	0,77	0,14	0,14	3,42

ИЗДЕЛИЯ ЗАКЛАДНЫЕ						ОБЩИЙ РАСХОД
АРМАТУРА КЛАССА		ПРОКАТ			ВСЕГО	
A-III						
ГОСТ 5781-82		ГОСТ 103-76				
Ø8	ИТОГО	-8 Х 60	-8 Х 70	ИТОГО		
0,52	0,52	0,92	1,06	1,98	2,50	4,21
0,52	0,52	0,92	1,06	1,98	2,50	4,55
0,52	0,52	0,92	1,06	1,98	2,50	4,21
0,52	0,52	0,92	1,06	1,98	2,50	4,55
0,52	0,52	0,92	1,06	1,98	2,50	5,06
0,52	0,52	0,92	1,06	1,98	2,50	5,92

САПР ЦНИИЭП СП Т/П БЕЛИКОВ Н/ТЕЛЕВ БУРЛАКСЭ ЧЕЧЕНКОВА

ВЗАМ.ИНВ ПОДПИСЬ И ДАТА ИНВ ПОДЛ

24764 147

ФОРМАТ А3

ВЕДОМОСТЬ РАСХОДА СТАЛИ НА 1 ЭЛЕМЕНТ, КГ

МАРКА ЭЛЕМЕНТА	ИЗДЕЛИЯ АРМАТУРНЫЕ								
	АРМАТУРА КЛАССА								
	ВР-1			А-I			А-III		ВСЕГО
	ГОСТ 6727-80			ГОСТ 5781-82			ГОСТ 5781-82		
	Ø4	Ø5	ИТОГО	Ø8	Ø10	ИТОГО	Ø8	ИТОГО	
ЗПС 41.120.25-Я	0.71	1.29	2.00	0.42	–	0.42	0.14	0.14	2.56
ЗПС 41.150.25-Я	0.89	1.62	2.51	0.42	–	0.42	0.14	0.14	3.07
ЗПС 41.180.25-Л	1.06	1.96	3.02	–	0.77	0.77	0.14	0.14	3.93
ЗПС 41.210.25-Л	1.24	2.29	3.53	–	0.77	0.77	0.14	0.14	4.44
ЗПС 41.180.25-Я	1.06	1.96	3.02	0.42	–	0.42	0.14	0.14	3.58
ЗПС 41.210.25-Я	1.24	2.29	3.53	–	0.77	0.77	0.14	0.14	4.44

ИЗДЕЛИЯ ЗАКЛАДНЫЕ						ОБЩИЙ РАСХОД
АРМАТУРА КЛАССА		ПРОКАТ			ВСЕГО	
А-III						
ГОСТ 5781-82		ГОСТ 103-76				
Ø8	ИТОГО	-8 X 60	-8 X 70	ИТОГО		
0.52	0.52	0.92	1.06	1.98	2.50	5.06
0.52	0.52	0.92	1.06	1.98	2.50	5.57
0.52	0.52	0.92	1.06	1.98	2.50	6.43
0.52	0.52	0.92	1.06	1.98	2.50	6.94
0.52	0.52	0.92	1.06	1.98	2.50	6.08
0.52	0.52	0.92	1.06	1.98	2.50	6.94

САПР	ТЛП	ВЕДИНХ	БУРЛАКОВА
ЦНИИП	СП	1-ОЗНЕР	ЧЕЧЕНКОВА

ИНВ ПОДЛ	ПОДПИСЬ И ДАТА	ВЗАМ.ИНВ

24764 148

ФОРМАТ А3

ВЕДОМОСТЬ РАСХОДА СТАЛИ НА 1 ЭЛЕМЕНТ, КГ

МАРКА ЭЛЕМЕНТА	ИЗДЕЛИЯ АРМАТУРНЫЕ								
	АРМАТУРА КЛАССА								
	ВР -I			А -I			А-III		ВСЕГО
	ГОСТ 6727-80			ГОСТ 5781-82			ГОСТ 5781-82		
	Ø4	Ø5	ИТОГО	Ø8	Ø10	ИТОГО	Ø8	ИТОГО	
4ПС 72.120.25-Л	1,16	1,29	2,45	0,84	–	0,84	0,19	0,19	3,48
4ПС 72.180.25-Л	1.74	1.96	3.70	–	1.54	1,54	0,19	0,19	5,43
4ПС 72.210.25-Л	2.03	2.29	4.32	–	1,54	1,54	0,19	0,19	6,05
4ПС 72.120.25-Я	1.16	1.29	2.45	0.84	–	0,84	0,19	0,19	3,48
4ПС 72.180.25-Я	1.74	1.96	3.70	0.84	–	0,84	0,19	0,19	4,73
4ПС 72.210.25-Я	2.03	2.29	4.32	0.84	–	0,84	0,19	0,19	5,35

ИЗДЕЛИЯ ЗАКЛАДНЫЕ					ОБЩИЙ РАСХОД
АРМАТУРА КЛАССА		ПРОКАТ		ВСЕГО	
А-III					
ГОСТ 5781-82		ГОСТ 103-76			
Ø8	ИТОГО	L 45 X 5	ИТОГО		
0,64	0,64	1,36	1,36	2,00	5,48
0.64	0.64	1.36	1.36	2,00	7,43
0.64	0.64	1.36	1.36	2.00	8,05
0.64	0.64	1.36	1.36	2.00	5,48
0.64	0.64	1.36	1.36	2.00	6,73
0.64	0.64	1.36	1.36	2.00	7,35

САПР ЦНИИП | ТЛП СП | ВЕДИНА КЖЕНЕР | БУРЛАКОВА ЧЕЧЕНКОВА

ИНВ ПОДЛ | ПОДПИСЬ И ДАТА | ВЗАМ.ИНВ

ВЕДОМОСТЬ РАСХОДА СТАЛИ НА 1 ЭЛЕМЕНТ, КГ

МАРКА ЭЛЕМЕНТА	ИЗДЕЛИЯ АРМАТУРНЫЕ											
	АРМАТУРА КЛАССА											
	A-III					Bp-I			A-I			ВСЕГО
	ГОСТ 5781-82					ГОСТ 6727-80			ГОСТ 5781-82			
	⌀18	⌀8	⌀10	⌀6	ИТОГО	⌀5	⌀4	ИТОГО	⌀10	⌀12	ИТОГО	
1ПСК 57.5.6.2.5-Л	67.61	8.45	–	–	76.06	3.53	–	3.53	1.54	–	1.54	81.13
1ПСК 57.5.6.2.5-Л-1	67.61	8.45	–	–	76.06	3.53	–	3.53	1.54	–	1.54	81.13
1ПСК 57.5.9.2.5-Л	–	0.17	28.00	5.35	33.52	–	1.62	1.62	–	2.56	2.56	37.69
1ПСК 57.5.9.2.5-Л-1	–	0.17	28.00	5.35	33.52	–	1.62	1.62	–	2.56	2.56	37.69

ИЗДЕЛИЯ ЗАКЛАДНЫЕ							ОБЩИЙ РАСХОД
АРМАТУРА КЛАССА		ПРОКАТ				ВСЕГО	
A-III							
ГОСТ 5781-82		ГОСТ 103-76					
⌀10	ИТОГО	-8 Х 60	-8 Х 70	-D Х 120	ИТОГО		
1.80	1.80	0.76	0.75	0.90	2.41	4.21	85.34
3.00	3.00	1.96	0.75	0.90	3.61	6.61	87.74
1.80	1.80	0.76	0.75	0.90	2.41	4.21	41.90
3.00	3.00	1.96	0.75	0.90	3.61	6 61	44.30

ВЕДОМОСТЬ РАСХОДА СТАЛИ НА 1 ЭЛЕМЕНТ, КГ

МАРКА ЭЛЕМЕНТА	ИЗДЕЛИЯ АРМАТУРНЫЕ											
	АРМАТУРА КЛАССА											
	А-III					ВР-I			А-I			ВСЕГО
	ГОСТ 5781-82					ГОСТ 6727-80			ГОСТ 5781-82			
	Ø18	Ø8	Ø10	Ø6	ИТОГО	Ø5	Ø4	ИТОГО	Ø10	Ø12	ИТОГО	
2ПСК 57,5 6 2,5-Л	67,61	8,45	–	–	76,06	3,53	–	3,53	1,54	–	1,54	81,13
2ПСК 57 5 6 2,5-Л-1	67,61	8,45	–	–	76,06	3,53	–	3,53	1,54	–	1,54	81,13
2ПСК 57,5 9 2,5-Л	–	0,17	28,00	5,35	33,52	–	1 62	1,62	–	2.56	2,56	37,69
2ПСК 57,5 9 2,5-Л-1	–	0,17	28,00	5,35	33,52	–	1 62	1,62	–	2 56	2,56	37,69

ИЗДЕЛИЯ ЗАКЛАДНЫЕ							ОБЩИЙ РАСХОД
АРМАТУРА КЛАССА		ПРОКАТ				ВСЕГО	
А- III							
ГОСТ 5781-82		ГОСТ 103-76					
Ø10	ИТОГО	-8 X 60	-8 X 70	-8 X 120	ИТОГО		
1,80	1,80	0,76	0,75	0,90	2,41	4,21	85,34
3,00	3,00	1,96	0,75	0,90	3,61	6,61	87,74
1,80	1,80	0,76	0,75	0,90	2,41	4,21	41,90
3,00	3,00	1,96	0,75	0,90	3,61	6,61	44,30

САПР ЦНИИП | ТЛП СП | ВЕДИЧ. ИНОЗЕМ | БИРЛИКОВА ЧЕРНЯКОВА | ИНВ ПРОЛ | ГОДОВ СЬ И ДАТА | ВЗАМИНВ

gost.e-ecolog.ru