ТИПОВЫЕ СТРОИТЕЛЬНЫЕ КОНСТРУКЦИИ, ИЗДЕЛИЯ И УЗЛЫ

СЕРИЯ 1.030.1-1/88

СТЕНЫ НАРУЖНЫЕ ИЗ ОДНОСЛОЙНЫХ ПАНЕЛЕЙ ДЛЯ КАРКАСНЫХ ОБЩЕСТВЕННЫХ ЗДАНИЙ, ПРОИЗВОДСТВЕННЫХ И ВСПОМОГАТЕЛЬНЫХ ЗДАНИЙ ПРОМЫШЛЕННЫХ ПРЕДПРИЯТИЙ

ВЫПУСК 1-1

ПАНЕЛИ ИЗ ЛЕГКИХ БЕТОНОВ НУЛЕВОГО ЦИКЛА ДЛЯ СТЕН ОБЩЕСТВЕННЫХ ЗДАНИЙ И ВСПОМОГАТЕЛЬНЫХ ЗДАНИЙ ПРОМЫШЛЕННЫХ ПРЕДПРИЯТИЙ

РАБОЧИЕ ЧЕРТЕЖИ

Настоящая документация не подлежит прямой передаче на завод-изготовитель и может быть использована в качестве справочного материала при разработке конкретного проекта. (Основание - письмо Госстроя России от 17.03.99 N5-11/30)

24763

Отпускная цена на момент реализации

gost.e-ecolog.ru

...оп. Кожухов

ТИПОВЫЕ СТРОИТЕЛЬНЫЕ КОНСТРУКЦИИ, ИЗДЕЛИЯ И УЗЛЫ

СЕРИЯ 1.030.1-1/88

СТЕНЫ НАРУЖНЫЕ ИЗ ОДНОСЛОЙНЫХ ПАНЕЛЕЙ ДЛЯ КАРКАСНЫХ ОБЩЕСТВЕННЫХ ЗДАНИЙ, ПРОИЗВОДСТВЕННЫХ И ВСПОМОГАТЕЛЬНЫХ ЗДАНИЙ ПРОМЫШЛЕННЫХ ПРЕДПРИЯТИЙ

ВЫПУСК 1-1

ПАНЕЛИ ИЗ ЛЕГКИХ БЕТОНОВ НУЛЕВОГО ЦИКЛА ДЛЯ СТЕН ОБЩЕСТВЕННЫХ ЗДАНИЙ И ВСПОМОГАТЕЛЬНЫХ ЗДАНИЙ ПРОМЫШЛЕННЫХ ПРЕДПРИЯТИЙ

РАБОЧИЕ ЧЕРТЕЖИ

РАЗРАБОТАНЫ

ЦНИИЭП ТБЗ И ТК

Директор ин-та	Подпись	В.И.Лепский
Начальник отдела	"	Б.Н.Волынский
Гл.конструктор отдела	"	С.Б.Шац
Гл.инженер проекта	"	А.А.Шанаирова

НИИЖБ ГОССТРОЯ СССР

Зам. директора института	Подпись	Т.Мамедов
Зав.сектором конструкций из легких бетонов	"	Ю.Чиненков
Зав.сектором.конструкций из ячеистых бетонов	"	Б.Филиппов

УТВЕРЖДЕНЫ ГОССТРОЕМ СССР

протокол А4-10 от 17.07.89г.

ВВЕДЕНЫ В ДЕЙСТВИЕ с 25.12.91г.
приказ ЦНИИЭП реконструкции городов от 0.4.12.91г. N 21

Пров. 9.10.92 [signature] Кон. Кобцухов 24763 2

Обозначение документа	Наименование	Стр.
1.030.1-1/88.1-1-ТТ	Технические требования	3
К1	Панели ПСЦ 30.21.2,5-А,	5
	ПСЦ 30.33.2,5-А	
К2	Панели ПСЦ 30.21.3,5-А	6
	ПСЦ 30.33.3,5-А	
К3	Панели ПСЦ 36.21.2,5-А	7
	ПСЦ 36.33.2,5-А	
К4	Панели ПСЦ 36.21.3,5-А	8
	ПСЦ 36.33.3,5-А	
К5	Панели ПСЦ 60.21.2,5-А	9
	ПСЦ 60.21.3,5-А	
К6	Балки цокольные БЦ 30.5.2,5-А	10
	БЦ 30.5.3,5-А	
К7	Балки цокольные БЦ 36.5.2,5-А	10
	БЦ 36.5.3,5-А	
К8	Балки цокольные БЦ 60.5.2,5-А	11
	БЦ 60.5.3,5-А	
К9	Каркасы пространственные	12
	КПЦ-1.25, КПЦ-1.35, КПЦ-2.25, КПЦ-2.35	
К10	Каркасы пространственные	
	КПЦ-3.25, КПЦ-3.35, КПЦ-4.25, КПЦ-4.35	13
К11	Каркасы пространственные	14
	КПЦ-5.25, КПЦ-5.35	
К12	Каркасы пространственные	14
	КПЦ-6.25, КПЦ-6.35	
К13	Каркасы пространственные	15
	КПЦ-7.25, КПЦ-7.35	
К14	Каркасы пространственные	15
	КПЦ-8.25, КПЦ-8.35	
К15	Каркасы КР-1, КР-2	16
К16	Каркасы КР-3, КР-4	16
К17	Каркасы КР-5, КР-6, КР-7,	17
	КР-8, КР-9	
К18	Сетки С-1, С-2, С-3	18
К19	Сетки С-4, С-5, С-6	18
К20	Сетка С-7	19
К21	Узлы 1...4	20
РС	Ведомость расхода стали	22

Нач.отд.	Волынская	
Н.контр.	Леонтьева	
Гл.конст.	Шац	
ГИП	Кочин	
ГИП	Шанаурова	
Разраб.	Алексеева	

1.030.1-1/88.1-1

Содержание

Стадия	Лист	Листов
Р	1	9

ЦНИИП рекомендации городов

Инв. № подл. | Подпись и дата | Взам. инв. №

1.030.1-1/88.1-1 Лист 2

24763 3

Формат А4

I. Общие данные

Данный выпуск входит в состав серии I.030.I-I/88 "Стены наружные из однослойных панелей для каркасных общественных зданий, производственных и вспомогательных зданий промышленных предприятий".

Выпуск содержит: технические требования, опалубочные чертежи цокольных панелей и цокольных балок толщиной 250 мм и 350 мм, армирование, опалубочные и арматурные узлы, пространственные каркасы, арматурные и закладные изделия, ведомость расхода стали.

Панели запроектированы в соответствии с требованиями СНиП 2.03.0I-89 "Бетонные и железобетонные конструкции", ГОСТ II024-84 "Панели стеновые наружные бетонные и железобетонные для жилых и общественных зданий. Общие технические условия". Общие указания по применению и расчету панелей приведены в выпусках: 0-0 " Общие указания по применению. Номенклатура изделий. Часть I. Общественные здания и вспомогательные здания промышленных предприятий" и 0-I "Материалы для проектирования стен многоэтажных зданий с высотами этажей 3,3;3,6 и 4,2м".

2. Конструкция и изготовление панелей

2.I. Панели марок ПСЦ и БЦ представляют собой плоскую однослойную конструкцию, армированную пространственным каркасом и запроектированную из легкого бетона плотного строения на пористых заполнителях класса по прочности на сжатие В 7.5, марки по средней плотности D I300.

2.I.I. В панелях марок ПСЦ и БЦ предусмотрен наружный фактурный слой толщиной 30 мм из цементно-песчаного раствора со средней плотностью I800 кг/м^3 марки I00,а в панелях марок БЦ - наружный и внутренний толщиной по 30мм.

2.I.2. Проектная марка бетона и раствора фактурного слоя по морозостойкости назначается проектной организацией в зависимости от режима, эксплуатации ограждающих конструкций и значения расчетной зимней температуры воздуха в районе строительства.

2.I.3. Масса панелей определена при отпускной объемной влажности бетона ω =I5% с учетом 5% весовой влажности цементно-песчаного раствора и веса арматурных изделий. Отпускная плотность бетона принималась равной

$$D^{отп.} = I300 + I50 = I450 \text{ кг/м}^3.$$

2.2. Изготовление панелей следует выполнять в соответствии с требованиями ГОСТ II024-84 по рабочим чертежам в инвентарной заводской оснастке. При этом необходимо выполнять следующие требования:

2.2.I. Панели изготавливаются в горизонтальных формах фасадной стороной вниз.

2.2.2. Армирование панелей должно производиться сварными пространственными каркасами, которые устанавливаются в форму в собранном виде при закрытых бортах. Сварные соединения согласно указаниям СНиП 3.03.01-87.

Все строповочные петли в панелях типа ПСЦ устанавливаются в форме в проектном положении при помощи бортовых вкладышей формы и крепятся к пространственным каркасам при помощи отдельных стержней.

Строповочные петли в панелях типа БЦ крепятся к пространственному каркасу до установки его в форму.

Фиксация пространственных каркасов в проектном положении в форме должна обеспечиваться при помощи пластмассовых или цементных фиксаторов.

2.2.3. Крепление закладных изделий в панелях производится к бортам форм при помощи фиксаторов. Указания по выбору марки проектной стали для закладных деталей и строповочных петель, а также по антикоррозийной защите изделий смотри выпуск I-8.

2.2.4. Термообработку панелей производить по режимам, предусмотренным в действующих нормативных документах.

2.2.5. Распалубку панелей производить при достижении бетоном проч-

НАЧ.ОТД.	БОЛЬШИНСКИЙ		I.030.I-I/88. I-I-ТТ			
Н.КОНТР.	ЛЕОНТЬЕВА					
ГИП	ШАЦ		Технические требования	СТАДИЯ	ЛИСТ	ЛИСТОВ
ГЛ.СПЕЦ.	ШАНАРОВА			Р	I	2
ГЛ.СПЕЦ.	КОЧИН			ЦНИИЭП	ТОРГОВО-БЫТОВЫХ ЗДАНИЙ И ТУРИСТСКИХ КОМПЛЕКСОВ	
ПРОВЕР	КОЧИН					
РАЗРАБ	ЛЕОНТЬЕВА					

24763 4

ности не менее 80% проектного класса с применением кантователя, обеспечивающего угол подъема изделия не менее 70° к горизонту.

2.3. Контроль качества при изготовлении должен производиться путем систематического пооперационного контроля прочности бетонных кубов, толщины защитного слоя и средней плотности бетона.

2.4. Отпускная прочность бетона и раствора панелей должна быть не менее 80% проектного класса бетона по прочности на сжатие и 90% – в холодный период года. Отпускная влажность ω≤13%.

2.5. Хранение и транспортирование панелей следует выполнять в соответствии с требованиями ГОСТ 11024-84.

2.6. Для подъема панелей предусмотрены строповочные петли.

2.7. Приемка панелей ОТК завода-изготовителя и контрольная выборочная проверка производятся в соответствии с требованиями ГОСТ 11024-84.

3. Маркировка панелей

3.1. Маркировка панелей выполнена в соответствии с требованиями ГОСТ 23009-78 "Конструкции и изделия бетонные и железобетонные сборные. Условные обозначения (марки)". Марка содержит основные характеристики панели и состоит из буквенно-цифровых индексов, образующих две группы обозначений. Группы разделяются между собой дефисом.

Структура марки панелей в общем виде следующая:

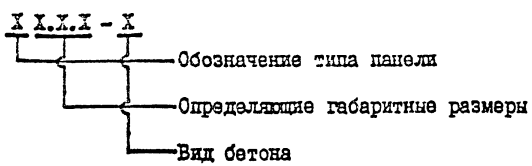

3.2. Первая группа содержит обозначение типа панели и ее габаритные размеры. Для обозначения типа панелей использованы следующие буквенно-цифровые индексы:

ПСЦ – панель стеновая цокольная;

БЦ – балка цокольная.

Габаритные размеры, обозначающие соответственно длину, высоту и толщину, даны в дециметрах (округлению до 0,1).

3.3. Во вторую группу обозначений входит буквенный индекс вида бетона:

л – легкий бетон на пористых заполнителях.

3.4. Примеры маркировки панелей:

ПСЦ 30.21.2,5-л – панель стеновая цокольная, длиной 2980 мм, высотой 2070 мм, толщиной 250 мм из легкого бетона на пористых заполнителях.

БЦ 30.5.2,5-л – балка цокольная, длиной 2070 мм, высотой 460 мм, толщиной 250 мм из легкого бетона на пористых заполнителях.

Инв. № подл. | Подпись и дата | Взам. инв. №

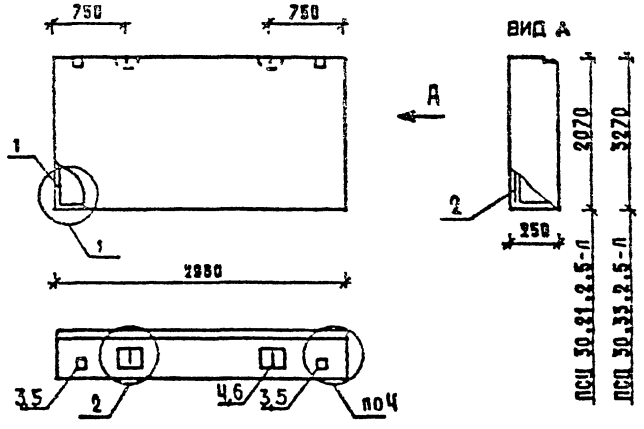

МАРКА ПАНЕЛИ	РАСХОД МАТЕРИАЛОВ				МАССА ПАНЕЛИ, Т
	БЕТОН, М3		ОТДЕЛ. СЛОЙ ЩЕЛ.Р-Р М100, М3	СТАЛЬ, КГ	
	КЛ.В7.5	КЛ.В2.5			
ПСЦ 30.21.2.5-Л	1.357	-	0.185	44.77	2.34
ЛСЦ 30.33.2.5-Л	2.144	-	0.292	101.16	3.74

1. УЗЛЫ СМ. К21
2. ВЕДОМОСТЬ РАСХОДА СТАЛИ СМ. РС

НАЧ.ОТД.	ВОЛЬНСКИЙ		1.030.1-1/88. 1-1-К1		
Н.КОНТР.	ЛЕОНТЬЕВА				
ГИП	ШАШ		ПАНЕЛИ ПСЦ 30.21.2.5-Л ПСЦ 30.33.2.5-Л	СТАДИЯ	ЛИСТ	ЛИСТОВ
				Р	1	2
ГЛ.СПЕЦ	КОЧЕН			ЦНИИЭП ТОРГОВО-ВЫСТАВОЧНЫХ ЗДАНИЙ И ТУРИСТСКИХ КОМПЛЕКСОВ		
ГЛ.СПЕЦ	ШАНАУРОВА					
ПРОВЕР.	КАДЕРХИНА					
РАЗРАБ.	МЫССОВСКИЙ					

ФОРМАТ А4

МАРКА ПАНЕЛИ	ПОЗ.	МАРКА АРМАТУРНОГО ИЗДЕЛИЯ	КОЛ.	МАССА, КГ		ОБОЗНАЧЕНИЕ ДОКУМЕНТА
				1 ШТ.	ВСЕГО	
ПСЦ 30.21.2.5-Л	1	КПЦ-1.25	1	26.92	26.92	К9
	2	С-1	1	9.11	9.11	К18
	3	МН-1	2	2.07	4.14	1-8-К51
	4	СП-4	2	2.14	4.28	1-8-К49
	5	Ф6АIII L= 390	2	0.09	0.17	Б.Ч.
	6	Ф8АIII L= 220	2	0.09	0.17	Б.Ч.
		ИТОГО: 44.77				
ПСЦ 30.33.2.5-Л	1	КПЦ-2.25	1	41.56	41.56	К9
	2	С-2	1	48.96	48.96	К18
	3	МН-1	2	2.07	4.14	1-8-К51
	4	СП-5	2	3.08	6.16	1-8-К49
	5	Ф6АIII L= 390	2	0.09	0.17	Б.Ч.
	6	Ф8АIII L= 220	2	0.09	0.17	Б.Ч.
		ИТОГО: 101.16				

24763 6

ФОРМАТ А4

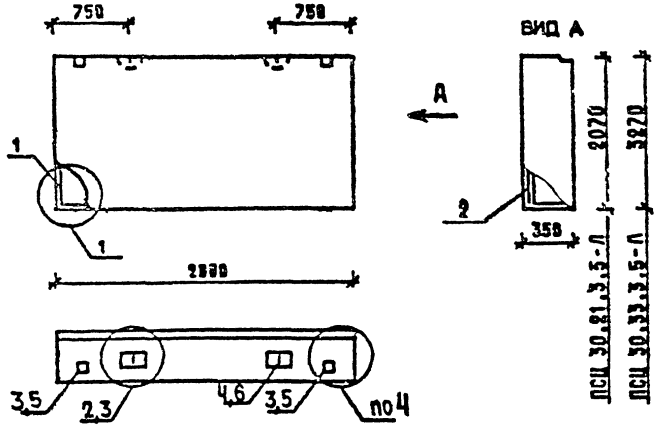

МАРКА ПАНЕЛИ	РАСХОД МАТЕРИАЛОВ: БЕТОН, М3 КЛ.В7.5	БЕТОН, М3 КЛ.В2.5	ОТДЕЛ.СЛОЙ ЩЕЛ.Р-Р М100, М3	СТАЛЬ, КГ	МАССА ПАНЕЛИ, Т	№№ УЗЛА
ПСЦ 30.21.3.5-Л	1.974	-	0.185	47.93	3.24	1;2;4
ПСЦ 30.33.3.5-Л	3.118	-	0.292	94.72	5.15	1;3;4

1. УЗЛЫ СМ. К21
2. ВЕДОМОСТЬ РАСХОДА СТАЛИ СМ. РС

НАЧ.ОТД.	ВОЛЬНСКИЙ	1.030.1-1/88. 1-1-К 2	
Н.КОНТР.	ЛЕОНТЬЕВА		
ГИП	ШАЦ	ПАНЕЛИ ПСЦ 30.21.3.5-Л ПСЦ 30.33.3.5-Л	СТАДИЯ Р; ЛИСТ 1; ЛИСТОВ 2
ГЛ.СПЕЦ	КОЧЕН		ЦНИИЭП ТОРГОВО-БЫТОВЫХ ЗДАНИЙ И ТИРИСТОРНЫХ КОМПЛЕКСОВ
ГЛ.СПЕЦ	ШАНАУРОВА		
ПРОВЕР.	КАДЕРКИНА		
РАЗРАБ.	МЫСОВСКИЙ		

ФОРМАТ А4

МАРКА ПАНЕЛИ	ПОЗ.	МАРКА АРМАТУРНОГО ИЗДЕЛИЯ	КОЛ.	МАССА, КГ: 1 ШТ.	МАССА, КГ: ВСЕГО	ОБОЗНАЧЕНИЕ ДОКУМЕНТА
ПСЦ 30.21.3.5-Л	1	КПЦ-1.35	1	27.98	27.96	К9
	2	С-1	1	9.11	9.11	К18
	3	МН-1	2	2.07	4.14	1-8-К51
	4	СП-5	2	3.08	6.16	1-8-К49
	5	Ф6АIII L= 390	2	0.09	0.17	Б.Ч.
	6	Ф10АIII L= 320	2	0.20	0.39	Б.Ч.
		ИТОГО: 47.93				
ПСЦ 30.33.3.5-Л	1	КПЦ-2.35	1	42.86	42.86	К9
	2	С-3	1	34.92	34.92	К18
	3	МН-1	2	2.07	4.14	1-8-К51
	4	СП-7	2	6.12	12.24	1-8-К50
	5	Ф6АIII L= 390	2	0.09	0.17	Б.Ч.
	6	Ф10АIII L= 320	2	0.20	0.39	Б.Ч.
		ИТОГО: 84.72				

1.030.1-1/88. 1-1-К2 ЛИСТ 2

24763 7

ФОРМАТ А4

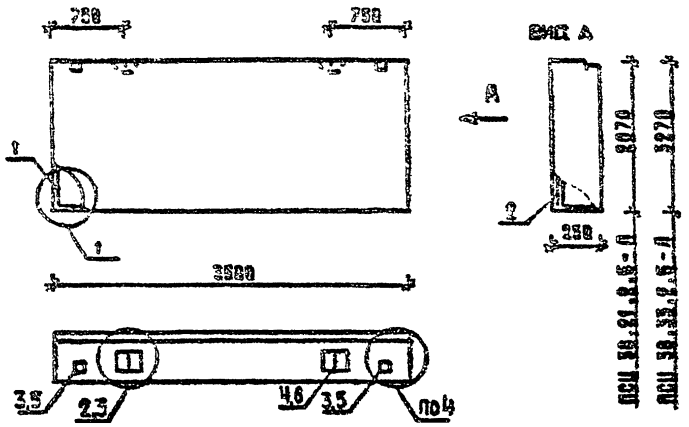

МАРКА ПАНЕЛИ	РАСХОД МАТЕРИАЛОВ: БЕТОН, М3 КЛ.В7.5	БЕТОН, М3 КЛ.В2.5	ОТДЕЛ.СЛОЙ ЦЕМ.Р-Р М100, М3	СТАЛЬ, КГ	МАССА ПАНЕЛИ, Т	№№ УЗЛОВ
ПСЦ 38.21.2.5-Л	1.630	-	0.222	51.31	2.82	1;2;4
ПСЦ 38.33.2.5-Л	2.575	-	0.351	120.90	4.50	1;3;4

1. УЗЛЫ СМ. К21
2. ВЕДОМОСТЬ РАСХОДА СТАЛИ СМ. РС

НАЧ.ОТД.	ВОЛЫНСКИЙ	1.030.1-1/88. 1-1-К3	
Н.КОНТР.	ЛЕОНТЬЕВА		
ГИП	ШАЦ	ПАНЕЛИ ПСЦ 38.21.2.5-Л ПСЦ 38.33.2.5-Л	СТАДИЯ Р; ЛИСТ 1; ЛИСТОВ 2
ГЛ.СПЕЦ	КОЧИН		ЦНИИЭП торгово-бытовых зданий и туристских комплексов
ГЛ.СПЕЦ	ШАНАУРОВА		
ПРОВЕР.	КАДЕРЖИНА		
РАЗРАБ.	МЫСОВСКИЙ		

ФОРМАТ А4

МАРКА ПАНЕЛИ	ПОЗ.	МАРКА АРМАТУРНОГО ИЗДЕЛИЯ	КОЛ.	МАССА, КГ: 1 ШТ.	МАССА, КГ: ВСЕГО	ОБОЗНАЧЕНИЕ ДОКУМЕНТА
ПСЦ 38.21.2.5-Л	1	КПЦ-3.25	1	31.70	31.70	К10
	2	С-4	1	10.85	10.85	К19
	3	МН-1	2	2.07	4.14	1-8-К51
	4	СП-4	2	2.14	4.28	1-8-К49
	5	Ф6АIII L= 390	2	0.09	0.17	Б.Ч.
	6	Ф8АIII L= 220	2	0.09	0.17	Б.Ч.
		ИТОГО: 51.31				
ПСЦ 38.33.2.5-Л	1	КПЦ-4.25	1	48.91	48.91	К10
	2	С-5	1	58.19	58.19	К19
	3	МН-1	2	2.07	4.14	1-8-К51
	4	СП-6	2	4.66	9.32	1-8-К50
	5	Ф6АIII L= 390	2	0.09	0.17	Б.Ч.
	6	Ф8АIII L= 220	2	0.09	0.17	Б.Ч.
		ИТОГО: 120.90				

Вид А

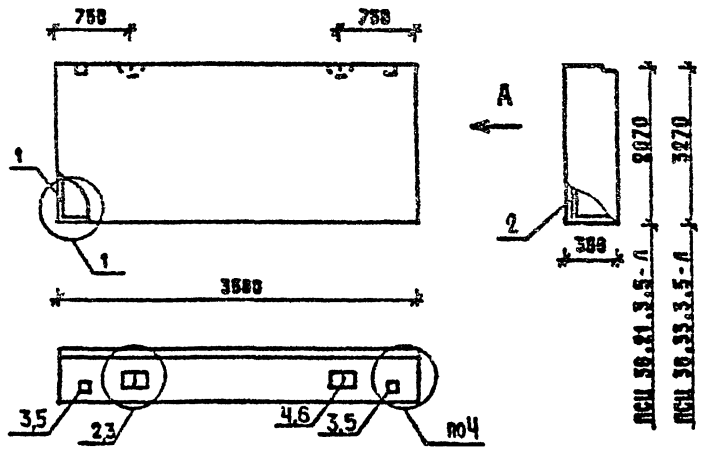

Марка панели	Расход материалов: Бетон, м3 кл.В7,5	Бетон, м3 кл.В2,5	Отдел.слой цел.р-р М100, м3	Сталь, кг	Масса панели, т	N узла
ПСЦ 36.21.3.5-Л	2.371	-	0.222	54.47	3.90	1;2;4
ПСЦ 36.33.3.5-Л	3.746	-	0.351	112.40	6.18	1;3;4

1. Узлы см. К21
2. Ведомость расхода стали см. РС

Нач.отд	Вольянский	1.030.1-1/88. 1-4-К4	
Ч.констр.	Леонтьева		
ГИП	Шац	Панели ПСЦ 36.21.3.5-Л, ПСЦ 36.33.3.5-Л	Стадия Р; Лист 1; Листов 2
Гл.спец.	Кочин		ЦНИИЭП торгово-бытовых зданий и туристских комплексов
Гл.спец.	Шанаурова		
Провер.	Кадеркина		
Разраб.	Мысовский		

Формат А4

Марка панели	Поз.	Марка арматурного изделия	Кол.	Масса, кг: 1 шт.	Масса, кг: Всего	Обозначение документа
ПСЦ 36.21.3.5-Л	1	КПЦ-3.35	1	32.90	32.90	К10
	2	С-4	1	10.85	10.85	К19
	3	МН-1	2	2.07	4.14	1-8-К51
	4	СП-5	2	3.08	6.16	1-8-К49
	5	Ø6AIII L= 390	2	0.09	0.17	Б.ч.
	6	Ø10AIII L= 320	2	0.13	0.25	Б.ч.
	Итого: 54.47					
ПСЦ 36.33.3.5-Л	1	КПЦ-4.35	1	50.41	50.41	К10
	2	С-6	1	41.51	41.51	К19
	3	МН-1	2	2.07	4.14	1-8-К51
	4	СП-8	2	7.95	15.90	1-8-К50
	5	Ø6AIII L= 390	2	0.09	0.17	Б.ч.
	6	Ø10AIII L= 220	2	0.14	0.27	Б.ч.
	Итого: 112.40					

1.030.1-1/88. 1-1-К4 Лист 2

24763 9

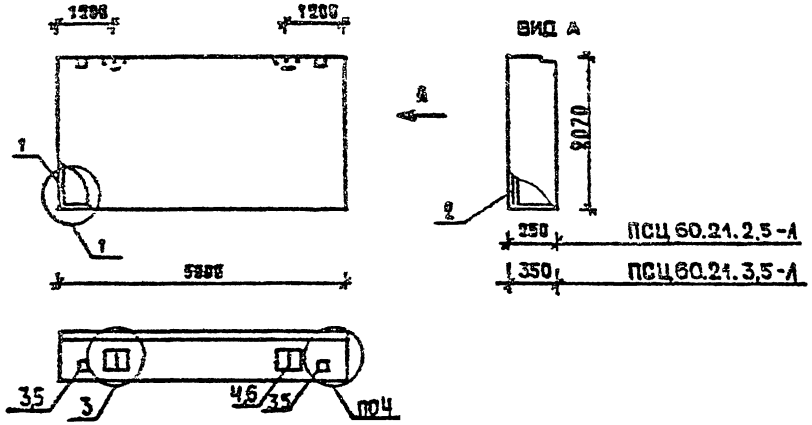

МАРКА ПАНЕЛИ	РАСХОД МАТЕРИАЛОВ: БЕТОН, М3 КЛ.В7.5	БЕТОН, М3 КЛ.В12.5	ОТДЕЛ.СЛОЙ ЦЕМ.Р-Р М100, М3	СТАЛЬ, КГ	МАССА ПАНЕЛИ, Т
ПСЦ 60.21.2.5-Л	2.723	-	0.371	87.93	4.72
ПСЦ 60.21.3.5-Л	3.961	-	0.371	98.57	6.52

1. УЗЛЫ СМ. К21
2. ВЕДОМОСТЬ РАСХОДА СТАЛИ СМ. РС

ГИП	ВОЛЯНСКИЙ		1.030.1-1/88. 1-1-К5		
Н.КОНТР.	ЛЕОНТЬЕВА				
Г И П	ВАЦ		ПАНЕЛИ ПСЦ 60.21.2.5-Л ПСЦ 60.21.3.5-Л	СТАДИЯ Р	ЛИСТ 1	ЛИСТОВ 2
ГЛ.СПЕЦ	КОЧИН					
ГЛ.СПЕЦ	ШАНАУРОВА			ЦНИИЭП	ТОРГОВО-ФИТОВЫХ ЗДАНИЙ И ТУРИСТСКИХ КОМПЛЕКСОВ	
ПРОВЕР.	КАДЕЙКИНА					
РАЗРАБ.	МИСОВСКИЙ					

ФОРМАТ А4

МАРКА ПАНЕЛИ	ПОЗ.	МАРКА АРМАТУРНОГО ИЗДЕЛИЯ	КОЛ.	МАССА, КГ: 1 ШТ.	МАССА, КГ: ВСЕГО	ОБОЗНАЧЕНИЕ ДОКУМЕНТА
ПСЦ 60.21.2.5-Л	1	КПЦ-5.25	1	50.83	50.83	К11
	2	С-7	1	23.30	23.30	К20
	3	МН-1	2	2.07	4.14	1-8-К51
	4	СП-6	2	4.66	9.32	1-8-К50
	5	Ф6АIII L= 390	2	0.09	0.17	Б.Ч.
	6	Ф8АIII L= 220	2	0.09	0.17	Б.Ч.
		ИТОГО: 87.93				
ПСЦ 60.21.3.5-Л	1	КПЦ-5.35	1	52.67	52.67	К11
	2	С-7	1	23.30	23.30	К20
	3	МН-1	2	2.07	4.14	1-8-К51
	4	СП-8	2	7.95	15.90	1-8-К50
	5	Ф6АIII L= 390	2	0.09	0.17	Б.Ч.
	6	Ф10АIII L= 320	2	0.20	0.39	Б.Ч.
		ИТОГО: 96.57				

1.030.1-1/88. 1-1-К5 Лист 2

24763 10

ФОРМАТ А4

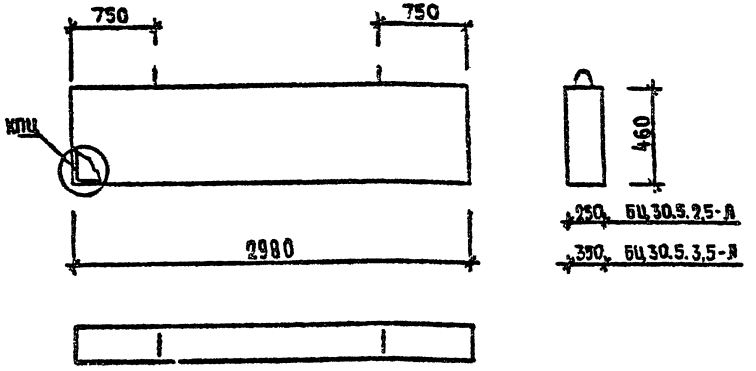

МАРКА ПАНЕЛИ	РАСХОД МАТЕРИАЛОВ				МАРКА ПРОСТРАН КАРКАСА	МАССА ПАНЕЛИ, Т
	БЕТОН, $м^3$ кл. В7,5	БЕТОН, $м^3$ кл. В2,5	ОТД. СЛОЙ ЦЕМ. Р-Р М100, $м^3$	СТАЛЬ, КГ		
БЦ 30.5.2,5-А	0,26	—	0,08	8,22	КПЦ 6,25	0,54
БЦ 30.5.3,5-А	0,39	—	0,08	9,13	КПЦ 6,35	0,73

1. УЗЛЫ СМ. К21
2. ВЕДОМОСТЬ РАСХОДА СТАЛИ СМ. РС

НАЧ ОТД.	ВОЛЫНСКИЙ		
Н.КОНТР.	ЛЕОНТЬЕВА		
ГЛ.КОНСТ.	ШАЦ		
ГИП	Кочин		
ГИП	ШАНАУРОВА		
ПРОВЕР.	АЛЕКСЕЕВА		
РАЗРАБ.	МЫСОВСКИЙ		

1.030.1-1/88.1-1-К6

БАЛКИ ЦОКОЛЬНЫЕ БЦ 30.5.2,5-А; БЦ 30.5.3,5-А

СТАДИЯ	ЛИСТ	ЛИСТОВ
Р		1

ЦНИИЭП ТОРГОВО-БЫТОВЫХ ЗДАНИЙ И ТУРИСТСКИХ КОМПЛЕКСОВ

ФОРМАТ А3

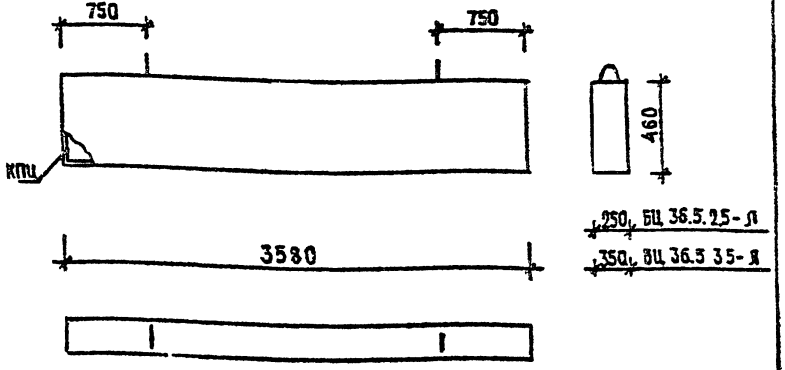

МАРКА ПАНЕЛИ	РАСХОД МАТЕРИАЛОВ			МАРКА ПРОСТРАНСТ. КАРКАСА	МАССА ПАНЕЛИ, Т
	БЕТОН, $м^3$ кл. В7,5	ОТД. СЛОЙ ЦЕМ. Р-Р М100, $м^3$	СТАЛЬ, КГ		
БЦ 36.5.2,5-А	0,34	0,10	10,37	КПЦ 7,25	0,64
БЦ 36.5.3,5-А	0,47	0,10	13,87	КПЦ 7,35	0,88

1. УЗЛЫ СМ. К21
2. ВЕДОМОСТЬ РАСХОДА СТАЛИ СМ. РС

НАЧ ОТД.	ВОЛЫНСКИЙ		
Н.КОНТР.	ЛЕОНТЬЕВА		
ГЛ.КОНСТ.	ШАЦ		
ГИП	Кочин		
ГИП	ШАНАУРОВА		
ПРОВЕР.	АЛЕКСЕЕВА		
РАЗРАБ.	МЫСОВСКИЙ		

1.030.1-1/88.1-1-К7

БАЛКИ ЦОКОЛЬНЫЕ БЦ 36.5.2,5-А; БЦ 36.5.3,5-А

СТАДИЯ	ЛИСТ	ЛИСТОВ
Р		1

ЦНИИЭП ТОРГОВО-БЫТОВЫХ ЗДАНИЙ И ТУРИСТСКИХ КОМПЛЕКСОВ

24763 11

ФОРМАТ А4

ИНВ. № ПОДЛ. | ПОДПИСЬ И ДАТА | ВЗАМ. ИНВ. №
ИНВ. № ПОДЛ. | ПОДПИСЬ И ДАТА | ВЗАМ.ИНВ

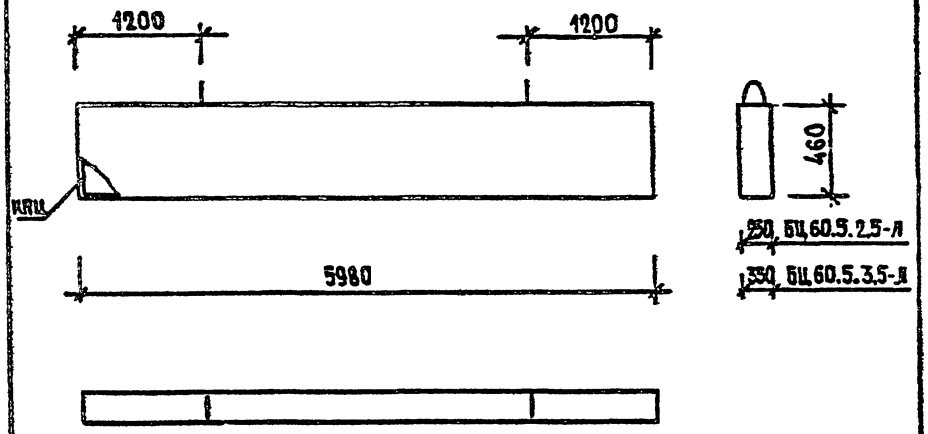

МАРКА ПАНЕЛИ	РАСХОД МАТЕРИАЛОВ			МАРКА ПРОСТРАН. КАРКАСА	МАССА ПАНЕЛИ, Т
	БЕТОН, $м^3$ КЛ. В 7,5	ОТД СЛОИ ЦЕМ Р-Р М 100, $м^3$	СТАЛЬ, КГ		
БЦ 60.5.2.5-А	0,52	0,17	27.95	КПЦ 8.25	1.09
БЦ 60.5.3.5-А	0,79	0,17	35.97	КПЦ 8.35	1.49

1. УЗЛЫ СМ К21
2. ВЕДОМОСТЬ РАСХОДА СТАЛИ СМ. РС

НАЧ.ОТД	ВОЛЬНСКИЙ	1 0301-1/88.1-1-К8	
Н.КОНТР	Леонтьева		
ГЛ.КОНСТ	ШАЦ		
ГИП	Кочин	БАЛКИ ЦОКОЛЬНЫЕ БЦ 60.5.2,5-А, БЦ 60.5 3,5-А	СТАДИЯ Р; ЛИСТ; ЛИСТОВ 1
ГИП	Шанаурова		
ПРОВЕР	Алексеева		ЦНИИЭП ТОМ ОБЩЕСТВЕННЫХ ЗДАНИЙ И ТУРИСТСКИХ КОМПЛЕКСОВ
РАЗРАБ	Мысовский		

ФОРМАТ А4

24-763 12

ФОРМАТ

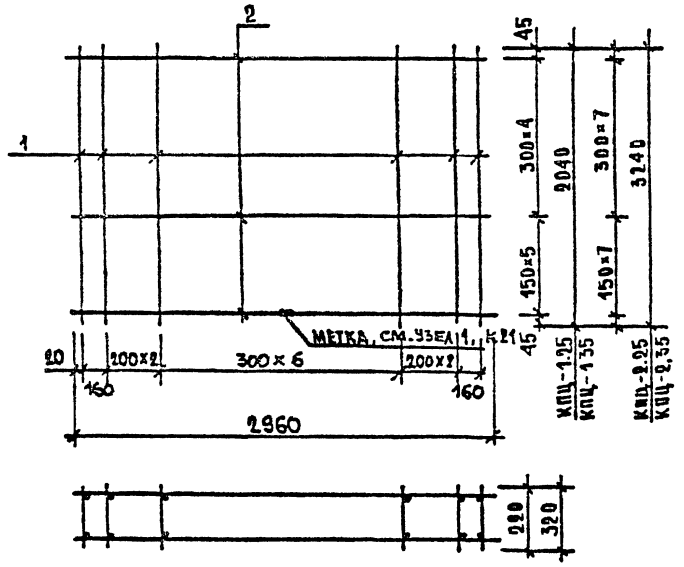

МАРКА ПРОСТРАНСТВЕННОГО КАРКАСА	ПОЗ.	МАРКА АРМАТУРНОГО ИЗДЕЛИЯ	КОЛ.	МАССА, КГ		ОБОЗНАЧЕНИЕ ДОКУМЕНТА
				1 ШТ.	ВСЕГО	
КПЦ-1.25	1	КР-1	13	1.06	13.78	К15
	2	Ф6AIII L= 2960	20	0.66	13.14	Б.Ч.
	ИТОГО:				26.92	
КПЦ-1.35	1	КР-2	13	1.14	14.82	К15
	2	Ф6AIII L= 2960	20	0.66	13.14	Б.Ч.
	ИТОГО:				27.96	

1. АРМАТУРА КЛАССА AIII ПО ГОСТ 5781-82*

2. ВЕДОМОСТЬ РАСХОДА СТАЛИ см. РС

НАЧ.ОТД.	ВОЛЬНСКИЙ	
Н.КОНТР	ЛЕСНИЧЕВА	
Г И П	ШАЦ	
ГЛ.СПЕЦ	ШАНАУРОВА	
ГЛ.СПЕЦ	КОЧИН	
ПРОВЕР.	КАДЕРКИНА	
РАЗРАБ.	МЫСОВСКИЙ	

1.030.1-1/88. 1-1-К9

ПРОСТРАНСТВЕННЫЕ КАРКАСЫ КПЦ-1.25, КПЦ-1.35 КПЦ-2.25, КПЦ-2.35

СТАДИЯ	ЛИСТ	ЛИСТОВ
Р	1	2

ЦНИИЭП ТОРГОВО-БЫТОВЫХ ЗДАНИЙ И ТУРИСТСКИХ КОМПЛЕКСОВ

ФОРМАТ А4

МАРКА ПРОСТРАНСТВЕННОГО КАРКАСА	ПОЗ.	МАРКА АРМАТУРНОГО ИЗДЕЛИЯ	КОЛ.	МАССА, КГ		ОБОЗНАЧЕНИЕ ДОКУМЕНТА
				1 ШТ.	ВСЕГО	
КПЦ-2.25	1	КР-3	13	1.68	21.84	К16
	2	Ф6AIII L= 2960	30	0.66	19.72	Б.Ч.
	ИТОГО:				41.56	
КПЦ-2.35	1	КР-4	13	1.78	23.14	К16
	2	Ф6AIII L= 2960	30	0.66	19.72	Б.Ч.
	ИТОГО:				42.86	

1.030-1-1/88. 1-1-К9 ЛИСТ 2

24763 13

ФОРМАТ А3

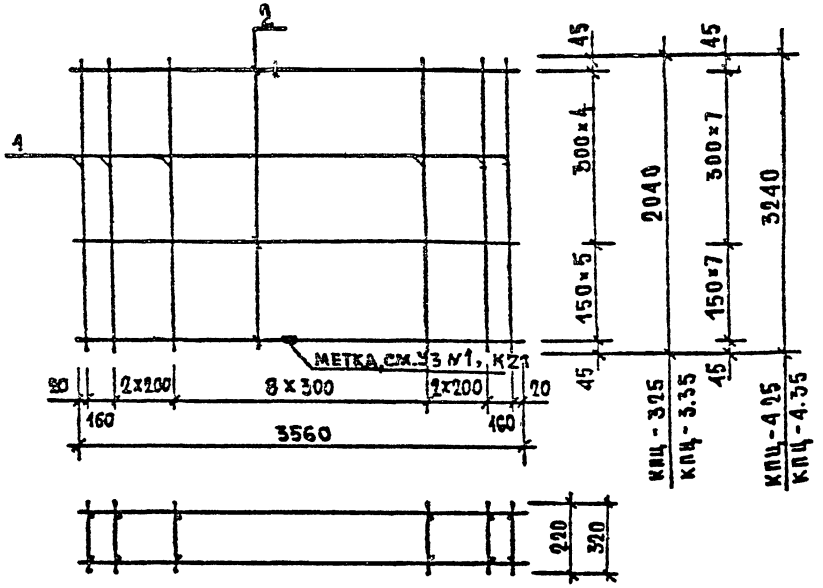

МАРКА ПРОСТРАНСТВЕННОГО КАРКАСА	ПОЗ.	МАРКА АРМАТУРНОГО ИЗДЕЛИЯ	КОЛ.	МАССА, КГ		ОБОЗНАЧЕНИЕ ДОКУМЕНТА
				1 ШТ.	ВСЕГО	
КПЦ-3.25	1	КР-1	15	1.06	15.90	К15
	2	⌀6AIII L= 3560	20	0.79	15.80	Б.Ч.
	ИТОГО: 31.70					
КПЦ-3.35	1	КР-2	15	1.14	17.10	К15
	2	⌀6AIII L= 3560	20	0.79	15.80	Б.Ч.
	ИТОГО: 32.90					

4. АРМАТУРА КЛАССА AIII ПО ГОСТ 5781-82*

2 ВЕДОМОСТЬ РАСХОДА СТАЛИ СМ. РС

НАЧ.ОТД.	ВОЛЬНСКИЙ		1.030.1-1/88. 1-1-К10
Н.КОНТР.	ЛЕОНТЬЕВА		
ГИП	[illegible]		ПРОСТРАНСТВЕННЫЕ КАРКАСЫ КПЦ-3.25, КПЦ-3.35 КПЦ-4.25, КПЦ-4.35
ГЛ.СПЕЦ.	ШАНАУРОВА		СТАДИЯ Р; ЛИСТ 1; ЛИСТОВ 2
ГЛ.СПЕЦ.	КОЧИН		ЦНИИЭП ТОРГОВО-БЫТОВЫХ ЗДАНИЙ И ТУРИСТСКИХ КОМПЛЕКСОВ
ПРОВЕР.	КАСЕРКИНА		
РАЗРАБ.	МУСОВСКИЙ		

ФОРМАТ А4

МАРКА ПРОСТРАНСТВЕННОГО КАРКАСА	ПОЗ.	МАРКА АРМАТУРНОГО ИЗДЕЛИЯ	КОЛ.	МАССА, КГ		ОБОЗНАЧЕНИЕ ДОКУМЕНТА
				1 ШТ	ВСЕГО	
КПЦ-4.25	1	КР-3	15	1.68	25.20	К16
	2	⌀6AIII L= 3560	30	0.79	23.71	Б.Ч.
	ИТОГО: 48.91					
КПЦ-4.35	1	КР-4	15	1.78	26.70	К16
	2	⌀6AIII L= 3560	30	0.79	23.71	Б.Ч.
	ИТОГО: 50.41					

1.030-1-1/88. 1-1-К10 ЛИСТ 2

24763 14

ФОРМАТ А3

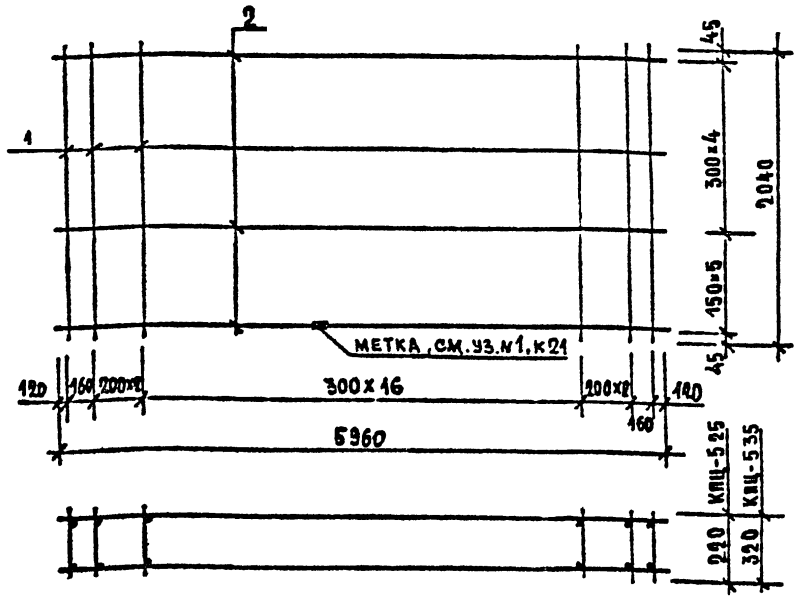

МАРКА ПРОСТРАНСТВЕННОГО КАРКАСА	ПОЗ.	МАРКА АРМАТУРНОГО ИЗДЕЛИЯ	КОЛ.	МАССА, КГ		ОБОЗНАЧЕНИЕ ДОКУМЕНТА
				1 ШТ.	ВСЕГО	
КПЦ-5.25	1	КР-1	23	1.06	24.38	К15
	2	Ø6AIII L= 5960	20	1.32	26.45	Б.Ч.
	ИТОГО: 50.83					
КПЦ-5.35	1	КР-2	23	1.14	26.22	К15
	2	Ø6AIII L= 5960	20	1.32	26.45	Б.Ч.
	ИТОГО: 52.67					

1. АРМАТУРА КЛАССА AIII ПО ГОСТ 5781-82*

2. ВЕДОМОСТЬ РАСХОДА СТАЛИ СМ. РС

НАЧ.ОТД.	ВОЛЬНСКИЙ		
Н.КОНТР	ЛЕОНТЬЕВА		
ГИП	ШАЦ		
ГЛ.СПЕЦ	ШАНАУРОВА		
ГЛ.СПЕЦ	КОЧИН		
ПРОВЕР	КАДЕЙКИНА		
РАЗРАБ	МЫСОВСКИЙ		

1.030.1-1/88. 1-1-К11

ПРОСТРАНСТВЕННЫЕ КАРКАСЫ КПЦ-5.25, КПЦ-5.35

СТАДИЯ	ЛИСТ	ЛИСТОВ
Р		1

ЦНИИЭП торгово-бытовых зданий и туристских комплексов

ФОРМАТ А4

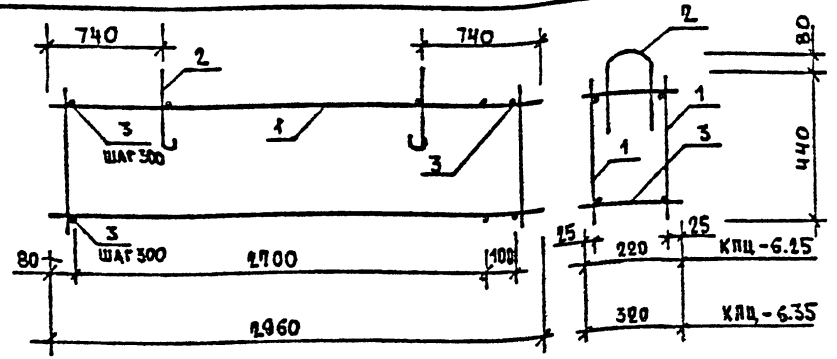

МАРКА ПРОСТРАНСТВЕННОГО КАРКАСА	ПОЗ.	МАРКА АРМАТУРНОГО ИЗДЕЛИЯ	КОЛ.	МАССА, КГ		ОБОЗНАЧЕНИЕ ДОКУМЕНТА
				1 ШТ.	ВСЕГО	
КПЦ-6.25	1	КР-5	2	3.32	6.64	К17
	2	СП-1	2	0.47	0.94	1-8 - К48
	3	Ø4BPI L= 220	22	0.02	0.44	Б.Ч.
	ИТОГО: 8.02					
КПЦ-6.35	1	КР-5	2	3.32	6.64	К17
	2	СП-2	2	0.82	1.64	1-8 - К48
	3	Ø4BPI L= 320	22	0.03	0.69	Б.Ч.
	ИТОГО: 8.97					

1. АРМАТУРА КЛАССА BPI ПО ГОСТ 6727-80*

2. ВЕДОМОСТЬ РАСХОДА СТАЛИ СМ. РС

НАЧ.ОТД	ВОЛЬНСКИЙ		
Н.КОНТР	ЛЕОНТЬЕВА		
ГЛ.КОНСТ	ШАЦ		
ГИП	КОЧИН		
ГИП	ШАНАУРОВА		
ПРОВЕР	АЛЕКСЕЕВА		
РАЗРАБ	МЫСОВСКИЙ		

1.090.1-1/88. 1-1-К12

ПРОСТРАНСТВЕННЫЕ КАРКАСЫ КПЦ-6.25, КПЦ-6.35

СТАДИЯ	ЛИСТ	ЛИСТОВ
Р		1

ЦНИИЭП торгово-бытовых зданий и туристских комплексов

14763 15

ФОРМАТ А4

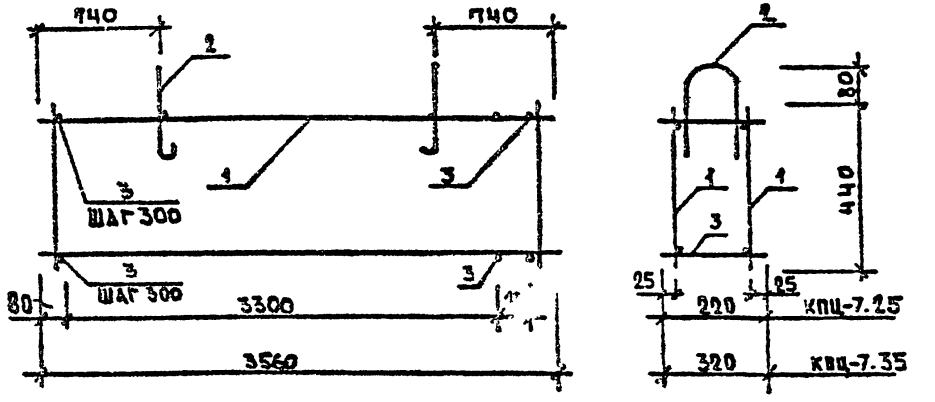

МАРКА ПРОСТРАНСТВЕННОГО КАРКАСА	ПОЗ.	МАРКА АРМАТУРНОГО ИЗДЕЛИЯ	КОЛ.	МАССА, КГ		ОБОЗНАЧЕНИЕ ДОКУМЕНТА
				1 ШТ.	ВСЕГО	
КПЦ-7.25	1	КР-8	2	3.97	7.94	К17
	2	СП-2	2	0.82	1.64	1-8-К48
	3	Ф4ВРI L= 220	26	0.02	0.51	Б.Ч.
	ИТОГО: 10.09					
КПЦ-7.35	1	КР-7	2	5.56	11.12	К17
	2	СП-2	2	0.82	1.64	1-8-К48
	3	Ф4ВРI L= 320	26	0.03	0.75	Б.Ч.
	ИТОГО: 13.51					

1. АРМАТУРА КЛАССА ВРI ПО ГОСТ 6727-80*

2. ВЕДОМОСТЬ РАСХОДА СТАЛИ СМ. РС

НАЧ.ОТД.	ВОЛЬНСКИЙ		1.030.1-1/88. 1-1-К13
Н.КОНТР	ЛЕСНТЬЕВА		
ГИП	ШАЦ		ПРОСТРАНСТВЕННЫЕ КАРКАСЫ КПЦ-7.25, КПЦ-7.35
ГЛ.СПЕЦ	ШАНАУРОВА		
ГЛ.СПЕЦ	КОЧИН		
ПРОВЕР	АЛЕКСЕЕВА		
РАЗРАБ.	МЫСОВСКИЙ		

СТАДИЯ	ЛИСТ	ЛИСТОВ
Р		1

ЦНИИЭП торгово-бытовых зданий и туристских комплексов

ФОРМАТ А4

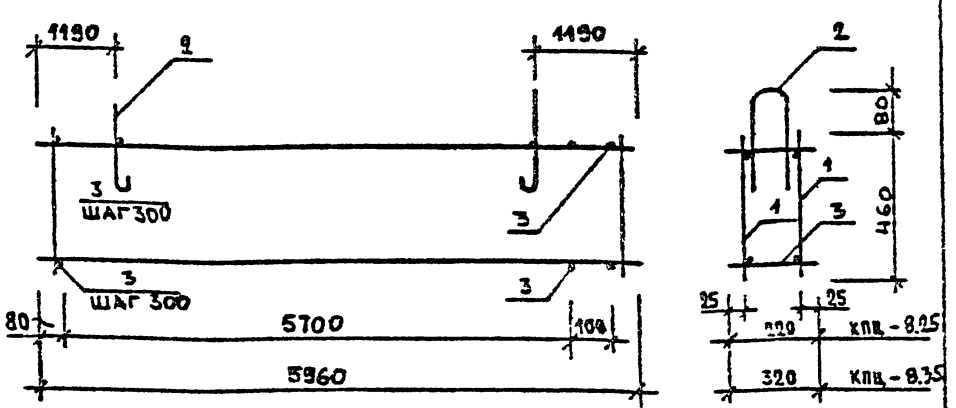

МАРКА ПРОСТРАНСТВЕННОГО КАРКАСА	ПОЗ.	МАРКА АРМАТУРНОГО ИЗДЕЛИЯ	КОЛ.	МАССА, КГ		ОБОЗНАЧЕНИЕ ДОКУМЕНТА
				1 ШТ.	ВСЕГО	
КПЦ-8.25	1	КР-8	2	12.48	24.96	К17
	2	СП-2	2	0.82	1.64	
	3	Ф4ВРI L= 220	42	0.02	0.83	Б.Ч.
	ИТОГО: 27.43					
КПЦ-8.35	1	КР-9	2	16.30	32.60	К17
	2	СП-2	2	0.82	1.64	
	3	Ф4ВРI L= 320	42	0.03	1.21	Б.Ч.
	ИТОГО: 35.45					

1. АРМАТУРА КЛАССА ВРI ПО ГОСТ 6727-80*

2. ВЕДОМОСТЬ РАСХОДА СТАЛИ СМ. РС

НАЧ.ОТД.	ВОЛЬНСКИЙ		1.030.1-1/88. 1-1-К14
Н.КОНТР	ЛЕСНТЬЕВА		
ГЛ.КОНСТ	ШАЦ		ПРОСТРАНСТВЕННЫЕ КАРКАСЫ КПЦ-8.25, КПЦ-8.35
ГИП	КОЧИН		
ГИП	ШАНАУРОВА		
ПРОВЕР	АЛЕКСЕЕВА		
РАЗРАБ	МЫСОВСКИЙ		

СТАДИЯ	ЛИСТ	ЛИСТОВ
Р		1

ЦНИИЭП торгово-бытовых зданий и туристских комплексов

24763 16

ФОРМАТ А4

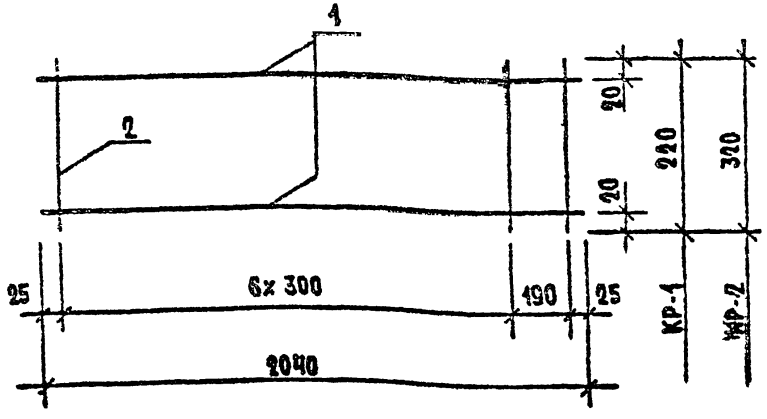

МАРКА ИЗДЕЛИЯ	ПОЗ.	СЕЧЕНИЕ, ММ	ДЛИНА, ММ	КОЛ.	МАССА, КГ		
					ПОЗ.	ВСЕХ	ИЗДЕЛ.
КР-1	1	ϕ6AIII	2040	2	0.45	0.91	1.06
	2	ϕ4BPI	220	8	0.02	0.16	
КР-2	1	ϕ6AIII	2040	2	0.45	0.91	1.14
	2	ϕ4BPI	320	8	0.03	0.23	

1. АРМАТУРА КЛАССА BPI ПО ГОСТ 8727-80*
2. АРМАТУРА КЛАССА AIII ПО ГОСТ 5781-82*

НАЧ.ОТД	ВОЛЬНСКИЙ	1.030.1-1/88. 1-1-К15	
Н.КОНТР	ЛЕОНТЬЕВА		
Г.И.П	ШАЦ	КАРКАСЫ КР-1, КР-2	СТАДИЯ: Р; ЛИСТ: ; ЛИСТОВ: 1
ГЛ.СПЕЦ	ШАНАУРОВА		ЦНИИЭП торгово-бытовых зданий и туристских комплексов
ГЛ.СПЕЦ	КОЧИН		
ПРОВЕР	КАДЕЙКИНА		
РАЗРАБ.	МЯСОВСКИЙ		

ФОРМАТ А4

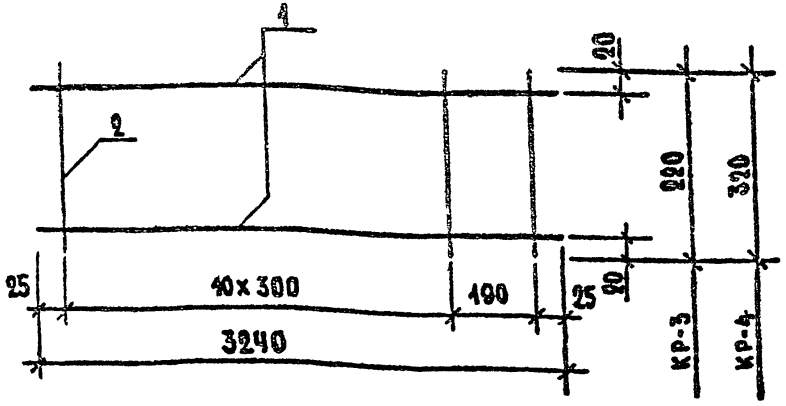

МАРКА ИЗДЕЛИЯ	ПОЗ.	СЕЧЕНИЕ, ММ	ДЛИНА, ММ	КОЛ.	МАССА, КГ		
					ПОЗ.	ВСЕХ	ИЗДЕЛ.
КР-3	1	ϕ6AIII	3240	2	0.72	1.44	1.68
	2	ϕ4BPI	320	12	0.02	0.24	
КР-4	1	ϕ6AIII	3240	2	0.72	1.44	1.79
	2	ϕ4BPI	320	12	0.03	0.35	

1. АРМАТУРА КЛАССА BPI ПО ГОСТ 8727-80*
2. АРМАТУРА КЛАССА AIII ПО ГОСТ 5781-82*

НАЧ.ОТД	ВОЛЬНСКИЙ	1.030.1-1/88. 1-1-К16	
Н.КОНТР	ЛЕОНТЬЕВА		
Г.И.П	ШАЦ	КАРКАСЫ КР-3, КР-4	СТАДИЯ: Р; ЛИСТ: ; ЛИСТОВ: 1
ГЛ.СПЕЦ	ШАНАУРОВА		ЦНИИЭП торгово-бытовых зданий и туристских комплексов
ГЛ.СПЕЦ	КОЧИН		
ПРОВЕР	КАДЕЙКИНА		
РАЗРАБ	МЯСОВСКИЙ		

24763 17

ФОРМАТ А4

КР-5

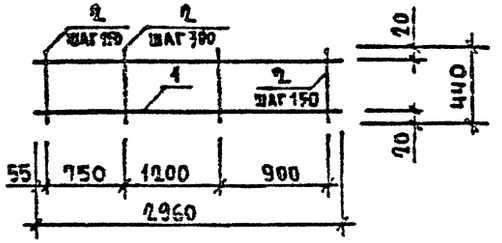

КР-6, КР-7

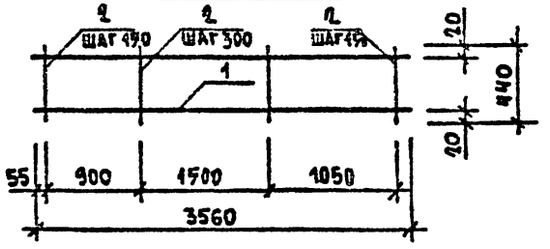

КР-8, КР-9

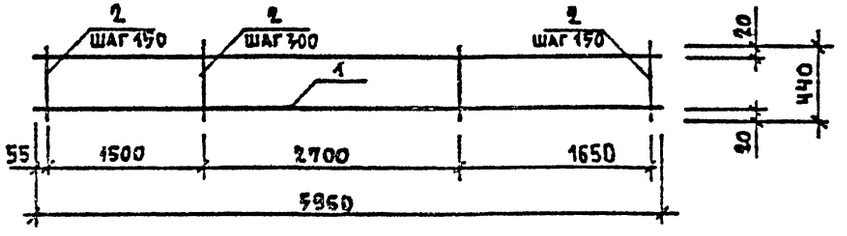

МАРКА ИЗДЕЛИЯ	ПОЗ.	СЕЧЕНИЕ, ММ	ДЛИНА, ММ	КОЛ.	МАССА, КГ		
					ПОЗ.	ВСЕХ	ИЗДЕЛ.
КР-5	1	Ø8AIII	2960	2	1.17	2.34	3.32
	2	Ø5BPI	440	16	0.06	0.98	
КР-6	1	Ø8AIII	3560	2	1.41	2.81	3.97
	2	Ø5BPI	440	18	0.06	1.16	
КР-7	1	Ø10AIII	3560	2	2.20	4.39	5.56
	2	Ø5BPI	440	18	0.06	1.16	
КР-8	1	Ø12AIII	5960	2	5.29	10.58	12.48
	2	Ø5BPI	440	31	0.06	1.90	
КР-9	1	Ø14AIII	5960	2	7.20	14.40	16.30
	2	Ø5BPI	440	31	0.06	1.90	

1. АРМАТУРА КЛАССА ВР I ПО ГОСТ 6727-80*
2. АРМАТУРА КЛАССА А III ПО ГОСТ 5781-82*
3. СПЕЦИФИКАЦИЮ СМ. ЛИСТ 2

НАЧ.ОТД.	ВОЛЬНСКИЙ		1.030.1-1/88. 1-1-К17
Н.КОНТР	ЛЕОНТЬЕВА		
ГИП	ШАЦ		КАРКАСЫ КР-5, КР-6, КР-7, КР-8, КР-9
ГЛ.СПЕЦ	ШАНАУРОВА		СТАДИЯ Р; ЛИСТ 1; ЛИСТОВ 2
ГЛ.СПЕЦ	КОЧИН		ЦНИИЭП ТОРГОВО-БЫТОВЫЕ ЗДАНИЯ И ТУРИСТСКИХ КОМПЛЕКСОВ
ПРОВЕР.	АЛЕКСЕЕВА		
РАЗРАБ.	МЫСОВСКИЙ		

1 1

ФОРМАТ А4

1.030.1-1/88. 1-1-К17 ЛИСТ 2

24763 18

ФОРМАТ А4

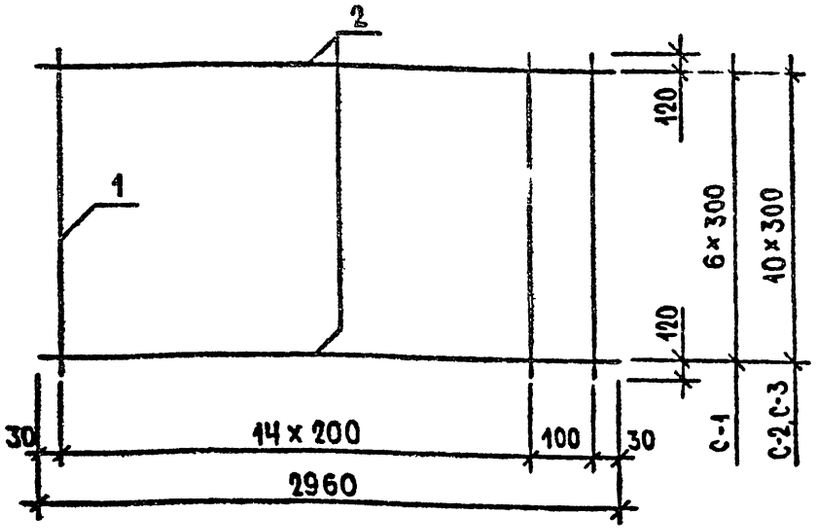

Марка изделия	поз.	Сечение, мм	Длина, мм	Кол.	Масса, кг		
					поз.	всех	издел.
С-1	1	⌀6AIII	2040	16	0.45	7.25	9.11
	2	⌀4BPI	2960	7	0.27	1.86	
С-2	1	⌀12AIII	3240	16	2.88	46.03	48.96
	2	⌀4BPI	2960	11	0.27	2.93	
С-3	1	⌀10AIII	3240	16	2.00	31.99	34.92
	2	⌀4BPI	2960	11	0.27	2.93	

1. Арматура класса BPI по ГОСТ 6727-80*
2. Арматура класса AIII по ГОСТ 5781-82*

Нач.отд.	Волынский	1.090.1-1/88. 1-1-К18	
Н.контр.	Леонтьева		
ГИП	Шац	Сетки С-1, С-2, С-3	Стадия Р; Лист; Листов 1
Гл.спец	Шанаурова		ЦНИИЭП торгово-бытовых зданий и туристских комплексов
Гл.спец	Кочин		
Провер.	Каперкина		
Разраб.	Мысовский		

Формат А4

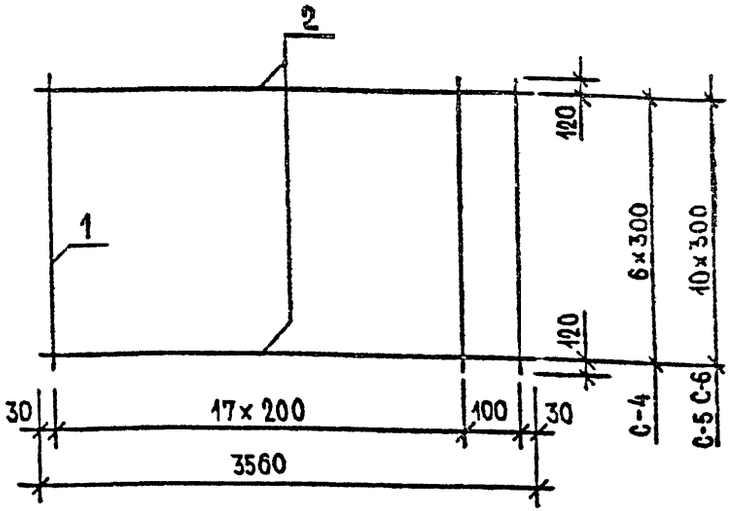

Марка изделия	поз.	Сечение, мм	Длина, мм	Кол.	Масса, кг		
					поз.	всех	издел.
С-4	1	⌀6AIII	2040	19	0.45	8.60	10.85
	2	⌀4BPI	3560	7	0.32	2.24	
С-5	1	⌀12AIII	3240	19	2.88	54.67	58.19
	2	⌀4BPI	3560	11	0.32	3.52	
С-6	1	⌀10AIII	3240	19	2.00	37.98	41.51
	2	⌀4BPI	3560	11	0.32	3.52	

1. Арматура класса BPI по ГОСТ 6727-80*
2. Арматура класса AIII по ГОСТ 5781-82*

Нач.отд.	Волынский	1.090.1-1/88. 1-1-К19	
Н.контр.	Леонтьева		
ГИП	Шац	Сетки С-4, С-5, С-6	Стадия Р; Лист; Листов 1
Гл.спец	Шанаурова		ЦНИИЭП торгово-бытовых зданий и туристских комплексов
Гл.спец	Кочин		
Провер.	Каперкина		
Разраб.	Мысовский		

24763 19

Формат А4

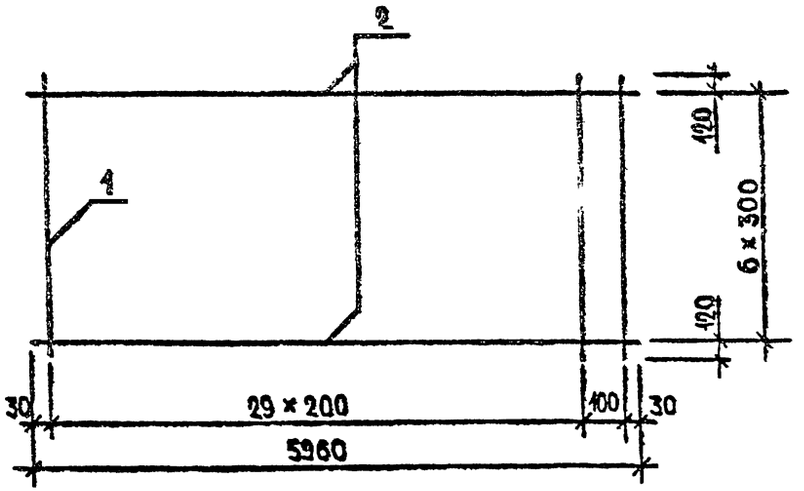

МАРКА ИЗДЕЛИЯ	ПОЗ.	СЕЧЕНИЕ, ММ	ДЛИНА, ММ	КОЛ.	МАССА, КГ		
					ПОЗ.	ВСЕХ	ИЗДЕЛ.
С-7	1	ФбАIII	2040	31	0.45	14.04	23.30
	2	ФбАIII	5960	7	1.32	9.26	

АРМАТУРА КЛАССА А III ПО ГОСТ 5781-82

НАЧ.ОТД.	ВОЛЫНСКИЙ		1.030.1-1/88. 1-1-К 20
Н.КОНТР.	ЛЕОНТЬЕВА		
Г И П	ШАЦ		СЕТКА С-7
ГЛ.СПЕЦ	ШАНАУРОВА		
ГЛ.СПЕЦ	КОЧИН		
ПРОВЕР.	КАДЕРКИНА		
РАЗРАБ.	МЫСОВСКИЙ		

СТАДИЯ	ЛИСТ	ЛИСТОВ
Р		1

ЦНИИЭП торгово-бытовых зданий и туристских комплексов

ФОРМАТ А4

24763 20

ФОРМАТ А4

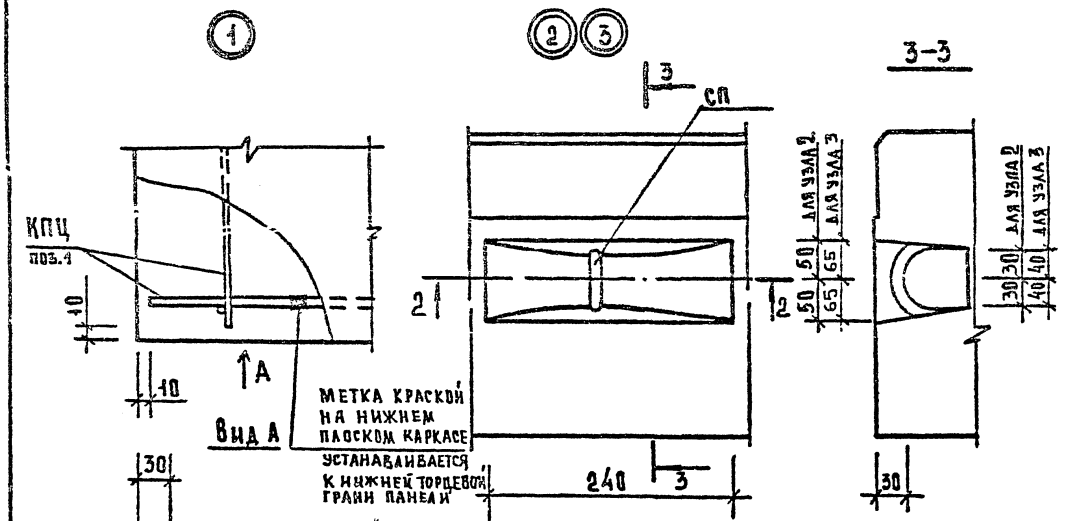

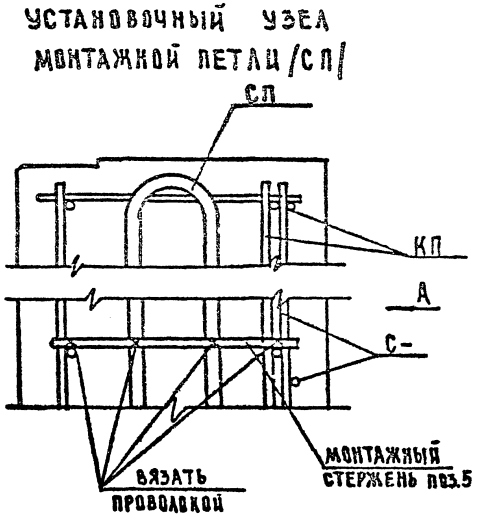

НАЧ.ОТД.	ВОЛЫНСКИЙ		1.030.1-1/88. 4-1-К 21
Н.КОНТР.	ЛЕОНТЬЕВА		
ГА.КОНСТ.	ШАЦ		
ГИП	ШАНДУРОВА		Узлы 1...4
ГИП	КОЧИН		
ПРОВЕР.	АЛЕКСЕЕВА		
РАЗРАБ.	МЫСОВСКИЙ		

СТАДИЯ	ЛИСТ	ЛИСТОВ
Р	1	2

ЦНИИЭП торгово-бытовых зданий и туристских комплексов

24763 21

ФОРМАТ А3

Инв.№ подл. | Подпись и дата | Взам. инв.№

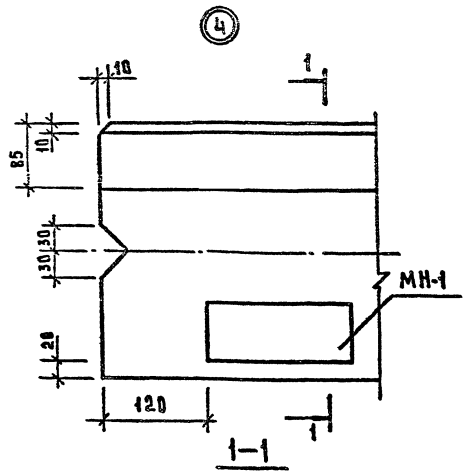

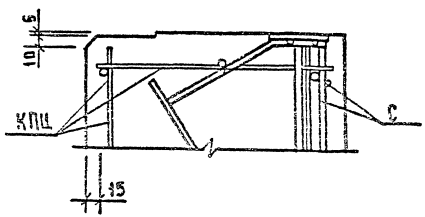

ИНВ.№ПОДЛ. | ПОДПИСЬ И ДАТА | ВЗАМ.ИНВ.№

ВЕДОМОСТЬ РАСХОДА СТАЛИ НА 1 ЭЛЕМЕНТ, КГ

МАРКА ЭЛЕМЕНТА	ИЗДЕЛИЯ АРМАТУРНЫЕ											
	АРМАТУРА КЛАССА											
	AIII					AIV		AI				ВСЕГО
	ГОСТ 5781-82					ГОСТ 8727-80		ГОСТ 5781-82				
	Ø8	Ø10	Ø6	Ø12	ИТОГО	Ø4	ИТОГО	Ø14	Ø16	Ø20	ИТОГО	
ПСЦ 30.21.2,5-Л	32.28	0.32	0.17	0.00	32.75	3.94	3.94	3.96	0.00	0.00	3.96	40.65
ПСЦ 30.33.2,5-Л	38.81	0.32	0.17	46.03	85.13	6.05	6.05	0.00	5.84	0.00	5.84	97.02
ПСЦ 30.21.3,5-Л	32.39	0.71	0.00	0.00	33.10	4.85	4.85	0.00	5.84	0.00	5.84	43.89
ПСЦ 30.33.3,5-Л	38.81	32.38	0.00	0.56	71.55	7.35	7.35	0.00	0.00	11.68	11.68	90.58

ПРОДОЛЖЕНИЕ ВЕДОМОСТИ

ИЗДЕЛИЯ ЗАКЛАДНЫЕ						ОБЩИЙ РАСХОД
АРМАТУРА КЛАССА		ПРОКАТ			ВСЕГО	
AIII						
ГОСТ 5781-82		ГОСТ 380-71				
Ø10	ИТОГО	-8 Х 80	-8 Х 70	ИТОГО		
1.12	1.12	1.52	1.50	3.02	4.14	44.79
1.12	1.12	1.52	1.50	3.02	4.14	101.18
1.12	1.12	1.52	1.50	3.02	4.14	47.83
1.12	1.12	1.52	1.50	3.02	4.14	84.72

НАЧОТД.	ВОЛЫНСКИЙ		1.030.1-1/88. 1-1-РС
Н.КОНТР.	ЛЕОНТЬЕВА		
Г.И.П.	ШАЦ		ВЕДОМОСТЬ РАСХОДА СТАЛИ
ГЛ.СПЕЦ.	КОЧИН		
ГЛ.СПЕЦ.	ШАНАУРОВА		

СТАДИЯ	ЛИСТ	ЛИСТОВ
Р	1	3

ЦНИИЭП торгово-бытовых зданий туристских комплексов

24763 23

ФОРМАТ А3

ВЗАМ.ИНВ. | ПОДПИСЬ И ДАТА | ИНВ.№ ПОДЛ.

САПР ШИФ.ОП | ГИП СП | ВЕД.ИНЖ ВЕД.ИНЖ | ВИЗЮР БУРЛАКОВА

ВЕДОМОСТЬ РАСХОДА СТАЛИ НА 1 ЭЛЕМЕНТ, КГ

МАРКА ЭЛЕМЕНТА	ИЗДЕЛИЯ АРМАТУРНЫЕ												ВСЕГО
	АРМАТУРА КЛАССА												
	AIII					BPI		AI					
	ГОСТ 5781-82					ГОСТ 6727-80		ГОСТ 5781-82					
	Ø6	Ø10	Ø8	Ø12	ИТОГО	Ø4	ИТОГО	Ø14	Ø18	Ø16	Ø22	ИТОГО	
ПСЦ 36.21.2.5-Л	38.07	0.32	0.17	0.00	38.58	4.84	4.84	3.96	0.00	0.00	0.00	3.96	47.38
ПСЦ 36.33.2.5-Л	45.48	0.00	0.17	55.23	100.88	7.12	7.12	0.00	0.76	0.00	0.00	0.76	118.76
ПСЦ 36.21.3.5-Л	38.22	0.57	0.00	0.00	38.79	5.69	5.69	0.00	0.00	5.84	0.00	5.84	50.32
ПСЦ 36.33.3.5-Л	45.33	38.25	0.00	0.56	84.14	8.77	8.77	0.00	0.00	0.00	15.34	15.34	108.25
ПСЦ 60.21.2.5-Л	70.82	0.00	0.17	0.56	71.35	3.68	3.68	0.00	8.76	0.00	0.00	8.76	83.79
ПСЦ 60.21.3.5-Л	70.85	0.00	0.39	0.56	71.80	5.29	5.29	0.00	0.00	0.00	15.34	15.34	92.43

ПРОДОЛЖЕНИЕ ВЕДОМОСТИ

ИЗДЕЛИЯ ЗАКЛАДНЫЕ						ОБЩИЙ РАСХОД
АРМАТУРА КЛАССА		ПРОКАТ			ВСЕГО	
AIII						
ГОСТ 5781-82		ГОСТ 380-71				
Ø10	ИТОГО	-8 Х 60	-8 Х 70	ИТОГО		
1.12	1.12	1.52	1.50	3.02	4.14	51.30
1.12	1.12	1.52	1.50	3.02	4.14	120.90
1.12	1.12	1.52	1.50	3.02	4.14	54.48
1.12	1.12	1.52	1.50	3.02	4.14	112.39
1.12	1.12	1.52	1.50	3.02	4.14	87.33
1.12	1.12	1.52	1.50	3.02	4.14	98.57

ВЕДОМОСТЬ РАСХОДА СТАЛИ НА 1 ЭЛЕМЕНТ, КГ

МАРКА ЭЛЕМЕНТА	ИЗДЕЛИЯ АРМАТУРНЫЕ											
	АРМАТУРА КЛАССА											
	AIII					BPI			AI			ВСЕГО
	ГОСТ 5781-82					ГОСТ 6727-80			ГОСТ 5781-82			
	Ø8	Ø10	Ø12	Ø14	ИТОГО	Ø5	Ø4	ИТОГО	Ø10	Ø8	ИТОГО	
БЦ 30.5.2.5	4.68	0.00	0.00	0.00	4.68	1.96	0.44	2.40	0.00	0.84	0.84	8.02
БЦ 30.5.3.5	4.68	0.00	0.00	0.00	4.68	1.96	0.69	2.65	1.54	0.00	1.54	8.97
БЦ 36.5.2.5	5.72	0.00	0.00	0.00	5.72	2.32	0.51	2.83	1.54	0.00	1.54	10.09
БЦ 36.5.3.5	0.10	8.78	0.00	0.00	8.88	2.32	0.75	3.07	1.54	0.00	1.54	13.49
БЦ 60.5.2.5	0.10	0.00	21.16	0.00	21.26	3.80	0.83	4.63	1.54	0.00	1.54	27.43
БЦ 60.5.3.5	0.10	0.00	0.00	28.80	28.90	3.80	1.21	5.01	1.54	0.00	1.54	35.45

gost.e-ecolog.ru