ТИПОВЫЕ КОНСТРУКЦИИ, ИЗДЕЛИЯ И УЗЛЫ ЗДАНИЙ И СООРУЖЕНИЙ

СЕРИЯ 2.210-1

ДЕТАЛИ ЦОКОЛЯ И СТЕН ПОДВАЛА ОБЩЕСТВЕННЫХ ЗДАНИЙ

ВЫПУСК 11

ДЕФОРМАЦИОННЫЕ И ТЕМПЕРАТУРНЫЕ ШВЫ ЦОКОЛЯ И СТЕН ПОДВАЛА КАРКАСНО-ПАНЕЛЬНЫХ ЗДАНИЙ В КОНСТРУКЦИЯХ СЕРИИ 1.020-1/83

РАБОЧИЕ ЧЕРТЕЖИ

НАСТОЯЩАЯ ПРОЕКТНАЯ ДОКУМЕНТАЦИЯ МОЖЕТ БЫТЬ ИСПОЛЬЗОВАНА ТОЛЬКО В КАЧЕСТВЕ СПРАВОЧНОГО МАТЕРИАЛА ПРИ РАЗРАБОТКЕ КОНКРЕТНОГО ПРОЕКТА (ОСНОВАНИЕ - ПИСЬМО ГОССТРОЯ РОССИИ ОТ 17.03.99)

23245

КОП. Гафр2

gost.e-ecolog.ru

ТИПОВЫЕ КОНСТРУКЦИИ, ИЗДЕЛИЯ И УЗЛЫ ЗДАНИЙ И СООРУЖЕНИЙ

СЕРИЯ 2.210-1

ДЕТАЛИ ЦОКОЛЯ И СТЕН ПОДВАЛА ОБЩЕСТВЕННЫХ ЗДАНИЙ

Выпуск 11

Деформационные и температурные швы цоколя и стен подвала каркасно-панельных зданий в конструкциях серии 1.020-1/83

Рабочие чертежи

Разработаны:

ЦНИИЭП учебных зданий

Гл. инженер Подпись А. Ляхович

Нач. отдела " В. Греков

Гл. инж. отдела " Э. Шахова

Утверждены и введены в действие с 01.08.88 Госкомархитектуры Приказ №175 от 17.06.88

Пров. 18.05.88 Кон. Кожухов

Обозначение	Наименование	Стр.
2.210-1.11-00 ТО	Техническое описание	3
2.210-1.11-00 Д	Маркировка типовых деталей на фрагментах	
	подземной части зданий	4
2.210-1.11-01	Деталь ТД1	8
2.210-1.11-02	Деталь ТД2	9
2.210-1.11-03	Деталь ТД3	9
2.210-1.11-04	Деталь ТД4, ТД5	10
2.210-1.11-05	Деталь ТД6, ТД7	11
2.210-1.11-06	Деталь ТД8, ТД9	13
2.210-1.11-07	Деталь ТД10	14
2.210-1.11-08	Деталь ТД11... ТД14	15
2.210-1.11-09	Деталь ТД15... ТД18	17
2.210-1.11-10	Деталь ТД19	18
2.210-1.11-11	Деталь ТД20	19
2.210-1.11-12	Деталь ТД21	19
2.210-1.11-13	Деталь ТД22	20
2.210-1.11-14	Деталь ТД23	20
2.210-1.11-15	Деталь ТД24, ТД25	21
2.210-1.11-16	Деталь ТД26, ТД27	22
2.210-1.11-17	Деталь ТД28, ТД29	23
2.210-1.11-18	Деталь ТД30, ТД31	24
2.210-1.11-19	Деталь ТД32	25
2.210-1.11-20	Деталь ТД33	26
2.210-1.11-21	Деталь ТД34	26
2.210-1.11-22	Деталь ТД35	27
2.210-1.11-23	Деталь ТД36	27
2.210-1.11-24	Деталь ТД37, ТД38	28
2.210-1.11-25	Деталь ТД39, ТД40	29
2.210-1.11-26	Деталь ТД41	29
2.210-1.11-27	Деталь ТД42	30
2.210-1.11-28	Деталь ТД43	30
2.210-1.11-29	Деталь ТД44	31
2.210-1.11-30	Деталь ТД45	31
2.210-1.11-31	Деталь ТД46	32
2.210-1.11-32	Деталь ТД47	32
2.210-1.11-33	Деталь ТД48	33
2.210-1.11-34	Деталь ТД49...ТД52	34
2.210-1.11-35	Деталь ТД53... ТД56	35
2.210-1.11-36	Деталь ТД57, ТД58	35
2.210-1.11-37	Деталь ТД59	37
2.210-1.11-38	Деталь ТД60	38
2.210-1.11-39	Деталь ТД61, ТД62	39
2.210-1.11-40	Деталь ТД63	40
2.210-1.11-41	Деталь ТД64	41
2.210-1.11-42	Спецификация на деталь ТД1... ТД9	42
2.210-1.11-43	Спецификация на деталь ТД10... ТД18	43
2.210-1.11-44	Спецификация на деталь ТД19... ТД27	44
2.210-1.11-45	Спецификация на деталь ТД28... ТД36	45
2.210-1.11-46	Спецификация на деталь ТД37... ТД41	46
2.210-1.11-47	Спецификация на деталь ТД42... ТД50	47
2.210-1.11-48	Спецификация на деталь ТД51... ТД58	48
2.210-1.11-49	Спецификация на деталь ТД59... ТД64	49

Взам. инв. N | Подп. и дата | Инв. N подл.

Нач. отд.	Греков	Подп.	
Н. контр.	Мадоян	//	
Гл. инж. от.	Шахова	//	
Рук. гр.	Мадоян	//	

2.210-1.11-00

Содержание

Стадия	Лист	Листов
Р		1

ЦНИИЭП учебных зданий

Пров. [signature] 18.05.88 Коп. [signature]

Формат А3

В настоящий выпуск включены типовые детали температурных и деформационных швов цоколя и стен подвалов каркасно-панельных общественных зданий I-V степени огнестойкости, решаемых в конструкциях серии 1.020-1/83 и возводимых в обычных условиях строительства

Настоящий выпуск разработан в дополнение к выпуску 10 серии 2.210-1. Все указания по монтажу панелей цоколя и стен подвала, заделке и герметизации швов этих панелей, устройству окрасочной гидроизоляции от капиллярной влаги см. выпуск 10 серии 2.210-1.

Типовые детали решены с применением панелей цокольных ПСЦ и балок цокольных БЦ по серии 1.030.1-1 выпуск 1-1.

В альбоме на документе 2.210-1.11-00 Д даны фрагменты подземной части зданий с замаркированными на них типовыми деталями температурных и деформационных швов цоколя и стен подвала. Представленные фрагменты не являются техническими решениями для применения в проектах и даны только для маркировки типовых деталей и удобства их подбора.

Типовые детали температурных и деформационных швов разработаны для прямолинейного участка стен и для внутреннего угла зданий и решены путем установки парных колонн с сохранением примыкающих пролетов.

Типовые детали разработаны для зданий без перепада и с перепадом высот подземной части.

Расстояние „А" между осями примыкающих к шву колонн принимать по таблице:

А	Сечение колонн	Толщина цокольных панелей и балок	Толщина наружных стен	Конструктивное решение подземной части здания
мм	мм	мм	мм	
860	300×300	250	250	Здания с полами по грунту, с техподпольем или подвалом
960		250	300	
1060		350	350	
1160		350	400	
960	400×400	250	250	Здания с полами по грунту
1060		250	300	
1160		350	350	
1260		350	400	

На рабочих чертежах указаны все возможные значения расстояния „А" для данной типовой детали.

Типовые детали температурных и деформационных швов в цоколе и стенах подвала решены примыканием монолитных участков с зазором 30 мм. Для укладки в швы уплотняющих прокладок следует вынуть две крайние доски, которые перед установкой должны быть смазаны с трех сторон любым смазочным материалом общего назначения.

В типовых деталях ТД11, ТД12, ТД15, ТД16, ТД28...ТД31, ТДЧ6, ТДЧ7, ТД59, ТД60 заполнение шва уплотняющими прокладками с последующей защитой их мастикой начинать на 20 см ниже уровня земли, а в типовых деталях ТД32, ТДЧ8, ТД61, ТД62 – с отметки минус 2,27 м.

Необходимость устройства ограждения, закрывающего температурный или деформационный шов в подвальных помещениях, оговаривается в конкретном проекте. Крепление ограждения выполнять по аналогии с типовыми деталями серии 2.230-2 выпуск 5.

На документе 2.210-1.11-00 Д обозначение типовой детали дано в виде дроби, где в числителе указан номер типовой детали, а в знаменателе указан сокращенный номер документа, на котором она изображена (номер серии и выпуска опущены), например:

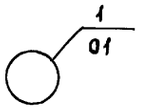

В ссылках на документы настоящего выпуска в их обозначениях условно опущен номер серии и выпуска.

Инв.№подл. | Подпись и дата | Взам.инв.№

Пров. Бутровецкий 18.05.82 Кон. Макс

				2.210-1.11-00ТО	
Нач.отд.	Греков	Подп.		Техническое описание	Стадия: Р; Лист: ; Листов: 1
Н.контр.	Мадоян	//			ЦНИИЭП учебных зданий
Гл.инж.отд	Шахова	//			
Рук.гр.	Мадоян	//			

Формат А3 23245 Ч

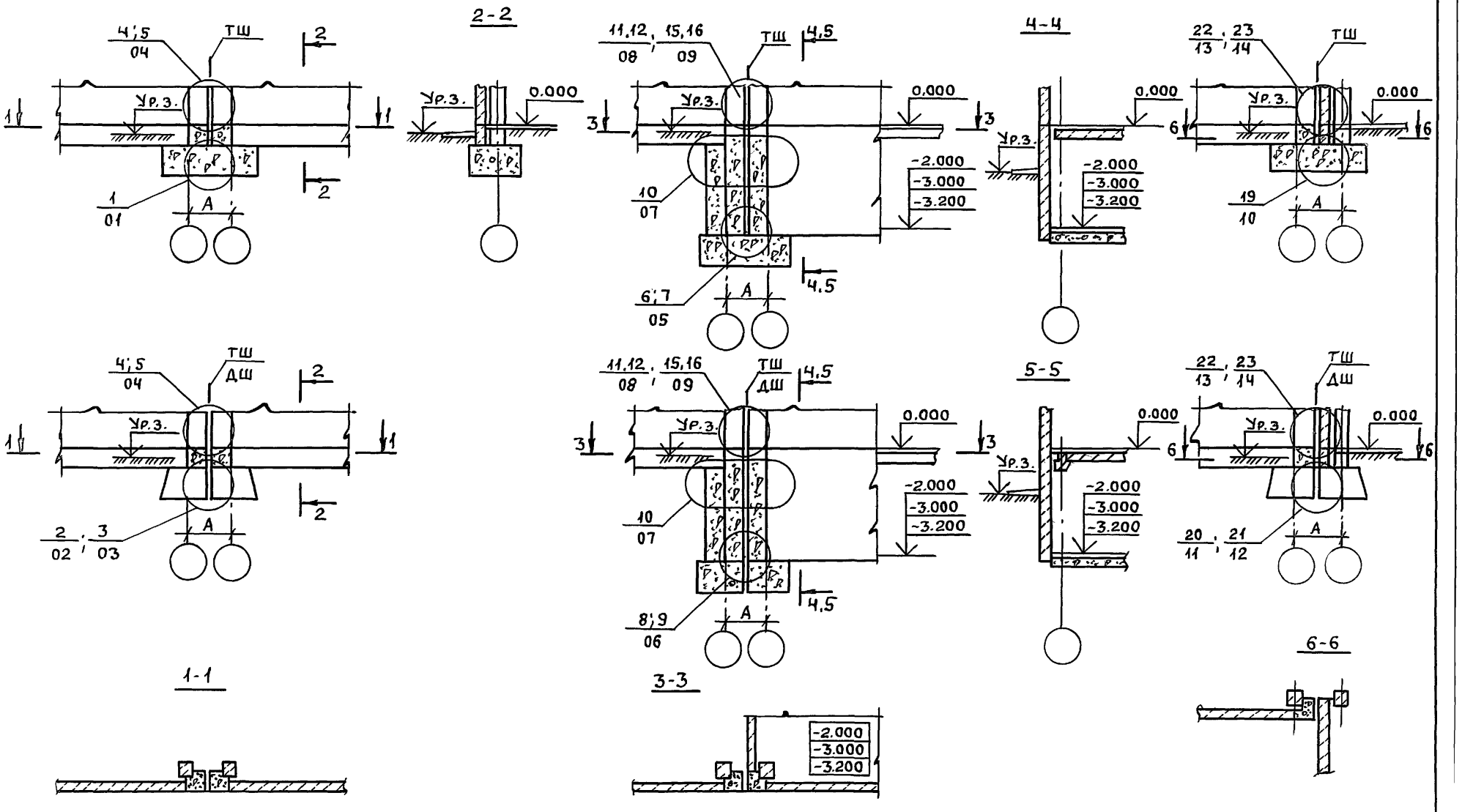

1. Различие типовых деталей, замаркированных на одном узле, см. таблицы на листе 4.
2. Спецификации на типовые детали см. документы 2.210-1.11-42...2.210-1.11-44

				2.210-1.11-00Д		
Нач.отд.	Греков	Подп.		Маркировка типовых деталей на фрагментах подземной части зданий	Стадия	Лист	Листов
Н.контр.	Мадоян	"			Р	1	4
Гл.инж.от.	Шахова	"			ЦНИИЭП учебных зданий		
Рук.гр.	Мадоян	"					
Ст.техн.	Шишкина	"					

Инв.N подл. | Подп.и дата | Взам.инв.N

Пров. [signature] 18.05.83г Коп. [signature]

23245 5

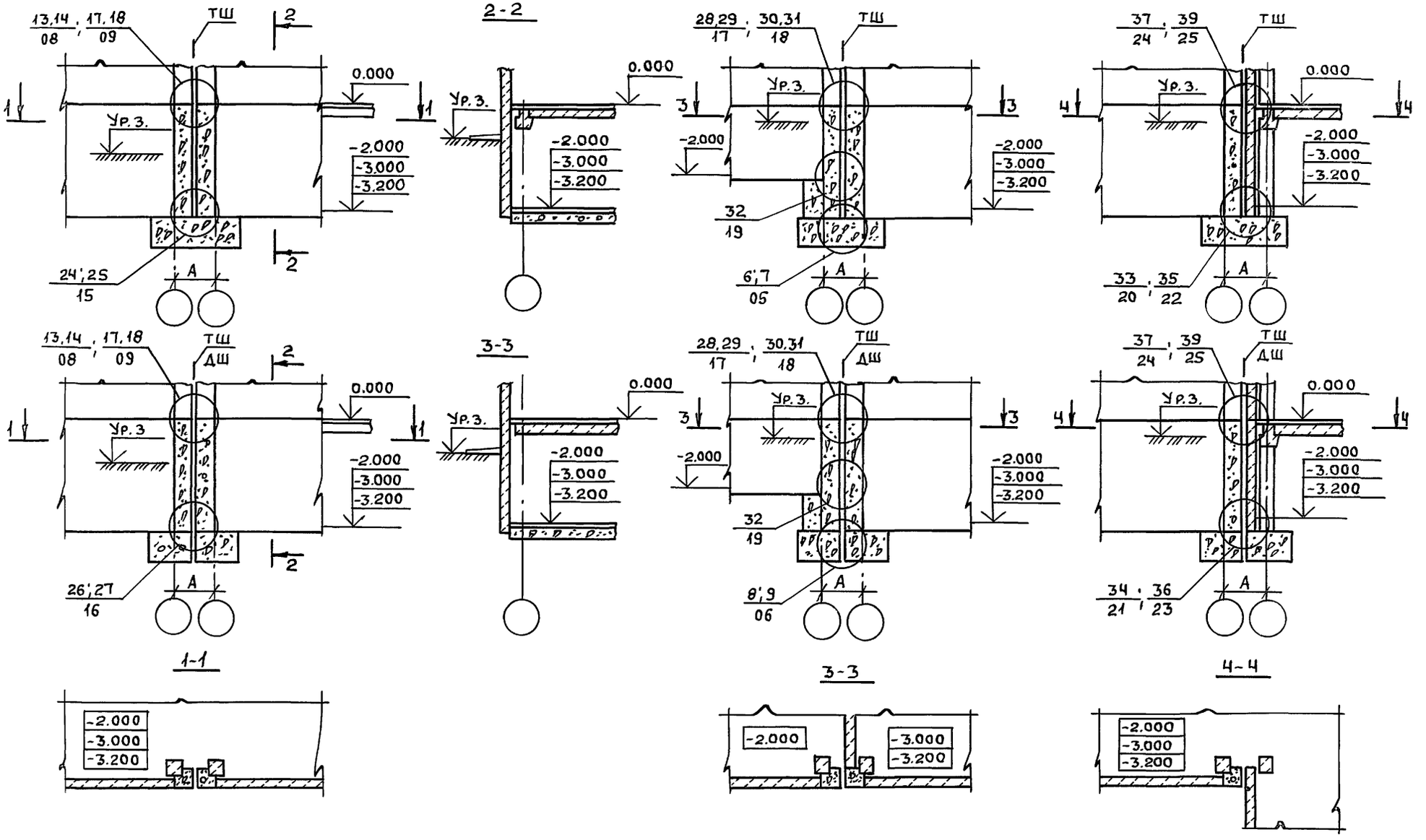

1. Различие типовых деталей, замаркированных на одном узле, см. таблицы на листе 4.
2. Спецификации на типовые детали см. документы 2.210-1.11-43...2.210-1.11-46.

Инв. N подл.	Подп. и дата	Взам. инв. N

2.210-1.11-00Д	Лист 2

Пров. [signature] 18.05.89 Коп. [signature]

Формат А3 23245 6

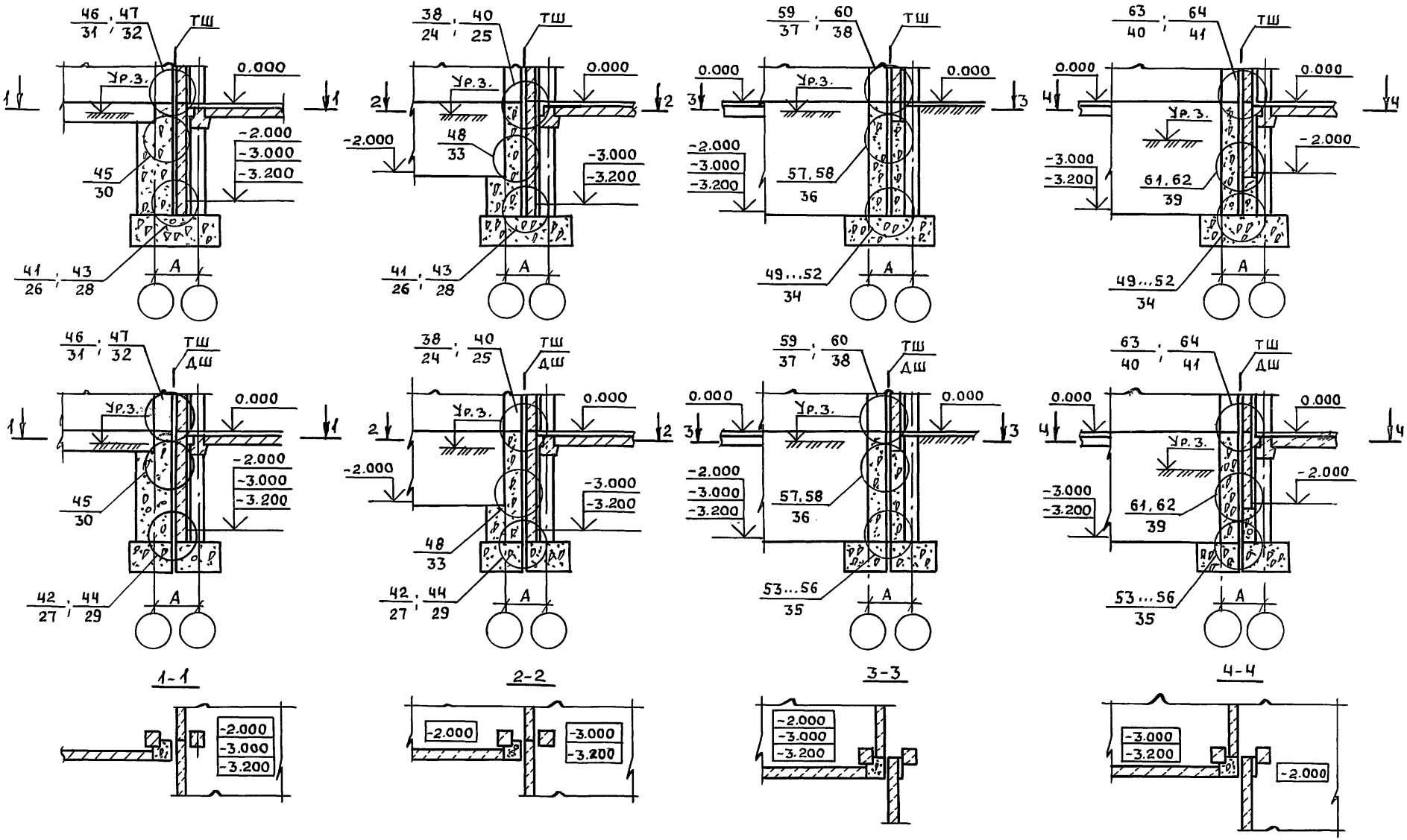

1. Различие типовых деталей, замаркированных на одном узле, см. таблицы на листе 4.
2. Спецификации на типовые детали см. документы 2.210-1.11-46... 2.210-1.11-49.

2.210-1.11-00Д	Лист 3

Инв.№ подл. | Подп. и дата | Взам. инв.№

Пров. [signature] 18.05.83г. Кон. [signature]

Формат А3 23245 7

№ТД	Конструкция фундамента
2,20	монолитный
3,21	сборный

№ТД	Толщина цокольной балки или панели, мм	Толщина рядовой панели, мм
4, 11, 12, 13, 15, 22, 28, 29, 37, 38, 46, 49, 50, 53, 54, 57, 59, 61, 63	250	250
	350	350
5, 14, 16, 17, 18, 23, 30, 31, 39, 40, 47, 51 52, 55, 56, 58, 60, 62, 64	250	300
	350	400

№ТД	
При продольном расположении рам каркаса	При поперечном расположении рам каркаса
11, 13, 14, 17, 28, 30,	12, 15, 16, 18, 29, 31

№ТД	
При высоте подвала H=2,0; 3,2м	При высоте подвала H=3,0м
6, 8, 24, 26, 33, 34, 41, 42, 49, 51, 53, 55	7, 9, 25, 27, 35, 36, 43, 44, 50, 52, 54, 56

Взам. инв. №

Подп. и дата

Инв. № подл.

2.210 – 1.11 – 00Д

Лист 4

Пров. [signature] 18.08.89г Коп. [signature]

Формат А4

Копия верна

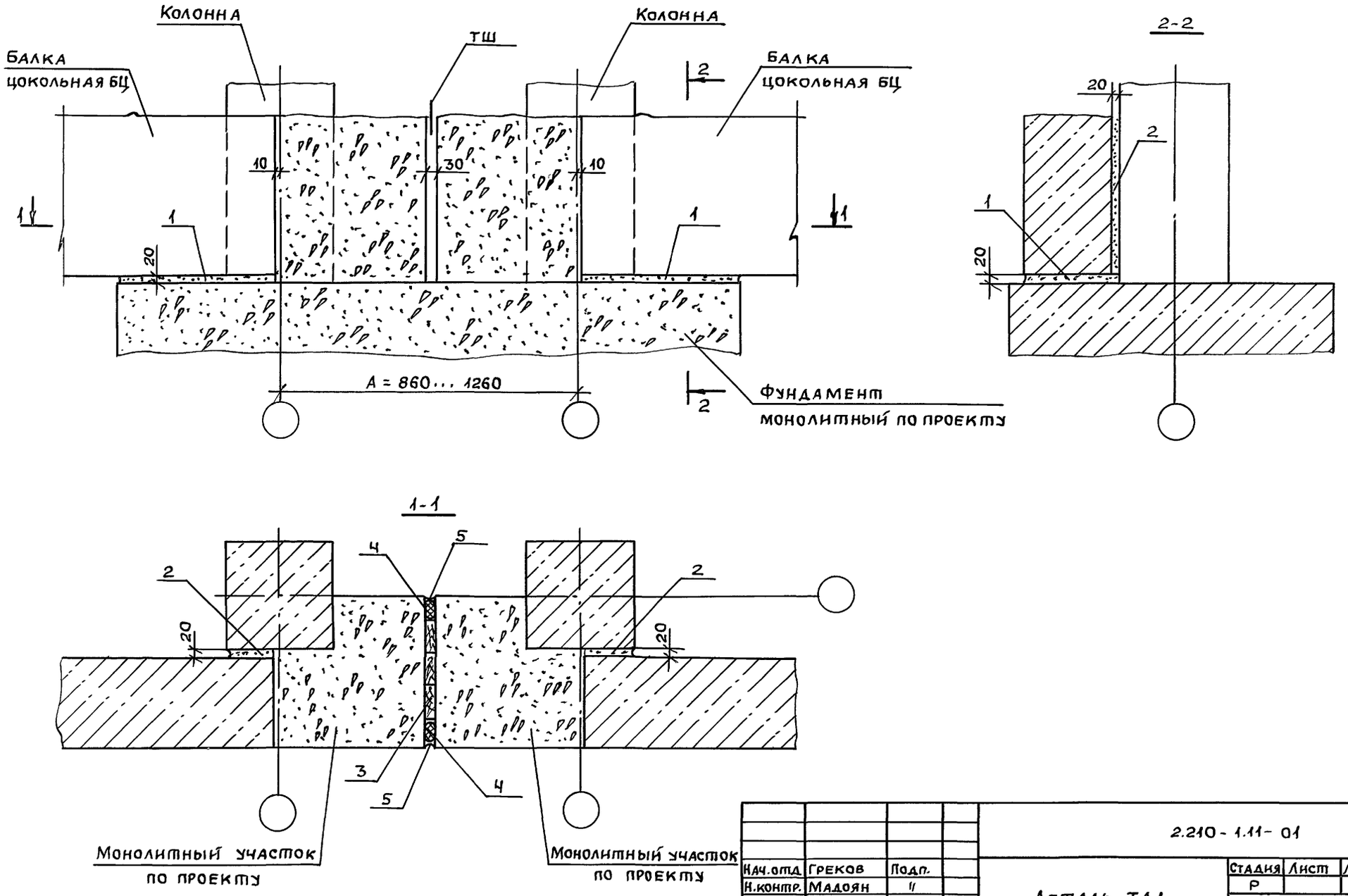

				2.210 - 1.11 - 01
Нач.отд.	Греков	Подп.		Деталь ТД1
Н.контр.	Мадоян	//		
Гл.инж.от.	Шахова	//		
Рук.гр.	Мадоян	//		
Ст.техн	Шишкина	//		

Стадия	Лист	Листов
Р		1

ЦНИИЭП учебных зданий

Инв.N подл. | Подп. и дата | Взам.инв.N

Пров. [signature] 18.05.88г Коп. [signature]

Формат А3

23245 9

Копия верна

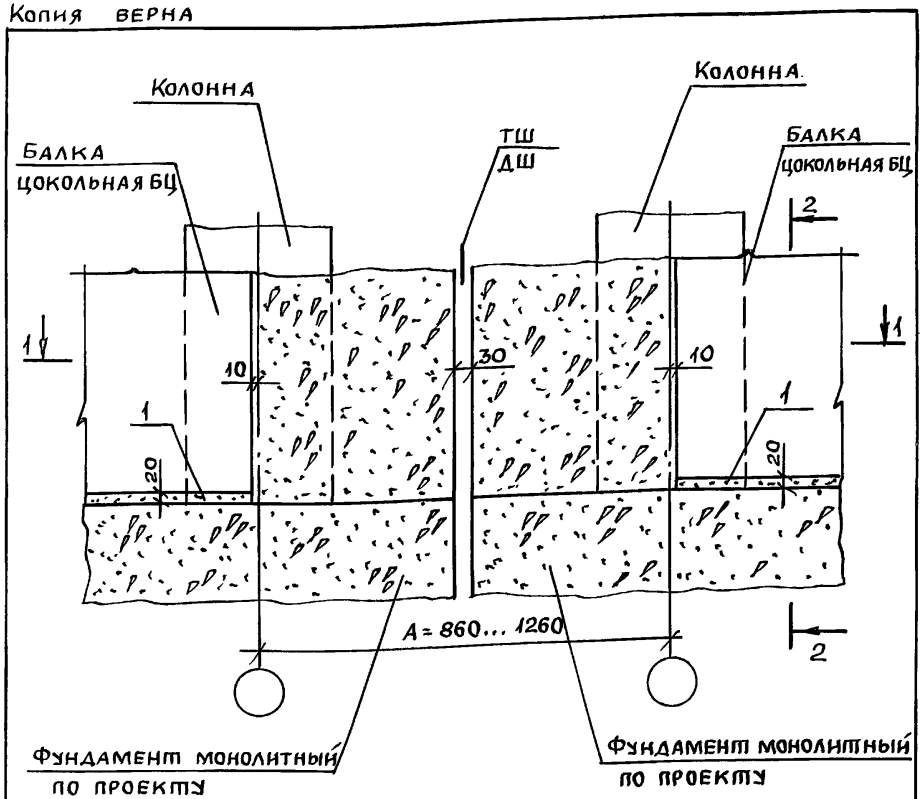

Сечения 1-1 и 2-2 см. документ 01

				2.210-1.11-02
Нач.отд.	Греков	подп.		Деталь ТД2
Н.контр.	Мадоян	//		
Гл.инж.от	Шахова	//		
Рук.гр.	Мадоян	//		
Ст.техн.	Шишкина	//		

Стадия	Лист	Листов
Р		1

ЦНИИЭП учебных зданий

Инв.N подл. | Подп. и дата | Взам.инв.N

Пров. Коп.

Формат А4

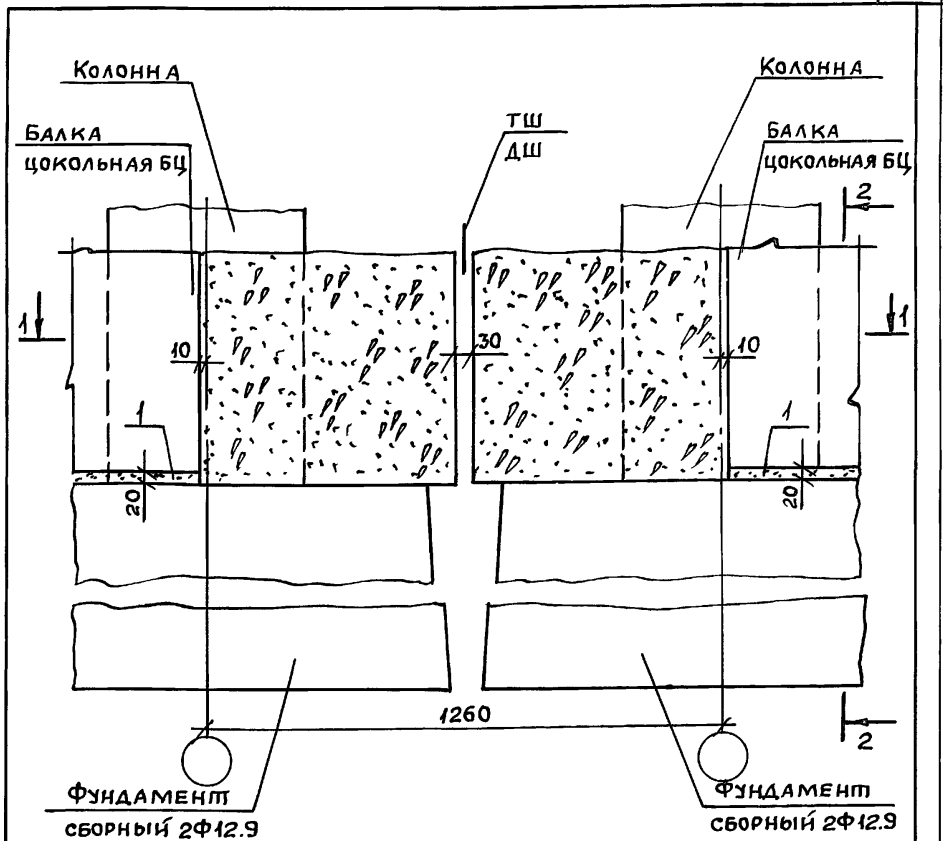

Сечения 1-1 и 2-2 см. документ 01

				2.210-1.11-03
Нач.отд.	Греков	подп.		Деталь ТД3
Н.контр.	Мадоян	//		
Гл.инж.от	Шахова	//		
Рук.гр.	Мадоян	//		
Ст.техн.	Шишкина	//		

Стадия	Лист	Листов
Р		1

ЦНИИЭП учебных зданий

Формат А4

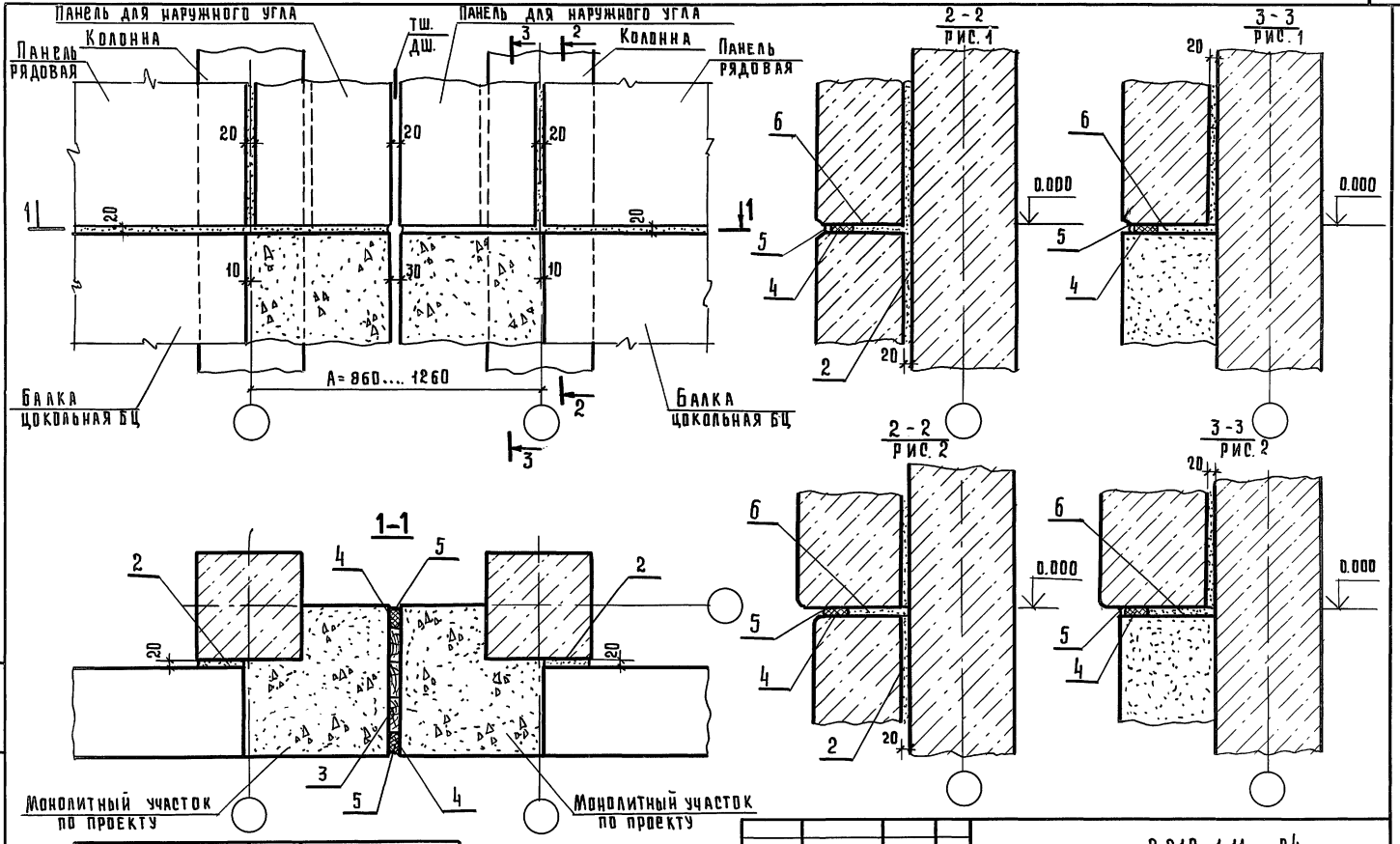

Обозначение	№ ТД.	Сечение 2-2 и 3-3
2.210-1.11-04	4	Рис. 1
	5	Рис. 2

Нач.отд.	Греков	Подпись	
Н.контр.	Мадоян	"	
Гл.инж.отд.	Шахова	"	
Рук.гр.	Мадоян	"	
Ст.техн.	Шишкина	"	

2.210-1.11-04

Деталь ТД4, ТД5

Стадия	Лист	Листов
Р		1

ЦНИИЭП учебных зданий

Инв. № подл. | Подп. и дата | Взам. инв. №

пров. [signature] 18.05.82 коп. [signature]

23245 11

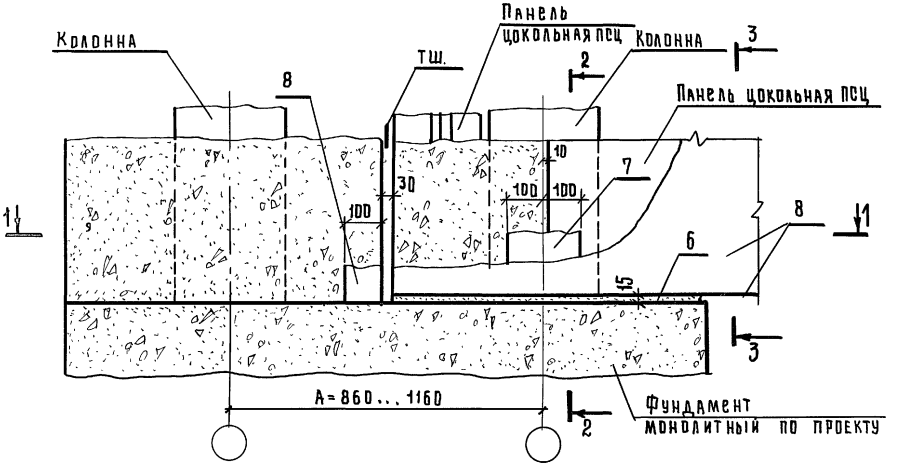

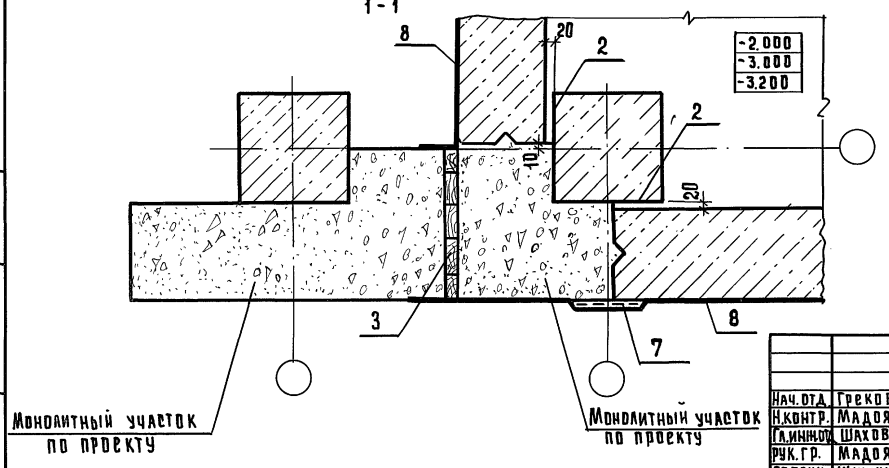

Обозначение	№ тд.	Сечение 2-2 и 3-3
2.210-1.11-05	6	Рис. 1
	7	Рис. 2

Нач. отд.	Греков	Подпись		2.210-1.11-05
Н.контр.	Мадоян	"		Деталь ТД6, ТД7
Гл.инж.отд.	Шахова	"		
Рук.гр.	Мадоян	"		
Ст.техн.	Шишкина	"		

Стадия	Лист	Листов
Р	1	2

ЦНИИЭП учебных зданий

Инв.№ подл. | Подп. и дата | Взам.инв.№

Проб. Бутровецъ 18.05.84г. Коп. Гаврил

23245 12

2 - 2
РИС. 1

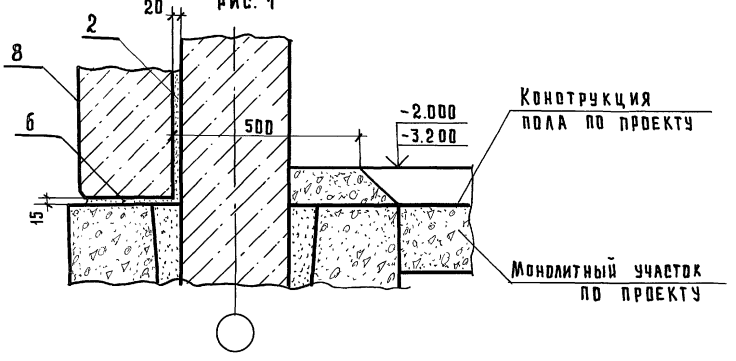

3 - 3
РИС. 1

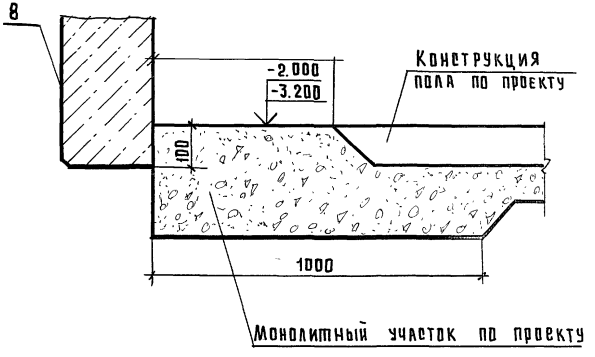

2 - 2
РИС. 2

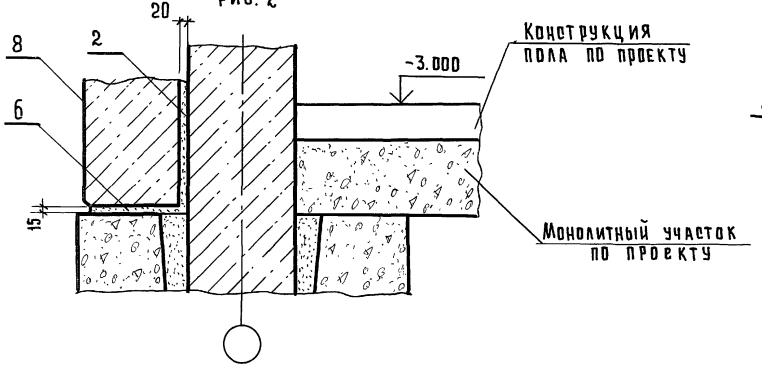

3 - 3
РИС. 2

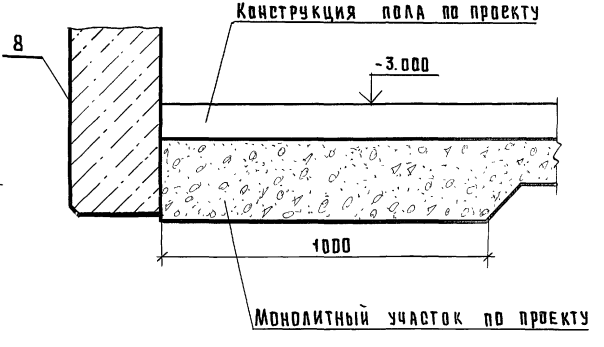

ИНВ. N ПОДЛ.	ПОДП. И ДАТА	ВЗАМ. ИНВ. N

2.210 - 1.11 - 05

Лист 2

пров. [signature] 18.05.82 КОП. [signature]

23245 13

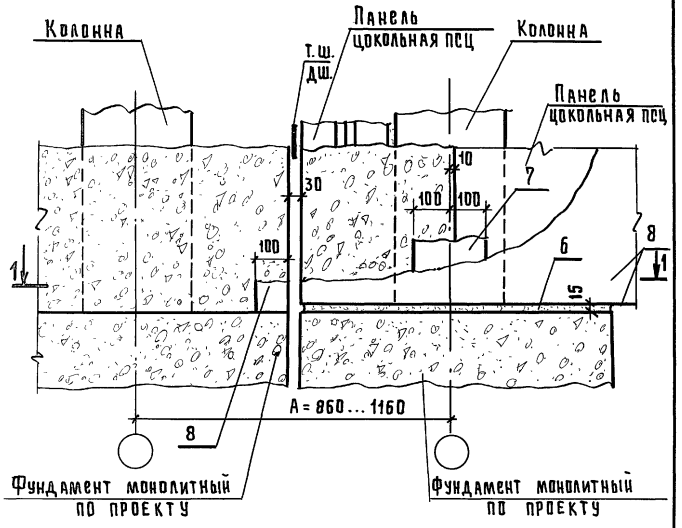

Обозначение	№ ТД.	Сечение 2-2; 3-3
2.210-1.11-06	8	Рис. 1 см. документ 05 лист 2
	9	Рис. 2 см. документ 05 лист 2

Сечение 1-1 см. документ 05 лист 1.

				2.210-1.11-06			
Нач. отд.	Греков	Подпись		Деталь ТД8; ТД9	Стадия	Лист	Листов
Н. контр.	Мадоян	"			Р		1
Гл. инж. отд.	Шахова	"			ЦНИИЭП учебных зданий		
Рук. гр.	Мадоян	"					
Ст. техн.	Шишкина	"					

Инв. № подл. | Подп. и дата | Взам. инв. №

Проб. [signature] 18.05.82 Коп. 2 [signature]

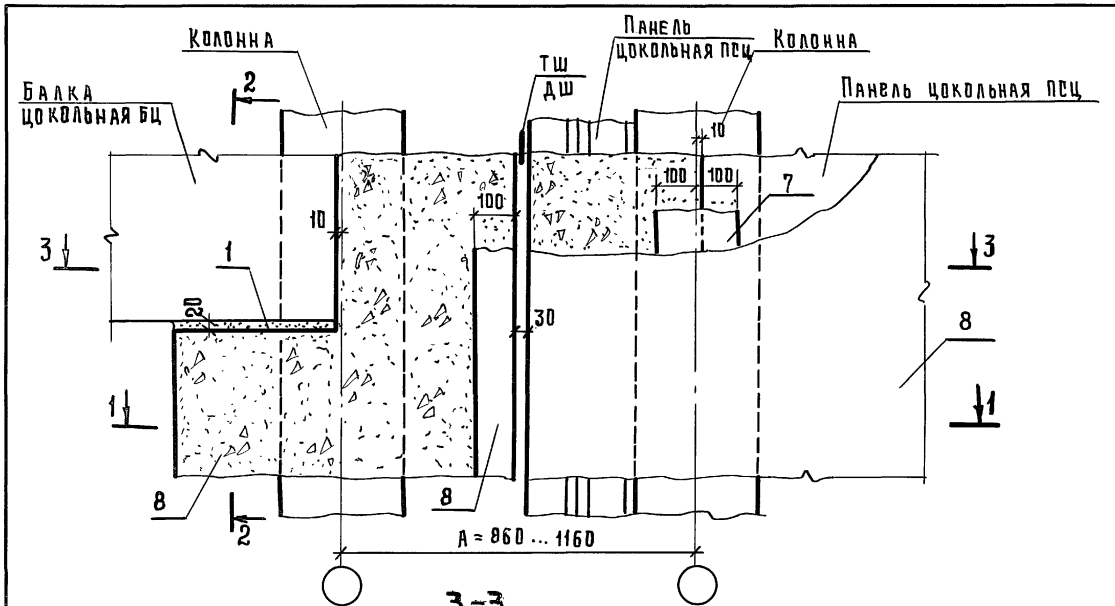

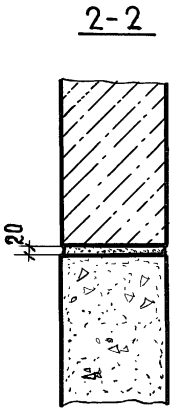

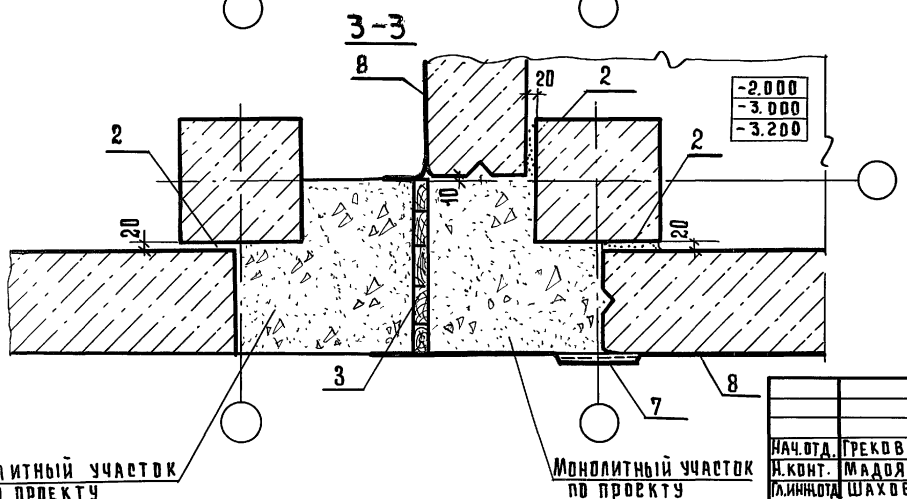

Сечение 1-1 см. документ 05 лист 1.

				2.210-1.11-07			
НАЧ.ОТД.	ГРЕКОВ	Подпись		Деталь ТД-10	СТАДИЯ	ЛИСТ	ЛИСТОВ
Н.КОНТ.	МАДОЯН	"			Р		1
ГЛ.ИНЖ.ОТД.	ШАХОВА	"			ЦНИИЭП учебных зданий		
РУК.ГР.	МАДОЯН	"					
СТ.ТЕХН.	ШИШКИНА	"					

ИНВ. № ПОДЛ. | ПОДП. И ДАТА | ВЗАМ. ИНВ. №

пров. [signature] 18.05.84 коп. [signature]

23245 15

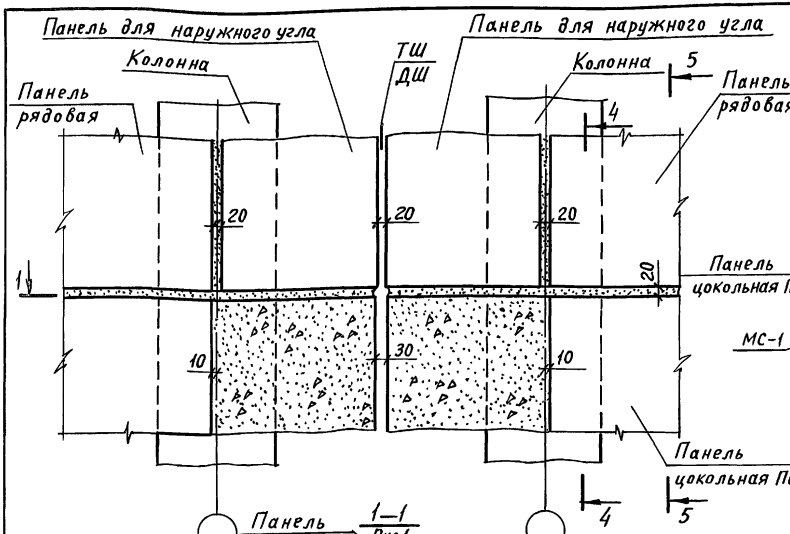

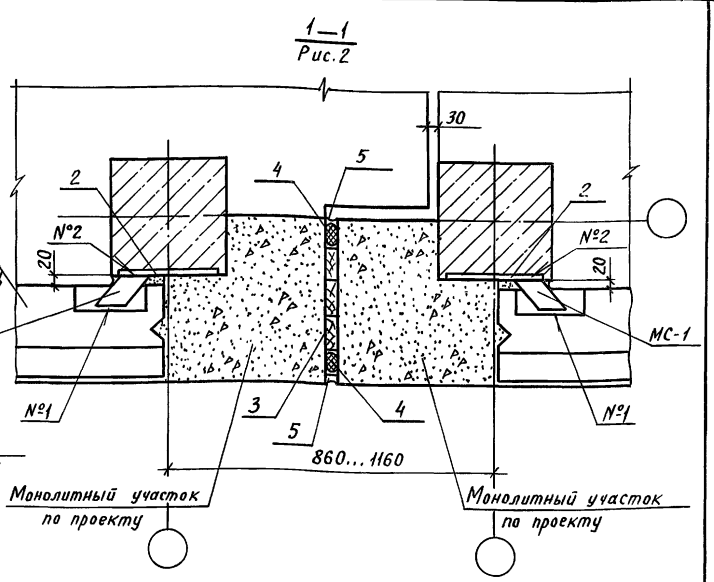

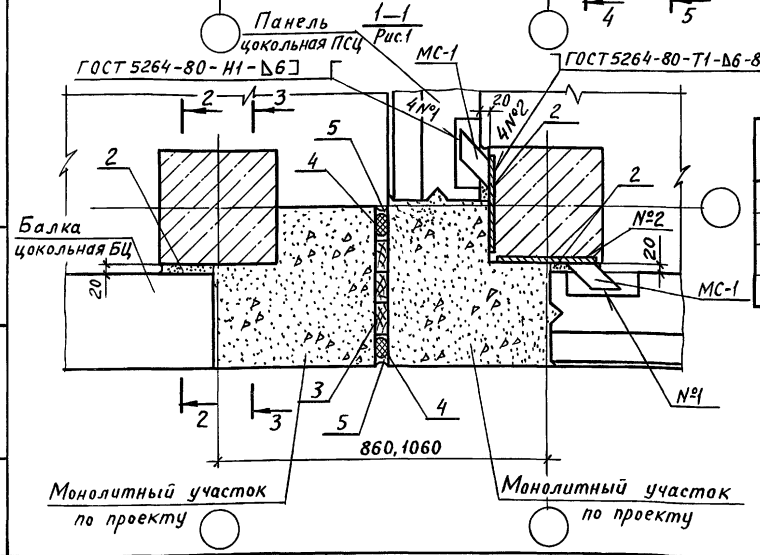

Обозначение	№ ТД	Сечение 1-1	Сечения 2-2 и 3-3	Сечение 4-4	Сечение 5-5
2.210-1.11-08	11	Рис.1	Рис.1 см. документ 04 лист 1	Рис.1	Рис.1
	12		Рис.1 см. документ 04 лист 1	Рис.1	Рис.3
	13	Рис.2		Рис.1	Рис.1
	14			Рис.1	Рис.3

Заполнение ТШ и ДШ в перекрытии (сечение 1-1 рис.2) см. серию 2.240-1 выпуск 4.

				2.210 - 1.11 - 08		
Нач. отд.	Греков	Подпись		Деталь ТД11...ТД14	Стадия	Лист	Листов
Н.контр	Мадоян	"			Р	1	2
Гл.инж.отд.	Шахова	"			ЦНИИЭП учебных зданий		
Рук. гр.	Мадоян	"					
Ст.техн.	Шишкина	"					

Инв. N подл. | Подп. и дата | Взам. инв. N

Пров. [signature] 18.08.88г. Коп. [signature]

23245 16

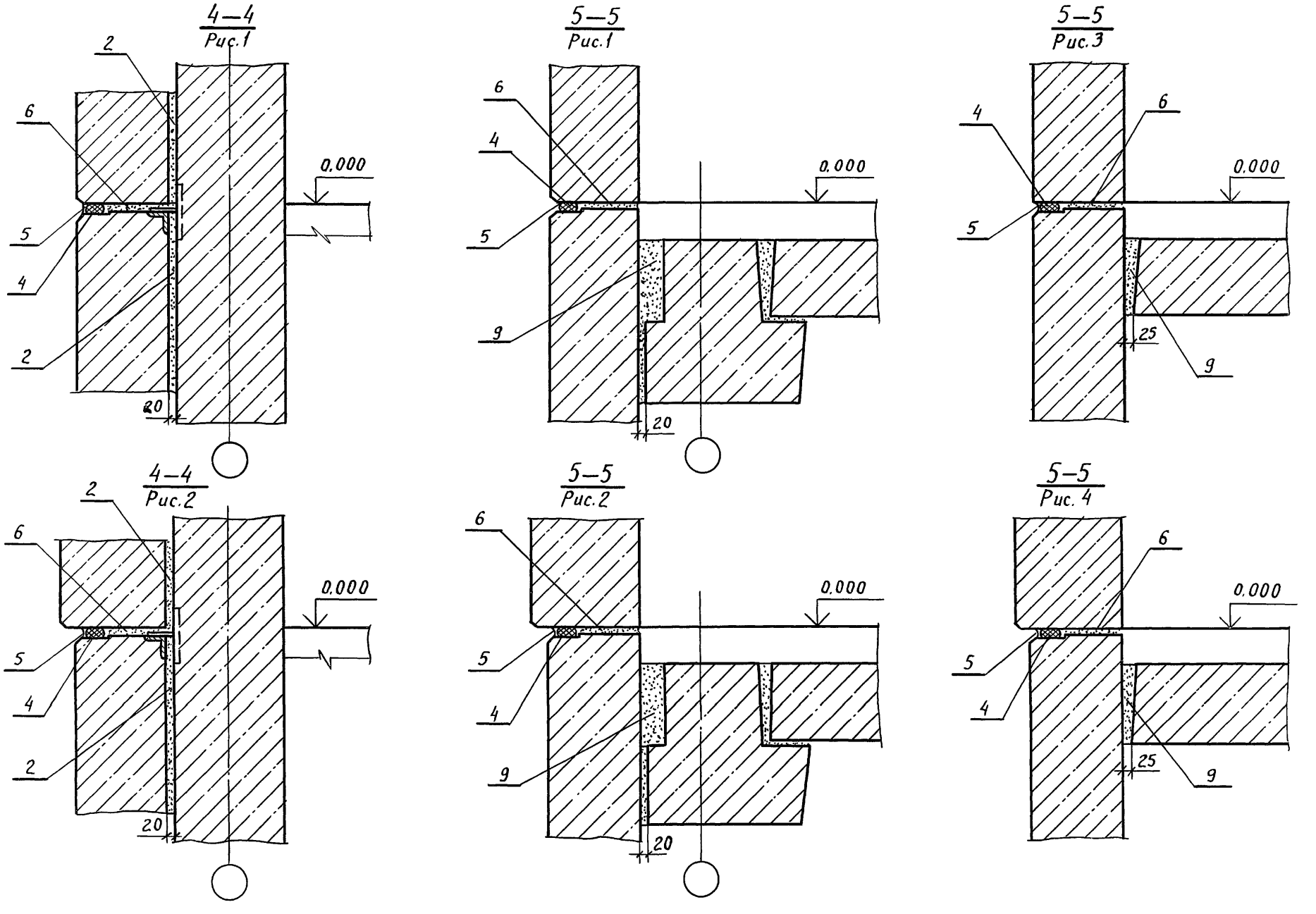

Инв. N подл. | Подп. и дата | Взам. инв. №

2.210 - 1.11 - 08

Лист 2

Пров. [signature] 18.05.88г Кон. Кожухов

23245 17

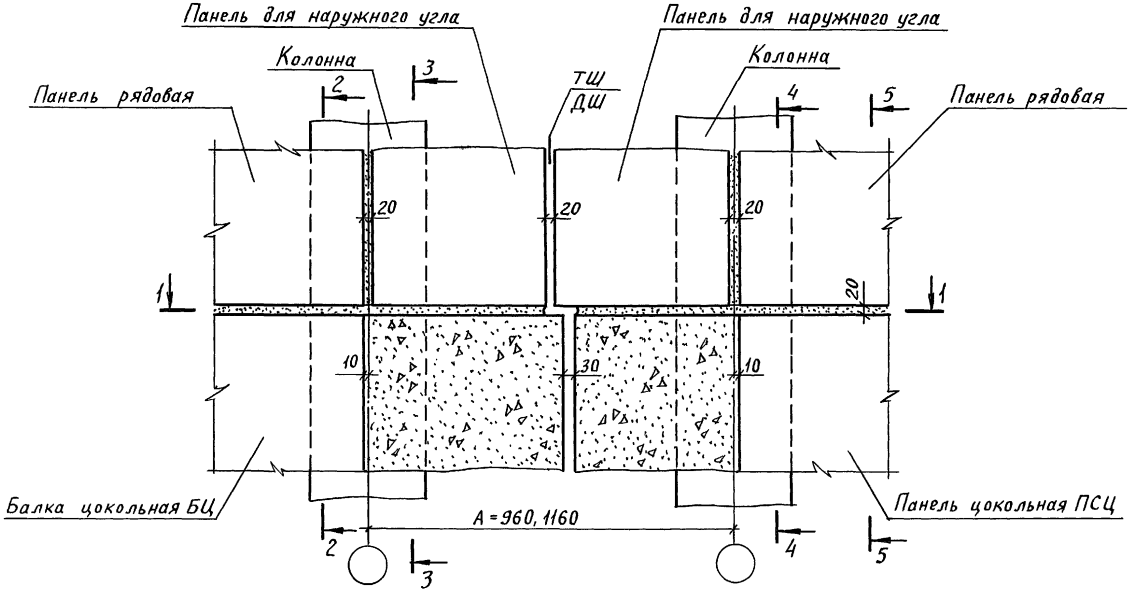

Обозначение	№ Т.Д.	Сечение 1-1	Сечения 2-2 и 3-3	Сечение 4-4	Сечение 5-5
2.210-1.11-09	15	Рис. 1 см. документ 08 лист 1	Рис. 2 см. документ 04 лист 1	Рис. 2 см. документ 08 лист 2	Рис. 2 см. документ 08 лист 2
	16				Рис. 4 см. документ 08 лист 2
	17	Рис. 2 см. документ 08 лист 2			Рис. 2 см. документ 08 лист 2
	18				Рис. 4 см. документ 08 лист 2

Взам. инв. №

Подп. и дата

Инв. № подл.

Нач. отд.	Греков	Подпись	
Н. контр.	Мадоян	"	
Гл. инж. отд.	Шахова	"	
Рук. гр.	Мадоян	"	
Ст. техн.	Шишкина	"	

2.210-1.11-09

Деталь Т.Д.15...Т.Д.18

Стадия	Лист	Листов
Р		1

ЦНИИЭП учебных зданий

Пров. 18.05.88 г. Кол. Конецких

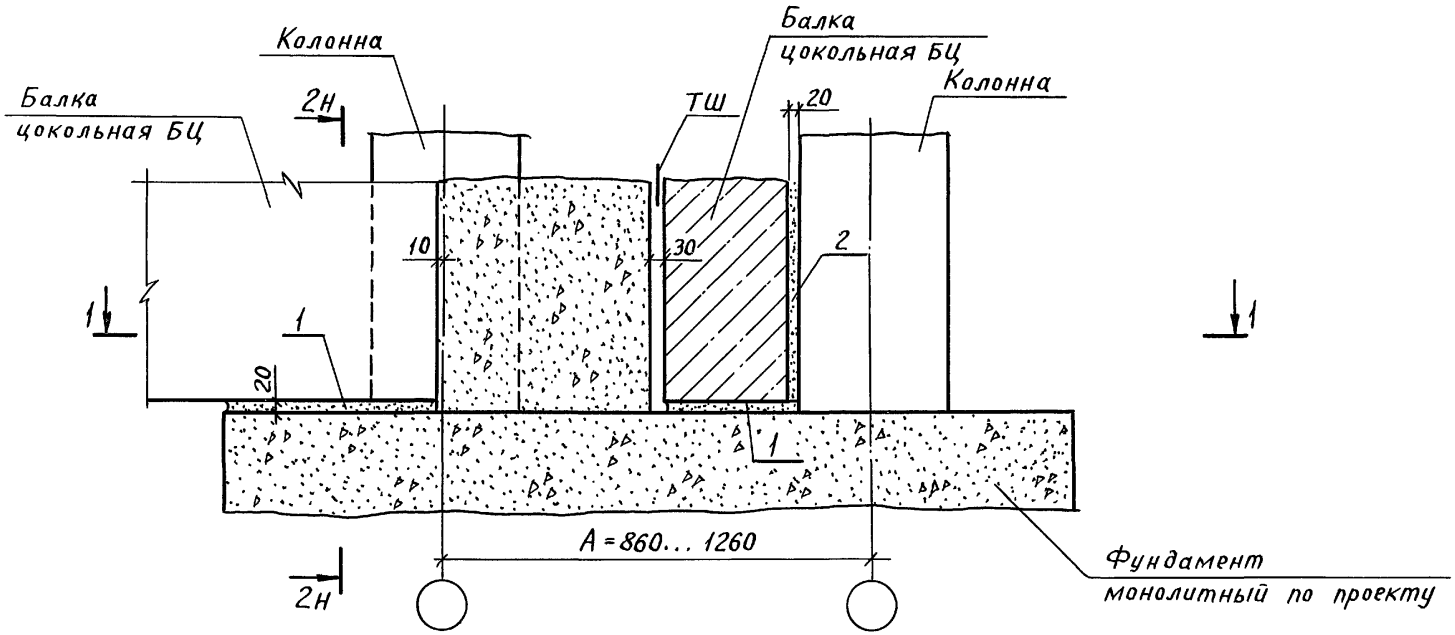

1–1

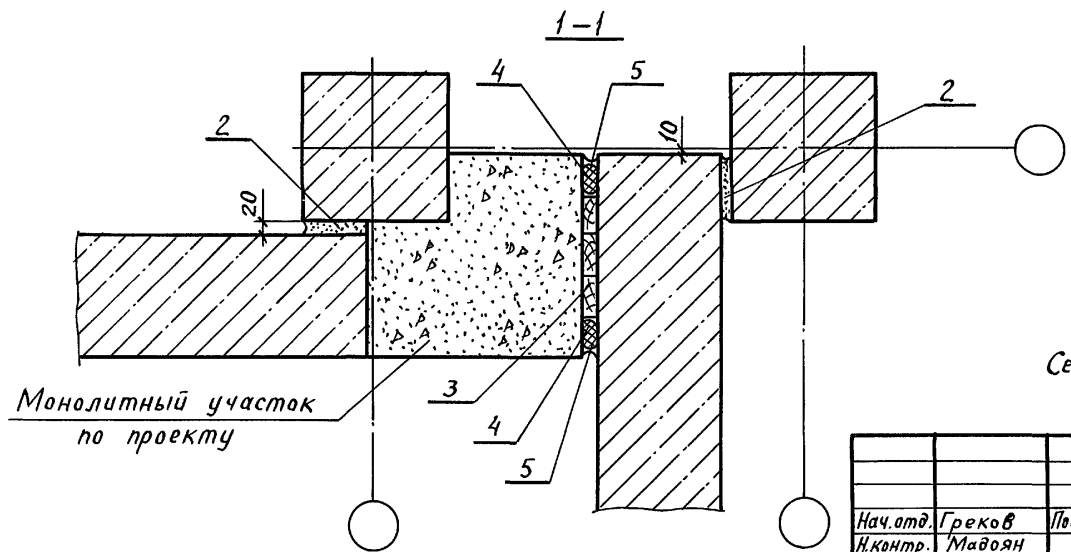

Сечение 2-2 см. документ 01 лист 1.

				2.210 - 1.11 - 10			
Нач.отд.	Греков	Подпись		Деталь ТД 19	Стадия	Лист	Листов
Н.контр.	Мадоян	"			Р		1
Гл.инж.отд.	Шахова	"			ЦНИИЭП учебных зданий		
Рук. гр.	Мадоян	"					
Ст.техн.	Шишкина	"					

Инв. N подл. | Подп. и дата | Взам. инв. N

Пров. [signature] 18.05.89г. Коп. Концуха

23245 19

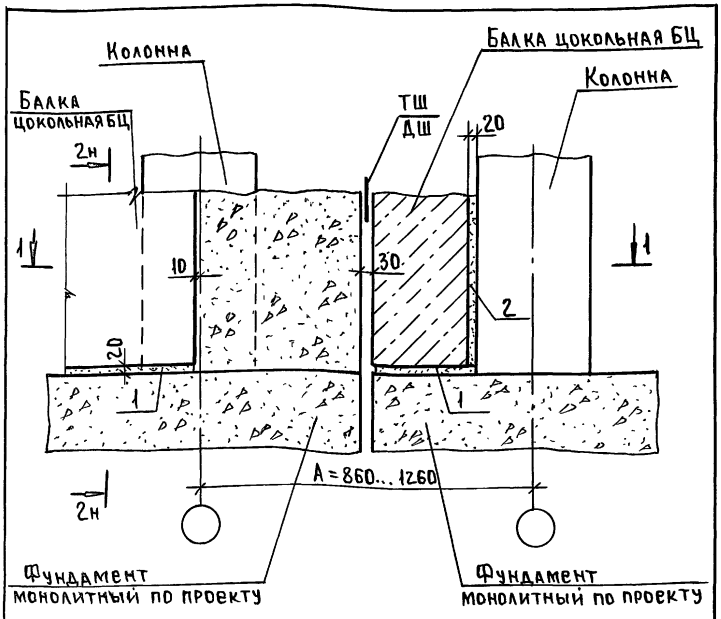

1. Сечение 1-1 см. документ 10 лист 1.
2. Сечение 2-2 см. документ 01 лист 1.

Нач. отд.	Греков	подп.		2.210-1.1-11
Н. контр.	Мадоян	"		Деталь ТД20.
Гл. ин. от.	Шахова	"		Стадия: Р; Лист: ; Листов: 1
Рук. гр.	Мадоян	"		ЦНИИЭП учебных зданий
Ст. техн.	Шишкина	"		

Инв. № подл. | Подп. и дата | Взам. инв. №

Пров. [signature] 18.03.82 Коп. Петрук

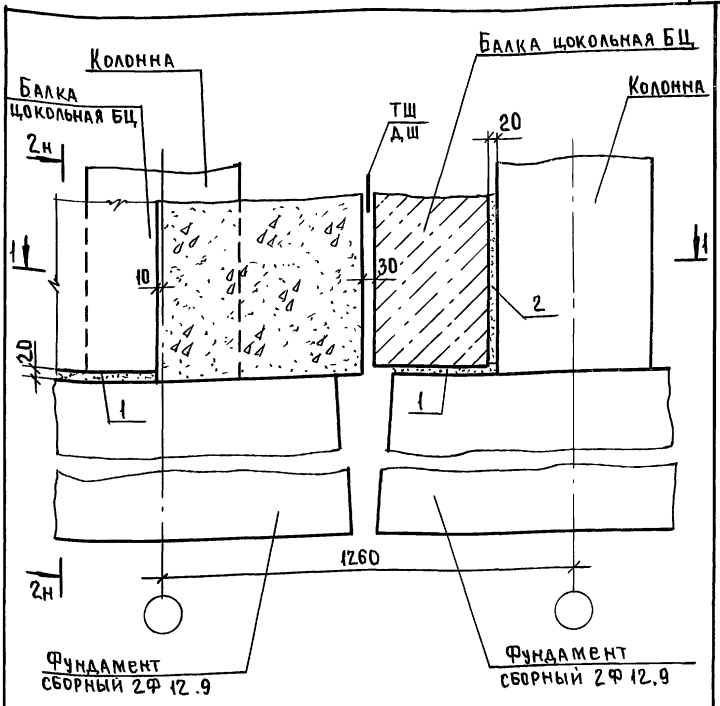

1. Сечение 1-1 см. документ 10 лист 1.
2. Сечение 2-2 см. документ 01 лист 1.

Нач. отд.	Греков	подп.		2.210-1.11-12
Н. контр.	Мадоян	"		Деталь ТД21
Гл. ин. от.	Шахова	"		Стадия: Р; Лист: ; Листов: 1
Рук. гр.	Мадоян	"		ЦНИИЭП учебных зданий
Ст. техн.	Шишкина	"		

23245 20

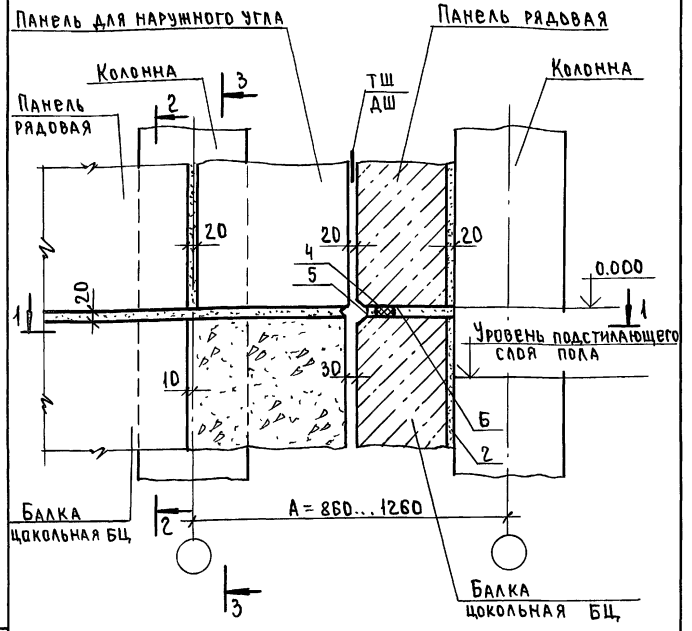

1. Сечение 1-1 см. документ 10 лист 1.
2. Сечение 2-2 и 3-3 см. рис.1 документ 04 лист 1.

Инв.№ подл. | Подп. и дата | Взам. инв.№

Нач.отд.	Греков	подп.	
Н.контр.	Мадоян	"	
Гл.ин.от.	Шахова	"	
Рук.гр.	Мадоян	"	
Ст.техн.	Шишкина	"	

2.210-1.11-13

Деталь ТД 22.

Стадия	Лист	Листов
Р		1

ЦНИИЭП учебных зданий

Пров. Петрук 18.05.88г. Коп. Петрук

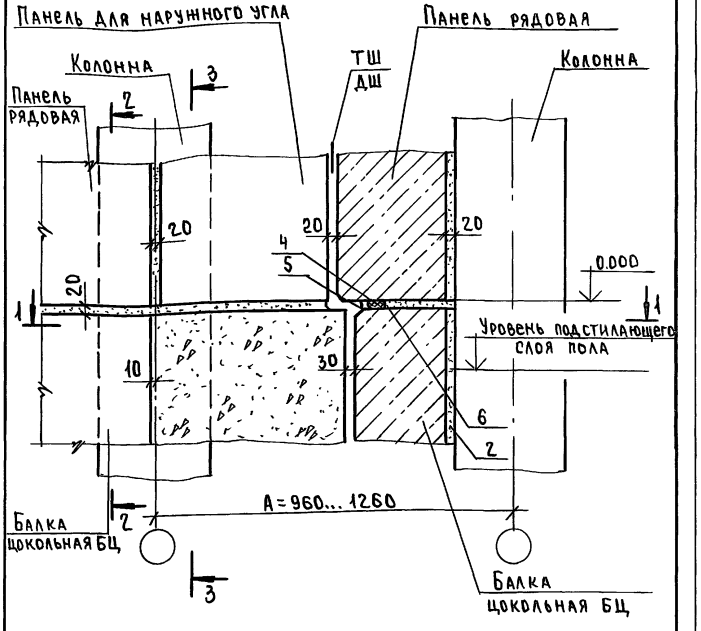

1. Сечение 1-1 см. документ 10 лист 1.
2. Сечение 2-2 и 3-3 см. рис.2 документ 04 лист 1.

Нач.отд.	Греков	подп.	
Н.контр.	Мадоян	"	
Гл.ин.от.	Шахова	"	
Рук.гр.	Мадоян	"	
Ст.техн.	Шишкина	"	

2.210-1.11-14

Деталь ТД 23.

Стадия	Лист	Листов
Р		1

ЦНИИЭП учебных зданий

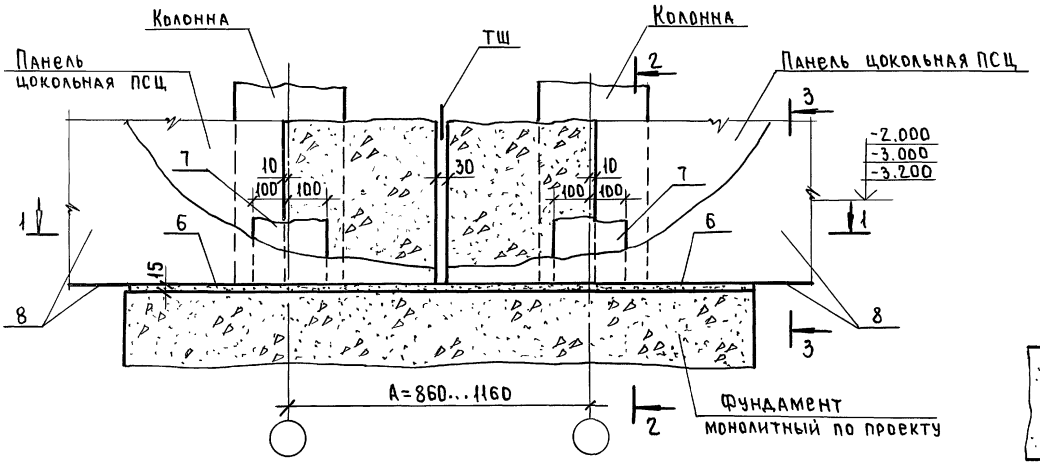

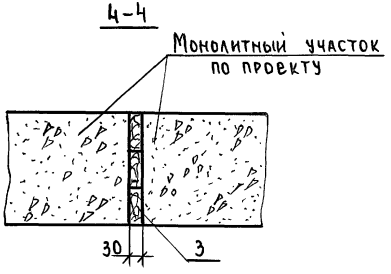

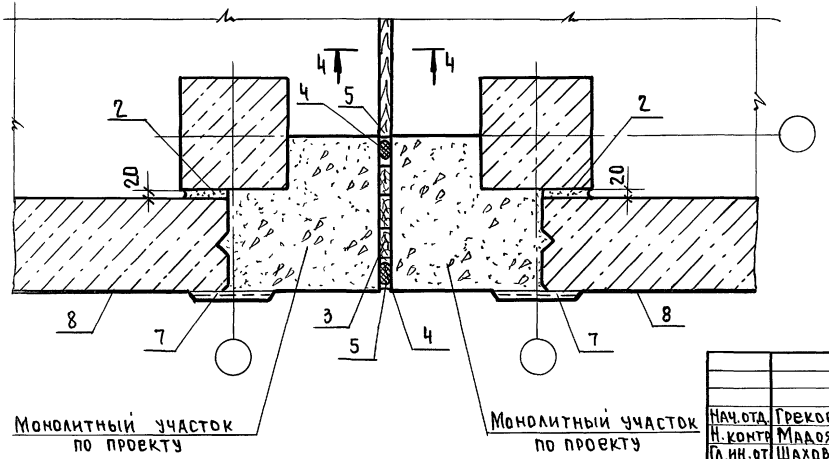

Обозначение	№ ТД	Сечение 2-2; 3-3
2.210-1.11-15	24	Рис.1 см. документ 05 лист 2
	25	Рис.2 см. документ 05 лист 2

Нач.отд.	Греков	подп.		2.210-1.11-15
Н.контр.	Мадоян	"		Деталь ТД24, ТД25.
Гл.ин.от.	Шахова	"		
Рук.гр.	Мадоян	"		
Ст.техн.	Шишкина	"		

Стадия	Лист	Листов
Р		1

ЦНИИЭП учебных зданий

Инв.№ подл. | Подп. и дата | Взам.инв.№

Пров. [signature] 18.05.89г. Коп. Петрук

23245 22

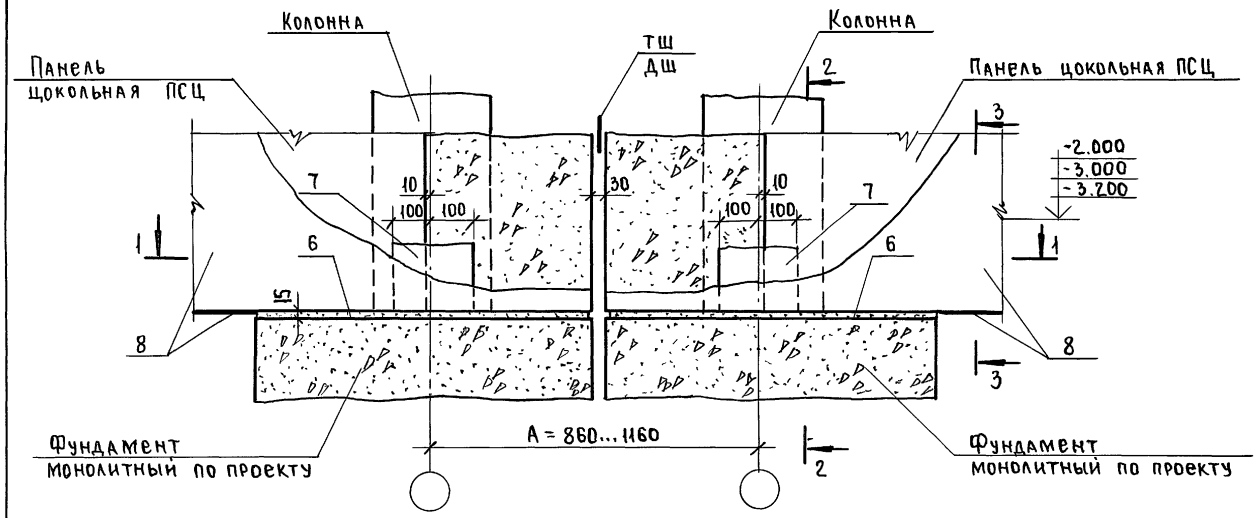

Обозначение	№ ТД	Сечение 2-2; 3-3
2.210-1.11-16	26	Рис.1 см. документ 05 лист 2
	27	Рис.2 см. документ 05 лист 2

Сечение 1-1 см. документ 15 лист 1.

				2.210-1.11-16			
Нач.отд.	Греков	подп.		Деталь ТД 26, ТД 27	Стадия	Лист	Листов
Н.контр.	Мадоян	"			Р		1
Гл.ин.отд.	Шахова	"			ЦНИИЭП учебных зданий		
Рук.гр.	Мадоян	"					
Ст.техн.	Шишкина	"					

Инв. № подл. | Подп. и дата | Взам. инв. N

Пров. [signature] 18.05.82 Коп. Петрук

23245 23

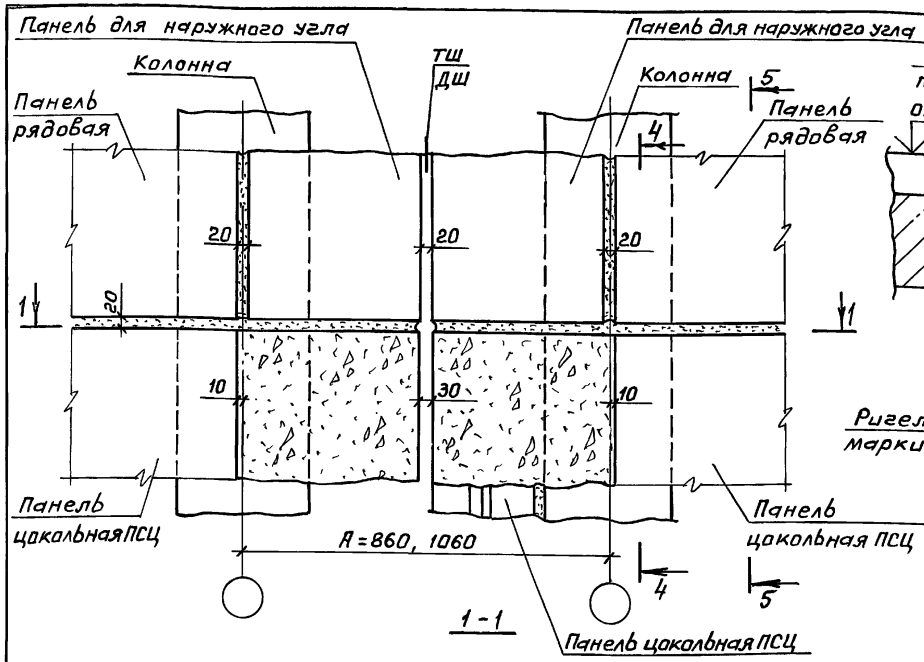

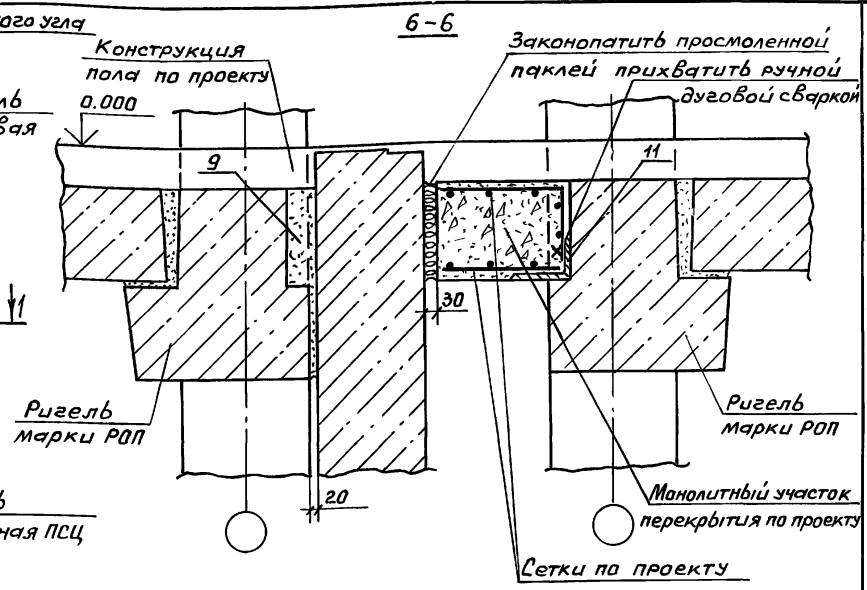

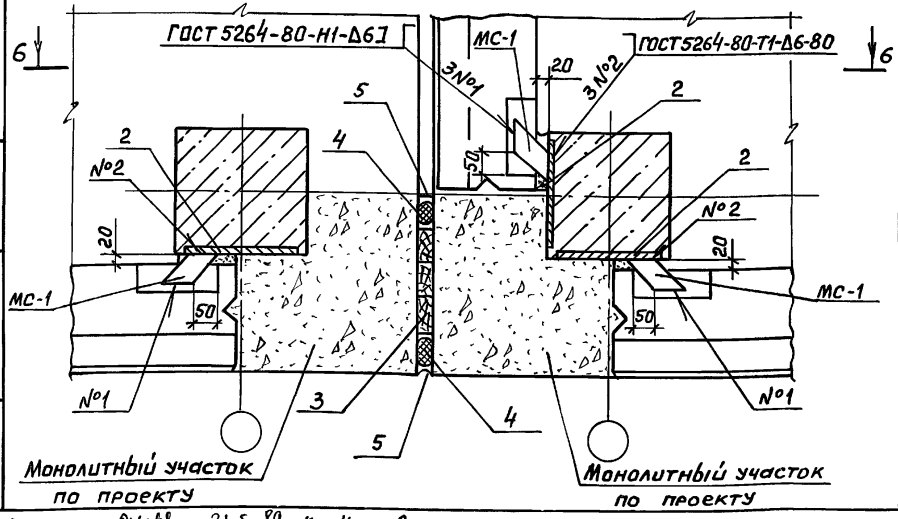

Обозначение	№ ТД	Сечение 5-5
2.210-1.11-17	28	Рис. 1 см. документ 08 лист 2
	29	Рис. 3 см. документ 08 лист 2

Сечение 4-4 рис. 1 см. документ 08 лист 2.

Нач.отд.	Греков	подпись	
Н.контр.	Мадоян	"	
Гл.инж.отд	Шахова	"	
Рук.гр.	Мадоян	"	
Ст.техн.	Шишкина	"	

2.210-1.11-17

Деталь ТД 28, ТД 29

Стадия	Лист	Листов
Р		1

ЦНИИЭП учебных зданий

Инв.№подл. | Подп. и дата | Взам.инв.№

Пров. Мадоян 31.5.89г Коп. Чухрова

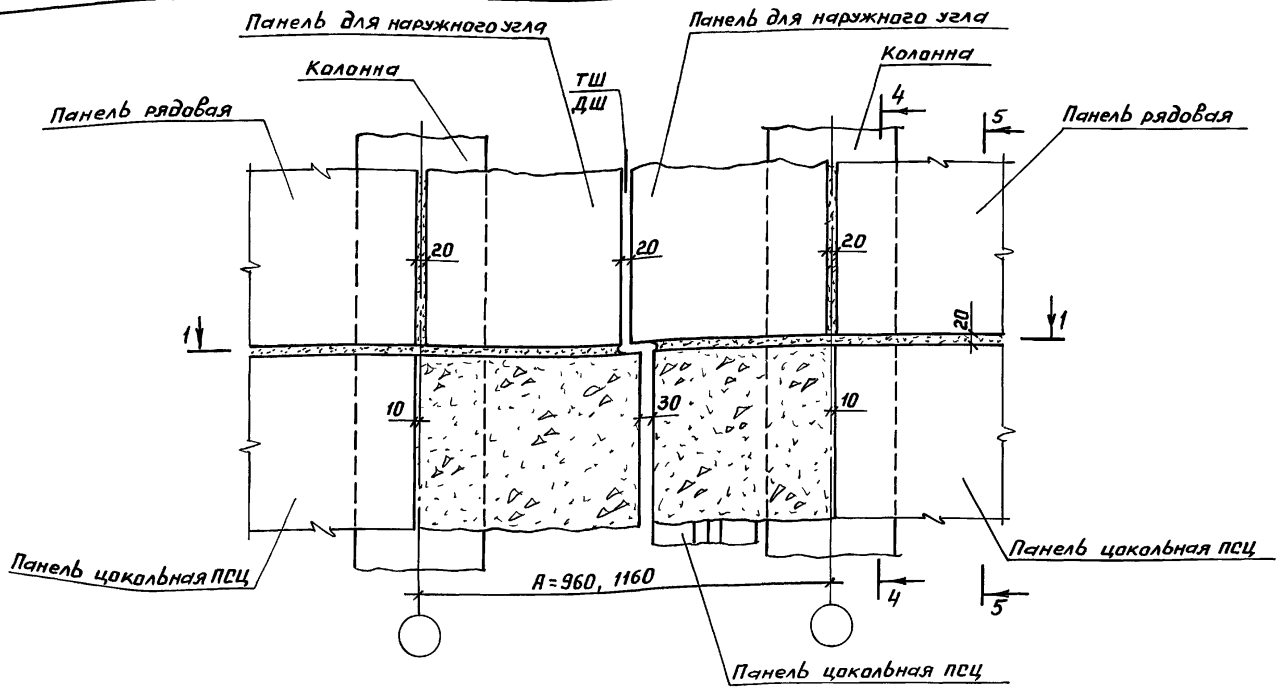

Обозначение	№ ТД	Сечение 5-5
2.210-1. 11-18	30	Рис. 2 см. документ 08 лист 2
	31	Рис. 4 см. документ 08 лист 2

1. Сечение 1-1 см. документ 17.
2. Сечение 4-4 рис. 2 см. документ 08 лист 2.

				2.210-1.11-18			
Нач.отд.	Греков	подпись		Деталь ТД 30, ТД 31	Стадия	Лист	Листов
Н.контр.	Мадоян	"			Р	1	1
Гл.инж.отд	Шахова	"			ЦНИИЭП учебных зданий		
Рук.гр.	Мадоян	"					
Ст.техн.	Шишкина	"					

23245 25

Инв.№ подл. | Подп. и дата | Взам.инв.№

Пров. Шаль 1.6.89г. Коп. Чухрова

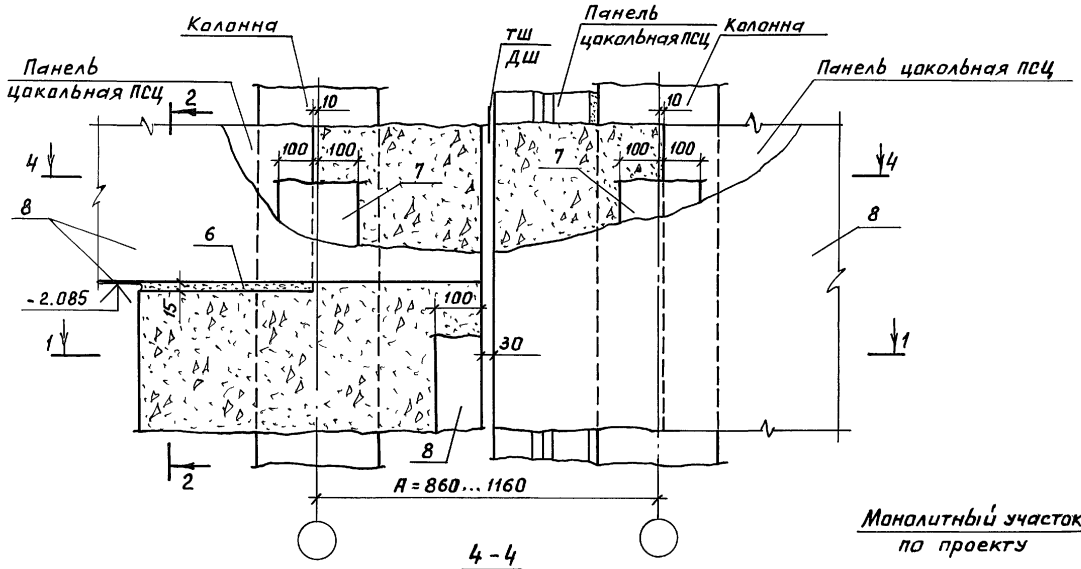

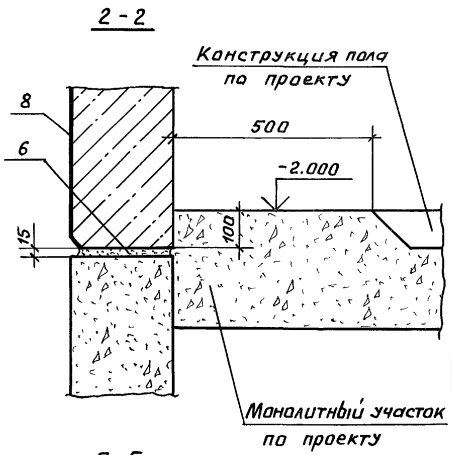

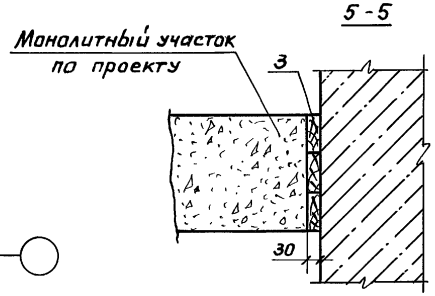

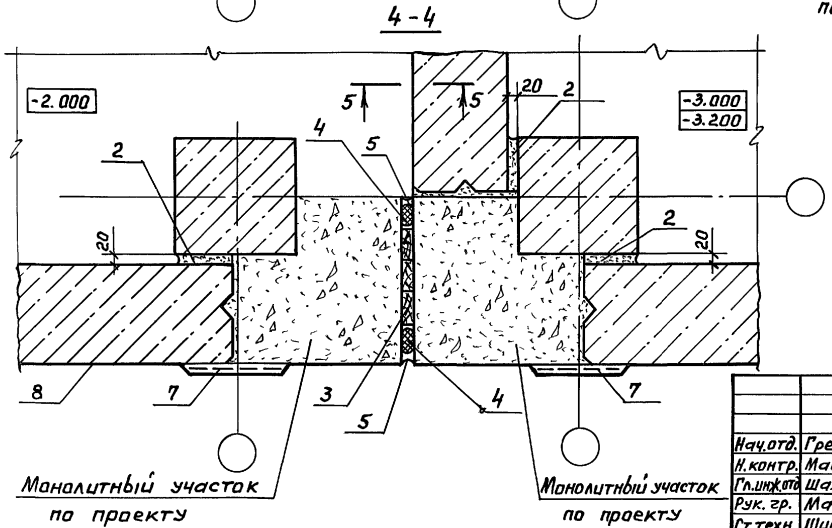

Сечение 1-1 см. документ 05 лист 1.

Нач.отд.	Греков	подпись	
Н.контр.	Мадоян	"	
Гл.инж.пр.	Шахова	"	
Рук. гр.	Мадоян	"	
Ст.техн.	Шишкина	"	

2.210-1.11-19

Деталь ТД 32

Стадия	Лист	Листов
Р		1

ЦНИИЭП учебных зданий

Инв.№ подл. | Подп. и дата | Взам.инв.№

Пров. Мадоян 31.5.89г Коп. Чугрова

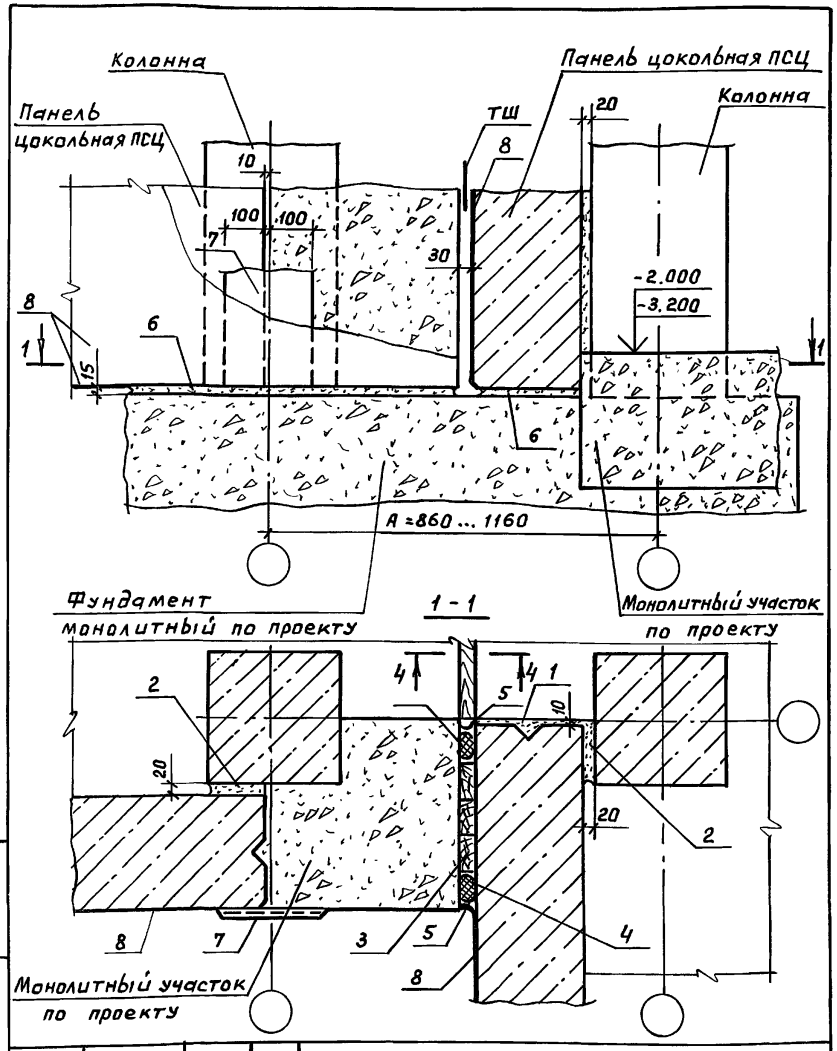

				2.210 - 1.11 - 20			
Нач.отд.	Греков	подпись		Деталь ТД 33	Стадия	Лист	Листов
Н.контр.	Мадоян	"			Р		1
Гл.инж.отд.	Шахова	"			ЦНИИЭП учебных зданий		
Рук.гр.	Мадоян	"					
Ст.техн.	Шишкина	"					

Инв.N подл. | Подп. и дата | Взам.инв.N

Пров. [signature] 31.5.89г Коп. Чухрова

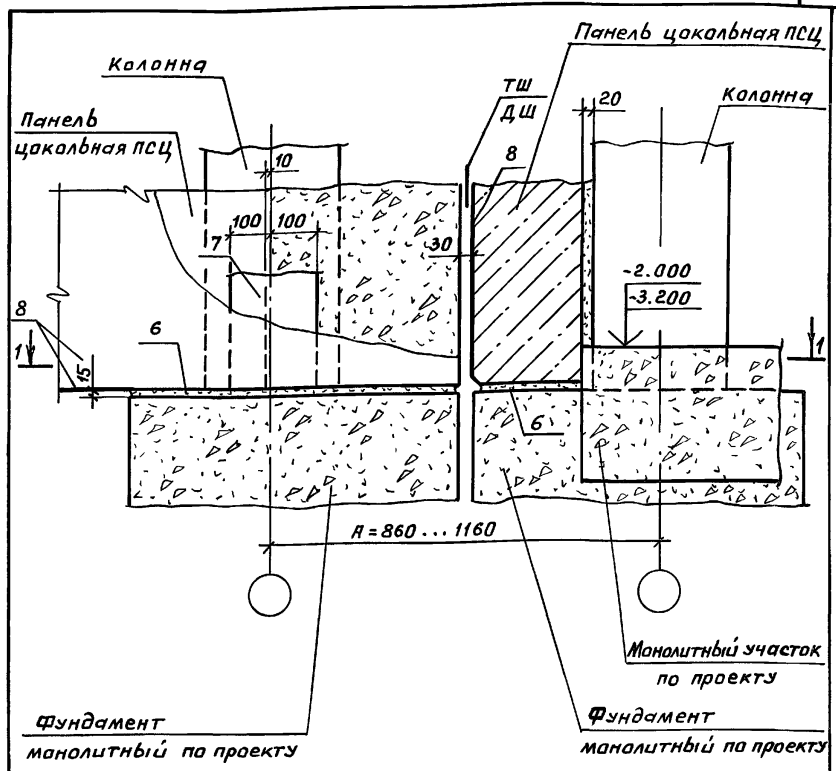

1. Сечение 1-1 см. документ 20 лист 1.
2. Сечение 4-4 см. документ 15 лист 1.

				2.210 - 1.11 - 21			
Нач.отд.	Греков	подпись		Деталь ТД 34	Стадия	Лист	Листов
Н.контр.	Мадоян	"			Р		1
Гл.инж.отд.	Шахова	"			ЦНИИЭП учебных зданий		
Рук.гр.	Мадоян	"					
Ст.техн.	Шишкина	"					

Инв.N подл. | Подп. и дата | Взам.инв.N

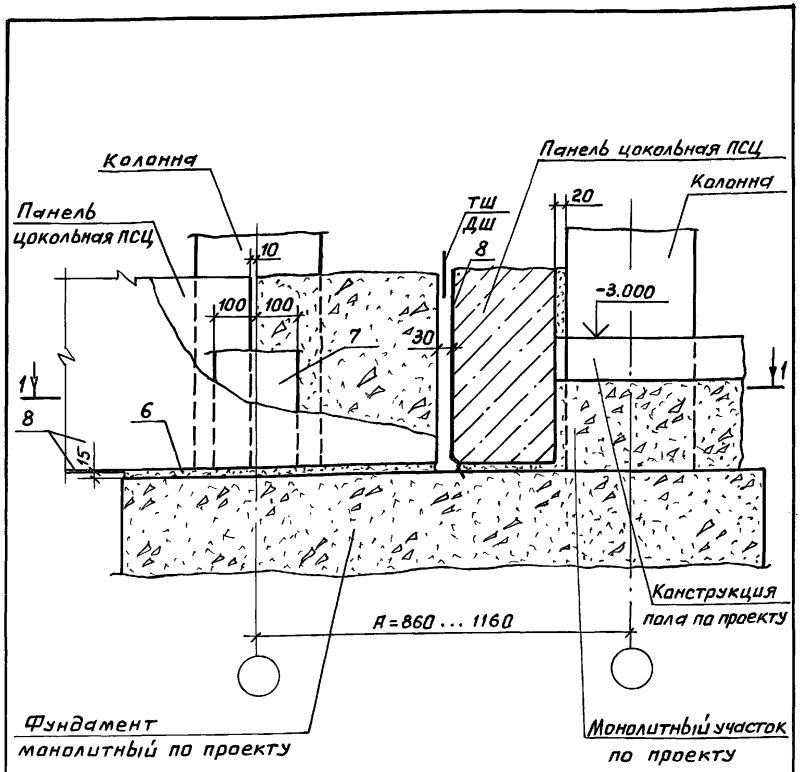

Сечение 1-1 см. документ 20 лист 1.

Взам. инв. N | Подп. и дата | Инв. N подл.

Нач.отд.	Греков	подпись	
Н.контр.	Мадоян	"	
Гл.инж.отд	Шахова	"	
Рук.гр.	Мадоян	"	
Ст.техн.	Шишкина	"	

2.210-1.11-22

Деталь ТД 35

Стадия	Лист	Листов
Р		1

ЦНИИЭП учебных зданий

Пров. Жорин 31.5.89 г. Коп. Чухрова

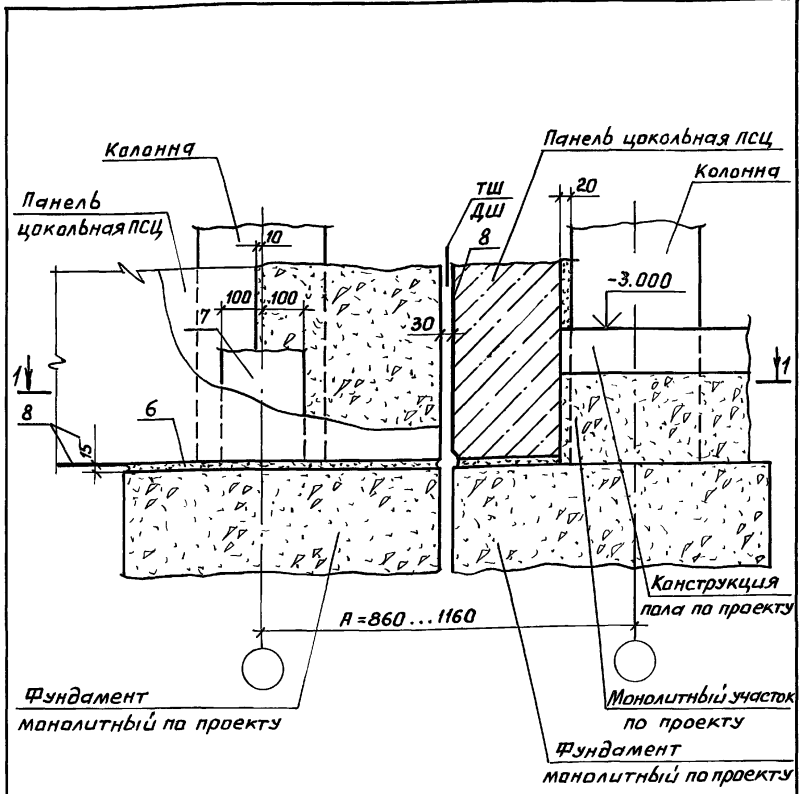

Сечение 1-1 см. документ 20 лист 1.

Взам. инв. N | Подп. и дата | Инв. N подл.

Нач.отд.	Греков	подпись	
Н.контр.	Мадоян	"	
Гл.инж.отд	Шахова	"	
Рук.гр.	Мадоян	"	
Ст.техн.	Шишкина	"	

2.210-1.11-23

Деталь ТД 36

Стадия	Лист	Листов
Р		1

ЦНИИЭП учебных зданий

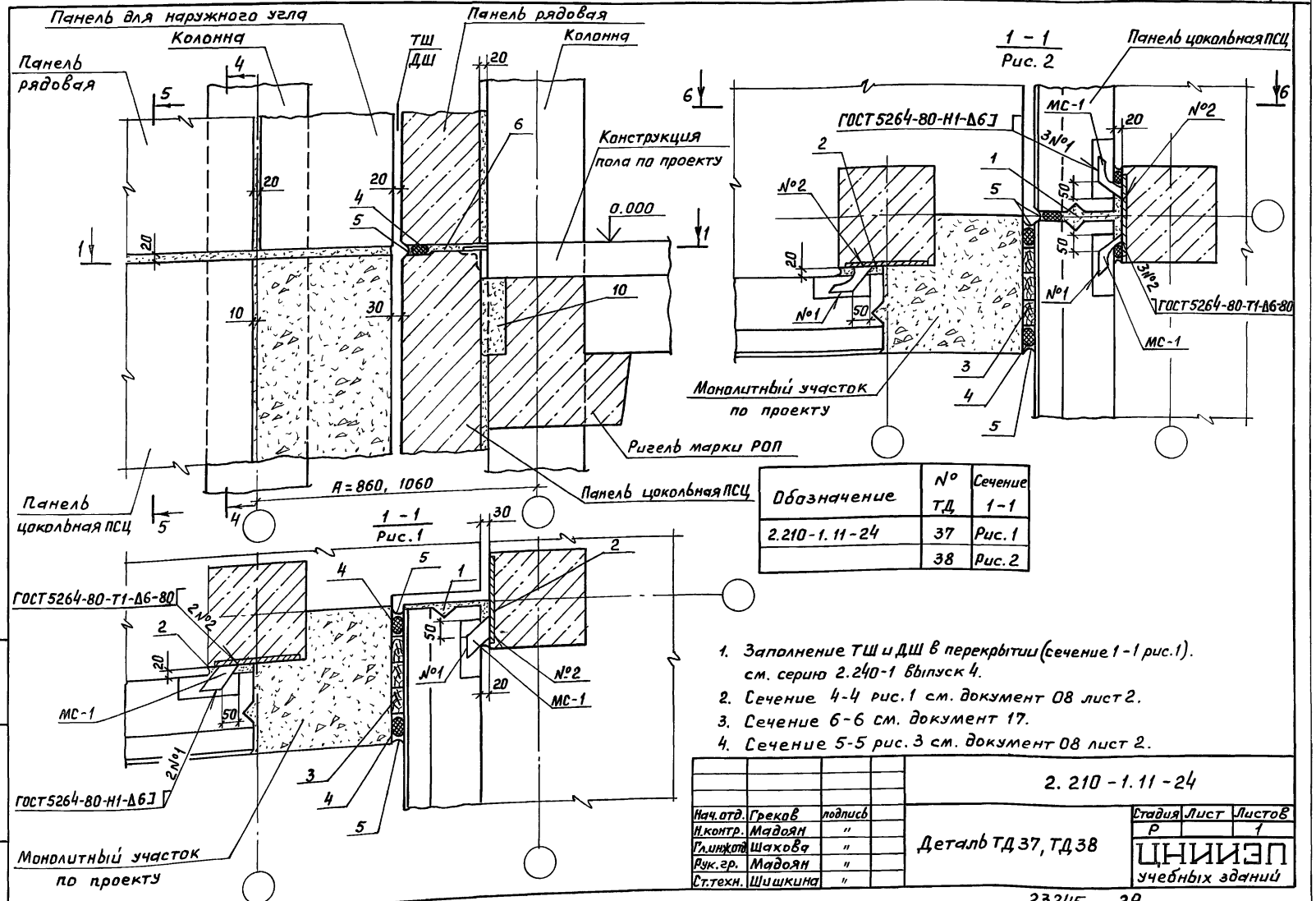

Обозначение	№ ТД	Сечение 1-1
2.210-1.11-24	37	Рис. 1
	38	Рис. 2

1. Заполнение ТШ и ДШ в перекрытии (сечение 1-1 рис.1). см. серию 2.240-1 выпуск 4.
2. Сечение 4-4 рис.1 см. документ 08 лист 2.
3. Сечение 6-6 см. документ 17.
4. Сечение 5-5 рис. 3 см. документ 08 лист 2.

Нач.отд.	Грекав	подпись	
Н.контр.	Мадоян	"	
Гл.инж.от	Шахова	"	
Рук.гр.	Мадоян	"	
Ст.техн.	Шишкина	"	

2.210-1.11-24

Деталь ТД 37, ТД 38

Стадия	Лист	Листов
Р		1

ЦНИИЭП учебных зданий

Взам.инв.№ | Подп. и дата | Инв.№ подл.

Пров. Шаья 31.5.89г Коп.Чухрова

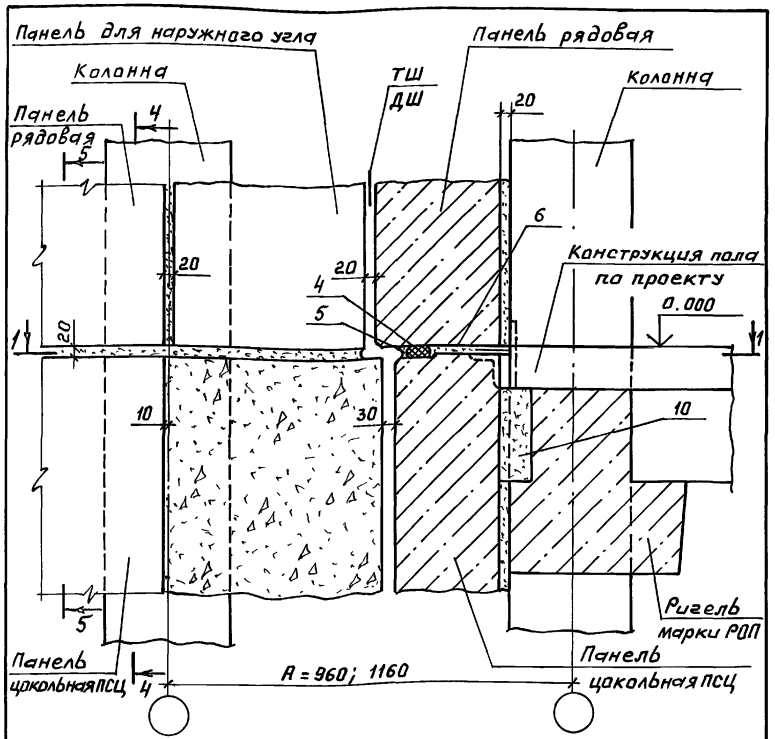

Обозначение	№ ТД	Сечение 1-1
2.210-1.11-25	39	Рис.1 см. документ 24 лист 1
	40	Рис.2 см. документ 24 лист 1

1. Сечение 5-5 рис.4 см. документ 08 лист 2.
2. Сечение 4-4 рис.2 см. документ 08 лист 2.

2.210-1.11-25

Нач.отд.	Греков	подпись		Деталь ТД 39, ТД 40	Стадия	Лист	Листов
Н.контр.	Мадоян	"			Р		1
Гл.инж.отд	Шахова	"			ЦНИИЭП учебных зданий		
Рук.гр.	Мадоян	"					
Ст.техн.	Шишкина	"					

Взам.инв.N | Подп. и дата | Инв.N подл.

Пров. [подпись] 31.5.89г Коп. Чухрова

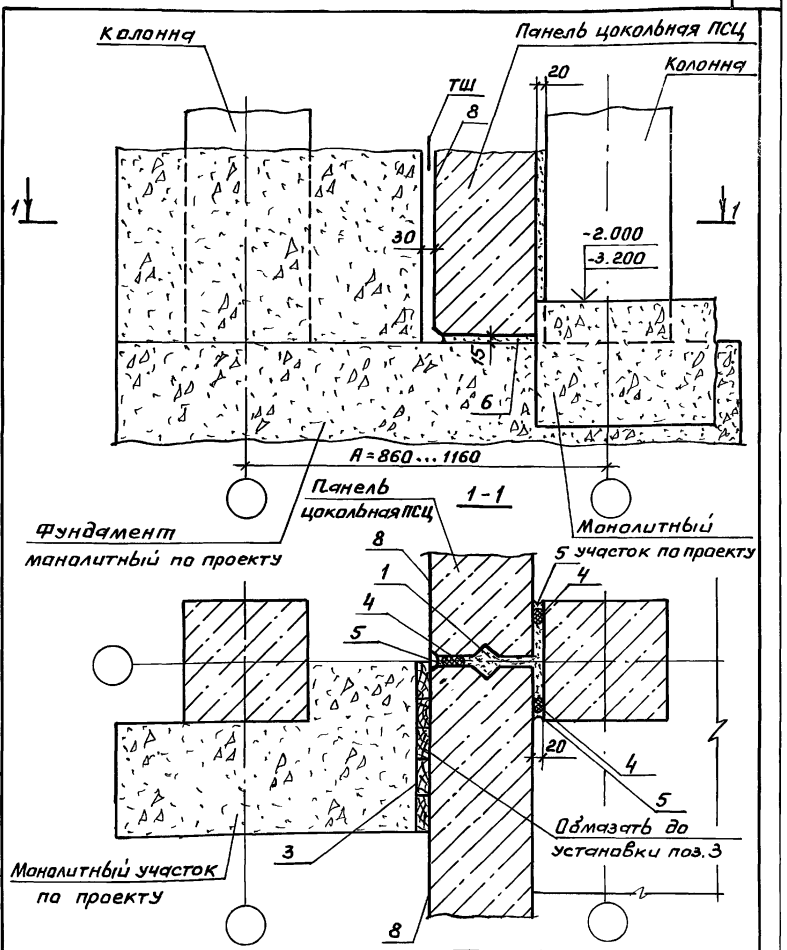

2.210-1.11-26

Нач.отд.	Греков	подпись		Деталь ТД 41	Стадия	Лист	Листов
Н.контр.	Мадоян	"			Р		1
Гл.инж.отд	Шахова	"			ЦНИИЭП учебных зданий		
Рук.гр.	Мадоян	"					
Ст.техн.	Шишкина	"					

Взам.инв.N | Подп. и дата | Инв.N подл.

23245 30

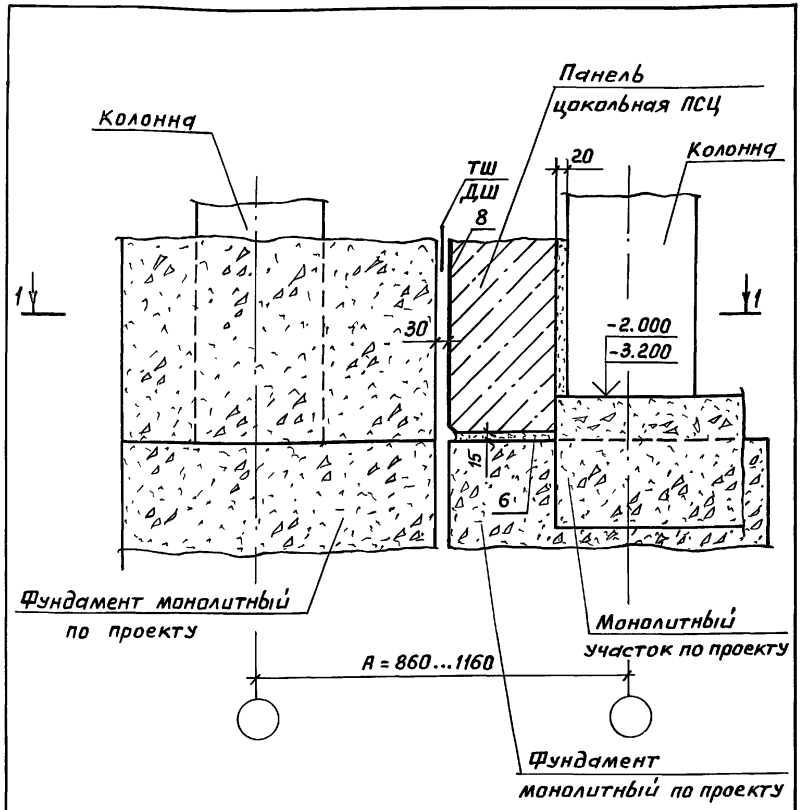

Сечение 1-1 см. документ 26 лист 1.

Нач.отд.	Греков	подпись	
Н.контр.	Мадоян	"	
Гл.инж.отд	Шахова	"	
Рук.гр.	Мадоян	"	
Ст.техн.	Шишкина	"	

Пров. Мадоян 31.5.89г Кон. Чухрова

2.210-1.11-27

Деталь ТД 42

Стадия	Лист	Листов
Р		1

ЦНИИЭП учебных зданий

Инв.№ подл. | Подп. и дата | Взам.инв.№

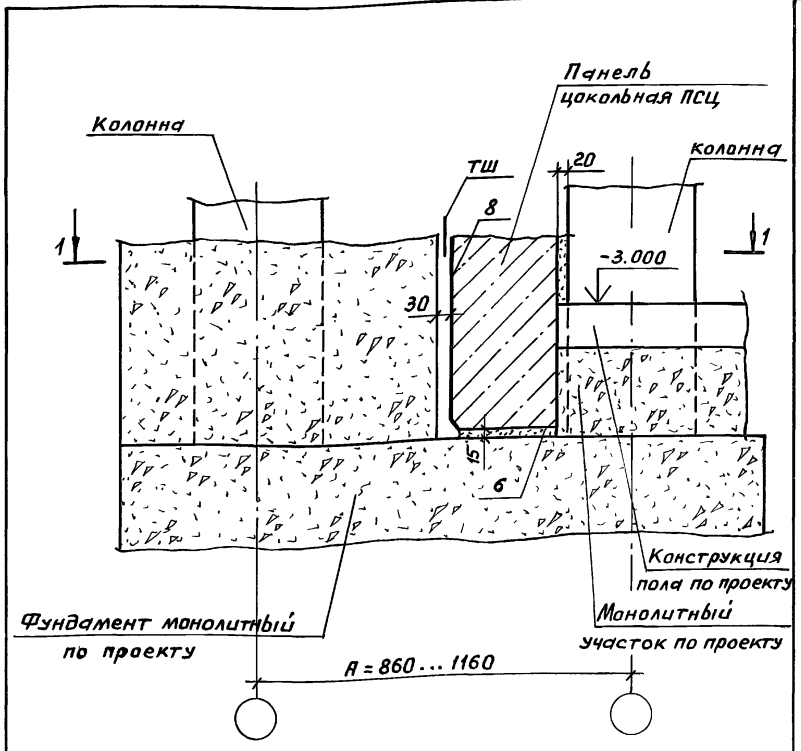

Сечение 1-1 см. документ 26 лист 1

Нач.отд.	Греков	подпись	
Н.контр.	Мадоян	"	
Гл.инж.отд	Шахова	"	
Рук.гр.	Мадоян	"	
Ст.техн.	Шишкина	"	

2.210-1.11-28

Деталь ТД 43

Стадия	Лист	Листов
Р	1	

ЦНИИЭП учебных зданий

Инв.№ подл. | Подп. и дата | Взам.инв.№

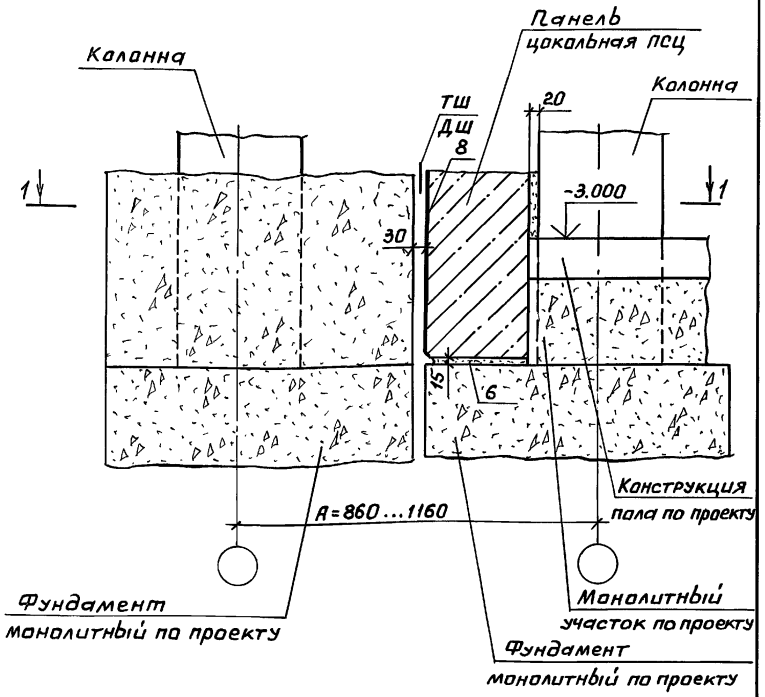

Сечение 1-1 см. документ 26 лист 1.

				2.210-1.11-29			
Нач.отд.	Греков	подпись		Деталь ТД 44	Стадия	Лист	Листов
Н.контр.	Мадоян	"			Р		1
Гл.инж.отд	Шахова	"			ЦНИИЭП учебных зданий		
Рук.гр.	Мадоян	"					
Ст.техн.	Шишкина	"					

Инв.N подл. | Подп. и дата | Взам.инв.N

Пров. Мад 31.5.89г. Кон. Чухрова

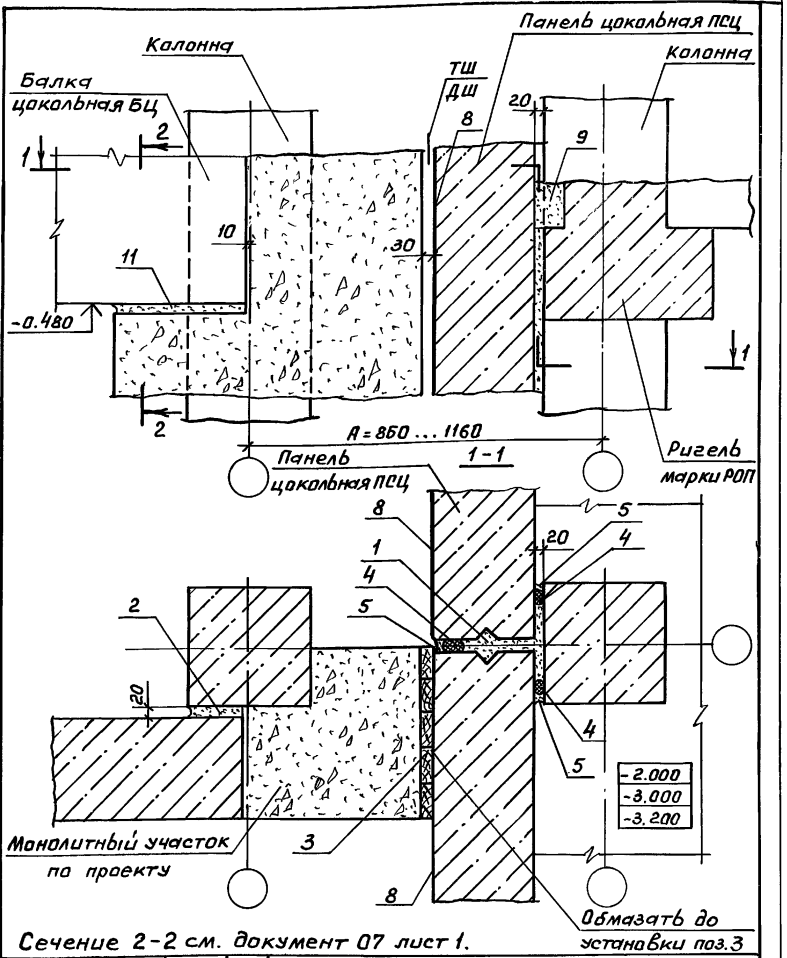

Сечение 2-2 см. документ 07 лист 1.

				2.210-1.11-30			
Нач.отд.	Греков	подпись		Деталь ТД 45	Стадия	Лист	Листов
Н.контр.	Мадоян	"			Р		1
Гл.инж.отд	Шахова	"			ЦНИИЭП учебных зданий		
Рук.гр.	Мадоян	"					
Ст.техн.	Шишкина	"					

Инв.N подл. | Подп. и дата | Взам.инв.N

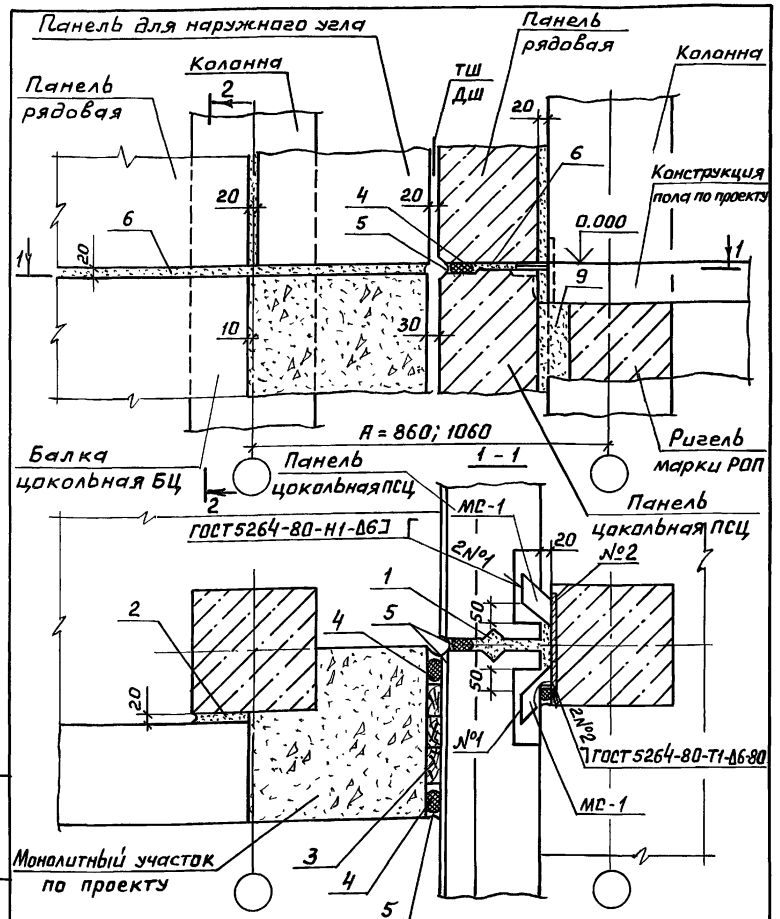

Сечение 2-2 Рис.1 см. документ 04 лист 1.

Нач.отд.	Греков	подпись		2.210-1.11-31
Н.контр.	Мадоян	"		
Гл.инж.отд.	Шахова	"		Деталь ТД 46
Рук.гр.	Мадоян	"		
Ст.техн.	Шишкина	"		

Стадия	Лист	Листов
Р		1

ЦНИИЭП учебных зданий

Взам.инв.N | Подп. и дата | Инв.N подл.

Пров. [illegible] 31.5.89г Коп. Чухрова

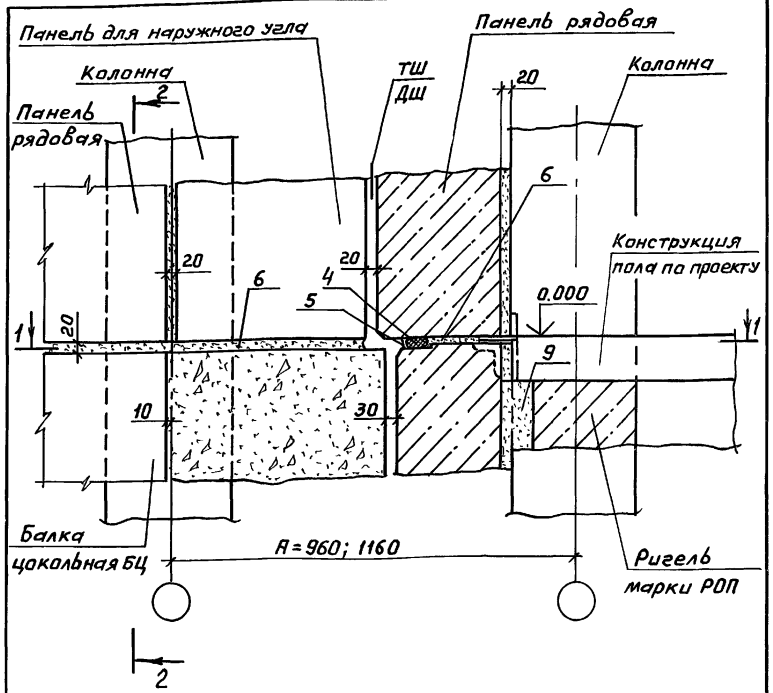

1. Сечение 1-1 см. документ 31 лист 1.
2. Сечение 2-2 рис.2 см. документ 04 лист 1.

Нач.отд.	Греков	подпись		2.210-1.11-32
Н.контр.	Мадоян	"		
Гл.инж.отд.	Шахова	"		Деталь ТД 47
Рук.гр.	Мадоян	"		
Ст.техн.	Шишкина	"		

Стадия	Лист	Листов
Р		1

ЦНИИЭП учебных зданий

Взам.инв.N | Подп. и дата | Инв.N подл.

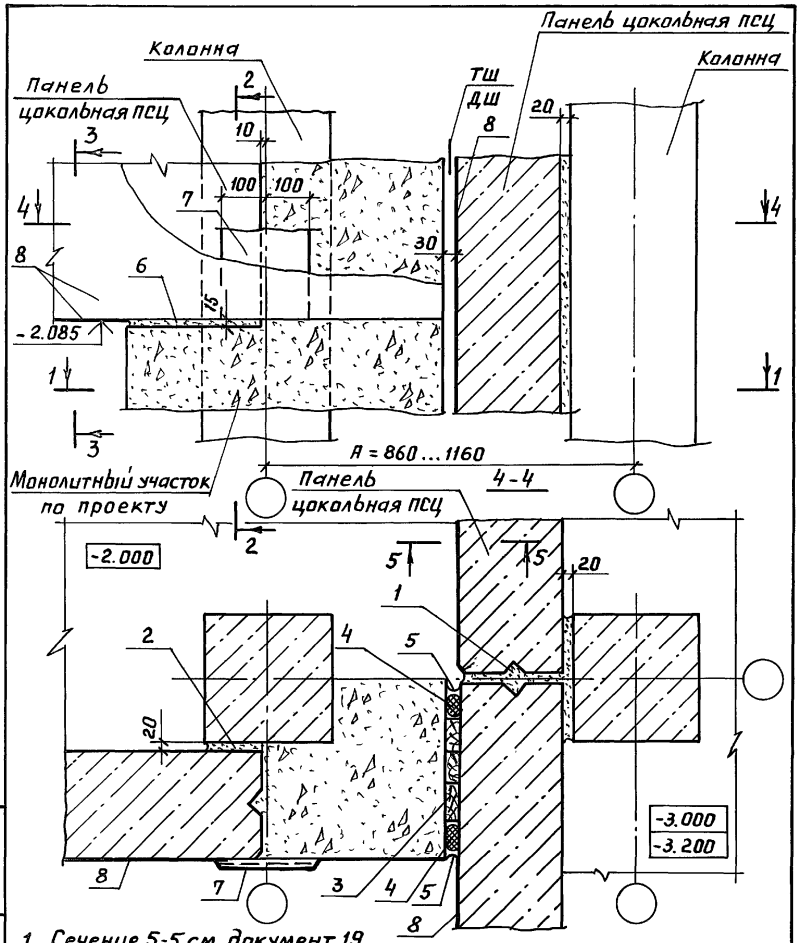

1. Сечение 5-5 см. документ 19.
2. Сечение 1-1 см. документ 26 лист 1.
3. Сечение 2-2 и 3-3 рис. 1 см. документ 05 лист 2

				2.210-1.11-33			
Нач.отд.	Греков	подпись		Деталь ТД 48	Стадия	Лист	Листов
Н.контр.	Мадоян	"			Р		1
Гл.инж.отд.	Шахова	"			ЦНИИЭП учебных зданий		
Рук.гр.	Мадоян	"					
Ст.техн.	Шишкина	"					

Взам.инв.N | Подп. и дата | Инв.N подл.

Пров. Жаня 1.6.89г Коп. Чухрова

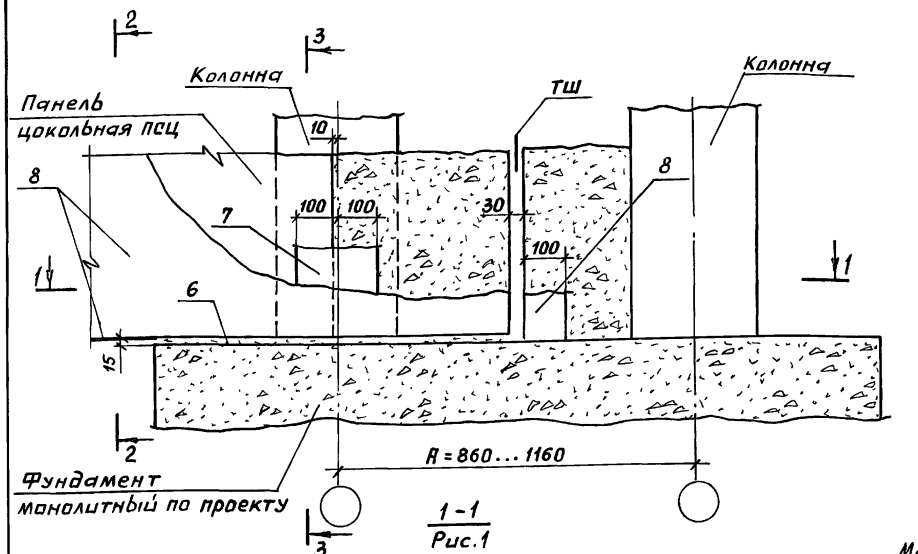

1 - 1
Рис.1

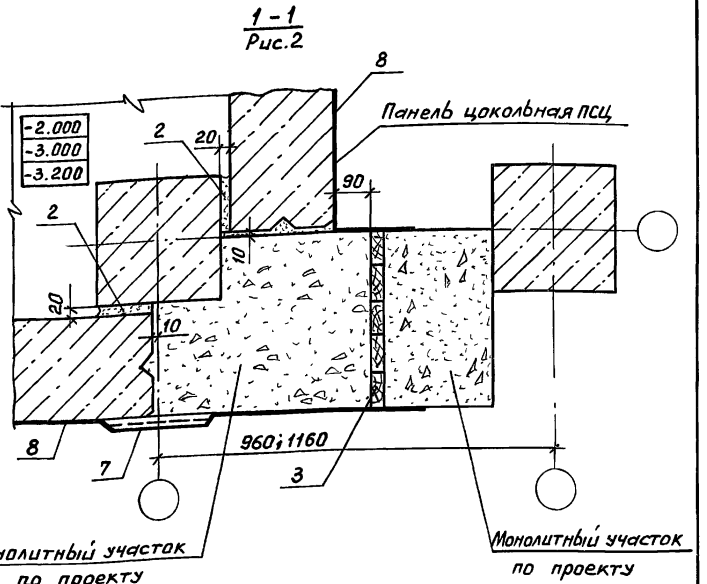

1 - 1
Рис.2

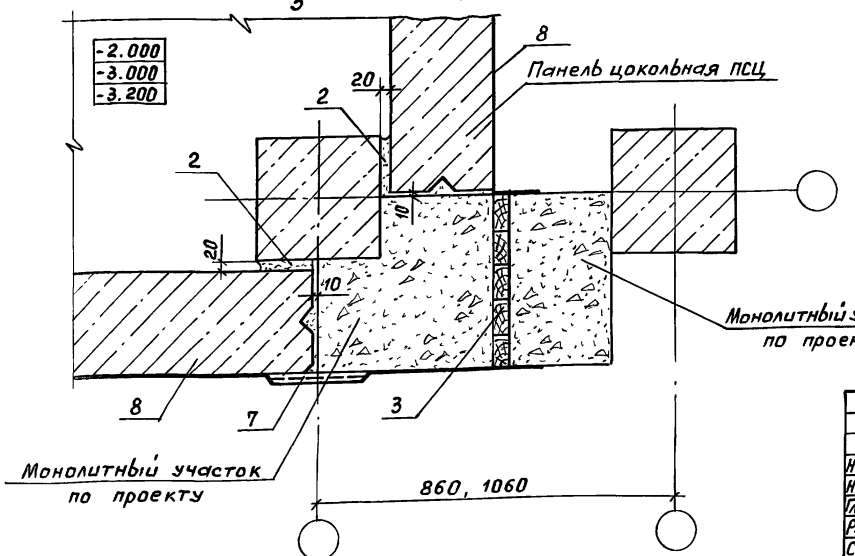

Обозначение	№ ТД	Сечение 1-1	Сечение 2-2, 3-3
2.210-1.11-34	49	Рис.1	Рис.1 см.документ 05 лист 2
	50		Рис.2 см.документ 05 лист 2
	51	Рис.2	Рис.1 см.документ 05 лист 2
	52		Рис.2 см.документ 05 лист 2

Нач.отд.	Греков	подпись	
Н.контр.	Мадоян	"	
Гл.инж.отд	Шахова	"	
Рук.гр.	Мадоян	"	
Ст.техн.	Шишкина	"	

2.210-1.11-34

Деталь ТД 49 ... ТД 52

Стадия	Лист	Листов
Р		1

ЦНИИЭП учебных зданий

Инв.№ подл. | Подп. и дата | Взам.инв.№

Пров. Жарз 31.5, 89г Коп. Чухрова

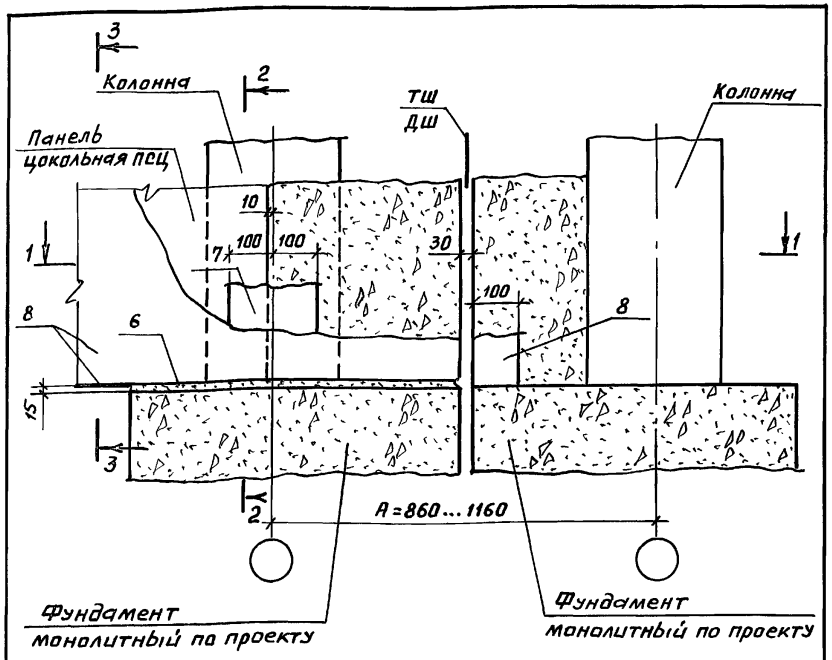

Обозначение	№ ТД	Сечение 1-1	Сечение 2-2, 3-3
2.210-1.11-35	53	Рис.1 см. документ 34	Рис.1 см. документ 05 лист 2
	54		Рис.2 см. документ 05 лист 2
	55	Рис.2 см. документ 34	Рис.1 см. документ 05 лист 2
	56		Рис.2 см. документ 05 лист 2

Взам. инв. N | Подп. и дата | Инв. N подл.

2.210-1.11-35

Нач. отд.	Греков	подпись	
Н. контр.	Мадоян	"	
Гл. инж. отд.	Шахова	"	
Рук. гр.	Мадоян	"	
Ст. техн.	Шишкина	"	

Деталь ТД 53 ... ТД 56

Стадия	Лист	Листов
Р		1

ЦНИИЭП учебных зданий

пров. Мад 31.5.89 г. Коп. Чухрова

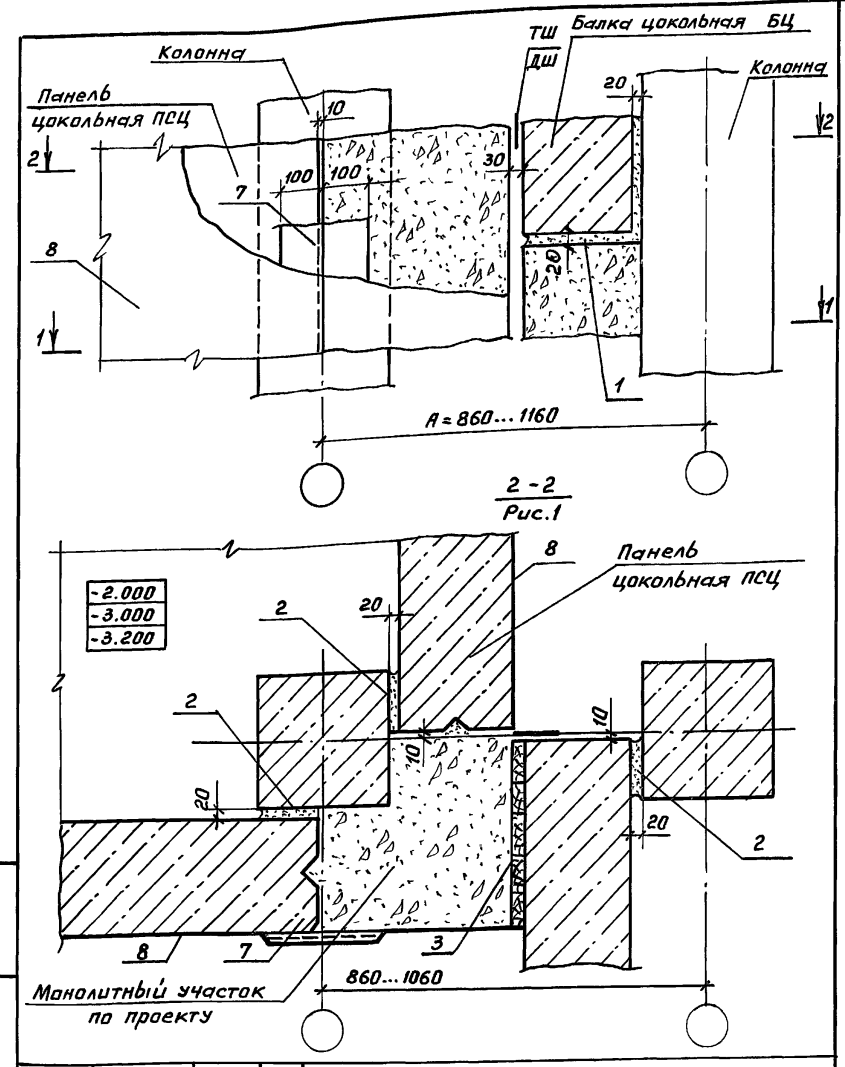

Взам. инв. N | Подп. и дата | Инв. N подл.

2.210-1.11-36

Нач. отд.	Греков	подпись	
Н. контр.	Мадоян	"	
Гл. инж. отд.	Шахова	"	
Инж. гр.	Мадоян	"	
Ст. техн.	Шишкина	"	

Деталь ТД 57, ТД 58

Стадия	Лист	Листов
Р	1	2

ЦНИИЭП учебных зданий

2 - 2
Рис.2

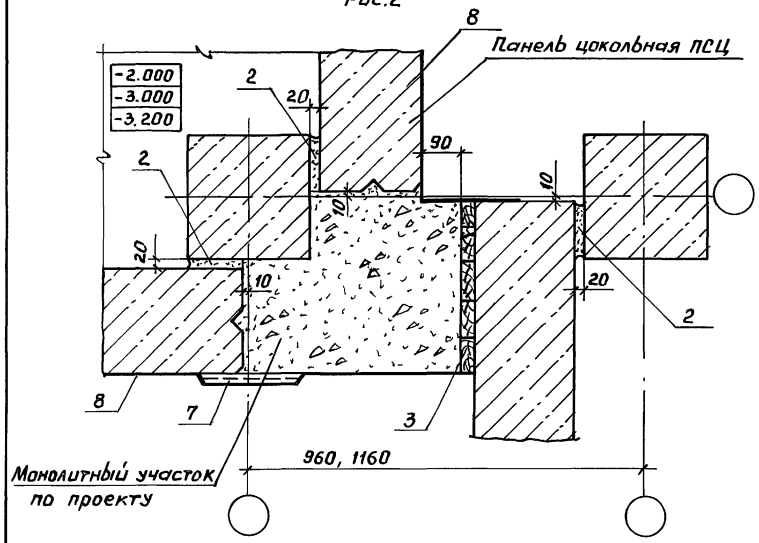

Обозначение	№ ТД	Сечение 1-1	Сечение 2-2
2.210-1.11-36	57	Рис.1 см. документ 34	Рис.1
	58	Рис.2 см. документ 34	Рис.2

Взам.инв.N | Подп. и дата | Инв.N подл.

2.210-1.11-36

Лист 2

Пров. Шаму 1.6.89г Коп.Чухрова

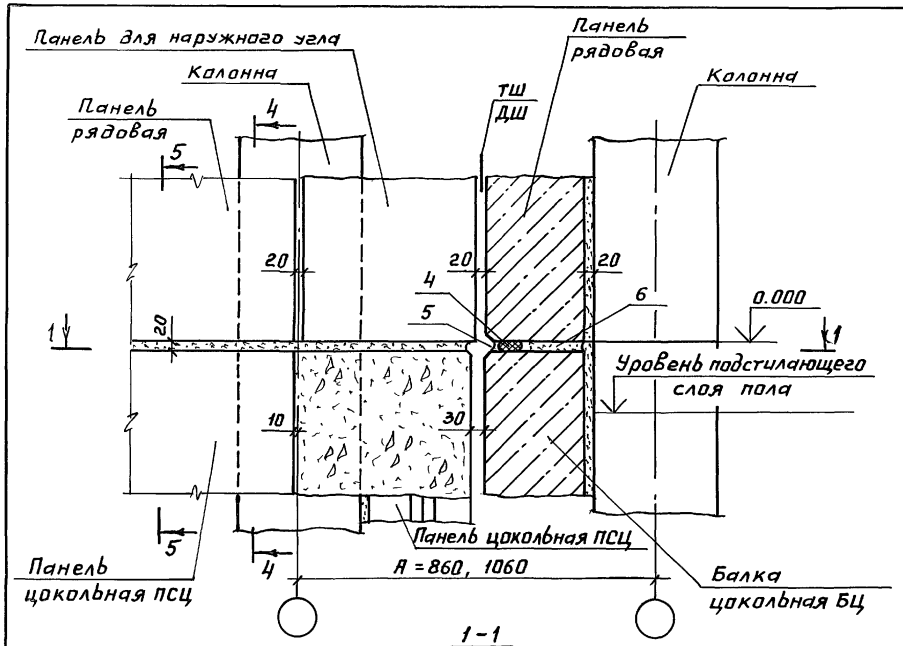

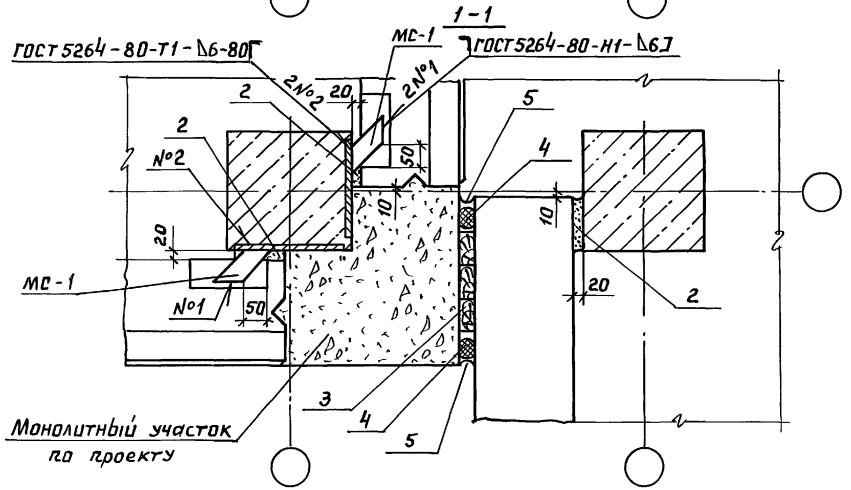

1. Сечение 4-4 рис. 1 см. документ 08 лист 2.
2. Сечение 5-5 рис. 3 см. документ 08 лист 2.

Нач. отд.	Греков	подпись	
Н. контр.	Мадоян	"	
Гл. инж. отд	Шахова	"	
Рук. гр.	Мадоян	"	
Ст. техн.	Шишкина	"	

2.210-1.11-37

Деталь ТД 59

Стадия	Лист	Листов
Р		1

ЦНИИЭП учебных зданий

Инв. N подл. | Подп. и дата | Взам. инв. N

Пров. Мадоян 1.6.89г. Коп. Чухрова

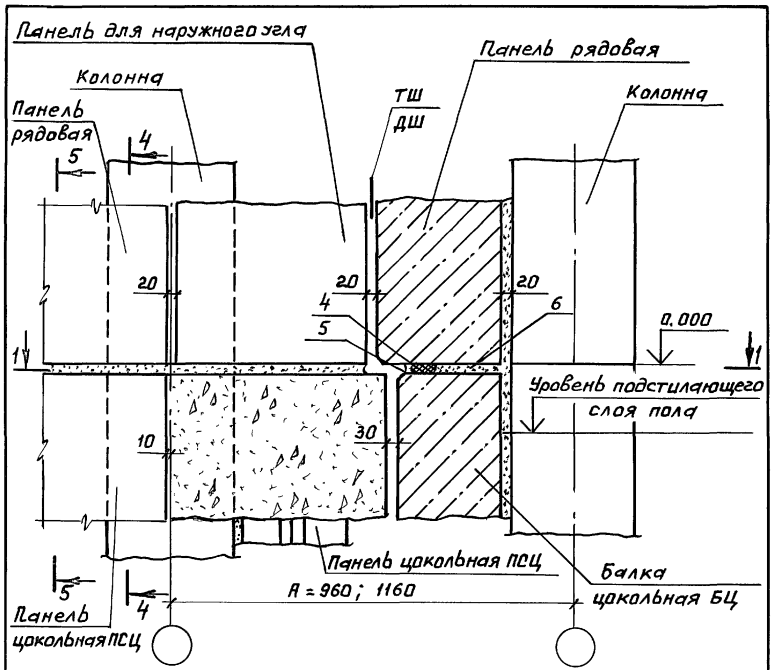

1. Сечение 4-4 рис. 2 см. документ 08 лист 2.
2. Сечение 5-5 рис. 4 см. документ 08 лист 2.

				2.210-1.11-38			
Нач. отд.	Греков	подпись		Деталь ТД 60	Стадия	Лист	Листов
Н. контр.	Мадоян	"			Р	1	2
Гл. инж. отд.	Шахова	"			ЦНИИЭП учебных зданий		
Рук. гр.	Мадоян	"					
Ст. техн.	Шишкина	"					

Взам. инв. N | Подп. и дата | Инв. N подл.

Пров. Жаля 31. S. 89 Коп. Чухрова

1 - 1

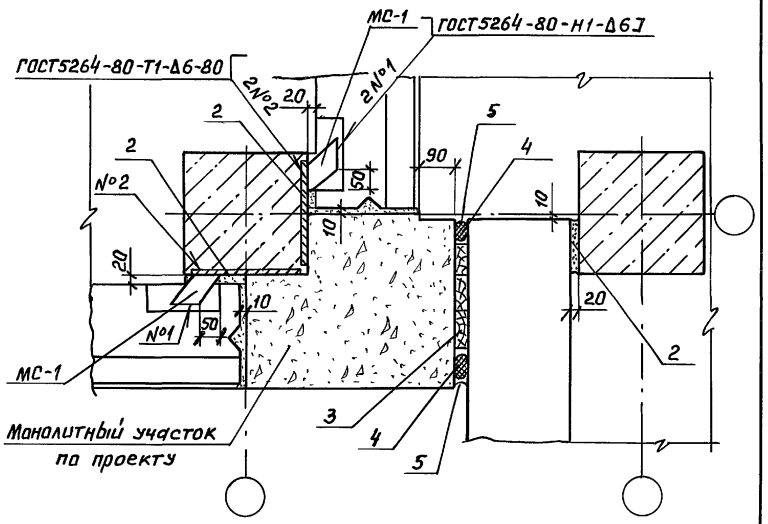

Взам. инв. N | Подп. N дата | Инв. N подл.

2.210-1.11-38 | Лист 2

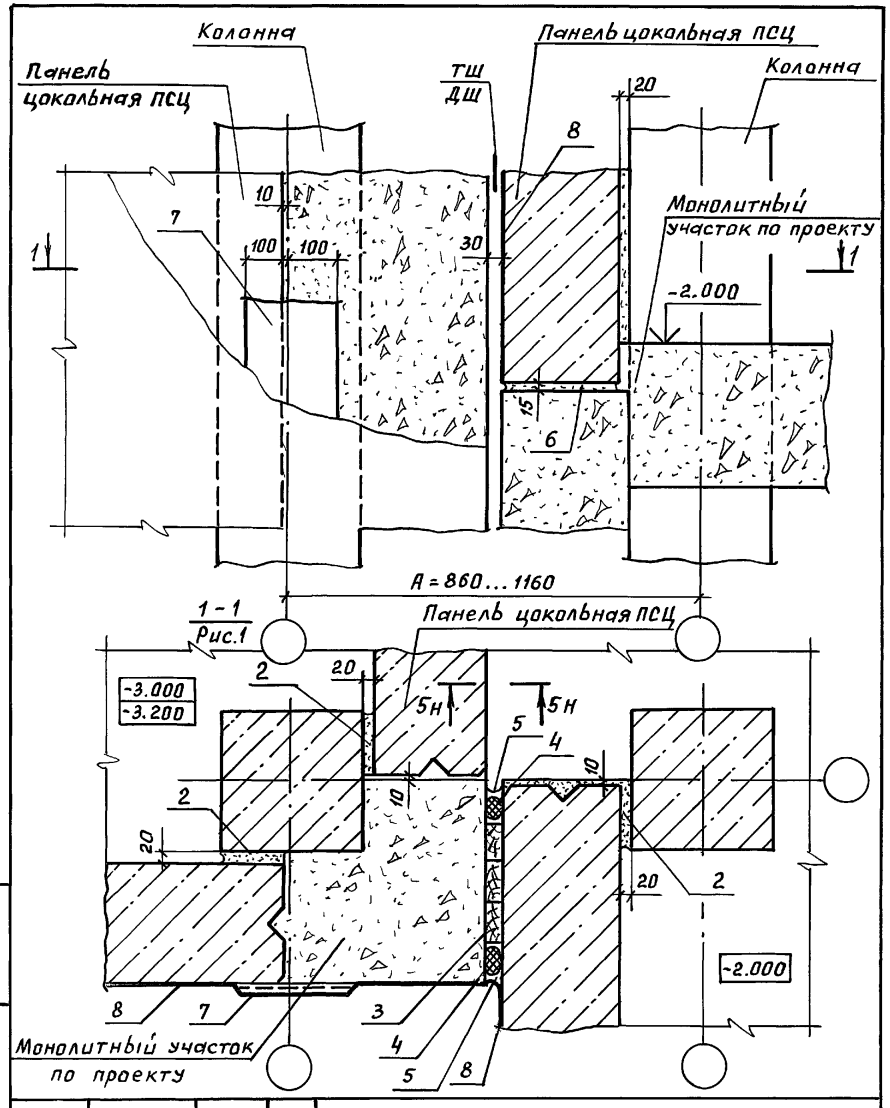

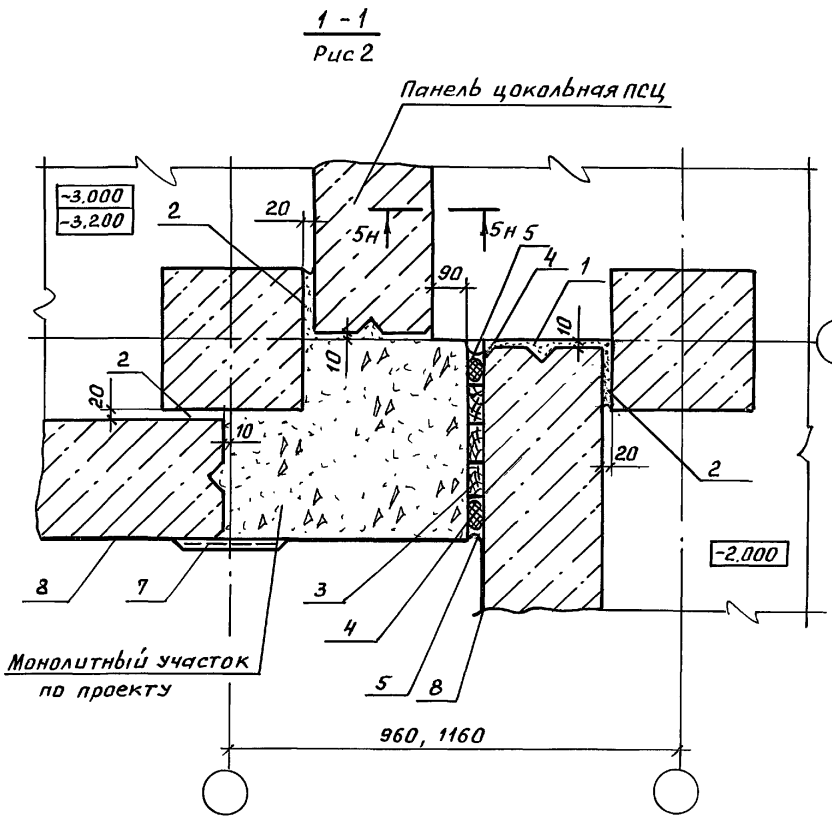

Обозначение	№ ТД	Сечение 1-1
2.210-1.11-39	61	Рис.1
	62	Рис.2

Сечение 5-5см. документ 19.

Нач.отд.	Греков	подпись	
Н.контр.	Мадоян	"	
Гл.инж.отд	Шахова	"	
Рук.гр.	Мадоян	"	
Ст.техн.	Шишкина	"	

2.210-1.11-39

Деталь ТД 61, ТД 62

Стадия	Лист	Листов
Р	1	2

ЦНИИЭП учебных зданий

Пров. Мадоян 31.5.89г Кол.Чухрова

2.210-1.11-39 Лист 2

Взам.инв.N | Подп. и дата | Инв.N подл.

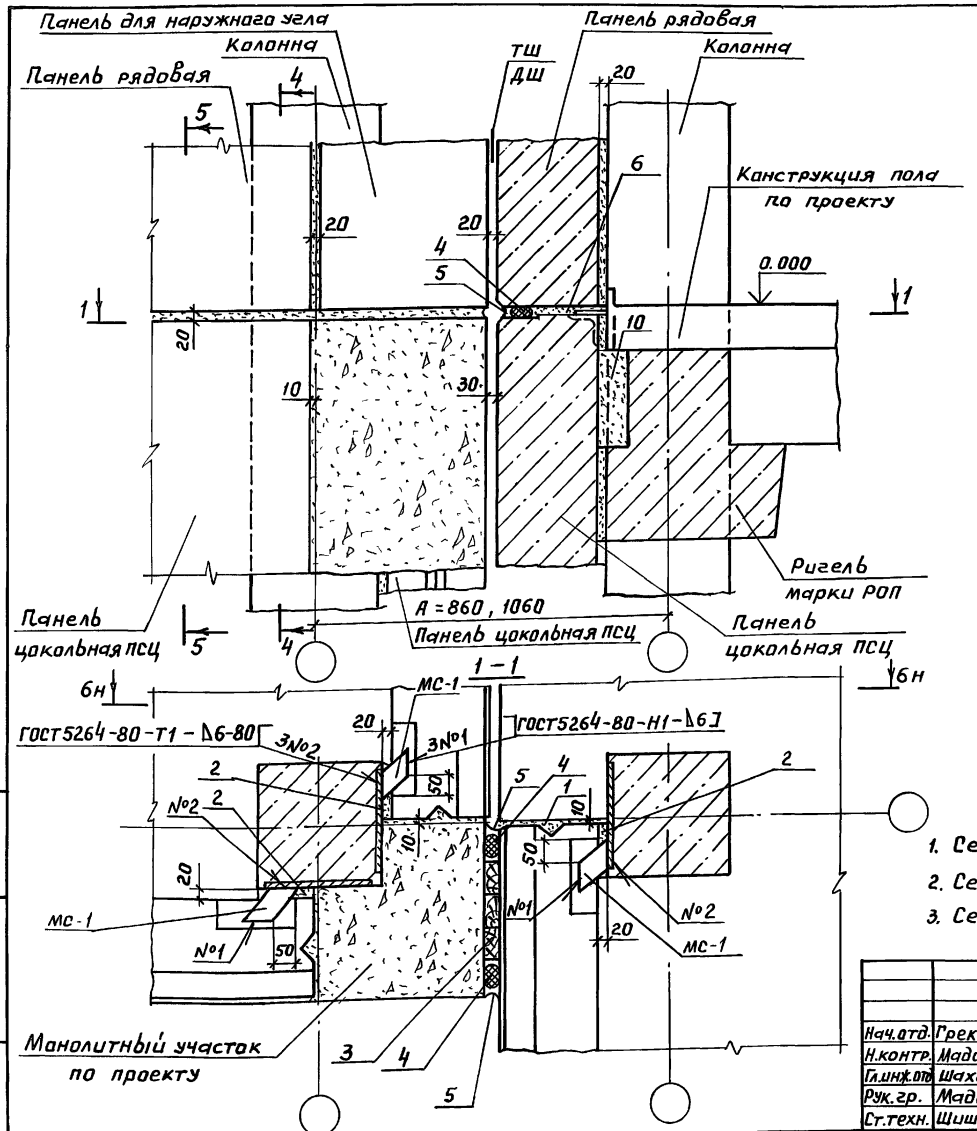

1. Сечение 4-4 рис.1 см. документ 08 лист 2.
2. Сечение 5-5 рис.3 см. документ 08 лист 2.
3. Сечение 6-6 см. документ 17.

				2.210-1.11-40			
Нач.отд.	Греков	подпись		Деталь ТД 63	Стадия	Лист	Листов
Н.контр.	Мадоян	"			Р		1
Гл.инж.отд.	Шахова	"			ЦНИИЭП учебных зданий		
Рук.гр.	Мадоян	"					
Ст.техн.	Шишкина	"					

Инв.№ подл. | Подп. и дата | Взам.инв.№

Пров. [signature] 1.6.89 г Коп. Чухрова

23245 41

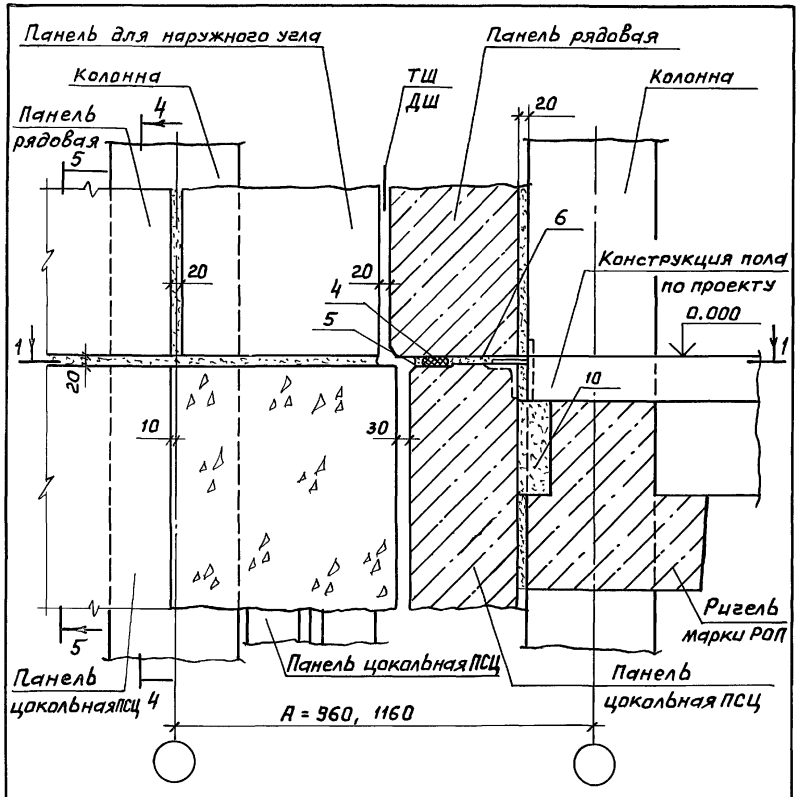

1. Сечение 4-4 рис. 2 см. документ 08 лист 2.
2. Сечение 5-5 рис. 4 см. документ 08 лист 2.

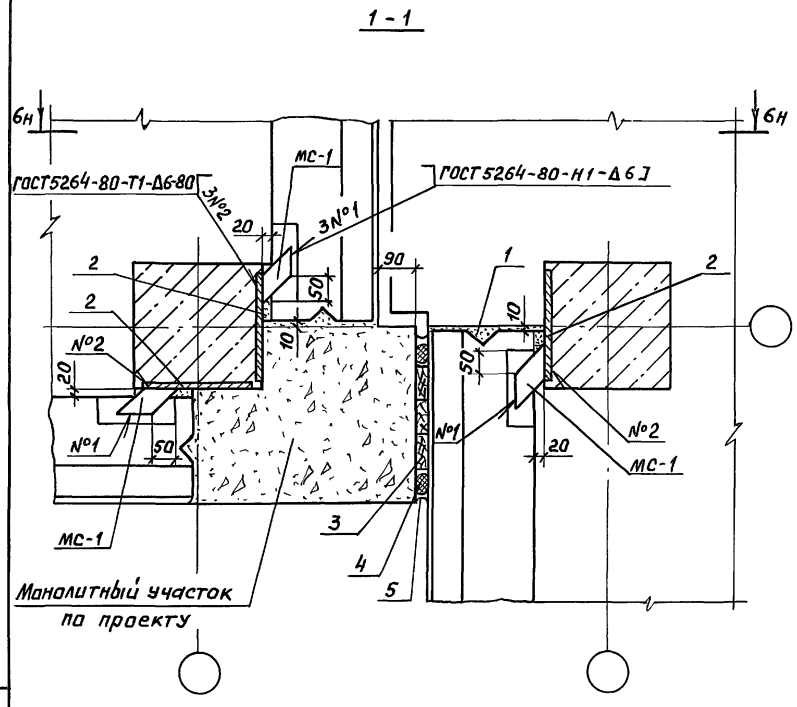

Сечение 6-6 см. документ 17.

				2.210-1.11-41		
Нач.отд.	Грекав	подпись		Деталь ТД 64	Стадия	Лист	Листов
Н.контр.	Мадоян	"			Р	1	2
Гл.инж.отд	Шахова	"			ЦНИИЭП учебных зданий		
Рук. гр.	Мадоян	"					
Ст.техн.	Шишкина	"					

Пров. Шах 31.5.89г Коп. Чухрова

Инв.№подл. | Подп. и дата | Взам.инв.№

Инв. N подл.	Подп. и дата	Взам. инв. N

Пров. Жилз 31.5. 89г. Кол. Чихрова

Марка	Обозначение	Наименование	Кол. на деталь ТД 1	2	3	4	5	6	7	8	9	Масса ед. кг	Примечание
		Материалы											
1		Цементный раствор М100											
		для толщины панелей:											
		250 мм	0.005	0.005	0.005								$м^3$ на 1 п.м.
		350 мм	0.007	0.007	0.007								$м^3$ на 1 п.м
2		Цементный раствор М 100											
		для колонн сечением:											
		300 × 300 мм	0.003	0.003		0.003	0.003	0.003	0.003	0.003	0.003		$м^3$ на 1 п.м
		400 × 400 мм	0.004	0.004	0.004	0.004	0.004						$м^3$ на 1 п.м
3		Просмоленные антисепти-											
		рованные доски											
		δ = 30 мм, ГОСТ 9685-61*	0.015	0.015	0.015	0.015	0.015	0.015	0.015	0.015	0.015		$м^3$ на 1 п.м
4		Прокладка резиновая											
		пористая уплотняющая											
		ГОСТ 19177-81	2.1	2.1	2.1	3.15	3.15						м на 1 п.м

			2.210-1.11-42
Нач. отд.	Греков	подпись	
Н. контр.	Мадоян	"	Спецификация на деталь ТД1...ТД9
Гл. инж. отд	Шахова	"	
Рук. гр.	Мадоян	"	
Ст. техн.	Шишкина	"	

Стадия	Лист	Листов
Р	1	2

ЦНИИЭП учебных зданий

Инв. N подл.	Подп. и дата	Взам. инв. N

Марка	Обозначение	Наименование	Кол. на деталь ТД 1	2	3	4	5	6	7	8	9	Масса ед. кг	Примечание
5		Мастика герметизирующая											
		нетвердеющая строительная											
		ГОСТ 14791-79	1.0	1.0	1.0	1.5	1.5						кг на 1 п.м
6		Цементный раствор											
		состава 1:2 для толщины											
		балок или панелей:											
		250 мм				0.004	0.004	0.004	0.004	0.004	0.004		$м^3$ на 1 п.м
		350 мм				0.006	0.006	0.005	0.005	0.005	0.005		$м^3$ на 1 п.м
7		Гидроизол ГИ-Г											
		ГОСТ 7415-86						0.2	0.2	0.2	0.2		$м^2$ на 1 п.м
8		Битум строительный											
		БН 70/30 ГОСТ 6617-76						4.0	4.0	4.0	4.0		кг на $1 м^2$

	2.210-1.11-42	Лист 2

23245 43

Инв.N подл.	Подп. и дата	Взам.инв.N

Марка	Обозначение	Наименование	Кол. на деталь ТД 10	11	12	13	14	15	16	17	18	Масса ед.кг	Примечание
		Детали											
МС-1	1.030.1-1.4-1-270	Изделие соединительное		2	2	2	2	2	2	2	2		
		Материалы											
1		Цементный раствор М100											
		для толщины панелей:											
		250 мм	0.005										$м^3$ на 1 п.м
		350 мм	0.007										$м^3$ на 1 п.м
2		Цементный раствор М100	0.003	0.003	0.003	0.003	0.003	0.003	0.003	0.003	0.003		$м^3$ на 1 п.м
		Просмоленные антисепти-											
3		рованные доски											
		δ = 30 мм, ГОСТ 9685-61*	0.015	0.015	0.015	0.015	0.015	0.015	0.015	0.015	0.015		$м^3$ на 1 п.м
4		Прокладка резиновая											
		пористая уплотняющая											
		ГОСТ 19177-81		4.2	4.2	3.15	3.15	4.20	4.20	3.15	3.15		м на 1 п.м

			2.210-1.11-43
Нач.отд.	Греков	подпись	
Н.контр.	Мадоян	"	Спецификация на деталь ТД 10...ТД 18
Гл.инж.отд.	Шахова	"	
Рук.гр.	Мадоян	"	
Ст.техн.	Шишкина	"	

Стадия	Лист	Листов
Р	1	2

ЦНИИЭП учебных зданий

Инв.N подл.	Подп. и дата	Взам.инв.N

Марка	Обозначение	Наименование	Кол. на деталь ТД 10	11	12	13	14	15	16	17	18	Масса ед.кг	Примечание
5		Мастика герметизирующая											
		нетвердеющая строительная											
		ГОСТ 14791-79		2.0	2.0	1.5	1.5	2.0	2.0	1.5	1.5		кг на 1 п.м
6		Цементный раствор											
		состава 1:2											
		для толщины панелей											
		250 мм		0.002	0.002	0.002	0.002	0.002	0.002	0.002	0.002		$м^3$ на 1 п.м
		350 мм		0.004	0.004	0.004	0.004	0.004	0.004	0.004	0.004		$м^3$ на 1 п.м
7		Гидроизол ГИ-Г											
		ГОСТ 7415-86	0.2										$м^2$ на 1 п.м
8		Битум строительный											
		БН 70/30 ГОСТ 6617-76	4.0										кг на 1 $м^2$
9		Цементный раствор М100		0.020	0.010	0.020	0.010	0.020	0.010	0.020	0.010		$м^3$ на 1 п.м

	2.210-1.11-43	Лист 2

Инв.N подл. | Подп. и дата | Взам.инв.N
Перепеч.
Инв.N 23245
Ал. 8. 89. Кол. 44 экз. 1

Инв. N подл.	Подп. и дата	Взам. инв. N

Пров. Ачкай 3.15.89 Кол. Чухрова

Марка	Обозначение	Наименование	Кол. на деталь ТД 19	20	21	22	23	24	25	26	27	Масса ед. кг	Примечание
		Материалы											
1		Цементный раствор м 100											
		для толщины панелей:											
		250 мм	0.005	0.005	0.005								$м^3$ на 1 п.м
		350 мм	0.007	0.007	0.007								$м^3$ на 1 п.м
2		Цементный раствор м 100											
		для сечения колонн:											
		300×300 мм	0.003	0.003		0.003	0.003	0.003	0.003	0.003	0.003		$м^3$ на 1 п.м
		400×400 мм	0.004	0.004	0.004	0.004	0.004						$м^3$ на 1 п.м
3		Просмоленные антисептированные доски											
		δ = 30 мм, ГОСТ 9685-61*	0.015	0.015	0.015	0.015	0.015	0.015	0.015	0.015	0.015		$м^3$ на 1 п.м
4		Прокладка резиновая											
		пористая уплотняющая											
		ГОСТ 19177-81	2.1	2.1	2.1	4.2	4.2	2.1	2.1	2.1	2.1		м на 1 пм

Нач. отд.	Греков	подпись
Н. контр.	Мадоян	"
Гл. инж. пр.	Шахова	"
Рук. гр.	Мадоян	"
Ст. техн.	Шишкина	"

2.210-1.11-44

Спецификация на деталь ТД 19...ТД 27

Стадия	Лист	Листов
Р	1	2

ЦНИИЭП учебных зданий

Инв. N подл.	Подп. и дата	Взам. инв. N

Марка	Обозначение	Наименование	Кол. на деталь ТД 19	20	21	22	23	24	25	26	27	Масса ед. кг	Примечание
5		Мастика герметизирующая											
		нетвердеющая строительная											
		ГОСТ 14791-79	1.0	1.0	1.0	2.0	2.0	1.0	1.0	1.0	1.0		кг на 1 п.м
6		Цементный раствор											
		состава 1:2											
		для толщины панелей:											
		250 мм				0.004	0.004	0.004	0.004	0.004	0.004		$м^3$ на 1 п.м
		350 мм				0.006	0.006	0.005	0.005	0.005	0.005		$м^3$ на 1 п.м
7		Гидроизол ГИ-Г											
		ГОСТ 7415-86						0.4	0.4	0.4	0.4		$м^2$ на 1 п.м
8		Битум строительный											
		БН 70/30 ГОСТ 6617-76						4.0	4.0	4.0	4.0		кг на 1 $м^2$

23245 45

2.210-1.11-44

Лист 2

Инв. N подл.	Подп. и дата	Взам. инв. N

Прод. Гильд 31.5 89/Кот. Кузнецова

Марка	Обозначение	Наименование	Кол. на деталь ТД 28	29	30	31	32	33	34	35	36	Масса ед. кг	Примечание
		Детали											
МС-1	1.030.1-1.4-1-270	Изделие соединительное	3	3	3	3							
11		Уголок 140×90×10 ГОСТ 8510-72 / Ст3кп ГОСТ 535-79	1	1	1	1							L по проекту
		Материалы											
2		Цементный раствор М100	0.003	0.003	0.003	0.003	0.003	0.003	0.003	0.003	0.003		$м^3$ на 1 п.м
3		Просмоленные антисептированные доски											
		δ = 30 мм, ГОСТ 9685-61*	0.015	0.015	0.015	0.015	0.015	0.015	0.015	0.015	0.015		$м^3$ на 1 п.м
4		Прокладка резиновая пористая уплотняющая											
		ГОСТ 19177-81	4.2	4.2	4.2	4.2	2.1	2.1	2.1	2.1	2.1		м на 1 п.м.
5		Мастика герметизирующая нетвердеющая строительная											
		ГОСТ 14791-79	2.0	2.0	2.0	2.0	1.0	1.0	1.0	1.0	1.0		кг на 1 п.м

Нач. отд.	Греков	подпись	
Н. контр.	Мадоян	"	
Гл. инж. отд	Шахова	"	
Рук. гр.	Мадоян	"	
Ст. техн.	Шишкина	"	

2.210-1.11-45

Спецификация на деталь ТД 28...ТД 36

Стадия	Лист	Листов
Р	1	2

ЦНИИЭП учебных зданий

Инв. N подл.	Подп. и дата	Взам. инв. N

Марка	Обозначение	Наименование	Кол. на деталь ТД 28	29	30	31	32	33	34	35	36	Масса ед. кг	Примечание
6		Цементный раствор состава 1:2											
		для толщины панелей:											
		250 мм	0.002	0.002	0.002	0.002	0.004	0.004	0.004	0.004	0.004		$м^3$ на 1 п.м
		350 мм	0.004	0.004	0.004	0.004	0.005	0.005	0.005	0.005	0.005		$м^3$ на 1 п.м
7		Гидроизол ГИ-Г											
		ГОСТ 7415-86					0.4	0.2	0.2	0.2	0.2		$м^2$ на 1 п.м
8		Битум строительный											
		БН 70/30 ГОСТ 6617-76					4.0	4.0	4.0	4.0	4.0		кг на $1м^2$
9		Цементный раствор М100	0.020	0.010	0.020	0.010							$м^3$ на 1 п.м
1		Цементный раствор М100 для толщины панелей:											
		250 мм						0.003	0.003	0.003	0.003		$м^3$ на 1 п.м
		350 мм						0.004	0.004	0.004	0.004		$м^3$ на 1 п.м

23245 46

2.210-1.11-45

Лист 2

Инв.N подл.	Подп. и дата	Взам. инв.N

Копия верна:

Марка	Обозначение	Наименование	Кол. на деталь ТД 37	38	39	40	41					Масса ед. кг	Примечание
		Детали											
МС-1	1.030.1 - 1.4 - 1 - 270	Изделие соединительное	2	2	3	3							
11		Уголок $\frac{140\times90\times10\ ГОСТ 8510-72}{Ст.3кп\ ГОСТ 535-79}$	1	1	1	1							L по проекту
		Материалы											
1		Цементный раствор М100											
		для толщины панелей:											
		250 мм	0,003	0,003	0,008	0,008	0,008						$м^3$ на 1п.м
		350 мм	0,004	0,004	0,010	0,010	0,010						$м^3$ на 1п.м
2		Цементный раствор М100	0,003	0,003	0,003	0,003							$м^3$ на 1п.м
3		Просмоленные антисепти-											
		рованные доски											
		δ=30 мм, ГОСТ 9685-61*	0,015	0,015	0,015	0,015	0,015						$м^3$ на 1п.м
4		Прокладка резиновая											
		пористая уплотняющая											
		ГОСТ 19177-81	4,2	7,35	4,2	7,35	3,15						м на 1п.м

Нач. отд.	Греков	Подписи	
Н. контр.	Мадоян		
Гл. инж. от.	Шахова		
Рук. гр.	Мадоян		
Ст. техн.	Шишкина		

2.210 - 1.11 - 46

Спецификация на деталь ТД37...ТД41

Стадия	Лист	Листов
Р	1	Р

ЦНИИЭП учебных зданий

Пров. Мерц 31.5.89г Коп. [illegible]

Инв.N подл.	Подп. и дата	Взам. инв.N

Марка	Обозначение	Наименование	Кол. на деталь ТД 37	38	39	40	41					Масса ед. кг	Примечание
5		Мастика герметизирую-											
		щая нетвердеющая строительная											
		ГОСТ 14791-79	2,0	3,5	2,0	3,5	1,5						кг на 1п.м
6		Цементный раствор											
		состава 1:2											
		для толщины панелей:											
		250 мм	0,002	0,002	0,002	0,002	0,004						$м^3$ на 1п.м
		350 мм	0,004	0,004	0,004	0,004	0,005						$м^3$ на 1п.м
8		Битум строительный											
		БН 70/30 ГОСТ 6617-76					4.0						кг на 1 $м^2$
9		Цементный раствор М100	0,020	0,010	0,020	0,010							$м^3$ на 1п.м
10		Цементный раствор М100	0,02	0,02	0,02	0,02							$м^3$ на 1п.м

23245 47

2.210 - 1.11 - 46

Лист 2

Инв. N подл.	Подп. и дата	Взам. инв N

Копия верна

Марка	Обозначение	Наименование	Кол. на деталь ТД 42	43	44	45	46	47	48	49	50	Масса ед. кг	Примечание
		Детали											
МС-1	1.030.1 - 1.4 - 1 - 270	Изделие соединительное					2	2					
		Материалы											
1		Цементный раствор М100											
		для толщины панелей											
		250 мм	0,008	0,008	0,008	0,008	0,008	0,008	0,008				$м^3$ на 1п.м
		350 мм	0,010	0,010	0,010	0,010	0,010	0,010	0,010				$м^3$ на 1п.м
2		Цементный раствор М100				0,003	0,003	0,003	0,003	0,003	0,003		$м^3$ на 1п.м
3		Просмоленные антисептированные доски											
		δ = 30 мм, ГОСТ 9685-61*	0,015	0,015	0,015	0,015	0,015	0,015	0,015	0,015	0,015		$м^3$ на 1п.м
4		Прокладка резиновая пористая уплотняющая											
		ГОСТ 19177-81	3,15	3,15	3,15	3,15	7,35	7,35	2,10				м на 1п.м

Нач. отд.	Греков	Подписи	
Н. контр.	Мадоян		
Гл. инж. от.	Шахова		
Рук. гр.	Мадоян		
Ст. техн.	Шишкина		

2.210 - 1.11 - 47

Спецификация на деталь ТД42...ТД50

Стадия	Лист	Листов
Р	1	2

ЦНИИЭП учебных зданий

Пров. Эсафия 31.5.89г Коп. [illegible]

Инв. N подл	Подп. и дата	Взам. инв. N

Марка	Обозначение	Наименование	Кол. на деталь ТД 42	43	44	45	46	47	48	49	50	Масса ед. кг	Примечание
5		Мастика герметизирующая нетвердеющая строительная											
		ГОСТ 14791-79	1,5	1,5	1,5	1,5	3,5	3,5	1,0				кг на 1п.м
6		Цементный раствор											
		состава 1:2											
		для толщины панелей:											
		250 мм	0,004	0,004	0,004		0,002	0,002	0,004	0,004	0,004		$м^3$ на 1п.м
		350 мм	0,005	0,005	0,005		0,004	0,004	0,005	0,003	0,005		$м^3$ на 1п.м
7		Гидроизол ГИ-Г											
		ГОСТ 7415-8Б							0,2	0,2	0,2		$м^2$ на 1п.м
8		Битум строительный											
		БН 70/30 ГОСТ 6617-76	4,0	4,0	4,0	4,0			4,0	4,0	4,0		кг на 1$м^2$
9		Цементный раствор М100				0,020	0,020	0,020					$м^3$ на 1п.м
11		Цементный раствор М100											
		для толщины панелей:											
		250 мм				0,005							$м^3$ на 1п.м
		350 мм				0,007							$м^3$ на 1п.м

23245 48

2.210 - 1.11 - 47

Лист 2

Инв. N подл.	Подп. и дата	Взам. инв. N

Марка	Обозначение	Наименование	Кол. на деталь ТД 51	52	53	54	55	56	57	58	Масса ед. кг	Примечание
		Детали										
МС-1	1.030.1-1.4-1-270	Изделие соединительное										
		Материалы										
1		Цементный раствор М100										
		для толщины панелей:										
		250 мм							0,005	0,005		$м^3$ на 1 п.м
		350 мм							0,007	0,007		$м^3$ на 1 п.м
2		Цементный раствор М100	0,003	0,003	0,003	0,003	0,003	0,003	0,003	0,003		$м^3$ на 1 п.м
3		Просмоленные антисепти-										
		рованные доски										
		δ = 30 мм, ГОСТ 9685-61*	0,015	0,015	0,015	0,015	0,015	0,015	0,015	0,015		$м^3$ на 1 п.м
4		Прокладка резиновая										
		пористая уплотняющая										
		ГОСТ 19177-81										м на 1 п.м

Нач. отд.	Греков	Подписи	2.210 - 1.11 - 48
Н. контр.	Мадоян		Спецификация на деталь ТД51... ТД58
Гл. инж. от.	Шахова		Стадия: Р; Лист: 1; Листов: 2
Рук. гр.	Мадоян		ЦНИИЭП учебных зданий
Ст. техн.	Шишкина		

Инв. N подл.	Подп. и дата	Взам. инв. N

Марка	Обозначение	Наименование	Кол. на деталь ТД 51	52	53	54	55	56	57	58	Масса ед. кг	Примечание
5		Мастика герметизирующая										
		нетвердеющая строительная										
		ГОСТ 14791-79										кг на 1 п.м
6		Цементный раствор										
		состава 1:2										
		для толщины панелей:										
		250 мм	0,004	0,004	0,004	0,004	0,004	0,004				$м^3$ на 1 п.м
		350 мм	0,005	0,005	0,005	0,005	0,005	0,005				$м^3$ на 1 п.м
7		Гидроизол ГИ-Г	0,2	0,2	0,2	0,2	0,2	0,2	0,2	0,2		$м^2$ на 1 п.м
		ГОСТ 7415-85										
8		Битум строительный										
		БН 70/30 ГОСТ 6617-76	4,0	4,0	4,0	4,0	4,0	4,0	4,0	4,0		кг на 1 $м^2$
9		Цементный раствор М100										$м^3$ на 1 п.м

2.210-1.11-48	Лист 2

Пров. Зиганш 31.5.89г Коп. Нач.

Копия верна

23245 49

Инв. N подл.	Подп. и дата	Взам. инв. N

Копия верна

Марка	Обозначение	Наименование	Кол. на деталь ТД 59	60	61	62	63	64				Масса ед. кг	Примечание
		Детали											
МС-1	1.030.1-1.4-1-270	Изделие соединительное	2	2			3	3					
11		Уголок $\frac{140\times90\times10\ ГОСТ\ 8510-72}{Ст3кп\ ГОСТ\ 535-79}$					1	1					L по проекту
		Материалы											
1		Цементный раствор М100											
		для толщины панелей:											
		250 мм			0,003	0,003	0,003	0,003					$м^3$ на 1 п.м
		350 мм			0,004	0,004	0,004	0,004					$м^3$ на 1 п.м
2		Цементный раствор М100	0,003	0,003	0,003	0,003	0,003	0,003					
3		Просмоленные антисептированные доски											
		δ = 30 мм, ГОСТ 9685-61 *	0,015	0,015	0,015	0,015	0,015	0,015					$м^3$ на 1 п.м
4		Прокладка резиновая пористая уплотняющая											
		ГОСТ 19177-81	5,25	5,25	2,10	2,10	5,25	5,25					м на 1 п.м

Нач. отд.	Греков	Подписи	
Н. контр.	Мадоян		
Гл. инж. отд.	Шахова		
Рук. гр.	Мадоян		
Ст. техн.	Шишкина		

2.210 - 1.11 - 49

Спецификация на деталь ТД59...ТД64

Стадия	Лист	Листов
Р	1	2

ЦНИИЭП учебных зданий

Пров. Жаду 31.5.89 г. Коп. Жаду

Инв. N подл.	Подп. и дата	Взам. инв. N

Марка	Обозначение	Наименование	Кол. на деталь ТД 59	60	61	62	63	64				Масса ед. кг	Примечание
5		Мастика герметизирующая нетвердеющая строительная ГОСТ 14791-79	2,5	2,5	1,0	1,0	2,5	2,5					кг на 1 п.м
6		Цементный раствор состава 1:2 для толщины панелей:											
		250 мм	0,002	0,002	0,004	0,004	0,002	0,002					$м^3$ на 1 п.м
		350 мм	0,004	0,004	0,005	0,005	0,004	0,004					$м^3$ на 1 п.м
7		Гидроизол ГИ-Г ГОСТ 7415-8Б			0,20	0,20							$м^2$ на 1 п.м
8		Битум строительный БН 70/30 ГОСТ 6617-76			4,0	4,0							кг на 1 $м^2$
9		Цементный раствор М100	0,020	0,020			0,02	0,02					$м^3$ на 1 п.м
10		Цементный раствор М100					0,02	0,020					$м^3$ на 1 п.м

23245

50

2.210 - 1.11 - 49

Лист 2

49

gost.e-ecolog.ru