ТИПОВЫЕ КОНСТРУКЦИИ, ИЗДЕЛИЯ И УЗЛЫ ЗДАНИЙ И СООРУЖЕНИЙ

СЕРИЯ 2.210-1

ДЕТАЛИ ЦОКОЛЯ И СТЕН ПОДВАЛА ОБЩЕСТВЕННЫХ ЗДАНИЙ

Выпуск 10

Цоколь и наружные стены подвала каркасно-панельных зданий в конструкциях серии 1.020-1/83

Рабочие чертежи

23058
ЦЕНА

НАСТОЯЩАЯ ПРОЕКТНАЯ ДОКУМЕНТАЦИЯ МОЖЕТ БЫТЬ ИСПОЛЬЗОВАНА ТОЛЬКО В КАЧЕСТВЕ СПРАВОЧНОГО МАТЕРИАЛА ПРИ РАЗРАБОТКЕ КОНКРЕТНОГО ПРОЕКТА (ОСНОВАНИЕ- ПИСЬМО ГОССТРОЯ РОССИИ ОТ 17.03.99 № 5-11/30)

gost.e-ecolog.ru

ТИПОВЫЕ КОНСТРУКЦИИ, ИЗДЕЛИЯ И УЗЛЫ ЗДАНИЙ И СООРУЖЕНИЙ

СЕРИЯ 2.210-1

ДЕТАЛИ ЦОКОЛЯ И СТЕН ПОДВАЛА ОБЩЕСТВЕННЫХ ЗДАНИЙ

Выпуск 10

ЦОКОЛЬ И НАРУЖНЫЕ СТЕНЫ ПОДВАЛА КАРКАСНО-ПАНЕЛЬНЫХ ЗДАНИЙ В КОНСТРУКЦИЯХ СЕРИИ 1.020-1/83

Рабочие чертежи

Разработаны:
ЦНИИЭП учебных зданий
Гл. инженер Подпись А. Ляхович
Нач. отдела Подпись В. Греков
Гл. инж. отдела Подпись Э. Шахова

Утверждены и введены в действие с 01.03.88 Госкомархитектуры
Приказ №44 от 17.02.88

пров. [illegible] 25.5.89г коп. [illegible]

Обозначение	Наименование	Стр.
2.210-1.10-00 ТО	Техническое описание	3
2.210-1.10-00 Д	Маркировка типовых деталей на фрагментах	
	подземной части зданий	5
2.210-1.10-01	Деталь ТД1	9
2.210-1.10-02	Деталь ТД2	10
2.210-1.10-03	Деталь ТД3	10
2.210-1.10-04	Деталь ТД4	11
2.210-1.10-05	Деталь ТД5	11
2.210-1.10-06	Деталь ТД6, ТД7	12
2.210-1.10-07	Деталь ТД8, ТД9	12
2.210-1.10-08	Деталь ТД10...ТД13	13
2.210-1.10-09	Деталь ТД14	15
2.210-1.10-10	Деталь ТД15, ТД16	15
2.210-1.10-11	Деталь ТД17, ТД18	16
2.210-1.10-12	Деталь ТД19, ТД20	17
2.210-1.10-13	Деталь ТД21, ТД22	18
2.210-1.10-14	Деталь ТД23...ТД26	19
2.210-1.10-15	Деталь ТД27, ТД28	19
2.210-1.10-16	Деталь ТД29	20
2.210-1.10-17	Деталь ТД30	20
2.210-1.10-18	Деталь ТД31	21
2.210-1.10-19	Деталь ТД32	22
2.210-1.10-20	Деталь ТД33, ТД34	22
2.210-1.10-21	Деталь ТД35	23
2.210-1.10-22	Деталь ТД36, ТД37	23
2.210-1.10-23	Деталь ТД38, ТД39	24
2.210-1.10-24	Деталь ТД40, ТД41	25

Взам. инв. №

Подп. и дата

Инв. N подл.

2.210-1.10-00

Содержание

Стадия	Лист	Листов
Р	1	2

ЦНИИЭП учебных зданий

Нач. отд.	Греков	Подпись	
Гл. инж. отд.	Шахова	"	
Рук. гр.	Мадоян	"	

Пров. 25.5.89г Кон. Кобсуков

Обозначение	Наименование	Стр.
2.210-1.10-25	Деталь ТД42...ТД45	26
2.210-1.10-26	Деталь ТД46	27
2.210-1.10-27	Деталь ТД47	27
2.210-1.10-28	Деталь ТД48	28
2.210-1.10-29	Деталь ТД49	28
2.210-1.10-30	Деталь ТД50, ТД51	29
2.210-1.10-31	Деталь ТД52, ТД53	30
2.210-1.10-32	Деталь ТД54	31
2.210-1.10-33	Деталь ТД55...ТД58	31
2.210-1.10-34	Деталь ТД59...ТД62	32
2.210-1.10-35	Деталь ТД63...ТД66	33
2.210-1.10-36	Деталь ТД67, ТД68	34
2.210-1.10-37	Деталь ТД69, ТД70	35
2.210-1.10-38	Деталь ТД71, ТД72	37
2.210-1.10-39	Спецификация на деталь ТД1...ТД9	38
2.210-1.10-40	Спецификация на деталь ТД10...ТД18	39
2.210-1.10-41	Спецификация на деталь ТД19...ТД27	40
2.210-1.10-42	Спецификация на деталь ТД28...ТД36	41
2.210-1.10-43	Спецификация на деталь ТД37...ТД41	42
2.210-1.10-44	Спецификация на деталь ТД42...ТД48	44
2.210-1.10-45	Спецификация на деталь ТД49...ТД54	45
2.210-1.10-46	Спецификация на деталь ТД55...ТД63	46
2.210-1.10-47	Спецификация на деталь ТД64...ТД72	47

Взам. инв. №

Подп. и дата

Инв. № подл.

2.210-1.10-00

Лист 2

В настоящий выпуск включены типовые детали цоколя и наружных стен подвала каркасно-панельных общественных зданий I-V степени огнестойкости, решаемых в конструкциях серии 1.020-1/83 и возводимых в обычных условиях строительства.

Типовые детали решены с применением панелей цокольных ПСЦ и балок цокольных БЦ по серии 1.030.1-1 выпуск 1-1.

В альбоме на документе 2.210-1.10-00Д даны фрагменты подземной части зданий с замаркированными на них типовыми деталями. Представленные фрагменты не являются техническими решениями для применения в проектах и даны только для маркировки типовых деталей и удобства их подбора.

В выпуске разработаны следующие типовые детали цоколя и наружных стен подвала для зданий с полами по грунту, с техподпольем глубиной 2,0м и подвалом глубиной 3,0 и 3,2м:

– детали наружного угла, прямолинейного участка и внутреннего угла;

– детали прямолинейного участка и внутреннего угла с перепадами высот подземной части здания;

– детали входа в подвал здания;

– деталь отмостки здания;

– детали вводов электрокабелей в здание.

Детали внутреннего угла здания и вводов электрокабелей в здание решены с применением индивидуальных цокольных панелей, обозначенных в рабочих чертежах знаком *). Указанные панели должны разрабатываться при конкретном проектировании здания.

Панели цокольные ПСЦ и балки цокольные БЦ устанавливаются на обрезы фундаментов колонн. В пролете могут устанавливаться две или три панели при условии их опирания на дополнительные промежуточные фундаменты.

При решении цоколя с применением промежуточных фундаментов необходимо в проекте проверять разницу осадок между соседними фундаментами в соответствии со СНиП 2.02.01-83.

В зданиях с полами по грунту балки цокольные БЦ устанавливаются на фундамент по слою цементного раствора марки М100. Швы между цокольными балками замоноличиваются цементным раствором марки М100.

В зданиях с техподпольем или подвалом цокольная панель устанавливается на фундамент по слою цементного раствора состава 1:2.

Гидроизоляция от капиллярной влаги наносится на вертикальную поверхность панелей цоколя от низа панелей до верха отмостки здания.

Устройство окрасочной гидроизоляции производить в соответствии с СН 301-65.*

Горизонтальное давление грунта на стены технического подполья и подвала передается на диск перекрытия и подготовку пола подвала.

Для обеспечения опоры панели цоколя в уровне пола первого этажа необходимо тщательно замонолитить цементным раствором марки М100 зазор между панелью цоколя и ригелем или плитой перекрытия.

Давление на подготовку пола подвала в пролете между осями колонн должно восприниматься лежачей монолитной балкой, которая должна быть разработана в конкретном проекте в зависимости от величины горизонтальной нагрузки на подготовку пола. При этом передача горизонтального давления на колонны не допускается. Крепление панелей цоколя к колоннам рассчитаны только на нагрузки, действующие в процессе монтажа.

Все монтажные работы должны выполняться по проекту производства работ с соблюдением требований СНиП III-16-80 и СНиП III-4-80.

Монтаж цокольных панелей ПСЦ и цокольных балок БЦ производить после монтажа каркаса нулевого цикла и диска перекрытия над техподпольем или подвалом.

				2.210-1.10-00 ТО			
				Техническое описание	Стадия	Лист	Листов
					Р	1	3
Нач. отд.	Греков	Подпись			ЦНИИЭП учебных зданий		
Гл. инж. отд.	Шахова	"					
Рук. гр.	Мадоян	"					

Взам. инв. № | Подп. и дата | Инв. № подл.

Пров. [signature] 25.5.89 г. Кон. [signature]

Взам. инв. № | Подп. и дата | Инв. № подл.

2.210-1.10-00 ТО

Лист 2

При выполнении монтажных работ нельзя допускать повреждения облицованных поверхностей панелей цоколя.

Мероприятия по антикоррозионной защите закладных и монтажных соединительных изделий и сварных швов следует выполнять в соответствии с указаниями конкретного проекта здания, определенными согласно требованиям СНиП 2.03.11-85.

Заделку горизонтальных и вертикальных стыков цокольных панелей ПСЦ раствором и герметиками производить с соблюдением требований СНиП III-16-80 и СН 420-71 только после выверки и правильности установки панелей, выполнения антикоррозионной защиты сварных соединений и их приемки.

При конкретном проектировании в зависимости от местных условий и условий строительства допускается применение других герметизирующих мастик и уплотняющих прокладок, предусмотренных СН 420-71.

На документе 2.210-1.10-00Д обозначение типовой детали дано в виде дроби, где в числителе указан номер типовой детали, а в знаменателе указан сокращенный номер документа, на котором она изображена (номер серии и выпуска опущены), например

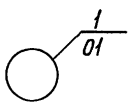

В ссылках на документы настоящего выпуска в их обозначениях условно опущен номер серии и выпуска.

Инв. N подл.	Подп. и дата	Взам. инв. N

Пров. [illegible] 25.5.-801 Кон. [illegible]

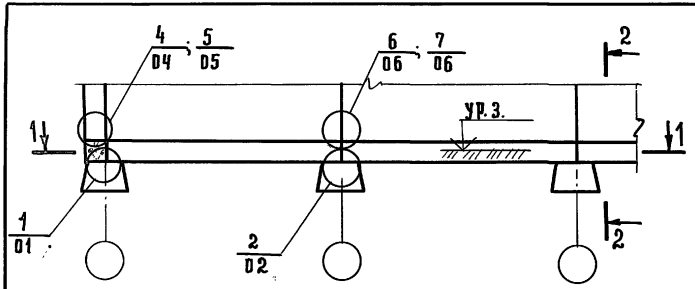

1–1

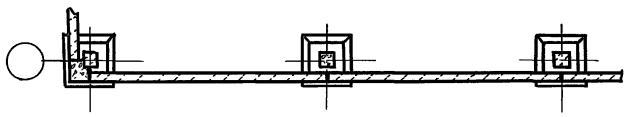

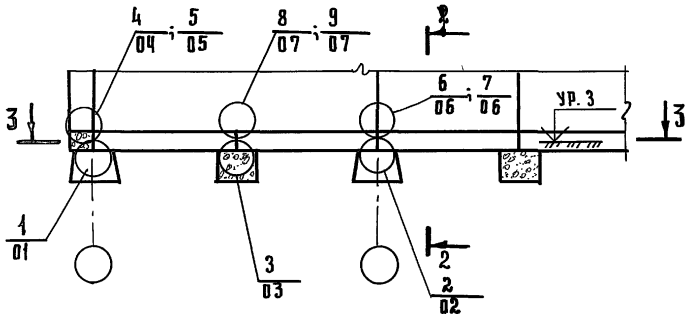

3–3

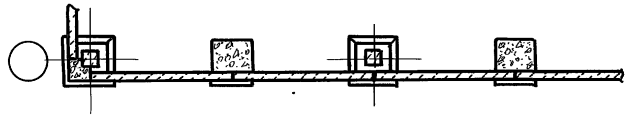

2–2

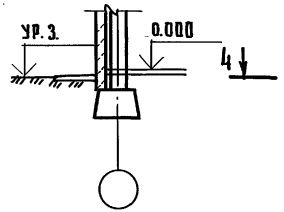

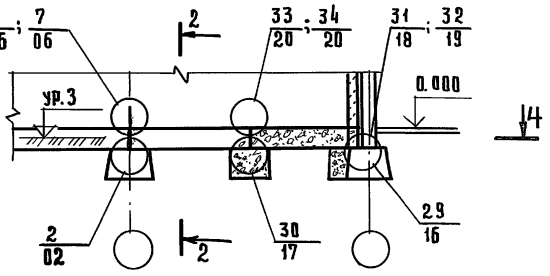

4–4

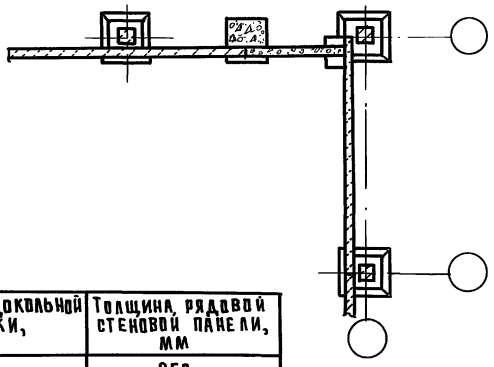

№ ТД.	Толщина цокольной балки, мм	Толщина рядовой стеновой панели, мм
4, 6, 8, 31, 33	250	250
	350	350
5, 7, 9, 32, 34	250	300
	350	400

				2.210-1.10-00Д
Нач. отд.	Греков	Подпись		Маркировка типовых деталей на фрагментах подземной части зданий.
Н. контр.	Мадоян	"		
Гл. инж. отд.	Шахова	"		
Рук. гр.	Мадоян	"		
Ст. техн.	Шишкина	"		

Стадия	Лист	Листов
Р	1	4

ЦНИИЭП учебных зданий

Инв. № подл. | Подп. и дата | Взам. инв. №

пров. [illegible] 25.5.89г. Коп. [illegible]

23058 6

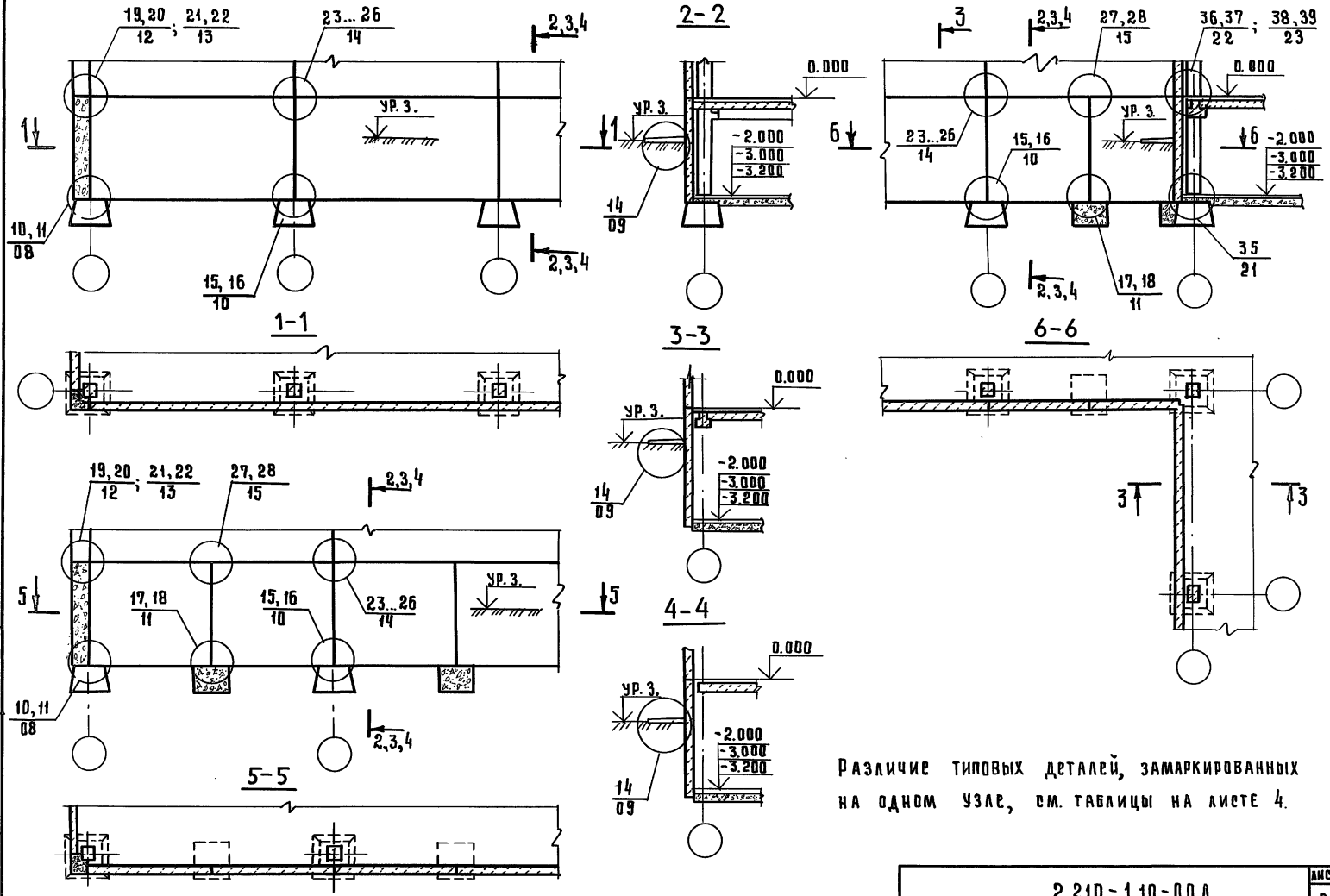

Различие типовых деталей, замаркированных на одном узле, см. таблицы на листе 4.

2.210-1.10-00Д	Лист 2

ИНВ. N ПОДЛ. | ПОДП. И ДАТА | ВЗАМ. ИНВ. №

ПРОВ. 25.5.89г КОП. ГАВРИ

23058 7

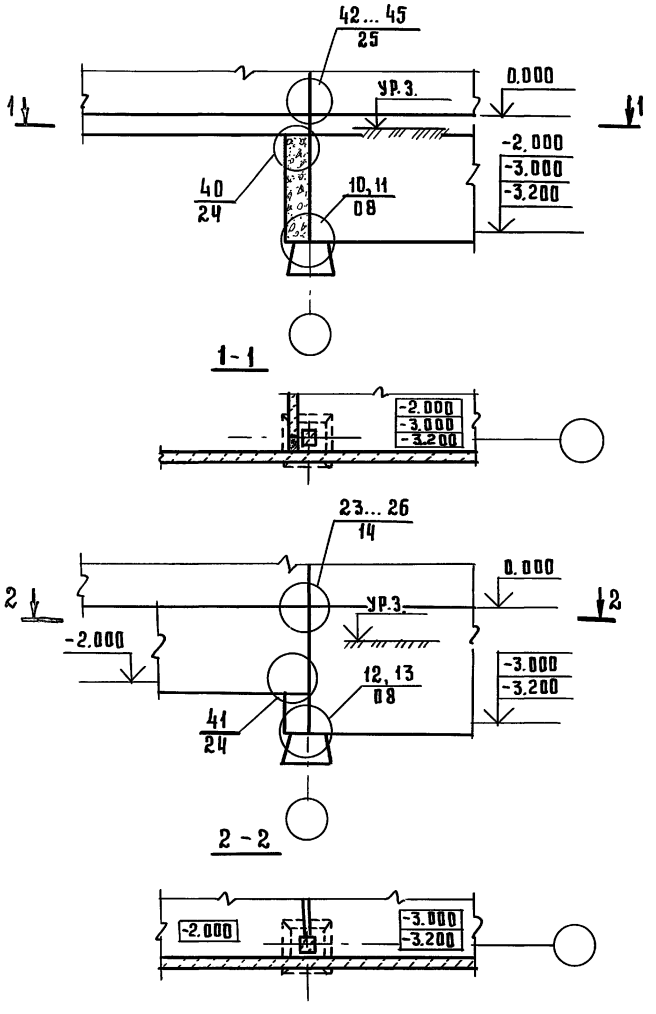

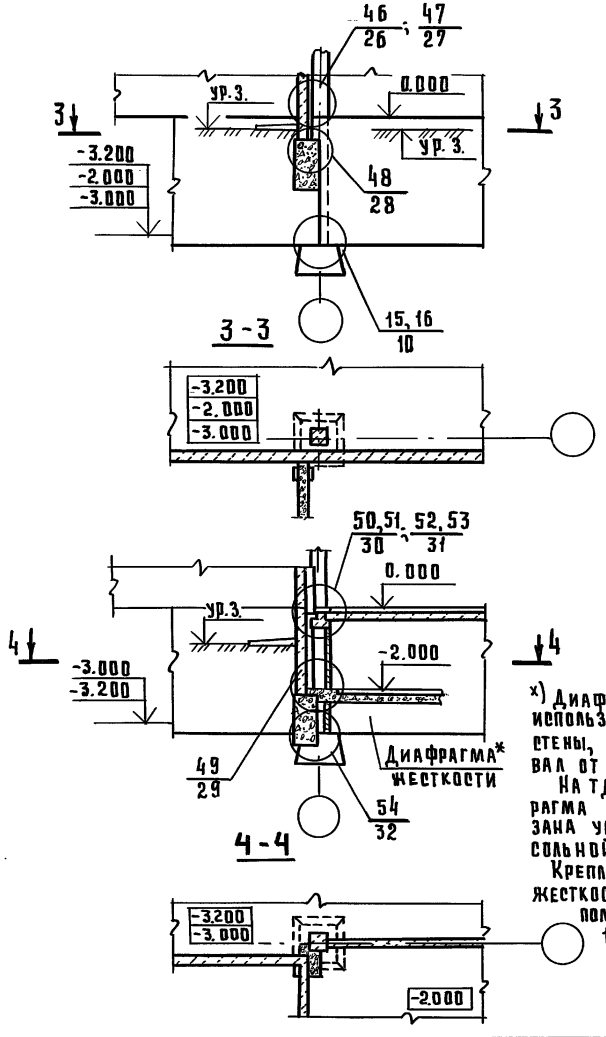

Различие типовых деталей, замаркированных на одном узле, см. таблицы на листе 4.

x) Диафрагма жесткости используется в качестве стены, отделяющей подвал от техподполья.

На ТД 50... ТД 53 диафрагма жесткости показана условно одноконсольной.

Крепление диафрагмы жесткости к колонне выполнять по серии 1.020-1|83 выпуск 6-1.

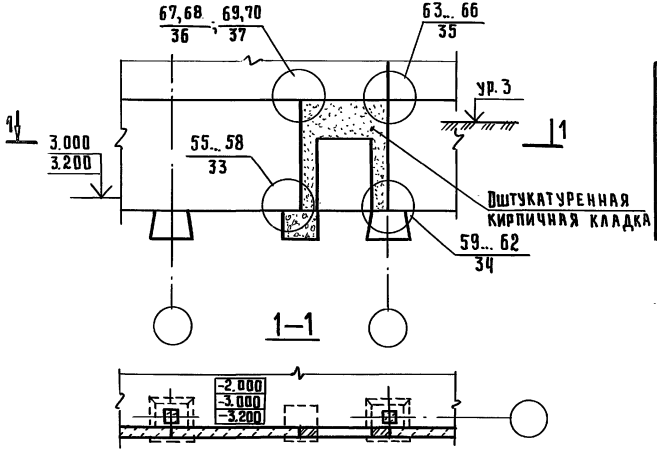

N ТД		Толщина цокольных балок или панели, мм	Толщина рядовой стеновой панели, мм
19, 20, 23, 24, 27, 42, 43	36, 50, 55, 59, 67	250	250
46, 63, 64, 71	37, 51, 57, 61, 68	350	350
21, 22, 25, 26, 28, 44, 45	38, 52, 56, 60, 69	250	300
47, 65, 66, 72	39, 53, 58, 62, 70	350	400

N ТД	
При продольном расположении рам каркаса	При поперечном расположении рам каркаса
19, 21, 23, 25, 27 36, 37, 42, 44, 63, 65, 67, 68	20, 22, 24, 26, 28 38, 39, 43, 45, 64, 66, 69, 70

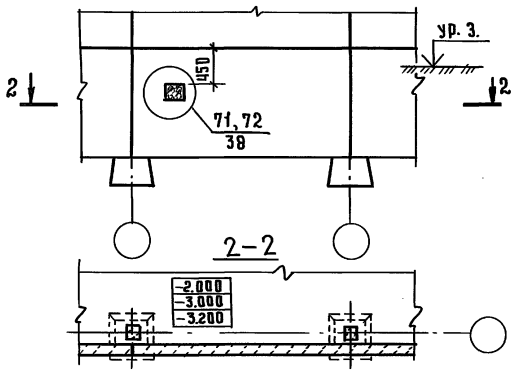

N ТД	
при Н подвала = 2.0м; 3.2м	при Н подвала = 3.0м
10, 12, 15, 17, 55, 57, 59, 61	11, 13, 16, 18, 56, 58, 60, 62

ИНВ. N ПОДЛ.	ПОДП. И ДАТА	ВЗАМ. ИНВ. №

2.210-1.10-00Д

Лист 4

пров. [illegible] 25.5.89г коп. [illegible]

23058 9

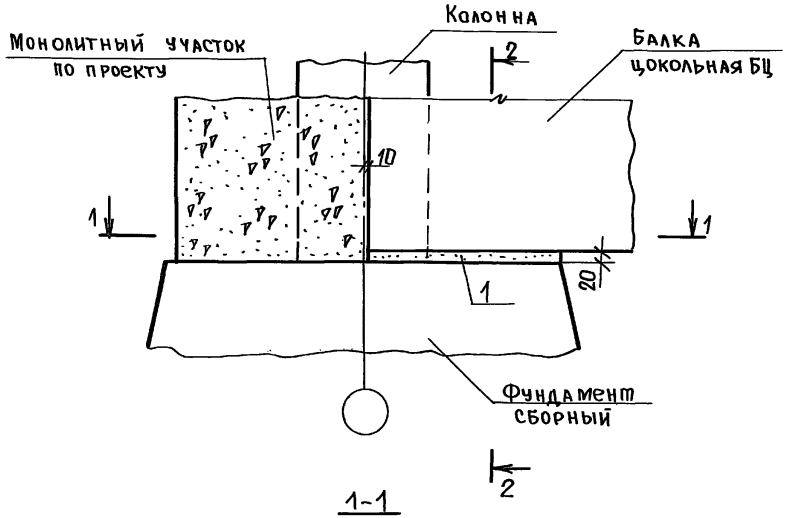

1-1

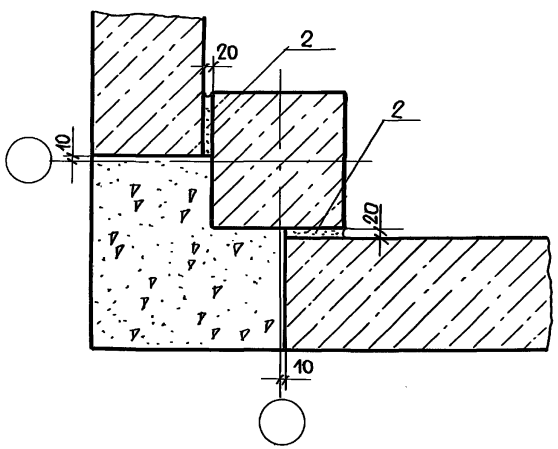

2-2

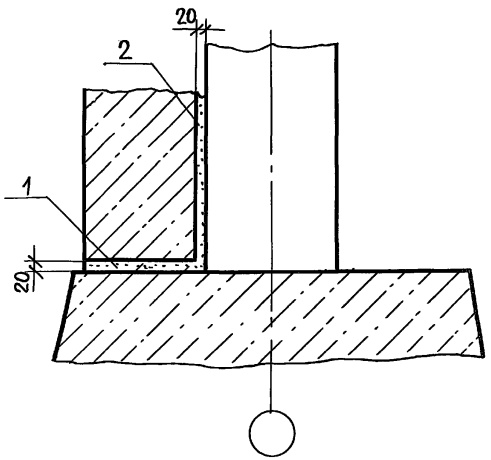

				2.210-1.10-01			
Нач. отд.	Греков	Подп.		Деталь ТД1	Стадия	Лист	Листов
Н. контр.	Мадоян	"			Р	1	2
Гл. инж. отд.	Шахова	"			ЦНИИЭП учебных зданий		
Рук. гр.	Мадоян	"					
Ст. техн.	Шишкина	"					

Взам. инв. № | Подп. и дата | Инв. № подл.

Пров. Жаля 24.5.89г Коп. Ерокя

2.210-1.10-01 Лист 2

23058 10

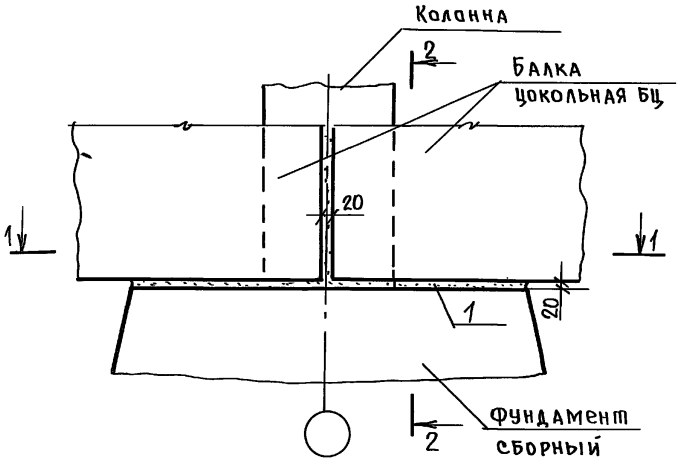

1-1

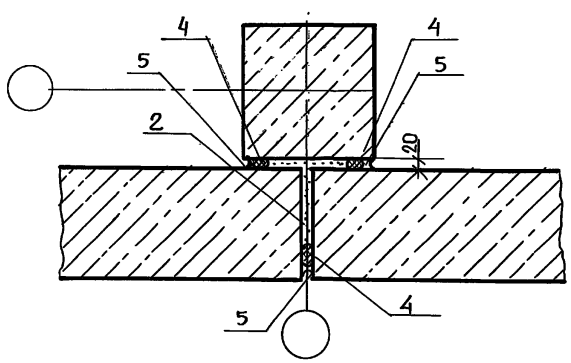

Сечение 2-2 см. документ 01 лист 2.

				2.210-1.10-02		
Нач.отд.	Греков	Подпись		Деталь ТД2	Стадия	Лист	Листов
Н.контр.	Мадоян	"			Р		1
Гл.инж.от.	Шахова	"			ЦНИИЭП учебных зданий		
Рук.гр.	Мадоян	"					
Ст.техн.	Шишкина	"					

Инв.№ подл. | Подп. и дата | Взам.инв.№

Прав. Мадоян 24.5.89,-

Коп. Греков-

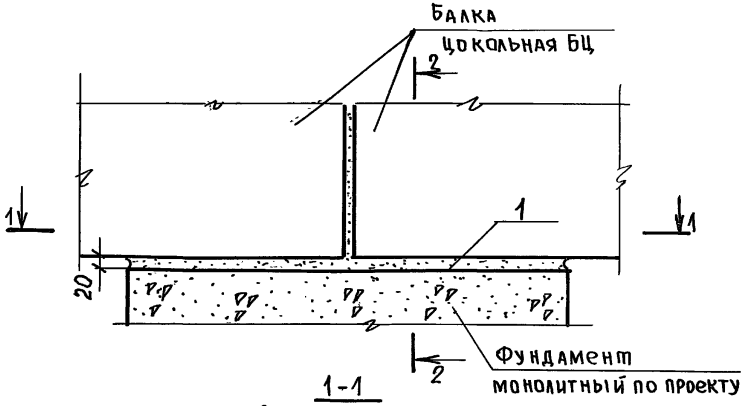

1-1

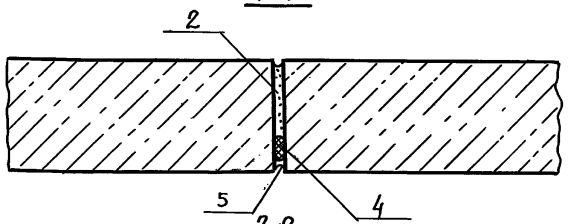

2-2

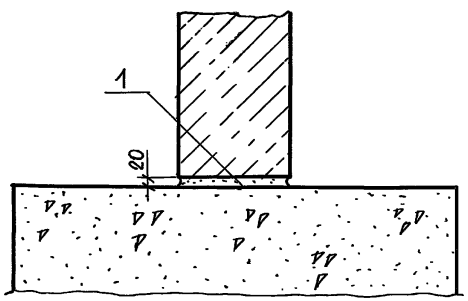

				2.210-1.10-03		
Нач.отд.	Греков	Подп.		Деталь ТД3	Стадия	Лист	Листов
Н.контр.	Мадоян	"			Р		1
Гл.инж.отд.	Шахова	"			ЦНИИЭП учебных зданий		
Рук.гр.	Мадоян	"					
Ст.техн.	Шишкина	"					

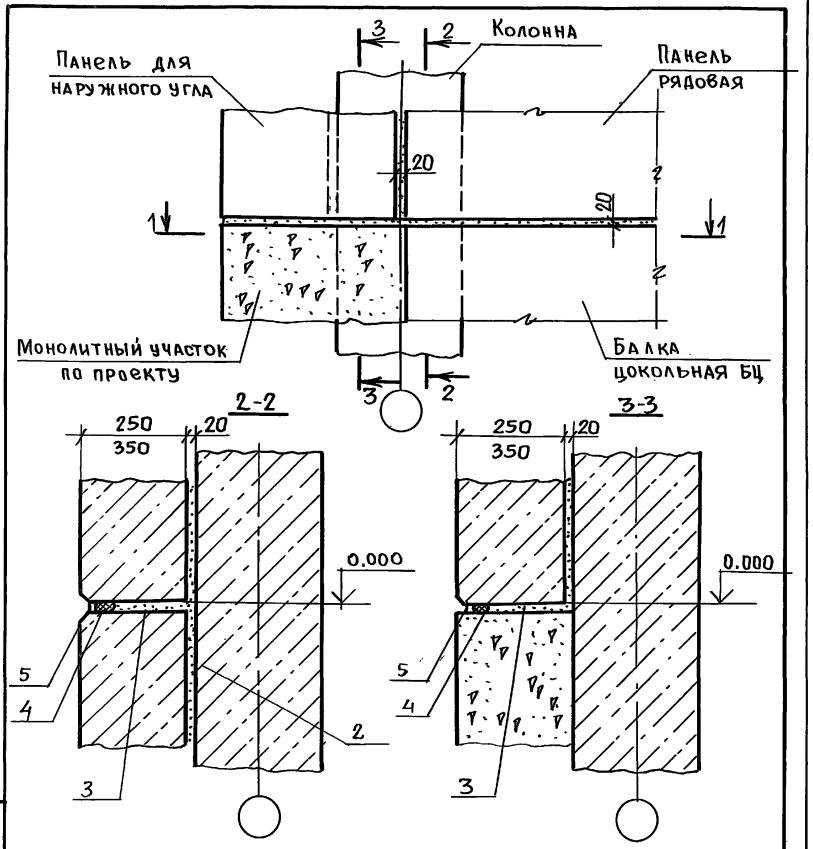

Сечение 1-1 см. документ 01 лист 1.

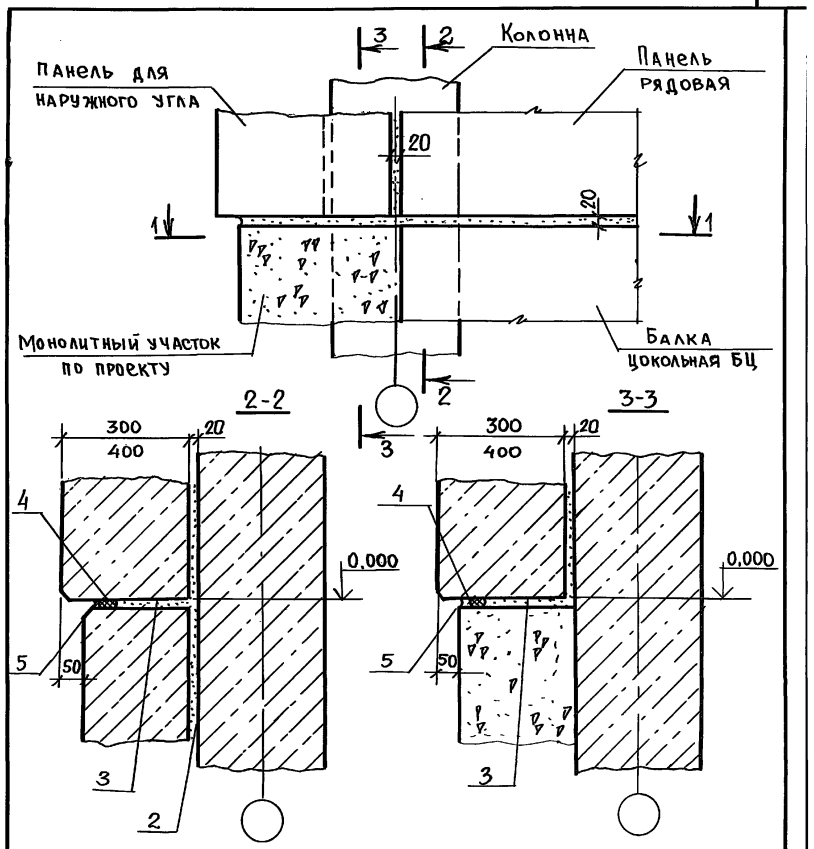

Сечение 1-1 см. документ 01 лист 1.

				2.210-1.10-04		
Нач.отд.	Греков	Подпись		Деталь ТД4	Стадия: Р	Лист:	Листов: 1
Н.контр.	Мадоян				ЦНИИЭП учебных зданий		
Гл.инж.отд.	Шахова						
Рук.гр.	Мадоян						
Ст.техн.	Шишкина						

Взам.инв.№ | Подп. и дата | Инв.№ подл.

Пров. 24.12.89 г Коп.

				2.210-1.10-05		
Нач.отд.	Греков	Подпись		Деталь ТД5	Стадия: Р	Лист:	Листов: 1
Н.контр.	Мадоян				ЦНИИЭП учебных зданий		
Гл.инж.отд.	Шахова						
Рук.гр.	Мадоян						
Ст.техн.	Шишкина						

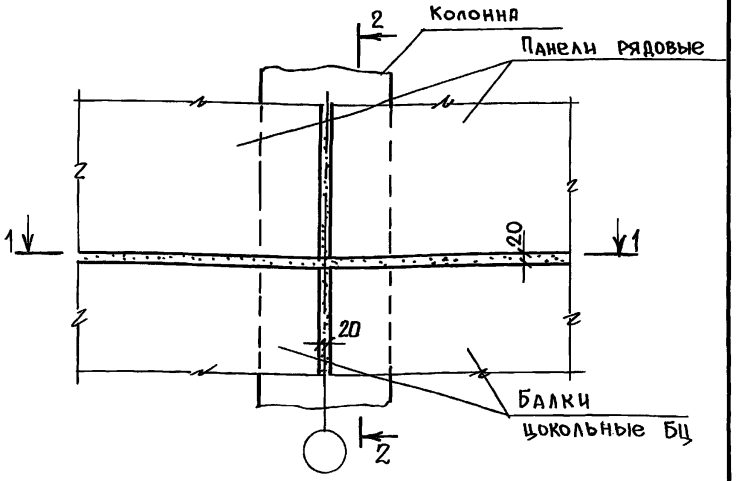

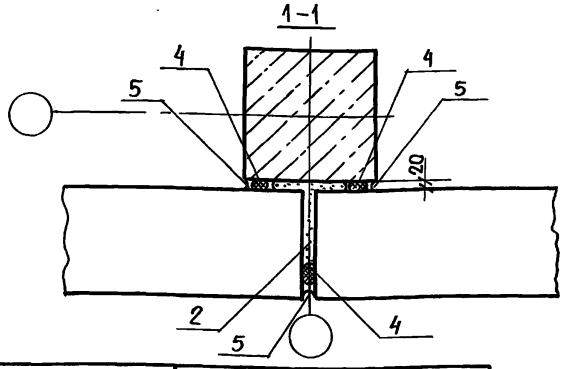

Обозначение	N° ТД	Сечение 2-2
2.210-1.10-06	6	см. документ 04
-01	7	см. документ 05

Нач.отд.	Греков	Подп.	
Н.контр.	Мадоян	"	
Гл.инж.отд	Шахова	"	
Рук.гр.	Мадоян	"	
Ст.техн.	Шишкина	"	

2.210-1.10-06

Деталь ТД6, ТД7

Стадия	Лист	Листов
Р		1

ЦНИИЭП учебных зданий

Пров. Мадоян 24.5.89г Коп. Ерем

Инв.N подл. | Подп. и дата | Взам.инв.№

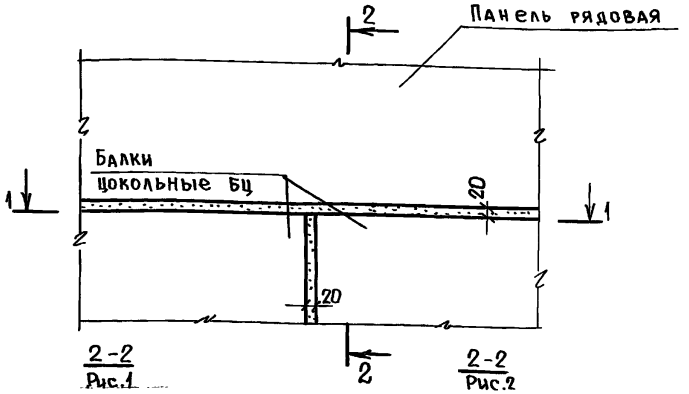

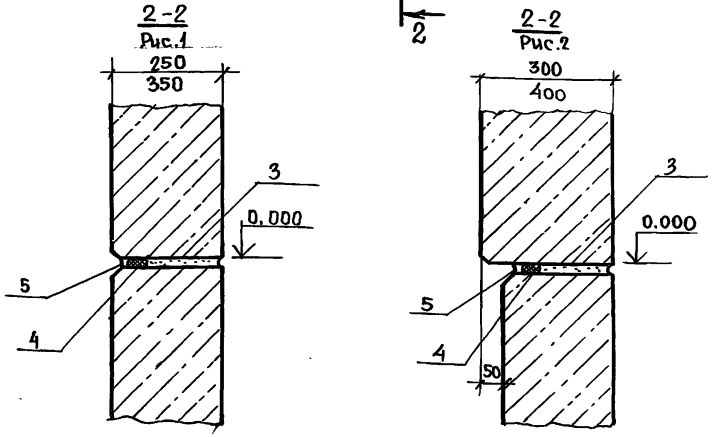

Сечение 1-1 см. документ 03.

Обозначение	N° ТД	Рис.
2.210-1.10-07	8	1
-01	9	2

Нач.отд.	Греков	Подпись	
Н.контр.	Мадоян	"	
Гл.инж.отд	Шахова	"	
Рук.гр.	Мадоян	"	
Ст.техн.	Шишкина	"	

2.210-1.10-07

Деталь ТД8, ТД9

Стадия	Лист	Листов
Р		1

ЦНИИЭП учебных зданий

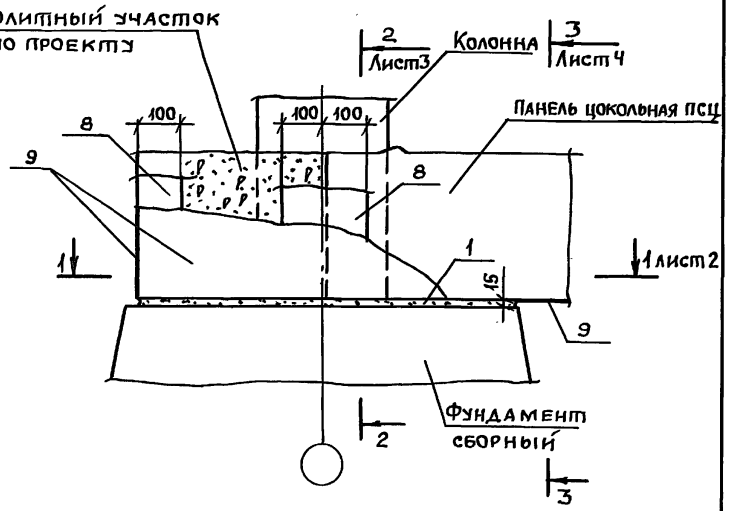

Обозначение	№ ТД	Рис. сечения 1-1	Рис. сечения 2-2, 3-3
2.210-1.10-08	10	1	1
-01	11	1	2
-02	12	2	1
-03	13	2	2

Нач.отд.	Греков	Подп.		2.210 -1.10- 08
Н.контр.	Мадоян	"		
Гл.инж.от.	Шахова	"		Деталь ТД10...ТД13
Рук.гр.	Мадоян	"		
Ст.техн.	Шишкина	"		

Стадия	Лист	Листов
Р	1	4

ЦНИИЭП учебных зданий

Инв.№ подл. | Подп. и дата | Взам.инв.№

Пров. 25.5.89г Кон.

Формат А4

1-1
Рис.1

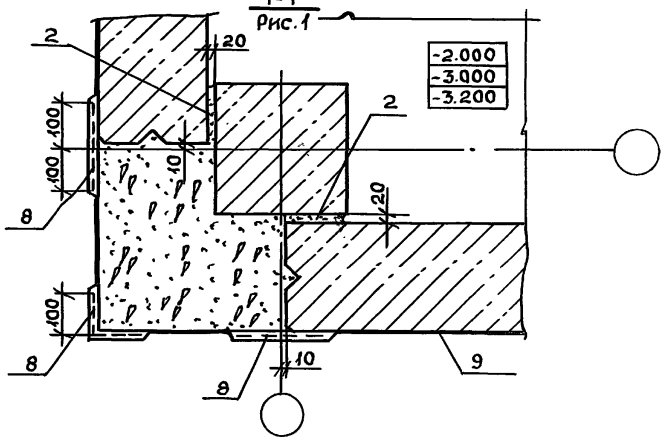

1-1
Рис.2

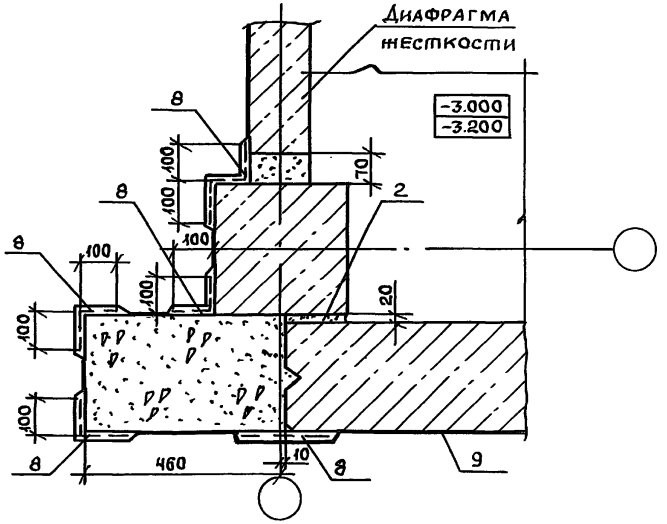

2.210- 1.10 - 08

Лист 2

Инв.№ подл. | Подп. и дата | Взам.инв.№

Формат А4

23058 14

2-2
Рис.1

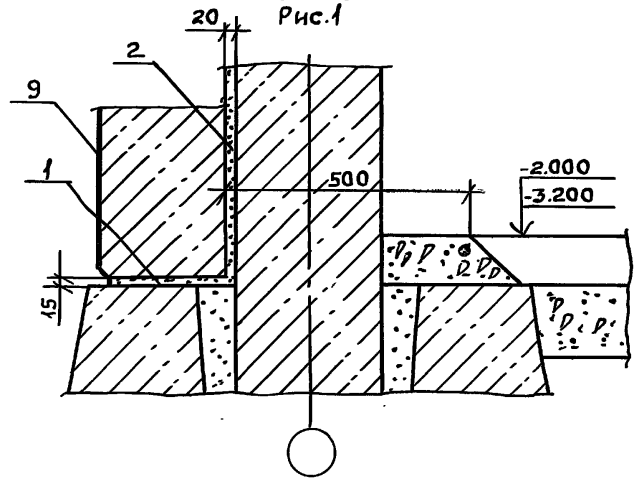

2-2
Рис.2

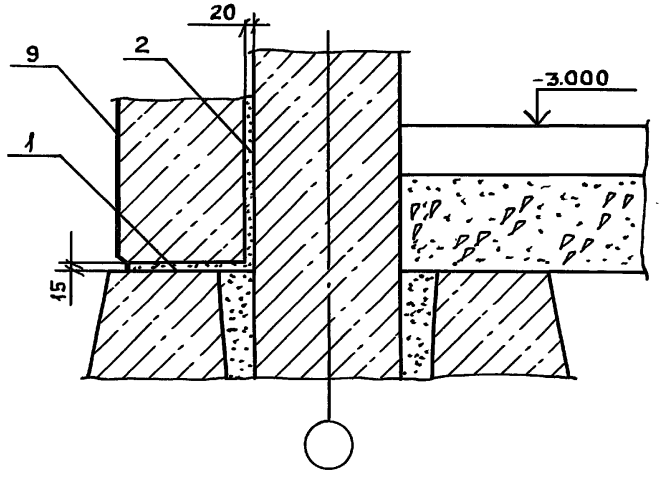

3-3
Рис.1

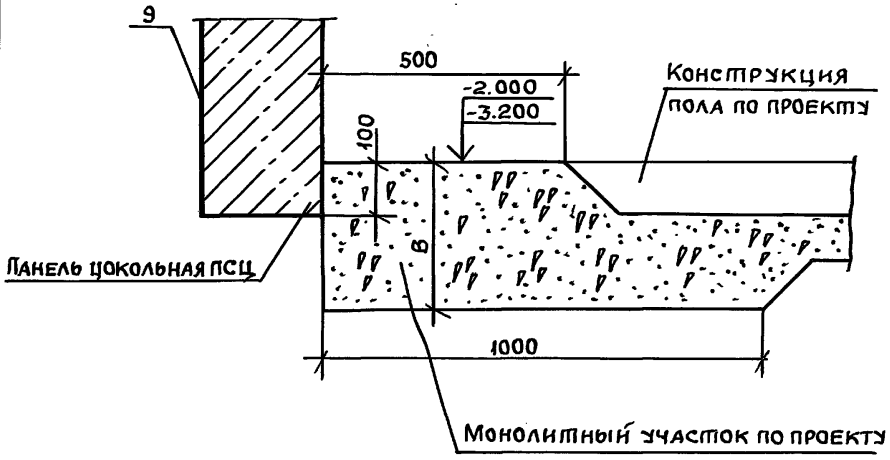

3-3
Рис.2

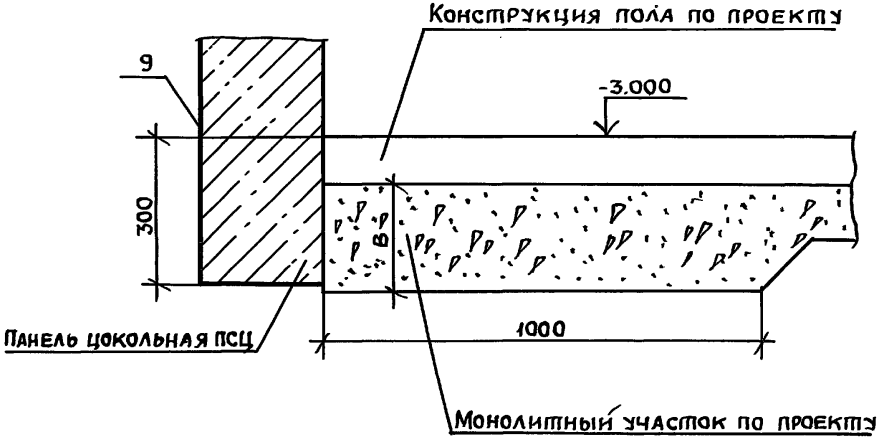

Размер „B" - по расчету.

Инв.N подл.	Подп. и дата	Взам.инв.N

2.210-1.10-08 | Лист 3

Пров. [signature] 25.5.89г Кон. [signature] Формат А4

Инв.N подл.	Подп. и дата	Взам.инв.N

2.210-1.10-08 | Лист 4

Формат А4 23058 15

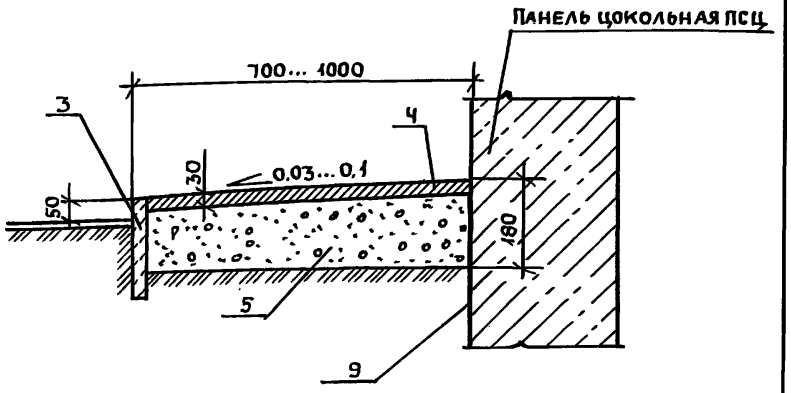

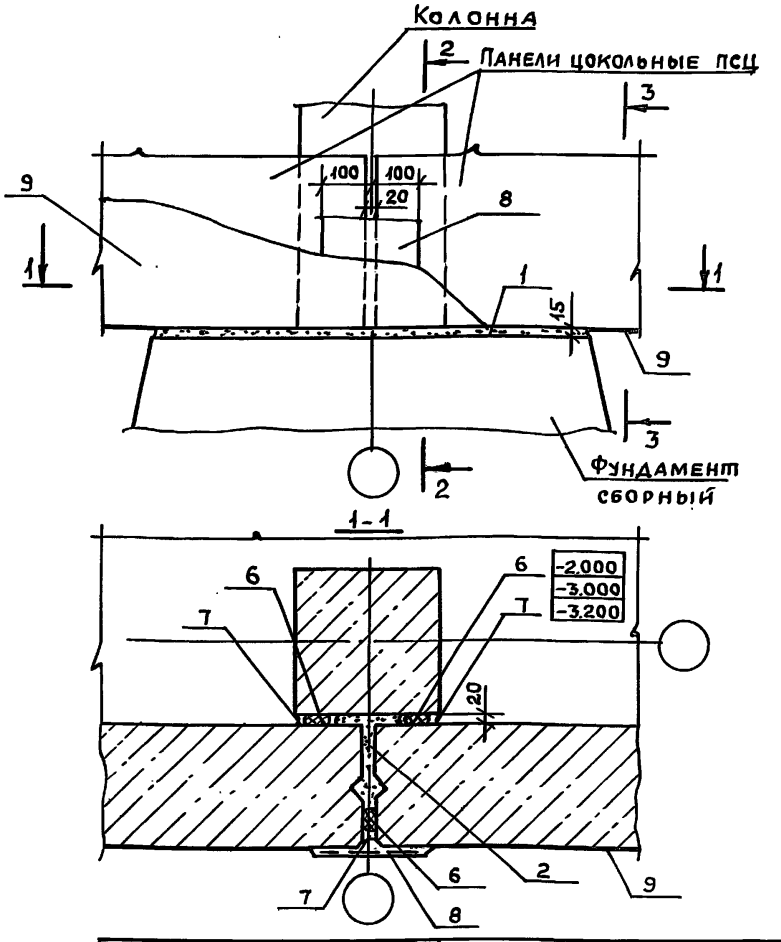

Обозначение	№ ТД	Сечение 2-2; 3-3
2.210-1.10-10	15	Рис.1 см. документ 08 листы 3,4
-01	16	Рис.2 см. документ 08 листы 3,4

Нач.отд.	Греков	Подп.		2.210 - 1.10 - 09			
Н.контр.	Мадоян	"		Деталь ТД14	Стадия	Лист	Листов
Гл.инж.от	Шахова	"			Р		1
Рук.гр.	Мадоян	"			ЦНИИЭП учебных зданий		
Ст.техн	Шишкина	"					

Инв.№ подл. | Подп. и дата | Взам.инв.№

Пров. Шаф 25.5.89г Коп. [illegible]

Формат А4

Нач.отд.	Греков	Подп.		2.210 - 1.10 - 10			
Н.контр.	Мадоян	"		Деталь ТД15, ТД16	Стадия	Лист	Листов
Гл.инж.от	Шахова	"			Р		1
Рук.гр.	Мадоян	"			ЦНИИЭП учебных зданий		
Ст.техн	Шишкина	"					

Инв.№ подл. | Подп. и дата | Взам.инв.№

Формат А4

23058 16

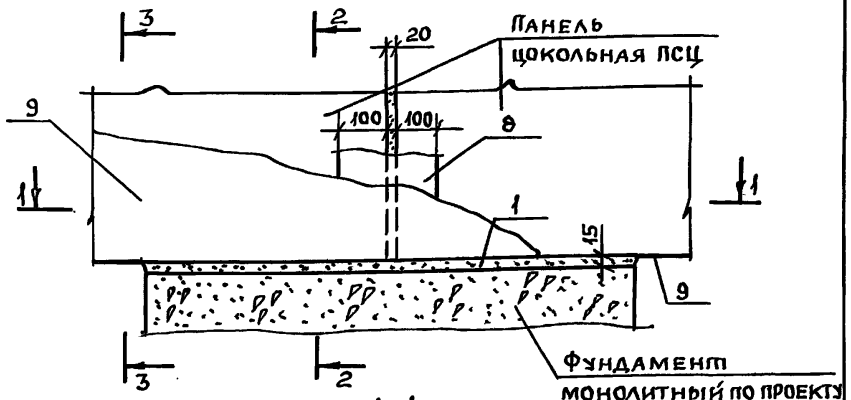

1-1

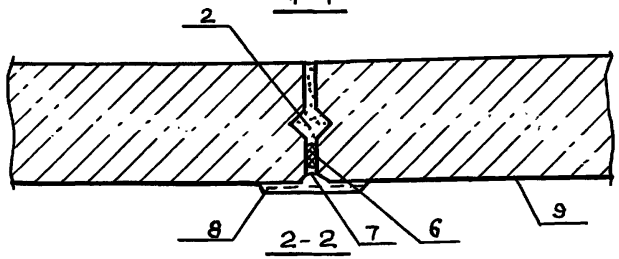

2-2

Рис.1

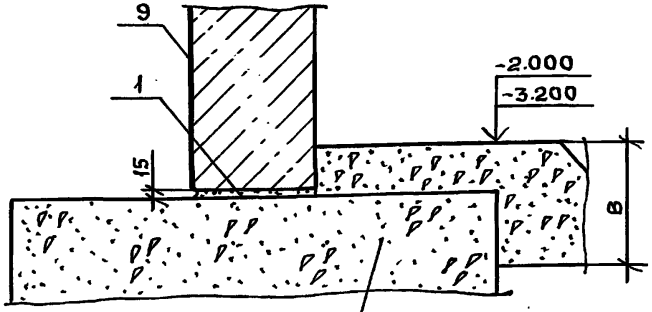

Размер „B" - по расчету.

2-2

Рис.2

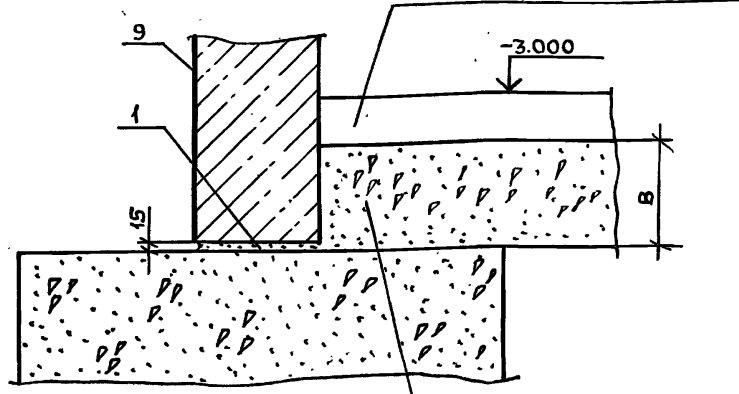

Обозначение	№ ТД	Сечение 2-2	Сечение 3-3
2.210 - 1.10 - 11	17	Рис.1	Рис.1 см. документ 08 лист 4
-01	18	Рис.2	Рис.2 см. документ 08 лист 4

Сечение 3-3 см. документ 08.

Размер „B" - по расчету.

				2.210 - 1.10 - 11		
Нач. отд	Греков	Подп.		Деталь ТД 17, ТД 18	Стадия	Лист	Листов
Н. контр.	Мадоян	//			Р	1	2
Гл. инж. от	Шахова	//			ЦНИИЭП учебных зданий		
Рук. гр.	Мадоян	//					
Ст. техн	Шишкина	//					

Инв. № подл. | Подп. и дата | Взам. инв. №

Пров. 25.5.89г Коп.

Формат А4

Инв. № подл. | Подп. и дата | Взам. инв. №

2.210 - 1.10 - 11		Лист 2

Формат А4

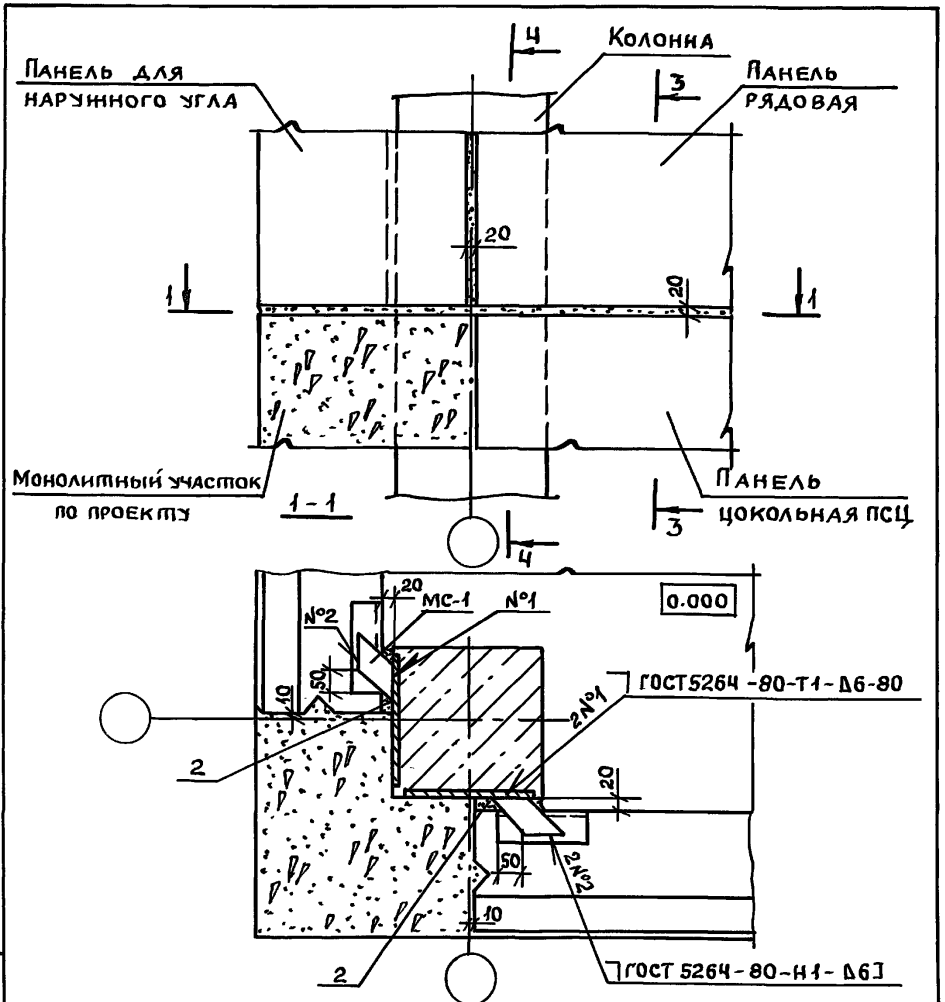

Обозначение	№ ТД	Рис.
2.250 – 1.10-12	19	1
-01	20	2

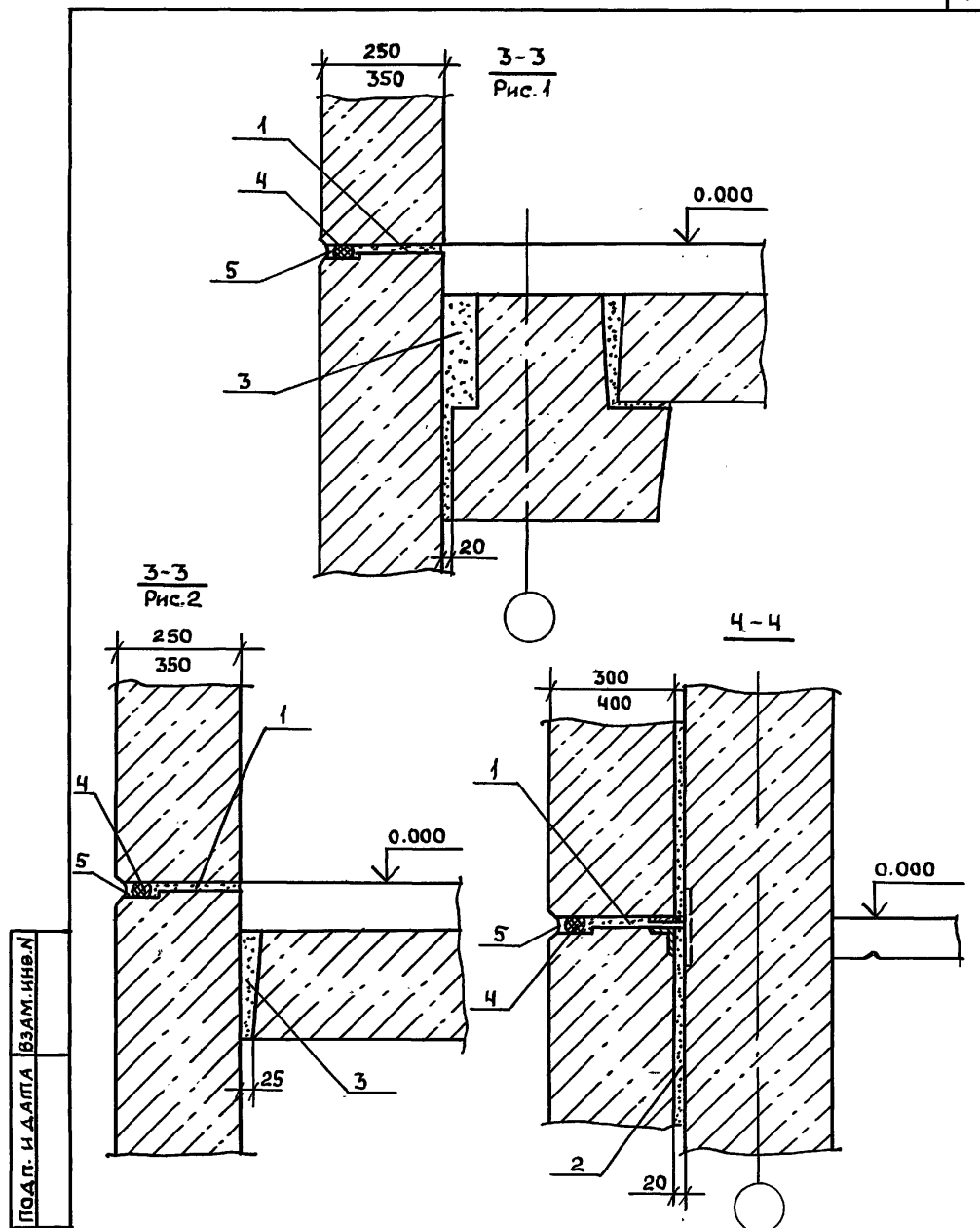

Нач.отд	Греков	Подп.	
Н.контр.	Мадоян	"	
Гл.инж.от.	Шахова	"	
Рук.гр.	Мадоян	"	
Ст.техн	Шишкина	"	

2.210-1.10-12

Деталь ТД19, ТД20

Стадия	Лист	Листов
Р	1	2

ЦНИИЭП учебных зданий

Пров. 26.5.89 Коп.

Формат А4

2.250-1.10-12 Лист 2

Формат А4

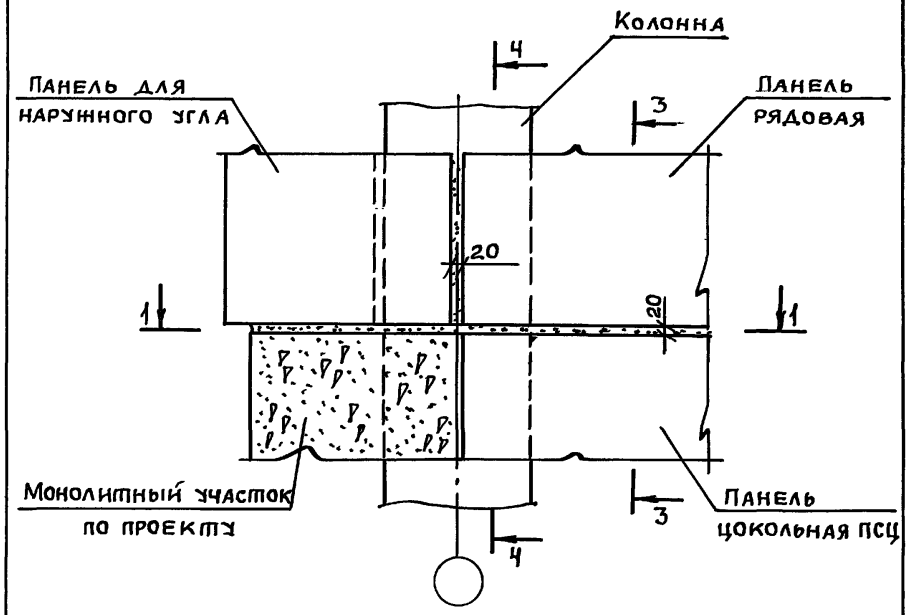

Сечение 1-1 см. документ 12 лист 1

Обозначение	№ ТД	Рис
2.210 – 1.10-13	21	1
-01	22	2

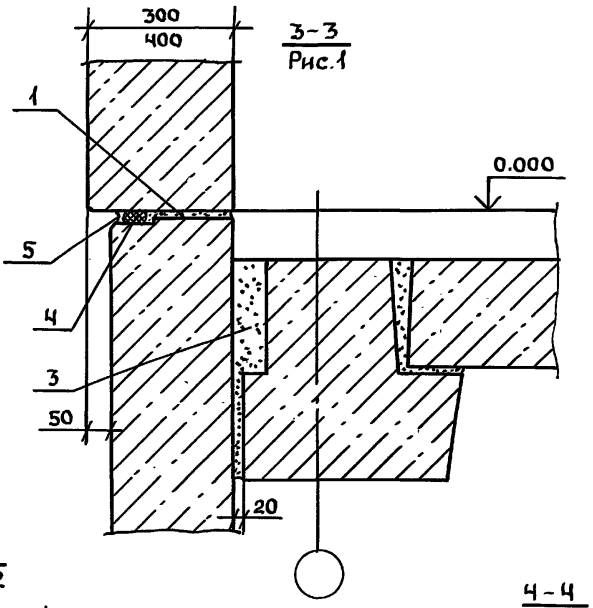

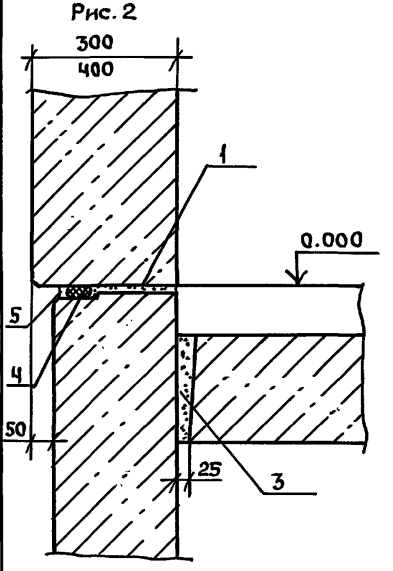

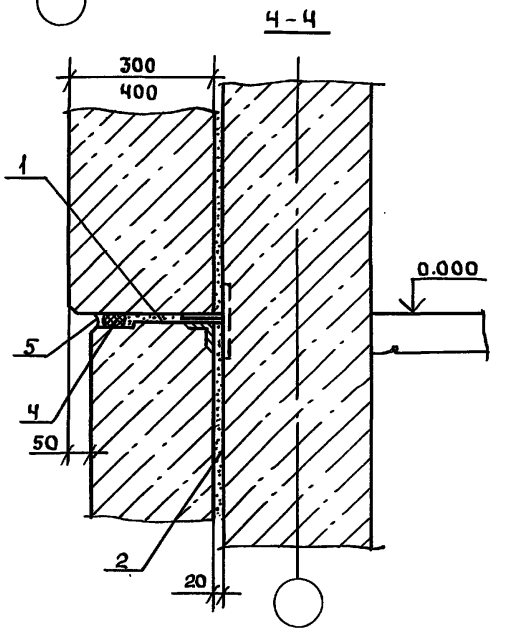

Нач.отд	Греков	Подп.		2.210 - 1.10 - 13			
Н.контр.	Мадоян	"		Деталь ТД21, ТД22	Стадия	Лист	Листов
Гл.ин.отд	Шахова	"			Р	1	2
Рук.гр.	Мадоян	"			ЦНИИЭП учебных зданий		
Ст.техн	Шишкина	"					

Инв.N подл. | Подп. и дата | Взам.инв.N

Пров. [signature] 26.5.89г Кон. [signature] Формат А4

Инв.N подл. | Подп. и дата | Взам.инв.N

2.210 - 1.10 - 13 Лист 2

Формат А4 23058 19

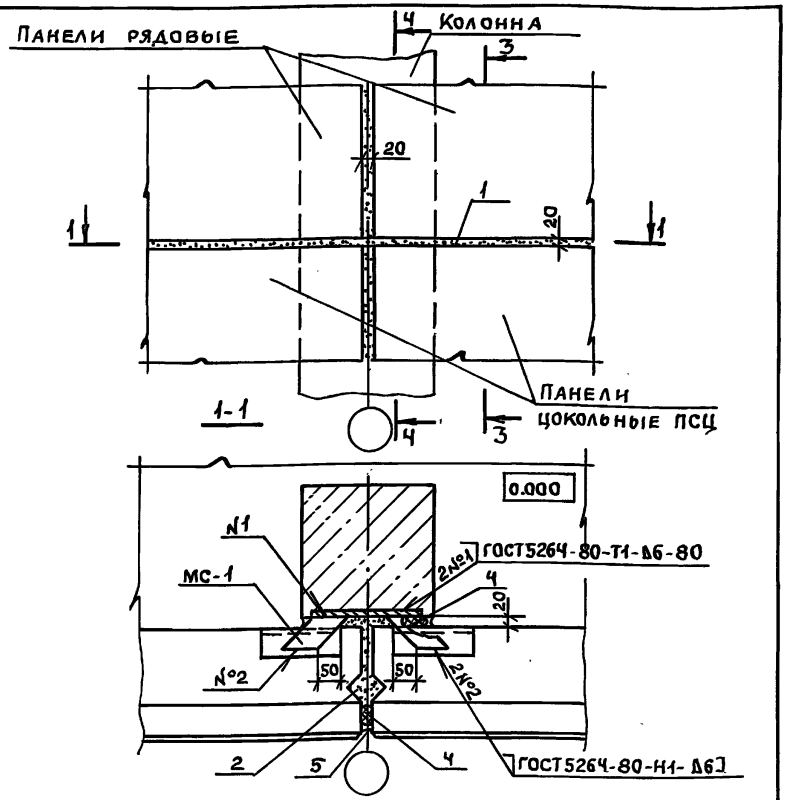

Обозначение	N° т.д.	Сечение 3-3	Сечение Ч-Ч
2.210-1.10-14	23	Рис.1 см. документ 12 лист 2	См. документ 12 лист 2
-01	24	Рис.2 см. документ 12 лист 2	
-02	25	Рис.1 см. документ 13 лист 2	См. документ 13 лист 2
-03	26	Рис.2 см. документ 13 лист 2	

Нач.отд	Греков	Подп.	
Н.контр.	Мадоян	"	
Гл.инж.от.	Шахова	"	
Рук.гр.	Мадоян	"	
Ст.техн	Шишкина	"	

2.210-1.10-14

Деталь ТД23...ТД26

Стадия Р | Лист | Листов 1

ЦНИИЭП учебных зданий

Пров. 26.5.89г Кон.

Формат А4

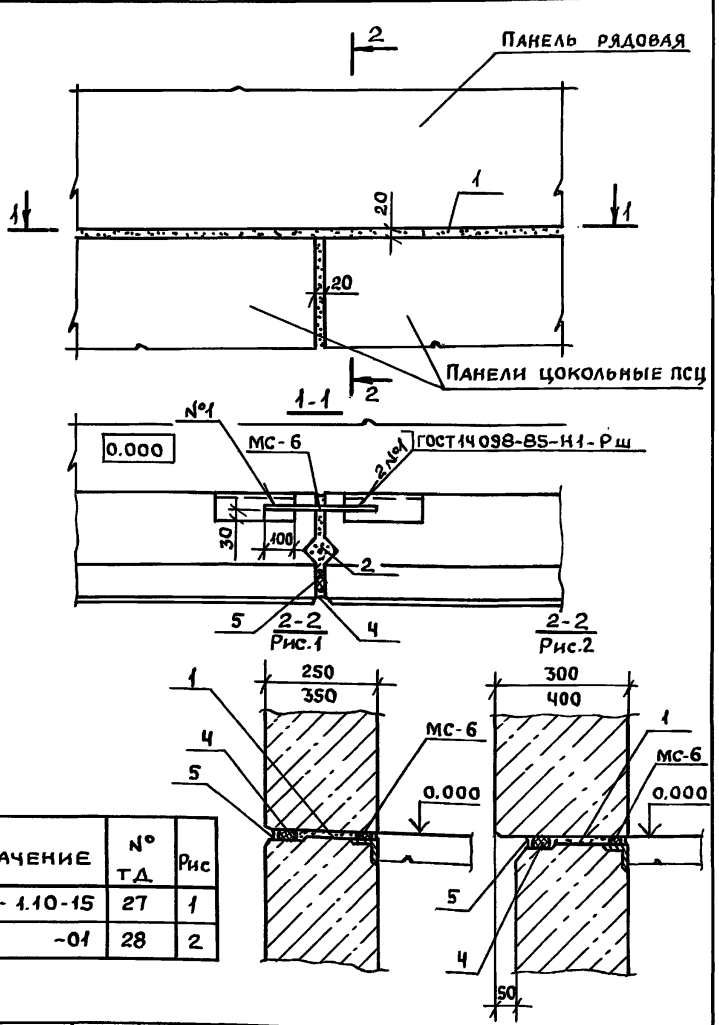

Обозначение	N° т.д.	Рис
2.210-1.10-15	27	1
-01	28	2

Нач.отд	Греков	Подп.	
Н.контр.	Мадоян	"	
Гл.инж.от.	Шахова	"	
Рук.гр	Мадоян	"	
Ст.техн	Шишкина	"	

2.210-1.10-15

Деталь ТД27, ТД28

Стадия Р | Лист | Листов 1

ЦНИИЭП учебных зданий

Формат А4

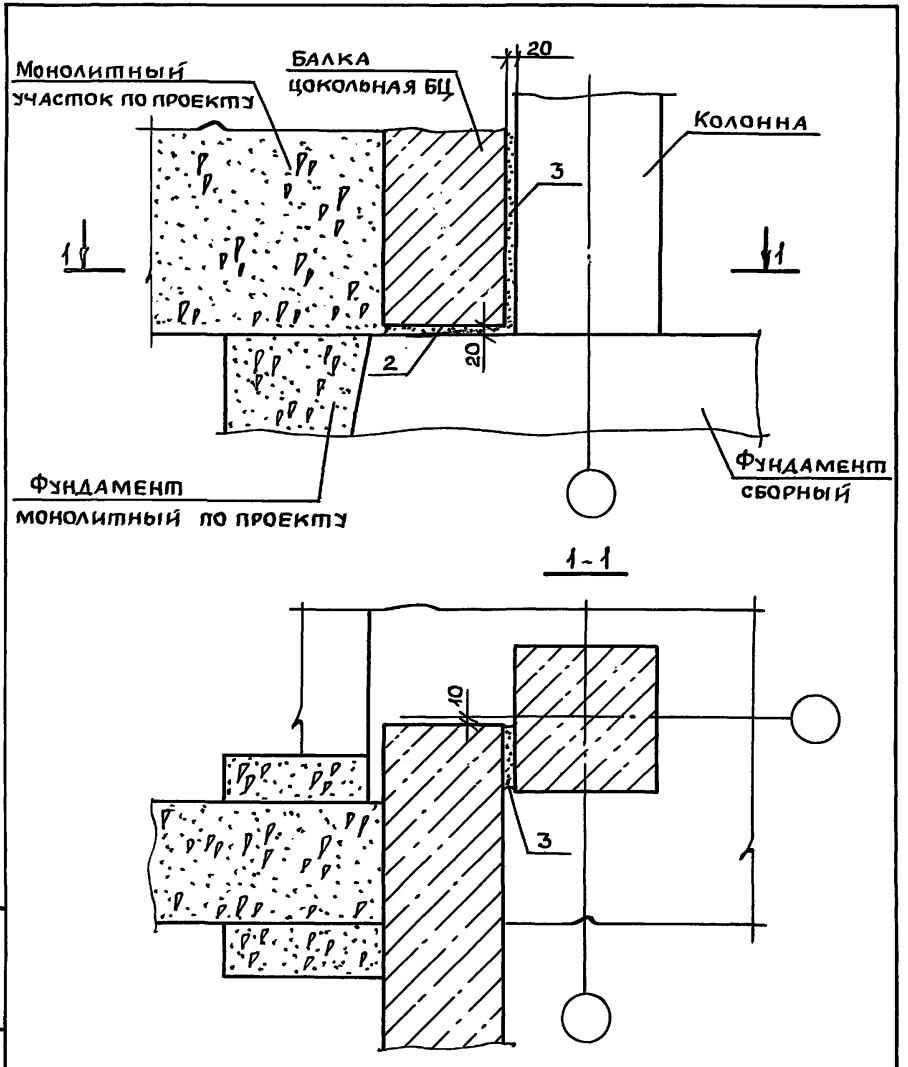

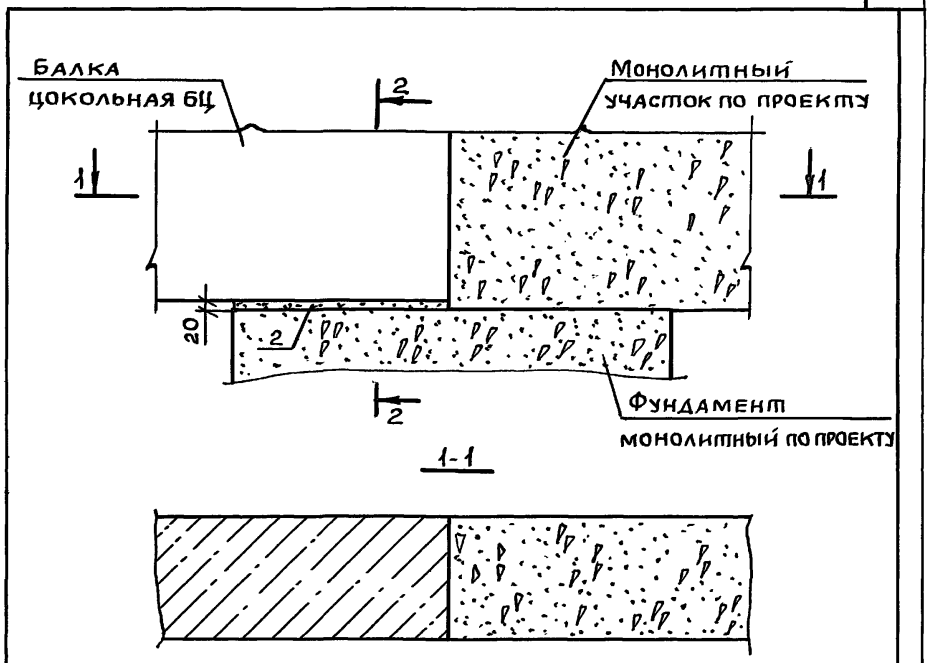

Сечение 2-2 см. документ 03.

Нач.отд.	Греков	Подп.		2.210-1.10-16		
Н.контр.	Мадоян	//			Стадия	Лист	Листов
Гл.инж.от	Шахова	//		Деталь ТД29	Р		1
Рук.гр.	Мадоян	//			ЦНИИЭП учебных зданий		
Ст.техн	Шишкина	//					

Пров. 26.5.89 Кон.

Формат А4

Нач.отд.	Греков	Подп.		2.210-1.10-17		
Н.контр.	Мадоян	//			Стадия	Лист	Листов
Гл.инж.от	Шахова	//		Деталь ТД30	Р		1
Рук.гр.	Мадоян	//			ЦНИИЭП учебных зданий		
Ст.техн	Шишкина	//					

Формат А4

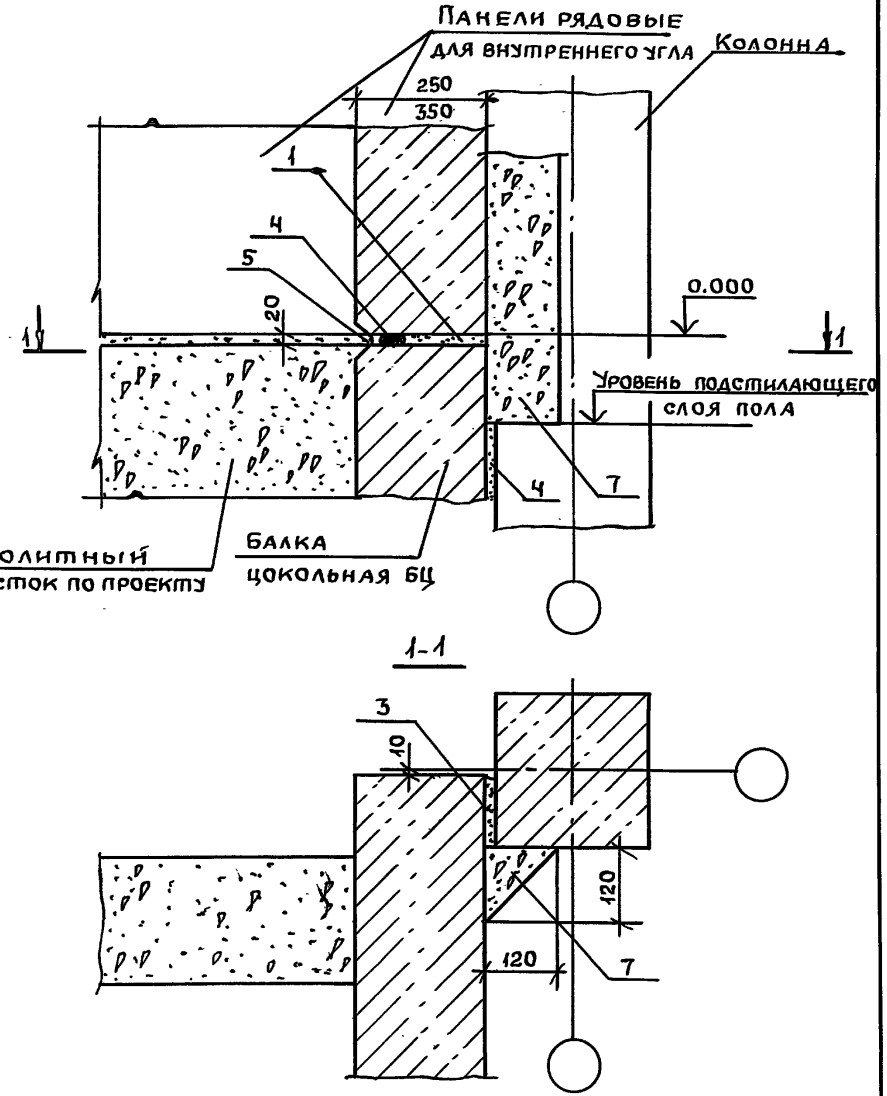

1-1

				2.210-1.10-18		
Нач.отд	Греков	Подп.		Деталь ТД31	Стадия: Р	Лист	Листов: 1
Н.контр.	Мадоян	"			ЦНИИЭП учебных зданий		
Гл.ин.отд	Шахова	"					
Рук.гр.	Мадоян	"					
Ст.техн	Шишкина	"					

Инв.N подл. | Подп. и дата | Взам.инв.N

Пров. 26.5.89г Кон.

Формат А4

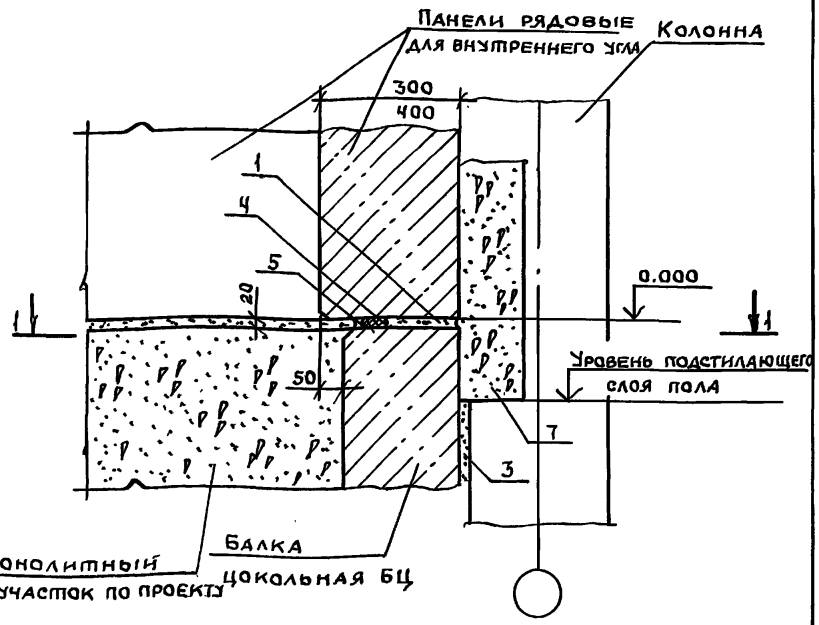

Сечение 1-1 см. документ 18

Инв.№ подл.	Подп. и дата	Взам.инв.№	

Нач.отд	Греков	Подп.	
Н.контр.	Мадоян	//	
Гл.инж.от.	Шахова	//	
Рук.гр.	Мадоян	//	
Ст.техн.	Шишкина	//	

2.210-1.10-19

Деталь ТД32

Стадия	Лист	Листов
Р		1

ЦНИИЭП учебных зданий

Формат А4

Пров. Шаб 26.5.89 Коп.

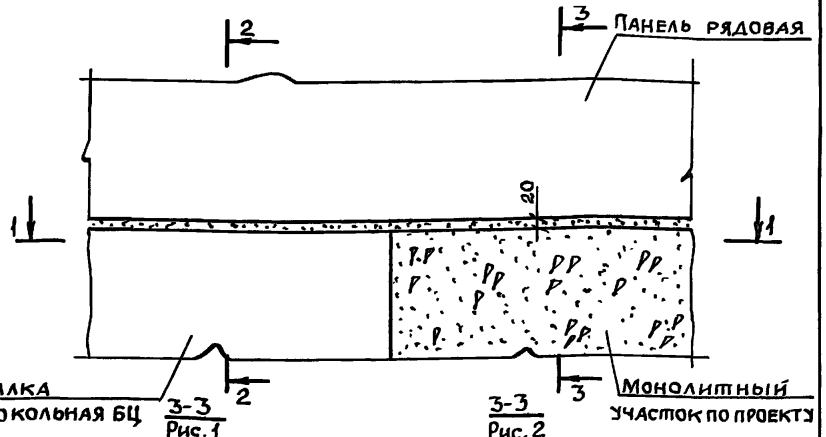

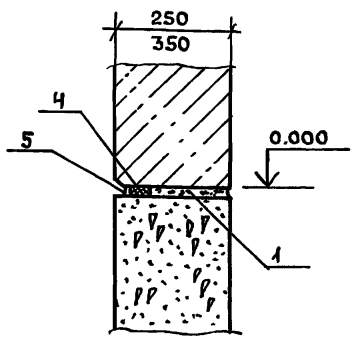

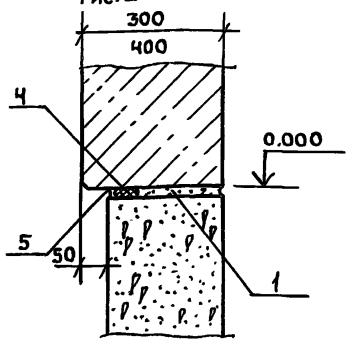

Сечение 1-1 см. документ 17. Сечение 2-2 см. документ 03

Обозначение	№ ТД	Рис
2.210-1.10-20	33	1
-01	34	2

Инв.№ подл.	Подп. и дата	Взам.инв.№	

Нач.отд	Греков	Подп.	
Н.контр.	Мадоян	//	
Гл.инж.от.	Шахова	//	
Рук.гр.	Мадоян	//	
Ст.техн.	Шишкина	//	

2.210-1.10-20

Деталь ТД33, ТД34

Стадия	Лист	Листов
Р		1

ЦНИИЭП учебных зданий

Формат А4

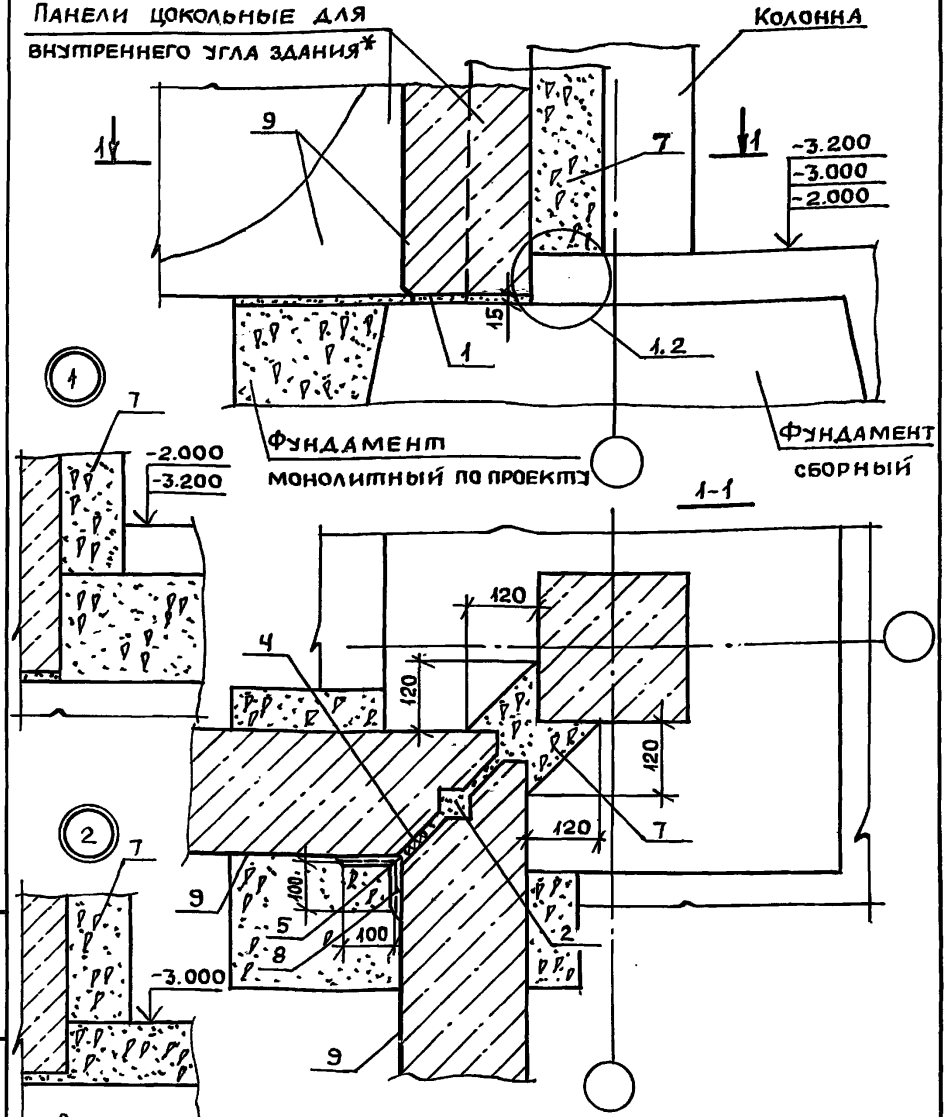

Нач.отд.	Греков	Подп.		2.210 - 1.10- 21		
Н.контр.	Мадоян	"		Деталь ТД35	Стадия	Лист	Листов
Гл.инж.от.	Шахова	"			Р		1
Рук.гр.	Мадоян	"			ЦНИИЭП учебных зданий		
Ст.техн	Шишкина	"					

Инв.№ подл. | Подп. и дата | Взам.инв.№

Пров. Шах 26.5.89г Кон. [illegible]

Формат А4

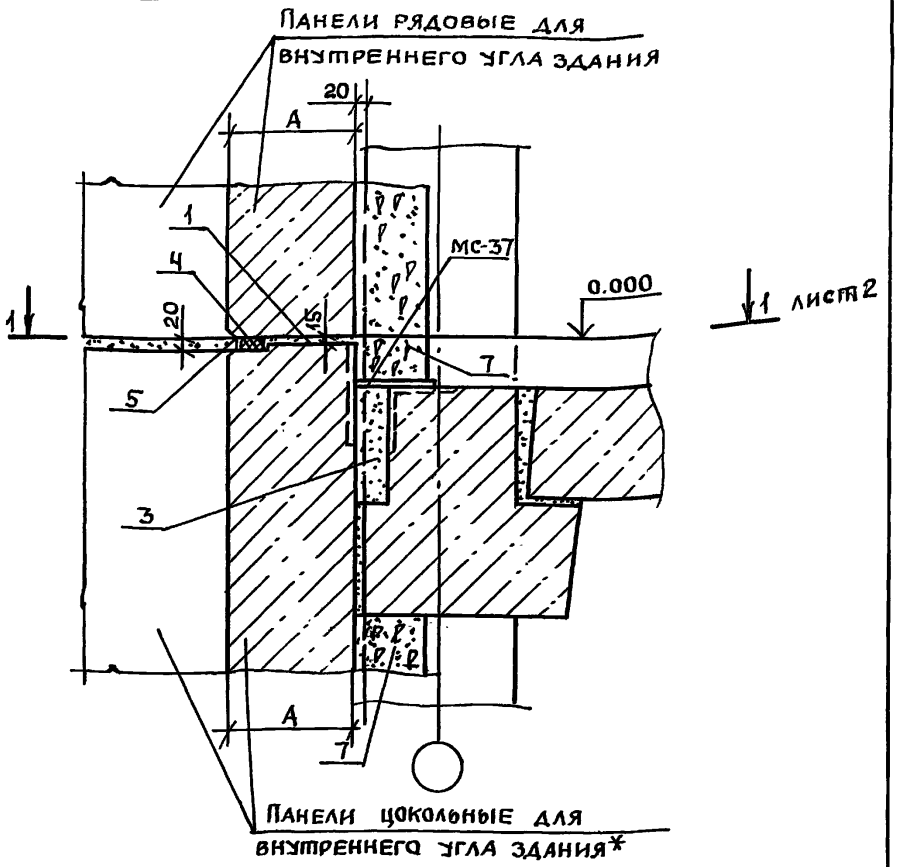

Обозначение	№ ТД	№ МС	Размера, мм
2.210-1.10-22	36	37, 11, 12	250
-01	37	37, 11, 14	350

Нач.отд.	Греков	Подп.		2.210- 1.10- 22		
Н.контр.	Мадоян	"		Деталь ТД36, ТД37	Стадия	Лист	Листов
Гл.инж.от.	Шахова	"			Р	1	2
Рук.гр.	Мадоян	"			ЦНИИЭП учебных зданий		
Ст.техн	Шишкина	"					

Инв.№ подл. | Подп. и дата | Взам.инв.№

Формат А4 23058 24

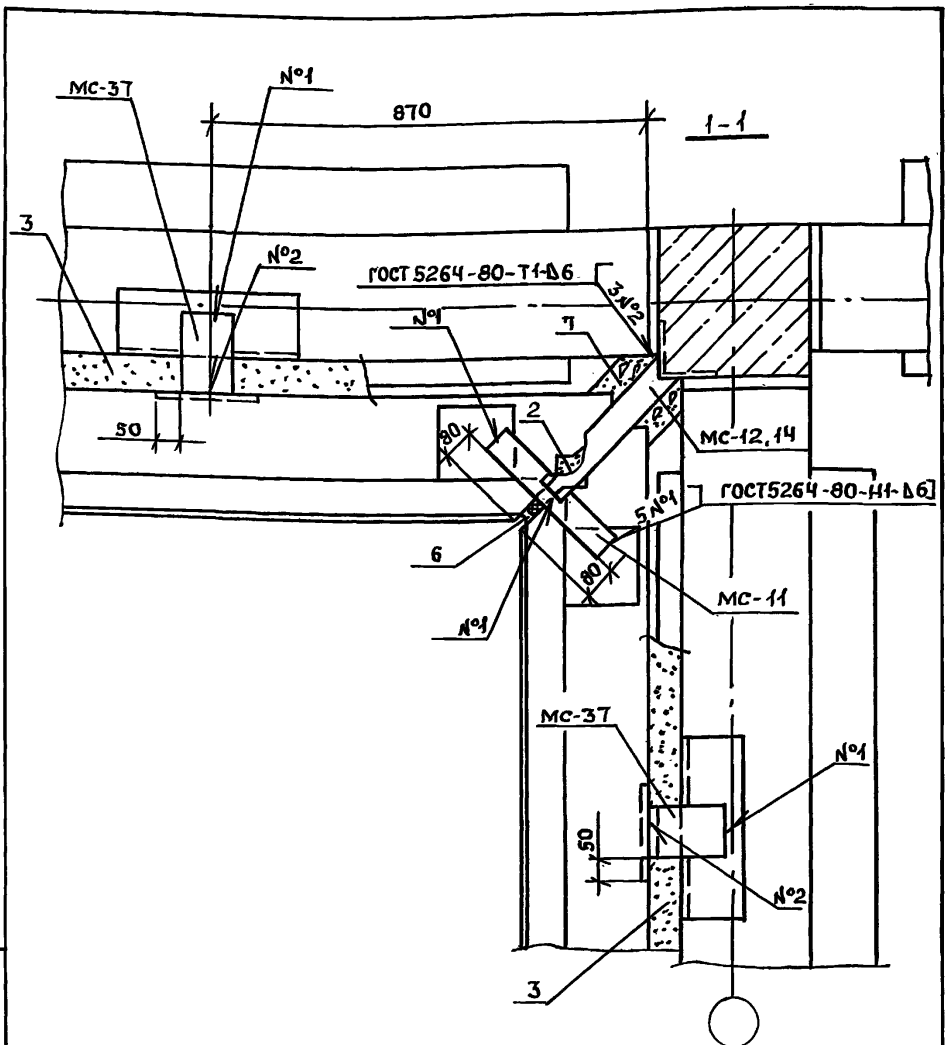

На сечении 1-1 конструкция пола и плиты перекрытия условно не показаны.

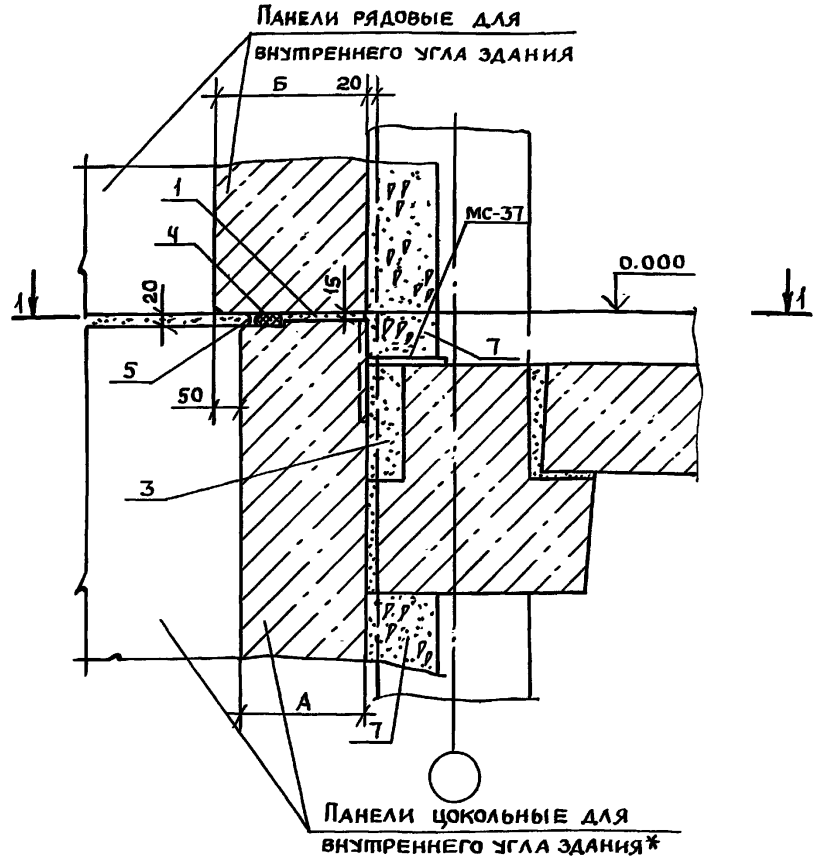

Сечение 1-1 см. документ 22 лист 2.

Обозначение	№ ТД	№ МС	Размеры, мм	
			А	Б
2.210-1.10-23	38	37,11,12	250	300
-01	39	37,11,14	350	400

Нач.отд.	Греков	Подп.		2.210-1.10-23
Н.контр.	Мадоян	"		Деталь ТД38, ТД39
Гл.инж.от.	Шахова	"		
Рук.гр.	Мадоян	"		
Ст.техн.	Шишкина	"		

Стадия	Лист	Листов
Р		1

ЦНИИЭП учебных зданий

Инв.№ подл. | Подп. и дата | Взам.инв.№

Формат А4 23058 25

Инв.№ подл. | Подп. и дата | Взам.инв.№

2.210-1.10-22 Лист 2

Пров. 26.5.89г Коп.

Формат А4

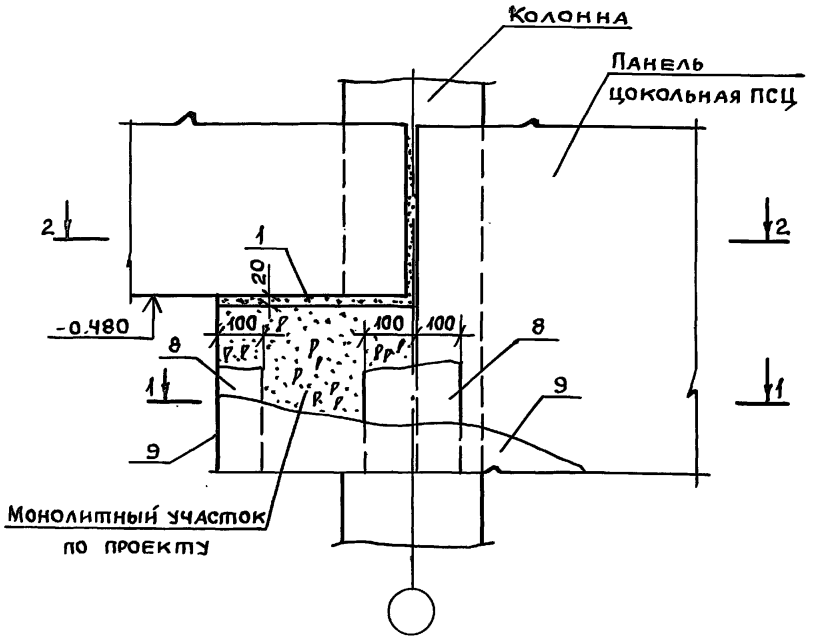

Обозначение	№ ТД	Сечение 1-1	Сечение 2-2
2.210-1.10-24	40	Рис. 1 см. документ 08 лист 2	Рис. 1
-01	41	Рис. 2 см. документ 08 лист 2	Рис. 2

Рук.гр.	Греков	Подп.	
Н.контр.	Мадоян	"	
Гл.инж.от	Шахова	"	
Рук.гр.	Мадоян	"	
Ст.техн	Шишкина	"	

2.210-1.10-24

Деталь ТД40, ТД41

Стадия	Лист	Листов
Р	1	2

ЦНИИЭП учебных зданий

Пров. Мад 26.5.89г. Коп.

Формат А4

Инв.№подл. | Подп. и дата | Взам.инв.№

2-2
Рис.1

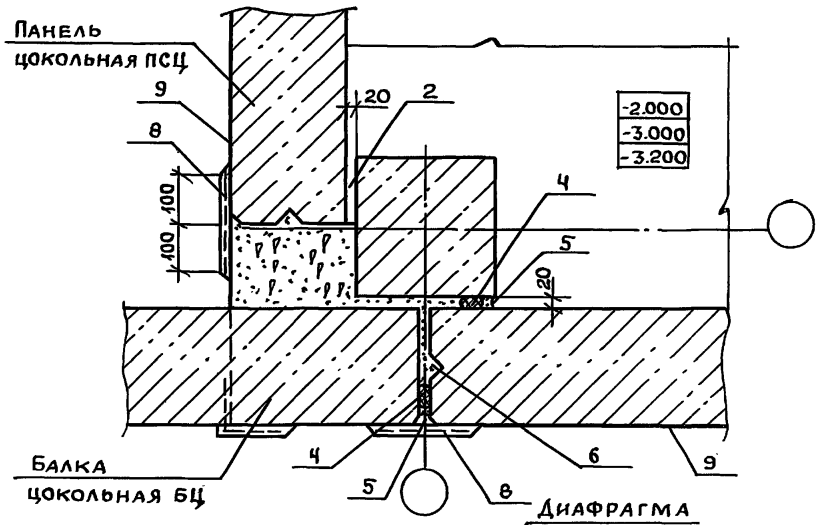

2-2
Рис.2

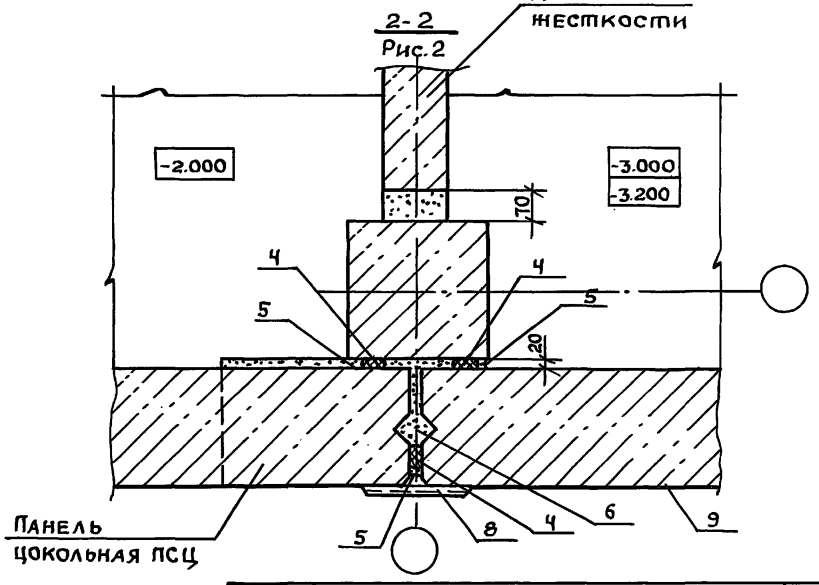

2.210-1.10-24

Лист 2

Формат А4

Инв.№подл. | Подп. и дата | Взам.инв.№

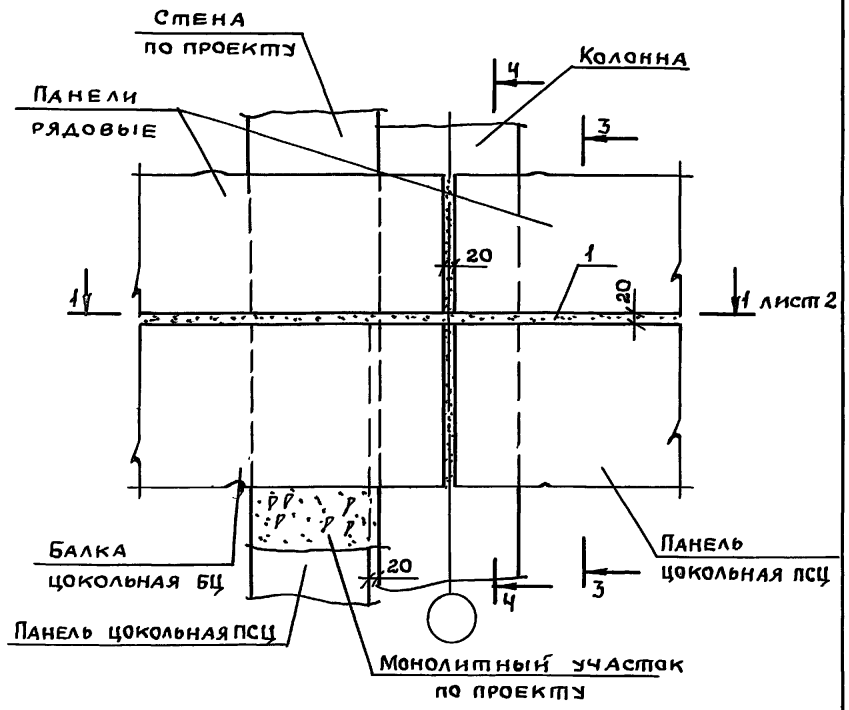

Обозначение	№ ТД	Сечение 3-3	Сечение 4-4
2.210-1.10-25	42	Рис.1 см. документ 12 лист 2	См. документ 12 лист 2
-01	43	Рис.2 см. документ 12 лист 2	
-02	44	Рис.1 см. документ 13 лист 2	См. документ 13 лист 2
-03	45	Рис.2 см. документ 13 лист 2	

Взам. инв. № | Подп. и дата | Инв. № подл.

Нач. отд.	Греков	Подп.	
Н. контр.	Мадоян	"	
Гл. инж. от.	Шахова	"	
Рук. гр.	Мадоян	"	
Ст. техн.	Шишкина	"	

2.210-1.10-25

Деталь ТД42...ТД45

Стадия	Лист	Листов
Р	1	2

ЦНИИЭП учебных зданий

Пров. Мадоян 26.5.89 г. Коп.

Формат А4

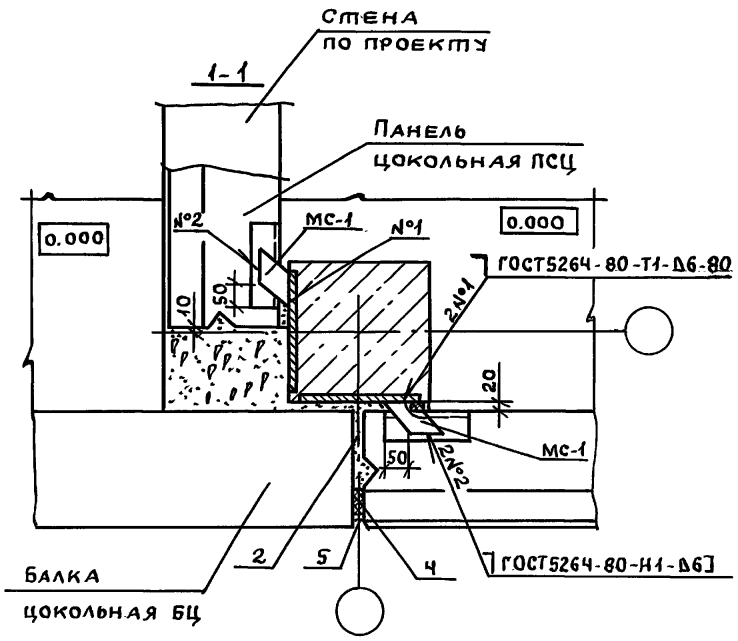

Взам. инв. № | Подп. и дата | Инв. № подл.

2.210-1.10-25

Лист 2

Формат А4

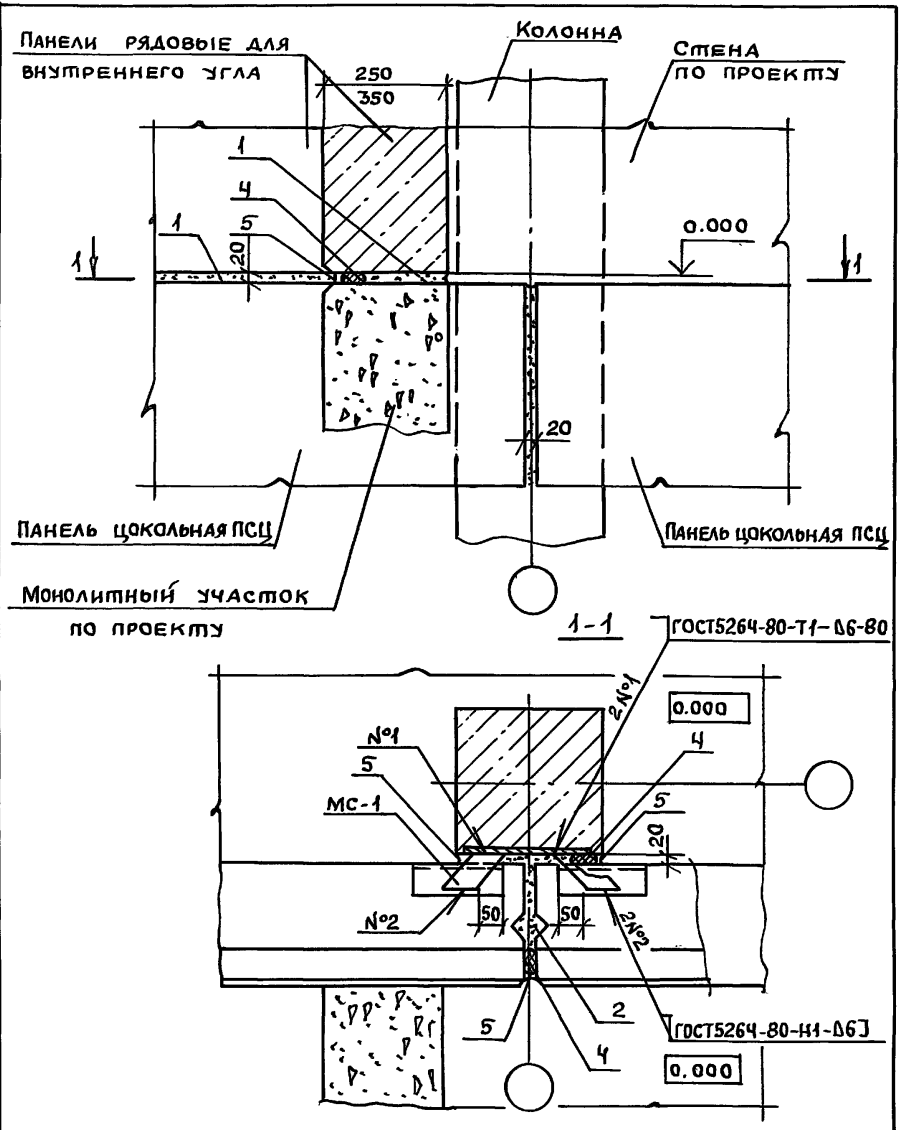

				2.210-1.10-26
Нач.отд	Греков	Подп.		Деталь ТДЧ6
Н.контр.	Мадоян	//		
Гл.инж.от.	Шахова	//		
Рук.гр.	Мадоян	//		
Ст.техн	Шишкина	//		

Стадия	Лист	Листов
Р		1

ЦНИИЭП учебных зданий

Инв.№ подл. | Подп. и дата | Взам.инв.№

Пров. Греков 26.5.89г. Коп.

Формат А4

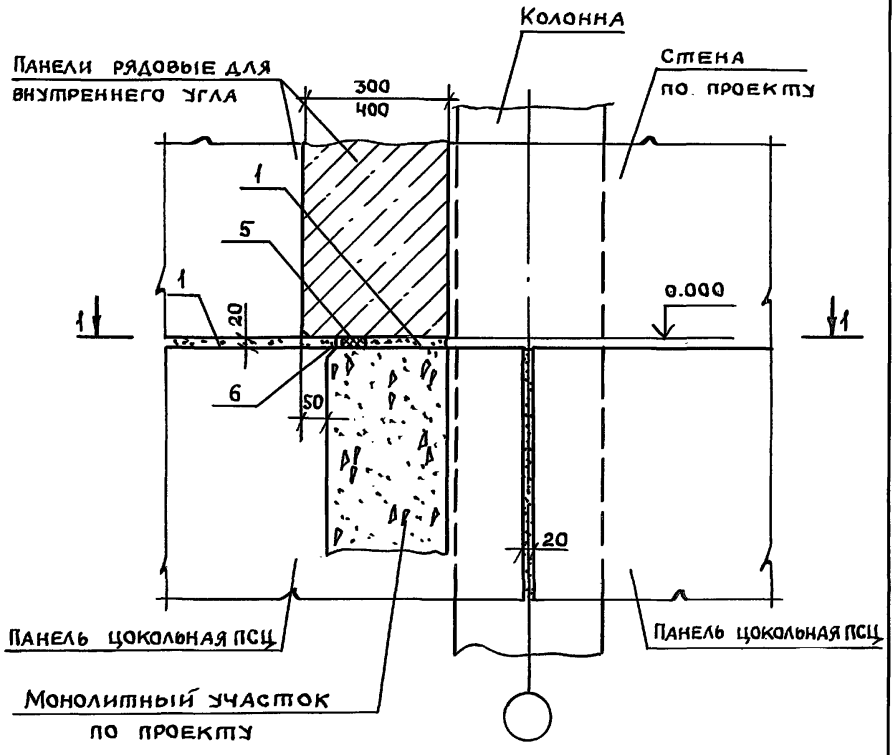

Сечение 1-1 см. документ 26.

				2.210-1.10-27
Нач.отд	Греков	Подп.		Деталь ТДЧ7
Н.контр.	Мадоян	//		
Гл.инж.от.	Шахова	//		
Рук.гр.	Мадоян	//		
Ст.техн	Шишкина	//		

Стадия	Лист	Листов
Р		1

ЦНИИЭП учебных зданий

Инв.№ подл. | Подп. и дата | Взам.инв.№

Формат А4

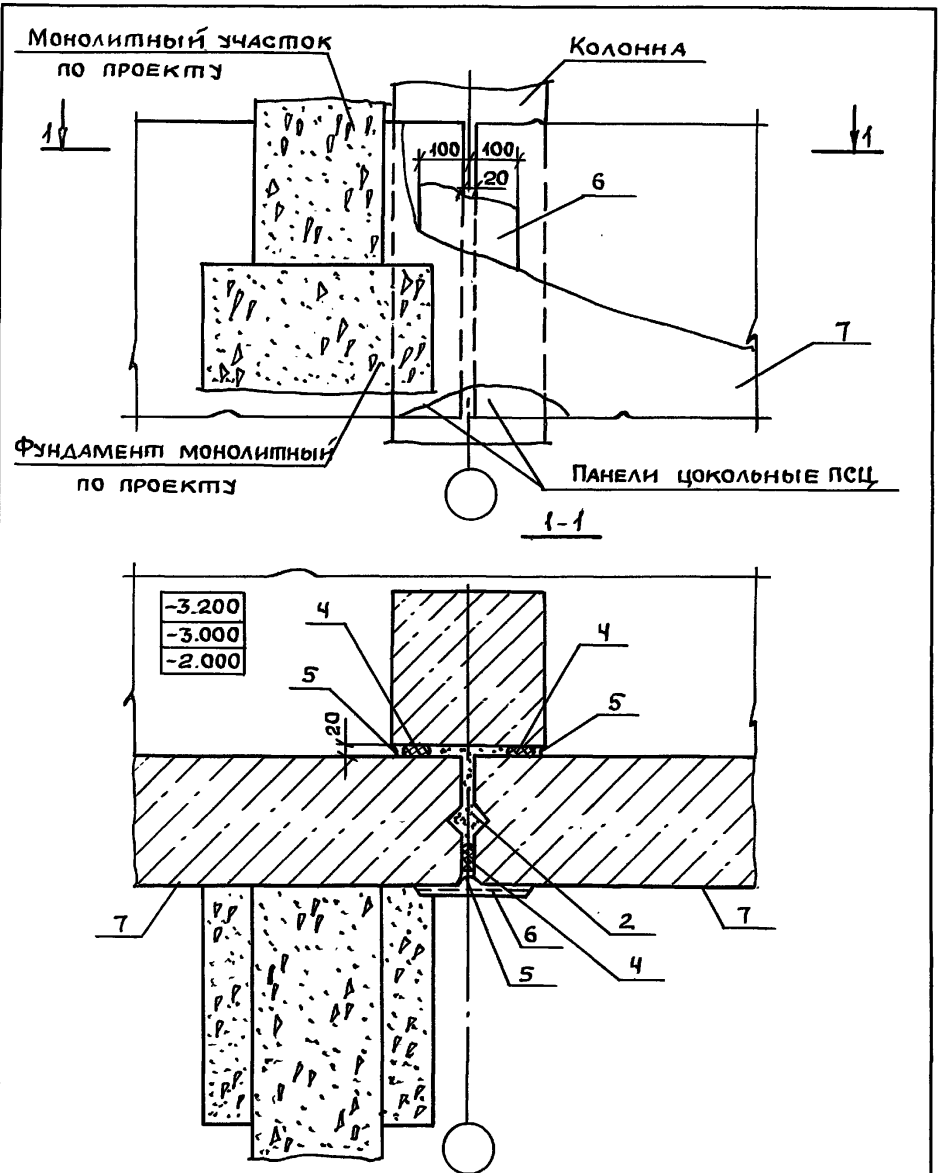

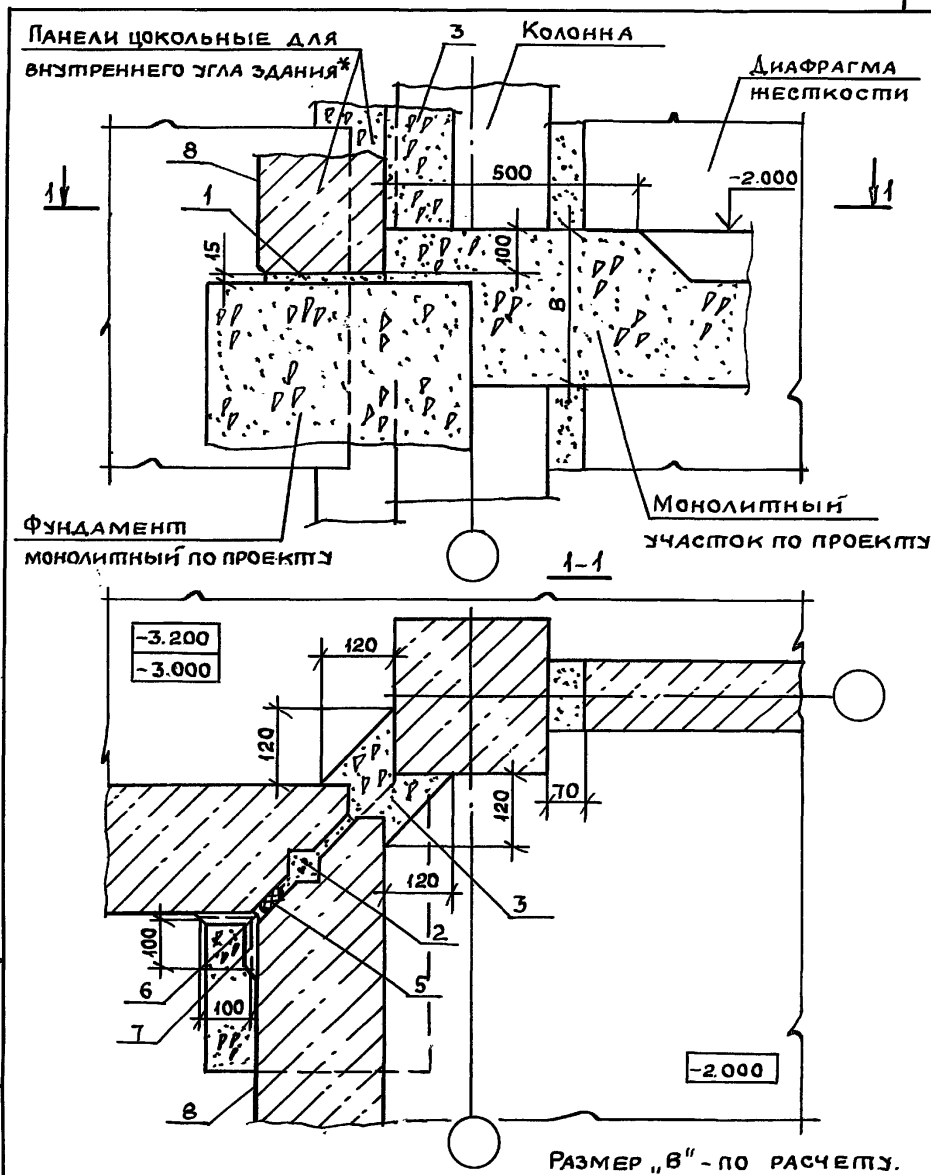

Нач.отд.	Греков	Подп.		2.210 -1.10- 28			
Н.контр.	Мадоян	//		Деталь ТД48	Стадия	Лист	Листов
Гл.инж.от.	Шахова	//			Р		1
Рук.гр.	Мадоян	//			ЦНИИЭП учебных зданий		
Ст.техн.	Шишкина	//					

Инв.N подл. | Подп. и дата | Взам.инв.N

Пров. 26.5.89г Коп. Формат А4

Нач.отд.	Греков	Подп.		2.210 - 1.10 -29			
Н.контр.	Мадоян	//		Деталь ТД49	Стадия	Лист	Листов
Гл.инж.от.	Шахова	//			Р		1
Рук.гр.	Мадоян	//			ЦНИИЭП учебных зданий		
Ст.техн.	Шишкина	//					

Инв.N подл. | Подп. и дата | Взам.инв.N

Формат А4 23058 29

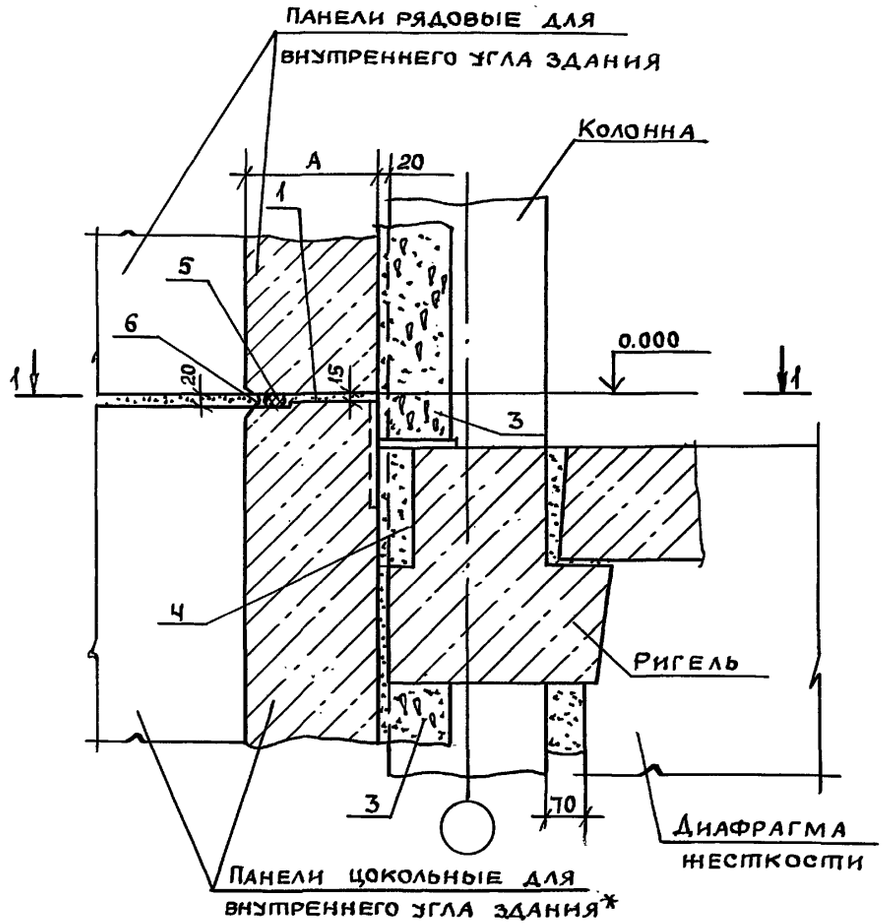

Обозначение	№ ТД	№ МС	Размера мм
2.210-1.10-30	50	37, 11, 12	250
-01	51	37, 11, 14	350

Нач.отд	Греков	Подп.	
Н.контр.	Мадоян	"	
Гл.инж.от	Шахова	"	
Рук.гр.	Мадоян	"	
Ст.техн	Шишкина	"	

2.210-1.10-30

Деталь ТД 50, ТД 51

Стадия	Лист	Листов
Р	1	2

ЦНИИЭП учебных зданий

Пров. Мадоян 26.5.89г Коп.

Формат А4

Инв.№ подл. | Подп. и дата | Взам.инв.№

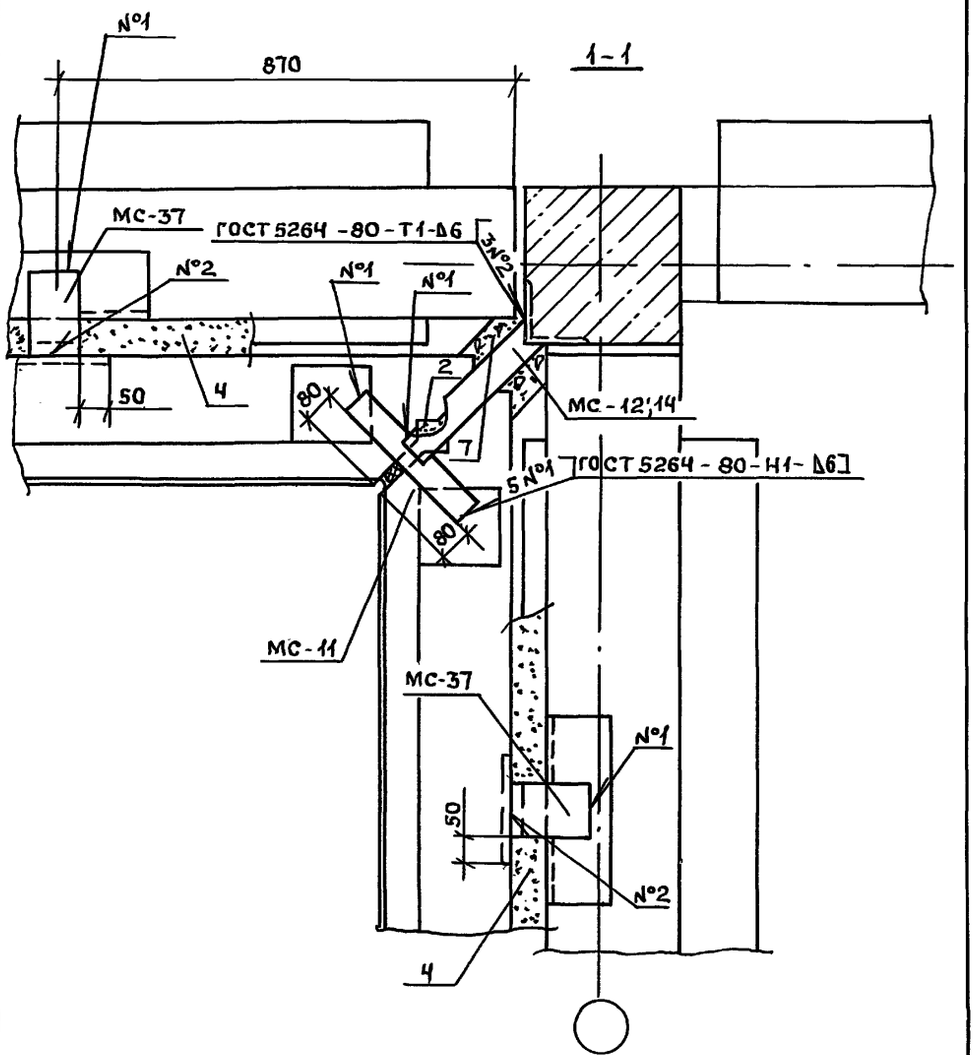

На сечении 1-1 конструкция пола и плиты перекрытия условно не показаны.

2.210-1.10-30 Лист 2

Формат А4

23058 30

Инв.№ подл. | Подп. и дата | Взам.инв.№

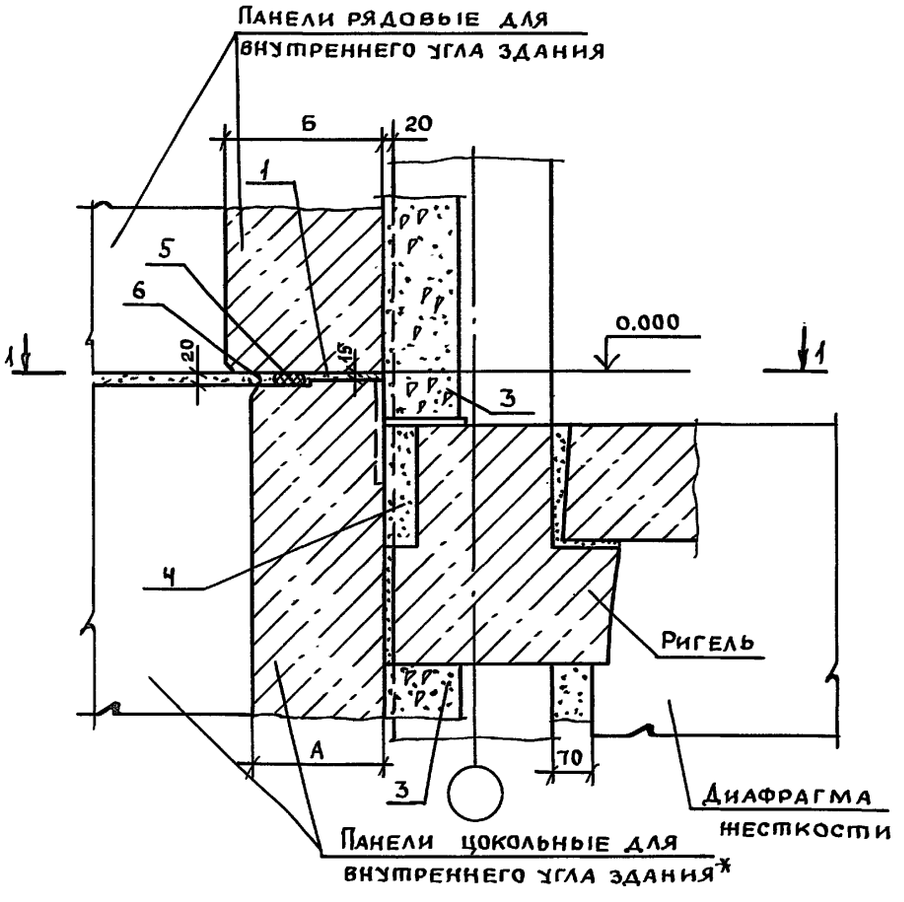

Сечение 1-1 см. документ 30 лист 2

Обозначение	№ ТД	№ МС	Размеры, мм А	Размеры, мм Б
2.210-1.10-31	52	37.11.12	250	300
-01	53	37.11.14	350	400

2.210-1.10-31

Нач.отд	Греков	Подп.	
К.констр	Мадоян	//	
Гл.инж.от.	Шахова	//	
Рук.гр.	Мадоян	//	
Ст.техн	Шишкина	//	

Деталь ТД 52, ТД 53

Стадия	Лист	Листов
Р		1

ЦНИИЭП учебных зданий

Пров. 26.5.89г Кап.

Формат А4

Взам.инв.№ | Подп. и дата | Инв.№подл.

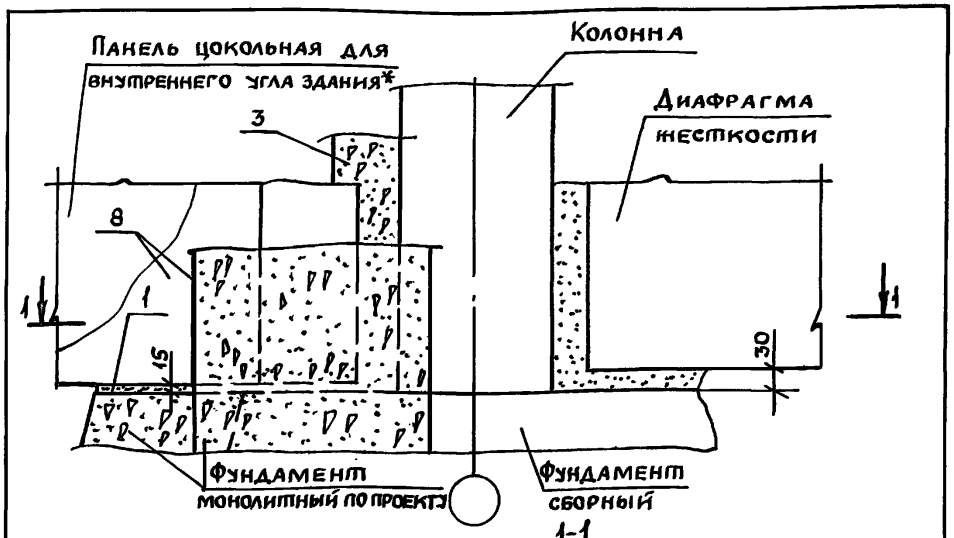

1-1

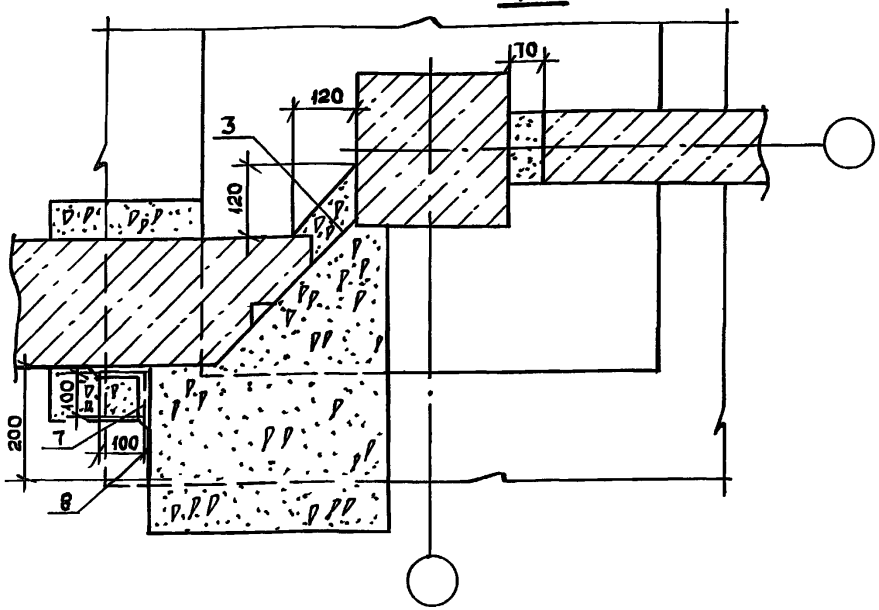

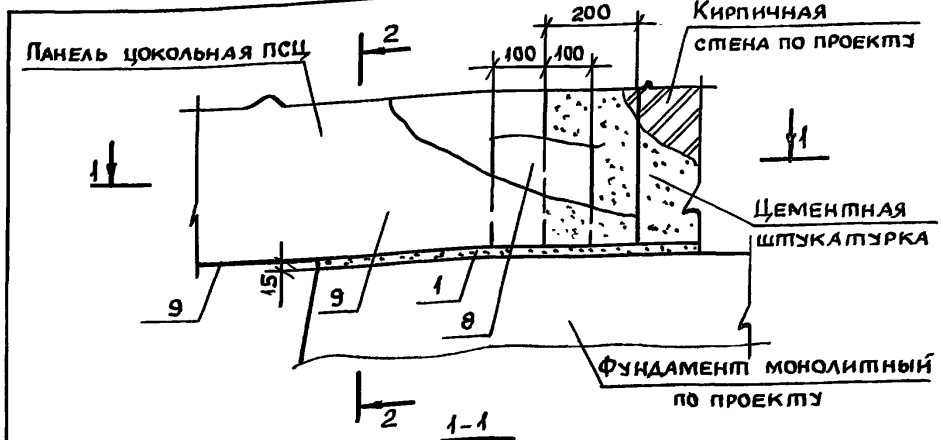

1-1
Рис.1

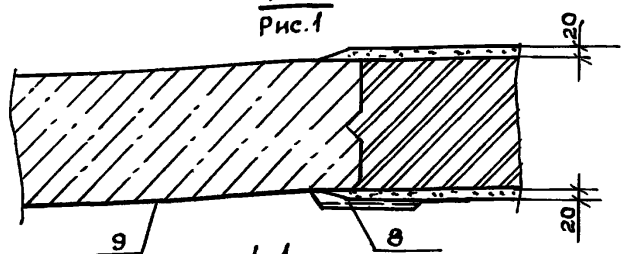

1-1
Рис.2

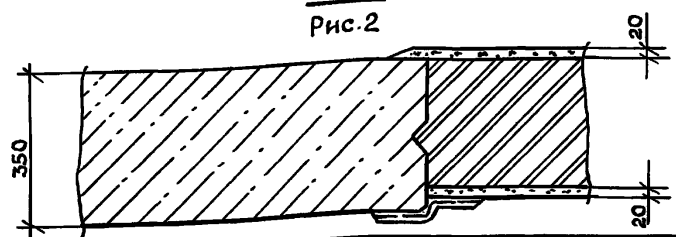

Обозначение	№ ТД	Сечение 1-1	Сечение 2-2
2.210-1.10-33	55	Рис.1	Рис.1 см. документ 11 лист 1
-01	56	Рис.1	Рис.2 см. документ 11 лист 2
-02	57	Рис.2	Рис.1 см. документ 11 лист 1
-03	58	Рис.2	Рис.2 см. документ 11 лист 2

Инв.№ подл. | Подп. и дата | Взам.инв.№

Нач.отд.	Греков	Подп.	
Н.контр.	Мадоян	//	
Гл.инж.от.	Шахова	//	
Рук.гр.	Мадоян	//	
Ст.техн	Шишкина	//	

2.210-1.10-32

Деталь ТД54

Стадия	Лист	Листов
Р		1

ЦНИИЭП учебных зданий

Пров. Мадоян 26.5.89г. Коп.

Формат А4

Инв.№ подл. | Подп. и дата | Взам.инв.№

Нач.отд.	Греков	Подп.	
Н.контр.	Мадоян	//	
Гл.инж.от.	Шахова	//	
Рук.гр.	Мадоян	//	
Ст.техн	Шишкина	//	

2.210-1.10-33

Деталь ТД55...ТД58

Стадия	Лист	Листов
Р		1

ЦНИИЭП учебных зданий

Формат А4

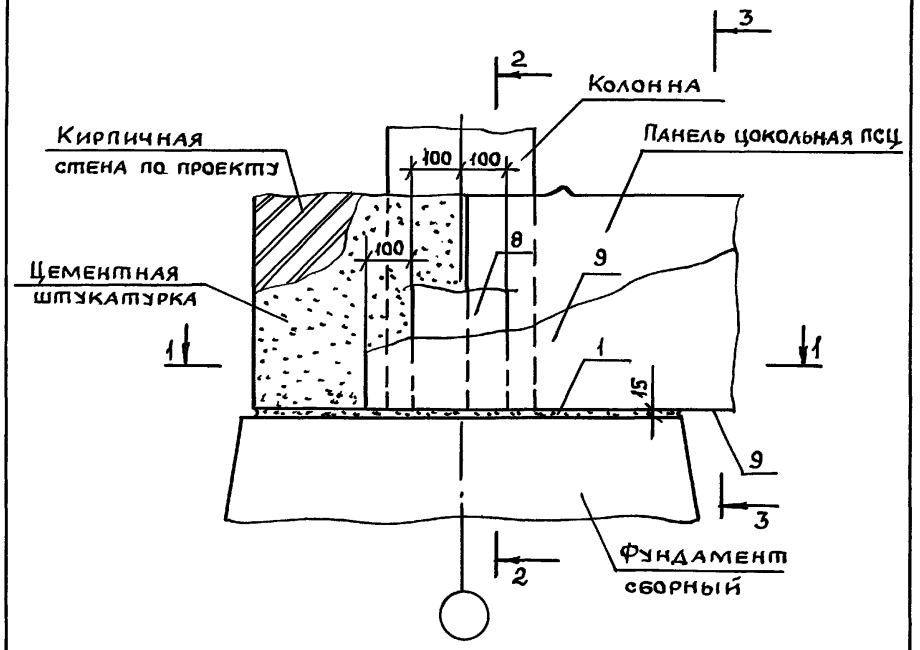

Обозначение	№ ТД	Сечение 1-1	Сечение 2-2, 3-3
2.210-1.10-34	59	Рис.1	Рис.1 см. документ 08 листы 3,4
-01	60	Рис.1	Рис.2 см. документ 08 листы 3,4
-02	61	Рис.2	Рис.1 см. документ 08 листы 3,4
-03	62	Рис.2	Рис.2 см. документ 08 листы 3,4

Нач.отд	Греков	Подп.	
Н.контр.	Мадоян	"	
Гл.инж.от.	Шахова	"	
Рук.гр.	Мадоян	"	
Ст.техн	Шишкина	"	

2.210-1.10-34

Деталь ТД59...ТД62

Стадия	Лист	Листов
Р	1	2

ЦНИИЭП учебных зданий

Инв.№ подл. | Подп. и дата | Взам.инв.№

Пров. [signature] 26.5.89г Коп. [signature]

Формат А4

1-1
Рис.1

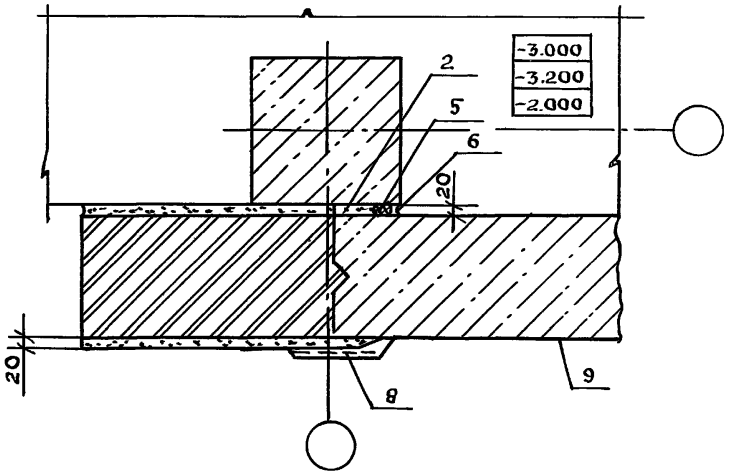

1-1
Рис.2

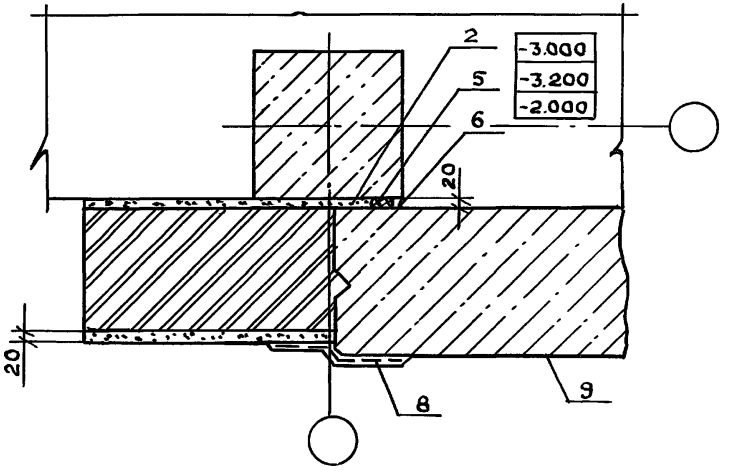

Инв.№ подл. | Подп. и дата | Взам.инв.№

2.210-1.10-34

Лист 2

Формат А4

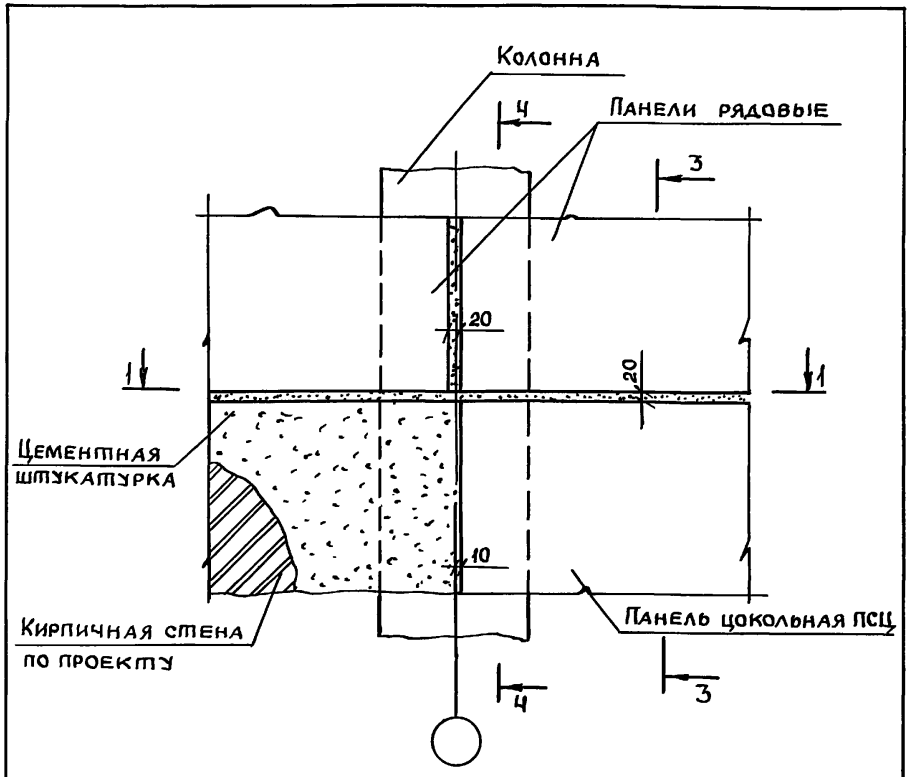

Обозначение	№ Т.Д.	Сечение 1-1	Сечение 3-3	Сечение 4-4
2.210-1.10-35	63	Рис.1	Рис.1 см. документ 12 лист 2	см. документ 12 лист 2
-01	64	Рис.1	Рис.2 см. документ 12 лист 2	
-02	65	Рис.2	Рис.1 см. документ 13 лист 2	см. документ 13 лист 2
-03	66	Рис.2	Рис.2 см. документ 13 лист 2	

Нач.отд.	Греков	Подп.	
Н.контр.	Мадоян	//	
Гл.инж.отд	Шахова	//	
Рук.гр.	Мадоян	//	
Ст.техн	Шишкина	//	

2.210-1.10-35

Деталь Т.Д 63 ... Т.Д 66

Стадия	Лист	Листов
Р	1	2

ЦНИИЭП учебных зданий

Пров. 26.5.89 Коп.

Формат А4

Инв.№ подл. | Подп. и дата | Взам.инв.№

1-1
Рис.1

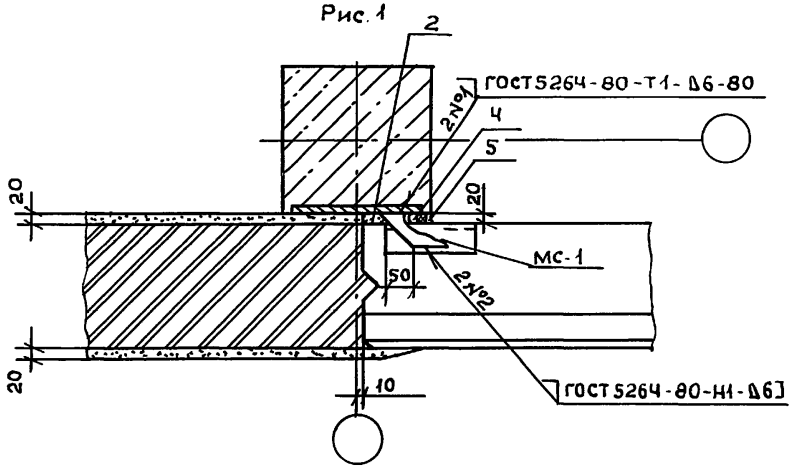

1-1
Рис.2

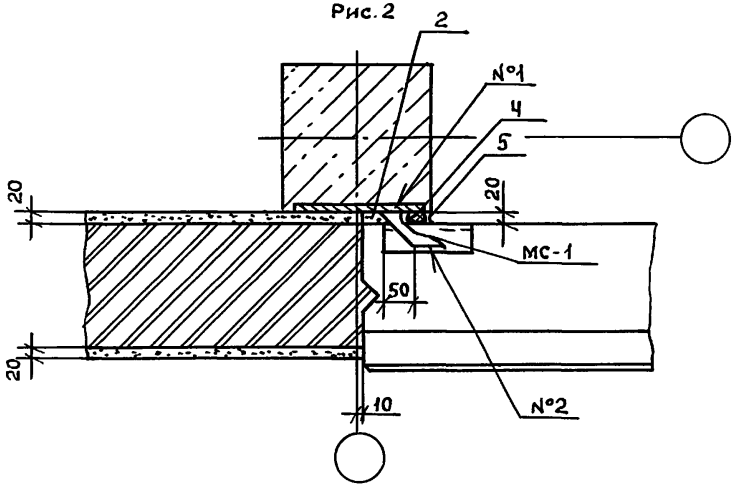

2.210-1.10-35

Лист 2

Формат А4

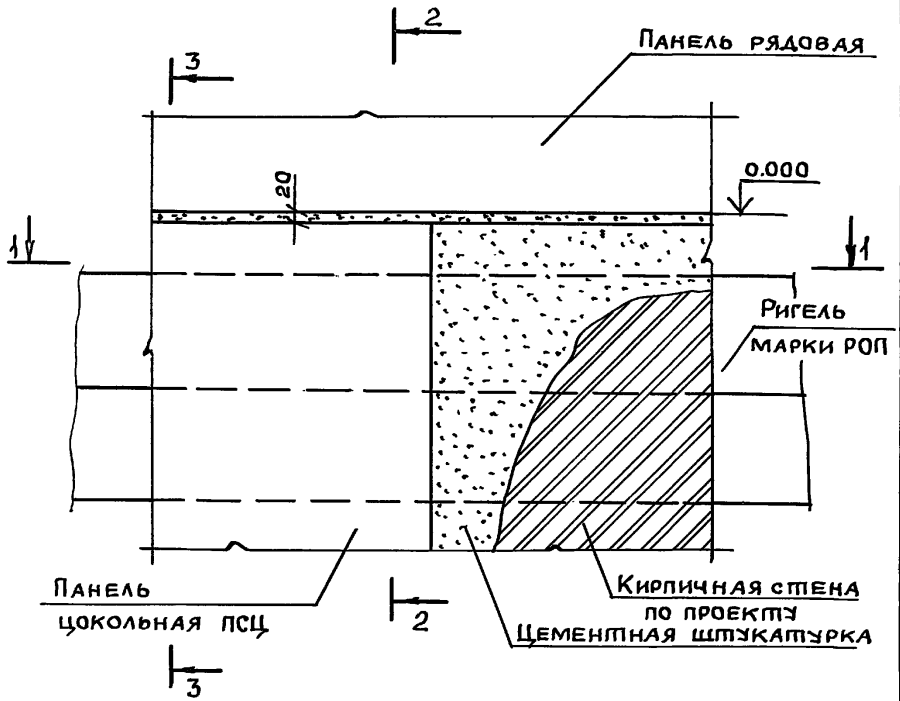

Обозначение	№ ТД	Сечение 1-1, 2-2	Сечение 3-3
2.210-1.10-36	67	Рис.1	Рис.1 см. документ 12 лист 2
-01	68	Рис.2	Рис.1 см. документ 13 лист 2

Нач.отд.	Греков	Подп.		2.210-1.10-36
Н.контр.	Мадоян	"		
Гл.инж.от	Шахова	"		Деталь ТД67, ТД68
Рук.гр.	Мадоян	"		
Ст.техн	Шишкина	"		

Стадия	Лист	Листов
Р	1	3

ЦНИИЭП учебных зданий

Инв.№ подл. | Подп. и дата | Взам.инв.№

Пров. Шеря 26.5.89г Кон. Якин

Формат А4

1-1
Рис.1

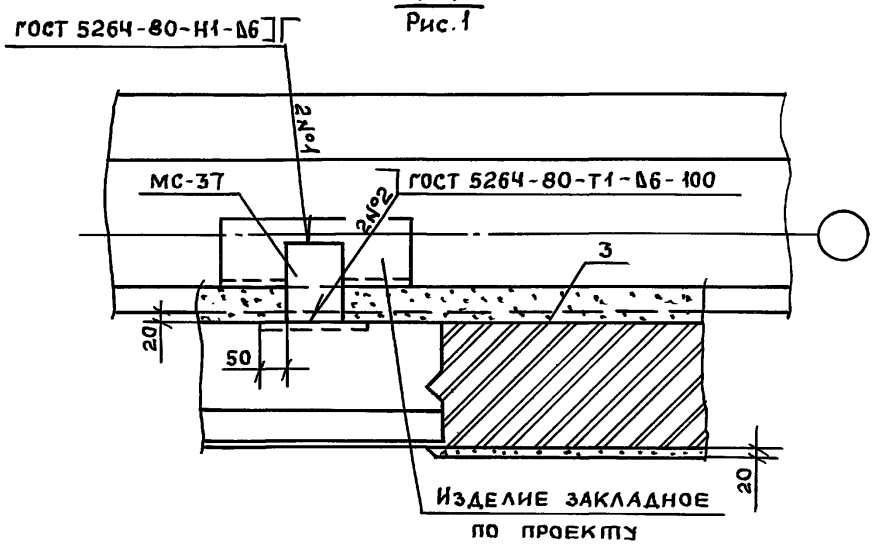

1-1
Рис.2

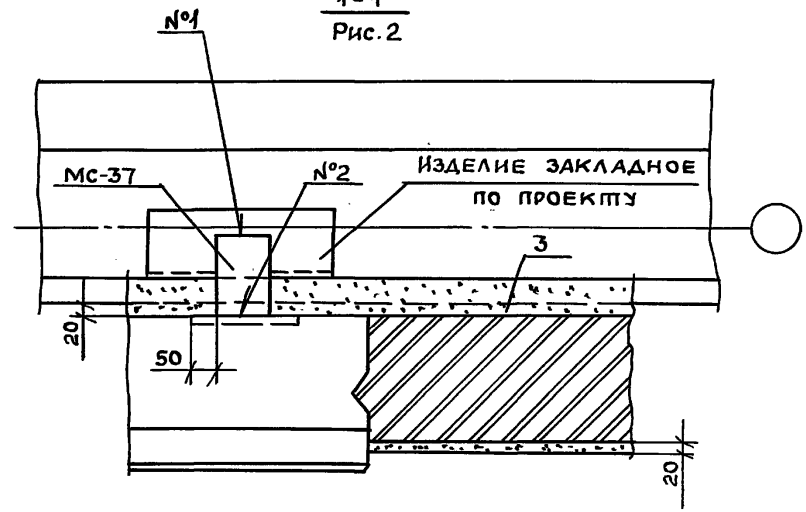

Инв.№ подл. | Подп. и дата | Взам.инв.№

2.210-1.10-36

Лист 2

Формат А4

23058 35

2-2
Рис.1

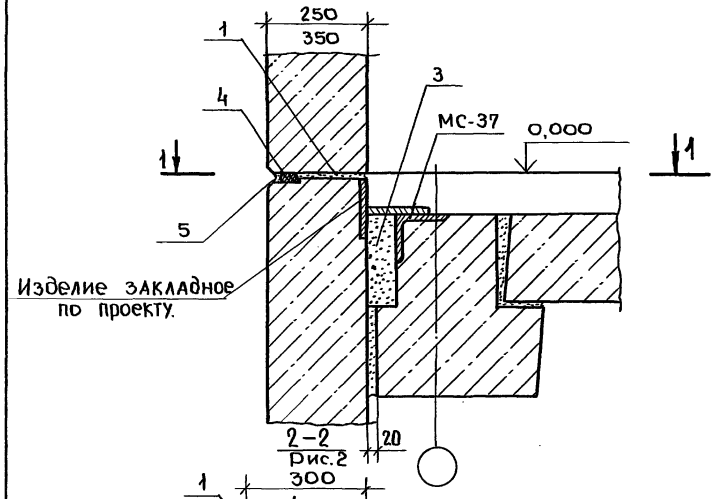

2-2
Рис.2

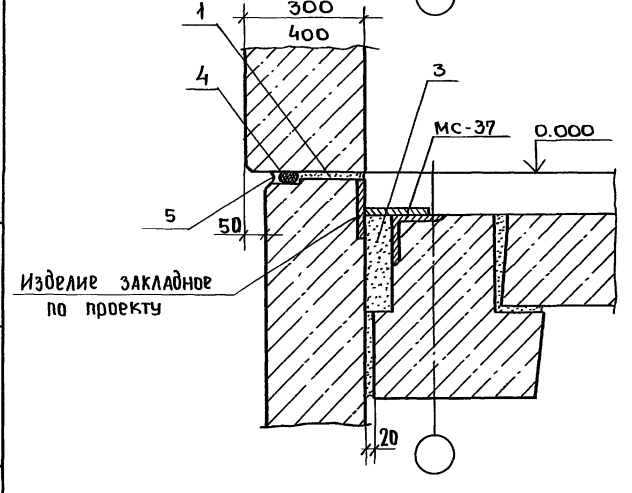

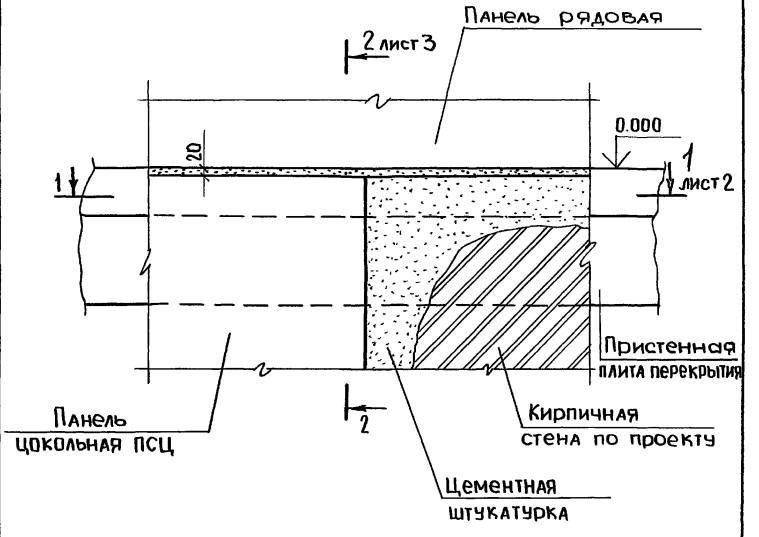

Обозначение	№ ТД	Сечение 1-1, 2-2
2.210-1.10-37	69	Рис.1
-01	70	Рис.2

				2.210-1.10-37			
Нач.отд.	Греков	Подпись		Деталь ТД69, ТД 70	Стадия	Лист	Листов
Н.контр.	Мадоян	"			Р	1	3
Гл.инж.отд.	Шахова	"			ЦНИИЭП учебных зданий		
Рук.гр.	Мадоян	"					
Ст.техн.	Шишкина	"					

Инв. № подл. | Подп. и дата | Взам.инв. №

2.210-1.10-36 | Лист 3

пров: [illegible] 25.5.89г. контр. [illegible]

23058 36

1-1
Рис.1

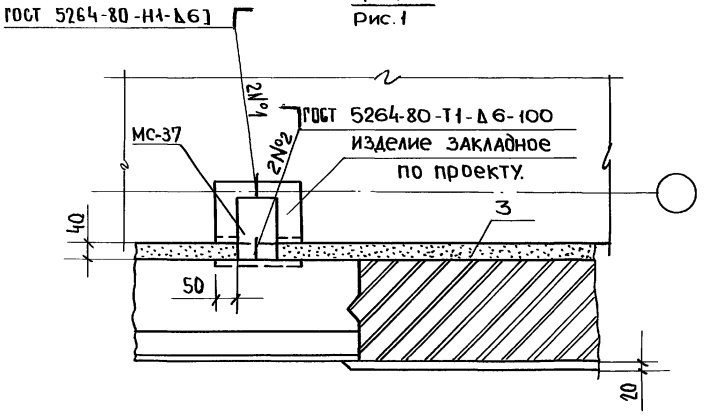

1-1
Рис.2

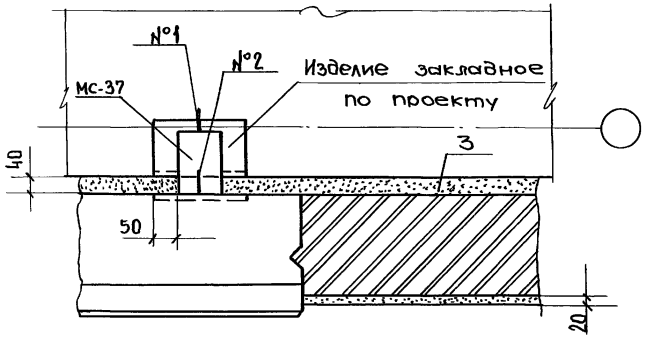

2-2
Рис.1

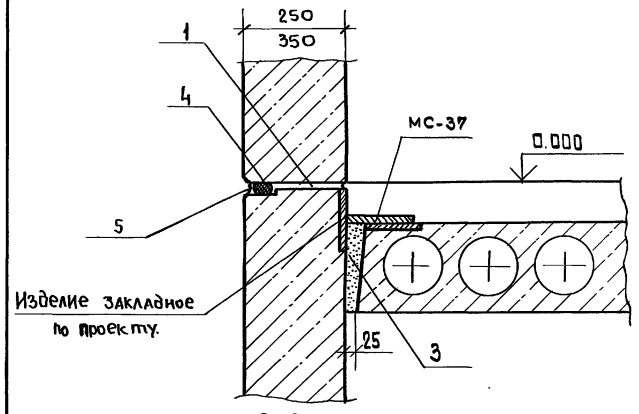

2-2
Рис.2

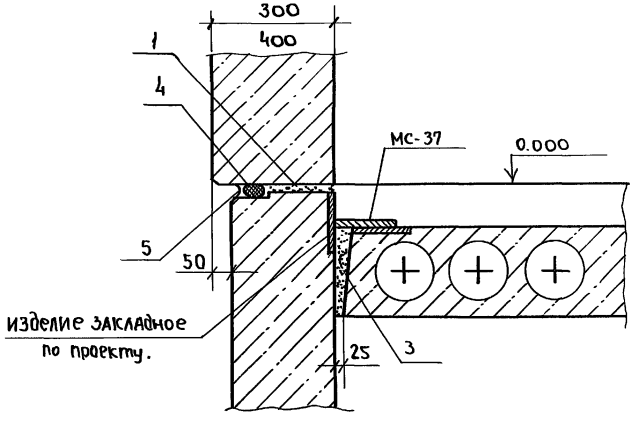

Инв.№ подл.	Подп. и дата	Взам.инв.№

2.210-1.10-37 | Лист 2

пров: [illegible] 25.5.89г. Конгр. [illegible]

Инв.№ подл.	Подп. и дата	Взам.инв.№

2.210-1.10-37 | Лист 3

23058 37

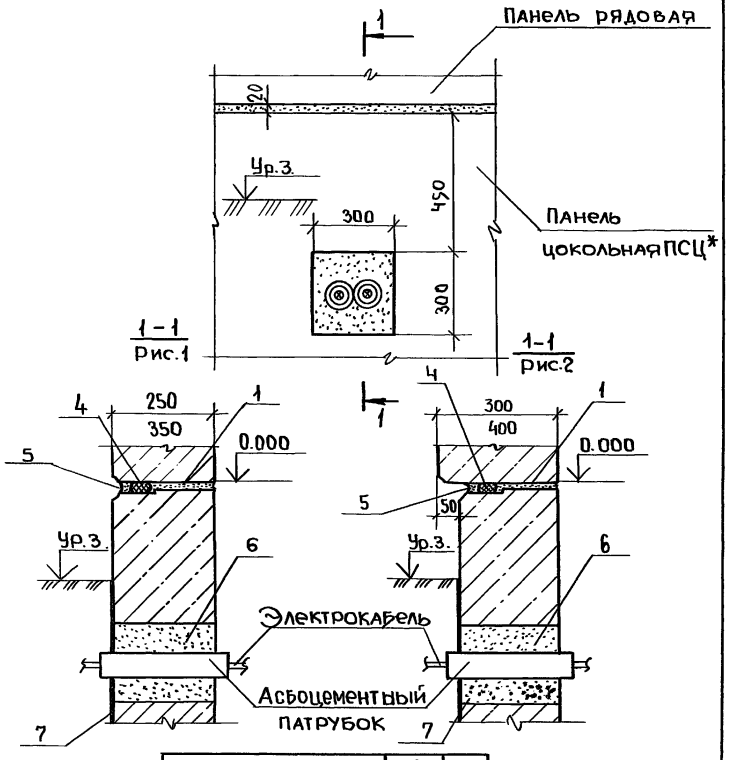

Обозначение	№ ТД	Рис.
2.210-1.10-38	71	1
-01	72	2

2.210-1.10-38

Нач.отд.	Греков	Подпись	
Н.контр.	Мадоян	"	
Гл.инж.отд.	Шахова	"	
Рук.гр.	Мадоян	"	
Ст.техн.	Шишкина	"	

Деталь ТД 71, ТД 72

Стадия	Лист.	Листов
Р		1

ЦНИИЭП учебных зданий

Инв. № подл. | Подп. и дата | Взам. инв. №

пров: [illegible] 26.5.89г. [illegible]

23058 38

Инв. № подл.	Подп. и дата	Взам. инв. №

Марка	Обозначение	Наименование	Кол. на деталь ТД 1	2	3	4	5	6	7	8	9	Масса ед. кг.	Примечание
		Материалы											
1		Цементный раствор м.100											
		для толщины балок:											
		250 мм.	0,005	0,005	0,005								м³ на 1 п.м.
		350 мм.	0,007	0,007	0,007								
2		Цементный раствор м 100											
		для толщины балок:											
		250мм.	0,003	0,008	0,004	0,003	0,003	0,008	0,008	0,004	0,004		м³ на 1 п.м.
		350мм.	0,003	0,010	0,006	0,003	0,003	0,010	0,010	0,006	0,006		м³ на 1 п.м.
3		Цементный раствор											
		состава 1:2											
		для толщины балок:											
		250мм.				0,004	0,004	0,004	0,004	0,004	0,004		м³ на 1 п.м.
		350 мм.				0,006	0,006	0,006	0,006	0,006	0,006		м³ на 1 п.м.

Нач. отд.	Треков	
Н. контр.	Мадоян	
Гл. инж. отд	Шахова	
Рук. гр.	Мароян	
Ст. техн.	Шишкина	

2.210-1.10-39

Спецификация на деталь ТД1...ТД9

Стадия	Лист	Листов
Р	1	2

ЦНИИЭП учебных зданий.

Инв. № подл.	Подп. и дата	Взам. инв. №

Марка	Обозначение	Наименование	Кол. на деталь ТД 1	2	3	4	5	6	7	8	9	Масса ед. кг.	Примечание
4		Прокладка резиновая											
		пористая уплотняющая											
		ГОСТ 19177-81.		3,15	1,05	1,05	1,05	4,20	4,20	2,10	2,10		м на 1 п.м.
5		Мастика герметизирующая											
		нетвердеющая строитель											
		ная ГОСТ 14791-79		1,5	0,5	0,5	0,5	2,0	2,0	1,0	1,0		кг на 1 п.м.

2.210-1.10-39

Лист 2

Инв. № подл. | Подп. и дата | Взам. инв. №
23058 39

Инв. № подл.	Подп. и дата	Взам. инв. №

Инв. № подл. | Подп. и дата | Взам. инв. №

Марка	Обозначение	Наименование	Кол. на деталь ТД									Масса ед. кг.	Примечание
			10	11	12	13	14	15	16	17	18		
		Материалы											
1		Цементный раствор											
		Состава 1:2											
		Для толщины панелей:											
		250мм.	0,004	0,004	0,004	0,004		0,004	0,004	0,004	0,004		$м^3$ на 1п.м.
		350мм.	0,005	0,005	0,005	0,005		0,005	0,005	0,005	0,005		$м^3$ на 1п.м.
2		Цементный раствор М100											
		для толщины панелей:											
		250мм.	0,003	0,003	0,003	0,003		0,008	0,008	0,004	0,004		$м^3$ на 1п.м.
		350мм.	0,003	0,003	0,003	0,003		0,010	0,010	0,005	0,006		$м^3$ на 1п.м.
3		Камни бортовые БР 100, 20,8											
		ГОСТ 6665-82 *					0,016						$м^3$ на 1п.м
4		Асфальт ГОСТ 9128-84					0,03						$м^3$ на $1м^2$
5		Щебень ГОСТ 10260-82					0,16						$м^3$ на $1м^2$

Нач. отд.	Греков	Подпись
Н. контр.	Мадоян	"
Гл. инж. отд.	Шахова	"
Рук. гр.	Мадоян	"
Ст. техн.	Шишкина	"

2.210-1.10-40

Спецификация на деталь ТД10....ТД18

Стадия	Лист	Листов
Р	1	2

ЦНИИЭП учебных зданий

Инв. № подл. | Подп. и дата | Взам. инв. №

Марка	Обозначение	Наименование	Кол. на деталь ТД									Масса ед. кг.	Примечание
			10	11	12	13	14	15	16	17	18		
6		Прокладка резиновая											
		Пористая уплотняющая											
		ГОСТ 19177-81						3,15	3,15	1.05	1,05		м. на 1 п.м.
7		Мастика герметизирующая											
		нетвердеющая строительная											
		ГОСТ 14791-79						1,5	1,5	0,5	0,5		кг на 1п.м.
8		Гидроизол ГИ-Г											
		ГОСТ 7415-86	0,6	0,6	1,0	1,0		0,2	0,2	0,2	0,2		$м^2$ на 1п.м.
9		Битум строительный											
		БН 70/30 ГОСТ 6617-76	4,0	4,0	4,0	4,0	4,0	4,0	4,0	4,0	4,0		кг. на $1м^2$

Инв. № 23058 40

2.210-1.10-40 | Лист 2

Инв. № подл.	Подп. и дата	Взам. инв. №

Пров. [illegible] 25.5.89г. Коп. [illegible]

Марка	Обозначение	Наименование	Кол. на деталь ТД 19	20	21	22	23	24	25	26	27	Масса ед., кг	Примечание
		Детали											
МС-1	1.030.1-1.4-1-270	Изделие соединительное	2	2	2	2	2	2	2	2			
МС-6	12.011.300	Изделие соединительное											
		ф 12 АI ГОСТ 5781-82*											
		ℓ=300									1	0,26	БЧ
		Материалы											
1		Цементный раствор											
		состава 1:2											
		для толщины панелей:											
		250 мм	0,004	0,004	0,004	0,004	0,004	0,004	0,004	0,004	0,004		$м^3$ на 1 п.м.
		350 мм	0,006	0,006	0,006	0,006	0,006	0,006	0,006	0,006	0,006		$м^3$ на 1 п.м.
2		Цементный раствор М100											
		для толщины панелей:											
		250 мм	0,003	0,003	0,003	0,003	0,008	0,008	0,008	0,008	0,004		$м^3$ на 1 п.м.

Нач. отд.	Греков	Подп.
Н. контр.	Мадоян	"
Гл. ин. отд.	Шахова	"
Рук. гр.	Мадоян	"
Ст. техн.	Шишкина	"

2.210-1.10-41

Спецификация на деталь ТД 19...ТД 27

Стадия	Лист	Листов
Р	1	2

ЦНИИЭП учебных зданий

Марка	Обозначение	Наименование	Кол. на деталь ТД 19	20	21	22	23	24	25	26	27	Масса ед., кг	Примечание
		350 мм	0,003	0,003	0,003	0,003	0,010	0,010	0,010	0,010	0,006		$м^3$ на 1 п.м.
3		Цементный раствор М100	0,02	0,01	0,02	0,01	0,02	0,01	0,02	0,01			$м^3$ на 1 п.м.
4		Прокладка резиновая											
		пористая уплотняющая											
		ГОСТ 19177-81	1,05	1,05	1,05	1,05	4,20	4,20	4,20	4,20	2,10		м на 1 п.м.
5		Мастика герметизирую-											
		щая нетвердеющая строи-											
		тельная ГОСТ 14791-79	0,5	0,5	0,5	0,5	2,0	2,0	2,0	2,0	1,0		кг на 1 п.м.

23058 41

2.210-1.10-41 Лист 2

Инв.№ подл.	Подп. и дата	Взам.инв.№

Пров. Ачад 2.5-5.89г Кол. Цикр

Марка	Обозначение	Наименование	Кол. на деталь ТД 28	29	30	31	32	33	34	35	36	Масса ед., кг	Примечание
		Детали											
МС-6	12.011.300	Изделие соединительное											
		ф18АI ГОСТ 5781-82*											
		ℓ=300	1									0,26	Бч
МС-37	6.100.060.160	Изделие соединительное											
		Полоса $\frac{5\text{-}2\text{б}\times100\ \text{ГОСТ}\ 103\text{-}76^*}{\text{Вст3сп5 ГОСТ}\ 535\text{-}79^*}$											
		ℓ=160									2	0,71	Бч
МС-11	6.0.6.060.300	Изделие соединительное											
		Полоса $\frac{5\text{-}2\text{б}\ 6\times600\ \text{ГОСТ}\ 103\text{-}76^*}{\text{Вст3пс ГОСТ}\ 535\text{-}79^*}$											
		ℓ=300									1	1,25	Бч
МС-12	1.030.1-1.4-1-1-310-01	Изделие соединительное									1		
		Материалы											
1		Цементный раствор											
		состава 1:2											

Нач.отд.	Греков	Подп.
Н.контр.	Мадоян	"
Гл.ин.отд.	Шахова	"
Рук.гр.	Мадоян	"
Ст.техн.	Шишкина	"

2.210-1.10-42

Спецификация на деталь ТД 28...ТД 36

Стадия	Лист	Листов
Р	1	3

ЦНИИЭП учебных зданий

Марка	Обозначение	Наименование	Кол. на деталь ТД 28	29	30	31	32	33	34	35	36	Масса ед., кг	Примечание
		для толщины панелей											
		или балок: 250мм	0,004			0,004	0,004	0,004	0,004	0,004	0,004		$м^3$ на 1 п.м
		350мм	0,006			0,006	0,006	0,006	0,006	0,006	0,006		$м^3$ на 1 п.м.
2		Цементный раствор М100											
		для толщины панелей											
		или балок: 250мм	0,004	0,005	0,005	0,010	0,010			0,010	0,010		$м^3$ на 1 п.м.
		350мм	0,006	0,007	0,007	0,012	0,012			0,012	0,012		$м^3$ на 1 п.м.
3		Цементный раствор М100		0,003	0,003	0,003	0,003				0,02		$м^3$ на 1 п.м.
4		Прокладка резиновая											
		пористая уплотняющая											
		ГОСТ 19177-81	2,10			2,10	2,10	1,05	1,05	1,05	2,10		м на 1 п.м.

23058 42

Инв. № подл.	Подп. и дата	Взам. инв. №

Пров. Шаф 25.5.89 г

Коп. Шеф

Марка	Обозначение	Наименование	Кол. на деталь ТД 28	29	30	31	32	33	34	35	36	Масса ед., кг	Примечание
5		Мастика герметизирующая											
		нетвердеющая строительная											
		ГОСТ 14791-79	1,00			1,0	1,0	0,5	0,5	0,5	1,00		кг на 1 п.м.
7		Бетон В15				0,007	0,007			0,014	0,014		$м^3$ на 1 п.м.
8		Гидроизол ГИ-Г											
		ГОСТ 7415-86								0,2			$м^2$ на 1 п.м.
9		Битум строительный											
		БН 70/30 ГОСТ 6617-16								4,0			кг на 1 $м^2$

2.210-1.10-42

Лист 3

Марка	Обозначение	Наименование	Кол. на деталь 37	38	39	40	41					Масса ед., кг	Примечание
		Детали											
МС-37	6.100.060.160	Изделие соединительное											
		Полоса $\frac{Б\text{-}2\ 6\times100\ ГОСТ\ 103\text{-}76^*}{ВСТ3сп5\ ГОСТ\ 535\text{-}79^*}$											
		ℓ=160	2	2	2							0,71	б.ч.
МС-11	60.6.060.300	Изделие соединительное											
		Полоса $\frac{Б\text{-}2\ 6\times50\ ГОСТ\ 103\text{-}76^*}{ВСТ3пс\ ГОСТ\ 535\text{-}79^*}$											
		ℓ=300	1	1	1							1,25	б.ч.
МС-12	1.030.1-1.4-1-310-01	Изделие соединительное		1									
МС-14	1.030.1-1.4-1-310-05	Изделие соединительное	1		1								
		Материалы											
1		Цементный раствор											
		состава 1:2											
		для толщины панелей:											
		250 мм	0,004	0,004	0,004	0,005	0,005						$м^3$ на 1 п.м.

23058 43

Нач. отд.	Греков	Подп.	
Н. контр.	Мадоян	"	
Гл. ин. отд.	Шахова	"	
Рук. гр.	Мадоян	"	
Ст. техн.	Шишкина	"	

2.210-1.10-43

Спецификация на деталь ТД 37...ТД41

Стадия	Лист	Листов
Р	1	3

ЦНИИЭП учебных зданий

Инв. N подл.	Подп. и дата	Взам. инв. N

Пров. [illegible] 25.5.89г

Коп. [illegible]

Марка	Обозначение	Наименование	Кол. на деталь ТД									Масса ед., кг	Примечание
			37	38	39	40	41						
		350 мм	0,006	0,006	0,006	0,007	0,007						$м^3$ на 1 п.м
2		Цементный раствор М100											
		для толщины панелей:											
		250 мм	0,010	0,010	0,010	0,003							$м^3$ на 1 п.м
		350 мм	0,012	0,012	0,012	0,003							$м^3$ на 1 п.м.
3		Цементный раствор М100	0,02	0,02	0,02								$м^3$ на 1 п.м
4		Прокладка резиновая											
		пористая уплотняющая											
		ГОСТ 19177-81	2,10	2,10	2,10	2,10	3,15						м на 1 п.м
5		Мастика герметизирующая											
		нетвердеющая строительная											
		ГОСТ 14791-79	1,0	1,0	1,0	1,0	1,5						кг на 1 п.м
7		Бетон В15	0,014	0,014	0,014								$м^3$ на 1 п.м.
6		Цементный раствор М100											
		для толщины панелей:											

2.210-1.10-43 Лист 2

Марка	Обозначение	Наименование	Кол. на деталь ТД									Масса ед., кг	Примечание
			37	38	39	40	41						
		250 мм				0,008	0,008						$м^3$ на 1 п.м.
		350 мм				0,010	0,010						$м^3$ на 1 п.м.
8		Гидроизол ГИ-Г											
		ГОСТ 7415-86				0,4	0,2						$м^2$ на 1 п.м.
9		Битум строительный											
		БН 70/30 ГОСТ 6617-76				4,0	4,0						кг на 1 $м^2$

23058 44

2.210-1.10-43 Лист 3

Инв. № подл.	Подп. и дата	Взам. инв. №

Марка	Обозначение	Наименование	Кол. на деталь 42	43	44	45	46	47	48			Масса ед. кг	Примечание
		Детали											
МС-1	1.030.1-1.4-1-270	Изделие соединительное	2	2	2	2	2	2					
		Материалы											
1		Цементный раствор											
		состава 1:2											
		для толщины панелей:											
		250 мм	0,004	0,004	0,004	0,004	0,004	0,004					м³ на 1 п.м
		350 мм	0,006	0,006	0,006	0,006	0,006	0,006					м³ на 1 п.м
		Цементный раствор М100											
		для толщины панелей:											
		250 мм	0,008	0,008	0,008	0,008	0,008	0,008	0,008				м³ на 1 п.м
		350 мм	0,010	0,010	0,010	0,010	0,010	0,010	0,010				м³ на 1 п.м

Нач. отд.	Греков	Подп.	
Н. контр.	Мадоян	"	
Гл. инж. отд.	Шахова	"	
Рук. гр.	Мадоян	"	
Ст. техн.	Шишкина	"	

2.210-1.10-44

Спецификация на деталь ТД42...ТД48

Стадия	Лист	Листов
Р	1	2

ЦНИИЭП учебных зданий

Пров. Мадоян 25.5.89г

Коп. Сдоны

Марка	Обозначение	Наименование	Кол. на деталь 42	43	44	45	46	47	48			Масса ед. кг	Примечание
3		Цементный раствор М100	0,02	0,01	0,02	0,01							
4		Прокладка резиновая											
		пористая уплотняющая											
		ГОСТ 19177-81	4,20	4,20	4,20	4,20	4,20	4,20	3,15				м на 1 п.м.
5		Мастика герметизирующая											
		нетвердеющая строительная											
		ГОСТ 14791-79	2,0	2,0	2,0	2,0	2,0	2,0	1,5				кг на 1 п.м.
6		Гидроизол ГИ-Г											
		ГОСТ 7415-86							0,2				м² на 1 пм
7		Битум строительный											
		БН 70/30 ГОСТ 6617-76							4,0				кг на 1 м²

23058 45

2.210-1.10-44

Лист 2

Инв. N подл.	Подп. и дата	Взам. инв. №

Пров. Нач. отд. 2.5.5.89г Кол. уроки -

Марка	Обозначение	Наименование	Кол. на деталь ТД 49	50	51	52	53	54				Масса ед. кг	Примечание
		Детали											
МС-37	6.100.060.160	Изделие соединительное											
		Полоса Б-2 Б х 100 ГОСТ 103-76* Вст 3сп 5 ГОСТ 535-79*											
		ℓ = 160		2	2	2	2					0,71	Бч
МС-11	60.6.060.300	Изделие соединительное											
		Полоса Б-2 Б х 60 ГОСТ 103-76* Вст 3пс ГОСТ 535-79*											
		ℓ = 300		1	1	1	1					1,25	Бч
МС-12	1.030.1-1.4-1-310-01	Изделие соединительное		1		1							
МС-14	1.030.1-1,4-1-310-03	Изделие соединительное			1		1						
		Материалы											
1		Цементный раствор											
		состава 1:2											
		для толщины панелей:											
		250 мм	0,004	0,004	0,004	0,004	0,004	0,004					м³ на 1п.м
		350 мм	0,005	0,005	0,005	0,005	0,005	0,005					м³ на 1п.м.
2		Цементный раствор М100											

Нач. отд.	Греков	Подп.	
Н. контр.	Мадоян	"	
Гл. инж. отд	Шахова	"	
Рук. гр.	Мадоян	"	
Ст. техн.	Шишкина	"	

2.210-1.10-45

Спецификация на деталь ТД 49...ТД 54

Стадия	Лист	Листов
Р	1	2

ЦНИИЭП учебных зданий

Марка	Обозначение	Наименование	Кол. на деталь ТД 49	50	51	52	53	54				Масса ед. кг	Примечание
		для толщины панелей:											
		250 мм	0,010	0,010	0,010	0,010	0,004						м³ на 1п.м
		350 мм	0,012	0,012	0,012	0,012	0,006						м³ на 1п.м.
3		Бетон В15	0,014	0,014	0,014	0,014	0,014	0,007					м³ на 1п.м.
4		Цементный раствор М100		0,02	0,02	0,02	0,02						м³ на 1п.м
5		Прокладка резиновая											
		пористая уплотняющая											
		ГОСТ 19177-81	1,05	2,10	2,10	2,10	2,10						м на 1п.м
6		Мастика герметизирующая											
		нетвердеющая строительная											
		ГОСТ 14791-79	0,5	1,0	1,0	1,0	1,0						кг на 1п.м
7		Гидроизол ГИ-Г											
		ГОСТ 7415-86	0,2					0,2					м² на 1п.м
8		Битум строительный											
		БН 70/30 ГОСТ 6617-76	4,0					4,0					кг на 1м²

2.210-1.10-45

Лист 2

23058 46

Инв. N подл.	Подп. и дата	Взам. инв. №

Марка	Обозначение	Наименование	Кол. на деталь ТД 55	56	57	58	59	60	61	62	63	Масса, ед. кг	Примечание
		Детали											
МС-1	1.030.1-1.4-1-270	Изделие соединительное									1		
		Материалы											
1		Цементный раствор											
		Состава 1:2											
		для толщины панелей:											
		250 мм	0,004	0,004	0,004	0,004	0,004	0,004	0,004	0,004	0,004		$м^3$ на 1п.м
		350 мм	0,005	0,005	0,005	0,005	0,005	0,005	0,005	0,005	0,005		$м^3$ на 1 п.м.
2		Цементный раствор М100					0,003	0,003	0,003	0,003	0,003		$м^3$ на 1п.м
3		Цементный раствор М100									0,02		$м^3$ на 1п.м.
4		Прокладка резиновая											
		пористая уплотняющая											
		ГОСТ 19177-81					1,05	1,05	1,05	1,05	1,05		м на 1п.м.

Нач. отд.	Греков	Подп.	
Н. контр.	Мадоян	"	
Гл. инж. отд.	Шахова	"	
Рук. гр.	Мадоян	"	
Ст. техн.	Шишкина	"	

2.210-1.10-46

Спецификация на деталь ТД55...ТД63

Стадия	Лист	Листов
Р	1	2

ЦНИИЭП учебных зданий

Пров. Мадоян 25.5.89г

Коп. Бромм-

Марка	Обозначение	Наименование	Кол. на деталь ТД 55	56	57	58	59	60	61	62	63	Масса ед. кг	Примечание
5		Мастика герметизирующая											
		нетвердеющая строительная											
		ГОСТ 14791-79					0,5	0,5	0,5	0,5	0,5		кг на 1п.м
8		Гидроизол ГИ-Г											
		ГОСТ 7415-86	0,2	0,2	0,2	0,2	0,2	0,2	0,2	0,2			$м^2$ на 1п.м
9		Битум строительный											
		БН 70/30 ГОСТ 6617-76	4,0	4,0	4,0	4,0	4,0	4,0	4,0	4,0			кг на $1м^2$

2.210-1.10-46

Лист 2

23058 47

Инв. № подл.	Подп. и дата	Взам. инв. №

Пров.
Нач.
Н.контр.
Кол. уч.

Марка	Обозначение	Наименование	Кол. на деталь ТД									Масса ед. кг	Примечание
			64	65	66	67	68	69	70	71	72		
		Детали											
МС-1	1.030.1-1.4-1.270	Изделие соединительное	1	1	1								
МС-37	6.100.060.160	Изделие соединительное											
		Полоса $\frac{Б-2Бх100\ ГОСТ103-76*}{ВСт3сп5\ ГОСТ535-79*}$											
		$\ell = 160$				1	1	1	1			0,71	Б4
		Материалы											
1		Цементный раствор											
		состава 1:2											
		для толщины панелей:											
		250 мм	0,004	0,004	0,004	0,004	0,004	0,004	0,004	0,004	0,004		$м^3$ на 1п.м.
		350 мм	0,006	0,006	0,006	0,006	0,006	0,006	0,006	0,006	0,006		$м^3$ на 1п.м
2		Цементный раствор М100	0,003	0,003	0,003								$м^3$ на 1п.м

Нач.отд.	Греков	Подп.
Н.контр.	Мадоян	"
Гл.инж.отд.	Шахова	"
Рук.гр.	Мадоян	"
Ст.техн.	Шишкина	"

2.210-1.10-47

Спецификация на деталь ТД64...ТД72

Стадия	Лист	Листов
Р	1	2

ЦНИИЭП учебных зданий

Марка	Обозначение	Наименование	Кол. на деталь ТД.									Масса ед.кг	Примечание
			64	65	66	67	68	69	70	71	72		
3		Цементный раствор М100	0,01	0,02	0,01	0,02	0,02	0,01	0,01				$м^3$ на 1п.м
4		Прокладка резиновая											
		пористая уплотняющая											
		ГОСТ 19177-81	1,05	1,05	1,05	1,05	1,05	1,05	1,05	1,05	1,05		м на 1п.м.
5		Мастика герметизирующая											
		нетвердеющая строительная											
		ГОСТ 14791-79	0,5	0,5	0,5	0,5	0,5	0,5	0,5	0,5	0,5		кг на 1п.м
6		Цементный раствор М100											
		для толщины панелей:											
		250 мм								0,021	0,021		$м^3$
		350 мм								0,031	0,031		$м^3$
7		Битум строительный											
		БН 70/30 ГОСТ6617-76								4,0	4,0		кг на 1п.м

23058

gost.e-ecolog.ru

2.210-1.10-47 Лист 2