ГОСУДАРСТВЕННЫЙ КОМИТЕТ ПО ГРАЖДАНСКОМУ СТРОИТЕЛЬСТВУ И АРХИТЕКТУРЕ
ПРИ ГОССТРОЕ СССР

ТИПОВЫЕ КОНСТРУКЦИИ И ДЕТАЛИ ЗДАНИЙ И СООРУЖЕНИЙ

СЕРИЯ 2.210-1

ДЕТАЛИ ЦОКОЛЯ И СТЕН ПОДВАЛА ОБЩЕСТВЕННЫХ ЗДАНИЙ

Выпуск 9

Внутренние стены цокольного этажа и подвала каркасно-панельных зданий

13581

НАСТОЯЩАЯ ПРОЕКТНАЯ ДОКУМЕНТАЦИЯ МОЖЕТ БЫТЬ ИСПОЛЬЗОВАНА ТОЛЬКО В КАЧЕСТВЕ СПРАВОЧНОГО МАТЕРИАЛА ПРИ РАЗРАБОТКЕ КОНКРЕТНОГО ПРОЕКТА (ОСНОВАНИЕ- ПИСЬМО ГОССТРОЯ РОССИИ ОТ 17.03.99 № 5-11/30)

gost.e-ecolog.ru

ГОСУДАРСТВЕННЫЙ КОМИТЕТ ПО ГРАЖДАНСКОМУ СТРОИТЕЛЬСТВУ И АРХИТЕКТУРЕ
ПРИ ГОССТРОЕ СССР

ТИПОВЫЕ КОНСТРУКЦИИ И ДЕТАЛИ ЗДАНИЙ И СООРУЖЕНИЙ

СЕРИЯ 2.210-1

ДЕТАЛИ ЦОКОЛЯ И СТЕН ПОДВАЛА ОБЩЕСТВЕННЫХ ЗДАНИЙ

Выпуск 9

Внутренние стены цокольного этажа и подвала каркасно-панельных зданий

УТВЕРЖДЕНЫ
и введены в действие
приказом Государственного
комитета по гражданскому
строительству и архитектуре
при Госстрое СССР
с 1 марта 1976г.
приказ №41 от 11 февраля 1976г.

СОГЛАСОВАНО:

Гл. инж. ин-та	А. Ляхович
Нач. отд.	В. Грехов
Гл. спец. отд.	З. Шахова
Рук. группы	О. Мадоян

ЦНИИЭП учебных зданий
г. Москва

	лист.	стр.
Содержание	С1	3
Пояснительная записка	П1÷П3	4÷6
Маркировка деталей внутренних стен цокольного этажа и подвала при устройстве техподполья глубиной 2.0м и подвалов глубиной 2.90; 3.30; 3.60 и 4.20м	1	7
Маркировка деталей внутренних стен цокольного этажа и подвала с перепадами высот подземной части и детали установки гипсобетонной перегородки на фундамент.	2	8
Деталь 1 и 2.	3	9
Деталь 3.	4	10
Деталь 4.	5	11
Деталь 5.	6	12
Детали 6 и 7.	7	13

А. Ляхович
В. Греков
Э. Шахова
О. Мадоян
гл. инж. ин-та
нач. отдела
гл. спец. отд.
рук. группы
ЦНИИ ЭП учебных зданий г. Москва

ТД	Содержание	серия 2.210-1	
1975г.		Выпуск 9	лист С1

13581 3

Пров: Опекунов 08.06.87г.

Коп:

В настоящий выпуск включены детали внутренних стен цокольного этажа и подвала каркасно-панельных зданий высотой до 12 этажей, решаемых в конструкциях связевого каркаса серии ИИ-04 с сеткой колонн 6×6; 6×4.5 и 6×3 м и сечением колонн 30×30 и 40×40 см.

Типовые детали альбома, кроме детали 7, разработаны для зданий I÷IV степени огнестойкости; типовая деталь 7 для зданий II÷IV степени огнестойкости.

Типовые детали предназначены для применения в проектировании и строительстве зданий, возводимых в районах с расчетной наружной температурой воздуха -20°; -30°; -40°С и обычными геологическими условиями с уровнем грунтовых вод ниже отметки заложения фундамента. Относительная влажность воздуха помещений техподполий и подвалов принята до 60% расчётная температура внутреннего воздуха до +16°С.

В случае устройства в подвале помещений с более высокими теплотехническими требованиями в конкретном проекте необходимо в пределах этого помещения по наружной грани внутренней стены укладывать дополнительную кирпичную стену.

Для удобства подбора и отыскания в альбоме необходимых деталей на листах 1÷3 даны чертежи маркировки типовых деталей внутренних стен цокольного этажа и подвала для различных планировочных решений подземной части здания.

Представленные в альбоме на листах 1÷3 фрагменты подземной части зданий не являются техническими решениями для применения в проектах и даны только для маркировки и удобства подбора типовых деталей.

На данных чертежах для группы типовых деталей, замаркированных на одном узле фрагмента даны примечания, объясняющие различие деталей в зависимости от конструктивных решений.

В альбоме разработаны типовые детали внутренних стен цокольного этажа и подвала при устройстве техподполий глубиной 2м и подвалов глубиной 2.9; 3.3; 3.6 и 4.2м без перепадов и с перепадами высот подземной части здания и деталь установки гипсобетонной перегородки на фундамент.

Гл. инж. ин-та	А. Ляхович
Нач. отд.	В. Грехов
Гл. спец. отд.	З. Шахова
Рук. гр. инж.	О. Мадоян

ЦНИИЭП учебных зданий г. Москва

ТД 1975

Пояснительная записка.

Серия 2.210-1

Выпуск 9 | Лист П1

Детали крепления панелей цоколя по низу и детали крепления панелей подвала принимать по серии 2.210-1, выпуск за исключением примечания к данным деталям, которое следует читать так: гидроизоляцию от капиллярной влаги выполнять до середины толщины конструкции пола, а при наличии гидроизоляции в конструкции пола до ее верха. На маркировочных схемах в двойном кружке даны ссылки на соответствующие детали серии 2.210-1, выпуск

Типовые детали крепления диафрагм жесткости, вентблоков - стенок жесткости, вентблоков и гипсобетонных перегородок между собой и к элементам здания в подземной части. Здания не отличаются от деталей крепления в надземной части и в данном альбоме не разработаны.

Детали крепления диафрагм жесткости принимать по серии ИИ-04-10, выпуск 5, вентблоков - стенок жесткости и вентблоков по серии , выпуск , гипсобетонных перегородок по серии 2.230-1, выпуск .

Техподполье принять глубиной -2.0м., подвалы- глубиной -2,9; -3,3; -3.6 и -4.2м.

Типовые детали внутренних стен цокольного этажа и подвала решены с использованием цокольных и подвальных панелей.

При перепадах высот подземной части здания отверстия во внутренней стене между цокольной панелью и перекрытием на отметке ±0.00 заделываются кирпичной кладкой (тд 3, 4, 5, 6).

Монтаж внутренних стен цокольного этажа и подвала производить одновременно с монтажом каркаса. При этом необходимо учитывать, что засыпку грунта в местах перепада высот подземной части здания производить только после монтажа перекрытия над техподпольем или подвалом.

Указания по монтажу панелей стен, заполнение стыков панелей стен подвала и гидроизоляции от капиллярной влаги см. рабочие чертежи серии 2.210-1, выпуск 7.

Вертикальные и горизонтальные стыки цокольных панелей заполнять цементным раствором марки 100.

Гл. инж. ин-та А. Ляхович
Нач. отд. В. Трекова
Гл. спец. отд. З. Шахова
Рук. гр. инж. В. Мядзюн

ЦНИИЭП учебных зданий г. Москва

Панели стен подвала устанавливать на фундаменты на цементном растворе состава 1:2.

Указания по приготовлению, транспортировке и укладке цементного раствора см. серию ИИ-04-5 дополнение к выпуску 4.

При разработке проектов с применением рабочих чертежей типовых деталей на чертежах проекта делать выноски с указанием номера серии, выпуска и применяемой детали по следующему образцу:



В числителе указан номер серии;

В знаменателе: первое число- номер выпуска данной серии;

второе число- номер типовой детали.

Обозначения типовых деталей на чертежах проектов в отличие от прочих деталей обводятся двойным кружком.

В проекте или серии проектов составляется сводная спецификация применяемых типовых деталей.

В данном альбоме приняты следующие обозначения:



№ Типовой детали.
№ листа.

Гл.инж.ин-та	А.Ляхович
Нач.отдела	В.Грекова
Гл.спец.отд.	З. Шахова
Рук.гр. инж.	С. Мадоян

ЦНИИЭП учебных зданий г. Москва

ТД 1975

Пояснительная записка

Серия 2.210-1

Выпуск 9 | Лист ПЗ

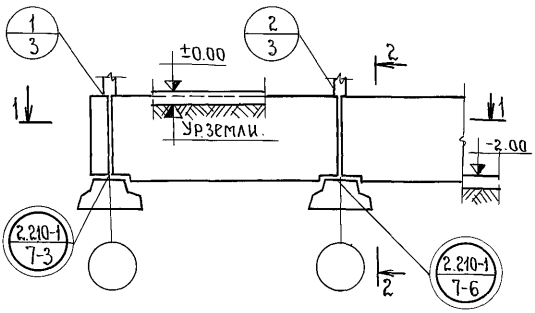

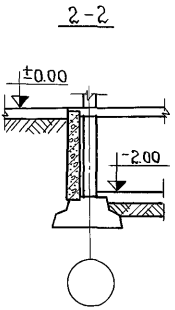

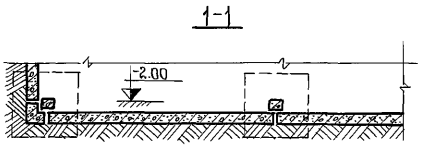

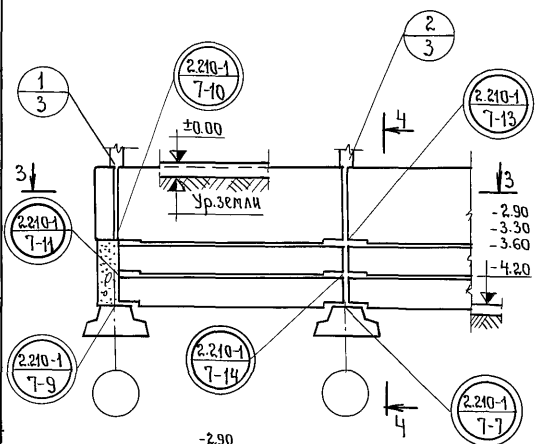

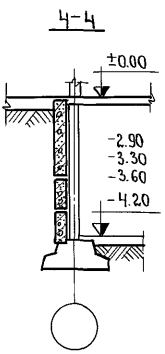

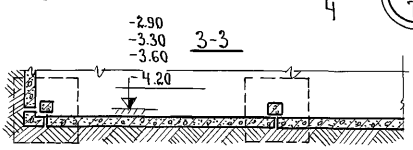

Гл. инж. ин-та				
Нач. отдела	подп.	А. Ахович	Техник	подп.
Гл. спец. отд.	»	В. Греков	Проверил	»
Рук. группы	»	З. Ихахова	Копировал	»
Ст. инженер	»	О. Мадоян		
		Е. Бесценная		

ЦНИИЭП учебных зданий г. Москва.	О. Шишкина	
	О. Мадоян	
	Н. Гребенкова	

ТД 1975

Маркировка деталей внутренних стен цокольного этажа и подвала при устройстве техподполья глубиной 2.0м. и подвалов глубиной 2.90; 3.30; 3.60 и 4.20м.

Серия 2.210-1

Выпуск 9 | Лист 1

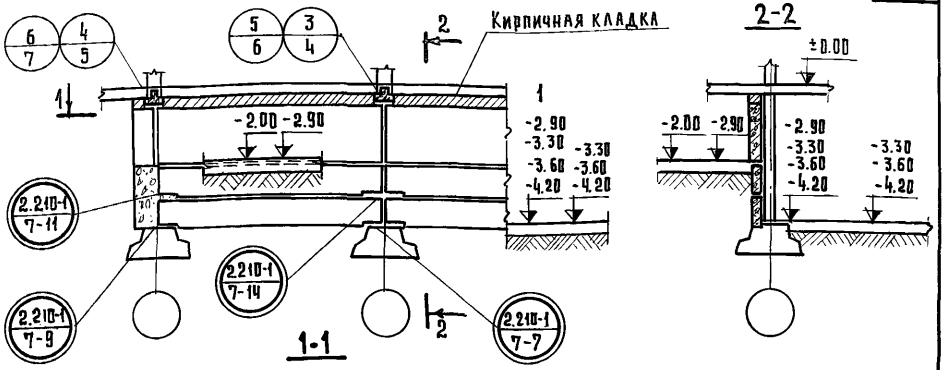

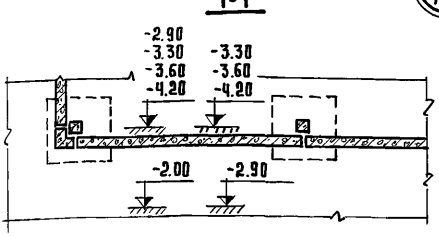

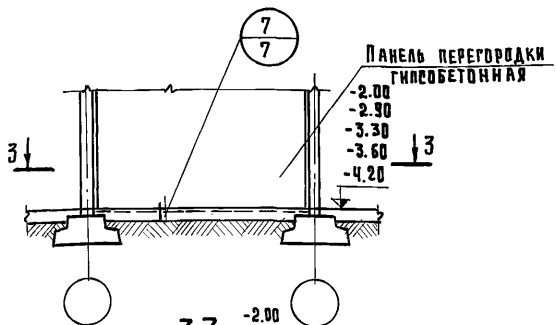

Примечание:

ТД3 и ТД4 даны для поперечного расположения рам каркаса; ТД 5 и ТД 6 - для продольного расположения.
На схеме условно показано поперечное расположение рам каркаса.

Гл. инж. ин-та	А. Кяхович	Техник О. Шишкина
Нач. отд.	В. Греков	Проверил О. Мадоян
Гл. спец. отд.	Э. Шахова	
Рук. группы	О. Мадоян	
Ст. инженер	Е. Бесценная	

ЦНИИЭП учебных зданий г. Москва

ТД 1975

Маркировка деталей внутренних стен цокольного этажа подвала с перепадами высот подземной части и детали установки гипсобетонной перегородки на фундамент

Серия 2.210-1

Выпуск 9 | Лист 2

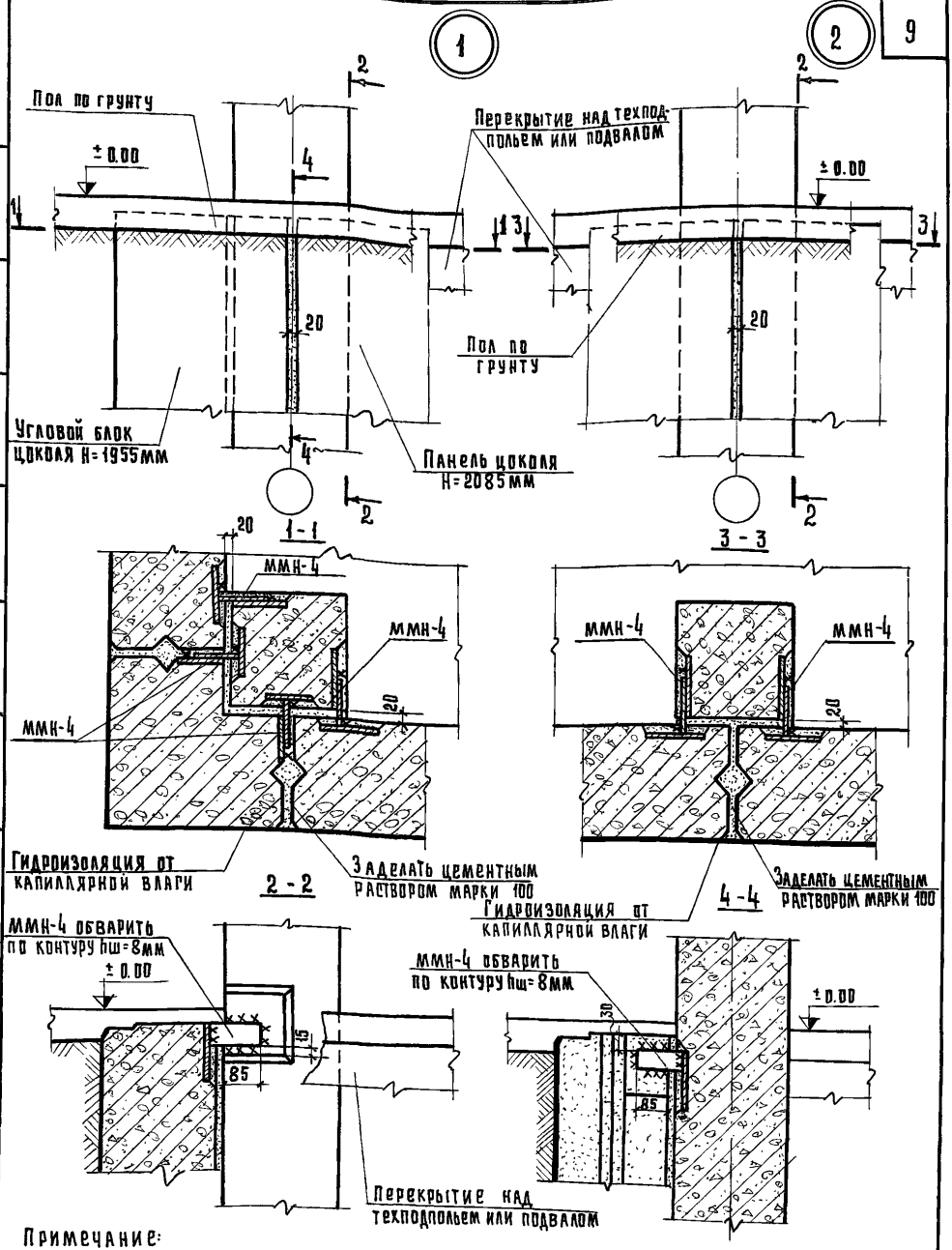

Примечание:

ММН-4 выполнять из стали ГОСТ 103-57* длина 120мм, сечение-10×50мм, вес детали 0,47кг.

Гл. инж. ин-та	А. Ляхович	Чертежник	О. Шишкина
Нач. отд.	В. Грекова	Проверил	Л. Мадоян
Гл. спец. отд.	З. Шахова		
рук. группы	Л. Мадоян		
ст. инж.	Е. Бесценная		

ЦНИИЭП учебных зданий г. Москва

ТД 1975

Детали 1 и 2

Серия 2.210-1

Выпуск 9 | Лист 3

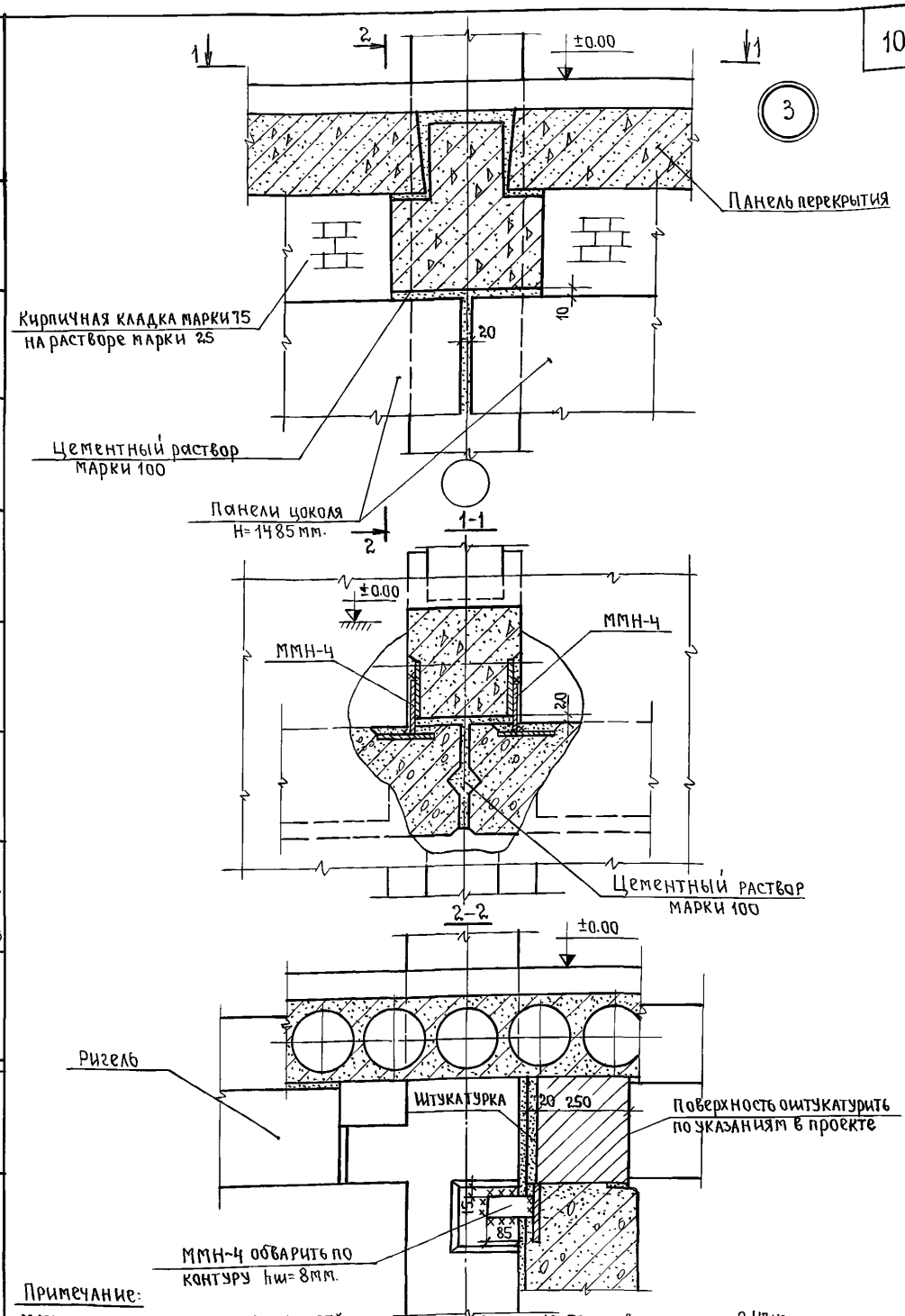

Примечание:

ММН-4 выполнять из стали ГОСТ 103-57* длина 120мм, сечение-10×50мм, вес детали 0.47кг.

Гл. инж. ин-та	подп.	А. Ляхович	Проверил	подп.	О. Мадоян
Нач. отдела	»	В. Греков	Копировал	»	Н. Гребенькова
Гл. спец. отд.	»	Э. Шахова			
Рук. группы	»	О. Мадоян			
Ст. инженер	»	Е. Бесценная			

ЦНИИЭП учебных зданий г. Москва.

ТД 1975	Деталь 3.	Серия 2.210-1	
		Выпуск 9	Лист 4

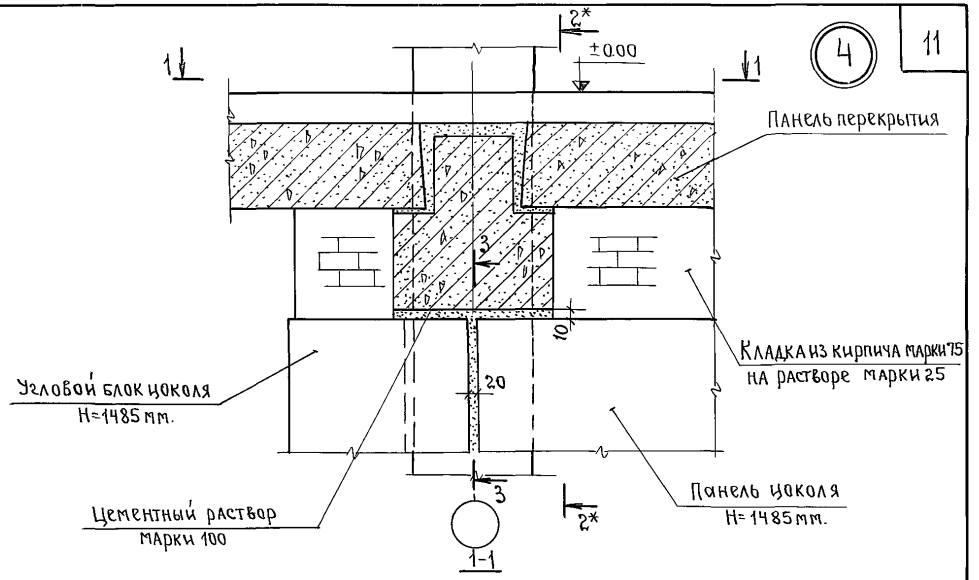

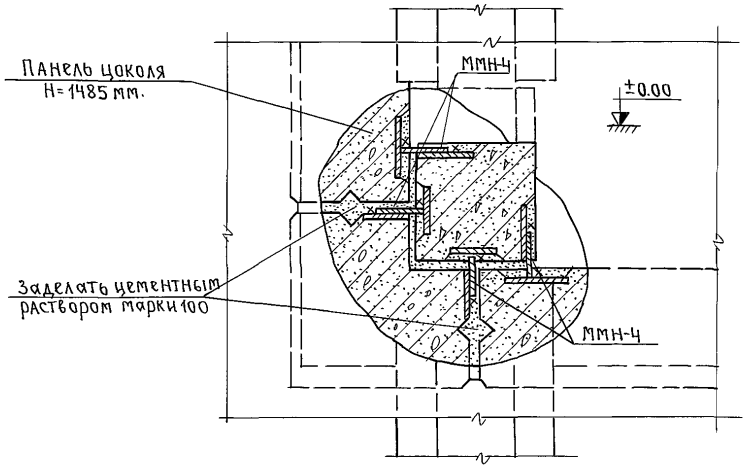

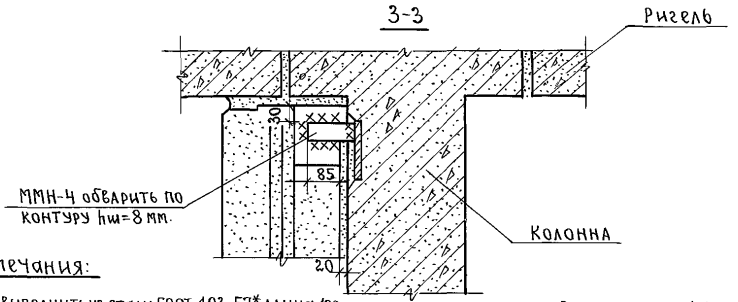

Примечания:

1. ММН-4 выполнить из стали ГОСТ 103-57* длина 120 мм, сечение -10×50 мм, все детали 0.47 кг.
2. Разрез 2*-2* см. зеркально разрезу 2-2 на листе 4.

Гл. инж. ин-та	подп.	Техник	подп.
Нач. отдела	»	Копировал	»
Гл. спец. отд.	»		
Рук. группы	»		
Ст. инженер	»		
А. Ляхович		О. Шишкина	
В. Грекова			
Э. Шахова			
О. Мадоян			
Е. Бесценная			

ЦНИИЭП учебных зданий г. Москва.

ТД 1975

Деталь 4.

Серия 2.210-1

Выпуск 9 | Лист 5

5

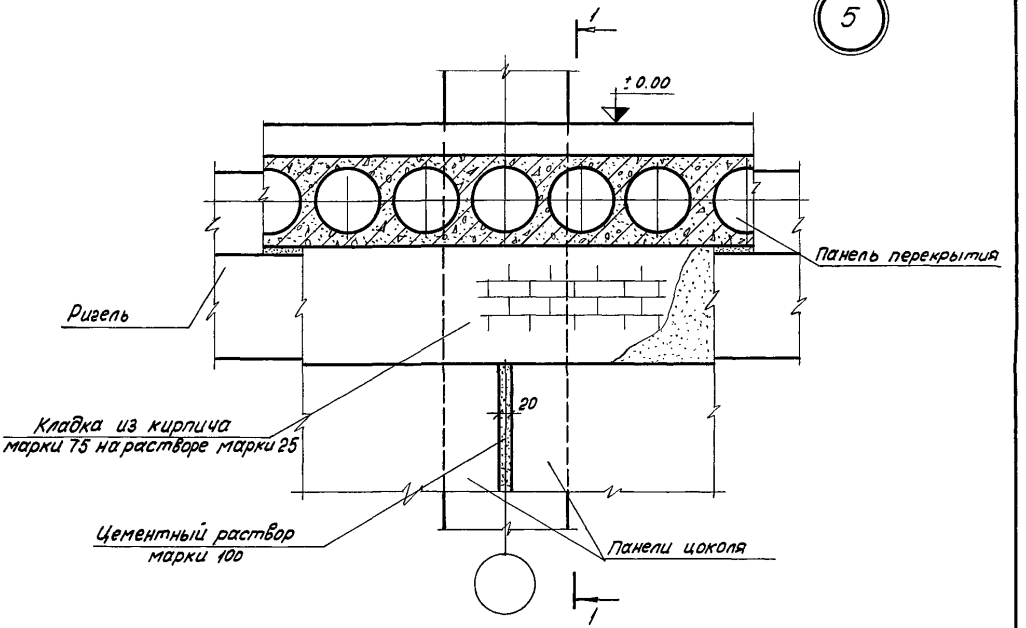

1-1

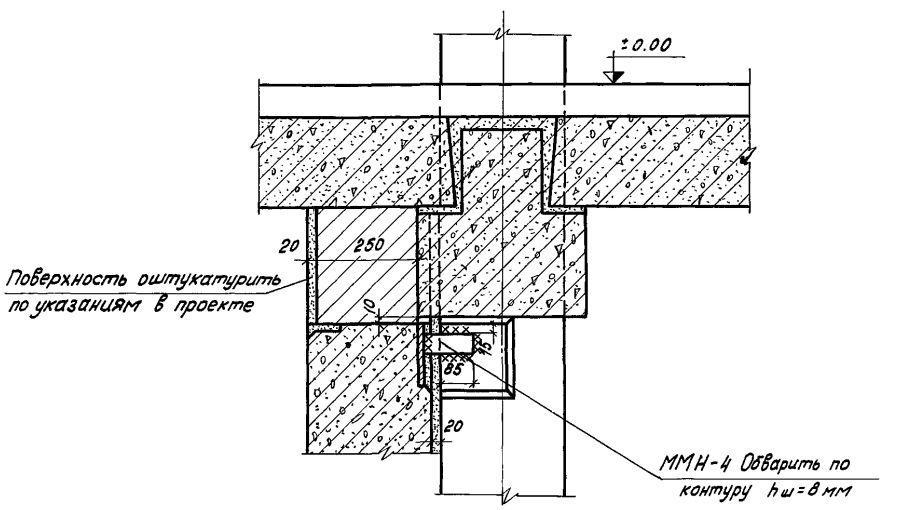

Примечание:

ММН-4 выполнять из стали ГОСТ 103-57* длина 120 мм, сечение - 10×50 мм, вес детали 0,47 кг.

Гл. инж. пр-та			
Нач. отдела	А. Яхович	Техник	О. Шишкина
Гл. спец. отд.	В. Грехов	Копировал	
Рук. группы	Э. Шагова		
Ст. инженер	О. Маврин		
	Е. Бесценная		

ЦНИИЭП учебных зданий г. Москва

ТД 1975

Деталь 5

Серия 2.210-1

Выпуск 9 | Лист 6

13581 12

6

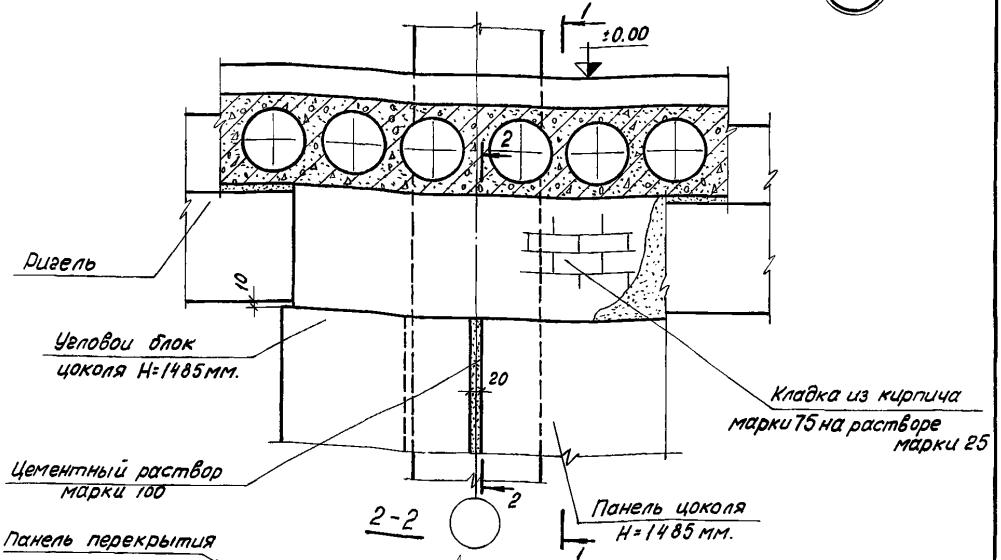

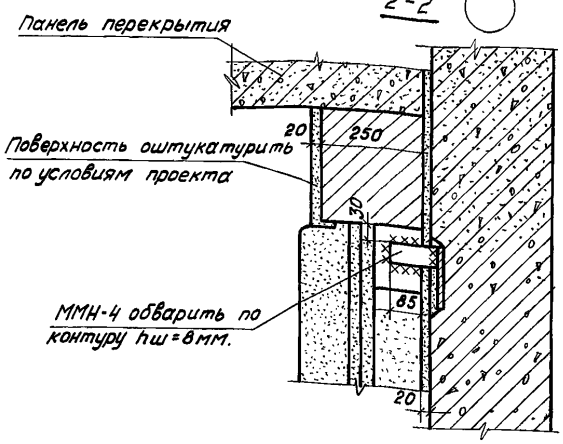

7

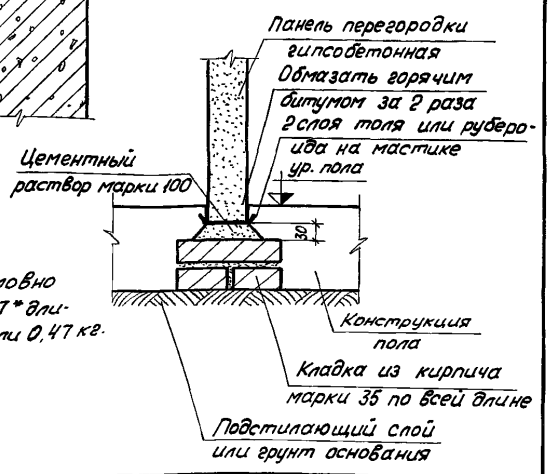

Примечания:

1. Разрез 1-1см. на листе 6.
2. На ТД7 конструкция пола показана условно
3. ММН-4 выполнить из стали ГОСТ 103-57* длина 120 мм, сечение - 10×50 мм, вес детали 0,47 кг.

Гл. инж. ин-та	А. Яхович	
Нач. отдела	В. Греков	Техник
Гл. спец. отд.	З. Шахова	Копировал
Рук. группы	О. Матвеян	
Ст. инженер	Е. Бесценная	

ЦНИИЭП учебных зданий г. Москва

ТД

Детали 6 и 7.

Серия 2.210-1	
Выпуск 9	Лист 7

13581 (13)

gost.e-ecolog.ru