ГОСУДАРСТВЕННЫЙ КОМИТЕТ ПО ГРАЖДАНСКОМУ СТРОИТЕЛЬСТВУ И АРХИТЕКТУРЕ
ПРИ ГОССТРОЕ СССР
ЦНИИЭП ЖИЛИЩА

ТИПОВЫЕ КОНСТРУКЦИИ И ДЕТАЛИ ЗДАНИЙ И СООРУЖЕНИЙ

СЕРИЯ 2.110-1

ДЕТАЛИ ФУНДАМЕНТОВ ЖИЛЫХ ЗДАНИЙ

ВЫПУСК 2

СВАЙНЫЕ ФУНДАМЕНТЫ

Настоящая проектная документация может быть использована только в качестве справочного материала при разработке конкретного проекта (Основание - письмо Госстроя России от 17.03.99 №5-11/30)

11450

gost.e-ecolog.ru

Пров. Опекунов 23.04.86г Коп. [illegible]

ГОСУДАРСТВЕННЫЙ КОМИТЕТ ПО ГРАЖДАНСКОМУ СТРОИТЕЛЬСТВУ И АРХИТЕКТУРЕ
ПРИ ГОССТРОЕ СССР
ЦНИИЭП жилища

ТИПОВЫЕ КОНСТРУКЦИИ И ДЕТАЛИ ЗДАНИЙ И СООРУЖЕНИЙ

СЕРИЯ 2.110-1

ДЕТАЛИ ФУНДАМЕНТОВ ЖИЛЫХ ЗДАНИЙ

ВЫПУСК 2

СВАЙНЫЕ ФУНДАМЕНТЫ

РАЗРАБОТАНЫ
ЦНИИЭП жилища

Утвержден и введен в действие Государственным комитетом по гражданскому строительству и архитектуре при Госстрое СССР с 1 ноября 1971г.
Приказ №131 от 22 июля 1971 г.

Пояснительная записка	П-1 ÷ П-4	4-7
Свайные фундаменты для зданий из кирпича и крупных блоков		
Схема монолитного железобетонного ростверка для зданий из кирпича и крупных блоков. Маркировка деталей.	1	8
Свайный фундамент под наружную стену в зданиях из кирпича и крупных блоков с техническим подпольем. Деталь 1	2	9
Свайный фундамент под наружную стену в зданиях из кирпича, с цоколем из бетонных блоков с полупроходным каналом. Деталь 2.	3	10
Свайный фундамент под наружную стену в зданиях из кирпича и крупных блоков с непроходным каналом. Деталь 3.	4	11
Свайный фундамент под внутреннюю стену в зданиях из кирпича и крупных блоков с техническим подпольем. Деталь 4.	5	12
Свайный фундамент под внутреннюю стену в зданиях из кирпича и крупных блоков с полами по грунту. Деталь 5.	6	13
Свайный фундамент под внутреннюю стену в зданиях из кирпича и крупных блоков с техническим подпольем. Деталь 6.	7	14
Свайный фундамент под стену лестничной клетки в зданиях из кирпича и крупных блоков с техническим подпольем. Деталь 7.	8	15
Свайный фундамент под стену лестничной клетки в зданиях из кирпича и крупных блоков с полами по грунту. Деталь 8.	9	16
Свайный фундамент под стену лестничной клетки в зданиях из кирпича и крупных блоков с техническим подпольем. Деталь 9	10	17
Свайный фундамент под стену лестничной клетки в зданиях из кирпича и крупных блоков с полами по грунту. Деталь 10.	11	18
Свайный фундамент под внутреннюю стену в местах температурного шва в зданиях из крупных блоков с техническим подпольем. Деталь 11.	12	19
Свайный фундамент под внутреннюю стену в местах температурного шва в зданиях из крупных блоков с полами по грунту. Деталь 12.	13	20
Свайные фундаменты для крупнопанельных зданий		
План раскладки балок ростверка для крупнопанельного дома с поперечными несущими стенами. Маркировка деталей.	14	21
Свайный фундамент под наружную стену в крупнопанельных зданиях. Деталь 13.	15	22
Свайный фундамент под внутреннюю стену в крупнопанельных зданиях. Деталь 14.	16	23
Свайный фундамент в месте температурного шва в крупнопанельных зданиях. Деталь 15.	17	24

Дата | Инв. N | Взамен

Согласовано: Шеренцис, Хоклов; Рук. сект. НСК, Рук. группы; Шатинская; Рук. группы; Криппа, Дыховичная, Смирнов, Шляпин, Росинский; Рук. отд. пр. раб., Гл. инж. пр. отд., Гл. констр. пр. отд., Рук. отд. констр., Гл. инж. пр-та

ЦНИИЭП жилища г. Москва

ТД	СВАЙНЫЕ ФУНДАМЕНТЫ	СЕРИЯ 2.110-1	
1971 г.	СОДЕРЖАНИЕ	Выпуск 2	Лист С-1

11450 3

Пров. Онекуров 23.04.86 Коп. [illegible]

Свайный фундамент под стену лестничной клетки в крупнопанельных зданиях. Деталь 16.	18	25
Узлы сопряжения балок ростверка. Детали с 17 по 22.	19	26
План раскладки балок ростверка для крупнопанельного дома с продольными несущими стенами. Маркировка деталей.	20	27
Свайный фундамент под внутренюю стену в крупнопанельных зданиях. Деталь 23.	21	28
Свайный фундамент в месте температурного шва в крупнопанельных зданиях. Деталь 24.	22	29
Свайный фундамент под стену лестничной клетки в крупнопанельных зданиях. Деталь 25.	23	30
Узел сопряжения балок ростверка. Деталь 26.	24	31
Узел сопряжения балок ростверка. Деталь 27.	25	32
Узел сопряжения балок ростверка Деталь 28.	26	33
Узел сопряжения балок ростверка. Деталь 29.	27	34

Дата | Инвент. № | Взамен

Согласовано: Шеренцис, Хохлов; Рук. сект. НСК, Рук. группы

Шатинская | Рук. группы

Криппа | Дыховичная | Смирнов | Шляпин | Росинский

Рук отд. пр раб | Гл. инж. пр. отд. | Гл. констр пр. отд | Рук. отд. констр. | Гл. инж. пр-та

ЦНИИЭП жилища г. Москва

ТД	СВАЙНЫЕ ФУНДАМЕНТЫ	СЕРИЯ 2.110-1	
1970г.	СОДЕРЖАНИЕ	Выпуск 2	Лист С2

11450 4

Пров. Олекарова 230486г Коп. [illegible]

Дата	Согласовано			Шатинская	Рук. группы	Криппа	Рук. отд. пр. раб.
Инвент. N	Рук. сект. НСК	Шеренцис				Дыховичная	Гл. инж. пр. отд.
Взамен	Рук. группы	Хохлов				Смирнов	Гл. конст. пр. отд.
						Шляпин	Рук. отд. конст.
						Росинский	Гл. инж. пр-та

ЦНИИЭП жилища г. Москва

Введение

Альбомы типовых деталей жилых и общественных зданий предназначаются для применения при проектировании и строительстве жилых и общественных зданий.

Альбомы типовых деталей жилых зданий, строящихся в обычных условиях, являются основными. Альбомы типовых деталей для общественных зданий в обычных условиях строительства и для жилых и общественных зданий, строящихся в особых условиях, содержат необходимые детали, дополняющие детали основных альбомов.

Альбомы типовых деталей содержат основные узлы конструкций. При проектировании в необходимых случаях возможно применение деталей, специфических для данного проекта.

Каждая серия альбомов типовых деталей состоит из одного или нескольких выпусков.

В каждом выпуске типовые детали имеют последовательную нумерацию и обозначены на листах цифрой в кружке.

При использовании альбомов типовых деталей непосредственно на строительство на монтажных чертежах проекта ставится марка в виде дроби в кружке, где в числителе указывается номер серии альбома, а в знаменателе – слева номер выпуска, справа – номер детали, например:

$$\frac{2.110-1}{1-40}$$

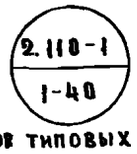

При использовании альбомов типовых деталей проектными организациями путем перекопирования деталей с внесением в необходимых случаях уточнений и дополнений детали маркируются по системе, принятой в разрабатываемом проекте.

По мере развития строительной техники альбомы типовых деталей пополняются новыми решениями путем замены устаревших деталей и узлов или издания дополнительных выпусков альбомов.

ТД	СВАЙНЫЕ ФУНДАМЕНТЫ	Серия 2.110-1	
1970	ПОЯСНИТЕЛЬНАЯ ЗАПИСКА	Выпуск 2	Лист П1

11450 5

Пров. [illegible] 23.04.86г Коп. [illegible]

СВАЙНЫЕ ФУНДАМЕНТЫ

В настоящем альбоме приведены конструктивные решения свайных фундаментов для 5-9-этажных жилых домов, предназначенных для строительства в обычных условиях. На деталях фундаментов даны типовые решения свайных фундаментов с монолитными и сборными ростверками для основных случаев (под несущие и ненесущие наружные и внутренние стены). Монолитные ростверки предназначаются для кирпичных и крупноблочных домов, сборные ростверки для крупнопанельных домов. При конкретной привязке к местным условиям уточняются толщина стен, отметки заложения и ширина ростверка, отметка технического подполья.

Для свайных фундаментов рекомендуется применять железобетонные сваи с ненапрягаемой и предварительно напряженной арматурой, приведенные в сериях 1.011-1, выпуск 1, 2, 3 и 1.011.-2, выпуск 1.

Верхние концы забивных железобетонных свай должны заделываться в монолитные ростверки или в сборные и монолитные оголовки. При точном погружении свай до проектной отметки головы свай заделываются на 200 мм в монолитный ростверк или в монолитные и сборные оголовки. В случае неточной забивки свай по вертикали их головы срубаются выше проектной отметки подошвы на 50 мм (при работе свай на вертикальные нагрузки), а концы оголенной продольной арматуры свай (длиной не менее 250) заделываются в монолитные ростверки или головки.

Глубина заложения подошвы ростверка должна назначаться в зависимости от конструктивных решений нулевого цикла и проекта планировки (наличия технического подполья, планировка срезкой или подсыпкой), а также высоты ростверка, определяемой расчетом.

Проектная марка бетона по прочности на сжатие для монолитного ростверка принимается не ниже „150", а для сборного не ниже „200". Высота железобетонного ростверка определяется по расчету, но должна быть не менее 300 мм. Ширина ростверка определяется конструктивно и должна быть при однорядном расположении свай не менее 400 мм.

При двухрядном расположении свай минимальная ширина монолитного ростверка определяется по формуле:

$$b = a + d + 10 \text{ см}$$

где: b – ширина ростверка;
a – расстояние между рядами свай;
d – наружный диаметр или сторона квадратного сечения сваи.

Бетонирование монолитного ростверка в зимних условиях производится в соответствии с указаниями СНиП II-В.1-62.

Подошву ростверка под наружными стенами каменных зданий рекомендуется, как правило, назначать на 0,1-0,15 м ниже планировочных отметок. При связных грунтах (глина, суглинок, супесы) под ростверком наружных стен следует укладывать слой шлака, щебня или крупнозернистого песка толщиной не менее 0,2 м, а под внутренними стенами слой тощего бетона, щебня или шлака толщиной не менее 0,1 м.

При наличии значительных уклонов в планировке допускается устройство уступов в подошве ростверка с разницей отметок не более 0,5 м.

Дата	Инв.№	Взамен	
Согласовано	Шеренцис	Хохлов	
Рук.сект. НСК	Рук.группы		
Шатинская			
Рук.группы			
Криппа	Дыховичная	Смирнов	Шляпин	Росинский
Рук.отд.пр.раб.	Гл.инж.пр.отд.	Гл.констр.пр.отд.	Рук.отд.констр.	Гл.инж.пр-та

ЦНИИЭП жилища г. Москва

ТД	СВАЙНЫЕ ФУНДАМЕНТЫ	СЕРИЯ 2.110-1	
1970 г.	ПОЯСНИТЕЛЬНАЯ ЗАПИСКА	Выпуск 2	Лист П2

11450 6

Пров. Олекарев 23.04.86г Коп. [illegible]

Отметка подошвы ростверка под наружными стенами крупнопанельных зданий должна назначаться в соответствии с принятой высотой цокольных панелей с учетом необходимости обеспечения технического подполья от промерзания.

Ростверки под внутренними стенами крупнопанельных зданий целесообразно устраивать непосредственно под перекрытием над техническим подпольем.

Балки ростверка для крупнопанельных домов приняты сборными железобетонными прямоугольного сечения.

Балки ростверка опираются на сваи через сборные или монолитные оголовки.

При монтаже балок должно быть обращено особое внимание на обеспечение плотного опирания балок ростверка на все расположенные под ними оголовки, для чего слой раствора, укладываемый на оголовок при монтаже балок ростверка, должен быть избыточным по отношению к окончательной толщине шва (после обжатия раствора)

Стыки между торцами балок ростверка замоноличиваются тяжелым бетоном марки „200" (на чертежах узлов сопряжения балок ростверка, монолитный бетон условно не показан).

Сопряжение балок ростверка с оголовками носит монтажный характер и осуществляется сваркой закладных деталей, предусмотренных в оголовках и балках ростверка, с помощью накладок, не менее чем в двух точках по длине балки.

В качестве материалов монтажных связей следует применять полосовую сталь группы марок Ст-3, поставляемую по группе „Б".

Сварку монтажных связей с закладными деталями следует производить качественными электродами типа Э-42 по ГОСТам 9466 и 9467-60.

В крупнопанельных зданиях с продольными несущими стенами соединение балок ростверка между собой осуществляется сваркой четырьмя фланговыми швами выпусков арматуры балок с помощью накладок. Высота сварного шва „hш" должна быть равна 0,25 диаметра арматуры балки и не менее 4 мм, ширина сварного шва „Bш" должна быть равна 0,5 диаметра арматуры и не менее 10 мм.

Стальные связи в стыках балок должны быть надежно защищены от коррозии слоем бетона или раствора толщиной не менее 20 мм. В тех случаях, когда стальные оцинкованные связи на строительстве соединяются при помощи сварки, они должны после сварки оцинковываться или покрываться протекторным цинковым грунтом.

Проведение металлизации, а также приготовление и нанесение грунта должно производиться в соответствии с требованиями СН 206-62 „Временные указания по антикоррозийной защите стальных закладных деталей и сварных соединений в крупнопанельных зданиях."

Дата	Инв №	Взамен
Согласовано	Шеренцис	
	Хохлов	
Рук сект НСК		
Рук группы		
Шатинская		
Рук. группы		
Криппа		
Дыховичная		
Смирнов		
Шляпин		
Росинский		
Рук. отд. пр. раб.		
Гл. инж. пр. отд.		
Гл. констр. пр. от.		
Рук. отд. констр.		
Гл. инж. пр-та		

ЦНИИЭП жилища г. Москва

ТД	СВАЙНЫЕ ФУНДАМЕНТЫ	СЕРИЯ 2.110-1	
1970 г.	ПОЯСНИТЕЛЬНАЯ ЗАПИСКА	Выпуск 2	Лист П3

11450 7

Пров. [signature] 23.04.86г Коп. [signature]

Перечень нормативных документов

1. СНиП II-Б. 5-67 * — Свайные фундаменты. Нормы проектирования.
2. СНиП III-Б. 6-62 — Фундаменты и опоры из свай и оболочек. Шпунтовые ограждения.
3. СНиП II-В. I-62 — Бетонные и железобетонные конструкции. Нормы проектирования.
4. СНиП I-Б. 3-62 — Фундаменты и опоры из свай и цилиндрических оболочек. Сборные конструкции.
5. Р 35-67 — Рекомендации по проектированию закладных деталей для сборных железобетонных конструкций.
6. СНиП I-В. 25-66 — Кровельные гидроизоляционные и пароизоляционные материалы на органических вяжущих.
7. СН 301-65 — Указания по проектированию гидроизоляции подземных частей зданий и сооружений.
8. ГОСТ 13579-68 — Блоки бетонные для стен подвалов.

| | | |

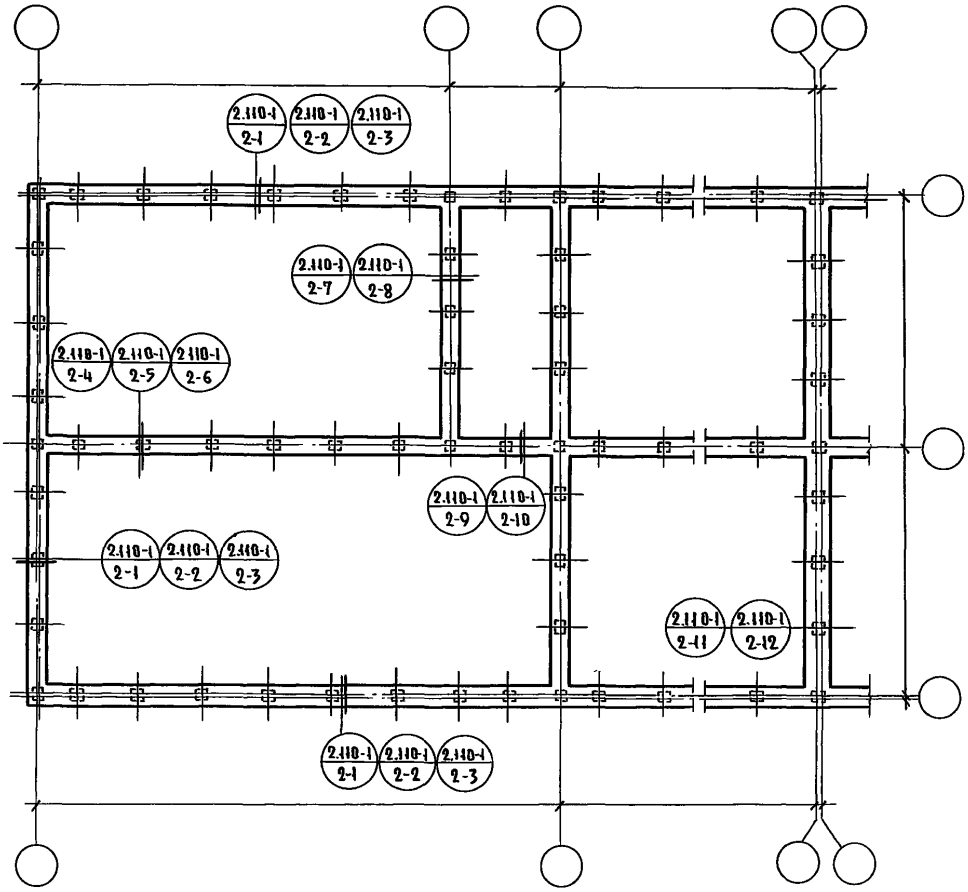

ТД	Схема монолитного железобетонного ростверка для зданий из кирпича и крупных блоков.	Серия 2.110-1	
1970	Маркировка деталей	Выпуск 2	Лист 1

11450 9

Пров. Опекунов 23.04.86г Коп.

ЦНИИЭП жилища г. Москва

Рук. отд. пр. раб. | Гл. инж. пр. отд. | Гл. констр. пр. отд. | Рук. отд. констр.

Криппа | Дыховичная | Смирнов | Шляпин

Гл. инж. пр-та | Рук. группы

Росинский | Шатинская

Согласовано: Рук. сект. ИСК | Рук. группы | Шеренцис | Аронова

Дата | Инв. № | Взамен

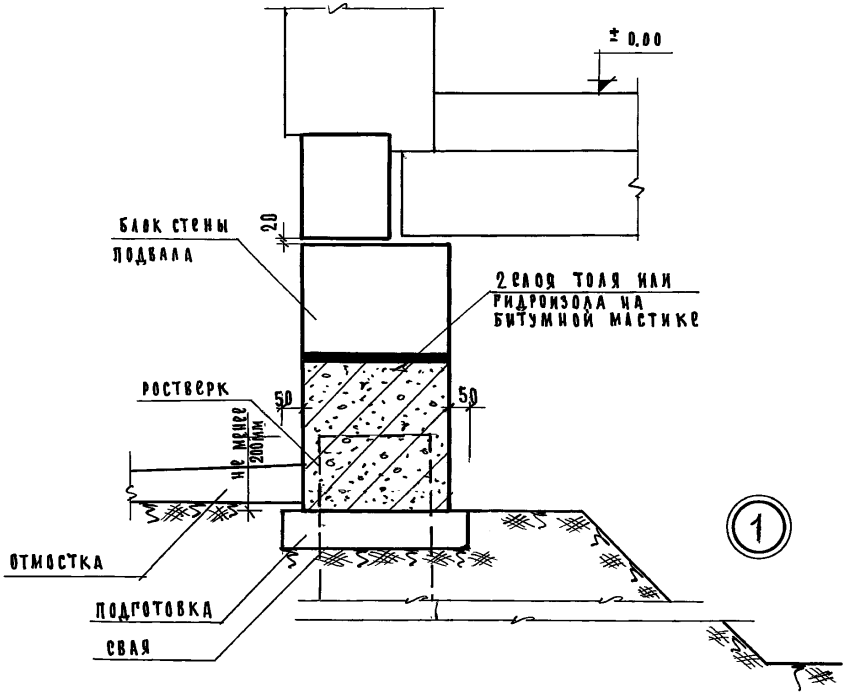

Примечания:

1. Монолитный ростверк выполнять из бетона марки не ниже „150". Марка бетона по морозостойкости не ниже „50"
2. Блоки стен подвала укладывать на растворе (марка раствора по проекту).
3. Устройство отмостки уточняется при привязке согласно деталям 52, 53, 54 серии 2.110-1 выпуск 1.
4. Поверхность откосов траншей утрамбовывается со щебнем.
5. Конструкцию подготовки см. пояснительную записку

ТД	Свайный фундамент под наружную стену в зданиях из кирпича и крупных блоков с техническим подпольем.	серия 2.110-1	
1970	Деталь 1	выпуск 2	лист 2

ЦНИИЭП училища г. Москва

Рук. отд. пр. раб.	А. Криппа	Гл. инж. пр-та	Н. Росинский
Гл. инж. пр. отд.	Н. Дыховичная	Рук. группы	М. Шатинская
Гл. констр. пр. отд.	Б. Смирнов		
Рук. отд. констр.	Е. Шляпин		

СОГЛАСОВАНО

Рук. сект. ИСК	А. Шерешис
Рук. группы	Р. Арюнова

ДАТА

ИНВЕНТ. №

ВЗАМЕН

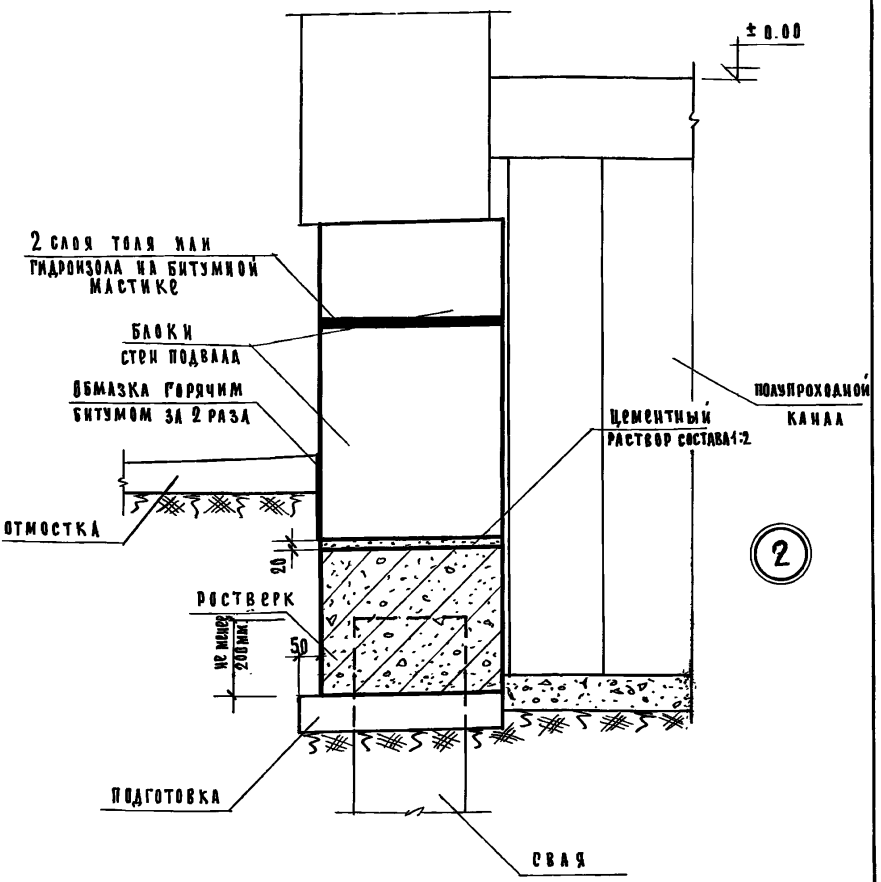

Примечания:

1. Монолитный ростверк выполнять из бетона марки не ниже „150" марка бетона по морозостойкости не ниже „50"
2. Блоки стен подвала укладывать на растворе (марка раствора по проекту).
3. Устройство отмостки уточняется при привязке согласно деталям 52, 53, 54. серии 2.110-1 выпуск 1.
4. Устройство полупроходного канала см. деталь 27. серии 2.110-1 выпуск 1
5. Конструкцию подготовки см пояснительную записку

ЦНИИЭП жилища г. Москва		ТД	Свайный фундамент под наружную стену в зданиях из кирпича и крупных блоков с полупроходным каналом.	серия 2.110-1	
		1970	Деталь 2	выпуск 2	лист 3

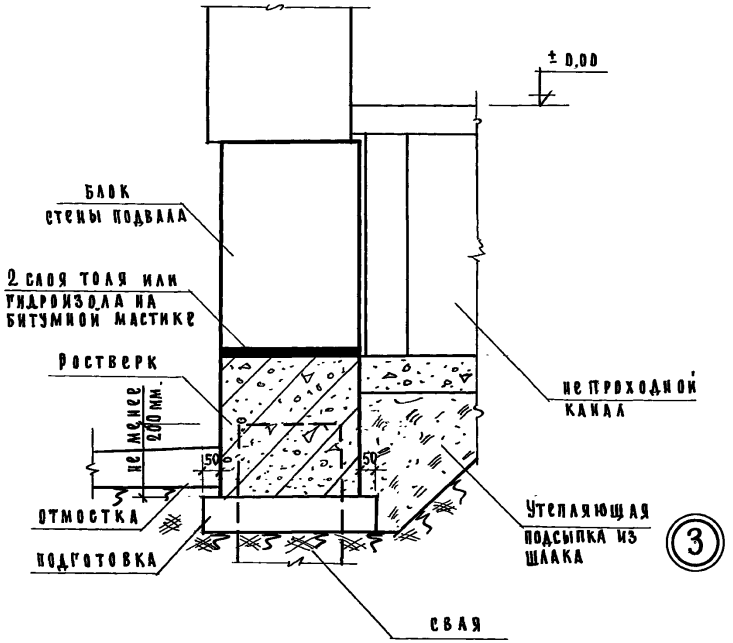

Примечания:

1. Монолитный ростверк выполнять из бетона марки не ниже „150". Марка бетона по морозостойкости не ниже „50"
2. Блоки стен подвала укладывать на растворе (марка раствора по проекту)
3. Устройство отмостки уточняется при привязке согласно деталям 52, 53, 54 серии 2.110-1 выпуск 1.
4. Устройство непроходного канала см. деталь 27 серии 2.110-1. выпуск-1.
5. Конструкцию подготовки см. пояснительную записку

ТД	Свайный фундамент под наружную стену в зданиях из кирпича и крупных блоков с непроходным каналом.	Серия 2.110-1	
1970	Деталь 3	Выпуск 2	Лист 4

11450 12

ЦНИИЭП жилища г. Москва

Рук. отдел. пр. раб.	А. Криппа	Гл. инж. пр-та	И. Росинский	Согласовано			Дата
Гл. инж. пр. отдел.	И. Дыховичная	Рук. группы	М. Шатинская	Рук. сект. иск	А. Шеренцис		Инвент. №
Гл. констр. пр. отд.	Б. Смирнов.	Ст. техник	А. Рафайлович	Рук. группы	Р. Аронова		Взамен
Рук. отд. констр.	Б. Шаяпин						

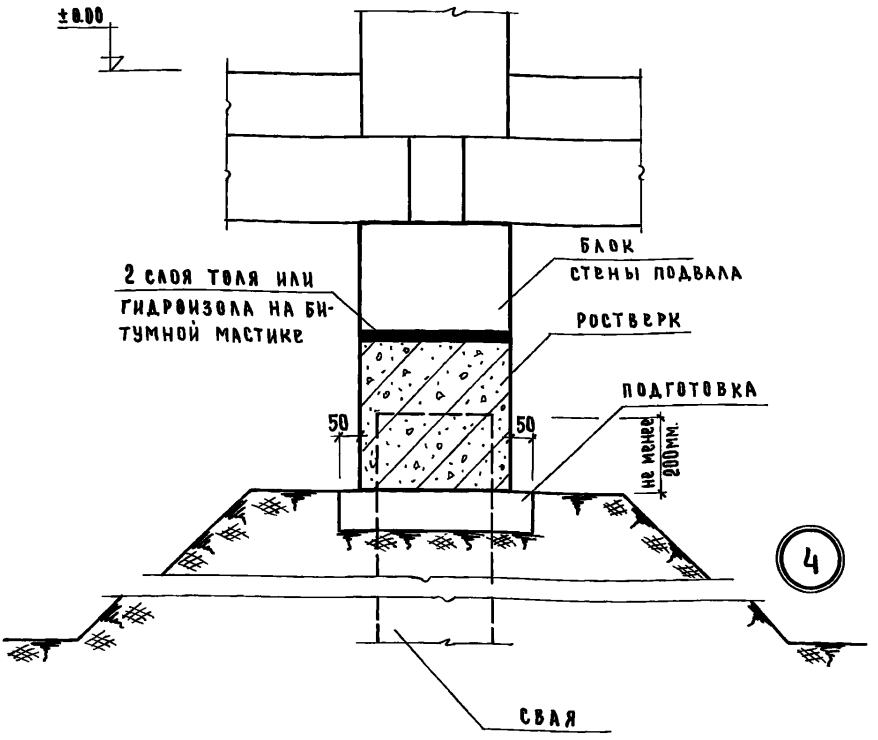

Примечания:

1. Монолитный ростверк выполнять из бетона марки не ниже „150". Марка бетона по морозостойкости не ниже „50".
2. Блоки стен подвала укладывать на растворе (марка раствора по проекту).
3. Поверхность откосов траншей утрамбовывается со щебнем.
5. Конструкцию подготовки см. пояснительную записку.

ТД	Свайный фундамент под внутреннюю стену в зданиях из кирпича и крупных блоков с техническим подпольем.	Серия 2.110-1	
1970	Деталь 4	Выпуск 2	Лист 5

11450 13

ЦНИИЭП жилища г. Москва

Рук. отд. пр. раб. | Гл. инж. пр. отд. | Гл. констр. пр. отд. | Рук. отд. констр.
А. Криппа | Н. Дыховичная | Б. Смирнов | Б. Шляпин
Гл. инж. пр-та | Рук. группы
Н. Росинский | М. Шатинская
Согласовано
Рук. сект. ИСК | Рук. группы
А. Шерентис | Р. Аронова
Дата | Инвент. № | Взамен

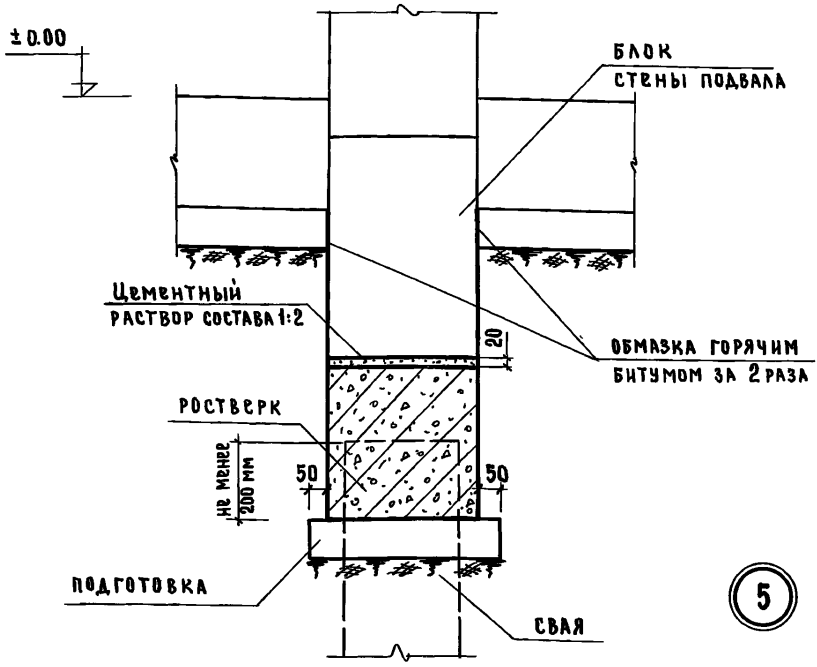

Примечания:

1. Монолитный ростверк выполнять из бетона марки не ниже „150". Марка бетона по морозостойкости не ниже „50".
2. Блоки стен подвала укладывать на растворе (марка раствора по проекту).
3. Конструкцию подготовки см. пояснительную записку.

ТД	Свайный фундамент под внутреннюю стену в зданиях из кирпича и крупных блоков с полами по грунту.	Серия 2.110-1	
1970	Деталь 5	Выпуск 2	Лист 6

11450 14

ЦНИИЭП жилища г. Москва

Рук. отд. пр. работ		А. Криппа	Гл. инж. пр-та		Н. Росинский	Согласовано		Дата
Гл. инж. пр. отдел		Н. Дыховичная	Рук. группы		М. Шатинская	Рук. сект. НСК	А. Шеренцис	Инвент. N
Гл. констр. пр. отд.		Б. Смирнов	Ст. техник		А. Рафайлович	Рук. группы	Р. Аронова	Взамен
Рук. отд. констр.		Б. Шляпин						

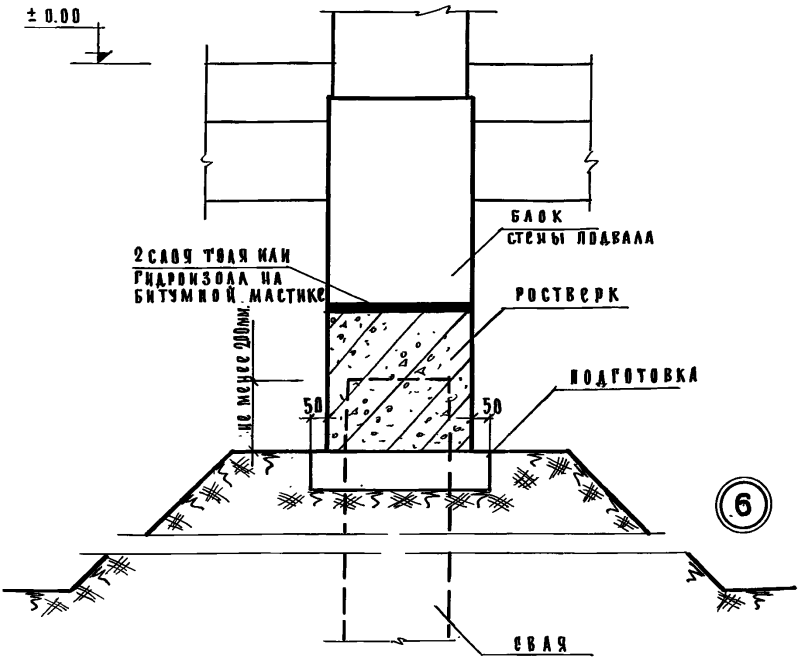

Примечания:

1. Монолитный ростверк выполнять из бетона марки не ниже „150". Марка бетона по морозостойкости не ниже „50"
2. Блоки стен подвала укладывать на растворе (марка раствора по проекту).
3. Поверхность откосов траншей утрамбовывается со щебнем.
4. Конструкцию подготовки см. пояснительную записку

| | | |

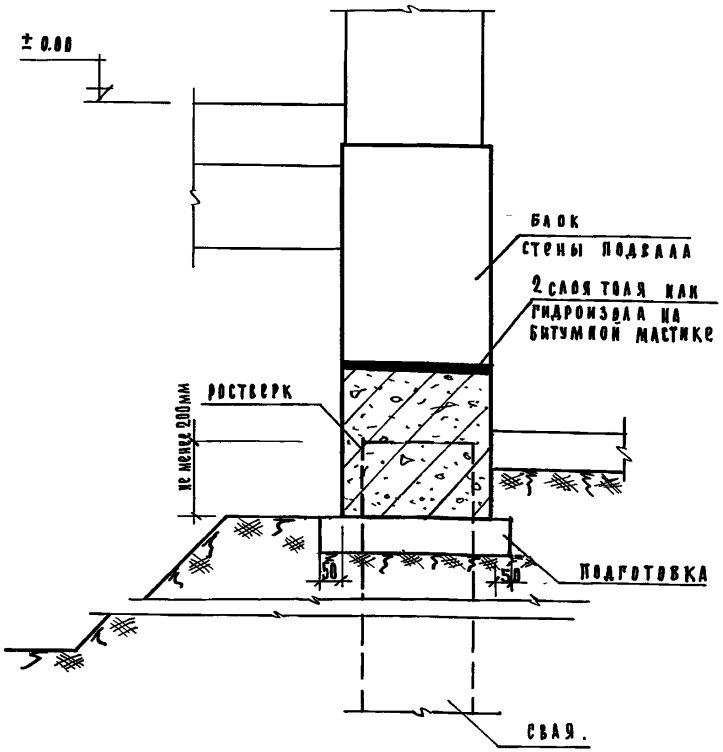

7

Примечания:

1. Монолитный ростверк выполнять из бетона марки не ниже „150."
   Марка бетона по морозостойкости не ниже „50"
2. Блоки стен подвала укладывать на растворе
   (марка раствора по проекту).
3. Поверхность откосов траншей утрамбовывается со щебнем.
4. Конструкцию подготовки см. пояснительную записку

ТД	Свайный фундамент под стену лестничной клетки в зданиях из кирпича и крупных блоков с техническим подпольем.	Серия 2.110-1	
1970	Деталь 7	Выпуск 2	Лист 8

11450 16

ЦНИИЭП жилища г. Москва

Рук. отд. пр. раб.		А. Криппа	Гл. инж. пр-та		Н. Росинский	Согласовано		Дата
Гл. инж. отдел.		Н. Дыховичная	Рук. группы		М. Шатинская	Рук. сект. иск	А. Шеренцис	Инвент. №
Гл. констр. пр. отд.		Б. Смирнов				Рук. группы	Р. Аронова	Взамен.
Рук. отд. констр.		Б. Шляпин						
Гл. инж. отд. конс.								

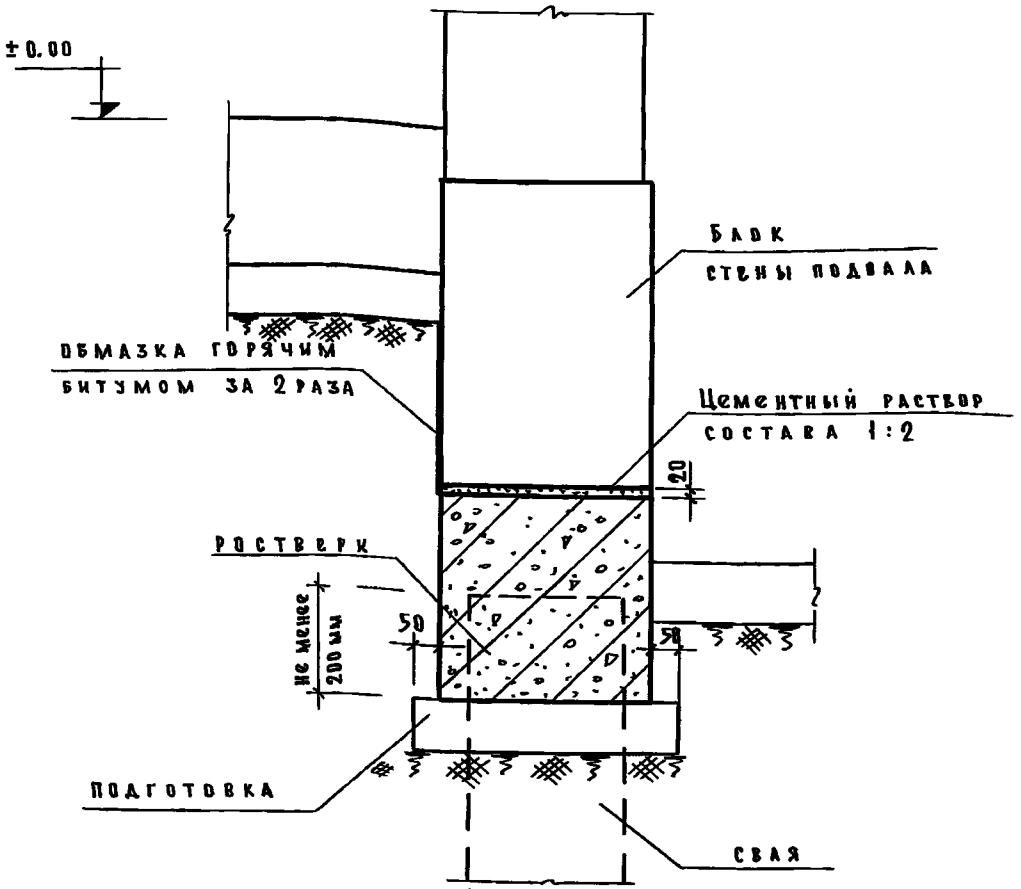

8

Примечания:

1. Монолитный ростверк выполнять из бетона марки не ниже „150". Марка бетона по морозостойкости не ниже „50".
2. Блоки стен подвала укладывать на растворе (марка раствора по проекту).
3. Конструкцию подготовки см. пояснительную записку.

ТД	Свайный фундамент под стену лестничной клетки в зданиях из кирпича и крупных блоков с полами по грунту.	Серия 2.110-1	
1970	Деталь 8	Выпуск 2	Лист 9

11450 17

Дата | Инв № | Взамен

Согласовано: Шеренцис, Аронова; Рук. сект. НСК, Рук. группы; Росинский, Шатинская, Рафайлович; Гл. инж. пр-та, Рук. группы, Ст. техник; Криппа, Дыховичная, Смирнов, Шляпин; Рук. отд. пр. раб., Гл. инж. пр. отд., Гл. констр. пр. отд., Рук. отд. констр.

ЦНИИЭП жилища г. Москва

Пров. [illegible] 23.04.86г. Коп. [illegible]

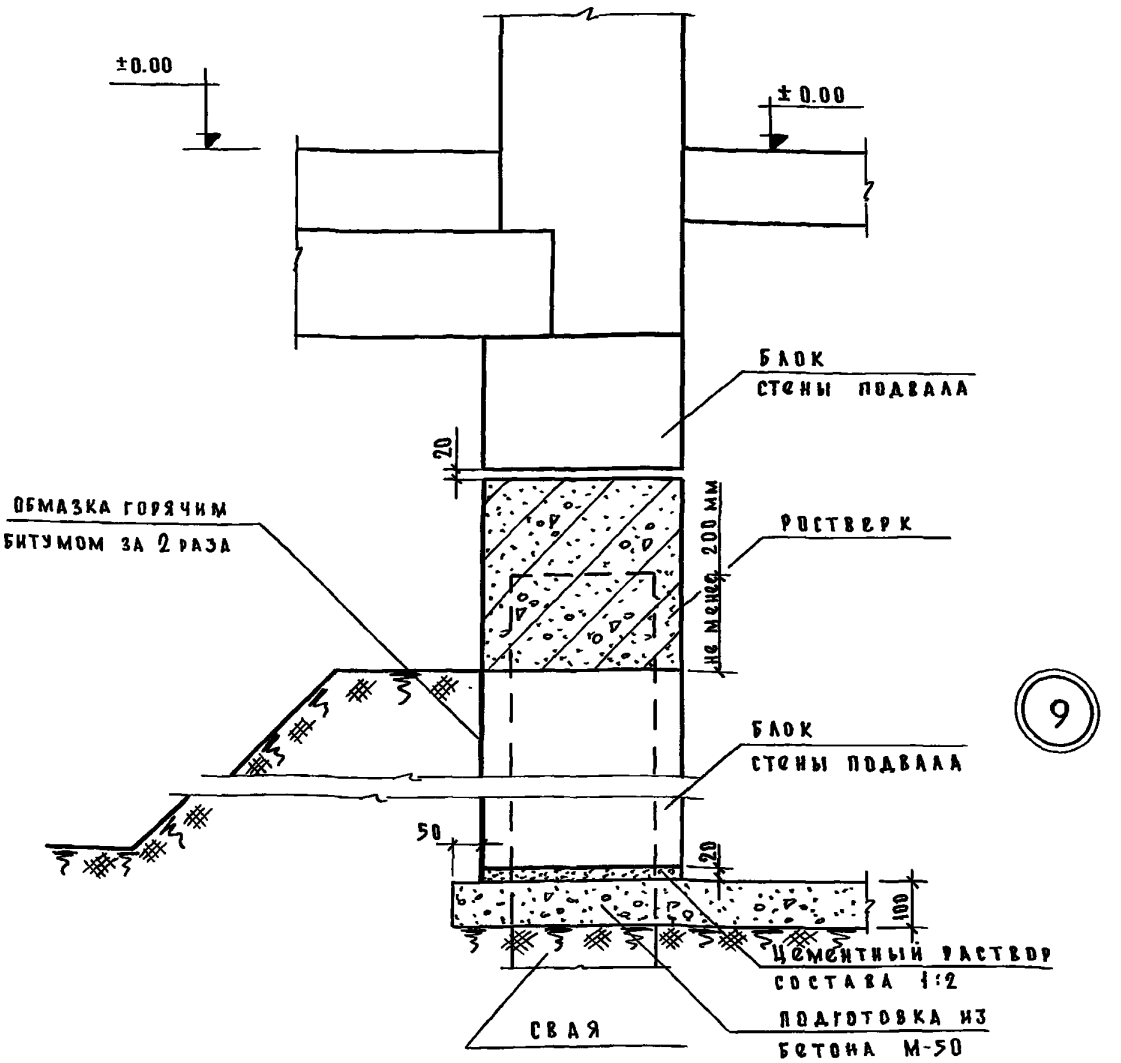

Примечания:

1. Монолитный ростверк выполнять из бетона марки не ниже „150".
   Марка бетона по морозостойкости не ниже „50".
2. Блоки стен подвала укладывать на растворе.
   (марка раствора по проекту).
3. Поверхность откосов траншей утрамбовывается со щебнем.

ТД	Свайный фундамент под стену лестничной клетки в зданиях из кирпича и крупных блоков с техническим подпольем	Серия 2.110-1	
1970 г.	Деталь 9	Выпуск 2	Лист 10

ЦНИИЭП жилища г. Москва

Дата | Инвент № | Взамен

Согласовано: Шеренцис, Аронова; Рук. сект. НСК, Рук. группы; Росинский, Шатинская; Гл. инж. пр-та, Рук. группы; Криппа, Дыховичная, Смирнов, Шляпин; Рук. отд. пр. раб., Гл. инж. отдела, Гл. констр. пр. отд., Рук. отд. констр.

11450 18

Пров. [signature] 23.04.86г Коп. [signature]

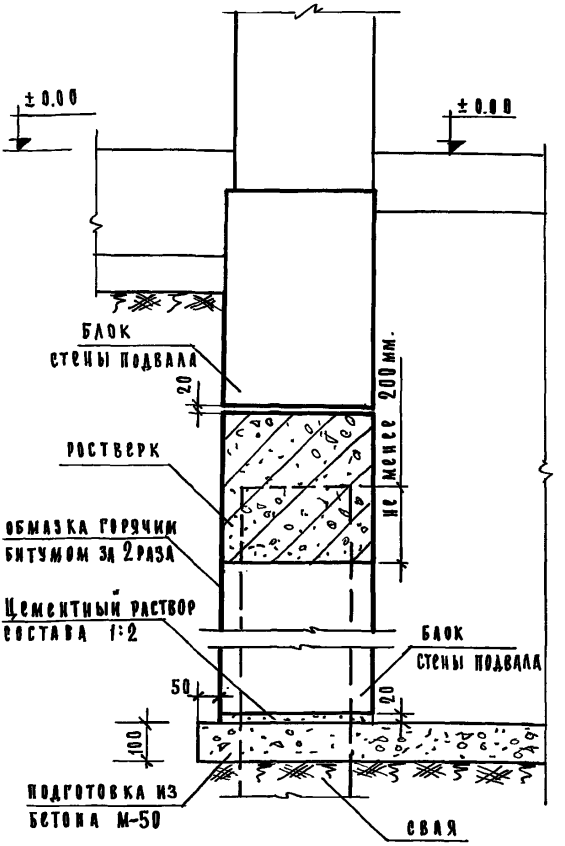

10

Примечания:

1. Монолитный ростверк выполнять из бетона марки не ниже „150". Марка бетона по морозостойкости не ниже „50"
2. Блоки стен подвала укладывать на растворе (марка раствора по проекту.)

ТД	Свайный фундамент под стену лестничной клетки в зданиях из кирпича и крупных блоков с полами по грунту.	Серия 2.110-1
1970 г.	Деталь 10	Выпуск 2 / Лист 11

11450 19

ЦНИИЭП жилища г. Москва

Рук. отд. пр. раб.		А. Криппа	Гл. инж. пр-та		Н. Росинский	Согласовано	Дата
Гл. инж. отдела		Н. Дыховичная	Рук. группы		М. Шатинская	Рук. сект. ЖСК	А. Шеренцис
Гл. констр. пр. отд.		Б. Смирнов				Рук. группы	Р. Аронова
Рук. отд. констр.		Б. Шляпин					Взамен.

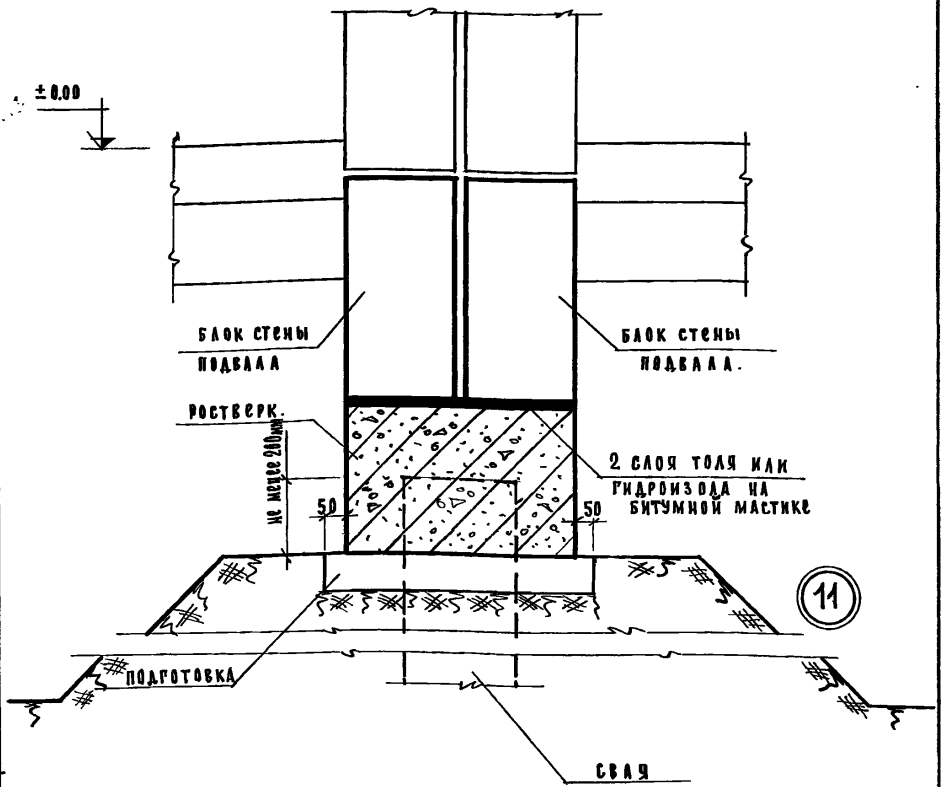

Примечания:

1. Монолитный ростверк выполнять из бетона марки не ниже „150". Марка бетона по морозостойкости не ниже „50"
2. Блоки стен подвала укладывать на растворе (марка раствора по проекту).
3. При ширине блоков стен подвала более 30 см сваи ставить в два ряда.
4. Конструкцию подготовки см пояснительную записку

ТД	Свайный фундамент под внутреннюю стену в местах температурного шва в зданиях из крупных блоков с техническим подпольем.	серия 2.110-1	
1970	Деталь 11	выпуск 2	лист 12

11450 20

ЦНИИЭП жилища г. Москва

Рук. отделен. пр. раб.	А. Криппа.	Гл. инж. пр-та	Н. Росинский	Согласовано				Дата
Гл. инж. пр. отделен.	Н. Дыховичная	Рук. группы	М. Шатинская	Рук. сект. иск.	А. Шеренцис			Инвент. №
Гл. констр. пр. отд.	Б. Смирнов.	Ст. техник	А. Рафайлович	Рук. группы	Р. Аронова			Взамен.
Рук. отд. констр.	Б. Шляпин							

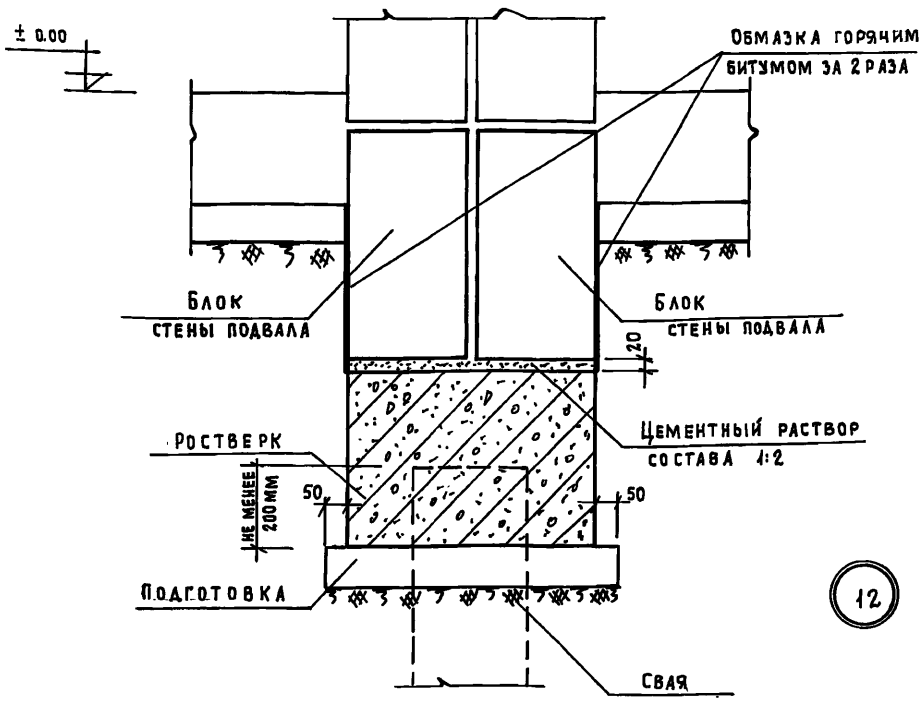

Примечания:

1. Монолитный ростверк выполнять из бетона марки не ниже „150". Марка бетона по морозостойкости не ниже „50"
2. Блоки стен подвала укладывать на растворе (марка раствора по проекту).
3. При ширине блоков стен подвала более 30 см сваи ставить в два ряда.
4. Конструкцию подготовки см. пояснительную записку.

ТД	Свайный фундамент под внутреннюю стену в местах температурного шва в зданиях из крупных блоков с полами по грунту	Серия 2.110-1	
1970	Деталь 12	Выпуск 2	Лист 13

ЦНИИЭП жилища г. Москва

Рук. отделен. пр. раб. | Гл. инж. отд. пр. раб. | Гл. констр. пр. отдел. | Рук. отд. констр. | Подпись | Криппа | Дыховичная | Смирнов | Шляпин | Гл. инж. пр-та | Рук. группы | Ст. техник | Подпись | Российский | Шатинская | Рафайлович | Рук. сект. иск. | Рук. группы | Согласовано | Подпись | Шеренцис | Аронова | Дата | Инвент. N | Взамен

11450 21

Пров. Танковец 15-III-83г Кон. [illegible]

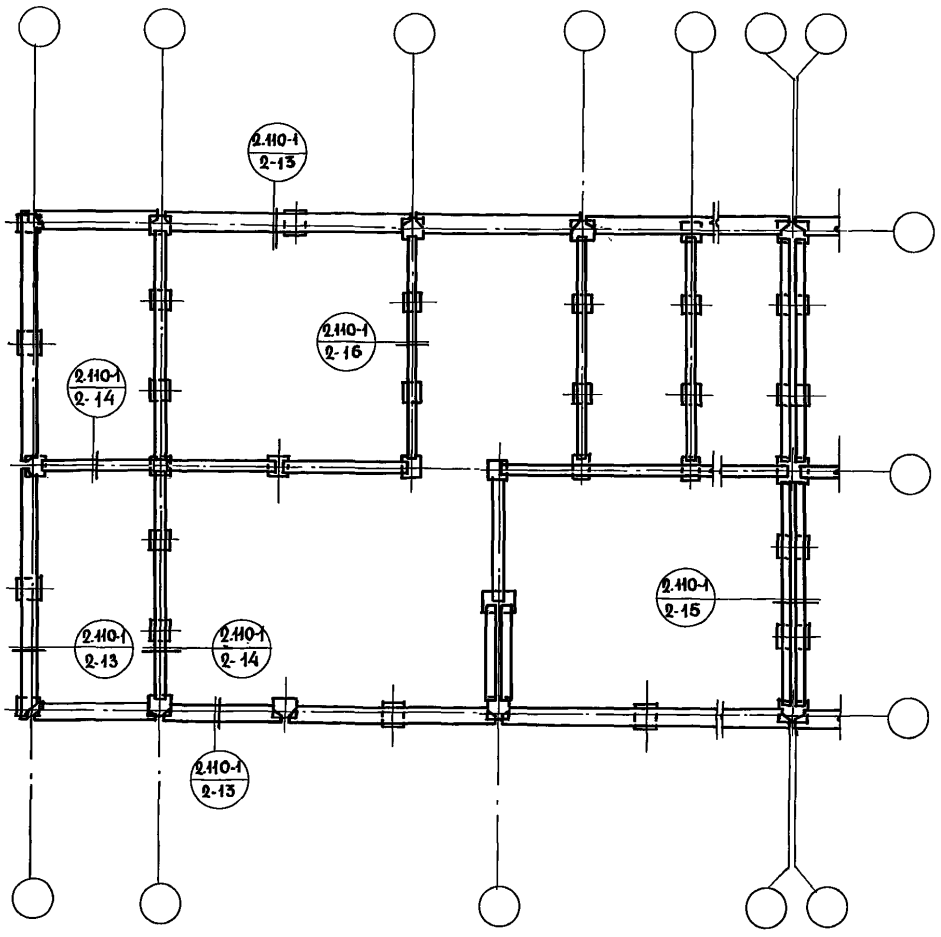

ТД	План раскладки балок ростверка крупнопанельного дома с поперечными несущими стенами	Серия 2.110-1	
1970	Маркировка деталей	Выпуск 2	Лист 14

11450 22

ЦНИИЭП жилища г. Москва

Рук. отд. пр. раб.	А. Криппа	Гл. инж. пр-та	Н. Росинский	Согласовано:			Дата
Гл. инж. пр. отд.	Н. Дыховичная	Рук. группы	М. Шатинская	Рук. сект. ИСК	Шеренцис		Инвент. №
Гл. констр. пр. отд.	Б. Смирнов			Рук. группы	Р. Аронова		Взамен
Рук. отд. констр.	Б. Шляпин						
	Б. Шляпин						

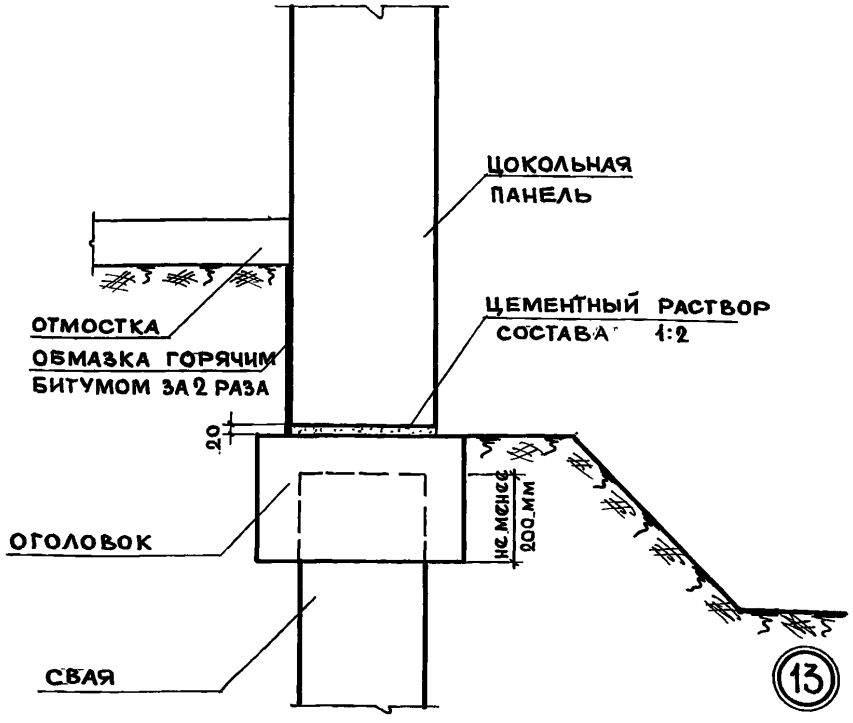

Примечания:

1. Наружная цокольная панель устанавливается на оголовок на растворе (марка раствора по проекту).
2. Поверхность откосов траншей утрамбовывается со щебнем
3. Устройство отмостки уточняется при привязке согласно деталям 52,53,54 серии 2.110-1, выпуск 1.

ЦНИИЭП жилища г. Москва	ТД	Свайный фундамент под наружную стену в крупнопанельных зданиях	Серия 2.110-1
	1970	Деталь 13	Выпуск 2 / Лист 15.

Согласовано: Н. Росинский; М. Шатинская; Рук. сект. НСК; А. Шерешнис; Р. Аронова

Гл. инж. пр-та; Рук. группы

А. Криппа; Н. Дыховичная; Б. Смирнов; Б. Шляпин

Рук. отд. пр. раб.; Гл. инж. пр. отд.; Гл. констр. пр. отд.; Рук. отд. конст.

Дата; Инвент. №; Взамен

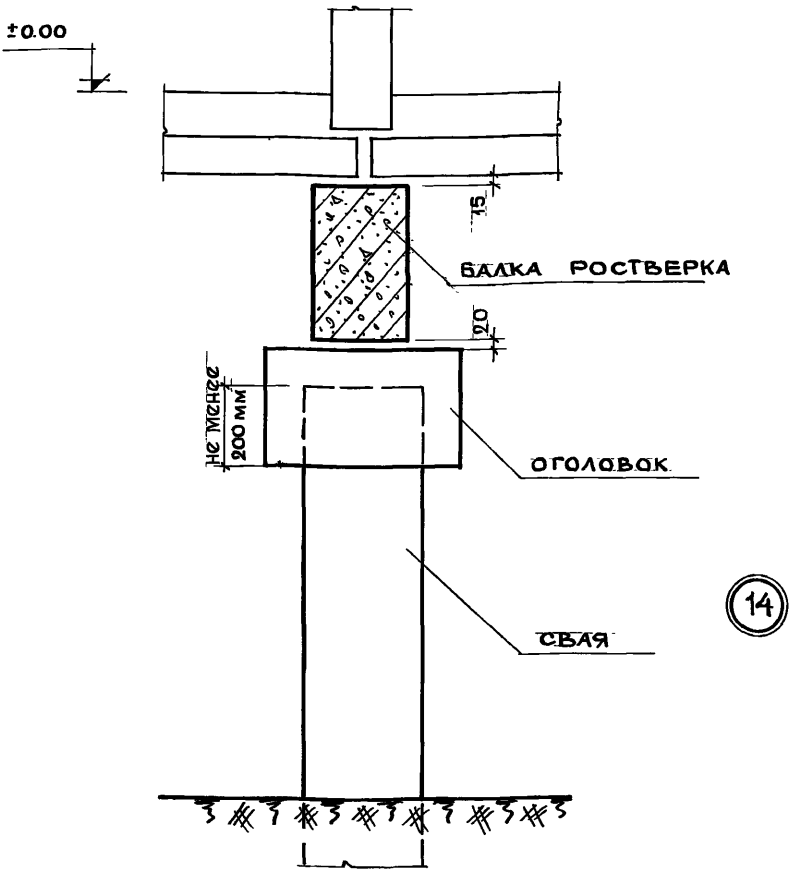

ПРИМЕЧАНИЕ:
БАЛКА РОСТВЕРКА УКЛАДЫВАЕТСЯ НА ОГОЛОВОК НА РАСТВОРЕ (МАРКА РАСТВОРА ПО ПРОЕКТУ).

ТД	СВАЙНЫЙ ФУНДАМЕНТ ПОД ВНУТРЕННЮЮ СТЕНУ В КРУПНОПАНЕЛЬНЫХ ЗДАНИЯХ.	СЕРИЯ 2.110-1	
1970	ДЕТАЛЬ 14	ВЫПУСК 2	Лист 16

11450 24

ЦНИИЭП ЖИЛИЩА г. МОСКВА

РУК. ОТД. ПР. РАБ.	А. КРИППА	ГЛ. ИНЖ. ПР-ТА	Н. РОСИНСКИЙ	СОГЛАСОВАНО:			ДАТА
ГЛ. ИНЖ. ПР. ОТД.	Н. ДЫХОВИЧНАЯ	РУК. ГРУП.	М. ШАТИНСКАЯ	РУК. СЕКТ. ИСК.	А. ШЕРЕНЦИС		ИНВЕНТ. №
ГЛ. КОНСТР. ПР.	Б. СМИРНОВ			РУК. ГРУП.	Р. АРОНОВА		ВЗАМЕН
РУК. ОТД. КОНСТ.	Б. ШЛЯПИН						

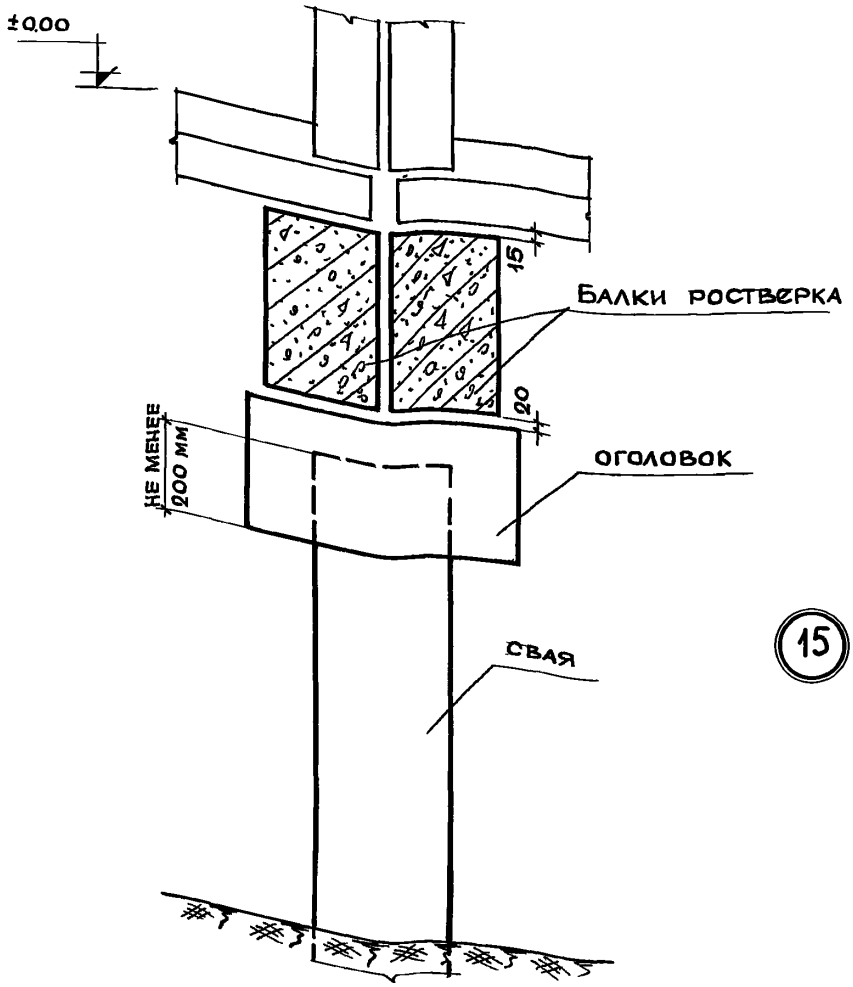

Примечание:
Балки ростверка укладываются на оголовок на растворе (марка раствора по проекту).

| | | |

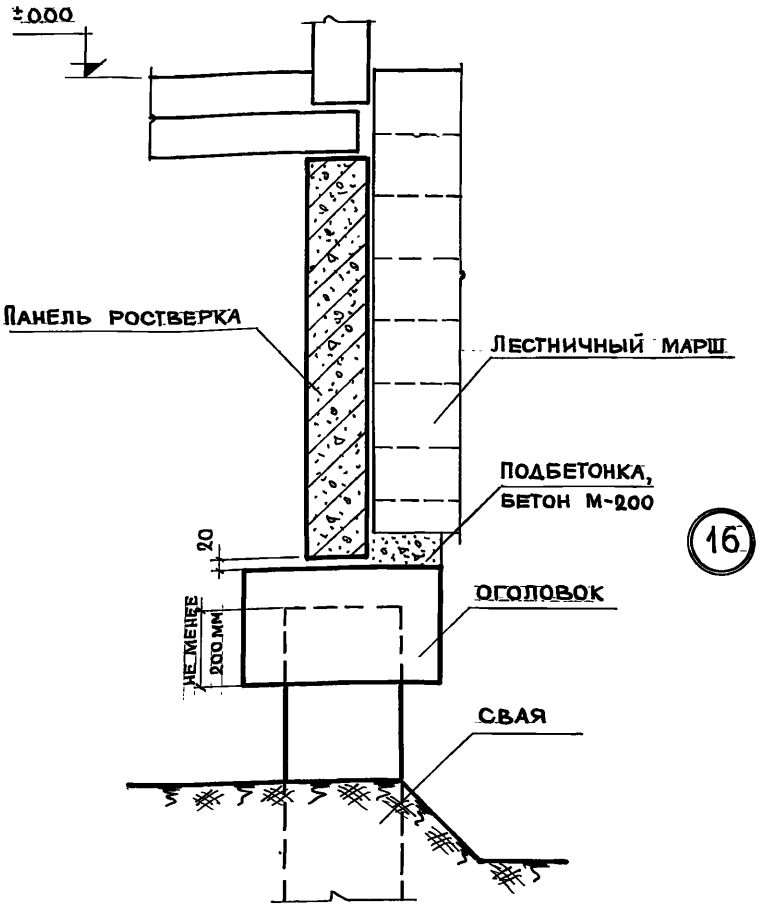

Примечание:

Балка ростверка устанавливается на оголовок, на растворе (марка раствора по проекту).

ТД	Свайный фундамент под стену лестничной клетки в крупнопанельных зданиях	Серия 2.110-1	
1970	Деталь 16	Выпуск 2	Лист 18

ЦНИИЭП жилища г. Москва

Рук. отд. пр. раб. А. Криппа; Гл. инж.-пр. отд. Н. Дьяковичная; Гл. констр. пр. отд. Б. Смирнов; Рук. отд. констр. Б. Шаяпин

Гл. инж. пр-та; Рук. группы

Согласовано: Н. Росинский; М. Шатинская; Рук. сект. КСК; Рук. группы; Шеренцис; Р. Аронова

Дата; Инвент. №; Взамен

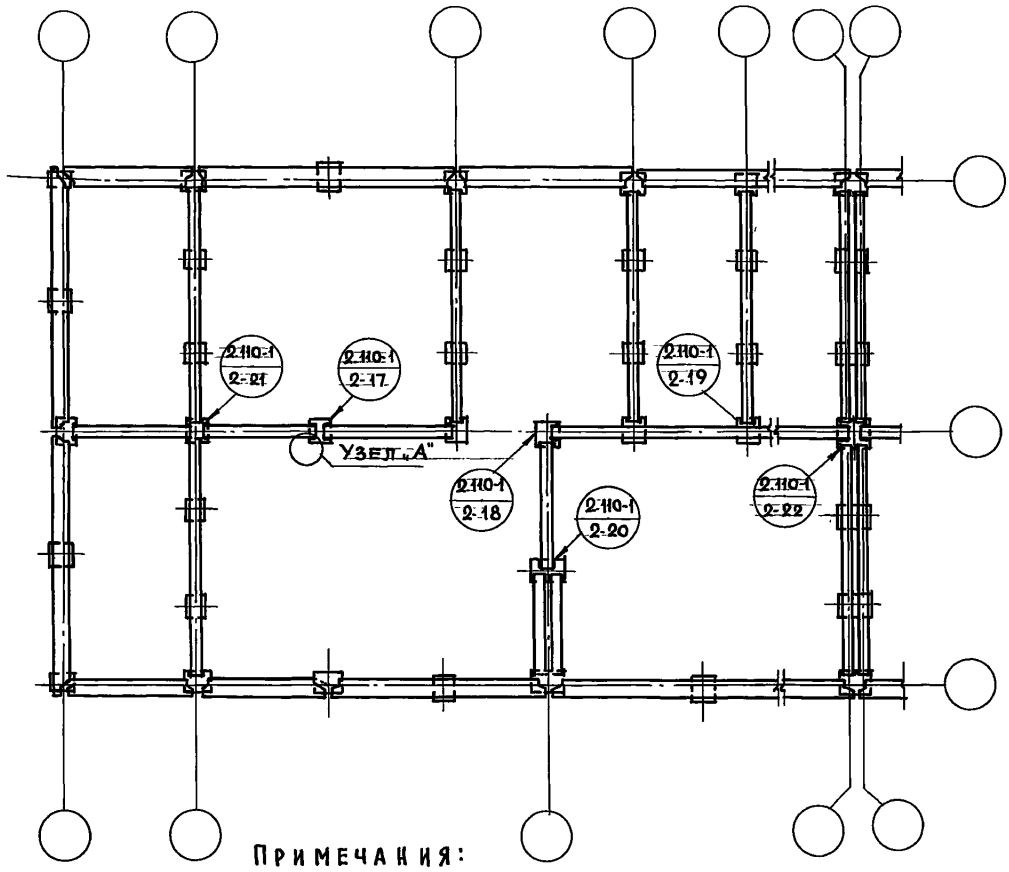

Примечания:

1. Детали с 17 по 22 (возможное сопряжение балок) показаны на монтажном плане
2. Балки ростверка привариваются к оголовкам по узлу „А".

Узел „А"

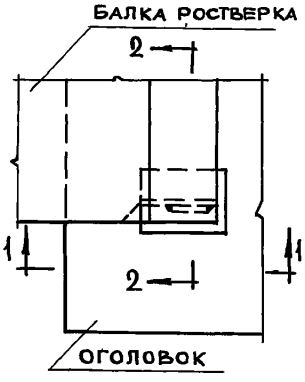

По 1-1

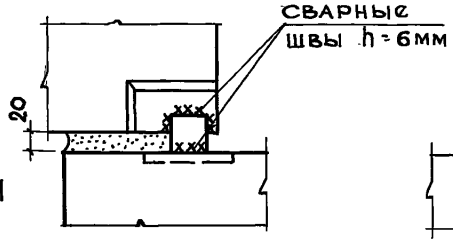

По 2-2

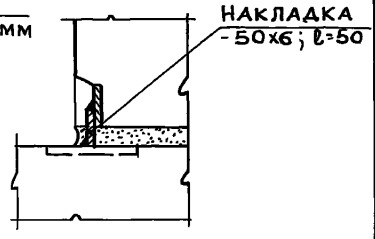

ЦНИИЭП жилища г. Москва	ТД	Узлы сопряжения балок ростверка	Серия 2.110-1
	1970	Детали с 17 по 22	Выпуск 2 / Лист 19

Рук. отд. пр. раб. А. Криппа; Гл. инж. пр. Н. Дыховичная; Гл. конструктор Б. Смирнов; Рук. отд. констр. Б. Шляпин; Гл. инж. пр. Рук. группы Н. Росинский; Рук. группы М. Шатинская; Согласовано: Рук. сект. НСК Шерешис; Рук. группы Аронова; Дата; Инв. № подл.; Взамен

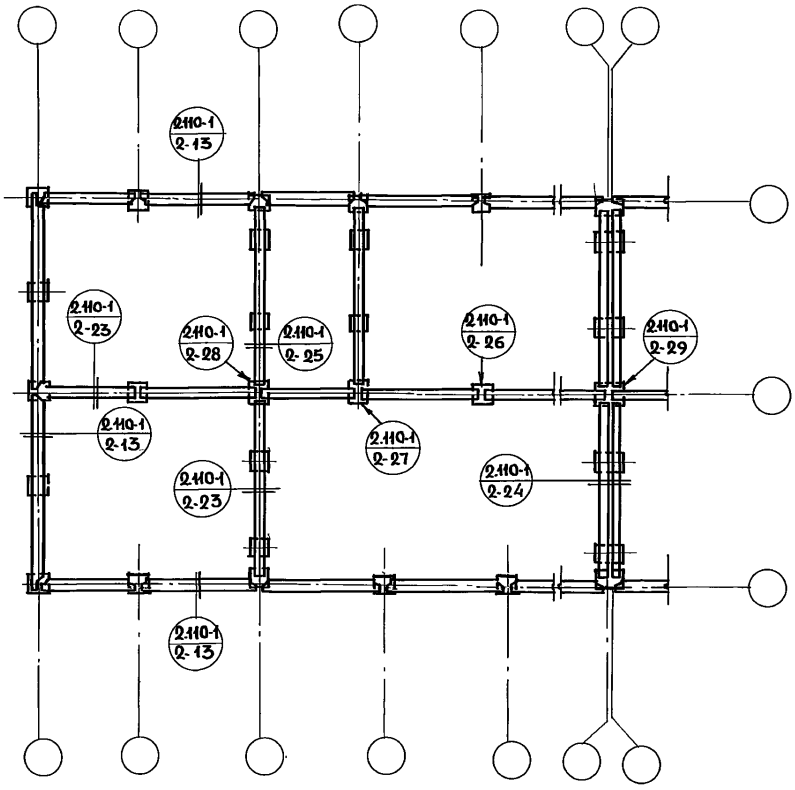

ЦНИИЭП жилища г. Москва	ТД 1970	План раскладки балок ростверка для крупнопанельного дома с продольными несущими стенами	Серия 2.110-1
		Маркировка деталей	Выпуск 2 / Лист 20

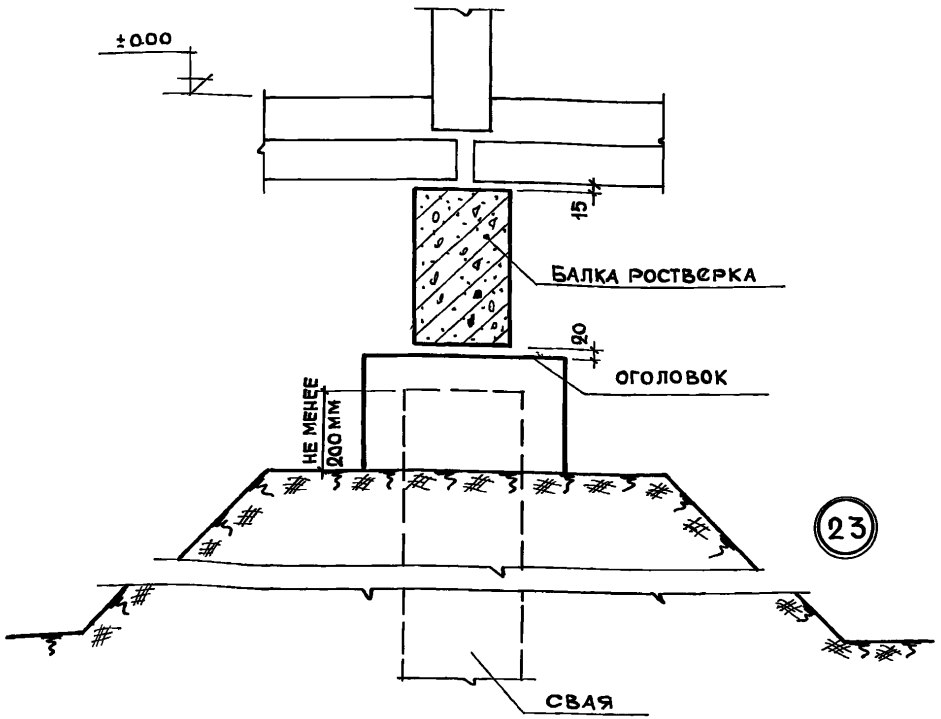

ПРИМЕЧАНИЯ:

1. БАЛКА РОСТВЕРКА УКЛАДЫВАЕТСЯ НА РАСТВОРЕ (МАРКА РАСТВОРА ПО ПРОЕКТУ).
2. ПОВЕРХНОСТЬ ОТКОСОВ ТРАНШЕЙ УТРАМБОВЫВАЕТСЯ СО ЩЕБНЕМ.

ТД	СВАЙНЫЙ ФУНДАМЕНТ ПОД ВНУТРЕННЮЮ СТЕНУ В КРУПНОПАНЕЛЬНЫХ ЗДАНИЯХ	СЕРИЯ 2.110-1	
1970	ДЕТАЛЬ 23	ВЫПУСК 2	ЛИСТ 21

11450 29

ЦНИИЭП ЖИЛИЩА г. МОСКВА

РУК. ОТД. ПР. РАБ.	А. КРИППА	ГЛ. ИНЖ. ПР.	Н. РОСИНСКИЙ	СОГЛАСОВАНО:			ДАТА
ГЛ. ИНЖ. ПР. ОТД.	Н. ДЫХОВИЧНАЯ	РУК. ГРУППЫ	М. ШАТИНСКАЯ	РУК. СЕКТ. ИСК	А. ШЕРЕНЦИС		ИНВЕНТ. №
ГЛ. КОНСТР. ПР. ОТД.	Б. СМИРНОВ			РУК. ГРУППЫ	Р. АРОНОВА		ВЗАМЕН
РУК. ОТД. КОНСТР.	Б. ШЛЯПИН						

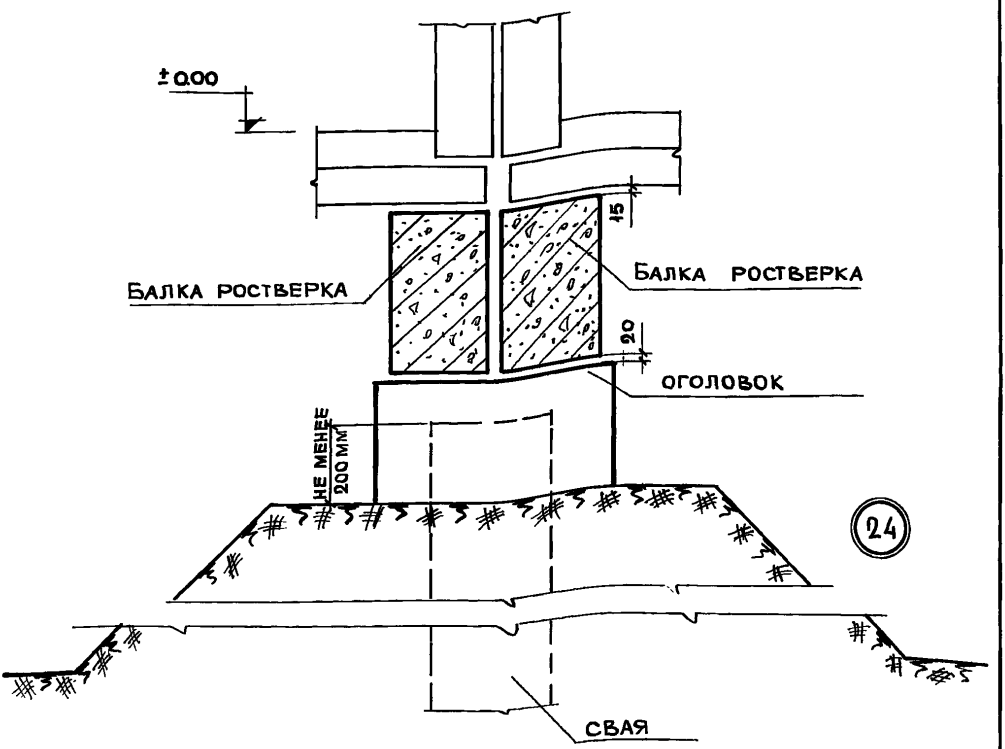

Примечания:

1. Балки ростверка укладываются на оголовок на растворе (марка раствора по проекту).
2. Поверхность откосов траншей утрамбовывается со щебнем.

ЦНИИЭП жилища г. Москва	ТД 1970	Свайный фундамент в месте температурного шва в крупнопанельных зданиях. Деталь 24	Серия 2.110-1 Выпуск 2 Лист 22

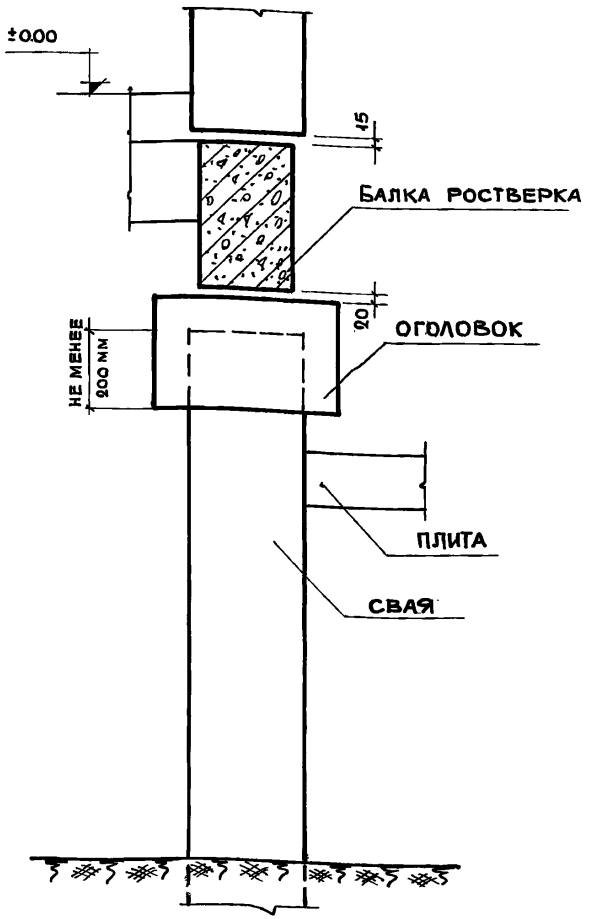

25

ПРИМЕЧАНИЕ:

БАЛКА РОСТВЕРКА УКЛАДЫВАЕТСЯ НА ОГОЛОВОК НА РАСТВОРЕ (МАРКА РАСТВОРА ПО ПРОЕКТУ).

ТД	СВАЙНЫЙ ФУНДАМЕНТ ПОД СТЕНУ ЛЕСТНИЧНОЙ КЛЕТКИ В КРУПНОПАНЕЛЬНЫХ ЗДАНИЯХ.	СЕРИЯ 2.110-1	
1970	ДЕТАЛЬ 25	ВЫПУСК 2	ЛИСТ 23

11450 31

ЦНИИЭП ЖИЛИЩА г. Москва

Р.УК.ОТД.ПР.РАБ.	А.КРИППА	ГЛ. ИНЖ.ПР-ТА	Н.РОСИНСКИЙ	СОГЛАСОВАНО:			ДАТА
ГЛ.ИНЖ.ПР.ОТД.	Н.ДЫХОВИЧНАЯ	РУК. ГРУППЫ	М.ШАТИНСКАЯ	РУК.СЕК.НСК	ШЕРЕНЦИС		ИНВЕНТ. №
ГЛ.КОНСТ.ПР.ОТД.	Б.СМИРНОВ			РУК ГРУППЫ	Р.АРОНОВА		ВЗАМЕН №
РУК.ОТД.КОНСТ.	Б.ШЛЯПИН						

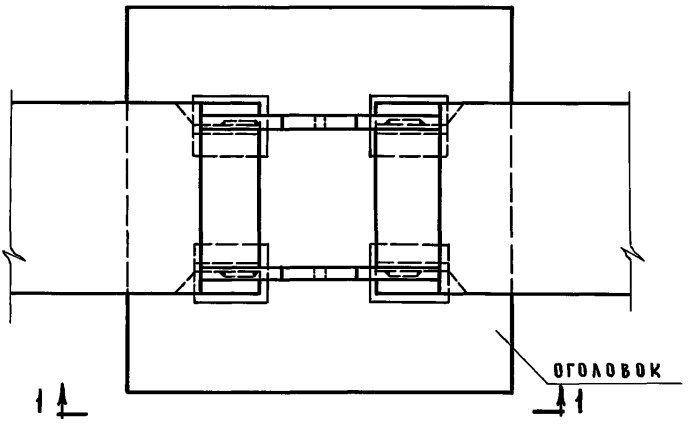

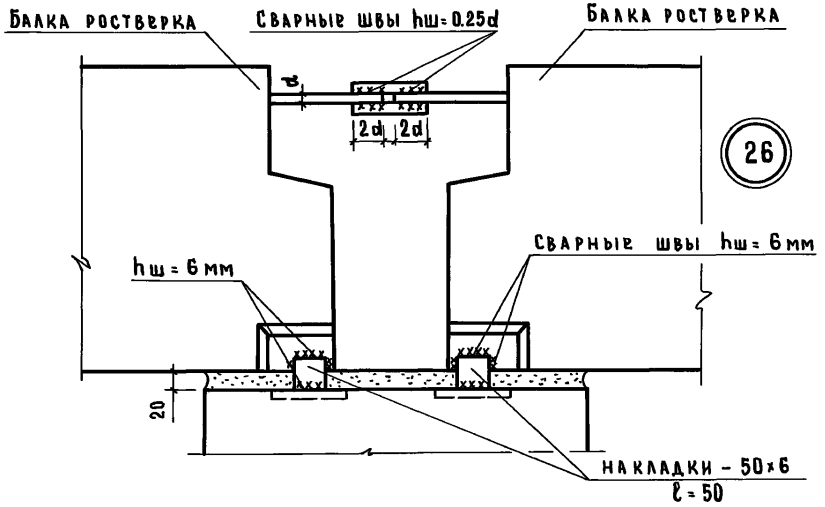

по 1-1

ТД	Узел сопряжения балок ростверка	Серия 2.110-1
197	Деталь 26	Выпуск 2 / Лист 24

ЦНИИЭП жилища г. Москва

Рук. отд. пр. раб. — А. Криппа; Гл. инж. пр-та — Н. Росинский; Согласовано: Дата; Инвент №; Взамен

Гл. инж. пр. отд. — Н.Д. Быховчная; Рук. группы — М. Шатинская; Рук. сект. НСК — А. Шеренцис

Гл. констр. проф. — Б. Смирнов; Рук. группы — С. Хохлов

Рук. отд. конст. — Б. Шляпин

11450 32

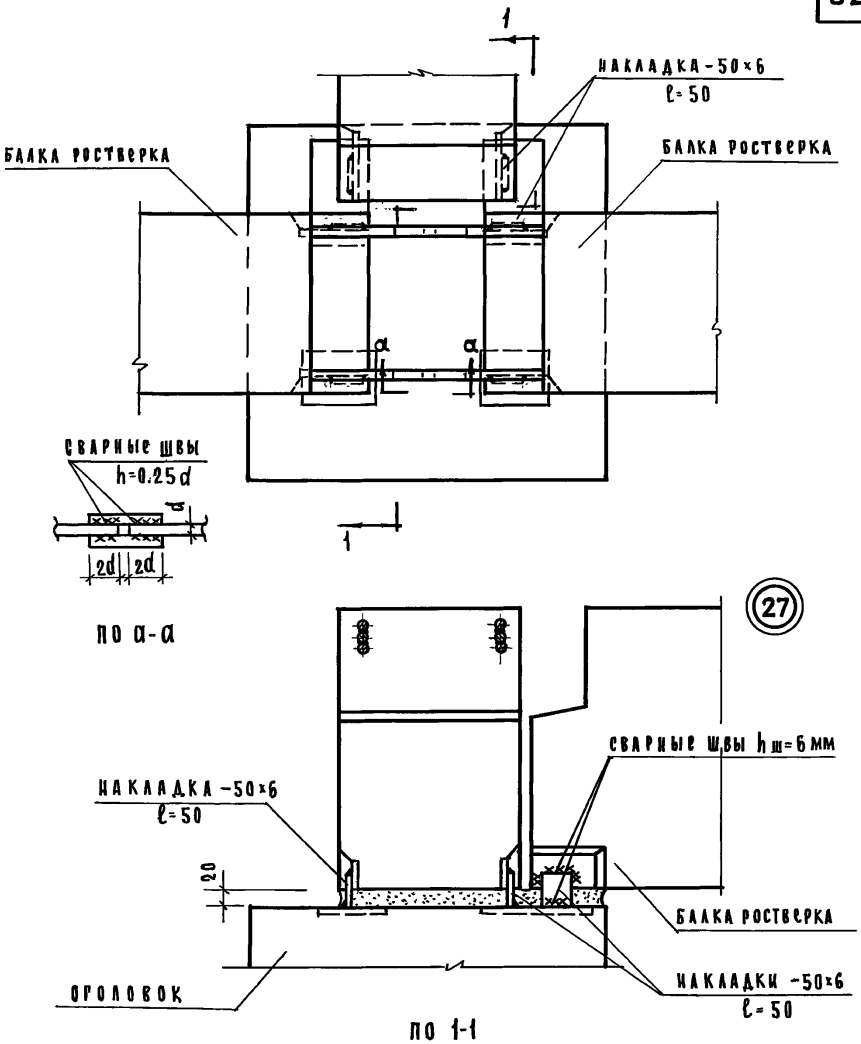

ТД	Узел сопряжения балок ростверка	Серия 2.110-1	
1970	Деталь 27	Выпуск 2	Лист 25

11450 33

ЦНИИЭП жилища г. Москва

Рук. отд. пр. раб.	А. Криппа	Гл. инж. пр-та	Н. Росинский	Н. Росинский	Согласовано			Дата
Гл. инж. пр. отд.	Н. Дыховичная	Рук. группы	М. Шатинская	Рук. сек. иск	А. Шеренцис			Инвент. N
Гл. констр. проф.	Б. Смирнов			Рук. группы	М. Аронова			Взамен
Рук. отд. констр.	Б. Шляпин							
Гл. инж. отд. конст.	Н. Росинский							

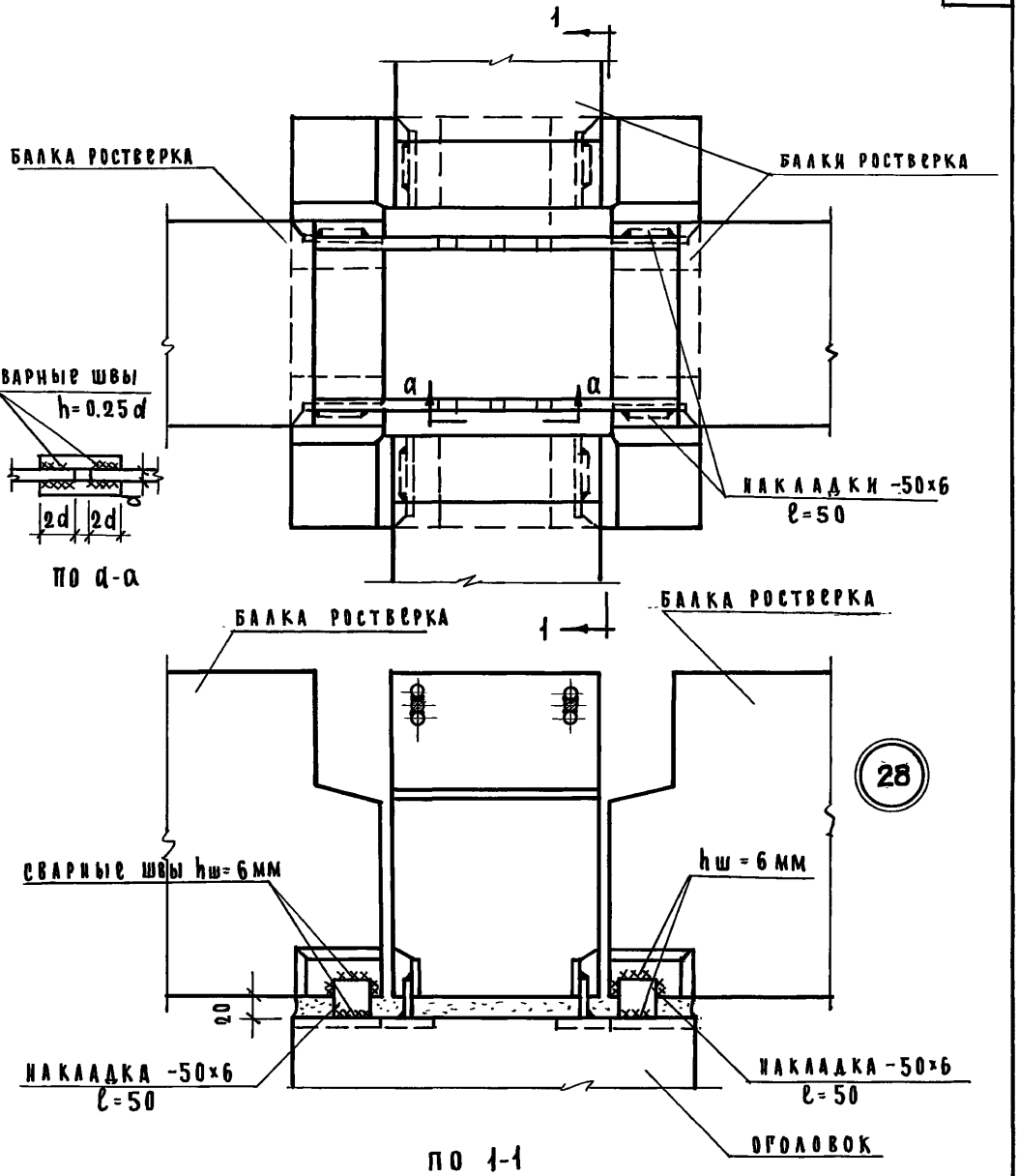

ТД	Узел сопряжения балок ростверка	Серия 2.110-1	
1970	Деталь 28	Выпуск 2	Лист 26

11450 34

ЦНИИЭП жилища г. Москва

Рук. отд. пр. раб.	А. Криппа	Гл. инж. пр-та	Н. Росинский
Гл. инж. пр. отд.	Н. Дыховичная	Рук. группы	М. Шатинская
Гл. констр. пр. отд.	Б. Смирнов		
Рук. отд. констр.	Б. Шляпин		

Согласовано

Рук. сект. НСК		А. Шеренцис	
Рук. группы		Р. Дронова	

Дата

Инвент. №

Взамен

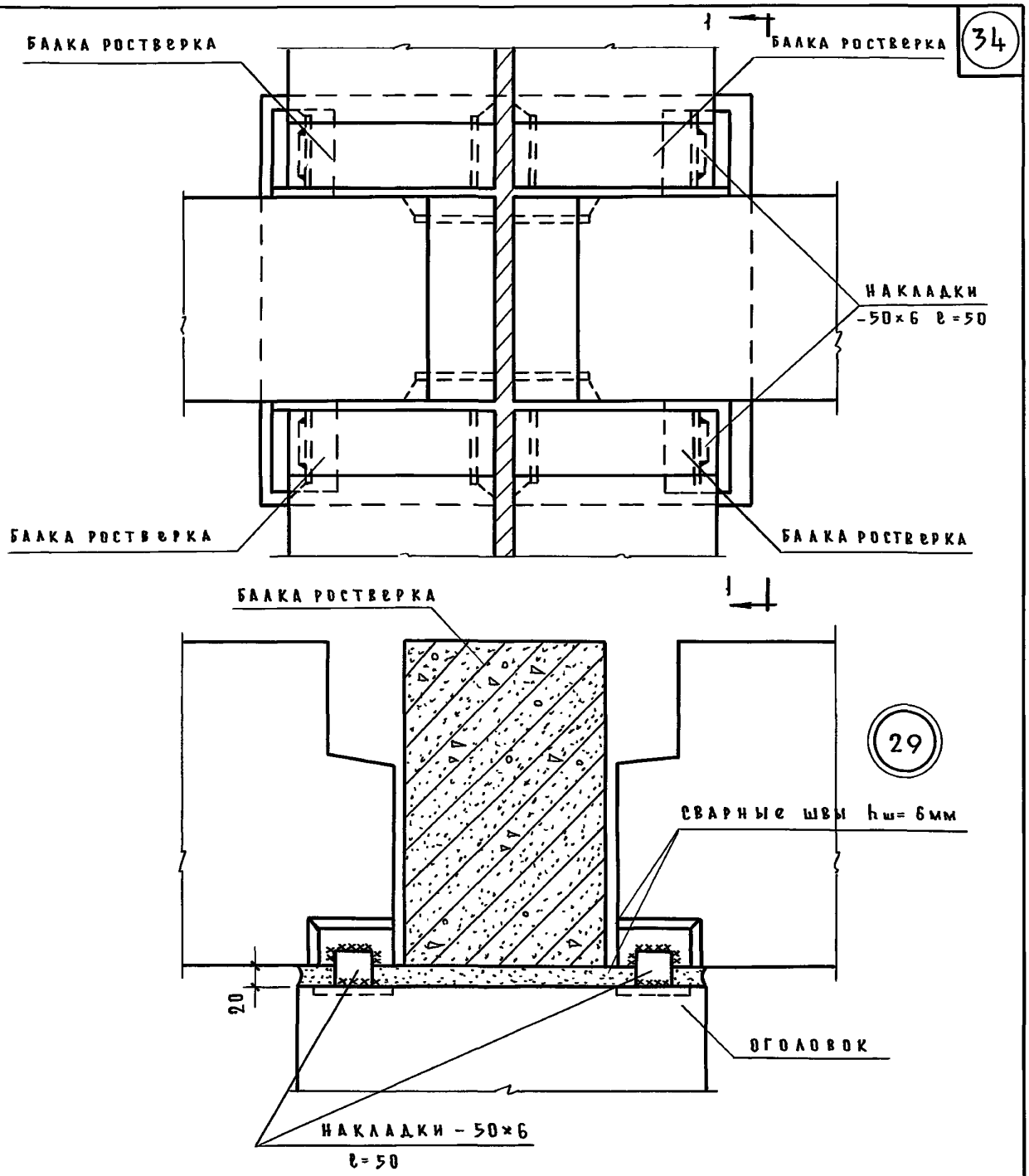

по 1-1

ТЛ	Узел сопряжения балок ростверка	Серия 2.110-1	
1970	Деталь 29	Выпуск 2	Лист 27

Дата | Инв. № | Взамен

Согласовано: Рук. сект. иск. Шеренцис; Рук. группы Аронова

Росинский: Шатинская

Гл. инж. пр-та: Рук. группы

Криппа: Дыховичная; Смирнов; Шляпин

Рук. отд. пр. раб.; Гл. инж. пр. отд.; Гл. констр. пр. отд.; Рук. отд. констр.

ЦНИЭП жилища г. Москва

11450

35

Пров. Опекунов 23.04.86г Коп. [illegible]

gost.e-ecolog.ru