ТИПОВЫЕ КОНСТРУКЦИИ ИЗДЕЛИЯ И УЗЛЫ ЗДАНИЙ И СООРУЖЕНИЙ

СЕРИЯ 1.817.1-2

ПАНЕЛИ ЦОКОЛЬНЫЕ ЖЕЛЕЗОБЕТОННЫЕ ДЛЯ СТЕН СЕЛЬСКОХОЗЯЙСТВЕННЫХ ПРОИЗВОДСТВЕННЫХ ЗДАНИЙ

ВЫПУСК 2

АРМАТУРНЫЕ И ЗАКЛАДНЫЕ ИЗДЕЛИЯ

РАБОЧИЕ ЧЕРТЕЖИ

23491-02
ЦЕНА 1-52

gost.e-ecolog.ru

ЦЕНТРАЛЬНЫЙ ИНСТИТУТ ТИПОВОГО ПРОЕКТИРОВАНИЯ
ГОССТРОЯ СССР

Москва. А-445. Смольная ул.. 22

Сдано в печать X 1989 года

Заказ № 9936 Тираж 600 экз.

ТИПОВЫЕ КОНСТРУКЦИИ, ИЗДЕЛИЯ И УЗЛЫ ЗДАНИЙ И СООРУЖЕНИЙ

СЕРИЯ 1.817.1-2

ПАНЕЛИ ЦОКОЛЬНЫЕ ЖЕЛЕЗОБЕТОННЫЕ ДЛЯ СТЕН СЕЛЬСКОХОЗЯЙСТВЕННЫХ ПРОИЗВОДСТВЕННЫХ ЗДАНИЙ

ВЫПУСК 2

АРМАТУРНЫЕ И ЗАКЛАДНЫЕ ИЗДЕЛИЯ

РАБОЧИЕ ЧЕРТЕЖИ

Разработаны
Гипронисельхозом

Гл. инженер института — В.А. Чернояров
Нач. отд. НиСК — И.Н Котов
Гл. инженер проекта — С.Б Ерусалимская

Утверждены Госагропромом СССР, письмо от 12.08.88, № 804-48/854. Введены в действие Гипронисельхозом с 1.04.89, приказ от 25.11.88, № 307-П.

© ЦИТП Госстроя СССР, 1989

23491-02 2

Обозначение документа	Наименование	Стр.
1.817.1-2.2 - ТТ	Технические требования	3
- 01	Каркас КП1...КП15	5
- 02	Каркас КП16...КП30	9
- 03	Сетка С1...С3	13
- 04	Сетка С4	14
- 05	Сетка С5	15
- 06	Сетка С6...С8	16
- 07	Сетка С9	17
- 08	Сетка С10	18
- 09	Сетка С11...С14	19
- 10	Сетка С15	21
- 11	Сетка С16...С18	22
- 12	Сетка С19	23
- 13	Сетка С20	24
- 14	Сетка С21...С23	25
- 15	Сетка С24	26
- 16	Сетка С25	27
- 17	Сетка С26...С29	28
- 18	Сетка С30	30
- 19	Сетка С31...С36	31
- 20	Сетка С37...С41	32
- 21	Сетка С42...С46	34
- 22	Сетка С47...С51	35
- 23	Сетка С52...С54	36
- 24	Петля П1...П6	37
- 25	Изделие закладное МН1	38

Исполнит.	Кирпичкина	
Проверил	Сасонко	
Н.контр.	Ахметова	

1.817.1-2.2

Содержание

Стадия	Лист	Листов
Р		1

ГИПРОНИСЕЛЬХОЗ

1. Арматурные стержни должны быть очищены от ржавчины, масляных и других загрязнений и выправлены.

2. Арматурные и закладные изделия должны отвечать требованиям ГОСТ 10922-75 „Арматурные изделия и закладные детали сварные для железобетонных конструкций. Технические требования и методы испытаний."

3. Арматурные сетки должны изготовляться на кондукторах при помощи контактной точечной сварки в соответствии с требованиями ГОСТ 14098-85 „Соединения сварные арматуры и закладных изделий железобетонных конструкций. Типы, конструкция и размеры."

Каждое изделие должно иметь бирку с указанием его марки. Результаты приемочного контроля должны быть занесены в журнал ОТК.

4. На чертежах размеры сеток даны по осям и торцам стержней.

5. Объединение арматурных изделий в пространственные каркасы необходимо производить в кондукторах при помощи электросварочных клещей.

6. Сварку в закладных изделиях следует производить в соответствии с ГОСТ 14098-85 и СН 393-78.

7. В зависимости от расчётной температуры наружного воздуха наиболее холодной пятидневки марку стали закладных изделий принимать по таблице.

Разраб.	Ерусалимская		1.817.1-2.2-ТТ		
Испол.	Гусева				
Пров.	Сасонкин				
			Технические требования	Стадия	Лист	Листов
				Р	1	2
				ГИПРОНИСЕЛЬХОЗ		
Н.контр.	Платонова					

Расчётная температура наружного воздуха, °С	Марка стали	Технические условия
До минус 40 включительно	Вст3кп2-1	14-1-3023-80
До минус 50 включительно	Вст3сп5-1 Вст3Гпс5-1	

В рабочей документации на цокольные панели марка стали указана для расчетной температуры до минус 40°С.

8. Монтажные петли должны изготовляться из горячекатаной гладкой арматурной стали класса А-I марок Вст3сп2 и Вст3пс2 или из арматурной стали периодического профиля класса Ас-II марки 10ГТ по ГОСТ 5781-82.

Сталь марки Вст3пс2 не допускается применять для изготовления петель, предназначенных для подъема и монтажа при температуре ниже минус 40°С.

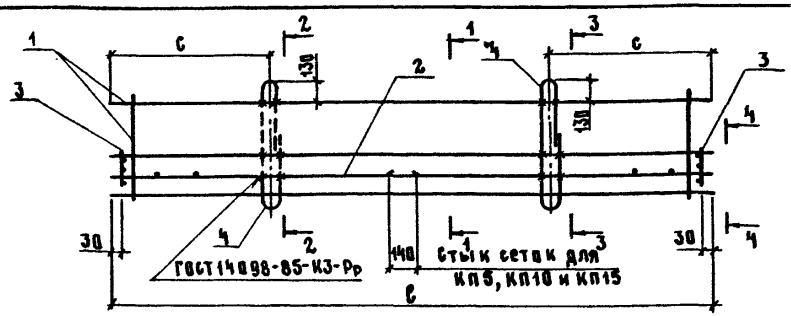

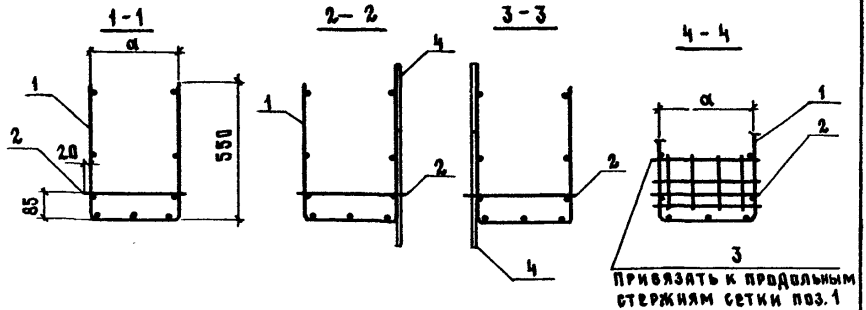

Марка каркаса	Размеры, мм			Марка каркаса	Размеры, мм		
	ℓ	a	c		ℓ	a	c
КП1	1140	185	170	КП9	2940	285	570
КП2	1440		320	КП10	5940		1540
КП3	1740		370	КП11	1140	385	170
КП4	2940		570	КП12	1440		320
КП5	5940		1540	КП13	1740		370
КП6	1140	285	170	КП14	2940		570
КП7	1440		320	КП15	5940		1540
КП8	1740		370				

Петли поз.4 приварить к продольным стержням каркаса со стороны поперечных стержней.
Спецификацию см. лист 2.

Разраб.	Кирпичкина		1.817.1-2.2-01
Рассчит.	Сясонко		
Исполн.	Кирпичкина		
Пров.	Ахметова		Каркас КП1...КП15
Н.контр.	Платонова		Стадия Р; Лист 1; Листов 4
			ГИПРОНИСЕЛЬХОЗ

Марка каркаса	Поз.	Наименование	Кол.	Обозначение документа	Масса каркаса, кг
КП1	1	Сетка С1	1	1.817.1-2.2-03	7,1
	2	С37	1	-20	
	3	С52	2	-23	
	4	Петля П1	2	-24	
КП2	1	Сетка С2	1	1.817.1-2.2-03	8,4
	2	С38	1	-20	
	3	С52	2	-23	
	4	Петля П1	2	-24	
КП3	1	Сетка С3	1	1.817.1-2.2-03	9,5
	2	С39	1	-20	
	3	С52	2	-23	
	4	Петля П1	2	-24	
КП4	1	Сетка С4	1	1.817.1-2.2-04	14,5
	2	С40	1	-20	
	3	С52	2	-23	
	4	Петля П1	2	-24	
КП5	1	Сетка С5	1	1.817.1-2.2-05	42,0
	2	С41	2	-20	
	3	С52	2	-23	
	4	Петля П2	2	-24	
КП6	1	Сетка С6	1	1.817.1-2.2-06	7,5
	2	С42	1	-21	
	3	С53	2	-23	
	4	Петля П1	2	-24	

Продолжение спецификации см. листы 3, 4

Марка каркаса	Поз.	Наименование	Кол.	Обозначение документа	Масса каркаса, кг
КП7	1	Сетка С7	1	1.817.1-2.2-06	9,0
	2	С43	1	-21	
	3	С53	2	-23	
	4	Петля П1	2	-24	
КП8	1	Сетка С8	1	1.817.1-2.2-06	10,1
	2	С44	1	-21	
	3	С53	2	-23	
	4	Петля П1	2	-24	
КП9	1	Сетка С9	1	1.817.1-2.2-07	17,0
	2	С45	1	-21	
	3	С53	2	-23	
	4	Петля П1	2	-24	
КП10	1	Сетка С10	1	1.817.1-2.2-08	49,8
	2	С46	2	-21	
	3	С53	2	-23	
	4	Петля П2	2	-24	
КП11	1	Сетка С11	1	1.817.1-2.2-09	8,7
	2	С47	1	-22	
	3	С54	2	-23	
	4	Петля П1	2	-24	
КП12	1	Сетка С12	1	1.817.1-2.2-09	10,5
	2	С48	1	-22	
	3	С54	2	-23	
	4	Петля П1	2	-24	

Взам. инв.№ | Подпись и дата | Инв.№ подл.

23491-02 8 формат А4

Марка каркаса	Поз.	Наименование	Кол.	Обозначение документа	Масса каркаса, кг
КП13	1	Сетка С13	1	1.817.1-2.2-09	11,7
	2	С49	1	-22	
	3	С54	2	-23	
	4	Петля П1	2	-24	
КП14	1	Сетка С14	1	1.817.1-2.2-09	17,9
	2	С50	1	-22	
	3	С54	2	-23	
	4	Петля П1	2	-24	
КП15	1	Сетка С15	1	1.817.1-2.2-10	60,1
	2	С51	2	-22	
	3	С54	2	-23	
	4	Петля П3	2	-24	

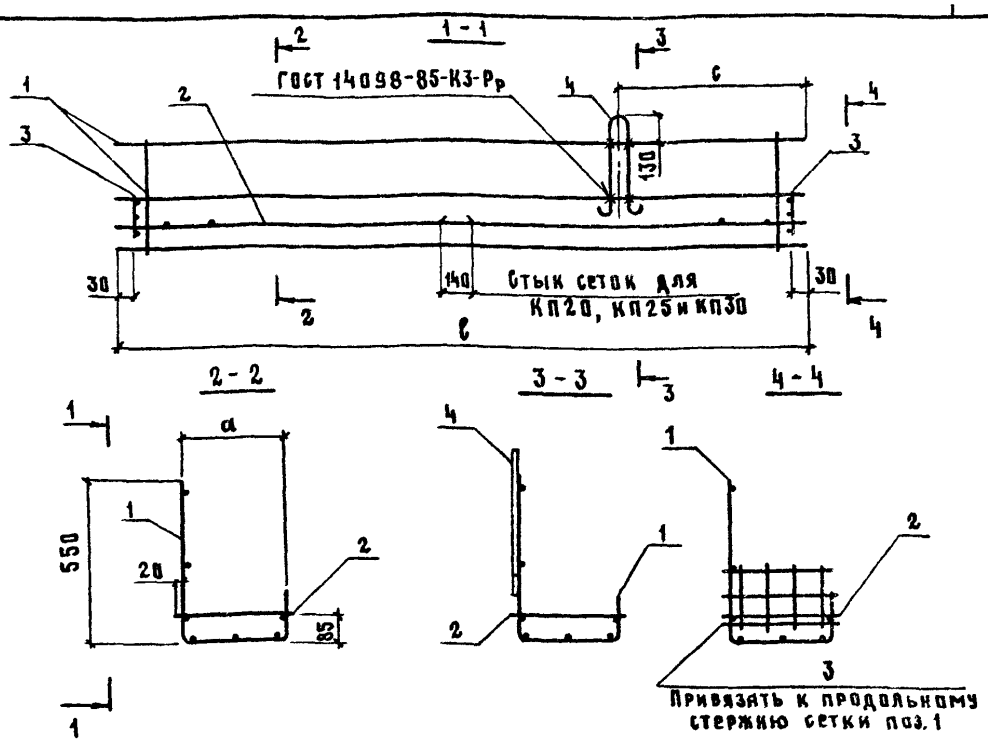

Марка каркаса	Размеры, мм			Марка каркаса	Размеры, мм		
	ℓ	a	c		ℓ	a	c
КП16	1140	185	170	КП24	2940	285	570
КП17	1440		320	КП25	5940		1540
КП18	1740		370	КП26	1140	385	170
КП19	2940		570	КП27	1440		320
КП20	5940		1540	КП28	1740		370
КП21	1140	285	170	КП29	2940		570
КП22	1440		320	КП30	5940		1540
КП23	1740		370				

Петли поз. 4 приварить к продольным стержням каркасов со стороны поперечных стержней.
Спецификацию см. лист 2.

Разраб.	Кирпичкина	
Рассчит.	Басанко	
Исполн.	Кирпичкина	
Пров.	Ахметова	
Н. Контр.	Платонова	

1.817.1-2.2-02

Каркас КП16...КП30

Стадия	Лист	Листов
Р	1	4

ГИПРОНИСЕЛЬХОЗ

Инв. № подл. | Подпись и дата | Взам. инв. №

23491-02 10 Формат А4

Марка каркаса	Поз.	Наименование	Кол.	Обозначение документа	Масса каркаса, кг
КП 16	1	Сетка С16	1	1.817.1-2.2-11	4,6
	2	С37	1	-20	
	3	С52	2	-23	
	4	Петля П4	1	-24	
КП 17	1	Сетка С17	1	1.817.1-2.2-11	5,6
	2	С38	1	-20	
	3	С52	2	-23	
	4	Петля П4	1	-24	
КП 18	1	Сетка С18	1	1.817.1-2.2-11	6,4
	2	С39	1	-20	
	3	С52	2	-23	
	4	Петля П4	1	-24	
КП 19	1	Сетка С19	1	1.817.1-2.2-12	10,2
	2	С40	1	-20	
	3	С52	2	-23	
	4	Петля П4	1	-24	
КП 20	1	Сетка С20	1	1.817.1-2.2-13	34,0
	2	С41	2	-20	
	3	С52	2	-23	
	4	Петля П5	1	-24	
КП 21	1	Сетка С21	1	1.817.1-2.2-14	5,0
	2	С42	1	-21	
	3	С53	2	-23	
	4	Петля П4	1	-24	

Продолжение спецификации см. листы 3,4

Марка каркаса	Поз.	Наименование	Кол.	Обозначение документа	Масса каркаса, кг
КП 22	1	Сетка С 22	1	1.817.1-2.2 - 14	6,1
	2	С 43	1	- 21	
	3	С 53	2	- 23	
	4	Петля П4	1	- 24	
КП 23	1	Сетка С 23	1	1.817.1-2.2 - 14	6,9
	2	С 44	1	- 21	
	3	С 53	2	- 23	
	4	Петля П4	1	- 24	
КП 24	1	Сетка С 24	1	1.817.1-2.2 - 15	12,6
	2	С 45	1	- 21	
	3	С 53	2	- 23	
	4	Петля П4	1	- 24	
КП 25	1	Сетка С 25	1	1.817.1-2.2 - 16	41,6
	2	С 46	2	- 21	
	3	С 53	2	- 23	
	4	Петля П5	1	- 24	
КП 26	1	Сетка С 26	1	1.817.1-2.2 - 17	6,2
	2	С 47	1	- 22	
	3	С 54	2	- 23	
	4	Петля П4	1	- 24	

23491-02 12 Формат А4

Марка каркаса	Поз.	Наименование	Кол.	Обозначение документа	Масса каркаса, кг
КП27	1	Сетка С27	1	1.817.1-2.2 – 17	7,7
	2	С48	1	– 22	
	3	С54	2	– 23	
	4	Петля П4	1	– 24	
КП28	1	Сетка С28	1	1.817.1-2.2 – 17	8,7
	2	С49	1	– 22	
	3	С54	2	– 23	
	4	Петля П4	1	– 24	
КП29	1	Сетка С29	1	1.817.1-2.2 – 17	13,7
	2	С50	1	– 22	
	3	С54	2	– 23	
	4	Петля П4	1	– 24	
КП30	1	Сетка С30	1	1.817.1 – 2.2 – 18	51,5
	2	С51	2	– 22	
	3	С54	2	– 23	
	4	Петля П6	1	– 24	

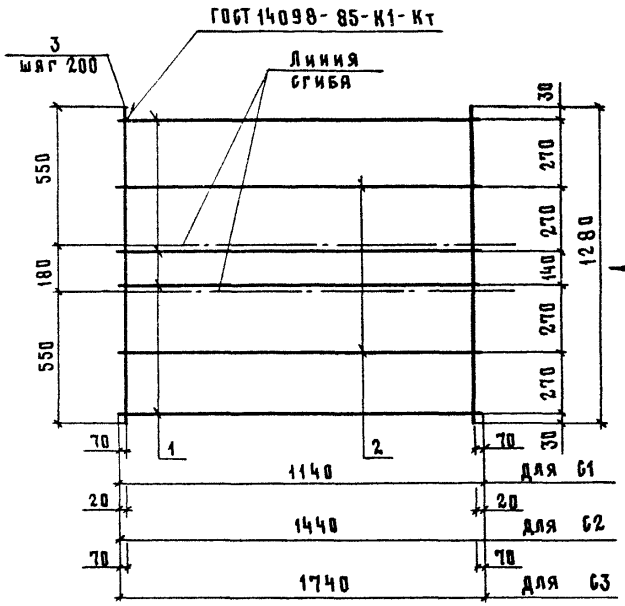

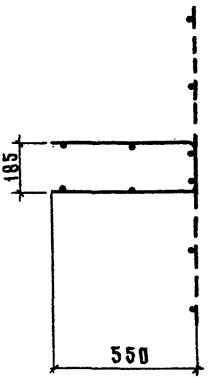

Марка сетки	Поз.	Наименование	Кол.	Масса ед, кг	Масса сетки, кг
С1	1	⌀ 10 А III, ℓ= 1140	4	0,70	4,2
	2	⌀ 5 Вр I, ℓ= 1140	2	0,16	
	3	⌀ 5 Вр I, ℓ= 1280	6	0,18	
С2	1	⌀ 10 А III, ℓ= 1440	4	0,89	5,4
	2	⌀ 5 Вр I, ℓ= 1440	2	0,21	
	3	⌀ 5 Вр I, ℓ= 1280	8	0,18	
С3	1	⌀ 10 А III, ℓ= 1740	4	1,07	6,4
	2	⌀ 5 Вр I ℓ= 1740	2	0,25	
	3	⌀ 5 Вр I, ℓ= 1280	9	0,18	

Арматура класса А-III по ГОСТ 5781-82,
класса Вр-I по ГОСТ 6727-80.

Разраб.	Кирпичкина		1.817.1-2.2-03
Рассчит.	Сасонко		
Исполн.	Кирпичкина		
Пров.	Ахметова		Сетки С1...С3
Н. контр.	Платонова		

Стадия	Лист	Листов
Р		1

ГИПРОНИСЕЛЬХОЗ

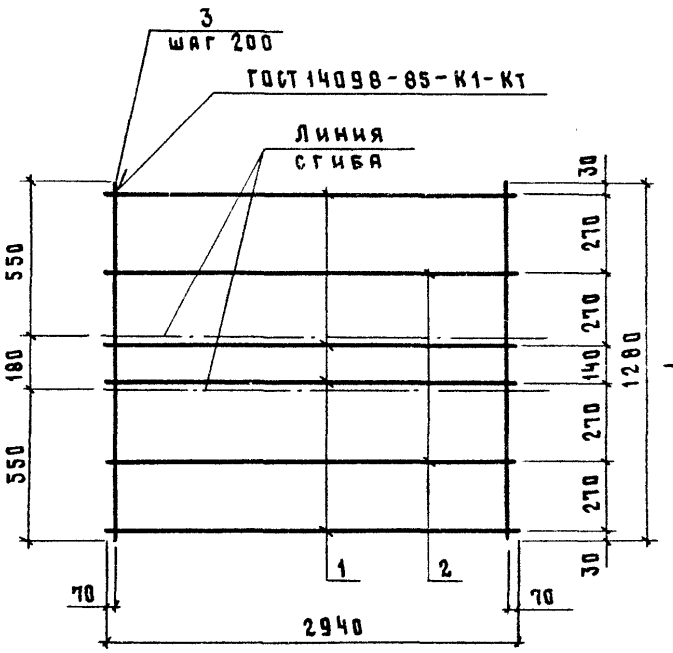

Вид А
в согнутом виде

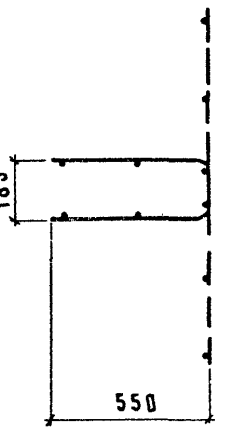

Поз.	Наименование	Кол.	Масса ед, кг	Масса сетки, кг
1	⌀ 10 А III, ℓ= 2940	4	1,81	10,8
2	⌀ 5 Вр I, ℓ= 2940	2	0,42	
3	⌀ 5 Вр I, ℓ= 1280	15	0,18	

Арматура класса А-III по ГОСТ 5781-82,
класса Вр-I по ГОСТ 6727-80.

Разраб.	Кирпичкина		1.817.1-2.2-04	
Рассчит.	Сасоика			
Испол.	Кирпичкина			
Пров.	Ахметова		Сетка С4	Стадия: Р; Лист: ; Листов: 1
Н.контр.	Платонова			ГИПРОНИСЕЛЬХОЗ

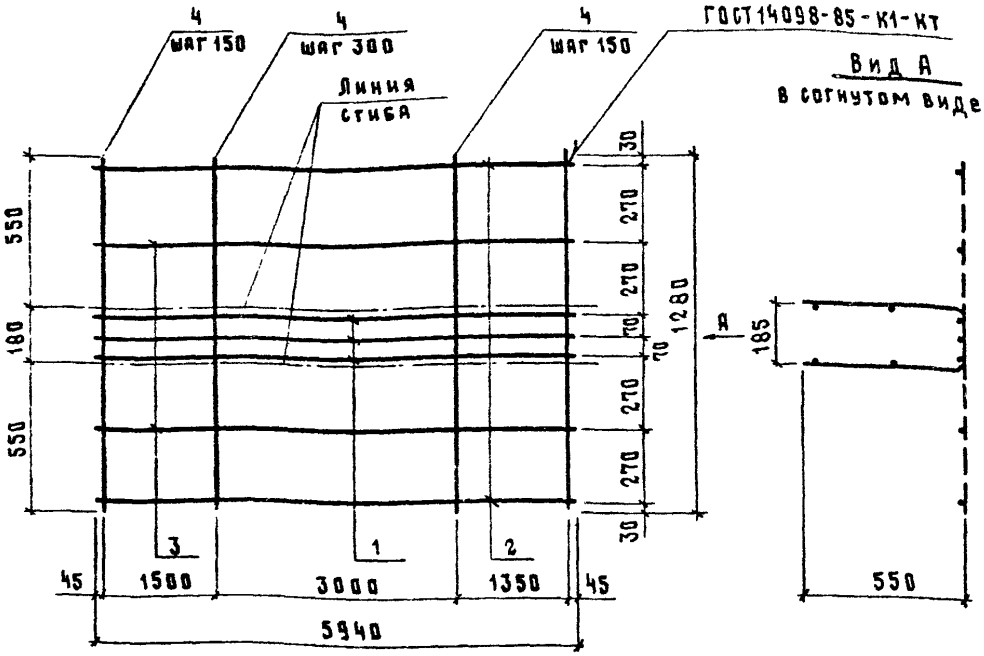

Поз.	Наименование	Кол.	Масса ед, кг	Масса сетки, кг
1	⌀ 14 А III, ℓ=5940	3	7,18	36,0
2	⌀ 10 А III, ℓ= 5940	2	3,66	
3	⌀ 5 Вр I, ℓ=5940	2	0,85	
4	⌀ 5 Вр I, ℓ=1280	30	0,18	

Арматура класса А-III по ГОСТ 5781-82,
класса В-I по ГОСТ 6727-80.

Разраб.	Кирпичкина	
Рассчит.	Сасонко	
Исполн.	Кирпичкина	
Пров.	Яхметова	
Н. контр.	Платонова	

1.817.1-2.2-05

Сетка С5

Стадия	Лист	Листов
Р		1

ГИПРОНИСЕЛЬХОЗ

Инв. № подл. | Подпись и дата | Взам. инв. №

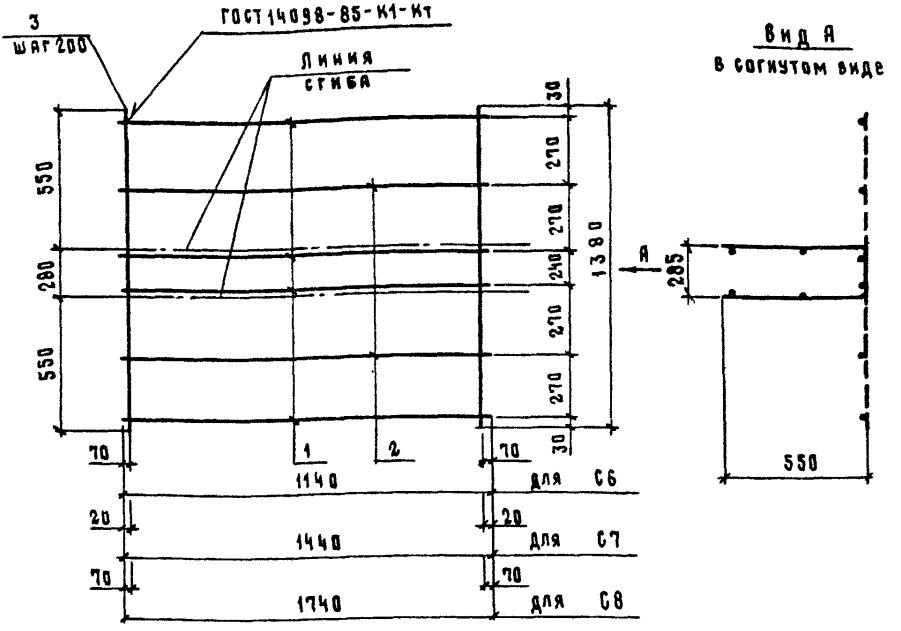

Марка сетки	Поз.	Наименование	Кол.	Масса ед., кг	Масса сетки, кг
С6	1	Ø 10 A III, ℓ = 1140	4	0,70	4,3
	2	Ø 5 Bp I, ℓ = 1140	2	0,16	
	3	Ø 5 Bp I, ℓ = 1380	6	0,20	
С7	1	Ø 10 A III, ℓ = 1440	4	0,89	5,6
	2	Ø 5 Bp I, ℓ = 1440	2	0,21	
	3	Ø 5 Bp I, ℓ = 1380	8	0,20	
С8	1	Ø 10 A III, ℓ = 1740	4	1,07	6,6
	2	Ø 5 Bp I, ℓ = 1740	2	0,25	
	3	Ø 5 Bp I, ℓ = 1380	9	0,20	

Арматура класса А-III по ГОСТ 5781-82,
класса Вр-I по ГОСТ 6727-80.

Разраб.	Кирпичкина	
Рассчит.	Платонова	
Исполн.	Кирпичкина	
Пров.	Сасонко	
Н. контр.	Ахметова	

1.817.1-2.2-06

Сетка С6...С8

Стадия	Лист	Листов
Р		1

ГИПРОНИСЕЛЬХОЗ

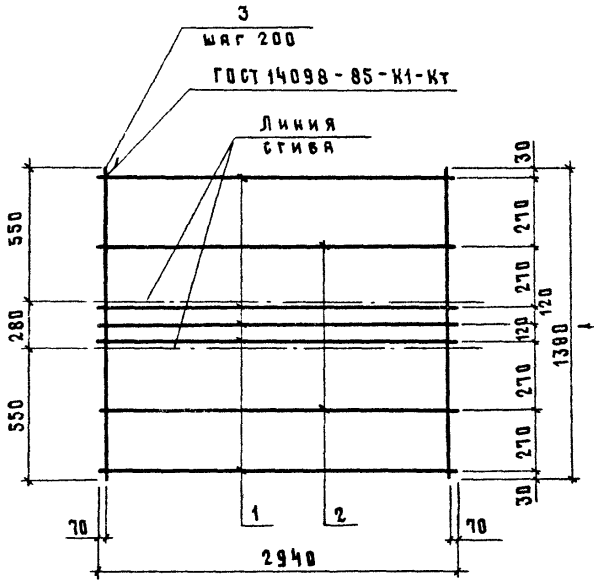

Вид А
в согнутом виде

Поз.	Наименование	Кол.	Масса ед, кг	Масса сетки, кг
1	⌀ 10 А III, ℓ= 2940	5	1,81	12,9
2	⌀ 5 Вр I, ℓ= 2940	2	0,42	
3	⌀ 5 Вр I, ℓ= 1380	15	0,20	

Арматура класса А-III по ГОСТ 5781-82,
класса Вр-I по ГОСТ 6727-80.

Разраб.	Басовик		1.817.1-2.2-07
Рассчит.	Платонова		
Исполн.	Кирпичкина		
Пров.	Ахметова		Сетка С9
Н.контр.	Платонова		

Стадия	Лист	Листов
Р		1

ГИПРОНИСЕЛЬХОЗ

Инв. № подл. | Подпись и дата | Взам. инв. №

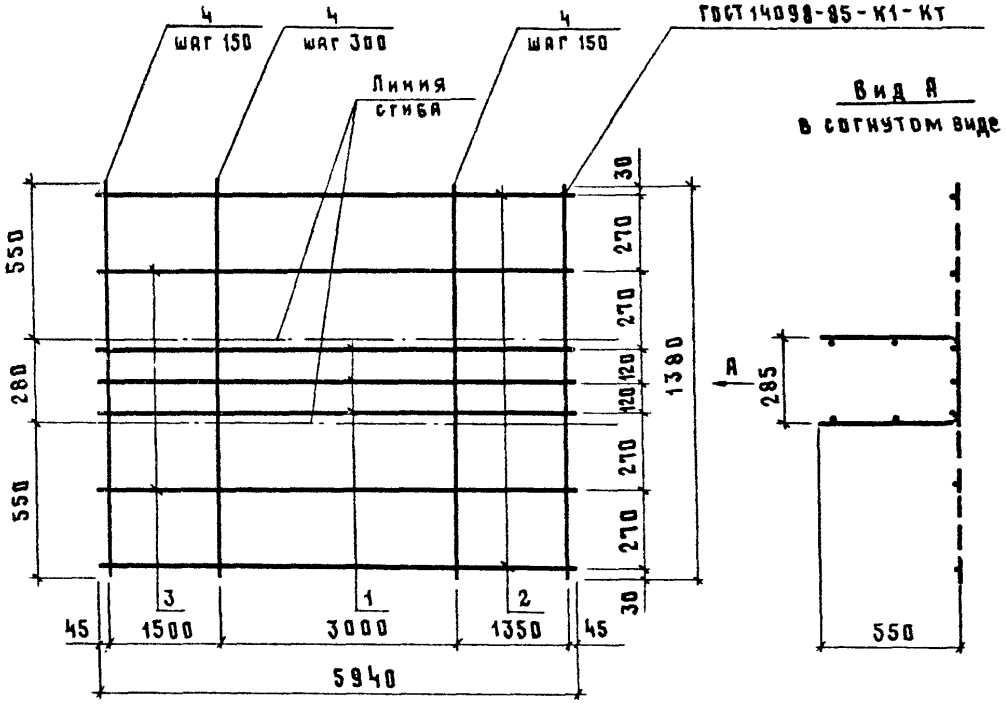

Поз.	Наименование	Кол.	Масса ед, кг	Масса сетки, кг
1	⌀ 16 А III , ℓ= 5940	3	9,37	43,1
2	⌀ 10 А III , ℓ= 5940	2	3,66	
3	⌀ 5 Вр I , ℓ= 5940	2	0,85	
4	⌀ 5 Вр I, ℓ= 1380	30	0,20	

Арматура класса А-III по ГОСТ 5781-82,
класса Вр-I по ГОСТ 6727-80.

Разраб.	Кирпичкина	
Рассчит.	Платонова	
Исполн.	Кирпичкина	
Пров.	Сасонко	
Н. контр.	Ахметова	

1.817.1-2.2-08

Сетка С10

Стадия	Лист	Листов
Р		1

ГИПРОНИСЕЛЬХОЗ

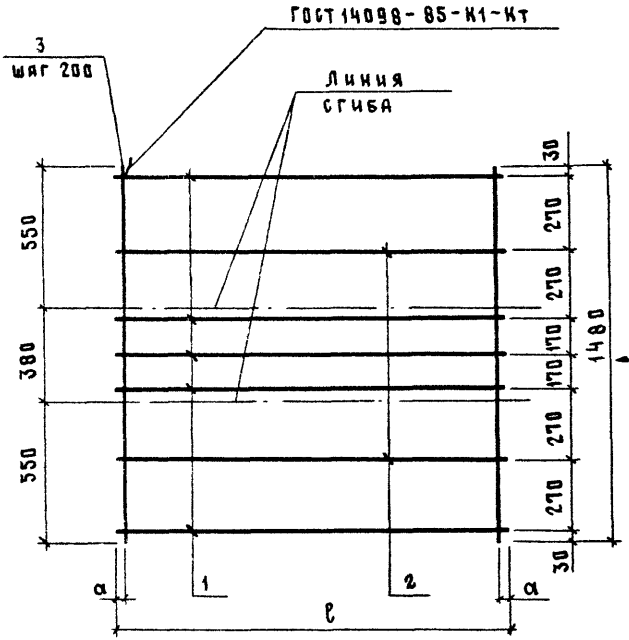

Вид А
в согнутом виде

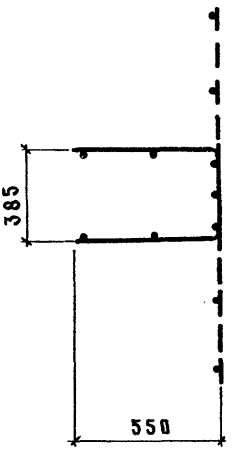

Марка сетки	Размеры, мм	
	ℓ	а
С11	1140	70
С12	1440	20
С13	1740	70
С14	2940	70

Спецификацию см. лист 2

Разраб.	Кирпичкина		1.817.1-2.2-09		
Рассчит.	Платонова				
Исполн.	Кирпичкина				
Пров.	Сасонко				
			Сетка С11...С14	Стадия	Лист	Листов
				Р	1	2
				ГИПРОНИСЕЛЬХОЗ		
Н. контр	Яхметова					

Марка сетки	Поз.	Наименование	Кол.	Масса ед. кг	Масса сетки, кг
С11	1	Ø10 A III, ℓ=1140	5	0,70	5,1
	2	Ø 5 Bp I, ℓ=1140	2	0,16	
	3	Ø 5 Bp I, ℓ=1480	6	0,21	
С12	1	Ø10 A III, ℓ=1440	5	0,89	6,6
	2	Ø 5 Bp I, ℓ=1440	2	0,21	
	3	Ø 5 Bp I, ℓ=1480	8	0,21	
С13	1	Ø10 A III, ℓ=1740	5	1,07	7,7
	2	Ø 5 Bp I, ℓ=1740	2	0,25	
	3	Ø 5 Bp I, ℓ=1480	9	0,21	
С14	1	Ø10 A III, ℓ= 2940	5	1,81	13,0
	2	Ø 5 Bp I, ℓ= 2940	2	0,42	
	3	Ø 5 Bp I, ℓ=1480	15	0,21	

Арматура класса А-III по ГОСТ 5781-82,
класса Вр-I по ГОСТ 6727-80.

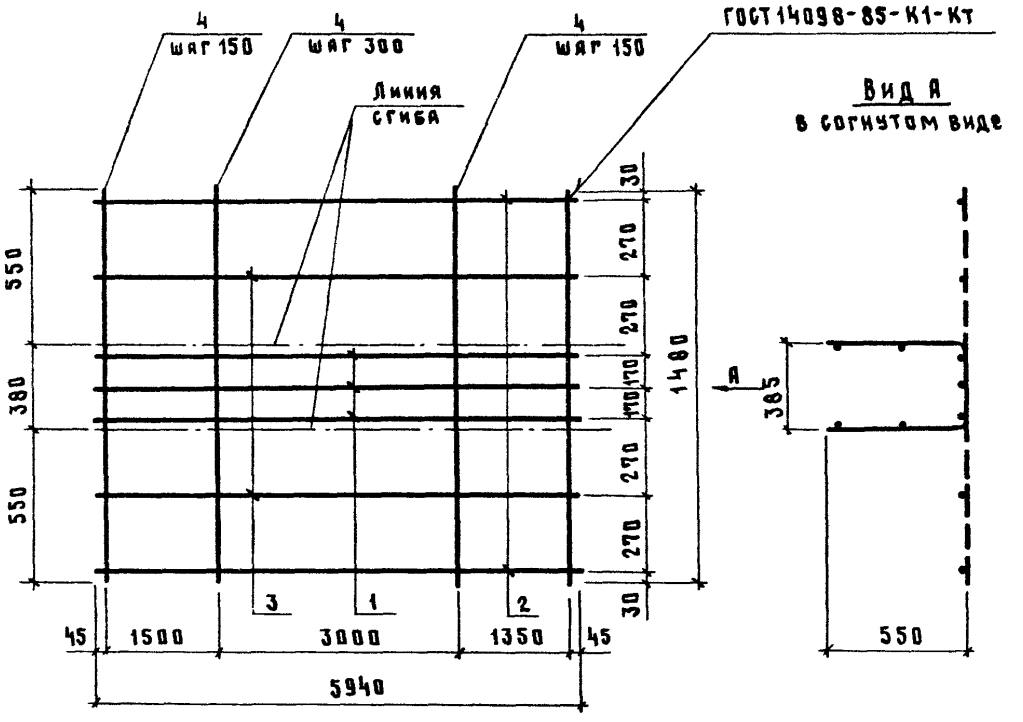

Поз.	Наименование	Кол.	Масса ед, кг	Масса сетки, кг
1	⌀ 18 А III, ℓ= 5940	3	11,87	51,0
2	⌀ 10 А III, ℓ= 5940	2	3,66	
3	⌀ 5 Вр I, ℓ= 5940	2	0,85	
4	⌀ 5 Вр I, ℓ= 1480	30	0,21	

Арматура класса А-III по ГОСТ 5781-82,
класса Вр-I по ГОСТ 6727-80.

Разраб.	Кирпичкина		1.817.1-2.2-10	
Рассчит.	Платонова			
Исполн.	Кирпичкина			
Пров.	Ахметова			Стадия: Р; Лист: ; Листов: 1
Н. контр.	Платонова		Сетка С15	ГИПРОНИСЕЛЬХОЗ

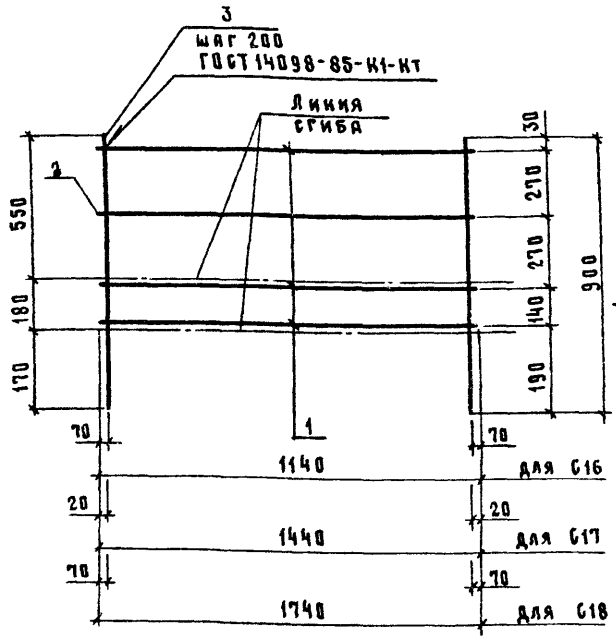

Вид А
в согнутом виде

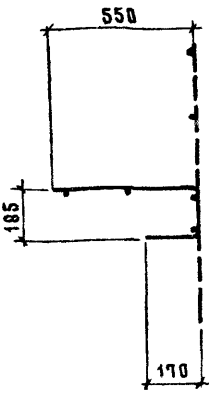

Марка сетки	Поз.	Наименование	Кол.	Масса ед. кг	Масса сетки, кг
С16	1	Ø 10 А III, ℓ = 1140	3	0,70	3,0
	2	Ø 5 Вр I, ℓ = 1140	1	0,16	
	3	Ø 5 Вр I, ℓ = 900	6	0,13	
С17	1	Ø 10 А III, ℓ = 1440	3	0,89	3,9
	2	Ø 5 Вр I, ℓ = 1440	1	0,21	
	3	Ø 5 Вр I, ℓ = 900	8	0,13	
С18	1	Ø 10 А III, ℓ = 1740	3	1,07	4,6
	2	Ø 5 Вр I ℓ = 1740	1	0,25	
	3	Ø 5 Вр I, ℓ = 980	9	0,13	

Арматура класса А-III по ГОСТ 5781-82,
класса Вр-I по ГОСТ 6727-80.

Разраб.	Кирпичкина	
Рассчит.	Сисонко	
Исполн.	Кирпичкина	
Пров.	Ахметова	
Н. контр.	Платонова	

1.817.1-2.2-11

Сетка С16...С18

Стадия	Лист	Листов
Р		1

ГИПРОНИСЕЛЬХОЗ

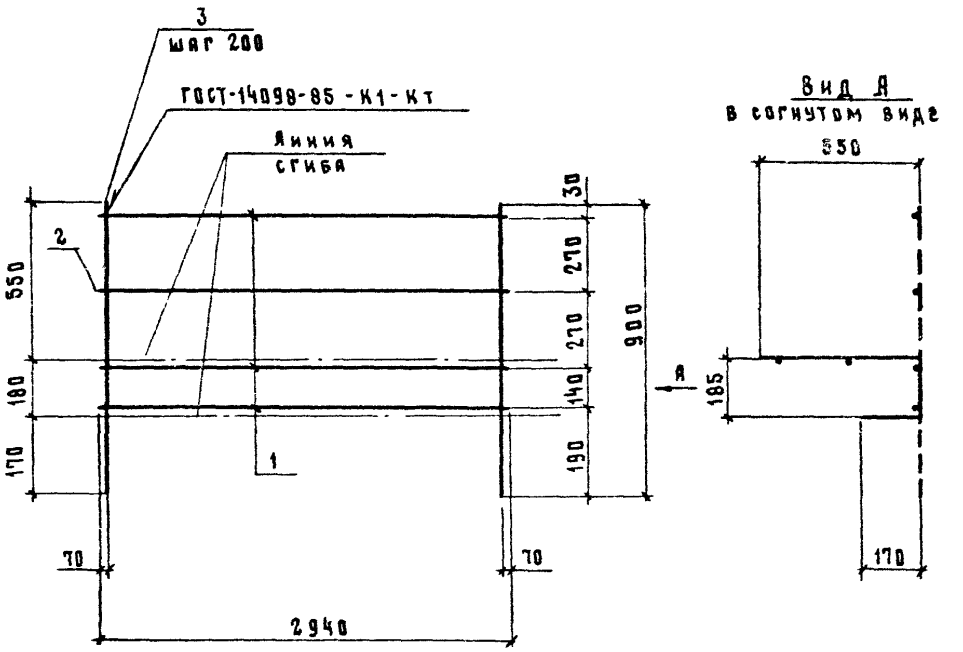

Поз.	Наименование	Кол.	Масса ед, кг	Масса сетки, кг
1	⌀ 10 А III, ℓ = 2940	3	1,81	7,8
2	⌀ 5 Вр I, ℓ = 2940	1	0,42	
3	⌀ 5 Вр I, ℓ = 900	15	0,13	

Арматура класса А-III по ГОСТ 5781-82,
класса Вр-I по ГОСТ 6727-80.

Разраб.	Кирпичкина		1.817.1-2.2-12	
Рассчит.	Сасонка			
Исполн.	Кирпичкина			
Пров.	Ахметова		Сетка С19	Стадия: Р; Лист: ; Листов: 1
Н. контр.	Платонова			ГИПРОНИСЕЛЬХОЗ

Взам. инв. №
Подпись и дата
Инв. № подл.

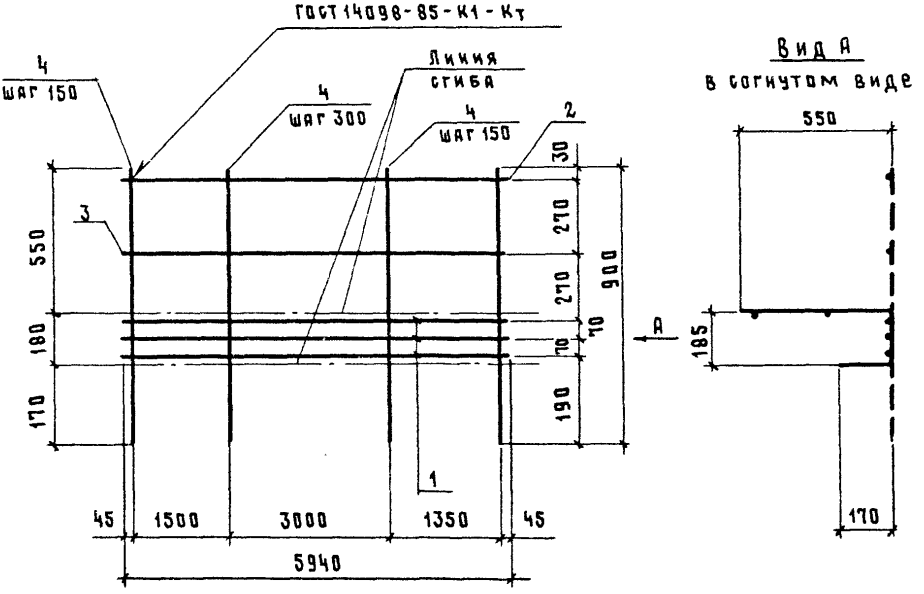

Поз.	Наименование	Кол.	Масса ед., кг	Масса сетки, кг
1	⌀ 14 А III, ℓ = 5940	3	7,18	30,0
2	⌀ 10 А III, ℓ = 5940	1	3,66	
3	⌀ 5 Вр I, ℓ = 5940	1	0,85	
4	⌀ 5 Вр I, ℓ = 900	30	0,13	

Арматура класса А-III по ГОСТ 5781-82,
класса Вр-I по ГОСТ 6727-80.

Разраб.	Кирпичкина		1.817.1-2.2-13		
Рассчит.	Сасонка				
Исполн.	Кирпичкина				
Пров.	Ахметова			Стадия	Лист	Листов
				Р		1
			Сетка С 20	ГИПРОНИСЕЛЬХОЗ	
Н. контр.	Платонова				

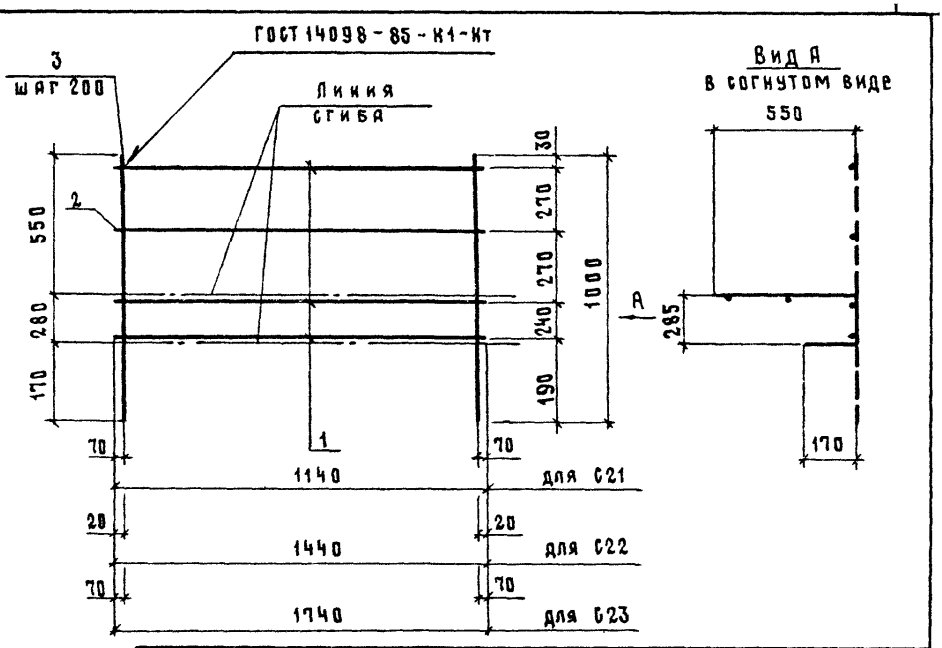

Марка сетки	Поз.	Наименование	Кол.	Масса ед, кг	Масса сетки, кг
С 21	1	⌀ 10 A III, ℓ = 1140	3	0,70	3,1
	2	⌀ 5 Bp I, ℓ = 1140	1	0,16	
	3	⌀ 5 Bp I, ℓ = 1000	6	0,14	
С 22	1	⌀ 10 A III, ℓ = 1440	3	0,89	4,0
	2	⌀ 5 Bp I, ℓ = 1440	1	0,21	
	3	⌀ 5 Bp I ℓ = 1000	8	0,14	
С 23	1	⌀ 10 A III, ℓ = 1740	3	1,07	4,7
	2	⌀ 5 Bp I, ℓ = 1740	1	0,25	
	3	⌀ 5 Bp I, ℓ = 1000	9	0,14	

Арматура класса A-III по ГОСТ 5781-82, класса Bp-I по ГОСТ 6727-80

Разраб.	Кирпичкина	
Рассчит.	Платонова	
Исполн.	Кирпичкина	
Пров.	Сасонко	
Н. контр.	Ахметова	

1.817.1-2.2-14

Сетка С21...С23

Стадия	Лист	Листов
Р	1	2

ГИПРОНИСЕЛЬХОЗ

Инв. № подл. | Подпись и дата | Взам. инв. №

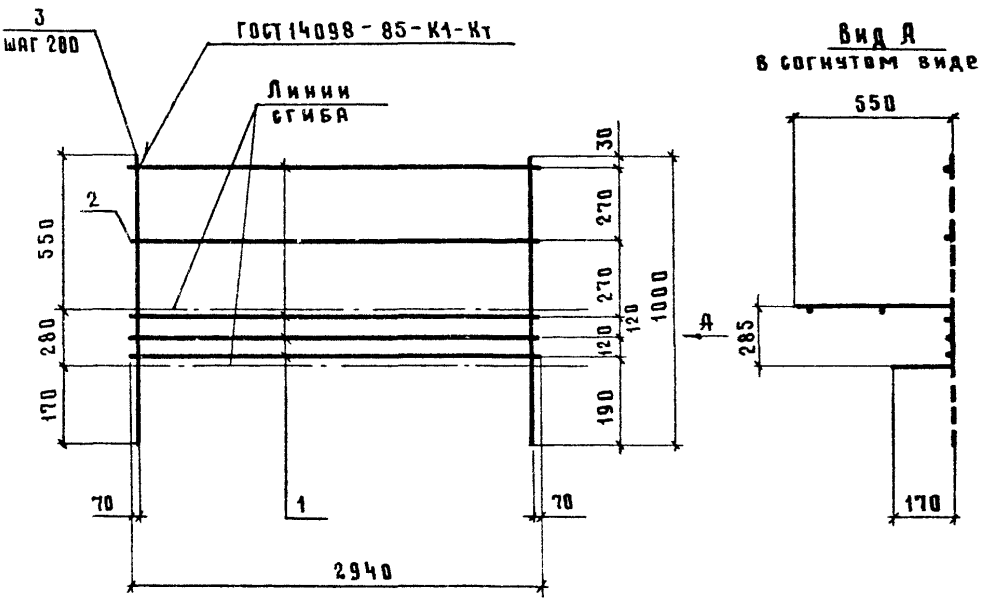

Поз.	Наименование	Кол.	Масса ед, кг	Масса сетки, кг
1	Ø 10 А III, ℓ= 2940	4	1,81	9,8
2	Ø 5 Вр I, ℓ= 2940	1	0,42	
3	Ø 5 Вр I, ℓ=1000	15	0,14	

Арматура класса А-III по ГОСТ 5781-82,
класса Вр-I по ГОСТ 6727-80.

Разраб.	Кирпичкина		1.817.1-2.2-15			
Рассчит.	Платонова					
Исполн.	Кирпичкина					
Пров.	Сасонко		Сетка С 24	Стадия	Лист	Листов
				Р		1
				ГИПРОНИСЕЛЬХОЗ		
Н.контр.	Платонова					

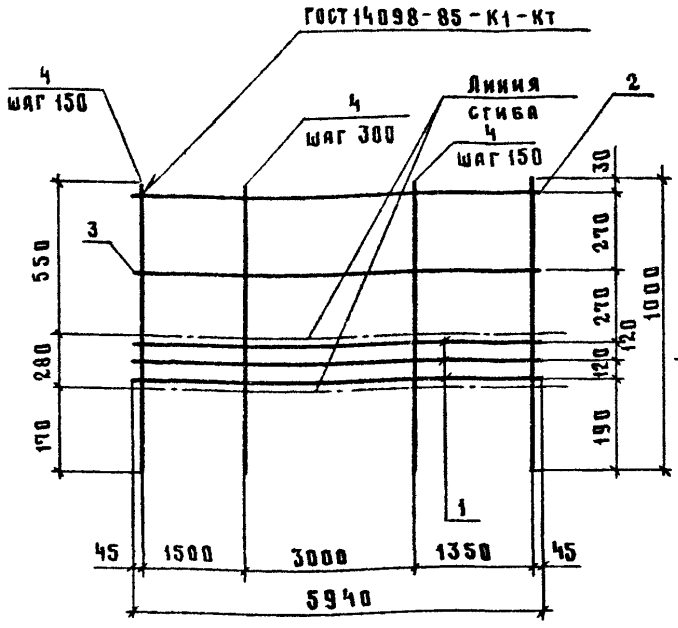

Вид А
в согнутом виде

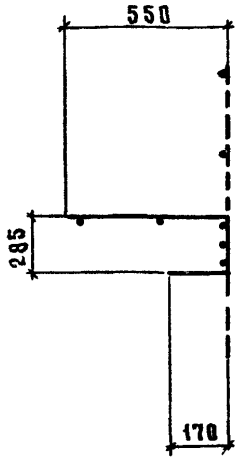

Поз.	Наименование	Кол	Масса ед, кг	Масса сетки, кг
1	Ø 16 А III, ℓ = 5940	3	9,37	36,8
2	Ø 10 А III, ℓ = 5940	1	3,66	
3	Ø 5 ВрI, ℓ = 5940	1	0,85	
4	Ø 5 ВрI, ℓ = 1000	30	0,14	

Арматура класса А-III по ГОСТ 5781-82
класса Вр-I по ГОСТ 6727-80.

Разраб.	Кирпичкина		
Рассчит.	Платонова		
Исполн.	Кирпичкина		
Пров.	Сасонко		
Н.контр.	Ахметова		

1.817.1-2.2-16

Сетка С25

Стадия	Лист	Листов
Р		1

ГИПРОНИСЕЛЬХОЗ

23491-02 28 Формат А4

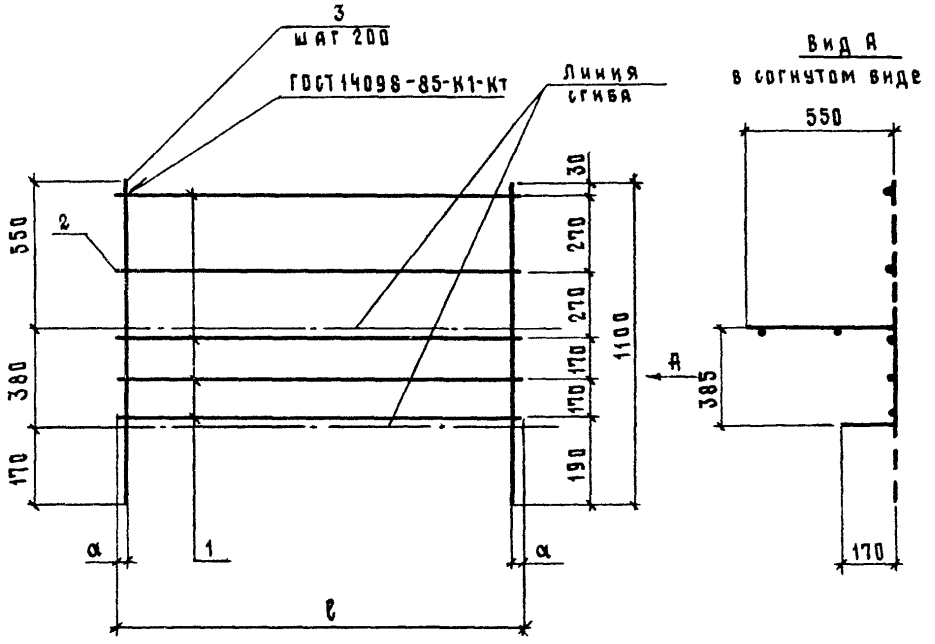

Марка сетки	Размеры, мм	
	ℓ	а
С 26	1140	70
С 27	1440	20
С 28	1740	70
С 29	2940	70

Спецификацию см. лист 2.

Разраб.	Кирпичкина		
Рассчит.	Платонова		
Исполн.	Кирпичкина		
Пров.	Сасонко		
Н. контр.	Ахметова		

1.817.1-2.2-17

Сетка С26...С29

Стадия	Лист	Листов
Р		1

ГИПРОНИСЕЛЬХОЗ

Марка сетки	Поз.	Наименование	Кол.	Масса ед, кг	Масса сетки, кг
С 26	1	⌀ 10 А III, ℓ = 1140	4	0,70	3,9
	2	⌀ 5 Вр I, ℓ = 1140	1	0,16	
	3	⌀ 5 Вр I, ℓ = 1100	6	0,16	
С 27	1	⌀ 10 А III, ℓ = 1440	4	0,89	5,1
	2	⌀ 5 Вр I, ℓ = 1440	1	0,21	
	3	⌀ 5 Вр I, ℓ = 1100	8	0,16	
С 28	1	⌀ 10 А III, ℓ = 1740	4	1,07	6,0
	2	⌀ 5 Вр I, ℓ = 1740	1	0,25	
	3	⌀ 5 Вр I, ℓ = 1100	9	0,16	
С 29	1	⌀ 10 А III, ℓ = 2940	4	1,81	10,1
	2	⌀ 5 Вр I, ℓ = 2940	1.	0,42	
	3	⌀ 5 Вр I, ℓ = 1100	15	0,16	

Арматура класса А-III по ГОСТ 5781-82,
класса Вр-I по ГОСТ 6727-80.

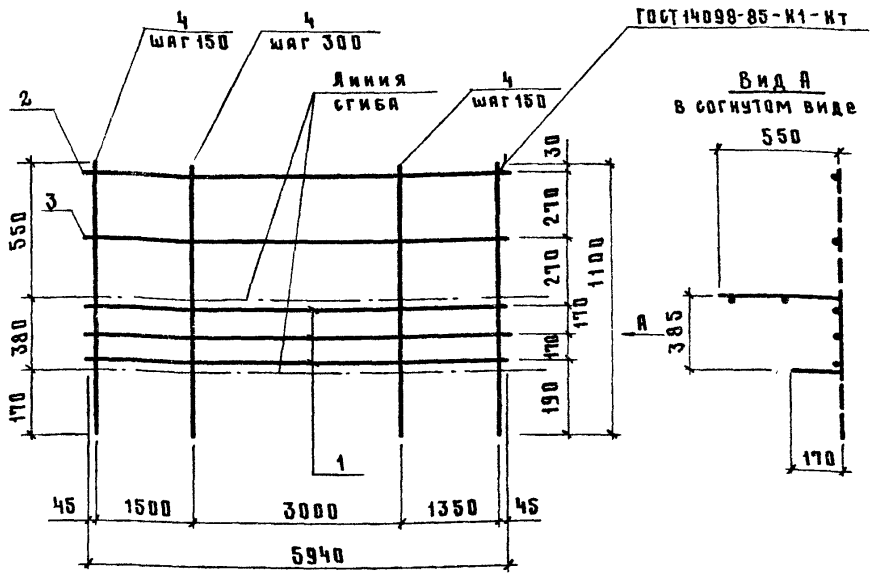

Поз.	Наименование	Кол.	Масса ед, кг	Масса сетки, кг
1	Ø18 А III, ℓ= 5940	3	11,87	44,9
2	Ø10 А III, ℓ= 5940	1	3,66	
3	Ø5 Вр I, ℓ= 5940	1	0,85	
4	Ø5 Вр I, ℓ= 1100	30	0,16	

Арматура класса А-III по ГОСТ 5781-82,
класса Вр-I по ГОСТ 6727-80.

Разраб.	Кирпичкина	
Рассчит.	Платонова	
Исполн.	Кирпичкина	
Пров.	Сасвико	
Н. контр.	Ахметова	

1.817.1-2.2-18

Сетка С30

Стадия	Лист	Листов
Р		1

ГИПРОНИСЕЛЬХОЗ

С31...С34

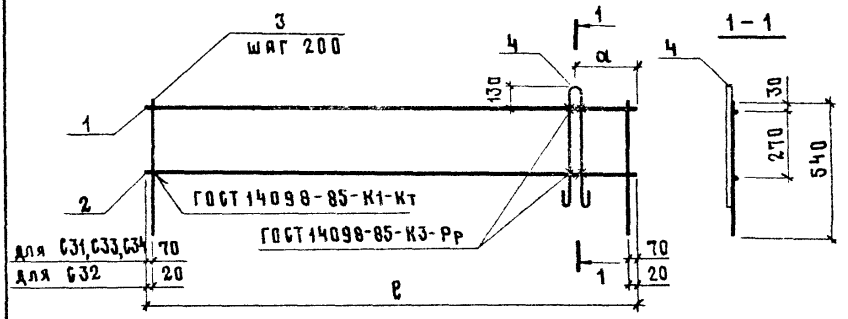

С35, 36

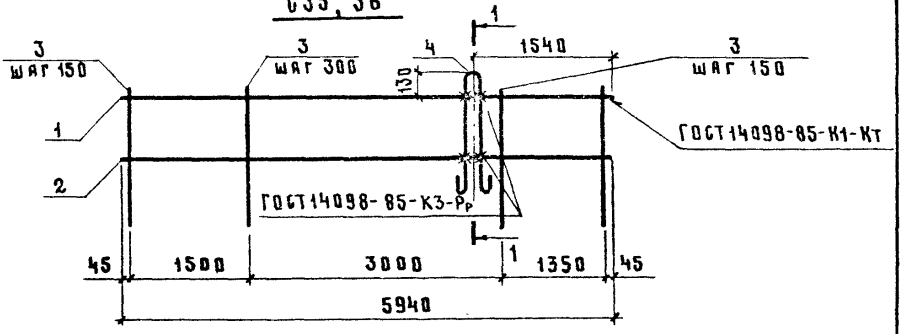

Марка сетки	Размеры, мм	
	ℓ	α
С31	1140	170
С32	1440	320
С33	1740	370
С34	2940	570

Петли поз. 4 приварить к продольным стержням сетки со стороны поперечных стержней.

Спецификацию см. лист 2.

Разраб.	Ахметова		1.817.1-2.2-19
Рассчит	Сасонко		
Исполн.	Ахметова		
Пров.	Сасонко		Сетка С31...С36
Н. контр	Платонова		

Стадия	Лист	Листов
Р	1	2

ГИПРОНИСЕЛЬХОЗ

Инв. № подл. | Подпись и дата | Взам. инв. №

23491-02 32 формат А4

Марка сетки	Поз.	Наименование	Кол.	Масса ед. кг	Масса сетки, кг
С31	1	Ø 10 А III, ℓ = 1140	1	0,70	2,0
	2	Ø 5 Вр I, ℓ = 1140	1	0,16	
	3	Ø 5 Вр I, ℓ = 540	6	0,08	
	4	Петля П4	1	0,70	
С32	1	Ø 10 А III, ℓ = 1440	1	0,89	2,4
	2	Ø 5 Вр I, ℓ = 1440	1	0,21	
	3	Ø 5 Вр I, ℓ = 540	8	0,08	
	4	Петля П4	1	0,70	
С33	1	Ø 10 А III, ℓ = 1740	1	1,07	2,7
	2	Ø 5 Вр I, ℓ = 1740	1	0,25	
	3	Ø 5 Вр I, ℓ = 540	9	0,08	
	4	Петля П4	1	0,70	
С34	1	Ø 10 А III, ℓ = 2940	1	1,81	4,1
	2	Ø 5 Вр I ℓ = 2940	1	0,42	
	3	Ø 5 Вр I ℓ = 540	15	0,08	
	4	Петля П4	1	0,70	
С35	1	Ø 10 А III, ℓ = 5940	1	3,66	7,9
	2	Ø 5 Вр I, ℓ = 5940	1	0,85	
	3	Ø 5 Вр I, ℓ = 540	30	0,08	
	4	Петля П5	1	1,0	
С36	1	Ø 10 А III, ℓ = 5940	1	3,66	8,4
	2	Ø 5 Вр I, ℓ = 5940	1	0,85	
	3	Ø 5 Вр I, ℓ = 540	30	0,08	
	4	Петля П6	1	1,5	

Петли поз. 4 см. 1.817.1-2.2-24.
Арматура класса А-III по ГОСТ 5781-82, класса Вр-I по ГОСТ 6727-80.

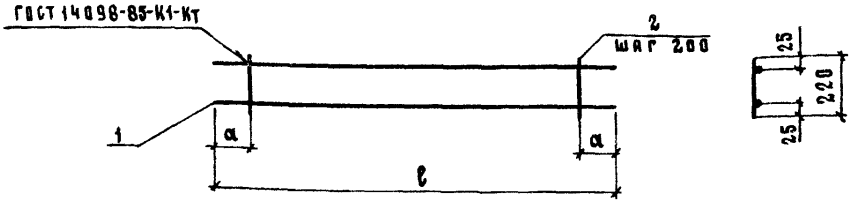

Марка сетки	Размеры, мм	
	ℓ	а
С37	1140	170
С38	1440	120
С39	1740	170
С40	2940	170
С41	3040	120

Марка сетки	Поз.	Наименование	Кол.	Масса ед, кг	Масса сетки, кг
С37	1	⌀ 5 Вр I, ℓ = 1140	2	0,16	0,5
	2	⌀ 5 Вр I, ℓ = 220	5	0,03	
С38	3	⌀ 5 Вр I, ℓ = 1440	2	0,21	0,6
	4	⌀ 5 Вр I, ℓ = 220	7	0,03	
С39	5	⌀ 5 Вр I, ℓ = 1740	2	0,25	0,7
	6	⌀ 5 Вр I, ℓ = 220	8	0,03	
С40	1	⌀ 5 Вр I, ℓ = 2940	2	0,42	1,3
	2	⌀ 5 Вр I, ℓ = 220	14	0,03	
С41	1	⌀ 5 Вр I, ℓ = 3040	2	0,44	1,3
	2	⌀ 5 Вр I, ℓ = 220	15	0,03	

Арматура класса Вр-I по ГОСТ 6727-80.

Разраб.	Кирпичкина	
Рассчит.	Сасонко	
Исполн.	Кирпичкина	
Пров.	Ахметова	
Н. контр.	Платонова	

1.817.1-2.2-20

Сетка С37... С41

Стадия	Лист	Листов
Р		1

ГИПРОНИСЕЛЬХОЗ

ГОСТ 14098-85-К1-Кт

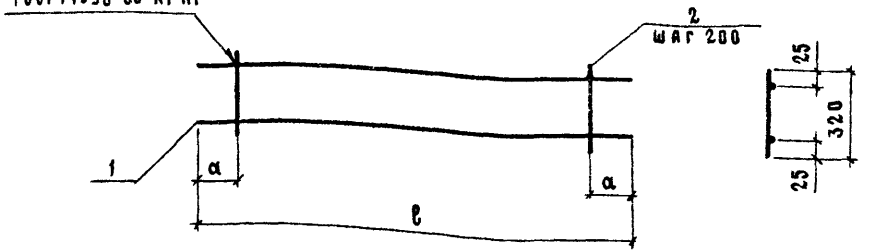

Марка сетки	Размеры, мм	
	ℓ	а
С42	1140	170
С43	1440	120
С44	1740	170
С45	2940	170
С46	3040	120

Марка сетки	Поз.	Наименование	Кол.	Масса ед, кг	Марка сетки, кг
С42	1	⌀ 5 Вр I, ℓ = 1140	2	0,16	0,6
	2	⌀ 5 Вр I, ℓ = 320	5	0,05	
С43	1	⌀ 5 Вр I, ℓ = 1440	2	0,21	0,8
	2	⌀ 5 Вр I, ℓ = 320	7	0,05	
С44	1	⌀ 5 Вр I, ℓ = 1740	2	0,25	0,9
	2	⌀ 5 Вр I, ℓ = 320	8	0,05	
С45	1	⌀ 5 Вр I, ℓ = 2940	2	0,42	1,5
	2	⌀ 5 Вр I, ℓ = 320	14	0,05	
С46	1	⌀ 5 Вр I, ℓ = 3040	2	0,44	1,6
	2	⌀ 5 Вр I, ℓ = 320	15	0,05	

Арматура класса Вр-I по ГОСТ 6727-80.

Разраб.	Кирпичкина	
Рассчит.	Сасонко	
Исполн.	Кирпичкина	
Пров.	Ахметова	
Н. контр.	Платонова	

1.817.1-2.2-21

Сетка С42...С46

Стадия	Лист	Листов
Р		1

ГИПРОНИСЕЛЬХОЗ

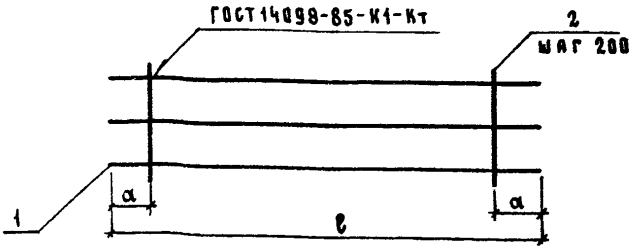

Марка сетки	Размеры, мм	
	ℓ	а
С 47	1140	170
С 48	1440	120
С 49	1740	170
С 50	2940	170
С 51	3040	120

Марка сетки	Поз	Наименование	Кол.	Масса ед, кг	Масса сетки, кг
С 47	1	ø 5 Вр I, ℓ = 1140	3	0,16	0,8
	2	ø 5 Вр I, ℓ = 420	5	0,06	
С48	1	ø 5 Вр I, ℓ = 1440	3	0,21	1,1
	2	ø 5 Вр I, ℓ = 420	7	0,06	
С49	1	ø 5 Вр I, ℓ = 1740	3	0,25	1,2
	2	ø 5 Вр I, ℓ = 420	8	0,06	
С50	1	ø 5 Вр I, ℓ = 2940	3	0,42	2,1
	2	ø 5 Вр I, ℓ = 420	14	0,06	
С51	1	ø 5 Вр I, ℓ = 3040	3	0,44	2,2
	2	ø 5 Вр I, ℓ = 420	15	0,06	

Арматура класса Вр-I по ГОСТ 6727-80.

Разраб.	Кирпичкина		1.817.1-2.2-22
Рассчит.	Сасонко		
Исполн.	Кирпичкина		
Пров.	Ахметова		
Н. контр.	Платонова		Сетка С47...С51

Стадия	Лист	Листов
Р		1

ГИПРОНИСЕЛЬХОЗ

23491-02 36 Формат А4

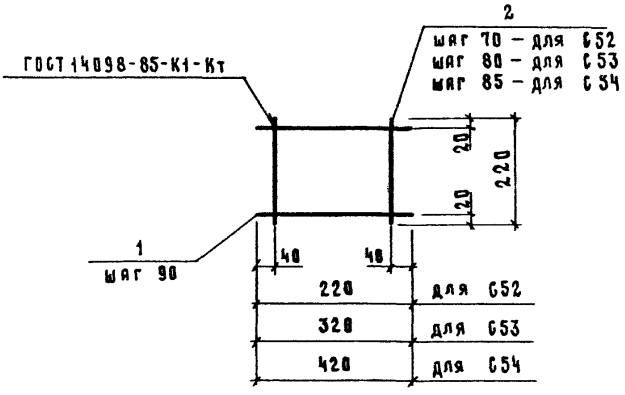

Марка сетки	Поз.	Наименование	Кол.	Масса ед, кг	Масса сетки, кг
С52	1	Ø 5 Вр I, ℓ=220	3	0,03	0,2
	2	Ø 5 Вр I, ℓ=220	3	0,03	
С53	1	Ø 5 Вр I, ℓ=220	3	0,03	0,3
	2	Ø 5 Вр I, ℓ=320	4	0,05	
С54	1	Ø 5 Вр I, ℓ=220	3	0,03	0,4
	2	Ø 5 Вр I, ℓ=420	5	0,06	

Арматура класса Вр-I по ГОСТ 6727-80.

Разраб.	Кирпичкина		1.817.1-2.2-23	
Рассчит.	Сасонко			
Исполн.	Гусева			
Пров.	Ахметова		Сетка С52...С54	Стадия: Р; Лист: ; Листов: 1
Н контр.	Платонова			ГИПРОНИСЕЛЬХОЗ

Петля П1...П3

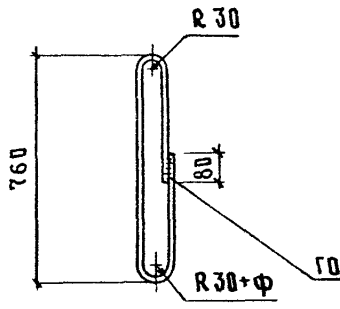

Петля П4...П6

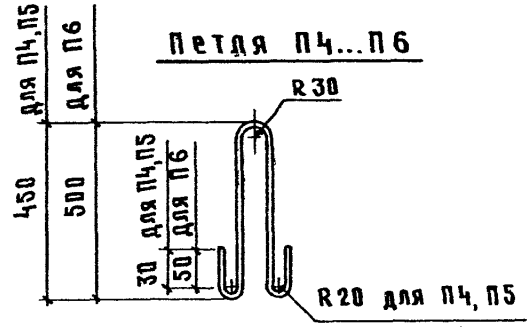

Марка петли	ø мм	Длина, мм	Масса петли, кг
П1	10АI	1670	1,0
П2	12АI		1,5
П3	14АI		2,0
П4	10АI	1090	0,7
П5	12АI	1090	1,0
П6	14АI	1270	1,5

Арматура класса А-I по ГОСТ 5781-82.

Разработ.	Ахметова		1.817.1-2.2-24
Рассчитал	Сасонко		
Исполн.	Ахметова		
Проверил	Платонова		Петля П1...П6
Н.контр.	Платонова		Стадия: Р; Лист: ; Листов: 1
			ГИПРОНИСЕЛЬХОЗ

Инв.№ подл. | Подпись и дата | Взам.инв.№

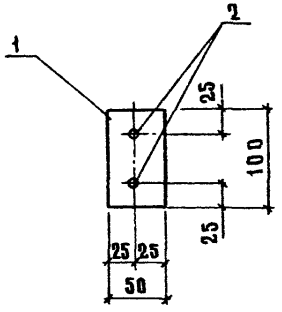

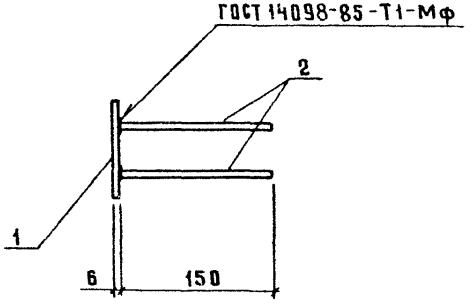

Поз.	Наименование	Кол.	Масса ед, кг	Масса изделия заклад-ного, кг
1	Лист 6×50, ℓ=100	1	0,24	0,4
2	⌀ 8 А III, ℓ=150	2	0,06	

Арматура класса А-III по ГОСТ 5781-82.

Листовая сталь по ГОСТ 19903-74, Вст3кп2 ГОСТ 14637-79.

Разраб.	Сасонко		1.817.1-2.2-25	
Рассчит.	Сасонко			
Исполнит.	Кирпичкина			
Проверил	Платонова		Изделие закладное МН1	Стадия: Р; Лист: ; Листов: 1
Н.контр.	Платонова			ГИПРОНИСЕЛЬХОЗ

gost.e-ecolog.ru