ПРАВИТЕЛЬСТВО МОСКВЫ

М Н И И Т Э П

ПРОЕКТЫ НА ОСНОВЕ КОНСТРУКЦИЙ И ИЗДЕЛИЙ ТЕРРИТОРИАЛЬНОГО КАТАЛОГА

ЖЕЛЕЗОБЕТОННЫЕ КОНСТРУКЦИИ ПАНЕЛЬНЫХ ЖИЛЫХ ДОМОВ С УЗКИМ ШАГОМ НЕСУЩИХ СТЕН ДЛЯ ЖИЛЫХ БЛОК-СЕКЦИЙ ПЗМ ПРОИЗВОДСТВА ВЗЖБК ДСК-3.

3РС19-08

И З Д Е Л И Я В Х О Д О В

/Вариант с трёхслойными наружными стенами и плитами покрытий/

РАБОЧИЕ ЧЕРТЕЖИ

Москва 1999г.

gost.e-ecolog.ru

ПРАВИТЕЛЬСТВО МОСКВЫ

М Н И И Т Э П

ПРОЕКТЫ НА ОСНОВЕ КОНСТРУКЦИЙ И ИЗДЕЛИЙ ТЕРРИТОРИАЛЬНОГО КАТАЛОГА

ЖЕЛЕЗОБЕТОННЫЕ КОНСТРУКЦИИ ПАНЕЛЬНЫХ ЖИЛЫХ ДОМОВ С УЗКИМ ШАГОМ НЕСУЩИХ СТЕН

ДЛЯ ЖИЛЫХ БЛОК-СЕКЦИЙ ПЗМ ПРОИЗВОДСТВА ВЗЖБК ДСК-3.

3РС19-08

И З Д Е Л И Я В Х О Д О В

/ Вариант с трёхслойными наружными стенами и плитами покрытий/

РАБОЧИЕ ЧЕРТЕЖИ

Главный инженер ин-та Е.Е.Никитин

Главный конструктор ин-та Г.И.Шапиро

Начальник О С К М.В.Ванаг

Главный специалист О С К Н.Н.Баско

Москва 1999г.

ОБОЗНАЧЕНИЕ	НАИМЕНОВАНИЕ	СТР.
3PCI9-08 ПЗ.	Пояснительная записка.	4-6
3PCI9-08 НИ.	Номенклатура изделий.	7-10
3PCI9-08 РС.	Ведомость расхода стали.	11,12
3PCI9-08 0I СБ.	Плита 3ПВ7.Сборочный чертеж.	13-16
02 СБ.	Плита 3ПВ6-I.Сборочный чертеж.	13;14;17-19
03 СБ.	Плита 3ПВ6-2.Сборочный чертеж.	13;14;20-22
04 СБ.	Ограждение козырька 3ОКВ-I. Сборочный чертеж.	23-26
05 СБ.	Ограждение козырька 3ОКВ-2. Сборочный чертеж.	23;24,27,28
06 СБ.	Панель 3НВI-I. Сборочный чертеж.	29-33
07 СБ.	Панель 3НВI-3. Сборочный чертеж.	29;30;34-36
08 СБ.	Панель 3НВ4. Сборочный чертеж.	29;30,37-39
09 СБ.	Панель 3НВ2-I. Сборочный чертеж.	29;30;40-42
I0 СБ.	Панель 3НВI-2. Сборочный чертеж.	29;30;43-45
II СБ.	Панель 3НВ2-2. Сборочный чертеж.	29,30,46-48
I2 СБ.	Панель 3НВ-5. Сборочный чертеж.	29;30;49-51
3PCI9-08 ПУ.	Габаритные чертежи пакетов утеплителя.	52-55
3PCI9-08 УА.	Узлы арматурные.	56-60
3PCI9-08 С.СБ.	Сетки.Сборочный чертеж.	61-65
3PCI9-08 К.СБ.	Каркасы.Сборочный чертеж.	66-72
3PCI9-08 ДС.СБ.	Дискретная связь.Сборочный чертеж.	73
3PCI9-08 П.	Петли.	74;75
3PCI9-08 ЗД.СБ.	Закладные детали.Сборочный чертеж.	76;78

Договор 1-373

СОГЛАСОВАНО

Взам. инв №

Подпись и дата

Инв. № подл.

3PCI9-08

СОДЕРЖАНИЕ

стадия	лист	листов
Р.	I	I

МНИИТЭП
Оск

Ф12и

I. Настоящий альбом 3РС19-08 содержит рабочие чертежи железобетонных изделий входов. Данный альбом содержит чертежи, предназначенные для изготовления изделий и применения их в строительстве жилых домов серий П3М. В альбом включены однослойные изделия ЗПВ7,30КВ-1,30КВ-2 и 3-хслойные панели наружных стен входа типа"НВ". *)

2. Изделия запроектированы с учетом их изготовления в стальных формах в горизонтальном положении с учетом действующих технологий заводов-изготовителей АО ДСК №3.

3. Изделия рассчитаны и законструированы в соответствии со СНиП 2.03.01-84*.

4. Изделия должны изготовляться в соответствии с требованиями ГОСТ 11024-84* "Панели стеновые наружные бетонные и железобетонные для жилых и общественных зданий"(изделия типа „ЗНВ") и ГОСТ 13015.0-83*(остальные изделия).

5. Для изделий принят тяжелый бетон средней плотности γ=2400 кг/м3 класса по прочности на сжатие В 22,5 и В15 (см. номенклатуру изделий). Марка бетона по морозостойкости F150(W2) для изделий типа „ПВ" и „ОКВ" и F50 для остальных изделий.

6. Отпускная прочность бетона на сжатие с учетом усилий, возникающих при выеме· из формы и сроков монтажа здания, должна быть не менее 70% - в летнее время и не менее 85% - в зимнее время от класса по прочности на сжатие..

При этом предприятие-изготовитель обязано гарантировать достижение бетоном проектной прочности, соответствующей его классу (марке) в возрасте 28 суток.

7. Армирование изделий предусмотрено из сварных каркасов, отдельных стержней, сеток, собираемых в объемный каркас в кондукторе и соединяемых в местах пересечения контактной точечной сваркой по ГОСТ 14098-91 /КІ-КТ/.

Каркасы и сетки следует изготавливать из горячекатаной арматурной стали классов АІ, АШ (ГОСТ 5781-82) и холоднотянутой арматурной проволоки класса ВР I (ГОСТ 6727-80).

Качество изготовления арматурных каркасов и сеток должно удовлетворять требованиям ГОСТ 10922-92

) Теплотехнические характеристики наружных стеновых панелей удовлетворяют требованиям второго этапа, как московских, так и российских норм СНиП II-3-79.

8. Монтажные петли изготовляются из горячекатан.ой арматурной стали класса АІ марок ВСЗсп2 и ВстЗпс2 (ГОСТ 5781-82).

В случае применения стали ВстЗпс2 завод-изготовитель обязан предупредить заказчика о запрещении подъема изделий и их монтажа при температуре ниже минус 40°С.

9. В изделиях предусмотрены сварные закладные детали, чертежи которых приведены в настоящем альбоме.

Для изготовления закладных деталей применяется сталь марки ВстЗкп2 (ГОСТ 380-88) и арматурная сталь класса АП (ГОСТ 5781-82)- для анкеров.

Закладные детали должны изготовляться в соответствии с ГОСТ 10922-92, ГОСТ 14098-91.

10. Значение действительных отклонений геометрических параметров изделий не должны превышать величин, указанных в ГОСТ 11024-84* для изделий типа „ЗНВ" и в ТУ на соответствующие изделия. Отклонения толщины защитного слоя по ГОСТ 13015.0 83*.

11. Подъем, погрузка и выгрузка панелей должны производиться краном с захватом за подъёмные петли с применением подъёмных приспособлений, обеспечивающих самобалансирование усилий в грузовых стропах и соблюдением мер, исключающих возможность повреждения изделий.

12. Изделия должны храниться на складе в рабочем положении рассортированными по маркам, установленными на деревянные прокладки в местах, указанных на рабочих чертежах.

13. Систематический контроль всех параметров бетона, арматурной стали, а также изделий в целом должны осуществляться в соответствии с требованиями ГОСТ 11024-84, ГОСТ 13015.0-83.*

				3РС 19-08	ПЗ.	
Нач.ОСК	Ванаг			ПОЯСНИТЕЛЬНАЯ ЗАПИСКА	Стадия	Лист	Листов
Гл.спец	Баско				Р	1	3
					МНИИТЭП ОСК		

I4. Перед применением в строительстве изделия должны быть проверены в условиях транспортировки и монтажа, а также необходимо проверить надежность анкеровки подъемных петель и закладных деталей

Изделия типа „ЗПВ" должны быть испытаны на прочность в соответствии с ГОСТ 8829-85 и данными, приведенными на листе 3 пояснительной записки

I5 Качество отделки поверхностей и внешний вид, изделий должны соответствовать требованиям ГОСТ 13015.0-83*, ГОСТ 11024-84*. Отделка лицевых поверхностей показана на рабочих чертежах.

I6. Минимальный предел огнестойкости несущих панелей - 2,5 часа с максимальным пределом распространения огня - 0 см, что соответствует I степени огнестойкости здания. СНиП 01.02-85 "Противопожарные нормы" и обеспечиваются настоящей конструкцией панелей.

I7. Исходное сырье должно применяться с обязательным радиологическим контролем.

I8. Маркировка изделий соответствует принятой в проекте.

I9. Принятое обозначение по маркировке узлов



номер узла

номер листа, на котором расположен узел

Инв № подл. | Подпись и дата | Взам. инв. №

№ п/п	Марка панели	Схемы опирания и приложения нагрузок	Расчетные нагрузки: включающие собств. массу $q^{р}$ кг/м²	Расчетные нагрузки: $q^{р}_{огр.1;2,3}$ кг/п.м	Контрольные нагрузки при испытании (с=1,25): полная / без собств. массы $q^{к}$ кг/м²	Контрольные нагрузки при испытании (с=1,25): $q^{к}_{огр.1,2,3}$ кг/п.м
1	3ПВ7	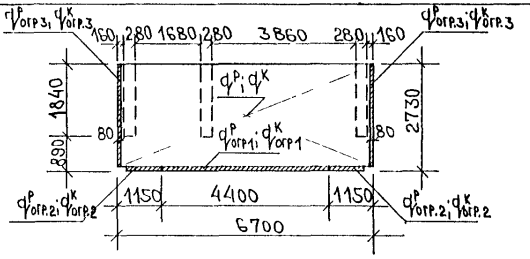	1020	$q^{р}_{огр.1}=505$ $q^{р}_{огр.2}=260$ $q^{р}_{огр.3}=200$	1275 / 865	$q^{к}_{огр.1}=635$ $q^{к}_{огр.2}=325$ $q^{к}_{огр.3}=250$
2	3ПВ6-1	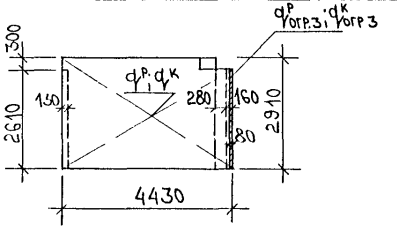	995	$q^{р}_{огр.3}=200$	1245 / 860	$q^{к}_{огр.3}=250$
3	3ПВ6-2	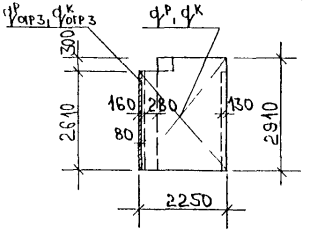	995	$q^{р}_{огр.3}=200$	1245 / 860	$q^{к}_{огр.3}=250$

Согласовано
Гип МЗ Мышляков

Начотд	Ванаг		3РС 19-08.ПЗ.
Гл.спец.	Баско		
Зав.гр.	Аверина		Пояснительная записка
Проверил	Баско		Стадия Р; Лист 3
			МНИИТЭП ОСК

№ № п.п	Марка изделия по ГОСТ	Марка изделия по проекту	Эскиз изделия	Параметры изделия: Размеры, мм Д	Ш	В	Площадь, м²	Объем, м³	Проектная масса, т	Объем, м³: Гяжелый бетон γ=2400 кг/м³	Утеплитель ПСБ 25	Класс (марка)						Тип конструкции	№ страниц р.ч.
												В 22,5 (М 300)							
1	2	3	4	5	6	7	8	9	10	11	12	13	14	15	16	17	18	19	
1		3ПВ7	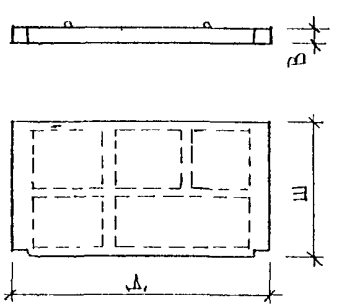	6700	2730	320	18,23	3,02	7,55	3,02	—								15;16
2		3ПВ6-1	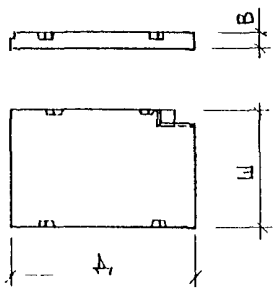	4430	2910	320	12,75	4,05	5,22	2,07	1,98								17-19
3		3ПВ6-2	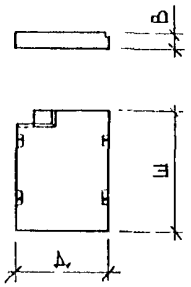	2250	2910	320	6,41	2,02	2,80	1,10	0,92								20-22

Согласовано

Нач. МЗ		
Гл. спец. МЗ	Кан	Козырын
Гип МЗ		Мыльников

Инв. № подл. | Подпись и дата | Взам. инв. №

Нач. отд.	Ванаг		
Гл. спец.	Баско		
Гл. спец.			
Зав. гр.	Савельева		
Разраб.	Литвак		
Провер.	Савельева		
Н. контр.			

ЗРС 19-08 НИ.

Номенклатура изделий

Стадия	Лист	Листов
Р	1	4

МНИИТЭП ОСК

1	2	3	4	5	6	7	8	9	10	11	12	13	14	15	16	17	18	19
4		30КВ-1	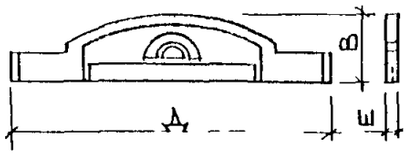	6800	200	1300	6,31	0,97	2,43	0,97	–							15,26
5		30КВ-2	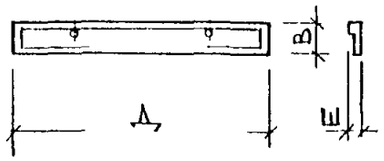	5260	200	600	3,16	0,38	0,95	0,38	–							27,28

Согласовано

Нач МЗ	Кан
Гл спец МЗ	Козицын
ГИП МЗ	Мыльников

Инв N подл. | Подпись и дата | Взам инв N

№№ п.п	Марка изделия по ГОСТ	Марка изделия по проекту	Эскиз изделия	Параметры изделия: Размеры, мм: Д	Ш	В	Площадь, м²	Объем, м³	Проектная масса, т	Объем, м³: Тяжелый бетон γ=2400 кг/м³	Утеплит. ПСБ γ=25 кг/м	Класса					Тип конструкций	№ страниц р.ч.
										В 15	—							
1	2	3	4	5	6	7	8	9	10	11	12	13	14	15	16	17	18	19
6		3НВ1-1	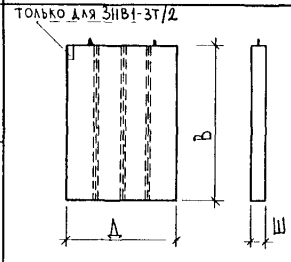	2500	280	3530	8,83	2,46	4,02	1,60	0,86							31-33
7		3НВ1-3		2500	280	3530	8,83	2,45	4,02	1,60	0,85							34-36
8		3НВ4	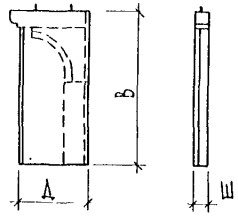	1760	280	3530	6,27	1,66	2,89	1,15	0,51							37-39
9		3НВ2-1	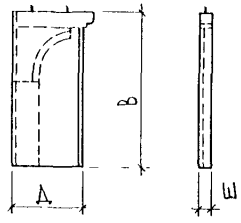	1760	280	3530	6,27	1,66	2,89	1,15	0,51							40-42

СОГЛАСОВАНО
НАЧ МАСТ N3 КАН
ГЛИНЖ МАСТ КОЗИЦЫН
ГИП МЫЛЬНИКОВ
ИНВ № ПОДЛ ПОДПИСЬ И ДАТА ВЗАМ ИНВ №

1	2	3	4	5	6	7	8	9	10	11	12	13	14	15	16	17	18	19
10		ЗНВ 1-2	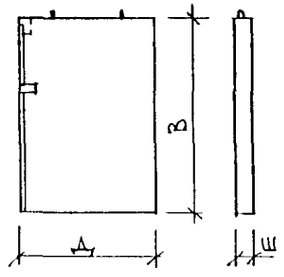	2500	280	3530	8,83	2,46	4,76	1,90	0,56							43-45
11		ЗНВ 2-2	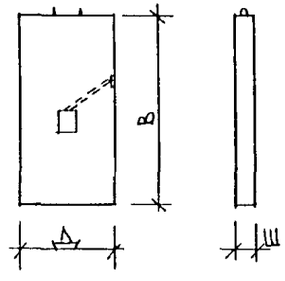	1760	280	3530	6,21	1,66	2,67	1,06	0,60							46-48
12		ЗНВ-5	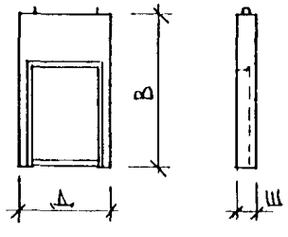	1660	280	2870	2,39	0,64	1,25	0,50	0,14							49-51

Инв. № подл. | Подпись и дата | Взам. инв. №

NN п/п	Марка	Изделия арматурные																	Изделия закладные						Расход стали	
		Арматура класса																	Арматура класса		Прокат марки					
		А-I						А-III								Вр-I				А-II		Вст3кп2					
		ГОСТ 5781-82						ГОСТ 5781-82								ГОСТ 6727-80				ГОСТ 5781-82		ГОСТ 10704-76		ГОСТ 103-76			
		ф18	ф16	ф14	ф12	ф10	Итого	ф20	ф16	ф14	ф12	ф10	ф8	ф6	Итого	ф5	ф4	Итого		ф10	Итого	Труба А-50×2×300	Итого	-100×6	Итого		
1	ЗПВ7	12,24					12,24		67,28	14,74		11,66	12,71	51,85	158,24	23,26	0,18	23,44	193,92	4,70	4,7			5,18	5,18	9,88	203,80	11,18
2	ЗПВ6-1		9,04				9,04	3,96		3,40	71,31			0,30	78,97	38,08	3,71	41,79	129,80	2,80	2,80			2,82	2,82	5,62	135,42	10,62
3	ЗПВ6-2				5,00		5,00		2,52	3,27	19,86			6,11	31,76	19,56	2,37	21,93	58,69	2,80	2,80			2,82	2,82	5,62	64,31	10,03
4	ЗОКВ-1			3,10			3,10					9,68		8,76	18,44	3,79	2,21	6,00	27,54	1,88	1,88			2,82	2,82	4,70	32,24	5,11
5	ЗОКВ-2					1,18	1,18							2,32	2,32	1,19	3,31	4,50	8,00	1,28	1,28	1,42	1,42	1,88	1,88	4,58	12,58	3,98

Нач. отд	Ванаг	
Гл спец	Баско	
Зав гр	Аверина	
Разраб.	Умярова	
Зав. гр	Савельева	

3РС 19-08.РС

Ведомость расхода стали на элемент в кг

Стадия	Лист	Листов
Р	1	2

МНИИТЭП ОСК

NN п/п	Марка изделия	Изделия арматурные															Всего	Изделия закладные							Расход стали	
		Арматура класса																Арматура класса	Прокат марки					Всего		
		А-I						А-II		А-III				Вр-I				А-II	Вст.3кп2						Общий	На 1 м² изделия
		ГОСТ 5781-82						ГОСТ 5781-82		ГОСТ 5781-82				ГОСТ 6727-80				ГОСТ 5781-82	ГОСТ 103-76							
		Ø18	Ø16	Ø14	Ø10		итого	Ø12	итого	Ø10	Ø8	Ø6	итого	Ø5	Ø4	итого		Ø10	итого	-100×6	итого	L75×8	итого			
6	ЗНВ 1-1		5,18				5,18	12,78	12,78			1,08	1,08	17,64	8,32	25,96	45,00	3,30	3,30	2,35	2,35			5,65	50,65	5,74
7	ЗНВ 1-3		5,18				5,18	12,78	12,78			1,08	1,08	17,64	8,32	25,96	45,00	1,88	1,88	2,06	2,06			3,94	4894	5,54
8	ЗНВ 4			3,68			3,68	4,26	4,26	4,32	0,79	1,22	6,33	13,20	6,25	19,45	33,72	0,66	0,66	0,47	0,47			1,13	34,85	5,56
9	ЗНВ 2-1			3,68			3,68	4,26	4,26	4,32	0,79	1,22	6,33	13,20	6,25	19,45	33,72	2,90	2,90	2,91	2,91			5,81	39,53	6,30
10	ЗНВ 1-2	7,08					7,08	11,36	11,36			0,96	0,96	17,64	8,32	25,96	45,36	3,76	3,76	4,12	4,12			7,88	53,24	6,03
11	ЗНВ 2-2			3,68			3,68	8,52	8,52			0,72	0,72	12,60	5,84	18,44	31,36	2,64	2,64	1,88	1,88			4,52	35,88	5,78
12	ЗНВ-5				1,48		1,48	3,76	3,76	30,00		0,52	30,52	7,30	1,90	9,20	44,96	1,32	1,32	0,94	0,94	9,45	9,45	11,71	56,67	23,71

Инв N подл. | Подпись и дата | Взам. инв N:

Инв № подл	Подпись и дата	Взам инв №

Формат	Зона	Позиц	Обозначение	Наименование	Кол на испол 1	2	3	Примеч
А3				Документация				
			3РС19-08.3ПВ 01СБ	Сборочный чертеж	X			
			3ПВ 02СБ	Сборочный чертеж		X		
			3ПВ 03СБ	Сборочный чертеж			X	
			3РС19-08.РС	Ведомость расхода стали	X	X	X	
			3РС19-08.УА	Узлы арматурные	X	X	X	
				Сборочные единицы				
		1	3РС19-08.ЗД.СБ.	Закладная деталь М3	4	1	1	
		2		М25	4			
		3		М20		1	1	

Нач отд	Ванаг		3РС19-08.3ПВ.01-03 СБ.
Гл спец.	Баско		
Зав гр.	Савельева		Плиты 3ПВ7
Разраб.	Литвак		3ПВ6-1 ; 3ПВ6-2
Провер.	Савельева		

Стадия	Лист	Листов
Р	1	4

МНИИТЭП ОСК

Форма 1б ГОСТ 2.113-75

Инв № подл	Подпись и дата	Взам инв №

Формат	Зона	Позиц	Обозначение	Наименование	Кол. на испол 1	2	3	Примеч.
А3		4	3РС19-08.ЗД.СБ.	Закладная деталь М22		3	3	
		5		М29	2			
		9	3РС19-08.П.СБ.	Петля $ПА18\frac{1}{365}$	4			
		10		П1-16		4		
		11		П1-12			4	
		14	3РС19-08.С.СБ.	Сетка арматурная $С\frac{6\times6}{666}$	1			
		15		$С\frac{5\times5}{420}$	1			
		16		$С\frac{5\times5}{394}$	1			
		17		$С\frac{5\times5}{176}$	1			
		18		$С\frac{5\times5}{440}$		2		
		19		$С\frac{5\times5}{222}$			2	

Марки	3ПВ7	3ПВ6-1	3ПВ6-2

3РС19-08.3ПВ 01-03 СБ.

Лист 2

Форма 1б ГОСТ 2.113-75

Инв № подл.	Подпись и дата	Взам. инв. №

Формат	Зона	Позиц.	Обозначение	Наименование	Кол. на испол. 1	2	3	Примеч.
А3								
		21	3РС19-08 5	Каркас арматурный К $\frac{10\times10}{124}$	1			
		22		К $\frac{17\times16}{565}$	2			
		23		К $\frac{14\times14}{510}$	1			
		24		К $\frac{16\times10}{270}$	4			
		25		К $\frac{16\times10}{260}$	2			
		26		К $\frac{6\times6}{134}$	1			
		27		К $\frac{12\times12}{287}$		2	2	
		28		К1 $\frac{12\times12}{287}$		2		
		29		К $\frac{12\times12}{257}$		1	1	
		30		К2 $\frac{12\times12}{287}$			1	
		31		К $\frac{12\times12}{440}$		4		
		32		К $\frac{12\times12}{394}$		1		
		33		К $\frac{6\times6}{222}$			4	
		34		К $\frac{6\times6}{176}$			1	
		35		К $\frac{5\times5}{142}$	3			
		36		К $\frac{6\times6}{37}$		1	1	

Марки	3ПВ7	3ПВ6-1	3ПВ6-2

Форма 1Б ГОСТ 2.113-75

Инв № подл.	Подпись и дата	Взам. инв. №

Формат	Зона	Позиц.	Обозначение	Наименование	Кол. на испол. 1	2	3	Примеч.
Б/ч		37		К1 $\frac{12\times12}{440}$		1		
		38		К1 $\frac{6\times6}{229}$			1	
				Детали				
				Отдельные стержни сталь класса А-III ГОСТ 5781-82				
		39		ОС $\frac{14}{130}$ 1,57кг			1	
		40		ОС $\frac{14}{70}$ 0,85кг		4	2	
				Материалы				
				Тяжелый бетон В22,5 (D2400) м³	3,02	2,07	1,10	
				Утеплитель ПСБ-25, м³		1,98	0,91	

Марки	3ПВ7	3ПВ6-1	3ПВ6-2

Форма 1Б ГОСТ 2.113-75

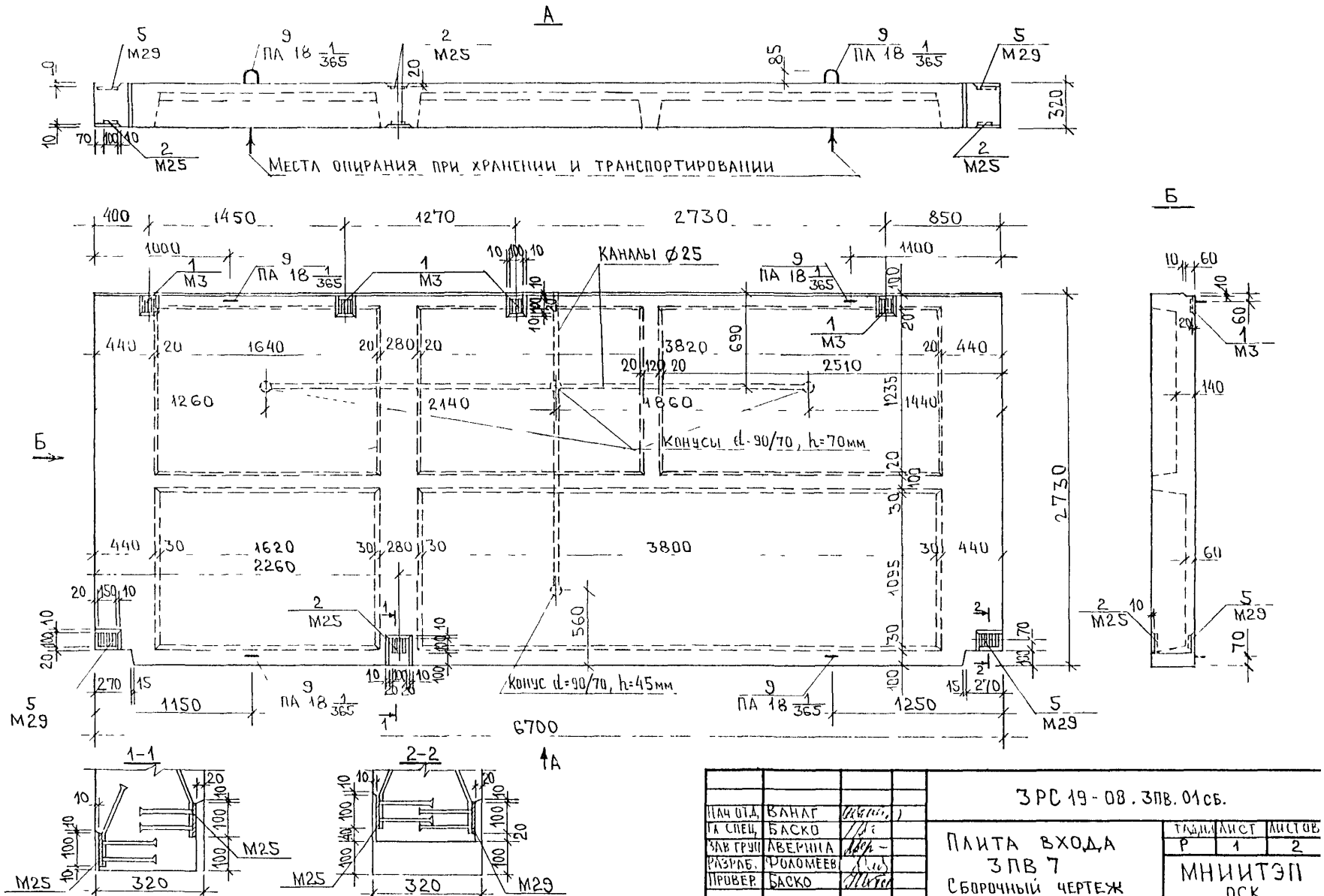

Нач. отд.	Ванаг		
Гл. спец.	Баско		
Зав. груп.	Аверина		
Разраб.	Фоломеев		
Провер.	Баско		

ЗРС 19-08.3ПВ.01сб.

ПЛИТА ВХОДА
3ПВ 7
Сборочный чертеж

Тадил	Лист	Листов
Р	1	2

МНИИТЭП
ОСК

СОГЛАСОВАНО
Рук. М3 КАН
Гл. инж. М3 КОЗИЦЫН
Гл. инж. пр. МЫЛЬНИКОВ

СХЕМА АРМИРОВАНИЯ 3ПВ7

1-1

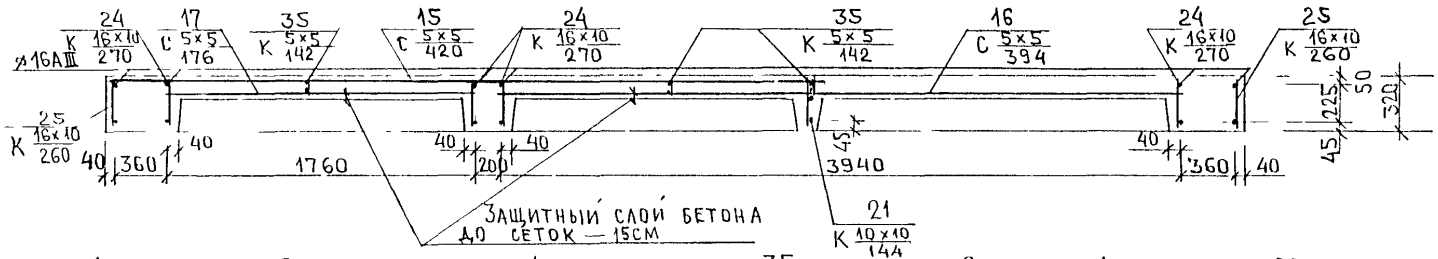

2-2

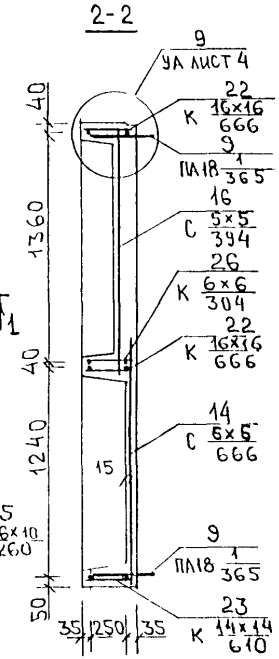

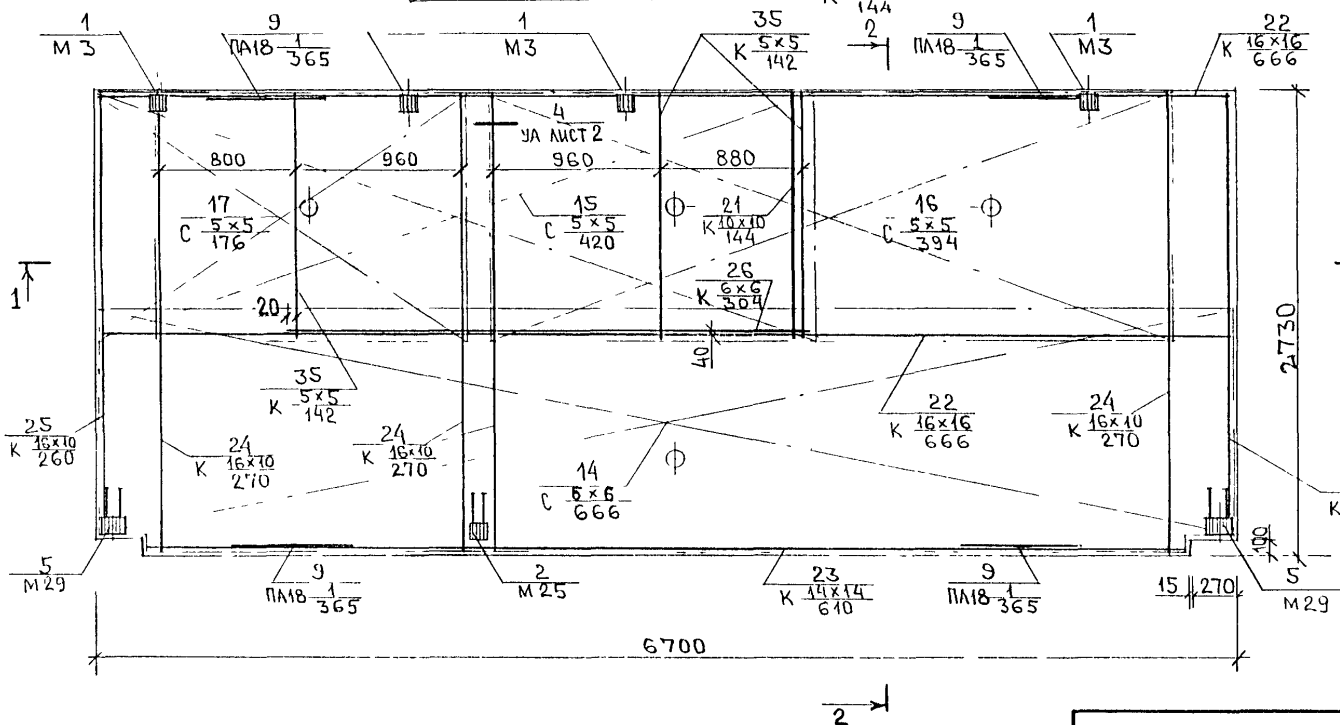

ЗРС 19-08.3ПВ.01 сб.	ЛИСТ 2

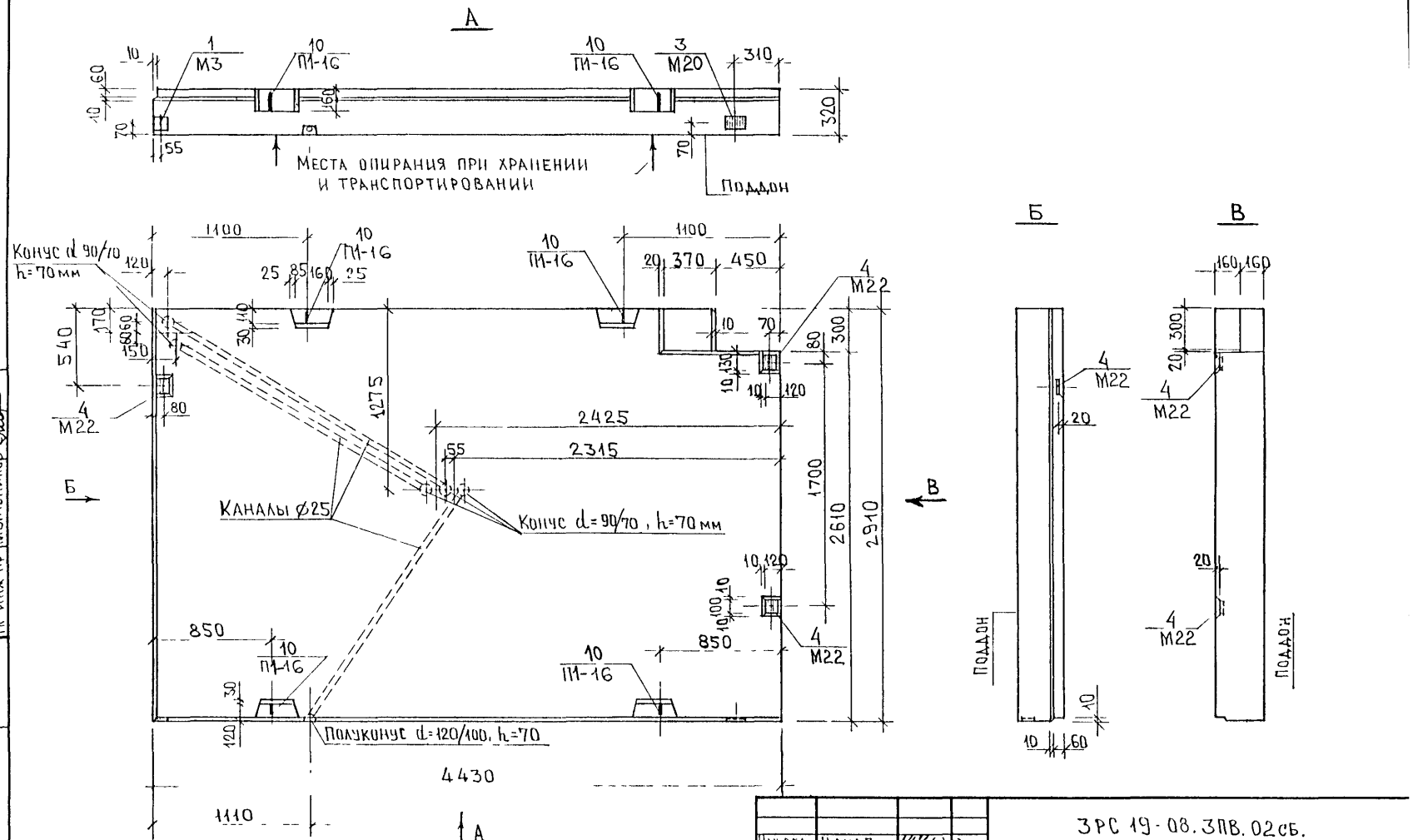

Согласовано		
рук М3	КАН	
гл инж М3	КОЗЫЛЬН	
гл инж пр	ЛЫЛЬНИКОВ	

Нач отд	ВЛАЛГ	
Гл спец	БАСКО	
Зав груп	ЛВЕРИНА	
Разраб	РОЛОМЕЕВ	
Провер	БАСКО	
Зав гр	САВЕЛЬЕВ	

ЗРС 19-08.3ПВ.02сб.

Плита входная
3ПВ 6-1
Сборочный чертеж

Стадия	Лист	Листов
Р	1	3

МНИИТЭП
ОСК

Схема раскладки утеплителя ЗПВ6-1

1 – 1

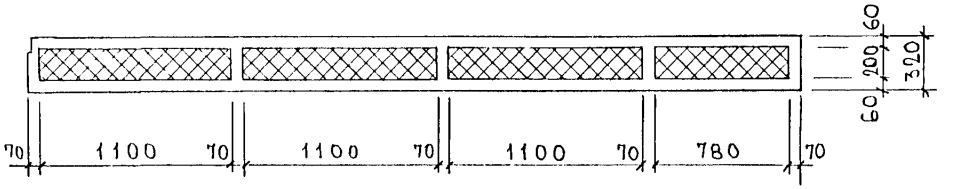

2 – 2

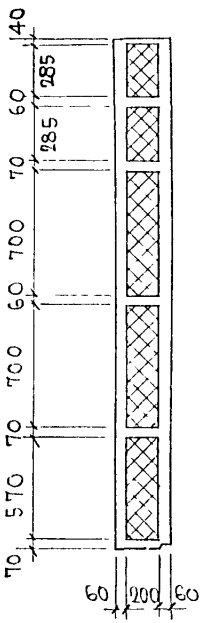

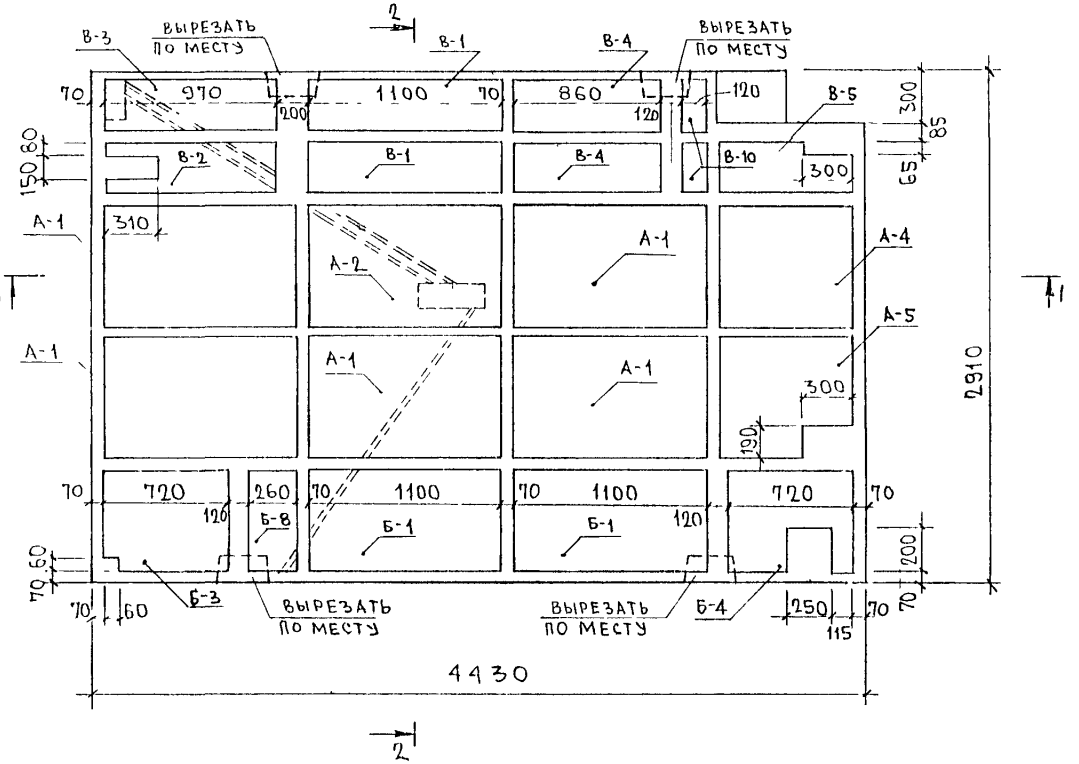

Марка пакета утеплителя	Кол-во шт
А - 1	5
А - 2	1
А - 4	1
А - 5	1
Б - 1	2
Б - 3	1
Б - 4	1
Б - 8	1
В - 1	2
В - 2	1
В - 3	1
В - 4	2
В - 5	1
В - 10	2

В местах прокладки электроканалов вырезать по месту штрабу в утеплителе $B = 50$ мм; $h = 15$ мм с нижней (при бетонировании) стороны.

Инв. № подл. | Подпись и дата | Взам. инв. №

СХЕМА АРМИРОВАНИЯ ЗПВ6-1

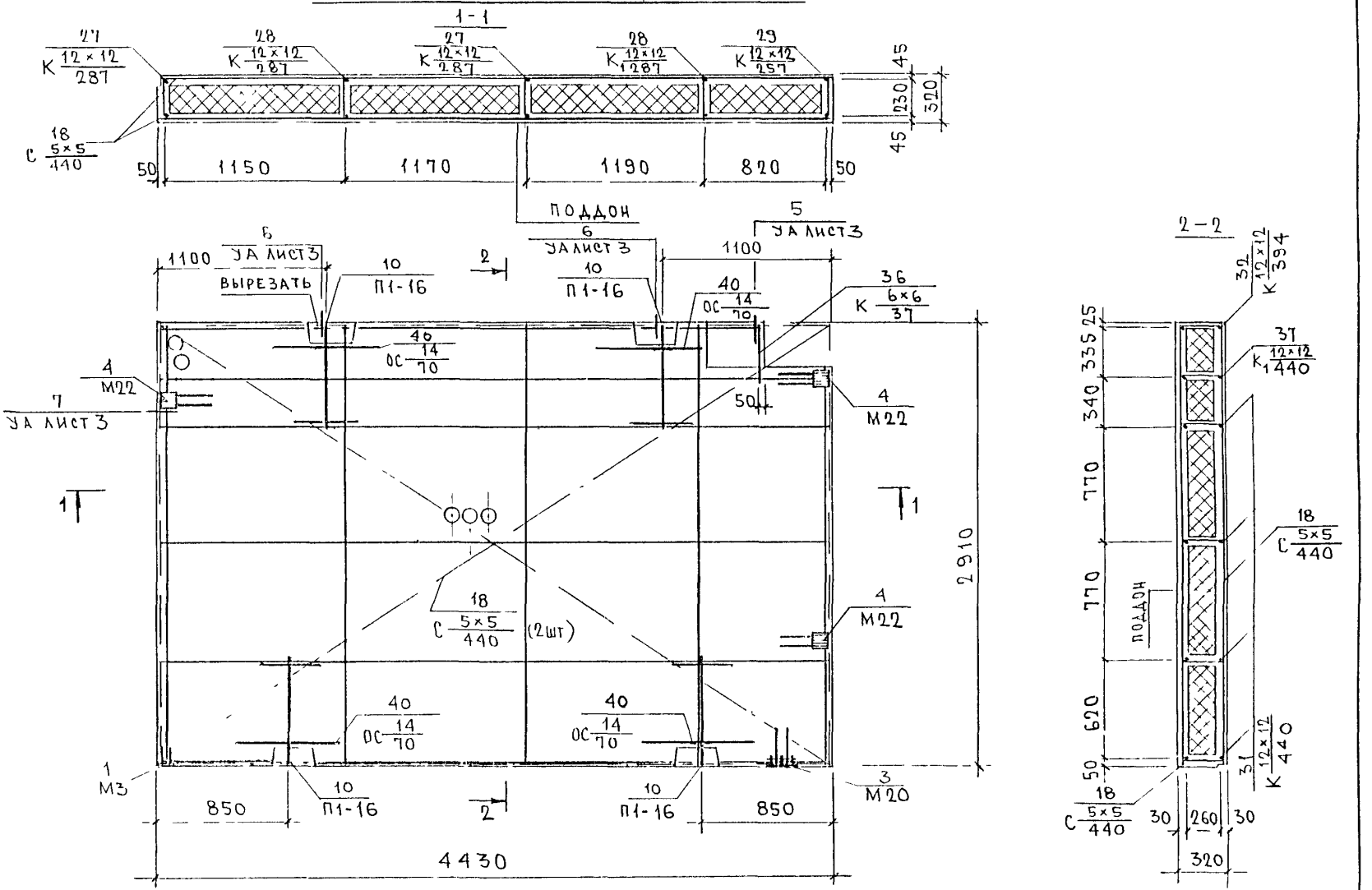

ИНВ N° ПОДЛ	ПОДПИСЬ И ДАТА	ВЗАМ ИНВ N°

ЗРС 19-08 ЗПВ 02.СБ	ЛИСТ 3

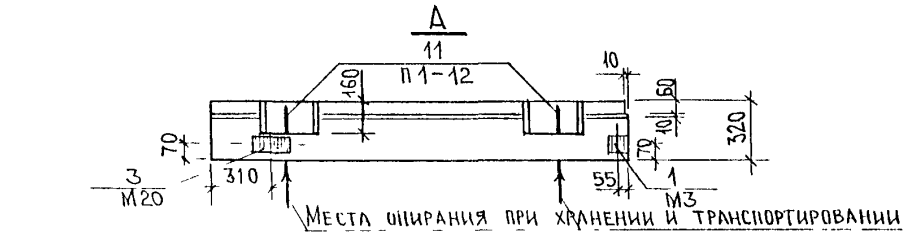

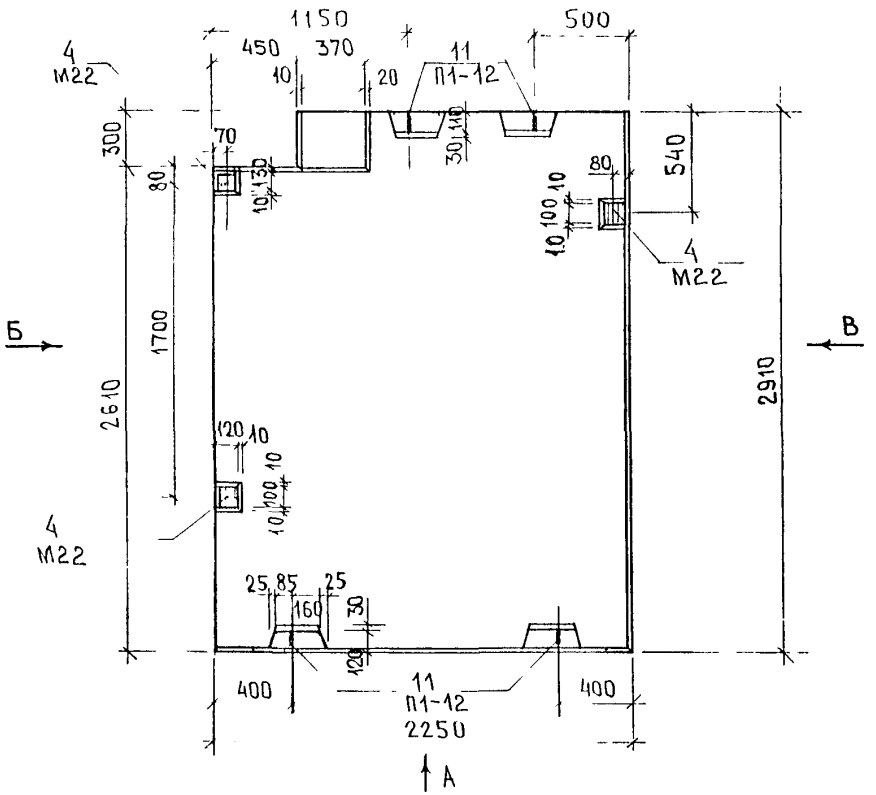

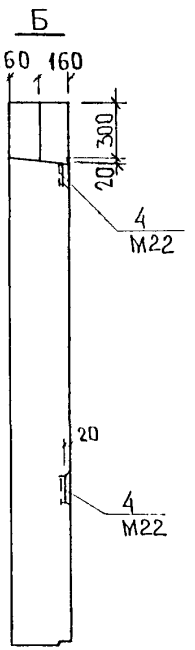

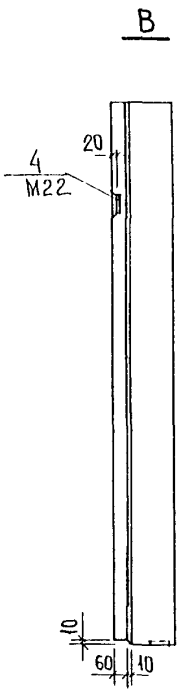

СОГЛАСОВАНО		
Рук. МЗ	КАН	
Гл. инж. МЗ	Казицын	
Гл. инж. ПР.	Мыльников	

Нач. отд	Ванаг		
Гл. спец	Баско		
Зав. гр	Аверина		
Разраб.	Умярова		
Провери	Баско		
Зав. гр	Савельева		

3 РС 19-08.3ПВ.03сб.

Плита входа
3ПВ 6-2
Сборочный чертеж

Стадия	Лист	Листов
Р	1	3

МНИИТЭП
ОСК

Схема раскладки утеплителя ЗПВ6-2

Марка пакета утеплителя	Кол во шт
А-3	2
А-4	1
А-5	1
А-6	2
Б-2	1
Б-5	1
Б-6	1
Б-7	1
В-5	1
В-6	2
В-7	1
В-8	1
В-9	2

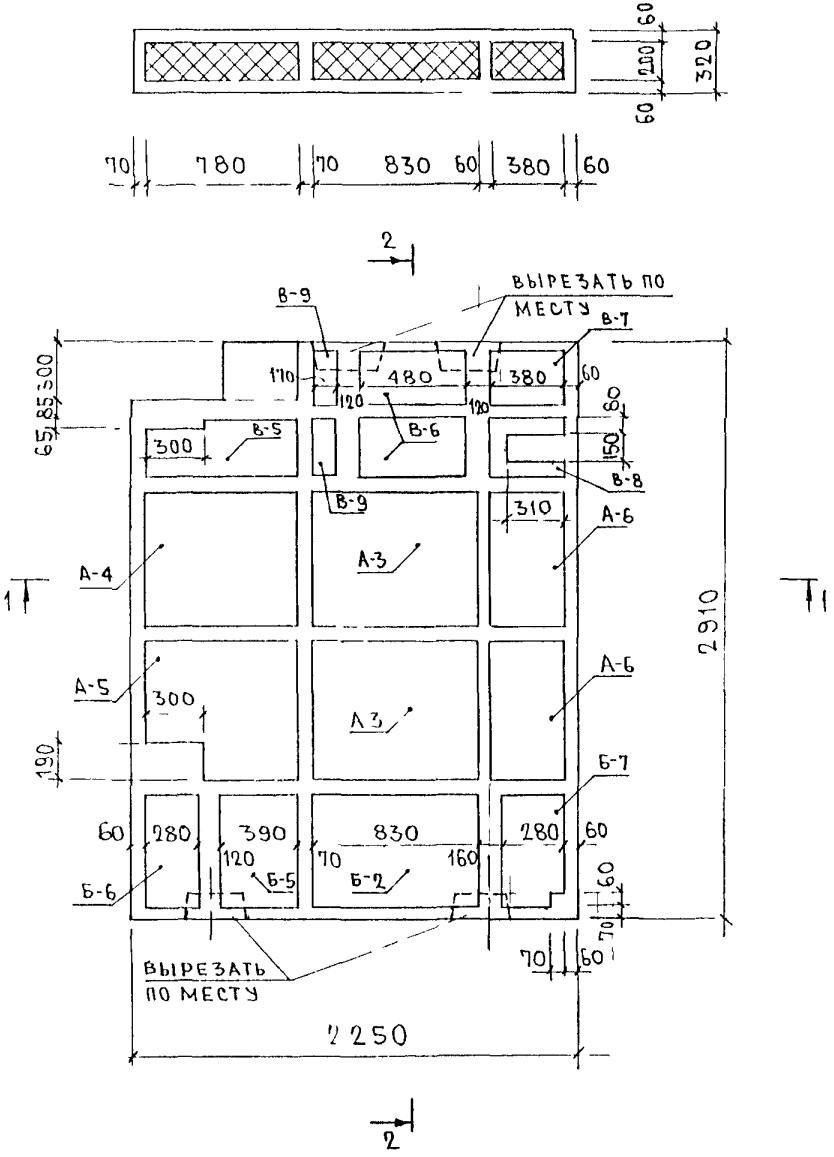

Инв N подл | Подпись и дата | Взам инв N

Схема армирования 3ПВ6-2

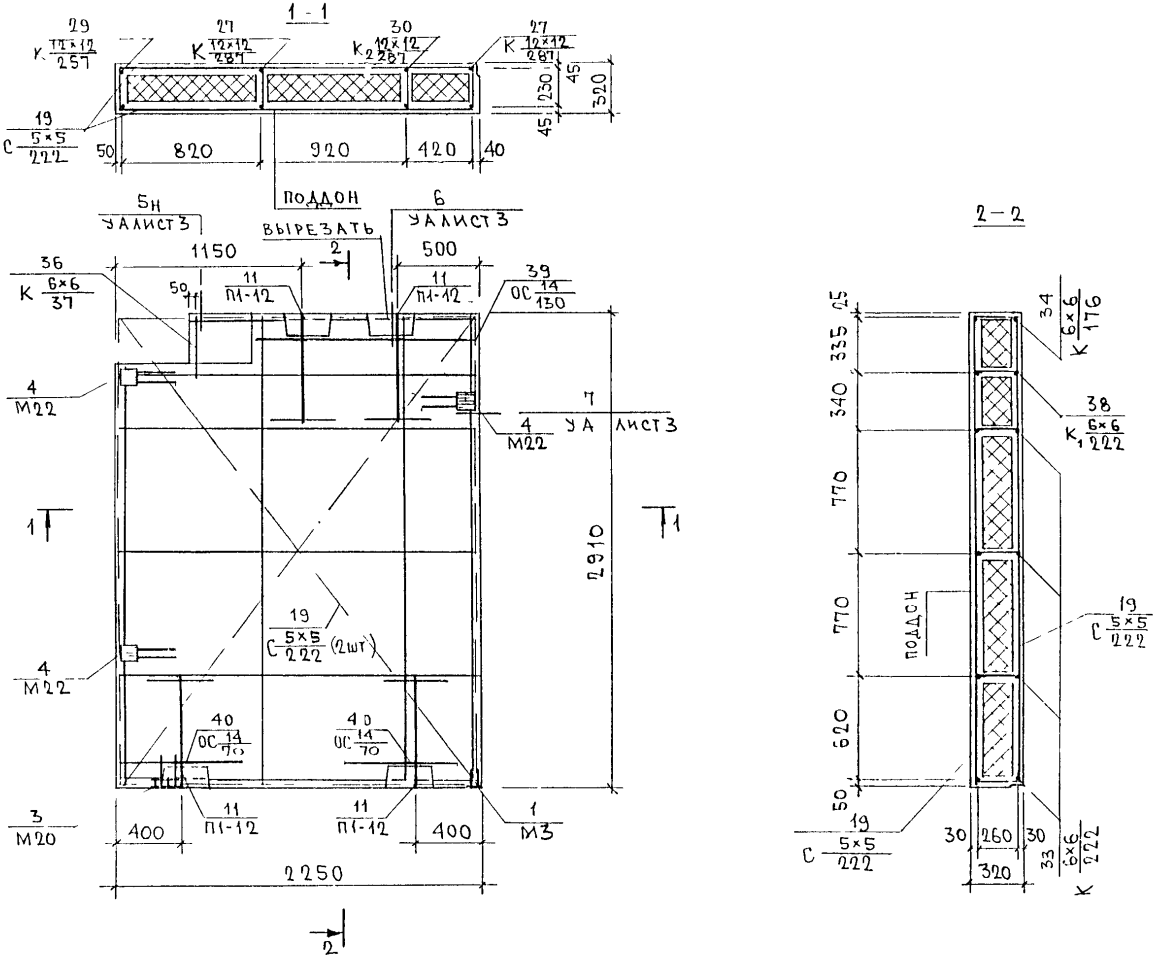

Инв. № подл.	Подпись и дата	Взам. инв. №

Инв № подл.	Подпись и дата	Взам. инв. №

Формат	Зона	Позиц.	Обозначение	Наименование	Кол. на испол. 1	2	Примеч.
А3				Документация			
			3РС19-08.30КВ 04сб.	Сборочный чертеж	X		
			05сб	Сборочный чертеж		X	
			3РС19-08. ВС.	Ведомость расхода стали	X	X	
			3РС19-08.УА.	Узлы арматурные	X	X	
				Сборочные единицы			
		1	3РС19-08. ЗД.сб	Закладная деталь М3	5	4	
		2		М3-1	1		
		3	ГОСТ 10704-76	Труба 50×2×300		2	
		4	3РС19-08. П.сб.	Петля ПВ 14 $\frac{5}{300}$	2		
		5		ПВ 10 $\frac{5}{160}$		2	

Нач. отд.	Ванаг		3РС19-08.30КВ.04;05 сб.
Гл. спец.	Баско		
Зав. гр.	Аверина		
Разраб.	Фоломеева		Ограждения козырька входа 30КВ-1 ; 30КВ-2.
Проверил	Аверина		

Стадия	Лист	Листов
Р	1	3

МНИИТЭП ОСК

Форма 1б ГОСТ 2.113-75

Инв № подл.	Подпись и дата	Взам. инв. №

Формат	Зона	Позиц.	Обозначение	Наименование	Кол. на испол. 1	2	Примеч.
А3		7	3РС19-08.К.сб.	Каркас К $\frac{6\times6}{676}$	2		
		8		К $\frac{6\times6}{648}$	1		
		9		К $\frac{10\times10}{458}$	1		
		10		К $\frac{5\times5}{128}$	6		
		11		К $\frac{5\times5}{70}$	5		
		12		К $\frac{5\times5}{58}$	2		
		13		К $\frac{6\times6}{523}$		1	
		14		$К_1$ $\frac{5\times5}{58}$		7	
		17	3РС19-08.С.сб.	Сетка С $\frac{4\times4}{523}$		1	
Б/ч				Детали			
				Стержни			
				Сталь класса А-III ГОСТ 5781-82			
		19		ф 10 ℓ=3500 2,16кг	2		

Марки	30КВ-1	30КВ-2
	2	2

3РС19-08.30КВ.04;05 сб. Лист 2

Форма 1в ГОСТ 2.113-75

Инв № подл.	Подпись и дата	Взам. инв №

Формат	Зона	Позиц.	Обозначение	Наименование	Кол. на испол. 1	2	Примеч.
Б/4				МАТЕРИАЛЫ			
				Тяжелый бетон В22,5(D2400),м³	0,97	0,38	

Марки	30КВ-1	30КВ-2

3РС19-08.30КВ.04,05СБ.

Лист 3

Форма 1в ГОСТ 2.113-75

Инв № подл.	Подпись и дата	Взам. инв №

Формат	Зона	Позиц.	Обозначение	Наименование	Кол. на испол.	Примеч.

Лист

Форма 1в ГОСТ 2.113-75

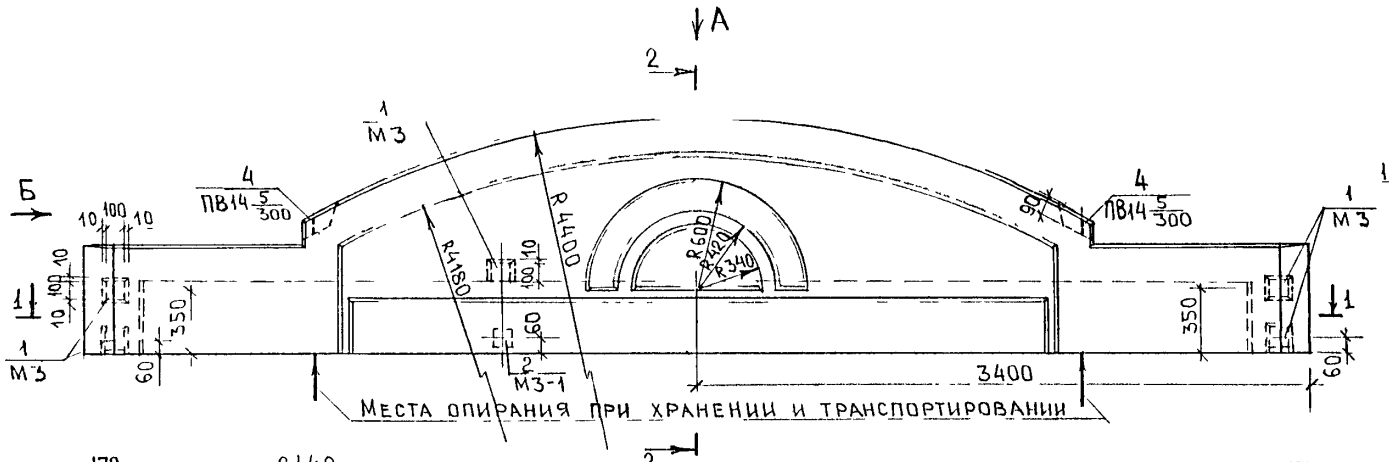

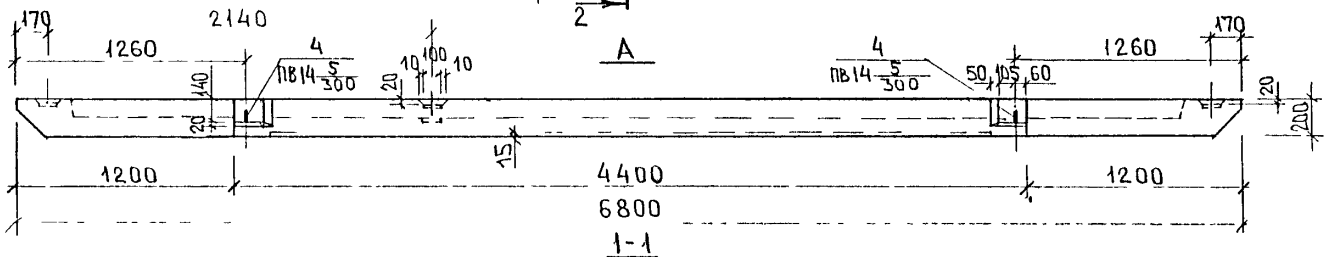

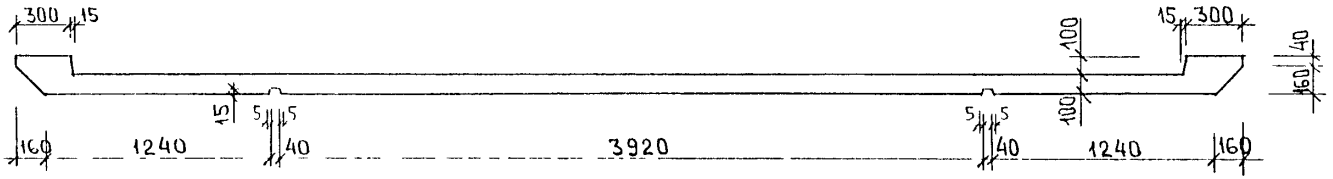

СОГЛАСОВАНО

Рук маст 3	Кан
Гл инж М 3	Козицын
Гл инж пр	Мыльников

Нач отд.	Вланг	
Гл. спец.	Баско	
Зав груп	Аверина	
Разраб	Пономеева	
Провер.	Баско	

ЗРС 19-08.30КВ.04 сб.

Ограждение козырька входа 30КВ-1
Сборочный чертеж

Стадия	Лист	Листов
Р	1	2

МНИИТЭП
ОСК

СХЕМА АРМИРОВАНИЯ 30КВ-1

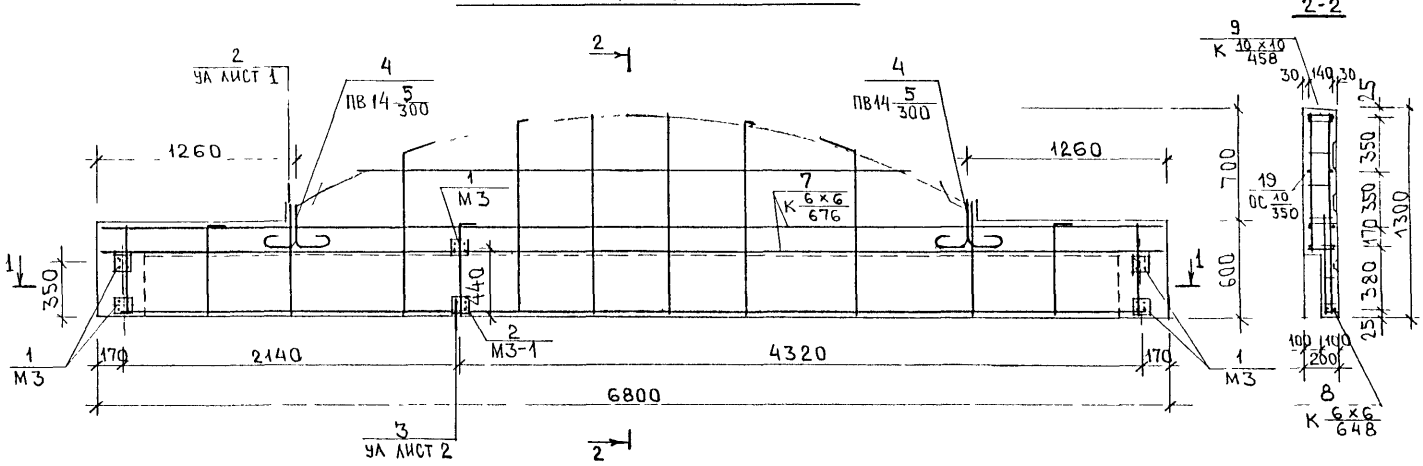

1-1

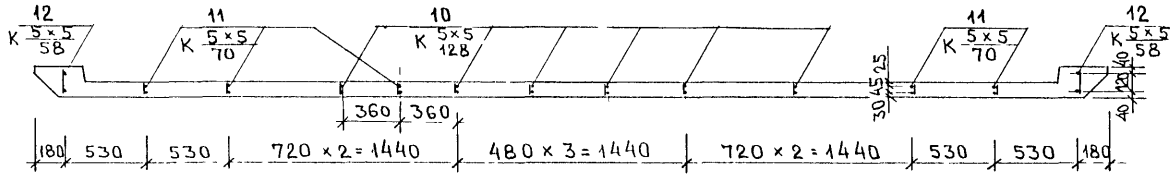

ЗРС 19-08.30КВ.04сб.	Лист 2

Формат А3

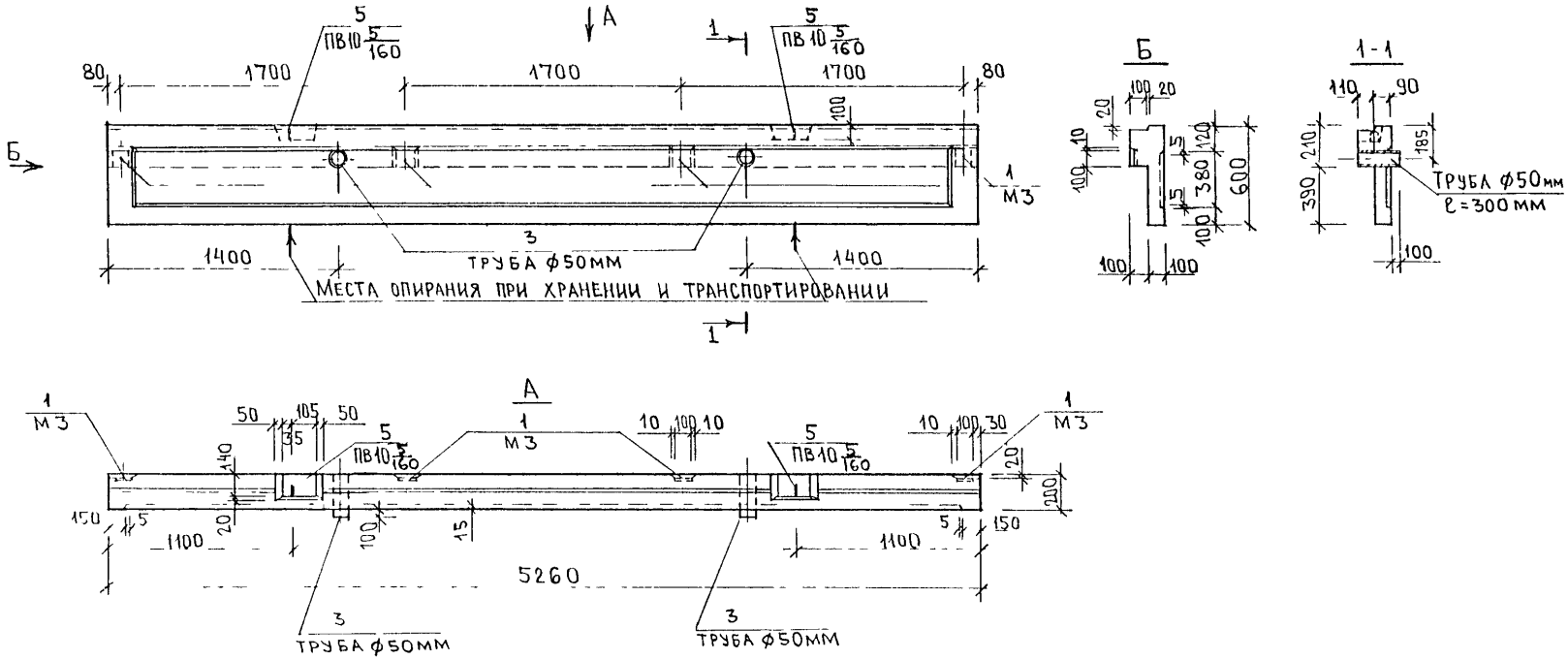

				3РС19-08.30КВ.05СБ.			
Нач отд	ВАНАГ			ОГРАЖДЕНИЕ КОЗЫРЬКА ВХОДА	СТАДИЯ	ЛИСТ	ЛИСТОВ
Гл спец	БАСКО				Р	1	2
Зав.груп	АВЕРИНА			30КВ-2	МНИИТЭП		
Разраб	ФОЛОМЕЕВА			СБОРОЧНЫЙ ЧЕРТЁЖ	ОСК		
Провер	БАСКО						

СОГЛАСОВАНО

Рук М 3	КАН	
Глин 3	КОЗДЫН	
Глинж пр	МЕТАЛЛИКОВ	

Схема армирования 30КВ-2

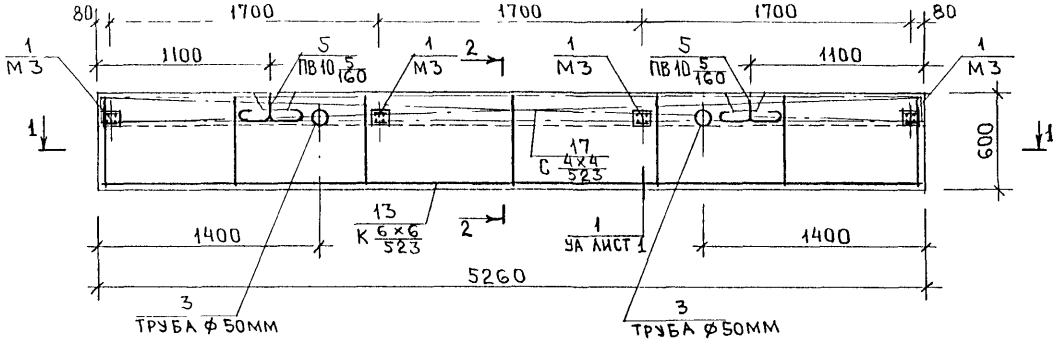

2-2

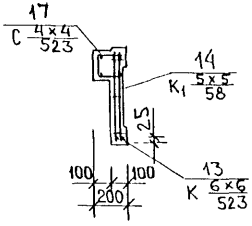

1-1

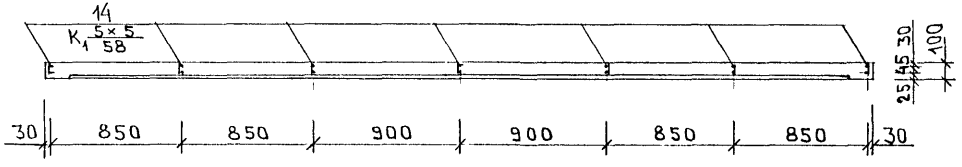

3РС19-08.30КВ.05СБ.	Лист 2

Формат А3

Инв № подл.	Подпись и дата	Взам. инв. №

Формат	Зона	Позиц.	Обозначение	Наименование	Кол. на испол. 1	2	3	4	5	6	7				Примеч.
А1				Документация											
			3РС 19-08 3НВ 06СБ	Сборочный чертеж	X										
			07 СБ	Сборочный чертеж		X									
			08 СБ	Сборочный чертеж			X								
			09 СБ	Сборочный чертеж				X							
			10 СБ	Сборочный чертеж					X						
			11 СБ	Сборочный чертеж						X					
			12 СБ	Сборочный чертеж							X				
			3РС 19-08 ПЗ.	Пояснительная записка	X	X	X	X	X	X	X				
			3РС 19 08 РС	Ведомость расхода стали	X	X	X	X	X	X	X				
			3РС 19-08 УА.	Узлы арматурные	X	X	X	X	X	X	X				
				Сборочные единицы											
		1	3РС 19-08 ЗД. СБ.	Закладная деталь М16Ц	5	4	1	3	4	4	2				

Нач. отд.	Ванаг	
Гл. спец.	Баско	
Рук. гр.	Аверина	
Разраб.	Соломеева	

3РС 19-08.3НВ 06÷12 СБ

Панели 3НВ 1-1, 3НВ 1-3, 3НВ 4, 3НВ2-1, 3НВ 1-2; 3НВ2-2; 3НВ-5

Стадия	Лист	Листов
Р	1	

МНИИТЭП ОСК

Форма 1б ГОСТ 2.113-75

Инв № подл.	Подпись и дата	Взам. инв. №

Формат	Зона	Позиц.	Обозначение	Наименование	Кол. на испол. 1	2	3	4	5	6	7				Примеч.
А3		2	3РС 19-08 ЗД. СБ.	М2		4		2	8						
		3		М3				2							
		6	3РС 19-08. ДС. СБ	Дискретная связь ДС-2	9	9	3	3	8	6	2				
		9	3РС 19-08. П.	Петля ПБ 16-1в	2	2									
		10		ПБ 14-1в			2	2		2					
		11		ПБ 18-1в					2						
		12		ПБ 10-1в							2				
		15	3РС 19-08 С СЕ	Сетка $С\frac{5\times4}{350}$	2	2			2						
		16		$С_1\frac{5\times4}{350}$			2	2		2					
		17		$С\frac{5\times4}{163}$							2				

Марки	3НВ 1-1	3НВ 1-3	3НВ 4	3НВ 2-1	3НВ 1 2	3НВ 2 2	3НВ 5

3РС 19-08 3НВ. 06÷12 СБ

Лист 2

Форма 1в ГОСТ 2.113-75

Инв № подл	Подпись и дата	Взам инв №

Формат	Зона	Позиц	Обозначение	Наименование	Кол на испол 1	2	3	4	5	6	7				Примеч
А3		18	ЗРС 19-08 С.СБ	Сетка СГ $\frac{5\times4}{195}$							2				
		19		СГ $\frac{5\times4}{163}$							1				
		22	ЗРС 19-08. К СБ	Каркас К $\frac{5\times5}{241}$	1	1			1						
		23		К $\frac{5\times5}{173}$			1	1		1					
		24		К $\frac{10\times10}{350}$			1	1							
		25		К $\frac{8\times8}{100}$			1	1							
		26		К $\frac{5\times5}{73}$			1	1							
		27		К $\frac{10\times10}{284}$							4				
		28		К$_1$ $\frac{8\times10}{284}$							4				
		29		К $\frac{12\times12}{260}$							2				
				Детали											
				Отдельные стержни											
		31		⌀10 AIII ℓ=400 0,25кг							4				

Марки	3НВ 1-1	3НВ 1-3	3НВ 4	3НВ 2-1	3НВ 1-2	3НВ 2-2	3НВ-5

3РС 19-08. 3НВ. 06 ÷ 12 СБ

Лист 3

Форма 18 ГОСТ 2.113-75

Инв № подл	Подпись и дата	Взам инв №

Формат	Зона	Позиц	Обозначение	Наименование	Кол на испол 1	2	3	4	5	6	7				Примеч
5/4				Материалы											
				Тяжел бетон В15, γ=2400 кг/м^3; м^3	1,60	1,60	1,15	1,15	1,90	1,06	0,50				
				Утеплитель ПСБ 25, м^3	0,86	0,85	0,51	0,51	0,56	0,60	0,14				
				Утеплитель мин.вата. м^3	0,02	0,02	0,01	0,01	0,02	0,02	0,02				
				Облицовка 296×92×10 м^2					6,34	4,03	1,94				

Марки	3НВ 1-1	3НВ 1-3	3НВ 4	3НВ 2-1	3НВ 1-2	3НВ 2-2	3НВ-5

3РС 19-08. 3НВ. 06 ÷ 12 СБ.

Лист 4

Форма 18 ГОСТ 2.113-75

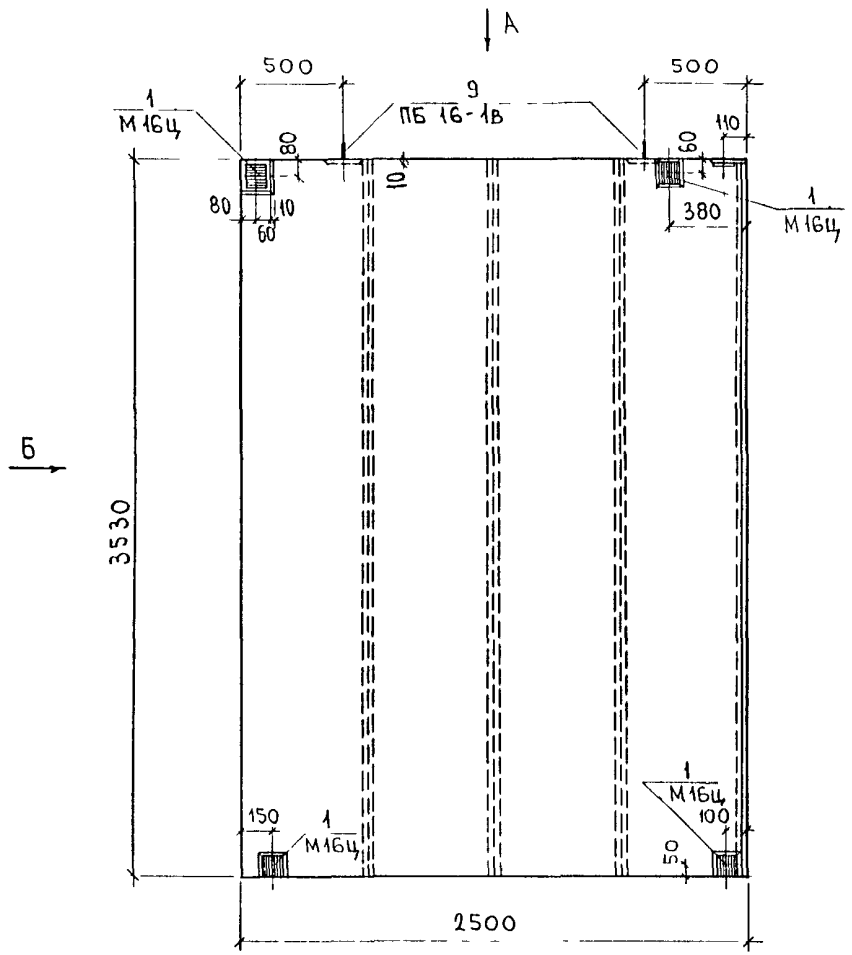



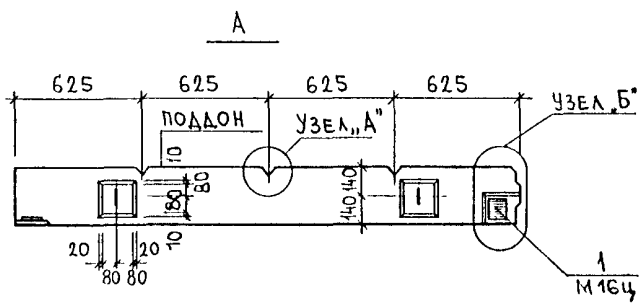

Узел „А" М1:5

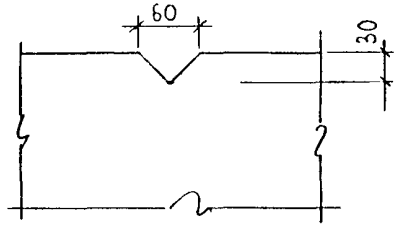

Узел „Б" (М1:5)

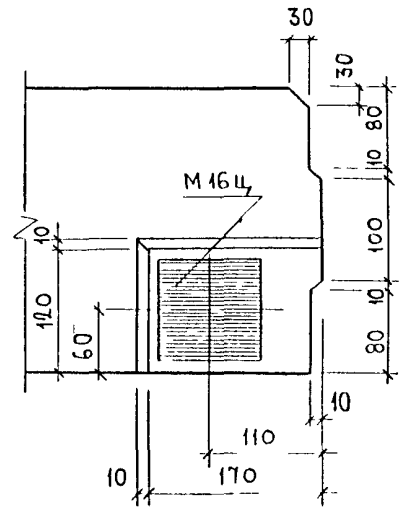

СОГЛАСОВАНО			
НАЧ МАСТ №3	КАН		
ГИНЖ МАСТ.	КОЗИЦЫН		
ГИП	МЫКЫНИКОВ		

НАЧ.ОТД	ВАНАГ	
ГА СПЕЦ	БАСКО	
РУК.ГР	ДРОЖДЕВА	
РАЗРАБ	ЛИТВАК	

3РС19-08.3НВ.06СБ.

Панель входа
3НВ1-1
Сборочный чертеж

СТАДИЯ	ЛИСТ	ЛИСТОВ
Р	1	2

МНИИТЭП
ОСК

Схема раскладки утеплителя ЗНВ 1-1

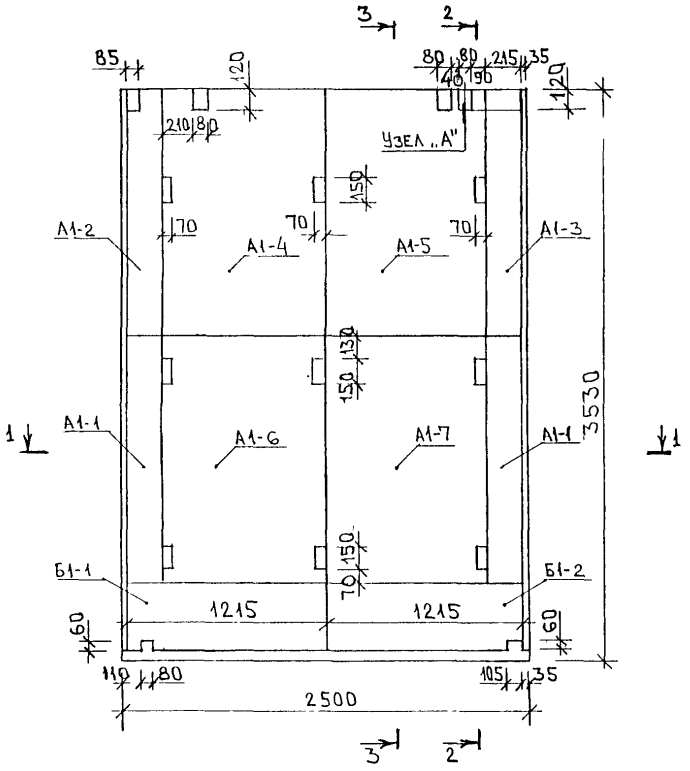

1-1

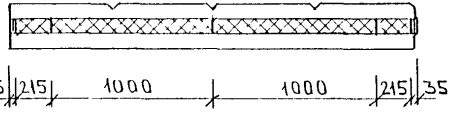

2-2

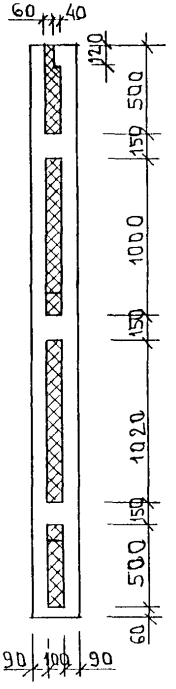

3-3

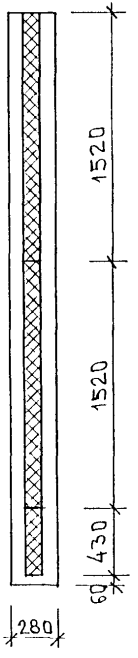

Узел „А"

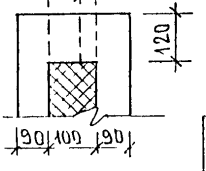

Марка пакета утеплителя	Кол-во шт.	Марка пакета утеплителя	Кол-во шт
А1-1	2	А1-5	1
А1-2	1	А1-6	1
А1-3	1	А1-7	1
А1-4	1	Б1-1	1
		Б1-2	2

Инв № подл. | Подпись и дата | Взам. инв. №

Схема армирования 3НВ 1-1

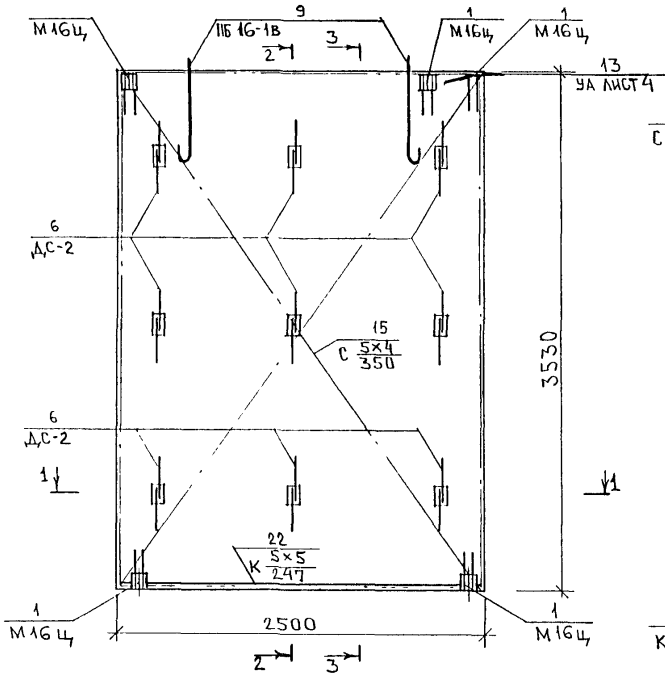

1-1

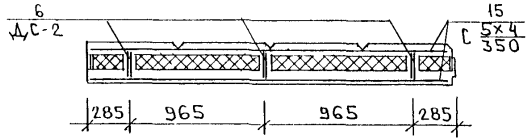

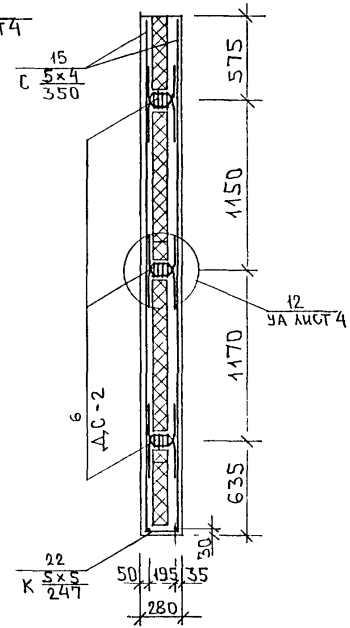

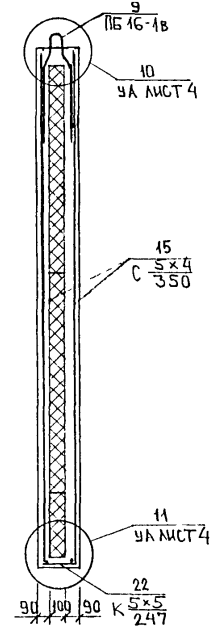

Инв. № подл. | Подпись и дата | Взам. инв. №

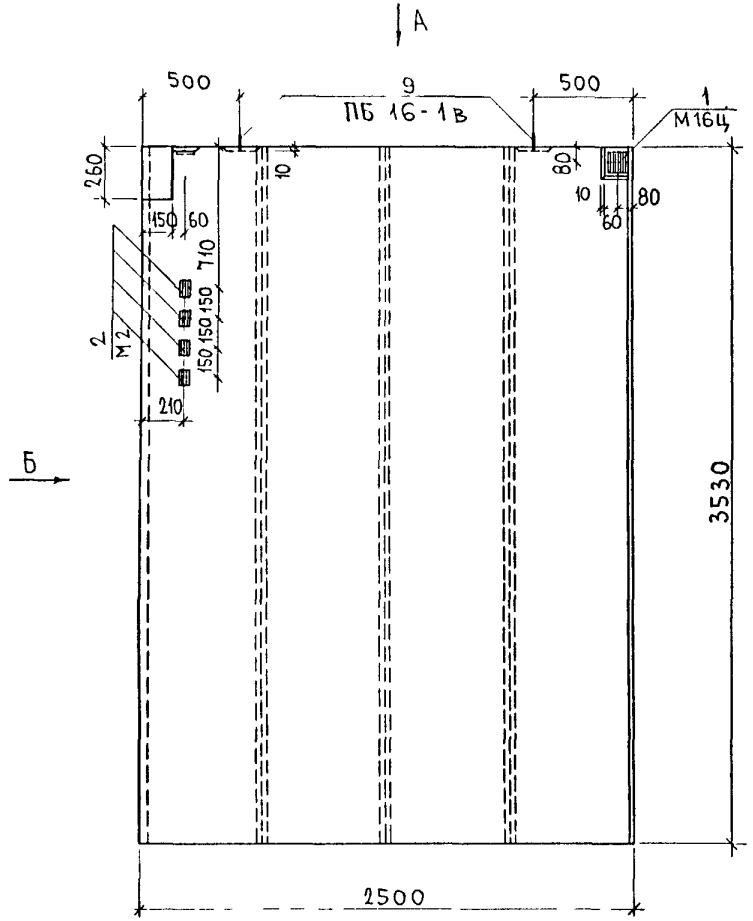



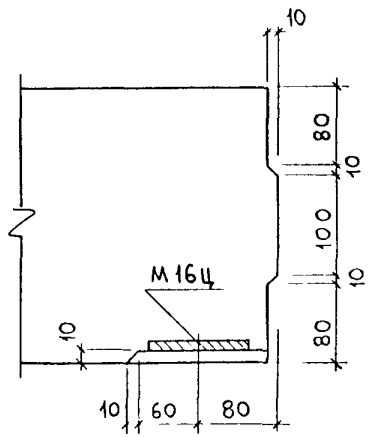

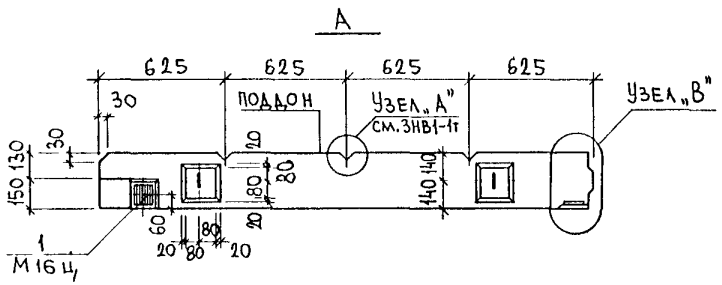

НАЧ ОТД	ВАНАГ		
ГА СПЕЦ	БАСКО		
РУК ГРУП	ДРОЖДЕВА		
РАЗРАБ	ЛИТВАК		

3РС19-08.3НВ 07СБ.

Панель входа
3НВ1-3
Сборочный чертеж

СТАДИЯ	ЛИСТ	ЛИСТОВ
Р	1	2

МНИИТЭП
ОСК

СОГЛАСОВАНО

НАЧ МАСТ №3	КАН	
ГА ИНЖ МАСТ	КОЗИЦЫН	
ГИП	МЫЛЬНИКОВ	

Схема раскладки утеплителя ЗНВ1-3

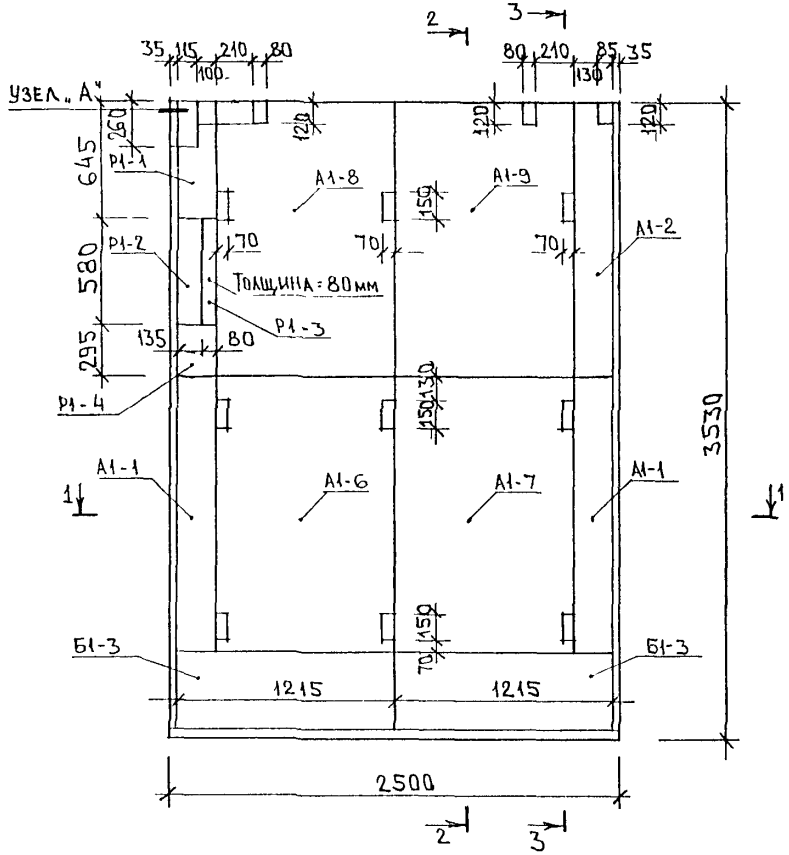

1-1

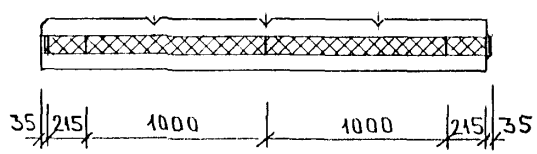

2-2

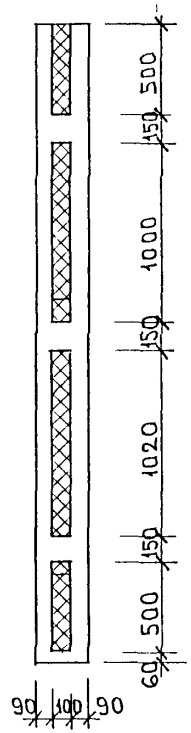

3-3

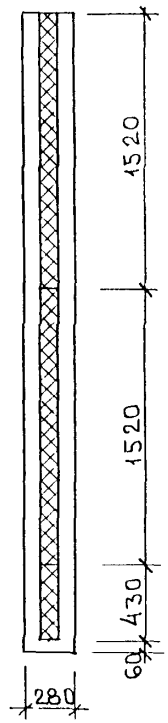

Узел „А"

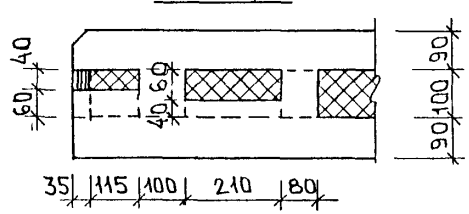

Марка пакета утеплителя	Кол во шт	Марка пакета утеплителя	Кол во шт
А1-1	2	Р1-1	1
А1-2	1	Р1-2	1
А1-6	1	Р1-3	1
А1-7	1	Р1-4	1
А1-8	1		
А1-9	1		
Б1-3	2		

Инв № подл. | Подпись и дата | Взам. инв №

СХЕМА АРМИРОВАНИЯ ЗПВ 1 3

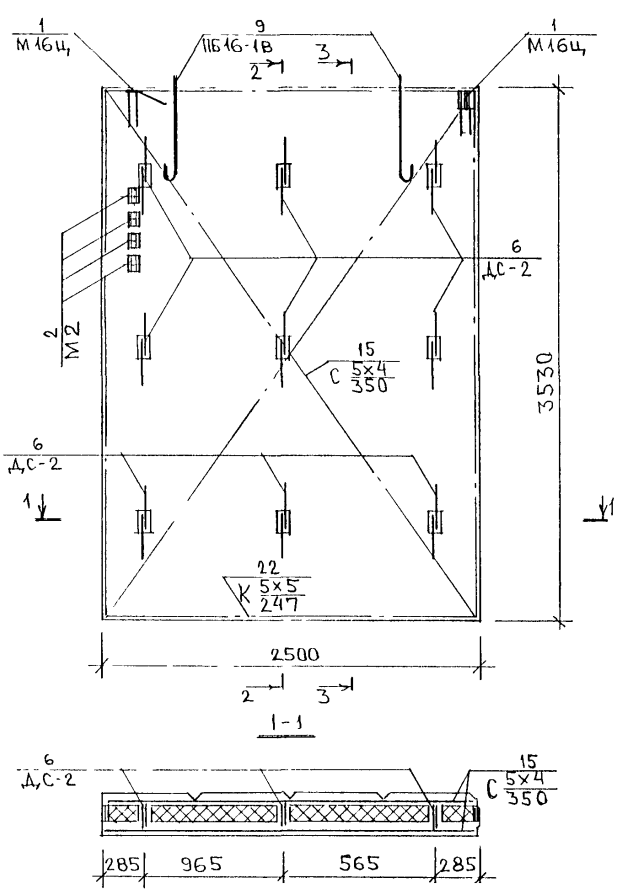

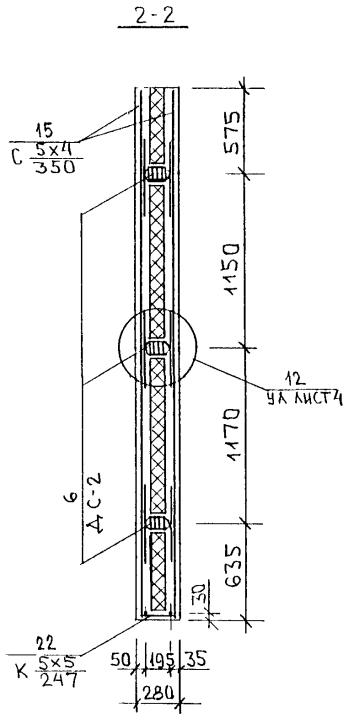

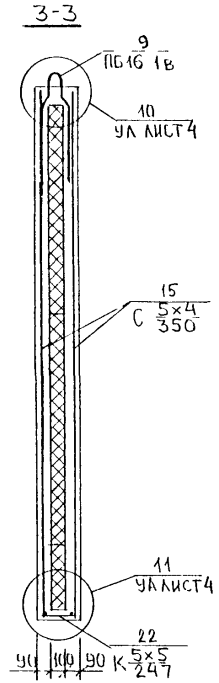

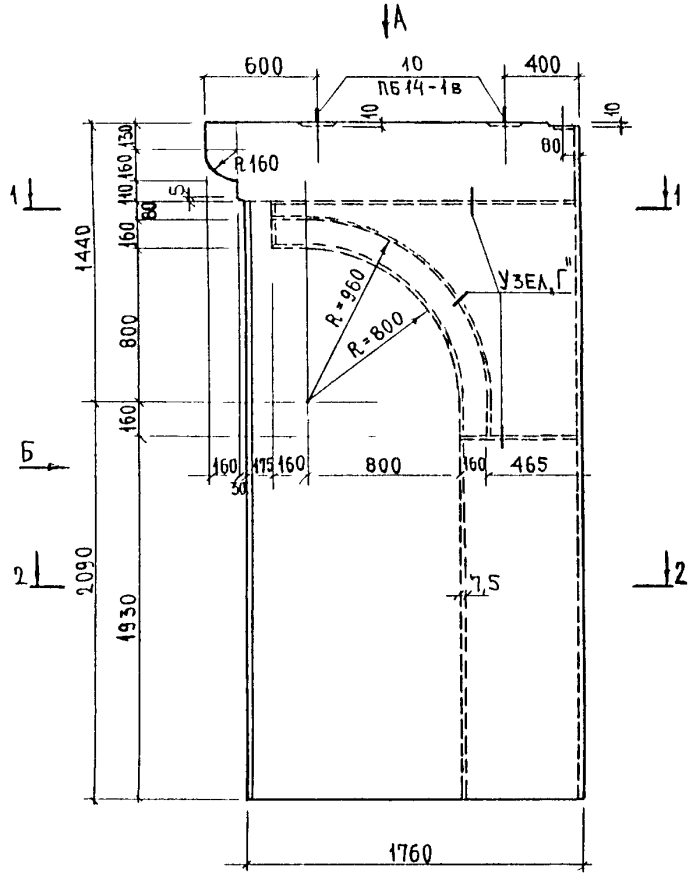

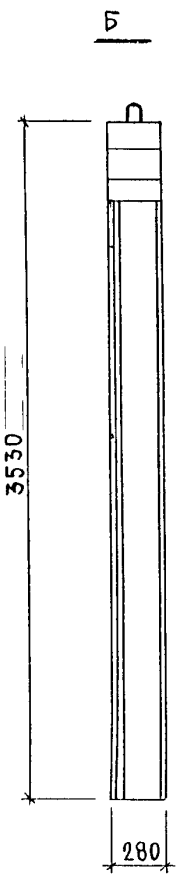

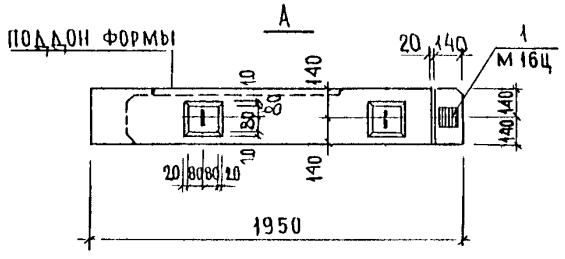

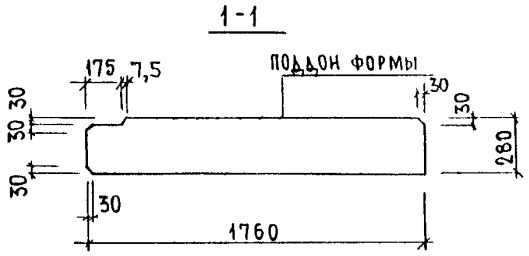

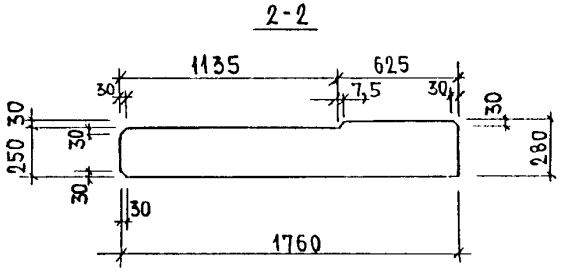

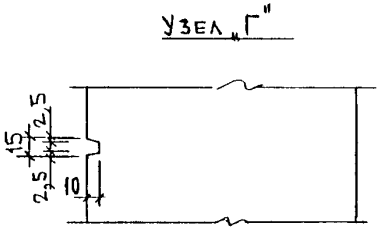

На сечениях 1-1; 2-2 и на узле „Г" утеплитель условно не показан

Нач. отд.	Ванаг			ЗРС 19-08.3НВ.08 СБ.
Гл. спец.	Баско			
Разраб.	Дрождева			Панель входа 3НВ 4 Сборочный чертеж
				Стадия: Р; Лист: 1; Листов: 2
				МНИИТЭП ОСК

Согласовано		
Нач. маст. №3	Кан	
Гл. инж. маст. №3	Козицын	
ГИП и. №3	Мыльников	

Схема раскладки утеплителя ЗНВ 4

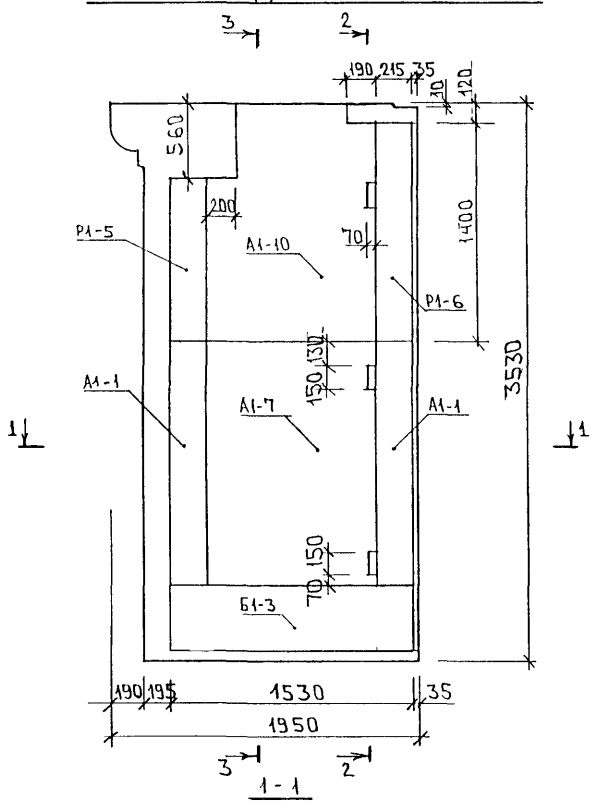

1 - 1

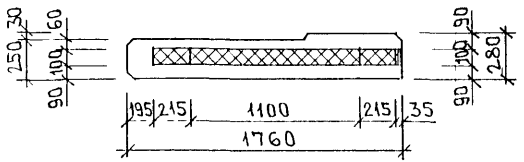

2-2

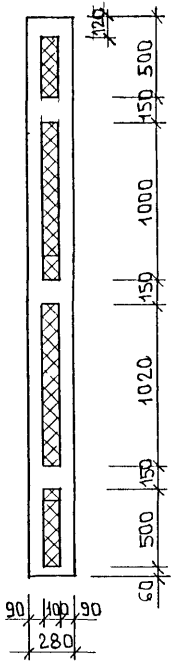

3-3

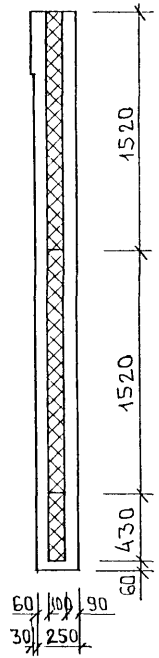

Марка пакета утеплителя	Кол во шт	Марка пакета утеплителя	Кол во шт
А1-1	2	Р1-5	1
А1-7	1	Р1-6	1
А1-10	1		
Б1-3	1		

ЗРС 19-08 ЗНВ. 08 СБ

Лист 2

Инв № подл | Подпись и дата | Взам. инв №

Схема армирования 3НВ 4

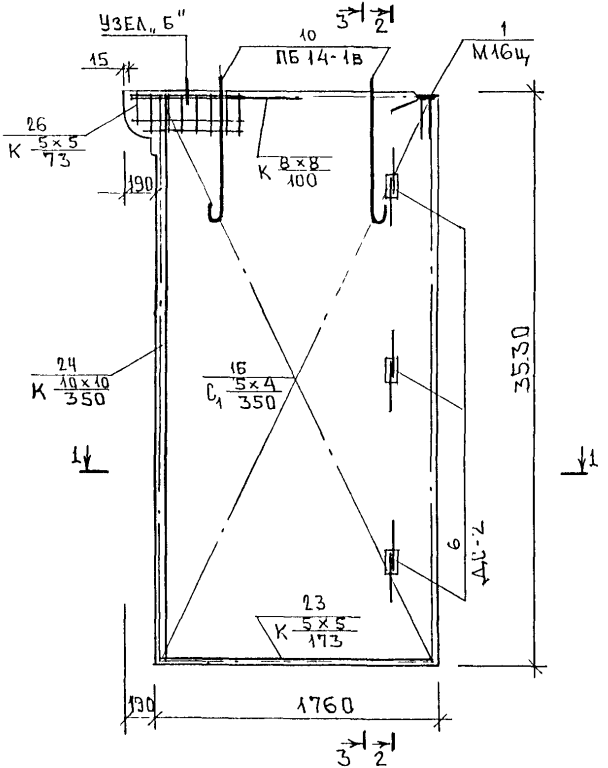

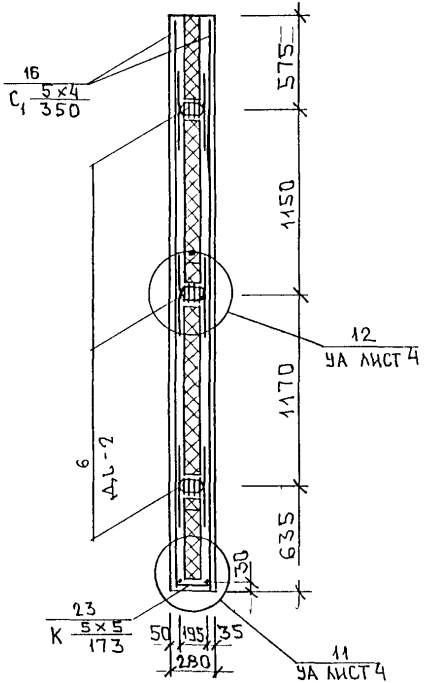

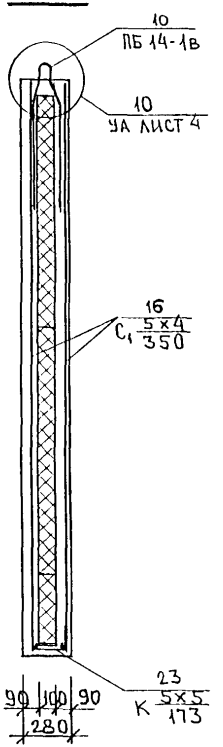

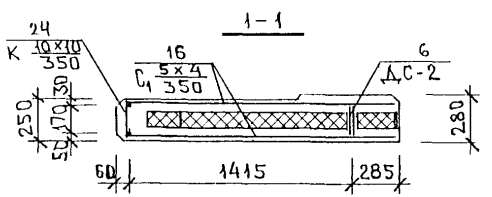

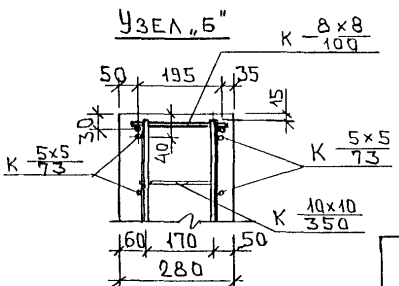

Инв. № подл. | Подпись и дата | Взам. инв. №

3РС 19-08.3НВ.08СБ	Лист 3

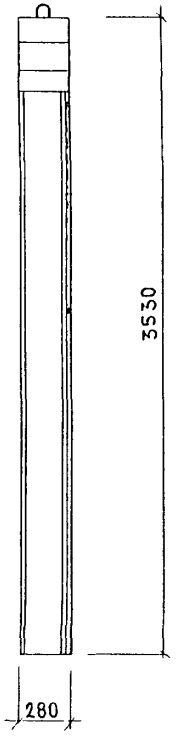

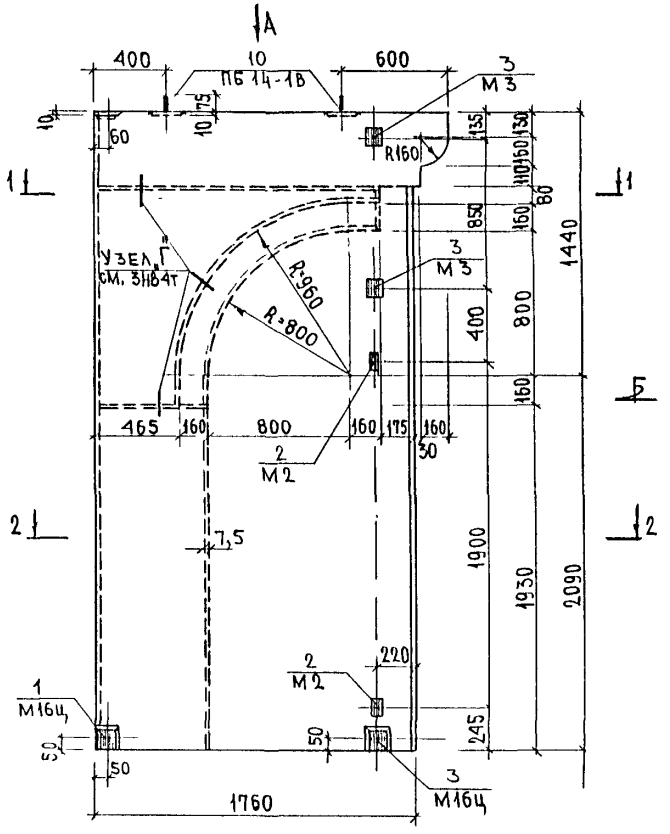

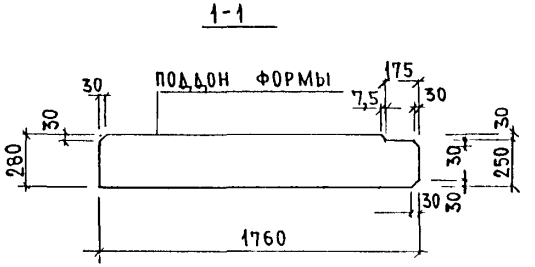

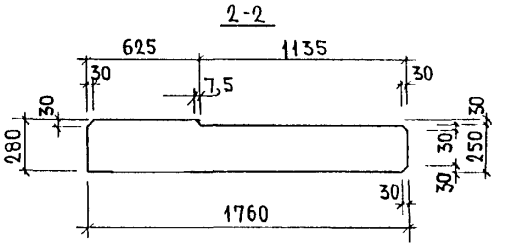

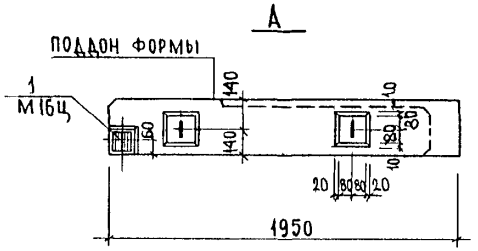

На сечениях 1-1; 2-2 утеплитель условно не показан.

Нач.отд	Ванаг		
Гл.спец.	Баско		
Разраб.	Дрождева		

3РС 19-08.3НВ.09СБ.

Панель входа 3НВ2-1

Сборочный чертеж

Стадия	Лист	Листов
Р	1	2

МНИИТЭП ОСК

Согласовано		
Нач. маст. №3	Кан	
Гл.инж. маст.3	Козицын	
ГИП м. №3	Мыльникова	

Схема раскладки утеплителя ЗНВ 2-1

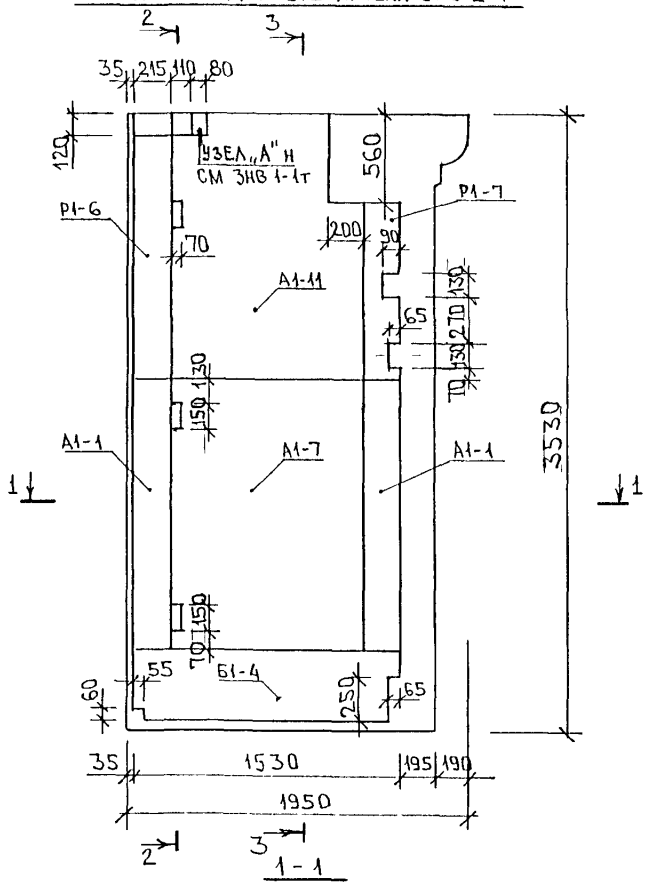

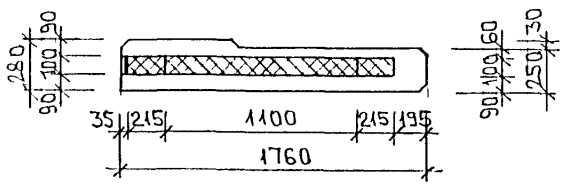

2-2

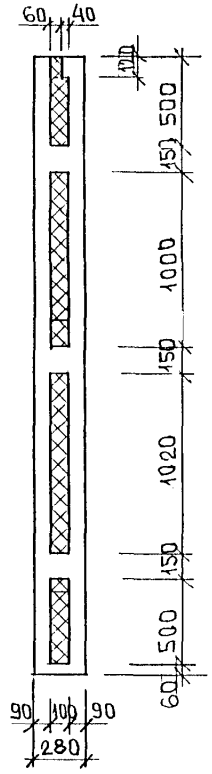

3-3

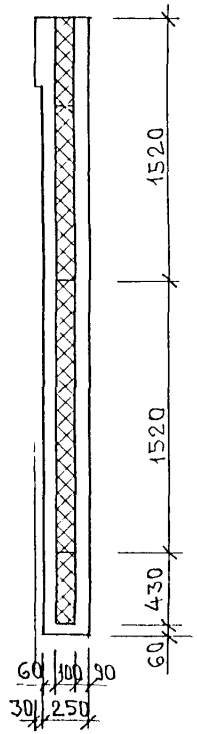

Марка пакета утеплителя	Кол-во шт	Марка пакета утеплителя	Кол-во шт
А1-1	2	Р1-6	1
А1-7	1	Р1-7	1
А1-11	1		
Б1-4	1		

Инв. № подл. | Подпись и дата | Взам. инв. №

Схема армирования ЗНВ 2-1

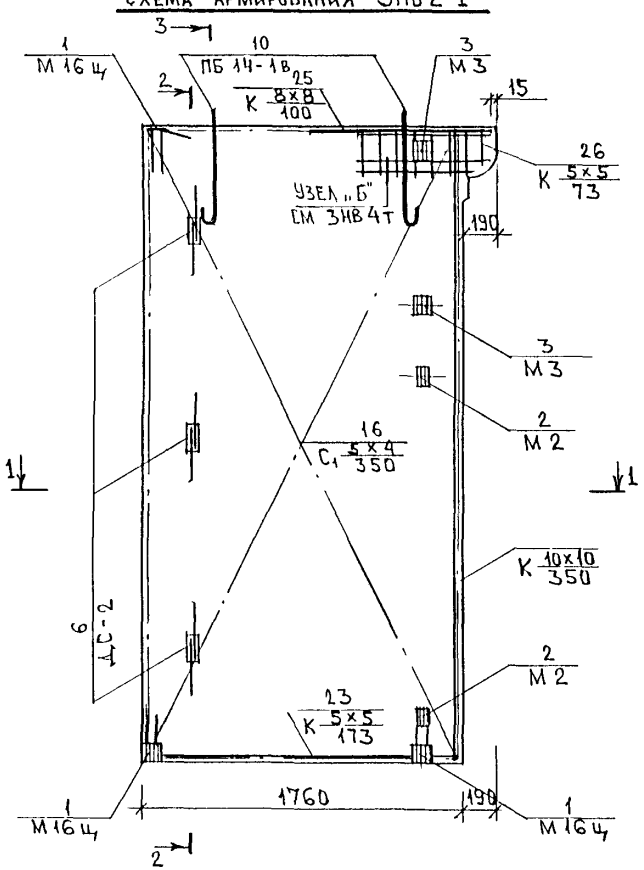

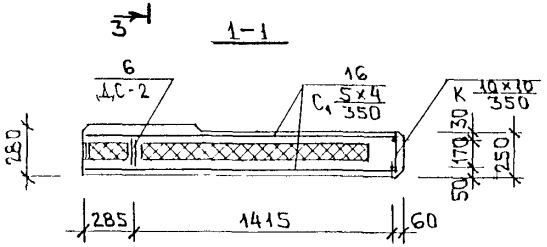

2-2

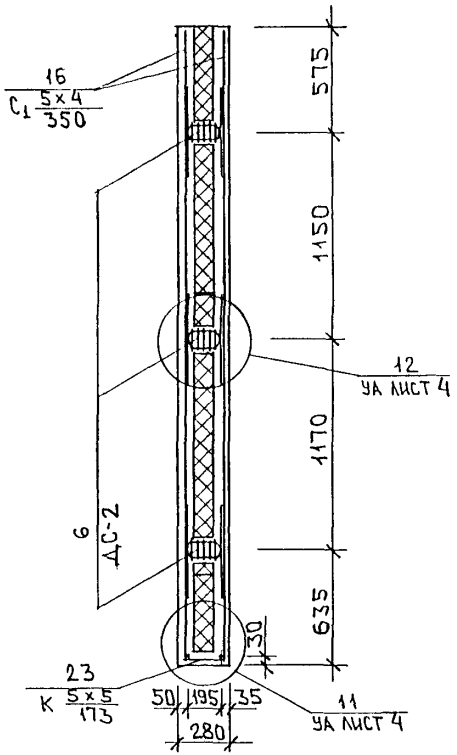

1-1

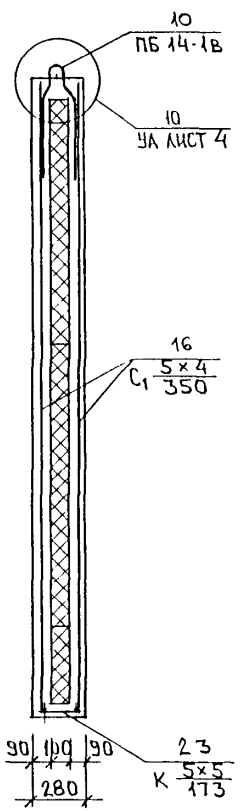

Инв № подл.	Подпись и дата	Взам. инв. №

ЗРС 19-08 ЗНВ. 09 СБ	Лист 3

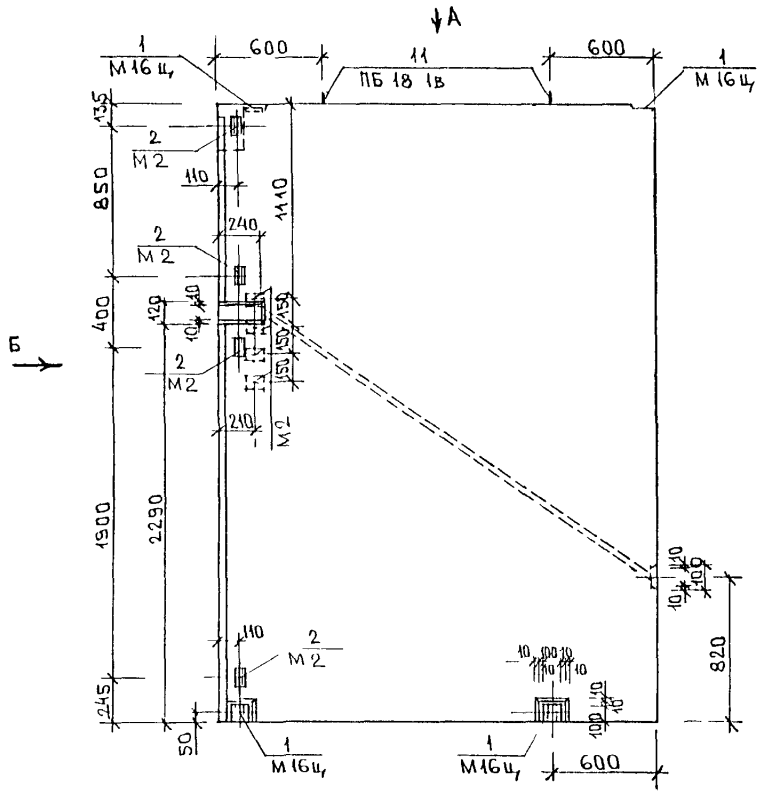

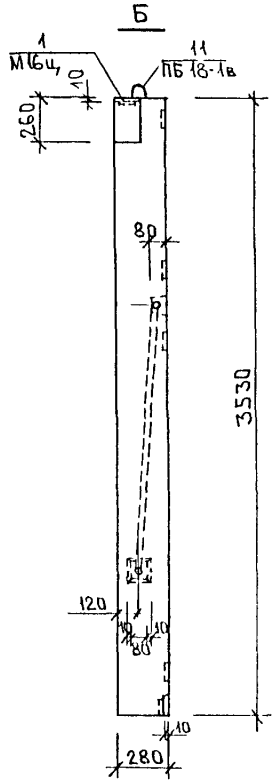

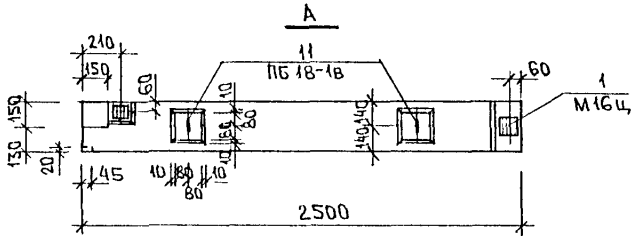

Нач.отд.	Волнаг		
Гл.спец.	Баско		
Рук.гр.	Аверина		
Разраб.	Фоломеева		
Проверил	Баско		

ЗРС 19-08 ЗНВ 10 СБ

Панель входа ЗНВ 1-2 Сборочный чертеж

Стадия	Лист	Листов
Р	1	

МНИИТЭП ОСК

Гл.инж.м.з	Козицын	
Гип м.з	Мыльников	

Схема раскладки утеплителя ЗНВ 1-2

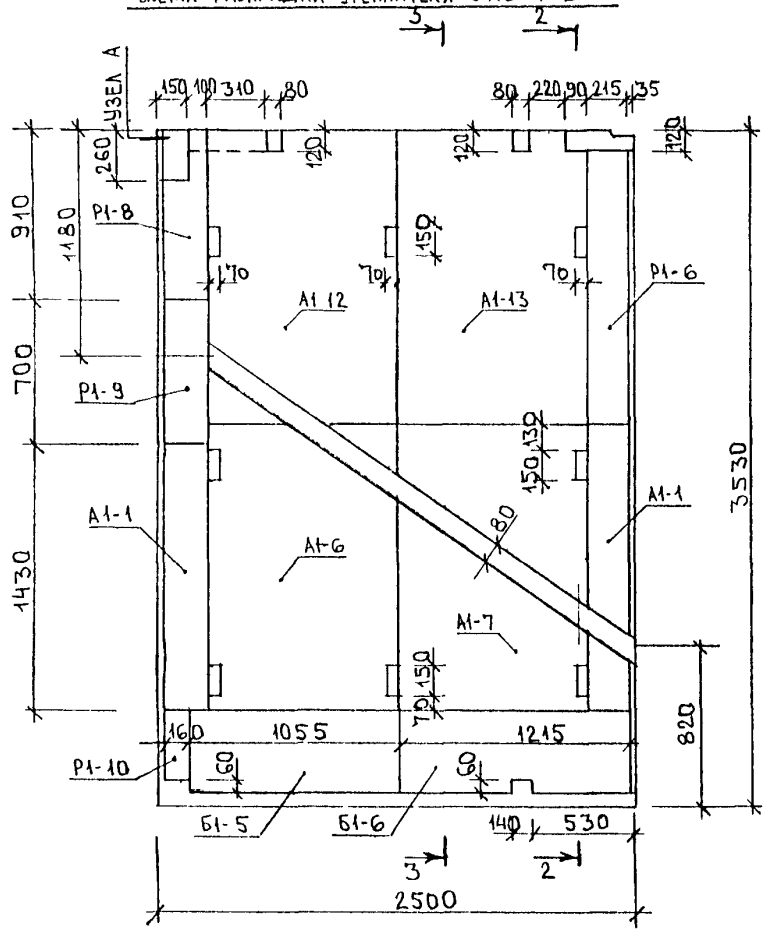

1-1

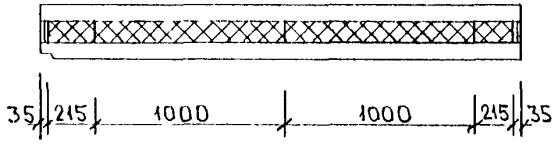

2-2

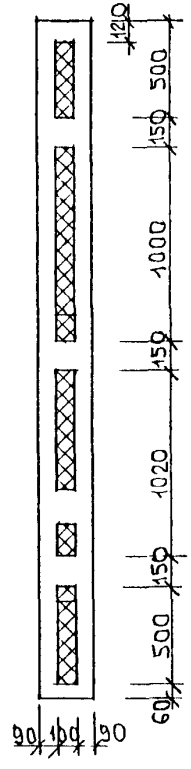

3-3

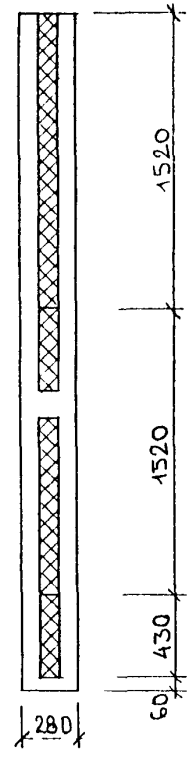

Марка пакета утеплителя	Кол во шт
А1-1	2
А1-6	1
А1-7	1
А1-12	1
А1-13	1
Б1-5	1
Б1-6	1
Р1-6	1
Р1-8	1
Р1-9	1
Р1-10	1

Узел „А"

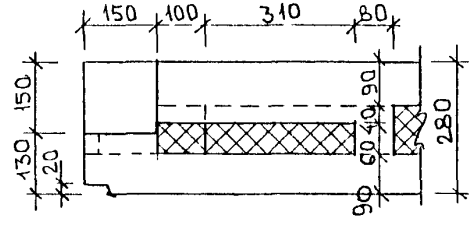

Для прокладки электроканала утеплитель вырезать по месту

Схема армирования ЗНВ 1-2

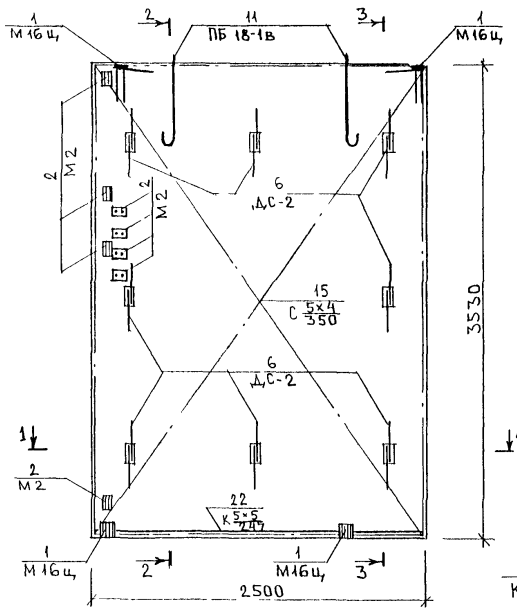

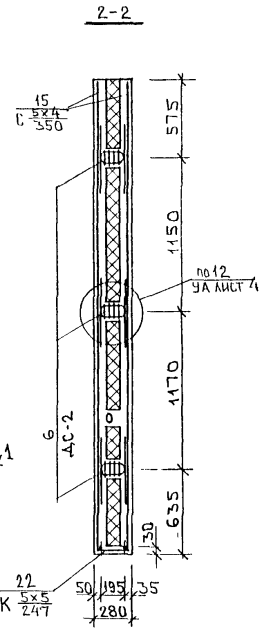

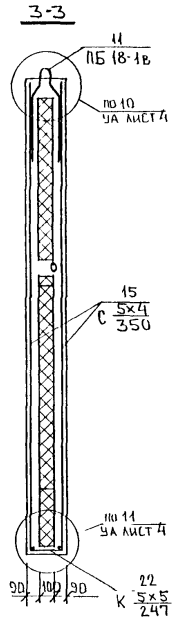

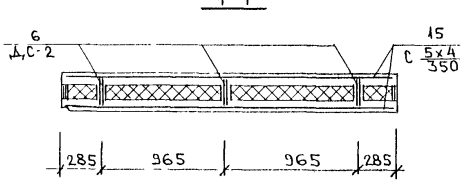

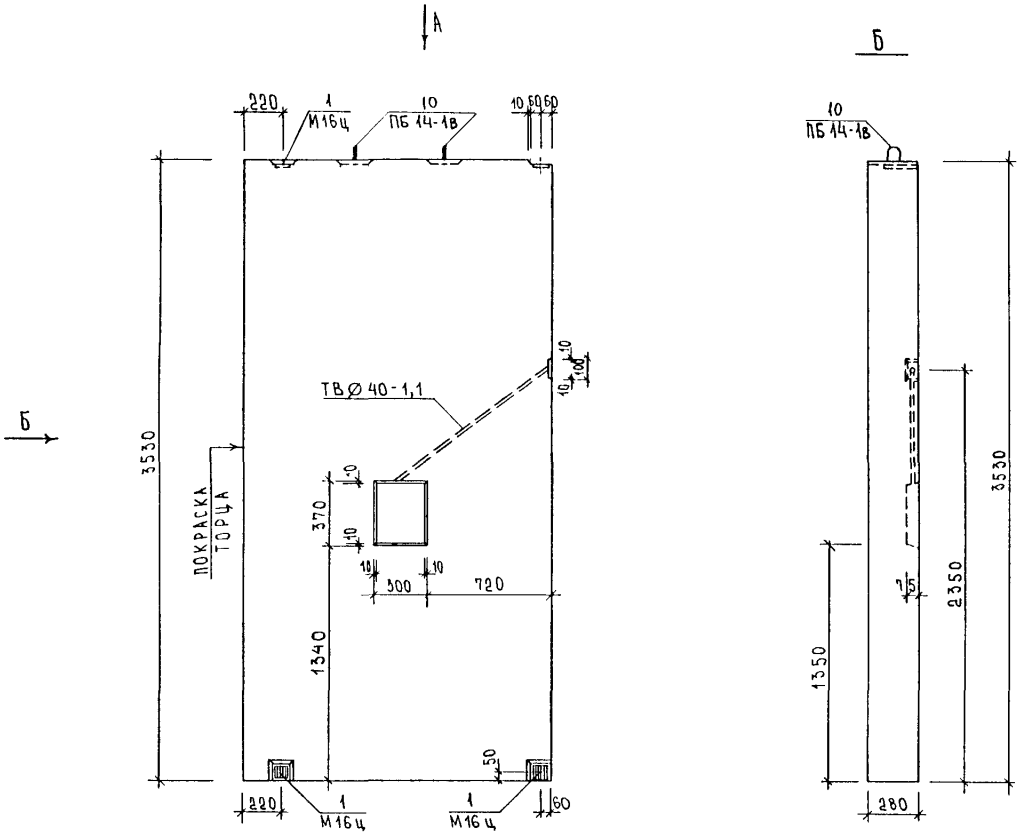

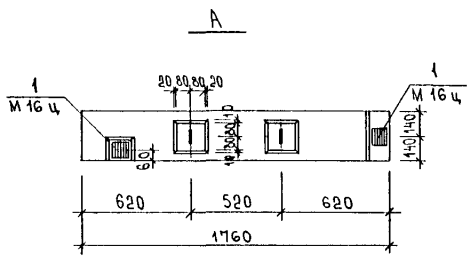

Примечания

Отделка: лицевая сторона и один торец - покраска „силал-80".

Раскладку плитки керамической (92×296) со стороны поддона см. 3РС19-01.

				3 РС 19-08. 3НВ.11 СБ			
НАЧ ОТД	Ванаг			Панель входа 3НВ2-2 Сборочный чертеж	СТАДИЯ	ЛИСТ	ЛИСТОВ
ГЛ СПЕЦ	Баско				Р	1	
РГИ	Аверина				МНИИТЭП ОСК		
РАЗРАБОТ	Жиляева						
ПРОВЕРИЛ	Баско						

СОГЛАСОВАНО

ГЛ ИНЖ. МАСТ	Козицын	
ГИП	Мыльников	

Схема раскладки утеплителя ЭНВ2-2

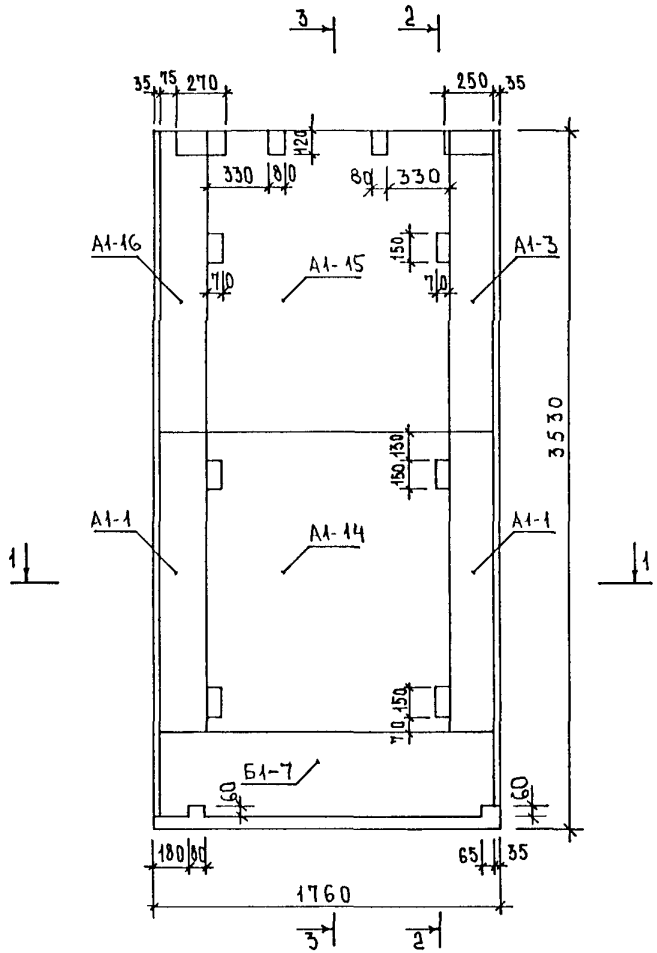

1–1

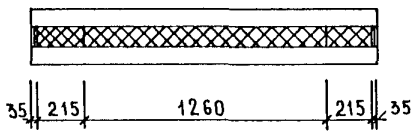

2–2

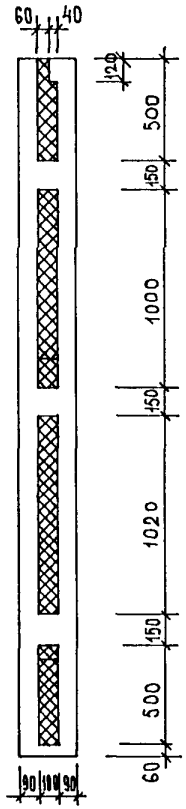

3–3

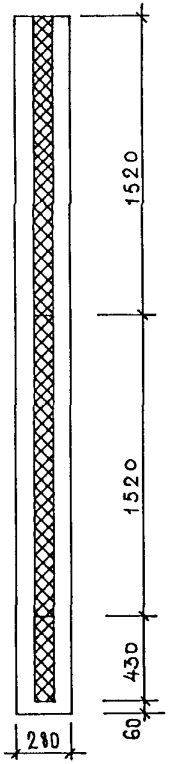

Марка пакета утеплителя	Кол-во шт	Марка пакета утеплителя	Кол-во шт
А1-1	2	А1-16	1
А1-3	1	Б1-7	1
А1-14	1		
А1-15	1		

Схема армирования 3НВ2-2

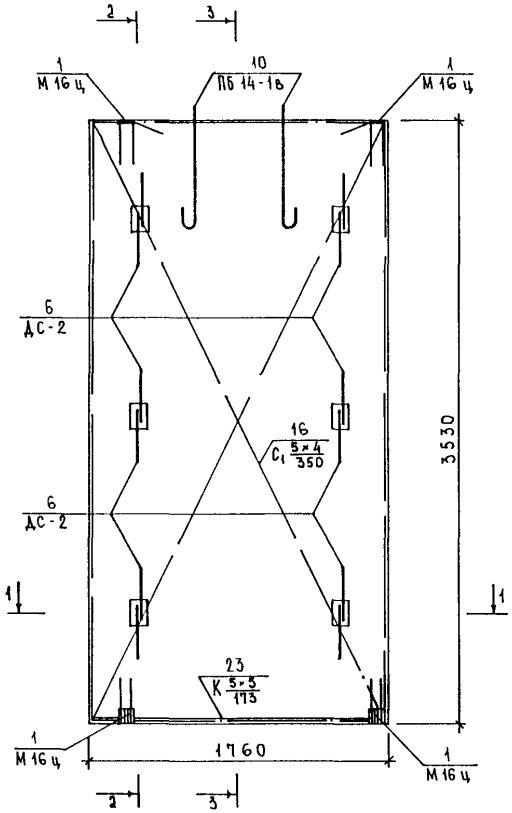

2–2

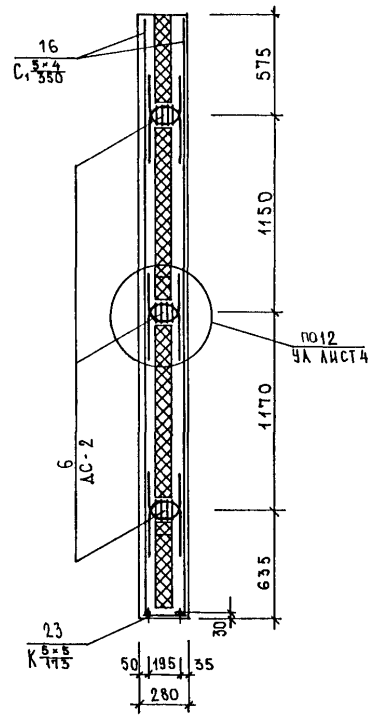

3–3

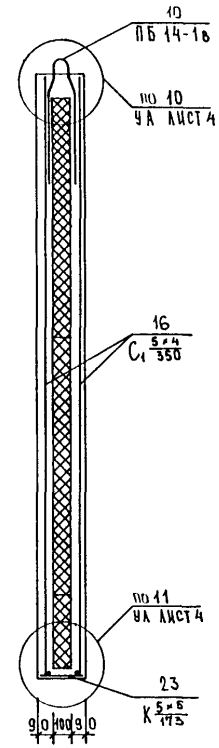

1–1

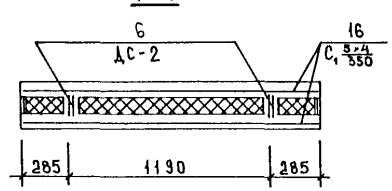

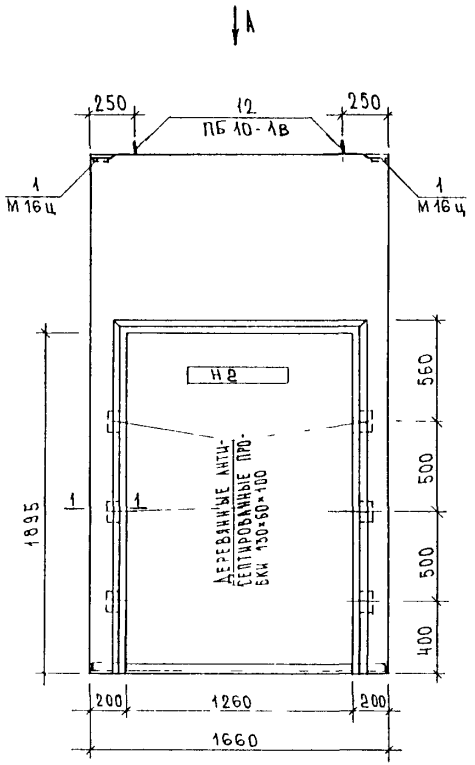

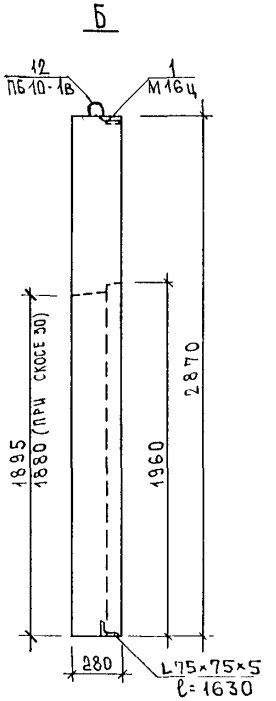

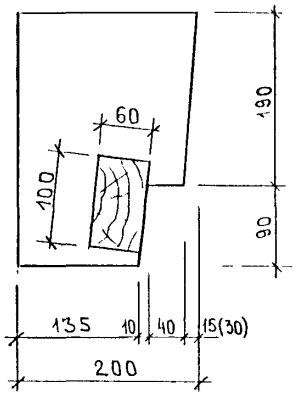

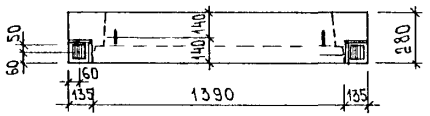

Раскладку плитки керамической (296×92) (после распалубки) см. ЗРС 19-01.

			ЗРС 19-08 ЗНВ. 12 СБ
НАЧ. ОТД.	ВАНАГ		Панель входа ЗНВ-5 Сборочный чертеж
ГА СПЕЦ.	БАСКО		
РГИ	АВЕРИНА		
РАЗРАБОТ.	ЖИЛЯЕВА		
ПРОВЕРИЛ	БАСКО		

СТАДИЯ	ЛИСТ	ЛИСТО
Р	1	

МНИИТЭП ОСК

СОГЛАСОВАНО
ГА ИНЖ. МАСТ. КОЗЫЦЫН
ГИП МЫВНИКОВ

Схема раскладки утеплителя ЭНВ-5

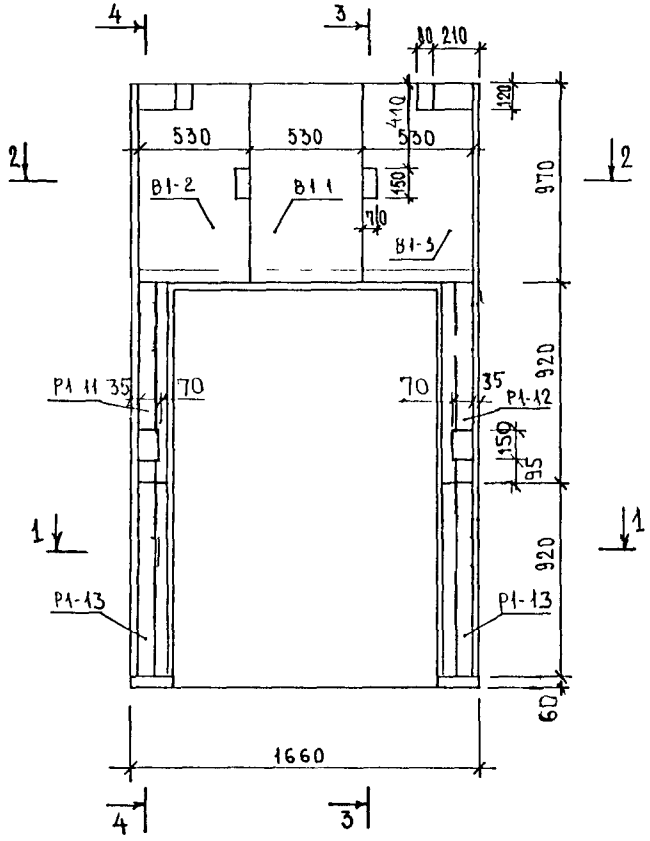

3–3

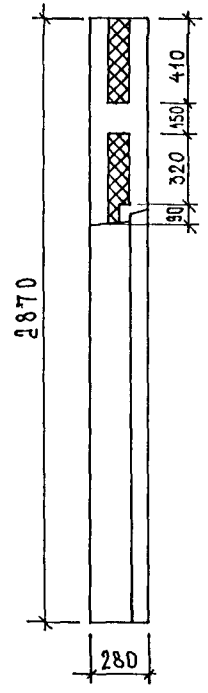

4–4

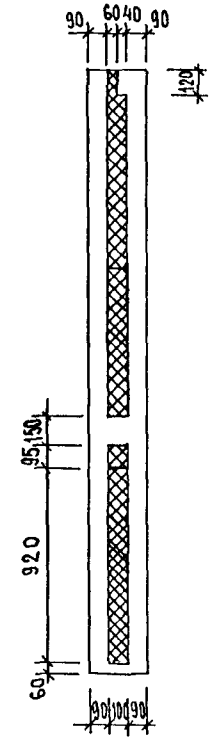

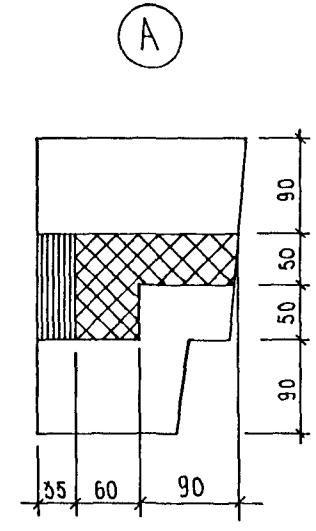

1–1

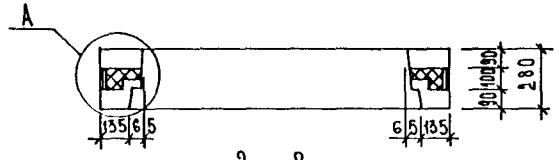

2–2

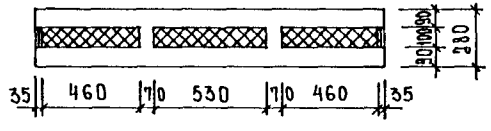

Марка пакета утеплителя	Кол-во шт	Марка пакета утеплителя	Кол-во шт
В 1-1	1	Р 1-12	1
В 1-2	1	Р 1-13	2
В 1-3	1		
Р 1-11	1		

Схема армирования ЗНВ-5

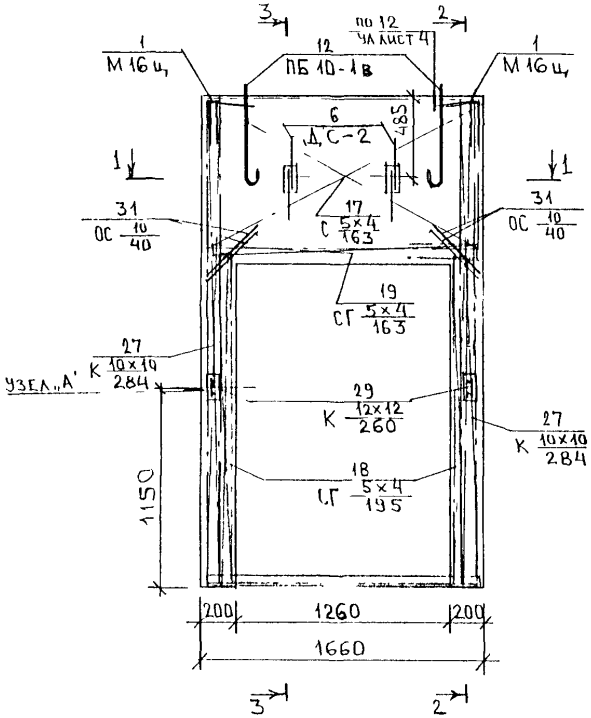

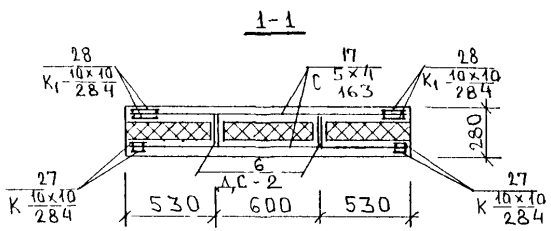

2-2

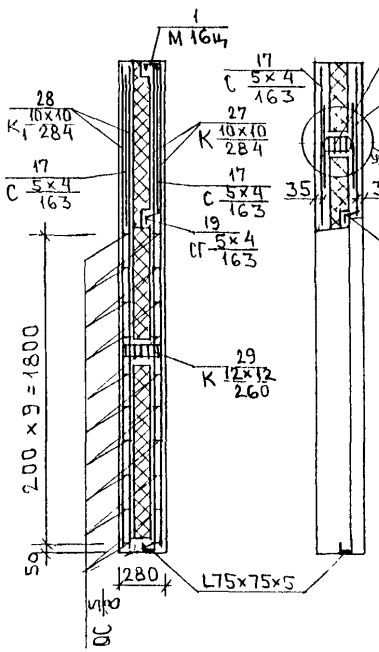

3-3

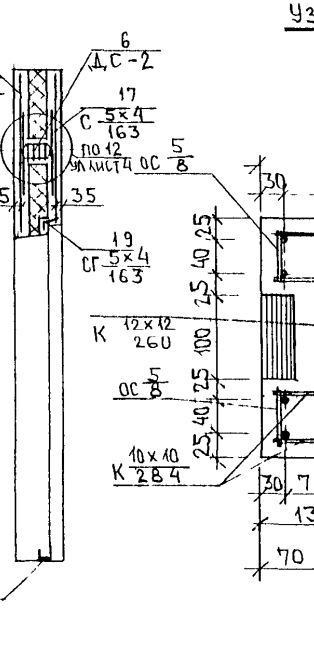

Узел „А"

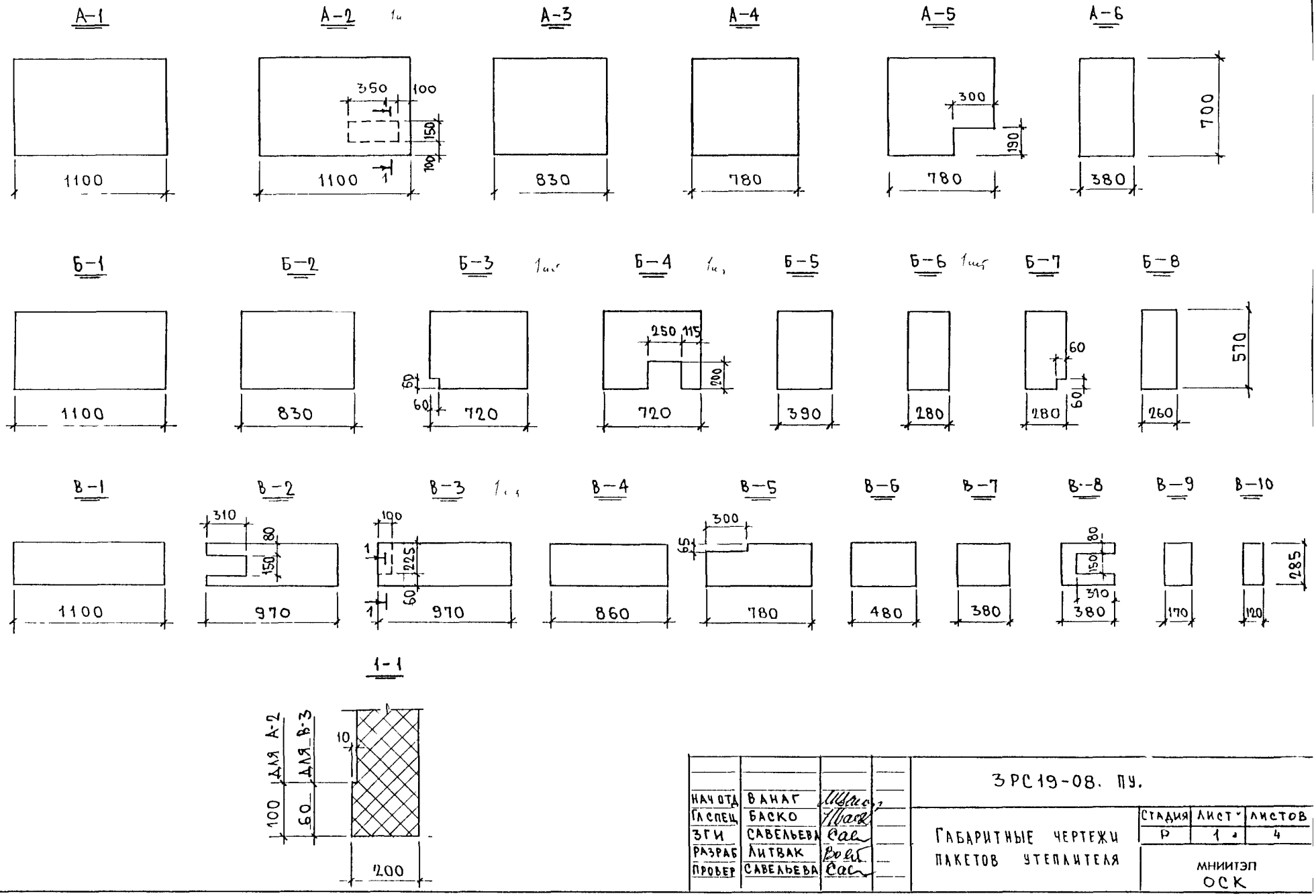

СОГЛАСОВАНО

Взаим. инв. №

Подпись и дата

Инв. № подл.

НАЧ ОТД	ВАНАГ		
ГАСПЕЦ	БАСКО		
ЗГИ	САВЕЛЬЕВА		
РАЗРАБ	ЛИТВАК		
ПРОВЕР	САВЕЛЬЕВА		

3РС19-08. ПУ.

Габаритные чертежи пакетов утеплителя

Стадия	Лист	Листов
Р	1	4

МНИИТЭП ОСК

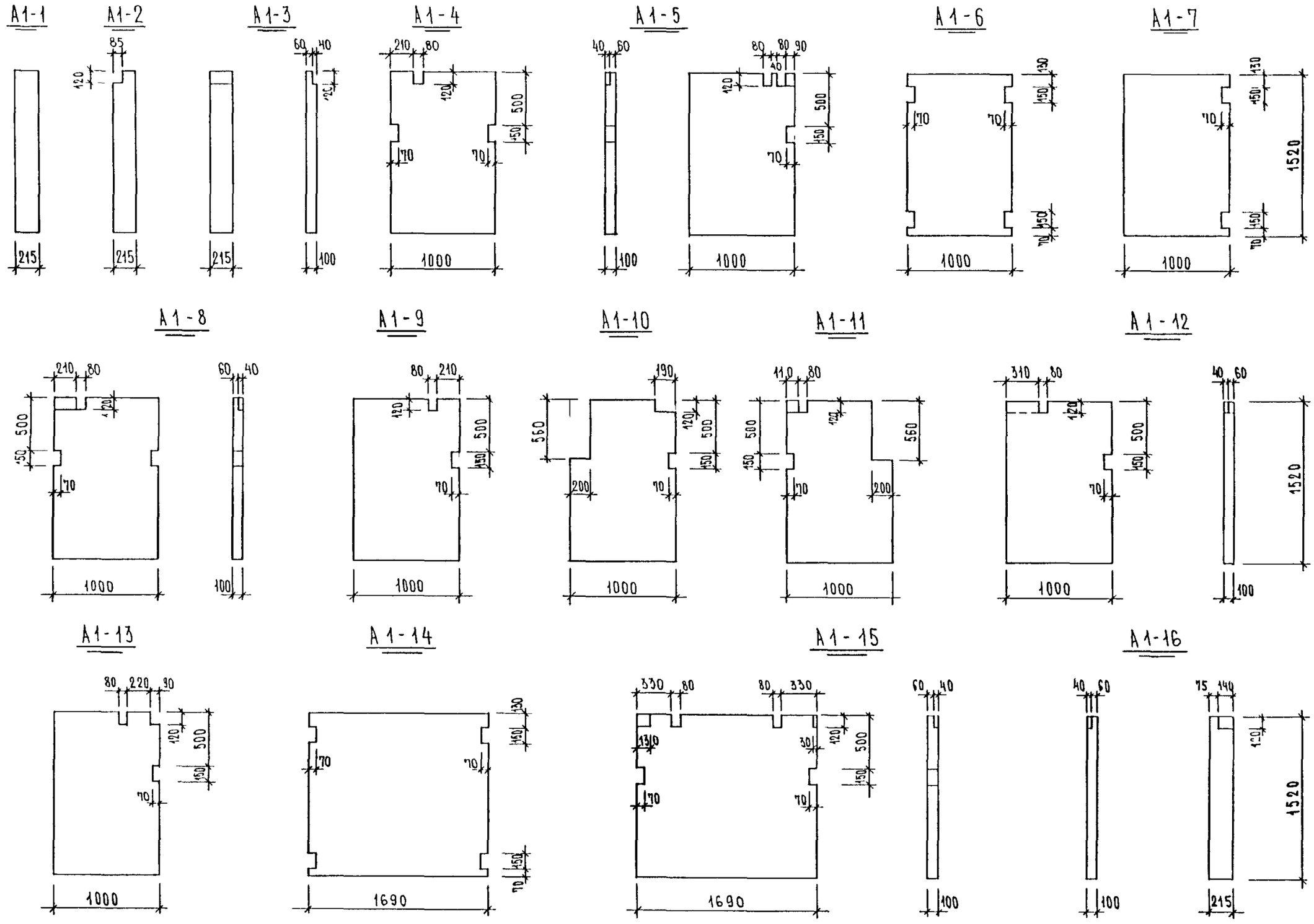

ИНВ № ПОДЛ | ПОДПИСЬ И ДАТА | ВЗАМ ИНВ N

3 РС 19-08. ПУ.

Б1-1

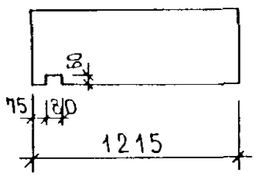

Б1-2

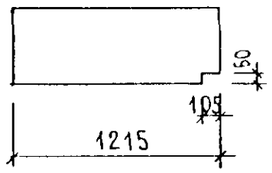

Б1-3

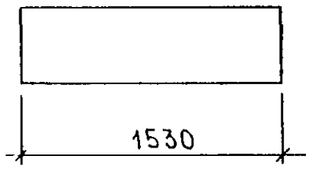

Б1-4

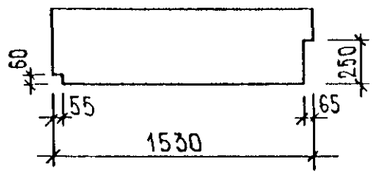

Б1-5

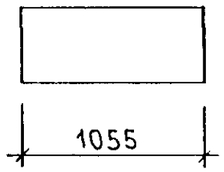

Б1-6

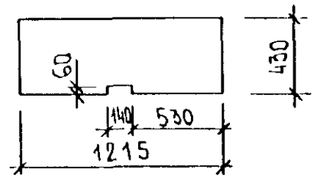

Б1-7

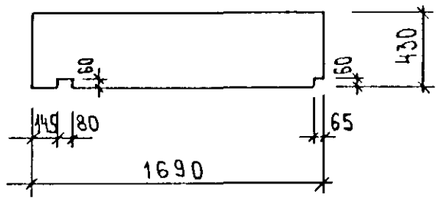

В1-1

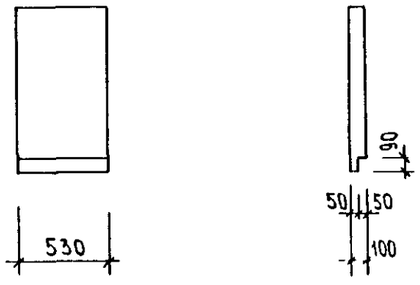

В1-2

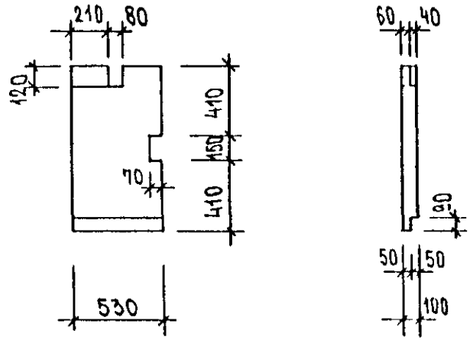

В1-3

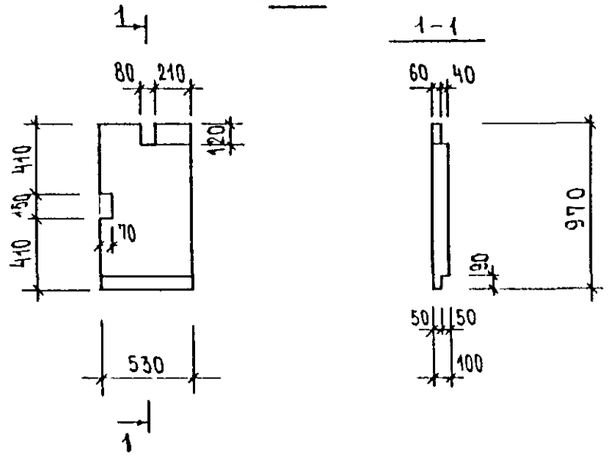

Инв № подл. | Подпись и дата | Взам. инв №

Инв. № подл.	Подпись и дата	Взам. инв. №

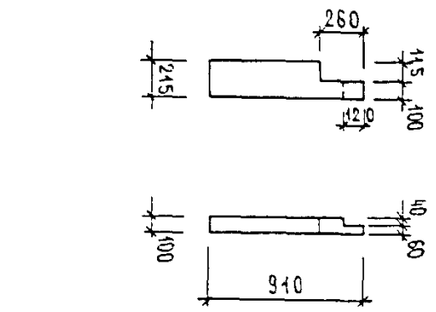

П1-8

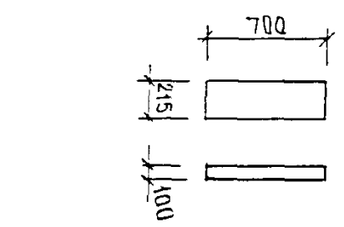

П1-9

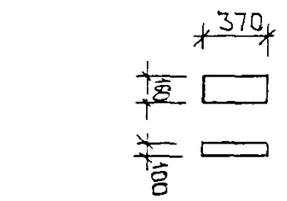

П1-10

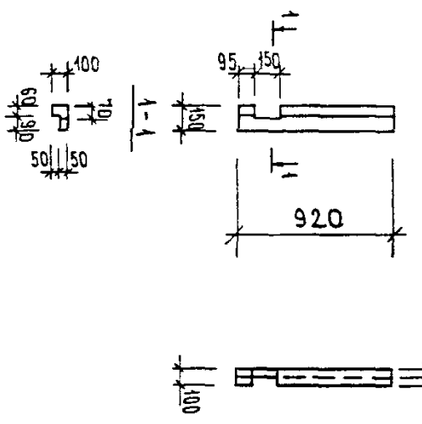

П1-11

П1-12

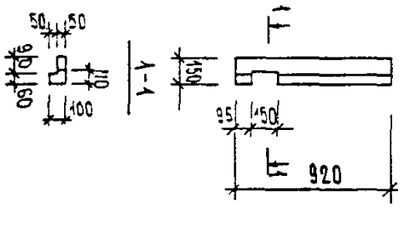

П1-13

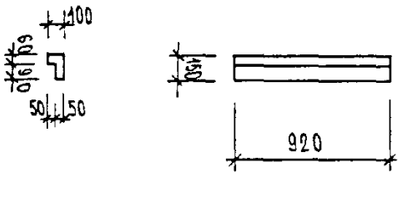

П1-1

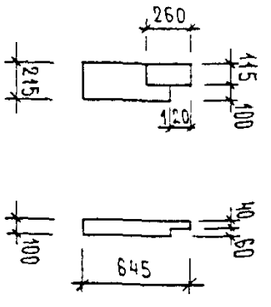

П1-2

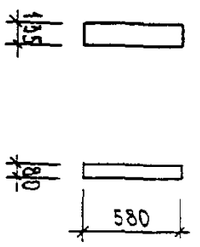

П1-3

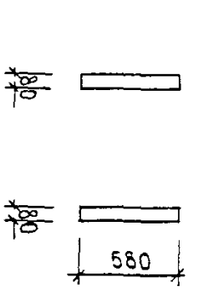

П1-4

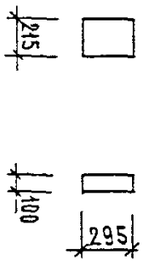

П1-5

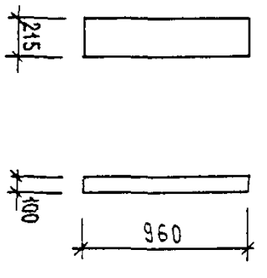

П1-6

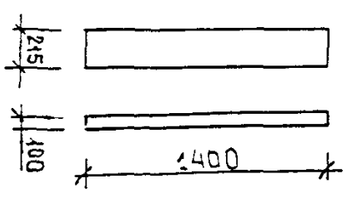

П1-7

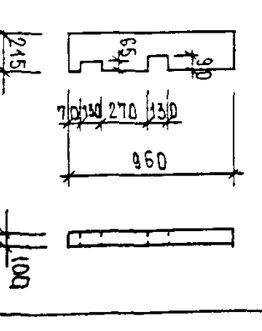

3 РС 19-08. ПУ.

Лист	
4	

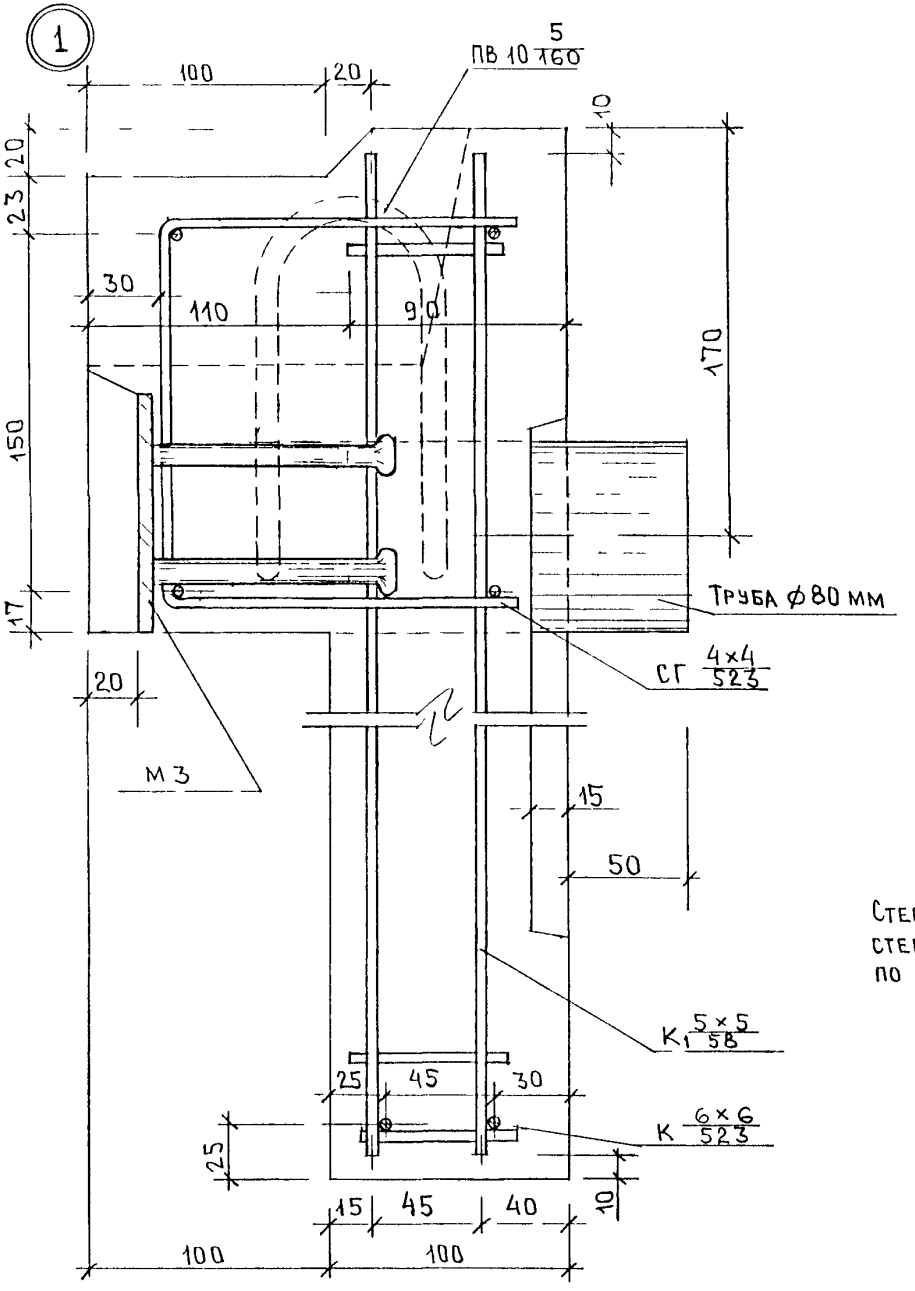

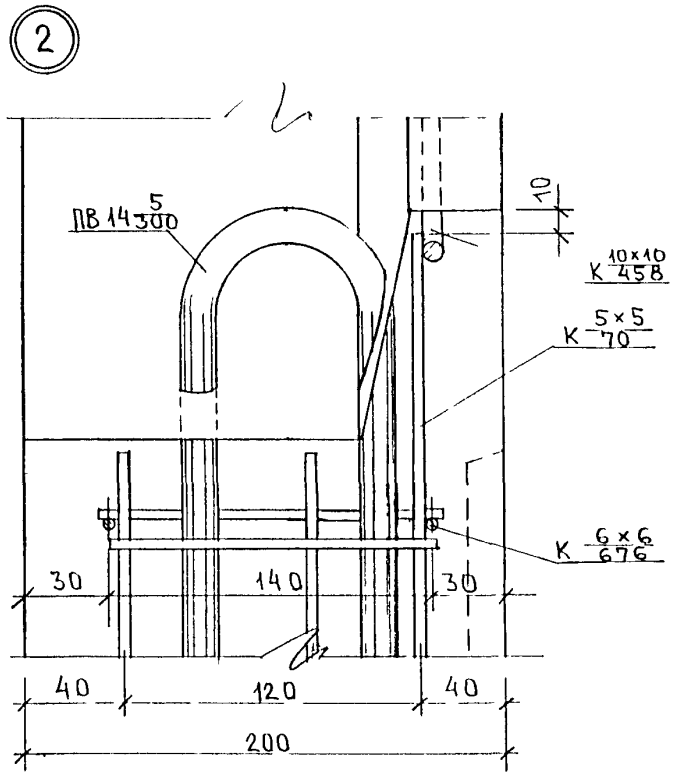

Стержни сетки, мешающие установке трубы, а также стержни, попадающие в петлевые лунки, вырезать по месту

Нач. отд.	Ванаг		
Гл. спец.	Баско		
Зав. гр.	Аверина		
Разраб.	Фоломеева		
Проверил	Аверина		

ЗРС19-08 УА.

Узлы арматурные

Стадия	Лист	Листов
Р	1	5

МНИИТЭП ОСК

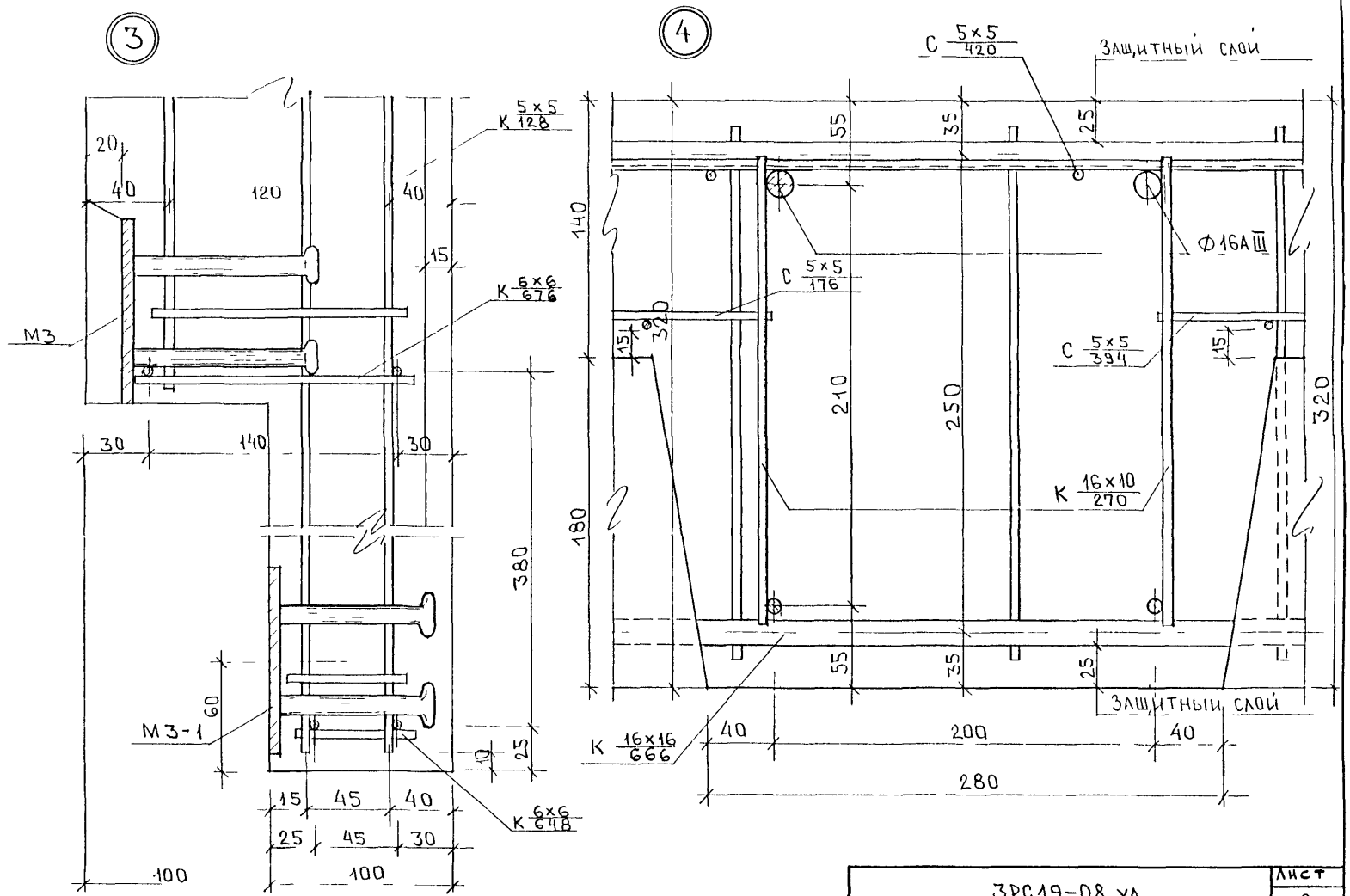

ЗРС19-08.УА.	Лист 2

Формат А3

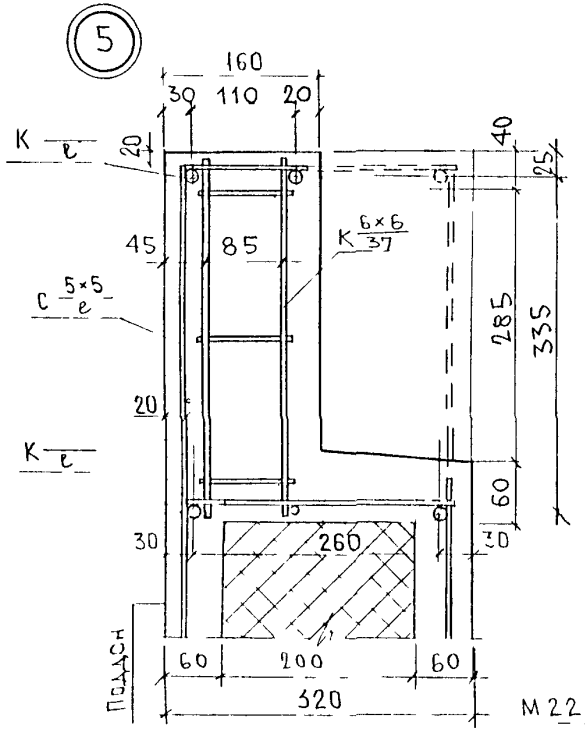

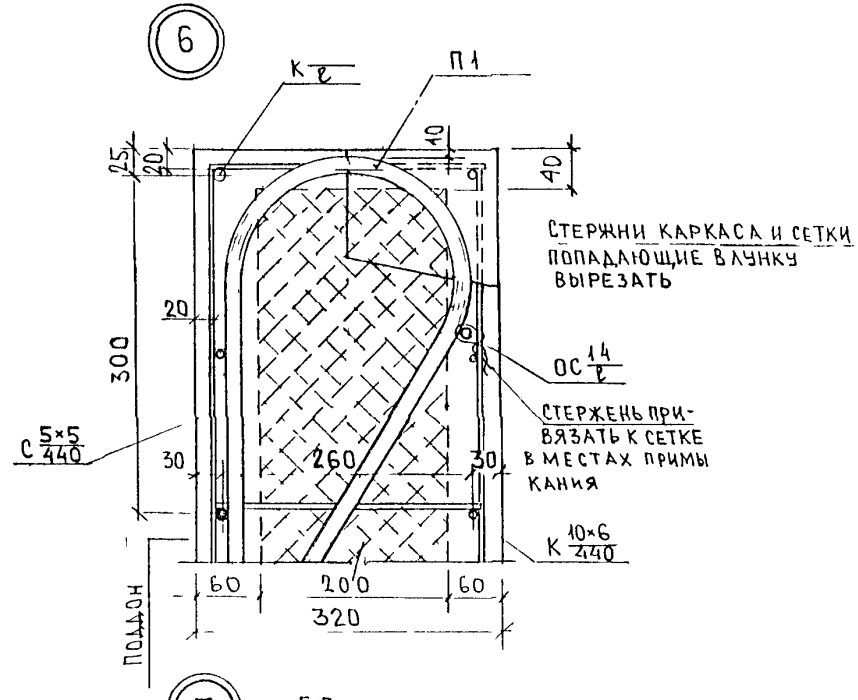

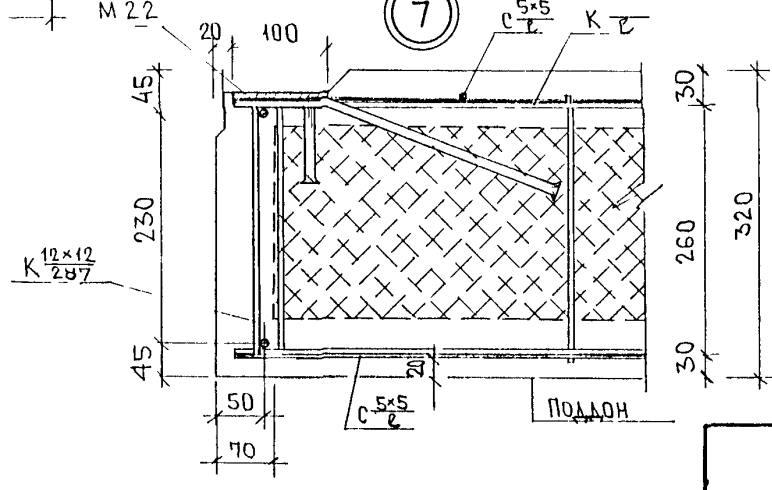

3 РС 19-08 УА	Лист 3

Формат А3

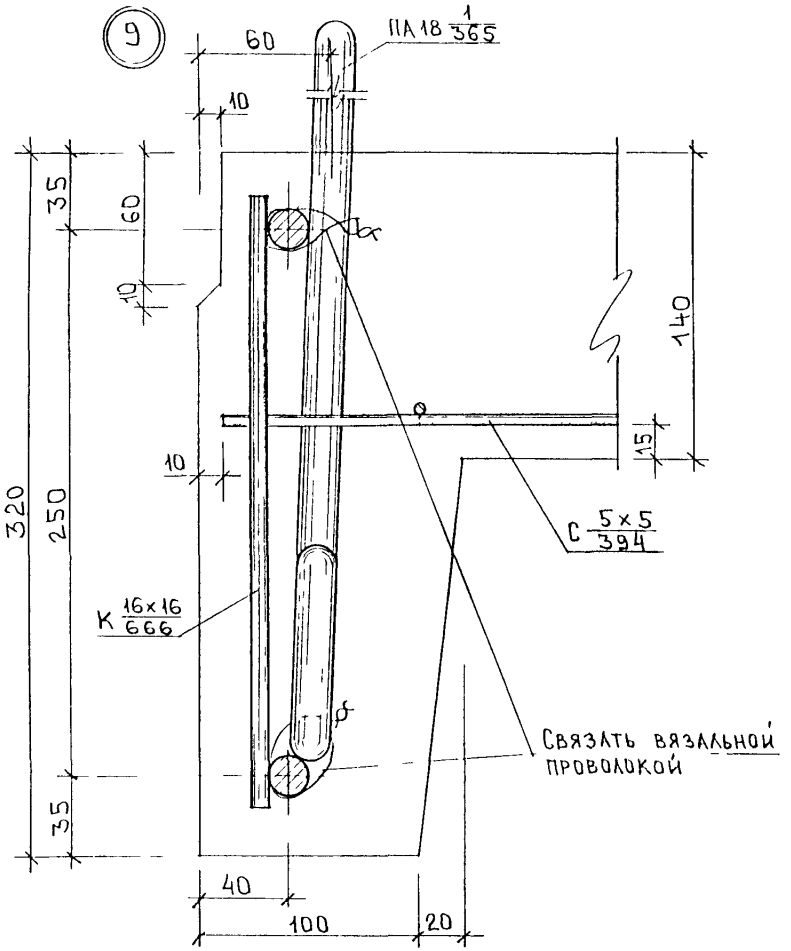

3РС19-08 УА.	Лист 4

Формат А3

10

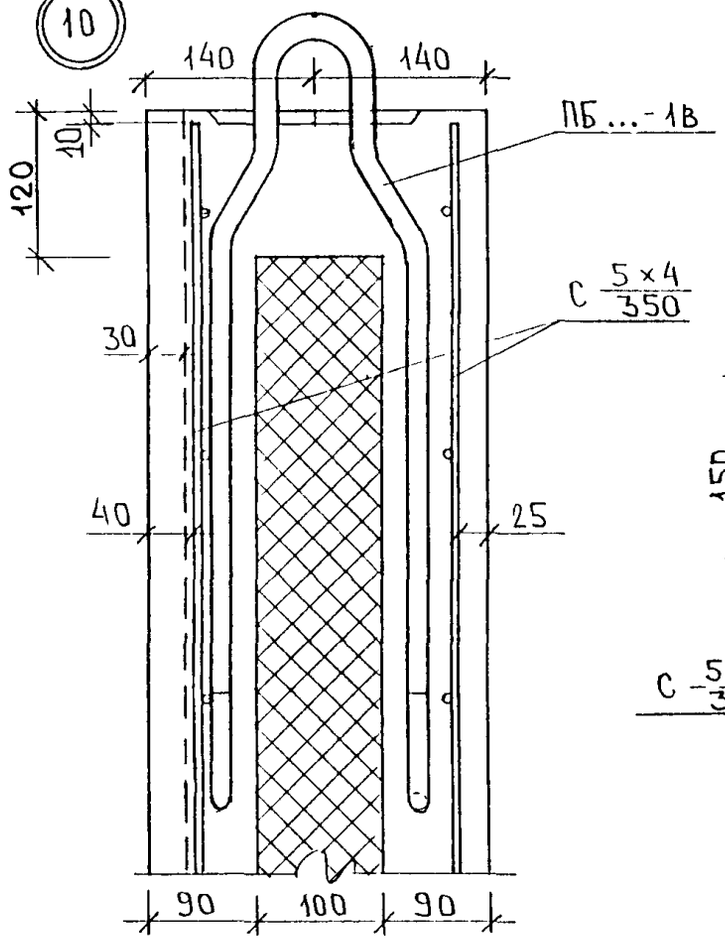

12

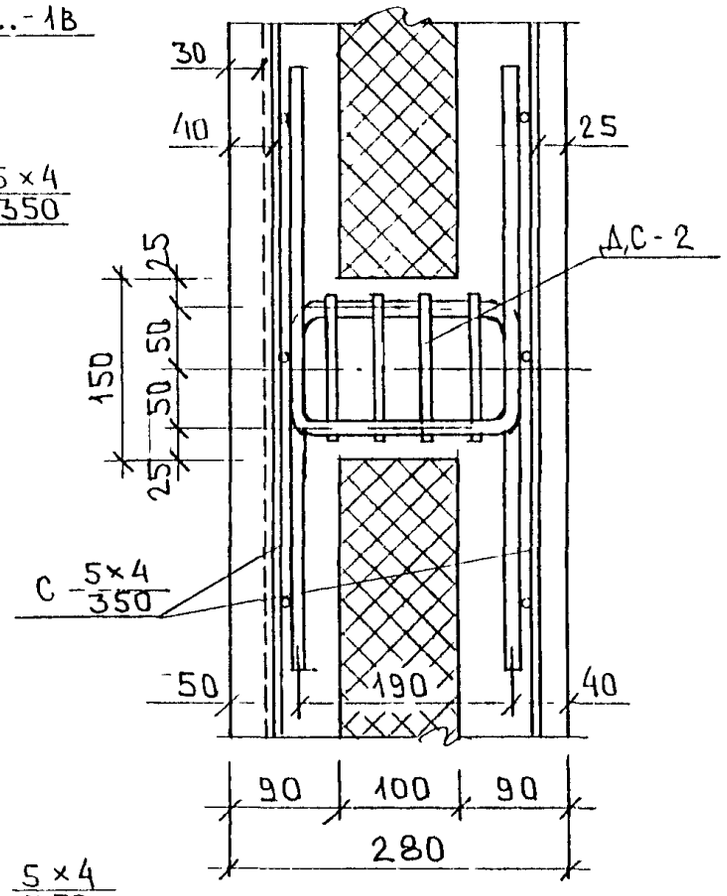

13

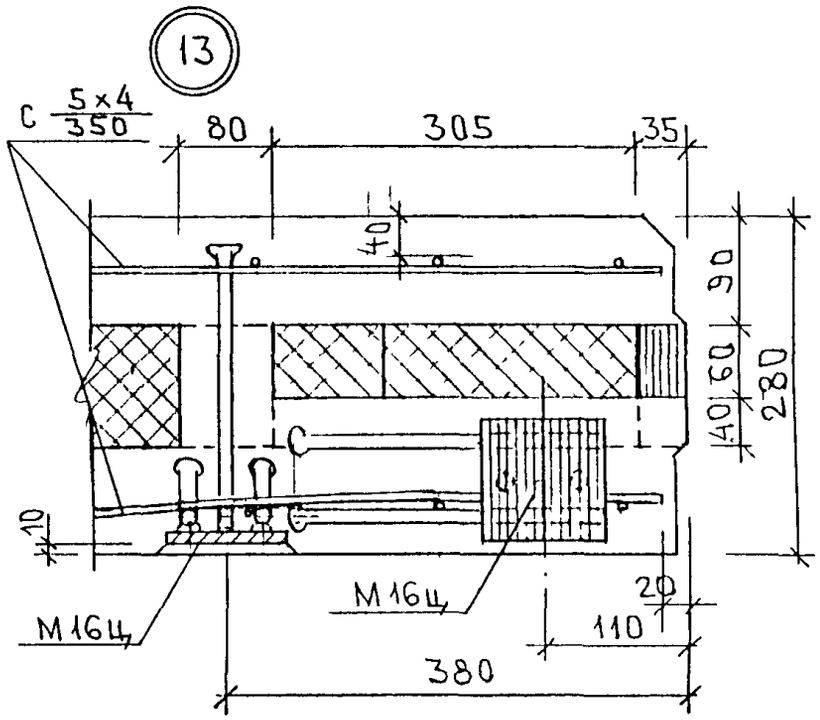

11

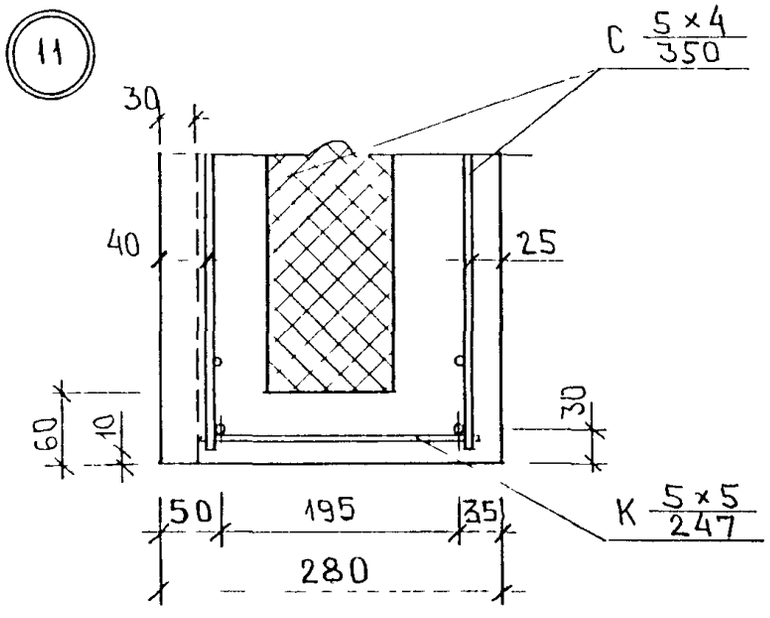

Инв N подл | Подпись и дата | Взам инв N

Рис. 1

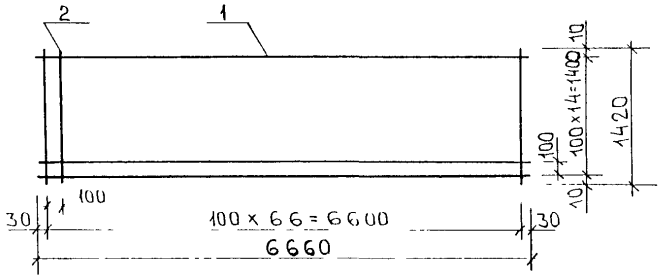

Рис 2

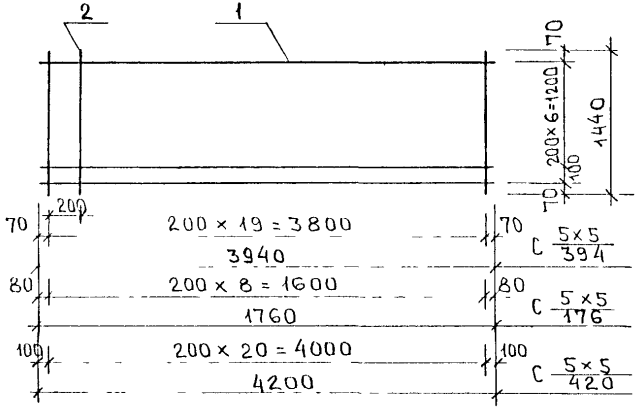

Рис	Марка	Поз	Наименование	Кол. шт.	Обозначение	Масса позиции, кг	Масса изделия, кг
1	С 6x6/666	1	⌀6 AIII ℓ=6660	15		22,18	
		2	⌀6 AIII ℓ=1420	67		21,12	43,30
2	С 5x5/394	1	⌀5 BpI ℓ=3940	8		4,54	
		2	⌀5 BpI ℓ=1440	20		4,15	8,69
	С 5x5/176	1	⌀5 BpI ℓ=1760	8		2,03	
		2	⌀5 BpI ℓ=1440	9		1,87	3,90
	С 5x5/420	1	⌀5 BpI ℓ=4200	8		4,84	
		2	⌀5 BpI ℓ=1440	21		4,35	9,19

Арматура класса A-III по ГОСТ 5781-82 и класса Bp-I по ГОСТ 6727-80.
Сварка каркасов по ГОСТ 14098-91 (К1-Кт).

Нач. отд.	Ванаг		3РС19-08.с.сб.
Гл. спец.	Баско		
Гл. спец.			
Зав. гр.	Аверина		Сетки
Разраб.	Фоломеева		Сборочный чертеж.
Провер.	Аверина		
Н. контр.			

Стадия	Лист	Листов
Р	1	1

МНИИТЭП
ОСК

Инв. № подл. | Подпись и дата | Взам. инв. №

Рис.1

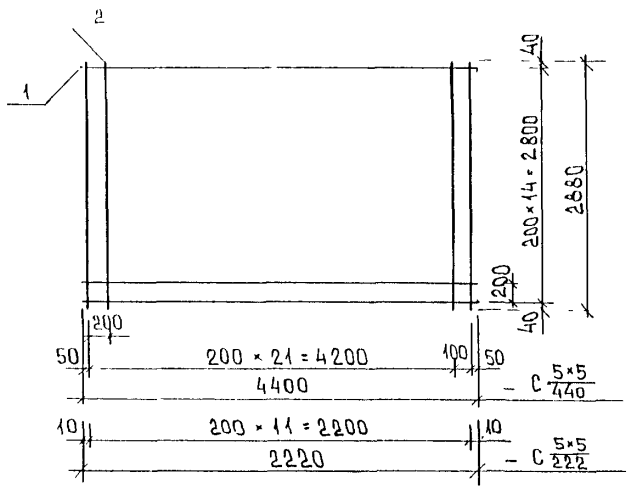

Рис	Марка	Поз	Наименование		Кол. шт.	Обозначение	Масса позиции, кг	Масса изделия, кг
1	С 5×5/440	1	⌀ 5 Вр I	ℓ = 4400	15		9,50	
		2	⌀ 5 Вр I	ℓ = 2880	23		9,54	19,04
	С 5×5/222	1	⌀ 5 Вр I	ℓ = 2220	15		4,80	
		2	⌀ 5 Вр I	ℓ = 2880	12		4,98	9,78

Арматура класса Вр-I по ГОСТ 6727-80
Сварка по ГОСТ 14098-91 (К1-К$_т$)

Нач.отд.	Ванаг		3РС19-08.С.СБ.
Гл.спец.	Баско		
Гл.спец.			
Зав.гр.	Савельева		Сетки
Разраб.	Литвак		Сборочный чертеж
Провер.	Савельева		
Н.контр.			

Стадия	Лист	Листов
Р	1	1

МНИИТЭП ОСК

Инв. № подл. | Подпись и дата | Взам. инв. №

Рис. 1

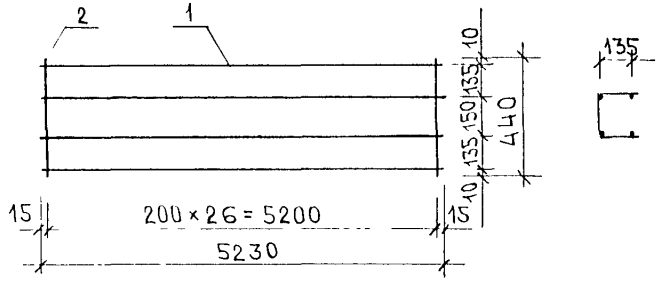

Рис.	Марка	Поз.	Наименование	Кол. шт.	Обозначение	Масса позиции кг	Масса изделия кг
1	С 4×4 / 523	1	⌀4Вр-I ℓ=5230	4		1,92	
		2	⌀4Вр-I ℓ=440	27		1,09	3,01

Арматура класса Вр-I по ГОСТ 6727-80.
Сварка по ГОСТ 14098-91 (К1-Кт).

Нач отд	Ванаг		3РС 19-08.С.СБ.
ГА спец	Баско		
ГА спец			
Зав гр	Аверина		Сетки
Разраб.	Фоломеева		Сборочный чертёж
Провер	Аверина		
Н. контр			

Стадия	Лист	Листов
Р	1	1

МНИИТЭП
ОСК

Инв № подл. | Подпись и дата | Взам. инв. №

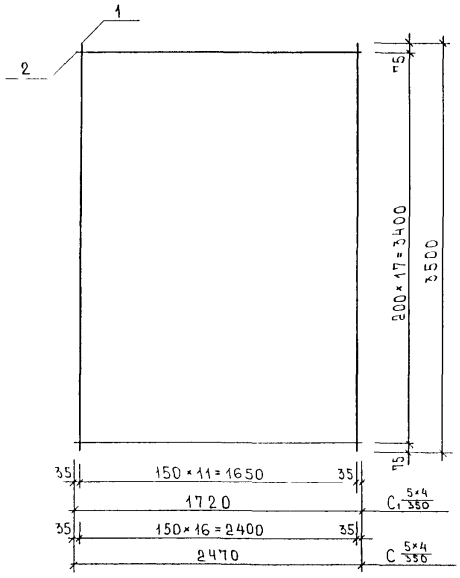

Марка	поз.	Наименование	кол.	Обозначение	Масса	Масса
C1 5×4/350	1	Ø 5 Bp I ℓ = 3500	12		6,05	
	2	Ø 4 Bp I ℓ = 1720	18		2,85	8,90
C 5×4/350	1	Ø 5 Bp I ℓ = 3500	17		8,57	
	2	Ø 4 Bp I ℓ = 2470	18		4,09	12,66

Арматура класса Bp-I по ГОСТ 6727-80.
Сварка по ГОСТ 14098-91 (К1-Кт).

Нач. отд.	Ванаг		
Гл. спец.	Баско		
Рук.	Аверина		
Разраб.	Жиляева		
Проверил	Пономарева		

3РС19-08 С СБ.

Сетки
Сборочный чертеж

Стадия	Лист	Листов
Р	1	1

МНИИТЭП
ОСК

Инв. № подл. | Подпись и дата | Взам. инв. №

РИС. 1

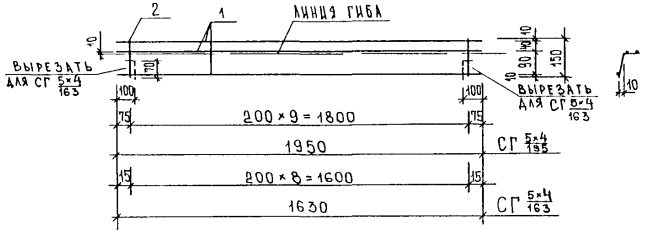

РИС. 2

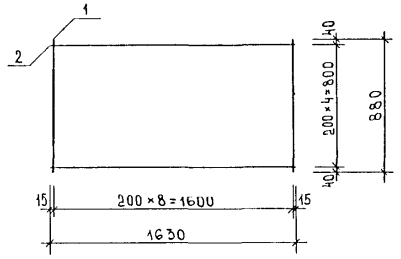

РИС	МАРКА	ПОЗ.	НАИМЕНОВАНИЕ		КОЛ	ОБОЗНАЧЕНИЕ	МАССА	МАССА
1	СГ 5×4/163	1	⌀ 5 Вр-I	ℓ=1630	3		0,70	0,82
		2	⌀ 4 Вр-I	ℓ=150	9		0,12	
	СГ 5×4/195	1	⌀ 5 Вр-I	ℓ=1950	3		0,84	0,98
		2	⌀ 4 Вр-I	ℓ=150	10		0,14	
2	С 5×4/163	1	⌀ 5 Вр-I	ℓ=880	9		1,14	1,89
		2	⌀ 4 Вр-I	ℓ=1630	5		0,75	

АРМАТУРА КЛАССА Вр-I ПО ГОСТ 6727-80.
СВАРКА ПО ГОСТ 14098-91 ($К_1$-$К_т$)

НАЧ. ОТД	Ванаг		3 РС 19-08 С. СБ.
ГЛ. СПЕЦ	Баско		
РГИ	Аверина		Сетки
РАЗРАБОТ	Жиляева		Сборочный чертеж
ПРОВЕРИЛ	Фолдмеева		

СТАДИЯ	ЛИСТ	ЛИСТОВ
Р	1	

МНИИТЭП
ОСК

ИНВ. № ПОДЛ. | ПОДПИСЬ И ДАТА | ВЗАМ. ИНВ. №

Рис 1

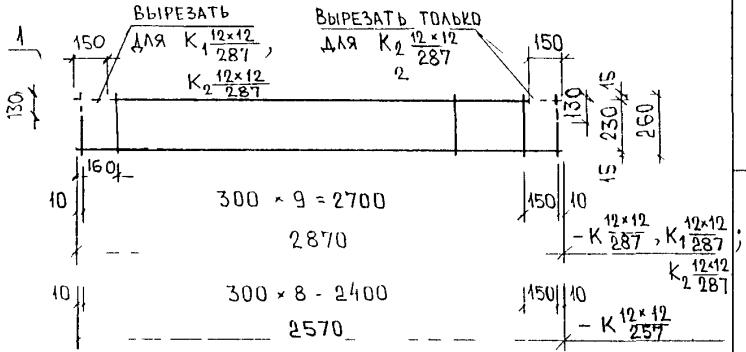

Рис 2

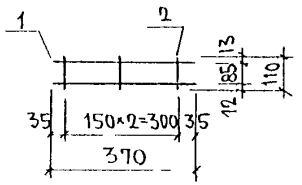

Рис 3

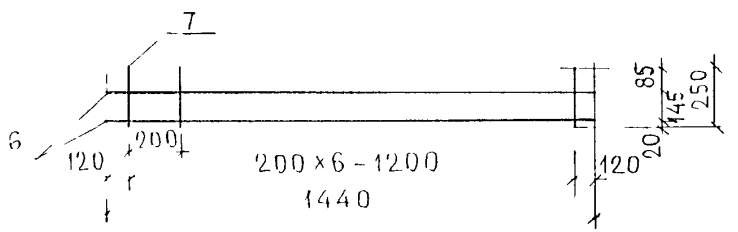

Рис	Марка	Поз	Наименование		Кол шт	Обозначение	Масса позиции кг	Масса изделия кг
1	$K\frac{12\times12}{287}$	1	ф12 A-III	ℓ = 2870	2		5,10	5,36
	$K_1\frac{12\times12}{287}$	2	ф 4 Вр-I	ℓ = 260	11		0,26	
	$K_2\frac{12\times12}{287}$							
	$K\frac{12\times12}{257}$	1	ф12 A-III	ℓ = 2570	2		4,56	4,80
		2	ф 4 Вр-I	ℓ = 260	10		0,24	
2	$K\frac{6\times6}{37}$	1	ф 6 A-III	ℓ = 370	2		0,16	0,19
		2	ф 4 Вр-I	ℓ = 110	3		0,03	
3	$K\frac{10\times10}{144}$	6	Ф 10 A-III	ℓ = 1440	2		1 18	2.03
		7	ф 5 Вр-I	ℓ = 250	7		0.25	

Арматура класса А-III по ГОСТ 5781-82 и класса Вр-I по ГОСТ 6727-80
Сварка по ГОСТ 14098-91 (К1-Кт)

Нач отд	Ванаг		
Гл спец	Баско		
Гл спец			
Зав гр	Савельева		
Разраб	Литвак		
Провер	Савельева		
Н контр			

3РС19-08 к СБ.

Каркасы

Сборочный чертеж

Стадия	Лист	Листов
Р	1	1

МНИИТЭП ОСК

Инв № подл | Подпись и дата | Взам инв №

Рис 1

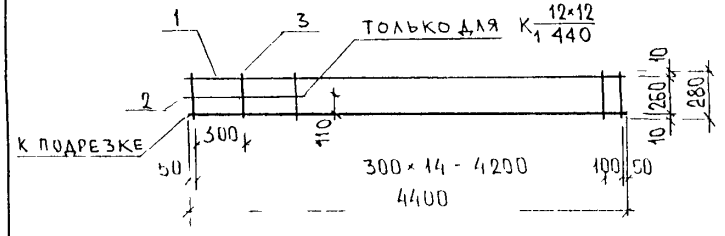

Рис 2

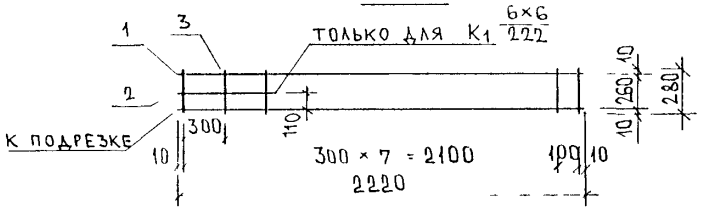

Рис 3

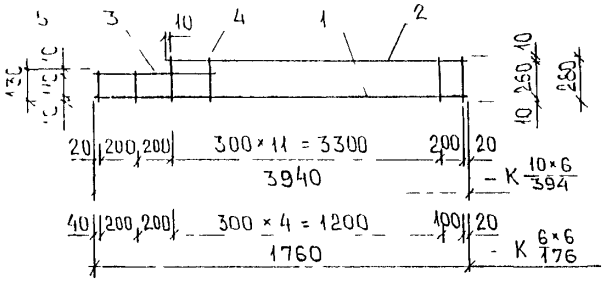

РИС	МАРКА	ПОЗ	НАИМЕНОВАНИЕ		КОЛ ШТ	ОБОЗНАЧЕНИЕ	МАССА ПОЗИЦИИ КГ	МАССА ИЗДЕЛИЯ, КГ
1	К 12×12 / 1 440	1	ф 12 AIII	ℓ = 4400	2		7,81	
		2	ф 6 AIII	ℓ = 620	1		0,14	
		3	ф 4 BpI	ℓ = 280	16		0,41	8,36
	К 12×12 / 440	1	ф 12 AIII	ℓ = 4400	2		7,81	
		3	ф 4 BpI	ℓ = 280	16		0,41	8,22
3	К 12×12 / 394	1	ф 12 AIII	ℓ = 3940	1		3,50	
		2	ф 12 AIII	ℓ = 3530	1		3,13	
		3	ф 12 AIII	ℓ = 750	1		0,67	
		4	ф 4 BpI	ℓ = 280	13		0,33	
		5	ф 4 BpI	ℓ = 130	2		0,02	7,65
	К 6×6 / 176	1	ф 6 AIII	ℓ = 1760	1		0,39	
		2	ф 6 AIII	ℓ = 1330	1		0,30	
		3	ф 6 AIII	ℓ = 750	1		0,17	
		4	ф 4 BpI	ℓ = 280	6		0,15	
		5	ф 4 BpI	ℓ = 130	2		0,02	1,03
2	К 6×6 / 222	1	ф 6 AIII	ℓ = 2220	2		0,99	
		2	ф 6 AIII	ℓ = 620	1		0,14	
		3	ф 4 BpI	ℓ = 280	9		0,23	1,36
	К 6×6 / 222	1	ф 6 AIII	ℓ = 2220	2		0,99	
		2	ф 4 BpI	ℓ = 280	1		0,23	1,22

АРМАТУРА КЛАССА А-III ПО ГОСТ 5781-82 И КЛАССА Вр-I ПО ГОСТ 6727-80
СВАРКА ПО ГОСТ 14098 91 (К1 - КТ)

НАЧ ОТД	ВАНАГ		
ГА СПЕЦ	БАСКО		
ГА СПЕЦ			
ЗАВ ГР	САВЕЛЬЕВА		
РАЗРАБ	ЛИТВАК		
ПРОВЕР	САВЕЛЬЕВ		
Н КОНТР			

ЗРС19-08.К СБ.

КАРКАСЫ
СБОРОЧНЫЙ ЧЕРТЕЖ

СТАДИЯ	ЛИСТ	ЛИСТОВ
Р	1	1

МНИИТЭП
ОСК

ИНВ № ПОДЛ | ПОДПИСЬ И ДАТА | ВЗАМ ИНВ №

Рис.1

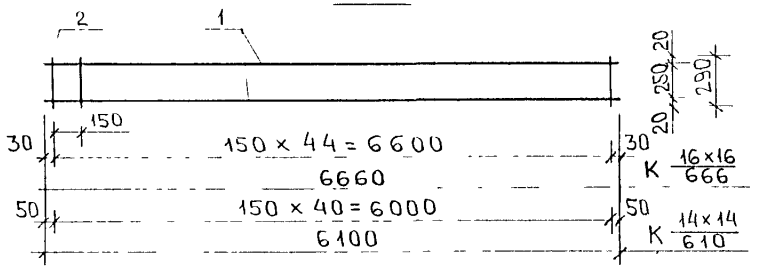

Рис 2

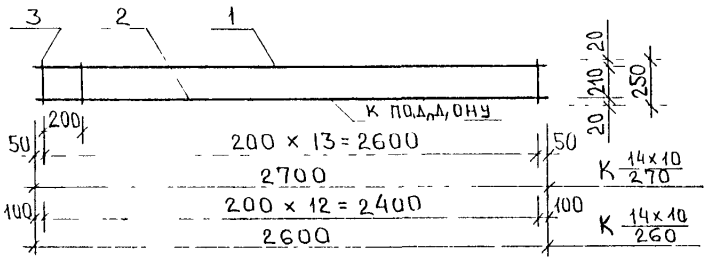

Рис.3

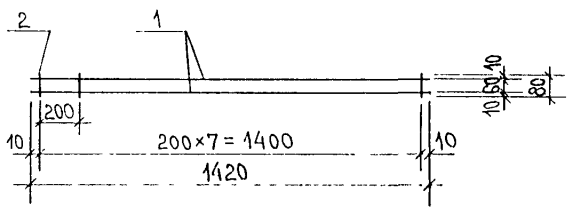

Рис.4

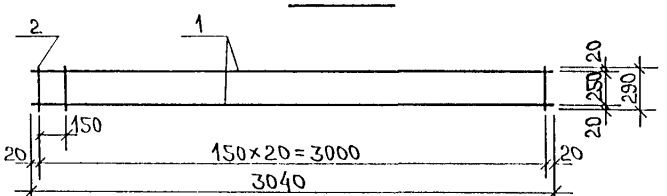

Рис.	Марка	Поз	Наименование	Кол шт.	Обозначение	Масса позиций кг	Масса изделия кг
1	К 16×16/666	1	Ф16 A-III ℓ=6660	2		21,02	
		2	Ф8 A-III ℓ=290	45		5,15	26,17
	К 14×14/610	1	Ф14 A-III ℓ=6100	2		14,74	
		2	Ф6 A-III ℓ=290	41		2,64	17,38
2	К 16×10/270	1	Ф16 A-III ℓ=2700	1		4,26	
		2	Ф10 A-III ℓ=2700	1		1,67	
		3	Ф6 A-III ℓ=250	14		0,78	6,71
	К 16×10/260	1	Ф16 A-III ℓ=2600	1		4,10	
		2	Ф10 A-III ℓ=2600	1		1,60	
		3	Ф6 A-III ℓ=250	13		0,72	6,42
3	К 5×5/142	1	Ф5 Bp-I ℓ=1420	2		0,41	
		2	Ф4 Bp-I ℓ=80	8		0,06	0,47
4	К 6×6/304	1	Ф6 A-III ℓ=3040	2		1,35	
		2	Ф8 A-III ℓ=290	21		2,41	3,76

Арматура класса А-III по ГОСТ 5781-82 и класса Вр-I по ГОСТ 6727-80
Сварка каркасов по ГОСТ 14098-91 (К1-Кт)

Нач отд	Ванаг		3РС19-08. К сб.
ГА спец.	Баско		
ГА спец			
Зав гр	Аверина		Каркасы
Разраб.	Ломеева		Сборочный чертеж
Провер	Аверина		
Н. контр			

Стадия	Лист	Листов
Р	1	1

МНИИТЭП ОСК

Инв № подл. | Подпись и дата | Взам. инв. №

Рис 1

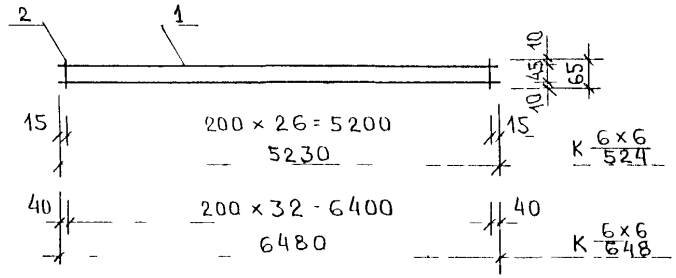

Рис. 2

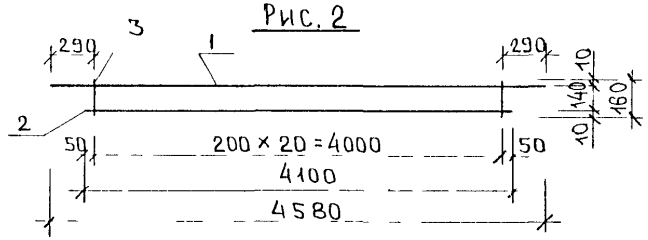

Рис 3

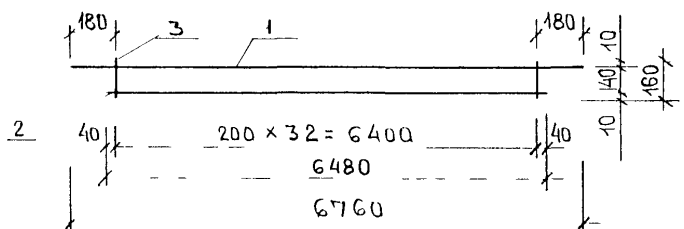

Рис. 2 К 10×10 / 458

Вариант 1

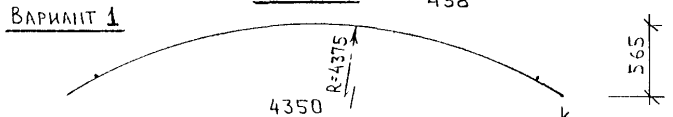

Вариант 2

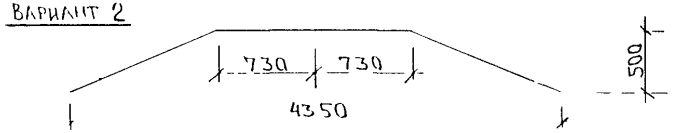

Рис.	Марка	Поз	Наименование	Кол. шт	Обозначение	Масса позиции, кг	Масса изделия, кг
1	К 6×6 / 523	1	⌀6 А-III ℓ=5230	2		2,32	
		2	⌀4 Вр-I ℓ=65	27		0,16	2,48
	К 6×6 / 648	1	⌀6 А-III ℓ=6480	2		2,88	
		2	⌀4 Вр-I ℓ=65	33		0,20	3,08
2	К 10×10 / 458	1	⌀10 А-III ℓ=4580	1		2,83	
		2	⌀10 А-III ℓ=4100	1		2,53	
		3	⌀4 Вр-I ℓ=160	21		0,31	5,67
3	К 6×6 / 676	1	⌀6 А-III ℓ=6760	1		1,50	
		2	⌀6 А-III ℓ=6480	1		1,44	
		3	⌀4 Вр-I ℓ=160	33		0,49	3,43

Арматура класса А-III по ГОСТ 5781-82 и класса Вр I по ГОСТ 6727-80
Сварка по ГОСТ 14098-91 (К1-Кт).

Нач. отд.	Ванаг		
ГА спец.	Баско		
ГА спец.			
Зав. гр.	Аверина		
Разраб.	Фоломеева		
Провер.	Аверина		
Н. контр.			

ЗРС 19-08 К СБ

Каркасы
Сборочный чертеж

Стадия	Лист	Листов
Р	1	1

МНИИТЭП
ОСК

Инв. № подл. | Подпись и дата | Взам. инв. №

Рис. 1

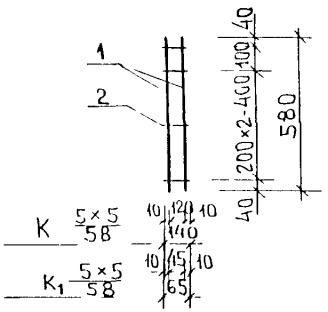

Рис 2

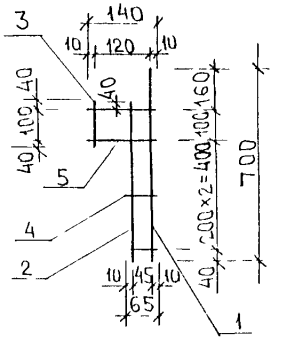

Рис 3

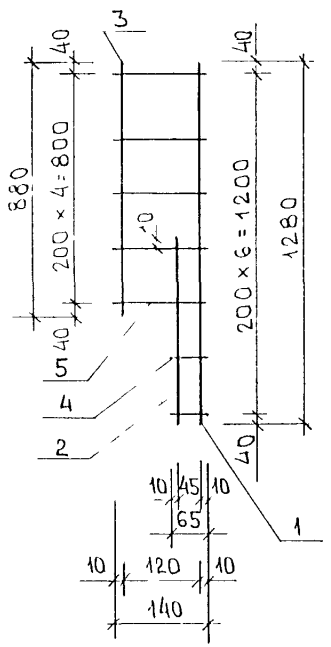

Рис.	Марка	Поз	Наименование	Кол. шт	Обозначение	Масса позиций кг	Масса изделия кг
1	К 5×5/58	1	⌀5 Вр-I ℓ=580	2		0,17	
		2	⌀4 Вр-I ℓ=140	4		0,05	0,22
	К1 5×5/58	1	⌀5 Вр-I ℓ=580	2		0,17	
		2	⌀4 Вр-I ℓ=65	4		0,02	0,19
2	К 5×5/70	1	⌀5 Вр-I ℓ=700	1		0,10	
		2	⌀5 Вр-I ℓ=580	1		0,08	
		3	⌀5 Вр-I ℓ=180	1		0,03	
		4	⌀4 Вр-I ℓ=65	2		0,01	
		5	⌀4 Вр-I ℓ=140	2		0,03	0,25
3	К 5×5/128	1	⌀5 Вр-I ℓ=1280	1		0,18	
		2	⌀5 Вр-I ℓ=650	1		0,09	
		3	⌀5 Вр-I ℓ=880	1		0,13	
		4	⌀4 Вр-I ℓ=65	2		0,01	
		5	⌀4 Вр-I ℓ=140	5		0,06	0,47

Арматура класса Вр-I по ГОСТ 6727-80
Сварка по ГОСТ 14098-91 (К1-К7)

Нач отд	Ванат		
Гл спец	Баско		
Гл спец			
Зав гр	Аверина		
Разраб	Ломеева		
Провер	Аверина		
Н контр			

ЗРС19-08.К.СБ.

Каркасы сборочный чертеж

Стадия	Лист	Листов
Р	1	1

МНИИТЭП ОСК

Инв № подл. | Подпись и дата | Взам. инв. №

РИС 1

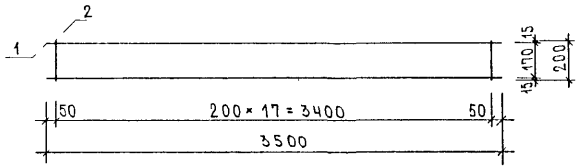

РИС 2

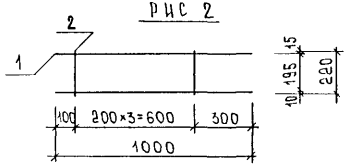

РИС 3

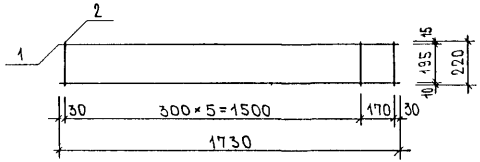

РИС 4

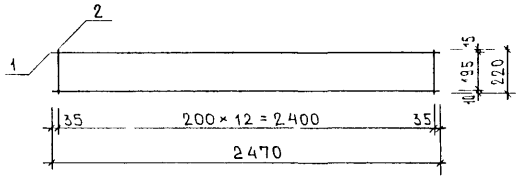

РИС 5

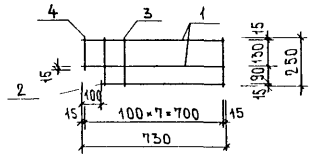

РИС	МАРКА	ПОЗ.	НАИМЕНОВАНИЕ		КОЛ	ОБОЗНАЧЕНИЕ	МАССА	МАССА
1	К 10×10 / 350	1	Ø 10 A-III	ℓ=3500	2		4,32	
		2	Ø 4 Bp-I	ℓ=200	18		0,33	4,65
2	К 8×8 / 100	1	Ø 8 A-III	ℓ=1000	2		0,79	
		2	Ø 4 Bp-I	ℓ=220	4		0,08	0,87
3	К 5×5 / 173	1	Ø 5 Bp-I	ℓ=1730	2		0,50	
		2	Ø 4 Bp-I	ℓ=220	7		0,14	0,64
4	К 5×5 / 247	1	Ø 5 Bp-I	ℓ=2470	2		0,71	
		2	Ø 4 Bp-I	ℓ=220	13		0,26	0,97
5	К 5×5 / 73	1	Ø 5 Bp-I	ℓ=730	2		0,21	
		2	Ø 5 Bp-I	ℓ=630	1		0,09	
		3	Ø 6 A-III	ℓ=250	7		0,39	
		4	Ø 6 A-III	ℓ=160	1		0,04	0,73

АРМАТУРА КЛАССА А-III ПО ГОСТ 5781-82 И КЛАССА Вр-I ПО ГОСТ 6727-80
СВАРКА ПО ГОСТ 14098-91 ($К_1$ - $К_7$)

НАЧ ОТД	ВАНАГ	
ГА СПЕЦ	БАСКО	
РГИ	АВЕРИНА	
РАЗРАБОТ	ЖИЛЯЕВА	
ПРОВЕРИЛ	РОЛОМЕЕВА	

ЗРС 19-08 КСБ

КАРКАСЫ
СБОРОЧНЫЙ ЧЕРТЕЖ

СТАДИЯ	ЛИСТ	ЛИСТОВ
Р	1	1

МНИИТЭП
ОСК

ИНВ № ПОДЛ | ПОДПИСЬ И ДАТА | ВЗАМ ИНВ №

РИС 1

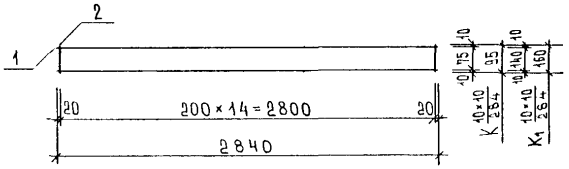

РИС 2

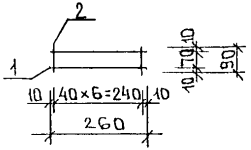

РИС	МАРКА	ПОЗ.	НАИМЕНОВАНИЕ		КОЛ.	ОБОЗНАЧЕНИЕ	МАССА	МАССА
1	К 10×10 / 284	1	Ø10 A-III	ℓ=2840	2		3,50	3,71
		2	Ø5 Bp-I	ℓ=95	15		0,21	
	К1 10×10 / 284	1	Ø10 A-III	ℓ=2840	2		3,50	3,85
		2	Ø5 Bp-I	ℓ=160	15		0,35	
2	К 12×12 / 260	1	Ø12 A-II	ℓ=260	2		0,46	0,60
		2	Ø6 A-I	ℓ=90	7		0,14	

АРМАТУРА КЛАССА А-III ПО ГОСТ 5781-82 И АРМАТУРА КЛАССА Bp-I ПО ГОСТ 6727-80.
СВАРКА КАРКАСОВ ПО ГОСТ 14098-91 ($К_1$ - $К_7$)

НАЧ ОТД	ВАНАГ	
ГЛ СПЕЦ	БАСКО	
РГИ	АВЕРИНА	
РАЗРАБОТ	ХИЛЯЕВА	
ПРОВЕРИЛ	ФОЛОМЕЕВА	

ЗРС 19-08 К СБ

КАРКАСЫ
СБОРОЧНЫЙ ЧЕРТЕЖ

СТАДИЯ	ЛИСТ	ЛИСТОВ
Р	1	

МНИИТЭП
ОСК

ИНВ № ПОДЛ | ПОДПИСЬ И ДАТА | ВЗАМ ИНВ №

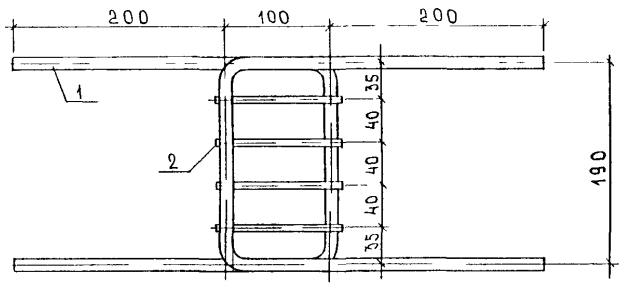

Марка	поз.	Наименование	кол	Обозначение	Масса	Масса
ДС-2	1	∅ 12 AII* ℓ=800	2		1,42	1,54
	2	∅ 6 AIII ℓ=130	4		0,12	

Арматура класса A-II, A-III по ГОСТ 5781-82
Сварка по ГОСТ 14098-91 ($К_1$ - $К_7$)

* При отсутствии на заводе арматуры ∅ 12 A-II допускается в дискретной связи ДС-1 применение арматуры ∅ 12 A-III марки А400С.

Нач отд	Ванаг		
Гл спец	Баско		
Рук гр	Аверина		
Разработ	Жиляева		
Проверил	Фоломеева		

ЗРС 19-08 ДС СБ

Дискретная связь
Сборочный чертеж

Стадия	Лист	Листов
Р	1	1

МНИИТЭП
ОСК

Инв № подл. | Подпись и дата | Взам. инв. №

Рис 1

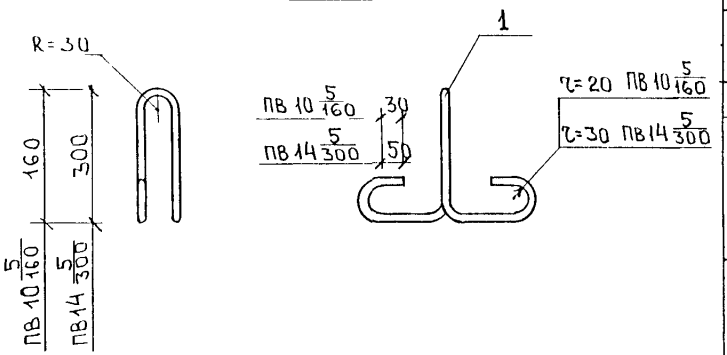

Рис.2

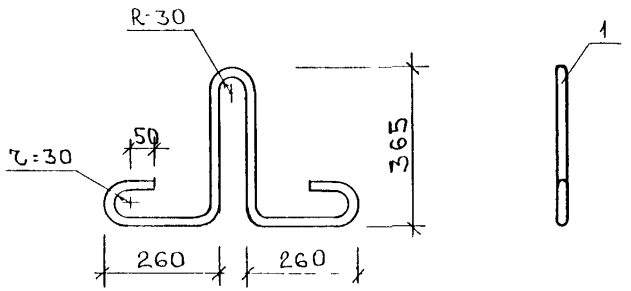

Рис 3

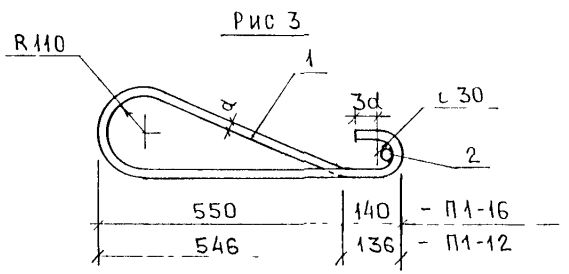

Рис	Марка	Поз	Наименование	Кол шт	Обозначение	Масса позиции кг	Масса изделия кг
1	ПВ10 5/160	1	⌀10 AI ℓ=960	1		0,59	0,59
	ПВ14 5/300	1	⌀14 AI ℓ=1280	1		1,55	1,55
2	ПА18 1/365	1	⌀18 AI ℓ=1530	1		3,06	3,06
3.	П1-16	1	⌀16 AI ℓ=1430	1		2,26	3,25
		2	⌀20 AIII ℓ=400	1		0,99	
	П1-12	1	⌀12 AI ℓ=1410	1		1,25	1,88
		2	⌀16 AIII ℓ=400	1		0,63	

Арматура класса A-I и A-III по ГОСТ 5781-82

Нач отд	Ванаг		ЗРС 19-08. П.
Гл спец	Баско		
Гл спец			
Зав гр	Аверина		Петли
Разраб	Фоломеева		
Провер	Аверина		
Н контр			

Стадия	Лист	Листов
Р	1	1

МНИИТЭП ОСК

Инв № подл | Подпись и дата | Взам. инв. №

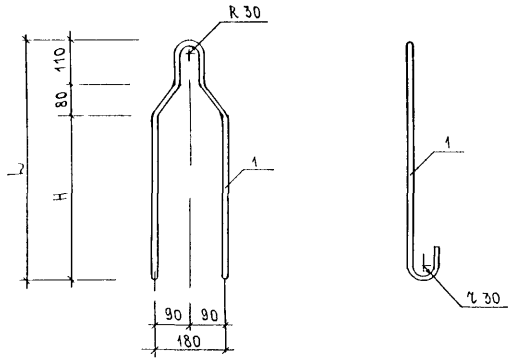

МАРКА	H	L
ПБ16-1в	480	670
ПБ14-1в	420	610
ПБ18-1в	540	730
ПБ10-1в	300	490

МАРКА	ПОЗ.	НАИМЕНОВАНИЕ	КОЛ.	ОБОЗНАЧЕНИЕ	МАССА	МАССА
ПБ16-1в	1	Ø16 AI ℓ=1640	1		2,59	2,59
ПБ14-1в	1	Ø14 AI ℓ=1520	1		1,84	1,84
ПБ18-1в	1	Ø18 AI ℓ=1770	1		3,54	3,54
ПБ10-1в	1	Ø10 AI ℓ=1200	1		0,74	0,74

Арматура класса A-I, A-III по ГОСТ 5781-82.

Нач. отд.	Ванаг	
Гл. спец.	Баско	
РГИ	Аверина	
Разработ.	Жиляева	
Проверил	Ломеева	

3РС19-08 П

Петли

Стадия	Лист	Листов
Р	1	1

МНИИТЭП
ОСК

Инв. № подл. | Подпись и дата | Взам. инв. №

Рис. 1

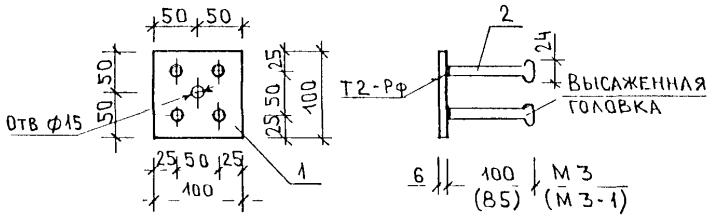

Рис 2

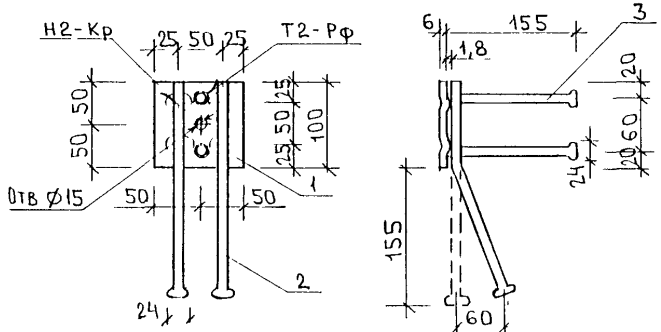

Рис. 3

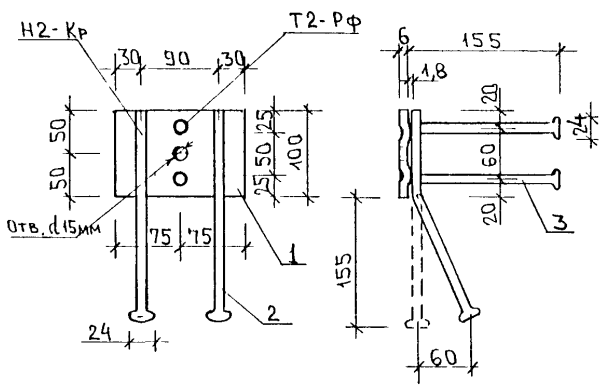

Рис.	Марка	Поз	Наименование		Кол. шт.	Обозначение	Масса позиции, кг	Масса изделия, кг
1	М3 (М3-1)	1	-100×6	ℓ=100	1		0,47	0,79 (0,75)
		2	⌀10 AII	ℓ=130 (ℓ=115)	4		0,32 (0,28)	
2	М25	1	-100×6	ℓ=100	1		0,47	
		2	⌀10 AII	ℓ=280	2		0,35	
		3	⌀10 AII	ℓ=180	2		0,22	1,04
3	М29	1	-100×6	ℓ=150	1		0,71	
		2	⌀10 AII	ℓ=280	2		0,35	
		3	⌀10 AII	ℓ=180	2		0,22	1,28

Прокат марки Вст3 кп2 по ГОСТ 103-76. Арматура класса А-II по ГОСТ 5781-82
Сварка по ГОСТ 14098-91.

Нач. отд.	Ванаг		3РС19-08 3.Д.СБ.
Гл. спец.	Баско		
Гл. спец.			
Зав. гр.	Аверина		Закладные детали сборочный чертёж.
Разраб.	Фоломеева		
Провер.	Аверина		
Н. контр.			

Стадия	Кист	Листов
Р	1	1

МНИИТЭП ОСК

Инв. № подл. | Подпись и дата | Взам. инв. №

Рис. 1

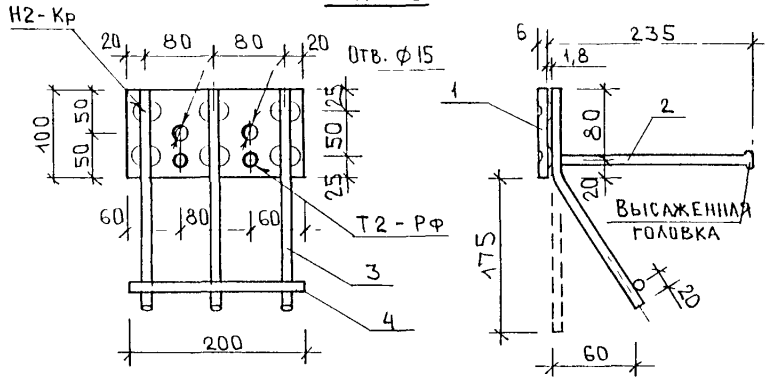

Рис. 2

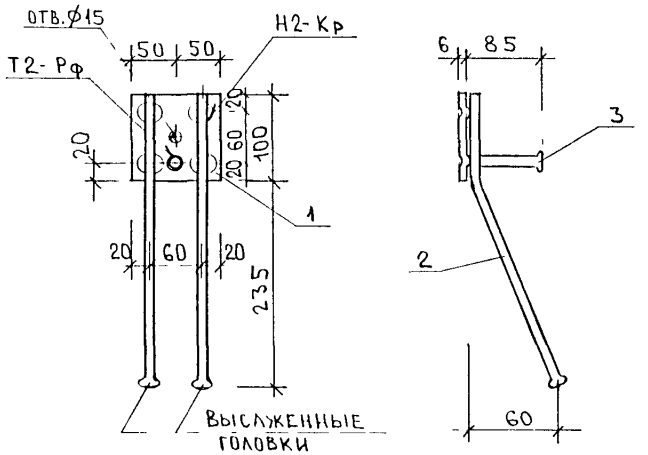

Рис.	Марка	Поз	Наименование	Кол. шт	Обозначение	Масса позиций, кг	Масса изделия, кг
1	М 20	1	-100×6 ℓ=200	1		0,94	
		2	ф10 А II ℓ=270	2		0,33	
		3	ф10 А II ℓ=270	3		0,50	
		4	ф10 А II ℓ=200	1		0,12	1,89
2	М 22	1	-100×6 ℓ=100	1		0,47	
		2	ф10 А II ℓ=360	2		0,44	
		3	ф10 А II ℓ=115	1		0,07	0,98

Прокат марки Вст3кп2 по ГОСТ 103-76. Арматура класса А-II по ГОСТ 5781-82
Сварка по ГОСТ 14098-91.

Нач отд	Ванат		ЗРС19-08 ЗД.СБ.
ГА спец	Баско		
ГА спец			
Зав гр	Аверина		Закладные детали сборочный чертёж
Разраб	Фоломеева		
Провер	Аверина		
Н.контр			

Стадия	Лист	Листов
Р	1	1

МНИИТЭП ОСК

Инв № подл. | Подпись и дата | Взам. инв. №

Рис. 1

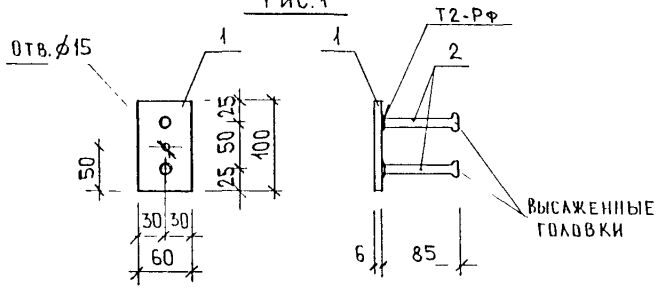

Рис. 2

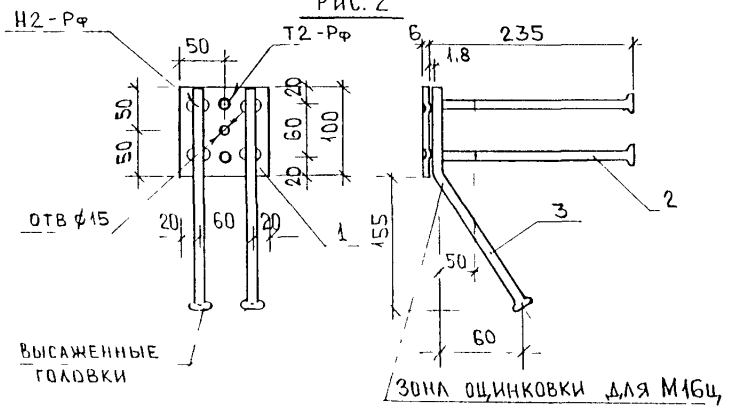

Рис.	Марка	Поз.	Наименование	Кол. шт.	Обозначение	Масса позиций, кг	Масса изделия, кг
1	М2	1	- 100×6 ℓ = 60	1		0,28	
		2	⌀ 10 AII ℓ = 115	2		0,14	0,42
2	М16	1	- 100×6 ℓ = 100	1		0,47	
		2	⌀ 10 AII ℓ = 265	2		0,33	
	М16ц	3	⌀ 10 AII ℓ = 270	2		0,33	1,13

Прокат марки Вст3кп2 по ГОСТ 103-76.
Арматура класса А-II по ГОСТ 5781-82.
Сварка по ГОСТ 14098-91

Нач. отд.	Ванаг		3РС19-08.3Д.СБ.
ГА спец.	Баско		
ГА спец.			
Зав. гр.	Аверина		Закладные детали. Сборочный чертеж.
Разраб.	Умярова		
Провер.	Аверина		
Н. контр.			

Стадия	Лист	Листов
Р	1	1

МНИИТЭП ОСК

Подпись и дата | Взам. инв. №

Инв. № подл.

gost.e-ecolog.ru