ТИПОВЫЕ КОНСТРУКЦИИ, ИЗДЕЛИЯ И УЗЛЫ ЗДАНИЙ И СООРУЖЕНИЙ

СЕРИЯ 1.116.1-7

БЛОКИ ЦОКОЛЯ ИЗ ТЯЖЕЛОГО БЕТОНА ДЛЯ КРУПНОБЛОЧНЫХ ЖИЛЫХ ЗДАНИЙ

ВЫПУСК 1

Блоки толщиной 35, 45 и 55 см.
Материалы для проектирования и рабочие чертежи.

23876
ЦЕНА 5-17

gost.e-ecolog.ru

АЛЬНЫЙ ИНСТИТУТ ТИПОВОГО ПРОЕКТИРОВАНИЯ
ГОССТРОЯ СССР

Москва А-445. Смольная ул. 22

Сдано в печать X 1989 года

Заказ № 10356 Тираж 3920 экз.

ТИПОВЫЕ КОНСТРУКЦИИ, ИЗДЕЛИЯ И УЗЛЫ ЗДАНИЙ И СООРУЖЕНИЙ

СЕРИЯ 1.116.1-7

БЛОКИ ЦОКОЛЯ ИЗ ТЯЖЕЛОГО БЕТОНА ДЛЯ КРУПНОБЛОЧНЫХ ЖИЛЫХ ЗДАНИЙ

ВЫПУСК 1

Блоки толщиной 35, 45 и 55 см.
Материалы для проектирования и рабочие чертежи.

Разработаны ЦНИИЭП жилища
Гл. инженер института — В. Острецов
Рук. мастерской №5 — Л. Станишевский
Гл. инженер мастерской — Ю. Панков
Гл. инженер проекта — Г. Зыкина
Гл. инженер проекта — Ю. Герман

Утверждены и введены в действие
с 25.06.89
Госкомархитектуры
приказ от 19.06.89 № 113

© ЦИТП Госстроя СС 1989

23876 2

Обозначение	Наименование	Стр.
1.116.1-7.1-00.000	Содержание	2
00.000 ТО	Техническое описание	4
00.000 НИ	Номенклатура	8
01.000	Блок цокольный СБ	11
02.000	Блок цокольный СБ	
01.000 СБ	Блок цокольный СБ	
	Сборочный чертеж	12
02.000 СБ	Блок цокольный СБ	
	Сборочный чертеж	13
03.000	Блок цокольный СБ	14
04.000	Блок цокольный СБ	
03.000 СБ	Блок цокольный СБ	
	Сборочный чертеж	15
04.000 СБ	Блок цокольный СБ	
	Сборочный чертеж	16
05.000	Блок цокольный СБ	17
05.000 СБ	Блок цокольный СБ	
	Сборочный чертеж	18
06.000	Блок цокольный СБ	19
06.000 СБ	Блок цокольный СБ	
	Сборочный чертеж	20
07.000	Блок цокольный СБ	21
07.000 СБ	Блок цокольный СБ	
	Сборочный чертеж	22
08.000	Блок цокольный СБ	23
08.000 СБ	Блок цокольный СБ	
	Сборочный чертеж	24
09.000	Блок цокольный СБ	25

Обозначение	Наименование	Стр.
1.116.1-7.1-09.000 СБ	Блок цокольный СБ	
	Сборочный чертеж	26
10.000	Блок цокольный СБ	27
11.000	Блок цокольный СБ	
10.000 СБ	Блок цокольный СБ	
	Сборочный чертеж	28
11.000 СБ	Блок цокольный СБ	
	Сборочный чертеж	29
12.000	Блок цокольный СБ	30
13.000	Блок цокольный СБ	
12.000 СБ	Блок цокольный СБ	
	Сборочный чертеж	31
13.000 СБ	Блок цокольный СБ	
	Сборочный чертеж	32
14.000	Блок цокольный СБ	33
15.000	Блок цокольный СБ	
14.000 СБ	Блок цокольный СБ	
	Сборочный чертеж	34
15.000 СБ	Блок цокольный СБ	
	Сборочный чертеж	35
16.000	Блок цокольный СБ	36
17.000	Блок цокольный СБ	

Рук. мас.	Станишевский	
Н. контр.	Ригер	
Гл. инж. м	Панков	
ГИП	Зыкина	
Ст. инж.	Осина	
Ст. арх.	Линк	

1.116.1-7.1-00.000

Содержание

Стадия	Лист	Листов
Р	1	2

ЦНИИЭП жилища

Обозначение	Наименование	Стр.
1.116.1-7.1-16.000 СБ	Блок цокольный СБ	
	Сборочный чертеж	37
17.000 СБ	Блок цокольный СБ	
	Сборочный чертеж	38
18.000	Блок цокольный СБ	39
19.000	Блок цокольный СБ	
18.000 СБ	Блок цокольный СБ	
	Сборочный чертеж	40
19.000 СБ	Блок цокольный СБ	
	Сборочный чертеж	41
20.000	Блок цокольный СБ	42
21.000	Блок цокольный СБ	
20.000 СБ	Блок цокольный СБ	
	Сборочный чертеж	43
21.000 СБ	Блок цокольный СБ	
	Сборочный чертеж	44
22.000	Блок цокольный СБ	45
23.000	Блок цокольный СБ	
1.116.1-7.1-22.000 СБ	Блок цокольный СБ	
	Сборочный чертеж	46
23.000 СБ	Блок цокольный СБ	
	Сборочный чертеж	47
24.000	Блок цокольный СБ	48
25.000	Блок цокольный СБ	
24.000.СБ	Блок цокольный СБ	
	Сборочный чертеж	49
25.000 СБ	Блок цокольный СБ	
	Сборочный чертеж	50
00.000 ДI	Узлы I ... VIII	51
00.100	Блок арматурный АБ-1	53
00.200	Блок арматурный АБ-2	
00.300	Блок арматурный АБ-3	54
00.010	Сетка С-1	
00.020	Сетка С-2, С-3, С-4	
00.020 СБ	Сетка С-2, С-3, С-4	
	Сборочный чертеж	55
00.030	Сетка С-5	
00.040	Сетка С-6	56
00.050	Каркас КР-1, КР-2, КР-3	
00.050 СБ	Каркас КР-1, КР-2, КР-3	
	Сборочный чертеж	57
00.060	Сетка С-7	
00.070	Петля строповочная П-1, П-2, П-3, П-4, П-5	58
1.116.1-7.1-00.000 РС	Ведомость расхода стали	59
1.116.1-7.1-00.000 ТУ	Технические условия	64-66

Инв. № подл. | Подпись и дата | Взам. инв. №

1. Общая часть

Выпуск 1 серии 1.116.1-7 входит в состав Общесоюзного каталога индустриальных изделий для жилищно-гражданского строительства.

Работа выполнена в соответствии с заданием государственного комитета по гражданскому строительству и архитектуре при Госстрое СССР от 26.03.81г.

Согласно этого задания в проекте разработаны блоки наружных стен с двумя способами монтажа изделий: с помощью петель и с помощью захватов типа „ножницы".

Рабочие чертежи цокольных блоков предназначены для изготовления в строительстве жилых домов 5-9 этажей со стенами из крупных блоков.

Цокольные блоки разработаны для применения в II и III климатических районах и IB подрайоне.

Толщина блоков подбирается в зависимости от толщины наружных стен и должна быть меньше на 50 мм.

Выпуск содержит техническое описание, чертежи цокольных блоков, арматурных изделий, узлов деталей и технические условия.

Цокольные блоки делятся на рядовые, угловые и блоки лоджий.

Предел огнестойкости блоков более 2 часов.

Для изготовления блоков возможно применение форм, разработанных для серии 1.116.1-6 вып. 1.

2. Конструкция блоков

Изготовление цокольных блоков сплошного сечения предусмотрено из тяжелого цементного бетона класса В 7,5, в изделиях с проемами армированных блоками предусмотрен бетон класса В 15. Тяжелый бетон должен отвечать требованиям ГОСТ 7473-85 и СНиП 2.03.01-84, заполнители – ГОСТ 10268-80.

Средняя плотность бетона блоков не более Д 2400.

Наружная поверхность блоков имеет фактурный слой толщиной 30 мм, который принят из цементно-песчаного раствора или бетона. Фактурный слой должен быть прочно связан с бетоном блока. Вид раствора для фактурного слоя принимается заводом-изготовителем по согласованию с проектной организацией, привязывающей типовой проект.

Средняя плотность раствора фактурного слоя принята Д 2000.

Марки по морозостойкости для бетона блоков и фактурного слоя принимаются по табл. 9 СНиП 2.03.01-84.

3. Указание по изготовлению и поставке блоков

Изготовление каркасов следует производить контактной точечной электросваркой в соответствии с требованиями ГОСТ 14098-85, и СН 393-78 „Инструкция по сварке соединений арматуры и закладных деталей железобетонных конструкций".

Каркасы пространственные могут изготавливаться с помощью вязальной проволоки. Сетки и каркасы фиксируются с помощью фиксаторов и дополнительных стержней, крепящихся к борту оснастки и убираемых после бетонирования.

Для монтажных петель следует применять горячекатаную арматуру класса Ас-II и класса А-I марок Вст3сп2 и Вст3пс2 по ГОСТ 380-71* и ГОСТ 5781-82. Сталь Вст3пс2 в случае монтажа при $t° = 40°C$ и ниже не применять.

Петли рассчитаны на подъем цокольных блоков, изготовляемых из бетона марок по средней плотности не более Д 2400 в высушенном состоянии.

Блоки запроектированы с учетом изготовления их в стальных формах в горизонтальном положении. Распалубка и извлечение из формы может производиться при достижении бетоном прочности не менее 70% от проектной с использованием кантователя с углом наклона формы не менее 70° к горизонтали.

При изготовлении блоков со строповочными узлами для беспетлевого подъема, транспортирования и монтажа, строповочные отверстия под захват типа „ножницы" образовываются в блоках с помощью пустотообразователей конической формы со шлифованной поверхностью согласно строповочного узла.

Перед формовкой их поверхности покрывают густой смазкой (петролатумом, солидолом). Для блоков наружных стен пустотообразователи закрепляются к бортоснастке. По окончании термообработки пустообразователи извлекают из затвердевшего бетона.

Поставка блоков потребителю производится по достижении бетоном отпускной прочности, величина которой устанавливается в соответствии с ГОСТ 13015.0-83*; при этом, отпускная прочность в проектах от проектного класса прочности на сжатие должна быть не менее 100%.

				1.116.1-7.00.000 ТО		
Рук. м.5	Станишевский					
Н. контр.	Ригер			Техническое описание	Стадия: Р	Лист: 1	Листов: 4
ГИП	Зыкина					
ГИП	Герман				ЦНИИЭП жилища	

В тех случаях, когда по условиям монтажа здания своевременно обеспечивается необходимое приращение прочности бетона, допускается поставлять блоки с прочностью 70% от проектной.

Конструкция строповочных узлов разработана под захват несущей способностью 2,0 тс (шифр 4560). Несущая способность узлов рассчитана по формуле, разработанной НИИЖБ (письмо № 2-4522 от 18.10.84 г) на выкалывание захватом типа „ножницы" в железобетонных элементах толщиной $в \geq 20$ см. $N_{расч.} \leq \frac{0{,}3 \Pi R_{bt\,мин.}}{K_g}$, где

$N_{расч.}$ – расчетное усилие на один захват в кгс;

0,3 – безразмерный коэффициент;

Π – площадь проекции на нормальную к вертикальному стержню захвата плоскость условной конусной поверхности выкалывания, начинающейся от точки пересечения осей вертикального и фиксирующего наклонного стержней захвата, при угле наклона образующей конуса к оси вертикального стержня, равном 45°;

$\Pi = 4h^2$ см^2 при $в \geq 2h$;

$\Pi = 2вh$ см^2 при $в \leq 2h$;

h – размер от поверхности блока до точки пересечения осей стержней захвата;

$R_{bt\,min}$ – расчетное сопротивление бетона при растяжении в кгс/см^2 с учетом кубиковой прочности бетона R_{min} в момент распалубки $R_{bt\,min} = R_{bt} \frac{R_{min}}{R}$;

$K_g = 1{,}5$ – безразмерный коэффициент динамичности.

Расчет нормальных и косых сечений железобетонных элементов должен быть проведен с учетом ослабления, вызванного наличием пустот под захваты типа „ножницы".

Строповочные узлы подлежат экспериментальной проверке до массового изготовления изделий.

Несущая способность узлов для беспетлевого монтажа панелей цокольных стен, тс

Таблица 1

Несущая способность захвата, т	h, см	Бетон класса В7,5 $R_{bt\,min}$ = 3,0 кгс/см^2		
		Толщина блоков в, см		
		35	45	55
		$в \geq 2h$		$\Pi = 4h^2$
1,6	15,5	0,62	0,62	0,62
		$в \leq 2h$		$\Pi = 2вh$
2	30,0	1,35	1,73	2,13

4. Маркировка блоков

Маркировка блоков принята в соответствии с ГОСТ 23009-78

Марка панели состоит из буквенно-цифровых групп, разделенных дефисами.

Первая группа характеризует тип блока и положение его в плане в соответствии с таблицей 2, а также его габаритов длину и величину в дм, толщину в см.

Вторая группа характеризует вид бетона.

Третья группа характеризует дополнительные признаки: конфигурацию торцов, вид проема, а также наличие отверстий для беспетлевого монтажа блоков. Их индексы принимаются в соответствии с таблицей 2.

При отсутствии конкретного признака, указанного в таблице 2, и наличии последующих признаков вместо приведенных цифровых индексов ставится 0.

Например: СБ 7.1 15.13.35 – Т – 1.0.5

СБ – стеновой блок;

7.1 – цокольный, рядовой

15.13.35 – длина 15 дм, высота 13 дм, толщина 35 см.

Т – бетон тяжелый

1.0.5 – симметричный, без проема, беспетлевой вариант

Инв. № подл. | Подпись и дата | Взам. инв. №

Основные ситуации расположения стеновых блоков цокольных

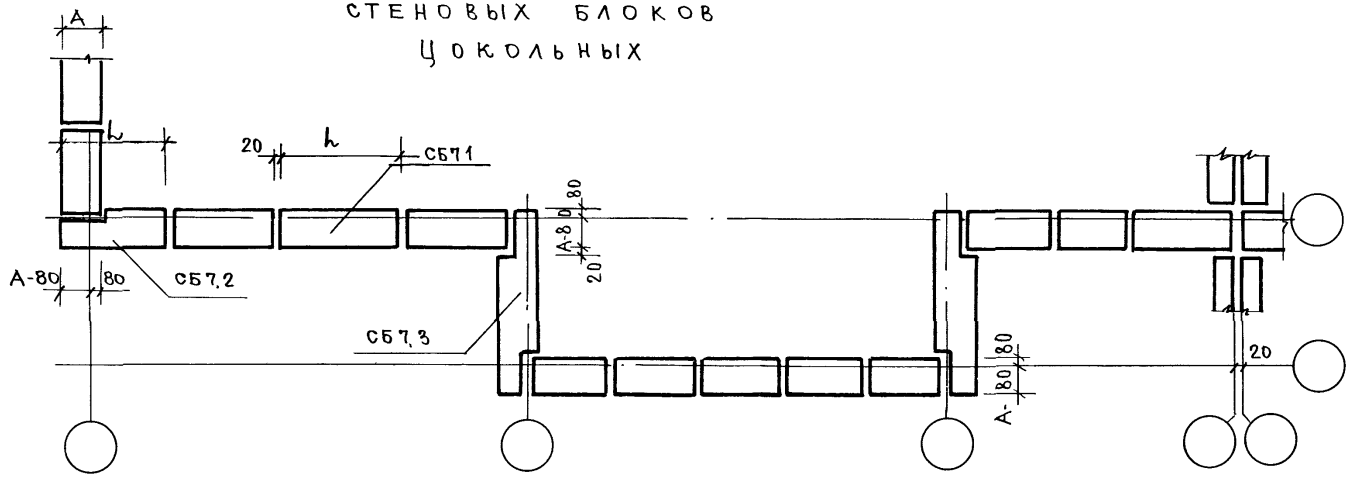

Основные ситуации расположения наружных стеновых блоков лоджии. цокольных

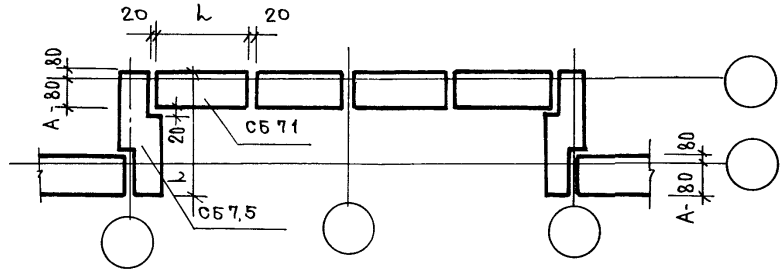

ЦИФРЫ, ОПРЕДЕЛЯЮЩИЕ КОНКРЕТНУЮ МАРКУ БЛОКА

ТАБЛИЦА № 2

ЭСКИЗ БЛОКА	Тип блока	Положение блока в плане	Дополнительные факторы: симметричный	несимметричный: левый	несимметричный: правый	наличие проема: оконный	наличие проема: дверной	бесстыковой вариант	ПРИМЕРЫ МАРКИРОВКИ
			1	2	3		2	1	
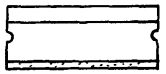	7 Цокольные блоки	рядовой 1	1	—	—	—	2	5	СБ 7.1 15,13,35-Т-1, СБ 7.1 15,14.35-Т-1,2, СБ 7.1 15,13,35-Т-1,0,5 СБ 7,1 15,14.35-Т-1,2,5
		угловой 2	—	2	3	—	—	5	СБ 7.2 16,15,45-Т-3, СБ7,2 16,15,45-Т-3,0,5 СБ 7.2 16,15,45-Т-2, СБ7.2 16,15,45-Т-2,0,5
		угловой 3	—	2	3	—	—	5	СБ 7.3 20,15,45-Т-2, СБ 7.3 20,15,45-Т-2,0,5 СБ 7.3 20,15,45-Т-3, СБ7.3 20,15,45-Т-3,0,5
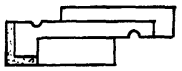		лоджии 5	—	2	3	—	—	5	СБ 7.5 17,15,45-Т-2, СБ7.5 17,15,45-Т-2,0,5 СБ 7.5 17,15,45-Т-3, СБ7.5 17,15,45-Т-3,0,5

Примечание: Угловой блок в табл. изображен левым по положению на плане.

Инв. № подл. | Подпись и дата | Взам. инв. №

Обозначение	Марка блока: петлевой вариант	Марка блока: беспетлевой вариант	Эскиз	Геометрические характеристики: длина L, мм	ширина A, мм	высота H, мм	Показатели расхода материалов: петлевой и беспетлевой вариант, объем бетона м3	объем фактурного слоя м3	петлевой вариант, расход стали натурал / привед	беспетлевой вариант, расход стали натурал / привед	Масса, кг: средняя плотн. бетона кг/м3	№ стр.
1.116.1-7.1-03.000 (-03)	СБ 7.1 12, 13, 35-Т-1	СБ 7.1 12, 13, 35-Т-1, 0,5	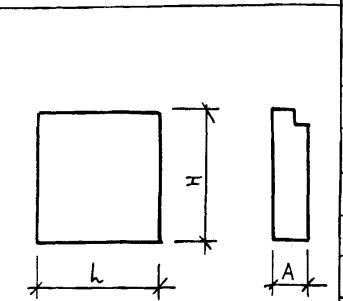	1180	350	1310	0.467	0 046	1,24 / 1,24	—	1213	17,18
-01 (-04)	СБ 7.1 12, 13, 45-Т-1	СБ 7.1 12, 13, 45-Т-1,05		1180	450	1310	0,622	0 046	1,24 / 1,50	—	1586	17,18
-02 (-05)	СБ 7.1 12, 13, 55-Т-1	СБ 7.1 12, 13, 55-Т-1,0,5		1180	550	1310	0,777	0 046	2,04 / 2,04	—	1958	17,18
1.116.1-7.1-05.000 (-03)	СБ 7.1 15, 13, 35-Т-1	СБ 7.1 15, 13, 35-Т-1,0,5		1480	350	1310	0,588	0 058	1,24 / 1,50	—	1528	20,21
-01 (-04)	СБ 7.1 15, 13, 45-Т-1	СБ 7.1 15, 13, 45-Т-1,0,5		1480	450	1310	0,783	0 058	2,04 / 2,04	—	1997	20,21
-02 (-05)	СБ 7.1 15, 13, 55-Т-1	СБ 7.1 15, 13, 55-Т-1,0,5		1480	550	1310	0,976	0,058	2,04 / 2,47	—	2459	20,21
1.116.1-7.1-04.000 (-03)	СБ 7.1 12, 15, 35-Т-1	СБ 7.1 12, 15, 35-Т-1,0,5		1180	350	1480	0,507	0,052	1,24 / 1,24	—	1322	17,19
-01 (-04)	СБ 7.1 12, 15, 45-Т-1	СБ 7.1 12, 15, 45-Т-1,0,5		1180	450	1480	0 682	0 052	1,24 / 1,50	—	1742	17,19
-02 (-05)	СБ 7.1 12, 15, 55-Т-1	СБ 7.1 12 15, 55-Т-1,0,5		1180	550	1480	0 856	0,052	1,24 / 1,50	—	2159	17,19
1.116.1-7.1-08.000 (-03)	СБ 7.1 15, 15, 35-Т-1	СБ 7.1 15, 15, 35-Т-1,0,5		1480	350	1480	0,638	0,066	2,04 / 2,04	—	1665	26,07
-01 (-04)	СБ 7.1 15, 15, 45-Т-1	СБ 7.1 15, 15, 45-Т-1,0,5		1480	450	1480	0,857	0,066	2,04 / 2,04	—	2192	26,27
-02 (-05)	СБ 7.1 15, 15, 55-Т-1	СБ 7.1 15, 15, 55-Т-1,0,5		1480	350	1480	1.077	0,066	2,04 / 2,47	—	27.17	26,27
1.116.1-7.1-06.000 (-03)	СБ 7.1 15, 13, 35-Т-1.1	СБ 7.1 15, 13, 35-Т-1,1,5	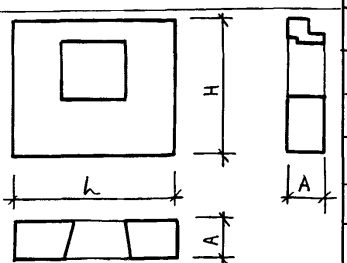	1480	350	1310	0,505	0,050	4,70 / 5,12	3,46 / 3,88	1312	22,23
-01 (-04)	СБ 7.1 15, 13, 45-Т-1.1	СБ 7.1 15, 13, 45-Т-1,1,5		1480	450	1310	0,674	0,050	5,90 / 6,24	4,66 / 5,24	1719	22,23
-02 (-05)	СБ 7.1 15, 13, 55-Т-1.1	СБ 7.1 15, 13, 55-Т-1,1,5		1480	550	1310	0,842	0,050	7,88 / 8,62	5,84 / 6,58	2122	22,23
1.116.1-7.1-09.000 (-03)	СБ 7.1 15, 15, 35-Т-1.1	СБ 7.1 15, 15, 35-Т-1,1,5		1480	350	1480	0,555	0,057	4,70 / 5,30	3,46 / 3,88	1446	28,29
-01 (-04)	СБ 7.1 15, 15, 45-Т-1.1	СБ 7.1 15, 15, 45-Т-1,1,5		1480	450	1480	0,748	0,057	6,70 / 7,28	4,66 / 5,24	1909	28,29
-02 (-05)	СБ 7.1 15, 15, 55-Т-1.1	СБ 7.1 15, 15, 55-Т-1,1,5		1480	550	1480	0940	0,057	7,88 / 9,05	5,84 / 6,58	2370	28,29
1.116.1-7.1-07.000 (-05)	СБ 7.1 15, 14, 35-Т-1.2	СБ 7.1 15, 14, 35-Т-1,2,5	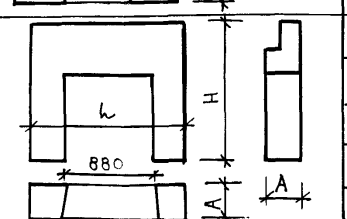	1480	350	1380	0351	0,039	21,40 / 30,41	20,16 / 29,17	921	24,25
-01 (-04)	СБ 7.1 15, 14,45-Т-1.2	СБ 7.1 15, 14, 45-Т-1.2,5		1480	450	1380	0,480	0,039	22,16 / 31,53	20,92 / 30,29	1231	24,25
-02 (-05)	СБ 7.1 15, 14,55-Т-1.2	СБ 7.1 15, 14, 55-Т-1,2,5		1480	550	1380	0,609	0,039	28,35 / 40,79	27,11 / 39,29	1540	24,25

Исполнения в скобках даны для беспетлевого варианта

Рук. м.5	Станишевский	
Н.контр	Ригер	
Гл.инж.м	Панков	
ГИП	Зыкина	
Ст. инж	Осина	
Ст. арх	Линк	

1.116.1-7.1-00.000НИ

Номенклатура

Стадия	Лист	Листов
Р	1	3

ЦНИИЭП жилища г. Москва

Обозначение	Марка блока: петлевой вариант	Марка блока: бес петлевой вариант	Эскиз	Геометрические характеристики: длина L, мм	ширина A, мм	высота H, мм	Показатели расхода материалов: петлевой и бес-петлевой вариант: объем бетона м3	объем фактурного слоя м3	петлевой вариант: расход стали натурал / привед	беспетл. вариант: расход стали натурал / привед	Масса, кг: средняя плотн. бетона кг/м3	№ стр
1.116.1-7.1-01.000 (-03)	СБ 7.1 9.13.35 – Т-1	СБ 7.1 9.13 35 - Т-1.0.5	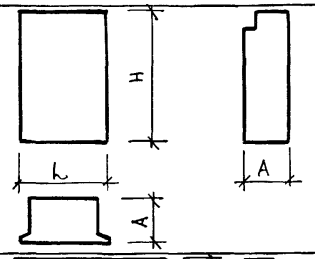	890	350	1310	0,330	0,035	1,24 / 1,24	– / –	792	14,15
-01 (-04)	СБ 7.1 9.13.45 – Т-1	СБ 7.1 9 13. 45 - Т-1.0.5		890	450	1310	0.420	0.035	1,24 / 1,24	– / –	1008	14,15
-02 (-05)	СБ 7.1 9.13.55 – Т-1	СБ 7.1 9 13. 55 - Т-1.0.5		890	550	1310	0,510	0.035	1,24 / 1,24	– / –	1224	14,15
1.116. 1-7-1-02.000 (-03)	СБ 7.1 9.15.35 – Т-1	СБ 7 1 9. 15. 35 - Т-1.0.5		890	350	1480	0.380	0,040	1,24 / 1,24	– / –	912	14,16
-01 (-04)	СБ 7.1 9.15.45 – Т-1	СБ 7.1 9. 15. 45 - Т-1.0.5		890	450	1480	0.480	0.040	1,24 / 1,24	– / –	1152	14,16
-02 (-02)	СБ 7.1 9.15.55 – Т-1	СБ 7.1 9 15. 55 - Т-1.0.5		890	550	1480	0.580	0.040	1,24 / 1,24	– / –	1392	14,16
1.116. 1-7-1-12.000 (-02)	СБ 7.2 16.13.45 – Т-2	СБ 7.2 16.13. 45 – Т-2.0.5	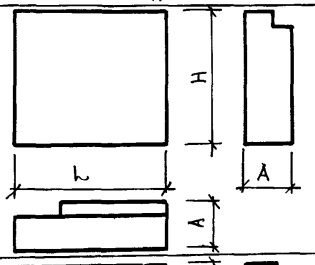	1550	450	1310	0,739	0,074	2,04 / 2,04	– / –	1922	32,34
-01 (-03)	СБ 7.2 16.13.55 – Т-2	СБ 7.2 16.13.55 – Т-2.0.5		1550	550	1310	0,990	0,083	2,04 / 2,47	– / –	2376	33,34
1.116.1-7.1- 10.000 (-03)	СБ 7.2 15.15.35 – Т-2	СБ 7.2 15,15.35 – Т-2.0.5		1450	350	1480	0,563	0,073	1,34 / 1,62	– / –	1497	30,31
-01 (-04)	СБ 7.2 16.15.45 – Т-2	СБ 7.2 16.13.45 – Т-2.0.5		1550	450	1480	0,818	0,082	2,04 / 2,04	– / –	2127	30,31
-02 (-05)	СБ 7.2 17.15 55 – Т-2	СБ 7.2 17.15.55 – Т-2.0.5		1650	550	1480	1.103	0,091	2,04 / 2,04	– / –	2832	30,31
1.1161- 7.1-13.000 (-02)	СБ 7.2 16.13.45 – Т-3	СБ 7.2 16.13.45 – Т-3.0.5	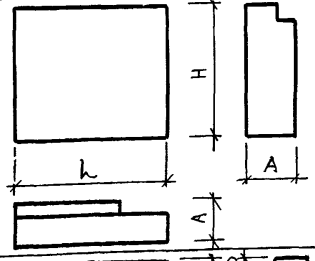	1550	450	1310	0,739	0,074	2,04 / 2,04	– / –	1522	33,35
-01 (-03)	СБ 7.2 16.13.35 – Т-3	СБ 7.2 16.13.55 – Т-3.0.5		1550	550	1310	0,990	0,083	2,04 / 2,47	– / –	2376	33,35
1.1161-7.1- 11.000 (-03)	СБ 7.2 16.15.35 – Т-3	СБ 7.2 15.15.35 – Т-3.0.5		1450	350	1480	0,563	0,073	1,24 / 1,50	– / –	1497	30,32
-01 (-04)	СБ 7.2 16.15.45 – Т-3	СБ 7.2 16.15.45 – Т-3.0.5		1550	450	1480	0,818	0,082	2,04 / 2,04	– / –	2127	30,32
-02 (-05)	СБ 7.2 17.15.55 – Т-3	СБ 7.2 17.15.55 – Т-3.0.5		1650	550	1480	1.103	0,091	2,04 / 2,47	– / –	2832	30,32
1.116 1-7.1-14.000 (-01)	СБ 7.3 19.15.40 – Т-2	СБ 7.3 19.15.40 – Т-2.0.5	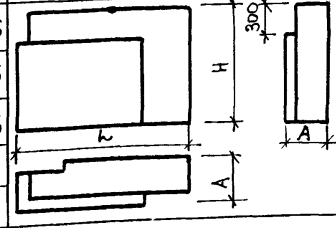	1850	400	1480	0,797	0,075	2,04 / 2,04	– / –	2065	36,37
1.116 1-7.1-16.000 (-01)	СБ 7.3 20.15.45 – Т-2	СБ 7.3 20.15.45 – Т-2.0.5		1950	450	1480	1.031	0.065	2,04 / 2,47	– / –	2475	39.40
1.1161- 7.1-18.000 (-01)	СБ 7.3 21.15.55 – Т-2	СБ 7.3 21.15.55 – Т-2.0.5		2050	550	1480	1.287	0.084	3,40 / 4,12	– / –	3250	42.43

Исполнения в скобках даны для беспетлевого варианта

1.116.1-7.1- 00.000 НИ

Лист 2

Инв. № подл. | Подпись и дата | Взам. инв. №

Обозначение	Марка блока: петлевой вариант	Марка блока: без петлевой вариант	Эскиз	Геометрические характеристики: длина l, мм	ширина A, мм	высота H, мм	Показатели расхода материалов: петлевой и без петлевой вариант, объем бетона, м3	объем фактурного слоя, м3	петлевой вариант, расход стали натурал / привед	беспетл. вариант, расход стали натурал / привед	Масса, кр, средняя плотн. бетона кр/м3	№ стр.
1.116.1-7.1-15.000 (-01)	СБ 7.3 19. 15,40-Т-3	СБ 7.3 19. 15,40-Т-3.0.5	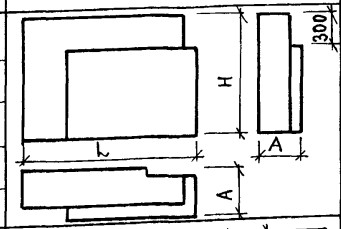	1850	400	1480	0,797	0,015	2,04 / 2,04	— / —	2065	36,38
1.116.1-7.1-17.000 (-01)	СБ 7.3 20. 15.45-Т-3	СБ 7.3 20 15.45-Т-3.0.5		1950	450	1480	1,031	0.065	2,04 / 2,47	— / —	2475	39,41
1.116.1-7.1-19.000 (-01)	СБ 7.3 21. 15.55-Т-3	СБ 7.3 21. 15.55-Т-3.0,5		2050	550	1480	1.287	0.084	3,40 / 4,12	— / —	3260	42,44
1.116.1-7.1-20.000 (-01)	СБ 7.5 16. 15,40-Т-2	СБ 7.5 16. 15,40-Т-2.0,5	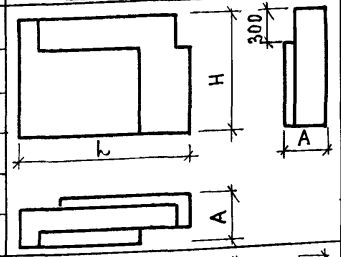	1550	400	1480	0.629	0.019	1,24 / 1,50	— / —	1550	45,46
1.116.1-7.1-22.000 (-01)	СБ 7.5 17. 15,45-Т-2	СБ 7.5 17. 15,45-Т-2.0,5		1650	450	1480	0,737	0.022	2,04 / 2,04	— / —	1815	48,49
1.116.1-7.1-24.000 (-01)	СБ 7.5 18. 15,55-Т-2	СБ 7.5 18. 15.55-Т-2.0.5		1750	550	1480	1.062	0.028	2,04 / 2,47	— / —	2605	51,52
1.116.1-7.1-21.000 (-01)	СБ 7.5 16. 15,40-Т-3	СБ 7.5 16, 15,40-Т-3,0,5	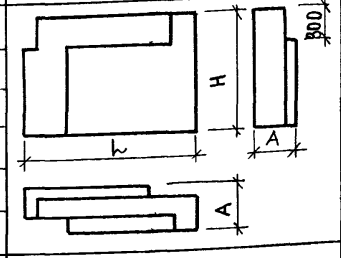	1550	400	1480	0,629	0,019	1,24 / 1,50	— / —	1550	45,47
1.116.1-7.1-23.000 (-01)	СБ. 7.5 17. 15.45-Т-3	СБ 7.5 17, 15,45-Т-3,0.5		1650	450	1480	0,737	0,022	2,04 / 2,04	— / —	1815	48,50
1.116.1-7.1-25.000 (-01)	СБ 7.5 18. 15.55-Т-3	СБ 7.5 18. 15.55-Т-3.0.5		1750	550	1480	1.062	0,028	2,04 / 2,47	— / —	2605	51,53

Исполнения в скобках даны для беспетлевого варианта

1.116.1-7.1 – 00.000 НИ

Лист 3

Инв.№ подл.	Подпись и дата	Взамен. инв.№

Формат	Зона	Поз.	Обозначение	Наименование	Кол на исполн 1.116.1-7.1-01.000- —	01	02	03	04	05	Примечание
				Документация							
А3			1.116.1-7.1-01.000СБ	Сборочный чертеж	×	×	×	×	×	×	
А3			1.116.1-7.1-00.000ДТ	Узлы I ... VIII	×	×	×	×	×	×	
А3			1.116.1-7.1-00.000ТО	Техническое описание	×	×	×	×	×	×	
А3			1.116.1-7.1-00.000РС	Ведомость расхода стали	×	×	×	×	×	×	
				Детали							
А4		1	1.116.1-7.1-00.070	Петля строповочная П-1	2	2	2				
				Материалы							
Б4		2		Бетон класса В7,5	0,33	0,42	0,51	0,33	0,42	0,51	м3
Б4		3		Бетон фактурного слоя класса В12,5	0,035	0,035	0,035	0,035	0,035	0,035	м3

Рук.м.5	Станишевский	
Н.контр.	Ригер	
Гл.инж.м	Панков	
ГИП	Зыкина	
Ст.инж.	Осина	
Ст.арх.	Линк	

1.116.1-7.1-01.000

Блок цокольный СБ

Стадия	Лист	Листов
Р		1

ЦНИИЭП жилища г. Москва

Инв.№ подл.	Подпись и дата	Взамен. инв.№

Формат	Зона	Поз.	Обозначение	Наименование	Кол. на исполн. 1.116.1-7.1-02.000- —	01	02	03	04	05	Примечание
				Документация							
А3			1.116.1-7.1-02.000СБ	Сборочный чертеж	×	×	×	×	×	×	
А3			1.116.1-7.1-00.000ДТ	Узлы I ... VIII	×	×	×	×	×	×	
А3			1.116.1-7.1-00.000ТО	Техническое описание	×	×	×	×	×	×	
А3			1.116.1-7.1-00.000РС	Ведомость расхода стали	×	×	×	×	×	×	
				Детали							
А4		1	1.116.1-7.1-00.070	Петля строповочная П-1	2	2	2				
				Материалы							
Б4		2		Бетон класса В7,5	0,38	0,48	0,58	0,38	0,48	0,58	м3
Б4		3		Бетон фактурного слоя класса В12,5	0,04	0,04	0,04	0,04	0,04	0,04	м3

Рук.м.5	Станишевский	
Н.контр.	Ригер	
Гл.инж.м	Панков	
ГИП	Зыкина	
Ст.инж.	Осина	
Ст.арх.	Линк	

1.116.1-7.1-02.000

Блок цокольный СБ

Стадия	Лист	Листов
Р		1

ЦНИИЭП жилища г. Москва

Рис. 1

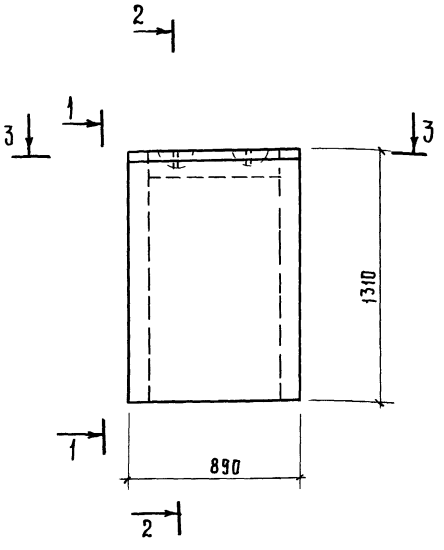

1–1

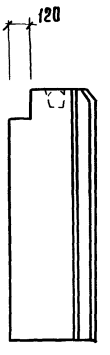

Рис. 2

Остальное см. Рис.1

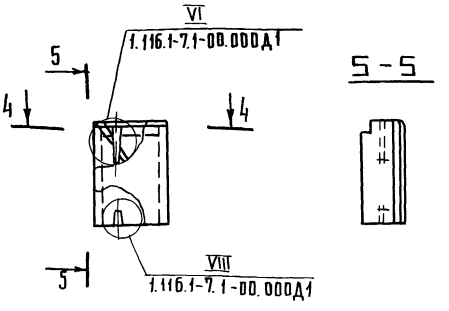

4–4

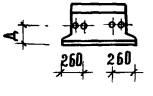

2-2

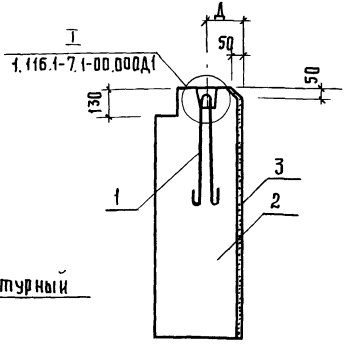

3-3

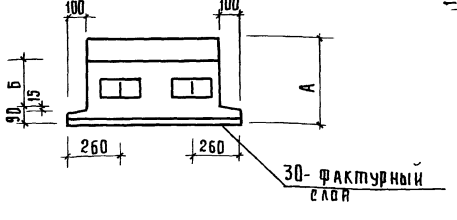

По верхуи боковым граням блока устраивается фаска

Обозначение	Марка	Рис.	А, мм	Б, мм	Д, мм	Масса, кг
1.116.1-7.1-01.000	СБ 7.1 9,13,35-Т-1	1	350	140	120	792
–01	СБ 7.1 9,13,45-Т-1		450	240	200	1008
–02	СБ 7.1 9,13,55-Т-1		550	340	270	1224
–03	СБ 7.1 9,13,35-Т-1.0.5	2	350	140	120	792
–04	СБ 7.1 9,13,45-Т-1.0.5		450	240	200	1008
–05	СБ 7.1 9.13.55-Т-1.0.5		550	340	270	1224

Рук.м.5	Станишевский	Подпись
Н.контр.	Ригер	"
Н.инж.м.	Панков	"
ГИП	Зыкина	"
Ст. инж.	Осина	"
Ст. арх.	Линк	"

1.116.1-7.1-01.000 СБ

Блок цокольный СБ. Сборочный чертеж

Стадия	Масса	Масштаб
Р	см табл	1:20 1:50
Лист	Листов 1	

ЦНИИЭП жилища г. Москва

Инв.№ подл. | Подпись и дата | Взам.инв.№

Копир. Усач 12.9.89 г. Коп. Гагарт

Рис. 1

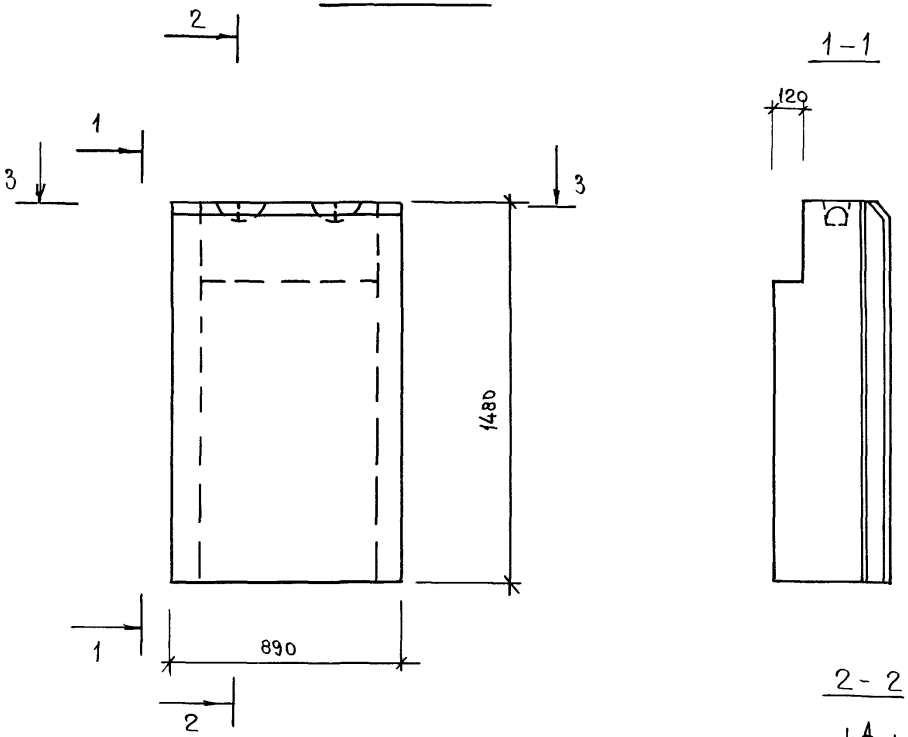

По верху и боковым граням блока устраивается фаска.

Рис. 2

Остальное см. рис 1

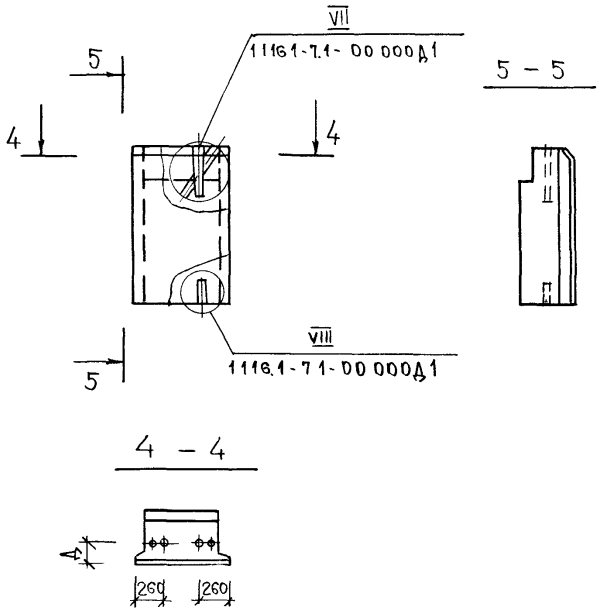

Обозначение	Марка	Рис	А, мм	Б, мм	Д, мм	Масса, кг
1.116.1-7.1-02.000	СБ 7.1 9.15.35-Т1	1	350	140	120	912
-01	СБ 7.1 9.15.45-Т1		450	240	200	1152
-02	СБ 7.1 9.15.55-Т1		550	340	270	1392
-03	СБ 7.1 9.15.35-Т1.05	2	350	140	120	912
-04	СБ 7.1 9.15.45-Т1.05		450	240	200	1152
-05	СБ 7.1 9.15.55-Т1.05		550	340	270	1392

Рук. м. №5	Станишевский	
Н. контр.	Ригер	
Гл. инж. м.	Панков	
Рип	Зыкина	
Ст. инж.	Осина	
Ст. арх.	Линк	

1.116.1-7.1 00.000 СБ

Блок цокольный СБ
Сборочный чертеж

Стадия	Масса	Масштаб
Р	см	1:20
	табл.	1:50
Лист	Листов 1	

ЦНИИЭП жилища
г. Москва

Инв. № подл. | Подпись и дата | Взам. инв. №

Формат	Зона	Поз.	Обозначение	Наименование	Кол. на исполн. 1.116.1-7.1-03.000- —	01	02	03	04	05					Примечание
				Документация											
А3			1.116.1-7.1-03.000 СБ	Сборочный чертеж	×	×	×	×	×	×					
А3			1.116.1-7.1-00.000 ДТ	Узлы I ... VIII	×	×	×	×	×	×					
А3			1.116.1-7.1-00.000 ТО	Техническое описание	×	×	×	×	×	×					
А3			1.116.1-7.1-00.000 РС	Ведомость расхода стали	×	×	×	×	×	×					
				Детали											
А4		1	1.116.1-7.1-00.070	Петля строповочная П-1	2										
А4		1	-01	" П-2		2									
А4		1	-02	" П-3			2								
				Материалы											
БЧ		2		Бетон класса В7.5	0,467	0,622	0,777	0,467	0,622	0,777					м3
БЧ		3		Бетон фактурного											
				слоя класса В12.5	0,046	0,046	0,046	0,046	0,046	0,046					м3

Рук.м.5	Станишевский	
Н.контр	Ригер	
Гл.инж.м	Панков	
ГИП	Зыкина	
Ст.инж.	Ооина	
Ст.арх.	Линк	

1.116.1-7.1-03.000

Блок цокольный СБ

Стадия	Лист	Листов
Р		1

ЦНИИЭП жилища г. Москва

Инв.№ подл.	Подпись и дата	Взамен. инв.№

Формат	Зона	Поз.	Обозначение	Наименование	Кол на исполн. 1.116.1-7.1-04.000- —	01	02	03	04	05					Примечание
				Документация											
А3			1.116.1-7.1-04.000 СБ	Сборочный чертеж	×	×	×	×	×	×					
А3			1.116.1-7.1-00.000 ДТ	Узлы I ... VIII	×	×	×	×	×	×					
А3			1.116.1-7.1-00.000 ТО	Техническое описание	×	×	×	×	×	×					
А3			1.116.1-7.1-00.000 РС	Ведомость расхода стали	×	×	×	×	×	×					
				Детали											
А4		1	1.116.1-7.1-00.070	Петля строповочная П-1	2										
А4		1	-01	" П-2		2									
А4		1	-02	" П-3			2								
				Материалы											
БЧ		2		Бетон класса В7.5	0,507	0,682	0,856	0,507	0,682	0,858					м3
БЧ		3		Бетон фактурного											
				слоя класса В12.5	0,052	0,052	0,052	0,052	0,052	0,052					м3

Рук.м.5	Станишевский	
Н.контр	Ригер	
Гл.инж.м	Панков	
ГИП	Зыкина	
Ст.инж.	Ооина	
Ст.арх.	Линк	

1.116.1-7.1-04.000

Блок цокольный СБ

Стадия	Лист	Листов
Р		1

ЦНИИЭП жилища г. Москва

23879-15

Рис. 1

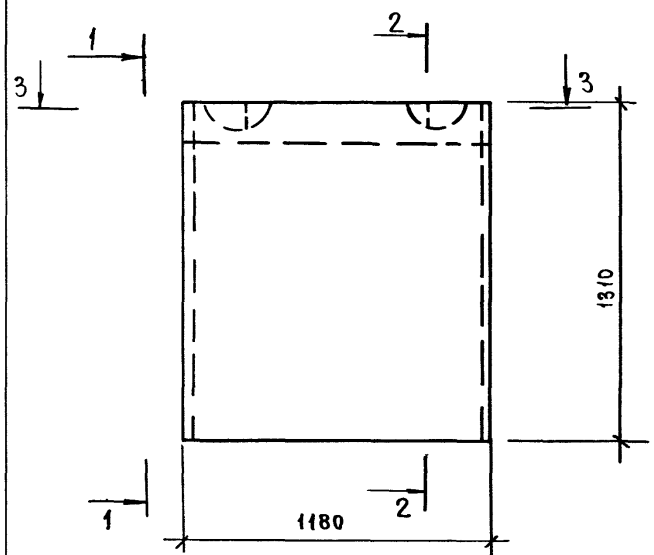

1-1

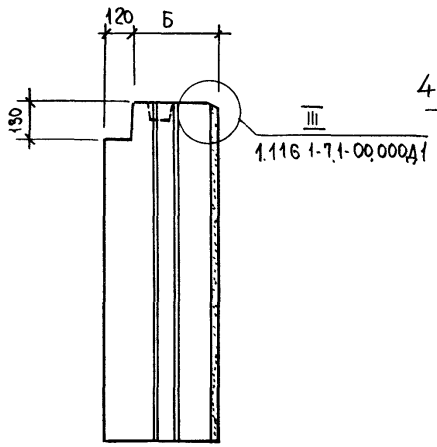

Рис. 2

Остальное см. рис. 1

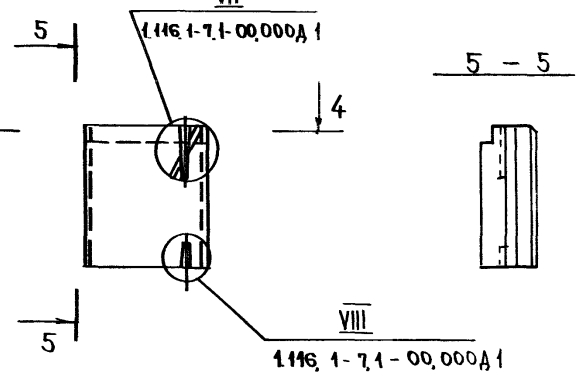

5 - 5

4 - 4

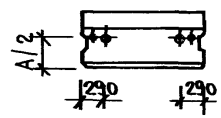

2-2

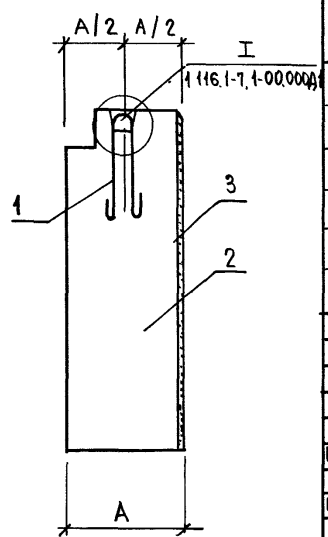

3 - 3

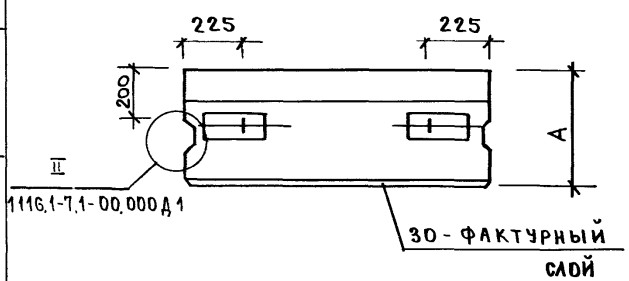

По верху и боковым граням блока устраивается фаска

Обозначение	Марка	Рис.	А, мм	Б, мм	Масса, кг
1.116.1-7.1-03.000	СБ 7.1 12.13.35-Т-1	1	350	230	1213
-01	СБ 7.1 12.13.45-Т-1		450	330	1586
-02	СБ 7.1 12.13.55-Т-1		550	430	1958
-03	СБ 7.1 12.13.35-Т-1,0.5	2	350	230	1213
-04	СБ 7.1 12.13.45-Т-1,0.5		450	330	1586
-05	СБ 7.1 12.13.55-Т-1,0.5		550	430	1958

Рук.м.5	Станишевский	
Н.контр.	Ригер	
Гл.инж.м.	Панков	
ГИП	Зыкина	
Ст.инж.	Осина	
Ст.арх.	Линк	

1.116.1-7.1-03.000 СБ

Блок цокольный СБ
Сборочный чертеж

Стадия	Масса	Масштаб
Р	см табл.	1:20 1:50
Лист	Листов 1	

ЦНИИЭП жилища г. Москва

Инв. № подл. | Подпись и дата | Взам. инв. №

Рис. 1

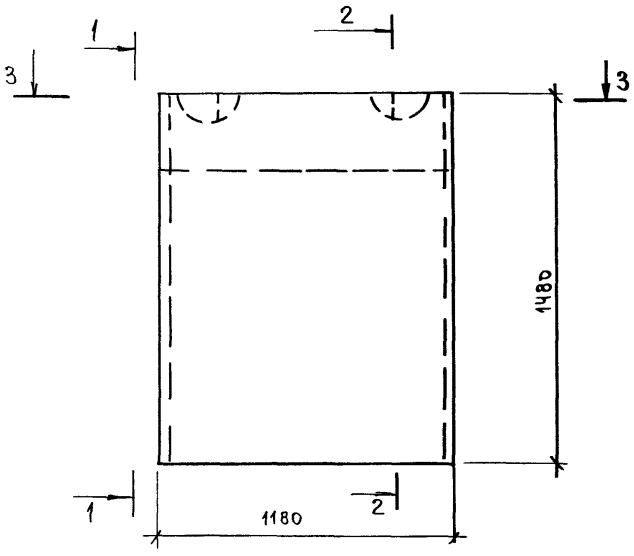

1-1

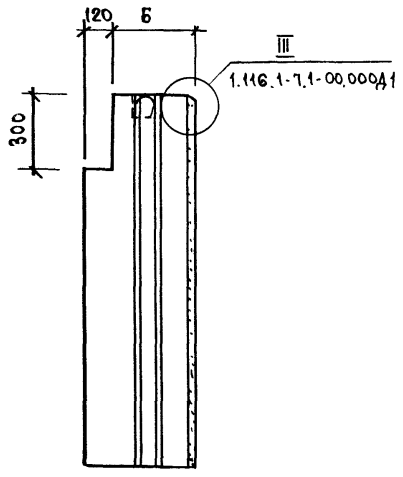

Рис. 2

Остальное см. рис. 1

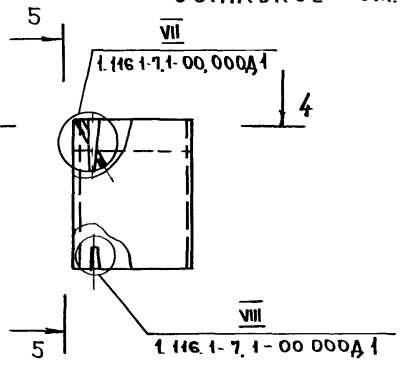

5 - 5

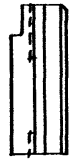

4 - 4

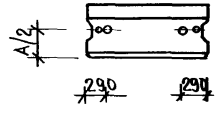

2-2

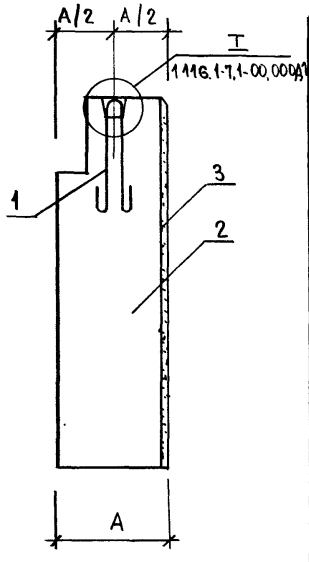

3 - 3

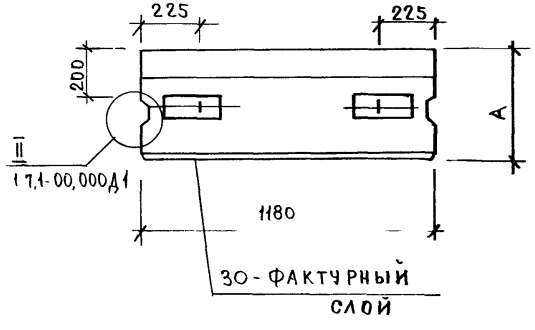

По верху и боковым граням блока устраивается фаска

Обозначение	Марка	Рис.	А, мм	Б, мм	Масса, кг
1.116.1-7.1-04.000	СБ 7.1 12.15.35-Т-1	1	350	230	1322
-01	СБ 7.1 12.15.45-Т-1		450	330	1742
-02	СБ 7.1 12.15.55-Т-1		550	430	2159
-03	СБ 7.1 12.15.35-Т-1.0.5	2	350	230	1322
-04	СБ 7.1 12.15.45-Т-1.0.5		450	330	1742
-05	СБ 7.1 12.15.55-Т-1.0.5		550	430	2159

Рук. м 5	Станишевский	
Н. контр.	Ригер	
Гл. инж. м	Панков	
ГИП	Зыкина	
Ст. инж.	Осина	
Ст. арх.	Линк	

1.116.1-7.1-04.000СБ

Блок цокольный СБ
Сборочный чертеж

Стадия	Масса	Масштаб
Р	см	1:20
	табл.	1:50
Лист	Листов 1	

ЦНИИЭП жилища
г. Москва

Инв. № подл.	Подпись и дата	Взам. инв. №

Лоов

Подп. 15.9.89г

Кол. Корнукич

Формат	Зона	Поз.	Обозначение	Наименование	Кол. на исполн. 1.116.1-7.1-05.000- —	01	02	03	04	05					Примечание
				Документация											
А3			1.116.1-7.1 - 05.000 СБ	Сборочный чертеж	×	×	×	×	×	×					
А3			1.116.1-7.1 - 00.000 Д1	Узлы I... VIII	×	×	×	×	×	×					
А3			1.116.1-7.1 - 00.000 ТО	Техническое описание	×	×	×	×	×	×					
А3			1.116.1-7.1 - 00.000 РС	Ведомость расхода стали	×	×	×	×	×	×					
				Детали											
А4		1	1.116.1-7.1 - 00.070 - 01	Петля строповочная П-2	2										
А4		1	- 02	П-3		2									
А4		1	- 03	П-4			2								

Рук маст	Станишевский	Подпись	
Н контр.	Ригер	"	
Гл инж. м.	Панков	"	
ГИП	Зыкина	"	
Ст. инж.	Осина	"	
Ст арх	Линк	"	

1.116.1 - 7.1 - 05.000

Блок цокольный СБ

Стадия	Лист	Листов
Р	1	2

ЦНИИЭП жилища г Москва

Инв. № подл.	Подпись и дата	Взам. инв. №

Формат	Зона	Поз.	Обозначение	Наименование	Кол. на исполн. 1.116.1-7.1-05.000- —	01	02	03	04	05					Примечание
				Материалы											
Б4		2		Бетон класса В 7.5	0,588	0,783	0,976	0,585	0,783	0,976					$м^3$
Б4		3		Бетон фактурного слоя класса В 12,5	0,058	0,058	0,058	0,058	0,058	0,058					$м^3$

23876 18

1.116.1 - 7.1 - 05 000

Лист 2

17

Рис. 1

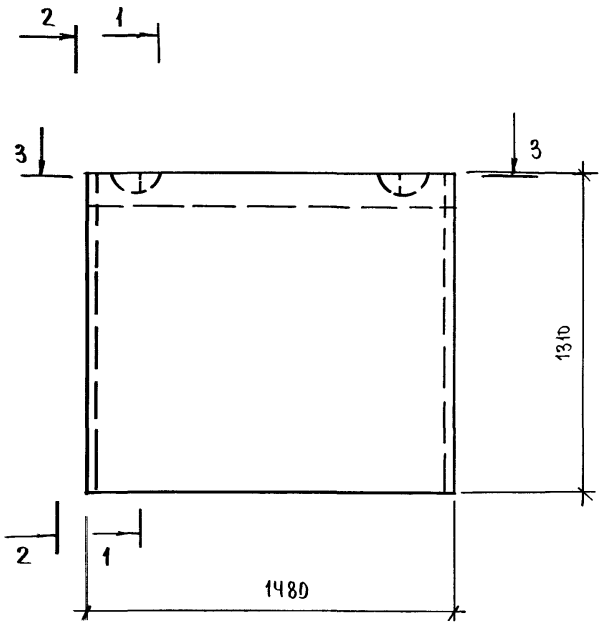

1-1

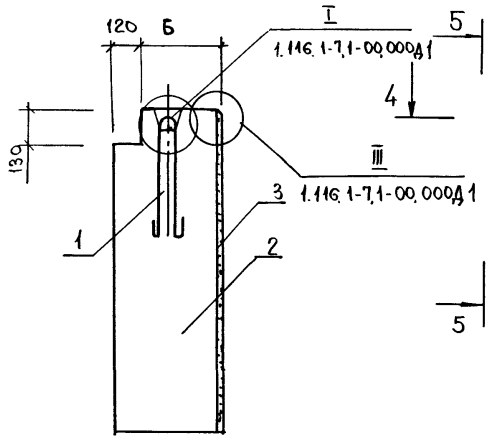

30-ФАКТУРНЫЙ СЛОЙ

Рис. 2

Остальное см. Рис.1

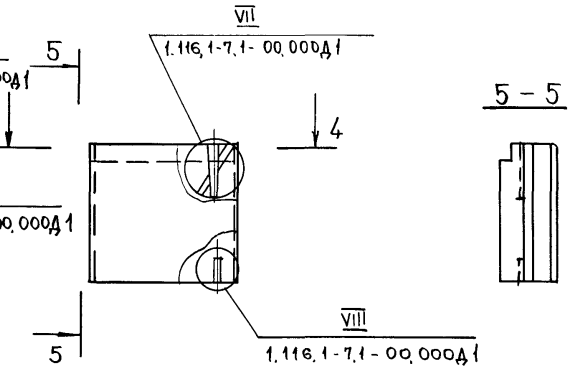

4-4

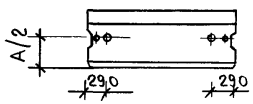

2-2

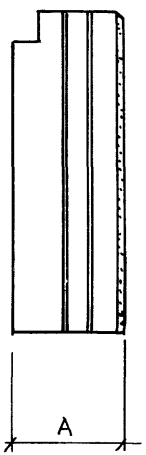

3-3

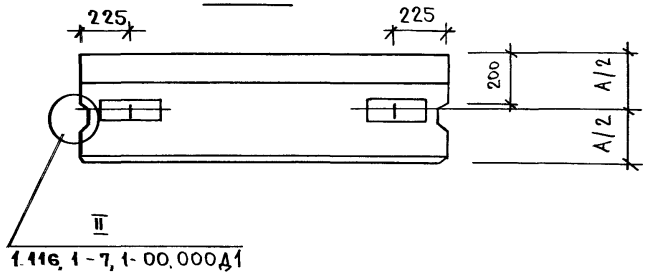

По верху и боковым граням блока устраивается фаска

Обозначение	Марка	Рис.	А, мм	Б, мм	Масса, кг
1.116.1-7.1-05.000	СБ 7.1 15.13.35-Т-1	1	350	230	1528
-01	СБ 7.1 15.13.45-Т-1		450	330	1997
-02	СБ 7.1 15.13.55-Т-1		550	430	2439
-03	СБ 7.1 15.13.35-Т.0.5	2	350	230	1528
-04	СБ 7.1 15.13.45-Т.0.5		450	330	1997
-05	СБ 7.1 15.13.55-Т.0.5		550	430	2459

1.116.1-7.1-05.000 СБ

Рук. м.5	Станишевский	
Н. контр.	Ригер	
Гл. инж. м.	Панков	
ГИП	Зыкина	
Ст. инж.	Осина	
Ст. арх	Линк	

Блок цокольный СБ
Сборочный чертеж

Стадия	Масса	Масштаб
Р	см. табл.	1:20
		1:50
Лист	Листов 1	

ЦНИИЭП жилища г. Москва

23825-10

Инв. № подл.	Подпись и дата	Взамен инв. №

Формат	Зона	Поз.	Обозначение	Наименование	Кол на исполн 1.116.1-7.1-06.000- —	01	02	03	04	05					Примечание
				Документация											
А3			1.116.1-7.1-06.000 СБ	Сборочный чертеж	×	×	×	×	×	×					
А3			1.116.1-7.1-00.000 ДТ	Узлы I .. VIII	×	×	×	×	×	×					
А3			1.116.1-7.1-00.000 ТО	Техническое описание	×	×	×	×	×	×					
А3			1.116.1-7.1-00.000 РС	Ведомость расхода стали	×	×	×	×	×	×					
				Сборочные единицы											
А4		2	1.116.1-7.1-00.030	Сетка С-5	1			1							
А4		2	00.040	" С-6		1			1						
А4		2	00.060	" С-7			1			1					
				Детали											
А4		3	1.116.1-7.1-00.070	Петля строповочная П-1	2										
А4		3	-01	" П-2		2									
А4		3	-02	" П-3			2								

Рук. м 5	Станишевский		
Н. контр	Ригер		
Гл. инж. м.	Панков		
ГИП	Зыкина		
Ст. инж.	Осина		
Ст. арх	Линк		

1.116.1-7.1-06.000

Блок цокольный СБ

Стадия	Лист	Листов
Р	1	2

ЦНИИЭП жилища
г. Москва

Инв. № подл.	Подпись и дата	Взамен инв. №

Формат	Зона	Поз.	Обозначение	Наименование	Кол на исполн 1.116-1-7.1-06.000- —	01	02	03	04	05					Примечание
Бч		1		Пробка деревянная Ф50 мм, ℓ= 120 мм	4	4	4	4	4	4					
				Материалы											
Бч		4		Бетон класса В15	0,50	0,674	0,842	0,505	0,674	0,505					м3
Бч		5		Бетон фактурного слоя класса В12,5	0,050	0,050	0,050	0,050	0,050	0,050					м3

1.116.1-7.1-06.000

Лист 2

23876 20

Рис.1

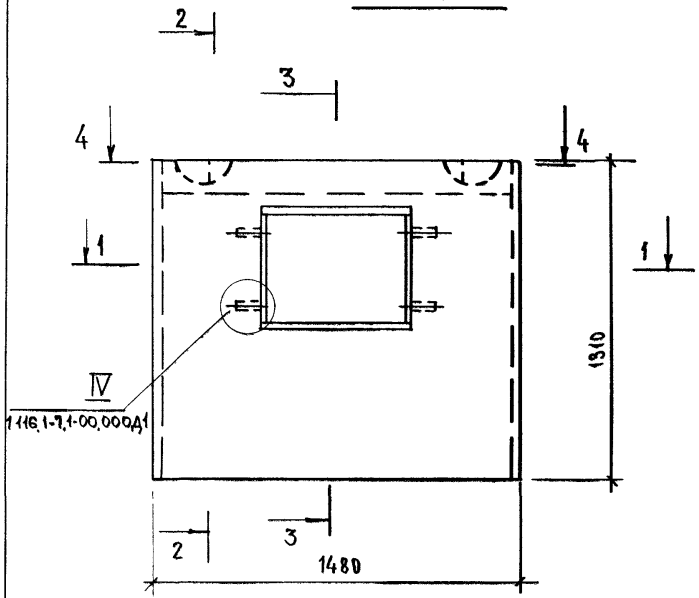

2-2

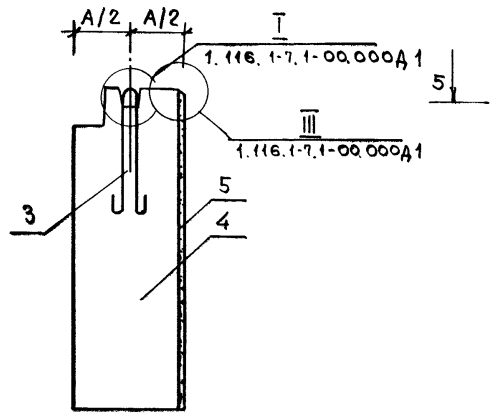

Рис. 2

Остальное см рис 1

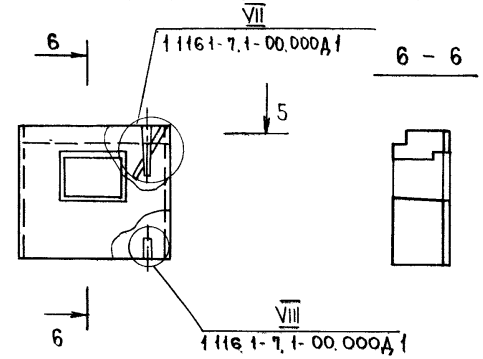

5 - 5

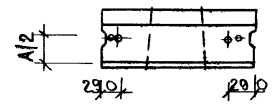

По верху и боковым граням блока устраивается фаска

4 - 4

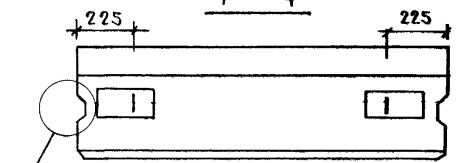

1 - 1

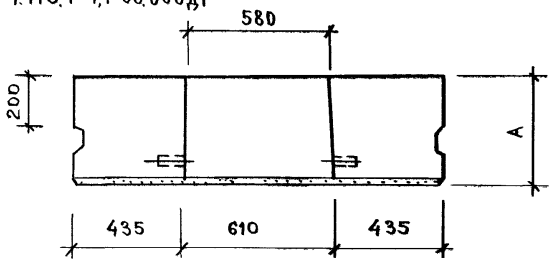

3 - 3

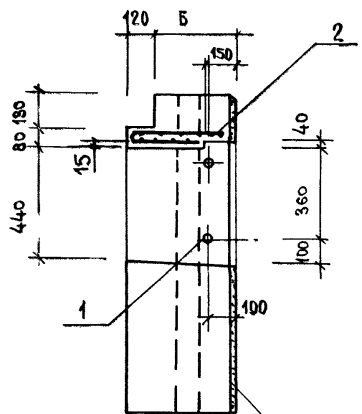

30- фактурный слой

Обозначение	Марка	Рис.	А, мм	Б, мм	Масса, кг
1.116.1-7.1-06.000	СБ 7.1 15.13 35-Т-1.1	1	350	230	1312
-01	СБ 7.1 15.13 45-Т-1.1		450	330	1719
-02	СБ 7.1 15.13 55-Т-1.1		550	430	2122
-03	СБ 7.1 15.13 35-Т-1.1.5	2	350	230	1312
-04	СБ 7.1 15.13 45-Т-1.1.5		450	330	1719
-05	СБ 7.1 15.13 55-Т-1.1.5		550	430	2122

Рук. м 5	Станишевский	
Н.контр	Ригер	
Гл.инж.м	Панков	
ГИП	Зыкина	
Ст.инж	Осина	
Ст.арх	Линк	

1.116.1-7.1-06.000СБ

Блок цокольный СБ
Сборочный чертеж.

Стадия	Масса	Масштаб
Р	см	1:20
	табл	1:50
Лист	Листов 1	

ЦНИИЭП жилища
г. Москва

Инв.№ подл.	Подпись и дата	Взамен. инв.№

Формат	Зона	Поз.	Обозначение	Наименование	Кол на исполн. 1.116.1-7.1-07 000- —	01	02	03	04	05					Примечание
				Документация											
А3			1.116.1-7.1-07.000 СБ	Сборочный чертеж	Х	Х	Х	Х	Х	Х					
А3			1.116.1-7.1-00.000 ДI	Узлы I ... VIII	Х	Х	Х	Х	Х	Х					
А3			1.116.1-7.1-00.000 ТО	Техническое описание	Х	Х	Х	Х	Х	Х					
А3			1.116.1-7.1-00.000 РС	Ведомость расхода стали	Х	Х	Х	Х	Х	Х					
				Сборочные единицы											
А3		2	1.116.1-7.1-00.100	Блок арматурный АБ-1	1			1							
А3		2	00.200	" АБ-2		1			1						
А3		2	00.300	" АБ-3			1			1					
				Детали											
А4		3	1.116.1-7.1-00.070	Петля строповочная П-1	2	2									
А4		3	-01	П-2			2								

Рук. мас 5	Станишевский		
Гл. инж. м	Панков		
ГИП	Зыкина		
Пров	Зыкина		
Разраб	Осина		

1.116.1-7.1-07.000

Блок цокольный СБ

Стадия	Лист	Листов
Р	1	2

ЦНИИЭП жилища г. Москва

Инв.№ подл.	Подпись и дата	Взамен. инв.№

Формат	Зона	Поз.	Обозначение	Наименование	Кол. на исполн. 1.116.1-7.1-07.000- —	01	02	03	04	05					Примечание
Б4		1		Пробка деревянная											
				Ф50мм, ℓ=120мм	4	4	4	4	4	4					
				Материалы											
Б4		4		Бетон класса В15	0,361	0,480	0,609	0,351	0,480	0,609					м3
Б4		5		Бетон фактурного											
				слоя класса В12,5	0,039	0,039	0,039	0,039	0,039	0,039					м3

23876 22

1.116.1-7.1-07.000	Лист 2

Рис. 1

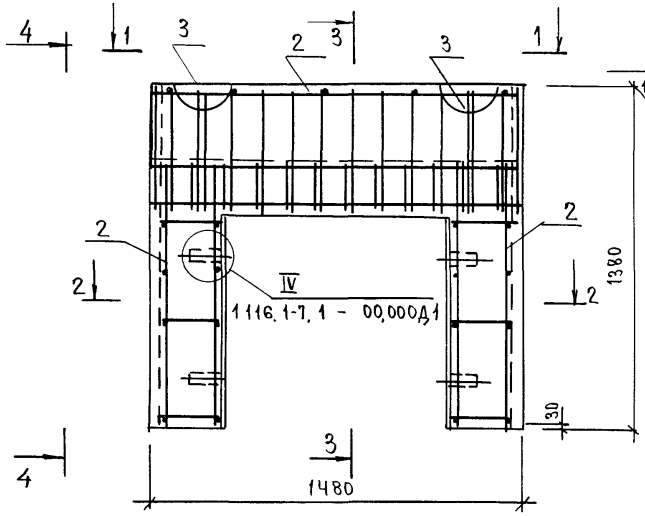

3 - 3

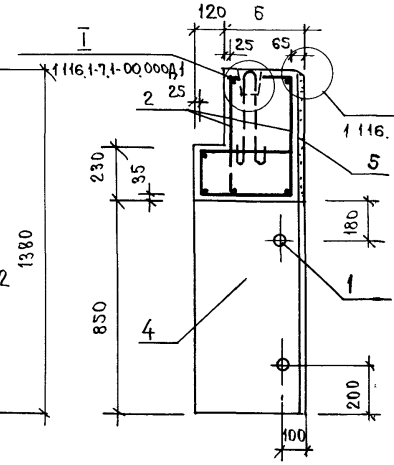

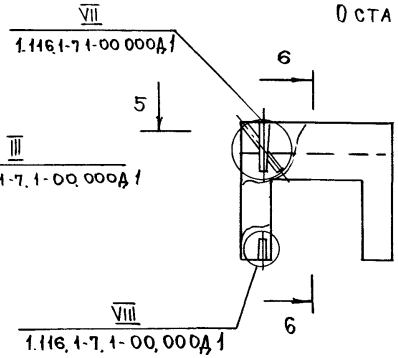

6 - 6

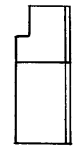

Рис. 2

Остальное см Рис 1

5 - 5

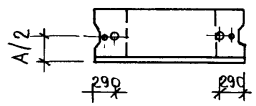

По верху и боковым граням блока устраивается фаска

1 - 1

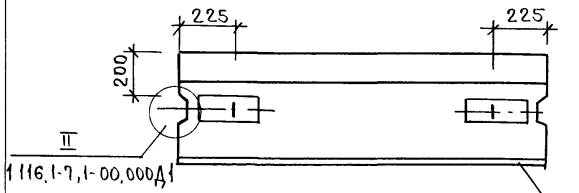

4 - 4

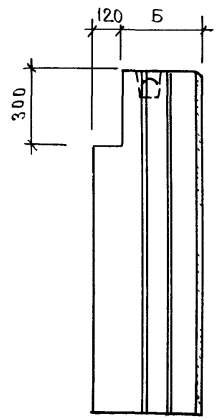

2 - 2

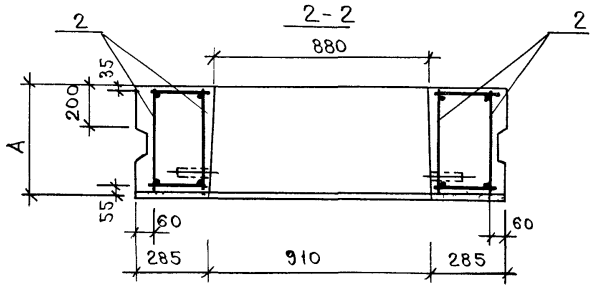

Обозначение	Марка	Рис.	А, мм	Б, мм	Масса, кг
1.116.1-7.1-07.000	СБ 7.1 15,14 35-Т-1,2	1	350	230	921
-01	СБ 7.1 15,14 45-Т-1,2		450	330	1231
-02	СБ 7.1 15,14 55-Т-1,2		550	430	1540
-03	СБ 7.1 15,14 35-Т-1,2,5	2	350	230	921
-04	СБ 7.1 15,14 45-Т-1,2,5		450	330	1231
-05	СБ 7.1 15,14 55-Т-1,2,5		550	430	1540

Рук. м 5	Станишевский	
Н. контр.	Ригер	
Гл. инж. м	Панков	
ГИП	Зыкина	
Ст. инж.	Осина	
Ст. арх.	Линк	

1.116.1-7.1-07.000 СБ

Блок цокольный СБ
Сборочный чертеж

Стадия	Масса	Масштаб
Р	см.	1:20
	табл.	1:50
Лист	Листов 1	

ЦНИИЭП жилища г. Москва

Инв № подл	Подпись и дата	Взамен инв №

Формат	Зона	Поз.	Обозначение	Наименование	Кол на исполн. 1.116.1-7.1-08 000- —	01	02	03	04	05					Примечание
				Документация											
А3			1.116.1-7.1-08.000СБ	Сборочный чертеж	×	×	×	×	×	×					
А3			1.116.1-7.1-00.000ДТ	Узлы I ... VIII	×	×	×	×	×	×					
А3			1.116.1-7.1-00.000ТО	Техническое описание	×	×	×	×	×	×					
А3			1.116.1-7.1-00.000РС	Ведомость расхода стали	×	×	×	×	×	×					
				Детали											
А4		1	1.116.1-7.1-00.070-01	Петля строповочная П-2	2										
А4		1	-02	» П-3		2									
А4		1	-03	» П-4			2								

Рук. м 5	Станишевский	
Н. контр	Ригер	
Гл. инж. м	Панков	
ГИП	Зыкина	
Ст. инж.	А. Кимова	
Ст. арх	Л. Инк	

1.116.1-7.1-08.000

Блок цокольный СБ

Стадия	Лист	Листов
Р	1	2

ЦНИИЭП жилища г. Москва

Инв № подл	Подпись и дата	Взамен инв №

Формат	Зона	Поз.	Обозначение	Наименование	Кол. на исполн. 1.116.1-7.1-08 000- —	01	02	03	04	05					Примечание
				Материалы											
Б4				Бетон класса В15	0,638	0,857	1,077	0,638	0,857	1,077					м3
Б4				Бетон фактурного											
				слоя класса В12,5	0,066	0,066	0,066	0,066	0,066	0,066					м3

	1.116.1-7.1-08.000	Лист 2

Рис 1

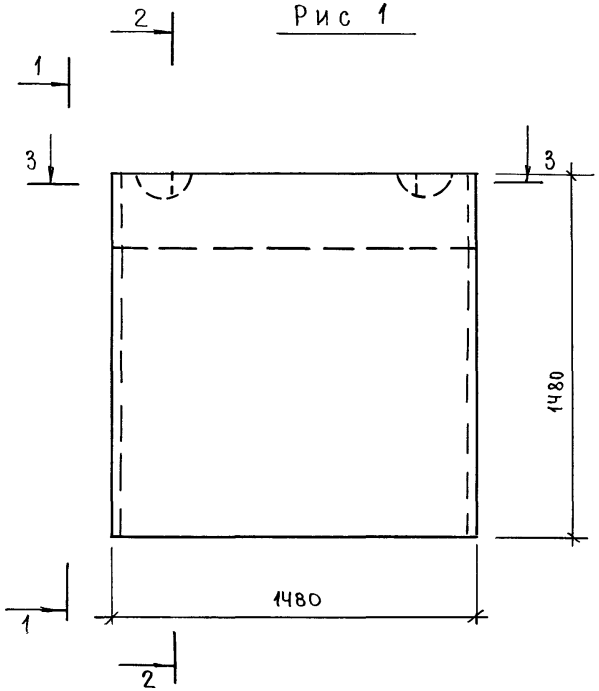

1-1

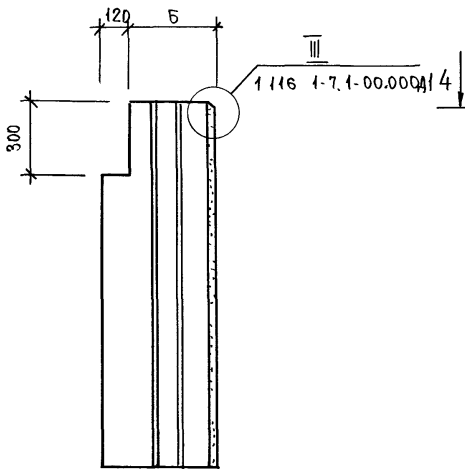

Рис 2

Остальное см Рис 1

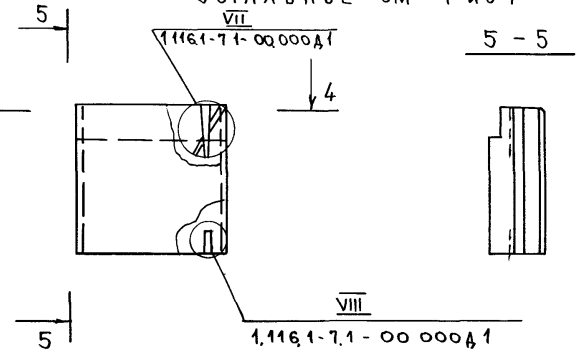

4 - 4

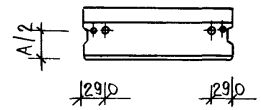

3 - 3

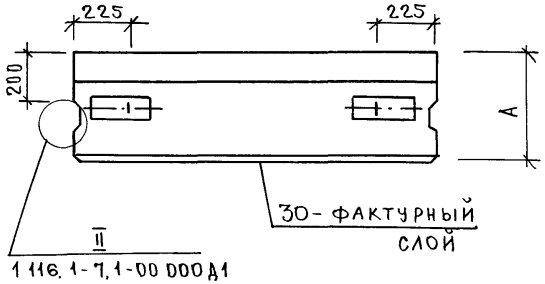

2-2

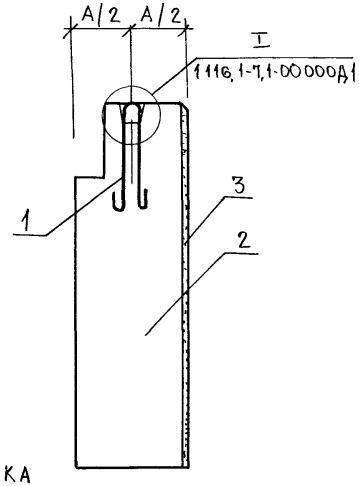

По верху и боковым граням блока устраивается фаска.

Обозначение	Марка	Рис.	А, мм	Б, мм	Масса, кг
1.116.1-7, 1-08.000	СБ 7.1 15.15.35-Т-1	1	350	230	1665
- 01	СБ 7.1 15.15.45-Т-1		450	330	2192
- 02	СБ 7.1 15.15.55-Т-1		550	430	2717
- 03	СБ 7.1 15.15.35-Т-10,5	2	350	230	1665
- 04	СБ 7.1 15.15.45-Т-10,5		450	330	2152
- 05	СБ 7.1 15.15.55-Т-10,5		550	430	

Рук. м 5	Станишевский	
Н. контр.	Ригер	
Гл. инж. м.	Панков	
ГИП	Зыкина	
Ст. инж.	Осина	
Ст. арх.	Линк	

1.116.1-7, 1-08.000СБ

Блок цокольный СБ
Сборочный чертеж

Стадия	Масса	Масштаб
Р	см	1:20
	табл.	1:50
Лист	Листов 1	

ЦНИИЭП жилища г. Москва

Инв. № подл.	Подпись и дата	Взамен инв. №

Формат	Зона	Поз.	Обозначение	Наименование	Кол. на исполн. 1.116.1-7.1-09.000- —	01	02	03	04	05					Примечание
				Документация											
А3			1.116.1-7.1-09.000СБ	Сборочный чертеж	×	×	×	×	×	×					
А3			1.116.1-7.1-00.000ДI	Узлы I... VIII	×	×	×	×	×	×					
А3			1.116.1-7.1-00.000ТО	Техническое описание	×	×	×	×	×	×					
А3			1.116.1-7.1-00.000РС	Ведомость расхода стали	×	×	×	×	×	×					
				Сборочные единицы											
АЧ		3	1.116.1-7.1-00.030	Сетка С-5	1			1							
АЧ		3	00.040	" С-6		1			1						
АЧ		3	00.060	" С-7			1			1					
				Детали											
АЧ		2	1.116.1-7.1-00.070-01	Петля строповочная П-2	2										
АЧ		2	-02	" П-3		2									
АЧ		2	-03	" П-4			2								

Рук. МБ	Станищевский	
Н. контр.	Ригер	
Гл. инж. М	Панков	
ГИП	Зыкина	
Ст. инж.	Осина	
Ст. арх.	Лин	

1.116.1-7.1-09.000

Блок цокольный

СБ

Стадия	Лист	Листов
Р	1	2

ЦНИИЭП жилища г. Москва

Инв. № подл.	Подпись и дата	Взамен инв. №

Формат	Зона	Поз.	Обозначение	Наименование	Кол. на исполн. 1.116.1-7.1-09.000- —	01	02	03	04	05					Примечание
БЧ		1		Пробка деревянная Ф50 мм, ℓ=120 мм	4	4	4	4	4	4					
				Материалы											
БЧ		4		Бетон класса В15	0,555	0,748	0,94	0,555	0,748	0,94					м3
БЧ		5		Бетон фактурного слоя класса В12,5	0,057	0,097	0,057	0,057	0,057	0,057					м3

	1.116.1-7.1-09.000	Лист 2

23876 28

Рис. 1

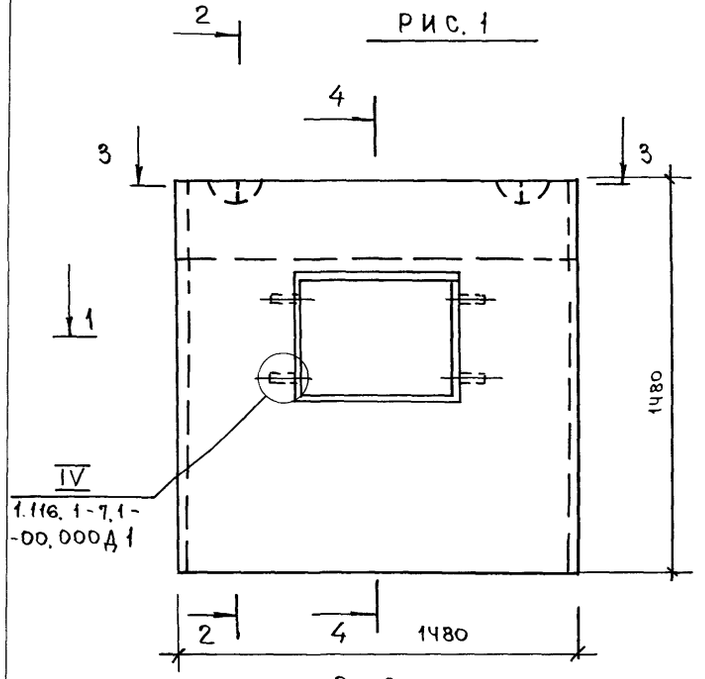

2-2

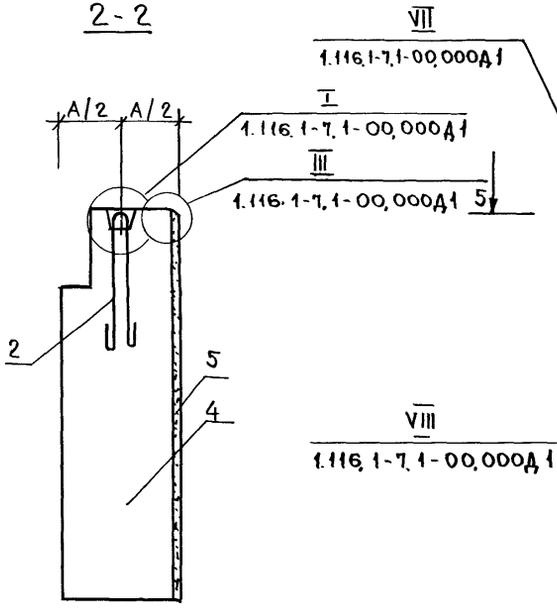

Рис. 2

Остальное см. рис. 1

6-6

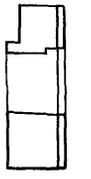

5-5

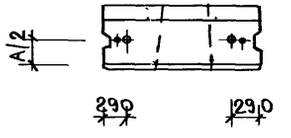

По верху и боковым граням блока устраивается фаска

3-3

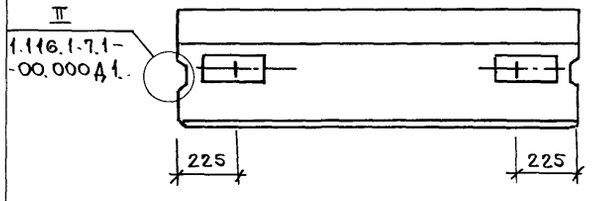

1-1

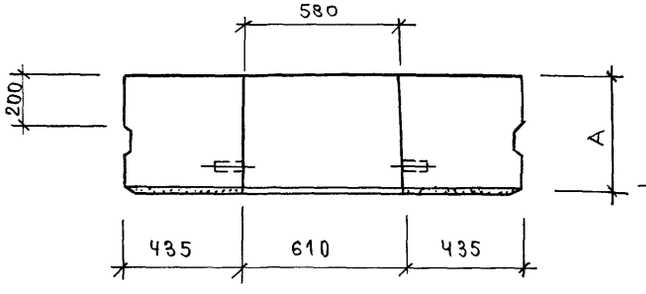

4-4

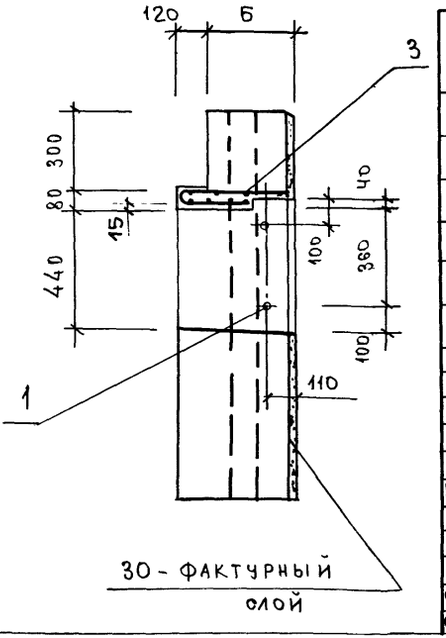

30 - фактурный слой

ОБОЗНАЧЕНИЕ	МАРКА	РИС.	А, мм	Б, мм	МАССА, КГ
1.116.1-7.1-09.000	СБ7.1 15,15,35-Т-1.1	1	350	230	1446
-01	СБ7.1 15,15,45-Т-1.1		450	330	1509
-02	СБ7.1 15,15,55-Т-1.1		550	430	2370
-03	СБ7.1 15,15,35-Т-1.1.5	2	350	230	1446
-04	СБ7.1 15,15,45-Т-1.1.5		450	330	1909
-05	СБ7.1 15,15,55-Т-1.1.5		550	430	2370

Рук.М.5	Синицевский	
Н.контр	Ригер	
Гл.инж.М.	Панков	
ГИП	Зыкина	
Ст.инж.	Осина	
Ст.арх.	Линк	

1.116.1-7.1-09.000СБ

БЛОК ЦОКОЛЬНЫЙ СБ
Сборочный чертеж

СТАДИЯ	МАССА	МАСШТАБ
Р	СМ. ТАБЛ.	1:20 1:50
ЛИСТ	ЛИСТОВ 1	

ЦНИИЭП жилища г. Москва

Инв.№подл. | Подпись и дата | Взам.инв.№

Формат	Зона	Поз.	Обозначение	Наименование	Кол. на исполн. 1.116.1-7, 1-10.000- —	01	02	03	04	05					Примечание
				Документация											
А3			1.116.1-7.1-10.000 СБ	Сборочный чертеж	×	×	×	×	×	×					
А3			1.116.1-7.1-00.000 ДI	Узлы I ... VIII	×	×	×	×	×	×					
А3			1.116.1-7.1-00.000 ТО	Техническое описание	×	×	×	×	×	×					
А3			1.116.1-7.1-00.000 РС	Ведомость расхода стали	×	×	×	×	×	×					
				Деталь											
А4		1	1.116.1-7.1-00.070-01	Петля строповочная П-2	2										
А4		1	-02	" П-3		2									
А4		1	-03	" П-4			2								
				Материалы											
Б4		2		Бетон класса В7,5	0,563	0,818	1,103	0,563	0,818	1,103					м³
Б4		3		Бетон фактурного слоя класса В12,5	0,073	0,082	0,091	0,073	0,082	0,091					м³

Рук. м.5	Станишевский	Подпись	
Н. контр.	Ригер	"	
Гл. инж. м.	Панков	"	
ГИП	Зыкина	"	
Ст. инж.	Осина	"	
Ст. арх.	Линк	"	

1.116.1-7.1-10.000

Блок цокольный СБ

Стадия	Лист	Листов
Р		1

ЦНИИЭП жилища г. Москва

Инв. № подл. | Подпись и дата | Взамен инв. №

Формат	Зона	Поз.	Обозначение	Наименование	Кол. на исполн. 1.116.1-7.1-11.000- —	01	02	03	04	05					Примечание
				Документация											
А3			1.116.1-7.1-11.000 СБ	Сборочный чертеж	×	×	×	×	×	×					
А3			1.116.1-7.1-00.000 ДI	Узлы I ... VIII	×	×	×	×	×	×					
А3			1.116.1-7.1-00.000 ТО	Техническое описание	×	×	×	×	×	×					
А3			1.116.1-7.1-00.000 РС	Ведомость расхода стали	×	×	×	×	×	×					
				Детали											
А4		1	1.116.1-7.1-00.070-01	Петля строповочная П-2	2										
А4		1	-02	" П-3		2									
А4		1	-03	" П-4			2								
				Материалы											
Б4		2		Бетон класса В7,5	0,563	0,818	1,103	0,563	0,818	1,103					м³
Б4		3		Бетон фактурного слоя класса В12,5	0,073	0,082	0,091	0,073	0,082	0,091					м³

Рук. м.5	Станишевский	Подпись	
Н. контр.	Ригер	"	
Гл. инж. м.	Панков	"	
ГИП	Зыкина	"	
Ст. инж.	Осина	"	
Ст. арх.	Линк	"	

1.116.1-7.1-11.000

Блок цокольный СБ

Стадия	Лист	Листов
Р		1

ЦНИИЭП жилища г. Москва

Инв. № подл. 23876 | Подпись и дата | Взамен инв. № 28

Пров. Ичин 15.9.89г. Кон. Кокурина

Рис. 1

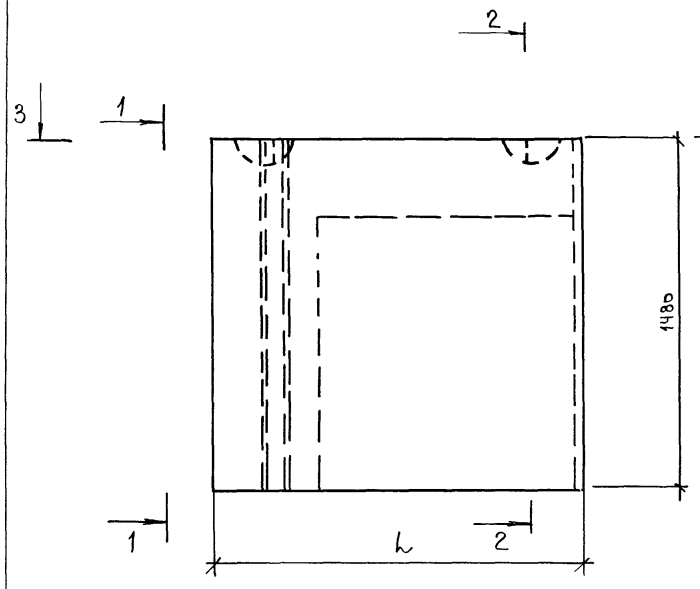

1 – 1

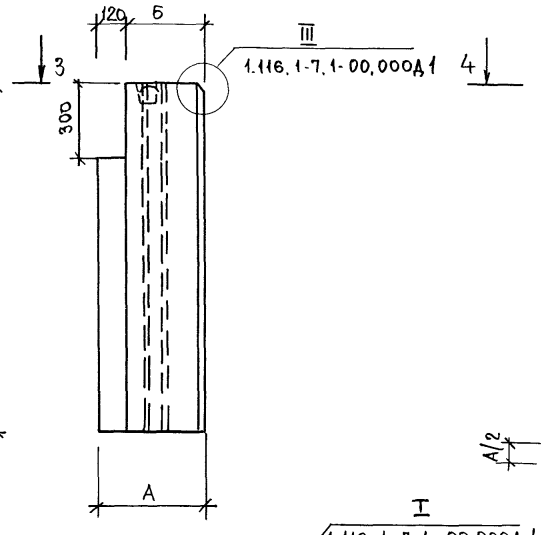

Рис. 2

Остальное см Рис. 1

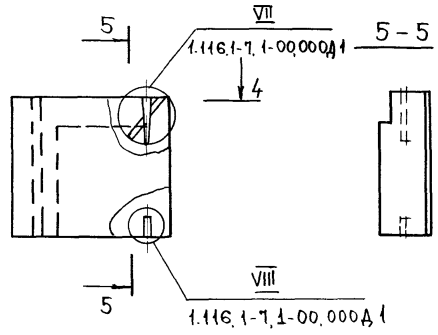

4 – 4

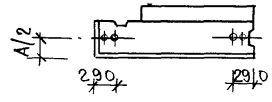

3 – 3

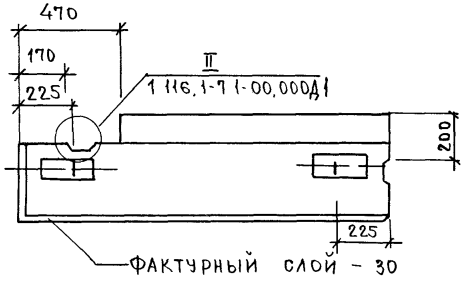

2 – 2

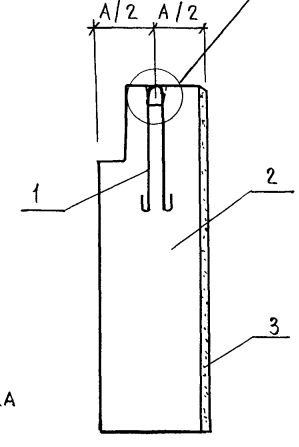

По верху и боковым граням блока устраивается фаска.

Обозначение	Марка	Рис.	L, мм	А, мм	Б, мм	Масса, кг
1.116.1-7, 1-10, 000	СБ 7.21 5, 15, 35-Т-2	1	1450	350	230	1497
-01	СБ 7.21 6, 15, 45-Т-2		1550	450	330	2127
-02	СБ 7.21 7, 15, 55-Т-2		1650	550	430	2832
-03	СБ 7.21 5, 15, 35-Т-2,0,5	2	1450	350	230	1497
-04	СБ 7.21 6, 15, 45-Т-2,0,5		1550	450	330	2127
-05	СБ 7.21 7, 15, 55-Т-2,0,5		1650	550	430	2832

Рук. М.5	Станишевский	
Н.контр.	Ригер	
Гл.инж.М.	Панков	
ГИП	Зыкина	
Ст.инж.	Осина	
Ст.арх	Линк	

1.116.1-7, 1-10. 000 СБ

Блок цокольный СБ
Сборочный чертеж

Стадия	Масса	Масштаб
Р	см	1:20
	табл	1:50
Лист	Листов 1	

ЦНИИЭП жилища
г. Москва

Рис. 1

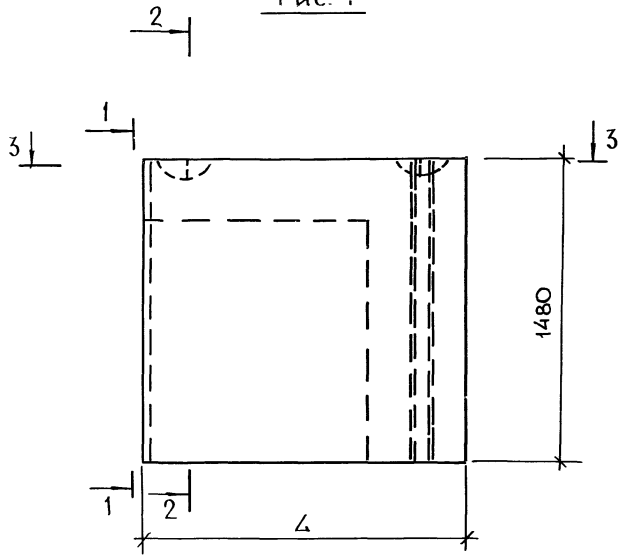

1-1

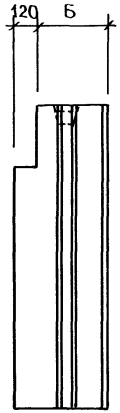

Рис. 2

Остальное см. Рис. 1

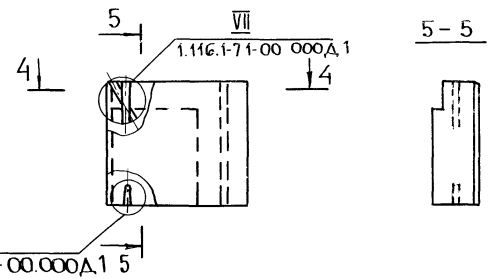

4-4

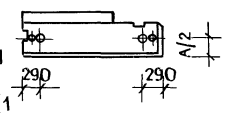

2-2

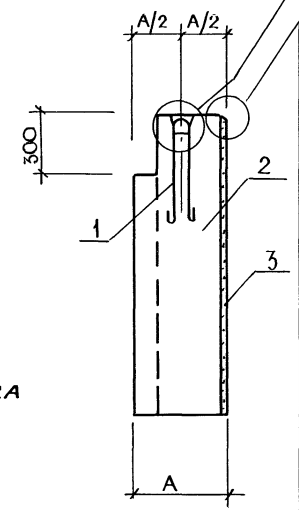

3-3

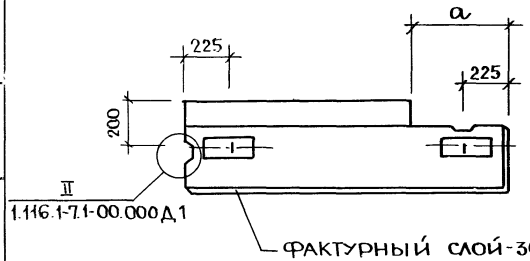

По верху и боковым граням блока устраивается фаска

Обозначение	Марка	Рис	L, мм	A, мм	a, мм	Б, мм	Масса, кг
1.116.1-7.1-11. 000	СБ7.2 15 15.35-Т-3	1	1450	350	370	230	1497
-01	СБ7.2 16.15 45-Т-3		1550	450	470	330	2127
-02	СБ7.2 17.15. 55-Т-3		1650	550	570	430	2832
-03	СБ7.2 15. 15. 35-Т-3.05	2	1450	350	370	230	1497
-04	СБ7.2 16.15 45-Т-3.05		1550	450	470	330	2127
-05	СБ7.2 17 15. 55-Т 3.05		1650	550	570	430	2332

Рук.м 5	Станишевский	
Н.контр.	Ригер	
Гл.инж.м	Панков	
ГИП	Зыкина	
Ст.инж	Осина	
Ст.инж	Линк	

1.116.1-7.1- 11. 000 СБ

Блок цокольный СБ
Сборочный чертеж

Стадия	Масса	Масштаб
Р	см.	1:20
	табл	1:50
Лист 1	Листов 1	

ЦНИИЭП жилища г. Москва

Инв.№ подл. | Подпись и дата | Взам.инв.№

Инв. № подл.	Подпись и дата	Взамен инв. №

Формат	Зона	Поз.	Обозначение	Наименование	Кол. на исполн. 1.116.1-7.1-12.000- —	01	02	03	Примечание
				Документация					
А3			1.116.1-7.1-12.000 СБ	Сборочный чертеж	×	×	×	×	
А3			1.116.1-7.1-00.000 ДI	Узлы I... VIII	×	×	×	×	
А3			1.116.1-7.1-00.000 ТО	Техническое описание	×	×	×	×	
А3			1.116.1-7.1-00.000 РС	Ведомость расхода стали	×	×	×	×	
				Детали					
А4		1	1.116.1-7.1-00.070-02	Петля строповочная П-3	2				
А4		1	-03	П-4		2			
				Материалы					
Б4		2		Бетон класса В7.5	0,739	0.99	0,739	0.99	м³
Б4		3		Бетон фактурного слоя класса В12.5	0,074	0,083	0,074	0,083	м³

Рук. м. 5	Станишевский	Подпись
Н. контр.	Ригер	"
Гл. инж. м.	Панков	"
ГИП	Зыкина	"
Ст. инж.	Осина	"
Ст. арх.	Линк	"

1.116.1-7.1-12 000

Блок цокольный СБ

Стадия	Лист	Листов
Р		1

ЦНИИЭП жилища г. Москва

Инв. № подл.	Подпись и дата	Взамен инв. №

Формат	Зона	Поз.	Обозначение	Наименование	Кол. на исполн. 1.116.1-7.1-13.000- —	01	02	03	Примечание
				Документация					
А3			1.116.1-7.1-13.000 СБ	Сборочный. чертеж	×	×	×	×	
А3			1.116.1-7.1-00.000 ДI	Узлы I... VIII	×	×	×	×	
А3			1.116.1-7.1-00.000 ТО	Техническое описание	×	×	×	×	
А3			1.116.1-7.1-00.000 РС	Ведомость расхода стали	×	×	×	×	
				Детали					
А4		1	1.116.1-7.1-00.070-02	Петля строповочная П-3	2				
А4		1	-03	П-4		2			
				Материалы					
Б4		2		Бетон класса В7.5	0,739	0.99	0,739	0.99	м³
Б4		3		Бетон фактурного слоя класса В12,5	0,074	0,083	0,074	0,083	м³

Рук. м. 5	Станишевский	Подпись
Н. контр.	Ригер	"
Гл. инж. м.	Панков	"
ГИП	Зыкина	"
Ст. инж.	Осина	"
Ст. арх.	Линк	"

1.116.1-7.1-13.000

Блок цокольный СБ

Стадия	Лист	Листов
Р		1

ЦНИИЭП жилища г. Москва

Прод. Пункт 15-9.89к

Коп. Копирует

23876 31

Рис. 1

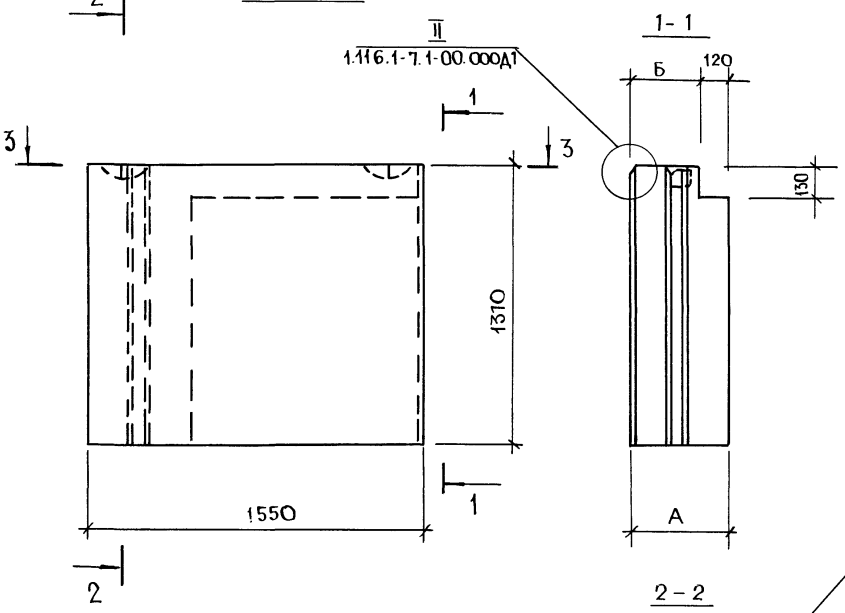

Рис. 2

Остальное см. рис. 1

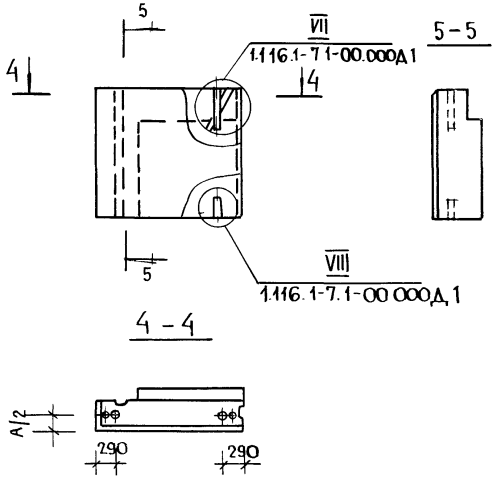

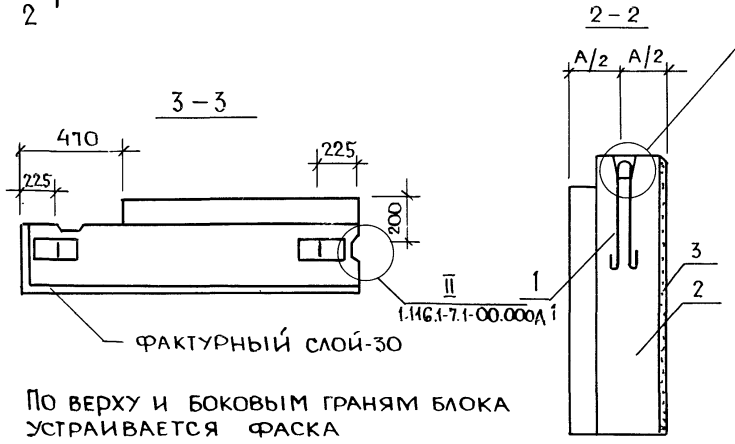

По верху и боковым граням блока устраивается фаска

Обозначение	Марка	Рис.	А, мм	Б, мм	Масса, кг
1.116.1-7.1-12.000	СБ 7.2.16.13.45-Т-2	1	450	330	1922
-01	СБ 7.2.16.13.55-Т-2		550	430	2376
-02	СБ 7.2.16.13.45-Т-20,5	2	450	330	1922
-03	СБ 7.2.16.13.55-Т-20,5		550	430	2376

Рук.м.5	Станишевский	
Н.контр	Ригер	
Гл.инж.м	Панков	
ГИП	Зыкина	
Ст.инж.	Осина	
Ст.арх	Линк	

1.116.1-7.1-12.000 СБ

Блок цокольный СБ
Сборочный чертеж

Стадия	Масса	Масштаб
Р	см.	1:20
	табл.	1:50
Лист	Листов 1	

ЦНИИЭП жилища г. Москва

Инв.№ подл. | Подпись и дата | Взам.инв.№

Рис. 1

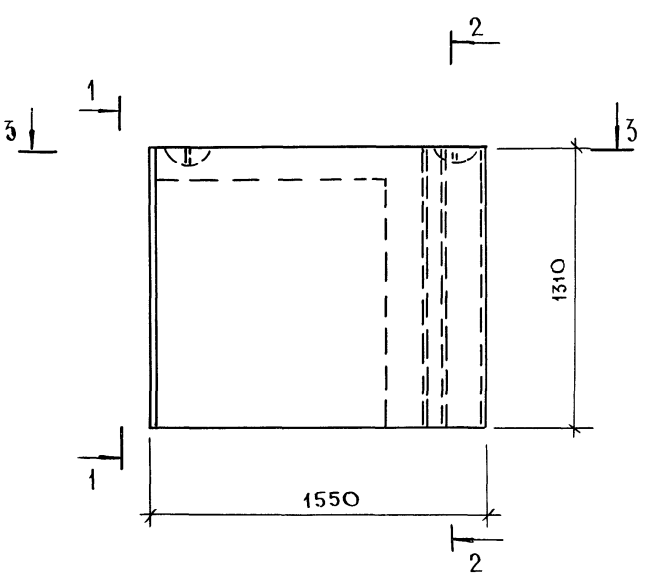

Рис. 2

Остальное см. Рис. 1

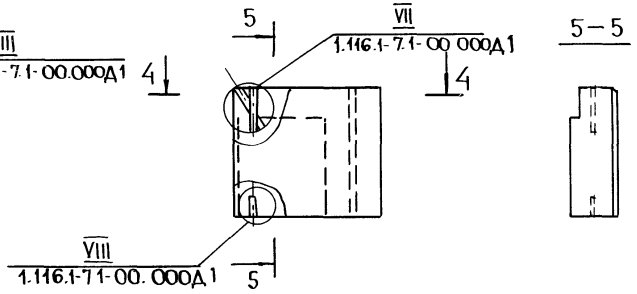

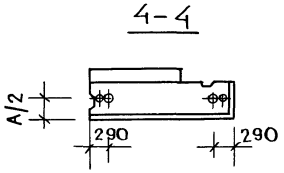

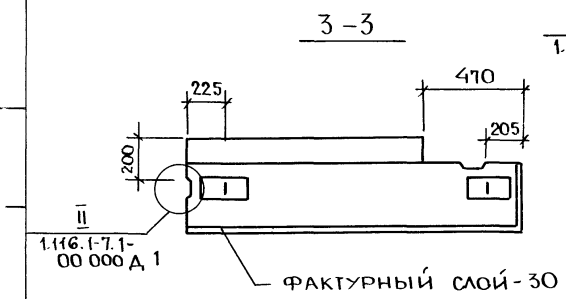

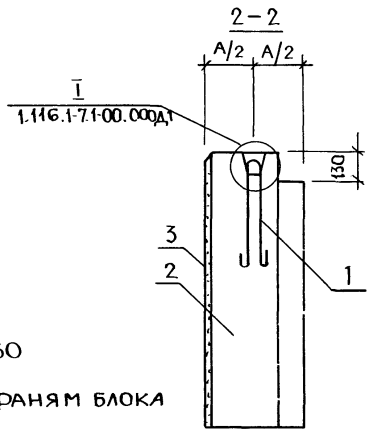

По верху и боковым граням блока устраивается фаска

Обозначение	Марка	Рис.	А, мм	Б, мм	Масса, кг
1.116.1-7.1-13. 000	СБ7.2 16.13.45-Т-3	1	450	330	1922
-01	СБ7.2 16.13.55-Т-3		550	430	2376
-02	СБ7.2 16.13.45-Т-3.0.5	2	450	330	1922
-03	СБ7.2 16.13.55-Т-3.0.5		550	430	2376

Рук м.5	Станишевский	
Н. контр	Ригер	
Гл инж м	Панков	
ГИП	Зыкина	
Ст. инж.	Осина	
Ст. арх.	Линк	

1.116.1-7.1-13. 000 СБ

Блок цокольный СБ
Сборочный чертеж.

Стадия	Масса	Масштаб
Р	см. табл.	1:20 1:50
Лист	Листов 1	

ЦНИИЭП жилища г Москва

Формат	Зона	Поз.	Обозначение	Наименование	Кол.	Примечание
				Документация		
А3			1.116.1-7.1-14.000 СБ	Сборочный чертеж		
А3			1.116.1-7.1-00.000 ДТ	Узлы I... VIII		
А3			1.116.1-7.1-00.000 ТО	Техническое описание		
А3			1.116.1-7.1-00.000 РС	Ведомость расхода стали		
			1.116.1-7.1-14.000	СБ7.3 19.15.40-Т-2		
				Детали		
А4		1	1.116.1-7.1-00.070-02	Петля строповочная П-3	2	
				Материалы		
Б4		2		Бетон класса В7,5	0,797	м³
Б4		3		Бетон фактурного		
				слоя класса В12,5	0,075	м³
			14.000-01	СБ7.3 19.15.40-Т-2.0.5		
				Материалы		
Б4		2		Бетон класса В7,5	0,797	м³
Б4		3		Бетон фактурного		
				слоя класса В12,5	0,075	м³

Рук.м №5	Станишевский	Подпись
Н. контр	Ригер	"
Гл. инж.м	Панков	"
ГИП	Зыкина	"
Ст. инж	Осина	"
Ст. арх	Линк	"

1.116.1-7.1-14.000

Блок цокольный СБ

Стадия	Лист	Листов
Р		1

ЦНИИЭП жилища г. Москва

Инв. № подл. | Подпись и дата | Взам. инв. №

Пров. [signature] 12.9.89 г

Коп. [signature]

Формат	Зона	Поз.	Обозначение	Наименование	Кол.	Примечание
				Документация		
А3			1.116.1-7.1-15.000 СБ	Сборочный чертеж		
А3			1.116.1-7.1-00.000 ДТ	Узлы I... VIII		
А3			1.116.1-7.1-00.000 ТО	Техническое описание		
А3			1.116.1-7.1-00.000 РС	Ведомость расхода стали		
			1.116.1-7.1-15.000	СБ4.3.19.15.40-Т-3		
				Детали		
А4		1	1.116.1-7.1-00.070-02	Петля строповочная П-3	2	
				Материалы		
Б4		2		Бетон класса В7,5	0,797	м³
Б4		3		Бетон фактурного		
				слоя класса В12,5	0,075	м³
			15.000-01	СБ7.3 19.15.40-Т-3.0.5		
				Материалы		
Б4		2		Бетон класса В7,5	0,797	м³
Б4		3		Бетон фактурного		
				слоя класса В12,5	0,075	м³

Рук.м №5	Станишевский	Подп.
Н. контр	Ригер	"
Гл. инж.м	Панков	"
ГИП	Зыкина	"
Ст. инж.	Осина	"
Ст. арх.	Линк	"

1.116.1-7.1-15.000

Блок цокольный СБ

Стадия	Лист	Листов
Р		1

ЦНИИЭП жилища г. Москва

Инв. № подл. | Подпись и дата | Взам. инв. №

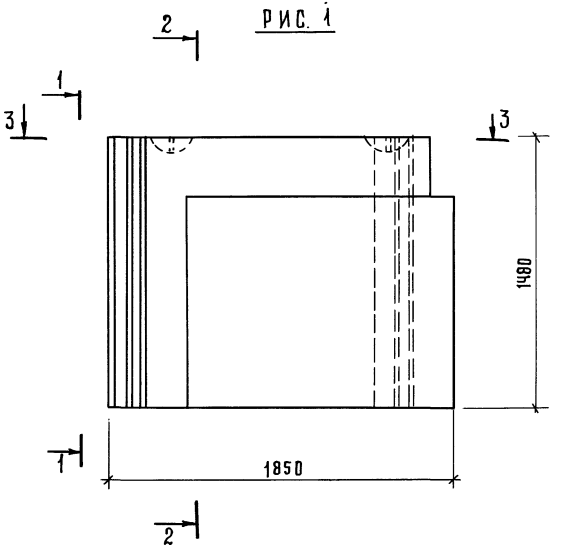

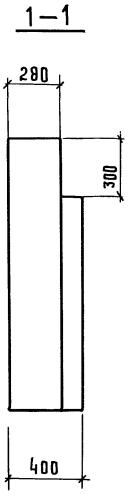

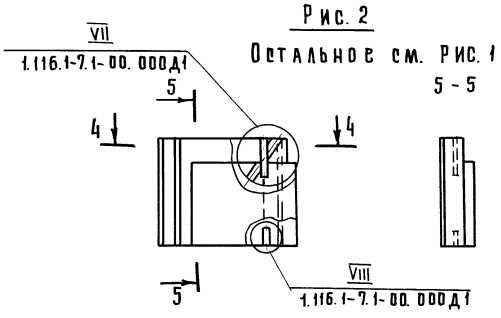

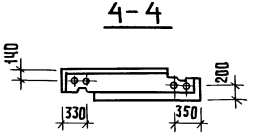

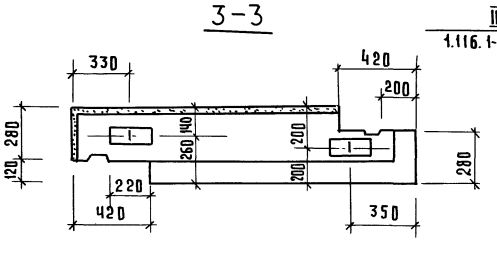

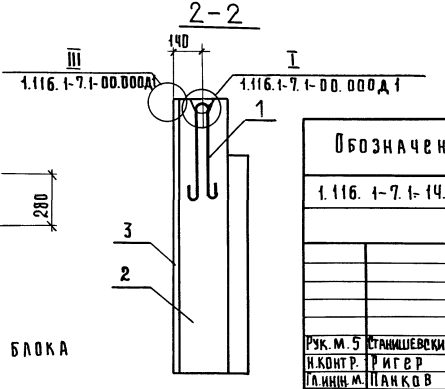

По верху и боковым граням блока устраивается фаска

Обозначение	Марка	Рис.	Масса, кг.
1.116.1-7.1-14.000	СБ 7.3 19.15.40-Т-2	1	2065
-01	СБ. 7.3 19.15.40-Т-2.0.5	2	2065

1.116.1-7.1-14.000 СБ

Рук. м. 5	Станишевский	Подпись
Н.контр.	Ригер	"
Гл.инж.м.	Панков	"
Гип	Зыкина	"
Ст. инж.	Осина	"
Ст. арх.	Линк	"

Блок цокольный СБ.
Сборочный чертеж

Стадия	Масса	Масштаб
Р	см. табл.	1:20 1:50
Лист	Листов 1	

ЦНИИЭП жилища г. Москва

проб. [illegible] 12.9.89г коп. [illegible]

23876 35

Рис. 1

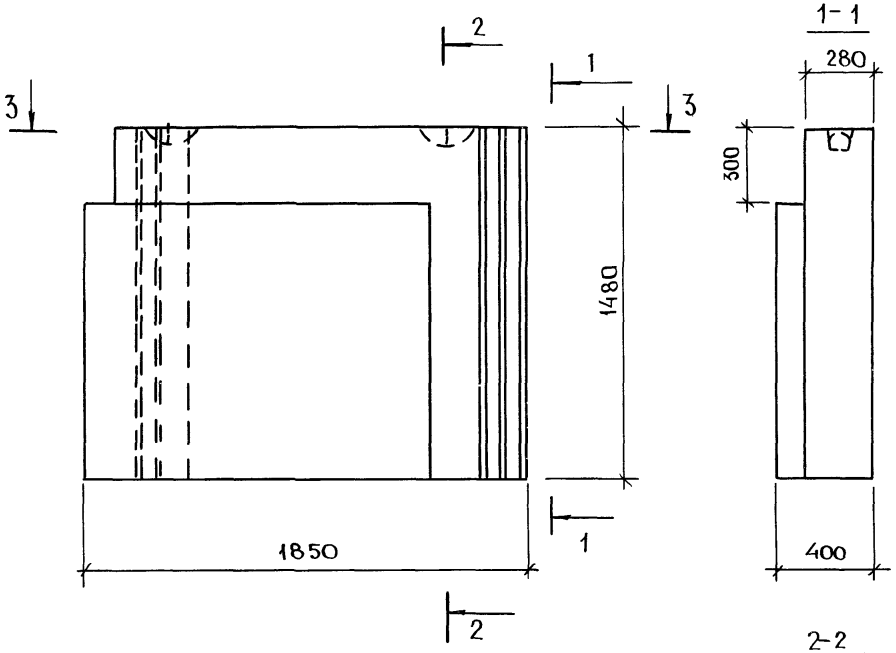

Рис 2

Остальное см. рис. 1

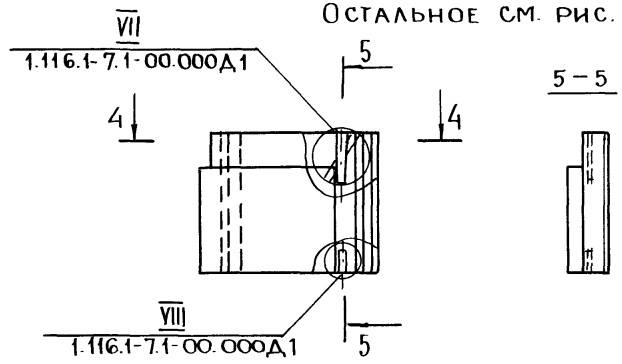

4-4

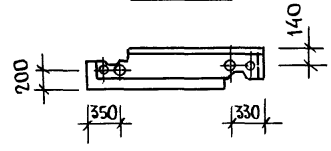

По верху и боковым граням блока устраивается фаска

Обозначение	Марка	Рис.	Масса, кг.
1.116 1-7.1-15.000	СБ 7.3 19 15 40-Т-3	1	2065
-01	СБ 7.3 19. 15.40-Т-3.0.5	2	2065

Рук. М. 5	Станишевский	
Н. контр.	Ригер	
Гл. инж. м	Панков	
ГИП	Зыкина	
Ст. инж.	Осина	
Ст. арх.	Линк	

1.116.1-7. 1-15 000 СБ

Блок цокольный СБ
Сборочный чертеж

Стадия	Масса	Масштаб
Р	см. табл.	1:20 1:50
Лист 1	Листов 1	

ЦНИИЭП жилища г. Москва

Инв. N подл. | Подпись и дата | Взам. инв. N

Формат	Зона	Поз	Обозначение	Наименование	Кол.	Примечание
				Документация		
А3			1.116.1-7.1-16.000 СБ	Сборочный чертеж		
А3			1.116.1-7.1-00.000 ДI	Узлы I ... VIII		
А3			1.116.1-7.1-00.000 ТО	Техническое описание		
А3			1.116.1-7.1-00.000 РС	Ведомость расхода стали		
			1.116.1-7.1-16.000	СБ 7.3.20.15.45-Т-2		
				Детали		
АЧ		1	1.116.1-7.1-00.070-04	Петля строповочная П-5	2	
				Материалы		
БЧ		2		Бетон класса В7,5	1,031	м³
БЧ		3		Бетон фактурного слоя класса В12,5	0,065	м³
			16.000-01	СБ7.3 20.15.45-Т-2.0.5		
				Материалы		
БЧ		2		Бетон класса В7,5	1,031	м³
БЧ		3		Бетон фактурного слоя класса В12,5	0,065	м³

Рук.м.№5	Станишевский	Подп.
Н.контр	Ригер	"
Гл.инж.м.	Панков	"
ГИП	Зыкина	"
Ст.инж.	Осина	"
Ст.Арх.	Линк	"

1.116.1-7.1-16.000

Блок цокольный СБ

Стадия	Лист	Листов
Р		1

ЦНИИЭП жилища г Москва

Пров. [signature] 12.9.89 г

Коп. [signature]

Формат	Зона	Поз.	Обозначение	Наименование	Кол.	Примечание
				Документация		
А3			1.116.1-7.1-17.000 СБ	Сборочный чертеж		
А3			1.116.1-7.1-00.000 ДI	Узлы I ... VIII		
А3			1.116.1-7.1-00.000 ТО	Техническое описание		
А3			1.116.1-7.1-00.000 РС	Ведомость расхода стали		
			1.116.1-7.1-17.000	СБ7.3 20.15.45-Т-3		
				Детали		
АЧ		1	1.116.1-7.1-00.070-04	Петля строповочная П-5	2	
				Материалы		
БЧ		2		Бетон класса В7,5	1,031	м³
БЧ		3		Бетон фактурного слоя класса В12,5	0,065	м³
			17.000-01	СБ7.3 20.15.45-Т-3.05		
				Материалы		
БЧ		2		Бетон класса В7,5	1,031	м³
БЧ		3		Бетон фактурного слоя класса В12,5	0,065	м³

Взам.инв.№ | Подпись и дата | Инв.№ подл.

Рук.м.№5	Станишевский	Подп.
Н.контр.	Ригер	"
Гл.инж.м	Панков	"
ГИП	Зыкина	"
Ст.инж.	Осина	"
Ст.Арх.	Линк	"

1.116.1-7.1-17.000

Блок цокольный СБ

Стадия	Лист	Листов
Р		1

ЦНИИЭП жилища г. Москва

Рис. 1

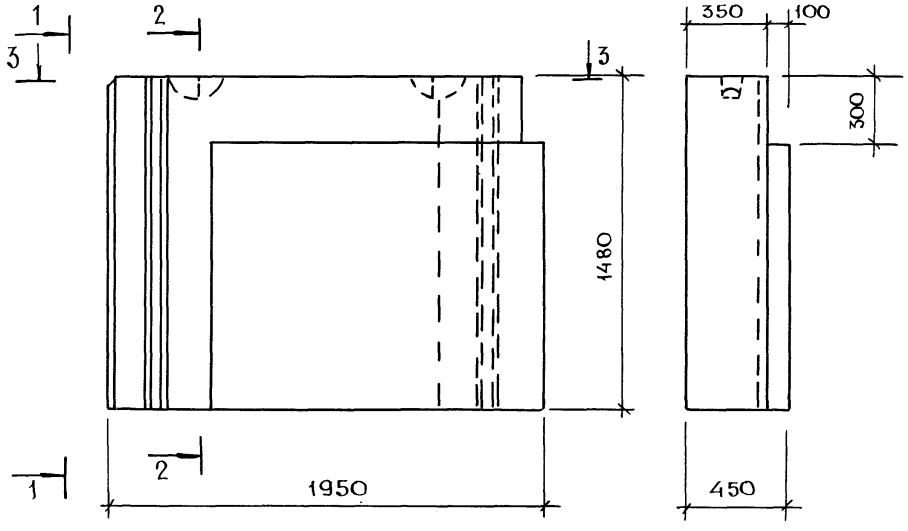

По верху и боковым граням блока устраивается фаска

Рис 2

Остальное см. Рис. 1

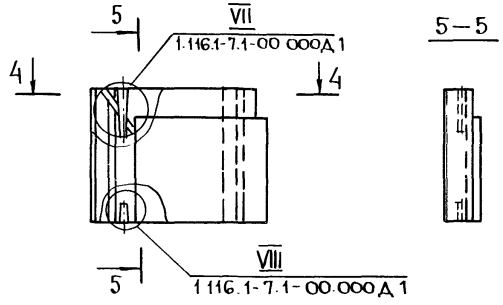

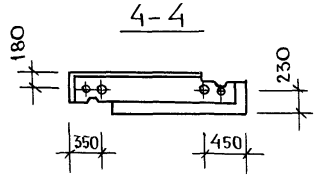

Обозначение	Марка	Рис.	Масса, кг
1.116.1-7.1-16.000	СБ 7.3 20.15.45-Т-2	1	2475
-01	СБ 7.3 20.15.45-Т-2.05	2	2475

Рук. м 5	Станишевский	
Гл. констр.	Ригер	
Гл. инж. м	Панков	
ГИП	Зыкина	
Ст. инж.	Осина	
Ст. арх.	Линк	

1.116.1-7.1-16 000 СБ

Блок цокольный СБ
Сборочный чертеж

Стадия	Масса	Масштаб
Р	см. табл.	1:20 1:50
Лист	Листов 1	

ЦНИИЭП жилища г. Москва

Рис. 1

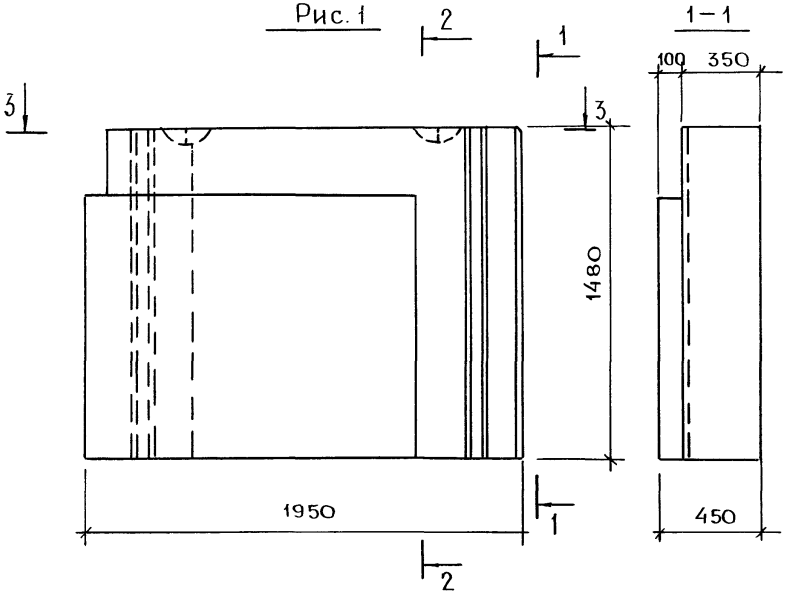

Рис 2

Остальное см. рис. 1

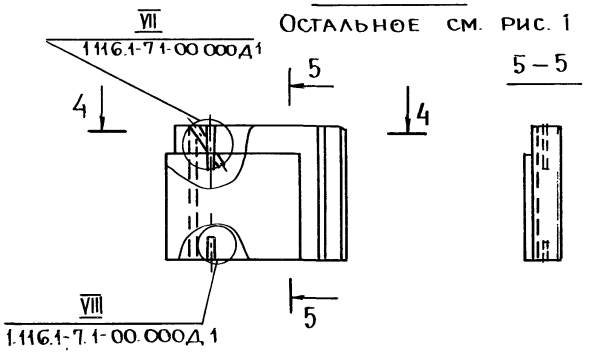

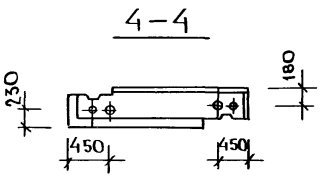

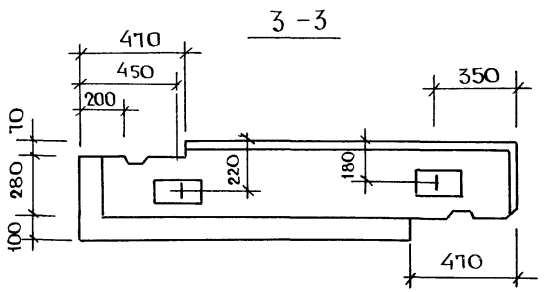

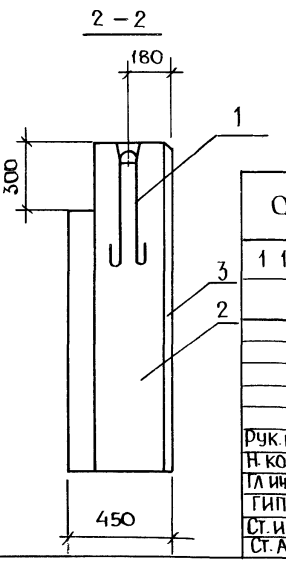

По верху и боковым граням блока устраивается фаска

Обозначение	Марка	Рис.	Масса, кг.
1.116.1-7.1-17.000	СБ 7.3 20.15.45-Т-3	1	2475
-01	СБ 7.3 20.15.45-Т-3.0.5	2	2475

Рук.м 5	Станишевский	
Н.контр.	Ригер	
Гл.инж.м	Панков	
ГИП	Зыкина	
Ст.инж.	Осина	
Ст.Арх.	Линк	

1.116.1-7.1-17.000 СБ

Блок цокольный СБ

Сборочный чертеж

Стадия	Масса	Масштаб
Р	См. табл.	1:20 1:50
Лист	Листов 1	

ЦНИИЭП жилища г. Москва

Формат	Зона	Поз.	Обозначение	Наименование	Кол.	Примечание
				Документация		
А3			1.116.1-7.1-18.000 СБ	Сборочный чертеж		
А3			1.116.1-7.1-00.000 ДI	Узлы I...VIII		
А3			1.116.1-7.1-00.000 ТО	Техническое описание		
А3			1.116.1-7.1-00.000 РС	Ведомость расхода стали		
			1.116.1-7.1-18.000	СБ7.3 21.15.55-Т-2		
				Детали		
А4		1	1.116.1-7.1-00.070-04	Петля строповочная П-5	2	
				Материалы		
				Бетон класса В7,5	1,287	м³
Б4		2		Бетон фактурного		
Б4		3		слоя класса В12,5	0,084	м³
			18.000-01	СБ7.3 21.15.55-Т-2.0,5		
				Материалы		
				Бетон класса В7,5	1,287	м³
Б4		2		Бетон фактурного		
Б4		3		слоя класса В 12,5	0,084	м³

Взам. инв. | Подпись и дата | Инв. № подл.

1.116.1-7.1-18.000

Рук. м.5	Станишевский	Подп.	
Н.контр.	Ригер	"	
Гл.инж.м	Панков	"	
ГИП	Зыкина	"	
Ст.инж.	Осина	"	
Ст.арх.	Линк	"	

Блок цокольный СБ

Стадия	Лист	Листов
Р		1

ЦНИИЭП жилища г. Москва

Пров. 12.9.89г Коп. Ерохц

Форм	Зона	Поз.	Обозначение	Наименование	Кол.	Примечание
				Документация		
А3			1.116.1-7.1-19.000 СБ	Сборочный чертеж		
А3			1.116.1-7.1-00.000 ДI	Узлы I...VIII		
А3			1.116.1-7.1-00.000 ТО	Техническое описание		
А3			1.116.1-7.1-00.000 РС	Ведомость расхода стали		
			1.116.1-7.1-19.000	СБ7.3 21.15.55-Т-3		
				Детали		
А4		1	1.116.1-7.1-00.070-04	Петля строповочная П-5	2	
				Материалы		
				Бетон класса В7,5	1,287	м³
Б4		2		Бетон фактурного		
Б4		3		слоя класса В12,5	0,084	м³
			19.000-01	СБ.7.3 21.15.5-Т-3.0,5		
				Материалы		
				Бетон класса В7,5	1,287	м³
Б4		2		Бетон фактурного		
Б4		3		слоя класса В12,5	0,084	м³

Взам. инв. № | Подпись и дата | Инв. № подл.

1.116.1-7.1-19.000

Рук. м.5	Станишевский	Подп.	
Н.контр.	Ригер	"	
Гл.инж.м	Панков	"	
ГИП	Зыкина	"	
Ст.инж.	Осина	"	
Ст.арх.	Линк	"	

Блок цокольный СБ

Стадия	Лист	Листов
Р		1

ЦНИИЭП жилища г. Москва

23876 40

Рис 1

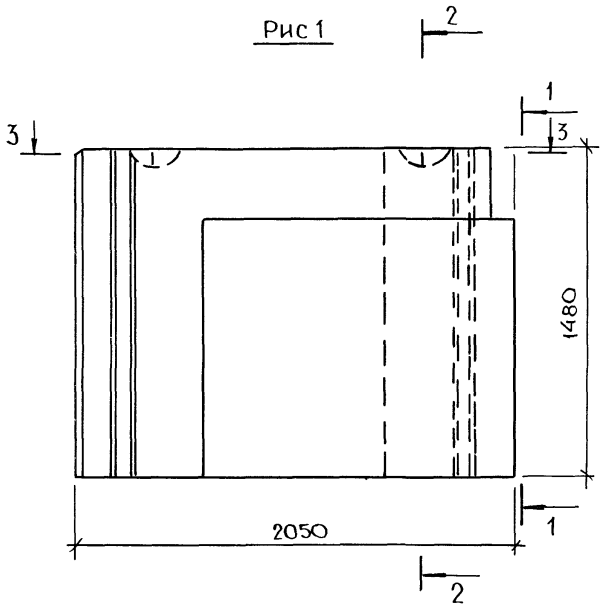

По верху и боковым граням блока устраивается фаска

Рис. 2

Остальное см. Рис. 1

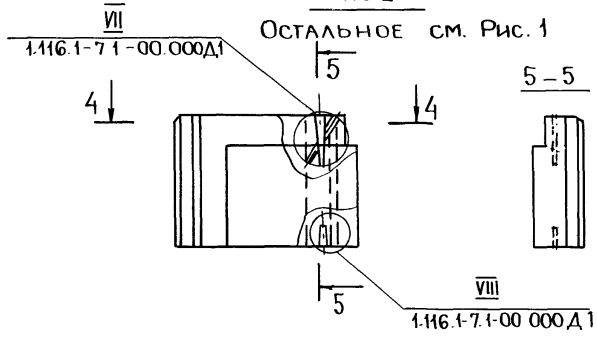

4-4

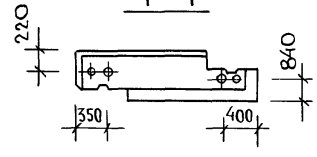

Обозначение	Марка	Рис.	Масса, кг.
1.116.1-7.1-18.000	СБ 7.3 21.15.55-Т-2	1	3260
-01	СБ 7.3 21.15.55-Т-2.0.5	2	3260

Рук м.5	Станишевский	
Н контр.	Ригер	
Гл.инж м	Панков	
ГИП	Зыкина	
Ст. инж.	Осина	
Ст. арх.	Линк	

1.116.1-7.1-18.000 СБ

Блок цокольный СБ Сборочный чертеж

Стадия	Масса	Масштаб
Р	см. табл.	1:20 1:50
Лист	Листов 1	

ЦНИИЭП жилища г. Москва

Рис. 1

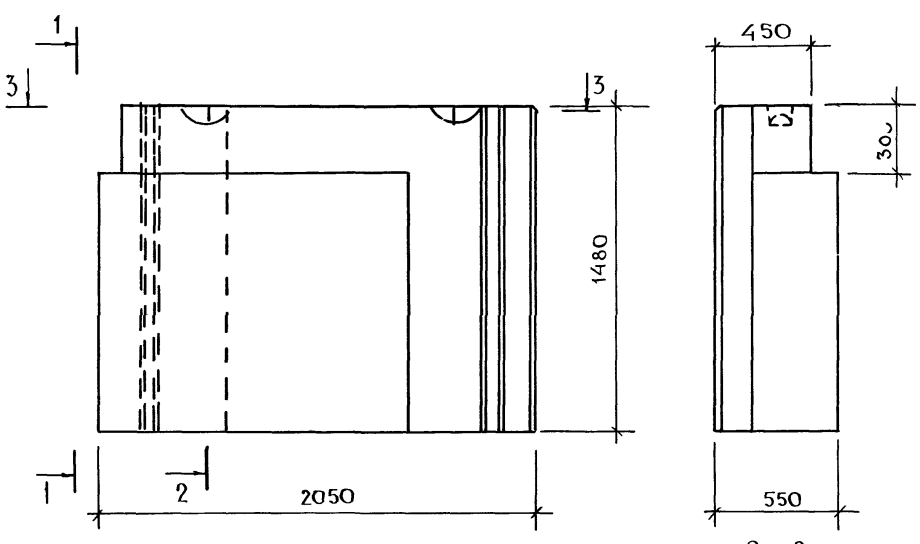

По верху и боковым граням блока устраивается фаска

Рис. 2

Остальное см. рис. 1

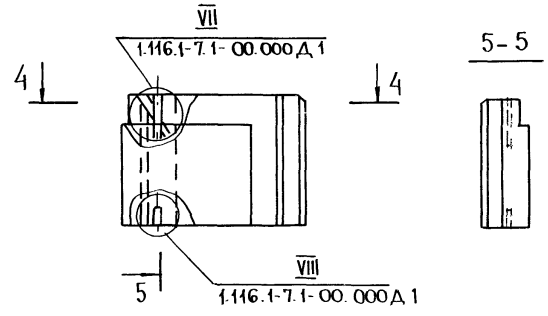

Обозначение	Марка	Рис.	Масса, кг
1.116.1-7.1-19.000	СБ 7.3 21.15.55-Т-3	1	3260
-01	СБ 7.3 21.15.55-Т-3.0.5	2	3260

Рук. м. 5	Станишевский	
Н. контр.	Ригер	
Гл. инж. м	Панков	
ГИП	Зыкина	
Ст. инж.	Осина	
Ст. арх.	Линк	

1.116.1-7.1-19.000 СБ

Блок цокольный СБ
Сборочный чертеж

Стадия	Масса	Масштаб
Р	См.	1:20
	Табл.	1:50
Лист	Листов 1	

ЦНИИЭП жилища г. Москва

Инв. N подл. | Подпись и дата | Взам. инв. N

Формат	Зона	Поз.	Обозначение	Наименование	Кол.	Примечание
				Документация		
А3			1.116 1-7.1-20.000 СБ	Сборочный чертеж		
А3			1.116.1-7.1-00.000 ДI	Узлы I ... VIII		
А3			1.116.1-7.1-00.000 ТО	Техническое описание		
А3			1.116.1-7.1-00.000 РС	Ведомость расхода стали		
			1.116.1-7.1-20.000	СБ7.5 16.15.40-Т-2		
				Детали		
А4		1	1.116 1-7.1-00.070-01	Петля строповочная П-2	2	
				Материалы		
Б4		2		Бетон класса В7,5	0,629	м³
Б4		3		Бетон фактурного		
				слоя класса В12,5	0,019	м³
			20.000-01	СБ7,5 16.15.40-Т-2.0,5		
				Материалы		
Б4		2		Бетон класса В7,5	0,629	м³
Б4		3		Бетон фактурного		
				слоя класса В12,5	0,019	м³

1.116.1-7.1-20.000

Рук м.5	Станишевский	Подп.
Н. контр.	Ригер	"
Гл. инж. м	Панков	"
ГИП	Зыкина	"
Ст. инж.	Осина	"
Ст. арх	Линк	"

Блок цокольный СБ

Стадия	Лист	Листов
Р		1

ЦНИИЭП жилища г. Москва

Пров. Жаля 12.9.89 г

Коп. Ерохи-

Взам. инв. №

Подпись и дата

Инв. № подл.

Формат	Зона	Поз.	Обозначение	Наименование	Кол.	Примечание
				Документация		
А3			1.116.1-7.1-21.000 СБ	Сборочный чертеж		
А3			1.116.1-7.1-00.000 ДI	Узлы I ... VIII		
А3			1.116.1-7.1-00.000 ТО	Техническое описание		
А3			1.116.1-7.1-00.000 РС	Ведомость расхода стали		
			1.116.1-7.1-21.000	СБ16.15.40-Т-3		
				Детали		
А4		1	1.116.1-7.1-00.070-01	Петля строповочная П-2	2	
				Материалы		
Б4		2		Бетон класса В7,5	0,629	м³
Б4		3		Бетон фактурного		
				слоя класса В12,5	0,019	м³
			-01	СБ7,5 16.15.40-Т-3.0,5		
				Материалы		
Б4		2		Бетон класса В7,5	0,629	м³
Б4		3		Бетон фактурного		
				слоя класса В12,5	0,019	м³

1.116.1-7.1-21.000

Рук. м.5	Станишевский	Подп.
Н. контр.	Ригер	"
Гл. инж. м	Панков	"
ГИП	Зыкина	"
Ст. инж.	Осина	"
Ст. арх.	Линк	"

Блок цокольный СБ

Стадия	Лист	Листов
Р		1

ЦНИИЭП жилища г. Москва

23876 43

Рис.1

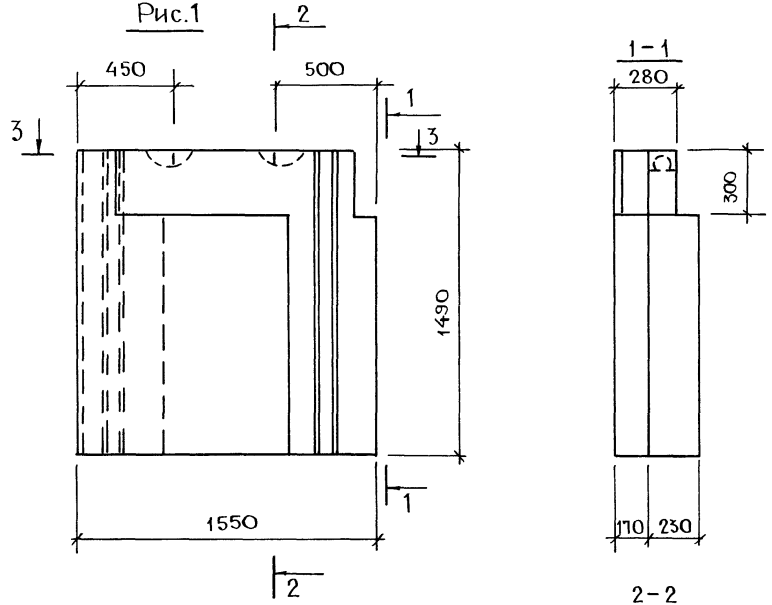

По верху и боковым граням блока устраивается фаска

Рис. 2

Остальное см. рис. 1

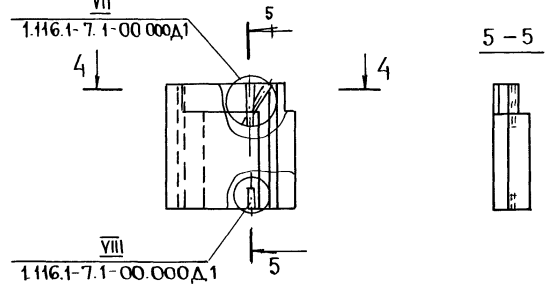

Обозначение	Марка	Рис.	Масса, кг
1.116.1-7.1-20.000	СБ 7.5 16.15 40-Т-2	1	1550
-01	СБ 7.5 16.15.40-Т-2 05	2	1550

Рук.м.5	Станишевский	
Н.контр.	Ригер	
Гл.инжм	Панков	
ГИП	Зыкина	
Ст.инж.	Осина	
Ст.Арх.	Линк	

1.116.1-7.1-20.000 СБ

Блок цокольный
СБ
Сборочный чертеж

Стадия	Масса	Масштаб
Р	См. табл.	1:20 1:50
Лист	Листов 1	

ЦНИИЭП жилища г. Москва

Инв N подл | Подпись и дата | Взам инв N

Рис 1

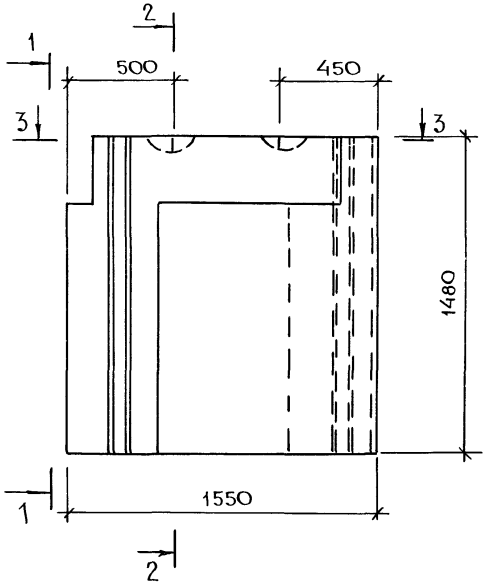

1–1

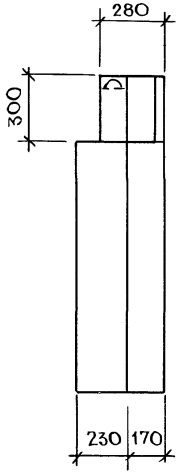

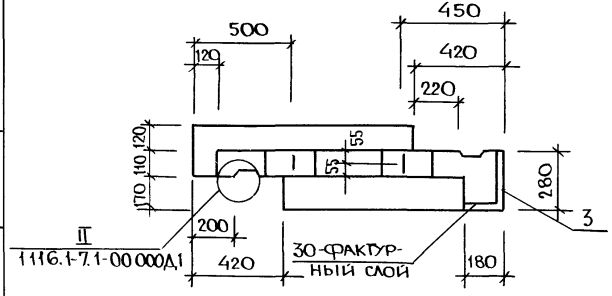

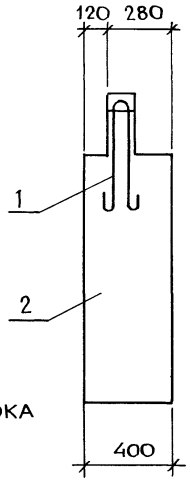

По верху и боковым граням блока устраивается фаска

Рис. 2

Остальное см рис. 1

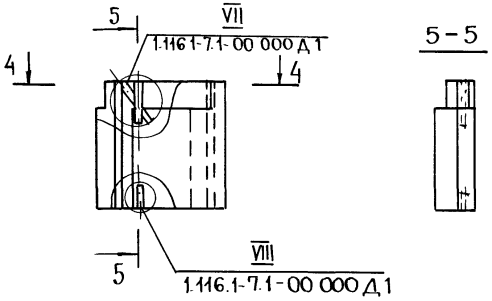

5–5

4–4

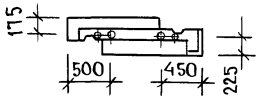

Обозначение	Марка	Рис	Масса, кг
1.116.1-7.1-21.000	СБ 7.5 16.15.40-Т-3	1	1550
-01	СБ 7.5 16.15.40-Т-3.0.5	2	1550

Рук. гр.	Станишевский	
Н. контр.	Ригер	
Гл. инж. пр.	Панков	
ГИП	Зыкина	
Ст. инж.	Осина	
Ст. арх.	Линк	

1.116.1-7.1-21.000 СБ

Блок цокольный СБ

Сборочный чертеж

Стадия	Масса	Масштаб
Р	см. табл.	1:20 1:50
Лист	Листов 1	

ЦНИИЭП жилища г. Москва

Инв. № подл. | Подпись и дата | Взам. инв. №

Формат	Зона	Поз	Обозначение	Наименование	Кол.	Примечание
				Документация		
А3			1.116.1-7.1-22.000 СБ	Сборочный чертеж		
А3			1.116.1-7.1-00.000 ДI	Узлы I ... VIII		
А3			1.116.1-7.1-00.000 ТО	Техническое описание		
А3			1.116.1-7.1-00.000 РС	Ведомость расхода стали		
			1.116.1-7.1-22.000	СБ 7.5 17.15.45-Т-2		
				Детали		
Д4		1	1.116.1-7.1-00.070-02	Петля строповочная П-3	2	
				Материалы		
Б4		2		Бетон класса В7,5	0,737	м³
Б4		3		Бетон фактурного слоя класса В12,5	0,022	м³
			22.000-01	СБ 7.6 17.15.45-Т-2.0.5		
				Материалы		
Б4		2		Бетон класса В7,5	0,737	м³
Б4		3		Бетон фактурного слоя класса В12,5	0,022	м³

Рук.м №6	Станишевский	Подпись	
Н.контр	Ригер	"	
Гл.инж.м	Панков	"	
ГИП	Зыкина	"	
Ст.инж	Осина	"	
Ст.дрх	Линк	"	

1.116.1-7.1-22.000

Блок цокольный СБ

Стадия	Лист	Листов
Р		1

ЦНИИЭП жилища г.Москва

Пров Ж4 12-8-89г Коп. Ерохо

Подпись и дата | Взам. инв.№

Формат	Зона	Поз.	Обозначение	Наименование	Кол.	Примечание
				Документация		
А3			1.116.1-7.1-23.000 СБ	Сборочный чертеж		
А3			1.116.1-7.1-00.000 ДI	Узлы I ... VIII		
А3			1.116.1-7.1-00.000 ТО	Техническое описание		
А3			1.116.1-7.1-00.000 РС	Ведомость расхода стали		
			1.116.1-7.1-23.000	СБ.7.5 17.15.45-Т-3		
				Детали		
Д4		1	1.116.1-7.1-00.070-02	Петля строповочная П-3	2	
				Материалы		
Б4		2		Бетон класса В7,5	0,737	м³
Б4		3		Бетон фактурного слоя класса В12,5	0,022	м³
			23.000-01	СБ 7.5 17.15.45-Т-3.0.5		
				Материалы		
Б4		2		Бетон класса В7,5	0,737	м³
Б4		3		Бетон фактурного слоя класса В12,5	0,022	м³

Рук.м №5	Станишевский	Подпись	
Н.контр.	Ригер	"	
Гл.инж.м.	Панков	"	
ГИП	Зыкина	"	
Ст.инж	Осина	"	
Ст.дрх	Линк	"	

1.116.1-7.1-23.000

Блок цокольный СБ

Стадия	Лист	Листов
Р		1

ЦНИИЭП жилища г.Москва

Инв.№подл. | Подпись и дата | Взам.инв.№

Рис. 1

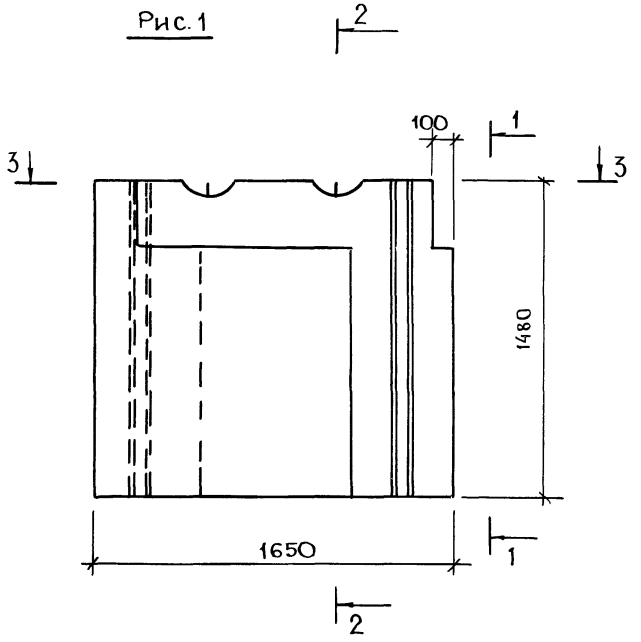

Рис. 2

Остальное см Рис. 1

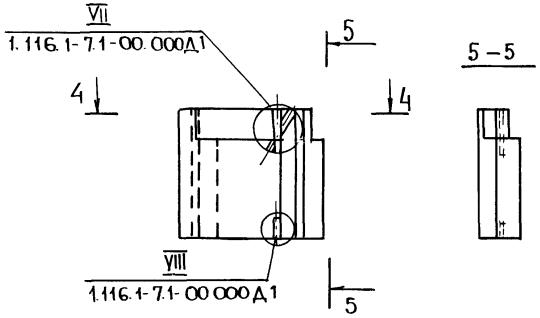

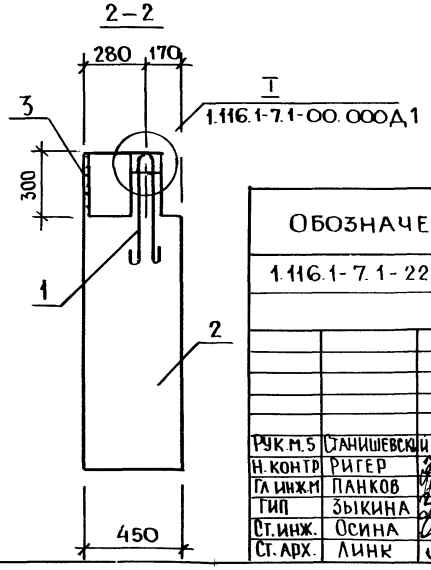

По верху и боковым граням блока устраивается фаска

Обозначение	Марка	Рис.	Масса, кг
1.116.1-7.1-22.000	СБ 7.5 17.15.45-Т-2	1	1815
-01	СБ 7.5 17.15.45-Т-2.0.5	2	1815

1.116.1-7.1-22.000 СБ

Рук. м.5	Станишевский	
Н. контр.	Ригер	
Гл. инж. м	Панков	
ГИП	Зыкина	
Ст. инж.	Осина	
Ст. арх.	Линк	

Блок цокольный СБ

Сборочный чертеж

Стадия	Масса	Масштаб
Р	см. табл.	1:20 1:50
Лист	Листов 1	

ЦНИИЭП жилища г. Москва

Рис. 1

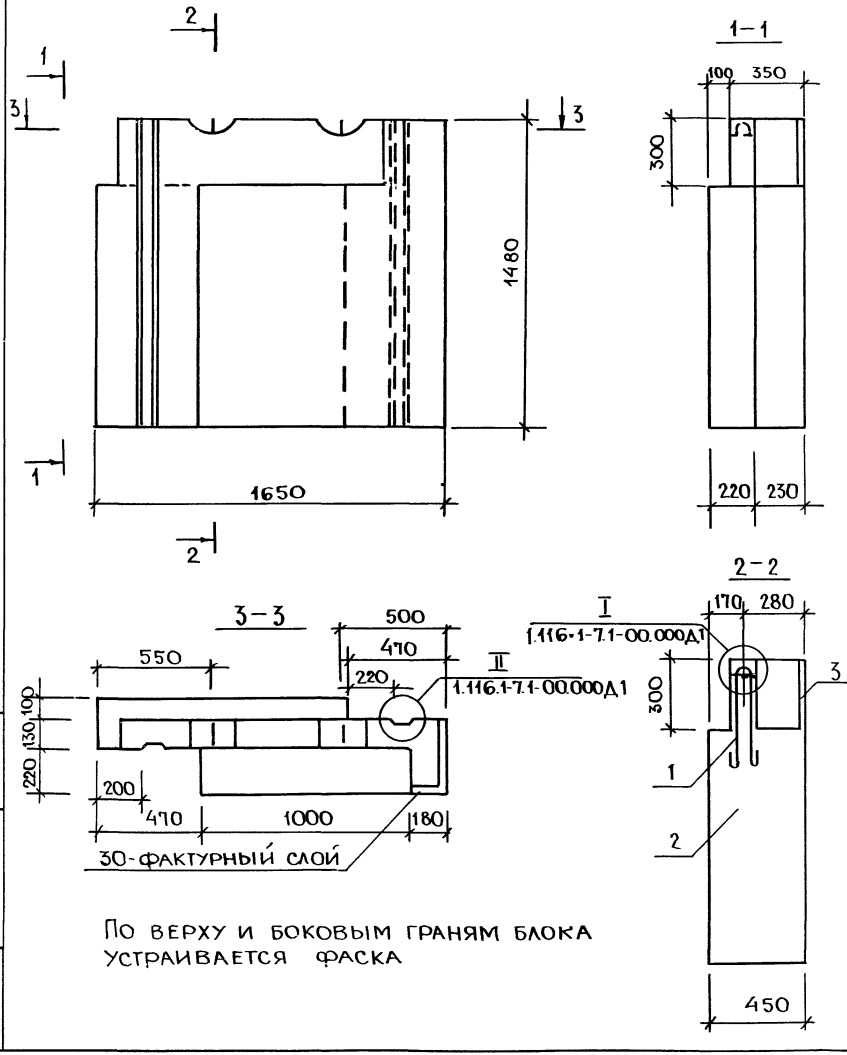

По верху и боковым граням блока устраивается фаска

Рис. 2

ОСТАЛЬНОЕ СМ. РИС. 1

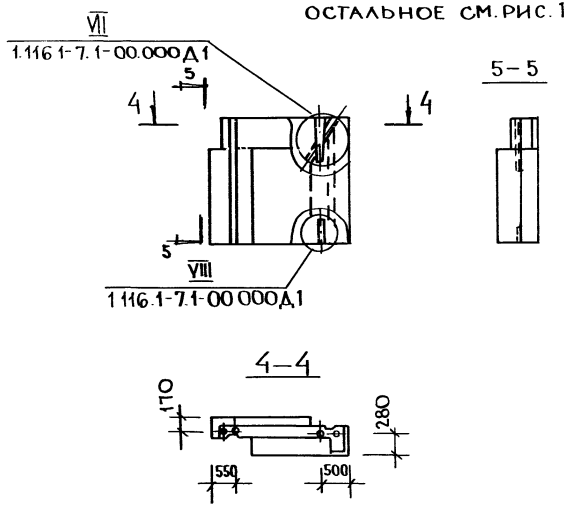

ОБОЗНАЧЕНИЕ	МАРКА	Рис.	Масса, кг
1.116.1-7.1-23.000	СБ 7.5 17.15.45-П-3	1	1815
-01	СБ 7.5 17.15.45-П-3.0.5	2	1815

1.116.1-7.1-23.000 СБ

Рук. М.5	Станишевский	
Н. контр.	Ригер	
Гл. инж.	Панков	
ГИП	Зыкина	
Ст. инж.	Осина	
Ст. арх.	Линк	

БЛОК ЦОКОЛЬНЫЙ СБ
Сборочный чертеж

Стадия	Масса	Масштаб
Р	См. табл.	1:20 1:50
Лист	Листов 1	

ЦНИИЭП жилища г. Москва

Формат	Зона	Поз.	Обозначение	Наименование	Кол.	Примечание
				Документация		
А3			1.116.1-7.1-24.000 СБ	Сборочный чертеж		
А3			1.116.1-7.1-00.000 ДI	Узлы I...VIII		
А3			1.116.1-7.1-00.000 ТО	Техническое описание		
А3			1.116.1-7.1-00.000 РС	Ведомость расхода стали		
			1.116.1-7.1-24.000	СБ7.5 18.15.55-Т-2		
				Детали		
А4		1	1.116.1-7.1-00.070-03	Петля строповочная П-4	2	
				Материалы		
Б4		2		Бетон класса В7,5	1,062	м³
Б4		3		Бетон фактурного		
				слоя класса В12,5	0,028	м³
			24.000-01	СБ7,5 18.15.55-Т-2,0,5		
				Материалы		
Б4		2		Бетон класса В7,5	1,062	м³
Б4		3		Бетон фактурного		
				слоя класса В12,5	0,028	м³

Рук.м 5	Станишевский	Подп.	
Н. контр.	Ригер	"	
Гл.инж м	Панков	"	
ГИП	Зыкина	"	
Ст. инж.	Осина	"	
Ст. арх.	Линк	"	

1.116.1-7.1-24.000

Блок цокольный СБ

Стадия	Лист	Листов
Р		1

ЦНИИЭП жилища г. Москва

Пров. Жаль 12.9.89г Коп. Фрокз

Формат	Зона	Поз.	Обозначение	Наименование	Кол.	Примечание
				Документация		
А3			1.116.1-7.1-25.000 СБ	Сборочный чертеж		
А3			1.116.1-7.1-00.000 ДI	Узлы I...VIII		
А3			1.116.1-7.1-00.000 ТО	Техническое описание		
А3			1.116.1-7.1-00.000 РС	Ведомость расхода стали		
			1.116.1-7.1-25.000	СБ7.5 18.15.55-Т-3		
				Детали		
А4		1	1.116.1-7.1-00.070-03	Петля строповочная П-4	2	
				Материалы		
Б4		2		Бетон класса В7,5	1,062	м³
Б4		3		Бетон фактурного		
				слоя класса В12,5	0,028	м³
			25.000-01	СБ7.5 18.15.55-Т-3.0,5		
				Материалы		
Б4		2		Бетон класса В7,5	1,062	м³
Б4		3		Бетон фактурного		
				слоя класса В12,5	0,028	м³

Взам. инв. № | Подпись и дата | Инв. № подл.

Рук.м.5	Станишевский	Подпись	
Н. контр.	Ригер	"	
Гл.инж.м	Панков	"	
ГИП	Зыкина	"	
Ст.инж	Осина	"	
Ст.арх.	Линк	"	

1.116.1-7.1-25.000

Блок цокольный СБ

Стадия	Лист	Листов
Р		1

ЦНИИЭП жилища г. Москва

23876 49

Рис. 1

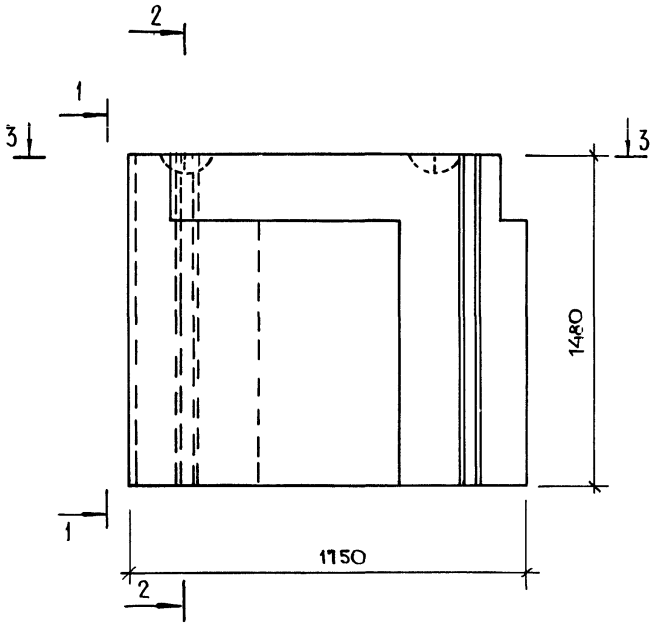

1-1

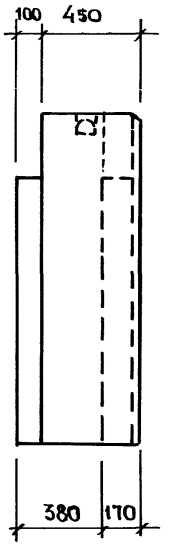

Рис 2

Остальное Рис. 1

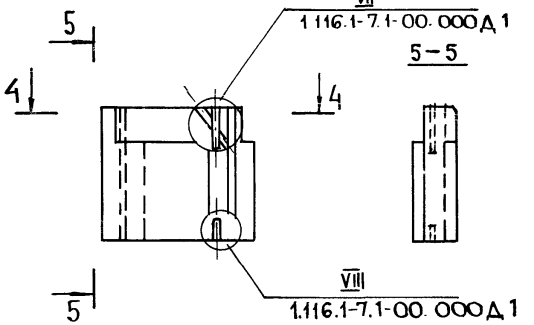

4-4

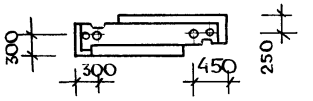

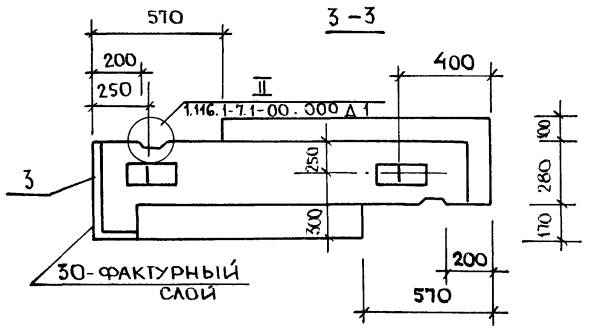

2-2

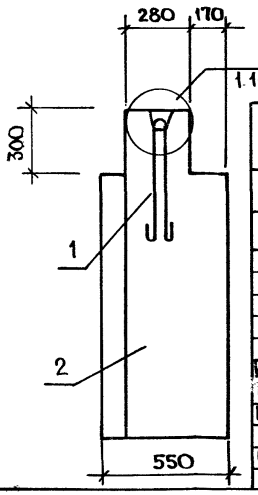

По верху и боковым граням блока устраивается фаска

Обозначение	Марка	Рис.	Масса, кг.
1.116.1-7.1-24.000	СБ 7.5 18.15.55-Т-2	1	2605
-01	СБ 7.5 18.15.55-Т-2 0.5	2	2605

1.116.1-7.1-24.000 СБ

Рук. м 5	Станишевский	
Н. контр.	Ригер	
Гл. инж. м	Панков	
ГИП	Зыкина	
Ст. инж.	Осина	
Ст. Арх	Линк	

Блок цокольный СБ

Сборочный чертеж

Стадия	Масса	Масштаб
Р	См. табл.	1:20 1:50
Лист	Листов 7	

ЦНИИЭП жилища г. Москва

Рис. 1

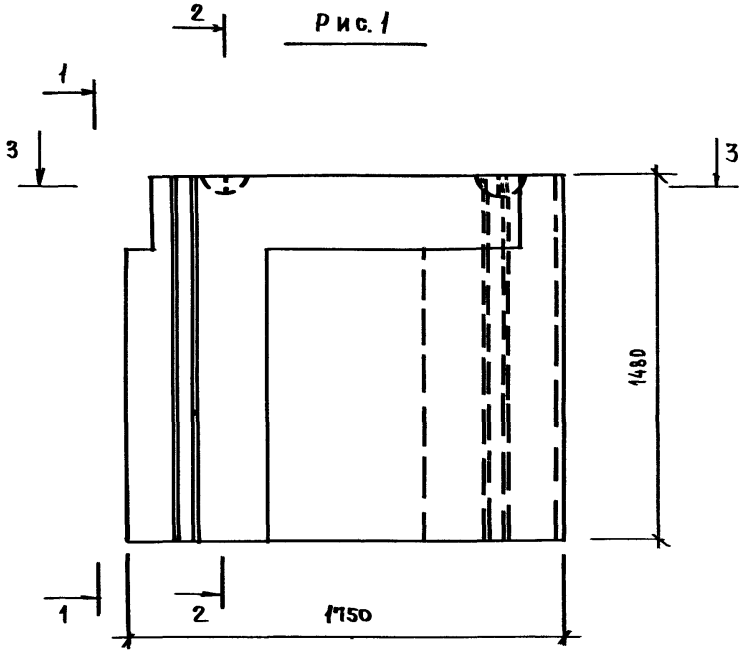

1 – 1

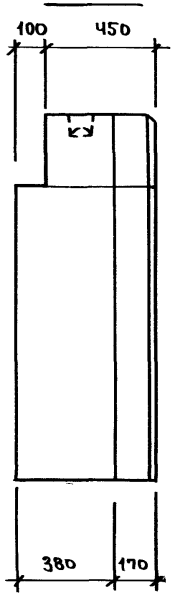

Рис. 2

Остальное см. рис. 1

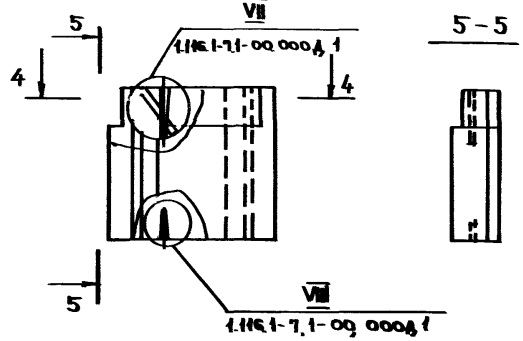

5 – 5

4 – 4

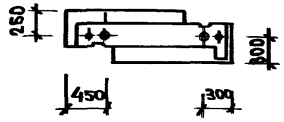

3 – 3

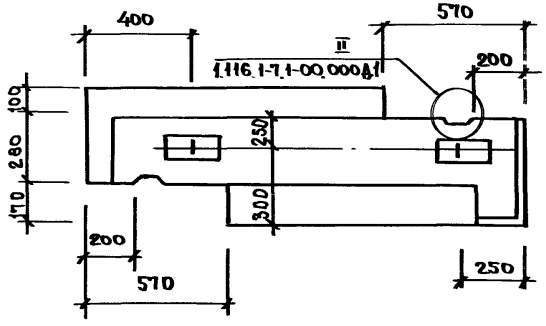

2 – 2

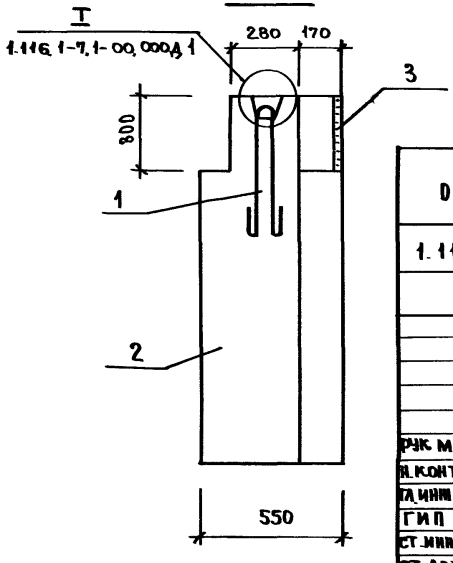

По верху и боковым граням блока устраивается фаска

Обозначение	Марка	Рис	Масса, кг
1.116.1-7.1-25.000	СБ 7.5 18.15.55-Т-3	1	2605
-01	СБ 7.5 18.15.55-Т-3.05	2	2605

1.116.1-7.1-25.000 СБ

Блок цокольный
СБ
Сборочный чертеж

Стадия	Масса	Масштаб
Р	см.	1:20
	табл.	1:50
Лист	Листов 1	

ЦНИИЭП жилища
г. Москва

Рук. м.5	Станишевский	
Н.контр.	Ригер	
Гл.инж.м.	Панков	
ГИП	Зыкина	
Ст.инж.	Осина	
Ст.арх.	Аинк	

23876 51

I

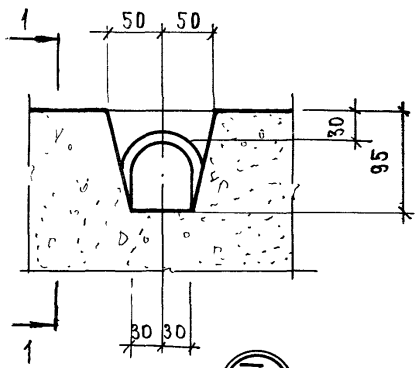

1 - 1

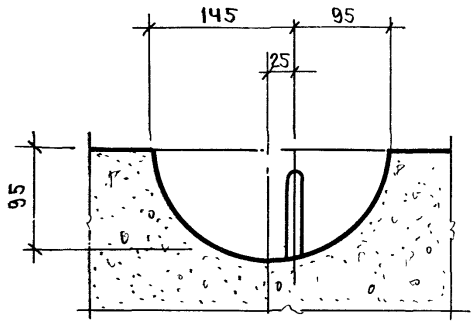

II

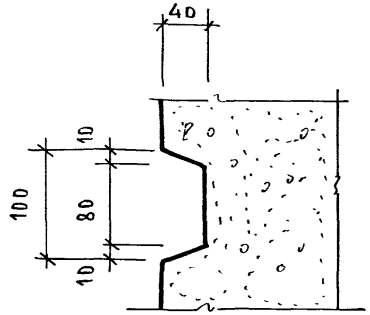

III

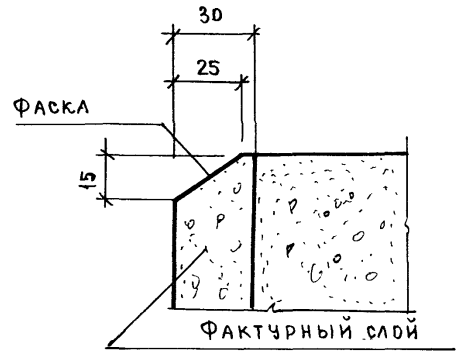

V

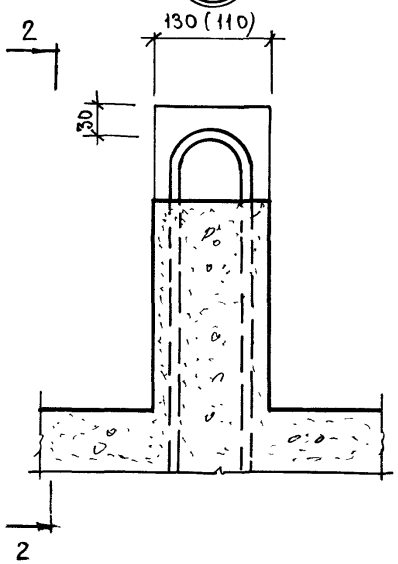

2 - 2

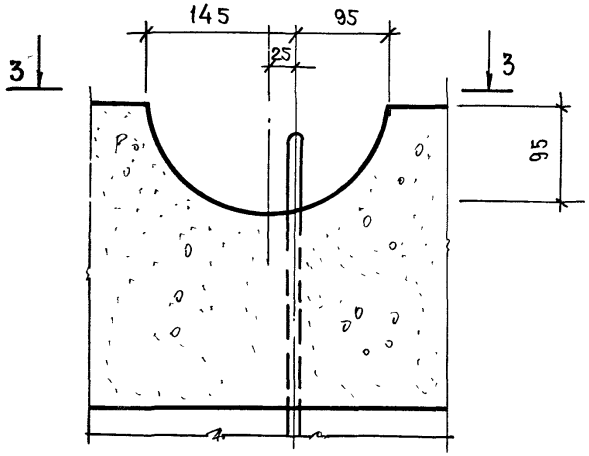

IV

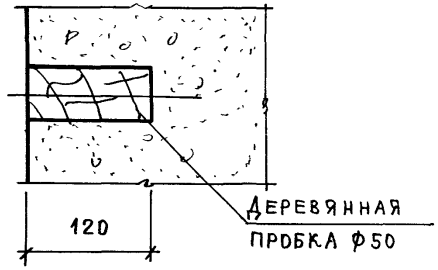

3 - 3

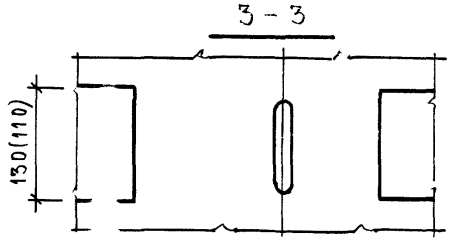

РУК. М 5	СТАНИШЕВСКИЙ		
Н.КОНТР.	РИГЕР		
ГЛ.ИНЖ. М.	ПАНКОВ		
ГИП	ЗЫКИНА		
СТ.ИНЖ.	ОСИНА		
СТ.АРХ	ЛИНК		

1.116.1-7.1-00 000 Д1

Узлы

I...VIII

СТАДИЯ	ЛИСТ	ЛИСТОВ
Р	1	2

ЦНИИЭП [illegible]лища
г. Москва

VI

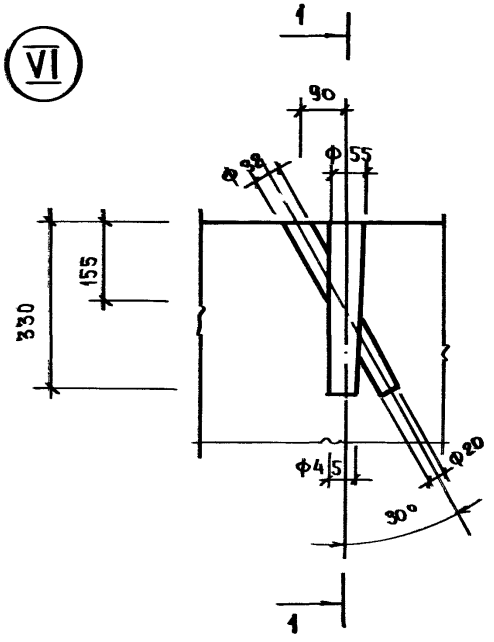

VII

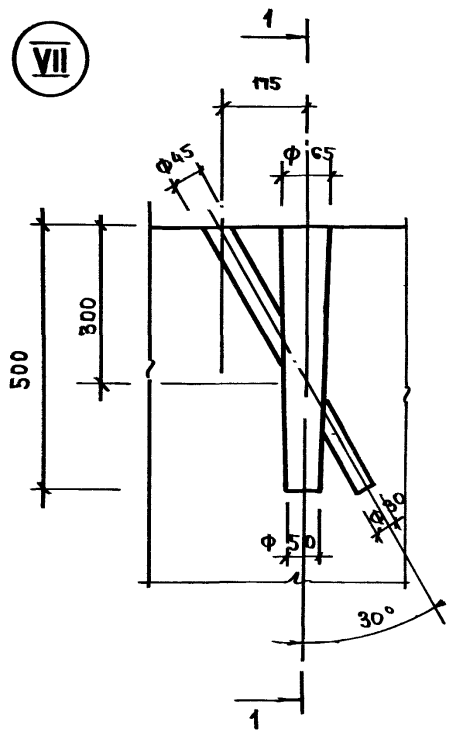

VIII

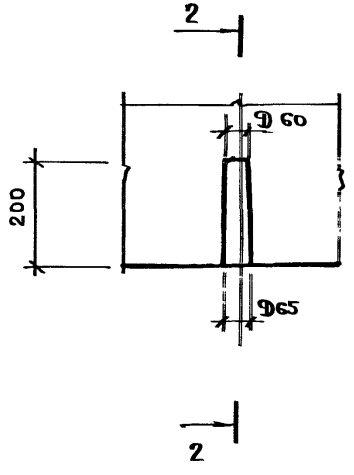

1-1

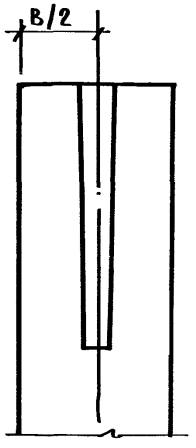

2 - 2

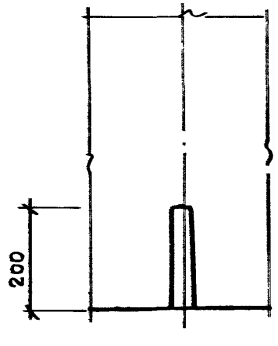

В местах образования строповочных отверстий подзахват типа „ножницы" поперечные стержни сеток вырезать по месту.

Инв.№подл | Подпись и дата | Взам.инв.№

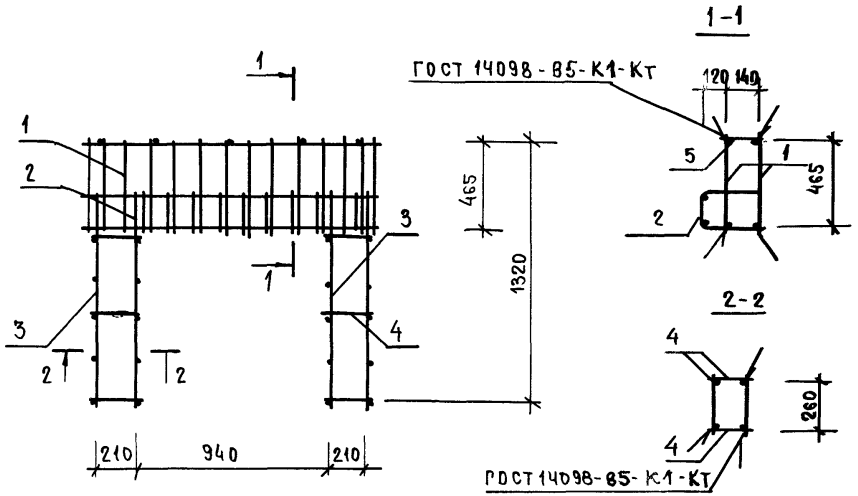

Формат	Зона	Поз.	Обозначение	Наименование	Кол.	Примечание
				Сборочные единицы		
А4		1	1.116.1-7.1-00.010	Сетка С-1	2	
А4		2	1.116.1-7.1-00.020	Сетка С-2	1	
А4		3	1.116.1-7.1-00.050	Каркас КР-1	4	
				Детали		
Б		4	1.116.1-7.1-00.101	Ф5 ВрI ГОСТ 6727-80 ℓ=230	12	0,425 кг
Б4		5	-01	Ф5 ВрI ГОСТ 6727-80 ℓ=170	5	0,131 кг

Рук. м. 5	Станишевский	
Н. контр.	Ригер	
Гл. инж. м.	Панков	
Гип	Зыкина	
Ст. инж.	Осина	
Ст. арх.	Линк	

1.116.1-7.1-00.100

Блок арматурный АБ-1

Стадия	Масса	Масштаб
Р	20,16	1:25
Лист	Листов 1	

ЦНИИЭП жилища г. Москва

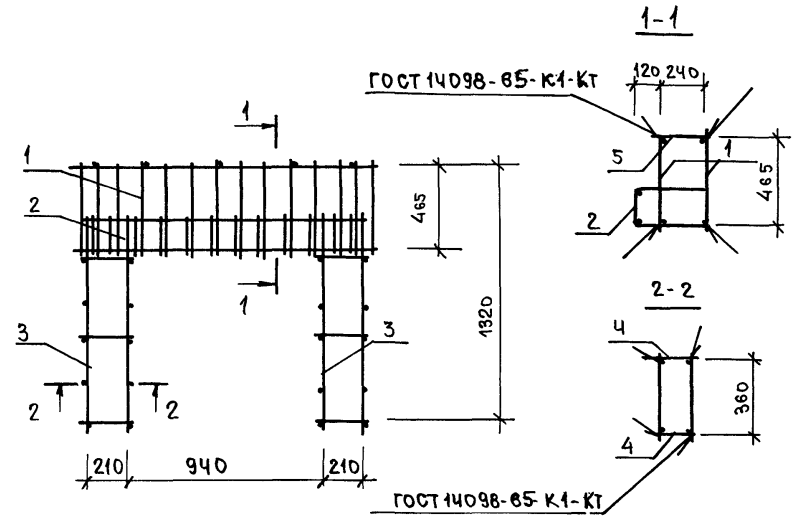

Формат	Зона	Поз.	Обозначение	Наименование	Кол.	Примечание
				Сборочные единицы		
А4		1	1.116.1-7.1-00.010	Сетка С-1	2	
А4		2	1.116.1-7.1-00.020-01	Сетка С-3	1	
А4		3	1.116.1-7.1-00.050-01	Каркас КР-2	4	
				Детали		
Б4		4	1.116.1-7.1-00.201	Ф5 ВрI ГОСТ 6727-80 ℓ=230	12	0,425 кг
Б4		5	-01	Ф5 ВрI ГОСТ 6727-80 ℓ=210	3	0,208 кг

Рук. м. 5	Станишевский	
Н. контр.	Ригер	
Ст. инж. м.	Панков	
Гип	Зыкина	
Ст. инж.	Осина	
Ст. арх.	Линк	

1.116.1-7.1-00.200

Блок арматурный АБ-2

Стадия	Масса	Масштаб
Р	20,92	1:25
Лист	Листов 1	

ЦНИИЭП жилища г. Москва

Инв. № подл. | Подпись и дата | Взам. инв. №

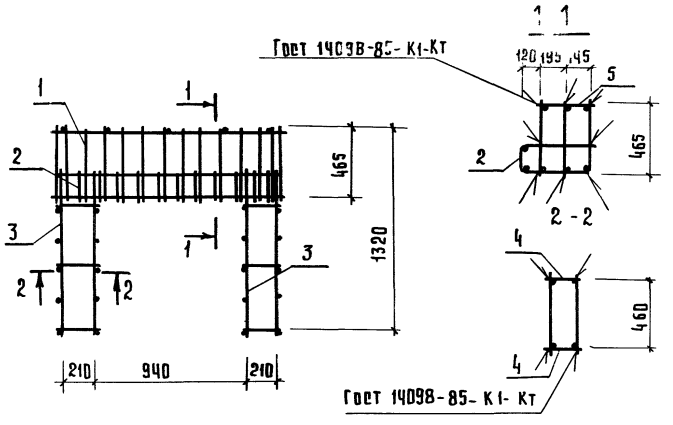

Формат	Зона	Поз.	Обозначение	Наименование	Кол.	Примечание
				Сборочные единицы		
А4		1	1.116.1-7, 1-00.010	Сетка С-1	3	
А4		2	1.116.1-7, 1-00.020-02	Сетка С-4	1	
А4		3	1.116.1-7. 1-00.050-02	Каркас КР-3	4	
				Детали		
Б4		4	1.116.1-7.1-00.301	ф5 ВрI гост 6727-80 ℓ=230	12	0,425 кг.
Б4		5	-01	ф5 ВрI гост 6727-80 ℓ=370	5	0.285 кг.

Рук. м. 5	Станищевский	Подпись	
Н. контр.	Ригер	"	
Гл. инж. м.	Панков	"	
ГИП	Зыкин	"	
Ст. инж.	Осина	"	
Ст. арх.	Линк	"	

1.116.1-7, 1-00.300

Блок арматурный АБ-3

Стадия	Масса	Масштаб
Р	27,11	1:25
Лист	Листов 1	

ЦНИИЭП жилища г. Москва

Проб. Нагл 19.9.89 Коп. Сагр

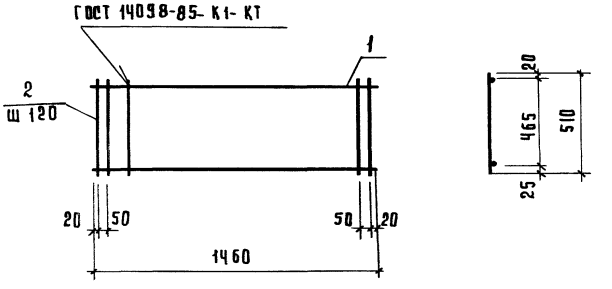

Формат	Зона	Поз.	Обозначение	Наименование	Кол.	Примечание
				Детали		
Б4		1	1.116.1-7.1-00.011	ф12 А-III гост 5781-82 ℓ=1450	2	2.6 кг
Б4		2	-01	ф8 А-III гост 5781-82 ℓ=510	14	2.82 кг

Рук. м. 5	Станищевский	Подпись	
Н. контр.	Ригер	"	
Гл. инж. м.	Панков	"	
ГИП	Зыкина	"	
Ст. инж.	Осина	"	
Ст. арх.	Линк	"	

1.116.1-7.1-00.010

Сетка С-1

Стадия	Масса	Масштаб
Р	5,42	1:20
Лист	Листов 1	

Сталь 35 ГС ГОСТ 5781-82

ЦНИИЭП жилища г. Москва

Инв. № подл. | Подпись и дата | Взам. инв. №

Формат	Зона	Поз.	Обозначение	Наименование	Кол.	Примечание
				Документация		
А4			1.116.1-7.1-00.020 СБ	Сборочный чертеж		
				Детали		
Б4		1	1.116.1-7.1-00.021	ф8А-III ГОСТ 5781-82 1460	2	1.16 кг.
			Переменные данные	для исполнений		
			1.116.1-7.1-00.020	С-2		
				Детали		
Б4		2	00.021-01	ф5Вр-I ГОСТ 6727-80 ℓ 800	12	1.48 кг
			1.116.1-7.1-00.020-01	С-3		
				Детали		
Б4		2	00.020-02	ф5Вр I ГОСТ 6727-80 ℓ 1000	12	1.85 кг.
			1.116.1-7.1-00.020-02	С-4		
				Детали		
Б4		2	00.021-03	ф5Вр I ГОСТ 6727-80 1200	12	2.22 кг.

Рук. м.5	Станишевский	Подпись	
Н.контр.	Ригер	"	
Гл.инж.м	Панков	"	
Гип	Зыкина	"	
Ст.инж.	Осина	"	
Ст.арх.	Линк	"	

1.116.1-7.1-00.020

Сетка С-2, С-3, С-4

Стадия	Лист	Листов
		1

ЦНИИЭП жилища г. Москва

пров. [illegible] 12.9.89 коп. 2 [illegible]

Развертка

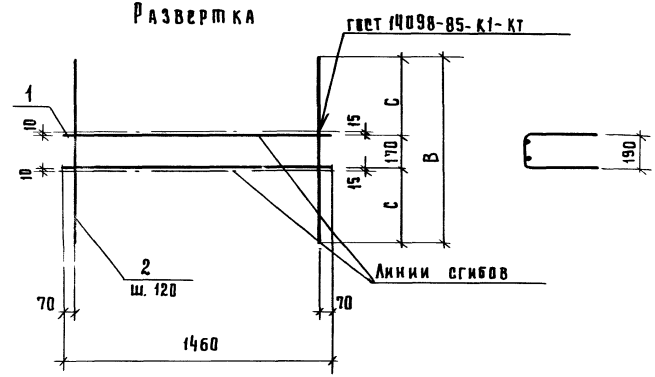

Обозначение	Марка	С, мм	В, мм	Масса, кг
1.116.1-7.1-00.020	С-2	315	800	2,64
-01	С-3	415	1000	3,01
-02	С-4	515	1200	3,38

Инв. № подл. | Подпись и дата | Взам. инв. №

1.116.1-7.1-00.020 СБ

Рук. м.5	Станишевский	Подпись	
Н.контр.	Ригер	"	
Гл.инж.м	Панков	"	
Гип	Зыкина	"	
Ст.инж.	Осина	"	
Ст.арх.	Линк	"	

Сетка С-2, С-3, С-4. Сборочный чертеж

Стадия	Масса	Масштаб
Р	см. табл	1:20
Лист	Листов 1	

ЦНИИЭП жилища г. Москва

23876 56

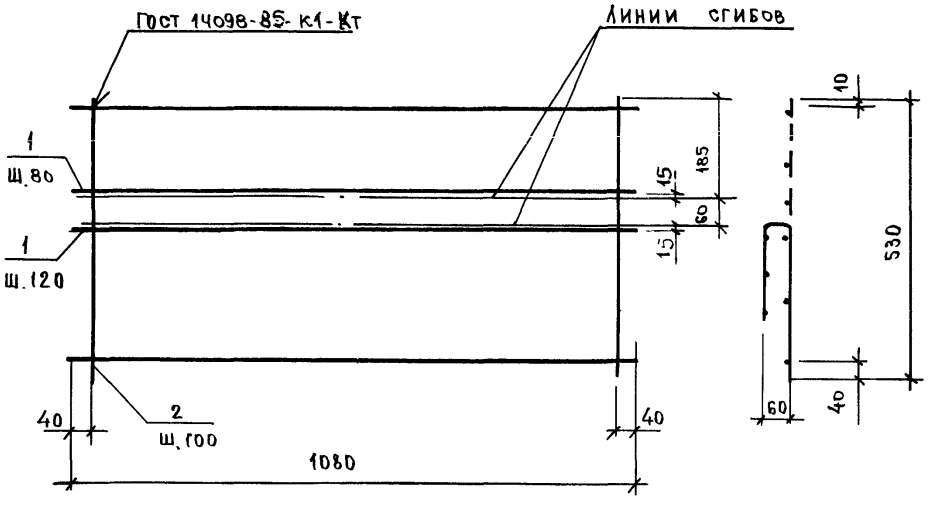

Формат	Зона	Кол.	Обозначение	Наименование	Кол.	Примечание
				Детали		
БЧ		1	1.116.1-7.1-00.030	ФВА-I ГОСТ 5781-82 ℓ=1080	6	2,56 кг
БЧ		2	-01	Ф5ВрI ГОСТ 6727-80 ℓ=530	11	0,9 кг

Рук.м.5	Станишевский	1.116.1-7.1-00.030	
Н.контр.	Ригер	Сетка С-5	Стадия: Р; Масса: 3,46; Масштаб: 1:10; Лист; Листов 1
Гл.инж.м.	Панков		ЦНИИЭП жилища г. Москва
ГИП	Зыкина		
Ст.инж.	Осина		
Ст.арх.	Линк		

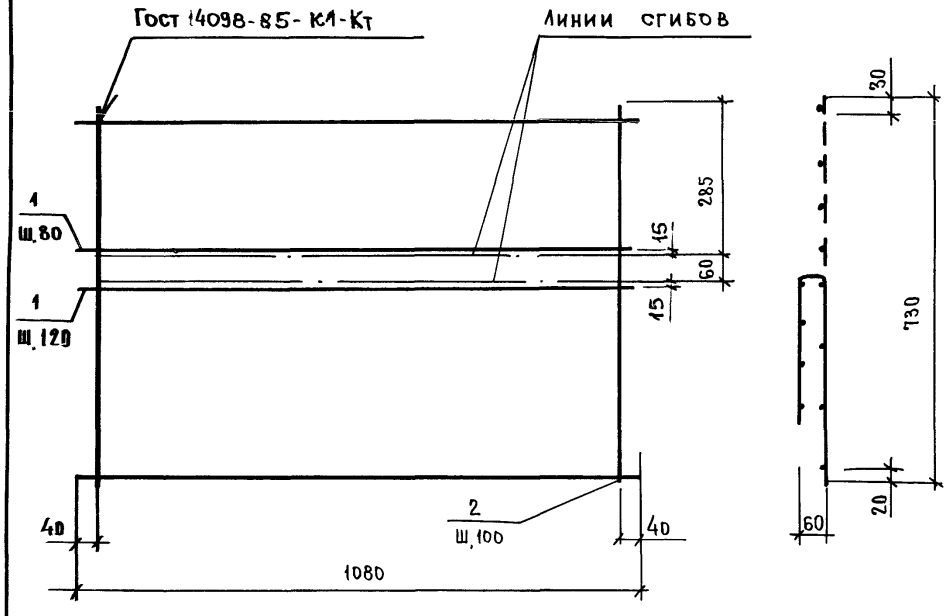

Формат	Зона	Поз.	Обозначение	Наименование	Кол.	Примечание
				Детали		
БЧ		1	1.116.1-7.1-00.041	ФВА-I ГОСТ 5781-82 ℓ=1080	8	3,42 кг
БЧ		2	-01	Ф5ВрI ГОСТ 6727-80 ℓ=730	11	1,24 кг

Рук.м.5.	Станишевский	1.116.1-7.1-00.040	
Н.контр.	Ригер	Сетка С-6	Стадия: Р; Масса: 4,66; Масштаб: 1:10; Лист; Листов 1
Гл.инж.м.	Панков		ЦНИИЭП жилища г. Москва
ГИП	Зыкина		
Ст.инж.	Осина		
Ст.арх.	Линк		

Инв.№ подл. | Подпись и дата | Взам. инв.№

Формат	Зона	Поз.	Обозначение	Наименование	Кол	Примечание
				Документация		
11			1.116.1-7.1-00.050 СБ	Сборочный чертеж		
				Детали		
Б4		1	1.116.1-7.1- 00.051	Ф10 А III ГОСТ 5781-82 ℓ=1050	2	1,3 КР
			Переменные данные	для исполнений		
			1.116.1-7.1-00.050	КР-1		
				Детали		
Б4		2	00.051-01	Ф5 Вр-I ГОСТ 6727-80 ℓ=300	5	0,23 КГ
			1.116.1-7.1-00.050-01	КР-2		
				Детали		
Б4		2	00.051-02	Ф5 Вр-I ГОСТ 6727-80 ℓ=400	5	0,31 КГ
			1.116.1-7.1-00.050-02	КР-3		
				Детали		
Б4		2	00.051-03	Ф5 ВрI ГОСТ 6727-80 ℓ=500	5	0,39 КГ

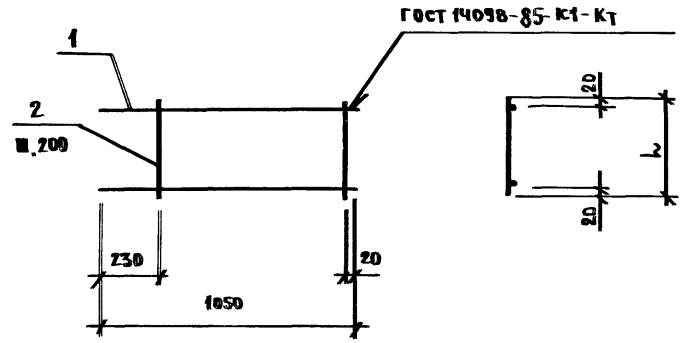

Обозначение	Марка	L, мм	Масса, кр
1.116.1-7.1-00.050	КР-1	300	1,53
-01	КР-2	400	1,61
-02	КР-3	500	1,69

Рук. М5	Станишевский		
Н. контр	Ригер		
Гл. инж. М	Панков		
Гип	Зыкина		
Ст. инж.	Осина		
Ст. арх.	Линк		

1.116.1-7.1-00.050

Каркас КР-1, КР-2, КР-3

Стадия	Лист	Листов
Р		1

ЦНИИЭП жилища г. Москва

Инв. № подл. | Подпись и дата | Взам. инв. №

Рук. М5	Станишевский		
Н. контр	Ригер		
Гл. инж. М	Панков		
Гип	Зыкина		
Ст. инж.	Осина		
Ст. арх.	Линк		

1.116.1-7.1 – 00.050 СБ

Каркас КР-1, КР-2, КР-3
Сборочный чертеж

Стадия	Масса	Масштаб
Р	См. таба	1:20
Лист	Листов 1	

ЦНИИЭП жилища г. Москва

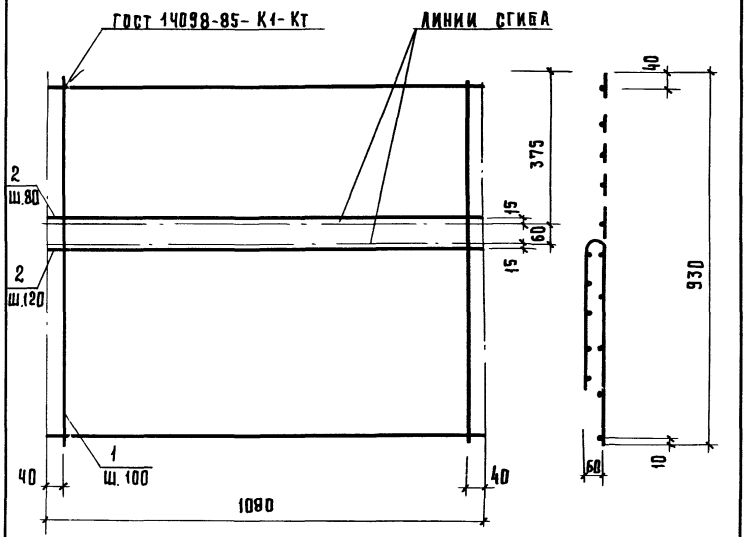

Формат	Зона	Поз.	Обозначение	Наименование	Кол.	Примечание
				Детали		
БЧ		1	1.116.1-7.1-00.061	Ф8 А-I ГОСТ 5781-82 ℓ=1080	10	4.26 кг
БЧ		2	-01	Ф5В-I ГОСТ 6727-80 ℓ=930	11	1.58 кг

Рук.м.1	Станишевский	Подпись	1.116.1-7.1-00.060		
Н.контр.	Ригер	"	Сетка С-7	Стадия: Р; Масса: 5,84; Масштаб: 1:10	
Гл.инж.м.	Панков	"		Лист	Листов 1
ГИП	Зыкина	"		ЦНИИЭП жилища г. Москва	
Ст.инж.	Осина	"			
Ст.арх.	Линк	"			

Инв.№ подл. | Подпись и дата | Взам.инв.№

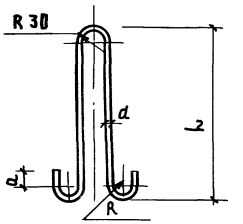

Обозначение	Марка	Диаметр. класс стали	ℓ, мм	a, мм	R, мм	Развернутая длина, мм	Масса, кг
1.116.1-7.1-00.070	П-1	ф10А-I	430	30	20	1010	0.62
-01	П-2	ф10А-II	430	30	20	1010	0.62
-02	П-3	ф12 А-I	500	30	20	1150	1.02
-03	П-4	ф12А-II	500	30	20	1150	1.02
-04	П-5	ф14АС-II	570	50	30	1410	1.70

Рук.м.5	Станишевский	Подпись	1.116.1-7.1-00.070		
Н.контр.	Ригер	"	Петля строповочная П-1, П-2, П-3, П-4, П-5	Стадия: Р; Масса: см. табл.; Масштаб: 1:10	
Гл.инж.м.	Панков	"		Лист	Листов 1
ГИП	Зыкина	"	Арматурная сталь ГОСТ 5781-82 Кл. AcII марки 10ГТ и кл. А-I марок Вст 3сп2 и Вст 3 пс 2	ЦНИИЭП жилища г. Москва	
Ст.инж.	Осина	"			
Ст.арх.	Линк	"			

Марка блока	Изделия арматурные							Всего, кг	Общий расход, кг
	Арматура класса								
	А-I			Ас-II					
	Гост 5781-82			Гост 5781-82					
	Ф10	Ф12	Итого	Ф10	Ф12	Ф14	Итого		
СБ 7.19. 13.35-Т-1	1,24	—	1,24	—	—	—	—	1,24	1,24
СБ 7.19. 13.45-Т-1	1,24	—	1,24	—	—	—	—	1,24	1,24
СБ 7.19. 13.55-Т-1	1,24	—	1,24	—	—	—	—	1,24	1,24
СБ 7.19. 13.35-Т-1.0,5	—	—	—	—	—	—	—	—	—
СБ 7.19. 13.45-Т-1.0,5	—	—	—	—	—	—	—	—	—
СБ 7.19. 13.55-Т-1.0,5	—	—	—	—	—	—	—	—	—
СБ 7.19. 15.35-Т-1	1,24	—	1,24	—	—	—	—	1,24	1,24
СБ 7.19. 15.45-Т-1	1,24	—	1,24	—	—	—	—	1,24	1,24
СБ 7.19. 15.55-Т-1	1,24	—	1,24	—	—	—	—	1,24	1,24
СБ 7.19. 15.35-Т-1.0,5	—	—	—	—	—	—	—	—	—
СБ 7.19. 15.45-Т-1.0,5	—	—	—	—	—	—	—	—	—
СБ 7.12. 13.35-Т-1	1,24	—	1,24	—	—	—	—	1,24	1,24
СБ 7.12. 13.45-Т-1	—	—	—	1,24	—	—	1,24	1,24	1,24
СБ 7.12. 13.55-Т-1	—	2,04	2,04	—	—	—	—	2,04	2,04
СБ 7.12. 13.35-Т-1.0,5	—	—	—	—	—	—	—	—	—
СБ 7.12. 13.45-Т-1.0,5	—	—	—	—	—	—	—	—	—
СБ 7.12. 13.55-Т-1.0,5	—	—	—	—	—	—	—	—	—
СБ 7.12. 15.35-Т-1	1,24	—	1,24	—	—	—	—	1,24	1,24
СБ 7.12. 15.45-Т-1	—	—	—	1,24	—	—	1,24	1,24	1,24
СБ 7.12. 15.55-Т-1	—	—	—	1,24	—	—	1,24	1,24	1,24
СБ 7.19. 15.55-Т-1.0,5	—	—	—	—	—	—	—	—	—

Рук. N 5	Станишевский	
Н. контр	Ригер	
Гл. инж. м	Панков	
ГИП	Зыкина	
Ст. инж.	Осина	
Ст. арх.	Линк	

1.116.1-7, 1-00.000 РС

Ведомость расхода стали

Стадия	Лист	Листов
Р	1	5

ЦНИИЭП жилища г. Москва

Марка блока	Изделия арматурные							Всего, кг	Общий расход, кг
	Арматура класса								
	А-Т			Ас-II					
	Гост 5781-82			Гост 5781-82					
	Ф10	Ф12	Итого	Ф10	Ф12	Ф14	Итого		
СБ 7.1 12 15.35-Т-1.0.5	—	—	—	—	—	—	—	—	—
СБ 7.1 12 15.45-Т-1.0.5	—	—	—	—	—	—	—	—	—
СБ 7.1 12 15.55-Т-1.0.5	—	—	—	—	—	—	—	—	—
СБ 7.1 15 13.35-Т-1-	—	—	—	1,24	—	—	1,24	1,24	1,24
СБ 7.1 15 13.45-Т-1-	—	2,04	2,04	—	—	—	—	2,04	2,04
СБ 7.1 15.13 55-Т-1-	—	—	—	—	2,04	—	2,04	2,04	2,04
СБ 7.1 15.13.35-Т-1.0.5	—	—	—	—	—	—	—	—	—
СБ 7.1 15.13.45-Т-1.0.5	—	—	—	—	—	—	—	—	—
СБ 7.1 15.13.55-Т-1.0.5	—	—	—	—	—	—	—	—	—
СБ 7.1 15.15.35-Т-1	—	2,04	2,04	—	—	—	—	2,04	2,04
СБ 7.1 15.15.45-Т-1	—	2,04	2,04	—	—	—	—	2,04	2,04
СБ7.1 15.15.55-Т-1	—	—	—	—	2,04	—	2,04	2,04	2,04
СБ 7.1 15.15.35-Т-1.0.5	—	—	—	—	—	—	—	—	—
СБ 7.1 15.15.45-Т-1.0.5	—	—	—	—	—	—	—	—	—
СБ 7.1 15.15.55-Т-1.0.5	—	—	—	—	—	—	—	—	—
СБ 7.2.15.15.35-Т-2	—	—	—	1,34	—	—	1,34	1,34	1,34
СБ 7.2 16.15.45-Т-2	—	2,04	2,04	—	—	—	—	2,04	2,04
СБ7.2 17.15.45-Т-2	—	2,04	2,04	—	—	—	—	2,04	2,04
СБ7.2 15.15.35-Т-2.0.5	—	—	—	—	—	—	—	—	—
СБ7.2 16.15.45-Т-2.0.5	—	—	—	—	—	—	—	—	—
СБ 7.2 17.15.55-Т-2.0.5	—	—	—	—	—	—	—	—	—

Марка блока	Изделия арматурные							Всего, кг	Общий расход, кг
	Арматура класса								
	А-I			Ас-II					
	ГОСТ 5781-82			ГОСТ 5781-82					
	Ф10	Ф12	Итого	Ф10	Ф12	Ф14	Итого		
СБ 7.2 15.15.35-Т-3	—	—	—	1,24	—	—	1,24	1,24	1,24
СБ 7.2 16.15.45-Т-3	—	2,04	2,04	—	—	—	—	2,04	2,04
СБ 7.2 17.15.55-Т-3	—	—	—	—	2,04	—	2,04	2,04	2,04
СБ 7.2 15.15.35-Т-3.0.5	—	—	—	—	—	—	—	—	—
СБ 7.2 16.15.45-Т-3 0.5	—	—	—	—	—	—	—	—	—
СБ 7.2 17.15.55-Т-3.0.5	—	—	—	—	—	—	—	—	—
СБ 7.2 16.13.45-Т-2	—	2,04	2,04	—	—	—	—	2,04	2,04
СБ 7.2 16.13.55-Т-2	—	—	—	—	2,04	—	—	2,04	2,04
СБ 7.2 16.13.45-Т-2.0.5	—	—	—	—	—	—	—	—	—
СБ 7 2 16.13.55-Т-2.0.5	—	—	—	—	—	—	—	—	—
СБ 7.2 16.13.45-Т-3	—	2,04	2,04	—	—	—	—	2,04	2,04
СБ 7.2 16.13.55-Т-3	—	—	—	—	2,04	—	—	2,04	2,04
СБ 7.2 16 13.45-Т-3.0.5	—	—	—	—	—	—	—	—	—
СБ 7.2 16 13.45-Т-3.0.5	—	—	—	—	—	—	—	—	—
СБ 7.3 19 15.40-Т-2	—	2,04	2,04	—	—	—	—	2,04	2,04
СБ 7.3 19 15.40-Т-2.0.5	—	—	—	—	—	—	—	—	—
СБ 7.3 19.15.40-Т-3	—	2,04	2,04	—	—	—	—	2,04	2,04
СБ 7.3 19.15.40-Т-3.0.5	—	—	—	—	—	—	—	—	—
СБ 7.3 20.15.45-Т-2	—	—	—	—	2,04	—	—	2,04	2,04
СБ 7.3 20.15.45-Т-2.0.5	—	—	—	—	—	—	—	—	—
СБ 7.3 20.15.45-Т-3	—	—	—	—	2,04	—	—	2,04	2,04
СБ 7.3 20.15.45-Т-3.0.5	—	—	—	—	—	—	—	—	—

Инв.№ подл. | Подпись и дата | Взам. инв.№

23876 К1

Марка блока	Изделия, арматурные							Всего, кг	Общий расход, кг
	Арматура класса								
	А-I			А-II					
	Гост 5781-82			Гост 5781-82					
	Ф 10	Ф12	Итого	Ф 10	Ф12	Ф14	Итого		
СБ 7.3 21. 15. 55-Т-2	—	—	—	—	—	3,40	3,40	3,40	3,40
СБ 7.3 21. 15. 55-Т-2.0,5	—	—	—	—	—	—	—	—	—
СБ 7.3 21. 15. 55-Т-3	—	—	—	—	—	3,40	3,40	3,40	3,40
СБ 7.3 21. 15. 55-Т-3.0,5	—	—	—	—	—	—	—	—	—
СБ 7.5 16. 15. 40-Т-2	—	—	—	1,24	—	—	1,24	1,24	1,24
СБ 7.5 16. 15. 40-Т-2.0,5	—	—	—	—	—	—	—	—	—
СБ 7.5 16. 15. 40-Т-3	—	—	—	1,24	—	—	1,24	1,24	1,24
СБ 7.5 16. 15. 40-Т-3.0,5	—	—	—	—	—	—	—	—	—
СБ 7.5 17. 15. 45-Т-2	—	2,04	2,04	—	—	—	—	2,04	2,04
СБ 7.5 17. 15. 45-Т-2.0,5	—	—	—	—	—	—	—	—	—
СБ 7.5 17. 15. 45-Т-3	—	2,04	2,04	—	—	—	—	2,04	2,04
СБ 7.5 17. 15. 45-Т-3.0,5	—	—	—	—	—	—	—	—	—
СБ 7.5 18. 15. 55-Т-2	—	—	—	—	2,04	—	2,04	2,04	2,04
СБ 7.5 18. 15. 55-Т-2.0,5	—	—	—	—	—	—	—	—	—
СБ 7.5 18. 15. 55-Т-3	—	—	—	—	2,04	—	2,04	2,04	2,04
СБ 7.5 18. 15 55-Т-3.0,5	—	—	—	—	—	—	—	—	—

Инв.№ подл. | Подпись и дата | Взам. инв.№

23876 63

Марка блока	Изделия арматурные															Всего. кг	Общий расход, кг
	Арматура класса												Арматурная проволока				
	А-I				Ас-II				А-III				Вр-I				
	ГОСТ 5781-82				ГОСТ 5781-82				ГОСТ 5781-82				ГОСТ 6727-80				
	Ф8	Ф10	Ф12	Итого	Ф10	Ф12	Ф14	Итого	Ф8	Ф10	Ф12	Итого	Ф5	Ф8	Итого		
СБ 7.1 15.13.35-Т-1.1	2,56	1,24	—	3,80	—	—	—	—	—	—	—	—	0,9	—	0,9	4,70	4,70
СБ 7.1 15.13.45-Т-1.1	3,42	—	—	3,42	1,24	—	—	1,24	—	—	—	—	1,24	—	1,24	5,90	5,90
СБ 7.1 15.13.55-Т-1.1	4,26	—	2,04	6,30	—	—	—	—	—	—	—	—	1,58	—	1,58	7,88	7,88
СБ 7.1 15.13.35-Т-1.1.5	2,56	—	—	2,56	—	—	—	—	—	—	—	—	0,9	—	0,9	3,46	3,46
СБ 7.1 15.13.45-Т-1.1.5	3,42	—	—	3,42	—	—	—	—	—	—	—	—	1,24	—	1,24	4,66	4,66
СБ 7.1 15.13.55-Т-1.1.5	4,26	—	—	4,26	—	—	—	—	—	—	—	—	1,58	—	1,58	5,84	5,84
СБ 7.1 15.14.35-Т-1.2	—	1,24	—	1,24	—	—	—	—	1,16	5,2	5,2	11,56	2,96	5,64	8,60	21,40	21,40
СБ 7.1 15.14.45-Т-1.2	—	1,24	—	1,24	—	—	—	—	1,16	5,2	5,2	11,56	3,72	5,64	9,36	22,16	22,16
СБ 7.1 15.14.55-Т-1.2	—	—	—	—	1,24	—	—	1,24	1,16	5,2	7,8	14,16	4,49	8,46	12,95	28,35	28,35
СБ 7.1 15.14.35-Т-1.2.5	—	—	—	—	—	—	—	—	1,16	5,2	5,2	11,56	2,96	5,64	8,60	20,16	20,16
СБ 7.1 15.14.45-Т-1.2.5	—	—	—	—	—	—	—	—	1,16	5,2	5,2	11,56	3,72	5,64	9,36	20,92	20,92
СБ 7.1 15.14.55-Т-1.2.5	—	—	—	—	—	—	—	—	1,16	5,2	7,8	14,16	4,49	8,46	12,95	27,11	27,11
СБ 7.1 15.15.35-Т-1.1	2,56	—	—	2,56	1,24	—	—	1,24	—	—	—	—	0,9	—	0,9	4,70	4,70
СБ 7.1 15.15.45-Т-1.1	3,42	—	2,04	5,46	—	—	—	—	—	—	—	—	1,24	—	1,24	6,70	6,70
СБ 7.1 15.15.55-Т-1.1	4,26	—	—	4,26	2,04	—	—	2,04	—	—	—	—	1,58	—	1,58	7,88	7,88
СБ 7.1 15.15.35-Т-1.1.5	2,56	—	—	2,56	—	—	—	—	—	—	—	—	0,9	—	0,9	3,46	3,46
СБ 7.1 15.15.45-Т-1.1.5	3,42	—	—	3,42	—	—	—	—	—	—	—	—	1,24	—	1,24	4,66	4,66
СБ 7.1 15.15.55-Т-1.1.5	4,26	—	—	4,26	—	—	—	—	—	—	—	—	1,58	—	1,58	5,84	5,84

Инв № подл. | Подпись и дата | Взам. инв. №

Технические условия

Настоящие Технические условия (далее ТУ) распространяются на цокольные блоки для крупноблочных жилых зданий, разработанных в серии 1.116.1-7. Назначение блоков и условия их применения смотреть в ТО

1. Технические требования

1.1. Цокольные блоки должны изготавливаться в соответствии с требованиями ГОСТ 19010-82 и настоящими ТУ по рабочим чертежам серии 1.116.1-7.

1.2. Основные параметры и размеры.

1.2.1. Номинальные габаритные размеры и массы изделий приведены в номенклатуре.

1.2.2. Цокольные блоки выполняются из тяжелого бетона класса В7,5 и В15 по ГОСТ 26633-85.

1.2.3. Цокольные блоки должны иметь защитно-декоративный слой из бетона или цементно-песчаного раствора толщиной 30 мм.

1.2.4. Цокольные блоки могут изготавливаться без внутреннего отделочного слоя или с внутренним отделочным слоем толщиной не более 20 мм, из цементного или цементно-известкового раствора, зоны герметизации вертикальных стыков блоков должны быть огрунтованы.

1.2.5. Отклонения действительных размеров блоков от номинальных, приведенных в рабочих чертежах, не должны превышать величин, указанных в табл. 1 и ГОСТ 19010-82.

Таблица 1

Вид геометрического параметра	Геометрический параметр и его номинальное значение	Предельное отклонение
Отклонение от линейных размеров	Длина блока, высота и толщина	± 5
	Размеры проемов	± 5
	Размеры вырезов и выпусков	± 3
	Размеры вырезов и углублений, предназначенных для образования шпоночного соединения	± 2
Отклонение от прямолинейности профиля лицевых поверхностей в любом сечении	На всей длине блока	5
Отклонение от плоскостности лицевых поверхностей блоков	Неплоскостность	5
Отклонение от равенства диагоналей	Разность длин диагоналей лицевых поверхностей блоков	13

1.2.6 Марки грунтовок поверхностей стыков устанавливаются в зависимости от применяемых материалов для герметизации стыков и определяются в конкретном проекте.

1.2.7. Отклонение действительной толщины наружного защитно-декоративного отделочного слоя от номинальной, указанной в рабочих чертежах, не должно превышать ±5мм.

1.28 Отклонение действительной толщины защитного слоя бетона до арматуры от принятой в рабочих чертежах не должно превышать величин до рабочей арматуры при толщине блоков 350 мм — ±5, свыше 350 — +10, −5, до конструктивной арматуры ± 10 мм.

1.29. Отклонение фактической массы блоков при отпуске их потребителю от номинальной отпускной массы, приведенной в номенклатуре серии, не должно превышать ± 7%.

1.3. Характеристики.

1.3.1. Цокольные блоки должны удовлетворять требованиям ГОСТ 19010-82:

- по показателям фактической прочности бетона в возрасте 28 суток);
- по морозостойкости бетона и раствора;
- к качеству материалов, применяемых для приготовления бетона;
- к форме, размерам и качеству арматурных изделий и их положению в блоках;
- к классам и маркам арматурной стали для арматурных изделий и строповочных петель
- по качеству поверхностей и внешнему виду панелей.

1.3.2. Поставку блоков потребителю следует производить после достижения бетоном требуемой отпускной прочности.

1.3.3. Величина отпускной прочности бетона в процентах от проектного класса бетона по прочности на сжатие должна быть не менее 70.

1.3.4. Блоки должны быть армированы в соответствии с рабочими чертежами:

стержневой арматурой классов А-I, А-III, по ГОСТ 5781-82*;
арматурной проволокой класса Вр-I по ГОСТ 6727-80.

				1.116.1-7.1-00.000 ТУ
Нач. отд.	Росинский			
ГИП	Герман			Технические условия
ГИП	Зыкина			

Стадия	Лист	Листов
Р	1	3

ЦНИИЭП жилища

Инв. № подл. | Подпись и дата | Взам. инв. №

Справочные петли должны выполняться из арматуры класса А-I и Ас-II марки 10ГТ.

1.3.5. Закладные изделия должны выполняться из проката из углеродистой стали обыкновенного качества по ГОСТ 380-71 марки ВСт3сп2.

1.3.6. Категории бетонных поверхностей блоков по ГОСТ 13015-83 должны быть

А6 - лицевые неотделываемые поверхности блоков, обращенные в помещение;

А7 - нелицевые поверхности, невидимые в условиях эксплуатации.

При этом размеры раковин, местных наплывов и впадин на бетонной поверхности и околов бетона ребер изделий и их качество не должно превышать указанных в табл 8 ГОСТ 19010-82 для поверхности соответствующей категории.

1.3.7. На участках поверхностей панелей, предназначенных для образования герметизирующих зон в стыках и устройства оклеечной воздухоизоляции, не допускаются:

раковины диаметром более 3мм и глубиной более 2мм;

местные наплывы и впадины высотой (глубиной) более 2мм;

околы бетона ребер глубиной более 2мм и длиной более 30мм на 1м ребра.

1.3.8. На лицевых поверхностях блоков, обращенных наружу здания, не допускаются жировые и ржавые пятна.

1.3.9. Открытые поверхности стальных закладных изделий и монтажных петель не должны иметь наплывов бетона.

1.4. Маркировка.

1.4.1. Маркировку панелей следует выполнять в соответствии с ГОСТ 13015.2-81.

2. Правила приемки.

2.1. Приемку изделий следует осуществлять в соответствии с требованиями ГОСТ 19010-82 и ГОСТ 13015.1-81.

3. Методы контроля и испытаний.

3.1. Контроль и испытания блоков следует проводить в соответствии с ГОСТ 19010-82 и настоящими ТУ.

3.2. Контроль прочности блоков следует проводить с требованиями ГОСТ 8829-85.

3.3. Перед массовым производством блоков с беспетлевым способом монтажа следует производить контрольные испытания путем 5-кратного подъема четырьмя стропами под углом 45-60° блоков при 70-100% прочности бетона, нагруженных дополнительным грузом в 2,1-3 раза превышающем массу испытываемого блока.

Общее количество испытываемых на одном заводе блоков должно составлять не менее 9 шт, причем в одну смену следует испытывать не более 1/3 общего количества испытываемых блоков.

Прочность бетона блоков перед испытаниями должна строго контролироваться и не превышать проектную. Если при указанных контрольных испытаниях произойдет разрушение хотя бы одного строповочного узла, необходимо испытать удвоенное количество блоков. При разрушении в следующей партии хотя бы одного узла производство блоков с беспетлевым устройством для подъемно-транспортных операций не разрешается.

4. Хранение и транспортирование.

4.1. Хранение и транспортирование блоков следует осуществлять в соответствии с требованиями ГОСТ 19010-82, ГОСТ 13015.4-84 и настоящих ТУ.

4.2. Блоки транспортируют, складируют и монтируют в проектном положении. Эти операции при беспетлевом монтаже осуществляются при помощи захватов типа „ножницы," разработанных ЦНИИЭПжилища: шифр 4398 или 4560 в зависимости от массы блока.

4.3. Применение беспетлевого монтажа в случае обеспечения достаточной прочности блоков при распалубке позволяет транспортировать и складировать простеночные блоки в горизонтальном положении. Для этого используют захваты (шифр 4561), подвешиваемые на челочных крюках стропов или на специальной траверсе.

4.4. При транспортировании и складировании во всех случаях должны быть предусмотрены мероприятия для обеспечения сохранности лицевых поверхностей блоков.

5. Гарантии изготовления

5.1. Предприятие-изготовитель гарантирует соответствие поставленных блоков требованиям настоящих ТУ при соблюдении потребителем правил транспортирования, условий хранения и применения, установленных настоящими ТУ.

Перечень стандартов и нормативных документов, на которые даны ссылки в Технических условиях

Обозначение документа	Наименование документа
ГОСТ 380-71	Сталь углеродистая общего назначения. Марки и технические требования.
ГОСТ 5781-82	Сталь горячекатаная для армирования железобетонных конструкций.
ГОСТ 6727-80	Проволока из низкоуглеродистой стали холоднотянутая для армирования железобетонных конструкций. Технические условия.
ГОСТ 13015.1-81	Изделия железобетонные и бетонные. Общие технические требования
ГОСТ 13015.4-84	Конструкции и изделия бетонные и железобетонные сборные. Правила транспортирования и хранения
ГОСТ 19010-82	Блоки стеновые бетонные и железобетонные для зданий. Общие технические условия

Инв. № подл. | Подпись и дата | Взам. инв. №

gost.e-ecolog.ru