ТИПОВЫЕ КОНСТРУКЦИИ, ИЗДЕЛИЯ И УЗЛЫ ЗДАНИЙ И СООРУЖЕНИЙ

## СЕРИЯ 1.116.1-7

# БЛОКИ ЦОКОЛЯ ИЗ ТЯЖЕЛОГО БЕТОНА ДЛЯ КРУПНОБЛОЧНЫХ ЖИЛЫХ ЗДАНИЙ

ВЫПУСК 1

Блоки толщиной 35, 45 и 55 см.
Материалы для проектирования и рабочие чертежи.

23876
ЦЕНА 5-17

gost.e-ecolog.ru

АЛЬНЫЙ ИНСТИТУТ ТИПОВОГО ПРОЕКТИРОВАНИЯ
ГОССТРОЯ СССР

Москва А-445. Смольная ул. 22

Сдано в печать X 1989 года

Заказ № 10356 Тираж 3920 экз.

ТИПОВЫЕ КОНСТРУКЦИИ, ИЗДЕЛИЯ И УЗЛЫ ЗДАНИЙ И СООРУЖЕНИЙ

# СЕРИЯ 1.116.1-7

# БЛОКИ ЦОКОЛЯ ИЗ ТЯЖЕЛОГО БЕТОНА ДЛЯ КРУПНОБЛОЧНЫХ ЖИЛЫХ ЗДАНИЙ

## ВЫПУСК 1

Блоки толщиной 35, 45 и 55 см.
Материалы для проектирования и рабочие чертежи.


Разработаны ЦНИИЭП жилища
Гл. инженер института — В. Острецов
Рук. мастерской №5 — Л. Станишевский
Гл. инженер мастерской — Ю. Панков
Гл. инженер проекта — Г. Зыкина
Гл. инженер проекта — Ю. Герман



Утверждены и введены в действие
с 25.06.89
Госкомархитектуры
приказ от 19.06.89 № 113



© ЦИТП Госстроя СС 1989



23876 2

| Обозначение | Наименование | Стр. |
|---|---|---|
| 1.116.1-7.1-00.000 | Содержание | 2 |
| 00.000 ТО | Техническое описание | 4 |
| 00.000 НИ | Номенклатура | 8 |
| | | |
| 01.000 | Блок цокольный СБ | 11 |
| 02.000 | Блок цокольный СБ | |
| 01.000 СБ | Блок цокольный СБ | |
| | Сборочный чертеж | 12 |
| 02.000 СБ | Блок цокольный СБ | |
| | Сборочный чертеж | 13 |
| 03.000 | Блок цокольный СБ | 14 |
| 04.000 | Блок цокольный СБ | |
| 03.000 СБ | Блок цокольный СБ | |
| | Сборочный чертеж | 15 |
| 04.000 СБ | Блок цокольный СБ | |
| | Сборочный чертеж | 16 |
| 05.000 | Блок цокольный СБ | 17 |
| 05.000 СБ | Блок цокольный СБ | |
| | Сборочный чертеж | 18 |
| 06.000 | Блок цокольный СБ | 19 |
| 06.000 СБ | Блок цокольный СБ | |
| | Сборочный чертеж | 20 |
| 07.000 | Блок цокольный СБ | 21 |
| 07.000 СБ | Блок цокольный СБ | |
| | Сборочный чертеж | 22 |
| 08.000 | Блок цокольный СБ | 23 |
| 08.000 СБ | Блок цокольный СБ | |
| | Сборочный чертеж | 24 |
| 09.000 | Блок цокольный СБ | 25 |
| | | |

| Обозначение | Наименование | Стр. |
|---|---|---|
| 1.116.1-7.1-09.000 СБ | Блок цокольный СБ | |
| | Сборочный чертеж | 26 |
| 10.000 | Блок цокольный СБ | 27 |
| 11.000 | Блок цокольный СБ | |
| 10.000 СБ | Блок цокольный СБ | |
| | Сборочный чертеж | 28 |
| 11.000 СБ | Блок цокольный СБ | |
| | Сборочный чертеж | 29 |
| 12.000 | Блок цокольный СБ | 30 |
| 13.000 | Блок цокольный СБ | |
| 12.000 СБ | Блок цокольный СБ | |
| | Сборочный чертеж | 31 |
| 13.000 СБ | Блок цокольный СБ | |
| | Сборочный чертеж | 32 |
| 14.000 | Блок цокольный СБ | 33 |
| 15.000 | Блок цокольный СБ | |
| 14.000 СБ | Блок цокольный СБ | |
| | Сборочный чертеж | 34 |
| 15.000 СБ | Блок цокольный СБ | |
| | Сборочный чертеж | 35 |
| 16.000 | Блок цокольный СБ | 36 |
| 17.000 | Блок цокольный СБ | |


| | | |
|---|---|---|
| Рук. мас. | Станишевский | |
| Н. контр. | Ригер | |
| Гл. инж. м | Панков | |
| ГИП | Зыкина | |
| Ст. инж. | Осина | |
| Ст. арх. | Линк | |

1.116.1-7.1-00.000

Содержание

| Стадия | Лист | Листов |
|---|---|---|
| Р | 1 | 2 |

ЦНИИЭП жилища

| Обозначение | Наименование | Стр. |
|---|---|---|
| 1.116.1-7.1-16.000 СБ | Блок цокольный СБ | |
| | Сборочный чертеж | 37 |
| 17.000 СБ | Блок цокольный СБ | |
| | Сборочный чертеж | 38 |
| 18.000 | Блок цокольный СБ | 39 |
| 19.000 | Блок цокольный СБ | |
| 18.000 СБ | Блок цокольный СБ | |
| | Сборочный чертеж | 40 |
| 19.000 СБ | Блок цокольный СБ | |
| | Сборочный чертеж | 41 |
| 20.000 | Блок цокольный СБ | 42 |
| 21.000 | Блок цокольный СБ | |
| 20.000 СБ | Блок цокольный СБ | |
| | Сборочный чертеж | 43 |
| 21.000 СБ | Блок цокольный СБ | |
| | Сборочный чертеж | 44 |
| 22.000 | Блок цокольный СБ | 45 |
| 23.000 | Блок цокольный СБ | |
| 1.116.1-7.1-22.000 СБ | Блок цокольный СБ | |
| | Сборочный чертеж | 46 |
| 23.000 СБ | Блок цокольный СБ | |
| | Сборочный чертеж | 47 |
| 24.000 | Блок цокольный СБ | 48 |
| 25.000 | Блок цокольный СБ | |
| 24.000.СБ | Блок цокольный СБ | |
| | Сборочный чертеж | 49 |
| 25.000 СБ | Блок цокольный СБ | |
| | Сборочный чертеж | 50 |
| 00.000 ДI | Узлы I ... VIII | 51 |
| 00.100 | Блок арматурный АБ-1 | 53 |
| 00.200 | Блок арматурный АБ-2 | |
| 00.300 | Блок арматурный АБ-3 | 54 |
| 00.010 | Сетка С-1 | |
| 00.020 | Сетка С-2, С-3, С-4 | |
| 00.020 СБ | Сетка С-2, С-3, С-4 | |
| | Сборочный чертеж | 55 |
| 00.030 | Сетка С-5 | |
| 00.040 | Сетка С-6 | 56 |
| 00.050 | Каркас КР-1, КР-2, КР-3 | |
| 00.050 СБ | Каркас КР-1, КР-2, КР-3 | |
| | Сборочный чертеж | 57 |
| 00.060 | Сетка С-7 | |
| 00.070 | Петля строповочная П-1, П-2, П-3, П-4, П-5 | 58 |
| 1.116.1-7.1-00.000 РС | Ведомость расхода стали | 59 |
| 1.116.1-7.1-00.000 ТУ | Технические условия | 64-66 |




Инв. № подл. | Подпись и дата | Взам. инв. №

## 1. Общая часть

Выпуск 1 серии 1.116.1-7 входит в состав Общесоюзного каталога индустриальных изделий для жилищно-гражданского строительства.

Работа выполнена в соответствии с заданием государственного комитета по гражданскому строительству и архитектуре при Госстрое СССР от 26.03.81г.

Согласно этого задания в проекте разработаны блоки наружных стен с двумя способами монтажа изделий: с помощью петель и с помощью захватов типа „ножницы".

Рабочие чертежи цокольных блоков предназначены для изготовления в строительстве жилых домов 5-9 этажей со стенами из крупных блоков.

Цокольные блоки разработаны для применения в II и III климатических районах и IB подрайоне.

Толщина блоков подбирается в зависимости от толщины наружных стен и должна быть меньше на 50 мм.

Выпуск содержит техническое описание, чертежи цокольных блоков, арматурных изделий, узлов деталей и технические условия.

Цокольные блоки делятся на рядовые, угловые и блоки лоджий.

Предел огнестойкости блоков более 2 часов.

Для изготовления блоков возможно применение форм, разработанных для серии 1.116.1-6 вып. 1.

## 2. Конструкция блоков

Изготовление цокольных блоков сплошного сечения предусмотрено из тяжелого цементного бетона класса В 7,5, в изделиях с проемами армированных блоками предусмотрен бетон класса В 15. Тяжелый бетон должен отвечать требованиям ГОСТ 7473-85 и СНиП 2.03.01-84, заполнители – ГОСТ 10268-80.

Средняя плотность бетона блоков не более Д 2400.

Наружная поверхность блоков имеет фактурный слой толщиной 30 мм, который принят из цементно-песчаного раствора или бетона. Фактурный слой должен быть прочно связан с бетоном блока. Вид раствора для фактурного слоя принимается заводом-изготовителем по согласованию с проектной организацией, привязывающей типовой проект.

Средняя плотность раствора фактурного слоя принята Д 2000.

Марки по морозостойкости для бетона блоков и фактурного слоя принимаются по табл. 9 СНиП 2.03.01-84.

## 3. Указание по изготовлению и поставке блоков

Изготовление каркасов следует производить контактной точечной электросваркой в соответствии с требованиями ГОСТ 14098-85, и СН 393-78 „Инструкция по сварке соединений арматуры и закладных деталей железобетонных конструкций".

Каркасы пространственные могут изготавливаться с помощью вязальной проволоки. Сетки и каркасы фиксируются с помощью фиксаторов и дополнительных стержней, крепящихся к борту оснастки и убираемых после бетонирования.

Для монтажных петель следует применять горячекатаную арматуру класса Ас-II и класса А-I марок Вст3сп2 и Вст3пс2 по ГОСТ 380-71* и ГОСТ 5781-82. Сталь Вст3пс2 в случае монтажа при $t° = 40°C$ и ниже не применять.

Петли рассчитаны на подъем цокольных блоков, изготовляемых из бетона марок по средней плотности не более Д 2400 в высушенном состоянии.

Блоки запроектированы с учетом изготовления их в стальных формах в горизонтальном положении. Распалубка и извлечение из формы может производиться при достижении бетоном прочности не менее 70% от проектной с использованием кантователя с углом наклона формы не менее 70° к горизонтали.

При изготовлении блоков со строповочными узлами для беспетлевого подъема, транспортирования и монтажа, строповочные отверстия под захват типа „ножницы" образовываются в блоках с помощью пустотообразователей конической формы со шлифованной поверхностью согласно строповочного узла.

Перед формовкой их поверхности покрывают густой смазкой (петролатумом, солидолом). Для блоков наружных стен пустотообразователи закрепляются к бортоснастке. По окончании термообработки пустообразователи извлекают из затвердевшего бетона.

Поставка блоков потребителю производится по достижении бетоном отпускной прочности, величина которой устанавливается в соответствии с ГОСТ 13015.0-83*; при этом, отпускная прочность в проектах от проектного класса прочности на сжатие должна быть не менее 100%.

| | | | | | | |
|---|---|---|---|---|---|---|
| | | | | 1.116.1-7.00.000 ТО | | |
| Рук. м.5 | Станишевский | | | | | |
| Н. контр. | Ригер | | | Техническое описание | Стадия: Р | Лист: 1 | Листов: 4 |
| ГИП | Зыкина | | | | | |
| ГИП | Герман | | | | ЦНИИЭП жилища | |

В тех случаях, когда по условиям монтажа здания своевременно обеспечивается необходимое приращение прочности бетона, допускается поставлять блоки с прочностью 70% от проектной.

Конструкция строповочных узлов разработана под захват несущей способностью 2,0 тс (шифр 4560). Несущая способность узлов рассчитана по формуле, разработанной НИИЖБ (письмо № 2-4522 от 18.10.84 г) на выкалывание захватом типа „ножницы" в железобетонных элементах толщиной $в \geq 20$ см. $N_{расч.} \leq \frac{0{,}3 \Pi R_{bt\,мин.}}{K_g}$, где

$N_{расч.}$ – расчетное усилие на один захват в кгс;

0,3 – безразмерный коэффициент;

$\Pi$ – площадь проекции на нормальную к вертикальному стержню захвата плоскость условной конусной поверхности выкалывания, начинающейся от точки пересечения осей вертикального и фиксирующего наклонного стержней захвата, при угле наклона образующей конуса к оси вертикального стержня, равном 45°;

$\Pi = 4h^2$ см$^2$ при $в \geq 2h$;

$\Pi = 2вh$ см$^2$ при $в \leq 2h$;

$h$ – размер от поверхности блока до точки пересечения осей стержней захвата;

$R_{bt\,min}$ – расчетное сопротивление бетона при растяжении в кгс/см$^2$ с учетом кубиковой прочности бетона $R_{min}$ в момент распалубки $R_{bt\,min} = R_{bt} \frac{R_{min}}{R}$;

$K_g = 1{,}5$ – безразмерный коэффициент динамичности.

Расчет нормальных и косых сечений железобетонных элементов должен быть проведен с учетом ослабления, вызванного наличием пустот под захваты типа „ножницы".

Строповочные узлы подлежат экспериментальной проверке до массового изготовления изделий.

Несущая способность узлов для беспетлевого монтажа панелей цокольных стен, тс

Таблица 1

| Несущая способность захвата, т | h, см | Бетон класса В7,5 $R_{bt\,min}$ = 3,0 кгс/см$^2$ | | |
|---|---|---|---|---|
| | | Толщина блоков в, см | | |
| | | 35 | 45 | 55 |
| | | $в \geq 2h$ | | $\Pi = 4h^2$ |
| 1,6 | 15,5 | 0,62 | 0,62 | 0,62 |
| | | $в \leq 2h$ | | $\Pi = 2вh$ |
| 2 | 30,0 | 1,35 | 1,73 | 2,13 |

## 4. Маркировка блоков

Маркировка блоков принята в соответствии с ГОСТ 23009-78

Марка панели состоит из буквенно-цифровых групп, разделенных дефисами.

Первая группа характеризует тип блока и положение его в плане в соответствии с таблицей 2, а также его габаритов длину и величину в дм, толщину в см.

Вторая группа характеризует вид бетона.

Третья группа характеризует дополнительные признаки: конфигурацию торцов, вид проема, а также наличие отверстий для беспетлевого монтажа блоков. Их индексы принимаются в соответствии с таблицей 2.

При отсутствии конкретного признака, указанного в таблице 2, и наличии последующих признаков вместо приведенных цифровых индексов ставится 0.

Например: СБ 7.1 15.13.35 – Т – 1.0.5

СБ – стеновой блок;

7.1 – цокольный, рядовой

15.13.35 – длина 15 дм, высота 13 дм, толщина 35 см.

Т – бетон тяжелый

1.0.5 – симметричный, без проема, беспетлевой вариант



Инв. № подл. | Подпись и дата | Взам. инв. №

## Основные ситуации расположения стеновых блоков цокольных

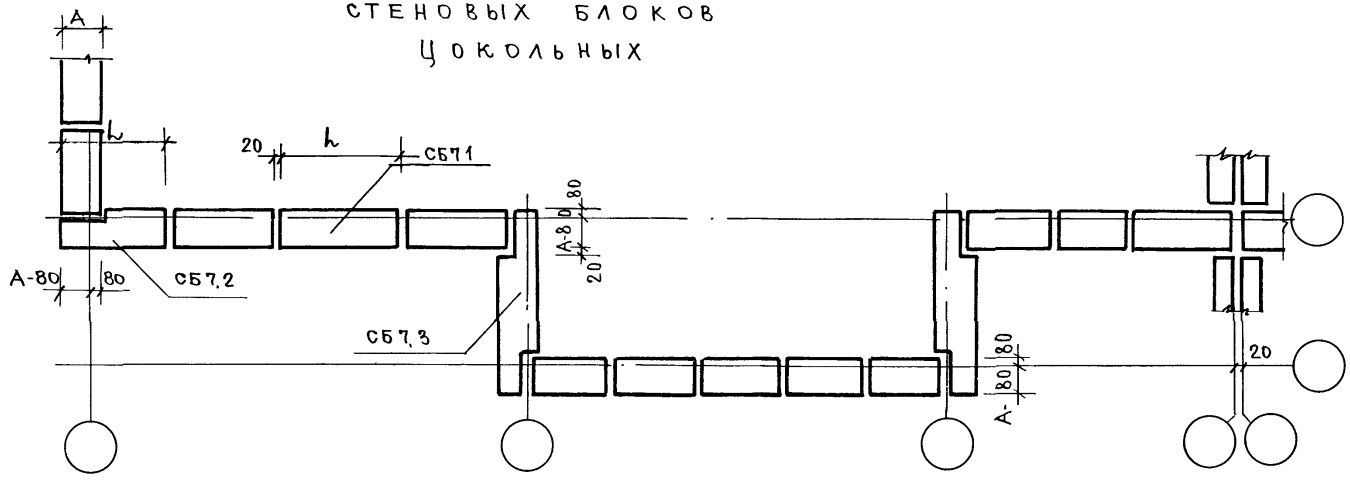


## Основные ситуации расположения наружных стеновых блоков лоджии. цокольных

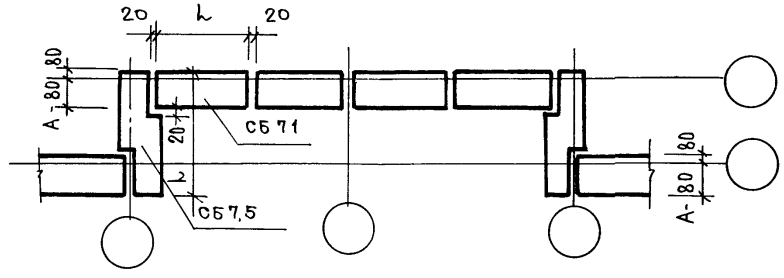

ЦИФРЫ, ОПРЕДЕЛЯЮЩИЕ КОНКРЕТНУЮ МАРКУ БЛОКА

ТАБЛИЦА № 2

| ЭСКИЗ БЛОКА | Тип блока | Положение блока в плане | Дополнительные факторы: симметричный | несимметричный: левый | несимметричный: правый | наличие проема: оконный | наличие проема: дверной | бесстыковой вариант | ПРИМЕРЫ МАРКИРОВКИ |
|---|---|---|---|---|---|---|---|---|---|
| | | | 1 | 2 | 3 | | 2 | 1 | |
| 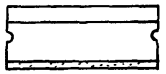 | 7 Цокольные блоки | рядовой 1 | 1 | — | — | — | 2 | 5 | СБ 7.1 15,13,35-Т-1, СБ 7.1 15,14.35-Т-1,2, СБ 7.1 15,13,35-Т-1,0,5 СБ 7,1 15,14.35-Т-1,2,5 |
|  | | угловой 2 | — | 2 | 3 | — | — | 5 | СБ 7.2 16,15,45-Т-3, СБ7,2 16,15,45-Т-3,0,5 СБ 7.2 16,15,45-Т-2, СБ7.2 16,15,45-Т-2,0,5 |
|  | | угловой 3 | — | 2 | 3 | — | — | 5 | СБ 7.3 20,15,45-Т-2, СБ 7.3 20,15,45-Т-2,0,5 СБ 7.3 20,15,45-Т-3, СБ7.3 20,15,45-Т-3,0,5 |
| 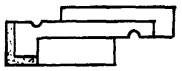 | | лоджии 5 | — | 2 | 3 | — | — | 5 | СБ 7.5 17,15,45-Т-2, СБ7.5 17,15,45-Т-2,0,5 СБ 7.5 17,15,45-Т-3, СБ7.5 17,15,45-Т-3,0,5 |
| | | | | | | | | | |
| | | | | | | | | | |

Примечание: Угловой блок в табл. изображен левым по положению на плане.

Инв. № подл. | Подпись и дата | Взам. инв. №

| Обозначение | Марка блока: петлевой вариант | Марка блока: беспетлевой вариант | Эскиз | Геометрические характеристики: длина L, мм | ширина A, мм | высота H, мм | Показатели расхода материалов: петлевой и беспетлевой вариант, объем бетона м3 | объем фактурного слоя м3 | петлевой вариант, расход стали натурал / привед | беспетлевой вариант, расход стали натурал / привед | Масса, кг: средняя плотн. бетона кг/м3 | № стр. |
|---|---|---|---|---|---|---|---|---|---|---|---|---|
| 1.116.1-7.1-03.000 (-03) | СБ 7.1 12, 13, 35-Т-1 | СБ 7.1 12, 13, 35-Т-1, 0,5 | 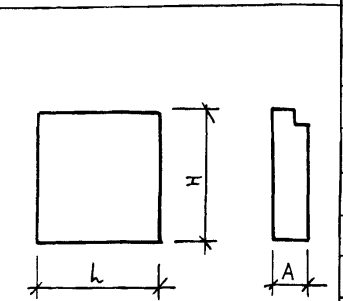 | 1180 | 350 | 1310 | 0.467 | 0 046 | 1,24 / 1,24 | — | 1213 | 17,18 |
| -01 (-04) | СБ 7.1 12, 13, 45-Т-1 | СБ 7.1 12, 13, 45-Т-1,05 | | 1180 | 450 | 1310 | 0,622 | 0 046 | 1,24 / 1,50 | — | 1586 | 17,18 |
| -02 (-05) | СБ 7.1 12, 13, 55-Т-1 | СБ 7.1 12, 13, 55-Т-1,0,5 | | 1180 | 550 | 1310 | 0,777 | 0 046 | 2,04 / 2,04 | — | 1958 | 17,18 |
| 1.116.1-7.1-05.000 (-03) | СБ 7.1 15, 13, 35-Т-1 | СБ 7.1 15, 13, 35-Т-1,0,5 | | 1480 | 350 | 1310 | 0,588 | 0 058 | 1,24 / 1,50 | — | 1528 | 20,21 |
| -01 (-04) | СБ 7.1 15, 13, 45-Т-1 | СБ 7.1 15, 13, 45-Т-1,0,5 | | 1480 | 450 | 1310 | 0,783 | 0 058 | 2,04 / 2,04 | — | 1997 | 20,21 |
| -02 (-05) | СБ 7.1 15, 13, 55-Т-1 | СБ 7.1 15, 13, 55-Т-1,0,5 | | 1480 | 550 | 1310 | 0,976 | 0,058 | 2,04 / 2,47 | — | 2459 | 20,21 |
| 1.116.1-7.1-04.000 (-03) | СБ 7.1 12, 15, 35-Т-1 | СБ 7.1 12, 15, 35-Т-1,0,5 | | 1180 | 350 | 1480 | 0,507 | 0,052 | 1,24 / 1,24 | — | 1322 | 17,19 |
| -01 (-04) | СБ 7.1 12, 15, 45-Т-1 | СБ 7.1 12, 15, 45-Т-1,0,5 | | 1180 | 450 | 1480 | 0 682 | 0 052 | 1,24 / 1,50 | — | 1742 | 17,19 |
| -02 (-05) | СБ 7.1 12, 15, 55-Т-1 | СБ 7.1 12 15, 55-Т-1,0,5 | | 1180 | 550 | 1480 | 0 856 | 0,052 | 1,24 / 1,50 | — | 2159 | 17,19 |
| 1.116.1-7.1-08.000 (-03) | СБ 7.1 15, 15, 35-Т-1 | СБ 7.1 15, 15, 35-Т-1,0,5 | | 1480 | 350 | 1480 | 0,638 | 0,066 | 2,04 / 2,04 | — | 1665 | 26,07 |
| -01 (-04) | СБ 7.1 15, 15, 45-Т-1 | СБ 7.1 15, 15, 45-Т-1,0,5 | | 1480 | 450 | 1480 | 0,857 | 0,066 | 2,04 / 2,04 | — | 2192 | 26,27 |
| -02 (-05) | СБ 7.1 15, 15, 55-Т-1 | СБ 7.1 15, 15, 55-Т-1,0,5 | | 1480 | 350 | 1480 | 1.077 | 0,066 | 2,04 / 2,47 | — | 27.17 | 26,27 |
| 1.116.1-7.1-06.000 (-03) | СБ 7.1 15, 13, 35-Т-1.1 | СБ 7.1 15, 13, 35-Т-1,1,5 | 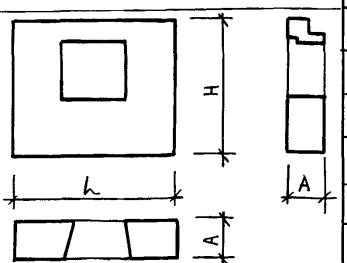 | 1480 | 350 | 1310 | 0,505 | 0,050 | 4,70 / 5,12 | 3,46 / 3,88 | 1312 | 22,23 |
| -01 (-04) | СБ 7.1 15, 13, 45-Т-1.1 | СБ 7.1 15, 13, 45-Т-1,1,5 | | 1480 | 450 | 1310 | 0,674 | 0,050 | 5,90 / 6,24 | 4,66 / 5,24 | 1719 | 22,23 |
| -02 (-05) | СБ 7.1 15, 13, 55-Т-1.1 | СБ 7.1 15, 13, 55-Т-1,1,5 | | 1480 | 550 | 1310 | 0,842 | 0,050 | 7,88 / 8,62 | 5,84 / 6,58 | 2122 | 22,23 |
| 1.116.1-7.1-09.000 (-03) | СБ 7.1 15, 15, 35-Т-1.1 | СБ 7.1 15, 15, 35-Т-1,1,5 | | 1480 | 350 | 1480 | 0,555 | 0,057 | 4,70 / 5,30 | 3,46 / 3,88 | 1446 | 28,29 |
| -01 (-04) | СБ 7.1 15, 15, 45-Т-1.1 | СБ 7.1 15, 15, 45-Т-1,1,5 | | 1480 | 450 | 1480 | 0,748 | 0,057 | 6,70 / 7,28 | 4,66 / 5,24 | 1909 | 28,29 |
| -02 (-05) | СБ 7.1 15, 15, 55-Т-1.1 | СБ 7.1 15, 15, 55-Т-1,1,5 | | 1480 | 550 | 1480 | 0940 | 0,057 | 7,88 / 9,05 | 5,84 / 6,58 | 2370 | 28,29 |
| 1.116.1-7.1-07.000 (-05) | СБ 7.1 15, 14, 35-Т-1.2 | СБ 7.1 15, 14, 35-Т-1,2,5 | 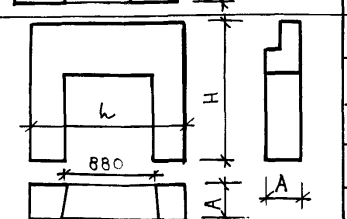 | 1480 | 350 | 1380 | 0351 | 0,039 | 21,40 / 30,41 | 20,16 / 29,17 | 921 | 24,25 |
| -01 (-04) | СБ 7.1 15, 14,45-Т-1.2 | СБ 7.1 15, 14, 45-Т-1.2,5 | | 1480 | 450 | 1380 | 0,480 | 0,039 | 22,16 / 31,53 | 20,92 / 30,29 | 1231 | 24,25 |
| -02 (-05) | СБ 7.1 15, 14,55-Т-1.2 | СБ 7.1 15, 14, 55-Т-1,2,5 | | 1480 | 550 | 1380 | 0,609 | 0,039 | 28,35 / 40,79 | 27,11 / 39,29 | 1540 | 24,25 |
| | | | | | | | | | | | | |
| | | | | | | | | | | | | |

Исполнения в скобках даны для беспетлевого варианта

| | | |
|---|---|---|
| Рук. м.5 | Станишевский | |
| Н.контр | Ригер | |
| Гл.инж.м | Панков | |
| ГИП | Зыкина | |
| Ст. инж | Осина | |
| Ст. арх | Линк | |

1.116.1-7.1-00.000НИ

Номенклатура

| Стадия | Лист | Листов |
|---|---|---|
| Р | 1 | 3 |

ЦНИИЭП жилища г. Москва

| Обозначение | Марка блока: петлевой вариант | Марка блока: бес петлевой вариант | Эскиз | Геометрические характеристики: длина L, мм | ширина A, мм | высота H, мм | Показатели расхода материалов: петлевой и бес-петлевой вариант: объем бетона м3 | объем фактурного слоя м3 | петлевой вариант: расход стали натурал / привед | беспетл. вариант: расход стали натурал / привед | Масса, кг: средняя плотн. бетона кг/м3 | № стр |
|---|---|---|---|---|---|---|---|---|---|---|---|---|
| 1.116.1-7.1-01.000 (-03) | СБ 7.1 9.13.35 – Т-1 | СБ 7.1 9.13 35 - Т-1.0.5 | 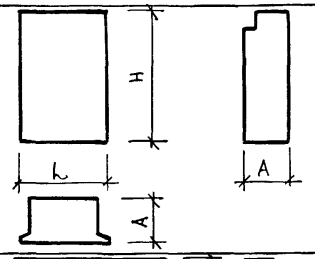 | 890 | 350 | 1310 | 0,330 | 0,035 | 1,24 / 1,24 | – / – | 792 | 14,15 |
| -01 (-04) | СБ 7.1 9.13.45 – Т-1 | СБ 7.1 9 13. 45 - Т-1.0.5 | | 890 | 450 | 1310 | 0.420 | 0.035 | 1,24 / 1,24 | – / – | 1008 | 14,15 |
| -02 (-05) | СБ 7.1 9.13.55 – Т-1 | СБ 7.1 9 13. 55 - Т-1.0.5 | | 890 | 550 | 1310 | 0,510 | 0.035 | 1,24 / 1,24 | – / – | 1224 | 14,15 |
| 1.116. 1-7-1-02.000 (-03) | СБ 7.1 9.15.35 – Т-1 | СБ 7 1 9. 15. 35 - Т-1.0.5 | | 890 | 350 | 1480 | 0.380 | 0,040 | 1,24 / 1,24 | – / – | 912 | 14,16 |
| -01 (-04) | СБ 7.1 9.15.45 – Т-1 | СБ 7.1 9. 15. 45 - Т-1.0.5 | | 890 | 450 | 1480 | 0.480 | 0.040 | 1,24 / 1,24 | – / – | 1152 | 14,16 |
| -02 (-02) | СБ 7.1 9.15.55 – Т-1 | СБ 7.1 9 15. 55 - Т-1.0.5 | | 890 | 550 | 1480 | 0.580 | 0.040 | 1,24 / 1,24 | – / – | 1392 | 14,16 |
| 1.116. 1-7-1-12.000 (-02) | СБ 7.2 16.13.45 – Т-2 | СБ 7.2 16.13. 45 – Т-2.0.5 | 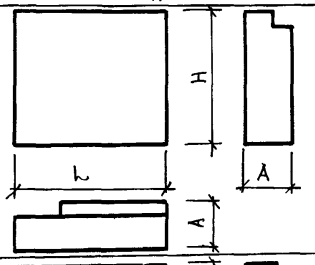 | 1550 | 450 | 1310 | 0,739 | 0,074 | 2,04 / 2,04 | – / – | 1922 | 32,34 |
| -01 (-03) | СБ 7.2 16.13.55 – Т-2 | СБ 7.2 16.13.55 – Т-2.0.5 | | 1550 | 550 | 1310 | 0,990 | 0,083 | 2,04 / 2,47 | – / – | 2376 | 33,34 |
| 1.116.1-7.1- 10.000 (-03) | СБ 7.2 15.15.35 – Т-2 | СБ 7.2 15,15.35 – Т-2.0.5 | | 1450 | 350 | 1480 | 0,563 | 0,073 | 1,34 / 1,62 | – / – | 1497 | 30,31 |
| -01 (-04) | СБ 7.2 16.15.45 – Т-2 | СБ 7.2 16.13.45 – Т-2.0.5 | | 1550 | 450 | 1480 | 0,818 | 0,082 | 2,04 / 2,04 | – / – | 2127 | 30,31 |
| -02 (-05) | СБ 7.2 17.15 55 – Т-2 | СБ 7.2 17.15.55 – Т-2.0.5 | | 1650 | 550 | 1480 | 1.103 | 0,091 | 2,04 / 2,04 | – / – | 2832 | 30,31 |
| | | | | | | | | | | | | |
| 1.1161- 7.1-13.000 (-02) | СБ 7.2 16.13.45 – Т-3 | СБ 7.2 16.13.45 – Т-3.0.5 | 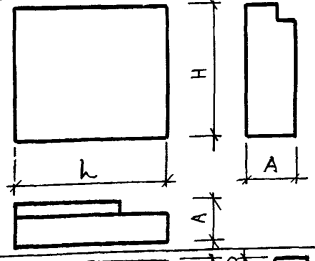 | 1550 | 450 | 1310 | 0,739 | 0,074 | 2,04 / 2,04 | – / – | 1522 | 33,35 |
| -01 (-03) | СБ 7.2 16.13.35 – Т-3 | СБ 7.2 16.13.55 – Т-3.0.5 | | 1550 | 550 | 1310 | 0,990 | 0,083 | 2,04 / 2,47 | – / – | 2376 | 33,35 |
| 1.1161-7.1- 11.000 (-03) | СБ 7.2 16.15.35 – Т-3 | СБ 7.2 15.15.35 – Т-3.0.5 | | 1450 | 350 | 1480 | 0,563 | 0,073 | 1,24 / 1,50 | – / – | 1497 | 30,32 |
| -01 (-04) | СБ 7.2 16.15.45 – Т-3 | СБ 7.2 16.15.45 – Т-3.0.5 | | 1550 | 450 | 1480 | 0,818 | 0,082 | 2,04 / 2,04 | – / – | 2127 | 30,32 |
| -02 (-05) | СБ 7.2 17.15.55 – Т-3 | СБ 7.2 17.15.55 – Т-3.0.5 | | 1650 | 550 | 1480 | 1.103 | 0,091 | 2,04 / 2,47 | – / – | 2832 | 30,32 |
| | | | | | | | | | | | | |
| 1.116 1-7.1-14.000 (-01) | СБ 7.3 19.15.40 – Т-2 | СБ 7.3 19.15.40 – Т-2.0.5 | 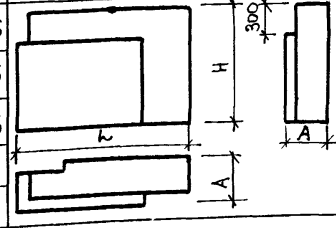 | 1850 | 400 | 1480 | 0,797 | 0,075 | 2,04 / 2,04 | – / – | 2065 | 36,37 |
| 1.116 1-7.1-16.000 (-01) | СБ 7.3 20.15.45 – Т-2 | СБ 7.3 20.15.45 – Т-2.0.5 | | 1950 | 450 | 1480 | 1.031 | 0.065 | 2,04 / 2,47 | – / – | 2475 | 39.40 |
| 1.1161- 7.1-18.000 (-01) | СБ 7.3 21.15.55 – Т-2 | СБ 7.3 21.15.55 – Т-2.0.5 | | 2050 | 550 | 1480 | 1.287 | 0.084 | 3,40 / 4,12 | – / – | 3250 | 42.43 |
| | | | | | | | | | | | | |
| | | | | | | | | | | | | |
| | | | | | | | | | | | | |
| | | | | | | | | | | | | |
| | | | | | | | | | | | | |

Исполнения в скобках даны для беспетлевого варианта

1.116.1-7.1- 00.000 НИ

Лист 2

Инв. № подл. | Подпись и дата | Взам. инв. №

| Обозначение | Марка блока: петлевой вариант | Марка блока: без петлевой вариант | Эскиз | Геометрические характеристики: длина l, мм | ширина A, мм | высота H, мм | Показатели расхода материалов: петлевой и без петлевой вариант, объем бетона, м3 | объем фактурного слоя, м3 | петлевой вариант, расход стали натурал / привед | беспетл. вариант, расход стали натурал / привед | Масса, кр, средняя плотн. бетона кр/м3 | № стр. |
|---|---|---|---|---|---|---|---|---|---|---|---|---|
| 1.116.1-7.1-15.000 (-01) | СБ 7.3 19. 15,40-Т-3 | СБ 7.3 19. 15,40-Т-3.0.5 | 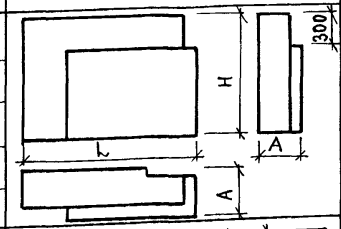 | 1850 | 400 | 1480 | 0,797 | 0,015 | 2,04 / 2,04 | — / — | 2065 | 36,38 |
| 1.116.1-7.1-17.000 (-01) | СБ 7.3 20. 15.45-Т-3 | СБ 7.3 20 15.45-Т-3.0.5 | | 1950 | 450 | 1480 | 1,031 | 0.065 | 2,04 / 2,47 | — / — | 2475 | 39,41 |
| 1.116.1-7.1-19.000 (-01) | СБ 7.3 21. 15.55-Т-3 | СБ 7.3 21. 15.55-Т-3.0,5 | | 2050 | 550 | 1480 | 1.287 | 0.084 | 3,40 / 4,12 | — / — | 3260 | 42,44 |
| | | | | | | | | | | | | |
| | | | | | | | | | | | | |
| 1.116.1-7.1-20.000 (-01) | СБ 7.5 16. 15,40-Т-2 | СБ 7.5 16. 15,40-Т-2.0,5 | 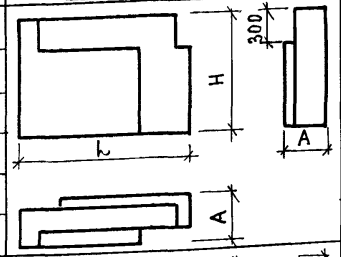 | 1550 | 400 | 1480 | 0.629 | 0.019 | 1,24 / 1,50 | — / — | 1550 | 45,46 |
| 1.116.1-7.1-22.000 (-01) | СБ 7.5 17. 15,45-Т-2 | СБ 7.5 17. 15,45-Т-2.0,5 | | 1650 | 450 | 1480 | 0,737 | 0.022 | 2,04 / 2,04 | — / — | 1815 | 48,49 |
| 1.116.1-7.1-24.000 (-01) | СБ 7.5 18. 15,55-Т-2 | СБ 7.5 18. 15.55-Т-2.0.5 | | 1750 | 550 | 1480 | 1.062 | 0.028 | 2,04 / 2,47 | — / — | 2605 | 51,52 |
| | | | | | | | | | | | | |
| | | | | | | | | | | | | |
| | | | | | | | | | | | | |
| 1.116.1-7.1-21.000 (-01) | СБ 7.5 16. 15,40-Т-3 | СБ 7.5 16, 15,40-Т-3,0,5 | 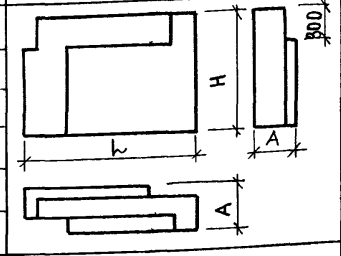 | 1550 | 400 | 1480 | 0,629 | 0,019 | 1,24 / 1,50 | — / — | 1550 | 45,47 |
| 1.116.1-7.1-23.000 (-01) | СБ. 7.5 17. 15.45-Т-3 | СБ 7.5 17, 15,45-Т-3,0.5 | | 1650 | 450 | 1480 | 0,737 | 0,022 | 2,04 / 2,04 | — / — | 1815 | 48,50 |
| 1.116.1-7.1-25.000 (-01) | СБ 7.5 18. 15.55-Т-3 | СБ 7.5 18. 15.55-Т-3.0.5 | | 1750 | 550 | 1480 | 1.062 | 0,028 | 2,04 / 2,47 | — / — | 2605 | 51,53 |
| | | | | | | | | | | | | |
| | | | | | | | | | | | | |
| | | | | | | | | | | | | |
| | | | | | | | | | | | | |
| | | | | | | | | | | | | |
| | | | | | | | | | | | | |
| | | | | | | | | | | | | |
| | | | | | | | | | | | | |
| | | | | | | | | | | | | |
| | | | | | | | | | | | | |
| | | | | | | | | | | | | |

Исполнения в скобках даны для беспетлевого варианта

1.116.1-7.1 – 00.000 НИ

Лист 3

| Инв.№ подл. | Подпись и дата | Взамен. инв.№ |
|---|---|---|
| | | |

| Формат | Зона | Поз. | Обозначение | Наименование | Кол на исполн 1.116.1-7.1-01.000- — | 01 | 02 | 03 | 04 | 05 | Примечание |
|---|---|---|---|---|---|---|---|---|---|---|---|
| | | | | Документация | | | | | | | |
| А3 | | | 1.116.1-7.1-01.000СБ | Сборочный чертеж | × | × | × | × | × | × | |
| А3 | | | 1.116.1-7.1-00.000ДТ | Узлы I ... VIII | × | × | × | × | × | × | |
| А3 | | | 1.116.1-7.1-00.000ТО | Техническое описание | × | × | × | × | × | × | |
| А3 | | | 1.116.1-7.1-00.000РС | Ведомость расхода стали | × | × | × | × | × | × | |
| | | | | Детали | | | | | | | |
| А4 | | 1 | 1.116.1-7.1-00.070 | Петля строповочная П-1 | 2 | 2 | 2 | | | | |
| | | | | Материалы | | | | | | | |
| Б4 | | 2 | | Бетон класса В7,5 | 0,33 | 0,42 | 0,51 | 0,33 | 0,42 | 0,51 | м3 |
| Б4 | | 3 | | Бетон фактурного слоя класса В12,5 | 0,035 | 0,035 | 0,035 | 0,035 | 0,035 | 0,035 | м3 |

| | | |
|---|---|---|
| Рук.м.5 | Станишевский | |
| Н.контр. | Ригер | |
| Гл.инж.м | Панков | |
| ГИП | Зыкина | |
| Ст.инж. | Осина | |
| Ст.арх. | Линк | |

1.116.1-7.1-01.000

Блок цокольный СБ

| Стадия | Лист | Листов |
|---|---|---|
| Р | | 1 |

ЦНИИЭП жилища г. Москва

| Инв.№ подл. | Подпись и дата | Взамен. инв.№ |
|---|---|---|
| | | |

| Формат | Зона | Поз. | Обозначение | Наименование | Кол. на исполн. 1.116.1-7.1-02.000- — | 01 | 02 | 03 | 04 | 05 | Примечание |
|---|---|---|---|---|---|---|---|---|---|---|---|
| | | | | Документация | | | | | | | |
| А3 | | | 1.116.1-7.1-02.000СБ | Сборочный чертеж | × | × | × | × | × | × | |
| А3 | | | 1.116.1-7.1-00.000ДТ | Узлы I ... VIII | × | × | × | × | × | × | |
| А3 | | | 1.116.1-7.1-00.000ТО | Техническое описание | × | × | × | × | × | × | |
| А3 | | | 1.116.1-7.1-00.000РС | Ведомость расхода стали | × | × | × | × | × | × | |
| | | | | Детали | | | | | | | |
| А4 | | 1 | 1.116.1-7.1-00.070 | Петля строповочная П-1 | 2 | 2 | 2 | | | | |
| | | | | Материалы | | | | | | | |
| Б4 | | 2 | | Бетон класса В7,5 | 0,38 | 0,48 | 0,58 | 0,38 | 0,48 | 0,58 | м3 |
| Б4 | | 3 | | Бетон фактурного слоя класса В12,5 | 0,04 | 0,04 | 0,04 | 0,04 | 0,04 | 0,04 | м3 |

| | | |
|---|---|---|
| Рук.м.5 | Станишевский | |
| Н.контр. | Ригер | |
| Гл.инж.м | Панков | |
| ГИП | Зыкина | |
| Ст.инж. | Осина | |
| Ст.арх. | Линк | |

1.116.1-7.1-02.000

Блок цокольный СБ

| Стадия | Лист | Листов |
|---|---|---|
| Р | | 1 |

ЦНИИЭП жилища г. Москва

Рис. 1

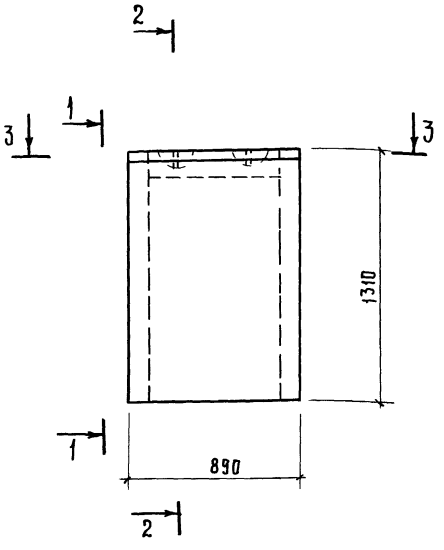


1–1

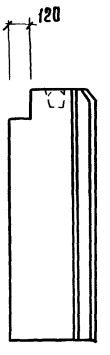


Рис. 2

Остальное см. Рис.1

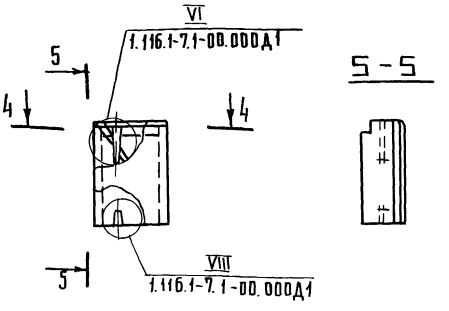


4–4

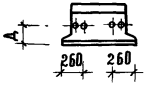


2-2

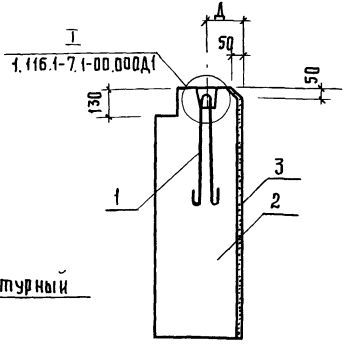


3-3

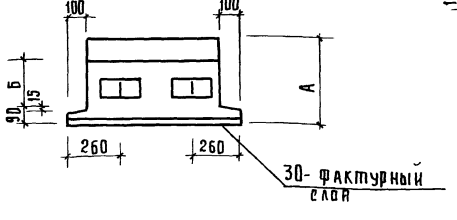


По верхуи боковым граням блока устраивается фаска

| Обозначение | Марка | Рис. | А, мм | Б, мм | Д, мм | Масса, кг |
|---|---|---|---|---|---|---|
| 1.116.1-7.1-01.000 | СБ 7.1 9,13,35-Т-1 | 1 | 350 | 140 | 120 | 792 |
| –01 | СБ 7.1 9,13,45-Т-1 | | 450 | 240 | 200 | 1008 |
| –02 | СБ 7.1 9,13,55-Т-1 | | 550 | 340 | 270 | 1224 |
| –03 | СБ 7.1 9,13,35-Т-1.0.5 | 2 | 350 | 140 | 120 | 792 |
| –04 | СБ 7.1 9,13,45-Т-1.0.5 | | 450 | 240 | 200 | 1008 |
| –05 | СБ 7.1 9.13.55-Т-1.0.5 | | 550 | 340 | 270 | 1224 |

| | | |
|---|---|---|
| Рук.м.5 | Станишевский | Подпись |
| Н.контр. | Ригер | " |
| Н.инж.м. | Панков | " |
| ГИП | Зыкина | " |
| Ст. инж. | Осина | " |
| Ст. арх. | Линк | " |

1.116.1-7.1-01.000 СБ

Блок цокольный СБ. Сборочный чертеж

| Стадия | Масса | Масштаб |
|---|---|---|
| Р | см табл | 1:20 1:50 |
| Лист | Листов 1 | |

ЦНИИЭП жилища г. Москва

Инв.№ подл. | Подпись и дата | Взам.инв.№

Копир. Усач 12.9.89 г. Коп. Гагарт

Рис. 1

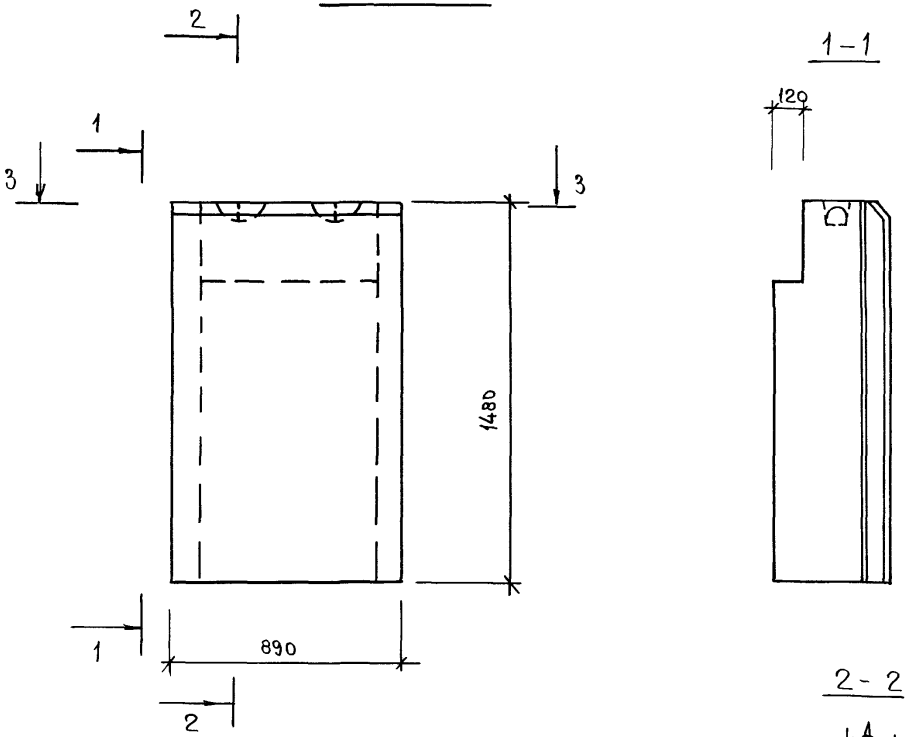


По верху и боковым граням блока устраивается фаска.

Рис. 2

Остальное см. рис 1

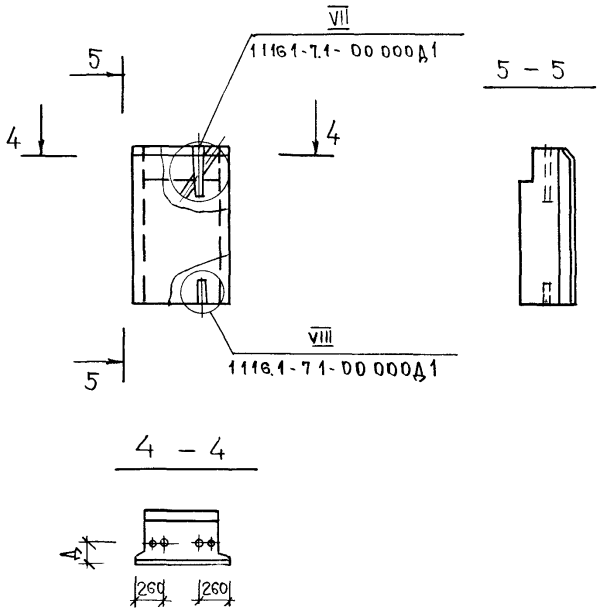


| Обозначение | Марка | Рис | А, мм | Б, мм | Д, мм | Масса, кг |
|---|---|---|---|---|---|---|
| 1.116.1-7.1-02.000 | СБ 7.1 9.15.35-Т1 | 1 | 350 | 140 | 120 | 912 |
| -01 | СБ 7.1 9.15.45-Т1 | | 450 | 240 | 200 | 1152 |
| -02 | СБ 7.1 9.15.55-Т1 | | 550 | 340 | 270 | 1392 |
| -03 | СБ 7.1 9.15.35-Т1.05 | 2 | 350 | 140 | 120 | 912 |
| -04 | СБ 7.1 9.15.45-Т1.05 | | 450 | 240 | 200 | 1152 |
| -05 | СБ 7.1 9.15.55-Т1.05 | | 550 | 340 | 270 | 1392 |

| | | |
|---|---|---|
| Рук. м. №5 | Станишевский | |
| Н. контр. | Ригер | |
| Гл. инж. м. | Панков | |
| Рип | Зыкина | |
| Ст. инж. | Осина | |
| Ст. арх. | Линк | |

1.116.1-7.1 00.000 СБ

Блок цокольный СБ
Сборочный чертеж

| Стадия | Масса | Масштаб |
|---|---|---|
| Р | см | 1:20 |
| | табл. | 1:50 |
| Лист | Листов 1 | |

ЦНИИЭП жилища
г. Москва

Инв. № подл. | Подпись и дата | Взам. инв. №

| Формат | Зона | Поз. | Обозначение | Наименование | Кол. на исполн. 1.116.1-7.1-03.000- — | 01 | 02 | 03 | 04 | 05 | | | | | Примечание |
|---|---|---|---|---|---|---|---|---|---|---|---|---|---|---|---|
| | | | | Документация | | | | | | | | | | | |
| А3 | | | 1.116.1-7.1-03.000 СБ | Сборочный чертеж | × | × | × | × | × | × | | | | | |
| А3 | | | 1.116.1-7.1-00.000 ДТ | Узлы I ... VIII | × | × | × | × | × | × | | | | | |
| А3 | | | 1.116.1-7.1-00.000 ТО | Техническое описание | × | × | × | × | × | × | | | | | |
| А3 | | | 1.116.1-7.1-00.000 РС | Ведомость расхода стали | × | × | × | × | × | × | | | | | |
| | | | | Детали | | | | | | | | | | | |
| А4 | | 1 | 1.116.1-7.1-00.070 | Петля строповочная П-1 | 2 | | | | | | | | | | |
| А4 | | 1 | -01 | " П-2 | | 2 | | | | | | | | | |
| А4 | | 1 | -02 | " П-3 | | | 2 | | | | | | | | |
| | | | | Материалы | | | | | | | | | | | |
| БЧ | | 2 | | Бетон класса В7.5 | 0,467 | 0,622 | 0,777 | 0,467 | 0,622 | 0,777 | | | | | м3 |
| БЧ | | 3 | | Бетон фактурного | | | | | | | | | | | |
| | | | | слоя класса В12.5 | 0,046 | 0,046 | 0,046 | 0,046 | 0,046 | 0,046 | | | | | м3 |

| | | |
|---|---|---|
| Рук.м.5 | Станишевский | |
| Н.контр | Ригер | |
| Гл.инж.м | Панков | |
| ГИП | Зыкина | |
| Ст.инж. | Ооина | |
| Ст.арх. | Линк | |

1.116.1-7.1-03.000

Блок цокольный СБ

| Стадия | Лист | Листов |
|---|---|---|
| Р | | 1 |

ЦНИИЭП жилища г. Москва

| Инв.№ подл. | Подпись и дата | Взамен. инв.№ |
|---|---|---|
| | | |

| Формат | Зона | Поз. | Обозначение | Наименование | Кол на исполн. 1.116.1-7.1-04.000- — | 01 | 02 | 03 | 04 | 05 | | | | | Примечание |
|---|---|---|---|---|---|---|---|---|---|---|---|---|---|---|---|
| | | | | Документация | | | | | | | | | | | |
| А3 | | | 1.116.1-7.1-04.000 СБ | Сборочный чертеж | × | × | × | × | × | × | | | | | |
| А3 | | | 1.116.1-7.1-00.000 ДТ | Узлы I ... VIII | × | × | × | × | × | × | | | | | |
| А3 | | | 1.116.1-7.1-00.000 ТО | Техническое описание | × | × | × | × | × | × | | | | | |
| А3 | | | 1.116.1-7.1-00.000 РС | Ведомость расхода стали | × | × | × | × | × | × | | | | | |
| | | | | Детали | | | | | | | | | | | |
| А4 | | 1 | 1.116.1-7.1-00.070 | Петля строповочная П-1 | 2 | | | | | | | | | | |
| А4 | | 1 | -01 | " П-2 | | 2 | | | | | | | | | |
| А4 | | 1 | -02 | " П-3 | | | 2 | | | | | | | | |
| | | | | Материалы | | | | | | | | | | | |
| БЧ | | 2 | | Бетон класса В7.5 | 0,507 | 0,682 | 0,856 | 0,507 | 0,682 | 0,858 | | | | | м3 |
| БЧ | | 3 | | Бетон фактурного | | | | | | | | | | | |
| | | | | слоя класса В12.5 | 0,052 | 0,052 | 0,052 | 0,052 | 0,052 | 0,052 | | | | | м3 |

| | | |
|---|---|---|
| Рук.м.5 | Станишевский | |
| Н.контр | Ригер | |
| Гл.инж.м | Панков | |
| ГИП | Зыкина | |
| Ст.инж. | Ооина | |
| Ст.арх. | Линк | |

1.116.1-7.1-04.000

Блок цокольный СБ

| Стадия | Лист | Листов |
|---|---|---|
| Р | | 1 |

ЦНИИЭП жилища г. Москва

23879-15

Рис. 1

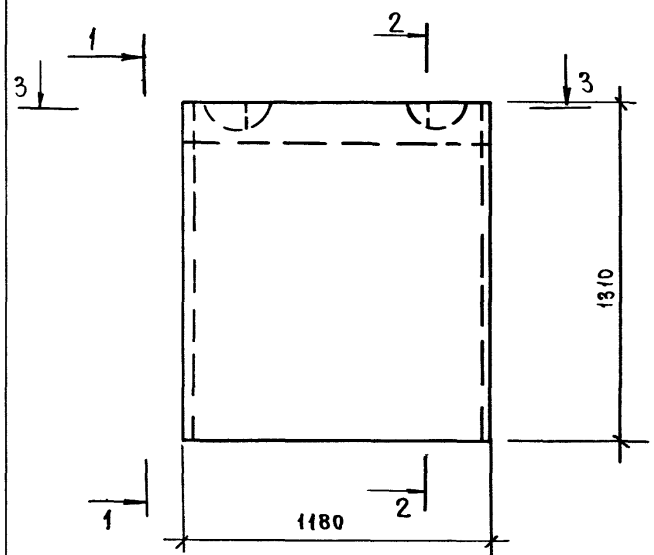


1-1

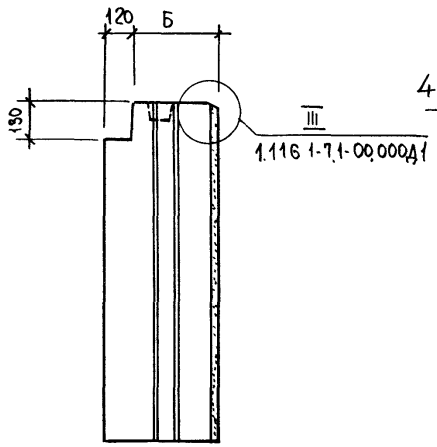


Рис. 2

Остальное см. рис. 1

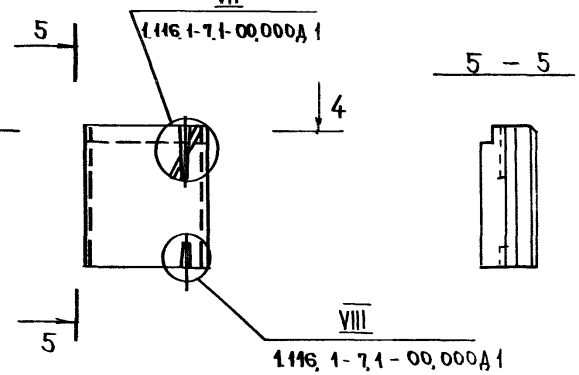


5 - 5



4 - 4

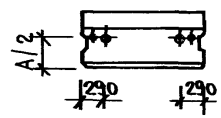


2-2

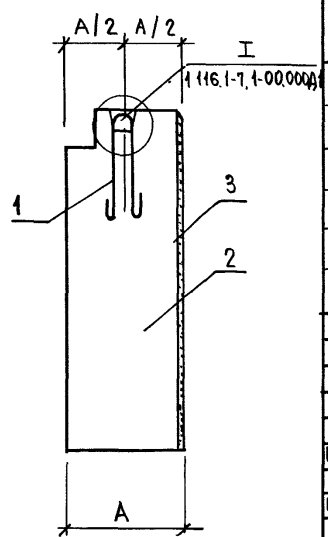


3 - 3

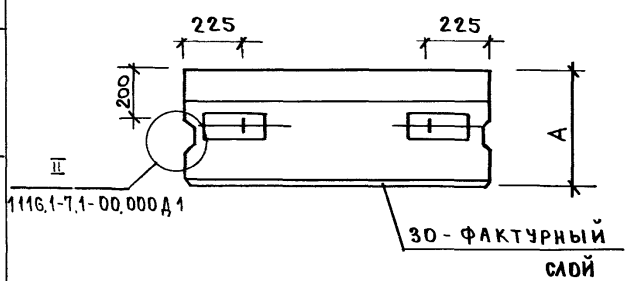


По верху и боковым граням блока устраивается фаска

| Обозначение | Марка | Рис. | А, мм | Б, мм | Масса, кг |
|---|---|---|---|---|---|
| 1.116.1-7.1-03.000 | СБ 7.1 12.13.35-Т-1 | 1 | 350 | 230 | 1213 |
| -01 | СБ 7.1 12.13.45-Т-1 | | 450 | 330 | 1586 |
| -02 | СБ 7.1 12.13.55-Т-1 | | 550 | 430 | 1958 |
| -03 | СБ 7.1 12.13.35-Т-1,0.5 | 2 | 350 | 230 | 1213 |
| -04 | СБ 7.1 12.13.45-Т-1,0.5 | | 450 | 330 | 1586 |
| -05 | СБ 7.1 12.13.55-Т-1,0.5 | | 550 | 430 | 1958 |

| | | |
|---|---|---|
| Рук.м.5 | Станишевский | |
| Н.контр. | Ригер | |
| Гл.инж.м. | Панков | |
| ГИП | Зыкина | |
| Ст.инж. | Осина | |
| Ст.арх. | Линк | |

1.116.1-7.1-03.000 СБ

Блок цокольный СБ
Сборочный чертеж

| Стадия | Масса | Масштаб |
|---|---|---|
| Р | см табл. | 1:20 1:50 |
| Лист | Листов 1 | |

ЦНИИЭП жилища г. Москва

Инв. № подл. | Подпись и дата | Взам. инв. №

Рис. 1

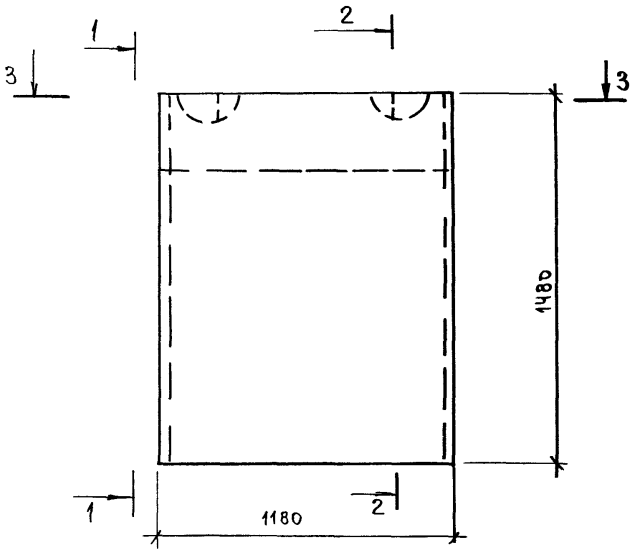


1-1

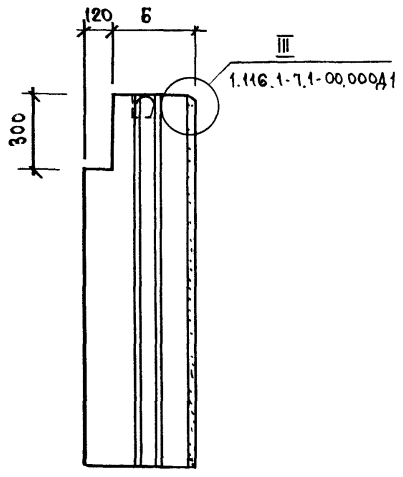


Рис. 2

Остальное см. рис. 1

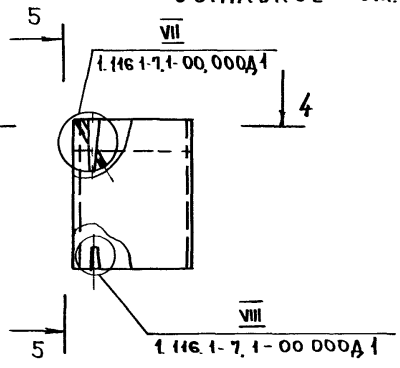


5 - 5

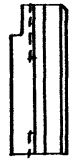

4 - 4

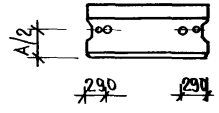


2-2

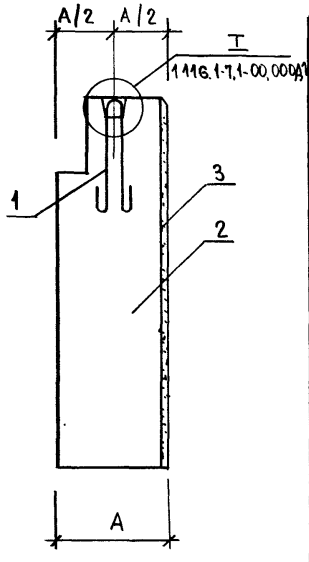


3 - 3

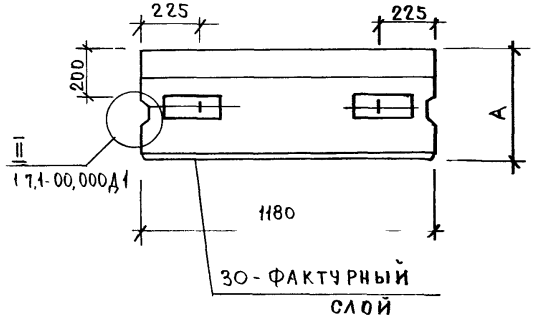


По верху и боковым граням блока устраивается фаска

| Обозначение | Марка | Рис. | А, мм | Б, мм | Масса, кг |
|---|---|---|---|---|---|
| 1.116.1-7.1-04.000 | СБ 7.1 12.15.35-Т-1 | 1 | 350 | 230 | 1322 |
| -01 | СБ 7.1 12.15.45-Т-1 | | 450 | 330 | 1742 |
| -02 | СБ 7.1 12.15.55-Т-1 | | 550 | 430 | 2159 |
| -03 | СБ 7.1 12.15.35-Т-1.0.5 | 2 | 350 | 230 | 1322 |
| -04 | СБ 7.1 12.15.45-Т-1.0.5 | | 450 | 330 | 1742 |
| -05 | СБ 7.1 12.15.55-Т-1.0.5 | | 550 | 430 | 2159 |

| | | |
|---|---|---|
| Рук. м 5 | Станишевский | |
| Н. контр. | Ригер | |
| Гл. инж. м | Панков | |
| ГИП | Зыкина | |
| Ст. инж. | Осина | |
| Ст. арх. | Линк | |

1.116.1-7.1-04.000СБ

Блок цокольный СБ
Сборочный чертеж

| Стадия | Масса | Масштаб |
|---|---|---|
| Р | см | 1:20 |
| | табл. | 1:50 |
| Лист | Листов 1 | |

ЦНИИЭП жилища
г. Москва

| Инв. № подл. | Подпись и дата | Взам. инв. № |
|---|---|---|
| | | |

| Формат | Зона | Поз. | Обозначение | Наименование | Кол. на исполн. 1.116.1-7.1-05.000- — | 01 | 02 | 03 | 04 | 05 | | | | | Примечание |
|---|---|---|---|---|---|---|---|---|---|---|---|---|---|---|---|
| | | | | Документация | | | | | | | | | | | |
| А3 | | | 1.116.1-7.1 - 05.000 СБ | Сборочный чертеж | × | × | × | × | × | × | | | | | |
| А3 | | | 1.116.1-7.1 - 00.000 Д1 | Узлы I... VIII | × | × | × | × | × | × | | | | | |
| А3 | | | 1.116.1-7.1 - 00.000 ТО | Техническое описание | × | × | × | × | × | × | | | | | |
| А3 | | | 1.116.1-7.1 - 00.000 РС | Ведомость расхода стали | × | × | × | × | × | × | | | | | |
| | | | | Детали | | | | | | | | | | | |
| А4 | | 1 | 1.116.1-7.1 - 00.070 - 01 | Петля строповочная П-2 | 2 | | | | | | | | | | |
| А4 | | 1 | - 02 | П-3 | | 2 | | | | | | | | | |
| А4 | | 1 | - 03 | П-4 | | | 2 | | | | | | | | |

| | | | |
|---|---|---|---|
| Рук маст | Станишевский | Подпись | |
| Н контр. | Ригер | " | |
| Гл инж. м. | Панков | " | |
| ГИП | Зыкина | " | |
| Ст. инж. | Осина | " | |
| Ст арх | Линк | " | |

1.116.1 - 7.1 - 05.000

Блок цокольный СБ

| Стадия | Лист | Листов |
|---|---|---|
| Р | 1 | 2 |

ЦНИИЭП жилища г Москва

| Инв. № подл. | Подпись и дата | Взам. инв. № |
|---|---|---|
| | | |

| Формат | Зона | Поз. | Обозначение | Наименование | Кол. на исполн. 1.116.1-7.1-05.000- — | 01 | 02 | 03 | 04 | 05 | | | | | Примечание |
|---|---|---|---|---|---|---|---|---|---|---|---|---|---|---|---|
| | | | | Материалы | | | | | | | | | | | |
| Б4 | | 2 | | Бетон класса В 7.5 | 0,588 | 0,783 | 0,976 | 0,585 | 0,783 | 0,976 | | | | | $м^3$ |
| Б4 | | 3 | | Бетон фактурного слоя класса В 12,5 | 0,058 | 0,058 | 0,058 | 0,058 | 0,058 | 0,058 | | | | | $м^3$ |

1.116.1 - 7.1 - 05 000

Лист 2

23876 18

Рис. 1

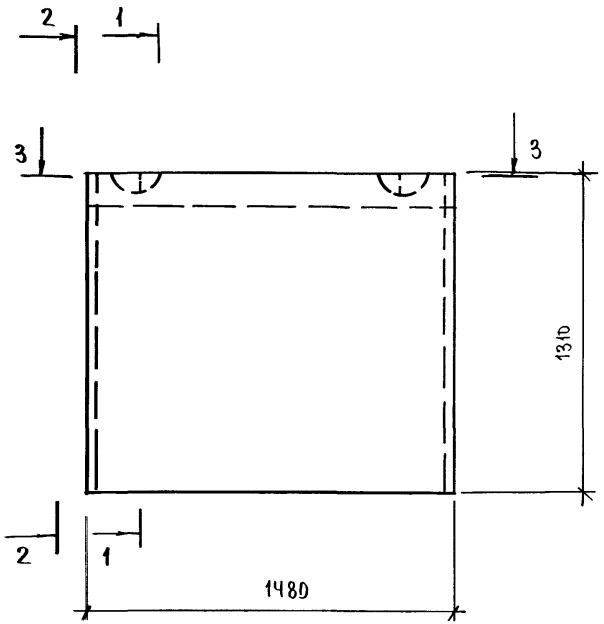


1-1

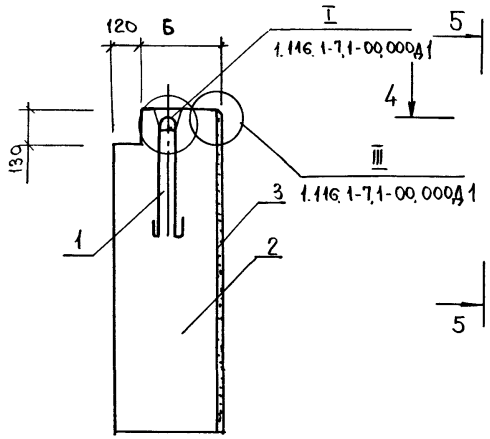


30-ФАКТУРНЫЙ СЛОЙ

Рис. 2

Остальное см. Рис.1

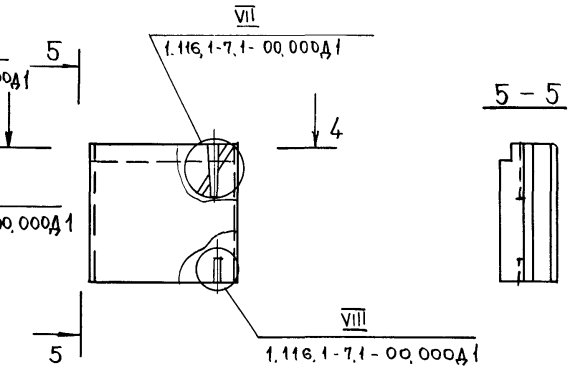


4-4

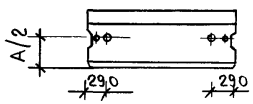


2-2

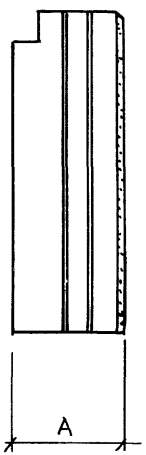


3-3

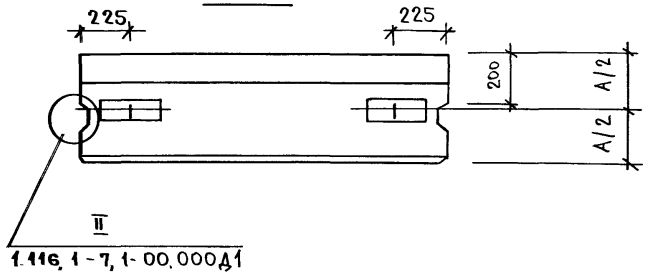


По верху и боковым граням блока устраивается фаска

| Обозначение | Марка | Рис. | А, мм | Б, мм | Масса, кг |
|---|---|---|---|---|---|
| 1.116.1-7.1-05.000 | СБ 7.1 15.13.35-Т-1 | 1 | 350 | 230 | 1528 |
| -01 | СБ 7.1 15.13.45-Т-1 | | 450 | 330 | 1997 |
| -02 | СБ 7.1 15.13.55-Т-1 | | 550 | 430 | 2439 |
| -03 | СБ 7.1 15.13.35-Т.0.5 | 2 | 350 | 230 | 1528 |
| -04 | СБ 7.1 15.13.45-Т.0.5 | | 450 | 330 | 1997 |
| -05 | СБ 7.1 15.13.55-Т.0.5 | | 550 | 430 | 2459 |

1.116.1-7.1-05.000 СБ

| | | |
|---|---|---|
| Рук. м.5 | Станишевский | |
| Н. контр. | Ригер | |
| Гл. инж. м. | Панков | |
| ГИП | Зыкина | |
| Ст. инж. | Осина | |
| Ст. арх | Линк | |

Блок цокольный СБ
Сборочный чертеж

| Стадия | Масса | Масштаб |
|---|---|---|
| Р | см. табл. | 1:20 |
| | | 1:50 |
| Лист | Листов 1 | |

ЦНИИЭП жилища г. Москва

23825-10

| Инв. № подл. | Подпись и дата | Взамен инв. № |
|---|---|---|
| | | |

| Формат | Зона | Поз. | Обозначение | Наименование | Кол на исполн 1.116.1-7.1-06.000- — | 01 | 02 | 03 | 04 | 05 | | | | | Примечание |
|---|---|---|---|---|---|---|---|---|---|---|---|---|---|---|---|
| | | | | **Документация** | | | | | | | | | | | |
| А3 | | | 1.116.1-7.1-06.000 СБ | Сборочный чертеж | × | × | × | × | × | × | | | | | |
| А3 | | | 1.116.1-7.1-00.000 ДТ | Узлы I .. VIII | × | × | × | × | × | × | | | | | |
| А3 | | | 1.116.1-7.1-00.000 ТО | Техническое описание | × | × | × | × | × | × | | | | | |
| А3 | | | 1.116.1-7.1-00.000 РС | Ведомость расхода стали | × | × | × | × | × | × | | | | | |
| | | | | **Сборочные единицы** | | | | | | | | | | | |
| А4 | | 2 | 1.116.1-7.1-00.030 | Сетка С-5 | 1 | | | 1 | | | | | | | |
| А4 | | 2 | 00.040 | " С-6 | | 1 | | | 1 | | | | | | |
| А4 | | 2 | 00.060 | " С-7 | | | 1 | | | 1 | | | | | |
| | | | | **Детали** | | | | | | | | | | | |
| А4 | | 3 | 1.116.1-7.1-00.070 | Петля строповочная П-1 | 2 | | | | | | | | | | |
| А4 | | 3 | -01 | " П-2 | | 2 | | | | | | | | | |
| А4 | | 3 | -02 | " П-3 | | | 2 | | | | | | | | |

| | | | |
|---|---|---|---|
| Рук. м 5 | Станишевский | | |
| Н. контр | Ригер | | |
| Гл. инж. м. | Панков | | |
| ГИП | Зыкина | | |
| Ст. инж. | Осина | | |
| Ст. арх | Линк | | |

1.116.1-7.1-06.000

Блок цокольный СБ

| Стадия | Лист | Листов |
|---|---|---|
| Р | 1 | 2 |

ЦНИИЭП жилища
г. Москва

| Инв. № подл. | Подпись и дата | Взамен инв. № |
|---|---|---|
| | | |

| Формат | Зона | Поз. | Обозначение | Наименование | Кол на исполн 1.116-1-7.1-06.000- — | 01 | 02 | 03 | 04 | 05 | | | | | Примечание |
|---|---|---|---|---|---|---|---|---|---|---|---|---|---|---|---|
| Бч | | 1 | | Пробка деревянная Ф50 мм, ℓ= 120 мм | 4 | 4 | 4 | 4 | 4 | 4 | | | | | |
| | | | | **Материалы** | | | | | | | | | | | |
| Бч | | 4 | | Бетон класса В15 | 0,50 | 0,674 | 0,842 | 0,505 | 0,674 | 0,505 | | | | | м3 |
| Бч | | 5 | | Бетон фактурного слоя класса В12,5 | 0,050 | 0,050 | 0,050 | 0,050 | 0,050 | 0,050 | | | | | м3 |

1.116.1-7.1-06.000

Лист 2



23876 20

Рис.1

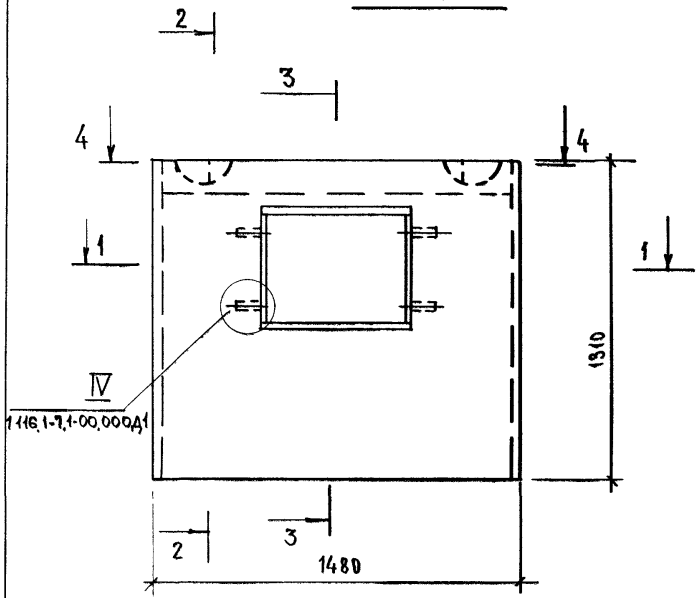


2-2

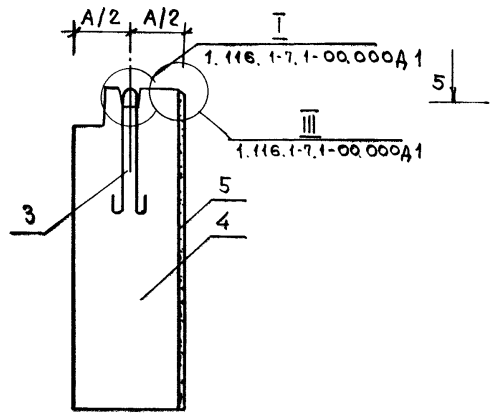


Рис. 2

Остальное см рис 1

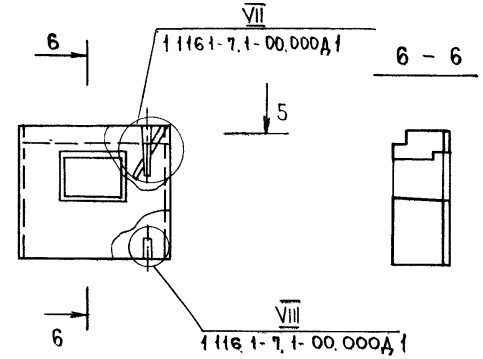


5 - 5

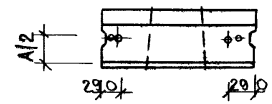


По верху и боковым граням блока устраивается фаска

4 - 4

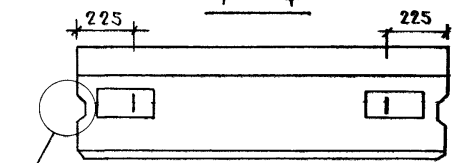


1 - 1

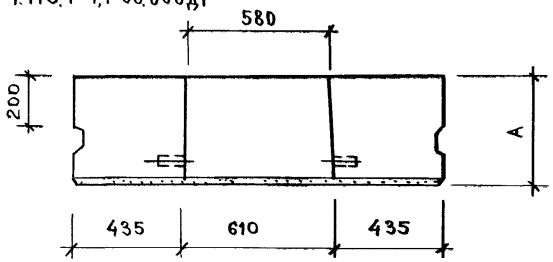


3 - 3

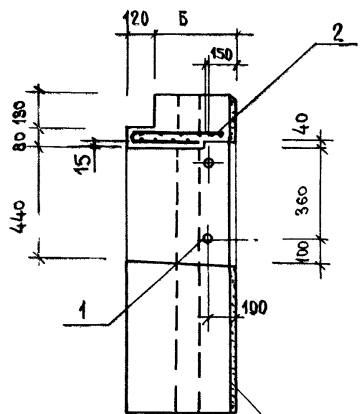


30- фактурный слой

| Обозначение | Марка | Рис. | А, мм | Б, мм | Масса, кг |
|---|---|---|---|---|---|
| 1.116.1-7.1-06.000 | СБ 7.1 15.13 35-Т-1.1 | 1 | 350 | 230 | 1312 |
| -01 | СБ 7.1 15.13 45-Т-1.1 | | 450 | 330 | 1719 |
| -02 | СБ 7.1 15.13 55-Т-1.1 | | 550 | 430 | 2122 |
| -03 | СБ 7.1 15.13 35-Т-1.1.5 | 2 | 350 | 230 | 1312 |
| -04 | СБ 7.1 15.13 45-Т-1.1.5 | | 450 | 330 | 1719 |
| -05 | СБ 7.1 15.13 55-Т-1.1.5 | | 550 | 430 | 2122 |

| | | |
|---|---|---|
| Рук. м 5 | Станишевский | |
| Н.контр | Ригер | |
| Гл.инж.м | Панков | |
| ГИП | Зыкина | |
| Ст.инж | Осина | |
| Ст.арх | Линк | |

1.116.1-7.1-06.000СБ

Блок цокольный СБ
Сборочный чертеж.

| Стадия | Масса | Масштаб |
|---|---|---|
| Р | см | 1:20 |
| | табл | 1:50 |
| Лист | Листов 1 | |

ЦНИИЭП жилища
г. Москва

| Инв.№ подл. | Подпись и дата | Взамен. инв.№ |
|---|---|---|
| | | |

| Формат | Зона | Поз. | Обозначение | Наименование | Кол на исполн. 1.116.1-7.1-07 000- — | 01 | 02 | 03 | 04 | 05 | | | | | Примечание |
|---|---|---|---|---|---|---|---|---|---|---|---|---|---|---|---|
| | | | | **Документация** | | | | | | | | | | | |
| А3 | | | 1.116.1-7.1-07.000 СБ | Сборочный чертеж | Х | Х | Х | Х | Х | Х | | | | | |
| А3 | | | 1.116.1-7.1-00.000 ДI | Узлы I ... VIII | Х | Х | Х | Х | Х | Х | | | | | |
| А3 | | | 1.116.1-7.1-00.000 ТО | Техническое описание | Х | Х | Х | Х | Х | Х | | | | | |
| А3 | | | 1.116.1-7.1-00.000 РС | Ведомость расхода стали | Х | Х | Х | Х | Х | Х | | | | | |
| | | | | **Сборочные единицы** | | | | | | | | | | | |
| А3 | | 2 | 1.116.1-7.1-00.100 | Блок арматурный АБ-1 | 1 | | | 1 | | | | | | | |
| А3 | | 2 | 00.200 | " АБ-2 | | 1 | | | 1 | | | | | | |
| А3 | | 2 | 00.300 | " АБ-3 | | | 1 | | | 1 | | | | | |
| | | | | **Детали** | | | | | | | | | | | |
| А4 | | 3 | 1.116.1-7.1-00.070 | Петля строповочная П-1 | 2 | 2 | | | | | | | | | |
| А4 | | 3 | -01 | П-2 | | | 2 | | | | | | | | |

| | | | |
|---|---|---|---|
| Рук. мас 5 | Станишевский | | |
| Гл. инж. м | Панков | | |
| ГИП | Зыкина | | |
| Пров | Зыкина | | |
| Разраб | Осина | | |

1.116.1-7.1-07.000

Блок цокольный СБ

| Стадия | Лист | Листов |
|---|---|---|
| Р | 1 | 2 |

ЦНИИЭП жилища г. Москва

| Инв.№ подл. | Подпись и дата | Взамен. инв.№ |
|---|---|---|
| | | |

| Формат | Зона | Поз. | Обозначение | Наименование | Кол. на исполн. 1.116.1-7.1-07.000- — | 01 | 02 | 03 | 04 | 05 | | | | | Примечание |
|---|---|---|---|---|---|---|---|---|---|---|---|---|---|---|---|
| Б4 | | 1 | | Пробка деревянная | | | | | | | | | | | |
| | | | | Ф50мм, ℓ=120мм | 4 | 4 | 4 | 4 | 4 | 4 | | | | | |
| | | | | **Материалы** | | | | | | | | | | | |
| Б4 | | 4 | | Бетон класса В15 | 0,361 | 0,480 | 0,609 | 0,351 | 0,480 | 0,609 | | | | | м3 |
| Б4 | | 5 | | Бетон фактурного | | | | | | | | | | | |
| | | | | слоя класса В12,5 | 0,039 | 0,039 | 0,039 | 0,039 | 0,039 | 0,039 | | | | | м3 |

23876 22

| 1.116.1-7.1-07.000 | Лист 2 |
|---|---|

Рис. 1

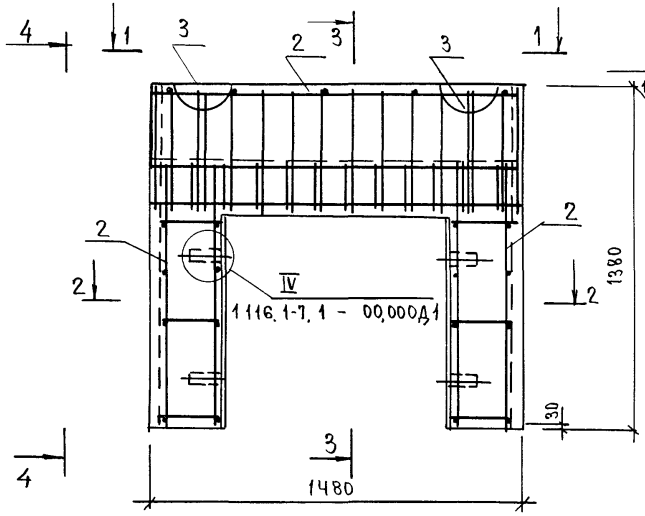


3 - 3

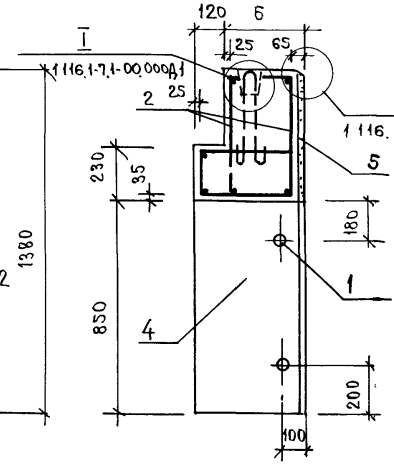


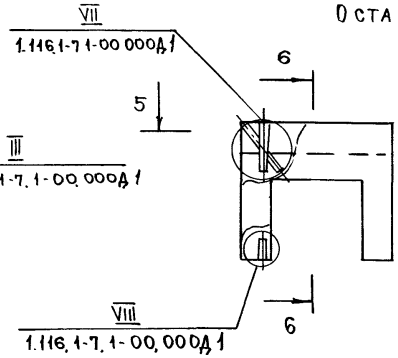


6 - 6

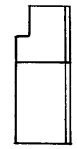

Рис. 2

Остальное см Рис 1

5 - 5

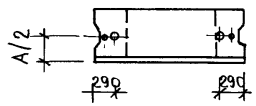


По верху и боковым граням блока устраивается фаска

1 - 1

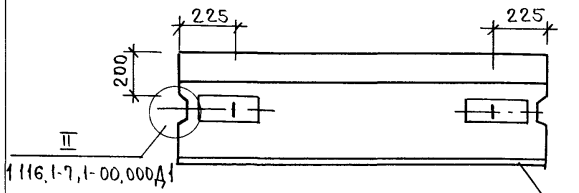


4 - 4

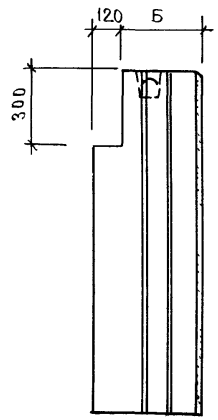


2 - 2

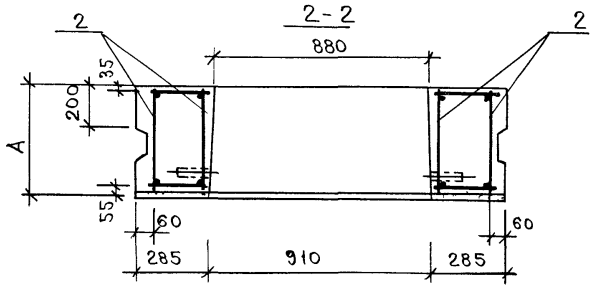


| Обозначение | Марка | Рис. | А, мм | Б, мм | Масса, кг |
|---|---|---|---|---|---|
| 1.116.1-7.1-07.000 | СБ 7.1 15,14 35-Т-1,2 | 1 | 350 | 230 | 921 |
| -01 | СБ 7.1 15,14 45-Т-1,2 | | 450 | 330 | 1231 |
| -02 | СБ 7.1 15,14 55-Т-1,2 | | 550 | 430 | 1540 |
| -03 | СБ 7.1 15,14 35-Т-1,2,5 | 2 | 350 | 230 | 921 |
| -04 | СБ 7.1 15,14 45-Т-1,2,5 | | 450 | 330 | 1231 |
| -05 | СБ 7.1 15,14 55-Т-1,2,5 | | 550 | 430 | 1540 |

| | | |
|---|---|---|
| Рук. м 5 | Станишевский | |
| Н. контр. | Ригер | |
| Гл. инж. м | Панков | |
| ГИП | Зыкина | |
| Ст. инж. | Осина | |
| Ст. арх. | Линк | |

1.116.1-7.1-07.000 СБ

Блок цокольный СБ
Сборочный чертеж

| Стадия | Масса | Масштаб |
|---|---|---|
| Р | см. | 1:20 |
| | табл. | 1:50 |
| Лист | Листов 1 | |

ЦНИИЭП жилища г. Москва

| Инв № подл | Подпись и дата | Взамен инв № |
|---|---|---|
| | | |

| Формат | Зона | Поз. | Обозначение | Наименование | Кол на исполн. 1.116.1-7.1-08 000- — | 01 | 02 | 03 | 04 | 05 | | | | | Примечание |
|---|---|---|---|---|---|---|---|---|---|---|---|---|---|---|---|
| | | | | **Документация** | | | | | | | | | | | |
| А3 | | | 1.116.1-7.1-08.000СБ | Сборочный чертеж | × | × | × | × | × | × | | | | | |
| А3 | | | 1.116.1-7.1-00.000ДТ | Узлы I ... VIII | × | × | × | × | × | × | | | | | |
| А3 | | | 1.116.1-7.1-00.000ТО | Техническое описание | × | × | × | × | × | × | | | | | |
| А3 | | | 1.116.1-7.1-00.000РС | Ведомость расхода стали | × | × | × | × | × | × | | | | | |
| | | | | **Детали** | | | | | | | | | | | |
| А4 | | 1 | 1.116.1-7.1-00.070-01 | Петля строповочная П-2 | 2 | | | | | | | | | | |
| А4 | | 1 | -02 | » П-3 | | 2 | | | | | | | | | |
| А4 | | 1 | -03 | » П-4 | | | 2 | | | | | | | | |

| | | |
|---|---|---|
| Рук. м 5 | Станишевский | |
| Н. контр | Ригер | |
| Гл. инж. м | Панков | |
| ГИП | Зыкина | |
| Ст. инж. | А. Кимова | |
| Ст. арх | Л. Инк | |

1.116.1-7.1-08.000

Блок цокольный СБ

| Стадия | Лист | Листов |
|---|---|---|
| Р | 1 | 2 |

ЦНИИЭП жилища г. Москва

| Инв № подл | Подпись и дата | Взамен инв № |
|---|---|---|
| | | |

| Формат | Зона | Поз. | Обозначение | Наименование | Кол. на исполн. 1.116.1-7.1-08 000- — | 01 | 02 | 03 | 04 | 05 | | | | | Примечание |
|---|---|---|---|---|---|---|---|---|---|---|---|---|---|---|---|
| | | | | **Материалы** | | | | | | | | | | | |
| Б4 | | | | Бетон класса В15 | 0,638 | 0,857 | 1,077 | 0,638 | 0,857 | 1,077 | | | | | м3 |
| Б4 | | | | Бетон фактурного | | | | | | | | | | | |
| | | | | слоя класса В12,5 | 0,066 | 0,066 | 0,066 | 0,066 | 0,066 | 0,066 | | | | | м3 |

| | | |
|---|---|---|
| | 1.116.1-7.1-08.000 | Лист 2 |

Рис 1

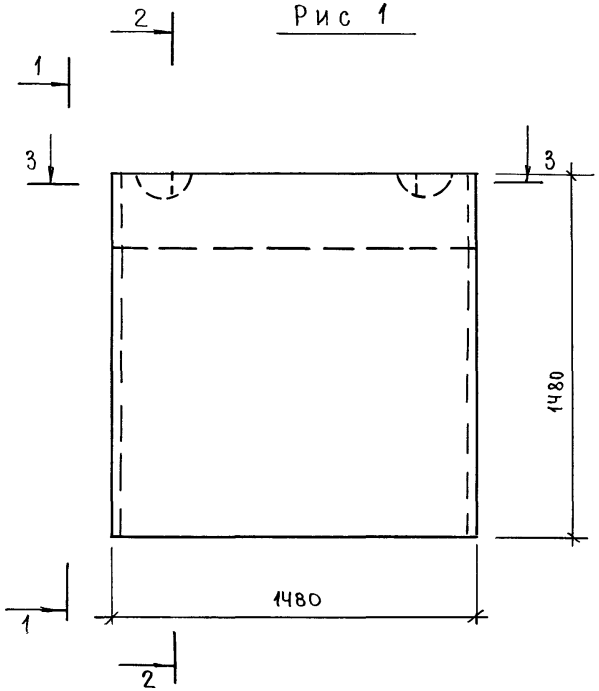


1-1

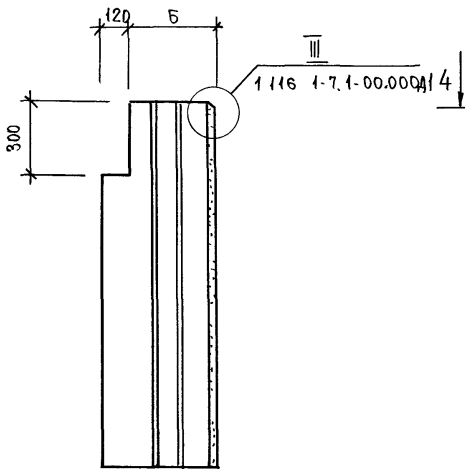


Рис 2

Остальное см Рис 1

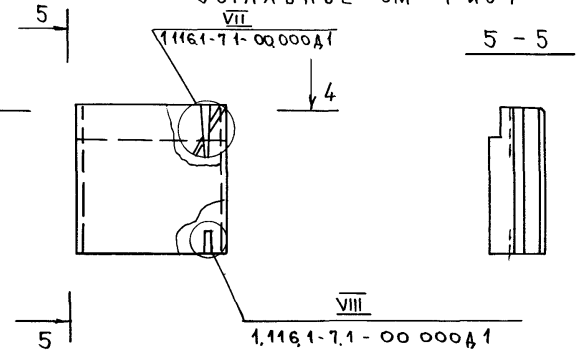


4 - 4

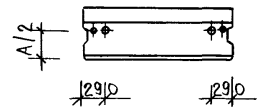


3 - 3

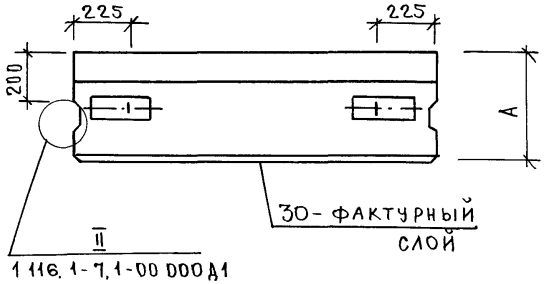


2-2

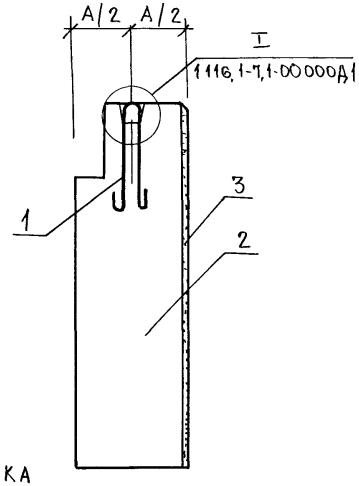


По верху и боковым граням блока устраивается фаска.

| Обозначение | Марка | Рис. | А, мм | Б, мм | Масса, кг |
|---|---|---|---|---|---|
| 1.116.1-7, 1-08.000 | СБ 7.1 15.15.35-Т-1 | 1 | 350 | 230 | 1665 |
| - 01 | СБ 7.1 15.15.45-Т-1 | | 450 | 330 | 2192 |
| - 02 | СБ 7.1 15.15.55-Т-1 | | 550 | 430 | 2717 |
| - 03 | СБ 7.1 15.15.35-Т-10,5 | 2 | 350 | 230 | 1665 |
| - 04 | СБ 7.1 15.15.45-Т-10,5 | | 450 | 330 | 2152 |
| - 05 | СБ 7.1 15.15.55-Т-10,5 | | 550 | 430 | |

| | | |
|---|---|---|
| Рук. м 5 | Станишевский | |
| Н. контр. | Ригер | |
| Гл. инж. м. | Панков | |
| ГИП | Зыкина | |
| Ст. инж. | Осина | |
| Ст. арх. | Линк | |

1.116.1-7, 1-08.000СБ

Блок цокольный СБ
Сборочный чертеж

| Стадия | Масса | Масштаб |
|---|---|---|
| Р | см | 1:20 |
| | табл. | 1:50 |
| Лист | Листов 1 | |

ЦНИИЭП жилища г. Москва

| Инв. № подл. | Подпись и дата | Взамен инв. № |
|---|---|---|
| | | |

| Формат | Зона | Поз. | Обозначение | Наименование | Кол. на исполн. 1.116.1-7.1-09.000- — | 01 | 02 | 03 | 04 | 05 | | | | | Примечание |
|---|---|---|---|---|---|---|---|---|---|---|---|---|---|---|---|
| | | | | **Документация** | | | | | | | | | | | |
| А3 | | | 1.116.1-7.1-09.000СБ | Сборочный чертеж | × | × | × | × | × | × | | | | | |
| А3 | | | 1.116.1-7.1-00.000ДI | Узлы I... VIII | × | × | × | × | × | × | | | | | |
| А3 | | | 1.116.1-7.1-00.000ТО | Техническое описание | × | × | × | × | × | × | | | | | |
| А3 | | | 1.116.1-7.1-00.000РС | Ведомость расхода стали | × | × | × | × | × | × | | | | | |
| | | | | **Сборочные единицы** | | | | | | | | | | | |
| АЧ | | 3 | 1.116.1-7.1-00.030 | Сетка С-5 | 1 | | | 1 | | | | | | | |
| АЧ | | 3 | 00.040 | " С-6 | | 1 | | | 1 | | | | | | |
| АЧ | | 3 | 00.060 | " С-7 | | | 1 | | | 1 | | | | | |
| | | | | **Детали** | | | | | | | | | | | |
| АЧ | | 2 | 1.116.1-7.1-00.070-01 | Петля строповочная П-2 | 2 | | | | | | | | | | |
| АЧ | | 2 | -02 | " П-3 | | 2 | | | | | | | | | |
| АЧ | | 2 | -03 | " П-4 | | | 2 | | | | | | | | |

| | | |
|---|---|---|
| Рук. МБ | Станищевский | |
| Н. контр. | Ригер | |
| Гл. инж. М | Панков | |
| ГИП | Зыкина | |
| Ст. инж. | Осина | |
| Ст. арх. | Лин | |

1.116.1-7.1-09.000

Блок цокольный

СБ

| Стадия | Лист | Листов |
|---|---|---|
| Р | 1 | 2 |

ЦНИИЭП жилища г. Москва

| Инв. № подл. | Подпись и дата | Взамен инв. № |
|---|---|---|
| | | |

| Формат | Зона | Поз. | Обозначение | Наименование | Кол. на исполн. 1.116.1-7.1-09.000- — | 01 | 02 | 03 | 04 | 05 | | | | | Примечание |
|---|---|---|---|---|---|---|---|---|---|---|---|---|---|---|---|
| БЧ | | 1 | | Пробка деревянная Ф50 мм, ℓ=120 мм | 4 | 4 | 4 | 4 | 4 | 4 | | | | | |
| | | | | **Материалы** | | | | | | | | | | | |
| БЧ | | 4 | | Бетон класса В15 | 0,555 | 0,748 | 0,94 | 0,555 | 0,748 | 0,94 | | | | | м3 |
| БЧ | | 5 | | Бетон фактурного слоя класса В12,5 | 0,057 | 0,097 | 0,057 | 0,057 | 0,057 | 0,057 | | | | | м3 |

| | | |
|---|---|---|
| | 1.116.1-7.1-09.000 | Лист 2 |

23876 28

Рис. 1

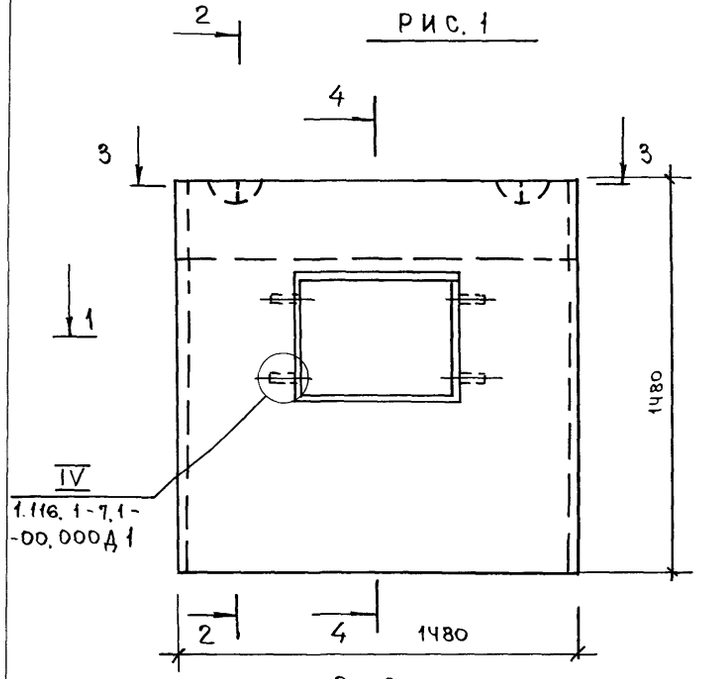


2-2

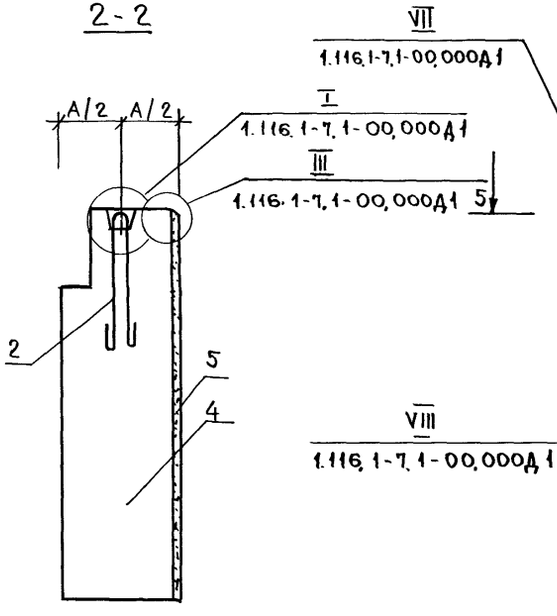


Рис. 2

Остальное см. рис. 1




6-6

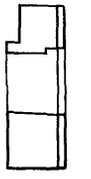

5-5

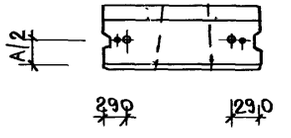


По верху и боковым граням блока устраивается фаска

3-3

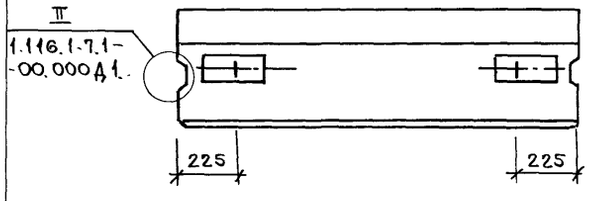


1-1

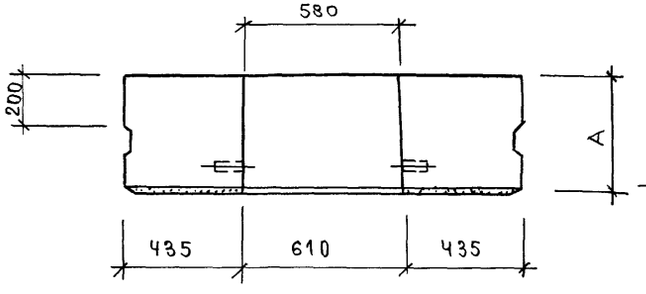


4-4

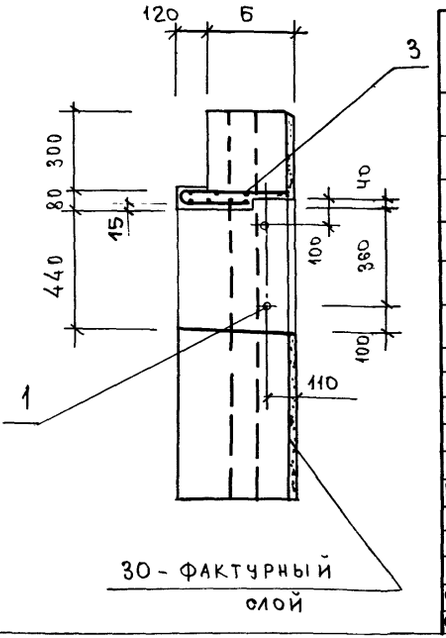


30 - фактурный слой

| ОБОЗНАЧЕНИЕ | МАРКА | РИС. | А, мм | Б, мм | МАССА, КГ |
|---|---|---|---|---|---|
| 1.116.1-7.1-09.000 | СБ7.1 15,15,35-Т-1.1 | 1 | 350 | 230 | 1446 |
| -01 | СБ7.1 15,15,45-Т-1.1 | | 450 | 330 | 1509 |
| -02 | СБ7.1 15,15,55-Т-1.1 | | 550 | 430 | 2370 |
| -03 | СБ7.1 15,15,35-Т-1.1.5 | 2 | 350 | 230 | 1446 |
| -04 | СБ7.1 15,15,45-Т-1.1.5 | | 450 | 330 | 1909 |
| -05 | СБ7.1 15,15,55-Т-1.1.5 | | 550 | 430 | 2370 |

| | | |
|---|---|---|
| Рук.М.5 | Синицевский | |
| Н.контр | Ригер | |
| Гл.инж.М. | Панков | |
| ГИП | Зыкина | |
| Ст.инж. | Осина | |
| Ст.арх. | Линк | |

1.116.1-7.1-09.000СБ

БЛОК ЦОКОЛЬНЫЙ СБ
Сборочный чертеж

| СТАДИЯ | МАССА | МАСШТАБ |
|---|---|---|
| Р | СМ. ТАБЛ. | 1:20 1:50 |
| ЛИСТ | ЛИСТОВ 1 | |

ЦНИИЭП жилища г. Москва

Инв.№подл. | Подпись и дата | Взам.инв.№

| Формат | Зона | Поз. | Обозначение | Наименование | Кол. на исполн. 1.116.1-7, 1-10.000- — | 01 | 02 | 03 | 04 | 05 | | | | | Примечание |
|---|---|---|---|---|---|---|---|---|---|---|---|---|---|---|---|
| | | | | **Документация** | | | | | | | | | | | |
| А3 | | | 1.116.1-7.1-10.000 СБ | Сборочный чертеж | × | × | × | × | × | × | | | | | |
| А3 | | | 1.116.1-7.1-00.000 ДI | Узлы I ... VIII | × | × | × | × | × | × | | | | | |
| А3 | | | 1.116.1-7.1-00.000 ТО | Техническое описание | × | × | × | × | × | × | | | | | |
| А3 | | | 1.116.1-7.1-00.000 РС | Ведомость расхода стали | × | × | × | × | × | × | | | | | |
| | | | | **Деталь** | | | | | | | | | | | |
| А4 | | 1 | 1.116.1-7.1-00.070-01 | Петля строповочная П-2 | 2 | | | | | | | | | | |
| А4 | | 1 | -02 | " П-3 | | 2 | | | | | | | | | |
| А4 | | 1 | -03 | " П-4 | | | 2 | | | | | | | | |
| | | | | **Материалы** | | | | | | | | | | | |
| Б4 | | 2 | | Бетон класса В7,5 | 0,563 | 0,818 | 1,103 | 0,563 | 0,818 | 1,103 | | | | | м³ |
| Б4 | | 3 | | Бетон фактурного слоя класса В12,5 | 0,073 | 0,082 | 0,091 | 0,073 | 0,082 | 0,091 | | | | | м³ |

| | | | |
|---|---|---|---|
| Рук. м.5 | Станишевский | Подпись | |
| Н. контр. | Ригер | " | |
| Гл. инж. м. | Панков | " | |
| ГИП | Зыкина | " | |
| Ст. инж. | Осина | " | |
| Ст. арх. | Линк | " | |

1.116.1-7.1-10.000

Блок цокольный СБ

| Стадия | Лист | Листов |
|---|---|---|
| Р | | 1 |

ЦНИИЭП жилища г. Москва

Инв. № подл. | Подпись и дата | Взамен инв. №

| Формат | Зона | Поз. | Обозначение | Наименование | Кол. на исполн. 1.116.1-7.1-11.000- — | 01 | 02 | 03 | 04 | 05 | | | | | Примечание |
|---|---|---|---|---|---|---|---|---|---|---|---|---|---|---|---|
| | | | | **Документация** | | | | | | | | | | | |
| А3 | | | 1.116.1-7.1-11.000 СБ | Сборочный чертеж | × | × | × | × | × | × | | | | | |
| А3 | | | 1.116.1-7.1-00.000 ДI | Узлы I ... VIII | × | × | × | × | × | × | | | | | |
| А3 | | | 1.116.1-7.1-00.000 ТО | Техническое описание | × | × | × | × | × | × | | | | | |
| А3 | | | 1.116.1-7.1-00.000 РС | Ведомость расхода стали | × | × | × | × | × | × | | | | | |
| | | | | **Детали** | | | | | | | | | | | |
| А4 | | 1 | 1.116.1-7.1-00.070-01 | Петля строповочная П-2 | 2 | | | | | | | | | | |
| А4 | | 1 | -02 | " П-3 | | 2 | | | | | | | | | |
| А4 | | 1 | -03 | " П-4 | | | 2 | | | | | | | | |
| | | | | **Материалы** | | | | | | | | | | | |
| Б4 | | 2 | | Бетон класса В7,5 | 0,563 | 0,818 | 1,103 | 0,563 | 0,818 | 1,103 | | | | | м³ |
| Б4 | | 3 | | Бетон фактурного слоя класса В12,5 | 0,073 | 0,082 | 0,091 | 0,073 | 0,082 | 0,091 | | | | | м³ |

| | | | |
|---|---|---|---|
| Рук. м.5 | Станишевский | Подпись | |
| Н. контр. | Ригер | " | |
| Гл. инж. м. | Панков | " | |
| ГИП | Зыкина | " | |
| Ст. инж. | Осина | " | |
| Ст. арх. | Линк | " | |

1.116.1-7.1-11.000

Блок цокольный СБ

| Стадия | Лист | Листов |
|---|---|---|
| Р | | 1 |

ЦНИИЭП жилища г. Москва

Инв. № подл. 23876 | Подпись и дата | Взамен инв. № 28

Пров. Ичин 15.9.89г. Кон. Кокурина

Рис. 1

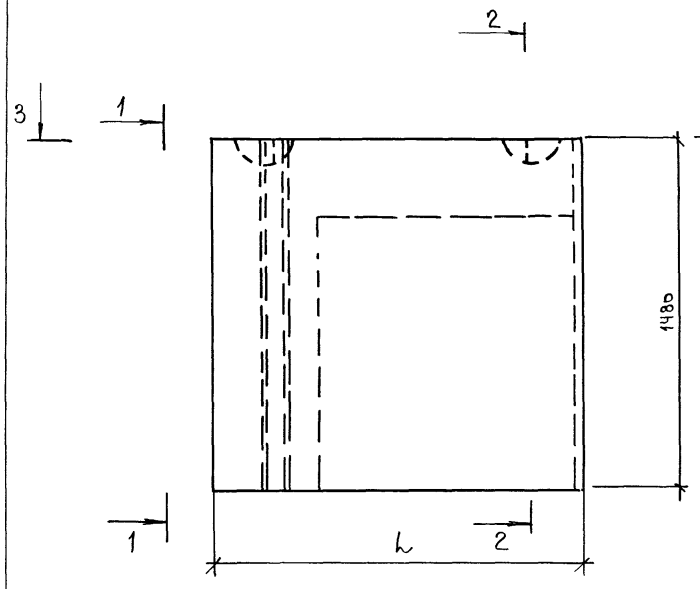


1 – 1

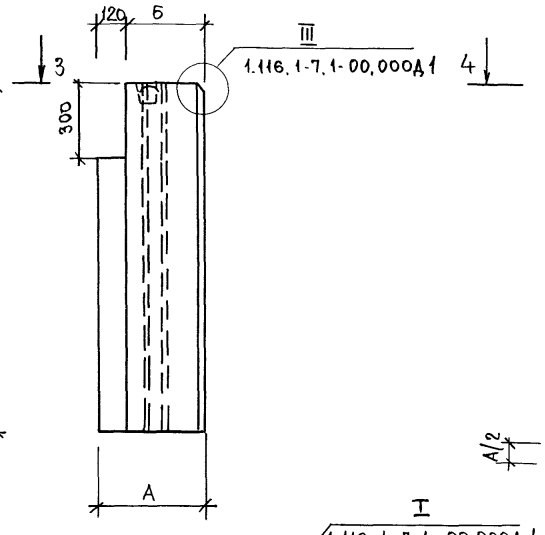


Рис. 2

Остальное см Рис. 1

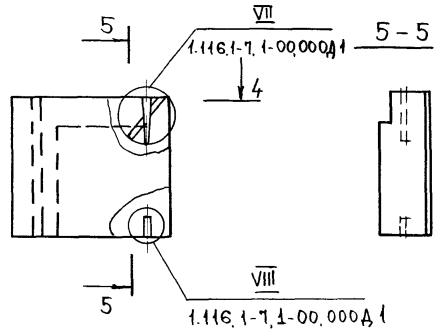


4 – 4

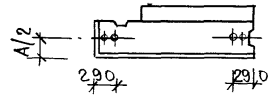


3 – 3

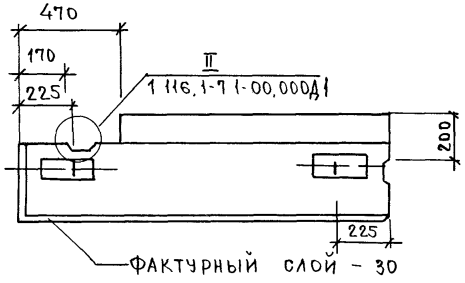


2 – 2

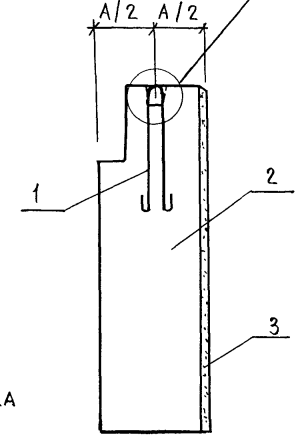


По верху и боковым граням блока устраивается фаска.

| Обозначение | Марка | Рис. | L, мм | А, мм | Б, мм | Масса, кг |
|---|---|---|---|---|---|---|
| 1.116.1-7, 1-10, 000 | СБ 7.21 5, 15, 35-Т-2 | 1 | 1450 | 350 | 230 | 1497 |
| -01 | СБ 7.21 6, 15, 45-Т-2 | | 1550 | 450 | 330 | 2127 |
| -02 | СБ 7.21 7, 15, 55-Т-2 | | 1650 | 550 | 430 | 2832 |
| -03 | СБ 7.21 5, 15, 35-Т-2,0,5 | 2 | 1450 | 350 | 230 | 1497 |
| -04 | СБ 7.21 6, 15, 45-Т-2,0,5 | | 1550 | 450 | 330 | 2127 |
| -05 | СБ 7.21 7, 15, 55-Т-2,0,5 | | 1650 | 550 | 430 | 2832 |

| | | |
|---|---|---|
| Рук. М.5 | Станишевский | |
| Н.контр. | Ригер | |
| Гл.инж.М. | Панков | |
| ГИП | Зыкина | |
| Ст.инж. | Осина | |
| Ст.арх | Линк | |

1.116.1-7, 1-10. 000 СБ

Блок цокольный СБ
Сборочный чертеж

| Стадия | Масса | Масштаб |
|---|---|---|
| Р | см | 1:20 |
| | табл | 1:50 |
| Лист | Листов 1 | |

ЦНИИЭП жилища
г. Москва

Рис. 1

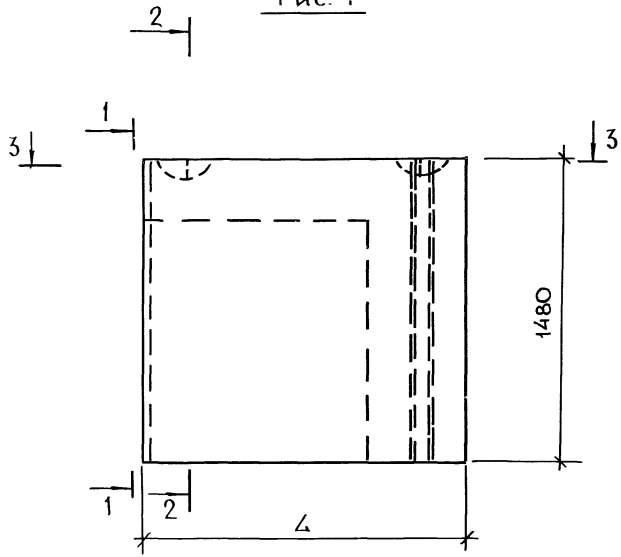


1-1

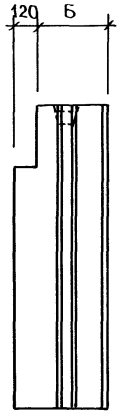


Рис. 2

Остальное см. Рис. 1

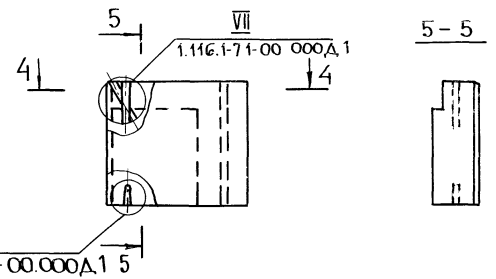


4-4

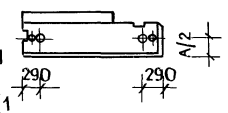


2-2

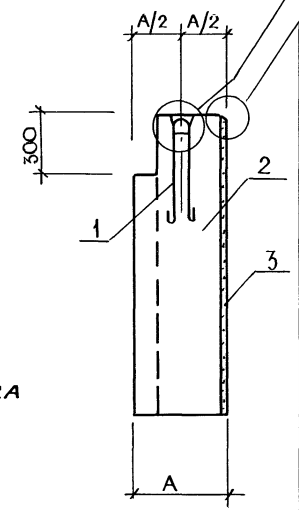


3-3

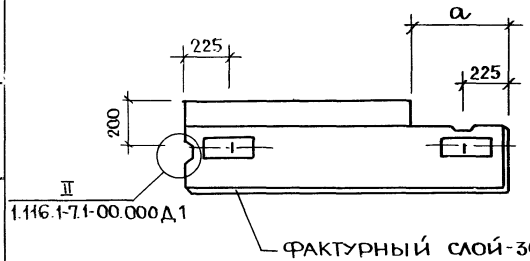


По верху и боковым граням блока устраивается фаска

| Обозначение | Марка | Рис | L, мм | A, мм | a, мм | Б, мм | Масса, кг |
|---|---|---|---|---|---|---|---|
| 1.116.1-7.1-11. 000 | СБ7.2 15 15.35-Т-3 | 1 | 1450 | 350 | 370 | 230 | 1497 |
| -01 | СБ7.2 16.15 45-Т-3 | | 1550 | 450 | 470 | 330 | 2127 |
| -02 | СБ7.2 17.15. 55-Т-3 | | 1650 | 550 | 570 | 430 | 2832 |
| -03 | СБ7.2 15. 15. 35-Т-3.05 | 2 | 1450 | 350 | 370 | 230 | 1497 |
| -04 | СБ7.2 16.15 45-Т-3.05 | | 1550 | 450 | 470 | 330 | 2127 |
| -05 | СБ7.2 17 15. 55-Т 3.05 | | 1650 | 550 | 570 | 430 | 2332 |

| | | |
|---|---|---|
| Рук.м 5 | Станишевский | |
| Н.контр. | Ригер | |
| Гл.инж.м | Панков | |
| ГИП | Зыкина | |
| Ст.инж | Осина | |
| Ст.инж | Линк | |

1.116.1-7.1- 11. 000 СБ

Блок цокольный СБ
Сборочный чертеж

| Стадия | Масса | Масштаб |
|---|---|---|
| Р | см. | 1:20 |
| | табл | 1:50 |
| Лист 1 | Листов 1 | |

ЦНИИЭП жилища г. Москва



Инв.№ подл. | Подпись и дата | Взам.инв.№

| Инв. № подл. | Подпись и дата | Взамен инв. № |
|---|---|---|
| | | |

| Формат | Зона | Поз. | Обозначение | Наименование | Кол. на исполн. 1.116.1-7.1-12.000- — | 01 | 02 | 03 | Примечание |
|---|---|---|---|---|---|---|---|---|---|
| | | | | Документация | | | | | |
| А3 | | | 1.116.1-7.1-12.000 СБ | Сборочный чертеж | × | × | × | × | |
| А3 | | | 1.116.1-7.1-00.000 ДI | Узлы I... VIII | × | × | × | × | |
| А3 | | | 1.116.1-7.1-00.000 ТО | Техническое описание | × | × | × | × | |
| А3 | | | 1.116.1-7.1-00.000 РС | Ведомость расхода стали | × | × | × | × | |
| | | | | Детали | | | | | |
| А4 | | 1 | 1.116.1-7.1-00.070-02 | Петля строповочная П-3 | 2 | | | | |
| А4 | | 1 | -03 | П-4 | | 2 | | | |
| | | | | Материалы | | | | | |
| Б4 | | 2 | | Бетон класса В7.5 | 0,739 | 0.99 | 0,739 | 0.99 | м³ |
| Б4 | | 3 | | Бетон фактурного слоя класса В12.5 | 0,074 | 0,083 | 0,074 | 0,083 | м³ |

| | | |
|---|---|---|
| Рук. м. 5 | Станишевский | Подпись |
| Н. контр. | Ригер | " |
| Гл. инж. м. | Панков | " |
| ГИП | Зыкина | " |
| Ст. инж. | Осина | " |
| Ст. арх. | Линк | " |

1.116.1-7.1-12 000

Блок цокольный СБ

| Стадия | Лист | Листов |
|---|---|---|
| Р | | 1 |

ЦНИИЭП жилища г. Москва

| Инв. № подл. | Подпись и дата | Взамен инв. № |
|---|---|---|
| | | |

| Формат | Зона | Поз. | Обозначение | Наименование | Кол. на исполн. 1.116.1-7.1-13.000- — | 01 | 02 | 03 | Примечание |
|---|---|---|---|---|---|---|---|---|---|
| | | | | Документация | | | | | |
| А3 | | | 1.116.1-7.1-13.000 СБ | Сборочный. чертеж | × | × | × | × | |
| А3 | | | 1.116.1-7.1-00.000 ДI | Узлы I... VIII | × | × | × | × | |
| А3 | | | 1.116.1-7.1-00.000 ТО | Техническое описание | × | × | × | × | |
| А3 | | | 1.116.1-7.1-00.000 РС | Ведомость расхода стали | × | × | × | × | |
| | | | | Детали | | | | | |
| А4 | | 1 | 1.116.1-7.1-00.070-02 | Петля строповочная П-3 | 2 | | | | |
| А4 | | 1 | -03 | П-4 | | 2 | | | |
| | | | | Материалы | | | | | |
| Б4 | | 2 | | Бетон класса В7.5 | 0,739 | 0.99 | 0,739 | 0.99 | м³ |
| Б4 | | 3 | | Бетон фактурного слоя класса В12,5 | 0,074 | 0,083 | 0,074 | 0,083 | м³ |

| | | |
|---|---|---|
| Рук. м. 5 | Станишевский | Подпись |
| Н. контр. | Ригер | " |
| Гл. инж. м. | Панков | " |
| ГИП | Зыкина | " |
| Ст. инж. | Осина | " |
| Ст. арх. | Линк | " |

1.116.1-7.1-13.000

Блок цокольный СБ

| Стадия | Лист | Листов |
|---|---|---|
| Р | | 1 |

ЦНИИЭП жилища г. Москва

Прод. Пункт 15-9.89к

Коп. Копирует

23876 31

Рис. 1

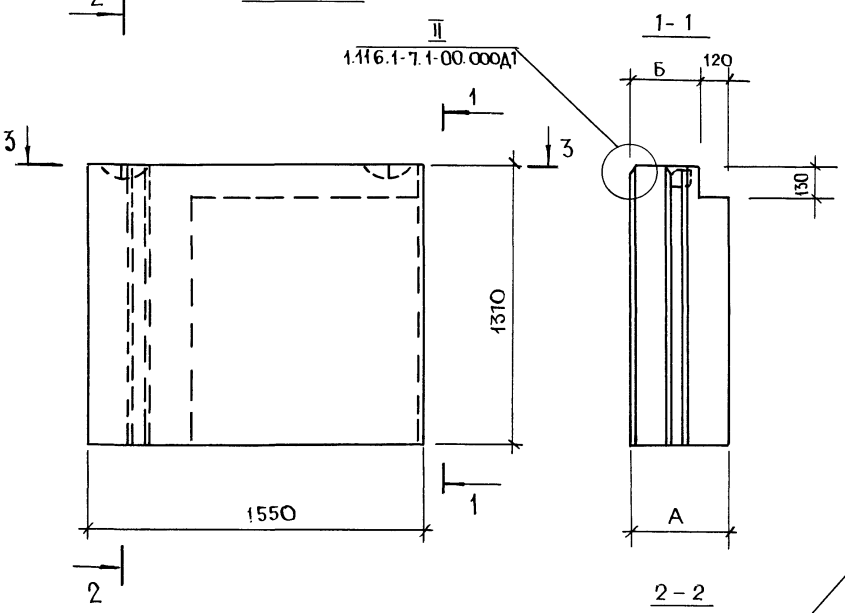


Рис. 2

Остальное см. рис. 1

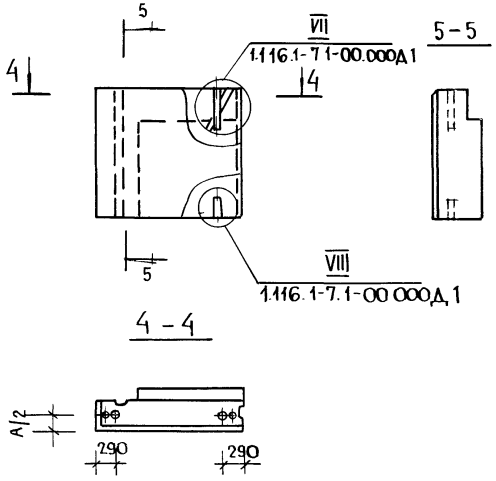


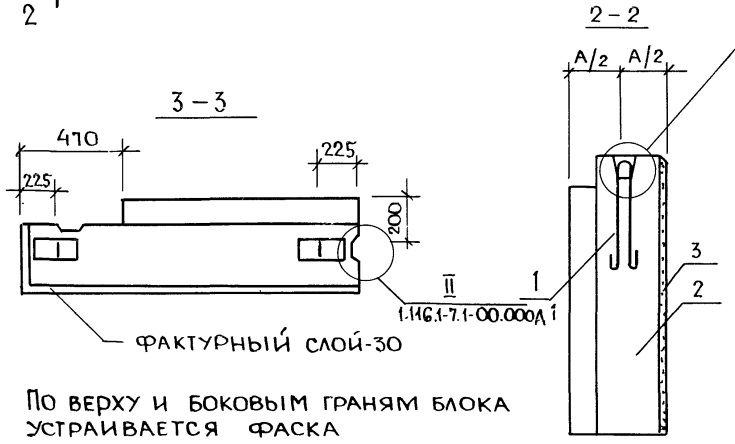


По верху и боковым граням блока устраивается фаска

| Обозначение | Марка | Рис. | А, мм | Б, мм | Масса, кг |
|---|---|---|---|---|---|
| 1.116.1-7.1-12.000 | СБ 7.2.16.13.45-Т-2 | 1 | 450 | 330 | 1922 |
| -01 | СБ 7.2.16.13.55-Т-2 | | 550 | 430 | 2376 |
| -02 | СБ 7.2.16.13.45-Т-20,5 | 2 | 450 | 330 | 1922 |
| -03 | СБ 7.2.16.13.55-Т-20,5 | | 550 | 430 | 2376 |

| | | |
|---|---|---|
| Рук.м.5 | Станишевский | |
| Н.контр | Ригер | |
| Гл.инж.м | Панков | |
| ГИП | Зыкина | |
| Ст.инж. | Осина | |
| Ст.арх | Линк | |

1.116.1-7.1-12.000 СБ

Блок цокольный СБ
Сборочный чертеж

| Стадия | Масса | Масштаб |
|---|---|---|
| Р | см. | 1:20 |
| | табл. | 1:50 |
| Лист | Листов 1 | |

ЦНИИЭП жилища г. Москва

Инв.№ подл. | Подпись и дата | Взам.инв.№

Рис. 1

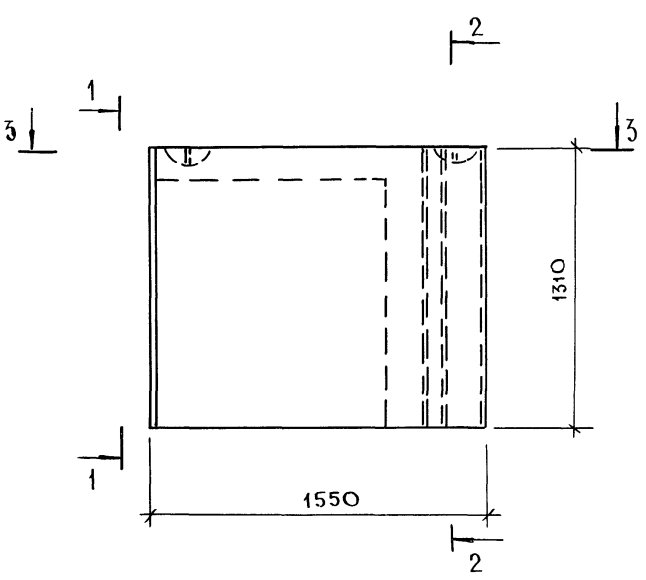


Рис. 2

Остальное см. Рис. 1

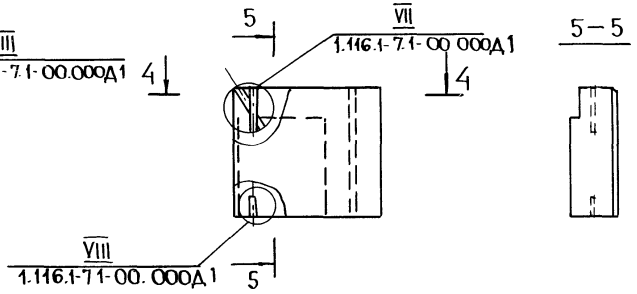


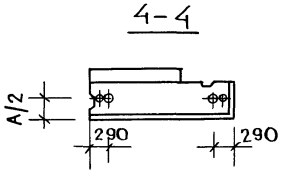


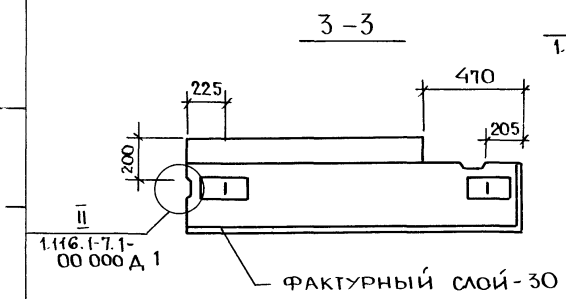


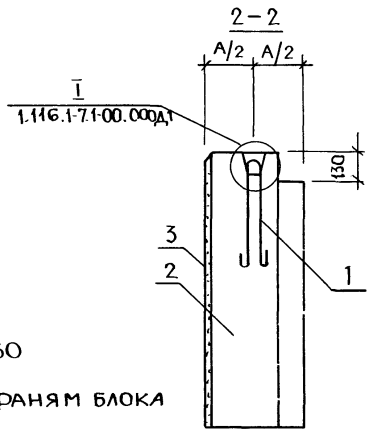


По верху и боковым граням блока устраивается фаска

| Обозначение | Марка | Рис. | А, мм | Б, мм | Масса, кг |
|---|---|---|---|---|---|
| 1.116.1-7.1-13. 000 | СБ7.2 16.13.45-Т-3 | 1 | 450 | 330 | 1922 |
| -01 | СБ7.2 16.13.55-Т-3 | | 550 | 430 | 2376 |
| -02 | СБ7.2 16.13.45-Т-3.0.5 | 2 | 450 | 330 | 1922 |
| -03 | СБ7.2 16.13.55-Т-3.0.5 | | 550 | 430 | 2376 |

| | | |
|---|---|---|
| Рук м.5 | Станишевский | |
| Н. контр | Ригер | |
| Гл инж м | Панков | |
| ГИП | Зыкина | |
| Ст. инж. | Осина | |
| Ст. арх. | Линк | |

1.116.1-7.1-13. 000 СБ

Блок цокольный СБ
Сборочный чертеж.

| Стадия | Масса | Масштаб |
|---|---|---|
| Р | см. табл. | 1:20 1:50 |
| Лист | Листов 1 | |

ЦНИИЭП жилища г Москва

| Формат | Зона | Поз. | Обозначение | Наименование | Кол. | Примечание |
|---|---|---|---|---|---|---|
| | | | | | | |
| | | | | Документация | | |
| А3 | | | 1.116.1-7.1-14.000 СБ | Сборочный чертеж | | |
| А3 | | | 1.116.1-7.1-00.000 ДТ | Узлы I... VIII | | |
| А3 | | | 1.116.1-7.1-00.000 ТО | Техническое описание | | |
| А3 | | | 1.116.1-7.1-00.000 РС | Ведомость расхода стали | | |
| | | | | | | |
| | | | | | | |
| | | | 1.116.1-7.1-14.000 | СБ7.3 19.15.40-Т-2 | | |
| | | | | Детали | | |
| А4 | | 1 | 1.116.1-7.1-00.070-02 | Петля строповочная П-3 | 2 | |
| | | | | | | |
| | | | | Материалы | | |
| Б4 | | 2 | | Бетон класса В7,5 | 0,797 | м³ |
| Б4 | | 3 | | Бетон фактурного | | |
| | | | | слоя класса В12,5 | 0,075 | м³ |
| | | | | | | |
| | | | 14.000-01 | СБ7.3 19.15.40-Т-2.0.5 | | |
| | | | | | | |
| | | | | Материалы | | |
| Б4 | | 2 | | Бетон класса В7,5 | 0,797 | м³ |
| Б4 | | 3 | | Бетон фактурного | | |
| | | | | слоя класса В12,5 | 0,075 | м³ |

| | | |
|---|---|---|
| Рук.м №5 | Станишевский | Подпись |
| Н. контр | Ригер | " |
| Гл. инж.м | Панков | " |
| ГИП | Зыкина | " |
| Ст. инж | Осина | " |
| Ст. арх | Линк | " |

1.116.1-7.1-14.000

Блок цокольный СБ

| Стадия | Лист | Листов |
|---|---|---|
| Р | | 1 |

ЦНИИЭП жилища г. Москва

Инв. № подл. | Подпись и дата | Взам. инв. №

Пров. [signature] 12.9.89 г

Коп. [signature]

| Формат | Зона | Поз. | Обозначение | Наименование | Кол. | Примечание |
|---|---|---|---|---|---|---|
| | | | | | | |
| | | | | Документация | | |
| А3 | | | 1.116.1-7.1-15.000 СБ | Сборочный чертеж | | |
| А3 | | | 1.116.1-7.1-00.000 ДТ | Узлы I... VIII | | |
| А3 | | | 1.116.1-7.1-00.000 ТО | Техническое описание | | |
| А3 | | | 1.116.1-7.1-00.000 РС | Ведомость расхода стали | | |
| | | | | | | |
| | | | | | | |
| | | | 1.116.1-7.1-15.000 | СБ4.3.19.15.40-Т-3 | | |
| | | | | Детали | | |
| А4 | | 1 | 1.116.1-7.1-00.070-02 | Петля строповочная П-3 | 2 | |
| | | | | | | |
| | | | | Материалы | | |
| Б4 | | 2 | | Бетон класса В7,5 | 0,797 | м³ |
| Б4 | | 3 | | Бетон фактурного | | |
| | | | | слоя класса В12,5 | 0,075 | м³ |
| | | | | | | |
| | | | 15.000-01 | СБ7.3 19.15.40-Т-3.0.5 | | |
| | | | | | | |
| | | | | Материалы | | |
| Б4 | | 2 | | Бетон класса В7,5 | 0,797 | м³ |
| Б4 | | 3 | | Бетон фактурного | | |
| | | | | слоя класса В12,5 | 0,075 | м³ |

| | | |
|---|---|---|
| Рук.м №5 | Станишевский | Подп. |
| Н. контр | Ригер | " |
| Гл. инж.м | Панков | " |
| ГИП | Зыкина | " |
| Ст. инж. | Осина | " |
| Ст. арх. | Линк | " |

1.116.1-7.1-15.000

Блок цокольный СБ

| Стадия | Лист | Листов |
|---|---|---|
| Р | | 1 |

ЦНИИЭП жилища г. Москва

Инв. № подл. | Подпись и дата | Взам. инв. №

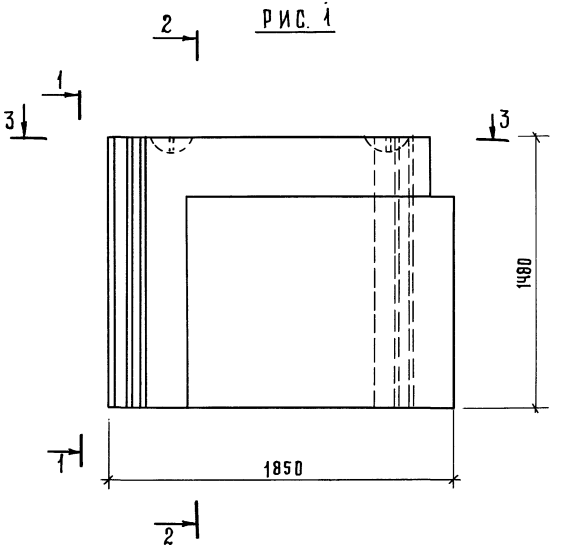


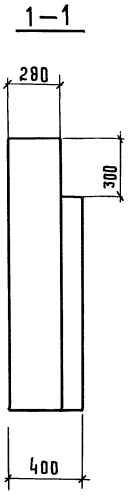


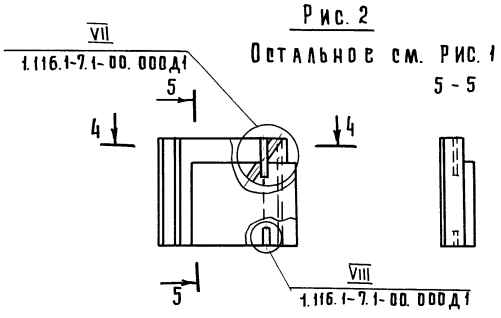


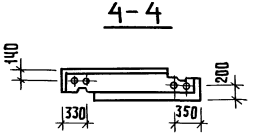


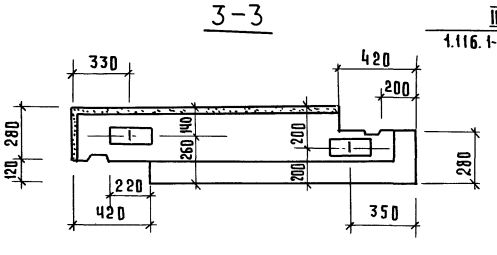


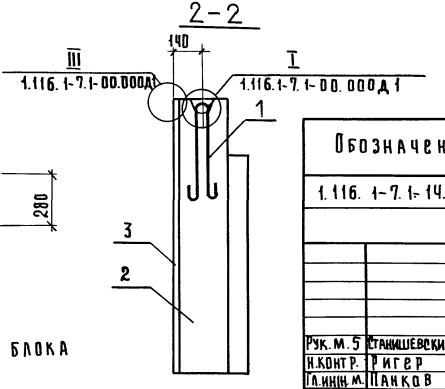


По верху и боковым граням блока устраивается фаска

| Обозначение | Марка | Рис. | Масса, кг. |
|---|---|---|---|
| 1.116.1-7.1-14.000 | СБ 7.3 19.15.40-Т-2 | 1 | 2065 |
| -01 | СБ. 7.3 19.15.40-Т-2.0.5 | 2 | 2065 |

1.116.1-7.1-14.000 СБ

| | | |
|---|---|---|
| Рук. м. 5 | Станишевский | Подпись |
| Н.контр. | Ригер | " |
| Гл.инж.м. | Панков | " |
| Гип | Зыкина | " |
| Ст. инж. | Осина | " |
| Ст. арх. | Линк | " |

Блок цокольный СБ.
Сборочный чертеж

| Стадия | Масса | Масштаб |
|---|---|---|
| Р | см. табл. | 1:20 1:50 |
| Лист | Листов 1 | |

ЦНИИЭП жилища г. Москва

проб. [illegible] 12.9.89г коп. [illegible]

23876 35

Рис. 1

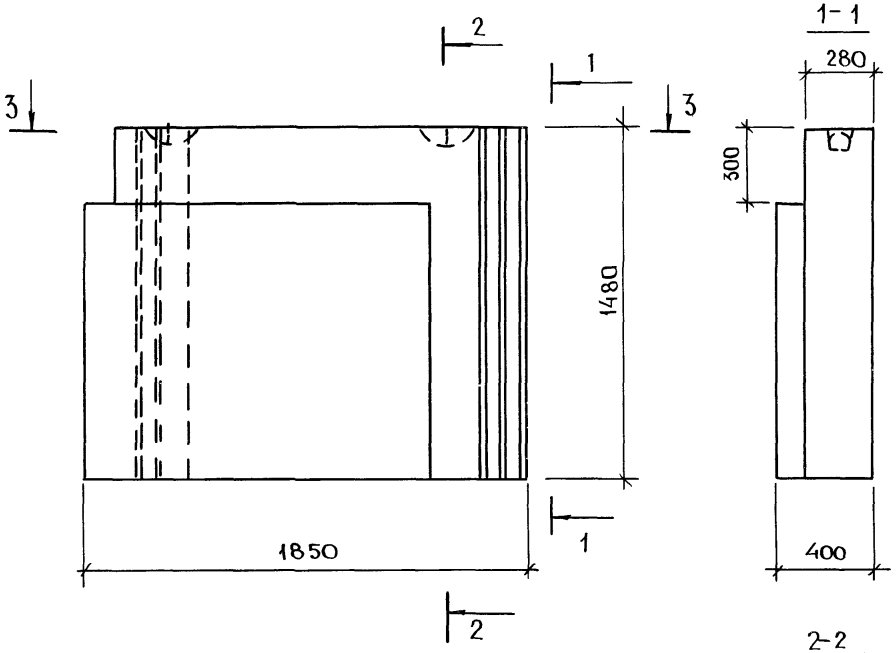


Рис 2

Остальное см. рис. 1

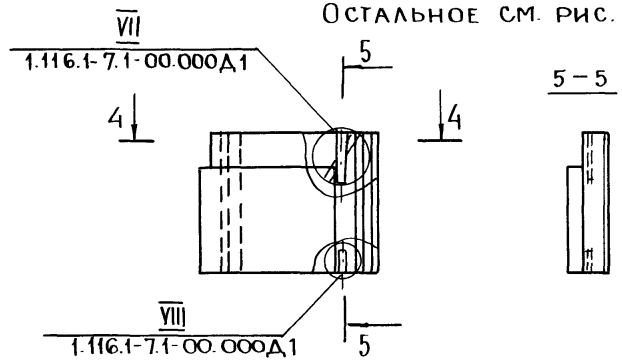


4-4

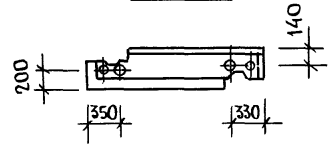


По верху и боковым граням блока устраивается фаска

| Обозначение | Марка | Рис. | Масса, кг. |
|---|---|---|---|
| 1.116 1-7.1-15.000 | СБ 7.3 19 15 40-Т-3 | 1 | 2065 |
| -01 | СБ 7.3 19. 15.40-Т-3.0.5 | 2 | 2065 |

| | | |
|---|---|---|
| Рук. М. 5 | Станишевский | |
| Н. контр. | Ригер | |
| Гл. инж. м | Панков | |
| ГИП | Зыкина | |
| Ст. инж. | Осина | |
| Ст. арх. | Линк | |

1.116.1-7. 1-15 000 СБ

Блок цокольный СБ
Сборочный чертеж

| Стадия | Масса | Масштаб |
|---|---|---|
| Р | см. табл. | 1:20 1:50 |
| Лист 1 | Листов 1 | |

ЦНИИЭП жилища г. Москва

Инв. N подл. | Подпись и дата | Взам. инв. N

| Формат | Зона | Поз | Обозначение | Наименование | Кол. | Примечание |
|---|---|---|---|---|---|---|
| | | | | Документация | | |
| А3 | | | 1.116.1-7.1-16.000 СБ | Сборочный чертеж | | |
| А3 | | | 1.116.1-7.1-00.000 ДI | Узлы I ... VIII | | |
| А3 | | | 1.116.1-7.1-00.000 ТО | Техническое описание | | |
| А3 | | | 1.116.1-7.1-00.000 РС | Ведомость расхода стали | | |
| | | | 1.116.1-7.1-16.000 | СБ 7.3.20.15.45-Т-2 | | |
| | | | | Детали | | |
| АЧ | | 1 | 1.116.1-7.1-00.070-04 | Петля строповочная П-5 | 2 | |
| | | | | Материалы | | |
| БЧ | | 2 | | Бетон класса В7,5 | 1,031 | м³ |
| БЧ | | 3 | | Бетон фактурного слоя класса В12,5 | 0,065 | м³ |
| | | | 16.000-01 | СБ7.3 20.15.45-Т-2.0.5 | | |
| | | | | Материалы | | |
| БЧ | | 2 | | Бетон класса В7,5 | 1,031 | м³ |
| БЧ | | 3 | | Бетон фактурного слоя класса В12,5 | 0,065 | м³ |

| | | |
|---|---|---|
| Рук.м.№5 | Станишевский | Подп. |
| Н.контр | Ригер | " |
| Гл.инж.м. | Панков | " |
| ГИП | Зыкина | " |
| Ст.инж. | Осина | " |
| Ст.Арх. | Линк | " |

1.116.1-7.1-16.000

Блок цокольный СБ

| Стадия | Лист | Листов |
|---|---|---|
| Р | | 1 |

ЦНИИЭП жилища г Москва

Пров. [signature] 12.9.89 г

Коп. [signature]

| Формат | Зона | Поз. | Обозначение | Наименование | Кол. | Примечание |
|---|---|---|---|---|---|---|
| | | | | Документация | | |
| А3 | | | 1.116.1-7.1-17.000 СБ | Сборочный чертеж | | |
| А3 | | | 1.116.1-7.1-00.000 ДI | Узлы I ... VIII | | |
| А3 | | | 1.116.1-7.1-00.000 ТО | Техническое описание | | |
| А3 | | | 1.116.1-7.1-00.000 РС | Ведомость расхода стали | | |
| | | | 1.116.1-7.1-17.000 | СБ7.3 20.15.45-Т-3 | | |
| | | | | Детали | | |
| АЧ | | 1 | 1.116.1-7.1-00.070-04 | Петля строповочная П-5 | 2 | |
| | | | | Материалы | | |
| БЧ | | 2 | | Бетон класса В7,5 | 1,031 | м³ |
| БЧ | | 3 | | Бетон фактурного слоя класса В12,5 | 0,065 | м³ |
| | | | 17.000-01 | СБ7.3 20.15.45-Т-3.05 | | |
| | | | | Материалы | | |
| БЧ | | 2 | | Бетон класса В7,5 | 1,031 | м³ |
| БЧ | | 3 | | Бетон фактурного слоя класса В12,5 | 0,065 | м³ |

Взам.инв.№ | Подпись и дата | Инв.№ подл.

| | | |
|---|---|---|
| Рук.м.№5 | Станишевский | Подп. |
| Н.контр. | Ригер | " |
| Гл.инж.м | Панков | " |
| ГИП | Зыкина | " |
| Ст.инж. | Осина | " |
| Ст.Арх. | Линк | " |

1.116.1-7.1-17.000

Блок цокольный СБ

| Стадия | Лист | Листов |
|---|---|---|
| Р | | 1 |

ЦНИИЭП жилища г. Москва

Рис. 1

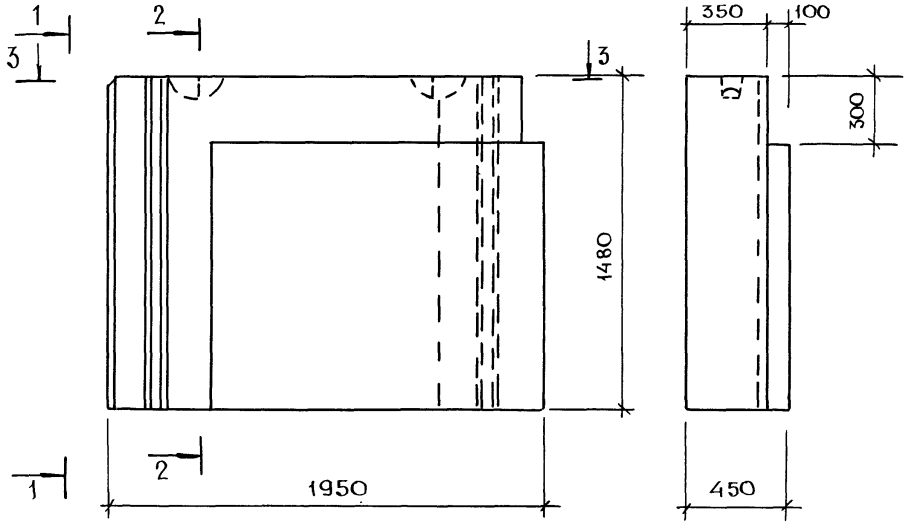


По верху и боковым граням блока устраивается фаска

Рис 2

Остальное см. Рис. 1

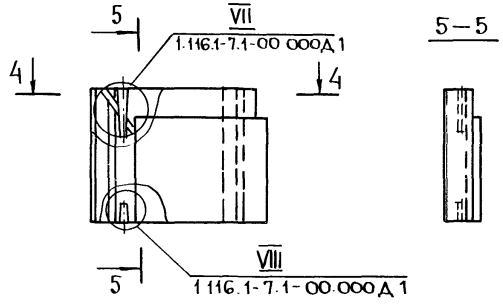


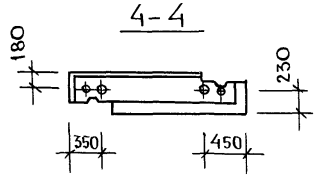


| Обозначение | Марка | Рис. | Масса, кг |
|---|---|---|---|
| 1.116.1-7.1-16.000 | СБ 7.3 20.15.45-Т-2 | 1 | 2475 |
| -01 | СБ 7.3 20.15.45-Т-2.05 | 2 | 2475 |

| | | |
|---|---|---|
| Рук. м 5 | Станишевский | |
| Гл. констр. | Ригер | |
| Гл. инж. м | Панков | |
| ГИП | Зыкина | |
| Ст. инж. | Осина | |
| Ст. арх. | Линк | |

1.116.1-7.1-16 000 СБ

Блок цокольный СБ
Сборочный чертеж

| Стадия | Масса | Масштаб |
|---|---|---|
| Р | см. табл. | 1:20 1:50 |
| Лист | Листов 1 | |

ЦНИИЭП жилища г. Москва

Рис. 1

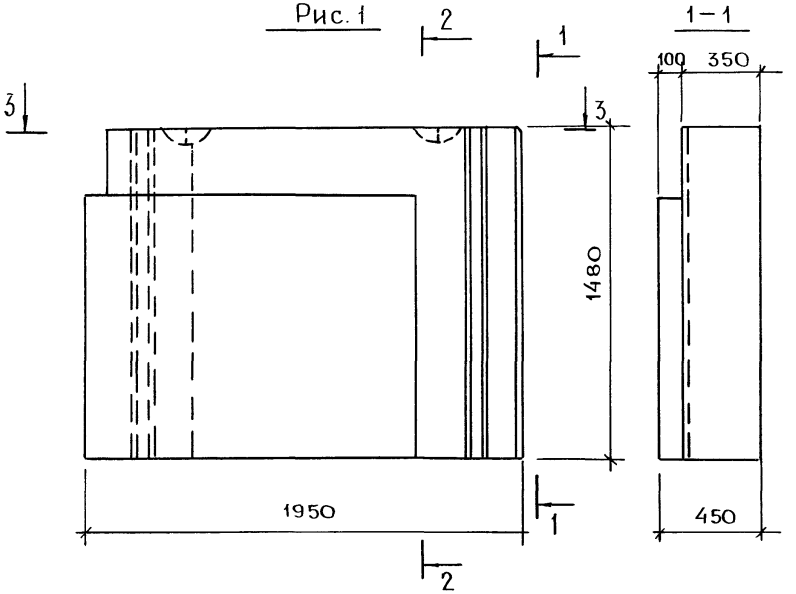


Рис 2

Остальное см. рис. 1

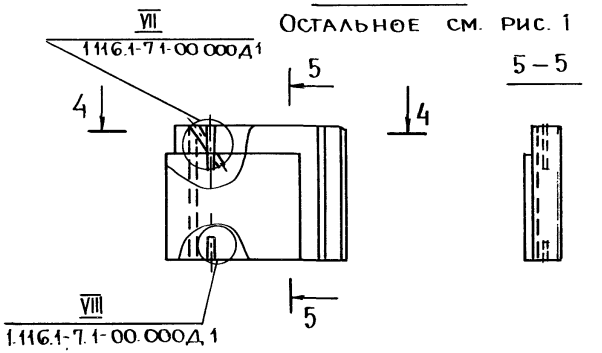


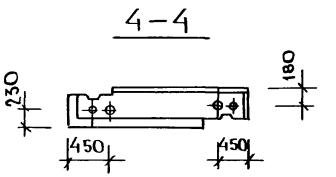


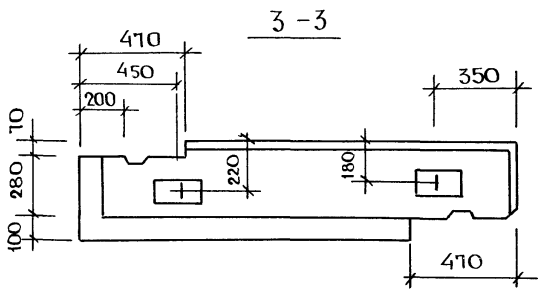


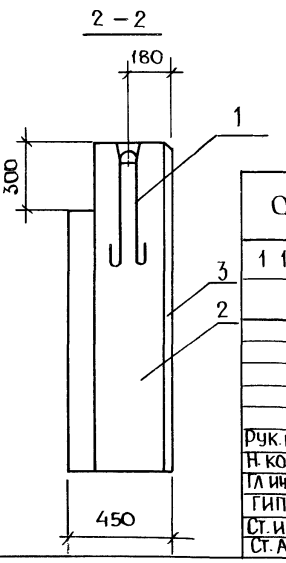


По верху и боковым граням блока устраивается фаска

| Обозначение | Марка | Рис. | Масса, кг. |
|---|---|---|---|
| 1.116.1-7.1-17.000 | СБ 7.3 20.15.45-Т-3 | 1 | 2475 |
| -01 | СБ 7.3 20.15.45-Т-3.0.5 | 2 | 2475 |

| | | |
|---|---|---|
| Рук.м 5 | Станишевский | |
| Н.контр. | Ригер | |
| Гл.инж.м | Панков | |
| ГИП | Зыкина | |
| Ст.инж. | Осина | |
| Ст.Арх. | Линк | |

1.116.1-7.1-17.000 СБ

Блок цокольный СБ

Сборочный чертеж

| Стадия | Масса | Масштаб |
|---|---|---|
| Р | См. табл. | 1:20 1:50 |
| Лист | Листов 1 | |

ЦНИИЭП жилища г. Москва

| Формат | Зона | Поз. | Обозначение | Наименование | Кол. | Примечание |
|---|---|---|---|---|---|---|
| | | | | Документация | | |
| А3 | | | 1.116.1-7.1-18.000 СБ | Сборочный чертеж | | |
| А3 | | | 1.116.1-7.1-00.000 ДI | Узлы I...VIII | | |
| А3 | | | 1.116.1-7.1-00.000 ТО | Техническое описание | | |
| А3 | | | 1.116.1-7.1-00.000 РС | Ведомость расхода стали | | |
| | | | 1.116.1-7.1-18.000 | СБ7.3 21.15.55-Т-2 | | |
| | | | | Детали | | |
| А4 | | 1 | 1.116.1-7.1-00.070-04 | Петля строповочная П-5 | 2 | |
| | | | | Материалы | | |
| | | | | Бетон класса В7,5 | 1,287 | м³ |
| Б4 | | 2 | | Бетон фактурного | | |
| Б4 | | 3 | | слоя класса В12,5 | 0,084 | м³ |
| | | | 18.000-01 | СБ7.3 21.15.55-Т-2.0,5 | | |
| | | | | Материалы | | |
| | | | | Бетон класса В7,5 | 1,287 | м³ |
| Б4 | | 2 | | Бетон фактурного | | |
| Б4 | | 3 | | слоя класса В 12,5 | 0,084 | м³ |

Взам. инв. | Подпись и дата | Инв. № подл.

1.116.1-7.1-18.000

| | | | |
|---|---|---|---|
| Рук. м.5 | Станишевский | Подп. | |
| Н.контр. | Ригер | " | |
| Гл.инж.м | Панков | " | |
| ГИП | Зыкина | " | |
| Ст.инж. | Осина | " | |
| Ст.арх. | Линк | " | |

Блок цокольный СБ

| Стадия | Лист | Листов |
|---|---|---|
| Р | | 1 |

ЦНИИЭП жилища г. Москва

Пров. 12.9.89г Коп. Ерохц

| Форм | Зона | Поз. | Обозначение | Наименование | Кол. | Примечание |
|---|---|---|---|---|---|---|
| | | | | Документация | | |
| А3 | | | 1.116.1-7.1-19.000 СБ | Сборочный чертеж | | |
| А3 | | | 1.116.1-7.1-00.000 ДI | Узлы I...VIII | | |
| А3 | | | 1.116.1-7.1-00.000 ТО | Техническое описание | | |
| А3 | | | 1.116.1-7.1-00.000 РС | Ведомость расхода стали | | |
| | | | 1.116.1-7.1-19.000 | СБ7.3 21.15.55-Т-3 | | |
| | | | | Детали | | |
| А4 | | 1 | 1.116.1-7.1-00.070-04 | Петля строповочная П-5 | 2 | |
| | | | | Материалы | | |
| | | | | Бетон класса В7,5 | 1,287 | м³ |
| Б4 | | 2 | | Бетон фактурного | | |
| Б4 | | 3 | | слоя класса В12,5 | 0,084 | м³ |
| | | | 19.000-01 | СБ.7.3 21.15.5-Т-3.0,5 | | |
| | | | | Материалы | | |
| | | | | Бетон класса В7,5 | 1,287 | м³ |
| Б4 | | 2 | | Бетон фактурного | | |
| Б4 | | 3 | | слоя класса В12,5 | 0,084 | м³ |

Взам. инв. № | Подпись и дата | Инв. № подл.

1.116.1-7.1-19.000

| | | | |
|---|---|---|---|
| Рук. м.5 | Станишевский | Подп. | |
| Н.контр. | Ригер | " | |
| Гл.инж.м | Панков | " | |
| ГИП | Зыкина | " | |
| Ст.инж. | Осина | " | |
| Ст.арх. | Линк | " | |

Блок цокольный СБ

| Стадия | Лист | Листов |
|---|---|---|
| Р | | 1 |

ЦНИИЭП жилища г. Москва

23876 40

Рис 1

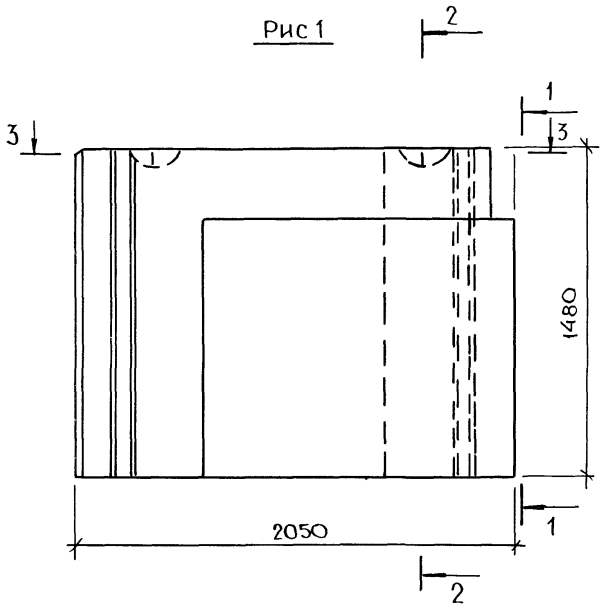


По верху и боковым граням блока устраивается фаска

Рис. 2

Остальное см. Рис. 1

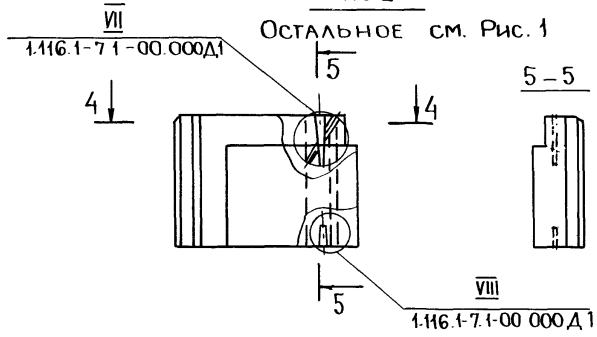


4-4

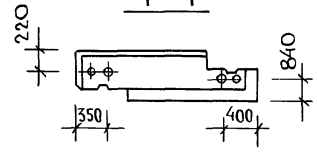


| Обозначение | Марка | Рис. | Масса, кг. |
|---|---|---|---|
| 1.116.1-7.1-18.000 | СБ 7.3 21.15.55-Т-2 | 1 | 3260 |
| -01 | СБ 7.3 21.15.55-Т-2.0.5 | 2 | 3260 |

| | | |
|---|---|---|
| Рук м.5 | Станишевский | |
| Н контр. | Ригер | |
| Гл.инж м | Панков | |
| ГИП | Зыкина | |
| Ст. инж. | Осина | |
| Ст. арх. | Линк | |

1.116.1-7.1-18.000 СБ

Блок цокольный СБ Сборочный чертеж

| Стадия | Масса | Масштаб |
|---|---|---|
| Р | см. табл. | 1:20 1:50 |
| Лист | Листов 1 | |

ЦНИИЭП жилища г. Москва

Рис. 1

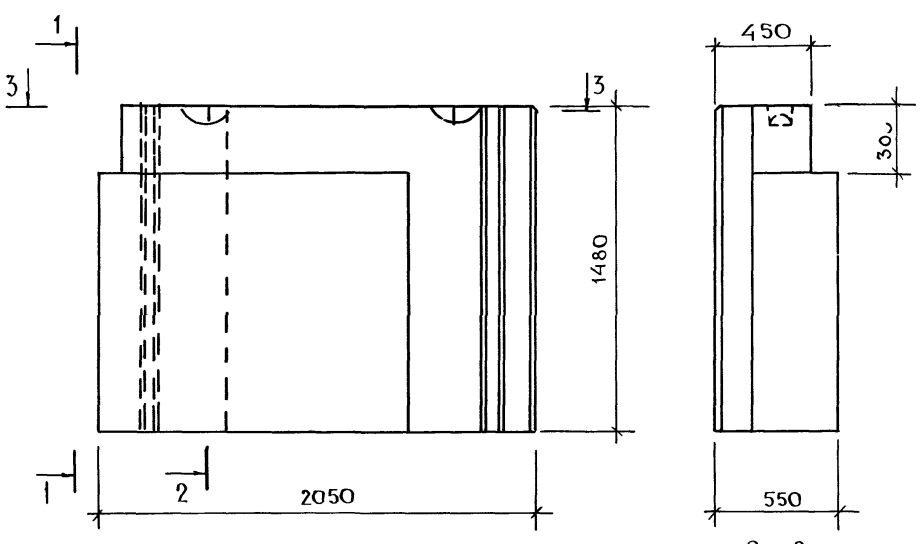


По верху и боковым граням блока устраивается фаска

Рис. 2

Остальное см. рис. 1

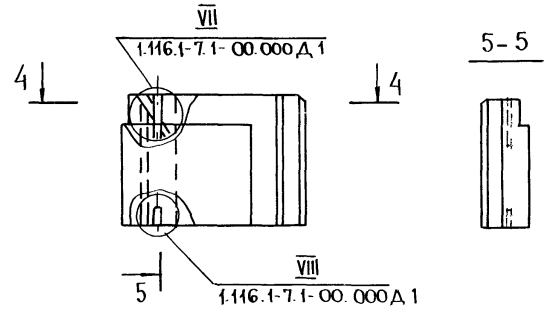


| Обозначение | Марка | Рис. | Масса, кг |
|---|---|---|---|
| 1.116.1-7.1-19.000 | СБ 7.3 21.15.55-Т-3 | 1 | 3260 |
| -01 | СБ 7.3 21.15.55-Т-3.0.5 | 2 | 3260 |

| | | |
|---|---|---|
| Рук. м. 5 | Станишевский | |
| Н. контр. | Ригер | |
| Гл. инж. м | Панков | |
| ГИП | Зыкина | |
| Ст. инж. | Осина | |
| Ст. арх. | Линк | |

1.116.1-7.1-19.000 СБ

Блок цокольный СБ
Сборочный чертеж

| Стадия | Масса | Масштаб |
|---|---|---|
| Р | См. | 1:20 |
| | Табл. | 1:50 |
| Лист | Листов 1 | |

ЦНИИЭП жилища г. Москва

Инв. N подл. | Подпись и дата | Взам. инв. N

| Формат | Зона | Поз. | Обозначение | Наименование | Кол. | Примечание |
|---|---|---|---|---|---|---|
| | | | | Документация | | |
| А3 | | | 1.116 1-7.1-20.000 СБ | Сборочный чертеж | | |
| А3 | | | 1.116.1-7.1-00.000 ДI | Узлы I ... VIII | | |
| А3 | | | 1.116.1-7.1-00.000 ТО | Техническое описание | | |
| А3 | | | 1.116.1-7.1-00.000 РС | Ведомость расхода стали | | |
| | | | 1.116.1-7.1-20.000 | СБ7.5 16.15.40-Т-2 | | |
| | | | | Детали | | |
| А4 | | 1 | 1.116 1-7.1-00.070-01 | Петля строповочная П-2 | 2 | |
| | | | | Материалы | | |
| Б4 | | 2 | | Бетон класса В7,5 | 0,629 | м³ |
| Б4 | | 3 | | Бетон фактурного | | |
| | | | | слоя класса В12,5 | 0,019 | м³ |
| | | | 20.000-01 | СБ7,5 16.15.40-Т-2.0,5 | | |
| | | | | Материалы | | |
| Б4 | | 2 | | Бетон класса В7,5 | 0,629 | м³ |
| Б4 | | 3 | | Бетон фактурного | | |
| | | | | слоя класса В12,5 | 0,019 | м³ |

1.116.1-7.1-20.000

| Рук м.5 | Станишевский | Подп. |
|---|---|---|
| Н. контр. | Ригер | " |
| Гл. инж. м | Панков | " |
| ГИП | Зыкина | " |
| Ст. инж. | Осина | " |
| Ст. арх | Линк | " |

Блок цокольный СБ

| Стадия | Лист | Листов |
|---|---|---|
| Р | | 1 |

ЦНИИЭП жилища г. Москва

Пров. Жаля 12.9.89 г

Коп. Ерохи-

Взам. инв. №

Подпись и дата

Инв. № подл.

| Формат | Зона | Поз. | Обозначение | Наименование | Кол. | Примечание |
|---|---|---|---|---|---|---|
| | | | | Документация | | |
| А3 | | | 1.116.1-7.1-21.000 СБ | Сборочный чертеж | | |
| А3 | | | 1.116.1-7.1-00.000 ДI | Узлы I ... VIII | | |
| А3 | | | 1.116.1-7.1-00.000 ТО | Техническое описание | | |
| А3 | | | 1.116.1-7.1-00.000 РС | Ведомость расхода стали | | |
| | | | 1.116.1-7.1-21.000 | СБ16.15.40-Т-3 | | |
| | | | | Детали | | |
| А4 | | 1 | 1.116.1-7.1-00.070-01 | Петля строповочная П-2 | 2 | |
| | | | | Материалы | | |
| Б4 | | 2 | | Бетон класса В7,5 | 0,629 | м³ |
| Б4 | | 3 | | Бетон фактурного | | |
| | | | | слоя класса В12,5 | 0,019 | м³ |
| | | | -01 | СБ7,5 16.15.40-Т-3.0,5 | | |
| | | | | Материалы | | |
| Б4 | | 2 | | Бетон класса В7,5 | 0,629 | м³ |
| Б4 | | 3 | | Бетон фактурного | | |
| | | | | слоя класса В12,5 | 0,019 | м³ |

1.116.1-7.1-21.000

| Рук. м.5 | Станишевский | Подп. |
|---|---|---|
| Н. контр. | Ригер | " |
| Гл. инж. м | Панков | " |
| ГИП | Зыкина | " |
| Ст. инж. | Осина | " |
| Ст. арх. | Линк | " |

Блок цокольный СБ

| Стадия | Лист | Листов |
|---|---|---|
| Р | | 1 |

ЦНИИЭП жилища г. Москва

23876 43

Рис.1

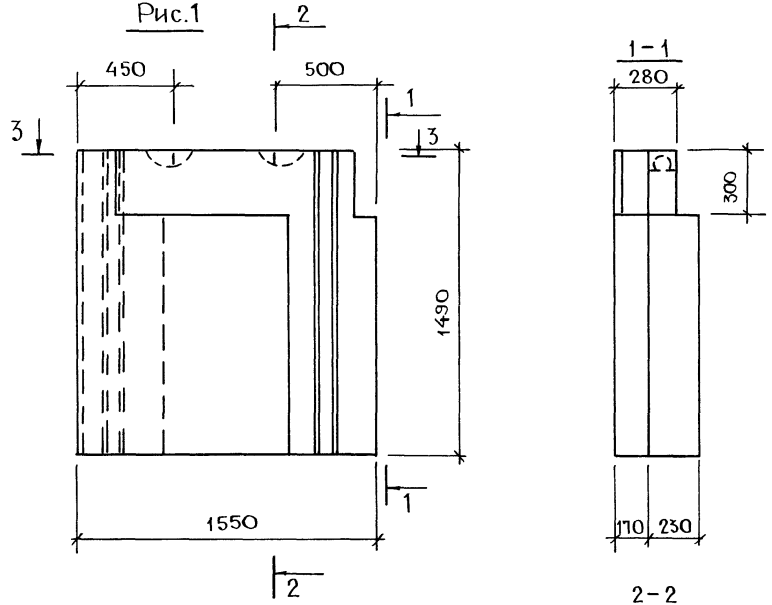


По верху и боковым граням блока устраивается фаска

Рис. 2

Остальное см. рис. 1

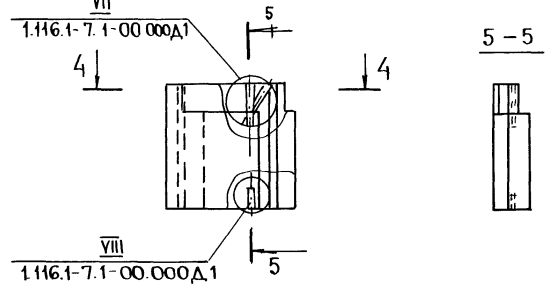


| Обозначение | Марка | Рис. | Масса, кг |
|---|---|---|---|
| 1.116.1-7.1-20.000 | СБ 7.5 16.15 40-Т-2 | 1 | 1550 |
| -01 | СБ 7.5 16.15.40-Т-2 05 | 2 | 1550 |

| | | |
|---|---|---|
| Рук.м.5 | Станишевский | |
| Н.контр. | Ригер | |
| Гл.инжм | Панков | |
| ГИП | Зыкина | |
| Ст.инж. | Осина | |
| Ст.Арх. | Линк | |

1.116.1-7.1-20.000 СБ

Блок цокольный
СБ
Сборочный чертеж

| Стадия | Масса | Масштаб |
|---|---|---|
| Р | См. табл. | 1:20<br>1:50 |
| Лист | Листов 1 | |

ЦНИИЭП жилища г. Москва

Инв N подл | Подпись и дата | Взам инв N

Рис 1

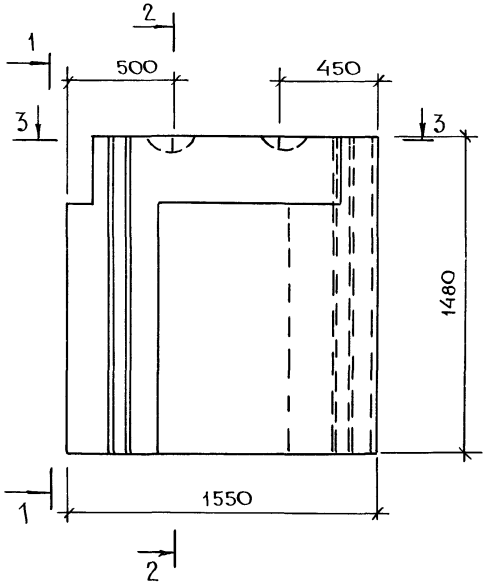


1–1

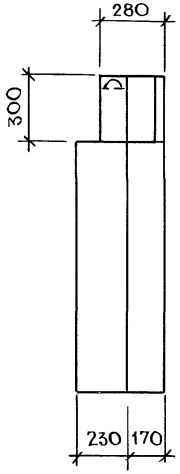


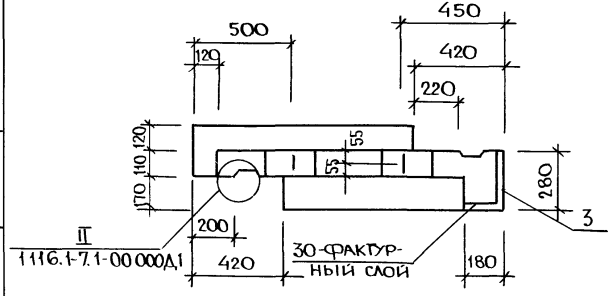


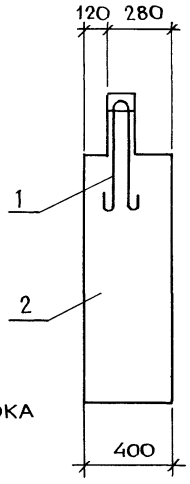


По верху и боковым граням блока устраивается фаска

Рис. 2

Остальное см рис. 1

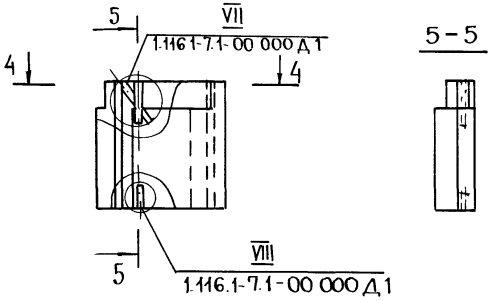


5–5



4–4

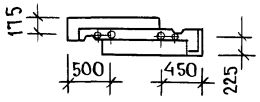


| Обозначение | Марка | Рис | Масса, кг |
|---|---|---|---|
| 1.116.1-7.1-21.000 | СБ 7.5 16.15.40-Т-3 | 1 | 1550 |
| -01 | СБ 7.5 16.15.40-Т-3.0.5 | 2 | 1550 |

| | | |
|---|---|---|
| Рук. гр. | Станишевский | |
| Н. контр. | Ригер | |
| Гл. инж. пр. | Панков | |
| ГИП | Зыкина | |
| Ст. инж. | Осина | |
| Ст. арх. | Линк | |

1.116.1-7.1-21.000 СБ

Блок цокольный СБ

Сборочный чертеж

| Стадия | Масса | Масштаб |
|---|---|---|
| Р | см. табл. | 1:20 1:50 |
| Лист | Листов 1 | |

ЦНИИЭП жилища г. Москва

Инв. № подл. | Подпись и дата | Взам. инв. №

| Формат | Зона | Поз | Обозначение | Наименование | Кол. | Примечание |
|---|---|---|---|---|---|---|
| | | | | **Документация** | | |
| А3 | | | 1.116.1-7.1-22.000 СБ | Сборочный чертеж | | |
| А3 | | | 1.116.1-7.1-00.000 ДI | Узлы I ... VIII | | |
| А3 | | | 1.116.1-7.1-00.000 ТО | Техническое описание | | |
| А3 | | | 1.116.1-7.1-00.000 РС | Ведомость расхода стали | | |
| | | | 1.116.1-7.1-22.000 | СБ 7.5 17.15.45-Т-2 | | |
| | | | | **Детали** | | |
| Д4 | | 1 | 1.116.1-7.1-00.070-02 | Петля строповочная П-3 | 2 | |
| | | | | **Материалы** | | |
| Б4 | | 2 | | Бетон класса В7,5 | 0,737 | м³ |
| Б4 | | 3 | | Бетон фактурного слоя класса В12,5 | 0,022 | м³ |
| | | | 22.000-01 | СБ 7.6 17.15.45-Т-2.0.5 | | |
| | | | | **Материалы** | | |
| Б4 | | 2 | | Бетон класса В7,5 | 0,737 | м³ |
| Б4 | | 3 | | Бетон фактурного слоя класса В12,5 | 0,022 | м³ |

| | | | |
|---|---|---|---|
| Рук.м №6 | Станишевский | Подпись | |
| Н.контр | Ригер | " | |
| Гл.инж.м | Панков | " | |
| ГИП | Зыкина | " | |
| Ст.инж | Осина | " | |
| Ст.дрх | Линк | " | |

1.116.1-7.1-22.000

Блок цокольный СБ

| Стадия | Лист | Листов |
|---|---|---|
| Р | | 1 |

ЦНИИЭП жилища г.Москва

Пров Ж4 12-8-89г Коп. Ерохо

Подпись и дата | Взам. инв.№

| Формат | Зона | Поз. | Обозначение | Наименование | Кол. | Примечание |
|---|---|---|---|---|---|---|
| | | | | **Документация** | | |
| А3 | | | 1.116.1-7.1-23.000 СБ | Сборочный чертеж | | |
| А3 | | | 1.116.1-7.1-00.000 ДI | Узлы I ... VIII | | |
| А3 | | | 1.116.1-7.1-00.000 ТО | Техническое описание | | |
| А3 | | | 1.116.1-7.1-00.000 РС | Ведомость расхода стали | | |
| | | | 1.116.1-7.1-23.000 | СБ.7.5 17.15.45-Т-3 | | |
| | | | | **Детали** | | |
| Д4 | | 1 | 1.116.1-7.1-00.070-02 | Петля строповочная П-3 | 2 | |
| | | | | **Материалы** | | |
| Б4 | | 2 | | Бетон класса В7,5 | 0,737 | м³ |
| Б4 | | 3 | | Бетон фактурного слоя класса В12,5 | 0,022 | м³ |
| | | | 23.000-01 | СБ 7.5 17.15.45-Т-3.0.5 | | |
| | | | | **Материалы** | | |
| Б4 | | 2 | | Бетон класса В7,5 | 0,737 | м³ |
| Б4 | | 3 | | Бетон фактурного слоя класса В12,5 | 0,022 | м³ |

| | | | |
|---|---|---|---|
| Рук.м №5 | Станишевский | Подпись | |
| Н.контр. | Ригер | " | |
| Гл.инж.м. | Панков | " | |
| ГИП | Зыкина | " | |
| Ст.инж | Осина | " | |
| Ст.дрх | Линк | " | |

1.116.1-7.1-23.000

Блок цокольный СБ

| Стадия | Лист | Листов |
|---|---|---|
| Р | | 1 |

ЦНИИЭП жилища г.Москва

Инв.№подл. | Подпись и дата | Взам.инв.№

Рис. 1

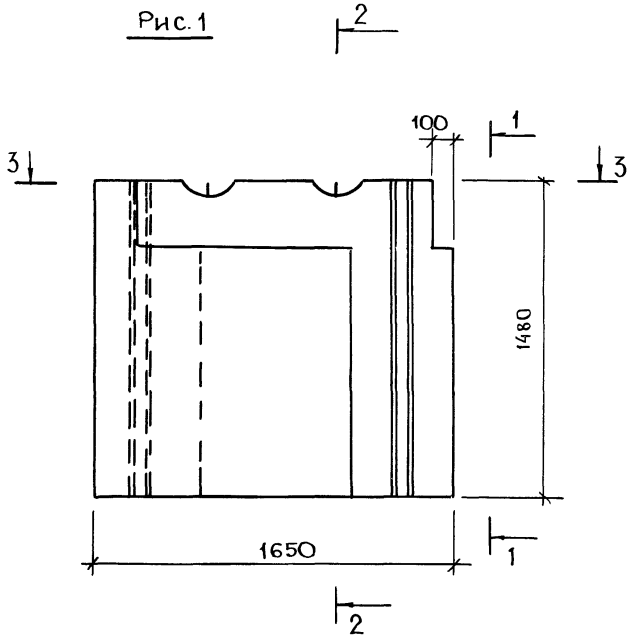


Рис. 2

Остальное см Рис. 1

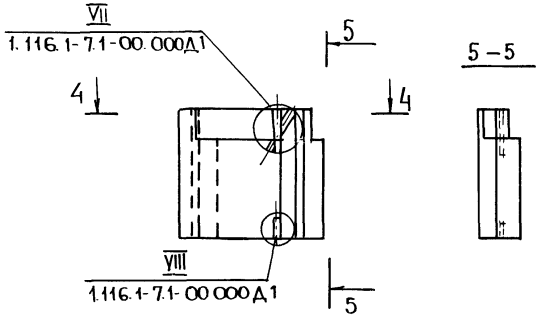


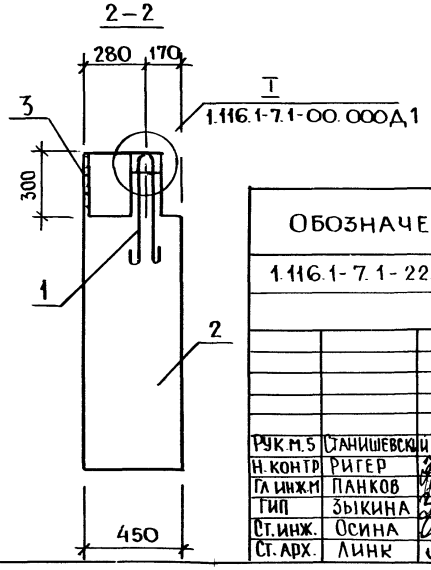


По верху и боковым граням блока устраивается фаска

| Обозначение | Марка | Рис. | Масса, кг |
|---|---|---|---|
| 1.116.1-7.1-22.000 | СБ 7.5 17.15.45-Т-2 | 1 | 1815 |
| -01 | СБ 7.5 17.15.45-Т-2.0.5 | 2 | 1815 |

1.116.1-7.1-22.000 СБ

| | | |
|---|---|---|
| Рук. м.5 | Станишевский | |
| Н. контр. | Ригер | |
| Гл. инж. м | Панков | |
| ГИП | Зыкина | |
| Ст. инж. | Осина | |
| Ст. арх. | Линк | |

Блок цокольный СБ

Сборочный чертеж

| Стадия | Масса | Масштаб |
|---|---|---|
| Р | см. табл. | 1:20 1:50 |
| Лист | Листов 1 | |

ЦНИИЭП жилища г. Москва

Рис. 1

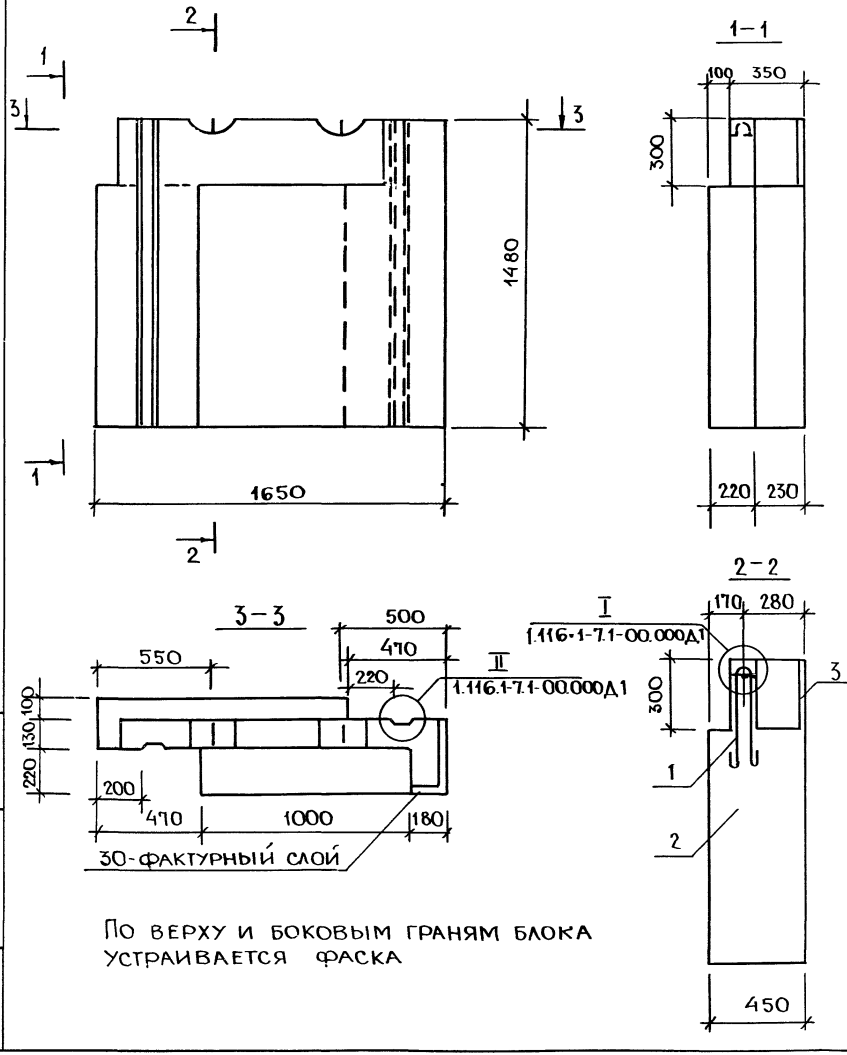


По верху и боковым граням блока устраивается фаска

Рис. 2

ОСТАЛЬНОЕ СМ. РИС. 1

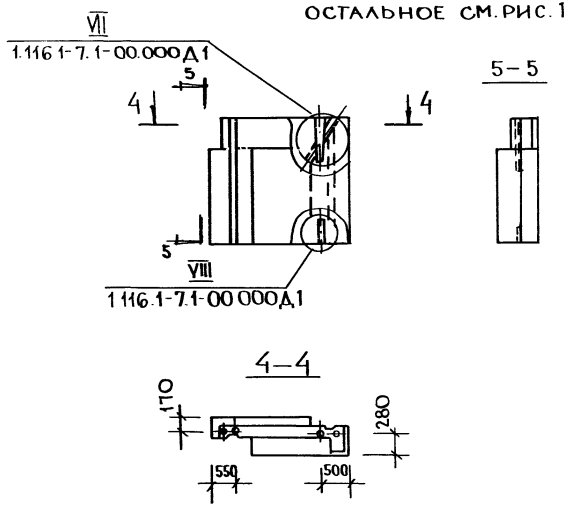


| ОБОЗНАЧЕНИЕ | МАРКА | Рис. | Масса, кг |
|---|---|---|---|
| 1.116.1-7.1-23.000 | СБ 7.5 17.15.45-П-3 | 1 | 1815 |
| -01 | СБ 7.5 17.15.45-П-3.0.5 | 2 | 1815 |

1.116.1-7.1-23.000 СБ

| | | |
|---|---|---|
| Рук. М.5 | Станишевский | |
| Н. контр. | Ригер | |
| Гл. инж. | Панков | |
| ГИП | Зыкина | |
| Ст. инж. | Осина | |
| Ст. арх. | Линк | |

БЛОК ЦОКОЛЬНЫЙ СБ
Сборочный чертеж

| Стадия | Масса | Масштаб |
|---|---|---|
| Р | См. табл. | 1:20 1:50 |
| Лист | Листов 1 | |

ЦНИИЭП жилища г. Москва

| Формат | Зона | Поз. | Обозначение | Наименование | Кол. | Примечание |
|---|---|---|---|---|---|---|
| | | | | Документация | | |
| А3 | | | 1.116.1-7.1-24.000 СБ | Сборочный чертеж | | |
| А3 | | | 1.116.1-7.1-00.000 ДI | Узлы I...VIII | | |
| А3 | | | 1.116.1-7.1-00.000 ТО | Техническое описание | | |
| А3 | | | 1.116.1-7.1-00.000 РС | Ведомость расхода стали | | |
| | | | 1.116.1-7.1-24.000 | СБ7.5 18.15.55-Т-2 | | |
| | | | | Детали | | |
| А4 | | 1 | 1.116.1-7.1-00.070-03 | Петля строповочная П-4 | 2 | |
| | | | | Материалы | | |
| Б4 | | 2 | | Бетон класса В7,5 | 1,062 | м³ |
| Б4 | | 3 | | Бетон фактурного | | |
| | | | | слоя класса В12,5 | 0,028 | м³ |
| | | | 24.000-01 | СБ7,5 18.15.55-Т-2,0,5 | | |
| | | | | Материалы | | |
| Б4 | | 2 | | Бетон класса В7,5 | 1,062 | м³ |
| Б4 | | 3 | | Бетон фактурного | | |
| | | | | слоя класса В12,5 | 0,028 | м³ |

| | | | |
|---|---|---|---|
| Рук.м 5 | Станишевский | Подп. | |
| Н. контр. | Ригер | " | |
| Гл.инж м | Панков | " | |
| ГИП | Зыкина | " | |
| Ст. инж. | Осина | " | |
| Ст. арх. | Линк | " | |

1.116.1-7.1-24.000

Блок цокольный СБ

| Стадия | Лист | Листов |
|---|---|---|
| Р | | 1 |

ЦНИИЭП жилища г. Москва

Пров. Жаль 12.9.89г Коп. Фрокз

Взам. инв. № | Подпись и дата | Инв. № подл.

| Формат | Зона | Поз. | Обозначение | Наименование | Кол. | Примечание |
|---|---|---|---|---|---|---|
| | | | | Документация | | |
| А3 | | | 1.116.1-7.1-25.000 СБ | Сборочный чертеж | | |
| А3 | | | 1.116.1-7.1-00.000 ДI | Узлы I...VIII | | |
| А3 | | | 1.116.1-7.1-00.000 ТО | Техническое описание | | |
| А3 | | | 1.116.1-7.1-00.000 РС | Ведомость расхода стали | | |
| | | | 1.116.1-7.1-25.000 | СБ7.5 18.15.55-Т-3 | | |
| | | | | Детали | | |
| А4 | | 1 | 1.116.1-7.1-00.070-03 | Петля строповочная П-4 | 2 | |
| | | | | Материалы | | |
| Б4 | | 2 | | Бетон класса В7,5 | 1,062 | м³ |
| Б4 | | 3 | | Бетон фактурного | | |
| | | | | слоя класса В12,5 | 0,028 | м³ |
| | | | 25.000-01 | СБ7.5 18.15.55-Т-3.0,5 | | |
| | | | | Материалы | | |
| Б4 | | 2 | | Бетон класса В7,5 | 1,062 | м³ |
| Б4 | | 3 | | Бетон фактурного | | |
| | | | | слоя класса В12,5 | 0,028 | м³ |

| | | | |
|---|---|---|---|
| Рук.м.5 | Станишевский | Подпись | |
| Н. контр. | Ригер | " | |
| Гл.инж.м | Панков | " | |
| ГИП | Зыкина | " | |
| Ст.инж | Осина | " | |
| Ст.арх. | Линк | " | |

1.116.1-7.1-25.000

Блок цокольный СБ

| Стадия | Лист | Листов |
|---|---|---|
| Р | | 1 |

ЦНИИЭП жилища г. Москва

23876 49

Рис. 1

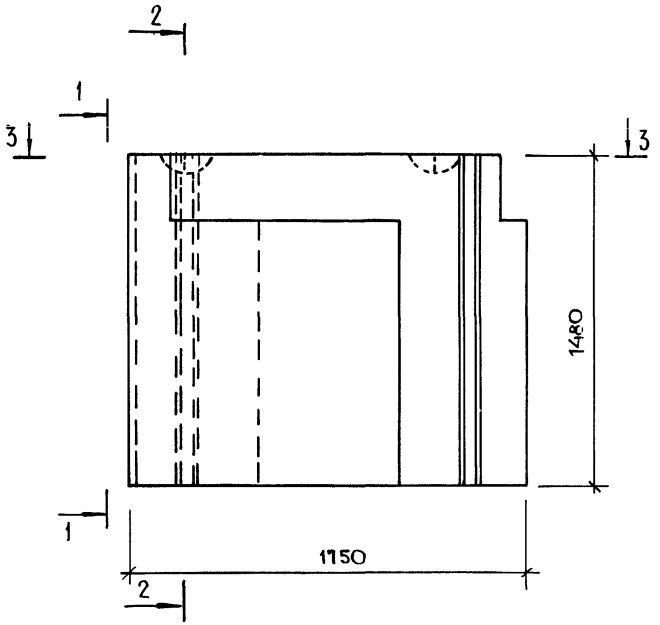


1-1

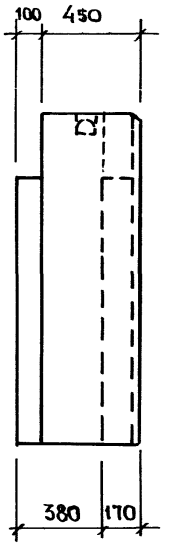


Рис 2

Остальное Рис. 1

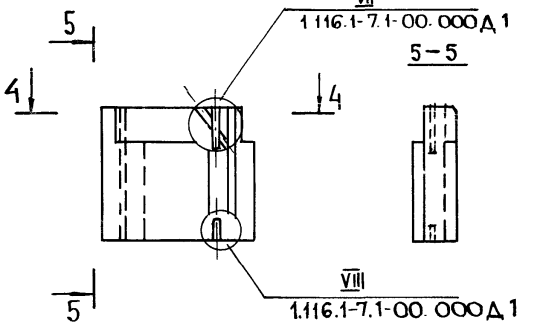


4-4

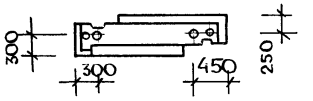


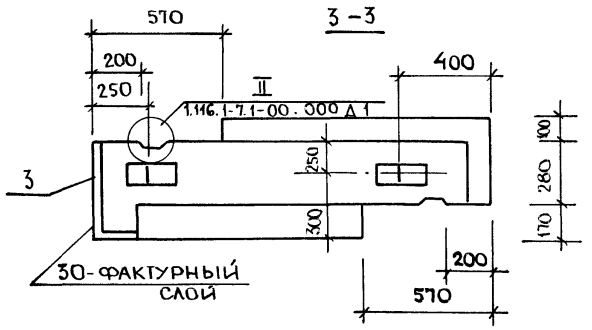


2-2

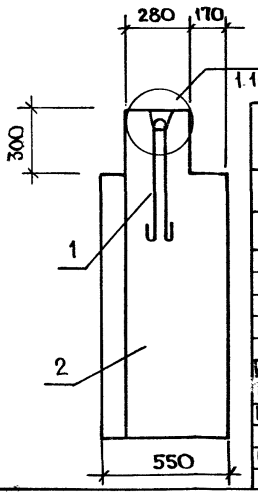


По верху и боковым граням блока устраивается фаска

| Обозначение | Марка | Рис. | Масса, кг. |
|---|---|---|---|
| 1.116.1-7.1-24.000 | СБ 7.5 18.15.55-Т-2 | 1 | 2605 |
| -01 | СБ 7.5 18.15.55-Т-2 0.5 | 2 | 2605 |

1.116.1-7.1-24.000 СБ

| | | |
|---|---|---|
| Рук. м 5 | Станишевский | |
| Н. контр. | Ригер | |
| Гл. инж. м | Панков | |
| ГИП | Зыкина | |
| Ст. инж. | Осина | |
| Ст. Арх | Линк | |

Блок цокольный СБ

Сборочный чертеж

| Стадия | Масса | Масштаб |
|---|---|---|
| Р | См. табл. | 1:20 1:50 |
| Лист | Листов 7 | |

ЦНИИЭП жилища г. Москва

Рис. 1

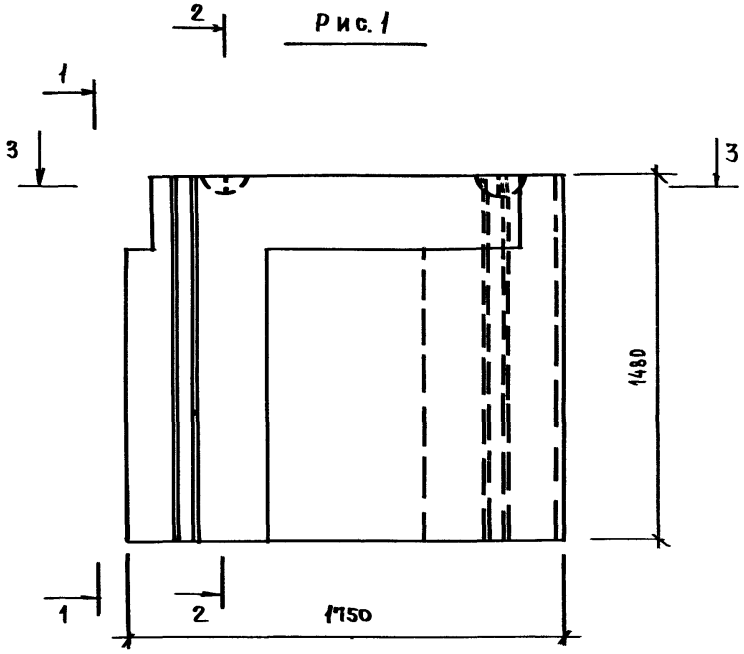


1 – 1

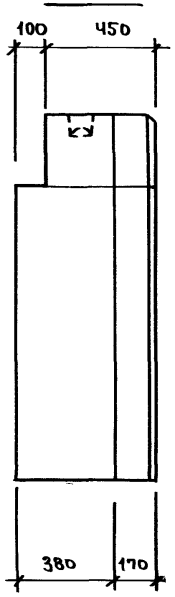


Рис. 2

Остальное см. рис. 1

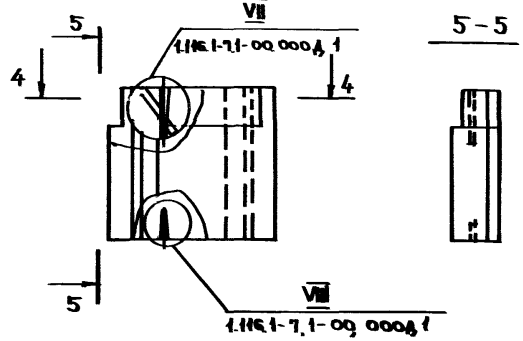


4 – 4

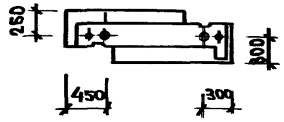


3 – 3

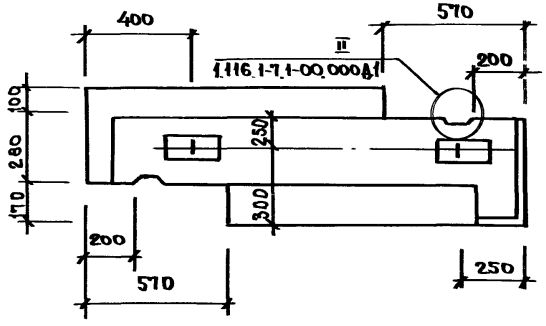


2 – 2

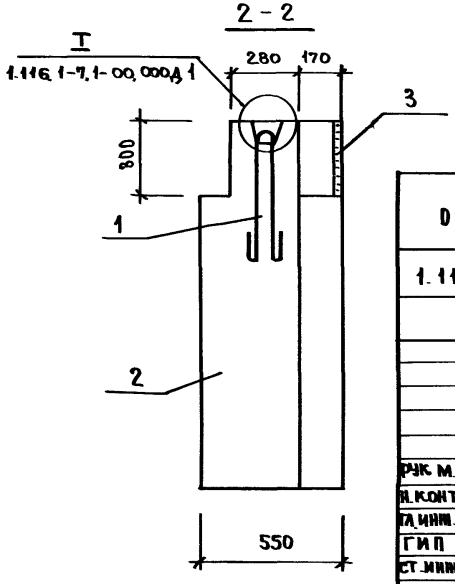


По верху и боковым граням блока устраивается фаска

| Обозначение | Марка | Рис | Масса, кг |
|---|---|---|---|
| 1.116.1-7.1-25.000 | СБ 7.5 18.15.55-Т-3 | 1 | 2605 |
| -01 | СБ 7.5 18.15.55-Т-3.05 | 2 | 2605 |

| | | |
|---|---|---|
| Рук. м.5 | Станишевский | |
| Н.контр. | Ригер | |
| Гл.инж.м. | Панков | |
| ГИП | Зыкина | |
| Ст.инж. | Осина | |
| Ст.арх. | Аинк | |

1.116.1-7.1-25.000 СБ

Блок цокольный
СБ
Сборочный чертеж

| Стадия | Масса | Масштаб |
|---|---|---|
| Р | см. | 1:20 |
| | табл. | 1:50 |
| Лист | Листов 1 | |

ЦНИИЭП жилища
г. Москва

23876 51

I

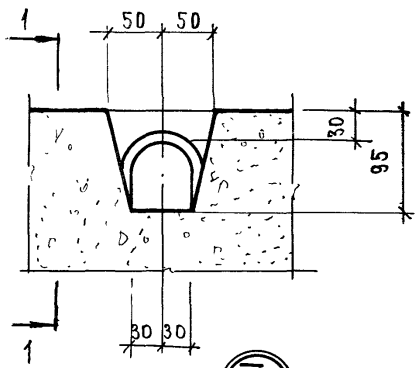


1 - 1

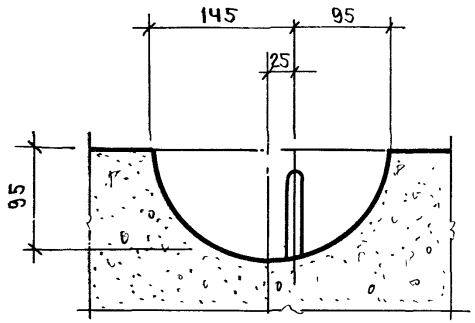


II

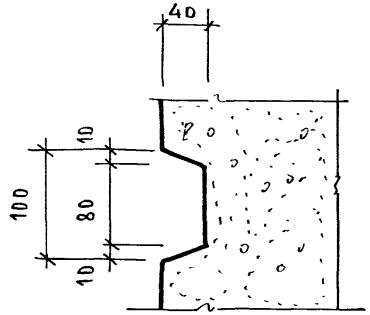


III

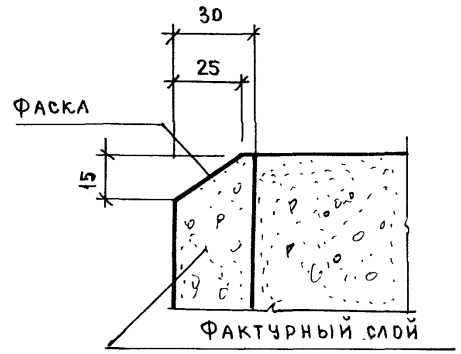


V

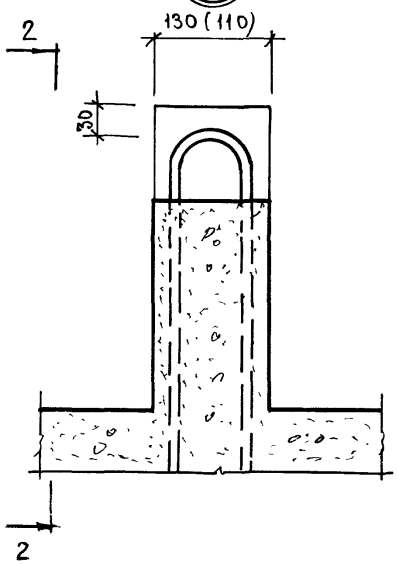


2 - 2

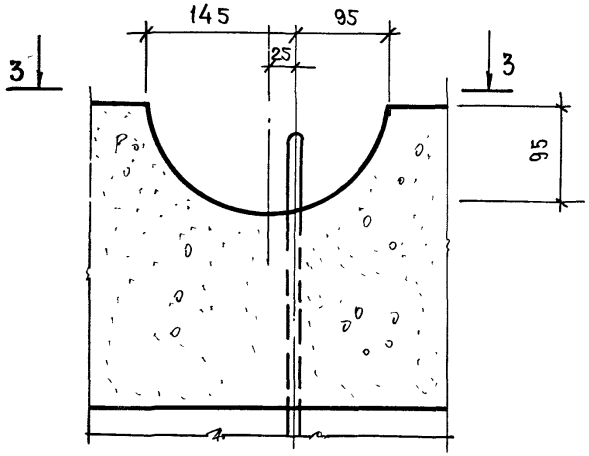


IV

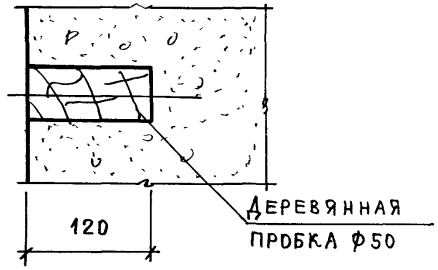


3 - 3

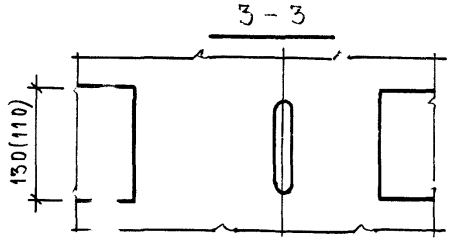


| | | | |
|---|---|---|---|
| РУК. М 5 | СТАНИШЕВСКИЙ | | |
| Н.КОНТР. | РИГЕР | | |
| ГЛ.ИНЖ. М. | ПАНКОВ | | |
| ГИП | ЗЫКИНА | | |
| СТ.ИНЖ. | ОСИНА | | |
| СТ.АРХ | ЛИНК | | |

1.116.1-7.1-00 000 Д1

Узлы

I...VIII

| СТАДИЯ | ЛИСТ | ЛИСТОВ |
|---|---|---|
| Р | 1 | 2 |

ЦНИИЭП [illegible]лища
г. Москва

VI

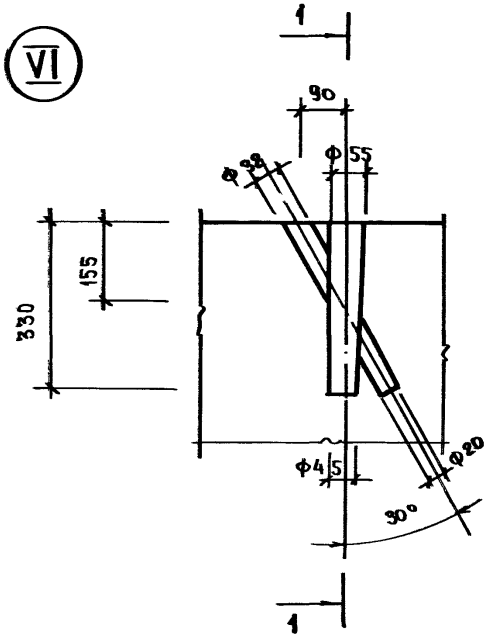


VII

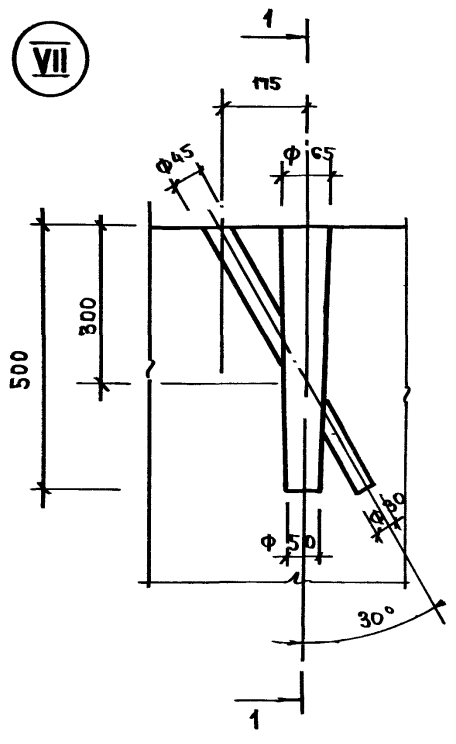


VIII

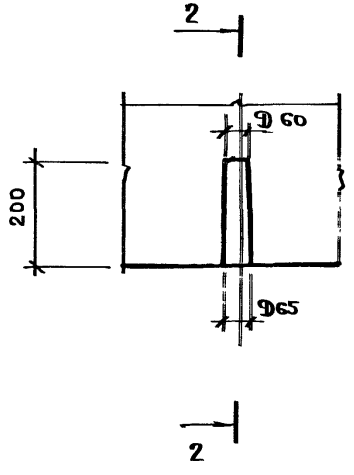


1-1

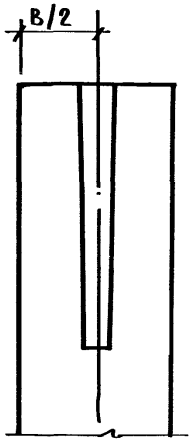


2 - 2

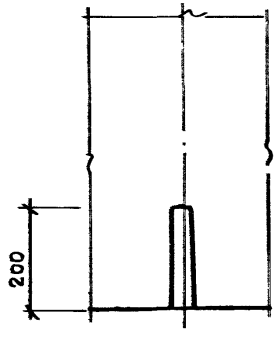


В местах образования строповочных отверстий подзахват типа „ножницы" поперечные стержни сеток вырезать по месту.



Инв.№подл | Подпись и дата | Взам.инв.№

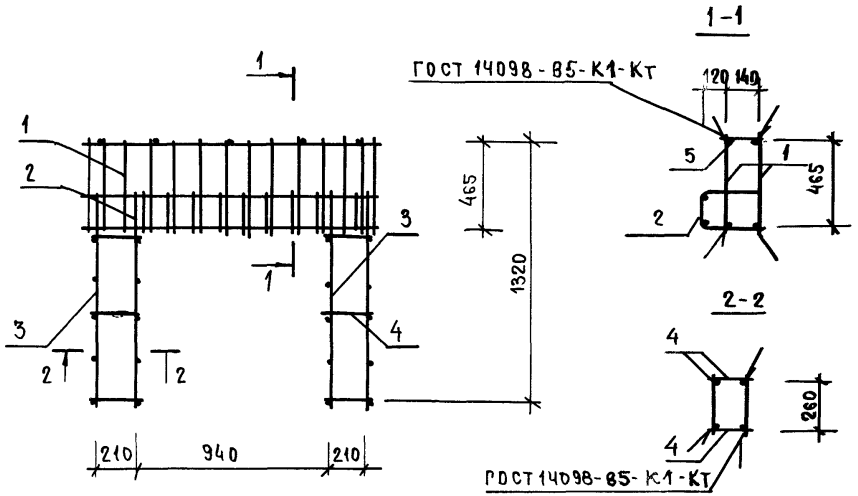


| Формат | Зона | Поз. | Обозначение | Наименование | Кол. | Примечание |
|---|---|---|---|---|---|---|
| | | | | | | |
| | | | | Сборочные единицы | | |
| А4 | | 1 | 1.116.1-7.1-00.010 | Сетка С-1 | 2 | |
| А4 | | 2 | 1.116.1-7.1-00.020 | Сетка С-2 | 1 | |
| А4 | | 3 | 1.116.1-7.1-00.050 | Каркас КР-1 | 4 | |
| | | | | | | |
| | | | | Детали | | |
| Б | | 4 | 1.116.1-7.1-00.101 | Ф5 ВрI ГОСТ 6727-80 ℓ=230 | 12 | 0,425 кг |
| Б4 | | 5 | -01 | Ф5 ВрI ГОСТ 6727-80 ℓ=170 | 5 | 0,131 кг |

| | | |
|---|---|---|
| Рук. м. 5 | Станишевский | |
| Н. контр. | Ригер | |
| Гл. инж. м. | Панков | |
| Гип | Зыкина | |
| Ст. инж. | Осина | |
| Ст. арх. | Линк | |

1.116.1-7.1-00.100

Блок арматурный АБ-1

| Стадия | Масса | Масштаб |
|---|---|---|
| Р | 20,16 | 1:25 |
| Лист | Листов 1 | |

ЦНИИЭП жилища г. Москва

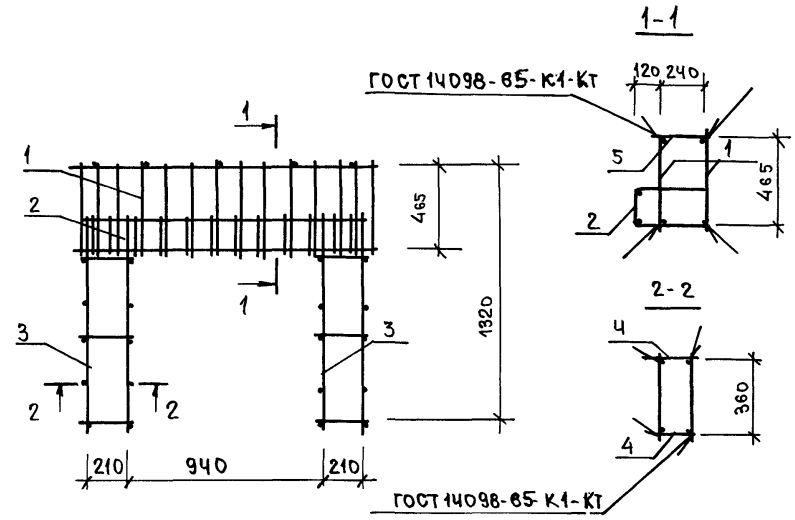


| Формат | Зона | Поз. | Обозначение | Наименование | Кол. | Примечание |
|---|---|---|---|---|---|---|
| | | | | | | |
| | | | | Сборочные единицы | | |
| А4 | | 1 | 1.116.1-7.1-00.010 | Сетка С-1 | 2 | |
| А4 | | 2 | 1.116.1-7.1-00.020-01 | Сетка С-3 | 1 | |
| А4 | | 3 | 1.116.1-7.1-00.050-01 | Каркас КР-2 | 4 | |
| | | | | | | |
| | | | | Детали | | |
| Б4 | | 4 | 1.116.1-7.1-00.201 | Ф5 ВрI ГОСТ 6727-80 ℓ=230 | 12 | 0,425 кг |
| Б4 | | 5 | -01 | Ф5 ВрI ГОСТ 6727-80 ℓ=210 | 3 | 0,208 кг |

| | | |
|---|---|---|
| Рук. м. 5 | Станишевский | |
| Н. контр. | Ригер | |
| Ст. инж. м. | Панков | |
| Гип | Зыкина | |
| Ст. инж. | Осина | |
| Ст. арх. | Линк | |

1.116.1-7.1-00.200

Блок арматурный АБ-2

| Стадия | Масса | Масштаб |
|---|---|---|
| Р | 20,92 | 1:25 |
| Лист | Листов 1 | |

ЦНИИЭП жилища г. Москва

Инв. № подл. | Подпись и дата | Взам. инв. №

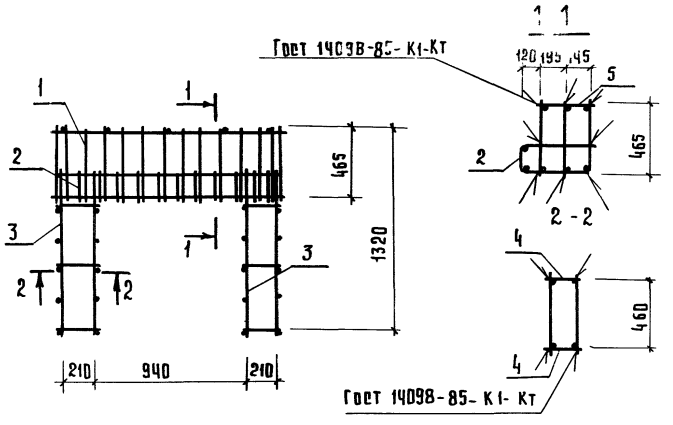


| Формат | Зона | Поз. | Обозначение | Наименование | Кол. | Примечание |
|---|---|---|---|---|---|---|
| | | | | Сборочные единицы | | |
| А4 | | 1 | 1.116.1-7, 1-00.010 | Сетка С-1 | 3 | |
| А4 | | 2 | 1.116.1-7, 1-00.020-02 | Сетка С-4 | 1 | |
| А4 | | 3 | 1.116.1-7. 1-00.050-02 | Каркас КР-3 | 4 | |
| | | | | Детали | | |
| Б4 | | 4 | 1.116.1-7.1-00.301 | ф5 ВрI гост 6727-80 ℓ=230 | 12 | 0,425 кг. |
| Б4 | | 5 | -01 | ф5 ВрI гост 6727-80 ℓ=370 | 5 | 0.285 кг. |

| | | | |
|---|---|---|---|
| Рук. м. 5 | Станищевский | Подпись | |
| Н. контр. | Ригер | " | |
| Гл. инж. м. | Панков | " | |
| ГИП | Зыкин | " | |
| Ст. инж. | Осина | " | |
| Ст. арх. | Линк | " | |

1.116.1-7, 1-00.300

Блок арматурный АБ-3

| Стадия | Масса | Масштаб |
|---|---|---|
| Р | 27,11 | 1:25 |
| Лист | Листов 1 | |

ЦНИИЭП жилища г. Москва

Проб. Нагл 19.9.89 Коп. Сагр

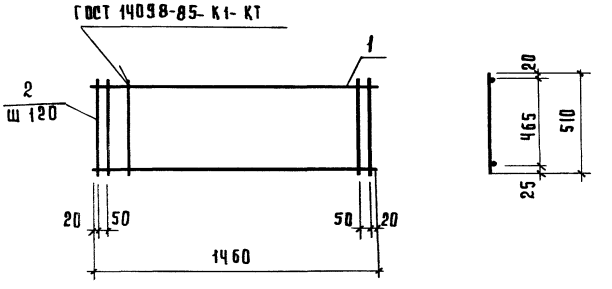


| Формат | Зона | Поз. | Обозначение | Наименование | Кол. | Примечание |
|---|---|---|---|---|---|---|
| | | | | Детали | | |
| Б4 | | 1 | 1.116.1-7.1-00.011 | ф12 А-III гост 5781-82 ℓ=1450 | 2 | 2.6 кг |
| Б4 | | 2 | -01 | ф8 А-III гост 5781-82 ℓ=510 | 14 | 2.82 кг |

| | | | |
|---|---|---|---|
| Рук. м. 5 | Станищевский | Подпись | |
| Н. контр. | Ригер | " | |
| Гл. инж. м. | Панков | " | |
| ГИП | Зыкина | " | |
| Ст. инж. | Осина | " | |
| Ст. арх. | Линк | " | |

1.116.1-7.1-00.010

Сетка С-1

| Стадия | Масса | Масштаб |
|---|---|---|
| Р | 5,42 | 1:20 |
| Лист | Листов 1 | |

Сталь 35 ГС ГОСТ 5781-82

ЦНИИЭП жилища г. Москва

Инв. № подл. | Подпись и дата | Взам. инв. №

| Формат | Зона | Поз. | Обозначение | Наименование | Кол. | Примечание |
|---|---|---|---|---|---|---|
| | | | | Документация | | |
| А4 | | | 1.116.1-7.1-00.020 СБ | Сборочный чертеж | | |
| | | | | Детали | | |
| Б4 | | 1 | 1.116.1-7.1-00.021 | ф8А-III ГОСТ 5781-82 1460 | 2 | 1.16 кг. |
| | | | Переменные данные | для исполнений | | |
| | | | 1.116.1-7.1-00.020 | С-2 | | |
| | | | | Детали | | |
| Б4 | | 2 | 00.021-01 | ф5Вр-I ГОСТ 6727-80 ℓ 800 | 12 | 1.48 кг |
| | | | 1.116.1-7.1-00.020-01 | С-3 | | |
| | | | | Детали | | |
| Б4 | | 2 | 00.020-02 | ф5Вр I ГОСТ 6727-80 ℓ 1000 | 12 | 1.85 кг. |
| | | | 1.116.1-7.1-00.020-02 | С-4 | | |
| | | | | Детали | | |
| Б4 | | 2 | 00.021-03 | ф5Вр I ГОСТ 6727-80 1200 | 12 | 2.22 кг. |

| | | | |
|---|---|---|---|
| Рук. м.5 | Станишевский | Подпись | |
| Н.контр. | Ригер | " | |
| Гл.инж.м | Панков | " | |
| Гип | Зыкина | " | |
| Ст.инж. | Осина | " | |
| Ст.арх. | Линк | " | |

1.116.1-7.1-00.020

Сетка С-2, С-3, С-4

| Стадия | Лист | Листов |
|---|---|---|
| | | 1 |

ЦНИИЭП жилища г. Москва

пров. [illegible] 12.9.89 коп. 2 [illegible]

## Развертка

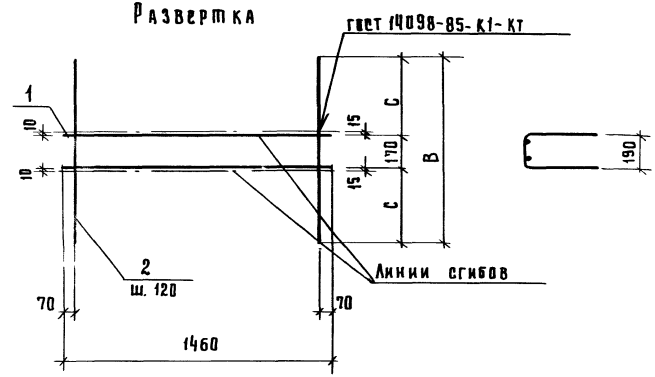


| Обозначение | Марка | С, мм | В, мм | Масса, кг |
|---|---|---|---|---|
| 1.116.1-7.1-00.020 | С-2 | 315 | 800 | 2,64 |
| -01 | С-3 | 415 | 1000 | 3,01 |
| -02 | С-4 | 515 | 1200 | 3,38 |

Инв. № подл. | Подпись и дата | Взам. инв. №

1.116.1-7.1-00.020 СБ

| | | | |
|---|---|---|---|
| Рук. м.5 | Станишевский | Подпись | |
| Н.контр. | Ригер | " | |
| Гл.инж.м | Панков | " | |
| Гип | Зыкина | " | |
| Ст.инж. | Осина | " | |
| Ст.арх. | Линк | " | |

Сетка С-2, С-3, С-4. Сборочный чертеж

| Стадия | Масса | Масштаб |
|---|---|---|
| Р | см. табл | 1:20 |
| Лист | Листов 1 | |

ЦНИИЭП жилища г. Москва

23876 56

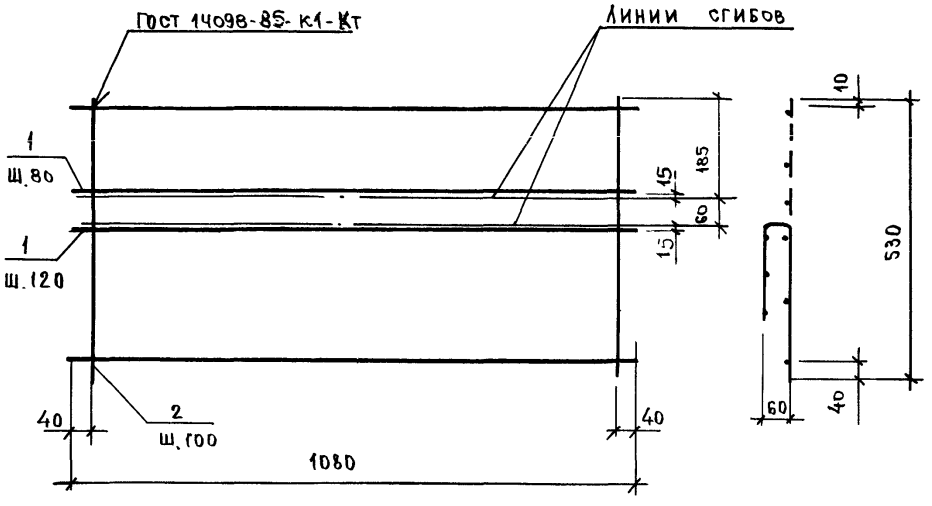


| Формат | Зона | Кол. | Обозначение | Наименование | Кол. | Примечание |
|---|---|---|---|---|---|---|
| | | | | | | |
| | | | | | | |
| | | | | Детали | | |
| БЧ | | 1 | 1.116.1-7.1-00.030 | ФВА-I ГОСТ 5781-82 ℓ=1080 | 6 | 2,56 кг |
| БЧ | | 2 | -01 | Ф5ВрI ГОСТ 6727-80 ℓ=530 | 11 | 0,9 кг |

| | | | |
|---|---|---|---|
| Рук.м.5 | Станишевский | 1.116.1-7.1-00.030 | |
| Н.контр. | Ригер | Сетка С-5 | Стадия: Р; Масса: 3,46; Масштаб: 1:10; Лист; Листов 1 |
| Гл.инж.м. | Панков | | ЦНИИЭП жилища г. Москва |
| ГИП | Зыкина | | |
| Ст.инж. | Осина | | |
| Ст.арх. | Линк | | |

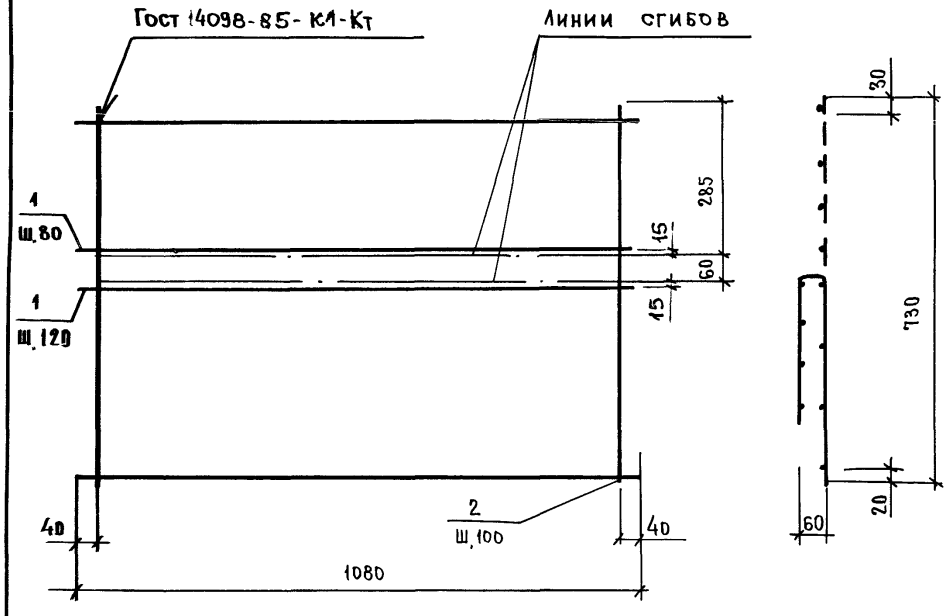


| Формат | Зона | Поз. | Обозначение | Наименование | Кол. | Примечание |
|---|---|---|---|---|---|---|
| | | | | | | |
| | | | | | | |
| | | | | Детали | | |
| БЧ | | 1 | 1.116.1-7.1-00.041 | ФВА-I ГОСТ 5781-82 ℓ=1080 | 8 | 3,42 кг |
| БЧ | | 2 | -01 | Ф5ВрI ГОСТ 6727-80 ℓ=730 | 11 | 1,24 кг |

| | | | |
|---|---|---|---|
| Рук.м.5. | Станишевский | 1.116.1-7.1-00.040 | |
| Н.контр. | Ригер | Сетка С-6 | Стадия: Р; Масса: 4,66; Масштаб: 1:10; Лист; Листов 1 |
| Гл.инж.м. | Панков | | ЦНИИЭП жилища г. Москва |
| ГИП | Зыкина | | |
| Ст.инж. | Осина | | |
| Ст.арх. | Линк | | |

Инв.№ подл. | Подпись и дата | Взам. инв.№

| Формат | Зона | Поз. | Обозначение | Наименование | Кол | Примечание |
|---|---|---|---|---|---|---|
| | | | | | | |
| | | | | Документация | | |
| 11 | | | 1.116.1-7.1-00.050 СБ | Сборочный чертеж | | |
| | | | | | | |
| | | | | | | |
| | | | | Детали | | |
| Б4 | | 1 | 1.116.1-7.1- 00.051 | Ф10 А III ГОСТ 5781-82 ℓ=1050 | 2 | 1,3 КР |
| | | | | | | |
| | | | | | | |
| | | | Переменные данные | для исполнений | | |
| | | | 1.116.1-7.1-00.050 | КР-1 | | |
| | | | | | | |
| | | | | Детали | | |
| Б4 | | 2 | 00.051-01 | Ф5 Вр-I ГОСТ 6727-80 ℓ=300 | 5 | 0,23 КГ |
| | | | | | | |
| | | | 1.116.1-7.1-00.050-01 | КР-2 | | |
| | | | | Детали | | |
| Б4 | | 2 | 00.051-02 | Ф5 Вр-I ГОСТ 6727-80 ℓ=400 | 5 | 0,31 КГ |
| | | | | | | |
| | | | 1.116.1-7.1-00.050-02 | КР-3 | | |
| | | | | Детали | | |
| Б4 | | 2 | 00.051-03 | Ф5 ВрI ГОСТ 6727-80 ℓ=500 | 5 | 0,39 КГ |
| | | | | | | |
| | | | | | | |

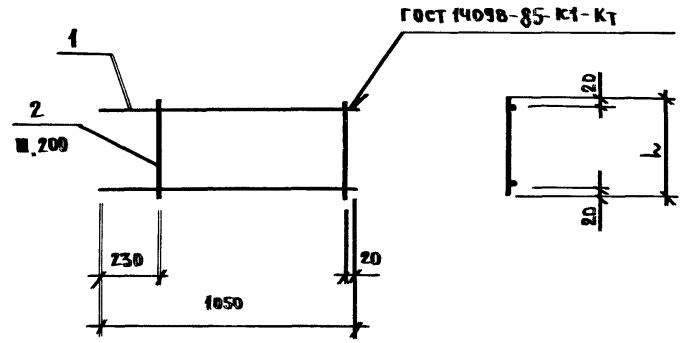


| Обозначение | Марка | L, мм | Масса, кр |
|---|---|---|---|
| 1.116.1-7.1-00.050 | КР-1 | 300 | 1,53 |
| -01 | КР-2 | 400 | 1,61 |
| -02 | КР-3 | 500 | 1,69 |

| | | | |
|---|---|---|---|
| Рук. М5 | Станишевский | | |
| Н. контр | Ригер | | |
| Гл. инж. М | Панков | | |
| Гип | Зыкина | | |
| Ст. инж. | Осина | | |
| Ст. арх. | Линк | | |

1.116.1-7.1-00.050

Каркас КР-1, КР-2, КР-3

| Стадия | Лист | Листов |
|---|---|---|
| Р | | 1 |

ЦНИИЭП жилища г. Москва

Инв. № подл. | Подпись и дата | Взам. инв. №

| | | | |
|---|---|---|---|
| Рук. М5 | Станишевский | | |
| Н. контр | Ригер | | |
| Гл. инж. М | Панков | | |
| Гип | Зыкина | | |
| Ст. инж. | Осина | | |
| Ст. арх. | Линк | | |

1.116.1-7.1 – 00.050 СБ

Каркас КР-1, КР-2, КР-3
Сборочный чертеж

| Стадия | Масса | Масштаб |
|---|---|---|
| Р | См. таба | 1:20 |
| Лист | Листов 1 | |

ЦНИИЭП жилища г. Москва

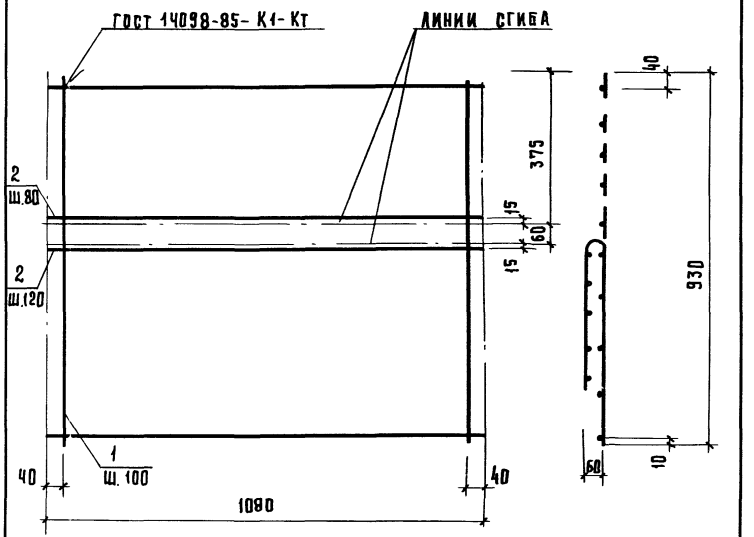


| Формат | Зона | Поз. | Обозначение | Наименование | Кол. | Примечание |
|---|---|---|---|---|---|---|
| | | | | **Детали** | | |
| БЧ | | 1 | 1.116.1-7.1-00.061 | Ф8 А-I ГОСТ 5781-82 ℓ=1080 | 10 | 4.26 кг |
| БЧ | | 2 | -01 | Ф5В-I ГОСТ 6727-80 ℓ=930 | 11 | 1.58 кг |

| | | | | | |
|---|---|---|---|---|---|
| Рук.м.1 | Станишевский | Подпись | 1.116.1-7.1-00.060 | | |
| Н.контр. | Ригер | " | Сетка С-7 | Стадия: Р; Масса: 5,84; Масштаб: 1:10 | |
| Гл.инж.м. | Панков | " | | Лист | Листов 1 |
| ГИП | Зыкина | " | | ЦНИИЭП жилища г. Москва | |
| Ст.инж. | Осина | " | | | |
| Ст.арх. | Линк | " | | | |

Инв.№ подл. | Подпись и дата | Взам.инв.№

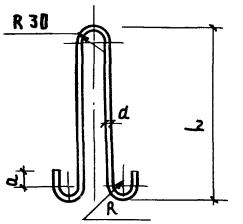


| Обозначение | Марка | Диаметр. класс стали | ℓ, мм | a, мм | R, мм | Развернутая длина, мм | Масса, кг |
|---|---|---|---|---|---|---|---|
| 1.116.1-7.1-00.070 | П-1 | ф10А-I | 430 | 30 | 20 | 1010 | 0.62 |
| -01 | П-2 | ф10А-II | 430 | 30 | 20 | 1010 | 0.62 |
| -02 | П-3 | ф12 А-I | 500 | 30 | 20 | 1150 | 1.02 |
| -03 | П-4 | ф12А-II | 500 | 30 | 20 | 1150 | 1.02 |
| -04 | П-5 | ф14АС-II | 570 | 50 | 30 | 1410 | 1.70 |

| | | | | | |
|---|---|---|---|---|---|
| Рук.м.5 | Станишевский | Подпись | 1.116.1-7.1-00.070 | | |
| Н.контр. | Ригер | " | Петля строповочная П-1, П-2, П-3, П-4, П-5 | Стадия: Р; Масса: см. табл.; Масштаб: 1:10 | |
| Гл.инж.м. | Панков | " | | Лист | Листов 1 |
| ГИП | Зыкина | " | Арматурная сталь ГОСТ 5781-82 Кл. AcII марки 10ГТ и кл. А-I марок Вст 3сп2 и Вст 3 пс 2 | ЦНИИЭП жилища г. Москва | |
| Ст.инж. | Осина | " | | | |
| Ст.арх. | Линк | " | | | |

| Марка блока | Изделия арматурные | | | | | | | Всего, кг | Общий расход, кг |
|---|---|---|---|---|---|---|---|---|---|
| | Арматура класса | | | | | | | | |
| | А-I | | | Ас-II | | | | | |
| | Гост 5781-82 | | | Гост 5781-82 | | | | | |
| | Ф10 | Ф12 | Итого | Ф10 | Ф12 | Ф14 | Итого | | |
| СБ 7.19. 13.35-Т-1 | 1,24 | — | 1,24 | — | — | — | — | 1,24 | 1,24 |
| СБ 7.19. 13.45-Т-1 | 1,24 | — | 1,24 | — | — | — | — | 1,24 | 1,24 |
| СБ 7.19. 13.55-Т-1 | 1,24 | — | 1,24 | — | — | — | — | 1,24 | 1,24 |
| СБ 7.19. 13.35-Т-1.0,5 | — | — | — | — | — | — | — | — | — |
| СБ 7.19. 13.45-Т-1.0,5 | — | — | — | — | — | — | — | — | — |
| СБ 7.19. 13.55-Т-1.0,5 | — | — | — | — | — | — | — | — | — |
| СБ 7.19. 15.35-Т-1 | 1,24 | — | 1,24 | — | — | — | — | 1,24 | 1,24 |
| СБ 7.19. 15.45-Т-1 | 1,24 | — | 1,24 | — | — | — | — | 1,24 | 1,24 |
| СБ 7.19. 15.55-Т-1 | 1,24 | — | 1,24 | — | — | — | — | 1,24 | 1,24 |
| СБ 7.19. 15.35-Т-1.0,5 | — | — | — | — | — | — | — | — | — |
| СБ 7.19. 15.45-Т-1.0,5 | — | — | — | — | — | — | — | — | — |
| СБ 7.12. 13.35-Т-1 | 1,24 | — | 1,24 | — | — | — | — | 1,24 | 1,24 |
| СБ 7.12. 13.45-Т-1 | — | — | — | 1,24 | — | — | 1,24 | 1,24 | 1,24 |
| СБ 7.12. 13.55-Т-1 | — | 2,04 | 2,04 | — | — | — | — | 2,04 | 2,04 |
| СБ 7.12. 13.35-Т-1.0,5 | — | — | — | — | — | — | — | — | — |
| СБ 7.12. 13.45-Т-1.0,5 | — | — | — | — | — | — | — | — | — |
| СБ 7.12. 13.55-Т-1.0,5 | — | — | — | — | — | — | — | — | — |
| СБ 7.12. 15.35-Т-1 | 1,24 | — | 1,24 | — | — | — | — | 1,24 | 1,24 |
| СБ 7.12. 15.45-Т-1 | — | — | — | 1,24 | — | — | 1,24 | 1,24 | 1,24 |
| СБ 7.12. 15.55-Т-1 | — | — | — | 1,24 | — | — | 1,24 | 1,24 | 1,24 |
| СБ 7.19. 15.55-Т-1.0,5 | — | — | — | — | — | — | — | — | — |

| | | |
|---|---|---|
| Рук. N 5 | Станишевский | |
| Н. контр | Ригер | |
| Гл. инж. м | Панков | |
| ГИП | Зыкина | |
| Ст. инж. | Осина | |
| Ст. арх. | Линк | |

1.116.1-7, 1-00.000 РС

Ведомость расхода стали

| Стадия | Лист | Листов |
|---|---|---|
| Р | 1 | 5 |

ЦНИИЭП жилища г. Москва

| Марка блока | Изделия арматурные | | | | | | | Всего, кг | Общий расход, кг |
|---|---|---|---|---|---|---|---|---|---|
| | Арматура класса | | | | | | | | |
| | А-Т | | | Ас-II | | | | | |
| | Гост 5781-82 | | | Гост 5781-82 | | | | | |
| | Ф10 | Ф12 | Итого | Ф10 | Ф12 | Ф14 | Итого | | |
| СБ 7.1 12 15.35-Т-1.0.5 | — | — | — | — | — | — | — | — | — |
| СБ 7.1 12 15.45-Т-1.0.5 | — | — | — | — | — | — | — | — | — |
| СБ 7.1 12 15.55-Т-1.0.5 | — | — | — | — | — | — | — | — | — |
| СБ 7.1 15 13.35-Т-1- | — | — | — | 1,24 | — | — | 1,24 | 1,24 | 1,24 |
| СБ 7.1 15 13.45-Т-1- | — | 2,04 | 2,04 | — | — | — | — | 2,04 | 2,04 |
| СБ 7.1 15.13 55-Т-1- | — | — | — | — | 2,04 | — | 2,04 | 2,04 | 2,04 |
| СБ 7.1 15.13.35-Т-1.0.5 | — | — | — | — | — | — | — | — | — |
| СБ 7.1 15.13.45-Т-1.0.5 | — | — | — | — | — | — | — | — | — |
| СБ 7.1 15.13.55-Т-1.0.5 | — | — | — | — | — | — | — | — | — |
| СБ 7.1 15.15.35-Т-1 | — | 2,04 | 2,04 | — | — | — | — | 2,04 | 2,04 |
| СБ 7.1 15.15.45-Т-1 | — | 2,04 | 2,04 | — | — | — | — | 2,04 | 2,04 |
| СБ7.1 15.15.55-Т-1 | — | — | — | — | 2,04 | — | 2,04 | 2,04 | 2,04 |
| СБ 7.1 15.15.35-Т-1.0.5 | — | — | — | — | — | — | — | — | — |
| СБ 7.1 15.15.45-Т-1.0.5 | — | — | — | — | — | — | — | — | — |
| СБ 7.1 15.15.55-Т-1.0.5 | — | — | — | — | — | — | — | — | — |
| СБ 7.2.15.15.35-Т-2 | — | — | — | 1,34 | — | — | 1,34 | 1,34 | 1,34 |
| СБ 7.2 16.15.45-Т-2 | — | 2,04 | 2,04 | — | — | — | — | 2,04 | 2,04 |
| СБ7.2 17.15.45-Т-2 | — | 2,04 | 2,04 | — | — | — | — | 2,04 | 2,04 |
| СБ7.2 15.15.35-Т-2.0.5 | — | — | — | — | — | — | — | — | — |
| СБ7.2 16.15.45-Т-2.0.5 | — | — | — | — | — | — | — | — | — |
| СБ 7.2 17.15.55-Т-2.0.5 | — | — | — | — | — | — | — | — | — |
| | | | | | | | | | |
| | | | | | | | | | |

| Марка блока | Изделия арматурные | | | | | | | Всего, кг | Общий расход, кг |
|---|---|---|---|---|---|---|---|---|---|
| | Арматура класса | | | | | | | | |
| | А-I | | | Ас-II | | | | | |
| | ГОСТ 5781-82 | | | ГОСТ 5781-82 | | | | | |
| | Ф10 | Ф12 | Итого | Ф10 | Ф12 | Ф14 | Итого | | |
| СБ 7.2 15.15.35-Т-3 | — | — | — | 1,24 | — | — | 1,24 | 1,24 | 1,24 |
| СБ 7.2 16.15.45-Т-3 | — | 2,04 | 2,04 | — | — | — | — | 2,04 | 2,04 |
| СБ 7.2 17.15.55-Т-3 | — | — | — | — | 2,04 | — | 2,04 | 2,04 | 2,04 |
| СБ 7.2 15.15.35-Т-3.0.5 | — | — | — | — | — | — | — | — | — |
| СБ 7.2 16.15.45-Т-3 0.5 | — | — | — | — | — | — | — | — | — |
| СБ 7.2 17.15.55-Т-3.0.5 | — | — | — | — | — | — | — | — | — |
| СБ 7.2 16.13.45-Т-2 | — | 2,04 | 2,04 | — | — | — | — | 2,04 | 2,04 |
| СБ 7.2 16.13.55-Т-2 | — | — | — | — | 2,04 | — | — | 2,04 | 2,04 |
| СБ 7.2 16.13.45-Т-2.0.5 | — | — | — | — | — | — | — | — | — |
| СБ 7 2 16.13.55-Т-2.0.5 | — | — | — | — | — | — | — | — | — |
| СБ 7.2 16.13.45-Т-3 | — | 2,04 | 2,04 | — | — | — | — | 2,04 | 2,04 |
| СБ 7.2 16.13.55-Т-3 | — | — | — | — | 2,04 | — | — | 2,04 | 2,04 |
| СБ 7.2 16 13.45-Т-3.0.5 | — | — | — | — | — | — | — | — | — |
| СБ 7.2 16 13.45-Т-3.0.5 | — | — | — | — | — | — | — | — | — |
| СБ 7.3 19 15.40-Т-2 | — | 2,04 | 2,04 | — | — | — | — | 2,04 | 2,04 |
| СБ 7.3 19 15.40-Т-2.0.5 | — | — | — | — | — | — | — | — | — |
| СБ 7.3 19.15.40-Т-3 | — | 2,04 | 2,04 | — | — | — | — | 2,04 | 2,04 |
| СБ 7.3 19.15.40-Т-3.0.5 | — | — | — | — | — | — | — | — | — |
| СБ 7.3 20.15.45-Т-2 | — | — | — | — | 2,04 | — | — | 2,04 | 2,04 |
| СБ 7.3 20.15.45-Т-2.0.5 | — | — | — | — | — | — | — | — | — |
| СБ 7.3 20.15.45-Т-3 | — | — | — | — | 2,04 | — | — | 2,04 | 2,04 |
| СБ 7.3 20.15.45-Т-3.0.5 | — | — | — | — | — | — | — | — | — |



Инв.№ подл. | Подпись и дата | Взам. инв.№

23876 К1

| Марка блока | Изделия, арматурные | | | | | | | Всего, кг | Общий расход, кг |
|---|---|---|---|---|---|---|---|---|---|
| | Арматура класса | | | | | | | | |
| | А-I | | | А-II | | | | | |
| | Гост 5781-82 | | | Гост 5781-82 | | | | | |
| | Ф 10 | Ф12 | Итого | Ф 10 | Ф12 | Ф14 | Итого | | |
| СБ 7.3 21. 15. 55-Т-2 | — | — | — | — | — | 3,40 | 3,40 | 3,40 | 3,40 |
| СБ 7.3 21. 15. 55-Т-2.0,5 | — | — | — | — | — | — | — | — | — |
| СБ 7.3 21. 15. 55-Т-3 | — | — | — | — | — | 3,40 | 3,40 | 3,40 | 3,40 |
| СБ 7.3 21. 15. 55-Т-3.0,5 | — | — | — | — | — | — | — | — | — |
| СБ 7.5 16. 15. 40-Т-2 | — | — | — | 1,24 | — | — | 1,24 | 1,24 | 1,24 |
| СБ 7.5 16. 15. 40-Т-2.0,5 | — | — | — | — | — | — | — | — | — |
| СБ 7.5 16. 15. 40-Т-3 | — | — | — | 1,24 | — | — | 1,24 | 1,24 | 1,24 |
| СБ 7.5 16. 15. 40-Т-3.0,5 | — | — | — | — | — | — | — | — | — |
| СБ 7.5 17. 15. 45-Т-2 | — | 2,04 | 2,04 | — | — | — | — | 2,04 | 2,04 |
| СБ 7.5 17. 15. 45-Т-2.0,5 | — | — | — | — | — | — | — | — | — |
| СБ 7.5 17. 15. 45-Т-3 | — | 2,04 | 2,04 | — | — | — | — | 2,04 | 2,04 |
| СБ 7.5 17. 15. 45-Т-3.0,5 | — | — | — | — | — | — | — | — | — |
| СБ 7.5 18. 15. 55-Т-2 | — | — | — | — | 2,04 | — | 2,04 | 2,04 | 2,04 |
| СБ 7.5 18. 15. 55-Т-2.0,5 | — | — | — | — | — | — | — | — | — |
| СБ 7.5 18. 15. 55-Т-3 | — | — | — | — | 2,04 | — | 2,04 | 2,04 | 2,04 |
| СБ 7.5 18. 15 55-Т-3.0,5 | — | — | — | — | — | — | — | — | — |
| | | | | | | | | | |
| | | | | | | | | | |
| | | | | | | | | | |
| | | | | | | | | | |



Инв.№ подл. | Подпись и дата | Взам. инв.№

23876 63

| Марка блока | Изделия арматурные | | | | | | | | | | | | | | | Всего. кг | Общий расход, кг |
|---|---|---|---|---|---|---|---|---|---|---|---|---|---|---|---|---|---|
| | Арматура класса | | | | | | | | | | | | Арматурная проволока | | | | |
| | А-I | | | | Ас-II | | | | А-III | | | | Вр-I | | | | |
| | ГОСТ 5781-82 | | | | ГОСТ 5781-82 | | | | ГОСТ 5781-82 | | | | ГОСТ 6727-80 | | | | |
| | Ф8 | Ф10 | Ф12 | Итого | Ф10 | Ф12 | Ф14 | Итого | Ф8 | Ф10 | Ф12 | Итого | Ф5 | Ф8 | Итого | | |
| СБ 7.1 15.13.35-Т-1.1 | 2,56 | 1,24 | — | 3,80 | — | — | — | — | — | — | — | — | 0,9 | — | 0,9 | 4,70 | 4,70 |
| СБ 7.1 15.13.45-Т-1.1 | 3,42 | — | — | 3,42 | 1,24 | — | — | 1,24 | — | — | — | — | 1,24 | — | 1,24 | 5,90 | 5,90 |
| СБ 7.1 15.13.55-Т-1.1 | 4,26 | — | 2,04 | 6,30 | — | — | — | — | — | — | — | — | 1,58 | — | 1,58 | 7,88 | 7,88 |
| СБ 7.1 15.13.35-Т-1.1.5 | 2,56 | — | — | 2,56 | — | — | — | — | — | — | — | — | 0,9 | — | 0,9 | 3,46 | 3,46 |
| СБ 7.1 15.13.45-Т-1.1.5 | 3,42 | — | — | 3,42 | — | — | — | — | — | — | — | — | 1,24 | — | 1,24 | 4,66 | 4,66 |
| СБ 7.1 15.13.55-Т-1.1.5 | 4,26 | — | — | 4,26 | — | — | — | — | — | — | — | — | 1,58 | — | 1,58 | 5,84 | 5,84 |
| СБ 7.1 15.14.35-Т-1.2 | — | 1,24 | — | 1,24 | — | — | — | — | 1,16 | 5,2 | 5,2 | 11,56 | 2,96 | 5,64 | 8,60 | 21,40 | 21,40 |
| СБ 7.1 15.14.45-Т-1.2 | — | 1,24 | — | 1,24 | — | — | — | — | 1,16 | 5,2 | 5,2 | 11,56 | 3,72 | 5,64 | 9,36 | 22,16 | 22,16 |
| СБ 7.1 15.14.55-Т-1.2 | — | — | — | — | 1,24 | — | — | 1,24 | 1,16 | 5,2 | 7,8 | 14,16 | 4,49 | 8,46 | 12,95 | 28,35 | 28,35 |
| СБ 7.1 15.14.35-Т-1.2.5 | — | — | — | — | — | — | — | — | 1,16 | 5,2 | 5,2 | 11,56 | 2,96 | 5,64 | 8,60 | 20,16 | 20,16 |
| СБ 7.1 15.14.45-Т-1.2.5 | — | — | — | — | — | — | — | — | 1,16 | 5,2 | 5,2 | 11,56 | 3,72 | 5,64 | 9,36 | 20,92 | 20,92 |
| СБ 7.1 15.14.55-Т-1.2.5 | — | — | — | — | — | — | — | — | 1,16 | 5,2 | 7,8 | 14,16 | 4,49 | 8,46 | 12,95 | 27,11 | 27,11 |
| СБ 7.1 15.15.35-Т-1.1 | 2,56 | — | — | 2,56 | 1,24 | — | — | 1,24 | — | — | — | — | 0,9 | — | 0,9 | 4,70 | 4,70 |
| СБ 7.1 15.15.45-Т-1.1 | 3,42 | — | 2,04 | 5,46 | — | — | — | — | — | — | — | — | 1,24 | — | 1,24 | 6,70 | 6,70 |
| СБ 7.1 15.15.55-Т-1.1 | 4,26 | — | — | 4,26 | 2,04 | — | — | 2,04 | — | — | — | — | 1,58 | — | 1,58 | 7,88 | 7,88 |
| СБ 7.1 15.15.35-Т-1.1.5 | 2,56 | — | — | 2,56 | — | — | — | — | — | — | — | — | 0,9 | — | 0,9 | 3,46 | 3,46 |
| СБ 7.1 15.15.45-Т-1.1.5 | 3,42 | — | — | 3,42 | — | — | — | — | — | — | — | — | 1,24 | — | 1,24 | 4,66 | 4,66 |
| СБ 7.1 15.15.55-Т-1.1.5 | 4,26 | — | — | 4,26 | — | — | — | — | — | — | — | — | 1,58 | — | 1,58 | 5,84 | 5,84 |
| | | | | | | | | | | | | | | | | | |
| | | | | | | | | | | | | | | | | | |

Инв № подл. | Подпись и дата | Взам. инв. №

# Технические условия

Настоящие Технические условия (далее ТУ) распространяются на цокольные блоки для крупноблочных жилых зданий, разработанных в серии 1.116.1-7. Назначение блоков и условия их применения смотреть в ТО

## 1. Технические требования

1.1. Цокольные блоки должны изготавливаться в соответствии с требованиями ГОСТ 19010-82 и настоящими ТУ по рабочим чертежам серии 1.116.1-7.

1.2. Основные параметры и размеры.

1.2.1. Номинальные габаритные размеры и массы изделий приведены в номенклатуре.

1.2.2. Цокольные блоки выполняются из тяжелого бетона класса В7,5 и В15 по ГОСТ 26633-85.

1.2.3. Цокольные блоки должны иметь защитно-декоративный слой из бетона или цементно-песчаного раствора толщиной 30 мм.

1.2.4. Цокольные блоки могут изготавливаться без внутреннего отделочного слоя или с внутренним отделочным слоем толщиной не более 20 мм, из цементного или цементно-известкового раствора, зоны герметизации вертикальных стыков блоков должны быть огрунтованы.

1.2.5. Отклонения действительных размеров блоков от номинальных, приведенных в рабочих чертежах, не должны превышать величин, указанных в табл. 1 и ГОСТ 19010-82.

Таблица 1

| Вид геометрического параметра | Геометрический параметр и его номинальное значение | Предельное отклонение |
|---|---|---|
| Отклонение от линейных размеров | Длина блока, высота и толщина | ± 5 |
| | Размеры проемов | ± 5 |
| | Размеры вырезов и выпусков | ± 3 |
| | Размеры вырезов и углублений, предназначенных для образования шпоночного соединения | ± 2 |
| Отклонение от прямолинейности профиля лицевых поверхностей в любом сечении | На всей длине блока | 5 |
| Отклонение от плоскостности лицевых поверхностей блоков | Неплоскостность | 5 |
| Отклонение от равенства диагоналей | Разность длин диагоналей лицевых поверхностей блоков | 13 |

1.2.6 Марки грунтовок поверхностей стыков устанавливаются в зависимости от применяемых материалов для герметизации стыков и определяются в конкретном проекте.

1.2.7. Отклонение действительной толщины наружного защитно-декоративного отделочного слоя от номинальной, указанной в рабочих чертежах, не должно превышать ±5мм.

1.28 Отклонение действительной толщины защитного слоя бетона до арматуры от принятой в рабочих чертежах не должно превышать величин до рабочей арматуры при толщине блоков 350 мм — ±5, свыше 350 — +10, −5, до конструктивной арматуры ± 10 мм.

1.29. Отклонение фактической массы блоков при отпуске их потребителю от номинальной отпускной массы, приведенной в номенклатуре серии, не должно превышать ± 7%.

1.3. Характеристики.

1.3.1. Цокольные блоки должны удовлетворять требованиям ГОСТ 19010-82:

- по показателям фактической прочности бетона в возрасте 28 суток);
- по морозостойкости бетона и раствора;
- к качеству материалов, применяемых для приготовления бетона;
- к форме, размерам и качеству арматурных изделий и их положению в блоках;
- к классам и маркам арматурной стали для арматурных изделий и строповочных петель
- по качеству поверхностей и внешнему виду панелей.

1.3.2. Поставку блоков потребителю следует производить после достижения бетоном требуемой отпускной прочности.

1.3.3. Величина отпускной прочности бетона в процентах от проектного класса бетона по прочности на сжатие должна быть не менее 70.

1.3.4. Блоки должны быть армированы в соответствии с рабочими чертежами:

стержневой арматурой классов А-I, А-III, по ГОСТ 5781-82*;
арматурной проволокой класса Вр-I по ГОСТ 6727-80.

| | | | | |
|---|---|---|---|---|
| | | | | 1.116.1-7.1-00.000 ТУ |
| Нач. отд. | Росинский | | | |
| ГИП | Герман | | | Технические условия |
| ГИП | Зыкина | | | |

| Стадия | Лист | Листов |
|---|---|---|
| Р | 1 | 3 |

ЦНИИЭП жилища

Инв. № подл. | Подпись и дата | Взам. инв. №

Справочные петли должны выполняться из арматуры класса А-I и Ас-II марки 10ГТ.

1.3.5. Закладные изделия должны выполняться из проката из углеродистой стали обыкновенного качества по ГОСТ 380-71 марки ВСт3сп2.

1.3.6. Категории бетонных поверхностей блоков по ГОСТ 13015-83 должны быть

А6 - лицевые неотделываемые поверхности блоков, обращенные в помещение;

А7 - нелицевые поверхности, невидимые в условиях эксплуатации.

При этом размеры раковин, местных наплывов и впадин на бетонной поверхности и околов бетона ребер изделий и их качество не должно превышать указанных в табл 8 ГОСТ 19010-82 для поверхности соответствующей категории.

1.3.7. На участках поверхностей панелей, предназначенных для образования герметизирующих зон в стыках и устройства оклеечной воздухоизоляции, не допускаются:

раковины диаметром более 3мм и глубиной более 2мм;

местные наплывы и впадины высотой (глубиной) более 2мм;

околы бетона ребер глубиной более 2мм и длиной более 30мм на 1м ребра.

1.3.8. На лицевых поверхностях блоков, обращенных наружу здания, не допускаются жировые и ржавые пятна.

1.3.9. Открытые поверхности стальных закладных изделий и монтажных петель не должны иметь наплывов бетона.

1.4. Маркировка.

1.4.1. Маркировку панелей следует выполнять в соответствии с ГОСТ 13015.2-81.

## 2. Правила приемки.

2.1. Приемку изделий следует осуществлять в соответствии с требованиями ГОСТ 19010-82 и ГОСТ 13015.1-81.

## 3. Методы контроля и испытаний.

3.1. Контроль и испытания блоков следует проводить в соответствии с ГОСТ 19010-82 и настоящими ТУ.

3.2. Контроль прочности блоков следует проводить с требованиями ГОСТ 8829-85.

3.3. Перед массовым производством блоков с беспетлевым способом монтажа следует производить контрольные испытания путем 5-кратного подъема четырьмя стропами под углом 45-60° блоков при 70-100% прочности бетона, нагруженных дополнительным грузом в 2,1-3 раза превышающем массу испытываемого блока.

Общее количество испытываемых на одном заводе блоков должно составлять не менее 9 шт, причем в одну смену следует испытывать не более 1/3 общего количества испытываемых блоков.

Прочность бетона блоков перед испытаниями должна строго контролироваться и не превышать проектную. Если при указанных контрольных испытаниях произойдет разрушение хотя бы одного строповочного узла, необходимо испытать удвоенное количество блоков. При разрушении в следующей партии хотя бы одного узла производство блоков с беспетлевым устройством для подъемно-транспортных операций не разрешается.

## 4. Хранение и транспортирование.

4.1. Хранение и транспортирование блоков следует осуществлять в соответствии с требованиями ГОСТ 19010-82, ГОСТ 13015.4-84 и настоящих ТУ.

4.2. Блоки транспортируют, складируют и монтируют в проектном положении. Эти операции при беспетлевом монтаже осуществляются при помощи захватов типа „ножницы," разработанных ЦНИИЭПжилища: шифр 4398 или 4560 в зависимости от массы блока.

4.3. Применение беспетлевого монтажа в случае обеспечения достаточной прочности блоков при распалубке позволяет транспортировать и складировать простеночные блоки в горизонтальном положении. Для этого используют захваты (шифр 4561), подвешиваемые на челочных крюках стропов или на специальной траверсе.

4.4. При транспортировании и складировании во всех случаях должны быть предусмотрены мероприятия для обеспечения сохранности лицевых поверхностей блоков.

## 5. Гарантии изготовления

5.1. Предприятие-изготовитель гарантирует соответствие поставленных блоков требованиям настоящих ТУ при соблюдении потребителем правил транспортирования, условий хранения и применения, установленных настоящими ТУ.

### Перечень стандартов и нормативных документов, на которые даны ссылки в Технических условиях

| Обозначение документа | Наименование документа |
|---|---|
| ГОСТ 380-71 | Сталь углеродистая общего назначения. Марки и технические требования. |
| ГОСТ 5781-82 | Сталь горячекатаная для армирования железобетонных конструкций. |
| ГОСТ 6727-80 | Проволока из низкоуглеродистой стали холоднотянутая для армирования железобетонных конструкций. Технические условия. |
| ГОСТ 13015.1-81 | Изделия железобетонные и бетонные. Общие технические требования |
| ГОСТ 13015.4-84 | Конструкции и изделия бетонные и железобетонные сборные. Правила транспортирования и хранения |
| ГОСТ 19010-82 | Блоки стеновые бетонные и железобетонные для зданий. Общие технические условия |

Инв. № подл. | Подпись и дата | Взам. инв. №

gost.e-ecolog.ru