ТИПОВЫЕ КОНСТРУКЦИИ, ИЗДЕЛИЯ И УЗЛЫ ЗДАНИЙ И СООРУЖЕНИЙ

СЕРИЯ 1.117. 1-16ПВ

ПАНЕЛИ ВНУТРЕННИХ ЦОКОЛЬНЫХ СТЕН

ИЗ ТЯЖЕЛОГО БЕТОНА ДЛЯ КРУПНОПАНЕЛЬНЫХ

ЖИЛЫХ ЗДАНИЙ С ШАГОМ ПОПЕРЕЧНЫХ СТЕН

3,0;3,6 М И ВЫСОТОЙ ПОДПОЛЬЯ 1,8 М

/УНИФИЦИРОВАННЫЕ ДЛЯ СЛОЖНЫХ УСЛОВИЙ

СТРОИТЕЛЬСТВА: НЕРАВНОМЕРНО СЖИМАЕМЫЕ

ГРУНТЫ, ПРОСАДОЧНЫЕ ГРУНТЫ,

ПОДРАБАТЫВАЕМЫЕ ТЕРРИТОРИИ /.

ВЫПУСК 2

АРМАТУРНЫЕ ИЗДЕЛИЯ.

РАБОЧИЕ ЧЕРТЕЖИ.

gost.e-ecolog.ru

ТИПОВЫЕ КОНСТРУКЦИИ, ИЗДЕЛИЯ И УЗЛЫ ЗДАНИЙ И СООРУЖЕНИЙ

СЕРИЯ 1.117. 1-16ПВ

ПАНЕЛИ ВНУТРЕННИХ ЦОКОЛЬНЫХ СТЕН

ИЗ ТЯЖЕЛОГО БЕТОНА ДЛЯ КРУПНОПАНЕЛЬНЫХ

ЖИЛЫХ ЗДАНИЙ С ШАГОМ ПОПЕРЕЧНЫХ СТЕН

3,0;3,6 М И ВЫСОТОЙ ПОДПОЛЬЯ 1.8М

/УНИФИЦИРОВАННЫЕ ДЛЯ СЛОЖНЫХ УСЛОВИЙ

СТРОИТЕЛЬСТВА: НЕРАВНОМЕРНО СЖИМАЕМЫЕ

ГРУНТЫ, ПРОСАДОЧНЫЕ ГРУНТЫ,

ПОДРАБАТЫВАЕМЫЕ ТЕРРИТОРИИ /.

ВЫПУСК 2

АРМАТУРНЫЕ ИЗДЕЛИЯ.

РАБОЧИЕ ЧЕРТЕЖИ.

Разработаны:

ПРОЕКТНЫМ ИНСТИТУТОМ КИЕВ ЗНИИЭП

ДИРЕКТОР ИН-ТА А. ЗАВАРОВ

ГЛ. ИНЖ. ПРОЕКТА Е. ЛАБИНОВА

Утверждены ПРИКАЗОМ Госгражданстроя.
И ВВЕДЕНЫ В ДЕЙСТВИЕ С 20.12.85,
ПРИКАЗ ОТ 29.11.85 N 369.

Обозначение	Наименование	Стр.
I.II7.I-I6ПВ.2 0000	Содержание	2
I.II7.I-I6ПВ.2 00ТО	Техническое описание	3
I.II7.I-I6ПВ.2 00I	Каркас плоский КСП1,КСП22	
I.II7.I-I6ПВ.2 002	Каркас плоский КСП2+КСП6	4-5
I.II7.I-I6ПВ.2 00ICБ	Каркас плоский КСП1,КСП22	
	Сборочный чертеж	
I.II7.I-I6ПВ.2 002 СБ	Каркас плоский КСП2+КСП6	
	Сборочный чертеж	6
I.II7.I-I6ПВ.2 003	Каркас плоский КСП7+КСП11	7
I.II7.I-I6ПВ.2 004	Каркас плоский КСП12+КСП16	8
I.II7.I-I6ПВ.2 003 СБ	Каркас плоский КСП7+КСП11	
	Сборочный чертеж	
I.II7.I-I6ПВ.2 004 СБ	Каркас плоский КСП12+КСП16	
	Сборочный чертеж	9
I.II7.I-I6ПВ.2 005	Каркас плоский КСП17	
I.II7.I-I6ПВ.2 006	Каркас плоский КСП18,КСП19	10
I.II7.I-I6ПВ.2 005 СБ	Каркас плоский КСП17	
	Сборочный чертеж	
I.II7.I-I6ПВ.2 006 СБ	Каркас плоский КСП18,КСП19	
	Сборочный чертеж	11
I.II7.I-I6ПВ.2 007	Каркас плоский КСП20	
I.II7.I-I6ПВ.2 008	Каркас плоский КСП21,КСП23	12
I.II7.I-I6ПВ.2 007 СБ	Каркас плоский КСП20	
	Сборочный чертеж	
I.II7.I-I6ПВ.2 008 СБ	Каркас плоский КСП21,КСП23	
	Сборочный чертеж	13
I.II7.I-I6ПВ.2 009	Петля строповочная ПСП1+ПСП4	14
I.II7.I-I6ПВ.2 009 СБ	Петля строповочная ПСП1+ПСП4	
	Сборочный чертеж	15

Взам. инв. №

Подпись и дата

Инв. № подл.

НАЧ.ОТД.	Боровик		VIII.84
Н.КОНТР.	Шаповал		VIII.84
ГЛ.СПЕЦ.	Лабинова		VI.84
ПРОВЕРИЛ	Лабинова		VI.84
РАЗРАБ.	Кукурика		VII.84

1.117.1-16ПВ.2 0000

СОДЕРЖАНИЕ

СТАДИЯ	ЛИСТ	ЛИСТОВ
Р		1

ГОСГРАЖДАНСТРОЙ
КиевЗНИИЭП

20976-03 3

Чертежи, приведенные в настоящем выпуске, предназначены для изготовления арматурных изделий, из которых комплектуются пространственные каркасы внутренних цокольных панелей толщиной 160 мм серии 1.117.1-16ПВ выпуск 1. Арматурные узлы даны в выпуске 0 той же серии.

Идентичность армирования панелей различных типов позволила унифицировать арматурные изделия, входящие в состав пространственных каркасов. Все они делятся на несколько групп, объединяющих изделие по назначению, параметрам поперечного сечения и принятым характеристикам стержней. Внутри большинства групп изделия различаются только длинами, что позволяет получить их путем разрезки условно бесконечной ленты определенного поперечного сечения, изготавливаемой на автоматической контактно-сварочной машине. Этому способствует и то обстоятельство, что в большинстве случаев в изделиях положение первого поперечного стержня относительно торца продольного стержня не регламентируется и может быть равным от 35 до V - 35, где V - шаг поперечных стержней. Изделия, входящие в одну группу, имеют одинаковые буквенные обозначения и сквозную цифровую нумерацию.

Все изделия делятся на следующие группы:

Каркасы КСП, устанавливаемые у боковых торцов панелей, у проемов и в теле глухих панелей, а также над проемами и под проемами.

Строповочные петли ПС

Отдельные стержни ТСП.

Набор элементов каждой группы определен из возможности армировать любую панель. Конкретные данные арматурных изделий определены в зависимости от размеров и конфигурации панелей и конструктивного решения унифицированных узлов армирования панелей.

Все изготовленные по альбому арматурные изделия должны отвечать требованиям ГОСТ 10922-75 И ГОСТ 14098-68. Значительная унификация параметров арматурных изделий позволяет изготавливать их с использованием наиболее производительного арматурно-сварочного оборудования. Сварка массовых арматурных каркасов предусмотрена на автоматической линии типа МТМ-09. Взамен этой линии может быть применена линия типа И-2И, разработанная Индустройпроектом, или линия 2249-03/1, разработанная Гипростроммашем на базе МТМК-3х100, а также им подобные линии.

Арматурная сталь принята в соответствии со СНиП II-21-75. Арматура каркасов принята из стали классов A-III и A-I, сеток - из стали класса B_pI. Петли строповочные следует выполнять только из горячекатанной стали класса A-I марок ВСт3сп2 и ВСТ3пс2 по ГОСТ 380-71*.

Взам. инв. №

Подпись и дата

Инв. № подл.

				1.117.1-16ПВ. 2 ООТО	
Нач. АПМ	Боровик		VIII.84		
Н. контр.	Шаповал		VIII.84	Техническое описание.	Стадия: Р; Лист: ; Листов: 1
Гл. инж. пр.	Лабинова		VIII.84		
Провер.	Миллер		VIII.84		ГОСГРАЖДАНСТРОЙ КиевЗНИИЭП
Разраб.	Соколова		VIII.84		

Копировал 20976-03 4 Формат А3

ФОРМАТ	ЗОНА	ПОЗ.	ОБОЗНАЧЕНИЕ	НАИМЕНОВАНИЕ	КОЛ.	ПРИМЕЧАНИЕ
				ДОКУМЕНТАЦИЯ		
А4			1.117.1-16ПВ.2 001СБ	СБОРОЧНЫЙ ЧЕРТЕЖ		
А4			1.117.1-16ПВ.2 000ТО	ТЕХНИЧЕСКОЕ ОПИСАНИЕ		
				ДЕТАЛИ		
ВЧ		2	4.041.140	СТ.ОТД.ГОСТ 6727-80 Ф4 ВР-I L=140	9	0.01КГ
			ПЕРЕМЕННЫЕ ДАННЫЕ	ДЛЯ ИСПОЛНЕНИЙ:		
				1.117.1-16ПВ.2 001 КСП1		
				ДЕТАЛИ		
ВЧ		1	5.041.1860	СТ.ОТД.ГОСТ 6727-80 Ф5 ВР-I L=1860	2	0.26КГ
				1.117.1-16ПВ.2 001-01 КСП22		
				ДЕТАЛИ		
ВЧ		1	12.013.1860	СТ.ОТД.ГОСТ 5781-82 Ф12 А-III L=1860	2	1.65КГ

ЭПВЦ КиевЗНИИЭП | ОПЕРАТОР ТПП КОРТ | ИНВ.№ ПОДЛ. | ПОДПИСЬ И ДАТА | ВЗАМ.ИНВ.№

1.117.1-16ПВ.2 001

НАЧ.ОТД.	Боровик	VIII.84
Н.КОНТР.	Шаповал	VIII.84
ГЛ.СПЕЦ.	Лабинова	VIII.84
ПРОВЕРИЛ	Лабинова	VIII.84
РАЗРАБ.	Охримец	VIII.84

КАРКАС ПЛОСКИЙ КСП1, КСП22.

СТАДИЯ	ЛИСТ	ЛИСТОВ
Р		1

ГОСГРАЖДАНСТРОЙ КиевЗНИИЭП

ФОРМАТ А4

ФОРМАТ	ЗОНА	ПОЗ.	ОБОЗНАЧЕНИЕ	НАИМЕНОВАНИЕ	КОЛ.	ПРИМЕЧАНИЕ
				ДОКУМЕНТАЦИЯ		
А4			1.117.1-16ПВ.2 002СБ	СБОРОЧНЫЙ ЧЕРТЕЖ		
А4			1.117.1-16ПВ.2 000ТО	ТЕХНИЧЕСКОЕ ОПИСАНИЕ		
			ПЕРЕМЕННЫЕ ДАННЫЕ	ДЛЯ ИСПОЛНЕНИЙ:		
				1.117.1-16ПВ.2 002 КСП2		
				ДЕТАЛИ		
ВЧ		1	14.013.2900	СТ.ОТД.ГОСТ 5781-82 Ф14 А-III L=2900	2	3.50КГ
ВЧ		2	6.011.140	Ф6 А-I L=140	10	0.03КГ
				1.117.1-16ПВ.2 002-01 КСП3		
				ДЕТАЛИ		
ВЧ		1	14.013.3500	СТ.ОТД.ГОСТ 5781-82 Ф14 А-III L=3500	2	4.23КГ
ВЧ		2	6.011.140	Ф6 А-I L=140	12	0.03КГ
				1.117.1-16ПВ.2 002-02 КСП4		
				ДЕТАЛИ		
ВЧ		1	14.013.5900	СТ.ОТД.ГОСТ 5781-82 Ф14 А-III L=5900	2	7.13КГ
ВЧ		2	6.011.140	Ф6 А-I L=140	20	0.03КГ
				1.117.1-16ПВ.2 002-03 КСП5		
				ДЕТАЛИ		
ВЧ		1	14.013.6500	СТ.ОТД.ГОСТ 5781-82 Ф14 А-III L=6500	2	7.85КГ
ВЧ		2	6.011.140	Ф6 А-I L=140	22	0.03КГ

ЭПВЦ КиевЗНИИЭП | ОПЕРАТОР ТПП КОРТ | ИНВ.№ ПОДЛ. | ПОДПИСЬ И ДАТА | ВЗАМ.ИНВ.№

1.117.1-16ПВ.2 002

НАЧ.ОТД.	Боровик	VIII.84
Н.КОНТР.	Шаповал	VIII.84
ГЛ.СПЕЦ.	Лабинова	VIII.84
ПРОВЕРИЛ	Лабинова	VIII.84
РАЗРАБ.	Охримец	VIII.84

КАРКАС ПЛОСКИЙ КСП 2 ÷ КСП 6.

СТАДИЯ	ЛИСТ	ЛИСТОВ
Р	1	2

ГОСГРАЖДАНСТРОЙ КиевЗНИИЭП

ФОРМАТ А4

ФОРМАТ	ЗОНА	ПОЗ.	ОБОЗНАЧЕНИЕ	НАИМЕНОВАНИЕ	КОЛ	ПРИМЕЧАНИЕ
				1.117.1-16ПВ.2 002-04 КСП6		
				ДЕТАЛИ		
				СТ.ОТД.ГОСТ 5781-82		
ВЧ		1	14.013.7100	Ф14 А-III L=7100	2	8.58КГ
ВЧ		2	6.011.140	Ф6 А-I L=140	24	0.03КГ

ЭПВЦ Киев ЗНИИЭП — ОПЕРАТОР ТЛП КОРТ

ВЗАМ.ИНВ № | ПОДПИСЬ И ДАТА | ИНВ №ПОДЛ

1.117.1-16ПВ.2 002 — ЛИСТ 2

ФОРМАТ А4

ФОРМАТ	ЗОНА	ПОЗ.	ОБОЗНАЧЕНИЕ	НАИМЕНОВАНИЕ	КОЛ	ПРИМЕЧАНИЕ

ЭПВЦ Киев ЗНИИЭП — ОПЕРАТОР ТЛП КОРТ

ВЗАМ ИНВ № | ПОДПИСЬ И ДАТА | ИНВ №ПОДЛ

ЛИСТ 2

20976-03 6

ФОРМАТ А4

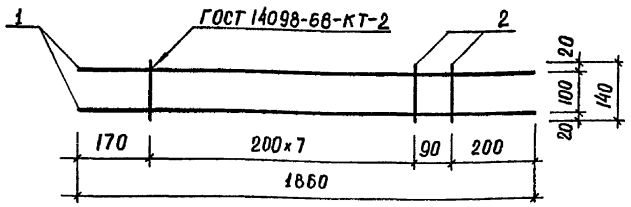

обозначение	марка	масса, кг.
1.117.1-16ПВ. 2 001	КСП 1	0.61
-01	КСП22	3.39

1.117.1 - 16 ПВ. 2 001 СБ

Каркас плоский КСП-1, КСП22. Сборочный чертеж.

Стадия	Масса	Масштаб
Р	см. таблицу	1:10

Лист | Листов 1

ГОСГРАЖДАНСТРОЙ КиевЗНИИЭП

Нач.АПМ	Боровик		VIII.84
Н.контроль	Шаповал		VIII.84
Гл.инж.пр.	Лабинова		VIII.84
Провер.	Лабинова		III.84
Разраб.	Кукурика		II.84

Взам.инв.№ | Подпись и дата | Инв.№подл.

Копировал | Формат А4

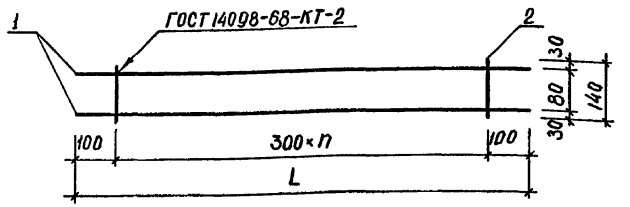

обозначение	марка	L, мм	n, шт	масса, кг.
1.117.1-16ПВ.2 002	КСП2	2900	9	7,30
-01	КСП3	3500	11	8,82
-02	КСП4	5900	19	14,86
-03	КСП5	6500	21	16.36
-04	КСП6	7100	23	17.88

1.117.1 - 16 ПВ. 2 002 СБ

Каркас плоский КСП 2 ÷ КСП 6 Сборочный чертеж.

Стадия	Масса	Масштаб
Р	см. таблицу	1:10

Лист | Листов 1

ГОСГРАЖДАНСТРОЙ КиевЗНИИЭП

Нач.АПМ	Боровик		VIII.84
Н.контроль	Шаповал		VIII.84
Гл.инж.пр.	Лабинова		VIII.84
Провер.	Лабинова		III.84
Разраб.	Кукурика		II.84

Взам.инв.№ | Подпись и дата | Инв.№подл.

Копировал | 20976-03 7 | Формат А4

ФОРМАТ	ЗОНА	ПОЗ.	ОБОЗНАЧЕНИЕ	НАИМЕНОВАНИЕ	КОЛ	ПРИМЕЧАНИЕ
				ДОКУМЕНТАЦИЯ		
А4			1.117.1-16ПВ.2 003СБ	СБОРОЧНЫЙ ЧЕРТЕЖ		
А4			1.117.1-16ПВ.2 000ТО	ТЕХНИЧЕСКОЕ ОПИСАНИЕ		
				ПЕРЕМЕННЫЕ ДАННЫЕ	ДЛЯ ИСПОЛНЕНИЙ:	
					1.117.1-16ПВ.2 003 КСП7	
					ДЕТАЛИ	
					СТ.ОТД.ГОСТ 5781-82	
ВЧ		1	14.013.2840		Ф14 А-III L=2840	2	3.43КГ
ВЧ		2	6.011.140		Ф6 А-I L=140	10	0.03КГ
					1.117.1-16ПВ.2 003-01 КСП8	
					ДЕТАЛИ	
					СТ.ОТД.ГОСТ 5781-82	
ВЧ		1	14.013.3440		Ф14 А-III L=3440	2	4.16КГ
ВЧ		2	6.011.140		Ф6 А-I L=140	12	0.03КГ
					1.117.1-16ПВ.2 003-02 КСП9	
					ДЕТАЛИ	
					СТ.ОТД.ГОСТ 5781-82	
ВЧ		1	14.013.5840		Ф14 А-III L=5840	2	7.05КГ
ВЧ		2	6.011.140		Ф6 А-I L=140	20	0.03КГ
					1.117.1-16ПВ.2 003-03 КСП10	
					ДЕТАЛИ	
					СТ.ОТД.ГОСТ 5781-82	
ВЧ		1	14.013.6440		Ф14 А-III L=6440	2	7.78КГ
ВЧ		2	6.011.140		Ф6 А-I L=140	22	0.03КГ

ЭПВЦ КиевЗНИИЭП | ОПЕРАТОР ТЛП КОРТ

ВЗАМ.ИНВ.№ | ПОДПИСЬ И ДАТА | ИНВ.№ ПОДЛ

1.117.1-16ПВ.2 003

НАЧ.ОТД.	Боровик		VIII.84
Н.КОНТР.	Шаповал		VIII.84
ГЛ.СПЕЦ.	Лабинова		VII.84
ПРОВЕРИЛ	Лабинова		VI.84
РАЗРАБ.	Охримец		IV.84

КАРКАС ПЛОСКИЙ КСП7 ÷ КСП11

СТАДИЯ	ЛИСТ	ЛИСТОВ
Р	1	2

ГОСГРАЖДАНСТРОЙ КиевЗНИИЭП

ФОРМАТ А4

ФОРМАТ	ЗОНА	ПОЗ.	ОБОЗНАЧЕНИЕ	НАИМЕНОВАНИЕ	КОЛ	ПРИМЕЧАНИЕ
				1.117.1-16ПВ.2 003-04 КСП11		
				ДЕТАЛИ		
				СТ.ОТД.ГОСТ 5781-82		
ВЧ		1	14.013.7040	Ф14 А-III L=7040	2	8.50КГ
ВЧ		2	6.011.140	Ф6 А-I L=140	24	0.03КГ

ЭПВЦ Киев ЗНИИЭП | ОПЕРАТОР ТЛП КОРТ

ВЗАМ.ИНВ.№ | ПОДПИСЬ И ДАТА | ИНВ.№ ПОДЛ

1.117.1-16ПВ.2 003

ЛИСТ 2

ФОРМАТ	ЗОНА	ПОЗ.	ОБОЗНАЧЕНИЕ	НАИМЕНОВАНИЕ	КОЛ.	ПРИМЕЧАНИЕ
				ДОКУМЕНТАЦИЯ		
А4			1.117.1-16ПВ.2 004СБ	СБОРОЧНЫЙ ЧЕРТЕЖ		
А4			1.117.1-16ПВ.2 000ТО	ТЕХНИЧЕСКОЕ ОПИСАНИЕ		
			ПЕРЕМЕННЫЕ ДАННЫЕ	ДЛЯ ИСПОЛНЕНИЙ:		
				1.117.1-16ПВ.2 004 КСП12		
				ДЕТАЛИ		
				СТ.ОТД.ГОСТ 5781-82		
ВЧ	1		14.013.2870	Ф14 А-III L=2870	2	3.47КГ
ВЧ	2		6.011.140	Ф6 А-I L=140	10	0.03КГ
				1.117.1-16ПВ.2 004-01 КСП13		
				ДЕТАЛИ		
				СТ.ОТД.ГОСТ 5781-82		
ВЧ	1		14.013.3470	Ф14 А-III L=3470	2	4.19КГ
ВЧ	2		6.011.140	Ф6 А-I L=140	12	0.03КГ
				1.117.1-16ПВ.2 004-02 КСП14		
				ДЕТАЛИ		
				СТ.ОТД.ГОСТ 5781-82		
ВЧ	1		14.013.5870	Ф14 А-III L=5870	2	7.09КГ
ВЧ	2		6.011.140	Ф6 А-I L=140	20	0.03КГ
				1.117.1-16ПВ.2 004-03 КСП15		
				ДЕТАЛИ		
				СТ.ОТД.ГОСТ 5781-82		
ВЧ	1		14.013.6470	Ф14 А-III L=6470	2	7.82КГ
ВЧ	2		6.011.140	Ф6 А-I L=140	22	0.03КГ

ЭПВЦ КиевЗНИИЭП | ОПЕРАТОР ТЛП КОРТ

ВЗАМ.ИНВ.№ | ПОДПИСЬ И ДАТА | ИНВ.№ ПОДЛ

НАЧ.ОТД.	Боровик		VIII.84
Н.КОНТР.	Шаповал		VIII.84
ГЛ.СПЕЦ.	Лабинова		VII.84
ПРОВЕРИЛ	Лабинова		VI.84
РАЗРАБ.	Охримец		III.84

1.117.1-16ПВ.2 004

КАРКАС ПЛОСКИЙ КСП12 ÷ КСП16

СТАДИЯ	ЛИСТ	ЛИСТОВ
Р	1	2

ГОСГРАЖДАНСТРОЙ КиевЗНИИЭП

ФОРМАТ А4

ФОРМАТ	ЗОНА	ПОЗ.	ОБОЗНАЧЕНИЕ	НАИМЕНОВАНИЕ	КОЛ	ПРИМЕЧАНИЕ
				1.117.1-16ПВ.2 004-04 КСП16		
				ДЕТАЛИ		
				СТ.ОТД.ГОСТ 5781-82		
ВЧ	1		14.013.7070	Ф14 А-III L=7070	2	8.54КГ
ВЧ	2		6.011.140	Ф6 А-I L=140	24	0.03КГ

ЭПВЦ Киев ЗНИИЭП | ОПЕРАТОР ТЛП КОРТ

ВЗАМ.ИНВ.№ | ПОДПИСЬ И ДАТА | ИНВ.№ ПОДЛ

1.117.1-16ПВ.2 004

ЛИСТ 2

20976-03 9

ФОРМАТ А4

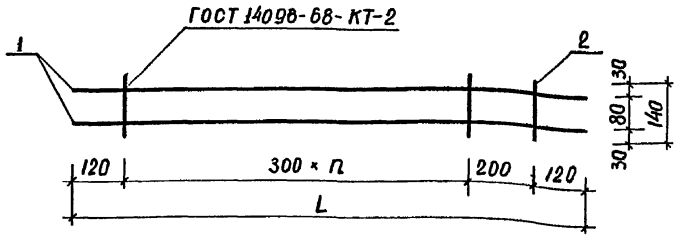

обозначение	марка	L, мм	n, шт	масса, кг
1.117.1-16 ПВ.2 003	КСП7	2840	8	7,16
-01	КСП8	3440	10	8,68
-02	КСП9	5840	18	14,70
-03	КСП10	6440	20	16,22
-04	КСП11	7040	22	17,72

Взам.инв.№ | Подпись и дата | Инв.№подл.

Нач.АПМ	Боровик		VIII.84
Н.контроль	Шаповал		VIII.84
Гл.инж.пр.	Лабинова		VIII.84
Провер.	Лабинова		III.84
Разраб.	Кукурика		II.84

1.117.1-16 ПВ.2 003 СБ

Каркас плоский КСП 7 ÷ КСП 11 Сборочный чертеж.

Стадия	Масса	Масштаб
Р	см. таблицу	1:10
Лист	Листов 1	

ГОСГРАЖДАНСТРОЙ КиевЗНИИЭП

Копировал Формат А4

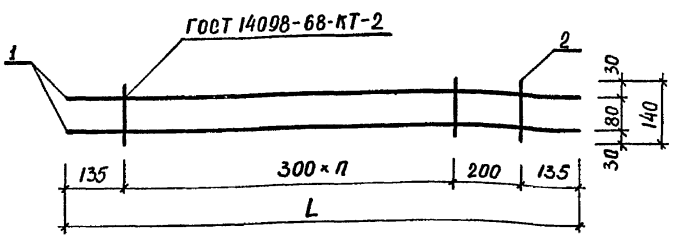

обозначение	марка	L, мм.	n, шт	масса, кг.
1.117.1-16 ПВ.2 004	КСП12	2870	8	7,24
-01	КСП13	3470	10	8,74
-02	КСП14	5870	18	14,78
-03	КСП15	6470	20	16,30
-04	КСП16	7070	22	17,80

Взам.инв.№ | Подпись и дата | Инв.№подл.

Нач.АПМ	Боровик		VIII.84
Н.контроль	Шаповал		VIII.84
Гл.инж.пр.	Лабинова		VIII.84
Провер.	Лабинова		III.84
Разраб.	Кукурика		II.84

1.117.1-16 ПВ.2 004 СБ

Каркас плоский КСП 12 ÷ КСП 16 Сборочный чертеж.

Стадия	Масса	Масштаб
Р	см. табл.	1:10
Лист	Листов 1	

ГОСГРАЖДАНСТРОЙ КиевЗНИИЭП

Копировал 20976-03 10 Формат А4

ФОРМАТ	ЗОНА	ПОЗ.	ОБОЗНАЧЕНИЕ	НАИМЕНОВАНИЕ	КОЛ	ПРИМЕЧАНИЕ
				ДОКУМЕНТАЦИЯ		
А4			1.117.1-16ПВ.2 005СБ	СБОРОЧНЫЙ ЧЕРТЕЖ		
А4			1.117.1-16ПВ.2 000ТО	ТЕХНИЧЕСКОЕ ОПИСАНИЕ		
				ДЕТАЛИ		
				СТ.ОТД.ГОСТ 5781-82		
ВЧ		1	12.013.710	Ф12 А-III L=710	9	0.63КГ
				СТ.ОТД.ГОСТ 6727-80		
ВЧ		2	5.041.90	Ф5 ВР-I L=90	2	0.01КГ

ЭПВЦ КиевЗНИИЭП | ОПЕРАТОР ТПП КОРТ | ВЗАМ.ИНВ.№ | ПОДПИСЬ И ДАТА | ИНВ.№ ПОДЛ

1.117.1-16ПВ.2 005

НАЧ.ОТД.	Боровик		VIII.84
Н.КОНТР.	Шаповал		VIII.84
ГЛ.СПЕЦ.	Лабинова		VII.84
ПРОВЕРИЛ	Лабинова		VI.84
РАЗРАБ.	Кукурика		III.84

КАРКАС ПЛОСКИЙ КСП17

СТАДИЯ	ЛИСТ	ЛИСТОВ
Р		1

ГОСГРАЖДАНСТРОЙ КиевЗНИИЭП

ФОРМАТ А4

ФОРМАТ	ЗОНА	ПОЗ.	ОБОЗНАЧЕНИЕ	НАИМЕНОВАНИЕ	КОЛ	ПРИМЕЧАНИЕ
				ДОКУМЕНТАЦИЯ		
А4			1.117.1-16ПВ.2 006СБ	СБОРОЧНЫЙ ЧЕРТЕЖ		
А4			1.117.1-16ПВ.2 000ТО	ТЕХНИЧЕСКОЕ ОПИСАНИЕ		
			ПЕРЕМЕННЫЕ ДАННЫЕ	ДЛЯ ИСПОЛНЕНИЙ:		
				1.117.1-16ПВ.2 006 КСП18		
				ДЕТАЛИ		
				СТ.ОТД.ГОСТ 6727-80		
ВЧ		1	5.041.640	Ф5 ВР-I L=640	30	0.09КГ
ВЧ		2	4.041.5910	Ф4 ВР-I L=5910	4	0.53КГ
				1.117.1-16ПВ.2 006-01 КСП19		
				ДЕТАЛИ		
				СТ.ОТД.ГОСТ 6727-80		
ВЧ		1	5.041.640	Ф5 ВР-I L=640	24	0.09КГ
ВЧ		2	4.041.4710	Ф4 ВР-I L=4710	4	0.42КГ

ЭПВЦ КиевЗНИИЭП | ОПЕРАТОР ТПП КОРТ | ВЗАМ.ИНВ.№ | ПОДПИСЬ И ДАТА | ИНВ.№ ПОДЛ

1.117.1-16ПВ.2 006

НАЧ.ОТД.	Боровик		VIII.84
Н.КОНТР.	Шаповал		VIII.84
ГЛ.СПЕЦ.	Лабинова		VII.84
ПРОВЕРИЛ	Лабинова		VI.84
РАЗРАБ.	Охримец		IV.84

КАРКАС ПЛОСКИЙ КСП 18, КСП19.

СТАДИЯ	ЛИСТ	ЛИСТОВ
Р		1

ГОСГРАЖДАНСТРОЙ КиевЗНИИЭП

20976-03 11

ФОРМАТ А4

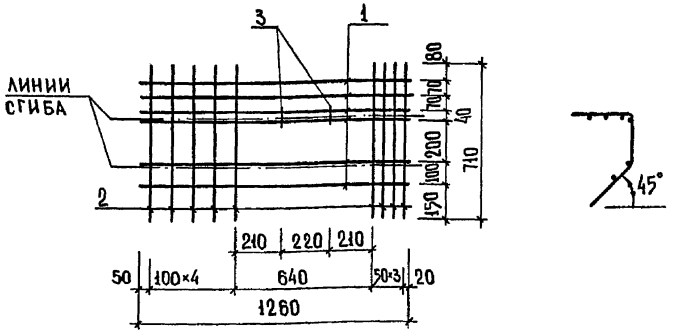

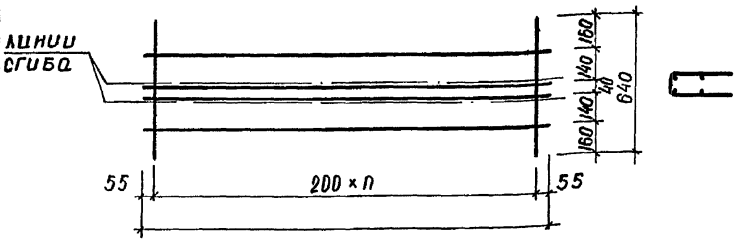

обозначение	марка	L, мм.	n, шт.	масса, кг.
1.117.1-16 ПВ.2 006	КСП 18	5910	29	4,82
-01	КСП 19	4710	23	3,84

Взам. инв. № | Подпись и дата | Инв. № подл.

Нач. АПМ	Боровик		VIII.84
Н. контроль	Шаповал		VIII.84
Гл. инж. пр.	Лабинова		VIII.84
Провер.	Лабинова		III.84
Разраб.	Кукурика		III.84

1.117.1-16 ПВ. 2 005 СБ

Каркас плоский КСП 17 Сборочный чертеж.

Стадия	Масса	Масштаб
Р	5,69	1:10
Лист	Листов 1	

ГОСГРАЖДАНСТРОЙ КиевЗНИИЭП

Копировал Формат А4

Нач. АПМ	Боровик		VIII.84
Н. контроль	Шаповал		VIII.84
Гл. инж. пр.	Лабинова		VIII.84
Провер.	Лабинова		III.84
Разраб.	Кукурика		III.84

1.117.1-16 ПВ. 2 006 СБ

Каркас плоский КСП 18, КСП 19 Сборочный чертеж.

Стадия	Масса	Масштаб
Р	См. табл.	1:10
Лист	Листов 1	

ГОСГРАЖДАНСТРОЙ КиевЗНИИЭП

Копировал 20976-03 12 Формат А4

ФОРМАТ	ЗОНА	ПОЗ.	ОБОЗНАЧЕНИЕ	НАИМЕНОВАНИЕ	КОЛ.	ПРИМЕЧАНИЕ
				ДОКУМЕНТАЦИЯ		
А4			1.117.1-16ПВ.2 007СБ	СБОРОЧНЫЙ ЧЕРТЕЖ		
А4			1.117.1-16ПВ.2 000ТО	ТЕХНИЧЕСКОЕ ОПИСАНИЕ		
				ДЕТАЛИ		
				СТ.ОТД.ГОСТ 5781-82		
ВЧ		1	14.013.2300	Ф14 А-III L=2300	2	2.78КГ
ВЧ		2	6.011.140	Ф6 А-I L=140	8	0.03КГ

ЭПВЦ КиевЗНИИЭП | ОПЕРАТОР ТЛП КОРТ

ИНВ.№ ПОДЛ | ПОДПИСЬ И ДАТА | ВЗАМ.ИНВ.№

1.117.1-16ПВ.2 007

НАЧ.ОТД.	Боровик		VIII.84
Н.КОНТР.	Шаповал		VIII.84
ГЛ.СПЕЦ.	Лабинова		VII.84
ПРОВЕРИЛ	Лабинова		VI.84
РАЗРАБ.	Охримец		III.84

КАРКАС ПЛОСКИЙ КСП2 0

СТАДИЯ	ЛИСТ	ЛИСТОВ
Р		1

ГОСГРАЖДАНСТРОЙ КиевЗНИИЭП

ФОРМАТ А4

ФОРМАТ	ЗОНА	ПОЗ.	ОБОЗНАЧЕНИЕ	НАИМЕНОВАНИЕ	КОЛ.	ПРИМЕЧАНИЕ
				ДОКУМЕНТАЦИЯ		
А4			1.117.1-16ПВ.2 008СБ	СБОРОЧНЫЙ ЧЕРТЕЖ		
А4			1.117.1-16ПВ.2 000ТО	ТЕХНИЧЕСКОЕ ОПИСАНИЕ		
			ПЕРЕМЕННЫЕ ДАННЫЕ	ДЛЯ ИСПОЛНЕНИЙ:		
				1.117.1-16ПВ.2 008 КСП21		
				ДЕТАЛИ		
				СТ.ОТД.ГОСТ 5781-82		
ВЧ		1	14.013.4910	Ф14 А-III L=4910	2	5.93КГ
ВЧ		2	6.011.150	Ф6 А-I L=150	16	0.03КГ
				1.117.1-16ПВ.2 008-01 КСП23		
				ДЕТАЛИ		
				СТ.ОТД.ГОСТ 5781-82		
ВЧ		1	14.013.6110	Ф14 А-III L=6110	2	7.38КГ
ВЧ		2	6.011.150	Ф6 А-I L=150	20	0.03КГ

ЭПВЦ КиевЗНИИЭП | ОПЕРАТОР ТЛП КОРТ

ИНВ.№ ПОДЛ | ПОДПИСЬ И ДАТА | ВЗАМ.ИНВ.№

1.117.1-16ПВ.2 008

НАЧ.ОТД.	Боровик		VIII.84
Н.КОНТР.	Шаповал		VIII.84
ГЛ.СПЕЦ.	Лабинова		VII.84
ПРОВЕРИЛ	Лабинова		VI.84
РАЗРАБ.	Охримец		III.84

КАРКАС ПЛОСКИЙ КСП 21, КСП 23.

СТАДИЯ	ЛИСТ	ЛИСТОВ
Р		1

ГОСГРАЖДАНСТРОЙ КиевЗНИИЭП

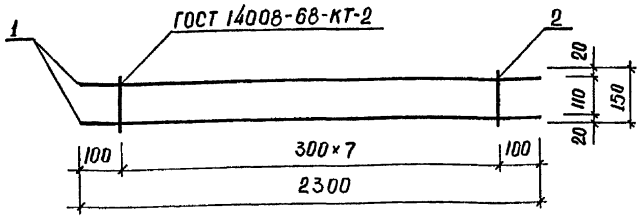

Нач.АПМ	Боровик		VIII.84
Н.контроль	Шаповал		VIII.84
Гл.инж	Лабинова		VIII.84
Провер.	Лабинова		III.84
Разраб.	Кукурика		II.84

1.117.1-16ПВ.2 007 СБ

Каркас плоский КСП 20 сборочный чертеж

Стадия	Масса	Масштаб
Р	5,80	1:50
Лист	Листов 1	

ГОСГРАЖДАНСТРОЙ КиевЗНИИЭП

Копировал

Формат А4

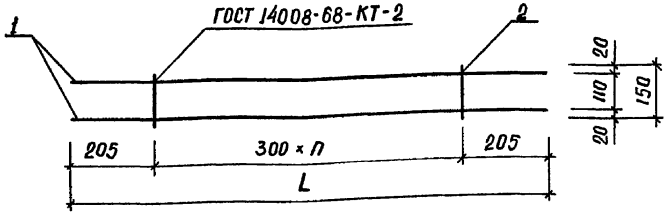

обозначение	марка	L, мм.	n, шт.	масса, кг
1.117.1-16ПВ.2 008-01	КСП 21	4910	15	12,34
	КСП 23	6110	19	15,36

Нач.АПМ	Боровик		VIII.84
Н.контроль	Шаповал		VIII.84
Гл.инж.	Лабинова		VIII.84
Провер.	Лабинова		III.84
Разраб.	Кукурика		II.84

1.117.1-16ПВ.2 008 СБ

Каркас плоский КСП 21, КСП 23 сборочный чертеж

Стадия	Масса	Масштаб
Р	см. таблицу	1:50
Лист	Листов 1	

ГОСГРАЖДАНСТРОЙ КиевЗНИИЭП

Копировал

Формат А4

ФОРМАТ	ЗОНА	ПОЗ.	ОБОЗНАЧЕНИЕ	НАИМЕНОВАНИЕ	КОЛ.	ПРИМЕЧАНИЕ
				ДОКУМЕНТАЦИЯ		
А4			1.117.1-16ПВ.2 009СБ	СБОРОЧНЫЙ ЧЕРТЕЖ		
А4			1.117.1-16ПВ.2 000ТО	ТЕХНИЧЕСКОЕ ОПИСАНИЕ		
				ДЕТАЛИ		
ВЧ		2	8.011.500	СТ.ОТД.ГОСТ 5781-82 Ф8 А-I L=500	1	0.20КГ
			ПЕРЕМЕННЫЕ ДАННЫЕ	ДЛЯ ИСПОЛНЕНИЙ:		
				1.117.1-16ПВ.2 009 ПС 1		
				ДЕТАЛИ		
ВЧ		1	12.011.1060	СТ.ОТД.ГОСТ 5781-82 Ф12 А-I L=1060	1	0.94КГ
				1.117.1-16ПВ.2 009-01 ПС 2		
				ДЕТАЛИ		
ВЧ		1	14.011.1200	СТ.ОТД.ГОСТ 5781-82 Ф14 А-I L=1200	1	1.45КГ
				1.117.1-16ПВ.2 009-02 ПС 3		
				ДЕТАЛИ		
ВЧ		1	16.011.1360	СТ.ОТД.ГОСТ 5781-82 Ф16 А-I L=1360	1	2.15КГ
				1.117.1-16ПВ.2 009-03 ПС 4		
				ДЕТАЛИ		
ВЧ		1	18.011.1530	СТ.ОТД.ГОСТ 5781-82 Ф18 А-I L=1530	1	3.06КГ

ЭПВЦ КиевЗНИИЭП | ОПЕРАТОР ТЛП КОРТ

ВЗАМ.ИНВ.№ | ПОДПИСЬ И ДАТА | ИНВ.№ ПОДЛ

1.117.1-16ПВ.2 009

НАЧ.ОТД.	Боровик		VIII.84
Н.КОНТР.	Шаповал		VIII.84
ГЛ.СПЕЦ.	Лабинова		VI.84
ПРОВЕРИЛ	Лабинова		VI.84
РАЗРАБ.	Кукурика		III.84

ПЕТЛЯ СТРОПОВОЧНАЯ ПСП1÷ПСП4

СТАДИЯ	ЛИСТ	ЛИСТОВ
Р		1

ГОСГРАЖДАНСТРОЙ КиевЗНИИЭП

ФОРМАТ А4

ФОРМАТ	ЗОНА	ПОЗ.	ОБОЗНАЧЕНИЕ	НАИМЕНОВАНИЕ	КОЛ	ПРИМЕЧАНИЕ

ЭПВЦ Киев ЗНИИЭП | ОПЕРАТОР ТЛП КОРТ

ВЗАМ.ИНВ.№ | ПОДПИСЬ И ДАТА | ИНВ №ПОДЛ

ЛИСТ

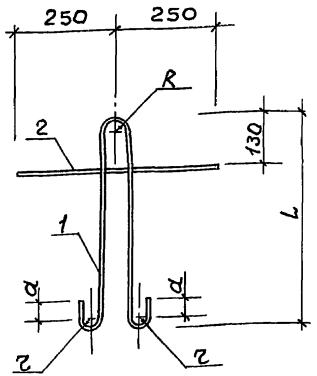

Обозначение	марка	L, мм.	R, мм.	r, мм.	d, мм	масса, кг.
1.117.1-16ПВ.2009	ПСП1	440	30	20	30	1.14
-01	ПСП2	500	30	30	50	1.65
-02	ПСП3	560	30	30	50	2.35
-03	ПСП4	620	30	30	50	3.26

1.117.1-16ПВ.2009 СБ

Петля строповочная ПСП1÷ПСП4 Сборочный чертеж

Стадия	Масса	Масштаб
Р	см. табл.	1:10

Лист | Листов 1

ГОСГРАЖДАНСТРОЙ Киев ЗНИИЭП

Нач.АПМ	Боровик	
Гл.инж.	Лабинова	
Провер.	Лабинова	
Разраб.	Кукурика	

Взам.инв.№ | Подпись и дата | Инв.№ подл.

gost.e-ecolog.ru

пров: [signature] 10.06.87г копир. [signature]

Стадия	Масса	Масштаб

Лист | Листов

ГОСГРАЖДАНСТРОЙ Киев ЗНИИЭП

Нач.АПМ. | Гл. | Провер | Разраб.

Взам.инв.№ | Подпись и дата | Инв.№ подл.