ТИПОВЫЕ КОНСТРУКЦИИ, ИЗДЕЛИЯ И УЗЛЫ ЗДАНИЙ И СООРУЖЕНИЙ

СЕРИЯ 1.117. 1-16ПВ

ПАНЕЛИ ВНУТРЕННИХ ЦОКОЛЬНЫХ СТЕН

ИЗ ТЯЖЕЛОГО БЕТОНА ДЛЯ КРУПНОПАНЕЛЬНЫХ

ЖИЛЫХ ЗДАНИЙ С ШАГОМ ПОПЕРЕЧНЫХ СТЕН

3,0;3,6 М И ВЫСОТОЙ ПОДПОЛЬЯ 1,8 М
/УНИФИЦИРОВАННЫЕ ДЛЯ СЛОЖНЫХ УСЛОВИЙ

СТРОИТЕЛЬСТВА: НЕРАВНОМЕРНО СЖИМАЕМЫЕ

ГРУНТЫ, ПРОСАДОЧНЫЕ ГРУНТЫ,

ПОДРАБАТЫВАЕМЫЕ ТЕРРИТОРИИ /.

ВЫПУСК I

ПАНЕЛИ.
РАБОЧИЕ ЧЕРТЕЖИ.

gost.e-ecolog.ru

ТИПОВЫЕ КОНСТРУКЦИИ, ИЗДЕЛИЯ И УЗЛЫ ЗДАНИЙ И СООРУЖЕНИЙ

СЕРИЯ 1.117. 1-16ПВ

ПАНЕЛИ ВНУТРЕННИХ ЦОКОЛЬНЫХ СТЕН

ИЗ ТЯЖЕЛОГО БЕТОНА ДЛЯ КРУПНОПАНЕЛЬНЫХ

ЖИЛЫХ ЗДАНИЙ С ШАГОМ ПОПЕРЕЧНЫХ СТЕН

3,0;3,6 М И ВЫСОТОЙ ПОДПОЛЬЯ 1,8 М

/УНИФИЦИРОВАННЫЕ ДЛЯ СЛОЖНЫХ УСЛОВИЙ

СТРОИТЕЛЬСТВА: НЕРАВНОМЕРНО СЖИМАЕМЫЕ

ГРУНТЫ, ПРОСАДОЧНЫЕ ГРУНТЫ,

ПОДРАБАТЫВАЕМЫЕ ТЕРРИТОРИИ /.

ВЫПУСК I

ПАНЕЛИ.

РАБОЧИЕ ЧЕРТЕЖИ.

Разработаны:

ПРОЕКТНЫМ ИНСТИТУТОМ КИЕВЗНИИЭП

ДИРЕКТОР ИН-ТА А.ЗАВАРОВ

ГЛ. ИНЖ. ПРОЕКТА Е.ЛАБИНОВА

Утверждены приказом Госгражданстроя.

и введены в действие с 20.12.85

приказ от 29.11.85 N 369

Обозначение	Наименование	Стр.
I.II7.I-I6ШВ.I 0000	Содержание	2-5
I.II7.I-I6ШВ.I I000	Панель ПСП 30.I9.I6, ПСП 36.I9.I6	
I.II7.I-I6ШВ.I I00I	Панель ПСП60.I9.I6, ПСП 66.I9.I6,	
	ПСП 72.I9.I6	6
I.II7.I-I6ШВ.I I000 СБ	Панель ПСП 30.I9.I6, ПСП 36.I9.I6	
	Сборочный чертеж	
I.II7.I-I6ШВ.I I00I СБ	Панель ПСП 60.I9.I6, ПСП 66.I9.I6	
	ПСП 72.I9.I6 Сборочный чертеж	7
I.II7.I-I6ШВ.I I002	Панель ПСП 28.I9.I6, ПСП 34.I9.I6	
I.II7.I-I6ШВ.I I003	Панель ПСП.58.I9.I6, ПСП 64.I9.I6	
	ПСП 70.I9.I6	8
I.II7.I-I6ШВ.I I002 СБ	Панель ПСП 28.I9.I6, ПСП 34.I9.I6	
	Сборочный чертеж	
I.II7.I-I6ШВ.I I003 СБ	Панель ПСП 58.I9.I6, ПСП 64.I9.I6	
	ПСП 70.I9.I6 Сборочный чертеж	9
I.II7.I-I6ШВ.I I004	Панель ПСП 29.I9.I6, ПСП 35.I9.I6	
I.II7.I-I6ШВ.I I005	Панель ПСП 59.I9.I6, ПСП 65.I9.I6	
	ПСП 7I.I9.I6	I0
I.II7.I-I6ШВ.I I004 СБ	Панель ПСП 29.I9.I6, ПСП 35.I9.I6	
	Сборочный чертеж	
I.II7.I-I6ШВ.I I005 СБ	Панель ПСП 59.I9.I6, ПСП 65.I9.I6	
	ПСП 7I.I9.I6 Сборочный чертеж	II
I.II7.I-I6ШВ.I I006	Панель ПСП 29.I9.I6, ПСП 35.I9.I6	
I.II7.I-I6ШВ.I I007	Панель ПСП 59.I9.I6, ПСП 65.I9.I6	
	ПСП 7I.I9.I6	I2
I.II7.I-I6ШВ.I I006 СБ	Панель ПСП 29.I8.I6, ПСП 35.I9.I6	
	Сборочный чертеж	
I.II7.I-I6ШВ.I I007 СБ	Панель ПСП 59.I9.I6, ПСП 65.I9.I6	
	ПСП 7I.I9.I6 Сборочный чертеж	I3
I.II7.I-I6ШВ.I I008	Панель ПСП 28.I9.I6, ПСП 34.I9.I6	

Обозначение	Наименование	Стр.
I.II7.I-I6ШВ.I I009	Панель ПСП 58.I9.I6, ПСП 64.I9.I6	
	ПСП 70.I9.I6	I4
I.II7.I-I6ШВ.I I008 СБ	Панель ПСП 28.I9.I6, ПСП 34.I9.I6	
	Сборочный чертеж	
I.II7.I-I6ШВ.I I009 СБ	Панель ПСП 70.I9.I6, ПСП 58.I9.I6	
	ПСП 64.I9.I6 Сборочный чертеж	I5
I.II7.I-I6ШВ.I I0I0	Панель ПСП 29.I9.I6, ПСП 35.I9.I6	
I.II7.I-I6ШВ.I I0II	Панель ПСП 59.I9.I6, ПСП 65.I9.I6, ПСП 71.19.16	I6
I.II7.I-I6ШВ.I I0I0 СБ	Панель ПСП 29.I9.I6, ПСП 35.I9.I6, ПСП 71.19.16	
	Сборочный чертеж	
I.II7.I-I6ШВ.I I0IICБ	Панель ПСП 59.I9.I6, ПСП 65.I9.I6	
	Сборочный чертеж	I7
I.II7.I-I6ШВ.I I0I2	Панель ПСП 30.I9.I6, ПСП 36.I9.I6	
I.II7.I-I6ШВ.I I0I3	Панель ПСП 28.I9.I6, ПСП 34.I9.I6	I8
I.II7.I-I6ШВ.I I0I2 СБ	Панель ПСП 30.I9.I6, ПСП 36.I9.I6	
	Сборочный чертеж	
I.II7.I-I6ШВ.I I0I3 СБ	Панель ПСП 28.I9.I6, ПСП 34.I9.I6	I9
	Сборочный чертеж	
I.II7.I-I6ШВ.I I0I4	Панель ПСП 29.I9.I6, ПСП 35.I9.I6	
I.II7.I-I6ШВ.I I0I5	Панель ПСП 65.I9.I6, ПСП 70.I9.I6	20
I.II7.I-I6ШВ.I I0I4 СБ	Панель ПСП 29.I9.I6, ПСП 35.I9.I6	
	Сборочный чертеж	

Взам.инв.№ | Подпись и дата | Инв.№ подл.

НАЧ.ОТД.	Боровик		VIII.84
Н.КОНТР.	Шаповал		VIII.84
ГЛ.СПЕЦ.	Лабинова		VII.84
ПРОВЕРИЛ	Лабинова		VI.84
РАЗРАБ.	Кукурика		V.84

1.117.1-16 ПВ.1 0000

СОДЕРЖАНИЕ

СТАДИЯ	ЛИСТ	ЛИСТОВ
Р	1	4

ГОСГРАЖДАНСТРОЙ
КиевЗНИИЭП

Обозначение	Наименование	Стр.
I.II7.I-I6ПВ.I I0I5	Панель ПСП 65.I9.I6, ПСП 70.I9.I6	
	Сборочный чертеж	2I
I.II7.I-I6ПВ.I I0I6	Панель ПСП 7I.I9.I6, ПСП 72.I9.I6	
I.II7.I-I6ПВ.I I0I7	Панель ПСП 65.I9.I6, ПСП 70.I9.I6	22
I.II7.I-I6ПВ.I I0I6 СБ	Панель ПСП 7I.I9.I6, ПСП 72.I9.I6	
	Сборочный чертеж	
I.II7.I-I6ПВ.I I0I7 СБ	Панель ПСП 65.I9.I6, ПСП 70.I9.I6	
	Сборочный чертеж	23
I.II7.I-I6ПВ.I I0I8	Панель ПСП 7I.I9.I6, ПСП 72.I9.I6	
I.II7.I-I6ПВ.I I0I9	Панель ПСП 60.I9.I6, ПСП 66.I9.I6	
	ПСП 72.I9.I6	24
I.II7.I-I6ПВ.I I0I8СБ	Панель ПСП 7I.I9.I6, ПСП 72.I9.I6	
	Сборочный чертеж	
I.II7.I-I6ПВ.I I0I9СБ	Панель ПСП 60,I9.I6, ПСП 66.I9.I6	
	ПСП 72.I9.I6 Сборочный чертеж	25
I.II7.I-I6ПВ.I I020	Панель ПСП 58.I9.I6, ПСП 64.I9.I6	
	ПСП 70.I9.I6	
I.II7.I-I6ПВ.I I02I	Панель ПСП 59.I9.I6,ПСП 65.I9.I6,ПСП 7I.I9.I6	26
I.II7.I-I6ПВ.I I020СБ	Панель ПСП 58.I9.I6, ПСП 64.I9.I6	
	ПСП 70.I9.I6 Сборочный чертеж	
I.II7.I-I6ПВ.I I02ICБ	Панель 59.I9.I6, ПСП 65.I9.I6	
	ПСП 7I.I9.I6 Сборочный чертеж	27
I.II7.I-I6ПВ.I I022	Панель ПСП 49.I9.I6-300ТПВ-I.I-5	
I.II7.I-I6ПВ.I I023	Панель ПСП 6I.I9.I6-300ТПВ-I.I-5.I	28
I.II7.I-I6ПВ.I I022СБ	Панель ПСП 49.I9.I6-300ТПВ-I.I-5	
	Сборочный чертеж	
I.II7.I-I6ПВ.I I023СБ	Панель ПСП 6I.I9.I6-300ТПВ-I.I-5.I	29
I.II7.I-I6ПВ.I I024	Панель ПСП 49.I9.I6-300ТПВ-I.I-6	
I.II7.I-I6ПВ.I I025	Панель ПСП 6I.I9.I6-300ТПВ-I.I-6.I	30
I.II7.I-I6ПВ.I I024СБ	Панель ПСП 49.I9.I6-300ТПВ-I.I-6	

Обозначение	Наименование	Стр.
	Сборочный чертеж	
I.II7.I-I6ПВ.I I025СБ	Панель ПСП 6I.I9.I6-300ТПВ-I.I-6.I	
	Сборочный чертеж	3I
I.II7.I-I6ПВ.I I026	Панель ПСП 49.I9.I6-300ТПВ-I.I-7	
I.II7.I-I6ПВ.I I027	Панель ПСП 6I.I9.I6-300ТПВ-I.I-7.I	32
I.II7.I-I6ПВ.I I026СБ	Панель ПСП 49.I9.I6-300ТПВ-I.I-7	
	Сборочный чертеж	
I.II7.I-I6ПВ.I I027СБ	ПанельПСП 6I.I9.I6 -300ТПВ-I.I-7.I	
	Сборочный чертеж	33
I.II7.I-I6ПВ.I I028	Панель ПСП 49.20.I6-300ТПВ-I.2-8	
I.II7.I-I6ПВ.I I029	Панель ПСП 49.20.I6-300ТПВ-2.I-8	34
I.II7.I-I6ПВ.I I028СБ	Панель ПСП 49.20.I6-300ТПВ-I.2-8	
	Сборочный чертеж	
I.II7.I-I6ПВ.I I029СБ	Панель ПСП 49.20.I6-300ТПВ-2.I-8	
	Сборочный чертеж	35
I.II7.I-I6ПВ.I I030	Панель ПСП 6I.20.I6-300ТПВ-I.2-8.I	
I.II7.I-I6ПВ.I I03I	Панель ПСП 6I.20.I6-300ТПВ-2.I-8.I	36
I.II7.I-I6ПВ.I I030СБ	Панель ПСП 6I.20.I6-300ТПВ-I.2-8.I	
	Сборочный чертеж	
I.II7.I-I6ПВ.I I03ICБ	Панель ПСП 6I.20.I6-300ТПВ-2.I-8.I	
	Сборочный чертеж	37
I.II7.I-I6ПВ.I 0I00	Каркас пространственный КП1,КП2	
I.II7.I-I6ПВ.I 0I0I	Каркас пространственный КП3,КП4,КП5	38
I.II7.I-I6ПВ.I 0I02	Каркас пространственный КП6,КП7	39
I.II7.I-I6ПВ.I 0I03	Каркас пространственный КП8,КП9,КП10	40

Взам. инв.№

Подпись и дата

Инв.№ подл.

Обозначение	Наименование	Стр.
I.II7.I-I6ПВ.I 0I00СБ	Каркас пространственный КП1,КП2	
	Сборочный чертеж	
I.II7.I-I6ПВ.I 0I0I	Каркас пространственный КП3,КП4,КП5	
	Сборочный чертеж	4I
I.II7.I-I6ПВ.I 0I02СБ	Каркас пространственный КП6,КП7	
	Сборочный чертеж	
I.II7.I-I6ПВ.I 0I03СБ	Каркас пространственный КП8,КП9,КП10	
	Сборочный чертеж	42
I.II7.I-I6ПВ.I 0I04	Каркас пространственный КП11,КП12	
I.II7.I-I6ПВ.I 0I05	Каркас пространственный КП13,КП14,КП15	43
I.II7.I-I6ПВ.I 0I06	Каркас пространственный КП16,КП17	44
I.II7.I-I6ПВ.I 0I07	Каркас пространственный КП18,КП19,КП20	45
I.II7.I-I6ПВ.I 0I04СБ	Каркас пространственный КП11,КП12	
	Сборочный чертеж	
I.II7.I-I6ПВ.I 0I05СБ	Каркас пространственный КП13,КП14,КП15	
	Сборочный чертеж	46
I.II7.I-I6ПВ.I 0I06СБ	Каркас пространственный КП16,КП17	
	Сборочный чертеж	
I.II7.I-I6ПВ.I 0I07СБ	Каркас пространственный КП18,КП19,КП20	
	Сборочный чертеж	47
I.II7.I-I6ПВ.I 0I08	Каркас пространственный КП21,КП22	
I.II7.I-I6ПВ.I 0I09	Каркас пространственный КП23,КП24,КП25	48
I.II7.I-I6ПВ.I 0II0	Каркас пространственный КП26,КП27	49
I.II7.I-I6ПВ.I 0III	Каркас пространственный КП28,КП29,КП30	50
I.II7.I-I6ПВ.I 0I08СБ	Каркас пространственный КП21,КП22	
	Сборочный чертеж	
I.II7.I-I6ПВ.I 0I09СБ	Каркас пространственный КП23,КП24,КП25	
	Сборочный чертеж	5I
I.II7.I-I6ПВ.I 0II0СБ	Каркас пространственный КП26,КП27	
	Сборочный чертеж	

Обозначение	Наименование	Стр.
I.II7.I-I6ПВ.I 0III СБ	Каркас пространственный КП28,КП29,КП30	
	Сборочный чертеж	52
I.II7.I-I6ПВ.I 0II2	Каркас пространственный КП3I,КП32	
I.II7.I-I6ПВ.I 0II3	Каркас пространственный КП33,КП34	53
I.II7.I-I6ПВ.I 0II2СБ	Каркас пространственный КП3I,КП32	
	Сборочный чертеж	
I.II7.I-I6ПВ.I 0II3СБ	Каркас пространственный КП33,КП34	
	Сборочный чертеж	54
I.II7.I-I6ПВ.I 0II4	Каркас пространственный КП35,КП36	
I.II7.I-I6ПВ.I 0II5	Каркас пространственный КП37,КП38	55
I.II7.I-I6ПВ.I 0II4СБ	Каркас пространственный КП35,КП36	
	Сборочный чертеж	
I.II7.I-I6ПВ.I 0II5СБ	Каркас пространственный КП37,КП38	
	Сборочный чертеж	56
I.II7.I-I6ПВ.I 0II6	Каркас пространственный КП39,КП40	
I.II7.I-I6ПВ.I 0II7	Каркас пространственный КП4I,КП42	57
I.II7.I-I6ПВ.I 0II6СБ	Каркас пространственный КП39,КП40	
	Сборочный чертеж	
I.II7.I-I6ПВ.I 0II7СБ	Каркас пространственный КП4I,КП42	
	Сборочный чертеж	58
I.II7.I-I6ПВ.I 0II8	Каркас пространственный КП43,КП44	59
I.II7.I-I6ПВ.I 0II9	Каркас пространственный КП45,КП46,КП47	60
I.II7.I-I6ПВ.I 0II8СБ	Каркас пространственный КП43,КП44	
	Сборочный чертеж	
I.II7.I-I6ПВ.I 0II9СБ	Каркас пространственный КП45,КП46,КП47	
	Сборочный чертеж	6I

Инв.№ подл. | Подпись и дата | Взам. инв.№

Обозначение	Наименование	Стр.
I.II7.I-I6ПВ.I 0I20	Каркас пространственный КП48,КП49,КП50	62
I.II7.I-I6ПВ.I 0I2I	Каркас пространственный КП5I,КП52,КП53	63
I.II7.I-I6ПВ.I 0I20 СБ	Каркас пространственный КП48,КП49,КП50	
	Сборочный чертеж	
I.II7.I-I6ПВ.I 0I2I СБ	Каркас пространственный КП5I,КП52,КП53	
	Сборочный чертеж	64
I.II7.I-I6ПВ.I 0I22	Каркас пространственный КП54	
I.II7.I-I6ПВ.I 0I23	Каркас пространственный КП55	65
I.II7.I-I6ПВ.I 0I22 СБ	Каркас пространственный КП54	
	Сборочный чертеж	
I.II7.I-I6ПВ.I 0I23 СБ	Каркас пространственный КП55	
	Сборочный чертеж	66
I.II7.I-I6ПВ.I 0I24	Каркас пространственный КП56	
I.II7.I-I6ПВ.I 0I25	Каркас пространственный КП57	67
I.II7.I-I6ПВ.I 0I24 СБ	Каркас пространственный КП56	
	Сборочный чертеж	
I.II7.I-I6ПВ.I 0I25 СБ	Каркас пространственный КП57	
	Сборочный чертеж	68
I.II7.I-I6ПВ.I 0I26	Каркас пространственный КП58	
I.II7.I-I6ПВ.I 0I27	Каркас пространственный КП59	69
I.II7.I-I6ПВ.I 0I26СБ	Каркас пространственный КП58	
	Сборочный чертеж	
I.II7.I-I6ПВ.I 0I27СБ	Каркас пространственный КП59	
	Сборочный чертеж	70
I.II7.I-I6ПВ.I 0I28	Каркас пространственный КП60	
I.II7.I-I6ПВ.I 0I29	Каркас пространственный КП6I	7I
I.II7.I-I6ПВ.I 0I28СБ	Каркас пространственный КП60	
	Сборочный чертеж	
I.II7.I-I6ПВ.I I029СБ	Каркас пространственный КП6I	
	Сборочный чертеж	72

Обозначение	Наименование	Стр.
I.II7.I-I6ПВ.I 0I30	Каркас пространственный КП62	
I.II7.I-I6ПВ.I 0I3I	Каркас пространственный КП63	73
I.II7.I-I6ПВ.I 0I30 СБ	Каркас пространственный КП62	
	Сборочный чертеж	
I.II7.I-I6ПВ.I 0I3I СБ	Каркас пространственный КП63	
	Сборочный чертеж	74
I.II7.I-I6ПВ.I 00ВС	Ведомость расхода стали на элемент, кг	75–78
I.II7.I-I6ПВ.I 00ВМ	Ведомость расхода стали, цемента и	
	инертных материалов на изделие	79–86

Выпуск 1 рассматривать совместно с выпусками 0и2 Привязки КП к опалубке даны в осях рабочих стержней.

Взам. инв. № | Подпись и дата | Инв.№ подл.

Копировал 20976-02 6 Формат А3

ФОРМАТ	ЗОНА	ПОЗ.	ОБОЗНАЧЕНИЕ	НАИМЕНОВАНИЕ	КОЛ.	ПРИМЕЧАНИЕ
				ДОКУМЕНТАЦИЯ		
А4			1.117.1-16ПВ.1 1000СБ	СБОРОЧНЫЙ ЧЕРТЕЖ		
А3			1.117.1-16ПВ.1 00ВС	ВЫБОРКА СТАЛИ		
А3			1.117.1-16ПВ.0 00ТО	ТЕХНИЧЕСКОЕ ОПИСАНИЕ		
А3			1.117.1-16ПВ.0 001Д1	УЗЕЛ I,III		
А3			1.117.1-16ПВ.0 002Д1	УЗЕЛ II,IV		
А3			1.117.1-16ПВ.1 00ВМ	ВЕДОМОСТЬ РАСХОДА МАТЕРИАЛОВ		
			ПЕРЕМЕННЫЕ ДАННЫЕ	ДЛЯ ИСПОЛНЕНИЙ:		
				1.117.1-16ПВ.1 1000 ПСП30.19.16-300ТПВ-1.1		
				СБОРОЧНЫЕ ЕДИНИЦЫ		
А4		1	1.117.1-16ПВ.1 0100	КАРКАС ПРОСТРАНСТВ КП1	1	
				МАТЕРИАЛЫ		
				БЕТОН ТЯЖЕЛЫЙ М300		0.86М3
				1.117.1-16ПВ.1 1000-01 ПСП36.19.16-300ТПВ-1.1		
				СБОРОЧНЫЕ ЕДИНИЦЫ		
А4		1	1.117.1-16ПВ.1 0100-01	КАРКАС ПРОСТРАНСТВ КП2	1	
				МАТЕРИАЛЫ		
				БЕТОН ТЯЖЕЛЫЙ М300		1.04М3

ОПЕРАТОР ТЛП КОРТ

ЭПВЦ КиевЗНИИЭП

ВЗАМ.ИНВ.№ | ПОДПИСЬ И ДАТА | ИНВ.№ ПОДЛ.

НАЧ.ОТД.	Боровик		VIII 84
Н.КОНТР.	Шапова		VIII 84
ГЛ.СПЕЦ.	Лабинова		VII 84
ПРОВЕРИЛ	Лабинова		VI 84
РАЗРАБ.	Кукурика		V. 84

1.117.1-16ПВ.1 1000

ПАНЕЛЬ ПСП 30.19.16, ПСП 36.19.16.

СТАДИЯ	ЛИСТ	ЛИСТОВ
Р		1

ГОСГРАЖДАНСТРОЙ КиевЗНИИЭП

ФОРМАТ А4

ФОРМАТ	ЗОНА	ПОЗ.	ОБОЗНАЧЕНИЕ	НАИМЕНОВАНИЕ	КОЛ.	ПРИМЕЧАНИЕ
				ДОКУМЕНТАЦИЯ		
А4			1.117.1-16ПВ.1 1001СБ	СБОРОЧНЫЙ ЧЕРТЕЖ		
А3			1.117.1-16ПВ.1 00ВС	ВЫБОРКА СТАЛИ		
А3			1.117.1-16ПВ.0 00ТО	ТЕХНИЧЕСКОЕ ОПИСАНИЕ		
А3			1.117.1-16ПВ.0 003Д1	УЗЕЛ V,VI		
А3			1.117.1-16ПВ.0 004Д1	УЗЕЛ VII,VIII		
А3			1.117.1-16ПВ.0 001Д1	УЗЕЛ I,III		
А3			1.117.1-16ПВ.0 002Д1	УЗЕЛ II,IV		
А3			1.117.1-16ПВ.1 00ВМ	ВЕДОМОСТЬ РАСХОДА МАТЕРИАЛ		
			ПЕРЕМЕННЫЕ ДАННЫЕ	ДЛЯ ИСПОЛНЕНИЙ:		
				1.117.1-16ПВ.1 1001 ПСП60.19.16-300ТПВ-1.1 1.1		
				СБОРОЧНЫЕ ЕДИНИЦЫ		
А4		1	1.117.1-16ПВ.1 0101	КАРКАС ПРОСТРАНСТВ КП3	1	
				МАТЕРИАЛЫ		
				БЕТОН ТЯЖЕЛЫЙ М300		1.78М3
				1.117.1-16ПВ.1 1001-01 ПСП66.19.16-300ТПВ-1.1 1.1		
				СБОРОЧНЫЕ ЕДИНИЦЫ		
А4		1	1.117.1-16ПВ.1 0101-01	КАРКАС ПРОСТРАНСТВ КП4	1	
				МАТЕРИАЛЫ		
				БЕТОН ТЯЖЕЛЫЙ М300		1.96М3
				1.117.1-16ПВ.1 1001-02 ПСП72.19.16-300ТПВ-1.1 1.1		
				СБОРОЧНЫЕ ЕДИНИЦЫ		
А4		1	1.117.1-16ПВ.1 0101-02	КАРКАС ПРОСТРАНСТВ КП5	1	
				МАТЕРИАЛЫ		
				БЕТОН ТЯЖЕЛЫЙ М300		2.14М3

ОПЕРАТОР ТЛП КОРТ

ЭПВЦ КиевЗНИИЭП

ВЗАМ.ИНВ.№ | ПОДПИСЬ И ДАТА | ИНВ.№ ПОДЛ.

НАЧ.ОТД.	Боровик		VIII 84
Н.КОНТР.	Шапова		VIII 84
ГЛ.СПЕЦ.	Лабинова		VII 84
ПРОВЕРИЛ	Лабинова		VI 84
РАЗРАБ.	Кукурика		V. 84

1.117.1-16ПВ.1 1001

ПАНЕЛЬ ПСП 60.19.16, ПСП 66.19.16, ПСП 72.19.16.

СТАДИЯ	ЛИСТ	ЛИСТОВ
Р		1

ГОСГРАЖДАНСТРОЙ КиевЗНИИЭП

20976-02 7

ФОРМАТ А4

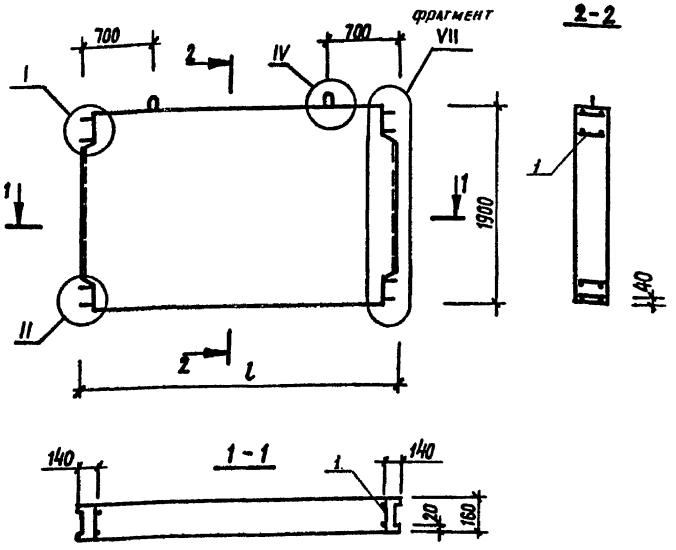

обозначение	марка	l, мм	масса кг.
1.117.1-16ПВ.1 1000	ПСП 30.19.16-300ТПВ-1.1 1	2920	2150
-01	ПСП 36.19.16-300ТПВ-1.1 1	3520	2620

Нач.АПМ	Боровик		VIII.84
Н.контр.	Шаповал		VIII.84
Гл.инж.пр.	Лабинова		VII.84
Провер.	Лабинова		VI.84
Разраб.	Кукурика		II.84

1.117.1-16ПВ.1 1000 СБ

Панель ПСП 30.19.16, ПСП 36.19.16 Сборочный чертеж

Стадия	Масса	Масштаб
Р	см. таблицу	1:50
Лист	Листов 1	

ГОСГРАЖДАНСТРОЙ КиевЗНИИЭП

Копировал Формат А4

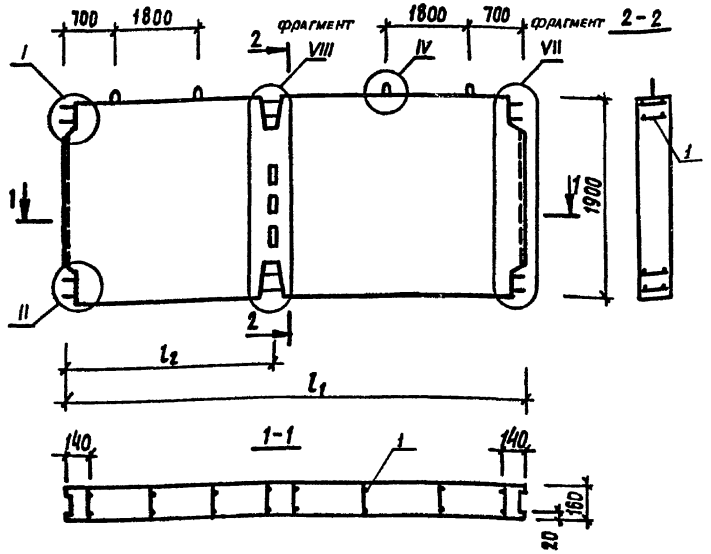

обозначение	марка	l_2, мм	l_2, мм	масса, кг.
1.117.1-16ПВ.1 1001	ПСП 60.19.16-300ТПВ-1.1 1.1	5920	2960	4450
-01	ПСП 66.19.16-300ТПВ-1.1 1.1	6520	2960	4900
-02	ПСП 72.19.16-300ТПВ-1.1 1.1	7120	3560	5360

Нач.АПМ	Боровик		VIII.84
Н.контр.	Шаповал		VIII.84
Гл.инж.	Лабинова		VII.84
Провер.	Лабинова		VI.84
Разраб.	Кукурика		II.84

1.117.1-16ПВ.1 1001 СБ

Панель ПСП 60.19.16, ПСП 66.19.16, ПСП 72.19.16 Сборочный чертеж

Стадия	Масса	Масштаб
Р	см. таблицу	1:50
Лист	Листов 1	

ГОСГРАЖДАНСТРОЙ КиевЗНИИЭП

Копировал Формат А4

Инв.№подл. | Подпись и дата | Взам.инв.№

ФОРМАТ	ЗОНА	ПОЗ.	ОБОЗНАЧЕНИЕ	НАИМЕНОВАНИЕ	КОЛ.	ПРИМЕЧАНИЕ
				ДОКУМЕНТАЦИЯ		
А4			1.117.1-16ПВ.1 1002СВ	СВОРОЧНЫЙ ЧЕРТЕЖ		
А3			1.117.1-16ПВ.1 00ВС	ВЫБОРКА СТАЛИ		
А3			1.117.1-16ПВ.0 00ТО	ТЕХНИЧЕСКОЕ ОПИСАНИЕ		
А3			1.117.1-16ПВ.0 001Д1	УЗЕЛ I,III		
А3			1.117.1-16ПВ.0 002Д1	УЗЕЛ II,IV		
А3			1.117.1-16ПВ.1 00ВМ	ВЕДОМОСТЬ РАСХОДА МАТЕР.		
			ПЕРЕМЕННЫЕ ДАННЫЕ	ДЛЯ ИСПОЛНЕНИЙ:		
				1.117.1-16ПВ.1 1002 ПСП28.19.16-300ТПВ-1.1 1.1		
				СВОРОЧНЫЕ ЕДИНИЦЫ		
А4	1		1.117.1-16ПВ.1 0102	КАРКАС ПРОСТРАНСТВ КП6	1	
				МАТЕРИАЛЫ		
				БЕТОН ТЯЖЕЛЫЙ М300		0.85М3
				1.117.1-16ПВ.1 1002-01 ПСП34.19.16-300ТПВ-1.1 1		
				СВОРОЧНЫЕ ЕДИНИЦЫ		
А4	1		1.117.1-16ПВ.1 0102-01	КАРКАС ПРОСТРАНСТВ КП7	1	
				МАТЕРИАЛЫ		
				БЕТОН ТЯЖЕЛЫЙ М300		1.03М3

ОПЕРАТОР ТЛП КОРТ

ЭПВЦ КиевЗНИИЭП

ВЗАМ.ИНВ.№ | ПОДПИСЬ И ДАТА | ИНВ.№ ПОДЛ

НАЧ.ОТД.	БОРОВИК		VII.84
Н.КОНТР.	ШАПОВАЛ		VII.84
ГЛ.СПЕЦ.	ЛАБИНОВА		VII.84
ПРОВЕРИЛ	ЛАБИНОВА		VI.84
РАЗРАБ.	КУКУРИКА		V.84

1.117.1-16ПВ.1 1002

ПАНЕЛЬ ПСП 28.19.16, ПСП 34.19.16.

СТАДИЯ	ЛИСТ	ЛИСТОВ
Р		1

ГОСГРАЖДАНСТРОЙ КиевЗНИИЭП

ФОРМАТ А4

ФОРМАТ	ЗОНА	ПОЗ.	ОБОЗНАЧЕНИЕ	НАИМЕНОВАНИЕ	КОЛ	ПРИМЕЧАНИЕ
				ДОКУМЕНТАЦИЯ		
А4			1.117.1-16ПВ.1 1003СВ	СВОРОЧНЫЙ ЧЕРТЕЖ		
А3			1.117.1-16ПВ.1 00ВС	ВЫБОРКА СТАЛИ		
А3			1.117.1-16ПВ.0 00ТО	ТЕХНИЧЕСКОЕ ОПИСАНИЕ		
А3			1.117.1-16ПВ.0 003Д1	УЗЕЛ V,VI		
А3			1.117.1-16ПВ.0 004Д1	УЗЕЛ VII,VIII		
А3			1.117.1-16ПВ.0 001Д1	УЗЕЛ I,III		
А3			1.117.1-16ПВ.0 002Д1	УЗЕЛ II,IV		
А3			1.117.1-16ПВ.1 00ВМ	ВЕДОМОСТЬ РАСХОДА МАТЕРИАЛ		
			ПЕРЕМЕННЫЕ ДАННЫЕ	ДЛЯ ИСПОЛНЕНИЙ:		
				1.117.1-16ПВ.1 1003 ПСП58.19.16-300ТПВ-1.1 1.1		
				СВОРОЧНЫЕ ЕДИНИЦЫ		
А4	1		1.117.1-16ПВ.1 0103	КАРКАС ПРОСТРАНСТВ КП8	1	
				МАТЕРИАЛЫ		
				БЕТОН ТЯЖЕЛЫЙ М300		1.77М3
				1.117.1-16ПВ.1 1003-01 ПСП64.19.16-300ТПВ-1.1 1.1		
				СВОРОЧНЫЕ ЕДИНИЦЫ		
А4	1		1.117.1-16ПВ.1 0103-01	КАРКАС ПРОСТРАНСТВ КП9	1	
				МАТЕРИАЛЫ		
				БЕТН ТЯЖЕЛЫЙ М300		1.94М3
				1.117.1-16ПВ.1 1003-02 ПСП70.19.16-300ТПВ-1.1 1.1		
				СВОРОЧНЫЕ ЕДИНИЦЫ		
А4	1		1.117.1-16ПВ.1 0103-02	КАРКАС ПРОСТРАНСТВ КП10	1	
				МАССА ПАНЕЛИ		
				МАТЕРИАЛЫ		
				БЕТОН ТЯЖЕЛЫЙ М300		2.03М3

ОПЕРАТОР ТЛП КОРТ

ЭПВЦ КиевЗНИИЭП

ВЗАМ.ИНВ.№ | ПОДПИСЬ И ДАТА | ИНВ.№ ПОДЛ

НАЧ.ОТД.	БОРОВИК		VIII.84
Н.КОНТР.	ШАПОВАЛ		VIII.84
ГЛ.СПЕЦ.	ЛАБИНОВА		VII.84
ПРОВЕРИЛ	ЛАБИНОВА		VI.84
РАЗРАБ.	КУКУРИКА		V.84

1.117.1-16ПВ.1 1003

ПАНЕЛЬ ПСП 58.19.16, ПСП64.19.16, ПСП 70.19.16.

СТАДИЯ	ЛИСТ	ЛИСТОВ
Р		1

ГОСГРАЖДАНСТРОЙ КиевЗНИИЭП

ФОРМАТ А4

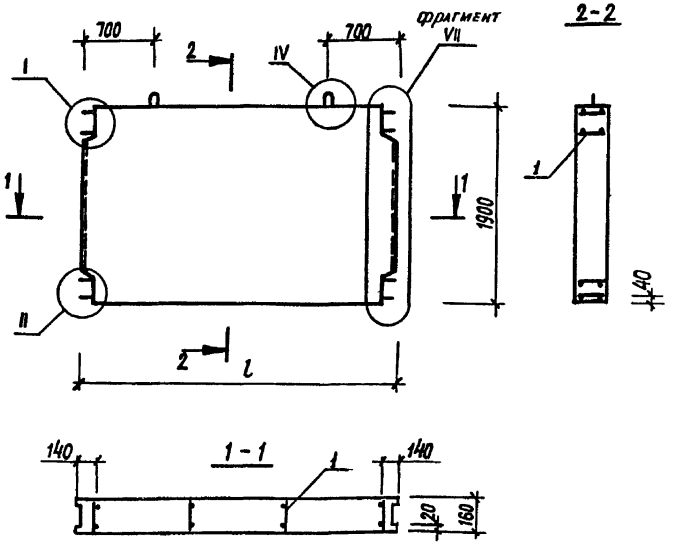

обозначение	марка	l, мм	масса, кг
1.117.1-16 ПВ.1 1002	ПСП 28.19.16-300ТПВ-1.1 1	2860	2120
-01	ПСП 34.19.16-300ТПВ-1.1 1	3460	2580

Нач.АПМ	Боровик		VIII.84
Н.контроль	Шаповал		VIII.84
Гл.инж.	Лабинова		VII.84
Провер.	Лабинова		VI.84
Разраб.	Кукурика		VI.84

1.117.1-16 ПВ. 1 1002 СБ

Панель ПСП 28.19.16, ПСП 34.19.16 сборочный чертеж

Стадия	Масса	Масштаб
Р		1:50
Лист	Листов 1	

ГОСГРАЖДАНСТРОЙ КиевЗНИИЭП

Инв.№подл. | Подпись и дата | Взам.инв.№

Копировал Формат А4

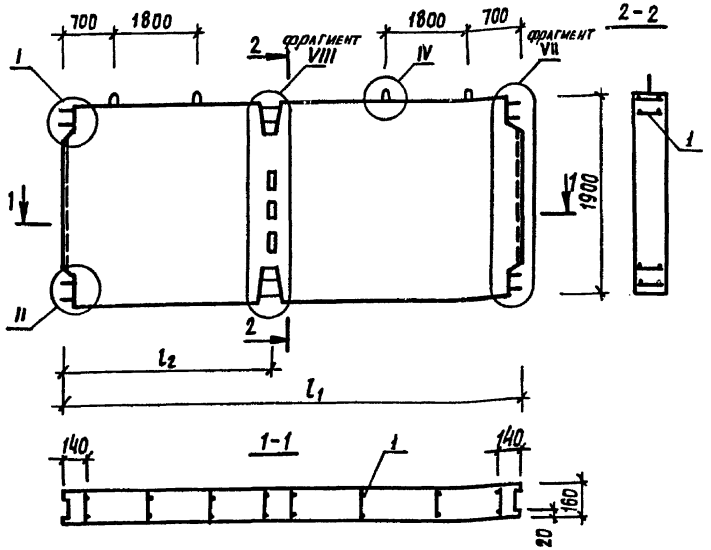

обозначение	марка	l_2, мм	L_2, мм	масса, кг
1.117.1-16 ПВ.1 1003	ПСП 58.19.16-300ТПВ-1.1 1.1	5860	2930	4420
-01	ПСП 64.19.16-300ТПВ-1.1 1.1	6460	2930	4870
-02	ПСП 70.19.16-300ТПВ-1.1 1.1	7060	3530	5080

Нач.АПМ	Боровик		VIII.84
Н.контроль	Шаповал		VIII.84
Гл.инж.	Лабинова		VII.84
Провер.	Лабинова		VI.84
Разраб.	Кукурика		VI.84

1.117.1-16 ПВ. 1 1003 СБ

Панель ПСП 58.19.16, ПСП 64.19.16, ПСП 70.19.16 сборочный чертеж

Стадия	Масса	Масштаб
Р		1:50
Лист	Листов 1	

ГОСГРАЖДАНСТРОЙ КиевЗНИИЭП

Инв.№подл. | Подпись и дата | Взам.инв.№

Копировал Формат А4

ФОРМАТ	ЗОНА	ПОЗ.	ОБОЗНАЧЕНИЕ	НАИМЕНОВАНИЕ	КОЛ.	ПРИМЕЧАНИЕ
				ДОКУМЕНТАЦИЯ		
А4			1.117.1-16ПВ.1 1004СВ	СВОРОЧНЫЙ ЧЕРТЕЖ		
А3			1.117.1-16ПВ.1 00ВС	ВЫБОРКА СТАЛИ		
А3			1.117.1-16ПВ.0 00ТО	ТЕХНИЧЕСКОЕ ОПИСАНИЕ		
А3			1.117.1-16ПВ.0 001Д1	УЗЕЛ I,III		
А3			1.117.1-16ПВ.0 002Д1	УЗЕЛ II,IV		
А3			1.117.1-16ПВ.1 00ВМ	ВЕДОМОСТЬ РАСХОДА МАТЕРИАЛ.		
			ПЕРЕМЕННЫЕ ДАННЫЕ	ДЛЯ ИСПОЛНЕНИЙ:		
				1.117.1-16ПВ.1 1004 ПСП29.19.16-300ТПВ-1.1	1	
				СВОРОЧНЫЕ ЕДИНИЦЫ		
А4	1		1.117.1-16ПВ.1 0104	КАРКАС ПРОСТРАНСТВ КП11	1	
				МАТЕРИАЛЫ		
				БЕТОН ТЯЖЕЛЫЙ М300		0.86М3
				1.117.1-16ПВ.1 1004-01 ПСП35.19.16-300ТПВ-1.1	1	
				СВОРОЧНЫЕ ЕДИНИЦЫ		
А4	1		1.117.1-16ПВ.1 0104-01	КАРКАС ПРОСТРАНСТВ КП12	1	
				МАТЕРИАЛЫ		
				БЕТОН ТЯЖЕЛЫЙ М300		1.04М3

ЭПВЦ КиевЗНИИЭП — ОПЕРАТОР ТЛП КОРТ

ВЗАМ.ИНВ.№ | ПОДПИСЬ И ДАТА | ИНВ.№ ПОДЛ.

НАЧ.ОТД.	Боровик		VIII.84
Н.КОНТР.	Шаповал		VIII.84
ГЛ.СПЕЦ.	Лабинова		VII.84
ПРОВЕРИЛ	Лабинова		VI.84
РАЗРАБ.	Кукурика		V.84

1.117.1-16ПВ.1 1004

ПАНЕЛЬ ПСП 29.19.16, ПСП 35.19.16.

СТАДИЯ	ЛИСТ	ЛИСТОВ
Р		1

ГОСГРАЖДАНСТРОЙ КиевЗНИИЭП

ФОРМАТ А4

ФОРМАТ	ЗОНА	ПОЗ.	ОБОЗНАЧЕНИЕ	НАИМЕНОВАНИЕ	КОЛ.	ПРИМЕЧАНИЕ
				ДОКУМЕНТАЦИЯ		
А4			1.117.1-16ПВ.1 1005СВ	СВОРОЧНЫЙ ЧЕРТЕЖ		
А3			1.117.1-16ПВ.0 00ТО	ТЕХНИЧЕСКОЕ ОПИСАНИЕ		
А3			1.117.1-16ПВ.0 002Д1	УЗЕЛ II,IV		
А3			1.117.1-16ПВ.0 003Д1	УЗЕЛ ,VI		
А3			1.117.1-16ПВ.0 004Д1	УЗЕЛ VII,VIII		
А3			1.117.1-16ПВ.0 001Д1	УЗЕЛ I,III		
А3			1.117.1-16ПВ.1 00ВС	ВЫБОРКА СТАЛИ		
А3			1.117.1-16ПВ.1 00ВМ	ВЕДОМОСТЬ РАСХОДА МАТЕРИАЛОВ		
			ПЕРЕМЕННЫЕ ДАННЫЕ	ДЛЯ ИСПОЛНЕНИЙ:		
				1.117.1-16ПВ.1 1005 ПСП59.19.16-300ТПВ-1.1-1.1		
				СВОРОЧНЫЕ ЕДИНИЦЫ		
А4	1		1.117.1-16ПВ.1 0105	КАРКАС ПРОСТРАНСТВ КП13	1	
				МАТЕРИАЛЫ		
				БЕТОН ТЯЖЕЛЫЙ М300		1.77М3
				1.117.1-16ПВ.1 1005-01 ПСП65.19.16-300ТПВ-1.1-1.1		
				СВОРОЧНЫЕ ЕДИНИЦЫ		
А4	1		1.117.1-16ПВ.1 0105-01	КАРКАС ПРОСТРАНСТВ КП14	1	
				МАТЕРИАЛЫ		
				БЕТОН ТЯЖЕЛЫЙ М300		1.95М3
				1.117.1-16ПВ.1 1005-02 ПСП71.19.16-300ТПВ-1.1-1.1		
				СВОРОЧНЫЕ ЕДИНИЦЫ		
А4	1		1.117.1-16ПВ.1 0105-02	КАРКАС ПРОСТРАНСТВ КП15	1	
				МАТЕРИАЛЫ		
				БЕТОН ТЯЖЕЛЫЙ М300		2.13М3

ЭПВЦ КиевЗНИИЭП — ОПЕРАТОР ТЛП КОРТ

ВЗАМ.ИНВ.№ | ПОДПИСЬ И ДАТА | ИНВ.№ ПОДЛ.

НАЧ.ОТД.	Боровик		VIII.84
Н.КОНТР.	Шаповал		VIII.84
ГЛ.СПЕЦ.	Лабинова		VII.84
ПРОВЕРИЛ	Лабинова		VI.84
РАЗРАБ.	Кукурика		V.84

1.117.1-16ПВ.1 1005

ПАНЕЛЬ ПСП 59.19.16, ПСП 65.19.16, ПСП 71.19.16.

СТАДИЯ	ЛИСТ	ЛИСТОВ
Р		1

ГОСГРАЖДАНСТРОЙ КиевЗНИИЭП

20976-02 11

ФОРМАТ А4

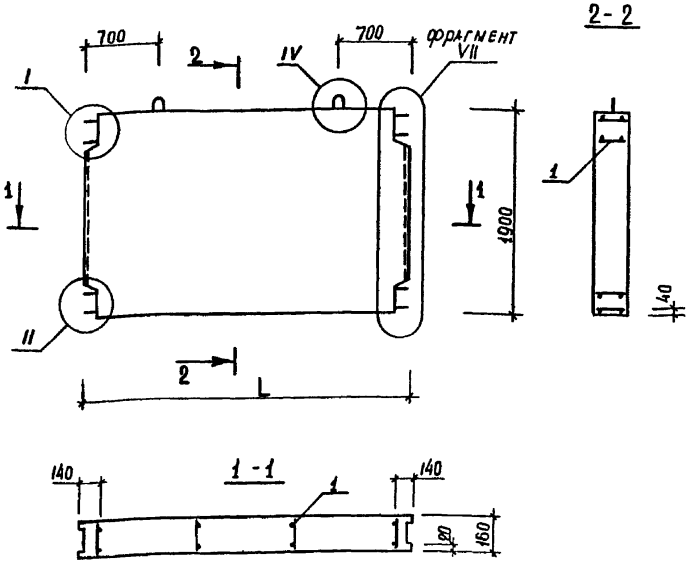

обозначение	марка	L, мм	масса, кг
1.117.1-16ПВ.1 1004	ПСП29.19.16-300ТПВ-1.1 1	2890	2150
-01	ПСП35.19.16-300ТПВ-1.1 1	3490	2600

Нач.АПМ	Боровик		VIII.84
Н.контроль	Шаповал		VIII.84
Гл.инж.	Лабинова		VI.84
Провер.	Лабинова		VI.84
Разраб.	Кукурика		II.84

1.117.1-16ПВ.1 1004 СБ

Панель ПСП29.19.16; ПСП35.19.16 сборочный чертеж

Стадия	Масса	Масштаб
Р		1:50
Лист	Листов 1	

ГОСГРАЖДАНСТРОЙ КиевЗНИИЭП

Копировал Формат А4

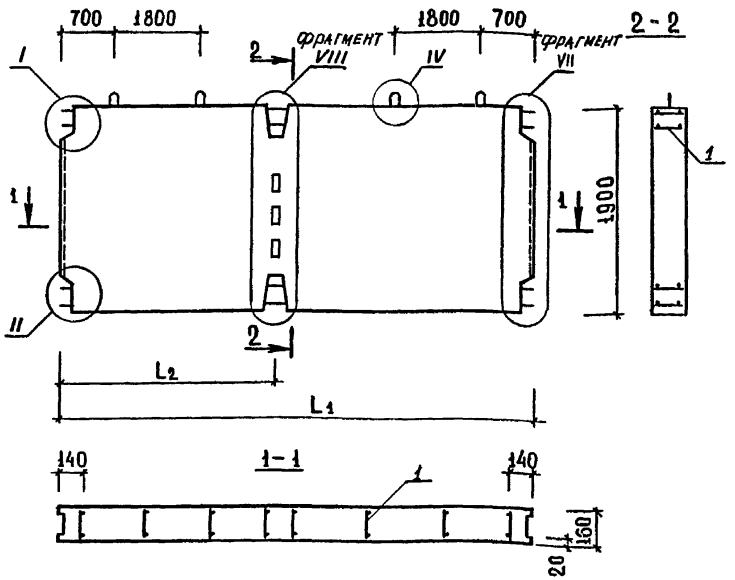

обозначение	марка	L_1, мм	L_2, мм	масса, кг
1.117.1-16ПВ.1 1005	ПСП59.19.16-300ТПВ-1.1 1.1	5890	2945	4420
-01	ПСП65.19.16-300ТПВ-1.1 1-1	6490	2945	4880
-02	ПСП71.19.16-300ТПВ-1.1 1.1	7090	3545	5330

Нач.АПМ	Боровик		VIII.84
Н.контроль	Шаповал		VIII.84
Гл.инж.	Лабинова		VI.84
Провер.	Лабинова		VI.84
Разраб.	Кукурика		II.84

1.117.1-16ПВ.1 1005 СБ

Панель ПСП59.19.16; ПСП65.19.16; ПСП71.19.16 Сборочный чертёж

Стадия	Масса	Масштаб
Р		1:50
Лист	Листов 1	

ГОСГРАЖДАНСТРОЙ КиевЗНИИЭП

Копировал Формат А4

Взам.инв.№ | Подпись и дата | Инв.№подл.

ФОРМАТ	ЗОНА	ПОЗ.	ОБОЗНАЧЕНИЕ	НАИМЕНОВАНИЕ	КОЛ.	ПРИМЕЧАНИЕ
				ДОКУМЕНТАЦИЯ		
А4			1.117.1-16ПВ.1 1006СБ	СБОРОЧНЫЙ ЧЕРТЕЖ		
А3			1.117.1-16ПВ.1 00ВС	ВЫБОРКА СТАЛИ		
А3			1.117.1-16ПВ.0 00ТО	ТЕХНИЧЕСКОЕ ОПИСАНИЕ		
А3			1.117.1-16ПВ.0 001Д1	УЗЕЛ I,III		
А3			1.117.1-16ПВ.0 002Д1	УЗЕЛ II,IV		
А3			1.117.1-16ПВ.1 00ВМ	ВЕДОМОСТЬ РАСХОДА МАТЕРИАЛ.		
			ПЕРЕМЕННЫЕ ДАННЫЕ	ДЛЯ ИСПОЛНЕНИЙ:		
				1.117.1-16ПВ.1 1006 ПСП29.19.16-300ТПВ-1.1	2	
				СБОРОЧНЫЕ ЕДИНИЦЫ		
А4	1		1.117.1-16ПВ.1 0106	КАРКАС ПРОСТРАНСТВ КП16	1	
				МАТЕРИАЛЫ		
				БЕТОН ТЯЖЕЛЫЙ М300		0.68М3
				1.117.1-16ПВ.1 1006-01 ПСП35.19.16-300ТПВ-1.1	2	
				СБОРОЧНЫЕ ЕДИНИЦЫ		
А4	1		1.117.1-16ПВ.1 0106-01	КАРКАС ПРОСТРАНСТВ КП17	1	
				МАТЕРИАЛЫ		
				БЕТОН ТЯЖЕЛЫЙ М300		0.86М3

Взам.инв.№ | Подпись и дата | Инв.№подл.

НАЧ.ОТД.	Боровик		VIII.84
Н.КОНТР.	Шаповал		VIII.84
ГЛ.СПЕЦ.	Лабинова		VII.84
ПРОВЕРИЛ	Лабинова		VI.84
РАЗРАБ.	Кукурика		V.84

1.117.1-16ПВ.1 1006

ПАНЕЛЬ ПСП 29.19.16, ПСП 35.19.16.

СТАДИЯ	ЛИСТ	ЛИСТОВ
Р		1

ГОСГРАЖДАНСТРОЙ КиевЗНИИЭП

ФОРМАТ А4

ФОРМАТ	ЗОНА	ПОЗ.	ОБОЗНАЧЕНИЕ	НАИМЕНОВАНИЕ	КОЛ.	ПРИМЕЧАНИЕ
				ДОКУМЕНТАЦИЯ		
А4			1.117.1-16ПВ.1 1007СБ	СБОРОЧНЫЙ ЧЕРТЕЖ		
А3			1.117.1-16ПВ.1 00ВС	ВЫБОРКА СТАЛИ		
А3			1.117.1-16ПВ.0 00ТО	ТЕХНИЧЕСКОЕ ОПИСАНИЕ		
А3			1.117.1-16ПВ.0 003Д1	УЗЕЛ V,VI		
А3			1.117.1-16ПВ.0 004Д1	УЗЕЛ VII,VIII		
А3			1.117.1-16ПВ.0 001Д1	УЗЕЛ I,III		
А3			1.117.1-16ПВ.0 002Д1	УЗЕЛ II,IV		
А3			1.117.1-16ПВ.1 00ВМ	ВЕДОМОСТЬ РАСХОДА МАТЕРИАЛ.		
			ПЕРЕМЕННЫЕ ДАННЫЕ	ДЛЯ ИСПОЛНЕНИЙ:		
				1.117.1-16ПВ.1 1007 ПСП59.19.16-300ТПВ-1.1	2.1	
				СБОРОЧНЫЕ ЕДИНИЦЫ		
А4	1		1.117.1-16ПВ.1 0107	КАРКАС ПРОСТРАНСТВ КП18	1	
				МАТЕРИАЛЫ		
				БЕТОН ТЯЖЕЛЫЙ М300		1.61М3
				1.117.1-16ПВ.1 1007-01 ПСП65.19.16-300ТПВ-1.1	2.1	
				СБОРОЧНЫЕ ЕДИНИЦЫ		
А4	1		1.117.1-16ПВ.1 0107-01	КАРКАС ПРОСТРАНСТВ КП19	1	
				МАТЕРИАЛЫ		
				БЕТОН ТЯЖЕЛЫЙ М300		1.79М3
				1.117.1-16ПВ.1 1007-02 ПСП71.19.16-300ТПВ-1.1	2.1	
				СБОРОЧНЫЕ ЕДИНИЦЫ		
А4	1		1.117.1-16ПВ.1 0107-02	КАРКАС ПРОСТРАНСТВ КП20	1	
				МАТЕРИАЛЫ		
				БЕТОН ТЯЖЕЛЫЙ М 300		1,97 м³

Взам.инв.№ | Подпись и дата | Инв.№подл.

НАЧ.ОТД.	Боровик		VIII.84
Н.КОНТР.	Шаповал		VIII.84
ГЛ.СПЕЦ.	Лабинова		VII.84
ПРОВЕРИЛ	Кукурика		VI.84
РАЗРАБ.	Кукурика		V.84

1.117.1-16ПВ.1 1007

ПАНЕЛЬ ПСП 59.19.16, ПСП65.19.16, ПСП 71.19.16.

СТАДИЯ	ЛИСТ	ЛИСТОВ
Р		1

ГОСГРАЖДАНСТРОЙ КиевЗНИИЭП

ФОРМАТ А4

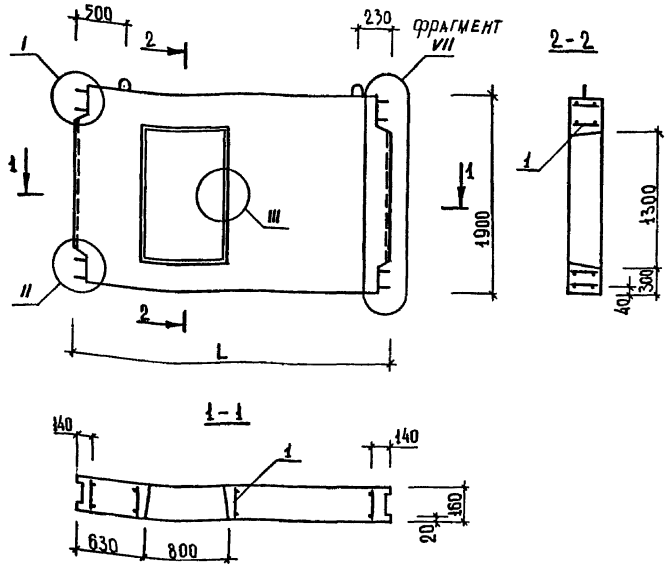

обозначение	марка	L, мм	масса, кг
1.117.1-16ПВ.1 1006	ПСП29.19.16-300ТПВ-1.1 2	2920	1700
-01	ПСП35.19.16-300ТПВ-1.1 2	3520	2160

Взам.инв.№	Подпись и дата	Инв.№подл.

Нач.АПМ	Боровик			VIII.84
Н.контр.	Шаповал			VIII.84
Гл.инж	Лабинова			VII.84
Провер.	Лабинова			VI.84
Разраб.	Кукурика			II.84

1.117.1-16ПВ.1 1006 СБ

Панель ПСП29.19.16, ПСП35.19.16 Сборочный чертеж

Стадия	Масса	Масштаб
Р	см. таблицу	1:50
Лист	Листов 1	

ГОСГРАЖДАНСТРОЙ КиевЗНИИЭП

Копировал Формат А4

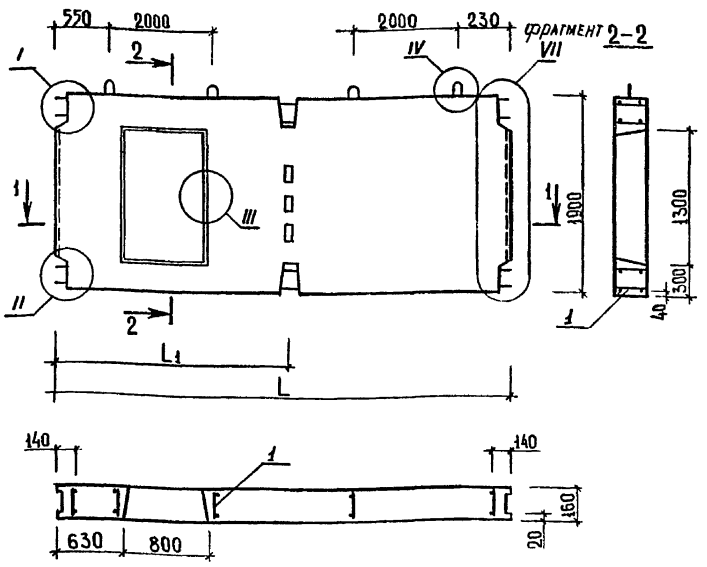

обозначение	марка	L, мм	L1, мм	масса, кг.
1.117.1-16ПВ.1 1007	ПСП59.19.16-300ТПВ-1.1 2.1	5920	2960	4030
-01	ПСП65.19.16-300ТПВ-1.1 2.1	6520	2960	4480
-02	ПСП71.19.16-300ТПВ-1.1 2.1	7120	3560	4930

Взам.инв.№	Подпись и дата	Инв.№подл.

Нач.АПМ	Боровик			VIII.84
Н.контр.	Шаповал			VIII.84
Гл.инж.пр.	Лабинова			VII.84
Провер.	Лабинова			VI.84
Разраб.	Кукурика			II.84

1.117.1-16ПВ.1 1007 СБ

Панель ПСП59.19.16, ПСП65.19.16, ПСП71.19.16 Сборочный чертеж.

Стадия	Масса	Масштаб
Р	см. таблицу	1:50
Лист	Листов 1	

ГОСГРАЖДАНСТРОЙ КиевЗНИИЭП

Копировал 20976-02 14 Формат А4

ФОРМАТ	ЗОНА	ПОЗ.	ОБОЗНАЧЕНИЕ	НАИМЕНОВАНИЕ	КОЛ.	ПРИМЕЧАНИЕ
				ДОКУМЕНТАЦИЯ		
А4			1.117.1-16ПВ.1 1008СБ	СБОРОЧНЫЙ ЧЕРТЕЖ		
А3			1.117.1-16ПВ.1 00ВС	ВЫБОРКА СТАЛИ		
А3			1.117.1-16ПВ.0 00ТО	ТЕХНИЧЕСКОЕ ОПИСАНИЕ		
А3			1.117.1-16ПВ.0 001Д1	УЗЕЛ I,III		
А3			1.117.1-16ПВ.0 002Д1	УЗЕЛ II,IV		
А3			1.117.1-16ПВ.1 00ВМ	ВЕДОМОСТЬ РАСХОДА МАТЕРИАЛ		
			ПЕРЕМЕННЫЕ ДАННЫЕ	ДЛЯ ИСПОЛНЕНИЙ:		
				1.117.1-16ПВ.1 1008 ПСП28.19.16-300ТПВ-1.1	2	
				СБОРОЧНЫЕ ЕДИНИЦЫ		
А4	1		1.117.1-16ПВ.1 0108	КАРКАС ПРОСТРАНСТВ КП21	1	
				МАТЕРИАЛЫ		
				БЕТОН ТЯЖЕЛЫЙ М300		0.68М3
				1.117.1-16ПВ.1 1008-01 ПСП34.19.16-300ТПВ-1.1	2	
				СБОРОЧНЫЕ ЕДИНИЦЫ		
А4	1		1.117.1-16ПВ.1 0108-01	КАРКАС ПРОСТРАНСТВ КП22	1	
				МАТЕРИАЛЫ		
				БЕТОН ТЯЖЕЛЫЙ М300		0.86М3

ОПЕРАТОР ТЛП КОРТ

ЭПВЦ КиевЗНИИЭП

ВЗАМ.ИНВ.№

ПОДПИСЬ И ДАТА

ИНВ.№ ПОДЛ.

НАЧ.ОТД.	Боровик		VIII.84
Н.КОНТР.	Шаповал		VIII.84
ГЛ.СПЕЦ.	Лабинова		VII.84
ПРОВЕРИЛ	Лабинова		VI.84
РАЗРАБ.	Кукурика		V.84

1.117.1-16ПВ.1 1008

ПАНЕЛЬ ПСП 28.19.16, ПСП 34.19.16 .

СТАДИЯ	ЛИСТ	ЛИСТОВ
Р		1

ГОСГРАЖДАНСТРОЙ КиевЗНИИЭП

ФОРМАТ А4

ФОРМАТ	ЗОНА	ПОЗ.	ОБОЗНАЧЕНИЕ	НАИМЕНОВАНИЕ	КОЛ.	ПРИМЕЧАНИЕ
				ДОКУМЕНТАЦИЯ		
А4			1.117.1-16ПВ.1 1009СБ	СБОРОЧНЫЙ ЧЕРТЕЖ		
А3			1.117.1-16ПВ.1 00ВС	ВЫБОРКА СТАЛИ		
А3			1.117.1-16ПВ.0 00ТО	ТЕХНИЧЕСКОЕ ОПИСАНИЕ		
А3			1.117.1-16ПВ.0 003Д1	УЗЕЛ V,VI		
А3			1.117.1-16ПВ.0 004Д1	УЗЕЛ VII,VIII		
А3			1.117.1-16ПВ.0 001Д1	УЗЕЛ I,III		
А3			1.117.1-16ПВ.0 002Д1	УЗЕЛ II,IV		
			1.117.1-16ПВ.1 00ВМ	ВЕДОМОСТЬ РАСХОДА МАТЕРИАЛ		
			ПЕРЕМЕННЫЕ ДАННЫЕ	ДЛЯ ИСПОЛНЕНИЙ:		
				1.117.1-16ПВ.1 1009 ПСП58.19.16-300ТПВ-1.1	2.1	
				СБОРОЧНЫЕ ЕДИНИЦЫ		
А4	1		1.117.1-16ПВ 1 0109	КАРКАС ПРОСТРАНСТВ КП23	1	
				МАТЕРИАЛЫ		
				БЕТОН ТЯЖЕЛЫЙ М300		1.60М3
				1.117.1-16ПВ.1 1009-01 ПСП64.19.16-300ТПВ-1.1	2.1	
				СБОРОЧНЫЕ ЕДИНИЦЫ		
А4	1		1.117.1-16ПВ 1 0109-01	КАРКАС ПРОСТРАНСТВ КП24	1	
				МАТЕРИАЛЫ		
				БЕТОН ТЯЖЕЛЫЙ М300		1.77М3
				1.117.1-16ПВ.1 1009-02 ПСП70.19.16-300ТПВ-1.1	2.1	
				СБОРОЧНЫЕ ЕДИНИЦЫ		
А4	1		1.117.1-16ПВ 1 0109-02	КАРКАС ПРОСТРАНСТВ КП25	1	
				МАТЕРИАЛЫ		
				БЕТОН ТЯЖЕЛЫЙ М300		1.95М3

ОПЕРАТОР ТЛП КОРТ

ЭПВЦ Киев ЗНИИЭП

ВЗАМ.ИНВ.№

ПОДПИСЬ И ДАТА

ИНВ №ПОДЛ

НАЧ.ОТД.	Боровик		VIII.84
Н.КОНТР.	Шаповал		VIII.84
ГЛ.СПЕЦ.	Лабинова		VII.84
ПРОВЕРИЛ	Лабинова		VI.84
РАЗРАБ.	Кукурика		V.84

1.117.1-16ПВ.1 1009

ПАНЕЛЬ ПСП 58.19.16, ПСП 64.19.16, ПСП 70.19.16 .

СТАДИЯ	ЛИСТ	ЛИСТОВ
Р		1

ГОСГРАЖДАНСТРОЙ КиевЗНИИЭП

ФОРМАТ А4

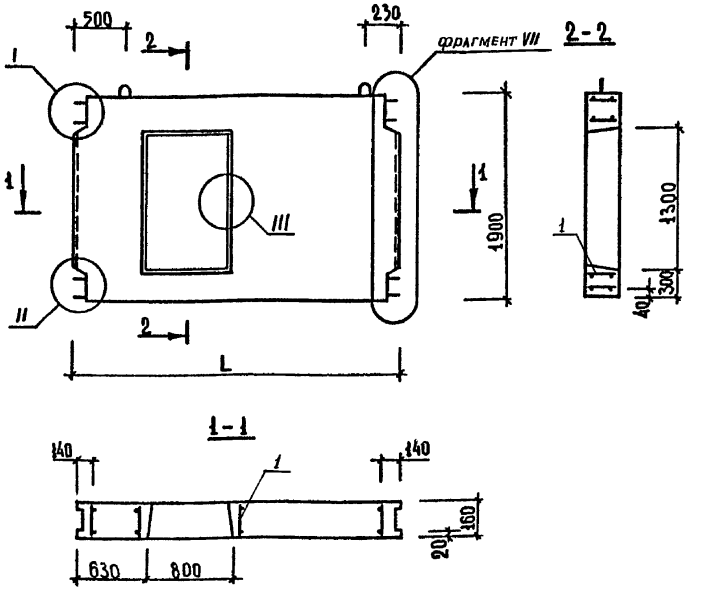

обозначение	марка	L, мм	масса, кг
1.117.1-16ПВ.1 1008	ПСП 28.19.16-300ТПВ-1.1 2	2860	1700
-01	ПСП 34.19.16-300ТПВ-1.1 2	3460	2150

Нач.АПМ	Боровик		VIII.84
Н.контр.	Шаловал		VIII.84
Гл.инж.пр.	Лабинова		VI.84
Провер.	Лабинова		VI.84
Разраб.	Кукурика		V.84

1.117.1-16ПВ.1 1008 СБ

Панель ПСП 28.19.16, ПСП34.19.16. Сборочный чертеж.

Стадия	Масса	Масштаб
Р	см. табл.	1:50
Лист	Листов 1	

ГОСГРАЖДАНСТРОЙ КиевЗНИИЭП

Копировал Формат А4

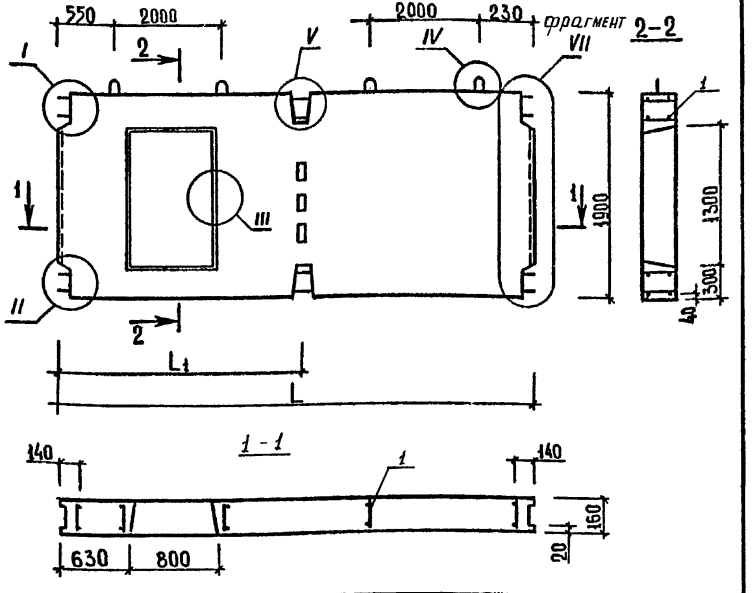

обозначение	марка	L, мм	L1, мм	масса, кг
1.117.1-16ПВ.1 1009	ПСП 58.19.16-300ТПВ-1.1 2.1	5860	2930	4000
-01	ПСП 64.19.16-300ТПВ-1.1 2.1	6460	2930	4430
-02	ПСП 70.19.16-300ТПВ-1.1 2.1	7060	3530	4880

Нач.АПМ	Боровик		VIII.84
Н.контр.	Шаловал		VIII.84
Гл.инж.пр.	Лабинова		VI.84
Провер.	Лабинова		VI.84
Разраб.	Кукурика		V.84

1.117.1-16ПВ.1 1009 СБ

Панель ПСП 70.19.16; ПСП 58.19.16; ПСП 64.19.16. Сборочный чертеж.

Стадия	Масса	Масштаб
Р	см. табл.	1:50
Лист	Листов 1	

ГОСГРАЖДАНСТРОЙ КиевЗНИИЭП

Копировал 20976-02 16 Формат А4

Взам.инв.№ | Подпись и дата | Инв.№подл.

ФОРМАТ	ЗОНА	ПОЗ.	ОБОЗНАЧЕНИЕ	НАИМЕНОВАНИЕ	КОЛ.	ПРИМЕЧАНИЕ
				ДОКУМЕНТАЦИЯ		
А4			1.117.1-16ПВ.1 1010СВ	СБОРОЧНЫЙ ЧЕРТЕЖ		
А3			1.117.1-16ПВ.1 00ВС	ВЫВОРКА СТАЛИ		
А3			1.117.1-16ПВ.0 00ТО	ТЕХНИЧЕСКОЕ ОПИСАНИЕ		
А3			1.117.1-16ПВ.0 001Д1	УЗЕЛ I,III		
А3			1.117.1-16ПВ.0 002Д1	УЗЕЛ II,IV		
			1.117.1-16ПВ.1 00ВМ	ВЕДОМОСТЬ РАСХОДА МАТЕР.		
			ПЕРЕМЕННЫЕ ДАННЫЕ	ДЛЯ ИСПОЛНЕНИЙ:		
				1.117.1-16ПВ.1 1010 ПСП29.19.16-300ТПВ-1.1	2	
				СБОРОЧНЫЕ ЕДИНИЦЫ		
А4	1		1.117.1-16ПВ.1 0110	КАРКАС ПРОСТРАНСТВ КП26	1	
				МАТЕРИАЛЫ		
				БЕТОН ТЯЖЕЛЫЙ М300		0.68М3
				1.117.1-16ПВ.1 1010-01 ПСП35.19.16-300ТПВ-1.1	2	
				СБОРОЧНЫЕ ЕДИНИЦЫ		
А4	1		1.117.1-16ПВ.1 0110-01	КАРКАС ПРОСТРАНСТВ КП27	1	
				МАТЕРИАЛЫ		
				БЕТОН ТЯЖЕЛЫЙ М300		0.86М3

ЭПВЦ КиевЗНИИЭП — ОПЕРАТОР ТЛП КОРТ

ВЗАМ.ИНВ.№ | ПОДПИСЬ И ДАТА | ИНВ.№ ПОДЛ.

НАЧ.ОТД.	Боровик		VIII.84
Н.КОНТР.	ШАПОВАЛ		VIII.84
ГЛ.СПЕЦ.	ЛАБИНОВА		VIII.84
ПРОВЕРИЛ	ЛАБИНОВА		VI.84
РАЗРАБ.	КУКУРИКА		V.84

1.117.1-16ПВ.1 1010

ПАНЕЛЬ ПСП 29.19.16, ПСП 35.19.16.

СТАДИЯ	ЛИСТ	ЛИСТОВ
Р		1

ГОСГРАЖДАНСТРОЙ КиевЗНИИЭП

ФОРМАТ А4

ФОРМАТ	ЗОНА	ПОЗ.	ОБОЗНАЧЕНИЕ	НАИМЕНОВАНИЕ	КОЛ.	ПРИМЕЧАНИЕ
				ДОКУМЕНТАЦИЯ		
А4			1.117.1-16ПВ.1 1011СВ	СБОРОЧНЫЙ ЧЕРТЕЖ		
А3			1.117.1-16ПВ.1 00ВС	ВЫВОРКА СТАЛИ		
А3			1.117.1-16ПВ.0 00ТО	ТЕХНИЧЕСКОЕ ОПИСАНИЕ		
А3			1.117.1-16ПВ.0 003Д1	УЗЕЛ V,VI		
А3			1.117.1-16ПВ.0 004Д1	УЗЕЛ VII,VIII		
А3			1.117.1-16ПВ.0 001Д1	УЗЕЛ I,III		
А3			1.117.1-16ПВ.0 002Д1	УЗЕЛ II,IV		
А3			1.117.1-16ПВ.1 00ВМ	ВЕДОМОСТЬ РАСХОДА МАТЕР.		
			ПЕРЕМЕННЫЕ ДАННЫЕ	ДЛЯ ИСПОЛНЕНИЙ:		
				1.117.1-16ПВ.1 1011 ПСП59.19.16-300ТПВ-1.1	2.1	
				СБОРОЧНЫЕ ЕДИНИЦЫ		
А4	1		1.117.1-16ПВ.1 0111	КАРКАС ПРОСТРАНСТВ КП28	1	
				МАТЕРИАЛЫ		
				БЕТОН ТЯЖЕЛЫЙ М300		1.60М3
				1.117.1-16ПВ.1 1011-01 ПСП65.19.16-300ТПВ-1.1	2.1	
				СБОРОЧНЫЕ ЕДИНИЦЫ		
А4	1		1.117.1-16ПВ.1 0111-01	КАРКАС ПРОСТРАНСТВ КП29	1	
				МАТЕРИАЛЫ		
				БЕТОН ТЯЖЕЛЫЙ М300		1.79М3
				1.117.1-16ПВ.1 1011-02 ПСП71.19.16-300ТПВ-1.1	2.1	
				СБОРОЧНЫЕ ЕДИНИЦЫ		
А4	1		1.117.1-16ПВ.1 0111-02	КАРКАС ПРОСТРАНСТВ КП30	1	
				МАТЕРИАЛЫ		
				БЕТОН ТЯЖЕЛЫЙ М300		1.97М3

ЭПВЦ КиевЗНИИЭП — ОПЕРАТОР ТЛП КОРТ

ВЗАМ.ИНВ.№ | ПОДПИСЬ И ДАТА | ИНВ.№ ПОДЛ.

НАЧ.ОТД.	Боровик		VIII.84
Н.КОНТР.	ШАПОВАЛ		VIII.84
ГЛ.СПЕЦ.	ЛАБИНОВА		VIII.84
ПРОВЕРИЛ	ЛАБИНОВА		VI.84
РАЗРАБ.	КУКУРИКА		V.84

1.117.1-16ПВ.1 1011

ПАНЕЛЬ ПСП 59.19.16, ПСП 65.19.16, ПСП 71.19.16.

СТАДИЯ	ЛИСТ	ЛИСТОВ
Р		1

ГОСГРАЖДАНСТРОЙ КиевЗНИИЭП

ФОРМАТ А4

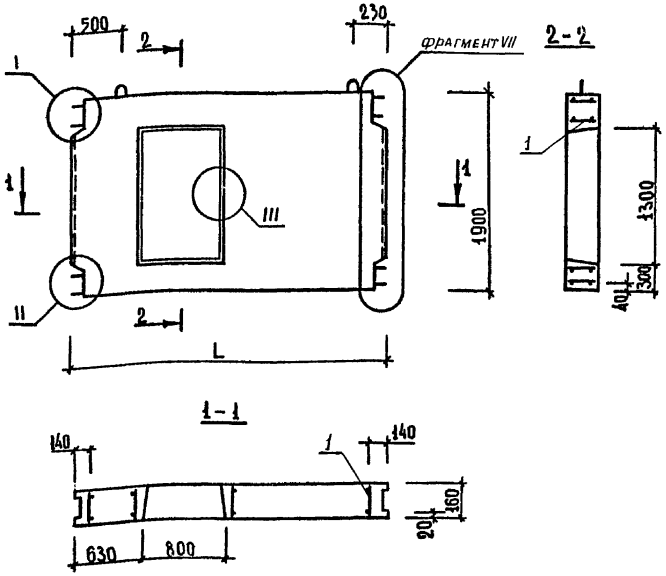

обозначение	марка	L, мм	масса, кг.
1.117.1-16ПВ.1 1010	ПСП 29.19.16-300ТПВ-1.1 2	2890	1730
-01	ПСП 35.19.16-300ТПВ-1.1 2	3490	2180

Нач.АПМ	Боровик		VIII.84
Н.контр.	Шаловал		VIII.84
Гл.инж.пр.	Лабинова		VII.84
Провер.	Лабинова		VI.84
Разраб.	Кукурина		II.84

1.117.1-16ПВ.1 1010 СБ

Панель ПСП 29.19.16, ПСП 35.19.16 Сборочный чертеж.

Стадия	Масса	Масштаб
Р	см. табл.	1:50
Лист	Листов 1	

ГОСГРАЖДАНСТРОЙ КиевЗНИИЭП

Копировал Формат А4

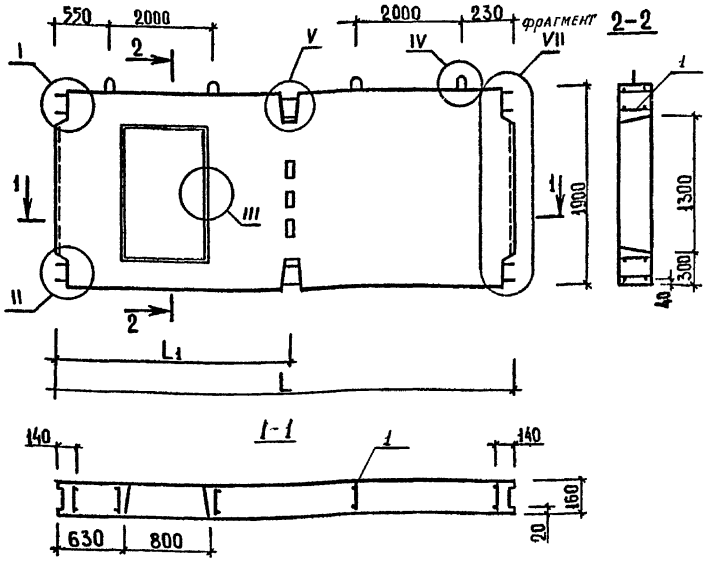

обозначение	марка	L, мм	L1, мм	масса, кг
1.117.1-16ПВ.1 1011	ПСП 59.19.16-300ТПВ-1.1 2.1	5890	2945	4000
-01	ПСП 65.19.16-300ТПВ-1.1 2.1	6490	2945	4450
-02	ПСП 71.19.16-300ТПВ-1.1 2.1	7090	3545	4900

Нач.АПМ	Боровик		VIII.84
Н.контр.	Шаловал		VIII.84
Гл.инж.пр.	Лабинова		VII.84
Провер.	Лабинова		VI.84
Разраб.	Кукурина		II.84

1.117.1-16ПВ.1 1011 СБ

Панель ПСП 71.19.16 ПСП 59.19.16, ПСП 65.19.16 Сборочный чертеж.

Стадия	Масса	Масштаб
Р	см. табл.	1:50
Лист	Листов 1	

ГОСГРАЖДАНСТРОЙ КиевЗНИИЭП

Копировал 20976-02 18 Формат А4

ФОРМАТ	ЗОНА	ПОЗ.	ОБОЗНАЧЕНИЕ	НАИМЕНОВАНИЕ	КОЛ.	ПРИМЕЧАНИЕ
				ДОКУМЕНТАЦИЯ		
А4			1.117.1-16ПВ.1 1012СБ	СБОРОЧНЫЙ ЧЕРТЕЖ		
А3			1.117.1-16ПВ.1 00ВС	ВЫБОРКА СТАЛИ		
А3			1.117.1-16ПВ.0 00ТО	ТЕХНИЧЕСКОЕ ОПИСАНИЕ		
А3			1.117.1-16ПВ.0 001Д1	УЗЕЛ I,III		
А3			1.117.1-16ПВ.0 002Д1	УЗЕЛ II,IV		
А3			1.117.1-16ПВ.1 00ВМ	ВЕДОМОСТЬ РАСХОДА МАТЕРИАЛОВ		
			ПЕРЕМЕННЫЕ ДАННЫЕ	ДЛЯ ИСПОЛНЕНИЙ:		
				1.117.1-16ПВ.1 1012 ПСП30.19.16-300ТПВ-1.1	2.2	
				СБОРОЧНЫЕ ЕДИНИЦЫ		
А4	1		1.117.1-16ПВ.1 0112	КАРКАС ПРОСТРАНСТВ КП31	1	
				МАТЕРИАЛЫ		
				БЕТОН ТЯЖЕЛЫЙ М300		0.68М3
				1.117.1-16ПВ.1 1012-01 ПСП36.19.16-300ТПВ-1.1	2.2	
				СБОРОЧНЫЕ ЕДИНИЦЫ		
А4	1		1.117.1-16ПВ.1 0112-01	КАРКАС ПРОСТРАНСТВ КП32	1	
				МАТЕРИАЛЫ		
				БЕТОН ТЯЖЕЛЫЙ М300		0.88М3

ЭПВЦ КиевЗНИИЭП | ОПЕРАТОР ТЛП КОРТ

ИНВ.№ ПОДЛ | ПОДПИСЬ И ДАТА | ВЗАМ.ИНВ.№

НАЧ.ОТД.	Боровик		VIII.84
Н.КОНТР.	Шаповал		VIII.84
ГЛ.СПЕЦ.	Лабинова		VII.84
ПРОВЕРИЛ	Лабинова		VI.84
РАЗРАБ.	Кукурика		V.84

1.117.1-16ПВ.1 1012

Панель
ПСП 30.19.16
ПСП 36.19.16

СТАДИЯ	ЛИСТ	ЛИСТОВ
Р		1

ГОСГРАЖДАНСТРОЙ
КиевЗНИИЭП

ФОРМАТ А4

ФОРМАТ	ЗОНА	ПОЗ.	ОБОЗНАЧЕНИЕ	НАИМЕНОВАНИЕ	КОЛ.	ПРИМЕЧАНИЕ
				ДОКУМЕНТАЦИЯ		
А4			1.117.1-16ПВ.1 1013СБ	СБОРОЧНЫЙ ЧЕРТЕЖ		
А3			1.117.1-16ПВ.1 00ВС	ВЫБОРКА СТАЛИ		
А3			1.117.1-16ПВ.0 00ТО	ТЕХНИЧЕСКОЕ ОПИСАНИЕ		
А3			1.117.1-16ПВ.0 001Д1	УЗЕЛ I,III		
А3			1.117.1-16ПВ.0 002Д1	УЗЕЛ II,IV		
А3			1.117.1-16ПВ.1 00ВМ	ВЕДОМОСТЬ РАСХОДА МАТЕРИАЛОВ		
			ПЕРЕМЕННЫЕ ДАННЫЕ	ДЛЯ ИСПОЛНЕНИЙ:		
				1.117.1-16ПВ.1 1013 ПСП28.19.16-300ТПВ-1.1	2.2	
				СБОРОЧНЫЕ ЕДИНИЦЫ		
А4	1		1.117.1-16ПВ.1 0113	КАРКАС ПРОСТРАНСТВ КП33	1	
				МАТЕРИАЛЫ		
				БЕТОН ТЯЖЕЛЫЙ М300		0.68М3
				1.117.1-16ПВ.1 1013-01 ПСП34.19.16-300ТПВ-1.1	2.2	
				СБОРОЧНЫЕ ЕДИНИЦЫ		
А4	1		1.117.1-16ПВ.1 0113-01	КАРКАС ПРОСТРАНСТВ КП34	1	
				МАТЕРИАЛЫ		
				БЕТОН ТЯЖЕЛЫЙ М300		0.86М3

ЭПВЦ КиевЗНИИЭП | ОПЕРАТОР ТЛП КОРТ

ИНВ.№ ПОДЛ | ПОДПИСЬ И ДАТА | ВЗАМ.ИНВ.№

НАЧ.ОТД.	Боровик		VIII.84
Н.КОНТР.	Шаповал		VIII.84
ГЛ.СПЕЦ.	Лабинова		VII.84
ПРОВЕРИЛ	Лабинова		VI.84
РАЗРАБ.	Кукурика		V.84

1.117.1-16ПВ.1 1013

Панель
ПСП 28.19.16
ПСП 34.19.16

СТАДИЯ	ЛИСТ	ЛИСТОВ
Р		1

ГОСГРАЖДАНСТРОЙ
КиевЗНИИЭП

20976-02 19

ФОРМАТ А4

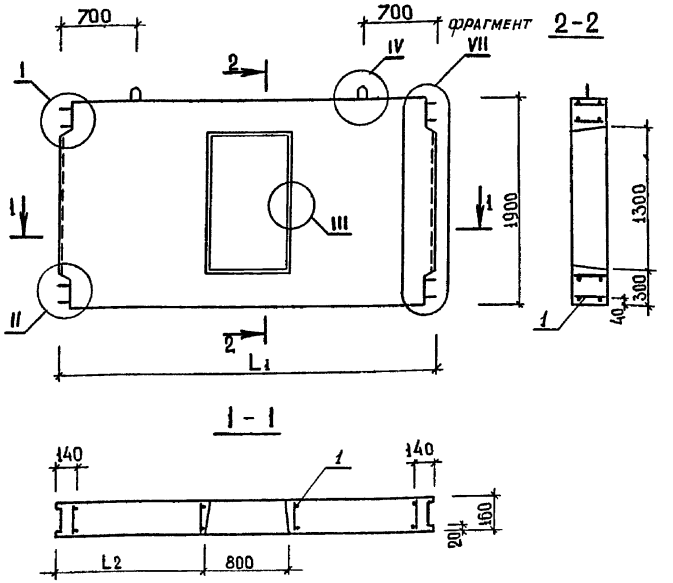

обозначение	марка	L_1, мм	L_2, мм	масса, кг
1.117.1-16ПВ.1 1012	ПСП 30.19.16-300ТПВ-1.1 2.2	2920	1060	1700
-01	ПСП36.19.16-300ТПВ-1.1 2.2	3520	1360	2200

Нач.АПМ	Боровик		VIII.84
Н.контроль	Шаповал		VIII.84
Гл.инж.пр.	Лабинова		VII.84
Провер.	Лабинова		VI.84
Разраб.	Кукурика		II.84

1.117.1-16 ПВ.1 1012 СБ

Панель
ПСП 30.19.16
ПСП 36.19.16
Сборочный чертеж.

Стадия	Масса	Масштаб
Р	см. табл.	1:50
Лист	Листов 1	

ГОСГРАЖДАНСТРОЙ
КиевЗНИИЭП

Взам.инв.№ | Подпись и дата | Инв.№подл.

Копировал Формат А4

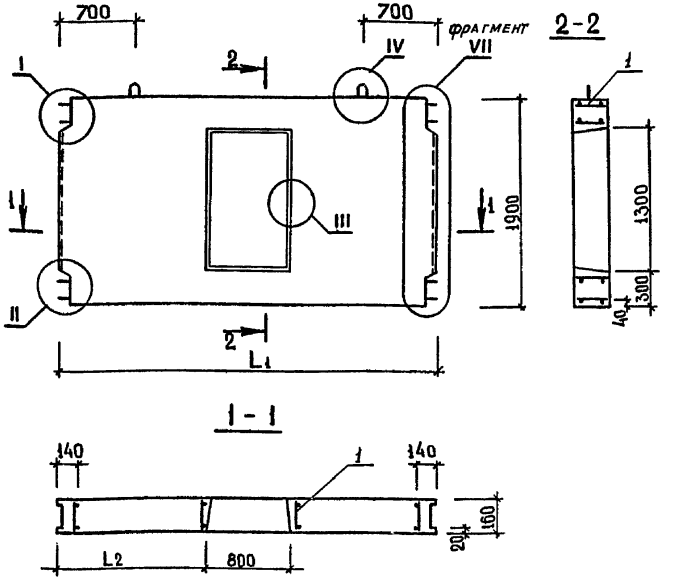

обозначение	марка	L_1, мм	L_2, мм	масса, кг
1.117.1-16ПВ.1 1013	ПСП 28.19.16-300ТПВ-1.1 2.2	2860	1030	1700
-01	ПСП 34.19.16-300ТПВ-1.1 2.2	3460	1330	2150

Нач.АПМ	Боровик		VIII.84
Н.контроль	Шаповал		VIII.84
Гл.инж.пр.	Лабинова		VII.84
Провер.	Лабинова		VI.84
Разраб.	Кукурика		II.84

1.117.1-16 ПВ.1 1013 СБ

Панель
ПСП 28.19.16
ПСП 34.19.16
Сборочный чертеж.

Стадия	Масса	Масштаб
Р	см. табл.	1:50
Лист	Листов 1	

ГОСГРАЖДАНСТРОЙ
КиевЗНИИЭП

Взам.инв.№ | Подпись и дата | Инв.№подл.

Копировал 20976-02 20 Формат А4

ФОРМАТ	ЗОНА	ПОЗ.	ОБОЗНАЧЕНИЕ	НАИМЕНОВАНИЕ	КОЛ.	ПРИМЕЧАНИЕ
				ДОКУМЕНТАЦИЯ		
А4			1.117.1-16ПВ.1 1014СВ	СБОРОЧНЫЙ ЧЕРТЕЖ		
А3			1.117.1-16ПВ.1 00ВС	ВЫБОРКА СТАЛИ		
А3			1.117.1-16ПВ.0 00ТО	ТЕХНИЧЕСКОЕ ОПИСАНИЕ		
А3			1.117.1-16ПВ.0 001Д1	УЗЕЛ I,III		
А3			1.117.1-16ПВ.0 002Д1	УЗЕЛ II,IV		
А3			1.117.1-16ПВ.1 00ВМ	ВЕДОМОСТЬ РАСХОДА МАТЕРИАЛОВ		
			ПЕРЕМЕННЫЕ ДАННЫЕ	ДЛЯ ИСПОЛНЕНИЙ:		
				1.117.1-16ПВ.1 1014 ПСП29.19.16-300ТПВ-1.1	2.2	
				СБОРОЧНЫЕ ЕДИНИЦЫ		
А4	1		1.117.1-16ПВ.1 0114	КАРКАС ПРОСТРАНСТВ КП35	1	
				МАТЕРИАЛЫ		
				БЕТОН ТЯЖЕЛЫЙ М300		0.68М3
				1.117.1-16ПВ.1 1014-01 ПСП35.19.16-300ТПВ-1.1	2.2	
				СБОРОЧНЫЕ ЕДИНИЦЫ		
А4	1		1.117.1-16ПВ.1 0114-01	КАРКАС ПРОСТРАНСТВ КП36	1	
				МАТЕРИАЛЫ		
				БЕТОН ТЯЖЕЛЫЙ М300		0.86М3

ОПЕРАТОР ТЛП КОРТ

ЭПВЦ КиевЗНИИЭП

ВЗАМ.ИНВ.№ | ПОДПИСЬ И ДАТА | ИНВ.№ ПОДЛ

НАЧ.ОТД.	Боровик		VIII.84
Н.КОНТР.	Шаповал		VIII.84
ГЛ.СПЕЦ.	Лабинова		VII.84
ПРОВЕРИЛ	Лабинова		VI.84
РАЗРАБ.	Кукурика		II.84

1.117.1-16ПВ.1 1014

Панель ПСП 29.19.16 ПСП 35.19.16

СТАДИЯ	ЛИСТ	ЛИСТОВ
Р		1

ГОСГРАЖДАНСТРОЙ КиевЗНИИЭП

ФОРМАТ А4

ФОРМАТ	ЗОНА	ПОЗ.	ОБОЗНАЧЕНИЕ	НАИМЕНОВАНИЕ	КОЛ.	ПРИМЕЧАНИЕ
				ДОКУМЕНТАЦИЯ		
А4			1.117.1-16ПВ.1 1015СВ	СБОРОЧНЫЙ ЧЕРТЕЖ		
А3			1.117.1-16ПВ.1 00ВС	ВЫБОРКА СТАЛИ		
А3			1.117.1-16ПВ.0 00ТО	ТЕХНИЧЕСКОЕ ОПИСАНИЕ		
А3			1.117.1-16ПВ.0 001Д1	УЗЕЛ I,III		
А3			1.117.1-16ПВ.0 002Д1	УЗЕЛ II,IV		
А3			1.117.1-16ПВ.1 00ВМ	ВЕДОМОСТЬ РАСХОДА МАТЕРИАЛОВ		
			ПЕРЕМЕННЫЕ ДАННЫЕ	ДЛЯ ИСПОЛНЕНИЙ:		
				1.117.1-16ПВ.1 1015 ПСП65.19.16-300ТПВ-1.1	3	
				СБОРОЧНЫЕ ЕДИНИЦЫ		
А4	1		1.117.1-16ПВ.1 0115	КАРКАС ПРОСТРАНСТВ КП37	1	
				МАТЕРИАЛЫ		
				БЕТОН ТЯЖЕЛЫЙ М300		1.61М3
				1.117.1-16ПВ.1 1015-01 ПСП70.19.16-300ТПВ-1.1	3	
				СБОРОЧНЫЕ ЕДИНИЦЫ		
А4	1		1.117.1-16ПВ.1 0115-01	КАРКАС ПРОСТРАНСТВ КП38	1	
				МАТЕРИАЛЫ		
				БЕТОН ТЯЖЕЛЫЙ М300		1.79М3

ОПЕРАТОР ТЛП КОРТ

ЭПВЦ КиевЗНИИЭП

ВЗАМ.ИНВ.№ | ПОДПИСЬ И ДАТА | ИНВ.№ ПОДЛ

НАЧ.ОТД.	Боровик		VIII.84
Н.КОНТР.	Шаповал		VIII.84
ГЛ.СПЕЦ.	Лабинова		VII.84
ПРОВЕРИЛ	Лабинова		VI.84
РАЗРАБ.	Кукурика		V.84

1.117.1-16ПВ.1 1015

Панель ПСП 65.19.16 ПСП 70.19.16

СТАДИЯ	ЛИСТ	ЛИСТОВ
Р		1

ГОСГРАЖДАНСТРОЙ КиевЗНИИЭП

ФОРМАТ А4

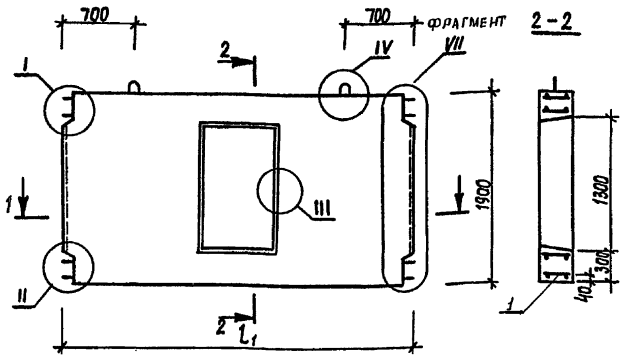

1-1

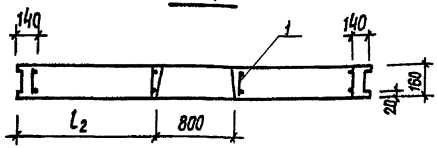

обозначение	марка	L_1, мм.	L_2, мм.	масса, кг
1.117.1-16 ПВ. 1 1014	ПСП 29.19.16-300ТПВ-1.1 2.2	2890	1045	1700
-01	ПСП 35.19.16-300ТПВ-1.1 2.2	3490	1345	2150

Взам. инв. №

Подпись и дата

Инв. № подл.

Нач.АПМ	Боровик		VIII.84
Н.контроль	Шаповал		VIII.84
Гл.инж.пр.	Лабинова		VII.84
Провер.	Лабинова		VII.84
Разраб.	Кукурика		II.84

1.117.1-16ПВ. 1 1014 СБ

Панель
ПСП 29.19.16; ПСП 35.19.16
Сборочный чертеж.

Стадия	Масса	Масштаб
Р	см. табл.	1:50

Лист | Листов 1

ГОСГРАЖДАНСТРОЙ
КиевЗНИИЭП

Копировал

Формат А4

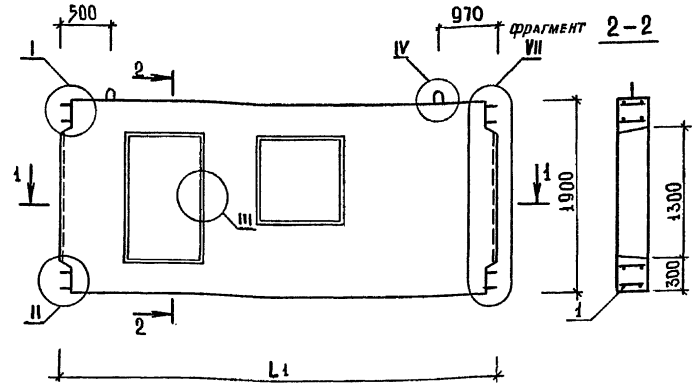

1-1

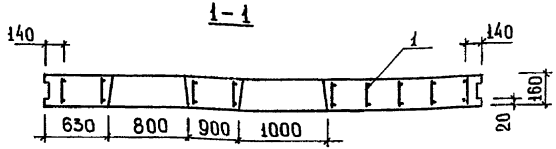

обозначение	марка	L_1, мм.	масса, кг
1.117.1-16ПВ.1 1015	ПСП 65.19.16-300ТПВ-1.1 3	6490	4030
-01	ПСП 70.19.16-300ТПВ-1.1 3	7060	4480

Взам. инв. №

Подпись и дата

Инв. № подл.

Нач.АПМ	Боровик		VIII.84
Н.контроль	Шаповал		VIII.84
Гл.инж.пр.	Лабинова		VII.84
Провер.	Лабинова		VII.84
Разраб.	Кукурика		II.84

1.117-16ПВ.1 1015 СБ

Панель
ПСП 65.19.16
ПСП 70.19.16
Сборочный чертеж.

Стадия	Масса	Масштаб
Р	см. табл.	1:50

Лист | Листов 1

ГОСГРАЖДАНСТРОЙ
КиевЗНИИЭП

20976-02 22

Копировал

Формат А4

ФОРМАТ	ЗОНА	ПОЗ.	ОБОЗНАЧЕНИЕ	НАИМЕНОВАНИЕ	КОЛ.	ПРИМЕЧАНИЕ
				ДОКУМЕНТАЦИЯ		
А4			1.117.1-16ПВ.1 1016СВ	СБОРОЧНЫЙ ЧЕРТЕЖ		
А3			1.117.1-16ПВ.1 00ВС	ВЫБОРКА СТАЛИ		
А3			1.117.1-16ПВ.0 00ТО	ТЕХНИЧЕСКОЕ ОПИСАНИЕ		
А3			1.117.1-16ПВ.0 001Д1	УЗЕЛ I,III		
А3			1.117.1-16ПВ.0 002Д1	УЗЕЛ II,IV		
А3			1.117.1-16ПВ.1 00ВМ	ВЕДОМОСТЬ РАСХОДА МАТЕРИАЛОВ		
			ПЕРЕМЕННЫЕ ДАННЫЕ	ДЛЯ ИСПОЛНЕНИЙ:		
				1.117.1-16ПВ.1 1016 ПСП71.19.16-300ТПВ-1.1	3	
				СБОРОЧНЫЕ ЕДИНИЦЫ		
А4		1	1.117.1-16ПВ.1 0116	КАРКАС ПРОСТРАНСТВ КП39	1	
				МАТЕРИАЛЫ		
				БЕТОН ТЯЖЕЛЫЙ М300		1.79М3
				1.117.1-16ПВ.1 1016-01 ПСП72.19.16-300ТПВ-1.1	3	
				СБОРОЧНЫЕ ЕДИНИЦЫ		
А4		1	1.117.1-16ПВ.1 0116-01	КАРКАС ПРОСТРАНСТВ КП40	1	
				МАТЕРИАЛЫ		
				БЕТОН ТЯЖЕЛЫЙ М300		1.80М3

ЭПВЦ КиевЗНИИЭП | ОПЕРАТОР ТЛП КОРТ | ВЗАМ.ИНВ.№ | ПОДПИСЬ И ДАТА | ИНВ.№ ПОДЛ

НАЧ.ОТД.	Боровик		VIII.84
Н.КОНТР.	Шаповал		VIII.84
ГЛ.СПЕЦ.	Лабинова		VII.84
ПРОВЕРИЛ	Лабинова		VI.84
РАЗРАБ.	Кукурика		V.84

1.117.1-16ПВ.1 1016

Панель ПСП71.19.16 ПСП72.19.16

СТАДИЯ	ЛИСТ	ЛИСТОВ
Р		1

ГОСГРАЖДАНСТРОЙ КиевЗНИИЭП

ФОРМАТ А4

ФОРМАТ	ЗОНА	ПОЗ.	ОБОЗНАЧЕНИЕ	НАИМЕНОВАНИЕ	КОЛ.	ПРИМЕЧАНИЕ
				ДОКУМЕНТАЦИЯ		
А4			1.117.1-16ПВ.1 1017СВ	СБОРОЧНЫЙ ЧЕРТЕЖ		
А3			1.117.1-16ПВ.1 00ВС	ВЫБОРКА СТАЛИ		
А3			1.117.1-16ПВ.0 00ТО	ТЕХНИЧЕСКОЕ ОПИСАНИЕ		
А3			1.117.1-16ПВ.0 001Д1	УЗЕЛ I,III		
А3			1.117.1-16ПВ.0 002Д1	УЗЕЛ II,IV		
А3			1.117.1-16ПВ.1 00ВМ	ВЕДОМОСТЬ РАСХОДА МАТЕРИАЛОВ		
			ПЕРЕМЕННЫЕ ДАННЫЕ	ДЛЯ ИСПОЛНЕНИЙ:		
				1.117.1-16ПВ.1 1017 ПСП65.19.16-300ТПВ-1.1	3.2	
				СБОРОЧНЫЕ ЕДИНИЦЫ		
А4		1	1.117.1-16ПВ.1 0117	КАРКАС ПРОСТРАНСТВ КП41	1	
				МАТЕРИАЛЫ		
				БЕТОН ТЯЖЕЛЫЙ М300		1.82М3
				1.117.1-16ПВ.1 1017-01 ПСП70.19.16-300ТПВ-1.1	3.2	
				СБОРОЧНЫЕ ЕДИНИЦЫ		
А4		1	1.117.1-16ПВ.1 0117-01	КАРКАС ПРОСТРАНСТВ КП42	1	
				МАТЕРИАЛЫ		
				БЕТОН ТЯЖЕЛЫЙ М300		1.99М3

ЭПВЦ КиевЗНИИЭП | ОПЕРАТОР ТЛП КОРТ | ВЗАМ.ИНВ.№ | ПОДПИСЬ И ДАТА | ИНВ.№ ПОДЛ

НАЧ.ОТД.	Боровик		VIII.84
Н.КОНТР.	Шаповал		VIII.84
ГЛ.СПЕЦ.	Лабинова		VII.84
ПРОВЕРИЛ	Лабинова		VI.84
РАЗРАБ.	Кукурика		V.84

1.117.1-16ПВ.1 1017

Панель ПСП65.19.16 ПСП70.19.16

СТАДИЯ	ЛИСТ	ЛИСТОВ
Р		1

ГОСГРАЖДАНСТРОЙ КиевЗНИИЭП

ФОРМАТ А4

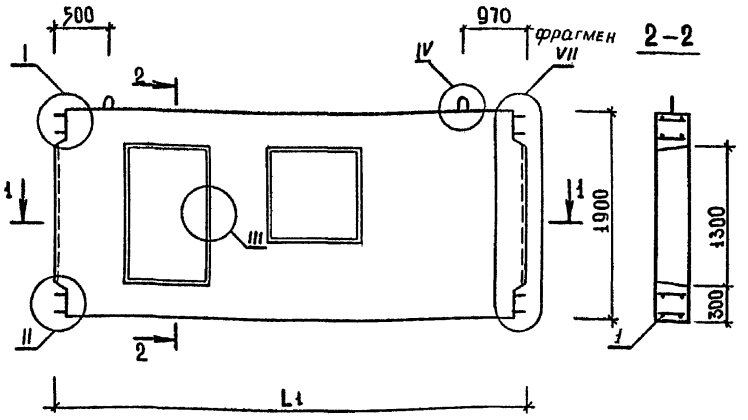

1-1

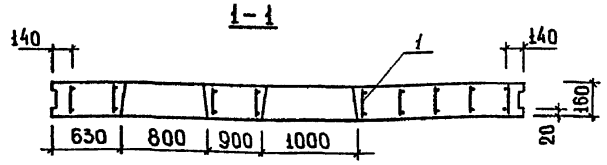

обозначение	марка	L_1, мм.	масса, кг.
1.117.1-16ПВ.1 1016	ПСП 71.19.16-300ТПВ-1.1 3	7090	4480
-01	ПСП 72.19.16-300ТПВ-1.1 3	7120	4500

Нач.АПМ	Боровик		VIII.84
Н.контроль	Шаповал		VIII.84
Гл.инж.пр.	Лабинова		VII.84
Провер.	Лабинова		II.84
Разраб.	Кукурика		II.84

1.117.1-16ПВ.1 1016 СБ

Панель ПСП 71.19.16 ПСП 72.19.16 Сборочный чертеж.

Стадия	Масса	Масштаб
Р	см. табл.	1:50
Лист	Листов 1	

ГОСГРАЖДАНСТРОЙ КиевЗНИИЭП

Копировал Формат А4

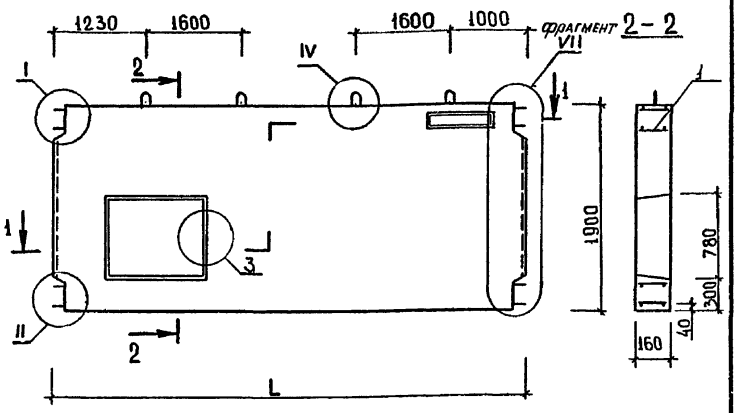

1-1

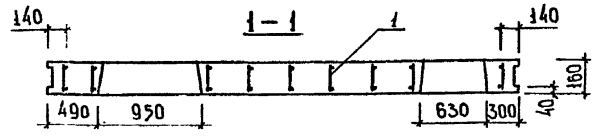

обозначение	марка	L, мм	масса, кг.
1.117-16ПВ.1 1017	ПСП 65.19.16-300ТПВ-1.1 3.2	6490	4550
-01	ПСП 70.19.16-300ТПВ-1.1 3.2	7060	4980

Нач.АПМ	Боровик		VIII.84
Н.Контроль	Шаповал		VIII.84
Гл.инж.пр.	Лабинова		VII.84
Провер.	Лабинова		II.84
Разраб.	Кукурика		II.84

1.117.1-16 ПВ.1 1017 СБ

Панель ПСП 65.19.16 ПСП 70.19.16 Сборочный чертеж.

Стадия	Масса	Масштаб
Р	см. табл.	1:50
Лист	Листов 1	

ГОСГРАЖДАНСТРОЙ КиевЗНИИЭП

20976-02 24

Копировал Формат А4

Взам.инв.№ | Подпись и дата | Инв.№подл.

ФОРМАТ	ЗОНА	ПОЗ.	ОБОЗНАЧЕНИЕ	НАИМЕНОВАНИЕ	КОЛ.	ПРИМЕЧАНИЕ
				ДОКУМЕНТАЦИЯ		
А4			1.117.1-16ПВ.1 1018СБ	СБОРОЧНЫЙ ЧЕРТЕЖ		
А3			1.117.1-16ПВ.1 00ВС	ВЫБОРКА СТАЛИ		
А3			1.117.1-16ПВ.0 00ТО	ТЕХНИЧЕСКОЕ ОПИСАНИЕ		
А3			1.117.1-16ПВ.0 001Д1	УЗЕЛ I,III		
А3			1.117.1-16ПВ.0 002Д1	УЗЕЛ II,IV		
А3			1.117.1-16ПВ.1 00ВМ	ВЕДОМОСТЬ РАСХОДА МАТЕРИАЛОВ		
			ПЕРЕМЕННЫЕ ДАННЫЕ	ДЛЯ ИСПОЛНЕНИЙ:		
				1.117.1-16ПВ.1 1018 ПСП71.19.16-300ТПВ-1.1	3.2	
				СБОРОЧНЫЕ ЕДИНИЦЫ		
А4		1	1.117.1-16ПВ.1 0118	КАРКАС ПРОСТРАНСТВ КП43	1	
				МАТЕРИАЛЫ		
				БЕТОН ТЯЖЕЛЫЙ М300		2.01М3
				1.117.1-16ПВ.1 1018-01 ПСП72.19.16-300ТПВ-1.1	3.2	
				СБОРОЧНЫЕ ЕДИНИЦЫ		
А4		1	1.117.1-16ПВ.1 0118-01	КАРКАС ПРОСТРАНСТВ КП44	1	
				МАТЕРИАЛЫ		
				БЕТОН ТЯЖЕЛЫЙ М300		2.02М3

ЭПВЦ КиевЗНИИЭП | ОПЕРАТОР ТПП КОРТ | ВЗАМ.ИНВ.№ | ПОДПИСЬ И ДАТА | ИНВ.№ ПОДЛ

НАЧ.ОТД.	Боровик		VIII.84
Н.КОНТР.	Шоловал		VIII.84
ГЛ.СПЕЦ.	Лабинова		VII.84
ПРОВЕРИЛ	Лабинова		VI.84
РАЗРАБ.	Кукурика		V.84

1.117.1-16ПВ.1 1018

Панель ПСП71.19.16 ПСП72.19.16

СТАДИЯ	ЛИСТ	ЛИСТОВ
Р		1

ГОСГРАЖДАНСТРОЙ КиевЗНИИЭП

ФОРМАТ А4

ФОРМАТ	ЗОНА	ПОЗ.	ОБОЗНАЧЕНИЕ	НАИМЕНОВАНИЕ	КОЛ.	ПРИМЕЧАНИЕ
				ДОКУМЕНТАЦИЯ		
А4			1.117.1-16ПВ.1 1019СБ	СБОРОЧНЫЙ ЧЕРТЕЖ		
А3			1.117.1-16ПВ.1 00ВС	ВЫБОРКА СТАЛИ		
А3			1.117.1-16ПВ.0 00ТО	ТЕХНИЧЕСКОЕ ОПИСАНИЕ		
А3			1.117.1-16ПВ.0 003Д1	УЗЕЛ V,VI		
А3			1.117.1-16ПВ.0 004Д1	УЗЕЛ VII,VIII		
А3			1.117.1-16ПВ.0 001Д1	УЗЕЛ I,III		
А3			1.117.1-16ПВ.0 002Д1	УЗЕЛ II,IV		
А3			1.117.1-16ПВ.1 00ВМ	ВЕДОМОСТЬ РАСХОДА МАТЕРИАЛОВ		
			ПЕРЕМЕННЫЕ ДАННЫЕ	ДЛЯ ИСПОЛНЕНИЙ:		
				1.117.1-16ПВ.1 1019 ПСП60.19.16-300ТПВ-1.1	4	
				СБОРОЧНЫЕ ЕДИНИЦЫ		
А4		1	1.117.1-16ПВ.1 0119	КАРКАС ПРОСТРАНСТВ КП45	1	
				МАТЕРИАЛЫ		
				БЕТОН ТЯЖЕЛЫЙ М300		1.45М3
				1.117.1-16ПВ.1 1019-01 ПСП66.19.16-300ТПВ-1.1	4	
				СБОРОЧНЫЕ ЕДИНИЦЫ		
А4		1	1.117.1-16ПВ.1 0119-01	КАРКАС ПРОСТРАНСТВ КП46	1	
				МАТЕРИАЛЫ		
				БЕТОН ТЯЖЕЛЫЙ М300		1.63М3
				1.117.1-16ПВ.1 1019-02 ПСП72.19.16-300ТПВ-1.1	4	
				СБОРОЧНЫЕ ЕДИНИЦЫ		
А4		1	1.117.1-16ПВ.1 0119-02	КАРКАС ПРОСТРАНСТВ КП47	1	
				МАТЕРИАЛЫ		
				БЕТОН ТЯЖЕЛЫЙ М 300		1.81 м^3

ЭПВЦ КиевЗНИИЭП | ОПЕРАТОР ТПП КОРТ | ВЗАМ.ИНВ.№ | ПОДПИСЬ И ДАТА | ИНВ №ПОДЛ

НАЧ.ОТД.	Боровик		VIII.84
Н.КОНТР.	Шоловал		VIII.84
ГЛ.СПЕЦ.	Лабинова		VII.84
ПРОВЕРИЛ	Лабинова		VI.84
РАЗРАБ.	Кукурика		V.84

1.117.1-16ПВ.1 1019

Панель ПСП60.19.16, ПСП66.19.16 ПСП72.19.16

СТАДИЯ	ЛИСТ	ЛИСТОВ
Р		1

ГОСГРАЖДАНСТРОЙ КиевЗНИИЭП

ФОРМАТ А4

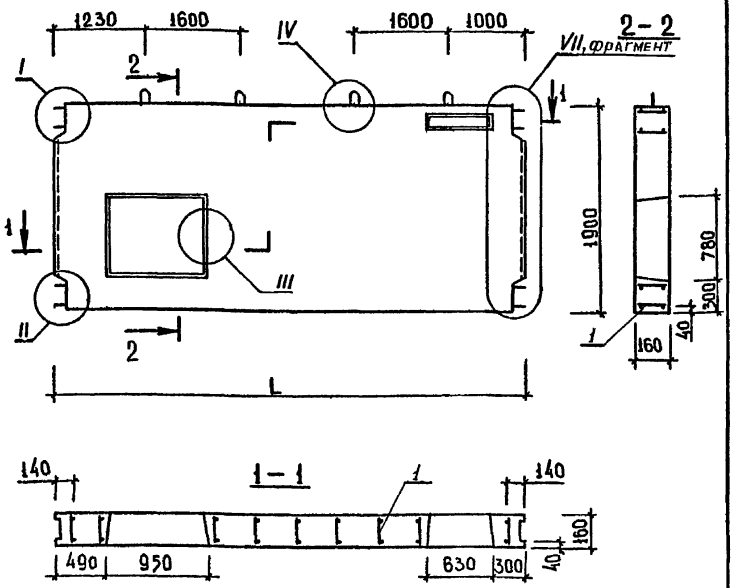

обозначение	марка	L, мм	масса, кг.
1.117-16ПВ.1 1018	ПСП 71.19.16-300ТПВ-1.1 3.2	7090	5030
-01	ПСП 72.19.16-300ТПВ-1.1 3.2	7120	5050

Нач.АПМ	Боровик		VIII.84
Н.контроль	Шаповал		VIII.84
Гл.инж.пр.	Лабинова		VII.84
Провер.	Лабинова		VII.84
Разраб.	Кукурика		II.84

1.117-16ПВ.1 1018 СБ

Панель
ПСП 71.19.16
ПСП 72.19.16
Сборочный чертеж.

Стадия	Масса	Масштаб
Р	см. табл.	1:50
Лист	Листов 1	

ГОСГРАЖДАНСТРОЙ
КиевЗНИИЭП

Копировал

Формат А4

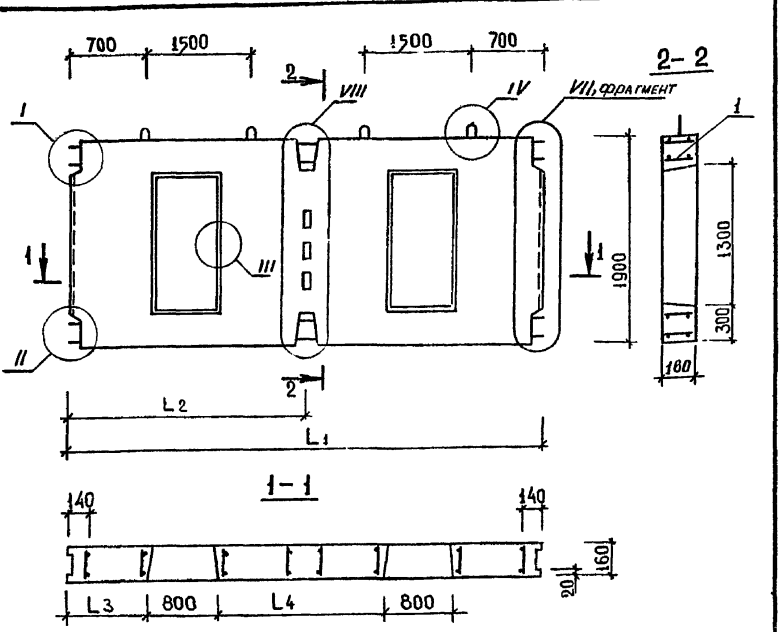

обозначение	марка	масса, кг.	L_1, мм	L_2, мм	L_3, мм	L_4, мм
1.117.1-16ПВ.1 1019	ПСП 60.19.16-300ТПВ-1.1 4	3630	5920	2960	1080	2160
-01	ПСП 66.19.16-300ТПВ-1.1 4	4080	6520	2960	1080	2760
-02	ПСП 72.19.16-300ТПВ-1.1 4	4510	7120	3560	1380	2760

Нач.АПМ	Боровик		VIII.84
Н.контроль	Шаповал		VIII.84
Гл.инж.пр.	Лабинова		VII.84
Провер.	Лабинова		VII.84
Разраб.	Кукурика		II.84

1.117.1-16ПВ.1 1019 СБ

Панель.
ПСП 60.19.16, ПСП 66.19.16,
ПСП 72.19.16.
Сборочный чертеж.

Стадия	Масса	Масштаб
Р	см. табл.	1:50
Лист	Листов 1	

ГОСГРАЖДАНСТРОЙ
КиевЗНИИЭП

20976-02 26

Копировал

Формат А4

ФОРМАТ	ЗОНА	ПОЗ.	ОБОЗНАЧЕНИЕ	НАИМЕНОВАНИЕ	КОЛ.	ПРИМЕЧАНИЕ
				ДОКУМЕНТАЦИЯ		
А4			1.117.1-16ПВ.1 1020СВ	СБОРОЧНЫЙ ЧЕРТЕЖ		
А3			1.117.1-16ПВ.1 00ВС	ВЫБОРКА СТАЛИ		
А3			1.117.1-16ПВ.0 00ТО	ТЕХНИЧЕСКОЕ ОПИСАНИЕ		
А3			1.117.1-16ПВ.0 003Д1	УЗЕЛ V,VI		
А3			1.117.1-16ПВ.0 004Д1	УЗЕЛ VII,VIII		
А3			1.117.1-16ПВ.0 001Д1	УЗЕЛ I,III		
А3			1.117.1-16ПВ.0 002Д1	УЗЕЛ II,IV		
А3			1.117.1-16ПВ.1 00ВМ	ВЕДОМОСТЬ РАСХОДА МАТЕРИАЛОВ		
			ПЕРЕМЕННЫЕ ДАННЫЕ	ДЛЯ ИСПОЛНЕНИЙ:		
				1.117.1-16ПВ.1 1020 ПСП58.19.16-300ТПВ-1.1	4	
				СБОРОЧНЫЕ ЕДИНИЦЫ		
А4	1		1.117.1-16ПВ.1 0120	КАРКАС ПРОСТРАНСТВ КП48	1	
				МАТЕРИАЛЫ		
				БЕТОН ТЯЖЕЛЫЙ М300		1.44М3
				1.117.1-16ПВ.1 1020-01 ПСП64.19.16-300ТПВ-1.1	4	
				СБОРОЧНЫЕ ЕДИНИЦЫ		
А4	1		1.117.1-16ПВ.1 0120-01	КАРКАС ПРОСТРАНСТВ КП49	1	
				МАТЕРИАЛЫ		
				БЕТОН ТЯЖЕЛЫЙ М300		1.61М3
				1.117.1-16ПВ.1 1020-02 ПСП70.19.16-300ТПВ-1.1	4	
				СБОРОЧНЫЕ ЕДИНИЦЫ		
А4	1		1.117.1-16ПВ.1 0120-02	КАРКАС ПРОСТРАНСТВ КП50	1	
				МАТЕРИАЛЫ		
				БЕТОН ТЯЖЕЛЫЙ М300		1.70М3

ЭПВЦ КиевЗНИИЭП | ОПЕРАТОР ТПП КОРТ | ВЗАМ.ИНВ.№ | ПОДПИСЬ И ДАТА | ИНВ.№ ПОДЛ.

НАЧ.ОТД.	Боровик		VIII.84
Н.КОНТР.	Шапова л		VIII.84
ГЛ.СПЕЦ.	Лабинова		VII.84
ПРОВЕРИЛ	Лабинова		VI.84
РАЗРАБ.	Кукурика		V.84

1.117.1-16ПВ.1 1020

Панель ПСП58.19.16, ПСП64.19.16, ПСП70.19.16

СТАДИЯ	ЛИСТ	ЛИСТОВ
Р		1

ГОССТРОЙ ГРАЖДАНСТРОЙ КиевЗНИИЭП

ФОРМАТ А4

ФОРМАТ	ЗОНА	ПОЗ.	ОБОЗНАЧЕНИЕ	НАИМЕНОВАНИЕ	КОЛ.	ПРИМЕЧАНИЕ
				ДОКУМЕНТАЦИЯ		
А4			1.117.1-16ПВ.1 1021СВ	СБОРОЧНЫЙ ЧЕРТЕЖ		
А3			1.117.1-16ПВ.1 00ВС	ВЫБОРКА СТАЛИ		
А3			1.117.1-16ПВ.0 00ТО	ТЕХНИЧЕСКОЕ ОПИСАНИЕ		
А3			1.117.1-16ПВ.0 003Д1	УЗЕЛ V,VI		
А3			1.117.1-16ПВ.0 004Д1	УЗЕЛ VII,VIII		
А3			1.117.1-16ПВ.0 001Д1	УЗЕЛ I,III		
А3			1.117.1-16ПВ.0 002Д1	УЗЕЛ II,IV		
А3			1.117.1-16ПВ.1 00ВМ	ВЕДОМОСТЬ РАСХОДА МАТЕРИАЛОВ		
			ПЕРЕМЕННЫЕ ДАННЫЕ	ДЛЯ ИСПОЛНЕНИЙ:		
				1.117.1-16ПВ.1 1021 ПСП59.19.16-300ТПВ-1.1	4	
				СБОРОЧНЫЕ ЕДИНИЦЫ		
А4	1		1.117.1-16ПВ.1 0121	КАРКАС ПРОСТРАНСТВ КП51	1	
				МАТЕРИАЛЫ		
				БЕТОН ТЯЖЕЛЫЙ М300		1.44М3
				1.117.1-16ПВ.1 1021-01 ПСП65.19.16-300ТПВ-1.1	4	
				СБОРОЧНЫЕ ЕДИНИЦЫ		
А4	1		1.117.1-16ПВ.1 0121-01	КАРКАС ПРОСТРАНСТВ КП52	1	
				МАТЕРИАЛЫ		
				БЕТОН ТЯЖЕЛЫЙ М300		1.62М3
				1.117.1-16ПВ.1 1021-02 ПСП71.19.16-300ТПВ-1.1	4	
				СБОРОЧНЫЕ ЕДИНИЦЫ		
А4	1		1.117.1-16ПВ.1 0121-02	КАРКАС ПРОСТРАНСТВ КП53	1	
				МАТЕРИАЛЫ		
				БЕТОН ТЯЖЕЛЫЙ М300		1.80М3

ЭПВЦ КиевЗНИИЭП | ОПЕРАТОР ТПП КОРТ | ВЗАМ.ИНВ.№ | ПОДПИСЬ И ДАТА | ИНВ.№ ПОДЛ.

НАЧ.ОТД.	Боровик		VIII.84
Н.КОНТР.	Шапова л		VIII.84
ГЛ.СПЕЦ.	Лабинова		VII.84
ПРОВЕРИЛ	Лабинова		VI.84
РАЗРАБ.	Кукурика		V.84

1.117.1-16ПВ.1 1021

Панель ПСП59.19.16, ПСП65.19.16, ПСП71.19.16.

СТАДИЯ	ЛИСТ	ЛИСТОВ
Р		1

ГОССТРОЙ ГРАЖДАНСТРОЙ КиевЗНИИЭП

ФОРМАТ А4

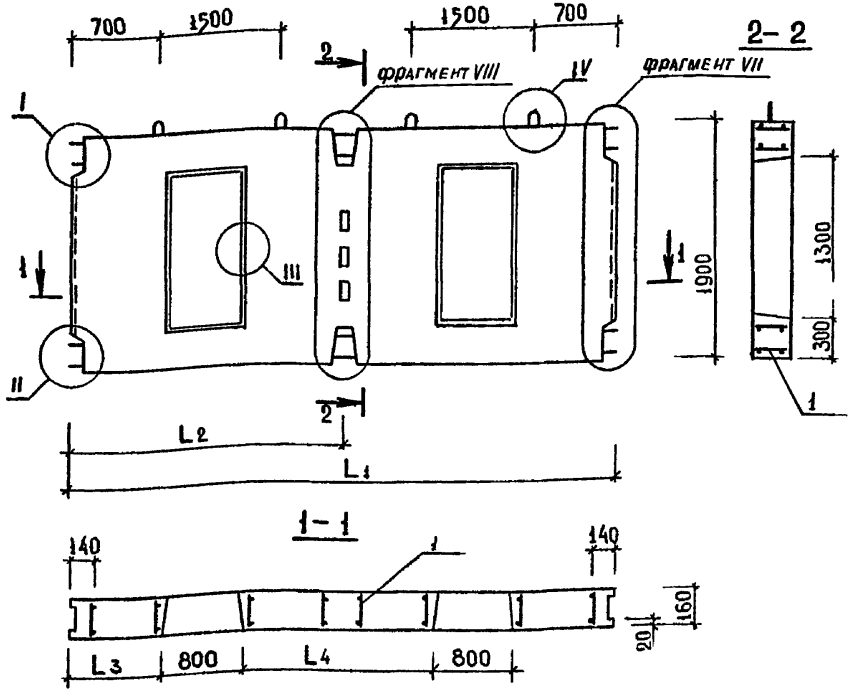

обозначение	марка	масса, кг.	L_1, мм	L_2, мм	L_3, мм	L_4, мм
1.117.1-16 ПВ.1 1020	ПСП58.19.16-300ТПВ-1.1 4	3600	5860	2930	1050	2160
-01	ПСП64.19.16-300ТПВ-1.1 4	4020	6460	2930	1050	2760
-02	ПСП70.19.16-300ТПВ-1.1 4	4250	7060	3530	1350	2760

Нач.АПМ	Боровик		VIII.84
Н.контроль	Шаповал		VIII.84
Гл.инж.пр	Лабинова		VII.84
Провер.	Лабинова		VI.84
Разраб.	Кукурика		II.84

1.117.1-16 ПВ.1 1020 СБ

Панель. ПСП 58.19.16, ПСП 64.19.16, ПСП 70.19.16. Сборочный чертеж.

Стадия	Масса	Масштаб
Р	см. табл.	1:50
Лист	Листов 1	

ГОСГРАЖДАНСТРОЙ КиевЗНИИЭП

Взам.инв.№ | Подпись и дата | Инв.№подл.

Копировал Формат А4

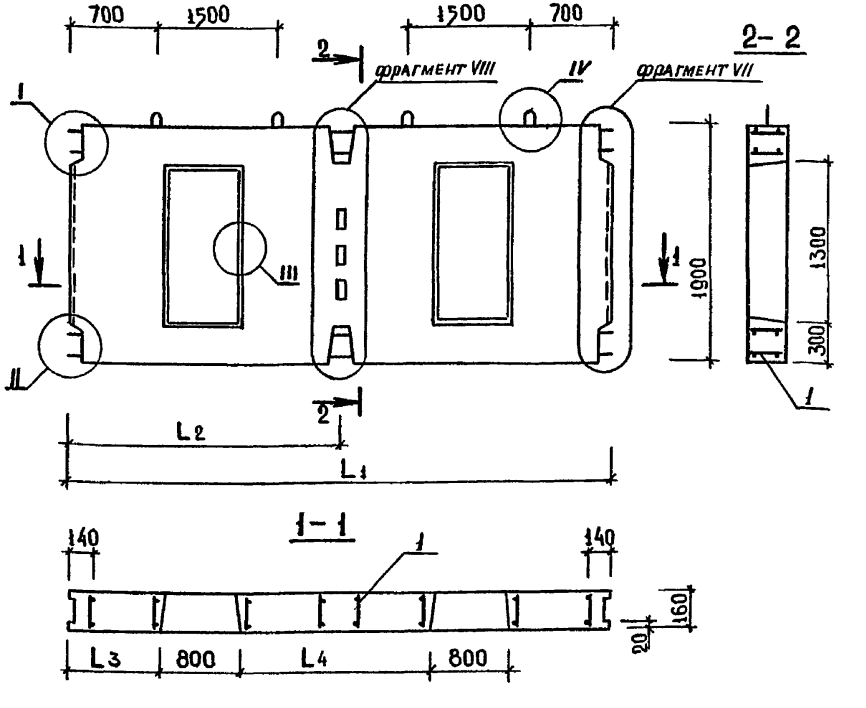

обозначение	марка	масса, кг.	L_1, мм	L_2, мм	L_3, мм	L_4, мм
1.117.1-16 ПВ.1 1021	ПСП59.19.16-300ТПВ-1.1 4	3600	5890	2945	1065	2160
-01	ПСП65.19.16-300ТПВ-1.1 4	4050	6490	2945	1065	2760
-02	ПСП71.19.16-300ТПВ-1.14	4500	7090	3545	1365	2760

Нач.АПМ	Боровик		VIII.84
Н.контроль	Шаповал		VIII.84
Гл.инж.пр	Лабинова		VII.84
Провер.	Лабинова		VI.84
Разраб.	Кукурика		II.84

1.117.1-16 ПВ.1 1021 СБ

Панель ПСП 59.19.16, ПСП 65.19.16, ПСП 71.19.16. Сборочный чертеж.

Стадия	Масса	Масштаб
Р	см. таблицу	1:50
Лист	Листов 1	

ГОСГРАЖДАНСТРОЙ КиевЗНИИЭП

Взам.инв.№ | Подпись и дата | Инв.№подл.

Копировал Формат А4

ФОРМАТ	ЗОНА	ПОЗ.	ОБОЗНАЧЕНИЕ	НАИМЕНОВАНИЕ	КОЛ.	ПРИМЕЧАНИЕ
				ДОКУМЕНТАЦИЯ		
А4			1.117.1-16ПВ.1 1022СБ	СБОРОЧНЫЙ ЧЕРТЕЖ		
А3			1.117.1-16ПВ.1 ООВС	ВЫБОРКА СТАЛИ		
А3			1.117.1-16ПВ.0 004Д1	УЗЕЛ VII,VIII		
А3			1.117.1-16ПВ.0 002Д1	УЗЕЛ II,IV		
А3			1.117.1-16ПВ.1 ООВМ	ВЕДОМОСТЬ РАСХ. МАТЕРИАЛОВ		
				СБОРОЧНЫЕ ЕДИНИЦЫ		
А4		1	1.117.1-16ПВ.1 0122	КАРКАС ПРОСТРАНСТВ КП54	1	
				МАТЕРИАЛЫ		
				БЕТОН ТЯЖЕЛЫЙ М300		1.17М3

ОПЕРАТОР ТПП КОРТ

ЭПВЦ КиевЗНИИЭП

ВЗАМ.ИНВ.№

ПОДПИСЬ И ДАТА

ИНВ.№ ПОДЛ

НАЧ.ОТД.	Боровик		VIII.84
Н.КОНТР.	Шаповал		VIII.84
ГЛ.СПЕЦ.	Лабинова		VII.84
ПРОВЕРИЛ	Лабинова		VI.84
РАЗРАБ.	Кукурика		V.84

1.117.1-16ПВ.1 1022

ПАНЕЛЬ ПСП49.19.16-300ТПВ-1.1 5

СТАДИЯ	ЛИСТ	ЛИСТОВ
Р		1

ГОСГРАЖДАНСТРОЙ КиевЗНИИЭП

ФОРМАТ А4

ФОРМАТ	ЗОНА	ПОЗ.	ОБОЗНАЧЕНИЕ	НАИМЕНОВАНИЕ	КОЛ.	ПРИМЕЧАНИЕ
				ДОКУМЕНТАЦИЯ		
А4			1.117.1-16ПВ.1 1023СБ	СБОРОЧНЫЙ ЧЕРТЕЖ		
А3			1.117.1-16ПВ.1 ООВС	ВЫБОРКА СТАЛИ		
А3			1.117.1-16ПВ.0 ООТО	ТЕХНИЧЕСКОЕ ОПИСАНИЕ		
А3			1.117.1-16ПВ.0 002Д1	УЗЕЛ II,IV		
А3			1.117.1-16ПВ.0 004Д1	УЗЕЛ VII,VIII		
А3			1.117.1-16ПВ.1 ООВМ	ВЕДОМОСТЬ РАСХ. МАТЕРИАЛОВ		
				СБОРОЧНЫЕ ЕДИНИЦЫ		
А4		1	1.117.1-16ПВ.1 0123	КАРКАС ПРОСТРАНСТВ КП55	1	
				МАТЕРИАЛЫ		
				БЕТОН ТЯЖЕЛЫЙ М300		1.46М3

ОПЕРАТОР ТПП КОРТ

ЭПВЦ КиевЗНИИЭП

ВЗАМ.ИНВ.№

ПОДПИСЬ И ДАТА

ИНВ.№ ПОДЛ

НАЧ.ОТД.	Боровик		VIII.84
Н.КОНТР.	Шаповал		VIII.84
ГЛ.СПЕЦ.	Лабинова		VII.84
ПРОВЕРИЛ	Лабинова		VI.84
РАЗРАБ.	Кукурика		V.84

1.117.1-16ПВ.1 1023

ПАНЕЛЬ ПСП61.19.16-300ТПВ-1.1 5.1

СТАДИЯ	ЛИСТ	ЛИСТОВ
Р		1

ГОСГРАЖДАНСТРОЙ КиевЗНИИЭП

ФОРМАТ А4

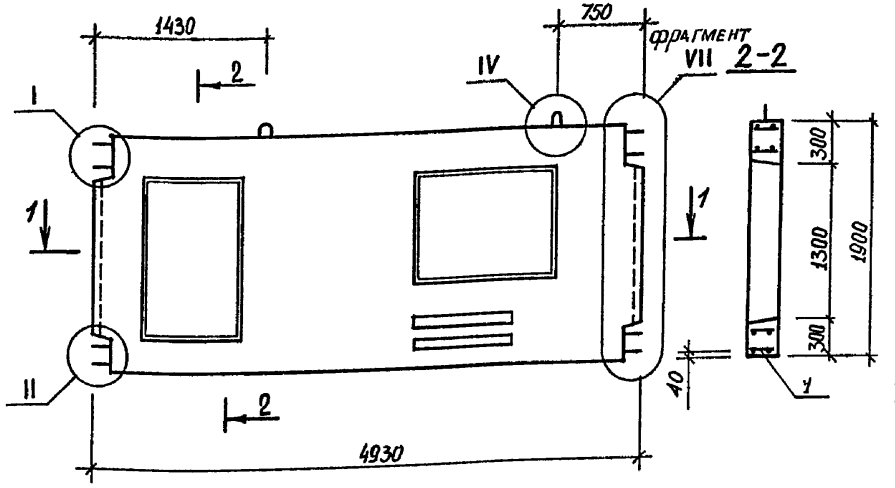

1-1

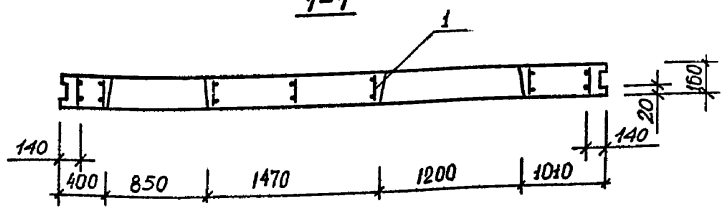

Нач.АПМ	Боровик		VIII.84
Н.контроль	Шаповал		VIII.84
Гл.инж	Лабинова		VII.84
Провер.	Лабинова		VI.84
Разраб.	Кукурика		II.84

1.117.1-16ПВ.1 1022 СБ

Панель ПСП 49.19.16-300ТПВ-1.1 5 сборочный чертеж

Стадия	Масса	Масштаб
Р	2930	1:50
Лист	Листов 1	

ГОСГРАЖДАНСТРОЙ КиевЗНИИЭП

Инв.№подл. | Подпись и дата | Взам.инв.№

Копировал

Формат А4

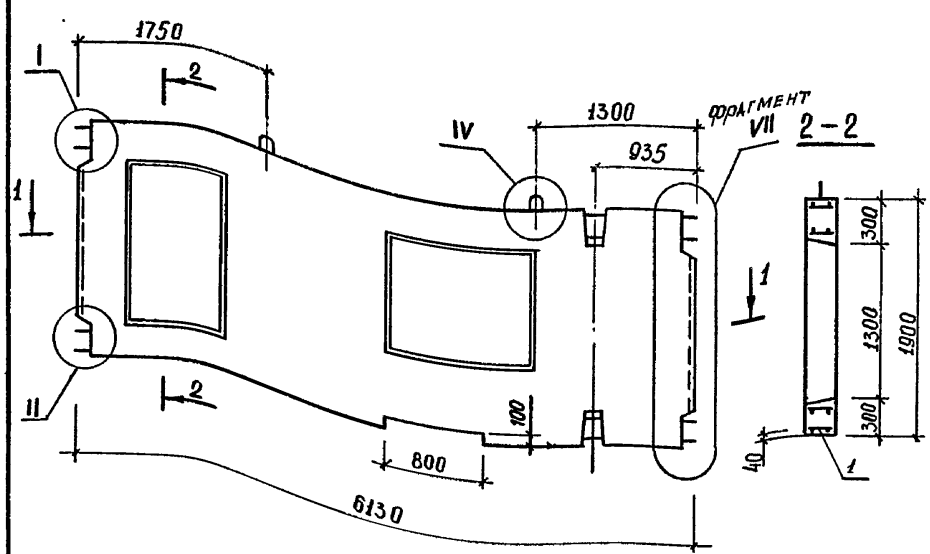

1-1

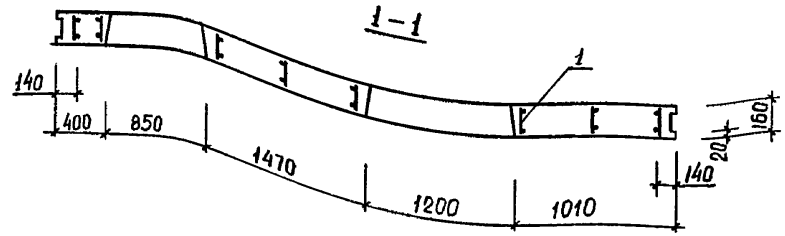

Нач.АПМ	Боровик		VIII.84
Н.контроль	Шаповал		VIII.84
Гл.инж	Лабинова		VIII.84
Провер.	Лабинова		VI.84
Разраб.	Кукурика		II.84

1.117.1-16ПВ.1 1023 СБ

Панель ПСП61.19.16-300ТПВ-1.1 5.1 сборочный чертеж

Стадия	Масса	Масштаб
Р	3850	1:50
Лист	Листов 1	

ГОСГРАЖДАНСТРОЙ КиевЗНИИЭП

Инв.№подл. | Подпись и дата | Взам.инв.№

Копировал

20976-02 30

Формат А4

ФОРМАТ	ЗОНА	ПОЗ.	ОБОЗНАЧЕНИЕ	НАИМЕНОВАНИЕ	КОЛ.	ПРИМЕЧАНИЕ
				ДОКУМЕНТАЦИЯ		
А4			1.117.1-16ПВ.1 1024СБ	СВОРОЧНЫЙ ЧЕРТЕЖ		
А3			1.117.1-16ПВ.1 ООВС	ВЫБОРКА СТАЛИ		
А3			1.117.1-16ПВ.0 ООТО	ТЕХНИЧЕСКОЕ ОПИСАНИЕ		
А3			1.117.1-16ПВ.0 002Д1	УЗЕЛ II,IV		
А3			1.117.1-16ПВ.0 004Д1	УЗЕЛ VII,VIII		
А3			1.117.1-16ПВ.1 ООВМ	ВЕДОМОСТЬ РАСХ. МАТЕРИАЛОВ СБОРОЧНЫЕ ЕДИНИЦЫ		
А4		1	1.117.1-16ПВ.1 0124	КАРКАС ПРОСТРАНСТВ КП56	1	
				МАТЕРИАЛЫ		
				БЕТОН ТЯЖЕЛЫЙ М300		1.32М3

ОПЕРАТОР ТПП КОРТ

ЭПВЦ КиевЗНИИЭП

ВЗАМ.ИНВ.№ | ПОДПИСЬ И ДАТА | ИНВ.№ ПОДЛ

1.117.1-16ПВ.1 1024

НАЧ.ОТД.	Боровик		VIII.84
Н.КОНТР.	Шаповал		VIII.84
ГЛ.СПЕЦ.	Лабинова		VII.84
ПРОВЕРИЛ	Лабинова		V.84
РАЗРАБ.	Кукурика		V.84

ПАНЕЛЬ ПСП49.19.16-300ТПВ-1.1 6

СТАДИЯ	ЛИСТ	ЛИСТОВ
Р		1

ГОСГРАЖДАНСТРОЙ КиевЗНИИЭП

ФОРМАТ А4

ФОРМАТ	ЗОНА	ПОЗ.	ОБОЗНАЧЕНИЕ	НАИМЕНОВАНИЕ	КОЛ.	ПРИМЕЧАНИЕ
				ДОКУМЕНТАЦИЯ		
А4			1.117.1-16ПВ.1 1025СБ	СВОРОЧНЫЙ ЧЕРТЕЖ		
А3			1.117.1-16ПВ.1 ООВС	ВЫБОРКА СТАЛИ		
А3			1.117.1-16ПВ.0 004Д1	УЗЕЛ VII,VIII		
А3			1.117.1-16ПВ.0 002Д1	УЗЕЛ II,IV		
А3			1.117.1-16ПВ.1 ООВМ	ВЕДОМОСТЬ РАСХ. МАТЕРИАЛОВ СБОРОЧНЫЕ ЕДИНИЦЫ		
А4		1	1.117.1-16ПВ.1 0125	КАРКАС ПРОСТРАНСТВ КП57	1	
				МАТЕРИАЛЫ		
				БЕТОН ТЯЖЕЛЫЙ М300		1.64М3

ОПЕРАТОР ТПП КОРТ

ЭПВЦ КиевЗНИИЭП

ВЗАМ.ИНВ.№ | ПОДПИСЬ И ДАТА | ИНВ.№ ПОДЛ

1.117.1-16ПВ.1 1025

НАЧ.ОТД.	Боровик		VIII.84
Н.КОНТР.	Шаповал		VIII.84
ГЛ.СПЕЦ.	Лабинова		VII.84
ПРОВЕРИЛ	Лабинова		V.84
РАЗРАБ.	Кукурика		V.84

ПАНЕЛЬ ПСП61.19.16-300ТПВ-1.1 6.1

СТАДИЯ	ЛИСТ	ЛИСТОВ
Р		1

ГОСГРАЖДАНСТРОЙ КиевЗНИИЭП

ФОРМАТ А4

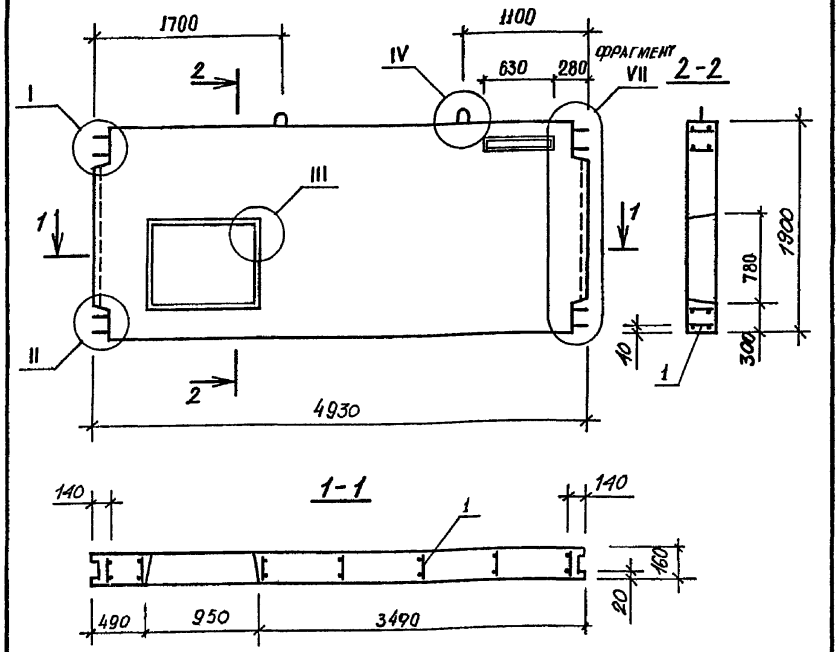

Нач.АПМ	Боровик		VIII.84
Н.контроль	Шаповал		VIII.84
Гл.инж.	Лабинова		VII.84
Провер.	Кукурика		VI.84
Разраб.	Лавриненко		II.84

1.117.1 – 16ПВ.1 1024 СБ

Панель ПСП 49.19.16-300ТПВ-1.1 6 Сборочный чертеж

Стадия	Масса	Масштаб
Р	3030	1:50
Лист	Листов 1	

ГОСГРАЖДАНСТРОЙ КиевЗНИИЭП

Копировал Формат А4

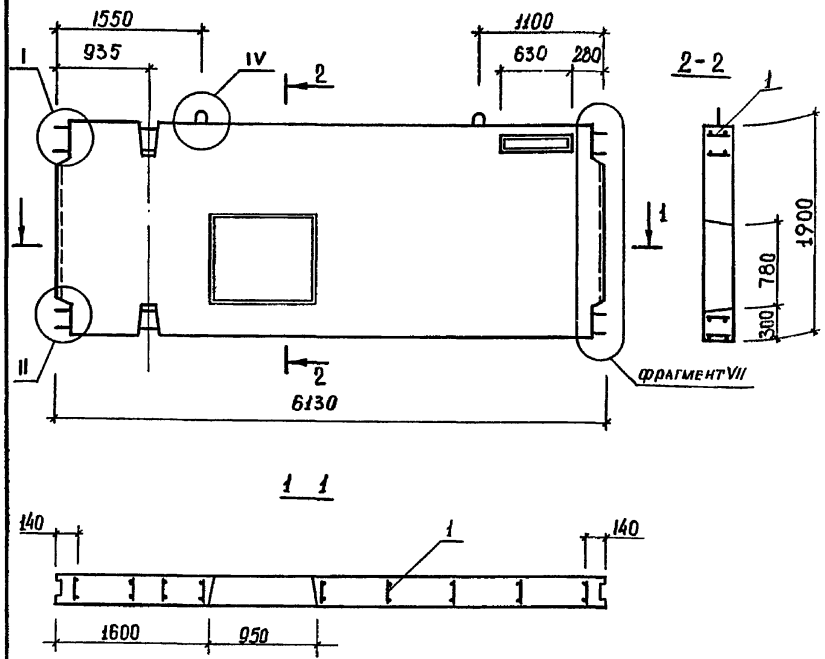

Нач.АПМ	Боровик		VIII.84
Н.контроль	Шаповал		VIII.84
Гл.инж.	Лабинова		VII.84
Провер.	Кукурика		VI.84
Разраб.	Лавриненко		II.84

1.117.1 16ПВ.1 1025 СБ

Панель ПСП 61.19.16-300ТПВ-1.1 6.1 Сборочный чертеж

Стадия	Масса	Масштаб
Р	4100	1:50
Лист	Листов 1	

ГОСГРАЖДАНСТРОЙ КиевЗНИИЭП

Копировал 20976-02 32 Формат А4

Взам.инв.№ | Подпись и дата | Инв.№подл.

ФОРМАТ	ЗОНА	ПОЗ.	ОБОЗНАЧЕНИЕ	НАИМЕНОВАНИЕ	КОЛ.	ПРИМЕЧАНИЕ
				ДОКУМЕНТАЦИЯ		
А4			1.117.1-16ПВ.1 1026СВ	СБОРОЧНЫЙ ЧЕРТЕЖ		
А3			1.117.1-16ПВ.1 00ВС	ВЫБОРКА СТАЛИ		
А3			1.117.1-16ПВ.0 00ТО	ТЕХНИЧЕСКОЕ ОПИСАНИЕ		
А3			1.117.1-16ПВ.0 002Д1	УЗЕЛ II,IV		
А3			1.117.1-16ПВ.0 004Д1	УЗЕЛ VII,VIII		
А3			1.117.1-16ПВ.1 00ВМ	ВЕДОМОСТЬ РАСХ. МАТЕРИАЛОВ СБОРОЧНЫЕ ЕДИНИЦЫ		
				КАРКАС ПРОСТРАНСТВ КП58	1	
А4		1	1.117.1-16ПВ.1 0126			
				МАТЕРИАЛЫ		
				БЕТОН ТЯЖЕЛЫЙ М300		1.20М3

ОПЕРАТОР ТЛП КОРТ

ЭПВЦ КиевЗНИИЭП

ВЗАМ.ИНВ.№ | ПОДПИСЬ И ДАТА | ИНВ.№ ПОДЛ

НАЧ.ОТД.	Боровик		VIII.84
Н.КОНТР.	Шаповал		VIII.84
ГЛ.СПЕЦ.	Лабинова		VII.84
ПРОВЕРИЛ	Лабинова		VI.84
РАЗРАБ.	Кукурика		V.84

1.117.1-16ПВ.1 1026

ПАНЕЛЬ ПСП49.19.16-300ТПВ-1.1 7

СТАДИЯ	ЛИСТ	ЛИСТОВ
Р		1

ГОСГРАЖДАНСТРОЙ КиевЗНИИЭП

ФОРМАТ А4

ФОРМАТ	ЗОНА	ПОЗ.	ОБОЗНАЧЕНИЕ	НАИМЕНОВАНИЕ	КОЛ.	ПРИМЕЧАНИЕ
				ДОКУМЕНТАЦИЯ		
А4			1.117.1-16ПВ.1 1027СВ	СБОРОЧНЫЙ ЧЕРТЕЖ		
А3			1.117.1-16ПВ.1 00ВС	ВЫБОРКА СТАЛИ		
А3			1.117.1-16ПВ.0 00ТО	ТЕХНИЧЕСКОЕ ОПИСАНИЕ		
А3			1.117.1-16ПВ.0 002Д1	УЗЕЛ II,IV		
А3			1.117.1-16ПВ.0 004Д1	УЗЕЛ VII,VIII		
А3			1.117.1-16ПВ.1 00ВМ	ВЕДОМОСТЬ РАСХ. МАТЕРИАЛОВ СБОРОЧНЫЕ ЕДИНИЦЫ		
				КАРКАС ПРОСТРАНСТВ КП59	1	
А4		1	1.117.1-16ПВ.1 0127			
				МАТЕРИАЛЫ		
				БЕТОН ТЯЖЕЛЫЙ М300		1.57М3

ОПЕРАТОР ТЛП КОРТ

ЭПВЦ КиевЗНИИЭП

ВЗАМ.ИНВ.№ | ПОДПИСЬ И ДАТА | ИНВ.№ ПОДЛ

НАЧ.ОТД.	Боровик		VIII.84
Н.КОНТР.	Шаповал		VIII.84
ГЛ.СПЕЦ.	Лабинова		VII.84
ПРОВЕРИЛ	Лабинова		VI.84
РАЗРАБ.	Кукурика		V.84

1.117.1-16ПВ.1 1027

ПАНЕЛЬ ПСП61.19.16-300ТПВ-1.1 7.1

СТАДИЯ	ЛИСТ	ЛИСТОВ
Р		1

ГОСГРАЖДАНСТРОЙ КиевЗНИИЭП

ФОРМАТ А4

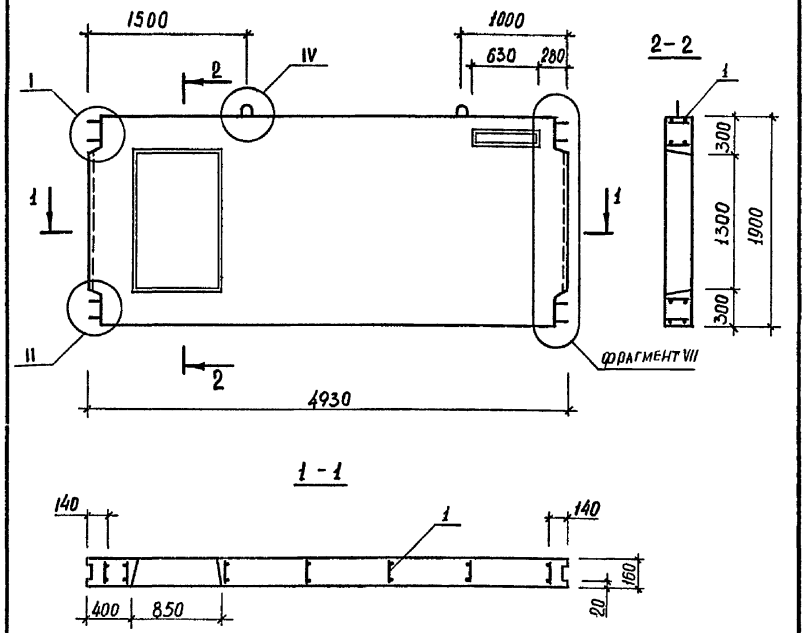

1-1

Нач.АПМ	Боровик		VIII.84
Н.контроль	Шаповал		VIII.84
Гл.инж	Лабинова		VI.84
Провер.	Лабинова		VI.84
Разраб.	Кукурика		II.84

1.117.1-16ПВ.1 1026 СБ

Панель ПСП 49.19.16-300ТПВ-1.1 Т сборочный чертеж

Стадия	Масса	Масштаб
Р	3000	1:50
Лист	Листов 1	

ГОСГРАЖДАНСТРОЙ КиевЗНИИЭП

Копировал Формат А4

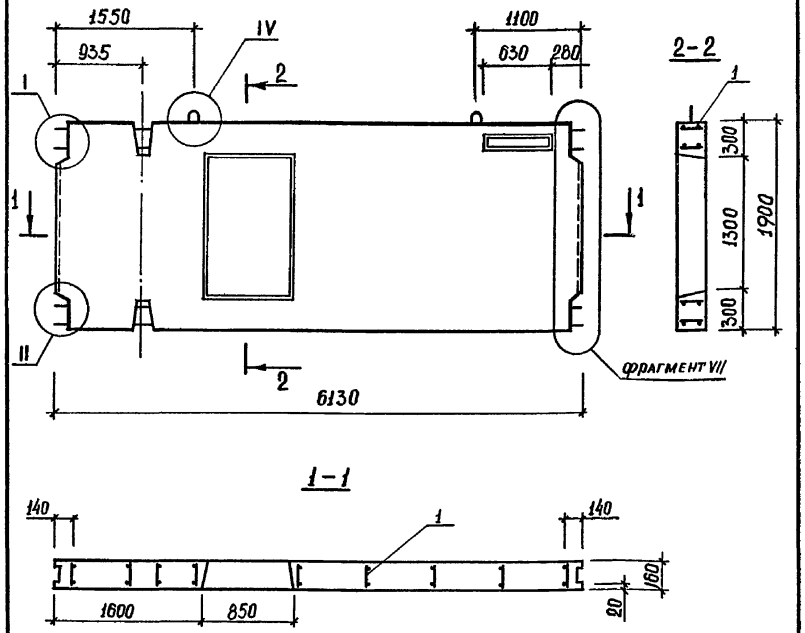

1-1

Нач.АПМ	Боровик		VIII.84
Н.контроль	Шаповал		VIII.84
Гл.инж	Лабинова		VI.84
Провер.	Лабинова		VI.84
Разраб.	Кукурика		II.84

1.117.1-16ПВ.1 1027 СБ

Панель ПСП 61.19.16-300ТПВ-1.1 Т сборочный чертеж

Стадия	Масса	Масштаб
Р	3930	1:50
Лист	Листов 1	

ГОСГРАЖДАНСТРОЙ КиевЗНИИЭП

Копировал 20976-02 34 Формат А4

Взам.инв.№ | Подпись и дата | Инв.№подл.

ФОРМАТ	ЗОНА	ПОЗ.	ОБОЗНАЧЕНИЕ	НАИМЕНОВАНИЕ	КОЛ.	ПРИМЕЧАНИЕ
				ДОКУМЕНТАЦИЯ		
А4			1.117.1-16ПВ.1 1028СВ	СБОРОЧНЫЙ ЧЕРТЕЖ		
А3			1.117.1-16ПВ.1 00ВС	ВЫБОРКА СТАЛИ		
А3			1.117.1-16ПВ.0 00ТО	ТЕХНИЧЕСКОЕ ОПИСАНИЕ		
А3			1.117.1-16ПВ.0 002Д1	УЗЕЛ II,IV		
А3			1.117.1-16ПВ.0 004Д1	УЗЕЛ VII,VIII		
А3			1.117.1-16ПВ.1 00ВМ	ВЕДОМОСТЬ РАСХОДА МАТЕРИАЛ. СБОРОЧНЫЕ ЕДИНИЦЫ		
				КАРКАС ПРОСТРАНСТВ КП60		
А4	1		1.117.1-16ПВ.1 0128		1	
				МАТЕРИАЛЫ		
				БЕТОН ТЯЖЕЛЫЙ М300		1.56М3

ОПЕРАТОР ТЛП КОРТ

ЭПВЦ КиевЗНИИЭП

ВЗАМ.ИНВ.№

ПОДПИСЬ И ДАТА

ИНВ.№ ПОДЛ

НАЧ.ОТД.	Боровик		VIII.84
Н.КОНТР.	Шаповал		VIII.84
ГЛ.СПЕЦ.	Лабинова		VII.84
ПРОВЕРИЛ	Лабинова		VI.84
РАЗРАБ.	Кукурика		V.84

1.117.1-16ПВ.1 1028

ПАНЕЛЬ ПСП49.20.16-300ТПВ-1.2 8

СТАДИЯ	ЛИСТ	ЛИСТОВ
Р		1

ГОСГРАЖДАНСТРОЙ КиевЗНИИЭП

ФОРМАТ А4

ФОРМАТ	ЗОНА	ПОЗ.	ОБОЗНАЧЕНИЕ	НАИМЕНОВАНИЕ	КОЛ.	ПРИМЕЧАНИЕ
				ДОКУМЕНТАЦИЯ		
А4			1.117.1-16ПВ.1 1029СВ	СБОРОЧНЫЙ ЧЕРТЕЖ		
А3			1.117.1-16ПВ.1 00ВС	ВЫБОРКА СТАЛИ		
А3			1.117.1-16ПВ.0 00ТО	ТЕХНИЧЕСКОЕ ОПИСАНИЕ		
А3			1.117.1-16ПВ.0 002Д1	УЗЕЛ II,IV		
А3			1.117.1-16ПВ.0 004Д1	УЗЕЛ VII,VIII		
А3			1.117.1-16ПВ.1 00ВМ	ВЕДОМОСТЬ РАСХОДА МАТЕРИАЛ. СБОРОЧНЫЕ ЕДИНИЦЫ		
				КАРКАС ПРОСТРАНСТВ КП61		
А4	1		1.117.1-16ПВ.1 0129		1	
				МАТЕРИАЛЫ		
				БЕТОН ТЯЖЕЛЫЙ М300		1.56М3

ОПЕРАТОР ТЛП КОРТ

ЭПВЦ КиевЗНИИЭП

ВЗАМ.ИНВ.№

ПОДПИСЬ И ДАТА

ИНВ.№ ПОДЛ

НАЧ.ОТД.	Боровик		VIII.84
Н.КОНТР.	Шаповал		VIII.84
ГЛ.СПЕЦ.	Лабинова		VII.84
ПРОВЕРИЛ	Лабинова		VI.84
РАЗРАБ.	Кукурика		V.84

1.117.1-16ПВ.1 1029

ПАНЕЛЬ ПСП49.20.16-300ТПВ-2.1 8

СТАДИЯ	ЛИСТ	ЛИСТОВ
Р		1

ГОСГРАЖДАНСТРОЙ КиевЗНИИЭП

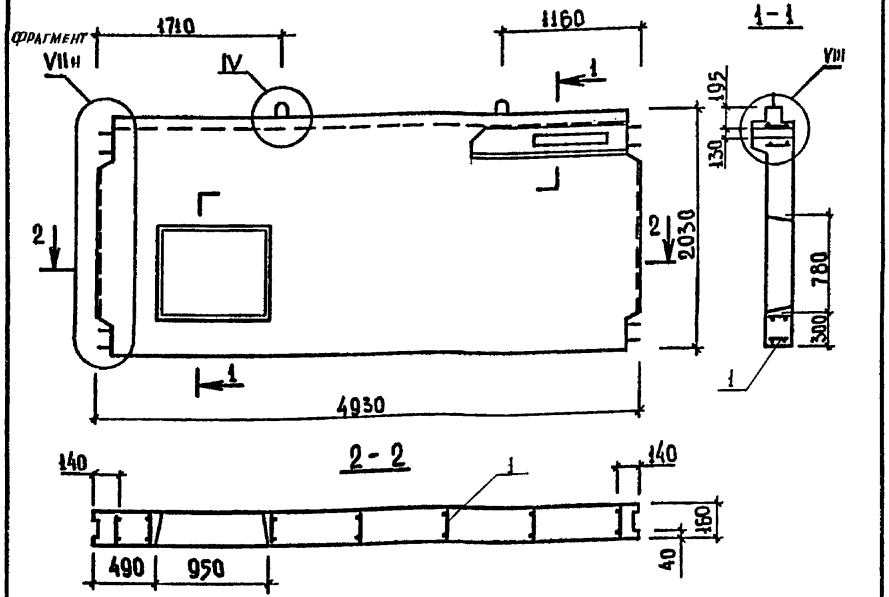

Нач.АПМ	Боровик		VIII.84
Н.контроль	Шаповал		VIII.84
Гл.инж	Лабинова		VIII.84
Провер.	Лабинова		VI.84
Разраб.	Кукурика		II.84

1.117.1-16ПВ.1 1028 СБ

Панель ПСП 49.20.16-300ТПВ-1.2 8 Сборочный чертеж

Стадия	Масса	Масштаб
Р	3590	1:50
Лист	Листов 1	

ГОСГРАЖДАНСТРОЙ КиевЗНИИЭП

Копировал Формат А4

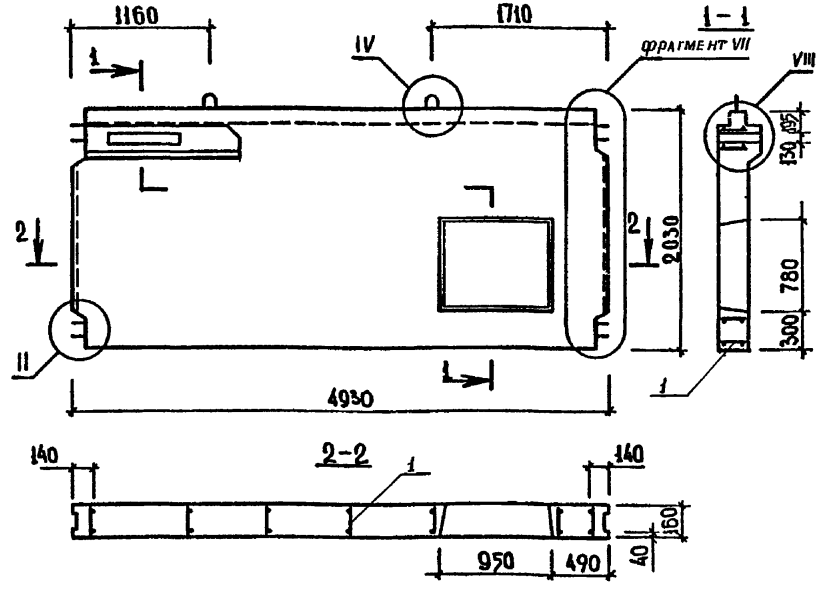

Нач.АПМ	Боровик		VIII.84
Н.контроль	Шаповал		VIII.84
Гл.инж	Лабинова		VIII.84
Провер.	Лабинова		VI.84
Разраб.	Кукурика		II.84

1.117.1-16ПВ.1 1029 СБ

Панель ПСП 49.2016-300ТВП-2.1 8 Сборочный чертеж

Стадия	Масса	Масштаб
Р	3590	1:50
Лист	Листов 1	

ГОСГРАЖДАНСТРОЙ КиевЗНИИЭП

Копировал

ФОРМАТ	ЗОНА	ПОЗ.	ОБОЗНАЧЕНИЕ	НАИМЕНОВАНИЕ	КОЛ.	ПРИМЕЧАНИЕ
				ДОКУМЕНТАЦИЯ		
А4			1.117.1-16ПВ.1 1030СВ	СВОРОЧНЫЙ ЧЕРТЕЖ		
А3			1.117.1-16ПВ.1 00ВС	ВЫБОРКА СТАЛИ		
А3			1.117.1-16ПВ.0 004Д1	УЗЕЛ VII, VIII		
А3			1.117.1-16ПВ.0 002Д1	УЗЕЛ II, IV		
А3			1.117.1-16ПВ.1 00ВМ	ВЕДОМОСТЬ РАСХОДА МАТЕРИАЛ. СВОРОЧНЫЕ ЕДИНИЦЫ		
А4		1	1.117.1-16ПВ.1 0130	КАРКАС ПРОСТРАНСТВ КП62	1	
				МАТЕРИАЛЫ		
				БЕТОН ТЯЖЕЛЫЙ М300		1.80М3

ЭПВЦ КиевЗНИИЭП | ОПЕРАТОР ТЛП КОРТ

ВЗАМ.ИНВ.№ | ПОДПИСЬ И ДАТА | ИНВ.№ ПОДЛ

1.117.1-16ПВ.1 1030

НАЧ.ОТД.	Боровик		VIII.84
Н.КОНТР.	ШАПОВАЛ		VIII.84
ГЛ.СПЕЦ.	ЛАБИНОВА		VII.84
ПРОВЕРИЛ	ЛАБИНОВА		VI.84
РАЗРАБ.	Кукурика		V.84

ПАНЕЛЬ ПСП61.20.16-300ТПВ-1.2 8.1

СТАДИЯ	ЛИСТ	ЛИСТОВ
Р		1

ГОСГРАЖДАНСТРОЙ КиевЗНИИЭП

ФОРМАТ А4

ФОРМАТ	ЗОНА	ПОЗ.	ОБОЗНАЧЕНИЕ	НАИМЕНОВАНИЕ	КОЛ.	ПРИМЕЧАНИЕ
				ДОКУМЕНТАЦИЯ		
А4			1.117.1-16ПВ.1 1031СВ	СВОРОЧНЫЙ ЧЕРТЕЖ		
А3			1.117.1-16ПВ.1 00ВС	ВЫБОРКА СТАЛИ		
А3			1.117.1-16ПВ.0 00ТО	ТЕХНИЧЕСКОЕ ОПИСАНИЕ		
А3			1.117.1-16ПВ.0 002Д1	УЗЕЛ II, IV		
А3			1.117.1-16ПВ.0 004Д1	УЗЕЛ VII, VIII		
А3			1.117.1-16ПВ.1 00ВМ	ВЕДОМОСТЬ РАСХОДА МАТЕРИАЛОВ СВОРОЧНЫЕ ЕДИНИЦЫ		
А4		1	1.117.1-16ПВ.1 0131	КАРКАС ПРОСТРАНСТВ КП63	1	
				МАТЕРИАЛЫ		
				БЕТОН ТЯЖЕЛЫЙ М300		1.80М3

ЭПВЦ КиевЗНИИЭП | ОПЕРАТОР ТЛП КОРТ

ВЗАМ.ИНВ.№ | ПОДПИСЬ И ДАТА | ИНВ.№ ПОДЛ

1.117.1-16ПВ.1 1031

НАЧ.ОТД.	Боровик		VIII.84
Н.КОНТР.	ШАПОВАЛ		VIII.84
ГЛ.СПЕЦ.	ЛАБИНОВА		VII.84
ПРОВЕРИЛ	ЛАБИНОВА		VI.84
РАЗРАБ.	Кукурика		V.84

ПАНЕЛЬ ПСП61.20.16-300ТПВ-2.1 8.1

СТАДИЯ	ЛИСТ	ЛИСТОВ
Р		1

ГОСГРАЖДАНСТРОЙ КиевЗНИИЭП

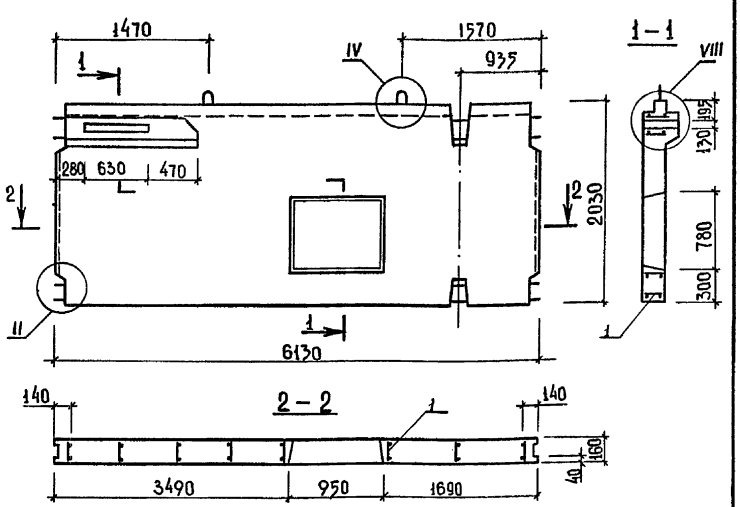

				1.117.1-16ПВ.1 1030 СБ		
Нач.АПМ	Боровик		VIII.84	Панель ПСП61.20.16-300ТПВ-1.2 8.1 Сборочный чертеж	Стадия: Р	Масса: 4500	Масштаб: 1:50
Н.контр.	Шаповал		VIII.84		Лист	Листов 1
Гл.инж	Лабинова		VI.84		ГОСГРАЖДАНСТРОЙ КиевЗНИИЭП	
Провер.	Лабинова		VI.84			
Разраб.	Кукурика		II.84			

Взам.инв.№ | Подпись и дата | Инв.№подл.

Копировал Формат А4

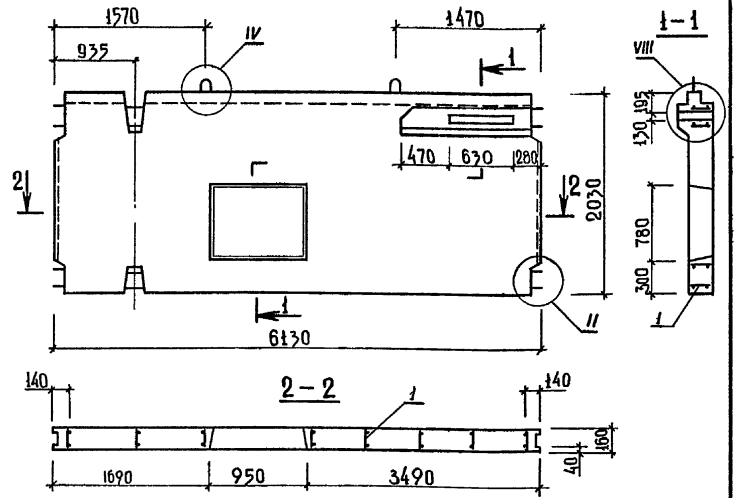

				1.117.1-16ПВ.1 1031 СБ		
Нач.АПМ	Боровик		VIII.84	Панель ПСП61.20.16-300ТПВ-2.1 8.1 Сборочный чертеж	Стадия: Р	Масса: 4500	Масштаб: 1:50
Н.контр.	Шаповал		VIII.84		Лист	Листов 1
Гл.инж.пр.	Лабинова		VI.84		ГОСГРАЖДАНСТРОЙ КиевЗНИИЭП	
Провер.	Лабинова		VI.84			
Разраб.	Кукурика		II.84			

Взам.инв.№ | Подпись и дата | Инв.№подл.

Копировал Формат А4

ФОРМАТ	ЗОНА	ПОЗ.	ОБОЗНАЧЕНИЕ	НАИМЕНОВАНИЕ	КОЛ.	ПРИМЕЧАНИЕ
				ДОКУМЕНТАЦИЯ		
А4			1.117.1-16ПВ.1 0100СБ	СБОРОЧНЫЙ ЧЕРТЕЖ		
А3			1.117.1-16ПВ.0 00ТО	ТЕХНИЧЕСКОЕ ОПИСАНИЕ		
А3			1.117.1-16ПВ.0 004Д2	УЗЕЛ IV		
А4			1.117.1-16ПВ.0 001Д2	УЗЕЛ Iн,IIн		
				СБОРОЧНЫЕ ЕДИНИЦЫ		
А4		1	1.117.1-16ПВ.2 001	КАРКАС ПЛОСКИЙ КСП1	4	
А4		5	1.117.1-16ПВ.2 009	ПЕТЛЯ СТРОПОВОЧНАЯ ПС 1	2	
			ПЕРЕМЕННЫЕ ДАННЫЕ	ДЛЯ ИСПОЛНЕНИЙ:		
				1.117.1-16ПВ.1 0100 КП1		
				СБОРОЧНЫЕ ЕДИНИЦЫ		
А4		2	1.117.1-16ПВ.2 002	КАРКАС ПЛОСКИЙ КСП2	4	
				ДЕТАЛИ		
ВЧ		6	4.041.2900	СТ.ОТД.ГОСТ 6727-80 Ф4 ВР-I L=2900	2	0.26КГ
				1.117.1-16ПВ.1 0100-01 КП2		
				СБОРОЧНЫЕ ЕДИНИЦЫ		
А4		2	1.117.1-16ПВ.2 002-01	КАРКАС ПЛОСКИЙ КСП3	4	
				ДЕТАЛИ		
ВЧ		6	4.041.3500	СТ.ОТД.ГОСТ 6727-80 Ф4 ВР-I L=3500	2	0.32КГ

ЭПВЦ КиевЗНИИЭП — ОПЕРАТОР ТЛП КОРТ

ВЗАМ.ИНВ.№ | ПОДПИСЬ И ДАТА | ИНВ.№ ПОДЛ

НАЧ.ОТД.	Боровик		VIII.84
Н.КОНТР.	Шаповал		VIII.84
ГЛ.СПЕЦ.	Лабинова		VII.84
ПРОВЕРИЛ	Лабинова		VI.84
РАЗРАБ.	Кикурика		V.84

1.117.1-16ПВ.1 0100

КАРКАС ПРОСТРАНСТВЕННЫЙ КП1, КП2

СТАДИЯ	ЛИСТ	ЛИСТОВ
Р		1

ГОСГРАЖДАНСТРОЙ КиевЗНИИЭП

ФОРМАТ А4

ФОРМАТ	ЗОНА	ПОЗ.	ОБОЗНАЧЕНИЕ	НАИМЕНОВАНИЕ	КОЛ.	ПРИМЕЧАНИЕ
				ДОКУМЕНТАЦИЯ		
А4			1.117.1-16ПВ.1 0101СБ	СБОРОЧНЫЙ ЧЕРТЕЖ		
А3			1.117.1-16ПВ.0 00ТО	ТЕХНИЧЕСКОЕ ОПИСАНИЕ		
А3			1.117.1-16ПВ.0 004Д2	УЗЕЛ IV		
А4			1.117.1-16ПВ.0 001Д2	УЗЕЛ Iн,IIн		
				СБОРОЧНЫЕ ЕДИНИЦЫ		
А4		1	1.117.1-16ПВ.2 001	КАРКАС ПЛОСКИЙ КСП1	8	
А4		5	1.117.1-16ПВ.2 009-02	ПЕТЛЯ СТРОПОВОЧНАЯ ПС 3	4	
			ПЕРЕМЕННЫЕ ДАННЫЕ	ДЛЯ ИСПОЛНЕНИЙ:		
				1.117.1-16ПВ.1 0101 КП3		
				СБОРОЧНЫЕ ЕДИНИЦЫ		
А4		2	1.117.1-16ПВ.2 002-02	КАРКАС ПЛОСКИЙ КСП4	4	
				ДЕТАЛИ		
ВЧ		6	4.041.5900	СТ.ОТД.ГОСТ 6727-80 Ф4 ВР-I L=5900	2	0.53КГ
				1.117.1-16ПВ.1 0101-01 КП4		
				СБОРОЧНЫЕ ЕДИНИЦЫ		
А4		2	1.117.1-16ПВ.2 002-03	КАРКАС ПЛОСКИЙ КСП5	4	
				ДЕТАЛИ		
ВЧ		6	4.041.6500	СТ.ОТД.ГОСТ 6727-80 Ф4 ВР-I L=6500	2	0.59КГ
				1.117.1-16ПВ.1 0101-02 КП5		
				СБОРОЧНЫЕ ЕДИНИЦЫ		

ЭПВЦ КиевЗНИИЭП — ОПЕРАТОР ТЛП КОРТ

ВЗАМ.ИНВ.№ | ПОДПИСЬ И ДАТА | ИНВ.№ ПОДЛ

НАЧ.ОТД.	Боровик		VIII.84
Н.КОНТР.	Шаповал		VIII.84
ГЛ.СПЕЦ.	Лабинова		VII.84
ПРОВЕРИЛ	Лабинова		VI.84
РАЗРАБ.	Кикурика		V.84

1.117.1-16ПВ.1 0101

КАРКАС ПРОСТРАНСТВЕННЫЙ КП3, КП4, КП5.

СТАДИЯ	ЛИСТ	ЛИСТОВ
Р	1	2

ГОСГРАЖДАНСТРОЙ КиевЗНИИЭП

ФОРМАТ А4

ФОРМАТ	ЗОНА	ПОЗ.	ОБОЗНАЧЕНИЕ	НАИМЕНОВАНИЕ	КОЛ	ПРИМЕЧАНИЕ
А4		2	1.117.1-16ПВ.2 004-02	КАРКАС ПЛОСКИЙ КСП14	4	
				ДЕТАЛИ		
ВЧ		6	4.041.5870	СТ.ОТД.ГОСТ 6727-80 Ф4 ВР-I L=5870	2	0.53КГ

ЭПВЦ КиевЗНИИЭП | ОПЕРАТОР ТЛП КОРТ

ИНВ.№ПОДЛ. | ПОДПИСЬ И ДАТА | ВЗАМ.ИНВ.№

1.117.1-16ПВ.1 0101

ЛИСТ 2

ФОРМАТ А4

ФОРМАТ	ЗОНА	ПОЗ.	ОБОЗНАЧЕНИЕ	НАИМЕНОВАНИЕ	КОЛ.	ПРИМЕЧАНИЕ
				ДОКУМЕНТАЦИЯ		
А4			1.117.1-16ПВ.1 0102СБ	СБОРОЧНЫЙ ЧЕРТЕЖ		
А3			1.117.1-16ПВ.0 00ТО	ТЕХНИЧЕСКОЕ ОПИСАНИЕ		
А3			1.117.1-16ПВ.0 004Д2	УЗЕЛ IV		
А4			1.117.1-16ПВ.0 001Д2	УЗЕЛ Iн,IIн		
				СБОРОЧНЫЕ ЕДИНИЦЫ		
А4		1	1.117.1-16ПВ.2 001	КАРКАС ПЛОСКИЙ КСП1	4	
А4		5	1.117.1-16ПВ.2 009	ПЕТЛЯ СТРОПОВОЧНАЯ ПС 1	2	
			ПЕРЕМЕННЫЕ ДАННЫЕ	ДЛЯ ИСПОЛНЕНИЙ:		
				1.117.1-16ПВ.1 0102 КП6		
				СБОРОЧНЫЕ ЕДИНИЦЫ		
А4		2	1.117.1-16ПВ.2 003	КАРКАС ПЛОСКИЙ КСП7	4	
				ДЕТАЛИ		
ВЧ		6	4.041.2840	СТ.ОТД.ГОСТ 6727-80 Ф4 ВР-I L=2840	2	0.26КГ
				1.117.1-16ПВ.1 0102-01 КП7		
				СБОРОЧНЫЕ ЕДИНИЦЫ		
А4		2	1.117.1-16ПВ.2 003-01	КАРКАС ПЛОСКИЙ КСП8	4	
				ДЕТАЛИ		
ВЧ		6	4.041.3440	СТ.ОТД.ГОСТ 6727-80 Ф4 ВР-I L=3440	2	0.31КГ

ЭПВЦ КиевЗНИИЭП | ОПЕРАТОР ТЛП КОРТ

ИНВ.№ ПОДЛ. | ПОДПИСЬ И ДАТА | ВЗАМ.ИНВ.№

1.117.1-16ПВ.1 0102

НАЧ.ОТД.	Боровик		VIII.84
Н.КОНТР.	Шаповал		VIII.84
ГЛ.СПЕЦ.	Лабинова		VIII.84
ПРОВЕРИЛ	Лабинова		VI.84
РАЗРАБ.	Кукурика		V.84

КАРКАС ПРОСТРАНСТВЕННЫЙ КП6, КП7.

СТАДИЯ	ЛИСТ	ЛИСТОВ
Р		1

ГОСГРАЖДАНСТРОЙ КиевЗНИИЭП

ФОРМАТ А4

ФОРМАТ	ЗОНА	ПОЗ.	ОБОЗНАЧЕНИЕ	НАИМЕНОВАНИЕ	КОЛ.	ПРИМЕЧАНИЕ
				ДОКУМЕНТАЦИЯ		
А4			1.117.1-16ПВ.1 0103СБ	СВОРОЧНЫЙ ЧЕРТЕЖ		
А3			1.117.1-16ПВ.0 00ТО	ТЕХНИЧЕСКОЕ ОПИСАНИЕ		
А3			1.117.1-16ПВ.0 004Д2	УЗЕЛ IV		
А4			1.117.1-16ПВ.0 001Д2	УЗЕЛ Iн,IIн		
				СВОРОЧНЫЕ ЕДИНИЦЫ		
А4		1	1.117.1-16ПВ.2 001	КАРКАС ПЛОСКИЙ КСП1	8	
				ПЕРЕМЕННЫЕ ДАННЫЕ ДЛЯ ИСПОЛНЕНИЙ:		
				1.117.1-16ПВ.1 0103 КП8		
				СВОРОЧНЫЕ ЕДИНИЦЫ		
А4		2	1.117.1-16ПВ.2 003-02	КАРКАС ПЛОСКИЙ КСП9	4	
А4		5	1.117.1-16ПВ.2 009-01	ПЕТЛЯ СТРОПОВОЧНАЯ ПС 2	4	
				ДЕТАЛИ		
ВЧ		6	4.041.5840	СТ.ОТД.ГОСТ 6727-80 Ф4 ВР-I L=5840	2	0.81КГ
				1.117.1-16ПВ.1 0103-01 КП9		
				СВОРОЧНЫЕ ЕДИНИЦЫ		
А4		2	1.117.1-16ПВ.2 003-03	КАРКАС ПЛОСКИЙ КСП10	4	
А4		5	1.117.1-16ПВ.2 009-02	ПЕТЛЯ СТРОПОВОЧНАЯ ПС 3	4	
				ДЕТАЛИ		
ВЧ		6	4.041.6440	СТ.ОТД.ГОСТ 6727-80 Ф4 ВР-I L=6440	2	0.58КГ
				1.117.1-16ПВ.1 0103-02 КП10		
				СВОРОЧНЫЕ ЕДИНИЦЫ		

ЭПВЦ КиевЗНИИЭП | ОПЕРАТОР ТПП КОРТ | ВЗАМ.ИНВ.№ | ПОДПИСЬ И ДАТА | ИНВ.№ ПОДЛ.

НАЧ.ОТД.	Боровик		VIII.84
Н.КОНТР.	Шаповал		VIII.84
ГЛ.СПЕЦ.	Лабинова		VII.84
ПРОВЕРИЛ	Лабинова		VI.84
РАЗРАБ.	Кукурика		V.84

1.117.1-16ПВ.1 0103

КАРКАС ПРОСТРАНСТВЕННЫЙ КП8, КП9, КП10

СТАДИЯ	ЛИСТ	ЛИСТОВ
Р	1	2

ГОСГРАЖДАНСТРОЙ КиевЗНИИЭП

ФОРМАТ А4

ФОРМАТ	ЗОНА	ПОЗ.	ОБОЗНАЧЕНИЕ	НАИМЕНОВАНИЕ	КОЛ	ПРИМЕЧАНИЕ
А4		2	1.117.1-16ПВ.2 003-04	КАРКАС ПЛОСКИЙ КСП11	4	
А4		5	1.117.1-16ПВ.2 009-02	ПЕТЛЯ СТРОПОВОЧНАЯ ПС 3	4	
				ДЕТАЛИ		
ВЧ		6	4.041.7040	СТ.ОТД.ГОСТ 6727-80 Ф4 ВР-I L=7040	2	0.63КГ

ЭПВЦ Киев ЗНИИЭП | ОПЕРАТОР ТПП КОРТ | ВЗАМ.ИНВ.№ | ПОДПИСЬ И ДАТА | ИНВ.№ ПОДЛ.

1.117.1-16ПВ.1 0103

ЛИСТ 2

ФОРМАТ А4

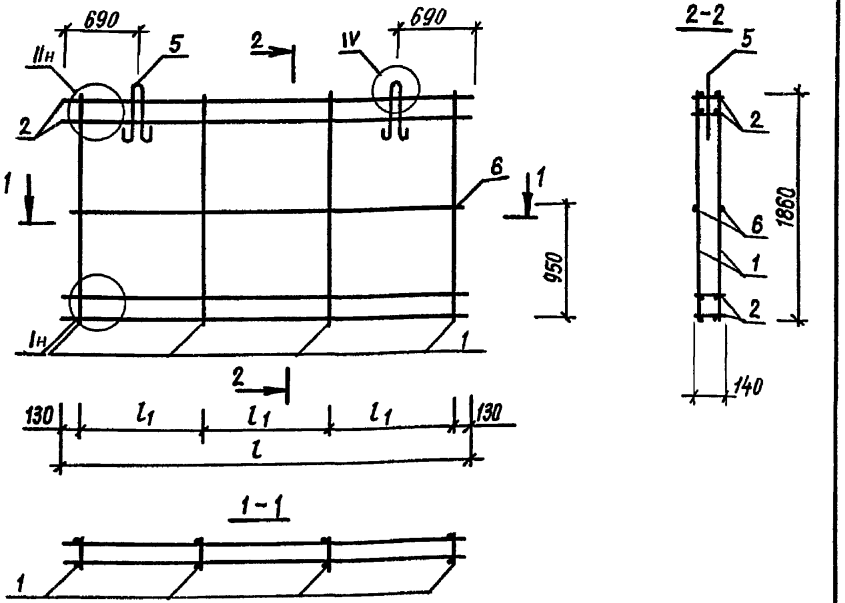

Обозначение	Марка	l, мм	l1, мм	масса, кг
1.117.1-16ПВ.1 0100	КП1	2900	880	34.60
-01	КП2	3500	1080	40.75

Изм.	Лист	№ докум.	Подпись	Дата
Нач.АПМ	Боровик			VIII.84
Н.контр.	Шаповал			VIII.84
Гл.инж.	Лабинова			VII.84
Провер.	Лабинова			II.84
Разраб.	Кукурика			II.84

1.117.1-16ПВ.1 0100СБ

Каркас пространственный КП1, КП2 Сборочный чертеж

Стадия	Масса	Масштаб
Р	см. табл.	1:50
Лист	Листов 1	

ГОСГРАЖДАНСТРОЙ КиевЗНИИЭП

Копировал Формат А4

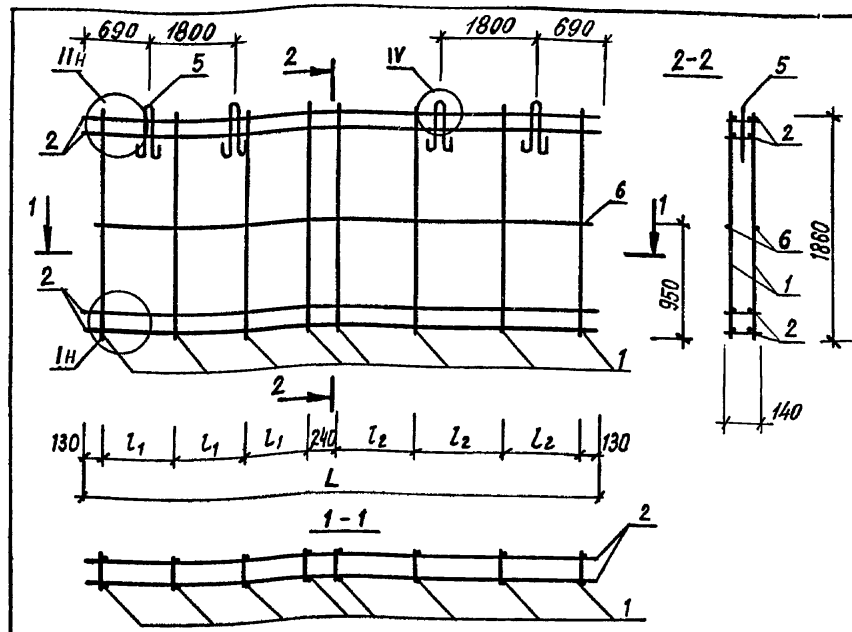

Обозначение	Марка	масса, кг	L, мм	L1, мм	L2, мм
1.117.1-16ПВ.1 0101	КП3	75.00	5900	900	900
-01	КП4	81.15	6500	900	1100
-02	КП5	74.70	7100	1100	1100

Изм.	Лист	№ докум.	Подпись	Дата
Нач.АПМ	Боровик			VIII.84
Н.контр.	Шаповал			VIII.84
Гл.инж.	Лабинова			VII.84
Провер.	Лабинова			II.84
Разраб.	Кукурика			II.84

1.117.1-16ПВ.1 0101 СБ

Каркас пространственный КП3, КП4, КП5 Сборочный чертеж

Стадия	Масса	Масштаб
Р	см. табл.	1:50
Лист	Листов 1	

ГОСГРАЖДАНСТРОЙ КиевЗНИИЭП

Копировал 20976-02 42 Формат А4

Взам.инв.№ | Подпись и дата | Инв.№подл.

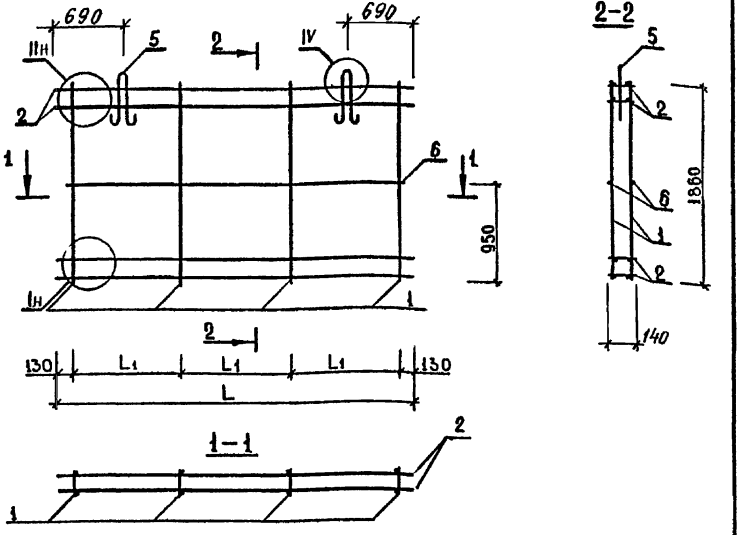

обозначение	марка	L, мм	L1, мм	масса, кг
1.117.1-16ПВ.1 0102	КП6	2840	860	31.04
-01	КП7	3440	1060	39.61

Нач.АПМ	Боровик		VIII.84
/отдела/	Шаповал		VIII.84
Гл.инж.	Лабинова		VIII.84
Провер.	Лабинова		VI.84
Разраб.	Кукурика		VI.84

1.117.1-16ПВ.1 0102 СБ

Каркас пространственный КП6, КП7 сборочный чертеж

Стадия	Масса	Масштаб
Р	см. табл.	1:50
Лист	Листов 1	

ГОСГРАЖДАНСТРОЙ КиевЗНИИЭП

Инв.№подл. | Подпись и дата | Взам.инв.№

Копировал Формат А4

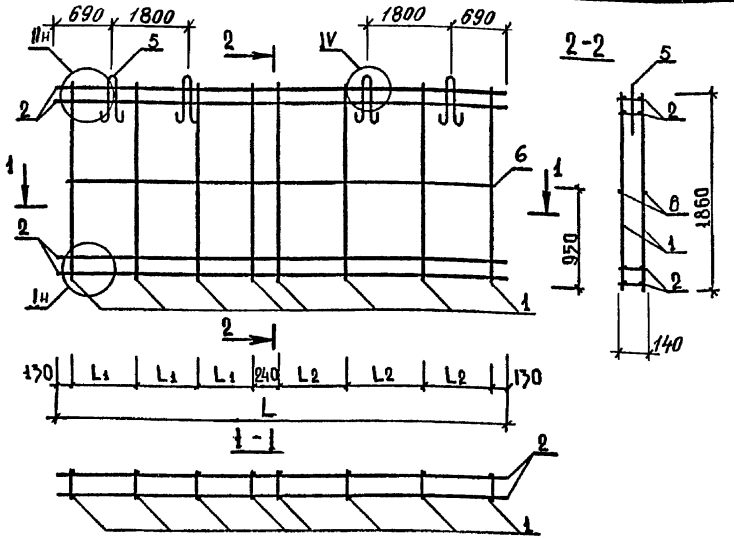

обозначение	марка	масса, кг	L, мм	L1, мм	L2, мм
1.117.1-16ПВ.1 0103	КП 8	72.20	5840	890	890
-01	КП 9	80.57	6440	890	1090
-02	КП 10	85.57	7040	1090	1090

Нач.АПМ	Боровик		VIII.84
/отдела/	Шаповал		VIII.84
Гл.инж.	Лабинова		VIII.84
Провер.	Лабинова		VI.84
Разраб.	Кукурика		VI.84

1.117.1-16ПВ.1 0103 СБ

Каркас пространственный КП8, КП9, КП10 сборочный чертеж

Стадия	Масса	Масштаб
Р	см. табл.	1:50
Лист	Листов 1	

ГОСГРАЖДАНСТРОЙ КиевЗНИИЭП

Инв.№подл. | Подпись и дата | Взам.инв.№

Копировал Формат А4

ФОРМАТ	ЗОНА	ПОЗ.	ОБОЗНАЧЕНИЕ	НАИМЕНОВАНИЕ	КОЛ.	ПРИМЕЧАНИЕ
				ДОКУМЕНТАЦИЯ		
А4			1.117.1-16ПВ.1 0104СВ	СБОРОЧНЫЙ ЧЕРТЕЖ		
А3			1.117.1-16ПВ.0 00ТО	ТЕХНИЧЕСКОЕ ОПИСАНИЕ		
А3			1.117.1-16ПВ.0 004Д2	УЗЕЛ IV		
А4			1.117.1-16ПВ.0 001Д2	УЗЕЛ Iн,IIн		
				СБОРОЧНЫЕ ЕДИНИЦЫ		
А4		1	1.117.1-16ПВ.2 001	КАРКАС ПЛОСКИЙ КСП1	4	
А4		5	1.117.1-16ПВ.2 009	ПЕТЛЯ СТРОПОВОЧНАЯ ПС 1	2	
			ПЕРЕМЕННЫЕ ДАННЫЕ	ДЛЯ ИСПОЛНЕНИЙ:		
				1.117.1-16ПВ.1 0104 КП11		
				СБОРОЧНЫЕ ЕДИНИЦЫ		
А4		1	1.117.1-16ПВ.2 002	КАРКАС ПЛОСКИЙ КСП2	4	
				ДЕТАЛИ		
ВЧ		6	4.041.2870	СТ.ОТД.ГОСТ 6727-80 Ф4 ВР-I L=2870	2	0.26КГ
				1.117.1-16ПВ.1 0104-01 КП12		
				СБОРОЧНЫЕ ЕДИНИЦЫ		
А4		2	1.117.1-16ПВ.2 004-01	КАРКАС ПЛОСКИЙ КСП13	4	
				ДЕТАЛИ		
ВЧ		6	4.041.1450	СТ.ОТД.ГОСТ 6727-80 Ф4 ВР-I L=1450	2	0.13КГ

ЭПВЦ КиевЗНИИЭП | ОПЕРАТОР ТЛП КОРТ | ВЗАМ.ИНВ.№ | ПОДПИСЬ И ДАТА | ИНВ.№ ПОДЛ

НАЧ.ОТД.	Боровик		VIII.84
Н.КОНТР.	Шаповал		VIII.84
ГЛ.СПЕЦ.	Лабинова		VII.84
ПРОВЕРИЛ	Лабинова		VI.84
РАЗРАБ.	Кукурика		V.84

1.117.1-16ПВ.1 0104

КАРКАС ПРОСТРАНСТВЕННЫЙ КП11, КП12.

СТАДИЯ	ЛИСТ	ЛИСТОВ
Р		1

ГОСГРАЖДАНСТРОЙ КиевЗНИИЭП

ФОРМАТ А4

ФОРМАТ	ЗОНА	ПОЗ.	ОБОЗНАЧЕНИЕ	НАИМЕНОВАНИЕ	КОЛ.	ПРИМЕЧАНИЕ
				ДОКУМЕНТАЦИЯ		
А4			1.117.1-16ПВ.1 0105СВ	СБОРОЧНЫЙ ЧЕРТЕЖ		
А3			1.117.1-16ПВ.0 00ТО	ТЕХНИЧЕСКОЕ ОПИСАНИЕ		
А3			1.117.1-16ПВ.0 004Д2	УЗЕЛ IV		
А4			1.117.1-16ПВ.0 001Д2	УЗЕЛ Iн,IIн		
				СБОРОЧНЫЕ ЕДИНИЦЫ		
А4		1	1.117.1-16ПВ.2 001	КАРКАС ПЛОСКИЙ КСП1	8	
А4		5	1.117.1-16ПВ.2 009-02	ПЕТЛЯ СТРОПОВОЧНАЯ ПС 3	4	
			ПЕРЕМЕННЫЕ ДАННЫЕ	ДЛЯ ИСПОЛНЕНИЙ:		
				1.117.1-16ПВ.1 0105 КП13		
				СБОРОЧНЫЕ ЕДИНИЦЫ		
А4		2	1.117.1-16ПВ.2 004-02	КАРКАС ПЛОСКИЙ КСП14	4	
				ДЕТАЛИ		
ВЧ		6	4.041.5870	СТ.ОТД.ГОСТ 6727-80 Ф4 ВР-I L=5870	2	0.53КГ
				1.117.1-16ПВ.1 0105-01 КП14		
				СБОРОЧНЫЕ ЕДИНИЦЫ		
А4		2	1.117.1-16ПВ.2 004-03	КАРКАС ПЛОСКИЙ КСП15	4	
				ДЕТАЛИ		
ВЧ		6	4.041.6470	СТ.ОТД.ГОСТ 6727-80 Ф4 ВР-I L=6470	2	0.58КГ
				1.117.1-16ПВ.1 0105-02 КП15		
				СБОРОЧНЫЕ ЕДИНИЦЫ		

ЭПВЦ КиевЗНИИЭП | ОПЕРАТОР ТЛП КОРТ | ВЗАМ.ИНВ.№ | ПОДПИСЬ И ДАТА | ИНВ.№ ПОДЛ

НАЧ.ОТД.	Боровик		VIII.84
Н.КОНТР.	Шаповал		VIII.84
ГЛ.СПЕЦ.	Лабинова		VII.84
ПРОВЕРИЛ	Лабинова		VI.84
РАЗРАБ.	Кукурика		V.84

1.117.1-16ПВ.1 0105

КАРКАС ПРОСТРАНСТВЕННЫЙ КП13, КП14, КП15.

СТАДИЯ	ЛИСТ	ЛИСТОВ
Р	1	2

ГОСГРАЖДАНСТРОЙ КиевЗНИИЭП

ФОРМАТ	ЗОНА	ПОЗ.	ОБОЗНАЧЕНИЕ	НАИМЕНОВАНИЕ	КОЛ.	ПРИМЕЧАНИЕ
А4		2	1.117.1-16ПВ.2 004-04	КАРКАС ПЛОСКИЙ КСП16	4	
				ДЕТАЛИ		
ВЧ		6	4.041.7070	СТ.ОТД.ГОСТ 6727-80 Ф4 ВР-I L=7070	2	0.64 КГ

ОПЕРАТОР ТЛП КОРТ

ЭПВЦ КиевЗНИИЭП

ВЗАМ.ИНВ.№

ПОДПИСЬ И ДАТА

ИНВ.№ ПОДЛ.

1.117.1-16ПВ.1 0105

ЛИСТ 2

ФОРМАТ А4

ФОРМАТ	ЗОНА	ПОЗ.	ОБОЗНАЧЕНИЕ	НАИМЕНОВАНИЕ	КОЛ.	ПРИМЕЧАНИЕ
				ДОКУМЕНТАЦИЯ		
А4			1.117.1-16ПВ.1 0106СБ	СБОРОЧНЫЙ ЧЕРТЕЖ		
А3			1.117.1-16ПВ.0 00ТО	ТЕХНИЧЕСКОЕ ОПИСАНИЕ		
А4			1.117.1-16ПВ.0 003Д2	УЗЕЛ III н		
А4			1.117.1-16ПВ.0 002Д2	УЗЕЛ II н		
				СБОРОЧНЫЕ ЕДИНИЦЫ		
А4		1	1.117.1-16ПВ.2 001	КАРКАС ПЛОСКИЙ КСП1	5	
А4		5	1.117.1-16ПВ.2 009	ПЕТЛЯ СТРОПОВОЧНАЯ ПС 1	2	
				ДЕТАЛИ		
ВЧ		7	4.041.270	СТ.ОТД.ГОСТ 6727-80 Ф4 ВР-I L=270	44	0.024КГ
ВЧ		8	4.041.610	Ф4 ВР-I L=610	2	0.06КГ
			ПЕРЕМЕННЫЕ ДАННЫЕ	ДЛЯ ИСПОЛНЕНИЙ:		
				1.117.1-16ПВ.1 0106 КП16		
				СБОРОЧНЫЕ ЕДИНИЦЫ		
А4		2	1.117.1-16ПВ.2 002	КАРКАС ПЛОСКИЙ КСП2	4	
				ДЕТАЛИ		
ВЧ		6	4.041.1450	СТ.ОТД.ГОСТ 6727-80 Ф4 ВР-I L=1450	2	0.13 КГ
				1.117.1-16ПВ.1 0106-01 КП17		
				СБОРОЧНЫЕ ЕДИНИЦЫ		
А4		2	1.117.1-16ПВ.2 002-01	КАРКАС ПЛОСКИЙ КСП3	4	
				ДЕТАЛИ		
ВЧ		6	4.041.2070	СТ.ОТД.ГОСТ 6727-80 Ф4 ВР-I L=2070	2	0.19КГ

ОПЕРАТОР ТЛП КОРТ

ЭПВЦ КиевЗНИИЭП

ВЗАМ.ИНВ.№

ПОДПИСЬ И ДАТА

ИНВ.№ ПОДЛ.

НАЧ.ОТД.	Бородвик		VIII.84
Н.КОНТР.	Шаповал		VIII.84
ГЛ.СПЕЦ.	Лабинова		VII.84
ПРОВЕРИЛ	Лабинова		VI.84
РАЗРАБ.	Кукурика		V.84

1.117.1-16ПВ.1 0106

КАРКАС ПРОСТРАНСТВЕННЫЙ КП16, КП17

СТАДИЯ	ЛИСТ	ЛИСТОВ
Р		1

ГОСГРАЖДАНСТРОЙ КиевЗНИИЭП

ФОРМАТ А4

ФОРМАТ	ЗОНА	ПОЗ.	ОБОЗНАЧЕНИЕ	НАИМЕНОВАНИЕ	КОЛ.	ПРИМЕЧАНИЕ
				ДОКУМЕНТАЦИЯ		
А4			1.117.1-16ПВ.1 0107СБ	СБОРОЧНЫЙ ЧЕРТЕЖ		
А3			1.117.1-16ПВ.0 00ТО	ТЕХНИЧЕСКОЕ ОПИСАНИЕ		
А4			1.117.1-16ПВ.0 003Д2	УЗЕЛ III		
А4			1.117.1-16ПВ.0 002Д2	УЗЕЛ IIн,IV		
				СБОРОЧНЫЕ ЕДИНИЦЫ		
А4		1	1.117.1-16ПВ.2 001	КАРКАС ПЛОСКИЙ КСП1	8	
А4		5	1.117.1-16ПВ.2 009-02	ПЕТЛЯ СТРОПОВОЧНАЯ ПС 3	4	
				ДЕТАЛИ		
ВЧ		8	4.041.610	СТ.ОТД.ГОСТ 6727-80 Ф4 ВР-I L=610	2	0.06КГ
ВЧ		7	4.041.270	Ф4 ВР-I L=270	44	0.02КГ
			ПЕРЕМЕННЫЕ ДАННЫЕ	ДЛЯ ИСПОЛНЕНИЙ:		
				1.117.1-16ПВ.1 0107 КП18		
				СБОРОЧНЫЕ ЕДИНИЦЫ		
А4		2	1.117.1-16ПВ.2 002-02	КАРКАС ПЛОСКИЙ КСП4	4	
				ДЕТАЛИ		
ВЧ		6	4.041.4470	СТ.ОТД.ГОСТ 6727-80 Ф4 ВР-I L=4470	2	0.40КГ
				1.117.1-16ПВ.1 0107-01 КП19		
				СБОРОЧНЫЕ ЕДИНИЦЫ		
А4		2	1.117.1-16ПВ.2 002-03	КАРКАС ПЛОСКИЙ КСП5	4	
				ДЕТАЛИ		
ВЧ		6	4.041.5070	СТ.ОТД.ГОСТ 6727-80 Ф4 ВР-I L=5070	2	0.46КГ

ОПЕРАТОР ТЛП КОРТ

ЭПВЦ КиевЗНИИЭП

ВЗАМ.ИНВ.№ | ПОДПИСЬ И ДАТА | ИНВ.№ ПОДЛ.

1.117.1-16ПВ.1 0107

НАЧ.ОТД.	Боровик		VIII.84
Н.КОНТР.	Шаповал		VIII.84
ГЛ.СПЕЦ.	Лабинова		VII.84
ПРОВЕРИЛ	Лабинова		VI.84
РАЗРАБ.	Кукурика		V.84

КАРКАС ПРОСТРАНСТВЕННЫЙ КП18, КП19, КП20.

СТАДИЯ	ЛИСТ	ЛИСТОВ
Р	1	2

ГОСГРАЖДАНСТРОЙ КиевЗНИИЭП

ФОРМАТ А4

ФОРМАТ	ЗОНА	ПОЗ.	ОБОЗНАЧЕНИЕ	НАИМЕНОВАНИЕ	КОЛ	ПРИМЕЧАНИЕ
				1.117.1-16ПВ.1 0107-02 КП20		
				СБОРОЧНЫЕ ЕДИНИЦЫ		
А4		2	1.117.1-16ПВ.2 002-04	КАРКАС ПЛОСКИЙ КСП6	4	
				ДЕТАЛИ		
ВЧ		6	4.041.5670	СТ.ОТД.ГОСТ 6727-80 Ф4 ВР-I L=5670	2	0.51КГ

ОПЕРАТОР ТЛП КОРТ

ЭПВЦ Киев ЗНИИЭП

ВЗАМ.ИНВ.№ | ПОДПИСЬ И ДАТА | ИНВ №ПОДЛ.

1.117.1-16ПВ.1 0107

ЛИСТ 2

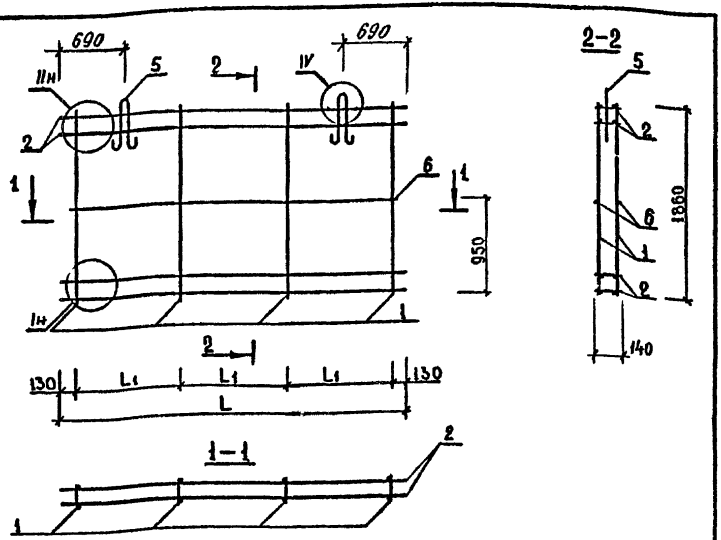

обозначение	марка	L, мм	L_1, мм	масса, кг
1.117.1-16ПВ.1 0104	КП 11	2870	960	34.59
-01	КП 12	3470	1160	40.10

Нач.АПМ	Боровик		VIII.84
Н.контр.	Шаповал		VIII.84
Гл.инж.	Лабинова		VII.84
Провер.	Лабинова		II.84
Разраб.	Кукурика		II.84

1.117.1-16ПВ.1 0104 СБ

Каркас пространственный КП 11; КП 12 сборочный чертеж

Стадия	Масса	Масштаб
Р	см. табл.	1:50
Лист	Листов 1	

ГОСГРАЖДАНСТРОЙ КиевЗНИИЭП

Копировал Формат А4

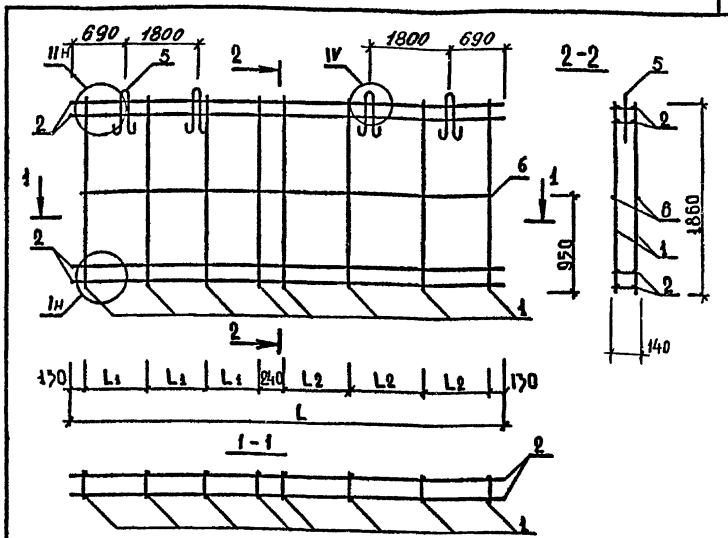

обозначение	марка	масса, кг	L, мм	L_1, мм	L_2, мм
1.117.1-16ПВ.1 0105	КП 13	74.70	5870	895	895
-01	КП 14	80.86	6470	895	1095
-02	КП 15	87.02	7070	1095	1095

Нач.АПМ	Боровик		VIII.84
Н.контр.	Шаповал		VIII.84
Гл.инж.	Лабинова		VII.84
Провер.	Лабинова		II.84
Разраб.	Кукурика		II.84

1.117.1-16ПВ.1 0105 СБ

Каркас пространственный КП 13, КП 14, КП 15 сборочный чертеж

Стадия	Масса	Масштаб
Р	см. табл.	1:50
Лист	Листов 1	

ГОСГРАЖДАНСТРОЙ КиевЗНИИЭП

Копировал Формат А4

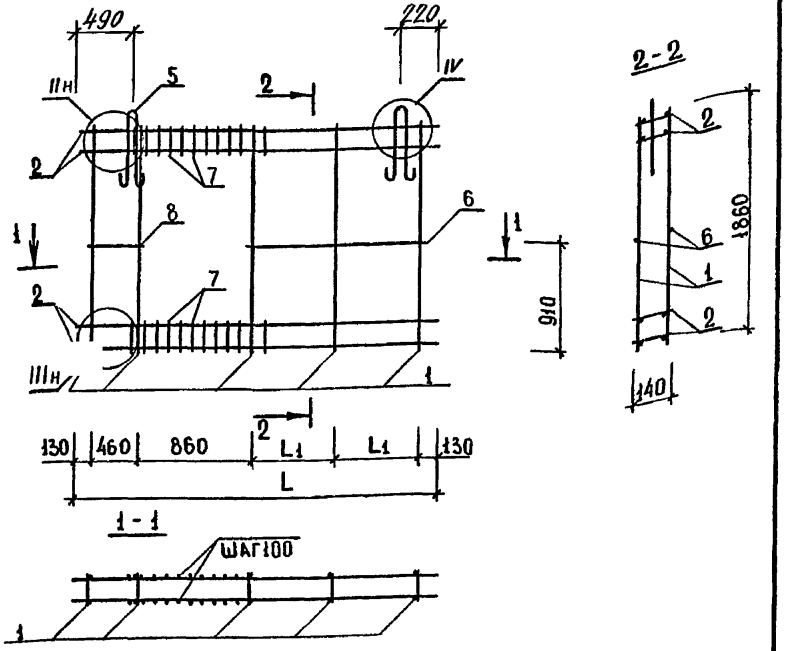

обозначение	марка	L, мм	L_1, мм	масса, кг
1.117.1-16ПВ.1 0106	КП16	2900	660	36.13
-01	КП17	3500	960	42.29

Нач.АПМ	Боровик			VIII.84
Н.контр.	Шаповал			VIII.84
Гл.инж.	Лобинова			VII.84
Провер.	Лобинова			VII.84
Разраб.	Кукурика			II.84

1.117.1-15ПВ.1 0106 СБ

Коркас пространственный КП16, КП17. Сборочный чертеж

Стадия	Масса	Масштаб
Р	см. табл.	1:50
Лист	Листов 1	

ГОСГРАЖДАНСТРОЙ КиевЗНИИЭП

Копировал Формат А4

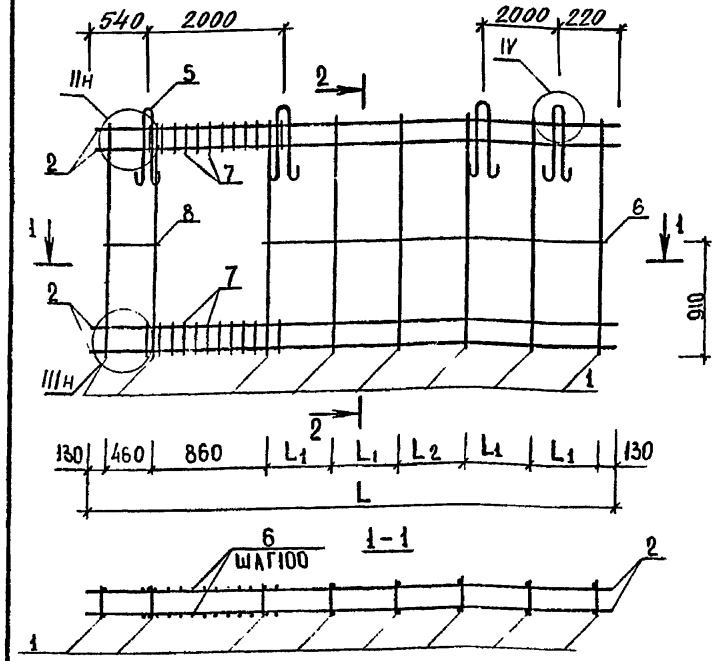

обозначение	марка	масса, кг	L, мм	L_1, мм	L_2, мм
1.117.1-16ПВ.1 0107	КП18	75.91	5900	860	880
-01	КП19	82.06	6500	980	1000
-02	КП20	88.22	7100	1100	1120

Нач.АПМ	Боровик			VIII.84
Н.контр.	Шаповал			VIII.84
Гл.инж.	Лобинова			VII.84
Провер.	Лобинова			VII.84
Разраб.	Кукурика			II.84

1.117.1-16ПВ.1 0107 СБ

Коркас пространственный КП18, КП19, КП20 Сборочный чертеж

Стадия	Масса	Масштаб
Р	см. табл.	1:50
Лист	Листов 1	

ГОСГРАЖДАНСТРОЙ КиевЗНИИЭП

Копировал 20976-02 48 Формат А4

Взам.инв.№ | Подпись и дата | Инв.№подл.

ФОРМАТ	ЗОНА	ПОЗ.	ОБОЗНАЧЕНИЕ	НАИМЕНОВАНИЕ	КОЛ.	ПРИМЕЧАНИЕ
				ДОКУМЕНТАЦИЯ		
А4			1.117.1-16ПВ.1 0108СБ	СБОРОЧНЫЙ ЧЕРТЕЖ		
А3			1.117.1-16ПВ.0 00ТО	ТЕХНИЧЕСКОЕ ОПИСАНИЕ		
А4			1.117.1-16ПВ.0 003Д2	УЗЕЛ IIIн		
А4			1.117.1-16ПВ.0 002Д2	УЗЕЛ IIн		
				СБОРОЧНЫЕ ЕДИНИЦЫ		
А4		1	1.117.1-16ПВ.2 001	КАРКАС ПЛОСКИЙ КСП1	5	
А4		5	1.117.1-16ПВ.2 009	ПЕТЛЯ СТРОПОВОЧНАЯ ПС 1	2	
				ДЕТАЛИ		
ВЧ		7	4.041.270	СТ.ОТД.ГОСТ 6727-80 Ф4 ВР-I L=270	44	0.024КГ
ВЧ		8	4.041.610	Ф4 ВР-I L=610	2	0.06КГ
			ПЕРЕМЕННЫЕ ДАННЫЕ	ДЛЯ ИСПОЛНЕНИЙ:		
				1.117.1-16ПВ.1 0108 КП21		
				СБОРОЧНЫЕ ЕДИНИЦЫ		
А4		2	1.117.1-16ПВ.2 003	КАРКАС ПЛОСКИЙ КСП7	4	
				ДЕТАЛИ		
ВЧ		6	4.041.1410	СТ.ОТД.ГОСТ 6727-80 Ф4 ВР-I L=1410	2	0.13 КГ
				1.117.1-16ПВ.1 0108-01 КП22		
				СБОРОЧНЫЕ ЕДИНИЦЫ		
А4		2	1.117.1-16ПВ.2 003-01	КАРКАС ПЛОСКИЙ КСП8	4	
				ДЕТАЛИ		
ВЧ		6	4.041.2070	СТ.ОТД.ГОСТ 6727-80 Ф4 ВР-I L=2070	2	0.19 КГ

ОПЕРАТОР ТЛП КОРТ

ЭПВЦ КиевЗНИИЭП

ВЗАМ.ИНВ.№

ПОДПИСЬ И ДАТА

ИНВ.№ ПОДЛ

НАЧ.ОТД.	Боровик		VIII.84
Н.КОНТР.	Шаповал		VIII.84
ГЛ.СПЕЦ.	Лабинова		VIII.84
ПРОВЕРИЛ	Лабинова		VI.84
РАЗРАБ.	Кукурика		V.84

1.117.1-16ПВ.1 0108

КАРКАС ПРОСТРАНСТВЕННЫЙ КП21, КП22.

СТАДИЯ	ЛИСТ	ЛИСТОВ
Р		1

ГОСГРАЖДАНСТРОЙ КиевЗНИИЭП

ФОРМАТ А4

ФОРМАТ	ЗОНА	ПОЗ.	ОБОЗНАЧЕНИЕ	НАИМЕНОВАНИЕ	КОЛ.	ПРИМЕЧАНИЕ
				ДОКУМЕНТАЦИЯ		
А4			1.117.1-16ПВ.1 0109СБ	СБОРОЧНЫЙ ЧЕРТЕЖ		
А3			1.117.1-16ПВ.0 00ТО	ТЕХНИЧЕСКОЕ ОПИСАНИЕ		
А4			1.117.1-16ПВ.0 003Д2	УЗЕЛ IIIн		
А4			1.117.1-16ПВ.0 002Д2	УЗЕЛ IIн		
				СБОРОЧНЫЕ ЕДИНИЦЫ		
А4		1	1.117.1-16ПВ.2 001	КАРКАС ПЛОСКИЙ КСП1	8	
А4		5	1.117.1-16ПВ.2 009-02	ПЕТЛЯ СТРОПОВОЧНАЯ ПС 3	4	
				ДЕТАЛИ		
ВЧ		8	4.041.610	СТ.ОТД.ГОСТ 6727-80 Ф4 ВР-I L=610	2	0.06КГ
ВЧ		7	4.041.270	Ф4 ВР-I L=270	44	0.02КГ
			ПЕРЕМЕННЫЕ ДАННЫЕ	ДЛЯ ИСПОЛНЕНИЙ:		
				1.117.1-16ПВ.1 0109 КП23		
				СБОРОЧНЫЕ ЕДИНИЦЫ		
А4		2	1.117.1-16ПВ.2 003-02	КАРКАС ПЛОСКИЙ КСП9	4	
				ДЕТАЛИ		
ВЧ		6	4.041.4400	СТ.ОТД.ГОСТ 6727-80 Ф4 ВР-I L=4400	2	0.40КГ
				1.117.1-16ПВ.1 0109-01 КП24		
				СБОРОЧНЫЕ ЕДИНИЦЫ		
А4		2	1.117.1-16ПВ.2 003-03	КАРКАС ПЛОСКИЙ КСП10	4	
				ДЕТАЛИ		
ВЧ		6	4.041.5000	СТ.ОТД.ГОСТ 6727-80 Ф4 ВР-I L=5000	2	0.45КГ

ОПЕРАТОР ТЛП КОРТ

ЭПВЦ КиевЗНИИЭП

ВЗАМ.ИНВ.№

ПОДПИСЬ И ДАТА

ИНВ.№ ПОДЛ

НАЧ.ОТД.	Боровик		VIII.84
Н.КОНТР.	Шаповал		VIII.84
ГЛ.СПЕЦ.	Лабинова		VIII.84
ПРОВЕРИЛ	Лабинова		VI.84
РАЗРАБ.	Кукурика		V.84

1.117.1-16ПВ.1 0109

КАРКАС ПРОСТРАНСТВЕННЫЙ КП23, КП24, КП25.

СТАДИЯ	ЛИСТ	ЛИСТОВ
Р	1	2

ГОСГРАЖДАНСТРОЙ КиевЗНИИЭП

ФОРМАТ А4

ФОРМАТ	ЗОНА	ПОЗ.	ОБОЗНАЧЕНИЕ	НАИМЕНОВАНИЕ	КОЛ.	ПРИМЕЧАНИЕ
				1.117.1-16ПВ.1 0109-02 КП25		
				СБОРОЧНЫЕ ЕДИНИЦЫ		
А4		2	1.117.1-16ПВ.2 003-04	КАРКАС ПЛОСКИЙ КСП11	4	
				ДЕТАЛИ		
БЧ		6	4.041.5600	СТ.ОТД.ГОСТ 6727-80 Ф4 ВР-I L=5600	2	0.50КГ
А4			1.117.1-16ПВ.1 0110СБ	СБОРОЧНЫЙ ЧЕРТЕЖ		
А3			1.117.1-16ПВ.0 00ТО	ТЕХНИЧЕСКОЕ ОПИСАНИЕ		
А4			1.117.1-16ПВ.0 003Д2	УЗЕЛ IIIн		
А4			1.117.1-16ПВ.0 002Д2	УЗЕЛ IIн		
				СБОРОЧНЫЕ ЕДИНИЦЫ		
А4		1	1.117.1-16ПВ.2 001	КАРКАС ПЛОСКИЙ КСП1	5	
А4		5	1.117.1-16ПВ.2 009	ПЕТЛЯ СТРОПОВОЧНАЯ ПС 1	2	
				ДЕТАЛИ		
БЧ		7	4.041.270	СТ.ОТД.ГОСТ 6727-80 Ф4 ВР-I L=270	44	0.024КГ
БЧ		8	4.041.610	Ф4 ВР-I L=610	2	0.06КГ
			ПЕРЕМЕННЫЕ ДАННЫЕ	ДЛЯ ИСПОЛНЕНИЙ:		
				1.117.1-16ПВ.1 0110 КП26		
				СБОРОЧНЫЕ ЕДИНИЦЫ		
А4		2	1.117.1-16ПВ.2 004	КАРКАС ПЛОСКИЙ КСП12	4	
				ДЕТАЛИ		
БЧ		6	4.041.1410	СТ.ОТД.ГОСТ 6727-80 Ф4 ВР-I L=1410	2	0.15КГ
				1.117.1-16ПВ.1 0110-01 КП27		
				СБОРОЧНЫЕ ЕДИНИЦЫ		
А4		2	1.117.1-16ПВ.2 004-01	КАРКАС ПЛОСКИЙ КСП13	4	
				ДЕТАЛИ		
БЧ		6	4.041.1300	СТ.ОТД.ГОСТ 6727-80 Ф4 ВР-I L=1300	2	0.12КГ

ЭПВЦ КиевЗНИИЭП | ОПЕРАТОР ТЛП КОРТ | ВЗАМ.ИНВ.№ | ПОДПИСЬ И ДАТА | ИНВ.№ ПОДЛ.

НАЧ.ОТД.	Боровик		VIII.84
Н.КОНТР.	Шаповал		VIII.84
ГЛ.СПЕЦ.	Лабинова		VII.84
ПРОВЕРИЛ	Лабинова		VI.84
РАЗРАБ.	Кукурика		VI.84

1.117.1-16ПВ.1 0110

КАРКАС ПРОСТРАНСТВЕННЫЙ КП26, КП27.

СТАДИЯ	ЛИСТ	ЛИСТОВ
Р		1

ГОСГРАЖДАНСТРОЙ КиевЗНИИЭП

ФОРМАТ	ЗОНА	ПОЗ.	ОБОЗНАЧЕНИЕ	НАИМЕНОВАНИЕ	КОЛ.	ПРИМЕЧАНИЕ
				ДОКУМЕНТАЦИЯ		
А4			1.117.1-16ПВ.1 0111СБ	СБОРОЧНЫЙ ЧЕРТЕЖ		
А3			1.117.1-16ПВ.0 00ТО	ТЕХНИЧЕСКОЕ ОПИСАНИЕ		
А4			1.117.1-16ПВ.0 003Д2	УЗЕЛ IIIн		
А4			1.117.1-16ПВ.0 002Д2	УЗЕЛ IIн		
				СБОРОЧНЫЕ ЕДИНИЦЫ		
А4		1	1.117.1-16ПВ.2 001	КАРКАС ПЛОСКИЙ КСП1	8	
А4		5	1.117.1-16ПВ.2 009-02	ПЕТЛЯ СТРОПОВОЧНАЯ ПС 3	4	
				ДЕТАЛИ		
ВЧ		8	4.041.610	СТ.ОТД.ГОСТ 6727-80 Ф4 ВР-I L=610	2	0.06КГ
ВЧ		7	4.041.270	Ф4 ВР-I L=270	44	0.02КГ
			ПЕРЕМЕННЫЕ ДАННЫЕ	ДЛЯ ИСПОЛНЕНИЙ:		
				1.117.1-16ПВ.1 0111 КП28		
				СБОРОЧНЫЕ ЕДИНИЦЫ		
А4		2	1.117.1-16ПВ.2 004-02	КАРКАС ПЛОСКИЙ КСП14	4	
				ДЕТАЛИ		
ВЧ		6	4.041.4400	СТ.ОТД.ГОСТ 6727-80 Ф4 ВР-I L=4400	2	0.40КГ
				1.117.1-16ПВ.1 0111-01 КП29		
				СБОРОЧНЫЕ ЕДИНИЦЫ		
А4		2	1.117.1-16ПВ.2 004-03	КАРКАС ПЛОСКИЙ КСП15	4	
				ДЕТАЛИ		
ВЧ		6	4.041.5000	СТ.ОТД.ГОСТ 6727-80 Ф4 ВР-I L=5000	2	0.45КГ

ЭПВЦ КиевЗНИИЭП | ОПЕРАТОР ТЛП КОРТ | ВЗАМ.ИНВ.№ | ПОДПИСЬ И ДАТА | ИНВ.№ ПОДЛ.

НАЧ.ОТД.	Боровик		VIII.84
Н.КОНТР.	Шаповал		VIII.84
ГЛ.СПЕЦ.	Лабинова		VII.84
ПРОВЕРИЛ	Лабинова		VI.84
РАЗРАБ.	Кукурика		V.84

1.117.1-16ПВ.1 0111

КАРКАС ПРОСТРАНСТВЕННЫЙ КП28, КП29, КП30

СТАДИЯ	ЛИСТ	ЛИСТОВ
Р	1	2

ГОСГРАЖДАНСТРОЙ КиевЗНИИЭП

ФОРМАТ А4

ФОРМАТ	ЗОНА	ПОЗ.	ОБОЗНАЧЕНИЕ	НАИМЕНОВАНИЕ	КОЛ	ПРИМЕЧАНИЕ
				1.117.1-16ПВ.1 0111-02 КП30		
				СБОРОЧНЫЕ ЕДИНИЦЫ		
А4		2	1.117.1-16ПВ.2 004-04	КАРКАС ПЛОСКИЙ КСП16	4	
				ДЕТАЛИ		
ВЧ		6	4.041.5600	СТ.ОТД.ГОСТ 6727-80 Ф4 ВР-I L=5600	2	0.50КГ

ЭПВЦ КиевЗНИИЭП | ОПЕРАТОР ТЛП КОРТ | ВЗАМ.ИНВ.№ | ПОДПИСЬ И ДАТА | ИНВ.№ ПОДЛ.

1.117.1-16ПВ.1 0111

ЛИСТ 2

ФОРМАТ А4

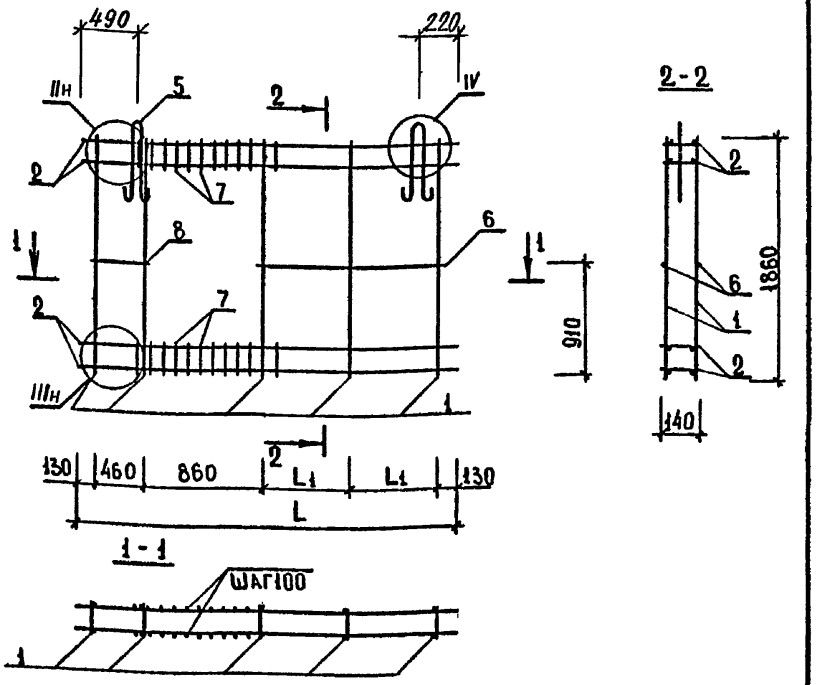

обозначение	марка	L, мм	L1, мм	масса, кг
1.117.1-16ПВ.1 0108	КП21	2840	630	35.55
-01	КП22	3440	930	41.72

1.117.1-16ПВ.1 0108 СБ			
Каркас пространственный КП21, КП22 Сборочный чертеж	Стадия: Р	Масса: см. табл.	Масштаб: 1:50
	Лист	Листов 1	
Нач.АПМ Боровик VIII.84	ГОСГРАЖДАНСТРОЙ КиевЗНИИЭП		
Н.контр. Шаповал VIII.84			
Гл.инж. Лабинова VIII.84			
Провер. Лабинова II.84			
Разраб. Кукурика II.84			

Взам.инв.№ | Подпись и дата | Инв.№подл.

Копировал Формат А4

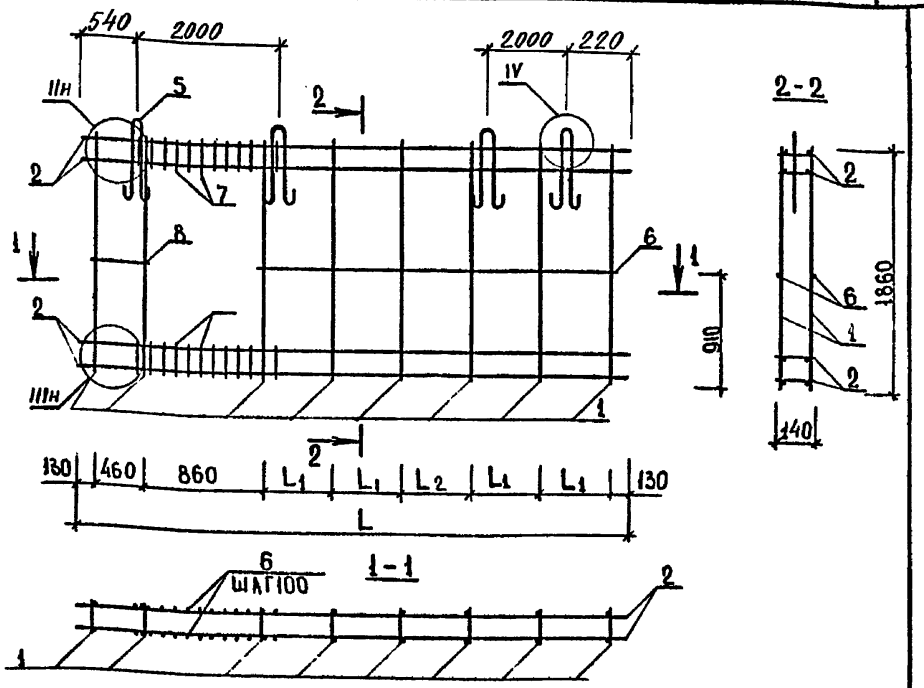

обозначение	марка	масса, кг	L, мм	L1, мм	L2, мм
1.117.1-16ПВ.1 0109	КП23	75.32	5840	850	860
-01	КП24	81.47	6440	970	980
-02	КП25	87.62	7040	1090	1100

1.117.1-16ПВ.1 0109 СБ			
Каркас пространственный КП23, КП24, КП25 Сборочный чертеж	Стадия: Р	Масса: см. табл.	Масштаб: 1:50
	Лист	Листов 1	
Нач.АПМ Боровик VIII.84	ГОСГРАЖДАНСТРОЙ КиевЗНИИЭП		
Н.контр. Шаповал VIII.84			
Гл.инж. Лабинова VIII.84			
Провер. Лабинова II.84			
Разраб. Кукурика II.84			

Взам.инв.№ | Подпись и дата | Инв.№подл.

Копировал

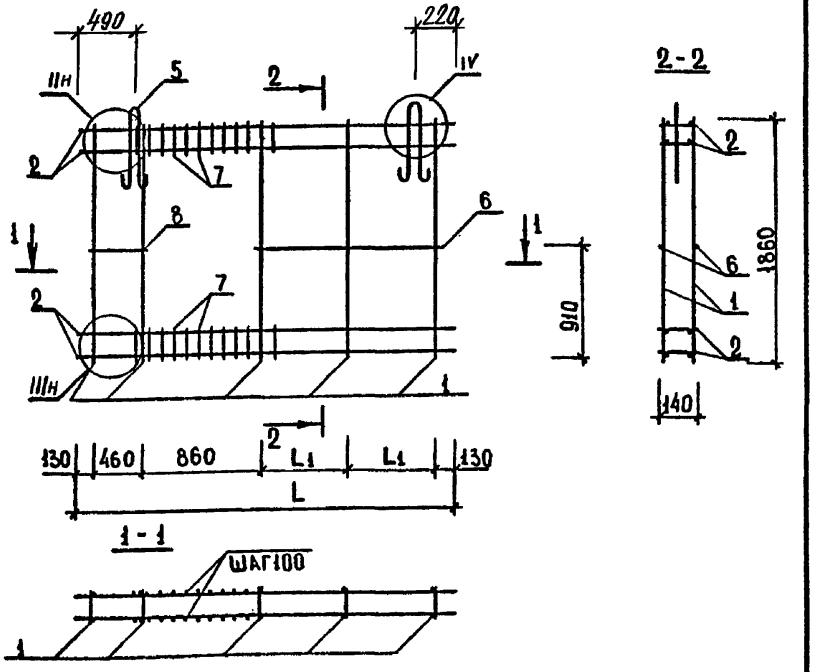

обозначение	марка	L, мм	L_1, мм	масса, кг
1.117.1-16ПВ1 0110	КП26	2870	645	35.84
-01	КП27	3470	995	41.76

Нач.АПМ	Боровик			VIII.84
Н.контр.	Шаповал			VIII.84
Гл.инж.	Лабинова			VII.84
Провер.	Лабинова			II.84
Разраб.	Кукурика			II.84

1.117.1-16ПВ1 0110СБ

Каркас пространственный КП26, КП27. Сборочный чертеж

Стадия	Масса	Масштаб
Р	см. табл.	1:50
Лист	Листов 1	

ГОСГРАЖДАНСТРОЙ КиевЗНИИЭП

Копировал Формат А4

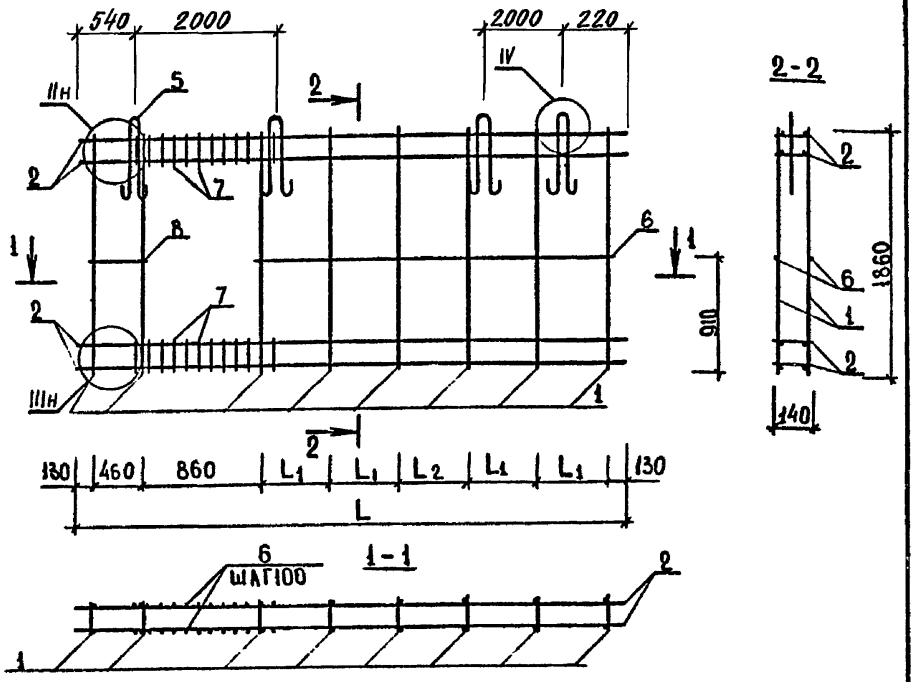

обозначение	марка	масса, кг	L, мм	L_1, мм	L_2, мм
1.117.1-16ПВ1 0111	КП28	75.61	5870	850	890
-01	КП29	81.76	6470	970	1010
-02	КП30	87.92	7070	1100	1090

Нач.АПМ	Боровик			VIII.84
Н.контр.	Шаповал			VIII.84
Гл.инж.	Лабинова			VII.84
Провер.	Лабинова			VI.84
Разраб.	Кукурика			II.84

1.117.1-16ПВ1 0111СБ

Каркас пространственный КП28, КП29, КП30 Сборочный чертеж

Стадия	Масса	Масштаб
Р	см. табл.	1:50
Лист	Листов 1	

ГОСГРАЖДАНСТРОЙ КиевЗНИИЭП

Копировал 20976-02 53 Формат А4

Инв.№подл. | Подпись и дата | Взам.инв.№

ФОРМАТ	ЗОНА	ПОЗ.	ОБОЗНАЧЕНИЕ	НАИМЕНОВАНИЕ	КОЛ.	ПРИМЕЧАНИЕ
				ДОКУМЕНТАЦИЯ		
А4			1.117.1-16ПВ.1 0112СБ	СВОРОЧНЫЙ ЧЕРТЕЖ		
А3			1.117.1-16ПВ.0 00ТО	ТЕХНИЧЕСКОЕ ОПИСАНИЕ		
А4			1.117.1-16ПВ.0 003Д2	УЗЕЛ IV		
А4			1.117.1-16ПВ.0 002Д2	УЗЕЛ IIн,Iн		
				СБОРОЧНЫЕ ЕДИНИЦЫ		
А4	1		1.117.1-16ПВ.2 001	КАРКАС ПЛОСКИЙ КСП1	4	
А4	5		1.117.1-16ПВ.2 009	ПЕТЛЯ СТРОПОВОЧНАЯ ПС 1	2	
				ДЕТАЛИ		
ВЧ	7		4.041.270	СТ.ОТД.ГОСТ 6727-80 Ф4 ВР-I L=270	44	0.024КГ
			ПЕРЕМЕННЫЕ ДАННЫЕ	ДЛЯ ИСПОЛНЕНИЙ:		
				1.117.1-16ПВ.1 0112 КП31		
				СБОРОЧНЫЕ ЕДИНИЦЫ		
А4	2		1.117.1-16ПВ.2 002	КАРКАС ПЛОСКИЙ КСП2	4	
				ДЕТАЛИ		
ВЧ	6		4.041.1040	СТ.ОТД.ГОСТ 6727-80 Ф4 ВР-I L=1040	4	0.094КГ
				1.117.1-16ПВ.1 0112-01 КП32		
				СБОРОЧНЫЕ ЕДИНИЦЫ		
А4	2		1.117.1-16ПВ.2 002-01	КАРКАС ПЛОСКИЙ КСП3	4	
				ДЕТАЛИ		
ВЧ	6		4.041.1300	СТ.ОТД.ГОСТ 6727-80 Ф4 ВР-I L=1300	4	0.12КГ

ЭПВЦ КиевЗНИИЭП — ОПЕРАТОР ТЛП КОРТ

ВЗАМ.ИНВ.№ | ПОДПИСЬ И ДАТА | ИНВ.№ ПОДЛ

1.117.1-16ПВ.1 0112

НАЧ.ОТД.	Боровик	VIII.84
Н.КОНТР.	Шаповал	VIII.84
ГЛ.СПЕЦ.	Лабинова	VIII.84
ПРОВЕРИЛ	Лабинова	VI.84
РАЗРАБ.	Кукурика	V.84

КАРКАС ПРОСТРАНСТВЕННЫЙ КП31, КП32.

СТАДИЯ	ЛИСТ	ЛИСТОВ
Р		1

ГОСГРАЖДАНСТРОЙ КиевЗНИИЭП

ФОРМАТ А4

ФОРМАТ	ЗОНА	ПОЗ.	ОБОЗНАЧЕНИЕ	НАИМЕНОВАНИЕ	КОЛ.	ПРИМЕЧАНИЕ
				ДОКУМЕНТАЦИЯ		
А4			1.117.1-16ПВ.1 0113СБ	СВОРОЧНЫЙ ЧЕРТЕЖ		
А3			1.117.1-16ПВ.0 00ТО	ТЕХНИЧЕСКОЕ ОПИСАНИЕ		
А4			1.117.1-16ПВ.0 003Д2	УЗЕЛ IV		
А4			1.117.1-16ПВ.0 002Д2	УЗЕЛ IIн		
				СБОРОЧНЫЕ ЕДИНИЦЫ		
А4	1		1.117.1-16ПВ.2 001	КАРКАС ПЛОСКИЙ КСП1	4	
А4	5		1.117.1-16ПВ.2 009	ПЕТЛЯ СТРОПОВОЧНАЯ ПС 1	2	
				ДЕТАЛИ		
ВЧ	7		4.041.270	СТ.ОТД.ГОСТ 6727-80 Ф4 ВР-I L=270	44	0.024КГ
			ПЕРЕМЕННЫЕ ДАННЫЕ	ДЛЯ ИСПОЛНЕНИЙ:		
				1.117.1-16ПВ.1 0113 КП33		
				СБОРОЧНЫЕ ЕДИНИЦЫ		
А4	2		1.117.1-16ПВ.2 003	КАРКАС ПЛОСКИЙ КСП7	4	
				ДЕТАЛИ		
ВЧ	6		4.041.1000	СТ.ОТД.ГОСТ 6727-80 Ф4 ВР-I L=1000	4	0.09 КГ
				1.117.1-16ПВ.1 0113-01 КП34		
				СБОРОЧНЫЕ ЕДИНИЦЫ		
А4	2		1.117.1-16ПВ.2 003-01	КАРКАС ПЛОСКИЙ КСП8	4	
				ДЕТАЛИ		
ВЧ	6		4.041.1300	СТ.ОТД.ГОСТ 6727-80 Ф4 ВР-I L=1300	4	0.12 КГ

ЭПВЦ КиевЗНИИЭП — ОПЕРАТОР ТЛП КОРТ

ВЗАМ.ИНВ.№ | ПОДПИСЬ И ДАТА | ИНВ.№ ПОДЛ

1.117.1-16ПВ.1 0113

НАЧ.ОТД.	Боровик	VIII.84
Н.КОНТР.	Шаповал	VIII.84
ГЛ.СПЕЦ.	Лабинова	VIII.84
ПРОВЕРИЛ	Лабинова	VI.84
РАЗРАБ.	Кукурика	V.84

КАРКАС ПРОСТРАНСТВЕННЫЙ КП33, КП34.

СТАДИЯ	ЛИСТ	ЛИСТОВ
Р		1

ГОСГРАЖДАНСТРОЙ КиевЗНИИЭП

ФОРМАТ А4

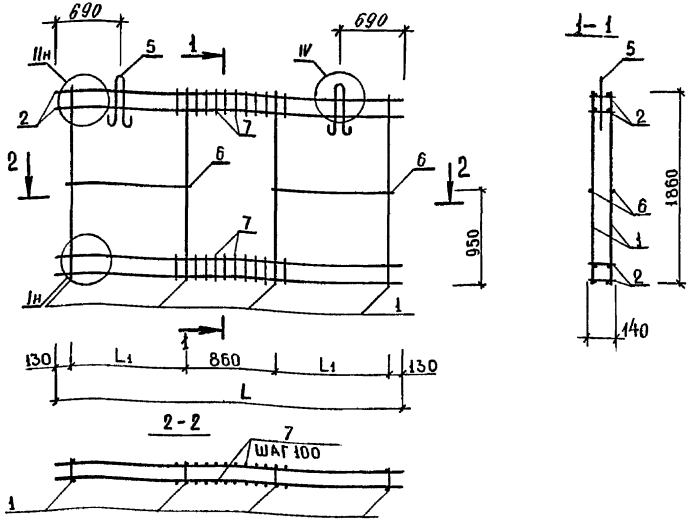

обозначение	марка	L, мм	L_1, мм	масса, кг
1.117.1-16ПВ.1 0112	КП31	2900	890	35.51
-01	КП32	3500	1190	41.65

Нач.АПМ	Боровик			VIII.84
Н.контроль	Шаповал			VIII.84
Гл.инж.пр.	Лабинова			VII.84
Провер.	Лабинова			VI.84
Разраб.	Кукурика			II.84

1.117.1-16 ПВ.1 0112 СБ

Каркас пространственный КП31, КП32

Сборочный чертеж.

Стадия	Масса	Масштаб
Р	см. табл.	1:50
Лист	Листов 1	

ГОСГРАЖДАНСТРОЙ КиевЗНИИЭП

Копировал Формат А4

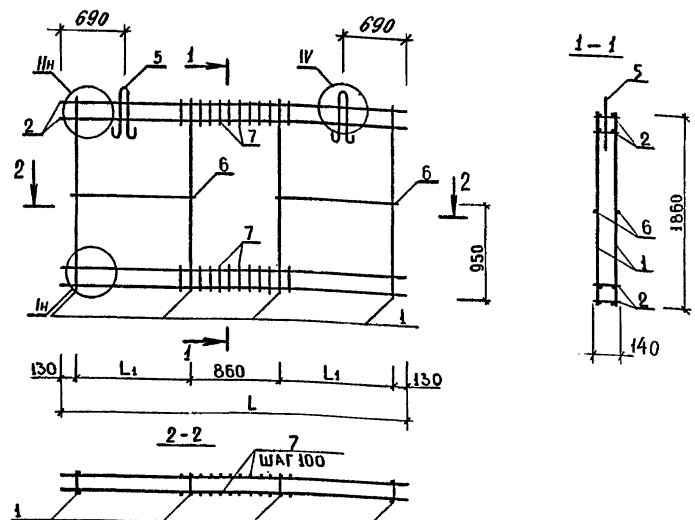

обозначение	марка	L, мм	L_1, мм	масса, кг
1.117.1-16ПВ.1 0113	КП33	2840	860	34.91
-01	КП34	3440	1160	41.07

Нач.АПМ	Боровик			VIII.84
Н.контроль	Шаповал			VIII.84
Гл.инж.пр.	Лабинова			VII.84
Провер.	Лабинова			VI.84
Разраб.	Кукурика			II.84

1.117.1-16 ПВ.1 0113 СБ

Каркас пространственный КП33, КП34

Сборочный чертеж.

Стадия	Масса	Масштаб
Р	см. табл.	1:50
Лист	Листов 1	

ГОСГРАЖДАНСТРОЙ КиевЗНИИЭП

Копировал Формат А4

ФОРМАТ	ЗОНА	ПОЗ.	ОБОЗНАЧЕНИЕ	НАИМЕНОВАНИЕ	КОЛ.	ПРИМЕЧАНИЕ
				ДОКУМЕНТАЦИЯ		
А4			1.117.1-16ПВ.1 0114СБ	СБОРОЧНЫЙ ЧЕРТЕЖ		
А3			1.117.1-16ПВ.0 00ТО	ТЕХНИЧЕСКОЕ ОПИСАНИЕ		
А4			1.117.1-16ПВ.0 003Д2	УЗЕЛ IV		
А4			1.117.1-16ПВ.0 002Д2	УЗЕЛ IIн		
				СБОРОЧНЫЕ ЕДИНИЦЫ		
А4	1		1.117.1-16ПВ.2 001	КАРКАС ПЛОСКИЙ КСП1	4	
А4	5		1.117.1-16ПВ.2 009	ПЕТЛЯ СТРОПОВОЧНАЯ ПС 1	2	
				ДЕТАЛИ		
ВЧ	7		4.041.270	СТ.ОТД.ГОСТ 6727-80 Ф4 ВР-I L=270	44	0.024КГ
				ПЕРЕМЕННЫЕ ДАННЫЕ	ДЛЯ ИСПОЛНЕНИЙ:	
					1.117.1-16ПВ.1 0114 КП35	
				СБОРОЧНЫЕ ЕДИНИЦЫ		
А4	2		1.117.1-16ПВ.2 004	КАРКАС ПЛОСКИЙ КСП12	4	
				ДЕТАЛИ		
ВЧ	6		4.041.1000	СТ.ОТД.ГОСТ 6727-80 Ф4 ВР-I L=1000	4	0.09 КГ
					1.117.1-16ПВ.1 0114-01 КП36	
				СБОРОЧНЫЕ ЕДИНИЦЫ		
А4	2		1.117.1-16ПВ.2 004-01	КАРКАС ПЛОСКИЙ КСП13	4	
				ДЕТАЛИ		
ВЧ	6		4.041.1300	СТ.ОТД.ГОСТ 6727-80 Ф4 ВР-I L=1300	4	0.12КГ

ЭПВЦ КиевЗНИИЭП | ОПЕРАТОР ТПП КОРТ | ВЗАМ.ИНВ.№ | ПОДПИСЬ И ДАТА | ИНВ.№ ПОДЛ

НАЧ.ОТД.	Боровик		VIII.84
Н.КОНТР.	Шаповал		VII.84
ГЛ.СПЕЦ.	Лабинова		VII.84
ПРОВЕРИЛ	Лабинова		VI.84
РАЗРАБ.	Кукурика		V.84

1.117.1-16ПВ.1 0114

КАРКАС ПРОСТРАНСТВЕННЫЙ КП35, КП36.

СТАДИЯ	ЛИСТ	ЛИСТОВ
Р		1

ГОСГРАЖДАНСТРОЙ КиевЗНИИЭП

ФОРМАТ А4

ФОРМАТ	ЗОНА	ПОЗ.	ОБОЗНАЧЕНИЕ	НАИМЕНОВАНИЕ	КОЛ.	ПРИМЕЧАНИЕ
				ДОКУМЕНТАЦИЯ		
А4			1.117.1-16ПВ.1 0115СБ	СБОРОЧНЫЙ ЧЕРТЕЖ		
А3			1.117.1-16ПВ.0 00ТО	ТЕХНИЧЕСКОЕ ОПИСАНИЕ		
А4			1.117.1-16ПВ.0 003Д2	УЗЕЛ IIIн		
А4			1.117.1-16ПВ.0 002Д2	УЗЕЛ IIн		
				СБОРОЧНЫЕ ЕДИНИЦЫ		
А4	1		1.117.1-16ПВ.2 001	КАРКАС ПЛОСКИЙ КСП1	9	
А4	3		1.117.1-16ПВ.2 007	КСП20	1	
А4	6		1.117.1-16ПВ.2 009-02	ПЕТЛЯ СТРОПОВОЧНАЯ ПС 3	2	
				ДЕТАЛИ		
ВЧ	6		4.041.880	СТ.ОТД.ГОСТ 6727-80 Ф4 ВР-I L=880	2	0.08КГ
ВЧ	8		4.041.610	Ф4 ВР-I L=610	2	0.06КГ
ВЧ	9		4.041.270	Ф4 ВР-I L=270	66	0.02КГ
				ПЕРЕМЕННЫЕ ДАННЫЕ	ДЛЯ ИСПОЛНЕНИЙ:	
					1.117.1-16ПВ.1 0115 КП37	
				СБОРОЧНЫЕ ЕДИНИЦЫ		
А4	2		1.117.1-16ПВ.2 004-03	КАРКАС ПЛОСКИЙ КСП15	4	
				ДЕТАЛИ		
ВЧ	7		4.041.3140	СТ.ОТД.ГОСТ 6727-80 Ф4 ВР-I L=3140	2	0.28КГ
					1.117.1-16ПВ.1 0115-01 КП38	
				СБОРОЧНЫЕ ЕДИНИЦЫ		
А4	2		1.117.1-16ПВ.2 003-04	КАРКАС ПЛОСКИЙ КСП11	4	
				ДЕТАЛИ		
ВЧ	7		4.041.3620	СТ.ОТД.ГОСТ 6727-80 Ф4 ВР-I L=3620	2	0.33КГ

ЭПВЦ КиевЗНИИЭП | ОПЕРАТОР ТПП КОРТ | ВЗАМ.ИНВ.№ | ПОДПИСЬ И ДАТА | ИНВ.№ ПОДЛ

НАЧ.ОТД.	Боровик		VIII.84
Н.КОНТР.	Шаповал		VIII.84
ГЛ.СПЕЦ.	Лабинова		VII.84
ПРОВЕРИЛ	Лабинова		VI.84
РАЗРАБ.	Кукурика		V.84

1.117.1-16ПВ.1 0115

КАРКАС ПРОСТРАНСТВЕННЫЙ КП37, КП38.

СТАДИЯ	ЛИСТ	ЛИСТОВ
Р		

ГОСГРАЖДАНСТРОЙ КиевЗНИИЭП

ФОРМАТ А4

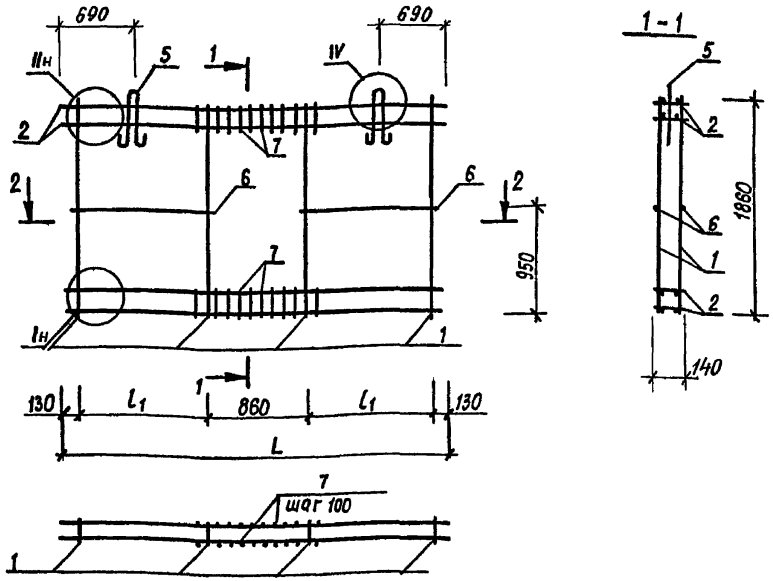

Обозначение	Марка	L, мм	L_1, мм	Масса, кг
1.117.1-16ПВ.1 0114	КП35	2870	875	35.20
-01	КП36	3470	1175	41.36

Нач.АПМ	Боровик		VIII.84	
Н.контроль	Шаповал		VIII.84	
Гл.инж.пр	Лабинова		VII.84	
Провер.	Лабинова		II.84	
Разраб.	Кукурика		II.84	

1.117.1-16 ПВ. 1 0114 СБ

Каркас пространственный КП35, КП36 Сборочный чертеж.

Стадия	Масса	Масштаб
Р	см. табл.	1:50
Лист	Листов 1	

ГОСГРАЖДАНСТРОЙ КиевЗНИИЭП

Копировал Формат А4

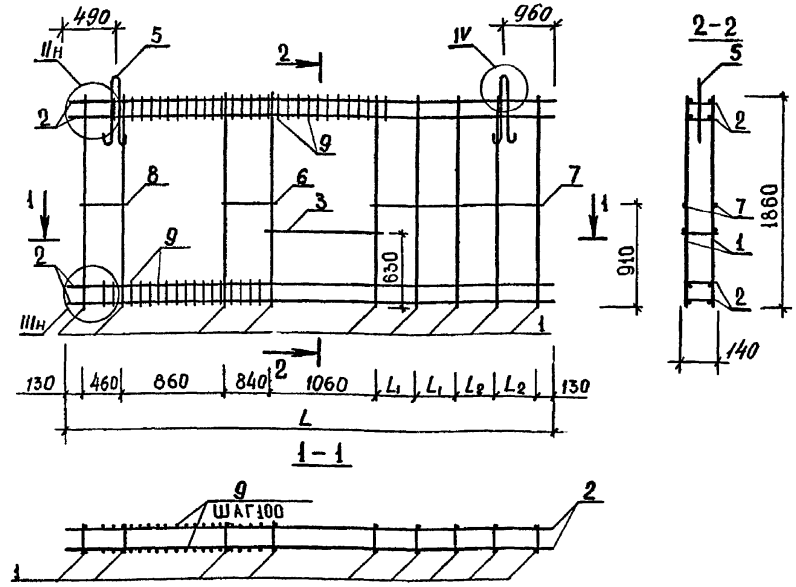

Обозначение	Марка	Масса, кг	L, мм	L_1, мм	L_2, мм
1.117.1-16ПВ.1 0115	КП37	83.86	6470	750	750
-01	КП38	89.70	7040	890	895

Нач.АПМ	Боровик		VIII.84	
Н.контр.	Шаповал		VIII.84	
Гл.инж.	Лабинова		VII.84	
Провер.	Лабинова		II.84	
Разраб.	Кукурика		II.84	

1.117.1-16ПВ.1 0115СБ

Каркас пространственный КП37, КП38 Сборочный чертеж

Стадия	Масса	Масштаб
Р	см. табл.	1:50
Лист	Листов 1	

ГОСГРАЖДАНСТРОЙ КиевЗНИИЭП

Копировал 20976-02 57 Формат А4

ФОРМАТ	ЗОНА	ПОЗ.	ОБОЗНАЧЕНИЕ	НАИМЕНОВАНИЕ	КОЛ.	ПРИМЕЧАНИЕ
				ДОКУМЕНТАЦИЯ		
А4			1.117.1-16ПВ.1 0116СБ	СБОРОЧНЫЙ ЧЕРТЕЖ		
А3			1.117.1-16ПВ.0 00ТО	ТЕХНИЧЕСКОЕ ОПИСАНИЕ		
А4			1.117.1-16ПВ.0 003Д2	УЗЕЛ IIIн		
А4			1.117.1-16ПВ.0 002Д2	УЗЕЛ IIн		
				СБОРОЧНЫЕ ЕДИНИЦЫ		
				КАРКАС ПЛОСКИЙ		
А4	1		1.117.1-16ПВ.2 001	КСП1	9	
А4	3		1.117.1-16ПВ.2 007	КСП20	1	
				ПЕТЛЯ СТРОПОВОЧНАЯ		
А4	5		1.117.1-16ПВ.2 009-02	ПС 3	2	
				ДЕТАЛИ		
				СТ.ОТД.ГОСТ 6727-80		
ВЧ	6		4.041.880	Ф4 ВР-I L=880	2	0.08КГ
ВЧ	8		4.041.610	Ф4 ВР-I L=610	2	0.06КГ
ВЧ	9		4.041.270	Ф4 ВР-I L=270	66	0.02КГ
			ПЕРЕМЕННЫЕ ДАННЫЕ	ДЛЯ ИСПОЛНЕНИЙ:		
				1.117.1-16ПВ.1 0116 КП39		
				СБОРОЧНЫЕ ЕДИНИЦЫ		
А4	2		1.117.1-16ПВ.2 004-04	КАРКАС ПЛОСКИЙ КСП16	4	
				ДЕТАЛИ		
				СТ.ОТД.ГОСТ 6727-80		
ВЧ	7		4.041.2740	Ф4 ВР-I L=2740	2	0.25КГ
				1.117.1-16ПВ.1 0116-01 КП40		
				СБОРОЧНЫЕ ЕДИНИЦЫ		
А4	2		1.117.1-16ПВ.2 002-04	КАРКАС ПЛОСКИЙ КСП6	4	
				ДЕТАЛИ		
				СТ.ОТД.ГОСТ 6727-80		
ВЧ	7		4.041.3770	Ф4 ВР-I L=3770	2	0.34КГ

ОПЕРАТОР ТЛП КОРТ

ЭПВЦ КиевЗНИИЭП

ВЗАМ.ИНВ.№

ПОДПИСЬ И ДАТА

ИНВ.№ ПОДЛ

1.117.1-16ПВ.1 0116

НАЧ.ОТД.	Боровик		VIII.84
Н.КОНТР.	Шаповал		VIII.84
ГЛ.СПЕЦ.	Лабинова		VII.84
ПРОВЕРИЛ	Лабинова		VI.84
РАЗРАБ.	Кукурика		V.84

КАРКАС ПРОСТРАНСТВЕННЫЙ КП39, КП40

СТАДИЯ	ЛИСТ	ЛИСТОВ
Р		1

ГОСГРАЖДАНСТРОЙ КиевЗНИИЭП

ФОРМАТ А4

ФОРМАТ	ЗОНА	ПОЗ.	ОБОЗНАЧЕНИЕ	НАИМЕНОВАНИЕ	КОЛ.	ПРИМЕЧАНИЕ
				ДОКУМЕНТАЦИЯ		
А4			1.117.1-16ПВ.1 0117СБ	СБОРОЧНЫЙ ЧЕРТЕЖ		
А3			1.117.1-16ПВ.0 00ТО	ТЕХНИЧЕСКОЕ ОПИСАНИЕ		
А4			1.117.1-16ПВ.0 003Д2	УЗЕЛ IIIн		
А4			1.117.1-16ПВ.0 002Д2	УЗЕЛ IIн		
				СБОРОЧНЫЕ ЕДИНИЦЫ		
				КАРКАС ПЛОСКИЙ		
А4	1		1.117.1-16ПВ.2 001	КСП1	9	
				ПЕТЛЯ СТРОПОВОЧНАЯ		
А4	5		1.117.1-16ПВ.2 009-02	ПС 3	4	
				ДЕТАЛИ		
				СТ.ОТД.ГОСТ 6727-80		
ВЧ	8		4.041.270	Ф4 ВР-I L=270	22	0.02КГ
			ПЕРЕМЕННЫЕ ДАННЫЕ	ДЛЯ ИСПОЛНЕНИЙ:		
				1.117.1-16ПВ.1 0117 КП41		
				СБОРОЧНЫЕ ЕДИНИЦЫ		
А4	2		1.117.1-16ПВ.2 004-02	КАРКАС ПЛОСКИЙ КСП14	4	
				ДЕТАЛИ		
				СТ.ОТД.ГОСТ 5781-82		
ВЧ	7		10.013.1650	Ф10 А-III L=1650	2	1.02КГ
				СТ.ОТД.ГОСТ 6727-80		
РЧ	6		4.041.5130	Ф4 ВР-I L=5130	2	0.462кг
				1.117.1-16ПВ.1 0117-01 КП42		
				СБОРОЧНЫЕ ЕДИНИЦЫ		
А4	2		1.117.1-16ПВ.2 003-04	КАРКАС ПЛОСКИЙ КСП11	4	
				ДЕТАЛИ		
				СТ.ОТД.ГОСТ 6727-80		
ВЧ	6		4.041.5670	Ф4 ВР-I L=5670	2	0.58КГ
ВЧ	7		10.013.1650	СТ.ОТД.ГОСТ 5781-82 Ф10 А-III L=1650	2	1.02КГ

ОПЕРАТОР ТЛП КОРТ

ЭПВЦ КиевЗНИИЭП

ВЗАМ.ИНВ.№

ПОДПИСЬ И ДАТА

ИНВ.№ ПОДЛ

1.117.1-16ПВ.1 0117

НАЧ.ОТД.	Боровик		VIII.84
Н.КОНТР.	Шаповал		VIII.84
ГЛ.СПЕЦ.	Лабинова		VII.84
ПРОВЕРИЛ	Лабинова		VI.84
РАЗРАБ.	Кукурика		V.84

КАРКАС ПРОСТРАНСТВЕННЫЙ КП41, КП42

СТАДИЯ	ЛИСТ	ЛИСТОВ
Р		1

ГОСГРАЖДАНСТРОЙ КиевЗНИИЭП

ФОРМАТ А4

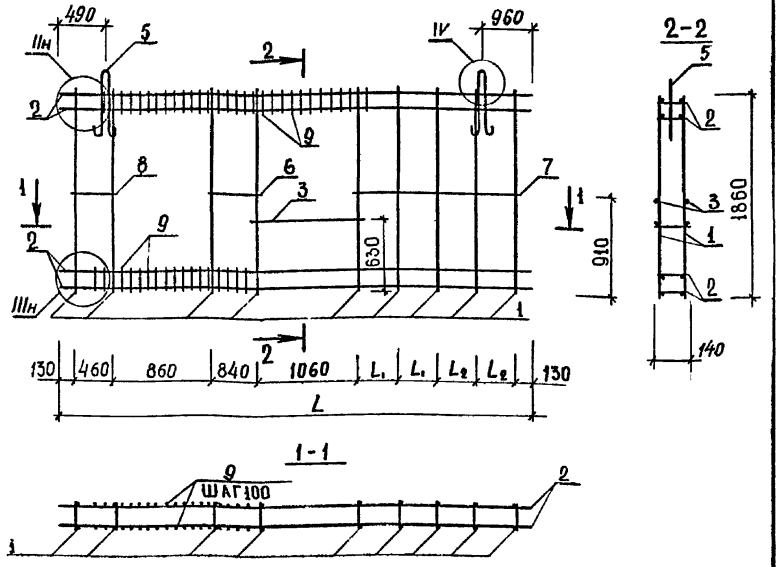

обозначение	марка	масса, кг	L, мм	L_1, мм	L_2, мм
1.117.1-16ПВ.1 0116	КП 39	89.84	7070	900	895
-01	КП 40	90.31	7100	900	910

Нач.АПМ	Боровик		VIII.84
Н.контроль	Шаповал		VIII.84
Гл.инж.пр.	Лабинова		VII.84
Провер.	Лабинова		II.84
Разраб.	Кукурика		II.84

1.117.1-16ПВ.1 0116 СБ

Каркас пространственный КП39, КП40 Сборочный чертеж.

Стадия	Масса	Масштаб
Р	см. табл.	1:50
Лист	Листов 1	

ГОСГРАЖДАНСТРОЙ КиевЗНИИЭП

Инв.№подл. | Подпись и дата | Взам.инв.№

Копировал Формат А4

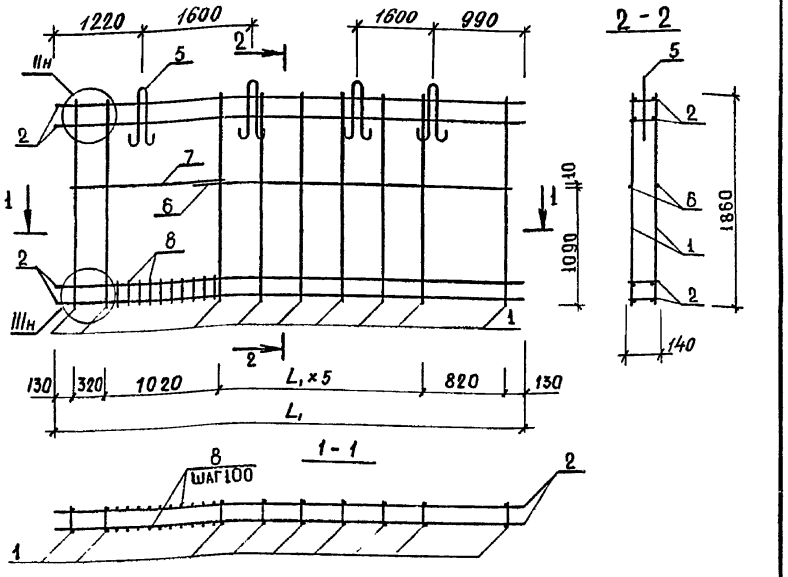

обозначение	марка	L, мм	L_1, мм	масса, кг
1.117.1-16ПВ.1 0117	КП 41	6470	810	77.77
-01	КП 42	7040	925	89.96

Нач.АПМ	Боровик		VIII.84
Н.контроль	Шаповал		VIII.84
Гл.инж.пр.	Лабинова		VII.84
Провер.	Лабинова		II.84
Разраб.	Кукурика		II.84

1.117.1-16ПВ.1 0117 СБ

Каркас пространственный КП41, КП42 Сборочный чертеж.

Стадия	Масса	Масштаб
Р	см. табл.	1:50
Лист	Листов 1	

ГОСГРАЖДАНСТРОЙ КиевЗНИИЭП

Инв.№подл. | Подпись и дата | Взам.инв.№

Копировал 20976-02 59 Формат А4

ФОРМАТ	ЗОНА	ПОЗ.	ОБОЗНАЧЕНИЕ	НАИМЕНОВАНИЕ	КОЛ.	ПРИМЕЧАНИЕ
				ДОКУМЕНТАЦИЯ		
А4			1.117.1-16ПВ.1 0118СБ	СВОРОЧНЫЙ ЧЕРТЕЖ		
А3			1.117.1-16ПВ.0 00ТО	ТЕХНИЧЕСКОЕ ОПИСАНИЕ		
А4			1.117.1-16ПВ.0 003Д2	УЗЕЛ IIIн		
А4			1.117.1-16ПВ.0 002Д2	УЗЕЛ IIн		
				СВОРОЧНЫЕ ЕДИНИЦЫ		
А4		1	1.117.1-16ПВ.2 001	КАРКАС ПЛОСКИЙ КСП1	9	
А4		5	1.117.1-16ПВ.2 009-02	ПЕТЛЯ СТРОПОВОЧНАЯ ПС 3	4	
				ДЕТАЛИ		
ВЧ		7	10.013.1650	СТ.ОТД.ГОСТ 5781-82 Ф10 А-III L=1650	2	1.02КГ
ВЧ		8	4.041.270	СТ.ОТД.ГОСТ 6727-80 Ф4 ВР-I L=270	22	0.02КГ
			ПЕРЕМЕННЫЕ ДАННЫЕ	ДЛЯ ИСПОЛНЕНИЙ:		
				1.117.1-16ПВ.1 0118 КП43		
				СВОРОЧНЫЕ ЕДИНИЦЫ		
А4		2	1.117.1-16ПВ.2 004-04	КАРКАС ПЛОСКИЙ КСП16	4	
				ДЕТАЛИ		
ВЧ		6	4.041.5670	СТ.ОТД.ГОСТ 6727-80 Ф4 ВР-I L=5670	2	0.51КГ
				1.117.1-16ПВ.1 0118-01 КП44		
				СВОРОЧНЫЕ ЕДИНИЦЫ		
А4		2	1.117.1-16ПВ.2 002-04	КАРКАС ПЛОСКИЙ КСП6	4	
				ДЕТАЛИ		
ВЧ		6	4.041.5780	СТ.ОТД.ГОСТ 6727-80 Ф4 ВР-I L=5780	2	0.52КГ

ЭПВЦ КиевЗНИИЭП | ОПЕРАТОР ТЛП КОРТ

ВЗАМ.ИНВ.№ | ПОДПИСЬ И ДАТА | ИНВ.№ ПОДЛ.

1.117.1-16ПВ.1 0118

НАЧ.ОТД.	Боровик		VIII.84
Н.КОНТР.	Шаповал		VIII.84
ГЛ.СПЕЦ.	Лабинова		VII.84
ПРОВЕРИЛ	Лабинова		VI.84
РАЗРАБ.	Кукурика		V.84

КАРКАС ПРОСТРАНСТВЕННЫЙ КП43, КП44.

СТАДИЯ	ЛИСТ	ЛИСТОВ
Р		1

ГОСГРАЖДАНСТРОЙ КиевЗНИИЭП

ФОРМАТ А4

ЭПВЦ Киев ЗНИИЭП | ОПЕРАТОР ТЛП КОРТ

ВЗАМ.ИНВ.№ | ПОДПИСЬ И ДАТА | ИНВ.№ ПОДЛ.

1.117.1-16ПВ.1 0118

ЛИСТ 2

ФОРМАТ	ЗОНА	ПОЗ.	ОБОЗНАЧЕНИЕ	НАИМЕНОВАНИЕ	КОЛ.	ПРИМЕЧАНИЕ
				ДОКУМЕНТАЦИЯ		
А4			1.117.1-16ПВ.1 0119СБ	СБОРОЧНЫЙ ЧЕРТЕЖ		
А3			1.117.1-16ПВ.0 00ТО	ТЕХНИЧЕСКОЕ ОПИСАНИЕ		
А4			1.117.1-16ПВ.0 003Д2	УЗЕЛ IIIн		
А4			1.117.1-16ПВ.0 002Д2	УЗЕЛ IIн		
				СБОРОЧНЫЕ ЕДИНИЦЫ		
А4		1	1.117.1-16ПВ.2 001	КАРКАС ПЛОСКИЙ КСП1	8	
А4		5	1.117.1-16ПВ.2 009-02	ПЕТЛЯ СТРОПОВОЧНАЯ ПС 3	4	
				ДЕТАЛИ		
ВЧ		8	4.041.270	СТ.ОТД.ГОСТ 6727-80 Ф4 ВР-I L=270	88	0.02КГ
			ПЕРЕМЕННЫЕ ДАННЫЕ	ДЛЯ ИСПОЛНЕНИЙ:		
				1.117.1-16ПВ.1 0119 КП45		
				СБОРОЧНЫЕ ЕДИНИЦЫ		
А4		2	1.117.1-16ПВ.2 002-01	КАРКАС ПЛОСКИЙ КСП3	4	
				ДЕТАЛИ		
ВЧ		6	4.041.1450	СТ.ОТД.ГОСТ 6727-80 Ф4 ВР-I L=1450	4	0.13КГ
ВЧ		7	4.041.2140	Ф4 ВР-I L=2140	2	0.19КГ
				1.117.1-16ПВ.1 0119-01 КП46		
				СБОРОЧНЫЕ ЕДИНИЦЫ		
А4		2	1.117.1-16ПВ.2 002-03	КАРКАС ПЛОСКИЙ КСП5	4	
				ДЕТАЛИ		
ВЧ		6	4.041.1200	СТ.ОТД.ГОСТ 6727-80 Ф4 ВР-I L=1200	4	0.11КГ
ВЧ		7	4.041.2440	Ф4 ВР-I L=2440	2	0.22КГ

ЭПВЦ КиевЗНИИЭП | ОПЕРАТОР ТЛП КОРТ | ПОДПИСЬ И ДАТА | ВЗАМ.ИНВ.№ | ИНВ.№ ПОДЛ.

1.117.1-16ПВ.1 0119

НАЧ.ОТД.	Боровик		VIII.84
Н.КОНТР.	ШАПОВАЛ		VIII.84
ГЛ.СПЕЦ.	ЛАБИНОВА		VII.84
ПРОВЕРИЛ	ЛАБИНОВА		VI.84
РАЗРАБ.	КУКУРИКА		V.84

КАРКАС ПРОСТРАНСТВЕННЫЙ КП45, КП46, КП47.

СТАДИЯ	ЛИСТ	ЛИСТОВ
Р	1	2

ГОСГРАЖДАНСТРОЙ КиевЗНИИЭП

ФОРМАТ А4

ФОРМАТ	ЗОНА	ПОЗ.	ОБОЗНАЧЕНИЕ	НАИМЕНОВАНИЕ	КОЛ	ПРИМЕЧАНИЕ
				1.117.1-16ПВ.1 0119-02 КП47		
				СБОРОЧНЫЕ ЕДИНИЦЫ		
А4		2	1.117.1-16ПВ.2 002-04	КАРКАС ПЛОСКИЙ КСП6	4	
				ДЕТАЛИ		
ВЧ		6	4.041.2070	СТ.ОТД.ГОСТ 6727-80 Ф4 ВР-I L=2070	4	0.19КГ
ВЧ		7	4.041.2740	Ф4 ВР-I L=2740	2	0.25КГ

ЭПВЦ КиевЗНИИЭП | ОПЕРАТОР ТЛП КОРТ | ПОДПИСЬ И ДАТА | ВЗАМ.ИНВ.№ | ИНВ.№ ПОДЛ.

1.117.1-16ПВ.1 0119

ЛИСТ 2

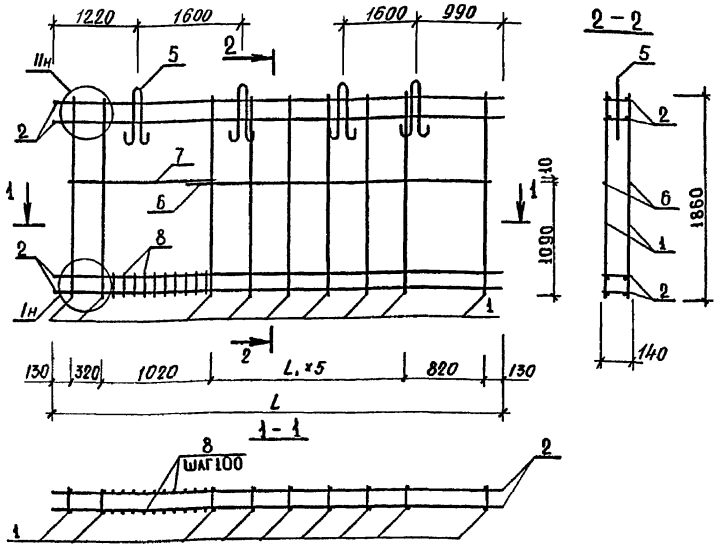

обозначение	марка	L, мм	L_1, мм	масса, кг
1.117.1-16ПВ.1 0118	КП 43	7070	930	89.96
-01	КП 44	7100	935	90.27

Нач.АПМ	Боровик			VIII.84
Н.контроль	Шаповал			VIII.84
Гл.инж.пр.	Лабинова			VIII.84
Провер.	Лабинова			VI.84
Разраб.	Кукурика			II.84

1.117.1-16ПВ.1 0118 СБ

Каркас пространственный КП43, КП44 Сборочный чертеж.

Стадия	Масса	Масштаб
Р	см. табл.	1:50
Лист	Листов 1	

ГОСГРАЖДАНСТРОЙ КиевЗНИИЭП

Взам.инв.№ | Подпись и дата | Инв.№подл.

Копировал Формат А4

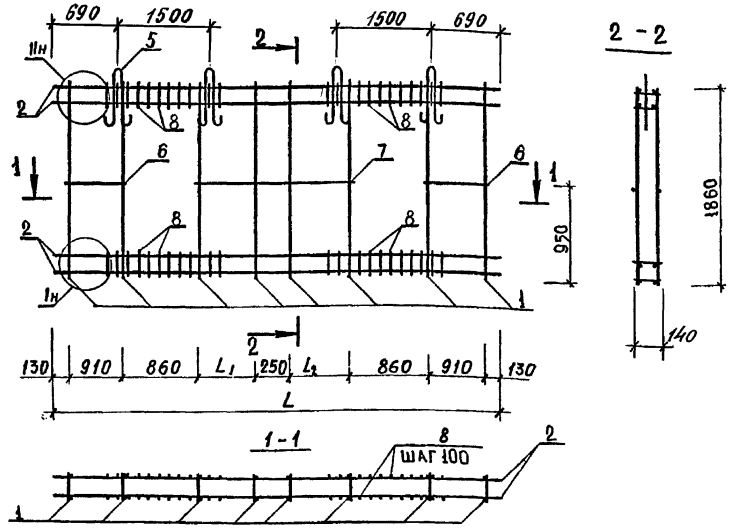

обозначение	марка	масса, кг	L, мм	L_1, мм	L_2, мм
1.117.1-16ПВ.1 0119	КП 45	52.77	5900	925	925
-01	КП 46	82.97	6500	925	1525
-02	КП 47	89.38	7100	1525	1525

Нач.АПМ	Боровик			VIII.84
Н.контроль	Шаповал			VIII.84
Гл.инж.пр.	Лабинова			VIII.84
Провер.	Лабинова			VI.84
Разраб.	Кукурика			II.84

1.117.1-16ПВ.1 0119 СБ

Каркас пространствен- КП45, КП46, КП47 Сборочный чертеж.

Стадия	Масса	Масштаб
Р	см. табл.	1:50
Лист	Листов 1	

ГОСГРАЖДАНСТРОЙ КиевЗНИИЭП

Взам.инв.№ | Подпись и дата | Инв.№подл.

Копировал

Формат А4

ФОРМАТ	ЗОНА	ПОЗ.	ОБОЗНАЧЕНИЕ	НАИМЕНОВАНИЕ	КОЛ.	ПРИМЕЧАНИЕ
				ДОКУМЕНТАЦИЯ		
А4			1.117.1-16ПВ.1 0120СБ	СБОРОЧНЫЙ ЧЕРТЕЖ		
А3			1.117.1-16ПВ.0 00ТО	ТЕХНИЧЕСКОЕ ОПИСАНИЕ		
А4			1.117.1-16ПВ.0 003Д2	УЗЕЛ III		
А4			1.117.1-16ПВ.0 002Д2	УЗЕЛ IIн		
				СБОРОЧНЫЕ ЕДИНИЦЫ		
А4		1	1.117.1-16ПВ.2 001	КАРКАС ПЛОСКИЙ КСП1	8	
А4		5	1.117.1-16ПВ.2 009-02	ПЕТЛЯ СТРОПОВОЧНАЯ ПС 3	4	
				ДЕТАЛИ		
ВЧ		8	4.041.270	СТ.ОТД.ГОСТ 6727-80 Ф4 ВР-I L=270	88	0.02КГ
			ПЕРЕМЕННЫЕ ДАННЫЕ	ДЛЯ ИСПОЛНЕНИЙ:		
				1.117.1-16ПВ.1 0120 КП48		
				СБОРОЧНЫЕ ЕДИНИЦЫ		
А4		2	1.117.1-16ПВ.2 003-02	КАРКАС ПЛОСКИЙ КСП9	4	
				ДЕТАЛИ		
ВЧ		7	4.041.2140	СТ.ОТД.ГОСТ 6727-80 Ф4 ВР-I L=2140	2	0.19КГ
ВЧ		6	4.041.1000	Ф4 ВР-I L=1000	4	0.09КГ
				1.117.1-16ПВ.1 0120-01 КП49		
				СБОРОЧНЫЕ ЕДИНИЦЫ		
А4		2	1.117.1-16ПВ.2 003-03	КАРКАС ПЛОСКИЙ КСП10	4	
				ДЕТАЛИ		
ВЧ		7	4.041.2740	СТ.ОТД.ГОСТ 6727-80 Ф4 ВР-I L=2740	2	0.25КГ
ВЧ		6	4.041.1000	Ф4 ВР-I L=1000	4	0.09КГ

ОПЕРАТОР ТЛП КОРТ

ЭПВЦ КиевЗНИИЭП

ВЗАМ.ИНВ.№

ПОДПИСЬ И ДАТА

ИНВ.№ ПОДЛ.

1.117.1-16ПВ.1 0120

НАЧ.ОТД.	Боровик		VIII.84
Н.КОНТР.	Шаповал		VIII.84
ГЛ.СПЕЦ.	Лабинова		VII.84
ПРОВЕРИЛ	Лабинова		VI.84
РАЗРАБ.	Кукурика		V.84

КАРКАС ПРОСТРАНСТВЕННЫЙ КП48, КП49, КП50

СТАДИЯ	ЛИСТ	ЛИСТОВ
Р	1	2

ГОСГРАЖДАНСТРОЙ КиевЗНИИЭП

ФОРМАТ А4

ФОРМАТ	ЗОНА	ПОЗ.	ОБОЗНАЧЕНИЕ	НАИМЕНОВАНИЕ	КОЛ	ПРИМЕЧАНИЕ
				1.117.1-16ПВ.1 0120-02 КП50		
				СБОРОЧНЫЕ ЕДИНИЦЫ		
А4		2	1.117.1-16ПВ.2 003-04	КАРКАС ПЛОСКИЙ КСП11	4	
				ДЕТАЛИ		
ВЧ		6	4.041.1000	СТ.ОТД.ГОСТ 6727-80 Ф4 ВР-I L=1000	4	0.09КГ
ВЧ		7	4.041.3340	Ф4 ВР-I L=3340	2	0.30КГ

ОПЕРАТОР ТЛП КОРТ

ЭПВЦ Киев ЗНИИЭП

ВЗАМ.ИНВ.№

ПОДПИСЬ И ДАТА

ИНВ.№ ПОДЛ.

1.117.1-16ПВ.1 0120

ЛИСТ 2

ФОРМАТ	ЗОНА	ПОЗ.	ОБОЗНАЧЕНИЕ	НАИМЕНОВАНИЕ	КОЛ.	ПРИМЕЧАНИЕ
				ДОКУМЕНТАЦИЯ		
А4			1.117.1-16ПВ.1 0121СБ	СБОРОЧНЫЙ ЧЕРТЕЖ		
А3			1.117.1-16ПВ.0 00ТО	ТЕХНИЧЕСКОЕ ОПИСАНИЕ		
А4			1.117.1-16ПВ.0 003Д2	УЗЕЛ III		
А4			1.117.1-16ПВ.0 002Д2	УЗЕЛ IIн		
				СБОРОЧНЫЕ ЕДИНИЦЫ		
А4		1	1.117.1-16ПВ.2 001	КАРКАС ПЛОСКИЙ КСП1	8	
А4		5	1.117.1-16ПВ.2 009-02	ПЕТЛЯ СТРОПОВОЧНАЯ ПС 3	4	
				ДЕТАЛИ		
ВЧ		8	4.041.270	СТ.ОТД.ГОСТ 6727-80 Ф4 ВР-I L=270	88	0.02КГ
			ПЕРЕМЕННЫЕ ДАННЫЕ	ДЛЯ ИСПОЛНЕНИЙ:		
				1.117.1-16ПВ.1 0121 КП51		
				СБОРОЧНЫЕ ЕДИНИЦЫ		
А4		2	1.117.1-16ПВ.2 004-02	КАРКАС ПЛОСКИЙ КСП14	4	
				ДЕТАЛИ		
ВЧ		7	4.041.2140	СТ.ОТД.ГОСТ 6727-80 Ф4 ВР-I L=2140	2	0.19КГ
ВЧ		6	4.041.1040	Ф4 ВР-I L=1040	4	0.09КГ
				1.117.1-16ПВ.1 0121-01 КП52		
				СБОРОЧНЫЕ ЕДИНИЦЫ		
А4		2	1.117.1-16ПВ.2 004-03	КАРКАС ПЛОСКИЙ КСП15	4	
				ДЕТАЛИ		
ВЧ		7	4.041.2740	СТ.ОТД.ГОСТ 6727-80 Ф4 ВР-I L=2740	2	0.25КГ
ВЧ		6	4.041.1040	Ф4 ВР-I L=1040	4	0.09КГ

ОПЕРАТОР ТПП КОРТ

ЭПВЦ КиевЗНИИЭП

ВЗАМ.ИНВ.№

ПОДПИСЬ И ДАТА

ИНВ.№ ПОДЛ.

1.117.1-16ПВ.1 0121

НАЧ.ОТД.	Боровик		VIII.84
Н.КОНТР.	Шаповал		VIII.84
ГЛ.СПЕЦ.	Лабинова		VII.84
ПРОВЕРИЛ	Лабинова		II.84
РАЗРАБ.	Кукурика		V.84

КАРКАС ПРОСТРАНСТВЕННЫЙ КП 51, КП52, КП53

СТАДИЯ	ЛИСТ	ЛИСТОВ
Р	1	2

ГОСГРАЖДАНСТРОЙ КиевЗНИИЭП

ФОРМАТ А4

ФОРМАТ	ЗОНА	ПОЗ.	ОБОЗНАЧЕНИЕ	НАИМЕНОВАНИЕ	КОЛ	ПРИМЕЧАНИЕ
				1.117.1-16ПВ.1 0121-02 КП53		
				СБОРОЧНЫЕ ЕДИНИЦЫ		
А4		2	1.117.1-16ПВ.2 004-04	КАРКАС ПЛОСКИЙ КСП16	4	
				ДЕТАЛИ		
ВЧ		6	4.041.1040	СТ.ОТД.ГОСТ 6727-80 Ф4 ВР-I L=1040	4	0.09КГ
ВЧ		7	4.041.3340	Ф4 ВР-I L=3340	2	0.30КГ

ОПЕРАТОР ТПП КОРТ

ЭПВЦ КиевЗНИИЭП

ВЗАМ.ИНВ.№

ПОДПИСЬ И ДАТА

ИНВ.№ ПОДЛ.

1.117.1-16ПВ.1 0121

ЛИСТ 2

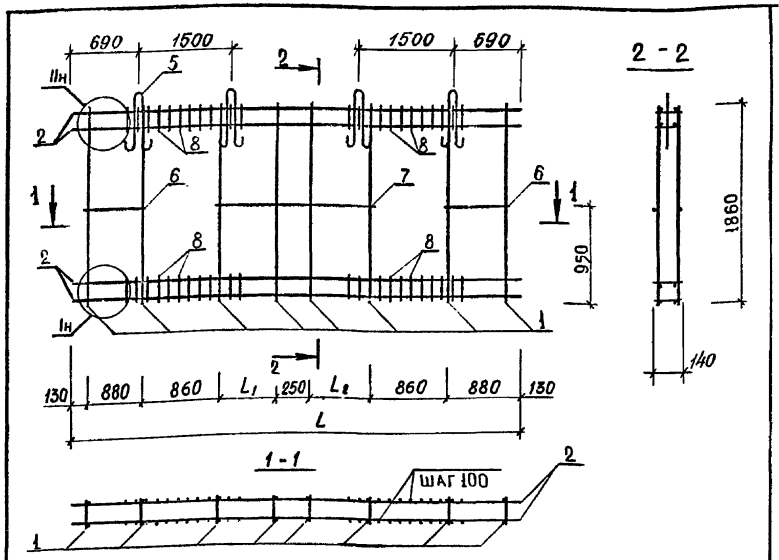

обозначение	марка	масса, кг	L, мм	L1, мм	L2, мм
1.117.1-16ПВ.1 0120	КП 48	76.22	5840	925	925
-01	КП 49	82.37	6440	925	1525
-02	КП 50	88.52	7040	1525	1525

Нач.АПМ	Боровик		VIII.84
Н.контроль	Шаповал		VIII.84
Гл.инж.пр.	Лабинова		VIII.84
Провер.	Лабинова		II.84
Разраб.	Кукурика		II.84

1.117.1-16ПВ.1 0120 СБ

Каркас пространственный КП48, КП49, КП50 Сборочный чертеж.

Стадия	Масса	Масштаб
Р	см. табл.	1:50
Лист	Листов 1	

ГОСГРАЖДАНСТРОЙ КиевЗНИИЭП

Копировал Формат А4

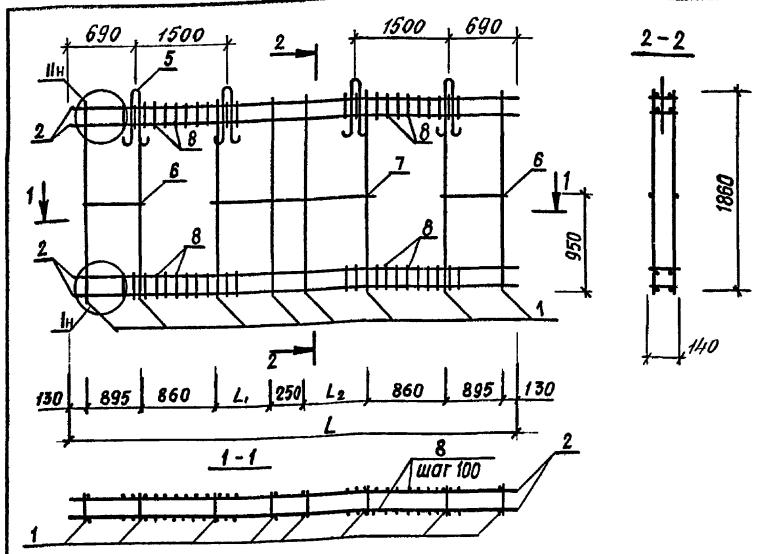

обозначение	марка	масса, кг	L, мм	L1, мм	L2, мм
1.117.1-16ПВ.1 0121	КП 51	76.52	5870	925	925
-01	КП 52	82.68	6470	925	1525
-02	КП 53	88.53	7070	1525	1525

Нач.АПМ	Боровик		VIII.84
Н.контроль	Шаповал		VIII.84
Гл.инж.пр.	Лабинова		VIII.84
Провер.	Лабинова		II.84
Разраб.	Кукурика		II.84

1.117.1-16ПВ.1 0121 СБ

Каркас пространственный КП51, КП52, КП53 Сборочный чертеж

Стадия	Масса	Масштаб
Р	см. табл.	1:50
Лист	Листов 1	

ГОСГРАЖДАНСТРОЙ КиевЗНИИЭП

20976-02 65

Копировал Формат А4

ФОРМАТ	ЗОНА	ПОЗ.	ОБОЗНАЧЕНИЕ	НАИМЕНОВАНИЕ	КОЛ.	ПРИМЕЧАНИЕ
				ДОКУМЕНТАЦИЯ		
А4			1.117.1-16ПВ.1 0122СБ	СБОРОЧНЫЙ ЧЕРТЕЖ		
А3			1.117.1-16ПВ.0 00ТО	ТЕХНИЧЕСКОЕ ОПИСАНИЕ		
А4			1.117.1-16ПВ.0 013Д2	УЗЕЛ III		
А4			1.117.1-16ПВ.0 012Д2	УЗЕЛ II		
				СБОРОЧНЫЕ ЕДИНИЦЫ		
				КАРКАС ПЛОСКИЙ		
А4		1	1.117.1-16ПВ.2 001	КСП1	5	
А4		4	1.117.1-16ПВ.2 001-01	КСП22	2	
А4		3	1.117.1-16ПВ.2 007	КСП20	1	
А4		2	1.117.1-16ПВ.2 008	КСП21	4	
				ПЕТЛЯ СТРОПОВОЧНАЯ		
А4		5	1.117.1-16ПВ.2 009	ПС 4	2	
				ДЕТАЛИ		
				СТ.ОТД.ГОСТ 6727-80		
ВЧ		6	4.041.1450	Ф4 ВР-I L=1450	2	0.13КГ
ВЧ		9	4.041.270	Ф4 ВР-I L=270	66	0.02КГ
ВЧ		7	4.041.980	Ф4 ВР-I L=980	2	0.09КГ
ВЧ		8	4.041.380	Ф4 ВР-I L=380	2	0.03КГ

ЭПВЦ КиевЗНИИЭП — ОПЕРАТОР ТЛП КОРТ

ВЗАМ.ИНВ.№ | ПОДПИСЬ И ДАТА | ИНВ.№ ПОДЛ

НАЧ.ОТД.	БОРОВИК		VIII.84
Н.КОНТР.	ШАПОВАЛ		VIII.84
ГЛ.СПЕЦ.	ЛАБИНОВА		VIII.84
ПРОВЕРИЛ	ЛАБИНОВА		VI.84
РАЗРАБ.	КУКУРИКА		VI.84

1.117.1-16ПВ.1 0122

КАРКАС ПРОСТРАНСТВ КП54

СТАДИЯ	ЛИСТ	ЛИСТОВ
Р		1

ГОСГРАЖДАНСТРОЙ КиевЗНИИЭП

ФОРМАТ А4

ФОРМАТ	ЗОНА	ПОЗ.	ОБОЗНАЧЕНИЕ	НАИМЕНОВАНИЕ	КОЛ.	ПРИМЕЧАНИЕ
				ДОКУМЕНТАЦИЯ		
А4			1.117.1-16ПВ.1 0123СБ	СБОРОЧНЫЙ ЧЕРТЕЖ		
А3			1.117.1-16ПВ.0 00ТО	ТЕХНИЧЕСКОЕ ОПИСАНИЕ		
А4			1.117.1-16ПВ.0 013Д2	УЗЕЛ III		
А4			1.117.1-16ПВ.0 012Д2	УЗЕЛ II		
				СБОРОЧНЫЕ ЕДИНИЦЫ		
				КАРКАС ПЛОСКИЙ		
А4		1	1.117.1-16ПВ.2 001	КСП1	6	
А4		4	1.117.1-16ПВ.2 001-01	КСП22	2	
А4		2	1.117.1-16ПВ.2 008	КСП23	4	
А4		3	1.117.1-16ПВ.2 007	КАРКАС ПЛОСКИЙ КСП20	1	
				ПЕТЛЯ СТРОПОВОЧНАЯ		
А4		5	1.117.1-16ПВ.2 009	ПС 4	2	
				ДЕТАЛИ		
				СТ.ОТД.ГОСТ 6727-80		
ВЧ		6	4.041.1450	Ф4 ВР-I L=1450	2	0.13КГ
ВЧ		9	4.041.270	Ф4 ВР-I L=270	66	0.02КГ
ВЧ		7	4.041.2140	Ф4 ВР-I L=2140	2	0.19КГ
ВЧ		8	4.041.380	Ф4 ВР-I L=380	2	0.03КГ

ЭПВЦ КиевЗНИИЭП — ОПЕРАТОР ТЛП КОРТ

ВЗАМ.ИНВ.№ | ПОДПИСЬ И ДАТА | ИНВ.№ ПОДЛ

НАЧ.ОТД.	БОРОВИК		VIII.84
Н.КОНТР.	ШАПОВАЛ		VIII.84
ГЛ.СПЕЦ.	ЛАБИНОВА		VII.84
ПРОВЕРИЛ	ЛАБИНОВА		VI.84
РАЗРАБ.	КУКУРИКА		VI.84

1.117.1-16ПВ.1 0123

КАРКАС ПРОСТРАНСТВ КП55

СТАДИЯ	ЛИСТ	ЛИСТОВ
Р		1

ГОСГРАЖДАНСТРОЙ КиевЗНИИЭП

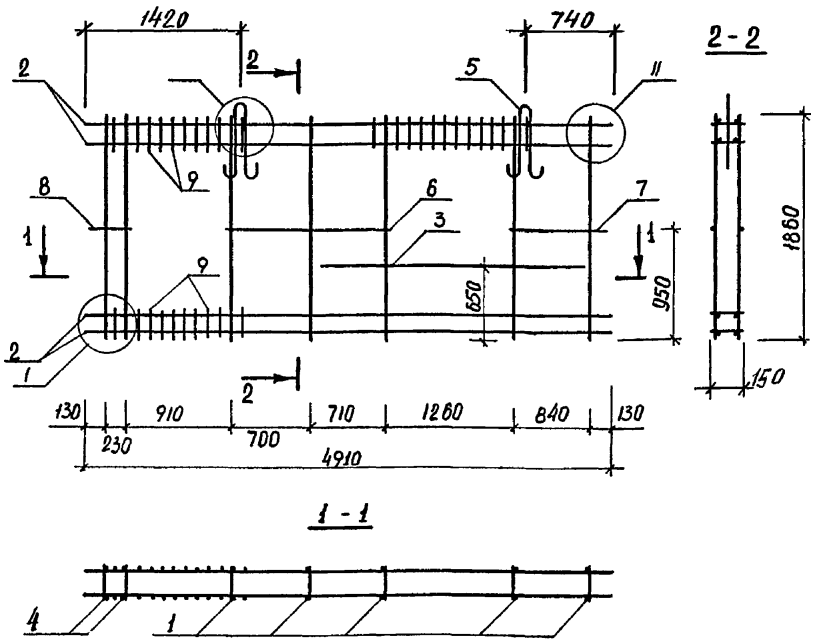

Нач.АПМ	Боровик		VIII.84
Н.контроль	Шаповал		VIII.84
Гл.инж	Лабинова		VII.84
Провер.	Лабинова		II.84
Разраб.	Кукурика		II.84

1.117.1-16ПВ.1 0122 СБ

Каркас пространственный КП 54 сборочный чертеж

Стадия	Масса	Масштаб
Р	47.24 кг	1:50
Лист 1	Листов 1	

ГОСГРАЖДАНСТРОЙ КиевЗНИИЭП

Копировал Формат А4

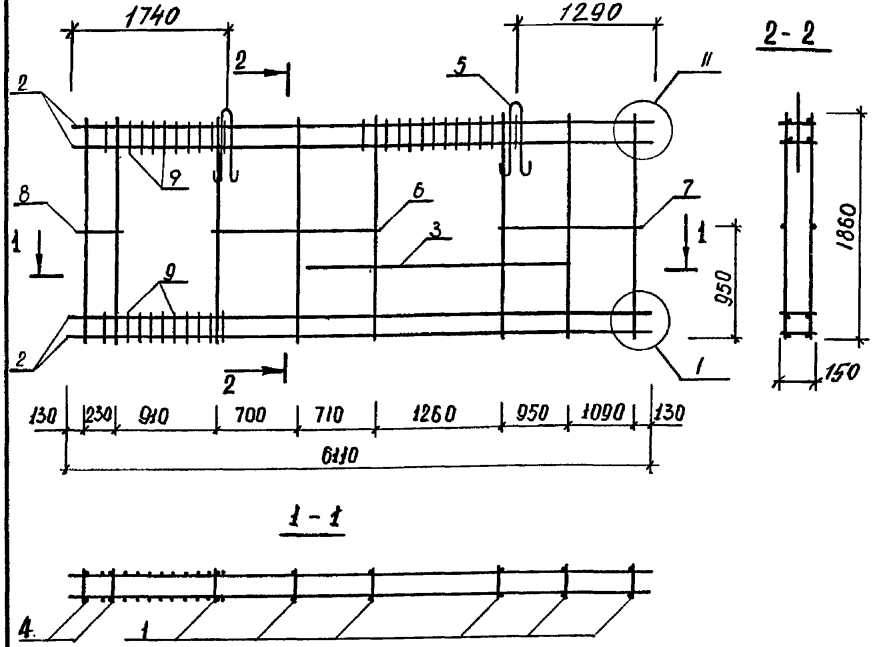

Нач.АПМ	Боровик		VIII.84
Н.контроль	Шаповал		VIII.84
Гл.инж.	Лабинова		VII.84
Провер.	Лабинова		VI.84
Разраб.	Кукурика		II.84

1.117.1-16ПВ.1 0123 СБ

Каркас пространственный КП 55 сборочный чертеж

Стадия	Масса	Масштаб
Р	93,06 кг	1:50
Лист 1	Листов 1	

ГОСГРАЖДАНСТРОЙ КиевЗНИИЭП

Копировал 20976-02 67 Формат А4

ФОРМАТ	ЗОНА	ПОЗ.	ОБОЗНАЧЕНИЕ	НАИМЕНОВАНИЕ	КОЛ.	ПРИМЕЧАНИЕ
				ДОКУМЕНТАЦИЯ		
А4			1.117.1-16ПВ.1 0124СВ	СВОРОЧНЫЙ ЧЕРТЕЖ		
А3			1.117.1-16ПВ.0 00ТО	ТЕХНИЧЕСКОЕ ОПИСАНИЕ		
А4			1.117.1-16ПВ.0 013Д2	УЗЕЛ III		
А4			1.117.1-16ПВ.0 012Д2	УЗЕЛ II		
				СВОРОЧНЫЕ ЕДИНИЦЫ		
				КАРКАС ПЛОСКИЙ		
А4		1	1.117.1-16ПВ.2 001	КСП1	7	
А4		2	1.117.1-16ПВ.2 008	КСП21	4	
				ПЕТЛЯ СТРОПОВОЧНАЯ		
А4		5	1.117.1-16ПВ.2 009-01	ПС 4	2	
				ДЕТАЛИ		
				СТ.ОТД.ГОСТ 6727-80		
ВЧ		6	4.041.3440	Ф4 ВР-I L=3440	2	0.34 КГ
ВЧ		8	4.041.270	Ф4 ВР-I L=270	24	0.024КГ
				СТ.ОТД.ГОСТ 5781-82		
ВЧ		7	10.013.1650	Ф10 А-III L=1650	2	1.02КГ

ОПЕРАТОР ТЛП КОРТ

ЭПВЦ КиевЗНИИЭП

ВЗАМ.ИНВ.№

ПОДПИСЬ И ДАТА

ИНВ.№ ПОДЛ

НАЧ.ОТД.	Боровик		VIII.84
Н.КОНТР.	Шаповал		VIII.84
ГЛ.СПЕЦ.	Лабинова		VII.84
ПРОВЕРИЛ	Лабинова		VI.84
РАЗРАБ.	Кукурика		V.84

1.117.1-16ПВ.1 0124

КАРКАС ПРОСТРАНСТВ КП56

СТАДИЯ	ЛИСТ	ЛИСТОВ
Р		1

ГОСГРАЖДАНСТРОЙ КиевЗНИИЭП

ФОРМАТ А4

ФОРМАТ	ЗОНА	ПОЗ.	ОБОЗНАЧЕНИЕ	НАИМЕНОВАНИЕ	КОЛ.	ПРИМЕЧАНИЕ
				ДОКУМЕНТАЦИЯ		
А4			1.117.1-16ПВ.1 0125СВ	СВОРОЧНЫЙ ЧЕРТЕЖ		
А3			1.117.1-16ПВ.0 00ТО	ТЕХНИЧЕСКОЕ ОПИСАНИЕ		
А4			1.117.1-16ПВ.0 013Д2	УЗЕЛ III		
А4			1.117.1-16ПВ.0 012Д2	УЗЕЛ II		
				СВОРОЧНЫЕ ЕДИНИЦЫ		
А4		1	1.117.1-16ПВ.2 001	КАРКАС ПЛОСКИЙ КСП1	8	
				ПЕТЛЯ СТРОПОВОЧНАЯ		
А4		5	1.117.1-16ПВ.2 009	ПС 4	2	
А4		2	1.117.1-16ПВ.2 008	КАРКАС ПЛОСКИЙ КСП 23	4	
				ДЕТАЛИ		
				СТ.ОТД.ГОСТ 6727-80		
ВЧ		6	4.041.3440	Ф4 ВР-I L=3440	2	0.34 КГ
ВЧ		9	4.041.270	Ф4 ВР-I L=270	24	0.024КГ
				СТ.ОТД.ГОСТ 5781-82		
ВЧ		7	10.013.1650	Ф10 А-III L=1650	2	1.02КГ
				СТ.ОТД.ГОСТ 6727-80		
ВЧ		8	4.041.1470	Ф4 ВР-I L=1470	2	0.132КГ

ОПЕРАТОР ТЛП КОРТ

ЭПВЦ КиевЗНИИЭП

ВЗАМ.ИНВ.№

ПОДПИСЬ И ДАТА

ИНВ.№ ПОДЛ

НАЧ.ОТД.	Боровик		VIII.84
Н.КОНТР.	Шаповал		VIII.84
ГЛ.СПЕЦ.	Лабинова		VII.84
ПРОВЕРИЛ	Лабинова		VI.84
РАЗРАБ.	Кукурика		V.84

1.117.1-16ПВ.1 0125

КАРКАС ПРОСТРАНСТВ КП57

СТАДИЯ	ЛИСТ	ЛИСТОВ
Р		1

ГОСГРАЖДАНСТРОЙ КиевЗНИИЭП

ФОРМАТ А4

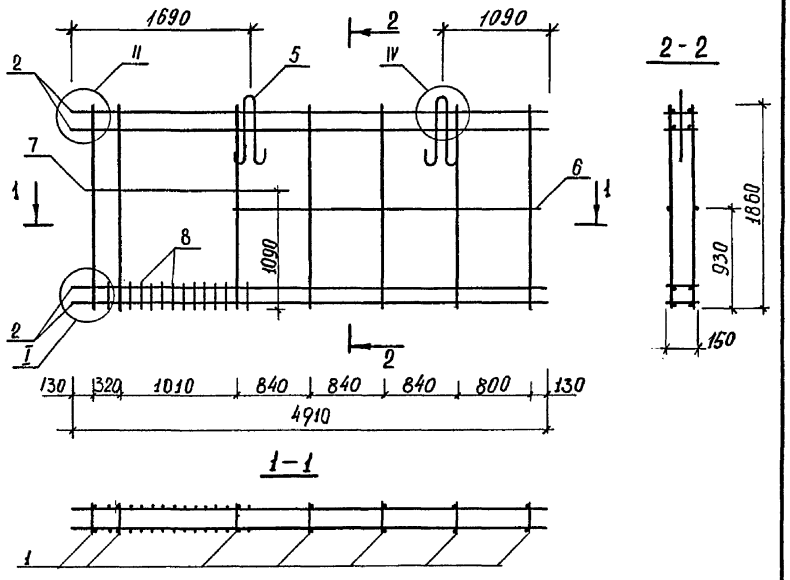

Нач.АПМ	Боровик		VIII.84	
Н.контроль	Шаповал		VIII.84	
Гл.инж.	Лабинова		VI.84	
Провер.	Лабинова		VI.84	
Разраб.	Кукурика		II.84	

1.117.1-16ПВ.1 0124СБ

Каркас пространственный КП 56 Сборочный чертеж

Стадия	Масса	Масштаб
Р	63.26 кг	1:50

Лист | Листов 1

ГОСГРАЖДАНСТРОЙ КиевЗНИИЭП

Копировал Формат А4

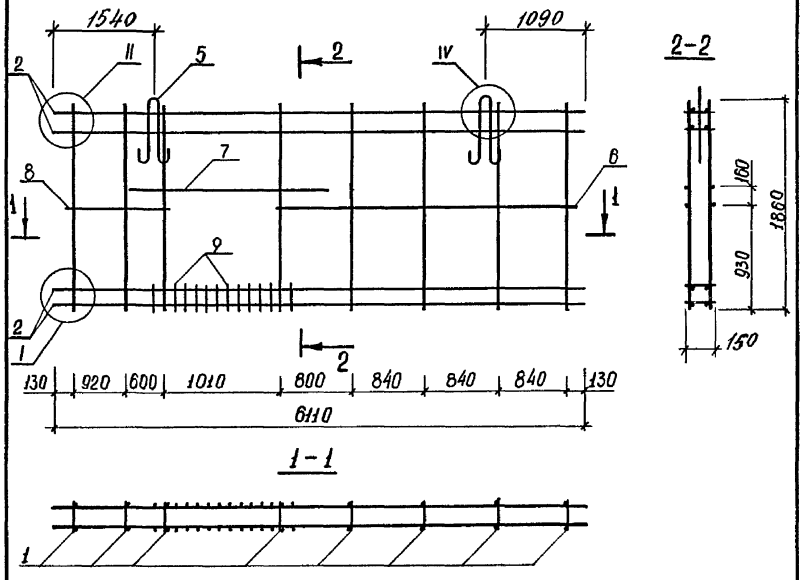

Нач.АПМ	Боровик		VIII.84	
Н.контроль	Шаповал		VIII.84	
Гл.инж	Лабинова		VI.84	
Провер.	Лабинова		VI.84	
Разраб.	Кукурика		II.84	

1.117.1-16ПВ.1 0125СБ

Каркас пространственный КП 57 Сборочный чертеж

Стадия	Масса	Масштаб
Р	80.046 кг	1:50

Лист | Листов 1

ГОСГРАЖДАНСТРОЙ КиевЗНИИЭП

Копировал 20976-02 69 Формат А4

Инв.№подл. | Подпись и дата | Взам.инв.№

ФОРМАТ	ЗОНА	ПОЗ.	ОБОЗНАЧЕНИЕ	НАИМЕНОВАНИЕ	КОЛ.	ПРИМЕЧАНИЕ
				ДОКУМЕНТАЦИЯ		
А4			1.117.1-16ПВ.1 0126СБ	СБОРОЧНЫЙ ЧЕРТЕЖ		
А3			1.117.1-16ПВ.0 00ТО	ТЕХНИЧЕСКОЕ ОПИСАНИЕ		
А4			1.117.1-16ПВ.0 013Д2	УЗЕЛ III		
А4			1.117.1-16ПВ.0 012Д2	УЗЕЛ II		
				СБОРОЧНЫЕ ЕДИНИЦЫ		
А4		1	1.117.1-16ПВ.2 001	КАРКАС ПЛОСКИЙ КСП1	5	
А4		4	1.117.1-16ПВ.2 001-01	КСП22	2	
А4		2	1.117.1-16ПВ.2 008	КСП21	4	
А4		5	1.117.1-16ПВ.2 009	ПЕТЛЯ СТРОПОВОЧНАЯ ПС 4	2	
				ДЕТАЛИ		
				СТ.ОТД.ГОСТ 6727-80		
ВЧ		8	4.041.270	Ф4 ВР-I L=270	44	0.024КГ
ВЧ		6	4.041.3620	Ф4 ВР-I L=3620	2	0.33 КГ
ВЧ		7	4.041.380	Ф4 ВР-I L=380	2	0.03 КГ

ЭПВЦ КиевЗНИИЭП | ОПЕРАТОР ТЛП КОРТ

ВЗАМ.ИНВ.№ | ПОДПИСЬ И ДАТА | ИНВ.№ ПОДЛ

НАЧ.ОТД.	Боровик		VIII.84
Н.КОНТР.	Шаповал		VIII.84
ГЛ.СПЕЦ.	Лабинова		VII.84
ПРОВЕРИЛ	Лабинова		VI.84
РАЗРАБ.	Кукурика		V.84

1.117.1-16ПВ.1 0126

КАРКАС ПРОСТРАНСТВ КП58

СТАДИЯ	ЛИСТ	ЛИСТОВ
Р		1

ГОСГРАЖДАНСТРОЙ КиевЗНИИЭП

ФОРМАТ А4

ФОРМАТ	ЗОНА	ПОЗ.	ОБОЗНАЧЕНИЕ	НАИМЕНОВАНИЕ	КОЛ.	ПРИМЕЧАНИЕ
				ДОКУМЕНТАЦИЯ		
А4			1.117.1-16ПВ.1 0127СБ	СБОРОЧНЫЙ ЧЕРТЕЖ		
А3			1.117.1-16ПВ.0 00ТО	ТЕХНИЧЕСКОЕ ОПИСАНИЕ		
А4			1.117.1-16ПВ.0 013Д2	УЗЕЛ III		
А4			1.117.1-16ПВ.0 012Д2	УЗЕЛ II		
				СБОРОЧНЫЕ ЕДИНИЦЫ		
А4		1	1.117.1-16ПВ.2 001	КАРКАС ПЛОСКИЙ КСП1	9	
				ПЕТЛЯ СТРОПОВОЧНАЯ ПС 4	2	
А4		5	1.117.1-16ПВ.2 009			
А4		2	1.117.1-16ПВ.2 008	КАРКАС ПЛОСКИЙ КСП23	4	
				ДЕТАЛИ		
				СТ.ОТД.ГОСТ 6727-80		
ВЧ		8	4.041.270	Ф4 ВР-I L=270	44	0.024КГ
ВЧ		6	4.041.3620	Ф4 ВР-I L=3620	2	0.33 КГ
ВЧ		7	4.041.1470	Ф4 ВР-I L=1470	2	0.13 КГ

ЭПВЦ КиевЗНИИЭП | ОПЕРАТОР ТЛП КОРТ

ВЗАМ.ИНВ.№ | ПОДПИСЬ И ДАТА | ИНВ.№ ПОДЛ

НАЧ.ОТД.	Боровик		VIII.84
Н.КОНТР.	Шаповал		VIII.84
ГЛ.СПЕЦ.	Лабинова		VII.84
ПРОВЕРИЛ	Лабинова		VI.84
РАЗРАБ.	Кукурика		V.84

1.117.1-16ПВ.1 0127

КАРКАС ПРОСТРАНСТВ КП59

СТАДИЯ	ЛИСТ	ЛИСТОВ
Р		1

ГОСГРАЖДАНСТРОЙ КиевЗНИИЭП

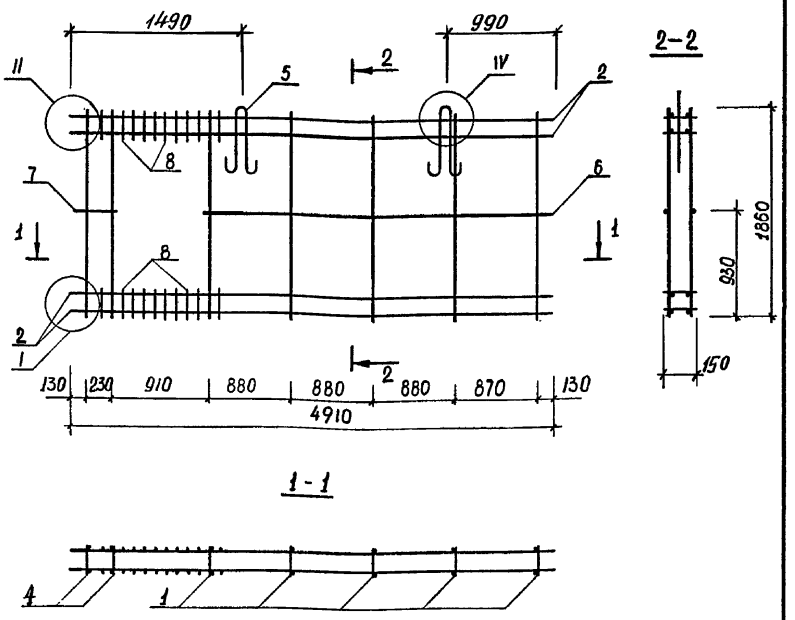

Взам.инв.№			
Подпись и дата			
Инв.№подл.			

Нач.АПМ	Боровик		VIII.84
Н.контроль	Шаповал		VIII.84
Гл.инж	Лобинова		VI.84
Провер.	Лобинова		VI.84
Разраб.	Кукурика		II.84

1.117.1-16ПВ.1 0126СБ

Каркас пространственный КП58 Сборочный чертеж

Стадия	Масса	Масштаб
Р	65,90 кг	1:50
Лист	Листов 1	

ГОСГРАЖДАНСТРОЙ КиевЗНИИЭП

Копировал Формат А4

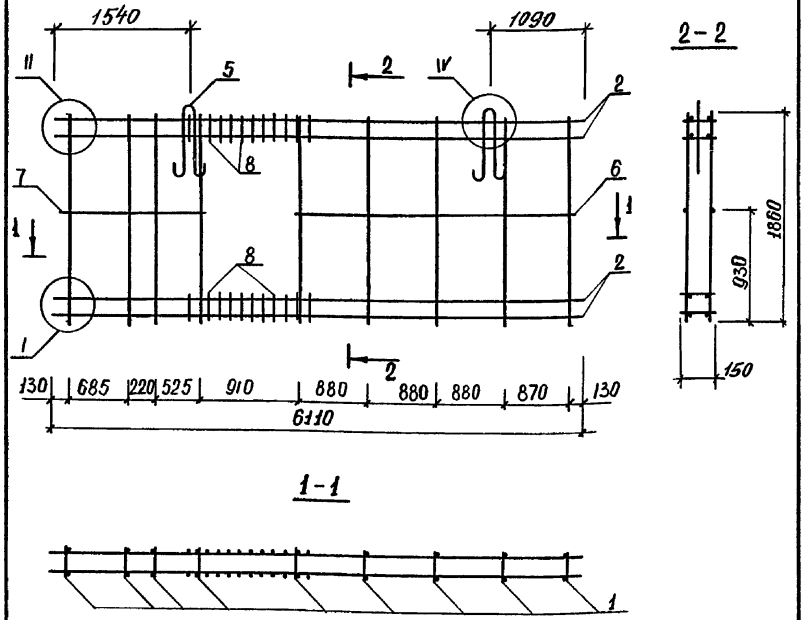

Взам.инв.№			
Подпись и дата			
Инв.№подл.			

Нач.АПМ	Боровик		VIII.84
Н.контроль	Шаповал		VIII.84
Гл.инж	Лобинова		VII.84
Провер.	Лобинова		VI.84
Разраб.	Кукурика		II.84

1.117.1-16ПВ.1 0127СБ

Каркас пространственный КП59 Сборочный чертеж

Стадия	Масса	Масштаб
Р	83,92 кг	1:50
Лист	Листов 1	

ГОСГРАЖДАНСТРОЙ КиевЗНИИЭП

Копировал Формат А4

ФОРМАТ	ЗОНА	ПОЗ.	ОБОЗНАЧЕНИЕ	НАИМЕНОВАНИЕ	КОЛ.	ПРИМЕЧАНИЕ
				ДОКУМЕНТАЦИЯ		
А4			1.117.1-16ПВ.1 0128СБ	СБОРОЧНЫЙ ЧЕРТЕЖ		
А3			1.117.1-16ПВ.0 00ТО	ТЕХНИЧЕСКОЕ ОПИСАНИЕ		
А4			1.117.1-16ПВ.0 003Д2	УЗЕЛ III		
А4			1.117.1-16ПВ.0 002Д2	УЗЕЛ IIн		
				СБОРОЧНЫЕ ЕДИНИЦЫ		
				КАРКАС ПЛОСКИЙ		
А4		1	1.117.1-16ПВ.2 001	КСП1	7	
А4		2	1.117.1-16ПВ.2 008	КСП21	4	
А4		3	1.117.1-16ПВ.2 006-01	КСП19	1	
А4		4	1.117.1-16ПВ.2 005	КСП17	1	
				ПЕТЛЯ СТРОПОВОЧНАЯ		
А4		5	1.117.1-16ПВ.2 009	ПС 4	2	
				ДЕТАЛИ		
				СТ.ОТД.ГОСТ 6727-80		
ВЧ		6	4.041.3440	Ф4 ВР-I L=3440	2	0.30КГ
ВЧ		8	4.041.270	Ф4 ВР-I L=270	22	0.02КГ
				СТ.ОТД.ГОСТ 5781-82		
ВЧ		7	10.013.1650	Ф10 А-III L=1650	2	1.02КГ

ЭПВЦ КиевЗНИИЭП | ОПЕРАТОР ТЛП КОРТ

ВЗАМ.ИНВ.№ | ПОДПИСЬ И ДАТА | ИНВ.№ ПОДЛ

НАЧ.ОТД.	Боровик		VIII.84
Н.КОНТР.	Шаповал		VIII.84
ГЛ.СПЕЦ.	Лабинова		VII.84
ПРОВЕРИЛ	Лабинова		VI.84
РАЗРАБ.	Кукурика		V.84

1.117.1-16ПВ.1 0128

КАРКАС ПРОСТРАНСТВ КП60

СТАДИЯ	ЛИСТ	ЛИСТОВ
Р		1

ГОСГРАЖДАНСТРОЙ КиевЗНИИЭП

ФОРМАТ А4

ФОРМАТ	ЗОНА	ПОЗ.	ОБОЗНАЧЕНИЕ	НАИМЕНОВАНИЕ	КОЛ.	ПРИМЕЧАНИЕ
				ДОКУМЕНТАЦИЯ		
А4			1.117.1-16ПВ.1 0129СБ	СБОРОЧНЫЙ ЧЕРТЕЖ		
А3			1.117.1-16ПВ.0 00ТО	ТЕХНИЧЕСКОЕ ОПИСАНИЕ		
А4			1.117.1-16ПВ.0 003Д2	УЗЕЛ III		
А4			1.117.1-16ПВ.0 002Д2	УЗЕЛ IIн		
				СБОРОЧНЫЕ ЕДИНИЦЫ		
				КАРКАС ПЛОСКИЙ		
А4		1	1.117.1-16ПВ.2 001	КСП1	7	
А4		2	1.117.1-16ПВ.2 008	КСП21	4	
А4		3	1.117.1-16ПВ.2 006-01	КСП19	1	
А4		4	1.117.1-16ПВ.2 005	КСП17	1	
				ПЕТЛЯ СТРОПОВОЧНАЯ		
А4		5	1.117.1-16ПВ.2 009	ПС 4	2	
				ДЕТАЛИ		
				СТ.ОТД.ГОСТ 6727-80		
ВЧ		6	4.041.3440	Ф4 ВР-I L=3440	2	0.30КГ
ВЧ		8	4.041.270	Ф4 ВР-I L=270	22	0.02КГ
				СТ.ОТД.ГОСТ 5781-82		
ВЧ		7	10.013.1650	Ф10 А-III L=1650	2	1.02КГ

ЭПВЦ КиевЗНИИЭП | ОПЕРАТОР ТЛП КОРТ

ВЗАМ.ИНВ.№ | ПОДПИСЬ И ДАТА | ИНВ.№ ПОДЛ

НАЧ.ОТД.	Боровик		VIII.84
Н.КОНТР.	Шаповал		VIII.84
ГЛ.СПЕЦ.	Лабинова		VII.84
ПРОВЕРИЛ	Лабинова		VI.84
РАЗРАБ.	Кукурика		V.84

1.117.1-16ПВ.1 0129

КАРКАС ПРОСТРАНСТВ КП61

СТАДИЯ	ЛИСТ	ЛИСТОВ
Р		1

ГОСГРАЖДАНСТРОЙ КиевЗНИИЭП

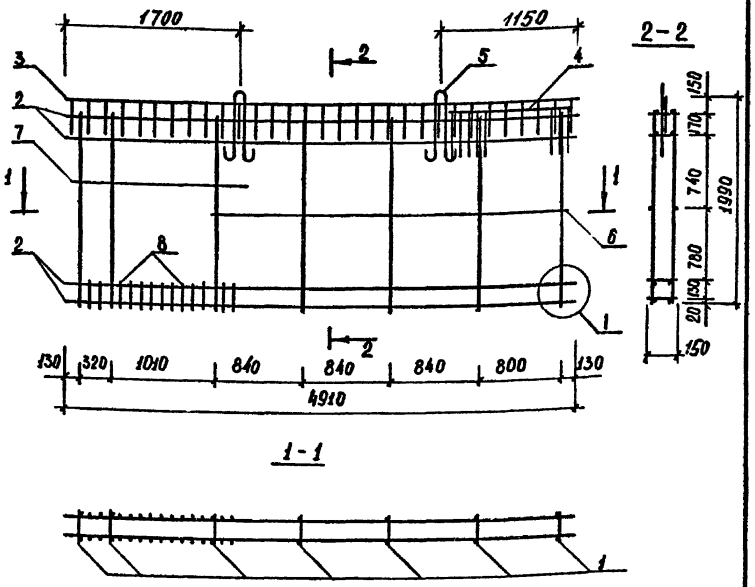

Нач.АПМ	Боровик		VIII.84	
Н.контроль	Шаповал		VIII.84	
Гл.инж.	Лабинова		VIII.84	
Провер.	Лабинова		VIII.84	
Разраб.	Кукурика		VIII.84	

1.117.1-16ПВ.1 0128 СБ

Каркас пространственный КП60 Сборочный чертеж

Стадия	Масса	Масштаб
Р	70,70 кг	1:50
Лист	Листов 1	

ГОСГРАЖДАНСТРОЙ КиевЗНИИЭП

Копировал

Формат А4

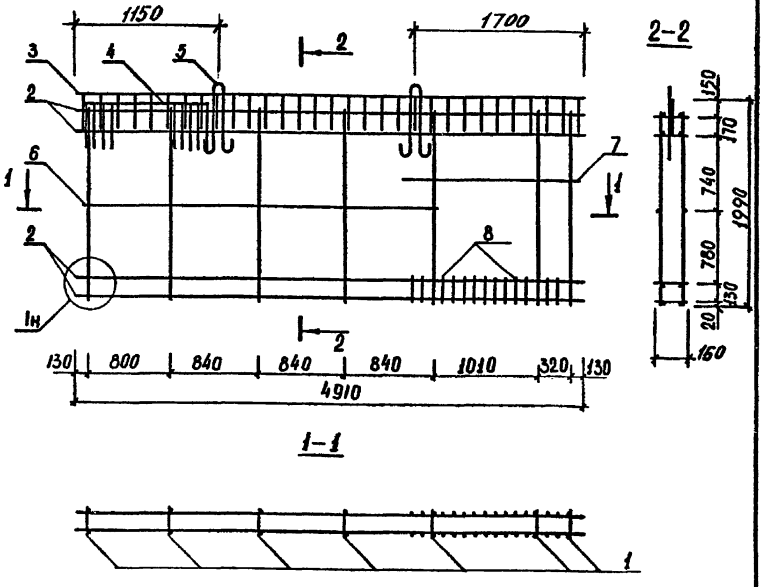

Нач.АПМ	Боровик		VIII.84	
Н.контроль	Шаповал		VIII.84	
Гл.инж.	Лабинова		VIII.84	
Провер.	Лабинова		VIII.84	
Разраб.	Кукурика		VIII.84	

1.117.1-16ПВ.1 0129 СБ

Каркас пространственный КП61 Сборочный чертеж

Стадия	Масса	Масштаб
Р	70,70 кг	1:50
Лист	Листов 1	

ГОСГРАЖДАНСТРОЙ КиевЗНИИЭП

Копировал

20976-02 73

Формат А4

ФОРМАТ	ЗОНА	ПОЗ.	ОБОЗНАЧЕНИЕ	НАИМЕНОВАНИЕ	КОЛ.	ПРИМЕЧАНИЕ
				ДОКУМЕНТАЦИЯ		
А4			1.117.1-16ПВ.1 0130СБ	СБОРОЧНЫЙ ЧЕРТЕЖ		
А3			1.117.1-16ПВ.0 00ТО	ТЕХНИЧЕСКОЕ ОПИСАНИЕ		
А4			1.117.1-16ПВ.0 013Д2	УЗЕЛ III		
А4			1.117.1-16ПВ.0 012Д2	УЗЕЛ II		
				СБОРОЧНЫЕ ЕДИНИЦЫ		
				КАРКАС ПЛОСКИЙ		
А4		1	1.117.1-16ПВ.2 001	КСП1	8	
А4		4	1.117.1-16ПВ.2 005	КСП17	1	
А4		3	1.117.1-16ПВ.2 006	КСП18	1	
				ПЕТЛЯ СТРОПОВОЧНАЯ		
				ПС 4	2	
А4		5	1.117.1-16ПВ.2 009	КАРКАС ПЛОСКИЙ КСП23	4	
А4		2	1.117.1-16ПВ.2 008			
				ДЕТАЛИ		
				СТ.ОТД.ГОСТ 6727-80		
ВЧ		6	4.041.3440	Ф4 ВР-I L=3440	2	0.30КГ
ВЧ		8	4.041.270	Ф4 ВР-I L=270	22	0.02КГ
				СТ.ОТД.ГОСТ 5781-82		
ВЧ		7	10.013.2850	Ф10 А-III L=2850	2	1.08КГ

ОПЕРАТОР ТЛП КОРТ

ЭПВЦ КиевЗНИИЭП

ВЗАМ.ИНВ.№ | ПОДПИСЬ И ДАТА | ИНВ.№ ПОДЛ

НАЧ.ОТД.	Боровик		VIII.84
Н.КОНТР.	Шаповал		VIII.84
ГЛ.СПЕЦ.	Лабинова		VIII.84
ПРОВЕРИЛ	Лабинова		II.84
РАЗРАБ.	Кукурика		V.84

1.117.1-16ПВ.1 0130

КАРКАС ПРОСТРАНСТВ КП62

СТАДИЯ	ЛИСТ	ЛИСТОВ
Р		1

ГОСГРАЖДАНСТРОЙ КиевЗНИИЭП

ФОРМАТ А4

ФОРМАТ	ЗОНА	ПОЗ.	ОБОЗНАЧЕНИЕ	НАИМЕНОВАНИЕ	КОЛ.	ПРИМЕЧАНИЕ
				ДОКУМЕНТАЦИЯ		
А4			1.117.1-16ПВ.1 0131СБ	СБОРОЧНЫЙ ЧЕРТЕЖ		
А3			1.117.1-16ПВ.0 00ТО	ТЕХНИЧЕСКОЕ ОПИСАНИЕ		
А4			1.117.1-16ПВ.0 013Д2	УЗЕЛ III		
А4			1.117.1-16ПВ.0 012Д2	УЗЕЛ II		
				СБОРОЧНЫЕ ЕДИНИЦЫ		
				КАРКАС ПЛОСКИЙ		
А4		1	1.117.1-16ПВ.2 001	КСП1	8	
А4		4	1.117.1-16ПВ.2 005	КСП17	1	
А4		3	1.117.1-16ПВ.2 006	КСП18	1	
				ПЕТЛЯ СТРОПОВОЧНАЯ		
				ПС 4	2	
А4		5	1.117.1-16ПВ.2 009	КАРКАС ПЛОСКИЙ КСП23	4	
А4		2	1.117.1-16ПВ.2 008			
				ДЕТАЛИ		
				СТ.ОТД.ГОСТ 6727-80		
ВЧ		6	4.041.3440	Ф4 ВР-I L=3440	2	0.30КГ
ВЧ		8	4.041.270	Ф4 ВР-I L=270	22	0.02КГ
				СТ.ОТД.ГОСТ 5781-82		
ВЧ		7	10.013.2850	Ф10 А-III L=2850	2	1.08КГ

ОПЕРАТОР ТЛП КОРТ

ЭПВЦ КиевЗНИИЭП

ВЗАМ.ИНВ.№ | ПОДПИСЬ И ДАТА | ИНВ.№ ПОДЛ

НАЧ.ОТД.	Боровик		VIII.84
Н.КОНТР.	Шаповал		VIII.84
ГЛ.СПЕЦ.	Лабинова		VIII.84
ПРОВЕРИЛ	Лабинова		II.84
РАЗРАБ.	Кукурика		V.84

1.117.1-16ПВ.1 0131

КАРКАС ПРОСТРАНСТВ КП63

СТАДИЯ	ЛИСТ	ЛИСТОВ
Р		1

ГОСГРАЖДАНСТРОЙ КиевЗНИИЭП

ФОРМАТ А4

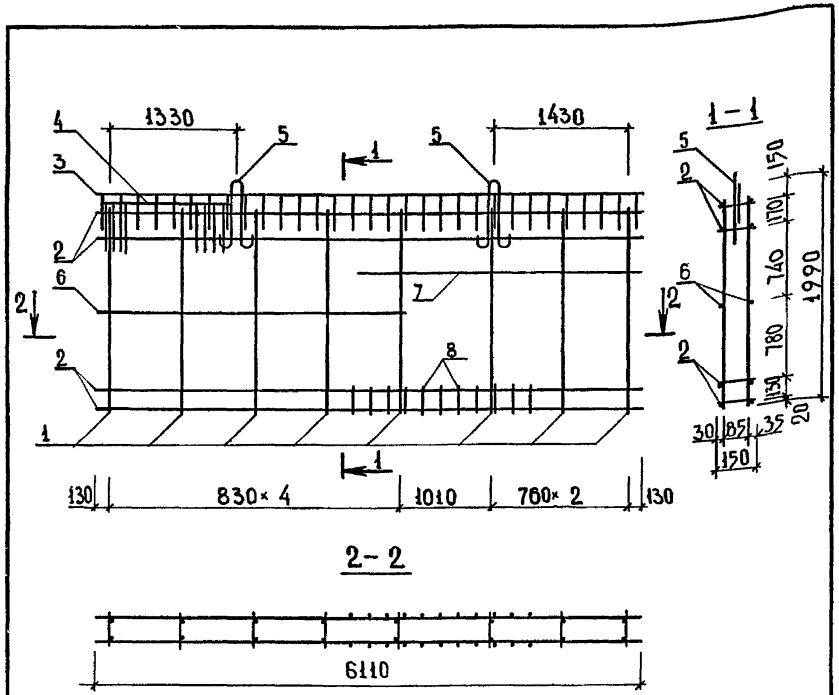

Нач.АПМ	Боровик			VIII.84
Н.контроль	Шаповал			VIII.84
Гл.инж	Лабинова			VII.84
Провер.	Лабинова			VI.84
Разраб.	Кукурика			II.84

1.117.1-16ПВ.1 0130 СБ

Каркас пространственный КП 62 Сборочный чертеж

Стадия	Масса	Масштаб
Р	90,91 кг	1:50
Лист	Листов 1	

ГОСГРАЖДАНСТРОЙ КиевЗНИИЭП

Копировал Формат А4

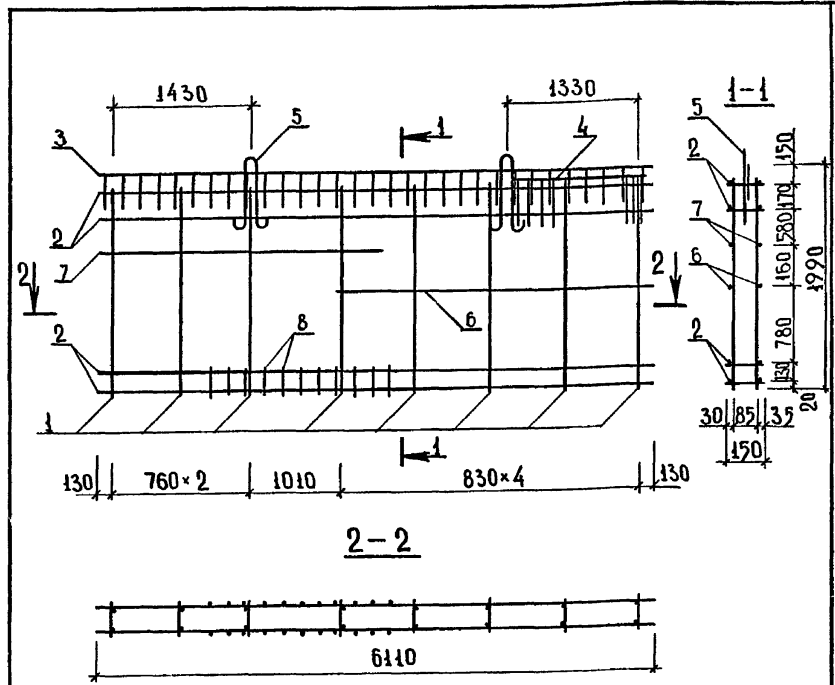

Нач.АПМ	Боровик			VIII.84
Н.контроль	Шаповал			VIII.84
Гл.инж	Лабинова			VII.84
Провер.	Лабинова			VI.84
Разраб.	Кукурика			II.84

1.117.1-16ПВ.1 0131 СБ

Каркас пространственный КП 63 Сборочный чертеж

Стадия	Масса	Масштаб
Р	90,91 кг	1:50
Лист	Листов 1	

ГОСГРАЖДАНСТРОЙ КиевЗНИИЭП

Копировал 20976-02 75 Формат А4

НАИМЕНОВАНИЕ	КОЛИЧЕСТВО НА МАРКУ																			
	ПСП30.19.16-300ТП В-1.1 1	ПСП36.19.16-300ТП В-1.1 1	ПСП60.19.16-300ТП В-1.1 1.1	ПСП66.19.16-300ТП В-1.1 1.1	ПСП72.19.16-300ТП В-1.1 1.1	ПСП28.19.16-300ТП В-1.1 1	ПСП34.19.16-300ТП В-1.1 1	ПСП58.19.16-300ТП В-1.1 1.1	ПСП64.19.16-300ТП В-1.1 1.1	ПСП70.19.16-300ТП В-1.1 1.1	ПСП29.19.16-300ТП В-1.1 1	ПСП35.19.16-300ТП В-1.1 1	ПСП59.19.16-300ТП В-1.1 1.1	ПСП65.19.16-300ТП В-1.1 1.1	ПСП71.19.16-300ТП В-1.1 1.1	ПСП29.19.16-300ТП В-1.1 2	ПСП35.19.16-300ТП В-1.1 2	ПСП59.19.16-300ТП В-1.1 2.1	ПСП65.19.16-300ТП В-1.1 2.1	ПСП71.19.16-300ТП В-1.1 2.1
ИЗДЕЛИЯ АРМАТУРНЫЕ																				
АРМАТУРА КЛАССА																				
А-I																				
Ф6	1.240	1.488	2.480	2.728	2.480	1.240	1.488	2.480	2.728	2.976	1.240	1.488	2.480	2.728	2.976	1.240	1.488	2.480	2.728	2.976
ИТОГО КЛАССА А-I	1.240	1.488	2.480	2.728	2.480	1.240	1.488	2.480	2.728	2.976	1.240	1.488	2.480	2.728	2.976	1.240	1.488	2.480	2.728	2.976
А-III																				
Ф14	28.02	33.82	57.02	62.82	56.73	27.45	33.25	56.44	62.24	68.03	28.02	33.54	56.73	62.53	68.33	28.02	33.82	57.02	62.82	68.62
ИТОГО КЛАССА А-III	28.02	33.82	57.02	62.82	56.73	27.45	33.25	56.44	62.24	68.03	28.02	33.54	56.73	62.53	68.33	28.02	33.82	57.02	62.82	68.62
ВР-I																				
Ф4	0.990	1.098	1.998	2.106	1.992	0.980	0.530	2.560	2.096	1.062	0.984	0.730	1.992	2.100	2.208	2.013	2.123	2.906	3.014	3.122
Ф5	2.064	2.064	4.128	4.128	4.128	2.064	2.064	4.128	4.128	4.128	2.064	2.064	4.128	4.128	4.128	2.580	2.580	4.128	4.128	4.128
ИТОГО КЛАССА ВР-I	3.054	3.162	6.126	6.234	6.120	3.044	2.594	6.688	6.224	5.190	3.048	2.794	6.120	6.228	6.336	4.593	4.703	7.034	7.142	7.250
ВСЕГО ИЗДЕЛИЙ АРМАТУРНЫХ	32.32	38.47	65.62	71.78	65.33	31.73	37.33	65.61	71.19	76.20	32.31	37.82	65.33	71.48	77.64	33.86	40.01	66.53	72.69	78.84
ИЗДЕЛИЯ ЗАКЛАДНЫЕ																				
АРМАТУРА КЛАССА																				
А-I																				
Ф8	0.396	0.396	0.792	0.792	0.792	0.396	0.396	0.792	0.792	0.792	0.396	0.396	0.792	0.792	0.792	0.396	0.396	0.792	0.792	0.792
Ф12	1.882	1.882	-	-	-	1.882	1.882	-	-	-	1.882	1.882	-	-	-	1.882	.882	-	-	-
Ф14	-	-	-	-	-	-	-	-	-	-	-	-	-	-	-	-	-	-	-	-
Ф16	-	-	8.584	8.584	8.584	-	-	5.800	-	-	-	-	-	-	-	-	-	-	-	-
ИТОГО КЛАССА А-I	2.278	2.278	9.376	9.376	9.376	2.278	2.278	6.592	8.584	8.584	-	-	8.584	8.584	8.584	-	-	8.584	8.584	8.584
ВСЕГО ИЗДЕЛИЙ ЗАКЛАДНЫХ	2.278	2.278	9.376	9.376	9.376	2.278	2.278	6.592	9.376	9.376	2.278	2.278	9.376	9.376	9.376	2.278	2.278	9.376	9.376	9.376
ОБЩИЙ РАСХОД	34.60	40.75	75.00	81.15	74.70	34.01	39.61	72.20	80.57	85.57	34.59	40.10	74.70	80.86	87.02	36.13	42.29	75.91	82.06	88.22

ЭПВЦ КиевЗНИИЭП — ОПЕРАТОР ТПП КОРТ

ВЗАМ. ИНВ.№ | ПОДПИСЬ И ДАТА | ИНВ.№ ПОДЛ

НАЧ.ОТД.	Боровик		VIII.84
Н.КОНТР.	Шаповал		VIII.84
ГЛ.СПЕЦ.	Лавинова		VII.84
ПРОВЕРИЛ	Лавинова		VI.84
РАЗРАБ.	Кукурика		V.84

1.117.1-16ПВ.1 ВС

ВЕДОМОСТЬ РАСХОДА СТАЛИ НА ЭЛЕМЕНТ, КГ

СТАДИЯ	ЛИСТ	ЛИСТОВ
Р	1	4

ГОСГРАЖДАНСТРОЙ КиевЗНИИЭП

ЭПВЦ Киев3НИИЭП | ОПЕРАТОР ТЛП КОРТ

НАИМЕНОВАНИЕ	КОЛИЧЕСТВО НА МАРКУ																			
	ПСП28.19.16-300ТП В-1.1 2	ПСП34.19.16-300ТП В-1.1 2	ПСП58.19.16-300ТП В-1.1 2.1	ПСП64.19.16-300ТП В-1.1 2.1	ПСП70.19.16-300ТП В-1.1 2.1	ПСП29.19.16-300ТП В-1.1 2	ПСП35.19.16-300ТП В-1.1 2	ПСП59.19.16-300ТП В-1.1 2.1	ПСП65.19.16-300ТП В-1.1 2.1	ПСП71.19.16-300ТП В-1.1 2.1	ПСП30.19.16-300ТП В-1.1 2.2	ПСП36.19.16-300ТП В-1.1 2.2	ПСП28.19.16-300ТП В-1.1 2.2	ПСП34.19.16-300ТП В-1.1 2.2	ПСП29.19.16-300ТП В-1.1 2.2	ПСП35.19.16-300ТП В-1.1 2.2	ПСП65.19.16-300ТП В-1.1 3	ПСП70.19.16-300ТП В-1.1 3	ПСП71.19.16-300ТП В-1.1 3	ПСП72.19.16-300ТП В-1.1 3
ИЗДЕЛИЯ АРМАТУРНЫЕ																				
АРМАТУРА КЛАССА																				
А-I																				
Ф6	1.240	1.488	2.480	2.728	2.976	1.240	1.488	2.480	2.728	2.976	1.240	1.488	1.240	1.488	1.240	1.488	2.976	3.224	3.224	3.224
ИТОГО КЛАССА А-I	1.240	1.488	2.480	2.728	2.976	1.240	1.488	2.480	2.728	2.976	1.240	1.488	1.240	1.488	1.240	1.488	2.976	3.224	3.224	3.224
А-III																				
Ф14	27.45	33.25	56.44	62.24	68.03	27.74	33.54	56.73	62.53	68.33	28.02	33.82	27.45	33.25	27.74	33.54	68.08	73.59	73.88	74.17
ИТОГО КЛАССА А-III	27.45	33.25	56.44	62.24	68.03	27.74	33.54	56.73	62.53	68.33	28.02	33.82	27.45	33.25	27.74	33.54	68.08	73.59	73.88	74.17
ВР-I																				
Ф4	2.003	2.123	2.894	3.002	3.110	2.003	1.875	2.894	3.002	3.110	1.900	1.992	1.884	1.992	1.884	1.992	3.471	3.557	3.397	3.583
Ф5	2.580	2.580	4.128	4.128	4.128	2.580	2.580	4.128	4.128	4.128	2.064	2.064	2.064	2.064	2.064	2.064	4.644	4.644	4.644	4.644
ИТОГО КЛАССА ВР-I	4.583	4.703	7.022	7.130	7.238	4.583	4.455	7.022	7.130	7.238	3.964	4.056	3.948	4.056	3.948	4.056	8.115	8.201	8.041	8.227
ВСЕГО ИЗДЕЛИЙ АРМАТУРНЫХ	33.27	39.44	65.94	72.10	78.25	33.56	39.48	66.23	72.39	78.54	33.23	39.37	32.64	38.79	32.92	39.08	79.17	85.01	85.15	85.62
ИЗДЕЛИЯ ЗАКЛАДНЫЕ																				
АРМАТУРА КЛАССА																				
А-I																				
Ф8	0.396	0.396	0.792	0.792	0.792	0.396	0.396	0.792	0.792	0.792	0.396	0.396	0.396	0.396	0.396	0.396	0.396	0.396	0.396	0.396
Ф12	1.882	1.882	–	–	–	1.882	1.882	–	–	–	1.882	1.882	1.882	1.882	1.882	1.882	–	–	–	–
Ф16	–	–	8.584	8.584	8.584	–	–	8.584	8.584	8.584	–	–	–	–	–	–	4.292	4.292	4.292	4.292
ИТОГО КЛАССА А-I	2.278	2.278	9.376	9.376	9.376	2.278	2.278	9.376	9.376	9.376	2.278	2.278	2.278	2.278	2.278	2.278	4.688	4.688	4.688	4.688
ВСЕГО ИЗДЕЛИЙ ЗАКЛАДНЫХ	2.278	2.278	9.376	9.376	9.376	2.278	2.278	9.376	9.376	9.376	2.278	2.278	2.278	2.278	2.278	2.278	4.688	4.688	4.688	4.688
ОВЩИЙ РАСХОД	35.55	41.72	75.32	81.47	87.62	35.84	41.76	75.61	81.76	87.92	35.51	41.65	34.91	41.07	35.20	41.36	83.86	89.70	89.84	90.31

ВЗАМ. ИНВ № | ПОДПИСЬ И ДАТА | ИНВ № ПОДЛ

НАИМЕНОВАНИЕ	КОЛИЧЕСТВО НА МАРКУ																		
	ПСП65.19.16-300ТП В-1.13.2	ПСП70.19.16-300ТП В-1.13.2	ПСП71.19.16-300ТП В-1.13.2	ПСП72.19.16-300ТП В-1.13.2	ПСП60.19.16-300ТП В-1.14	ПСП66.19.16-300ТП В-1.14	ПСП72.19.16-300ТП В-1.14	ПСП58.19.16-300ТП В-1.14	ПСП64.19.16-300ТП В-1.14	ПСП70.19.16-300ТП В-1.14	ПСП59.19.16-300ТП В-1.14	ПСП65.19.16-300ТП В-1.14	ПСП71.19.16-300ТП В-1.14	ПСП49.19.16-300ТП В-1.15	ПСП61.19.16-300ТП В-1.15.1	ПСП49.19.16-300ТП В-1.16	ПСП61.19.16-300ТП В-1.16.1	ПСП49.19.16-300ТП В-1.17	ПСП61.19.16-300ТП В-1.17.1	ПСП49.20.16-300ТП В-1.28
ИЗДЕЛИЯ АРМАТУРНЫЕ																				
АРМАТУРА КЛАССА																				
А-I																				
Ф6	2.480	2.976	2.976	2.976	1.488	2.728	2.976	2.480	2.728	2.976	2.480	2.728	2.976	1.304	6.40	2.112	3.760	2.112	6.160	2.112
ИТОГО КЛАССА А-I	2.480	2.976	2.976	2.976	1.488	2.728	2.976	2.480	2.728	2.976	2.480	2.728	2.976	1.304	6.40	2.112	3.760	2.112	6.160	2.112
А-III																				
Ф10	2.036	2.036	2.036	2.036	–	–	–	–	–	–	–	–	–	–	–	2.036	2.036	–	–	2.036
Ф12	–	–	–	–	–	–	–	–	–	–	–	–	–	6.608	6.608	–	–	6.608	–	5.670
Ф14	56.73	68.03	68.33	68.62	33.82	62.82	68.62	56.44	62.24	68.03	56.73	62.53	68.33	29.28	64.60	47.45	59.040	47.45	59.04	47.45
ИТОГО КЛАССА А-III	58.76	70.07	70.36	70.65	33.82	62.82	68.62	56.44	62.24	68.03	56.73	62.53	68.33	35.89	71.21	49.48	61.076	54.06	59.04	55.15
ВР-I																				
Ф4	2.505	2.601	2.601	2.621	3.958	3.920	4.284	3.794	3.900	4.010	3.810	3.916	4.026	2.909	3.236	1.457	1.838	2.595	3.025	3.105
Ф5	4.644	4.644	4.644	4.644	4.128	4.128	4.128	4.128	4.128	4.128	4.128	4.128	4.128	2.580	3.096	3.612	4.128	2.580	4.644	5.774
ИТОГО КЛАССА ВР-I	7.149	7.245	7.245	7.265	8.086	8.0 8	8.412	7.922	8.028	8.138	7.938	8.044	8.154	5.489	6.332	5.069	5.966	5.175	7.669	8.879
ВСЕГО ИЗДЕЛИЙ АРМАТУРНЫХ	68.39	80.29	80.58	80.89	43.40	73.59	80.00	66.84	73.00	79.15	67.15	73.30	79.46	42.68	83.942	56.66	70.802	61.34	72.769	66.14
ИЗДЕЛИЯ ЗАКЛАДНЫЕ																				
АРМАТУРА КЛАССА																				
А-I																				
Ф8	0.792	0.792	0.792	0.792	0.792	0.792	0.792	0.792	0.792	0.792	0.792	0.792	0.792	0.792	1.584	0.792	1.188	0.792	1.584	0.792
Ф12	–	–	–	–	–	–	–	–	–	–	–	–	–	3.764	7.528	–	3.764	3.764	3.764	3.764
Ф14	–	–	–	–	–	–	–	–	–	–	–	–	–	–	–	5.800	–	–	5.800	–
Ф16	8.584	8.584	8.584	8.584	8.584	8.584	8.584	8.584	8.584	8.584	8.584	8.584	8.584	–	–	–	4.292	–	–	–
ИТОГО КЛАССА А-I	9.376	9.376	9.376	9.376	9.376	9.376	9.376	9.376	9.376	9.376	9.376	9.376	9.376	4.556	9.112	6.592	9.244	4.556	11.15	4.556
ВСЕГО ИЗДЕЛИЙ ЗАКЛАДНЫХ	9.376	9.376	9.376	9.376	9.376	9.376	9.376	9.376	9.376	9.376	9.376	9.376	9.376	4.556	9.112	6.592	9.244	4.556	11.15	4.556
ОВЩИЙ РАСХОД	77.77	89.66	89.96	90.27	52.77	82.97	89.38	76.22	82.37	88.52	76.52	82.68	88.83	47.24	93.06	63.26	80.046	65.90	83.92	70.70

ЭПВЦ КиевЗНИИЭП ОПЕРАТОР ТЛП КОРТ

ИНВ.№ ПОДЛ | ПОДПИСЬ И ДАТА | ВЗАМ. ИНВ.№

НАИМЕНОВАНИЕ	КОЛИЧЕСТВО НА МАРКУ		
	ПСП49.20.16-300ТП В-2.18	ПСП61.20.16-300ТП В-1.28.1	ПСП61.20.16-300ТП В-2.18.1
ИЗДЕЛИЯ АРМАТУРНЫЕ			
АРМАТУРА КЛАССА			
А-I			
Ф6	2.112	2,400	2,400
ИТОГО КЛАССА А-I	2.112	2,400	2,40
А-III			
Ф10	2.036	2.170	2.170
Ф12	5.670	5.670	5.670
Ф14	47.45	59,040	59,040
ИТОГО КЛАССА А-III	55.15	66,880	66,88
ВР-I			
Ф4	3.105	3.654	3.654
Ф5	5.774	6.824	6.824
ИТОГО КЛАССА ВР-I	8.879	10.48	10.48
ВСЕГО ИЗДЕЛИЙ АРМАТУРНЫХ	66.14	79,76	79,76
ИЗДЕЛИЯ ЗАКЛАДНЫЕ			
АРМАТУРА КЛАССА			
А-I			
Ф8	0.792	1.584	1.584
Ф12	3.764	3.764	3.764
Ф14	-	5.800	5.800
ИТОГО КЛАССА А-I	4.556	11.15	11.15
ВСЕГО ИЗДЕЛИЙ ЗАКЛАДНЫХ	4.556	11.15	11.15
ОВЩИЙ РАСХОД	70.70	90,91	90,91

ОПЕРАТОР ТЛП КОРТ

ЭПВЦ КиевЗНИИЭП

ВЗАМ. ИНВ.№

ПОДПИСЬ И ДАТА

ИНВ.№ ПОДЛ.

ИНВ.№ ПОДЛ	ПОДПИСЬ И ДАТА	ВЗАМ. ИНВ.№

ЭПВЦ КиевЗНИИЭП | ОПЕРАТОР ТЛП КОРТ

НОМЕР СТРОКИ	НАИМЕНОВАНИЕ МАТЕРАЛА И ЕДИНЦА ИЗМЕРЕНИЯ	КОЭФ. Котх. Кпр.	КОД МАТЕРИАЛА	КОЛИЧЕСТВО НА МАРКУ. КОД ИЗДЕЛИЯ 583200								
				ПСП30.19.16-300ТП В-I.I I	ПСП36.19.16-300ТП В-I.I I	ПСП60.19.16-300ТП В-I.I I	ПСП66.19.16-300ТП В-I.I I	ПСП72.19.16-300ТП В-I.I I	ПСП28.19.16-300ТП В-I.I I	ПСП34.19.16-300ТП В-I.I I	ПСП58.19.16-300ТП В-I.I I	ПСП64.19.16-300ТП В-I.I I
1	СОРТОВОЙ ПРОКАТ ОБЫКНОВЕННОГО		093000									
2	КАЧЕСТВА, КГ:											
3	СТАЛЬ АРМАТУРНАЯ											
4	КЛАСС А-I		093009									
5	ПО СЕРИИ			3.518	3.766	11.86	12.10	11.86	3.518	3.766	9.072	12.10
6	С УЧЕТОМ КОЭФФИЦИЕНТА ОТХОДА	1.01		3.553	3.804	11.97	12.23	11.97	3.553	3.804	9.163	12.23
7	ПРИВЕДЕННАЯ К КЛАССУ А-I	1.00		3.553	3.804	11.97	12.23	11.97	3.553	3.804	9.163	12.23
8												
9	СТАЛЬ АРМАТУРНАЯ											
10	КЛАСС А-III		093004									
11	ПО СЕРИИ			28.02	33.82	57.02	62.82	56.73	27.45	33.25	56.44	62.24
12	С УЧЕТОМ КОЭФФИЦИЕНТА ОТХОДА	1.01		28.30	34.16	57.59	63.44	57.30	27.72	33.58	57.00	62.86
13	ПРИВЕДЕННАЯ К КЛАССУ А-I	1.43		40.48	48.85	82.35	90.73	81.93	39.64	48.02	81.52	89.89
14												
15	ИТОГО СТАЛИ АРМАТУРНОЙ, КГ:		093000									
16	ПО СЕРИИ			31.54	37.59	68.87	74.92	68.58	30.97	37.01	65.51	74.34
17	С УЧЕТОМ КОЭФФИЦИЕНТА ОТХОДА			31.86	37.97	69.56	75.67	69.27	31.28	37.38	66.17	75.09
18	ПРИВЕДЕННОЙ К КЛАССУ А-I			44.03	52.66	94.32	103.0	93.91	43.20	51.82	90.68	102.1
19												
20	В ТОМ ЧИСЛЕ ПО УКРУПНЕННОМУ											
21	СОРТАМЕНТУ С УЧЕТОМ											
22	КОЭФФИЦИЕНТА ОТХОДА, КГ:											
23	СТАЛЬ МЕЛКОСОРТНАЯ											
24	АРМАТУРНАЯ		093300	30.21	36.06	66.26	72.11	65.97	29.62	35.48	62.86	71.53

1.117.1-16ПВ.1 ВМ

НАЧ.ОТД.	Боровик		VIII.84
Н.КОНТР.	Шаповал		VIII.84
ГЛ.СПЕЦ.	Лабинова		VII.84
ПРОВЕРИЛ	Лабинова		VI.84
РАЗРАБ	Кукурика		V.84

ВЕДОМОСТЬ РАСХОДА СТАЛИ, ЦЕМЕНТА И ИНЕРТНЫХ МАТЕРИАЛОВ НА ИЗДЕЛИЯ ПСП

СТАДИЯ	ЛИСТ	ЛИСТОВ
Р	1	15

ГОСГРАЖДАНСТРОЙ КиевЗНИИЭП

ФОРМАТ А4

ИНВ.№ ПОДЛ	ПОДПИСЬ И ДАТА	ВЗАМ. ИНВ.№

ЭПВЦ КиевЗНИИЭП | ОПЕРАТОР ТЛП КОРТ

НОМЕР СТРОКИ	НАИМЕНОВАНИЕ МАТЕРИАЛА И ЕДИНИЦА ИЗМЕРЕНИЯ	КОЭФ. К отх. К пр.	КОД МАТЕРИАЛА	КОЛИЧЕСТВО НА МАРКУ. КОД ИЗДЕЛИЯ 583200								
				ПСП30.19.16-300ТП В-I.I I	ПСП36.19.16-300ТП В-I.I I	ПСП60.19.16-300ТП В-I.I I	ПСП66.19.16-300ТП В-I.I I	ПСП72.19.16-300ТП В-I.I I	ПСП28.19.16-300ТП В-I.I I	ПСП34.19.16-300ТП В-I.I I	ПСП58.19.16-300ТП В-I.I I	ПСП64.19.16-300ТП В-I.I I
1	КАТАНКА		093400	1.652	1.903	3.305	3.555	3.305	1.652	1.903	3.305	3.555
2												
3	МЕТАЛЛОИЗДЕЛИЯ ПРОМЫШЛЕННОГО		120000									
4	НАЗНАЧЕНИЯ (МЕТИЗЫ), КГ:											
5	ПРОВОЛОКА СТАЛЬНАЯ НИЗКОУГЛЕ-		121400									
6	РОДИСТАЯ ПЕРИОДИЧЕСКОГО											
7	ПРОФИЛЯ (ВР-I)											
8	ПО СЕРИИ			3.054	3.162	6.126	6.234	6.120	3.044	2.594	6.688	6.224
9	С УЧЕТОМ КОЭФФИЦИЕНТА ОТХОДА	1.02		3.115	3.225	6.249	6.359	6.242	3.105	2.646	6.822	6.348
10	ПРИВЕДЕННАЯ К КЛАССУ А-I	1.47		4.579	4.741	9.185	9.347	9.176	4.564	3.889	10.03	9.332
11												
12	ИТОГО МЕТИЗОВ, КГ:		120000									
13	ПО СЕРИИ			3.054	3.162	6.126	6.234	6.120	3.044	2.594	6.688	6.224
14	С УЧЕТОМ КОЭФФИЦИЕНТА ОТХОДА			3.115	3.225	6.249	6.359	6.242	3.105	2.646	6.822	6.348
15	ПРИВЕДЕННОЙ К КЛАССУ А-I			4.579	4.741	9.185	9.347	9.176	4.564	3.889	10.03	9.332
16												
17	БЕТОН ТЯЖЕЛЫЙ М300, М3:			0.864	1.045	1.780	1.960	2.140	0.850	1.030	1.767	1.945
18												
19	ИНЕРТНЫЕ ЗАПОЛНИТЕЛИ, М3:		571000									
20	ЩЕБЕНЬ ЕСТЕСТВЕННЫЙ		571110	0.691	0.836	1.424	1.568	1.712	0.680	0.824	1.414	1.556
21	ПЕСОК СТЕСТВЕННЫЙ		571140	0.518	0.627	1.068	1.176	1.284	0.510	0.618	1.060	1.167
22												
23	ПОРТЛАНДЦЕМЕНТ, Т:		573110									
24	М400		573112									
25	ПО СЕРИИ			0.389	0.470	0.801	0.882	0.963	0.382	0.463	0.795	0.875
26	С УЧЕТОМ КОЭФФИЦИЕНТА ОТХОДА			0.391	0.473	0.806	0.887	0.969	0.385	0.466	0.800	0.881
27	ПРИВЕДЕННЫЙ К МАРКЕ М400	1.00		0.391	0.473	0.806	0.887	0.969	0.385	0.466	0.800	0.881
28												
29	ЦЕМЕНТ, ВСЕГО, Т:		573000									
30	ПО СЕРИИ			0.389	0.470	0.801	0.882	0.963	0.382	0.463	0.795	0.875

1.117.1-16ПВ.1 ВМ

ЛИСТ 2

ФОРМАТ А4

209-76-02 80

ИНВ.№ПОДЛ	ПОДПИСЬ И ДАТА	ВЗАМ. ИНВ.№

ЭПВЦ КиевЗНИИЭП | ОПЕРАТОР ТЛП КОРТ

НОМЕР СТРОКИ	НАИМЕНОВАНИЕ МАТЕРИАЛА И ЕДИНИЦА ИЗМЕРЕНИЯ	КОЭФ. К отх. К пр.	КОД МАТЕРИАЛА	КОЛИЧЕСТВО НА МАРКУ, КОД ИЗДЕЛИЯ 583200								
				ПСП30 .19. 16- 300ТП В-1.1 1	ПСП36 .19. 16- 300ТП В-1.1 1	ПСП60 .19. 16- 300ТП В-1.1 1	ПСП66 .19. 16- 300ТП В-1.1 1.1	ПСП72 .19. 16- 300ТП В-1.1 1.1	ПСП28 .19. 16- 300ТП В-1.1 1	ПСП34 .19. 16- 300ТП В-1.1 1	ПСП58 .19. 16- 300ТП В-1.1 1.1	ПСП64 .19. 16- 300ТП В-1.1 1.1
1	С УЧЕТОМ КОЭФФИЦИЕНТА ОТХОДА			0.391	0.473	0.806	0.887	0.969	0.385	0.466	0.800	0.881
2	ПРИВЕДЕННЫЙ К МАРКЕ М400			0.391	0.473	0.806	0.887	0.969	0.385	0.466	0.800	0.881
3												
4												
5												
6												
7												
8												
9												
10												
11												
12												
13												
14												
15												
16												
17												
18												
19												
20												
21												
22												
23												
24												
25												
26												
27												
28												
29												
30												

1.117.1-16ПВ.1 ВМ | ЛИСТ 3

ФОРМАТ А4

ИНВ.№ПОДЛ	ПОДПИСЬ И ДАТА	ВЗАМ. ИНВ.№

ЭПВЦ КиевЗНИИЭП | ОПЕРАТОР ТЛП КОРТ

НОМЕР СТРОКИ	НАИМЕНОВАНИЕ МАТЕРИАЛА И ЕДИНИЦА ИЗМЕРЕНИЯ	КОЭФ. К отх. К пр.	КОД МАТЕРИАЛА	КОЛИЧЕСТВО НА МАРКУ, КОД ИЗДЕЛИЯ 583200								
				ПСП70 .19. 16- 300ТП В-1.1 1.1	ПСП29 .19. 16- 300ТП В-1.1 1	ПСП35 .19. 16- 300ТП В-1.1 1	ПСП59 .19. 16- 300ТП В-1.1 1.1	ПСП65 .19. 16- 300ТП В-1.1 1.1	ПСП71 .19. 16- 300ТП В-1.1 1.1	ПСП30 .19. 16- 300ТП В-1.1 2	ПСП36 .19. 16- 300ТП В-1.1 2	ПСП60 .19. 16- 300ТП В-1.1 2.1
1	СОРТОВОЙ ПРОКАТ ОБЫКНОВЕННОГО		093000									
2	КАЧЕСТВА, КГ:											
3	СТАЛЬ АРМАТУРНАЯ											
4	КЛАСС А-I		093009									
5	ПО СЕРИИ			12.35	3.518	3.766	11.86	12.10	12.35	3.518	3.766	11.86
6	С УЧЕТОМ КОЭФФИЦИЕНТА ОТХОДА	1.01		12.48	3.553	3.804	11.97	12.23	12.48	3.553	3.804	11.97
7	ПРИВЕДЕННАЯ К КЛАССУ А-I	1.00		12.48	3.553	3.804	11.97	12.23	12.48	3.553	3.804	11.97
8												
9	СТАЛЬ АРМАТУРНАЯ											
10	КЛАСС А-III		093004									
11	ПО СЕРИИ			68.03	28.02	33.54	56.73	62.53	68.33	28.02	33.82	57.02
12	С УЧЕТОМ КОЭФФИЦИЕНТА ОТХОДА	1.01		68.71	28.30	33.87	57.30	63.15	69.01	28.30	34.16	57.59
13	ПРИВЕДЕННАЯ К КЛАССУ А-I	1.43		98.26	40.48	48.44	81.93	90.31	98.69	40.48	48.85	82.35
14												
15	ИТОГО СТАЛИ АРМАТУРНОЙ, КГ:		093000									
16	ПО СЕРИИ			80.38	31.54	37.30	68.58	74.63	80.68	31.54	37.59	68.87
17	С УЧЕТОМ КОЭФФИЦИЕНТА ОТХОДА			81.19	31.86	37.68	69.27	75.38	81.49	31.86	37.97	69.56
18	ПРИВЕДЕННОЙ К КЛАССУ А-I			110.7	44.03	52.24	93.91	102.5	111.2	44.03	52.66	94.32
19												
20	В ТОМ ЧИСЛЕ ПО УКРУПНЕННОМУ											
21	СОРТАМЕНТУ С УЧЕТОМ											
22	КОЭФФИЦИЕНТА ОТХОДА, КГ:											
23	СТАЛЬ МЕЛКОСОРТНАЯ											
24	АРМАТУРНАЯ		093300	77.38	30.21	35.77	65.97	71.82	77.68	30.21	36.06	66.26
25	КАТАНКА		093400	3.806	1.652	1.903	3.305	3.555	3.806	1.652	1.903	3.305
26												
27	МЕТАЛЛОИЗДЕЛИЯ ПРОМЫШЛЕННОГО		120000									
28	НАЗНАЧЕНИЯ (МЕТИЗЫ), КГ:											
29	ПРОВОЛОКА СТАЛЬНАЯ НИЗКОУГЛЕ-		121400									
30	РОДИСТАЯ ПЕРИОДИЧЕСКОГО											

1.117.1-16ПВ.1 ВМ | ЛИСТ 4

ФОРМАТ А4

20976-02 81

ИНВ.№ПОДЛ	ПОДПИСЬ И ДАТА	ВЗАМ. ИНВ.№

ЭПВЦ КиевЗНИИЭП | ОПЕРАТОР ТЛП КОРТ

НОМЕР СТРОКИ	НАИМЕНОВАНИЕ МАТЕРИАЛА И ЕДИНИЦА ИЗМЕРЕНИЯ	КОЭФ. К отх. К пр.	КОД МАТЕРИАЛА	КОЛИЧЕСТВО НА МАРКУ, КОД ИЗДЕЛИЯ 583200								
				ПСП70 .19. 16-300ТП В-1.1 1.1	ПСП29 .19. 16-300ТП В-1.1 1	ПСП35 .19. 16-300ТП В-1.1 1	ПСП59 .19. 16-300ТП В-1.1 1.1	ПСП65 .19. 16-300ТП В-1.1 1.1	ПСП71 .19. 16-300ТП В-1.1 1.1	ПСП30 .19. 16-300ТП В-1.1 2	ПСП36 .19. 16-300ТП В-1.1 2	ПСП60 .19. 16-300ТП В-1.1 2.1
1	ПРОФИЛЯ (ВР-I)											
2	ПО СЕРИИ			5.190	3.048	2.794	6.120	6.228	6.336	4.593	4.703	7.034
3	С УЧЕТОМ КОЭФФИЦИЕНТА ОТХОДА	1.02		5.294	3.109	2.850	6.242	6.353	6.463	4.685	4.797	7.175
4	ПРИВЕДЕННАЯ К КЛАССУ А-I	1.47		7.782	4.570	4.189	9.176	9.338	9.500	6.887	7.052	10.55
5												
6	ИТОГО МЕТИЗОВ, КГ:		120000									
7	ПО СЕРИИ			5.190	3.048	2.794	6.120	6.228	6.336	4.593	4.703	7.034
8	С УЧЕТОМ КОЭФФИЦИЕНТА ОТХОДА			5.294	3.109	2.850	6.242	6.353	6.463	4.685	4.797	7.175
9	ПРИВЕДЕННОЙ К КЛАССУ А-I			7.782	4.570	4.189	9.176	9.338	9.500	6.887	7.052	10.55
10												
11	БЕТОН ТЯЖЕЛЫЙ М300, М3:			2.030	0.860	1.040	1.770	1.950	2.130	0.684	0.865	1.610
12												
13	ИНЕРТНЫЕ ЗАПОЛНИТЕЛИ, М3:		571000									
14	ЩЕБЕНЬ ЕСТЕСТВЕННЫЙ		571110	1.624	0.688	0.832	1.416	1.560	1.704	0.547	0.692	1.288
15	ПЕСОК ЕСТЕСТВЕННЫЙ		571140	1.218	0.516	0.624	1.062	1.170	1.278	0.410	0.519	0.966
16												
17	ПОРТЛАНДЦЕМЕНТ, Т:		573110									
18	М400		573112									
19	ПО СЕРИИ			0.913	0.387	0.468	0.796	0.877	0.958	0.308	0.389	0.724
20	С УЧЕТОМ КОЭФФИЦИЕНТА ОТХОДА			0.919	0.389	0.471	0.801	0.883	0.964	0.310	0.392	0.729
21	ПРИВЕДЕННЫЙ К МАРКЕ М400	1.00		0.919	0.389	0.471	0.801	0.883	0.964	0.310	0.392	0.729
22												
23	ЦЕМЕНТ, ВСЕГО, Т:		573000									
24	ПО СЕРИИ			0.913	0.387	0.468	0.796	0.877	0.958	0.308	0.389	0.724
25	С УЧЕТОМ КОЭФФИЦИЕНТА ОТХОДА			0.919	0.389	0.471	0.801	0.883	0.964	0.310	0.392	0.729
26	ПРИВЕДЕННЫЙ К МАРКЕ М400			0.919	0.389	0.471	0.801	0.883	0.964	0.310	0.392	0.729
27												
28												
29												
30												

1.117.1-16ПВ.1 ВМ | ЛИСТ 5

ФОРМАТ А4

ИНВ.№ПОДЛ	ПОДПИСЬ И ДАТА	ВЗАМ. ИНВ.№

ЭПВЦ КиевЗНИИЭП | ОПЕРАТОР ТЛП КОРТ

НОМЕР СТРОКИ	НАИМЕНОВАНИЕ МАТЕРИАЛА И ЕДИНИЦА ИЗМЕРЕНИЯ	КОЭФ. К отх. К пр.	КОД МАТЕРИАЛА	КОЛИЧЕСТВО НА МАРКУ, КОД ИЗДЕЛИЯ 583200								
				ПСП66 .19. 16-300ТП В-1.1 2.1	ПСП72 .19. 16-300ТП В-1.1 2.1	ПСП28 .19. 16-300ТП В-1.1 2	ПСП34 .19. 16-300ТП В-1.1 2	ПСП58 .19. 16-300ТП В-1.1 2.1	ПСП64 .19. 16-300ТП В-1.1 2.1	ПСП70 .19. 16-300ТП В-1.1 2.1	ПСП29 .19. 16-300ТП В-1.1 2	ПСП35 .19. 16-300ТП В-1.1 2
1	СОРТОВОЙ ПРОКАТ ОБЫКНОВЕННОГО		093000									
2	КАЧЕСТВА, КГ:											
3	СТАЛЬ АРМАТУРНАЯ											
4	КЛАСС А-I		093009									
5	ПО СЕРИИ			12.10	12.35	3.518	3.766	11.86	12.10	12.35	3.518	3.766
6	С УЧЕТОМ КОЭФФИЦИЕНТА ОТХОДА	1.01		12.23	12.48	3.553	3.804	11.97	12.23	12.48	3.553	3.804
7	ПРИВЕДЕННАЯ К КЛАССУ А-I	1.00		12.23	12.48	3.553	3.804	11.97	12.23	12.48	3.553	3.804
8												
9	СТАЛЬ АРМАТУРНАЯ											
10	КЛАСС А-III		093004									
11	ПО СЕРИИ			62.82	68.62	27.45	33.25	56.44	62.24	68.03	27.74	33.54
12	С УЧЕТОМ КОЭФФИЦИЕНТА ОТХОДА	1.01		63.44	69.30	27.72	33.58	57.00	62.86	68.71	28.01	33.87
13	ПРИВЕДЕННАЯ К КЛАССУ А-I	1.43		90.73	99.10	39.64	48.02	81.52	89.89	98.26	40.06	48.44
14												
15	ИТОГО СТАЛИ АРМАТУРНОЙ, КГ:		093000									
16	ПО СЕРИИ			74.92	80.97	30.97	37.01	68.30	74.34	80.38	31.25	37.30
17	С УЧЕТОМ КОЭФФИЦИЕНТА ОТХОДА			75.67	81.78	31.28	37.38	68.98	75.09	81.19	31.57	37.68
18	ПРИВЕДЕННОЙ К КЛАССУ А-I			103.0	111.6	43.20	51.82	93.49	102.1	110.7	43.61	52.24
19												
20	В ТОМ ЧИСЛЕ ПО УКРУПНЕННОМУ											
21	СОРТАМЕНТУ С УЧЕТОМ											
22	КОЭФФИЦИЕНТА ОТХОДА, КГ:											
23	СТАЛЬ МЕЛКОСОРТНАЯ											
24	АРМАТУРНАЯ		093300	72.11	77.97	29.62	35.48	65.67	71.53	77.38	29.91	35.77
25	КАТАНКА		093400	3.555	3.806	1.652	1.903	3.305	3.555	3.806	1.652	1.903
26												
27	МЕТАЛЛОИЗДЕЛИЯ ПРОМЫШЛЕННОГО		120000									
28	НАЗНАЧЕНИЯ (МЕТИЗЫ), КГ:											
29	ПРОВОЛОКА СТАЛЬНАЯ НИЗКОУГЛЕ-		121400									
30	РОДИСТАЯ ПЕРИОДИЧЕСКОГО											

1.117.1-16ПВ.1 ВМ | ЛИСТ 6

ФОРМАТ А4

209/9-02 82

ИНВ.№ПОДЛ	ПОДПИСЬ И ДАТА	ВЗАМ. ИНВ.№

ЭПВЦ КиевЗНИИЭП | ОПЕРАТОР ТЛП КОРТ

НОМЕР СТРОКИ	НАИМЕНОВАНИЕ МАТЕРИАЛА И ЕДИНИЦА ИЗМЕРЕНИЯ	КОЭФ. К отх. К пр.	КОД МАТЕРИАЛА	КОЛИЧЕСТВО НА МАРКУ, КОД ИЗДЕЛИЯ 583200								
				ПСП66 .19. 16-300ТП В-1.1 2.1	ПСП72 .19. 16-300ТП В-1.1 2.1	ПСП28 .19. 16-300ТП В-1.1 2	ПСП34 .19. 16-300ТП В-1.1 2.1	ПСП58 .19. 16-300ТП В-1.1 2.1	ПСП64 .19. 16-300ТП В-1.1 2.1	ПСП70 .19. 16-300ТП В-1.1 2.1	ПСП29 .19. 16-300ТП В-1.1 2	ПСП35 .19. 16-300ТП В-1.1 2
1	ПРОФИЛЯ (ВР-I)											
2	ПО СЕРИИ			7.142	7.250	4.583	4.703	7.022	7.130	7.238	4.583	4.455
3	С УЧЕТОМ КОЭФФИЦИЕНТА ОТХОДА	1.02		7.285	7.395	4.675	4.797	7.162	7.273	7.383	4.675	4.544
4	ПРИВЕДЕННАЯ К КЛАССУ А-I	1.47		10.71	10.87	6.872	7.052	10.53	10.69	10.85	6.872	6.680
5												
6	ИТОГО МЕТИЗОВ, КГ:		120000									
7	ПО СЕРИИ			7.142	7.250	4.583	4.703	7.022	7.130	7.238	4.583	4.455
8	С УЧЕТОМ КОЭФФИЦИЕНТА ОТХОДА			7.285	7.395	4.675	4.797	7.162	7.273	7.383	4.675	4.544
9	ПРИВЕДЕННОЙ К КЛАССУ А-I			10.71	10.87	6.872	7.052	10.53	10.69	10.85	6.872	6.680
10												
11	БЕТОН ТЯЖЕЛЫЙ М300, М3:			1.790	1.970	0.680	0.860	1.600	1.770	1.950	0.684	0.860
12												
13	ИНЕРТНЫЕ ЗАПОЛНИТЕЛИ, М3:		571000									
14	ЩЕБЕНЬ ЕСТЕСТВЕННЫЙ		571110	1.432	1.576	0.544	0.688	1.280	1.416	1.560	0.547	0.688
15	ПЕСОК ЕСТЕСТВЕННЫЙ		571140	1.074	1.182	0.408	0.516	0.960	1.062	1.170	0.410	0.516
16												
17	ПОРТЛАНДЦЕМЕНТ, Т:		573110									
18	М400		573112									
19	ПО СЕРИИ			0.805	0.886	0.306	0.387	0.720	0.796	0.877	0.308	0.387
20	С УЧЕТОМ КОЭФФИЦИЕНТА ОТХОДА			0.810	0.892	0.308	0.389	0.724	0.801	0.883	0.310	0.389
21	ПРИВЕДЕННЫЙ К МАРКЕ М400	1.00		0.810	0.892	0.308	0.389	0.724	0.801	0.883	0.310	0.389
22												
23	ЦЕМЕНТ, ВСЕГО, Т:		573000									
24	ПО СЕРИИ			0.805	0.886	0.306	0.387	0.720	0.796	0.877	0.308	0.387
25	С УЧЕТОМ КОЭФФИЦИЕНТА ОТХОДА			0.810	0.892	0.308	0.389	0.724	0.801	0.883	0.310	0.389
26	ПРИВЕДЕННЫЙ К МАРКЕ М400			0.810	0.892	0.308	0.389	0.724	0.801	0.883	0.310	0.389
27												
28												
29												
30												

ИНВ.№ПОДЛ	ПОДПИСЬ И ДАТА	ВЗАМ. ИНВ.№

ЭПВЦ КиевЗНИИЭП | ОПЕРАТОР ТЛП КОРТ

НОМЕР СТРОКИ	НАИМЕНОВАНИЕ МАТЕРИАЛА И ЕДИНИЦА ИЗМЕРЕНИЯ	КОЭФ. К отх. К пр.	КОД МАТЕРИАЛА	КОЛИЧЕСТВО НА МАРКУ, КОД ИЗДЕЛИЯ 583200								
				ПСП59 .19. 16-300ТП В-1.1 2.1	ПСП65 .19. 16-300ТП В-1.1 2.1	ПСП71 .19. 16-300ТП В-1.1 2.1	ПСП30 .19. 16-300ТП В-1.1 2.2	ПСП36 .19. 16-300ТП В-1.1 2.2	ПСП28 .19. 16-300ТП В-1.1 2.2	ПСП34 .19. 16-300ТП В-1.1 2.2	ПСП29 .19. 16-300ТП В-1.1 2.2	ПСП35 .19. 16-300ТП В-1.1 2.2
1	СОРТОВОЙ ПРОКАТ ОБЫКНОВЕННОГО		093000									
2	КАЧЕСТВА, КГ:											
3	СТАЛЬ АРМАТУРНАЯ											
4	КЛАСС А-I		093009									
5	ПО СЕРИИ			11.86	12.10	12.35	3.518	3.766	3.518	3.766	3.518	3.766
6	С УЧЕТОМ КОЭФФИЦИЕНТА ОТХОДА	1.01		11.97	12.23	12.48	3.553	3.804	3.553	3.804	3.553	3.804
7	ПРИВЕДЕННАЯ К КЛАССУ А-I	1.00		11.97	12.23	12.48	3.553	3.804	3.553	3.804	3.553	3.804
8												
9	СТАЛЬ АРМАТУРНАЯ											
10	КЛАСС А-III		093004									
11	ПО СЕРИИ			56.73	62.53	68.33	28.02	33.82	27.45	33.25	27.74	33.54
12	С УЧЕТОМ КОЭФФИЦИЕНТА ОТХОДА	1.01		57.30	63.15	69.01	28.30	34.16	27.72	33.58	28.01	33.87
13	ПРИВЕДЕННАЯ К КЛАССУ А-I	1.43		81.93	90.31	98.69	40.48	48.85	39.64	48.02	40.06	48.44
14												
15	ИТОГО СТАЛИ АРМАТУРНОЙ, КГ:		093000									
16	ПО СЕРИИ			68.58	74.63	80.68	31.54	37.59	30.97	37.01	31.25	37.30
17	С УЧЕТОМ КОЭФФИЦИЕНТА ОТХОДА			69.27	75.38	81.49	31.86	37.97	31.28	37.38	31.57	37.68
18	ПРИВЕДЕННОЙ К КЛАССУ А-I			93.91	102.5	111.2	44.03	52.66	43.20	51.82	43.61	52.24
19												
20	В ТОМ ЧИСЛЕ ПО УКРУПНЕННОМУ											
21	СОРТАМЕНТУ С УЧЕТОМ											
22	КОЭФФИЦИЕНТА ОТХОДА, КГ:											
23	СТАЛЬ МЕЛКОСОРТНАЯ											
24	АРМАТУРНАЯ		093300	65.97	71.82	77.68	30.21	36.06	29.62	35.48	29.91	35.77
25	КАТАНКА		093400	3.305	3.555	3.806	1.652	1.903	1.652	1.903	1.652	1.903
26												
27	МЕТАЛЛОИЗДЕЛИЯ ПРОМЫШЛЕННОГО		120000									
28	НАЗНАЧЕНИЯ (МЕТИЗЫ), КГ:											
29	ПРОВОЛОКА СТАЛЬНАЯ НИЗКОУГЛЕ-		121400									
30	РОДИСТАЯ ПЕРИОДИЧЕСКОГО											

ИНВ.№ПОДЛ	ПОДПИСЬ И ДАТА	ВЗАМ. ИНВ.№

ЭПВЦ КиевЗНИИЭП | ОПЕРАТОР ТЛП КОРТ

НОМЕР СТРОКИ	ПС НАИМЕНОВАНИЕ МАТЕРИАЛА И ЕДИНИЦА ИЗМЕРЕНИЯ	КОЭФ. К отх. К пр.	КОД МАТЕРИАЛА	КОЛИЧЕСТВО НА МАРКУ, КОД ИЗДЕЛИЯ 583200								
				ПСП59 .19. 16-300ТП В-1.1 2.1	ПСП65 .19. 16-300ТП В-1.1 2.1	ПСП71 .19. 16-300ТП В-1.1 2.1	ПСП30 .19. 16-300ТП В-1.1 2.2	ПСП36 .19. 16-300ТП В-1.1 2.2	ПСП28 .19. 16-300ТП В-1.1 2.2	ПСП34 .19. 16-300ТП В-1.1 2.2	ПСП29 .19. 16-300ТП В-1.1 2.2	ПСП35 .19. 16-300ТП В-1.1 2.2
1	ПРОФИЛЯ (ВР-I)											
2	ПО СЕРИИ			7.022	7.130	7.238	3.964	4.056	3.948	4.056	3.948	4.056
3	С УЧЕТОМ КОЭФФИЦИЕНТА ОТХОДА	1.02		7.162	7.273	7.383	4.043	4.137	4.027	4.137	4.027	4.137
4	ПРИВЕДЕННАЯ К КЛАССУ А-I	1.47		10.53	10.69	10.85	5.944	6.082	5.920	6.082	5.920	6.082
5												
6	ИТОГО МЕТИЗОВ, КГ:		120000									
7	ПО СЕРИИ			7.022	7.130	7.238	3.964	4.056	3.948	4.056	3.948	4.056
8	С УЧЕТОМ КОЭФФИЦИЕНТА ОТХОДА			7.162	7.273	7.383	4.043	4.137	4.027	4.137	4.027	4.137
9	ПРИВЕДЕННОЙ К КЛАССУ А-I			10.53	10.69	10.85	5.944	6.082	5.920	6.082	5.920	6.082
10												
11	БЕТОН ТЯЖЕЛЫЙ М300, М3:			1.600	1.790	1.970	0.684	0.884	0.680	0.865	0.684	0.860
12												
13	ИНЕРТНЫЕ ЗАПОЛНИТЕЛИ, М3:		571000									
14	ЩЕБЕНЬ ЕСТЕСТВЕННЫЙ		571110	1.280	1.432	1.576	0.547	0.707	0.544	0.692	0.547	0.688
15	ПЕСОК ЕСТЕСТВЕННЫЙ		571140	0.960	1.074	1.182	0.410	0.530	0.408	0.519	0.410	0.516
16												
17	ПОРТЛАНДЦЕМЕНТ, Т:		573110									
18	М400		573112									
19	ПО СЕРИИ			0.720	0.805	0.886	0.308	0.398	0.306	0.389	0.308	0.387
20	С УЧЕТОМ КОЭФФИЦИЕНТА ОТХОДА			0.724	0.810	0.892	0.310	0.400	0.308	0.392	0.310	0.389
21	ПРИВЕДЕННЫЙ К МАРКЕ М400	1.00		0.724	0.810	0.892	0.310	0.400	0.308	0.392	0.310	0.389
22												
23	ЦЕМЕНТ, ВСЕГО, Т:		573000									
24	ПО СЕРИИ			0.720	0.805	0.886	0.308	0.398	0.306	0.389	0.308	0.387
25	С УЧЕТОМ КОЭФФИЦИЕНТА ОТХОДА			0.724	0.810	0.892	0.310	0.400	0.308	0.392	0.310	0.389
26	ПРИВЕДЕННЫЙ К МАРКЕ М400			0.724	0.810	0.892	0.310	0.400	0.308	0.392	0.310	0.389
27												
28												
29												
30												

ИНВ.№ПОДЛ	ПОДПИСЬ И ДАТА	ВЗАМ. ИНВ.№

ЭПВЦ КиевЗНИИЭП | ОПЕРАТОР ТЛП КОРТ

НОМЕР СТРОКИ	НАИМЕНОВАНИЕ МАТЕРИАЛА И ЕДИНИЦА ИЗМЕРЕНИЯ	КОЭФ. К отх. К пр.	КОД МАТЕРИАЛА	КОЛИЧЕСТВО НА МАРКУ, КОД ИЗДЕЛИЯ 583200								
				ПСП65 .19. 16-300ТП В-1.1 3	ПСП70 .19. 16-300ТП В-1.1 3	ПСП71 .19. 16-300ТП В-1.1 3	ПСП72 .19. 16-300ТП В-1.1 3	ПСП65 .19. 16-300ТП В-1.1 3.2	ПСП70 .19. 16-300ТП В-1.1 3.2	ПСП71 .19. 16-300ТП В-1.1 3.2	ПСП72 .19. 16-300ТП В-1.1 3.2	ПСП60 .19. 16-300ТП В-1.1 4
1	СОРТОВОЙ ПРОКАТ ОБЫКНОВЕННОГО		093000									
2	КАЧЕСТВА, КГ:											
3	СТАЛЬ АРМАТУРНАЯ											
4	КЛАСС А-I		093009									
5	ПО СЕРИИ			7.664	7.912	7.912	7.912	11.86	12.35	12.35	12.35	10.86
6	С УЧЕТОМ КОЭФФИЦИЕНТА ОТХОДА	1.01		7.741	7.991	7.991	7.991	11.97	12.48	12.48	12.48	10.97
7	ПРИВЕДЕННАЯ К КЛАССУ А-I	1.00		7.741	7.991	7.991	7.991	11.97	12.48	12.48	12.48	10.97
8												
9	СТАЛЬ АРМАТУРНАЯ											
10	КЛАСС А-III		093004									
11	ПО СЕРИИ			68.08	73.59	73.88	74.17	58.76	70.07	70.36	70.65	33.82
12	С УЧЕТОМ КОЭФФИЦИЕНТА ОТХОДА	1.01		68.76	74.32	74.62	74.91	59.35	70.77	71.07	71.36	34.16
13	ПРИВЕДЕННАЯ К КЛАССУ А-I	1.43		98.33	106.3	106.7	107.1	84.87	101.2	101.6	102.0	48.85
14												
15	ИТОГО СТАЛИ АРМАТУРНОЙ, КГ:		093000									
16	ПО СЕРИИ			75.75	81.50	81.80	82.08	70.62	82.42	82.72	83.00	44.69
17	С УЧЕТОМ КОЭФФИЦИЕНТА ОТХОДА			76.51	82.31	82.61	82.90	71.33	83.24	83.54	83.83	45.13
18	ПРИВЕДЕННОЙ К КЛАССУ А-I			106.1	114.3	114.7	115.1	96.85	113.7	114.1	114.5	59.82
19												
20	В ТОМ ЧИСЛЕ ПО УКРУПНЕННОМУ											
21	СОРТАМЕНТУ С УЧЕТОМ											
22	КОЭФФИЦИЕНТА ОТХОДА, КГ:											
23	СТАЛЬ МЕЛКОСОРТНАЯ											
24	АРМАТУРНАЯ		093300	73.10	78.66	78.96	79.25	68.02	79.44	79.74	80.03	42.83
25	КАТАНКА		093400	3.406	3.656	3.656	3.656	3.305	3.806	3.806	3.806	2.303
26												
27	МЕТАЛЛОИЗДЕЛИЯ ПРОМЫШЛЕННОГО		120000									
28	НАЗНАЧЕНИЯ (МЕТИЗЫ), КГ:											
29	ПРОВОЛОКА СТАЛЬНАЯ НИЗКОУГЛЕ-		121400									
30	РОДИСТАЯ ПЕРИОДИЧЕСКОГО											

ИНВ.№ПОДЛ	ПОДПИСЬ И ДАТА	ВЗАМ. ИНВ.№

ЭПВЦ КиевЗНИИЭП | ОПЕРАТОР ТЛП КОРТ

НОМЕР СТРОКИ	НАИМЕНОВАНИЕ МАТЕРИАЛА И ЕДИНИЦА ИЗМЕРЕНИЯ	КОЭФ. К отх. К пр.	КОД МАТЕРИАЛА	КОЛИЧЕСТВО НА МАРКУ, КОД ИЗДЕЛИЯ 583200								
				ПСП65.19.16-300ТП В-1.1 3	ПСП70.19.16-300ТП В-1.1 3	ПСП71.19.16-300ТП В-1.1 3	ПСП72.19.16-300ТП В-1.1 3	ПСП65.19.16-300ТП В-1.1 3.2	ПСП70.19.16-300ТП В-1.1 3.2	ПСП71.19.16-300ТП В-1.1 3.2	ПСП72.19.16-300ТП В-1.1 3.2	ПСП60.19.16-300ТП В-1.1 4
1	ПРОФИЛЯ (ВР-I)											
2	ПО СЕРИИ			8.115	8.201	8.041	8.227	7.149	7.245	7.245	7.265	8.086
3	С УЧЕТОМ КОЭФФИЦИЕНТА ОТХОДА	1.02		8.277	8.365	8.202	8.392	7.292	7.390	7.390	7.410	8.248
4	ПРИВЕДЕННАЯ К КЛАССУ А-I	1.47		12.17	12.30	12.06	12.34	10.72	10.86	10.86	10.89	12.12
5												
6	ИТОГО МЕТИЗОВ, КГ:		120000									
7	ПО СЕРИИ			8.115	8.201	8.041	8.227	7.149	7.245	7.245	7.265	8.086
8	С УЧЕТОМ КОЭФФИЦИЕНТА ОТХОДА			8.277	8.365	8.202	8.392	7.292	7.390	7.390	7.410	8.248
9	ПРИВЕДЕННОЙ К КЛАССУ А-I			12.17	12.30	12.06	12.34	10.72	10.86	10.86	10.89	12.12
10												
11	БЕТОН ТЯЖЕЛЫЙ М300, М3:			1.610	1.790	1.790	1.800	1.820	1.990	2.010	2.020	1.450
12												
13	ИНЕРТНЫЕ ЗАПОЛНИТЕЛИ, М3:		571000									
14	ЩЕБЕНЬ ЕСТЕСТВЕННЫЙ		571110	1.288	1.432	1.432	1.440	1.456	1.592	1.608	1.616	1.160
15	ПЕСОК ЕСТЕСТВЕННЫЙ		571140	0.966	1.074	1.074	1.080	1.092	1.194	1.206	1.212	0.870
16												
17	ПОРТЛАНДЦЕМЕНТ, Т:		573110									
18	М400		573112									
19	ПО СЕРИИ			0.724	0.805	0.805	0.810	0.819	0.895	0.904	0.909	0.652
20	С УЧЕТОМ КОЭФФИЦИЕНТА ОТХОДА			0.729	0.810	0.810	0.815	0.824	0.901	0.910	0.914	0.656
21	ПРИВЕДЕННЫЙ К МАРКЕ М400	1.00		0.729	0.810	0.810	0.815	0.824	0.901	0.910	0.914	0.656
22												
23	ЦЕМЕНТ, ВСЕГО, Т:		573000									
24	ПО СЕРИИ			0.724	0.805	0.805	0.810	0.819	0.895	0.904	0.909	0.652
25	С УЧЕТОМ КОЭФФИЦИЕНТА ОТХОДА			0.729	0.810	0.810	0.815	0.824	0.901	0.910	0.914	0.656
26	ПРИВЕДЕННЫЙ К МАРКЕ М400			0.729	0.810	0.810	0.815	0.824	0.901	0.910	0.914	0.656
27												
28												
29												
30												

ИНВ.№ПОДЛ	ПОДПИСЬ И ДАТА	ВЗАМ. ИНВ.№

ЭПВЦ КиевЗНИИЭП | ОПЕРАТОР ТЛП КОРТ

НОМЕР СТРОКИ	НАИМЕНОВАНИЕ МАТЕРИАЛА И ЕДИНИЦА ИЗМЕРЕНИЯ	КОЭФ. К отх. К пр.	КОД МАТЕРИАЛА	КОЛИЧЕСТВО НА МАРКУ, КОД ИЗДЕЛИЯ 583200								
				ПСП66.19.16-300ТП В-1.1 4	ПСП72.19.16-300ТП В-1.1 4	ПСП58.19.16-300ТП В-1.1 4	ПСП64.19.16-300ТП В-1.1 4	ПСП70.19.16-300ТП В-1.1 4	ПСП59.19.16-300ТП В-1.1 4	ПСП65.19.16-300ТП В-1.1 4	ПСП71.19.16-300ТП В-1.1 4	ПСП49.19.16-300ТП В-1.1 5
1	СОРТОВОЙ ПРОКАТ ОБЫКНОВЕННОГО		093000									
2	КАЧЕСТВА, КГ:											
3	СТАЛЬ АРМАТУРНАЯ											
4	КЛАСС А-I		093009									
5	ПО СЕРИИ			12.10	12.35	11.86	12.10	12.35	11.86	12.10	12.35	5.860
6	С УЧЕТОМ КОЭФФИЦИЕНТА ОТХОДА	1.01		12.23	12.48	11.97	12.23	12.48	11.97	12.23	12.48	5.919
7	ПРИВЕДЕННАЯ К КЛАССУ А-I	1.00		12.23	12.48	11.97	12.23	12.48	11.97	12.23	12.48	5.919
8												
9	СТАЛЬ АРМАТУРНАЯ											
10	КЛАСС А-III		093004									
11	ПО СЕРИИ			62.82	68.62	56.44	62.24	68.03	56.73	62.53	68.33	35.89
12	С УЧЕТОМ КОЭФФИЦИЕНТА ОТХОДА	1.01		63.44	69.30	57.00	62.86	68.7	57.30	63.15	69.01	36.25
13	ПРИВЕДЕННАЯ К КЛАССУ А-I	1.43		90.73	99.10	81.52	89.89	98.26	81.93	90.31	98.69	51.83
14												
15	ИТОГО СТАЛИ АРМАТУРНОЙ, КГ:		093000									
16	ПО СЕРИИ			74.92	80.97	68.30	74.34	80.38	68.58	74.63	80.68	41.75
17	С УЧЕТОМ КОЭФФИЦИЕНТА ОТХОДА			75.67	81.78	68.98	75.09	81.19	69.27	75.38	81.49	42.17
18	ПРИВЕДЕННОЙ К КЛАССУ А-I			103.0	111.6	93.49	102.1	110.7	93.91	102.5	111.2	57.75
19												
20	В ТОМ ЧИСЛЕ ПО УКРУПНЕННОМУ											
21	СОРТАМЕНТУ С УЧЕТОМ											
22	КОЭФФИЦИЕНТА ОТХОДА, КГ:											
23	СТАЛЬ МЕЛКОСОРТНАЯ											
24	АРМАТУРНАЯ		093300	72.11	77.97	65.67	71.53	77.38	65.97	71.82	77.68	40.05
25	КАТАНКА		093400	3.555	3.806	3.305	3.555	3.806	3.305	3.555	3.806	2.117
26												
27	МЕТАЛЛОИЗДЕЛИЯ ПРОМЫШЛЕННОГО		120000									
28	НАЗНАЧЕНИЯ (МЕТИЗЫ), КГ:											
29	ПРОВОЛОКА СТАЛЬНАЯ НИЗКОУГЛЕ-		121400									
30	РОДИСТАЯ ПЕРИОДИЧЕСКОГО											

ИНВ.№ПОДЛ	ПОДПИСЬ И ДАТА	ВЗАМ. ИНВ.№

ЭПВЦ КиевЗНИИЭП | ОПЕРАТОР ТЛП КОРТ

НОМЕР СТРОКИ	НАИМЕНОВАНИЕ МАТЕРИАЛА И ЕДИНИЦА ИЗМЕРЕНИЯ	КОЭФ. К отх. К пр.	КОД МАТЕРИАЛА	КОЛИЧЕСТВО НА МАРКУ, КОД ИЗДЕЛИЯ 583200								
				ПСП66 .19. 16- 300ТП В-1.1 4	ПСП72 .19. 16- 300ТП В-1.1 4	ПСП58 .19. 16- 300ТП В-1.1 4	ПСП64 .19. 16- 300ТП В-1.1 4	ПСП70 .19. 16- 300ТП В-1.1 4	ПСП59 .19. 16- 300ТП В-1.1 4	ПСП65 .19. 16- 300ТП В-1.1 4	ПСП71 .19. 16- 300ТП В-1.1 4	ПСП49 .19. 16- 300ТП В-1.1 5
1	ПРОФИЛЯ (ВР-I)											
2	ПО СЕРИИ			8.048	8.412	7.922	8.028	8.138	7.938	8.044	8.154	5.489
3	С УЧЕТОМ КОЭФФИЦИЕНТА ОТХОДА	1.02		8.209	8.580	8.080	8.189	8.301	8.097	8.205	8.317	5.599
4	ПРИВЕДЕННАЯ К КЛАССУ А-I	1.47		12.07	12.61	11.88	12.04	12.20	11.90	12.06	12.23	8.230
5												
6	ИТОГО МЕТИЗОВ, КГ:		120000									
7	ПО СЕРИИ			8.048	8.412	7.922	8.028	8.138	7.938	8.044	8.154	5.489
8	С УЧЕТОМ КОЭФФИЦИЕНТА ОТХОДА			8.209	8.580	8.080	8.189	8.301	8.097	8.205	8.317	5.599
9	ПРИВЕДЕННОЙ К КЛАССУ А-I			12.07	12.61	11.88	12.04	12.20	11.90	12.06	12.23	8.230
10												
11	БЕТОН ТЯЖЕЛЫЙ М300, М3:			1.630	1.810	1.440	1.610	1.700	1.440	1.620	1.800	1.170
12												
13	ИНЕРТНЫЕ ЗАПОЛНИТЕЛИ, М3:		571000									
14	ЩЕБЕНЬ ЕСТЕСТВЕННЫЙ		571110	1.304	1.448	1.152	1.288	1.360	1.152	1.296	1.440	0.936
15	ПЕСОК ЕСТЕСТВЕННЫЙ		571140	0.978	1.086	0.864	0.966	1.020	0.864	0.972	1.080	0.702
16												
17	ПОРТЛАНДЦЕМЕНТ, Т:		573110									
18	М400		573112									
19	ПО СЕРИИ			0.733	0.814	0.648	0.724	0.765	0.648	0.729	0.810	0.526
20	С УЧЕТОМ КОЭФФИЦИЕНТА ОТХОДА			0.738	0.819	0.652	0.729	0.770	0.652	0.733	0.815	0.530
21	ПРИВЕДЕННЫЙ К МАРКЕ М400	1.00		0.738	0.819	0.652	0.729	0.770	0.652	0.733	0.815	0.530
22												
23	ЦЕМЕНТ, ВСЕГО, Т:		573000									
24	ПО СЕРИИ			0.733	0.814	0.648	0.724	0.765	0.648	0.729	0.810	0.526
25	С УЧЕТОМ КОЭФФИЦИЕНТА ОТХОДА			0.738	0.819	0.652	0.729	0.770	0.652	0.733	0.815	0.530
26	ПРИВЕДЕННЫЙ К МАРКЕ М400			0.738	0.819	0.652	0.729	0.770	0.652	0.733	0.815	0.530
27												
28												
29												
30												

ИНВ.№ПОДЛ	ПОДПИСЬ И ДАТА	ВЗАМ. ИНВ.N

ЭПВЦ КиевЗНИИЭП | ОПЕРАТОР ТЛП КОРТ

НОМЕР СТРОКИ	НАИМЕНОВАНИЕ МАТЕРИАЛА И ЕДИНИЦА ИЗМЕРЕНИЯ	КОЭФ. К отх. К пр.	КОД МАТЕРИАЛА	КОЛИЧЕСТВО НА МАРКУ, КОД ИЗДЕЛИЯ 583200								
				ПСП61 .19. 16- 300ТП В-1.1 5.1	ПСП49 .19. 16- 300ТП В-1.1 6	ПСП61 .19. 16- 300ТП В-1.1 6.1	ПСП49 .19. 16- 300ТП В-1.1 7	ПСП61 .19. 16- 300ТП В-1.1 7.1	ПСП49 .20. 16- 300ТП В-1.2 8	ПСП49 .20. 16- 300ТП В-2.1 8	ПСП61 .20. 16- 300ТП В-1.2 8.1	ПСП61 .20. 16- 300ТП В-2.1 8.1
1	СОРТОВОЙ ПРОКАТ ОБЫКНОВЕННОГО		093000									
2	КАЧЕСТВА, КГ:											
3	СТАЛЬ АРМАТУРНАЯ											
4	КЛАСС А-I		093009									
5	ПО СЕРИИ			9.360	8.704	9.244	6.668	11.15	6.668	6.668	11.15	11.15
6	С УЧЕТОМ КОЭФФИЦИЕНТА ОТХОДА	1.01		9.454	8.791	9.336	6.735	11.26	6.735	6.735	11.26	11.26
7	ПРИВЕДЕННАЯ К КЛАССУ А-I	1.00		9.454	8.791	9.336	6.735	11.26	6.735	6.735	11.26	11.26
8												
9	СТАЛЬ АРМАТУРНАЯ											
10	КЛАСС А-III		093004									
11	ПО СЕРИИ			12.16	49.48	2.036	54.06	-	55.15	55.15	7.840	7.840
12	С УЧЕТОМ КОЭФФИЦИЕНТА ОТХОДА	1.01		12.29	49.98	2.056	54.60	-	55.71	55.71	7.918	7.918
13	ПРИВЕДЕННАЯ К КЛАССУ А-I	1.43		17.57	71.47	2.941	78.07	-	79.66	79.66	11.32	11.32
14												
15	ИТОГО СТАЛИ АРМАТУРНОЙ, КГ:		093000									
16	ПО СЕРИИ			21.52	58.19	11.28	60.72	11.15	61.82	61.82	18.99	18.99
17	С УЧЕТОМ КОЭФФИЦИЕНТА ОТХОДА			21.74	58.77	11.39	61.33	11.26	62.44	62.44	19.18	19.18
18	ПРИВЕДЕННОЙ К КЛАССУ А-I			27.02	80.26	12.28	84.81	11.26	86.39	86.39	22.58	22.58
19												
20	В ТОМ ЧИСЛЕ ПО УКРУПНЕННОМУ											
21	СОРТАМЕНТУ С УЧЕТОМ											
22	КОЭФФИЦИЕНТА ОТХОДА, КГ:											
23	СТАЛЬ МЕЛКОСОРТНАЯ											
24	АРМАТУРНАЯ		093300	19.89	55.84	10.19	58.40	9.660	59.51	59.51	17.58	17.58
25	КАТАНКА		093400	1.850	2.933	1.200	2.933	1.600	2.933	2.933	1.600	1.600
26												
27	МЕТАЛЛОИЗДЕЛИЯ ПРОМЫШЛЕННОГО		120000									
28	НАЗНАЧЕНИЯ (МЕТИЗЫ), КГ:											
29	ПРОВОЛОКА СТАЛЬНАЯ НИЗКОУГЛЕ-		121400									
30	РОДИСТАЯ ПЕРИОДИЧЕСКОГО											

20976-02 86

ИНВ.№ПОДЛ	ПОДПИСЬ И ДАТА	ВЗАМ. ИНВ.№

ЭПВЦ КиевЗНИИЭП | ОПЕРАТОР ТЛП КОРТ

НОМЕР СТРОКИ	НАИМЕНОВАНИЕ МАТЕРИАЛА И ЕДИНИЦА ИЗМЕРЕНИЯ	КОЭФ. К отх. К пр.	КОД МАТЕРИАЛА	КОЛИЧЕСТВО НА МАРКУ, КОД ИЗДЕЛИЯ 583200								
				ПСП61.19.16-300ТП В-1.1 5.1	ПСП49.19.16-300ТП В-1.1 6	ПСП61.19.16-300ТП В-1.1 6.1	ПСП49.19.16-300ТП В-1.1 7	ПСП61.19.16-300ТП В-1.1 7.1	ПСП49.20.16-300ТП В-1.2 8	ПСП49.20.16-300ТП В-2.1 8	ПСП61.20.16-300ТП В-1.2 8.1	ПСП61.20.16-300ТП В-2.1 8.1
1	ПРОФИЛЯ (ВР-I)											
2	ПО СЕРИИ			6.332	5.069	5.966	5.175	7.669	8.879	8.879	10.48	10.48
3	С УЧЕТОМ КОЭФФИЦИЕНТА ОТХОДА	1.02		6.459	5.170	6.085	5.278	7.822	9.057	9.057	10.69	10.69
4	ПРИВЕДЕННАЯ К КЛАССУ А-I	1.47		9.494	7.600	8.945	7.759	11.50	13.31	13.31	15.71	15.71
5												
6	ИТОГО МЕТИЗОВ, КГ:		120000									
7	ПО СЕРИИ			6.332	5.069	5.966	5.175	7.669	8.879	8.879	10.48	10.48
8	С УЧЕТОМ КОЭФФИЦИЕНТА ОТХОДА			6.459	5.170	6.085	5.278	7.822	9.057	9.057	10.69	10.69
9	ПРИВЕДЕННОЙ К КЛАССУ А-I			9.494	7.600	8.945	7.759	11.50	13.31	13.31	15.71	15.71
10												
11	БЕТОН ТЯЖЕЛЫЙ М300, М3:			1.465	1.320	1.640	1.200	1.570	1.560	1.560	1.800	1.800
12												
13	ИНЕРТНЫЕ ЗАПОЛНИТЕЛИ, М3:		571000									
14	ЩЕБЕНЬ ЕСТЕСТВЕННЫЙ		571110	1.172	1.056	1.312	0.960	1.256	1.248	1.248	1.440	1.440
15	ПЕСОК ЕСТЕСТВЕННЫЙ		571140	0.879	0.792	0.984	0.720	0.942	0.936	0.936	1.080	1.080
16												
17	ПОРТЛАНДЦЕМЕНТ, Т:		573110									
18	М400		573112									
19	ПО СЕРИИ			0.659	0.594	0.738	0.540	0.706	0.702	0.702	0.810	0.810
20	С УЧЕТОМ КОЭФФИЦИЕНТА ОТХОДА			0.663	0.598	0.742	0.543	0.711	0.706	0.706	0.815	0.815
21	ПРИВЕДЕННЫЙ К МАРКЕ М400	1.00		0.663	0.598	0.742	0.543	0.711	0.706	0.706	0.815	0.815
22												
23	ЦЕМЕНТ, ВСЕГО, Т:		573000									
24	ПО СЕРИИ			0.659	0.594	0.738	0.540	0.706	0.702	0.702	0.810	0.810
25	С УЧЕТОМ КОЭФФИЦИЕНТА ОТХОДА			0.663	0.598	0.742	0.543	0.711	0.706	0.706	0.815	0.815
26	ПРИВЕДЕННЫЙ К МАРКЕ М400			0.663	0.598	0.742	0.543	0.711	0.706	0.706	0.815	0.815
27												
28												
29												
30												

1.117.1-16ПВ.1 ВМ

ЛИСТ 15

ФОРМАТ А4

ИНВ.№ПОДЛ	ПОДПИСЬ И ДАТА	ВЗАМ. ИНВ.№

ЭПВЦ КиевЗНИИЭП | ОПЕРАТОР ТЛП КОРТ

НОМЕР СТРОКИ	НАИМЕНОВАНИЕ МАТЕРИАЛА И ЕДИНИЦА ИЗМЕРЕНИЯ	КОЭФ. К отх. К пр.	КОД МАТЕРИАЛА	КОЛИЧЕСТВО НА МАРКУ, КОД ИЗДЕЛИЯ								

ЛИСТ

ФОРМАТ А4

20976-02 (87) Инв. № 17.4.1.1.8

gost.e-ecolog.ru