ПРАВИТЕЛЬСТВО МОСКВЫ

М Н И И Т Э П

ПРОЕКТЫ НА ОСНОВЕ КОНСТРУКЦИЙ И ИЗДЕЛИЙ ТЕРРИТОРИАЛЬНОГО КАТАЛОГА
ЖЕЛЕЗОБЕТОННЫЕ КОНСТРУКЦИИ ПАНЕЛЬНЫХ ЖИЛЫХ ДОМОВ С УЗКИМ ШАГОМ НЕСУЩИХ СТЕН
ДЛЯ ЖИЛЫХ БЛОК-СЕКЦИЙ ПЗМ ПРОИЗВОДСТВА ВЗЖБК ДСК-3

3РС 19-103

И З Д Е Л И Я В Х О Д О В

для первых нежилых этажей

РАБОЧИЕ ЧЕРТЕЖИ

Дополнено и откорректировано 15.10 1999 г.

20.03.2000 г.

Москва 1999 г.

gost.e-ecolog.ru

ПРАВИТЕЛЬСТВО МОСКВЫ
М Н И И Т Э П

ПРОЕКТЫ НА ОСНОВЕ КОНСТРУКЦИЙ И ИЗДЕЛИЙ ТЕРРИТОРИАЛЬНОГО КАТАЛОГА
ЖЕЛЕЗОБЕТОННЫЕ КОНСТРУКЦИИ ПАНЕЛЬНЫХ ЖИЛЫХ ДОМОВ С УЗКИМ ШАГОМ НЕСУЩИХ СТЕН
ДЛЯ ЖИЛЫХ БЛОК-СЕКЦИЙ ПЗМ ПРОИЗВОДСТВА ВЗЖБК ДСК-3.

3РС19-103

И З Д Е Л И Я В Х О Д О В

для первых нежилых этажей

РАБОЧИЕ ЧЕРТЕЖИ

Главный инженер ин-та Е.Е.Никитин
Главный конструктор ин-та Г.И.Шапиро
Начальник О С К М.В.Ванаг
Главный специалист О С К Н.И.Баско

Москва 1999г.

Введено в действие МНИИТЭП
от 31.03.2000г. приказ № 14-ТО

ОБОЗНАЧЕНИЕ	НАИМЕНОВАНИЕ	Стр.
3РС19-103.ПЗ.	Пояснительная записка.	4-6
3РС19-103 НП.	Номенклатура изделий.	7-9
3РС19-103 РС.	Ведомость расхода стали.	10,11
3РС19-103 ЗЛС.01СБ.	Лестничная стенка входа ЗЛС10П. Сборочный чертеж.	12-14
ЗЛС.02СБ.	Лестничная стенка входа ЗЛС11П. Сборочный чертеж.	12,15-16
ЗЛС.03СБ.	Лестничная стенка входа ЗЛС10-2П. Сборочный чертеж.	12,17-18
ЗЛС.04СБ.	Лестничная стенка входа ЗЛС11-1П. Сборочный чертеж.	12,19-20
ЗЛО.05СБ.	Лестничные ограждения ЗЛО10-1П, ЗЛО10-2П. Сборочный чертеж.	21-24
ЗЛО.06СБ.	Лестничные ограждения ЗЛО11-1П, ЗЛО11-2П. Сборочный чертеж.	21,22,25,26
ЗЛО.07СБ.	Лестничное ограждение ЗЛО12П. Сборочный чертеж.	21,22,27,28
ЗПВ.08СБ.	Плита входа ЗПВ12-2П. Сборочный чертеж.	29-31
ЗПВ.09СБ.	Плита входа ЗПВ13-1П. Сборочный чертеж.	29,32,33
ЗЛМ.10СБ.	Лестничный марш ЗЛМ30-12П. Сборочный чертеж.	34-36
ЗВВ.11СБ.	Внутренняя стена входа ЗВВ5-I. Сборочный чертеж.	37-41
ЗВВ.12СБ.	Внутренняя стена входа ЗВВ6-I. Сборочный чертеж.	37,38,42-44
ЗМУ.13СБ.	Внутренняя стена входа ЗМУ5-I. Сборочный чертеж.	37,38,45-47
ЗПВ.14СБ.	Плита входа ЗПВ10. Сборочный чертеж.	37,38,48-50
ЗВВ.15СБ.	Внутренняя стена входа ЗВВ4. Сборочн. чертеж.	51-54
ЗПВ.16СБ	Плита входа ЗПВ11. Сборочный чертеж.	55-58
3РС19-103 ПУ.	Габаритные чертежи пакетов утеплителя.	59-61
3РС19-103 У.	Узлы габаритные.	62
3РС19-103 УУ.	Узлы по раскладке утеплителя	63
3РС19-103 УА.	Узлы арматурные.	64-67
3РС19-103 К.СБ.	Каркасы. Сборочный чертеж.	68-73

ОБОЗНАЧЕНИЕ	НАИМЕНОВАНИЕ	Стр.
3РС19-103 С. СБ.	Сетки арматурные. Сборочный чертеж.	74,75
3РС19-103 ДС.СБ.	Дискретная связь. Сборочный чертеж.	76
3РС19-103 П.	Петли.	77,78
3РС19-103 ЗД.СБ.	Закладные детали. Сборочный чертеж.	79,80
3РС19-103 И.	Информационная карта.	81

Договор 1-373

2 изд.

Взам. инв. №

Подпись и дата

Инв. № подл.

3РС 19-103

СОДЕРЖАНИЕ

Стадия	Масса	Масштаб
Р	–	–

Лист 1 | Листов 1

МНИИТЭП ОСК

Ф12и

1. Настоящий альбом 3РС19-103 содержит рабочие чертежи железобетонных изделий входов, предназначенные для изготовления изделий и применения их в строительстве жилых домов серий П3М с первыми нежилыми этажами.

В альбом включены однослойные изделия типа "ЗлС";"ЗлО";"ЗлВ"; лестничный марш ЗЛМ30-12 и 3-х слойные изделия ЗВВ 5-I;ЗВВ6-I;ЗМУ-5 ЗЛВ 10, ЗВВ4, ЗЛВ11.

Теплотехнические характеристики 3-х слойных изделий удовлетворяют требованиям второго этапа, как московских, так и российских норм СНиП II-3-79*.

2. Изделия запроектированы с учётом их изготовления в стальных формах в горизонтальном положении с учётом действующих технологий заводов -изготовителей АО ДСК №3.

3. Изделия рассчитаны и законструированы в соответствии со СНиП 2.03.01-84*.

4. Изделия должны изготовляться в соответствии с требованиями ГОСТ 13015,0 -83*.

5. Для изделий принят тяжелый бетон средней плотности γ=2300 кГ/м³ класса по прочности на сжатие В22,5 /F 150, W 2 /и В15 /F 50/.

Класс бетона по прочности на сжатие указан в номенклатуре изделий.

6. Отпускная прочность бетона на сжатие с учётом усилий, возникающих при выеме из формы и сроков монтажа здания, должна быть не менее 70% -в летнее время и не менее 85%- в зимнее время от класса по прочности на сжатие.

При этом предприятие-изготовитель обязано гарантировать достижение бетоном проектной прочности, соответствующей его классу /марке/ в возрасте 28 суток.

7. Армирование изделий предусмотрено из сварных каркасов, отдельных стержней, сеток, собираемых в объёмный каркас в кондукторе и соединяемых в местах пересечения контактной точечной сваркой по ГОСТ 14098-91/КI-КТ/. В 3-х слойных изделиях ЗВВ5-I;ЗВВ6-I и ЗМУ-5 используется дискретная связь ДС-3.

Каркасы, сетки, дискретные связи следует изготавливать из горячекатаной арматурной стали классов АП, АШ /ГОСТ 5781-82/ и холоднотянутой арматурной проволоки класса ВР I /ГОСТ 6727-80/.

Качество изготовления арматурных изделий должно удовлетворять требованиям ГОСТ 10922-92.

8. Монтажные петли изготавливаются из горячекатаной арматурной стали класса АI марок Ст3 оп2 и Ст3пс2 /ГОСТ 5781-82/.

В случае применения стали Ст3пс2 завод-изготовитель обязан предупредить заказчика о запрещении подъёма изделий и их монтажа при температуре ниже минус 40°С.

9. В изделиях предусмотрены сварные закладные детали, чертежи которых приведены в настоящем альбоме.

Для изготовления закладных деталей применяется сталь марки Ст3кп2 /ГОСТ 380-88/ и арматурная сталь класса АII/ГОСТ 5781-82/- для анкеров.

Закладные детали должны изготовляться в соответствии с ГОСТ 10922-92, ГОСТ 14098-91.

10. Значение действительных отклонений геометрических параметров изделий не должны превышать величин, указанных в ТУ на соответствующие изделия. Отклонения толщины защитного слоя по ГОСТ 13015.0-83*.

11. Подъём, погрузка и выгрузка панелей должны производиться краном с захватом за подъёмные петли с применением подъёмных приспособлений, обеспечивающих самобалансирование усилий в грузовых стропах и соблюдением мер, исключающих возможность повреждения изделий.

12. Изделия должны храниться на складе в рабочем положении рассортированными по маркам, установленными на деревянные прокладки в местах, указанных на рабочих чертежах.

13. Систематический контроль всех параметров бетона, арматурной стали, а также изделий в целом должны осуществляться в соответствии с требованиями ГОСТ 13015.0-83*.

14. Перед применением в строительстве изделия ЗПВ12-2; ЗПВ13 и ЗЛМ30-12 должны быть испытаны на прочность в соответствии с ГОСТ8829-94 и данными, приведенными на листе 3 пояснительной записки.

15. Качество отделки поверхностей и внешний вид изделий должны соответствовать требованиям ГОСТ 13015.0-83*.

Категории отделки лицевых поверхностей показаны на рабочих чертежах.

				3РС 19-103 .ПЗ			
Нач.отд.	Банар			Пояснительная записка	Стадия	Лист	Листов
Гл.спец.	Баско				Р	1	3
					МНИИТЭП ОСК		

Ф12и

Подпись и дата | Взам.инв.№ | Инв.№ подл.

16. Минимальный предел огнестойкости изделий - 1 час с максимальным пределом распространения огня -0 см, что соответствует I степени огнестойкости здания. СНиП 01.02 -85 "Противопожарные нормы" и обеспечиваются настоящей конструкцией панелей.

17. Исходное сырьё должно применяться с обязательным радиологическим контролем.

18. Маркировка изделий соответствует принятой в проекте.

19. Принятое обозначение по маркировке узлов

$$\frac{\text{номер узла}}{\text{номер листа, на котором расположен узел}}$$

20. В соответствии с письмом Госстроя РФ №ОФ-132/13 от 11.03.98г. и Рекомендациями НИИЖБА от 28.04.97г. по применению в жел.бет. конструкциях термомеханически упрочненной свариваемой стержневой арматуры новых видов на период освоения допускается в данных изделиях применять арматурную сталь А400С взамен стали класса АШ без пересчета диаметров.

21. Для теплоизоляционного слоя в 3-слойных изделиях приняты плиты полистирольного пенопласта ПСБ марки 25 толщиной 150 мм по ГОСТ 15588-86, соответствующие гигиеническому сертификату № 563-6 от 15.07.94г.
Коэффициент теплопроводности полистирольного пенопласта должен быть не более $\lambda \leq 0,037$ Вт/м^2 °С-в сухом состоянии
В зонах, примыкающих к вертикальным граням, размещены прокладки из минераловатных плит /в качестве преграды для распространения огня/ марки М125 по ТУ 5762-010-04001485-96, выпускаемые ОАО" Мостермостекло" на оборудовании фирмы "Партек".
Плиты теплоизоляционные из минеральной ваты по финской технологии соответствуют гигиеническому сертификату № 19.МЦ.03570.Т09269Х6 от 9.4.96 г., выданному "Центром госсанэпидемнадзора" в г.Москве и относятся к группе НГ /негорючие материалы/по ГОСТ 30244-94.
Протокол испытаний на огнестойкость № 21/2 от 27.05.96 г., выполненный испытательным центром "Огнестойкость"ГП ЦНИИСК им.Кучеренко.

22. Разрешается применять пенополистирольные плиты ПСБ марки 15А по ТУ 2244007-04001508-96 с коэффициентом теплопроводности λ - 0,038 Вт/м^2 °С в сухом состоянии.

15.10.1999 г.
АЛЬБОМ ДОПОЛНЕН ИЗДЕЛИЕМ 3ВВ4 И ОТКОРРЕКТИРОВАНА ПОЯСНИТЕЛЬНАЯ ЗАПИСКА
ГЛ СПЕЦ ОСК /БАСКО/

20.03.2000 г.
АЛЬБОМ ДОПОЛНЕН ИЗДЕЛИЕМ 3ПВ11
ГЛ СПЕЦ ОСК /БАСКО/

ИНВ № ПОДЛ | ПОДПИСЬ И ДАТА | ВЗАМ ИНВ №

№№ п/п	Марка панели	Схема опирания и приложения нагрузок	Расчетные нагрузки (полная включающая собст. массу) q^p	Нормативные нагрузки: полная $q^{норм}$ / длительно действ. $q^{норм}_{дл}$	Контрольные нагрузки при испытании $q^{конт}$: на прочность $s=1,4$ — полная / без собст. массы	Контрольные нагрузки при испытании $q^{конт}$: на жесткость — полная / без собст. массы	Замеряемый прогиб $f^{конт.}$ см
1 2.	3ПВ12-2Н1 3ПВ13Н1	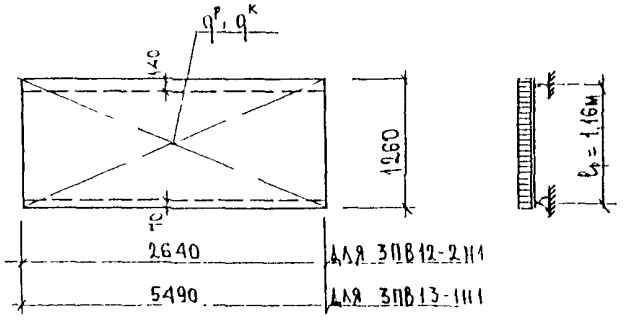	910 кг/м²	–	774 кг/м²	–	–
3	3ЛМ30-12Н1	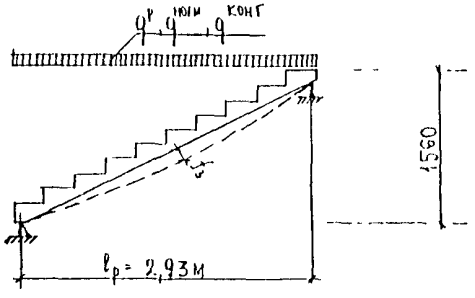	2640 кг/пм	2327 кг/пм / 1800 кг/пм	3695 кг/пм / 2281 кг/пм	2327 кг/пм / 912 кг/пм	1,17

ИНВ N ПОДЛ | ПОДПИСЬ И ДАТА | ВЗАМ ИНВ №

№№ п п	Марка изделия по ГОСТ	Марка изделия по проекту	Эскиз изделия	Параметры изделия: Размеры, мм: Д	Ш	В	Площадь, м²	Объем, м³	Проектная масса, т	Объем, м³: Тяжелый бетон, γ=2300 кг/м³, класс В 22,5	Тяжелый бетон, γ=2300 кг/м³, класс В 15	Утеплитель ПСБ, γ=25 кг/м³	Минвагонные плиты, γ=125 кг/м³				Тип конструкции	№ страниц РЧ
1	2	3	4	5	6	7	8	9	10	11	12	13	14	15	16	17	18	19
1		3АС 10 III	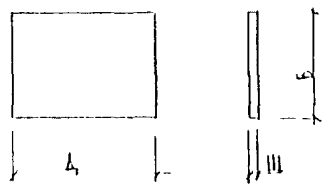	2640	140	2150	5,63	0,79	1,90	0,79								13,14
2		3АС 11 III		5490	140	2150	11,72	1,64	3,94	1,64								15,16
		3АС 10-2 III	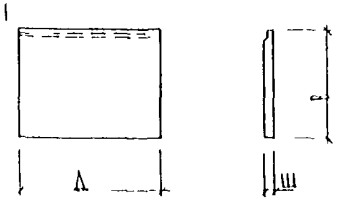	2640	140	2150	5,63	0,78	1,87	0,78								17,18
4		3АС 11-1 III		5490	140	2150	11,72	1,62	3,89	1,62								19,20
5		3АО 10-1 III	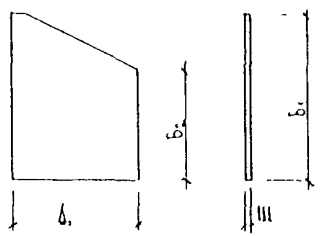	2500	100	3350/2200	7,07	0,71	1,70	0,71								23,24
6		3АО 10-2 III		2500	100	3350/2200	7,07	0,71	1,70	0,71								23,24

НАЧ ОТД	ВАНАГ		
ГЛ СПЕЦ	БАСКО		
ГЛ СПЕЦ			
ЗАВ ГР	ДРОЖДЕВА		
РАЗРАБ	ДРОЖДЕВА		
ПРОВЕР			
Н КОНТР			

3РС 19-103.НИ

НОМЕНКЛАТУРА

СТАДИЯ	ЛИСТ	ЛИСТОВ
Р	1	3

МНИИТЭП ОСК

ИНВ № ПОДЛ | ПОДПИСЬ И ДАТА | ВЗАМ ИНВ № | ИНВ

1	2	3	4	5	6	7	8	9	10	11	12	13	14	15	16	17	18	19
7		3ЛО 11-1III	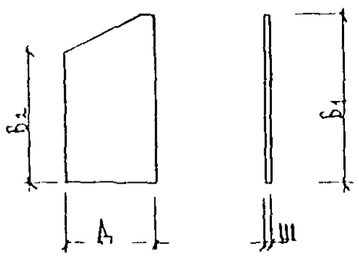	1450	100	2800/2200	3,68	0,37	0,89	0,37								25,26
8		3ЛО 11-2III		1450	100	2800/2200	3,68	0,37	0,89	0,37								25,27
9		3ЛО 12III		3365	100	285	0,86	0,17	0,41	0,17								27,28
10		3ПВ 12-2III	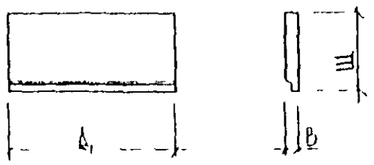	2640	1260	200	3,27	0,66	1,58	0,66								30,31
11		3ПВ13-1III		5490	1260	200	6,86	1,36	3,26	1,36								32,33
12		3ЛМ 30 12III	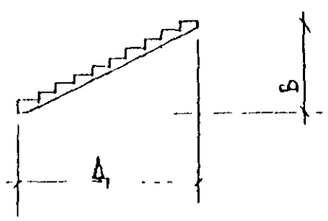	3000	2640	1560	8,88	1,69	4,06	1,69								35,36

Инв. № подл. | Подпись и дата | Взам. инв. №

1	2	3	4	5	6	7	8	9	10	11	12	13	14	15	16	17	18	19
13		3ВВ5-1	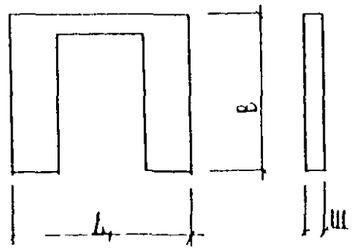	2800	300	2620	4,04	1,18	1,62	—	0,67	0,49	0,02					39-41
14		3ВВ6-1		2980	300	2620	4,51	1,32	1,79	—	0,74	0,56	0,02					42-44
15		3ПУ-5	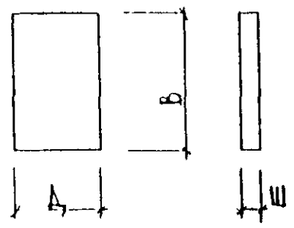	1370	300	2280	3,12	0,94	1,17	—	0,48	0,44	0,02					45-47
16		3ПВ 10	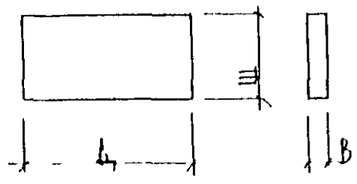	2800	1370	300	3,84	1,15	1,74	—	0,72	0,43	—					48-50
17		3ПВ 11		3400	1370	300	4,66	1,40	2,20	—	0,88	0,52	—					56-58
18		3ВВ4	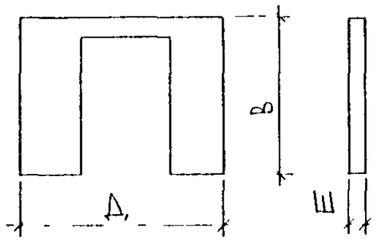	3400	300	2620	5,46	1,61	2,12	—	0,88	0,11	0,02					52-54

№ п/п	Марка изделия	Изделия арматурные: Арматура класса А-I, ГОСТ 5781-82 ф18	ф16	ф14	ф12	ф10	ф8	итого	Арматура класса А-III, ГОСТ 5781-82 ф16	ф12	ф10	ф8	ф6		итого	Арматура класса В-I, ГОСТ 6727-80 ф5	ф4	итого	Всего	Изделия закладные: Арматура класса А-II, ГОСТ 5781-82 ф10	итого	Прокат марки Ст3кп2, ГОСТ 103-76 -100×6	-100×8	итого	Всего	Расход стали: общий	на 1 м² изделия
1	ЗАС 10 III				1,94			1,94				8,35	2,32		10,67	2,40	0,77	3,17	15,78	1,10	1,10	0,94		0,94	2,04	17,82	3,16
2	ЗАС 11 III				3,88			3,88				25,32			25,32	5,04	1,60	6,64	35,84	1,10	1,10	0,94		0,94	2,04	37,88	3,23
3	ЗАС 10-2 III				1,94			1,94				8,25	2,32		10,57	2,40	0,77	3,17	15,68	0,64	0,64	0,94		0,94	1,58	17,26	3,06
4	ЗАС 11-1 III				3,88			3,88				25,12			25,12	5,04	1,60	6,64	35,64	0,64	0,64	0,94		0,94	1,58	37,22	3,17
5	ЗАО 10-1 III				1,94			1,94			5,96	7,81	3,23		17,00	3,58	0,64	4,22	23,16	1,02	1,02	1,41		1,41	2,43	25,59	3,62
6	ЗАО 10-2 III				1,94			1,94			5,96	7,81	3,23		17,00	3,58	0,64	4,22	23,16	1,02	1,02	1,41		1,41	2,43	25,59	3,62
7	ЗАО 11-1 III					1,18		1,18				9,98	1,26		11,24	1,84	0,42	2,26	14,68	1,02	1,02	1,41		1,41	2,43	17,11	4,65
8	ЗАО 11-2 III					1,18		1,18				9,98	1,26		11,24	1,84	0,42	2,26	14,68	1,02	1,02	1,41		1,41	2,43	17,11	4,65
9	ЗАО 12 III						0,66	0,66				5,04			5,04	0,42	0,80	1,22	6,92	2,20	2,20	2,35		2,35	4,55	11,47	13,34
10	ЗПВ 12-2 III				1,94	1,18		3,12				4,10	2,20		6,30	10,88	0,78	11,66	21,08							21,08	6,45
11	ЗПВ 13 III		4,42		1,94			6,36			13,42		4,40		17,82	22,32	1,58	23,90	48,08	0,88	0,88	0,94		0,94	1,82	49,90	7,27
12	ЗАМ 30 III	6,12		3,10				9,22		27,72		46,56			73,28		4,43	4,43	87,93	2,64	2,64	2,82		2,82	5,46	93,39	10,52

Взам. инв. №

Подпись и дата

Инв. № подл.

Нач. отд.	Ванаг	
Гл. спец.	Баско	
Рги	Дрождева	
Разраб.	Дрождева	

3РС 19-103.РС

Ведомость расхода стали на элемент в кг

Стадия	Лист	Листов
Р	1	2

МНИИТЭП ОСК

№ п/п	Марка изделия	Изделия арматурные																Изделия закладные						Расход стали	
		Арматура класса																Арматура класса		Прокат марки					
		А-I ГОСТ 5781-82							А-III ГОСТ 5781-82					А-II ГОСТ 5781-82		В-I ГОСТ 6727-80			Всего	А-II ГОСТ 5781-82		Ст 3 кп 2 ГОСТ 103-76			Всего	Общий	На 1 м² изделия
		ф18	ф16	ф14	ф12	ф10	ф8	Итого	ф16	ф12	ф8	ф6	Итого	ф12	Итого	ф5	ф4	Итого		ф10	Итого	-100×6	-100×8	Итого			
13	3ВВ5-1				2,40			2,40		16,88		0,70	17,58	7,35	7,35	17,08		17,08	44,41	2,78	2,78	0,94	1,26	2,20	4,98	49,39	12,23
14	3ВВ6-1				2,40			2,40		17,20		0,70	17,90	7,35	7,35	18,12		18,12	45,77	2,78	2,78	0,94	1,26	2,20	4,98	50,75	11,25
15	3ПУ-5				2,40			2,40		5,88		0,56	6,44			12,44		12,44	21,28	1,32	1,32	0,94		0,94	2,26	23,54	7,54
16	3ПВ 10				5,00			5,00	2,52	1,44	8,32	2,36	14,64			15,52	2,16	17,68	37,32							37,32	9,72
17	3ПВ 11				5,00			5,00	2,52	1,44	10,16	2,95	17,37			18,84	2,65	21,49	43,86							43,86	9,11
18	3ВВ4				2,40			2,40		20,06		1,26	21,32	13,23	13,23	22,91		22,91	59,86	2,78	2,78	0,94	1,26	2,20	4,98	64,84	11,87

Нач.отд	Ванаг		3РС 19-103.РС
Гл.спец	Баско		
РГИ	Дрождева		Ведомость расхода стали на элемент в кг
Разраб	Дрождева		

Стадия	Лист	Листов
Р	1	2

МНИИТЭП ОСК

Взам. инв. №

Подпись и дата

Инв. № подл.

Формат	Зона	Позиц	Обозначение	Наименование	Кол. на испол. 1	2	3	4	Примеч
				Документация					
А3			3РС 19-103 3ЛС.01СБ	Сборочный чертеж	X				
			02СБ	Сборочный чертеж		X			
			03СБ	Сборочный чертеж			X		
			04СБ	Сборочный чертеж				X	
			3РС 19-103 ПЗ	Пояснительная записка	X	X	X	X	
			3РС 19-103 РС	Ведомость расхода стали	X	X	X	X	
			3РС 19-103 УА	Узлы арматурные	X	X	X	X	
				Сборочные единицы					
		1	3РС 19-103.3Д СБ	Закладная деталь М 3ц			2	2	
		2		М 22ц	2	2			
		5	3РС 19-103.П.	Петля ПБ 12	2	4	2	4	
		7	3РС 19-103 .К.СБ	Каркас К 1	5	10			

Нач отд.	Ванаг	[signature]
Гл спец	Баско	[signature]
РГИ	Дрождева	[signature]
Разраб.	Дрождева	[signature]

3РС 19-103 3ЛС.01СБ ÷ 04СБ

Лестничные стенки входа 3ЛС 10Н1, 3ЛС 11Н1 3ЛС 10-2Н1, 3ЛС 11-1Н1

Стадия	Лист	Листов
Р	1	2

МНИИТЭП ОСК

Инв № подл.	Подпись и дата	Взам инв №

Формат	Зона	Позиц	Обозначение	Наименование	Кол. на испол. 1	2	3	4	Примеч
А3		8	3РС 19-103 К.СБ	К 2			5	10	
		9		К 3	2		2		
		10		К 4		2		2	
				Детали					
				Отдельные стержни					
				Сталь класса БI ГОСТ 6727-80					
Б/Ч		12		ф5 $l = 2610$ (ОС $\frac{5}{261}$) 0,40кг	6		6		
		13		$l = 5460$ (ОС $\frac{5}{546}$) 0,84кг		6		6	
				Материалы					
				Тяжелый бетон В22,5 (γ=2300)	0,79	1,64	0,78	1,62	

Марка	3ЛС 10 Н1	3ЛС 11 Н1	3ЛС 10-2Н1	3ЛС 11-1Н1

3РС 19-103 3ЛС.01СБ ÷ 04СБ

Лист 2

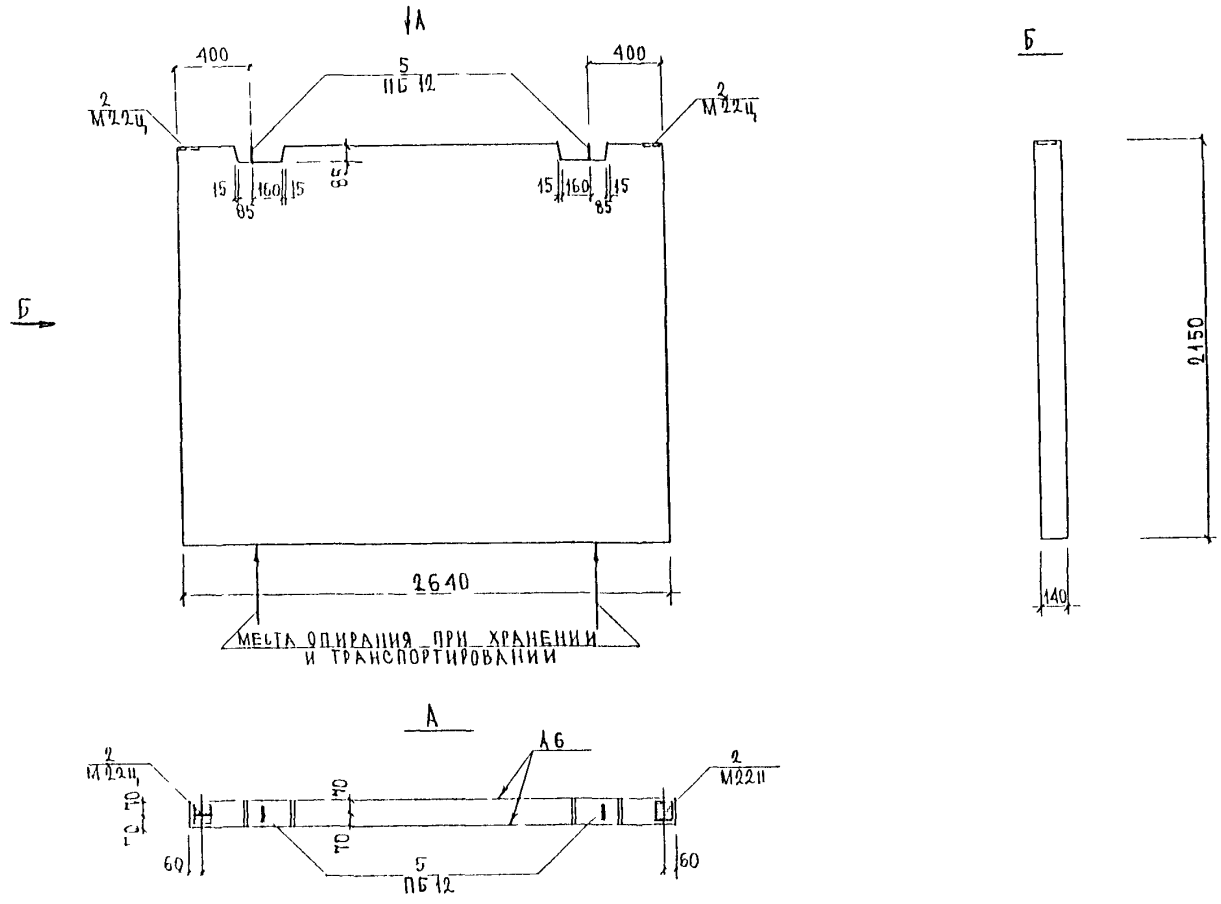

НАЧ ОТД	ВАНАГ		3РС 19-103 3ЛС.01СБ			
ГЛ СПЕЦ	БАСКО					
ЗАВ.ГР	ДРОЖДЕВА		ЛЕСТНИЧНАЯ СТЕНКА ВХОДА 3ЛС 10 Н1 СБОРОЧНЫЙ ЧЕРТЕЖ	СТАДИЯ	ЛИСТ	ЛИСТОВ
РАЗРАБ	ДРОЖДЕВА			Р	1	2
				МНИИТЭП ОСК		

Инв № подл | Подпись и дата | Взам инв № | ГИП № 3 | Мельников

Схема армирования

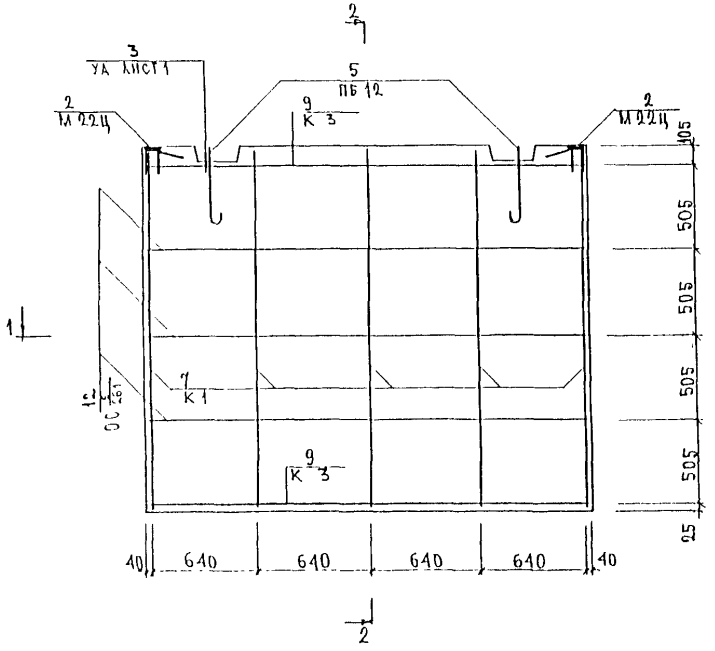

2-2

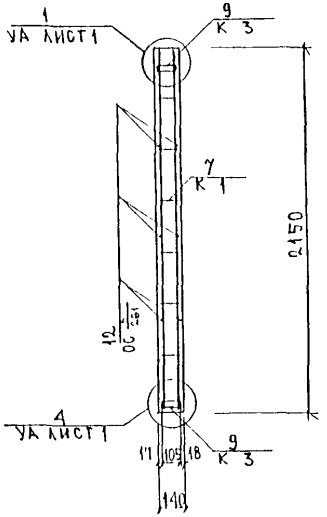

1-1

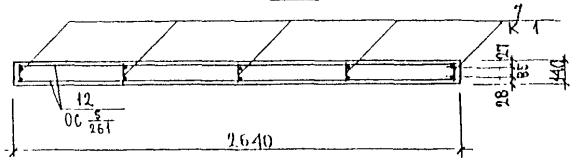

Инв. № подл. | Подпись и дата | Взам. инв. №

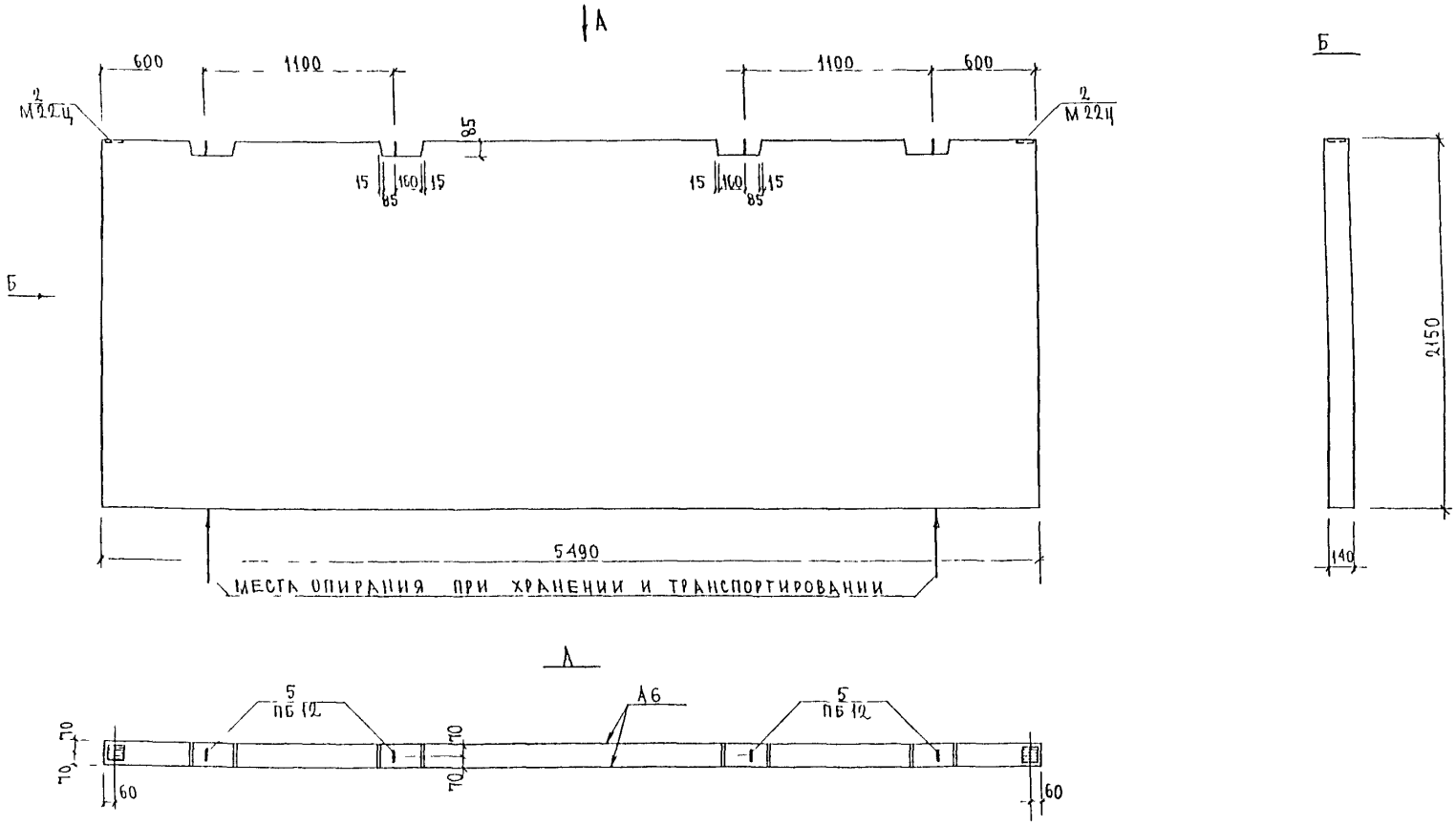

НАЧ ОТД	ВАНАГ			3 РС 19-103 3АС.02СБ		
ГА СПЕЦ	БАСКО					
ЗАВ ГР	ДРОЖДЕВА			ЛЕСТНИЧНАЯ СТЕНКА ВХОДА 3АС11111 СБОРОЧНЫЙ ЧЕРТЕЖ	СТАДИЯ	ЛИСТ	ЛИСТОВ
РАЗРАБ	ДРОЖДЕВА				Р	1	2
					МНИИТЭП ОСК		

Инв № подл | Подпись и дата | Взаим инв № | ГИП № 3 | Мильников

Схема армирования

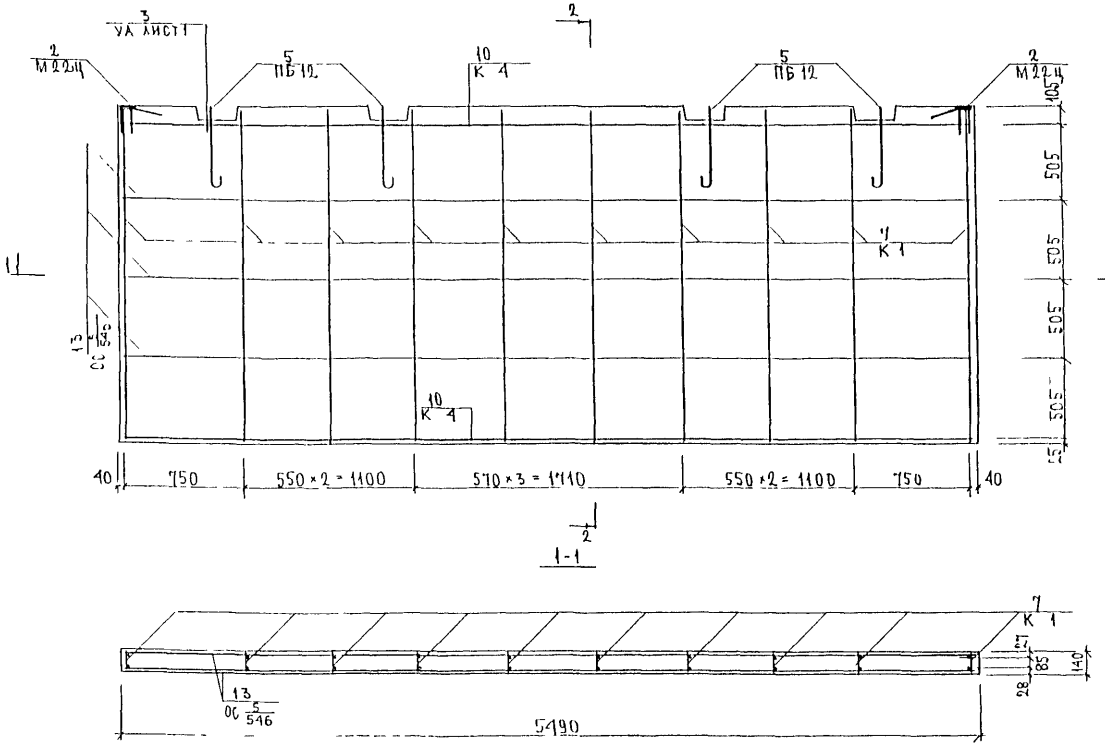

Инв. N подл. | Подпись и дата | Взам. инв. N

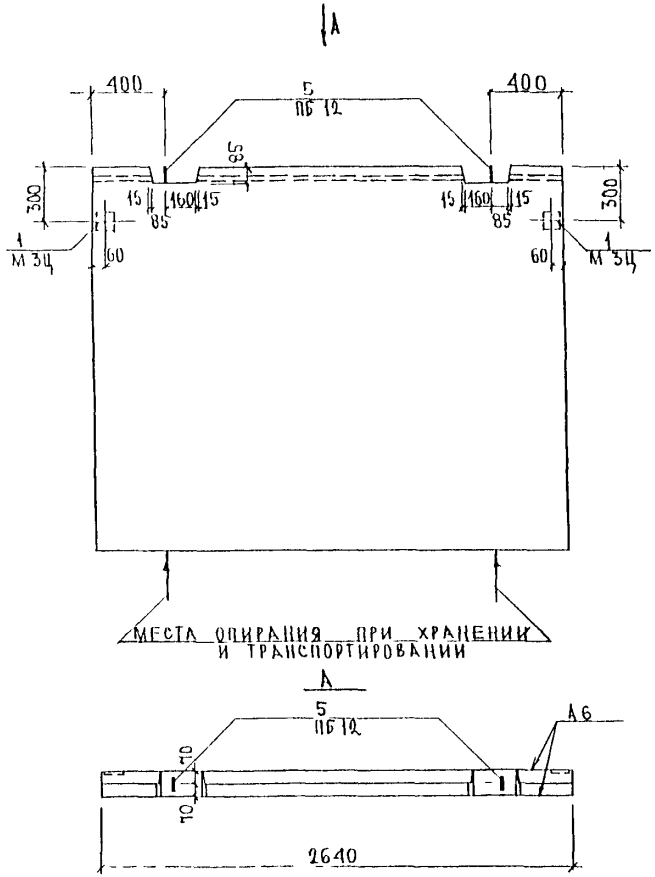

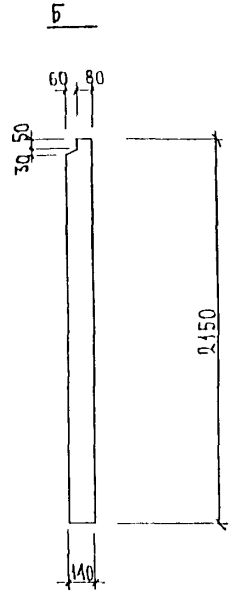

НАЧОТД	ВАНАГ		
ГИ СПЕЦ	БАСКО		
ЗАВ.ГР.	ДРОЖДЕВА		
РАЗРАБ	ДРОЖДЕВА		

ЗРС 19-103 ЗАС.03СБ

Лестничная стенка входа ЗАС 10-2 III

СТАДИЯ	ЛИСТ	ЛИСТОВ
Р	1	2

МИНИТЭП ОСК

Инв № подл. | Подпись и дата | Взам. инв. № | Инв. № дубл. | Подпись и дата

Схема армирования

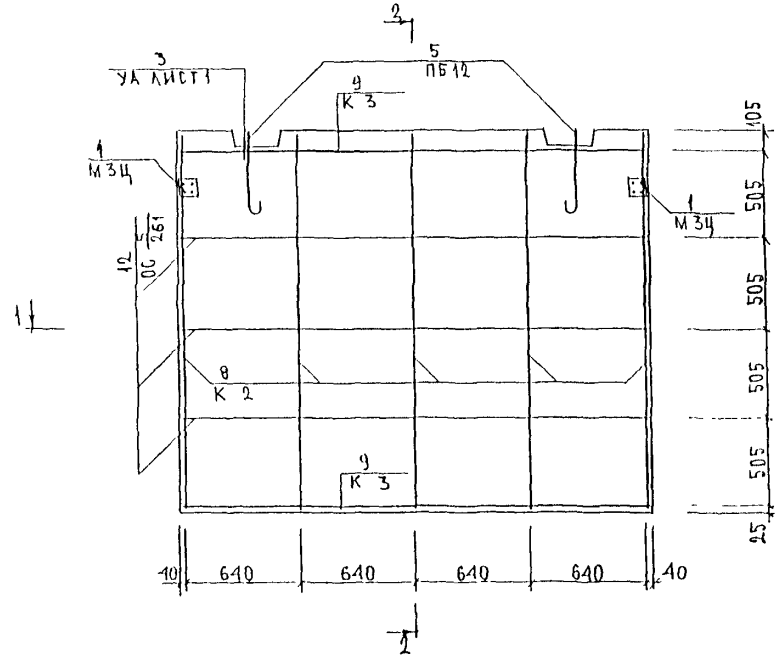

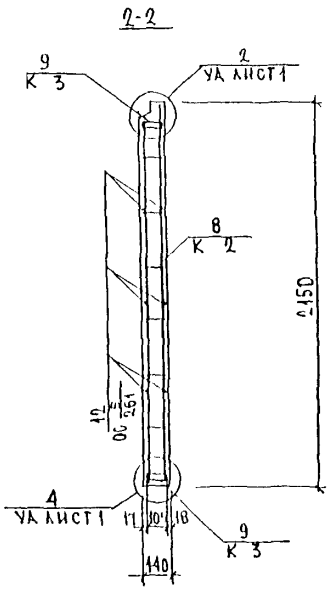

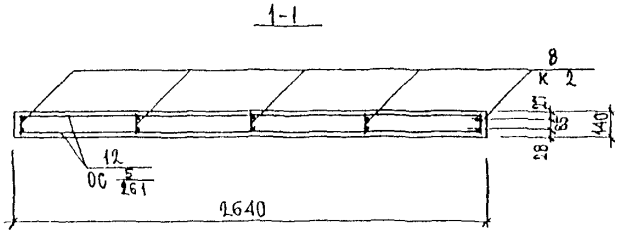

Инв. № подл. | Подпись и дата | Взам. инв. №

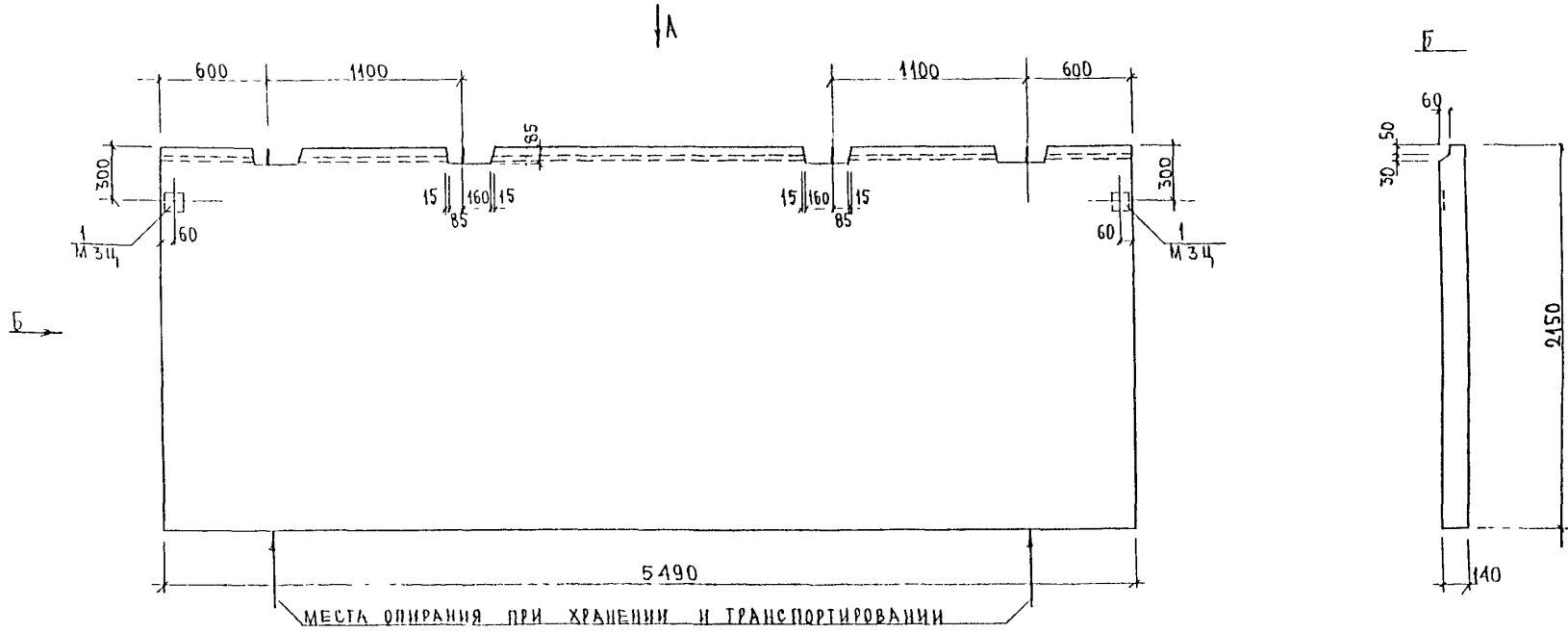

Нач отд	ВАНАГ		
Гл спец	БАСКО		
Зав гр	ДРОЖДЕВА		
Разраб	ДРОЖДЕВА		

3РС19-103 3ЛС.04СБ

Лестничная стенка входа 3ЛС 11-1 III
Сборочный чертеж

Стадия	Лист	Листов
Р	1	2

МНИИТЭП ОСК

Инв № подл | Подпись и дата | Взам инв № | ГИП М З | Калиникоб

Схема армирования

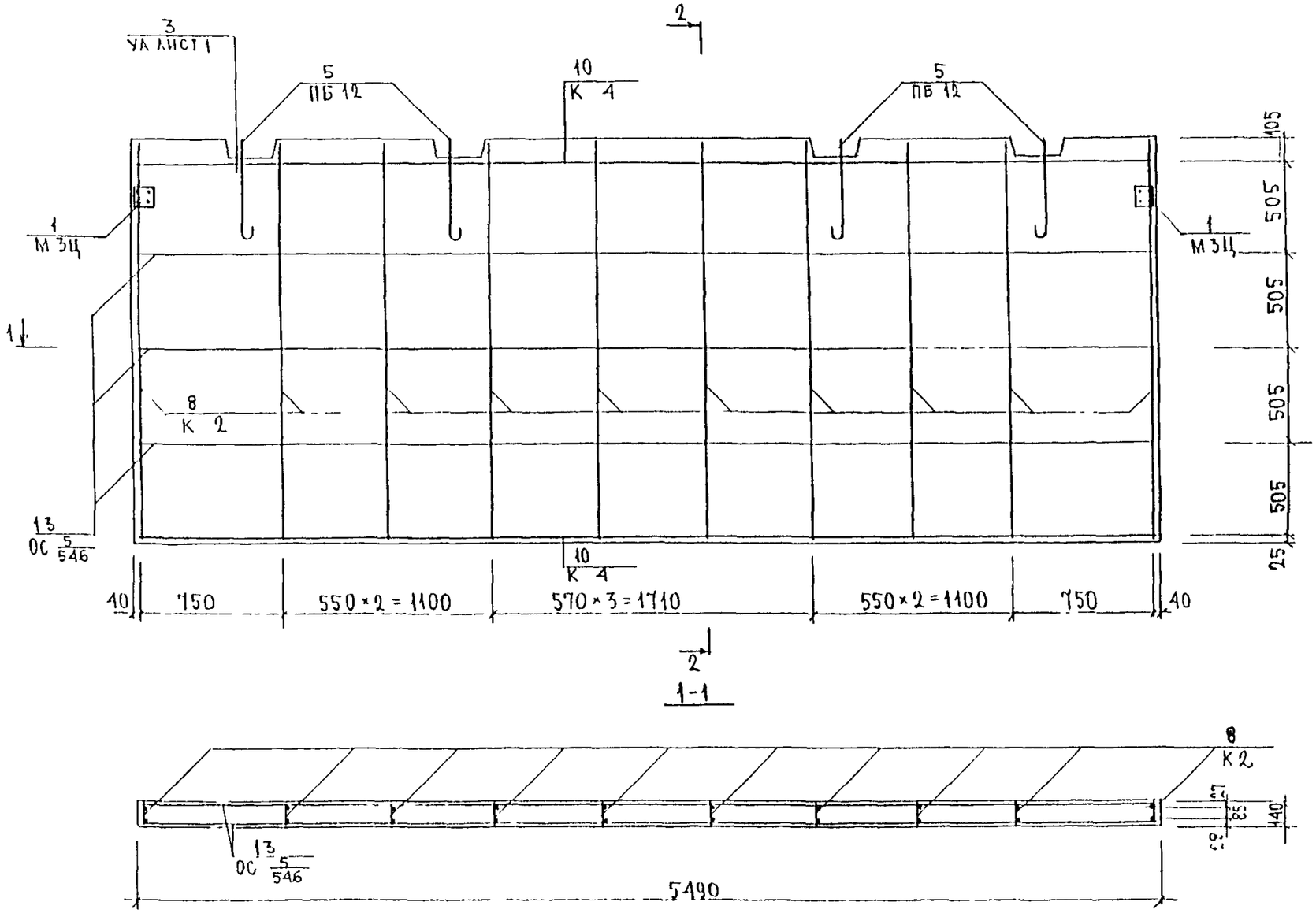

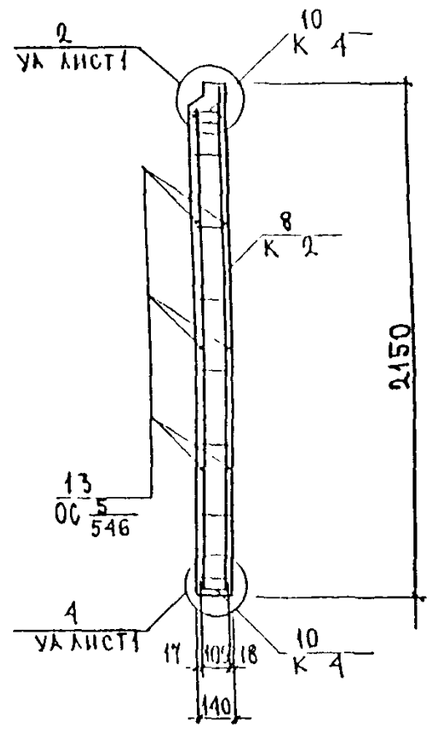

Инв. N подл. | Подпись и дата | Взам. инв. N

	3РС 19-103 3АС.04СБ	Лист 2

Формат	Зона	Позиц.	Обозначение	Наименование	Кол. на испол. 1	2	3	4	5	Приме
				Документация						
А3			3РС19-103 ЗАО.05 СБ	Сборочный чертеж	X	X				
			06 СБ	Сборочный чертеж			X	X		
			07 СБ	Сборочный чертеж					X	
			3РС19-103 ПЗ	Пояснительная записка	X	X	X	X	X	
			3РС19-103 РС	Ведомость расхода стали	X	X	X	X	X	
			3РС19-103 УД	Узлы арматурные	X	X	X	X	X	
				Сборочные единицы						
		3	3РС19-103 ЗД.СБ	Закладная деталь М26п	1	1	1	1	5	
		4		М30п	2	2	2	2		
		6	3РС19-103 П	Петли ПА8					2	
		7		ПА10			2	2		
		8		ПА12	2	2				

Нач.отд.	Банаг	
Гл.спец.	Баско	
Рук.	Дрохлева	
Разраб.	Дрохлева	

3РС19-103 ЗАО.05СБ ÷ 07СБ

Лестничные ограждения ЗАО 10-1Н1, ЗАО 10-2Н1, ЗАО 11-1Н1, ЗАО 11-2Н1, ЗАО 12Н1

Стадия	Лист	Листов
Р	1	

МНИИТЭП ОСК

Инв. № подл. | Подпись и дата | Взам. инв. №

Формат	Зона	Позиц.	Обозначение	Наименование	Кол. на испол. 1	2	3	4	5	Приме
А3		10	3РС19-103 .К.СБ	Каркасы К 5	2	2				
		11		К 6	1	1				
		12		К 7	1	1	2	2		
		13		К 8	1	1	1	1		
		14		К 9	1	1	1	1		
		15		К 10			1	1		
		16		К 11	1	1				
		17		К 12			2	2		
		18		К 13	1	1				
		19		К 19					2	
				Детали						
				Стержневые стержни						
				Сталь класса БI ГОСТ 6727-80						
				⌀5 $\ell = 2470 \left(\text{ос } \frac{5}{247}\right)$ 0,38кг	8	8				
				$\ell = 250 \left(\text{ос } \frac{5}{25}\right)$ 0,04кг	2	2	2	2		

Марки	ЗАО 10-1Н1	ЗАО 10-2Н1	ЗАО 11-1Н1	ЗАО 11-2Н1	ЗАО 12 Н1

Формат	Зона	Позиц	Обозначение	Наименование	Кол на испол 1	2	3	4	5						Примеч
7/N		23		⌀5 l=1420 (5/142) 0,22 кг			8	8							
		24		l=170 (5/17) 0,03 кг					14						
		25		l=1500 (5/150) 0,23 кг	2	2									
				Материалы											
				Тяжелый бетон В225 (γ 2300 кг)	0,71	0,71	0,37	0,37	0,17						

Марки	3ЛО10-1	3ЛО10-2	3ЛО11-1	3ЛО11 2	3ЛО12 1

3РС19-103 .3ЛО.05СБ – 07СБ

Лист 3

Форма 18 ГОСТ 2 115 75

Инв № подл	Подпись и дата	Взам инв №

Формат	Зона	Позиц	Обозначение	Наименование	Кол на испол										Примеч

Лист

Форма 18 ГОСТ 2 115 75

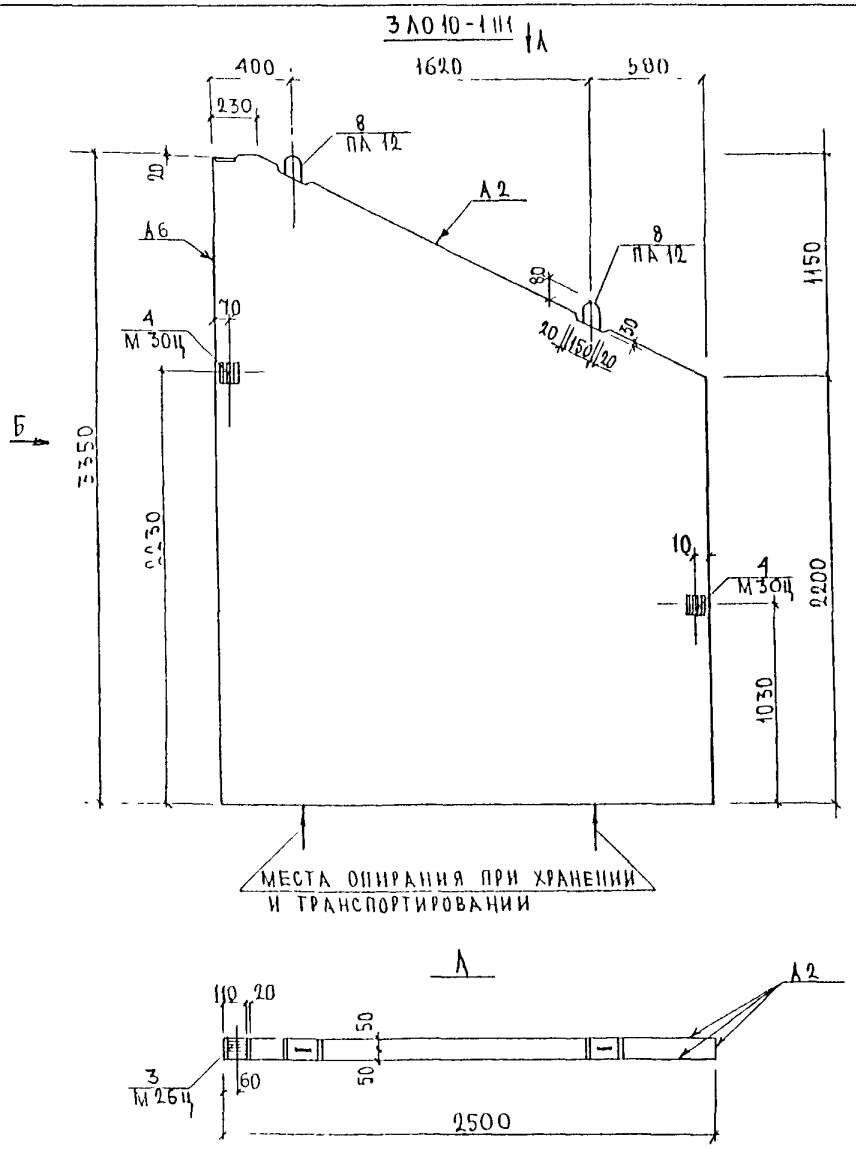

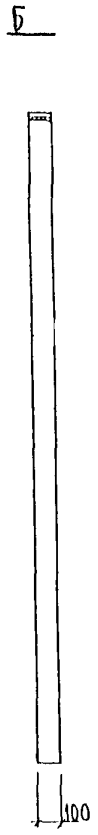

3ЛО10-2Ш1
ЗЕРКАЛЬНОЕ ОТРАЖЕНИЕ 3ЛО10-1Ш1

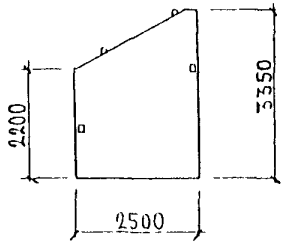

НАЧ.ОТД.	ВАНАГ			3РС19-103 .3ЛО.05СБ
ГЛ.СПЕЦ.	БАСКО			
ЗАВ.ТР.	ДРОЖДЕВА			ЛЕСТНИЧНЫЕ ОГРАЖДЕНИЯ 3ЛО10-1Ш1, 3ЛО10-2Ш1 СБОРОЧНЫЙ ЧЕРТЕЖ
РАЗРАБ.	ДРОЖДЕВА			

СТАДИЯ	ЛИСТ	ЛИСТОВ
Р	1	2

МНИИТЭП
ОСК

Инв № подл | Подпись и дата | Взаим. инв. № | ГИП М.З | Ш.ЛЬНИКОВ

Схема армирования ЗЛО 10-1Ш1

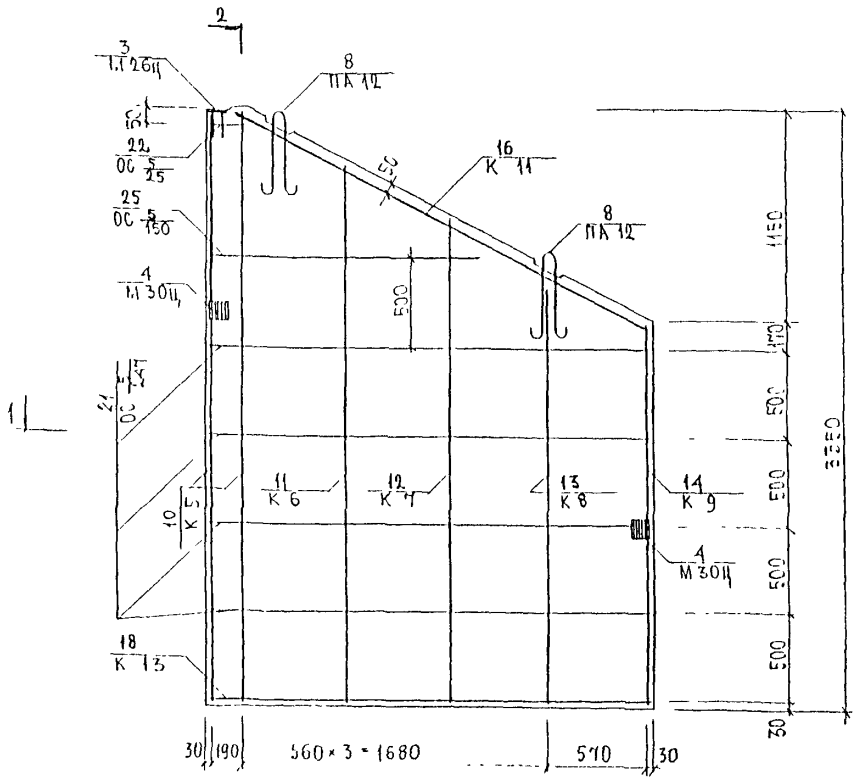

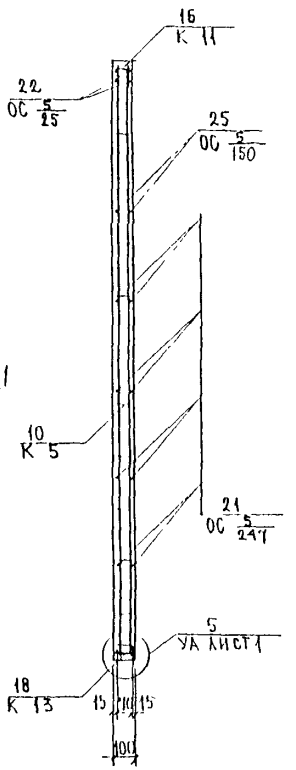

ЗЛО 10-2Ш1

Зеркальное отражение ЗЛО 10-1Ш1

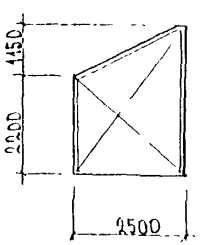

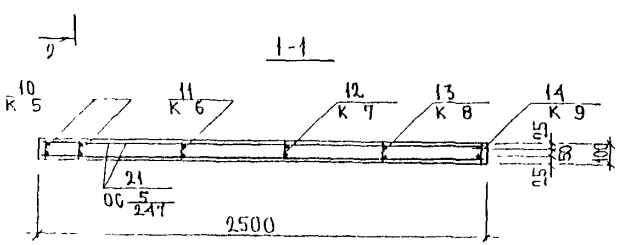

Вертикальные каркасы К 5 и К 6 устанавливаются ф 10 к Ш к поддону формы

Инв. № подл. | Подпись и дата | Взам. инв. №

	3РС 19-103 ЗЛО.05СБ	Лист 2

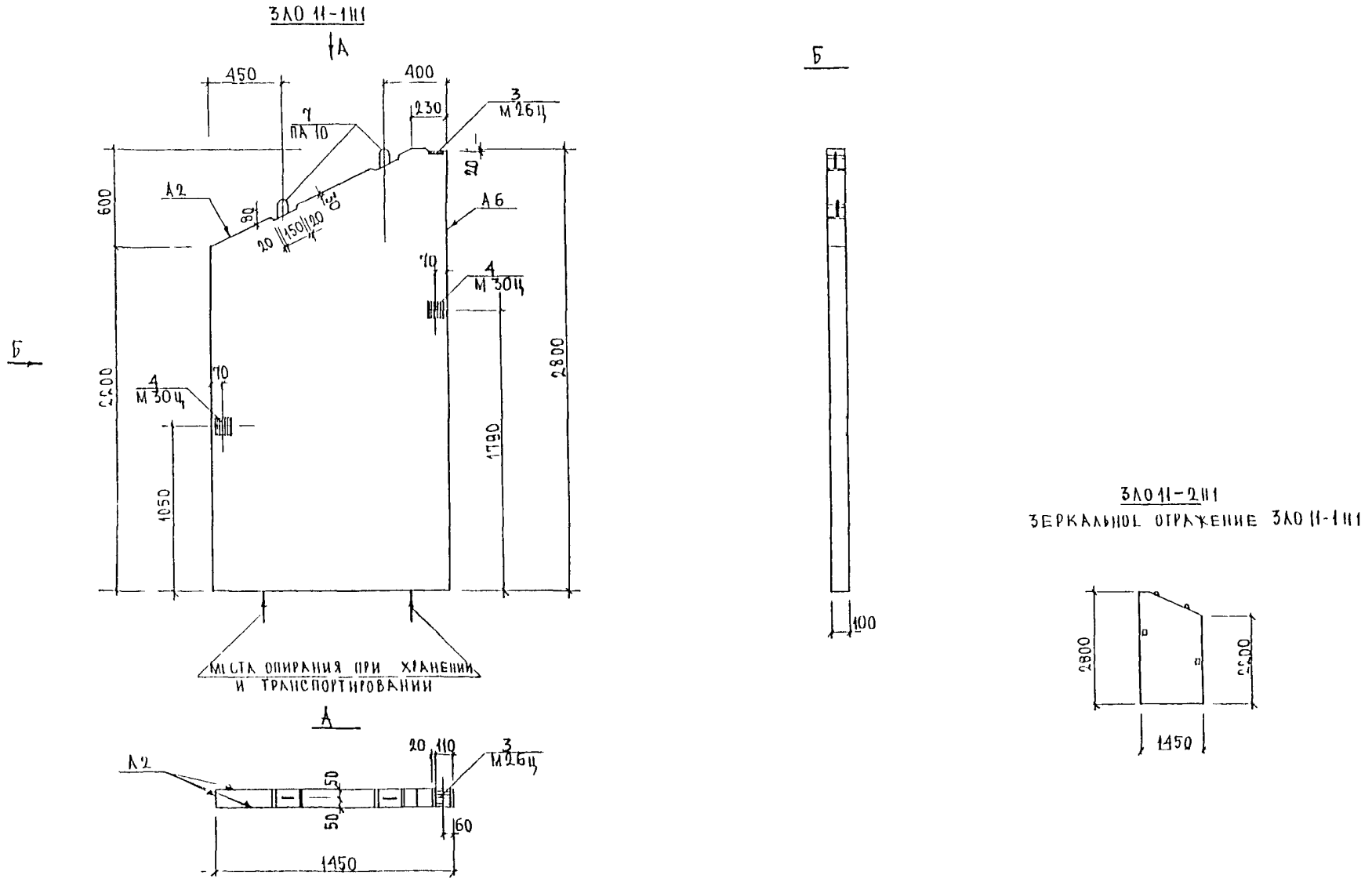

НАЧ ОТД	ВАНАГ			3РС 19-103 3ЛО.06СБ			
ГЛ СПЕЦ	БАСКО						
ЗАВ ГР	ДРОЖДЕВА			ЛЕСТНИЧНЫЕ ОГРАЖДЕНИЯ	СТАДИЯ	ЛИСТ	ЛИСТОВ
РАЗРАБ	ДРОЖДЕВА			3ЛО 11-1Н1, 3ЛО 11-2Н1	Р	1	2
				СБОРОЧНЫЙ ЧЕРТЕЖ	МНИИТЭП ОСК		

Инв № подл | Подпись и дата | Взаим инв № | ГИП № 3 | Г. ЛЕНИКОВ

Схема армирования ЗЛО 11-1Ш1

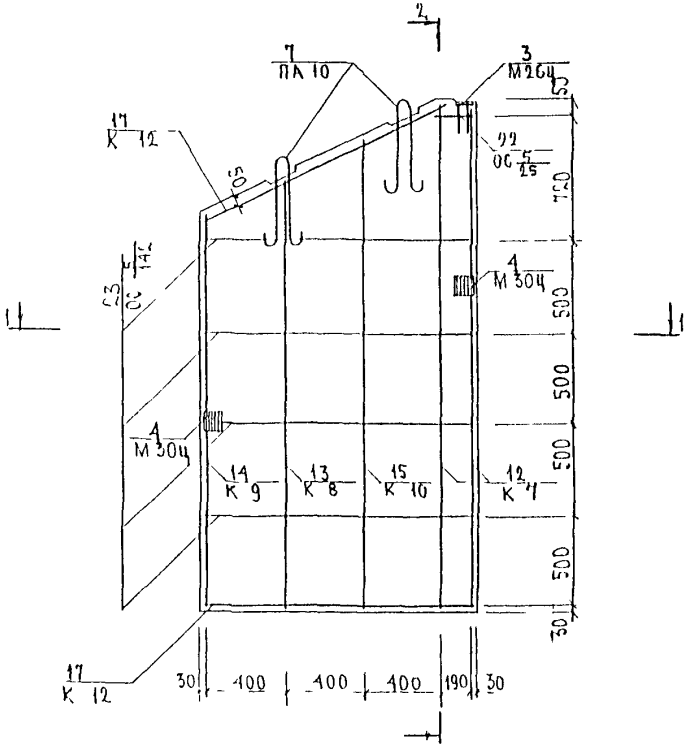

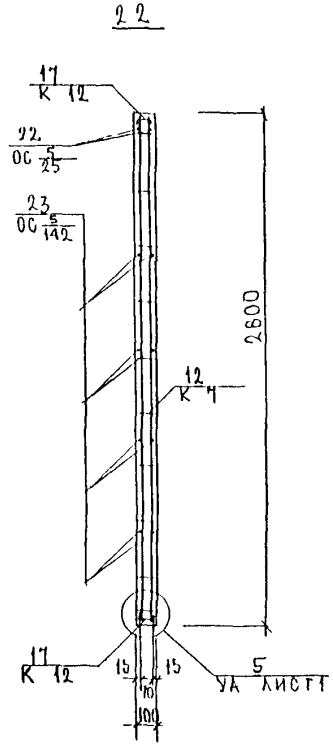

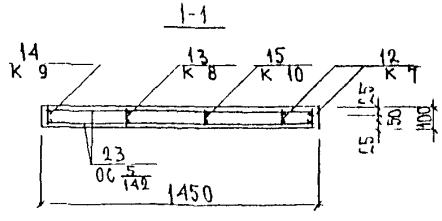

ЗЛО 11-2Ш1
ЗЕРКАЛЬНОЕ ОТРАЖЕНИЕ ЗЛО 11-1Ш1

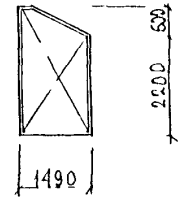

ИНВ N ПОДЛ | ПОДПИСЬ И ДАТА | ВЗАМ ИНВ N

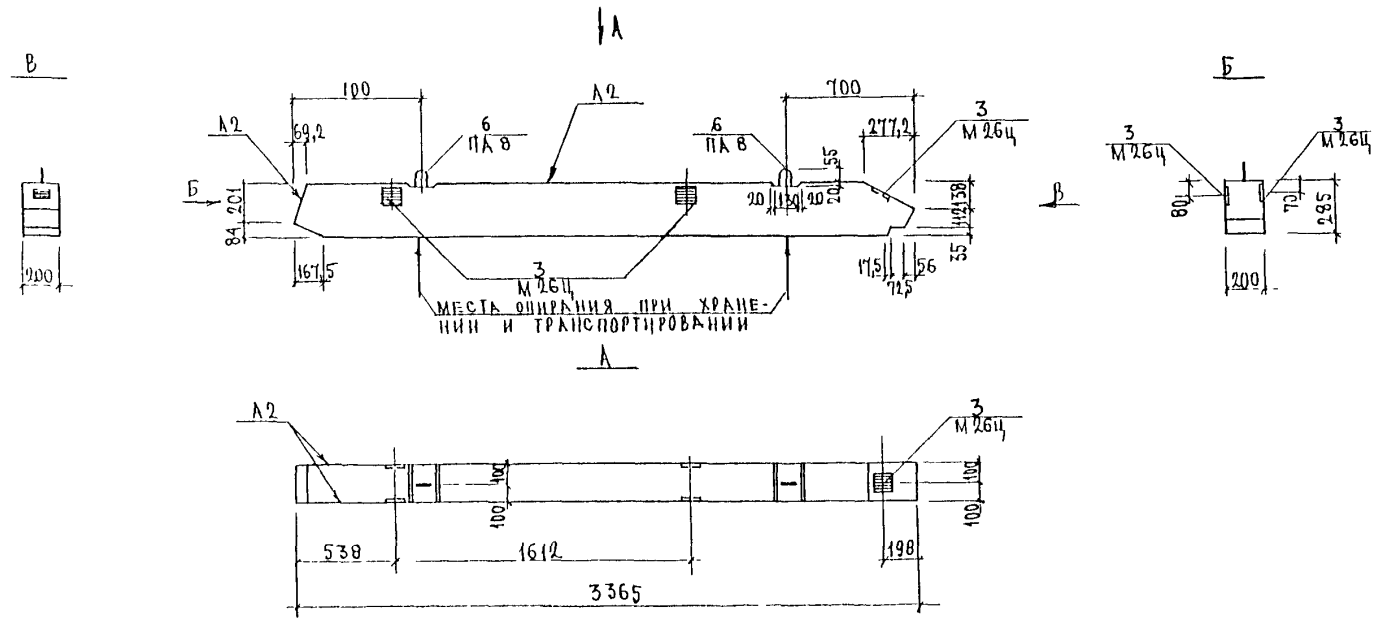

Нач.отд.	Ванаг			ЗРС 19-103 .3ЛО.07СБ		
Гл.спец.	Баско					
Зав.гр.	Дрождева			Лестничное ограждение	Стадия	Лист	Листов
Разраб.	Дрождева				Р	1	2
				3ЛО 12.11			
				Сборочный чертеж	МНИИТЭП ОСК		

Инв. № подл. | Подпись и дата | Взам. инв. № | ГИП М.З. | Инв. № дубл.

Схема армирования

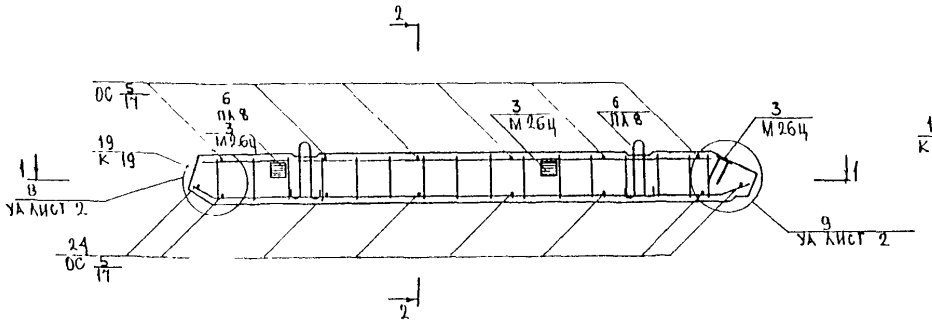

2-2

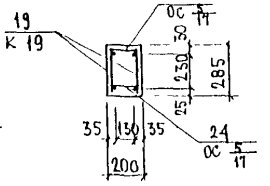

1-1

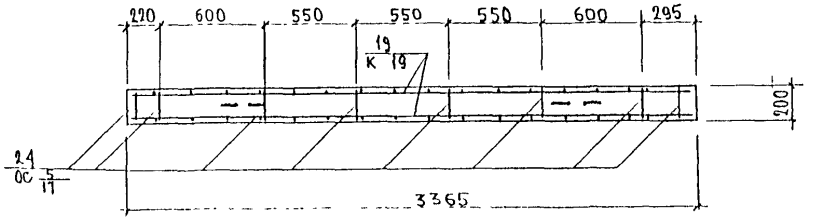

Инв. № подл. | Подпись и дата | Взам. инв. №

Формат	Зона	Позиц	Обозначение	Наименование	Кол. на испол. 1	2	Приме
				Документация			
А3			3РС 19-103 3ПВ 08СБ	Сборочный чертеж	X		
			09СБ	Сборочный чертеж		X	
			3РС 19-103 ПЗ	Пояснительная записка	X	X	
			3РС 19-103 РС	Ведомость расхода стали	X	X	
			3РС 19-103 УД	Узлы арматурные	X	X	
				Сборочные единицы			
		1	3РС 19-103 3Д СБ	Закладная деталь М26Ш		2	
		3	3РС 19-103 .П	Петли ПБ 10	2		
		4		ПБ 12	2	2	
		5		ПБ 16		2	
		7	3РС 19-103 .С СБ	Сетки С 1	2		
		8		С 2		2	

Нач отд	Банаг	[signature]	3РС 19-103.3ПВ.08СБ-09 СБ
Гл.спец	Баско	[signature]	
РГИ	Дрождева	[signature]	Плиты входа 3ПВ 12-2Н1, 3ПВ 13-1Н1
Разраб	Дрождева	[signature]	

Стадия	Лист	Листов
Р	1	2

МНИИТЭП ОСК

Инв № подл	Подпись и дата	Взам инв №

Формат	Зона	Позиц	Обозначение	Наименование	Кол. на испол. 1	2	Приме
		10	3РС 19-103 К.СБ	Каркас К 14	4	8	
		11		К 15	2		
		12		К 16		2	
				Материалы			
				Тяжелый бетон В225 (γ=2300 кг/м³) м	0,66	1,36	

Марки	3ПВ 12-2Н1	3ПВ 13 1Н1

3РС19-103. 3ПВ.08СБ-09СБ

Лист 2

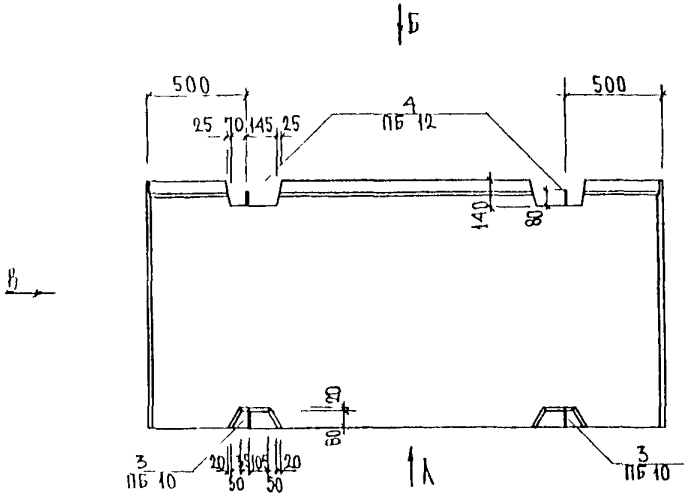

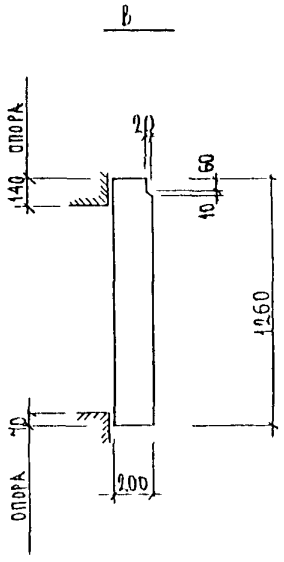

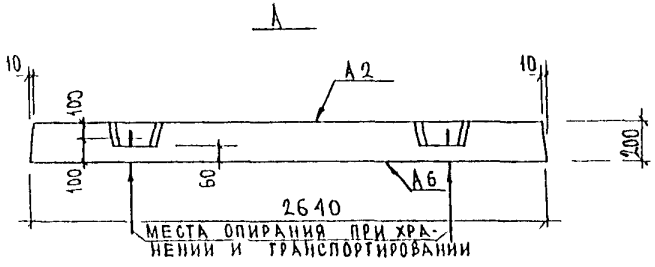

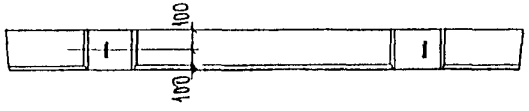

Нач отд	Ванаг		
Гл спец	Баско		
Зав гр	Дрождева		
Разраб	Дрождева		

3 РС 19-103 3ПВ.08СБ

Плита входа
3ПВ 12-2 Н1
Сборочный чертеж

Стадия	Лист	Листов
Р	1	2

МНИИТЭП
ОСК

Инв № подл. | Подпись и дата | Взам инв № | Инв № дубл | Подпись и дата | ГИП

Схема армирования

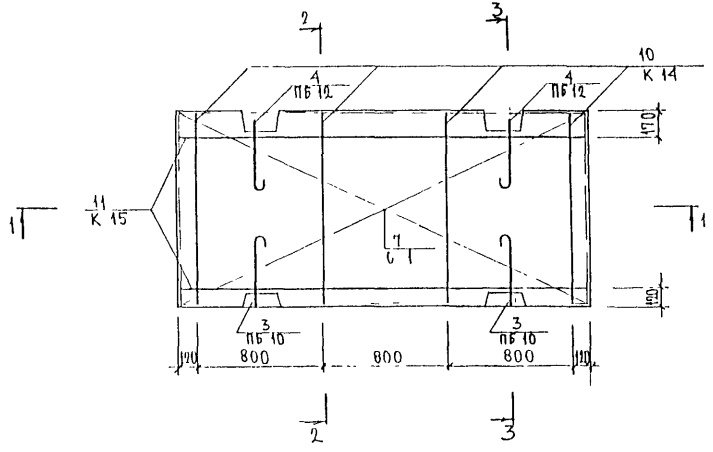

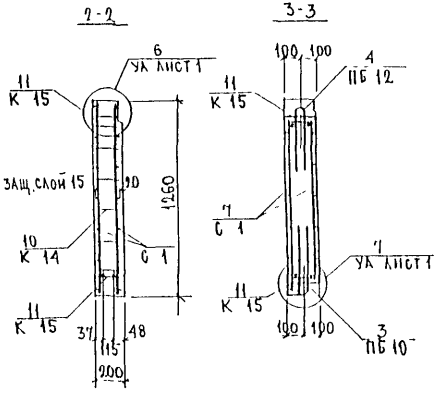

1-1

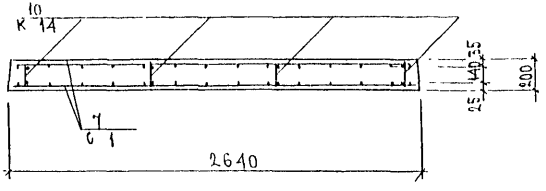

Инв. № подл. | Подпись и дата | Взам. инв. №

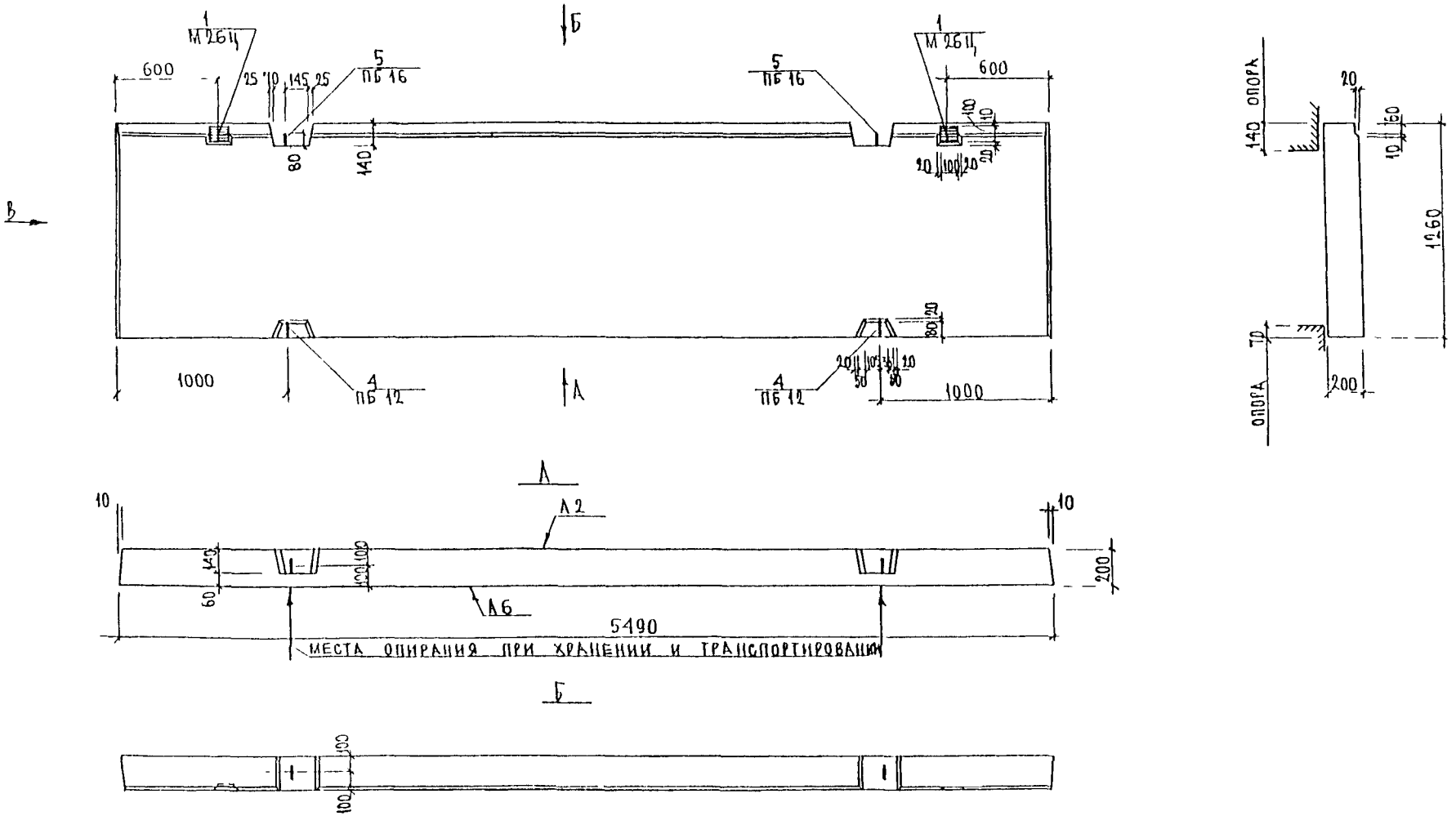

Нач.отд.	Ванаг			3РС 14-103 . 3ПВ.09СБ	
Гл.спец.	Баско				
Зав.гр.	Дрождева			Плита входа 3ПВ 13-111 Сборочный чертеж	Стадия: Р; Лист: 1; Листов: 2
Разраб	Дрождева				МНИИТЭП ОСК

Взам. инв. № | Подпись и дата | Инв. № подл.

Схема армирования

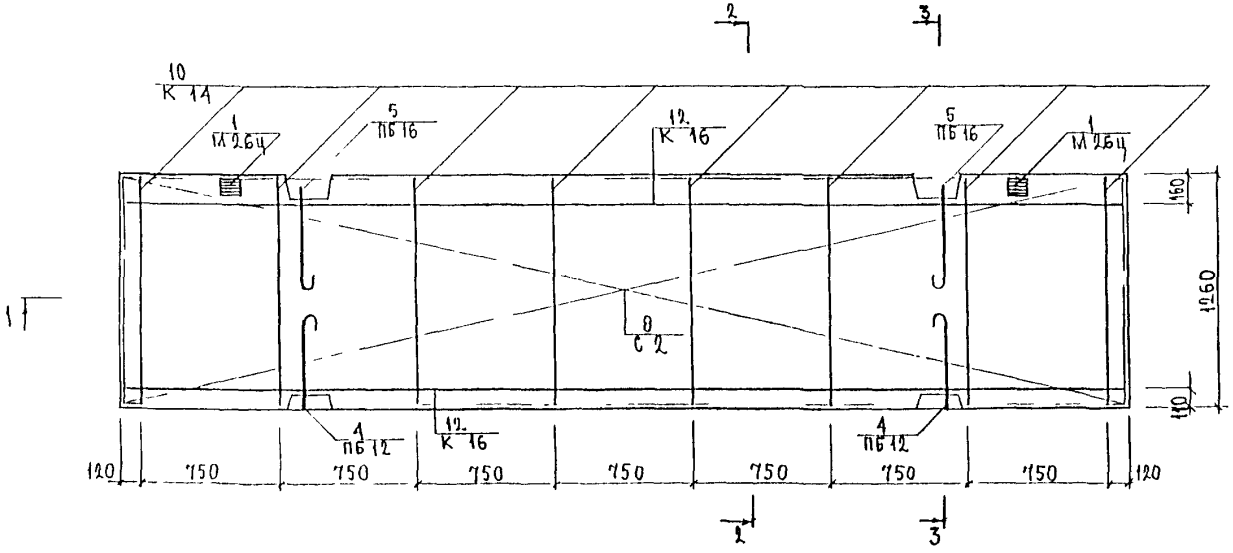

2-2

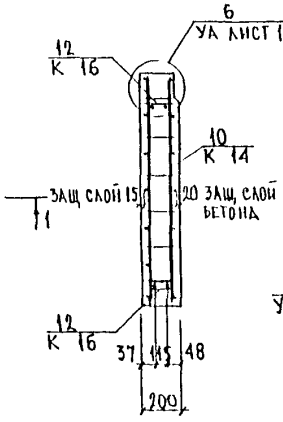

3-3

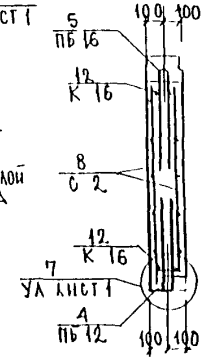

1-1

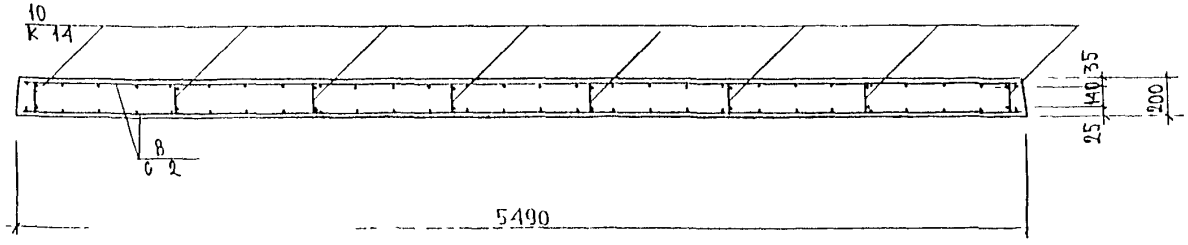

Инв. № подл.	Подпись и дата	Взам. инв. №

Формат	Зона	Позиц.	Обозначение	Наименование	Кол. на испол. 1	Примеч.
				Документация		
А3			ЗРС 19-103 ЭЛМ.10СБ	Сборочный чертеж	X	
			ЗРС 19-103 ПЗ	Пояснительная записка		
			ЗРС 19-103 ВС	Ведомость расхода стали		
			ЗРС.19-103 У	Узлы габаритные		
			ЗРС.19-103 УА	Узлы арматурные		
				Сборочные единицы		
		1	ЗРС 19-103.3Д СБ	Закладная деталь мебш	6	
		3	ЗГС 19-103 П	Петли ПБ 18-4	2	
		4		ПБ 14 м	2	
		6	ЗРС 19-103.К СБ	Каркасы К 17	9	
		7		К 18	16	

Нач.отд.	Банат		ЗРС 19-103 .ЭЛМ.10СБ
Гл.спец.	Васко		
Рги	Дрожжева		Лестничный марш ЭЛМ 30-12 Нп
Разраб.	Дрожжева		

Стадия	Лист	Листов
Р	1	2

МНИИТЭП ОСК

Инв. № подл.	Подпись и дата	Взам. инв. №

Формат	Зона	Позиц.	Обозначение	Наименование	Кол. на испол. 1	Примеч.
				Детали		
				Отдельные стержни		
				Сталь класса А-III ГОСТ 5781-82		
А4		10		⌀8 ℓ=2600 (ОС $\frac{8}{260}$) 1,03 кг	2	
		11		⌀12 ℓ=300 (ОС $\frac{12}{50}$) 0,27 кг	4	
				Материалы		
				Тяжелый бетон В225 (γ=2300 кг/м³)	1,69	

Марка	ЭЛМ 30-12 Нп

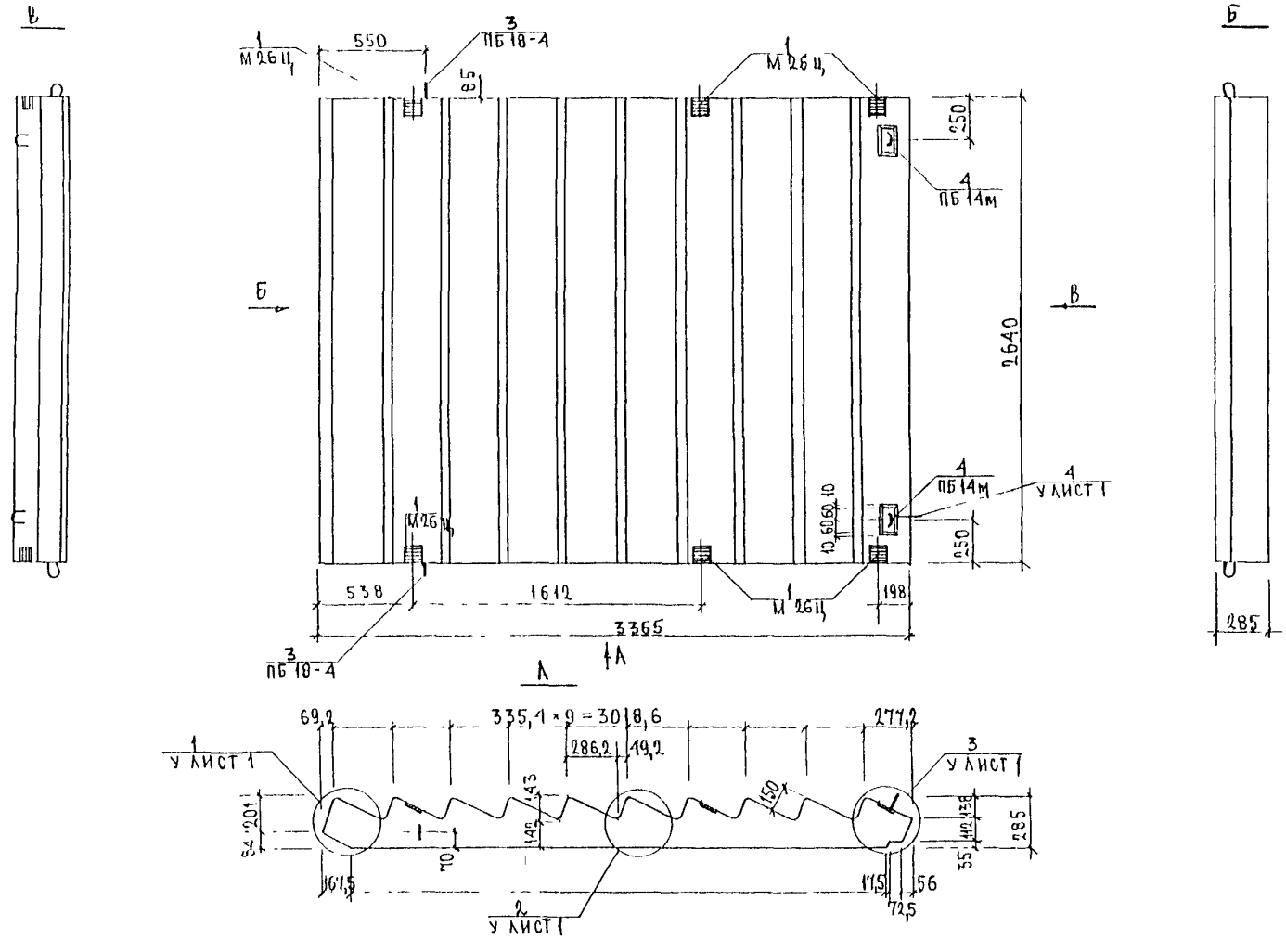

Нач.отд.	Ванаг		
Гл.спец.	Васко		
Зав.гр.	Дрождева		
Разраб.	Дрождева		

3РС19-103 3АМ.10СБ

Лестничный марш 3АМ 30-12.11 Сборочный чертеж

Стадия	Лист	Листов
Р	1	2

МНИИТЭП ОСК

Инв. № подл. | Подпись и дата | Взам. инв. № | Инв. № дубл.

Схема армирования

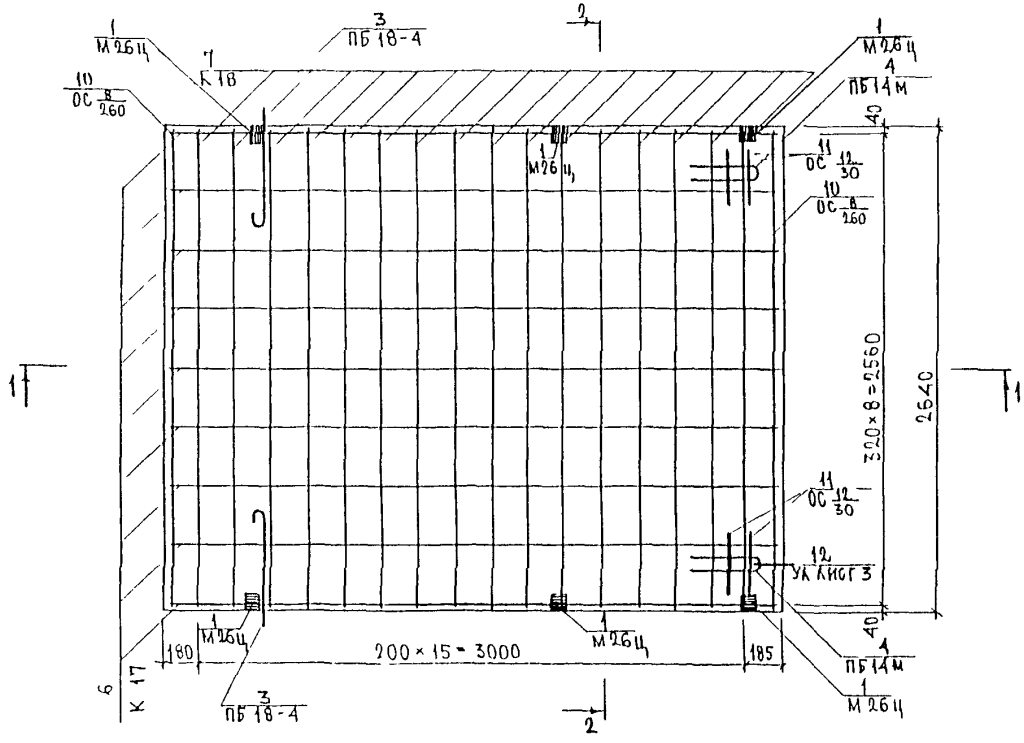

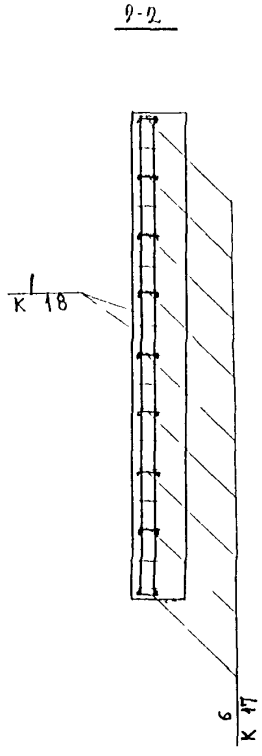

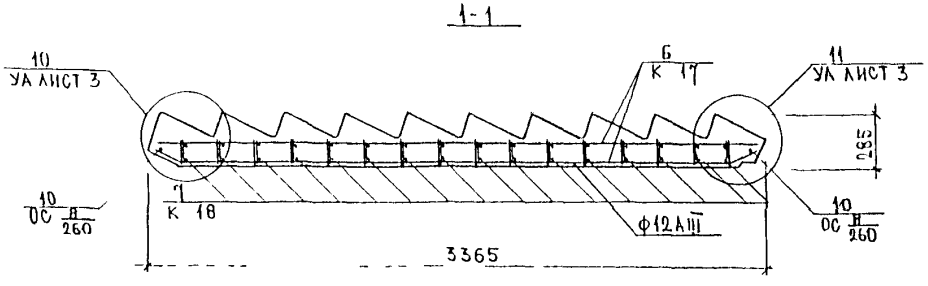

3 РС 19-103	3 ЛМ. 10 СБ	Лист 2

Инв N подл | Подпись и дата | Взам инв N

Формат	Зона	Позиц.	Обозначение	Наименование	Кол. на испол. 1	2	3	4							Приме
				Документация											
А3			3РС 19-103 3ВВ.11 СБ	Сборочный чертеж	X										
			3ВВ.12 СБ	Сборочный чертеж		X									
			3МУ.13 СБ	Сборочный чертеж			X								
			3ПВ.14 СБ	Сборочный чертеж				X							
			3РС 19-103 ПЗ	Пояснительная записка	X	X	X	X							
			3РС 19-103 РС	Ведомость расхода стали	X	X	X	X							
			3РС 19-103 УУ	Узлы по раскладке утеплит.	X	X	X	X							
			3РС 19-103 УА	Узлы арматурные	X	X	X	X							
				Сборочные единицы											
		1	3РС19-103.3Д СБ	Закладная деталь М16	2	2	2								
		2		М46	2	2									

Нач.отд.	Ванаг	[signature]	
Гл.спец.	Васко	[signature]	
РГИ	Дрождева	[signature]	
Разраб.	Дрождева	[signature]	

3РС19-103. 3ВВ.11СБ÷12СБ; 3МУ.13СБ; 3ПВ14

Внутренние стены входа 3ВВ5-1; 3ВВ6-1; 3МУ5-1
Плита входа 3ПВ 10

Стадия	Лист	Листов
Р	1	3

МНИИТЭП
ОСК

Инв № подл.	Подпись и дата	Взам инв №

Формат	Зона	Позиц.	Обозначение	Наименование	Кол. на испол. 1	2	3	4							Приме
А3		5	3РС 19-103.ДС. СБ	Дискретная связь ДС-3	5	5	4								
		7	3РС 19-103.П	Петля ПБ12-1Б	2	2	2								
		8		П1-12				4							
		10	3РС 19-103 .С.СБ	Сетка С3				2							
		11		С4	4										
		12		С5		4									
		13		С6			2								
		15	3РС 19-103 .К.СБ	Каркас К20				2							
		16		К21				4							
		17		К22				2							
		18		К23	1										
		19		К24		1									
		20		К25	2	2									

Марки	3ВВ5-1	3ВВ6-1	3МУ5-1	3ПВ10

3РС19-103 .3ВВ.11СБ÷12СБ; 3МУ.13СБ; 3ПВ.14СБ

Формат	Зона	Позиц	Обозначение	Наименование	Кол на испол 1	2	3	4	Примеч
				ДЕТАЛИ					
				ОТДЕЛЬНЫЕ СТЕРЖНИ					
				СТАЛЬ КЛАССА AIII ГОСТ 5781-82					
		23		⌀12 ℓ=600 (∞ 15/60) 0,53 кг	4	4			
		24		ℓ=400 (∞ 15/40) 0,36 кг				4	
				МАТЕРИАЛЫ					
				ТЯЖЕЛЫЙ БЕТОН В15 (γ=2300 кг/м³), м³	0,67	0,74	0,48	0,72	
				УТЕПЛИТЕЛЬ ПСБ 25 м³	0,49	0,56	0,44	0,43	
				УТЕПЛИТЕЛЬ МИН ВАТА м³	0,02	0,02	0,02		
				ТРУБА ВИНИЛОВАЯ ТВ 50 ПМ				0,6	

Марки: 3ВВ5-1 | 3ВВ6-1 | 3МУ5-1 | 3ПВ10

3РС19-103 3ВВ.11СБ÷12СБ; 3МУ.13СБ, 3ПВ.14СБ

Лист 3

Формат А4

Инв № подл | Подпись и дата | Взам инв №

Формат	Зона	Позиц	Обозначение	Наименование	Кол на испол	Примеч

Лист

Формат А4

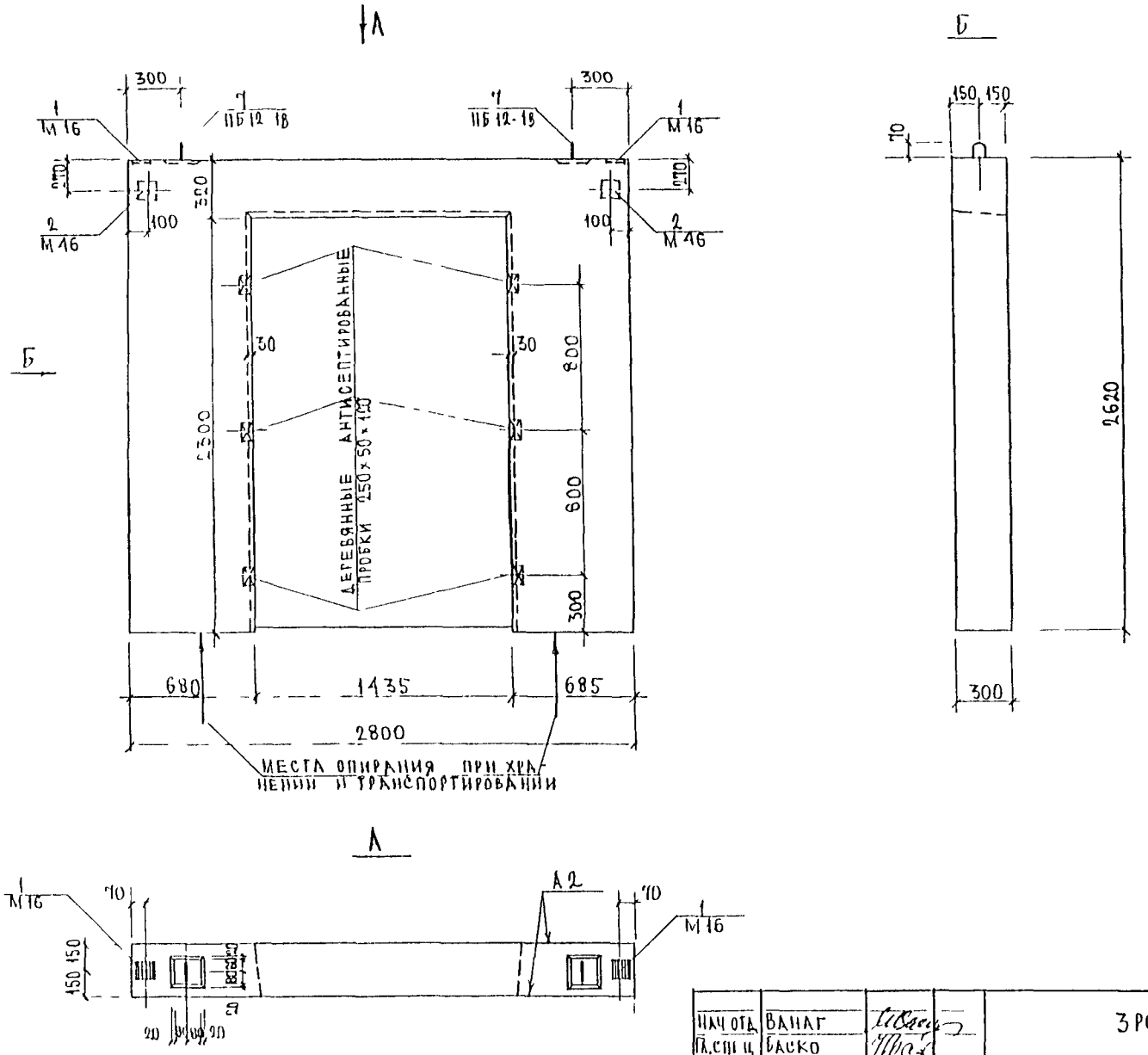

НАЧ ОТД	ВАНАГ			3РС19-103 3ВВ.11СБ			
ГЛ.СПЕЦ	БАСКО						
ЗАВ ГР	ДРОЖДЕВА			ВНУТРЕННЯЯ СТЕНА ВХОДА 3ВВ5-1 СБОРОЧНЫЙ ЧЕРТЕЖ	СТАДИЯ	ЛИСТ	ЛИСТОВ
РАЗРАБ	ДРОЖДЕВА				Р	1	3
					МНИИТЭП ОСК		

Инв № подл | Подпись и дата | Взаим инв № | ГИП И.З | Мельников

Схема раскладки утеплителя 3ВВ5-1

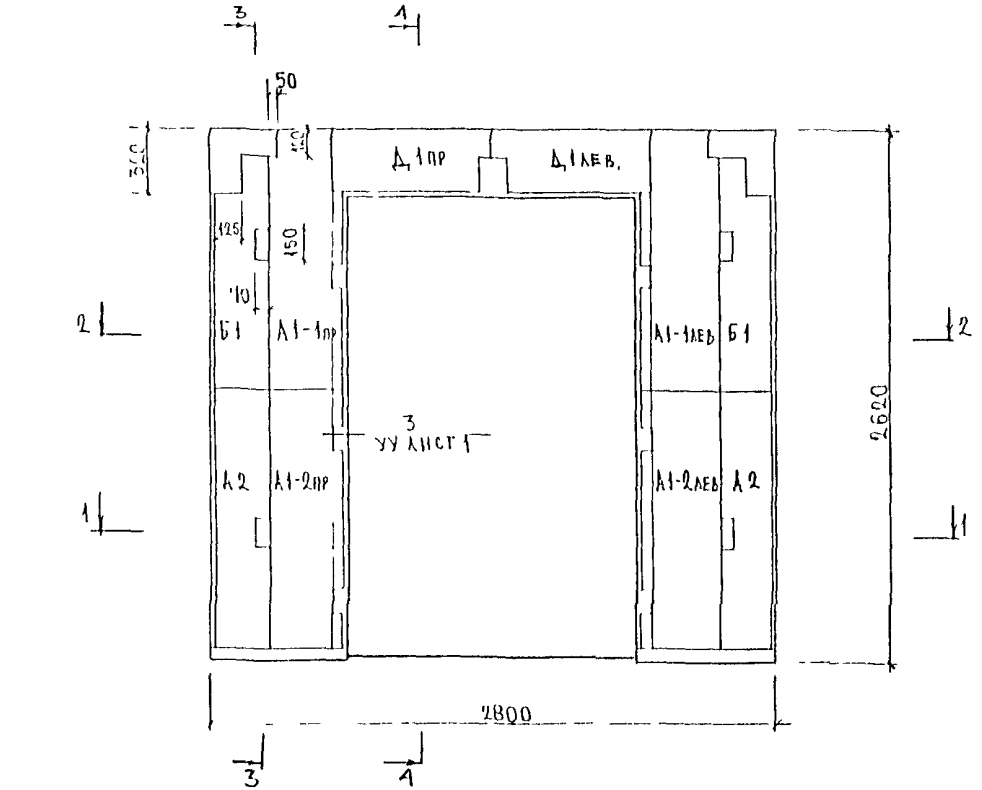

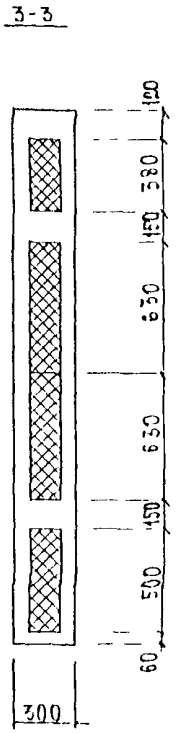

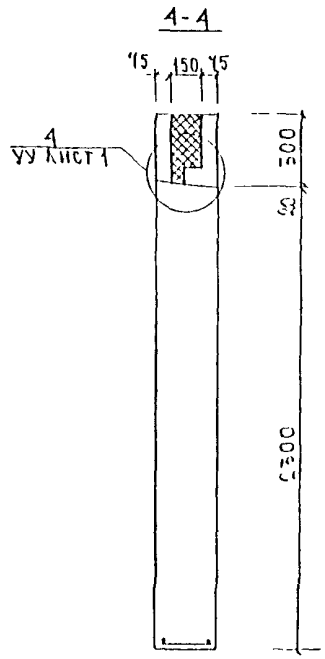

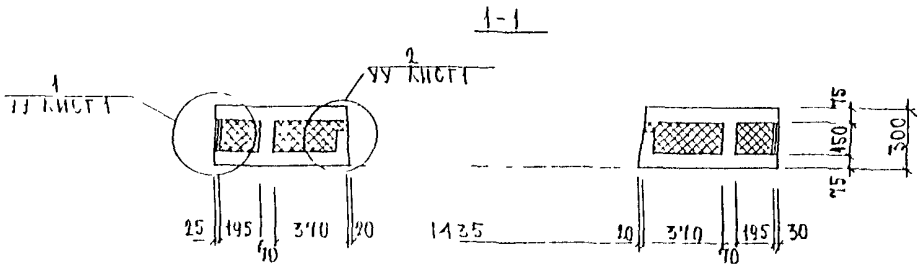

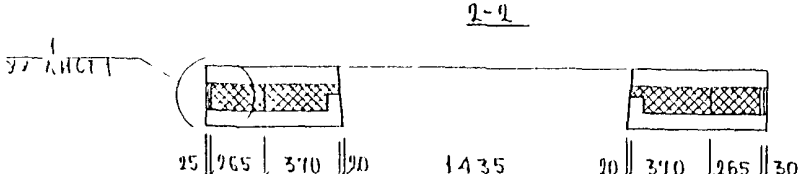

Марка пакета утеплителя	Кол-во шт
А1-1пр.	1
А1-1лев	1
А1-2пр	1
А1-2лев	1
А2	2
Б1	2
Д1пр.	1
Д1лев.	1

Инв. N подл. | Подпись и дата | Взам. инв. N

Схема армирования 3ВВ5-1

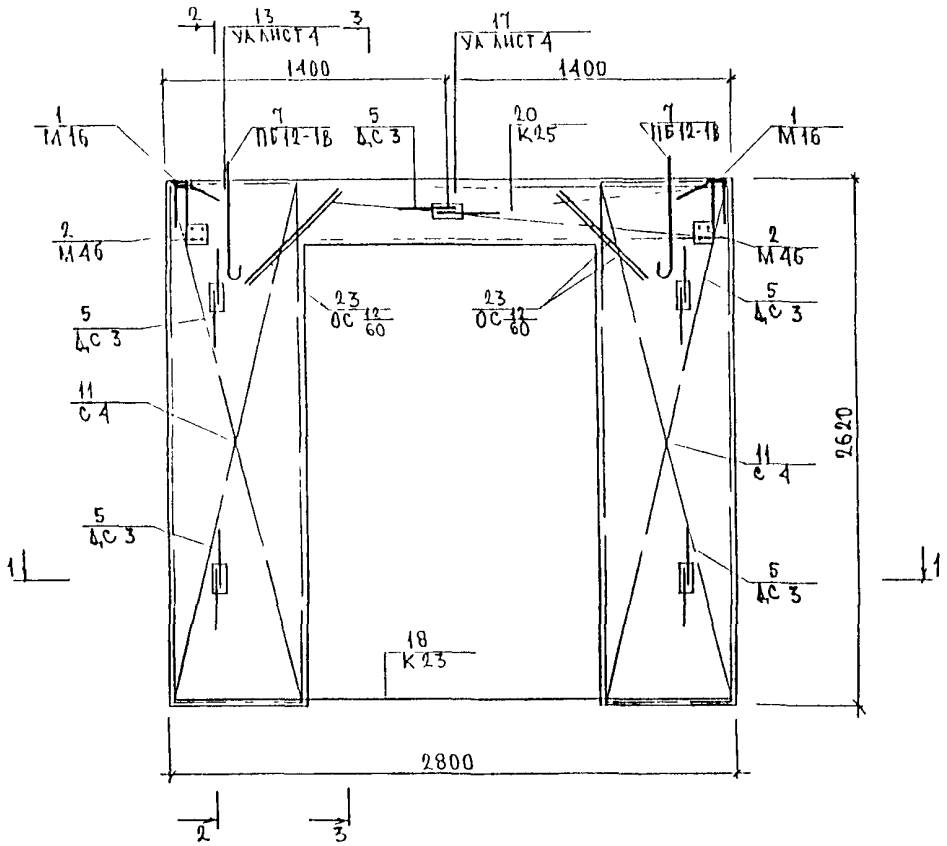

2-2

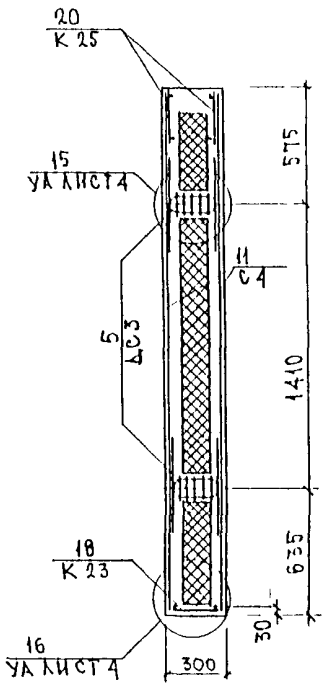

3-3

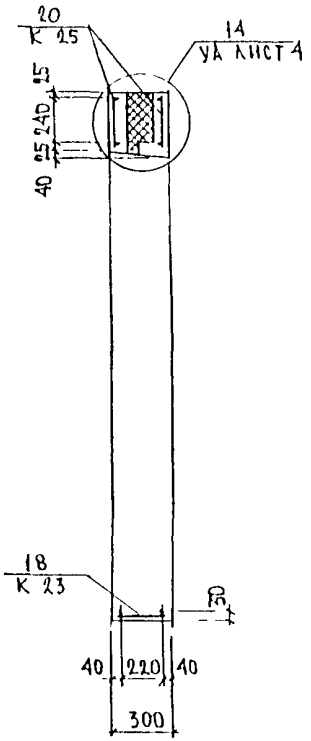

1-1

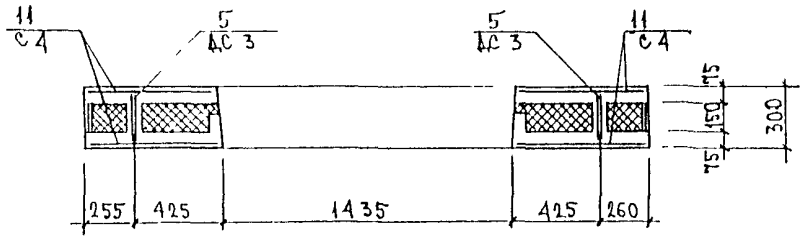

Инв. № подл. | Подпись и дата | Взам. инв. №

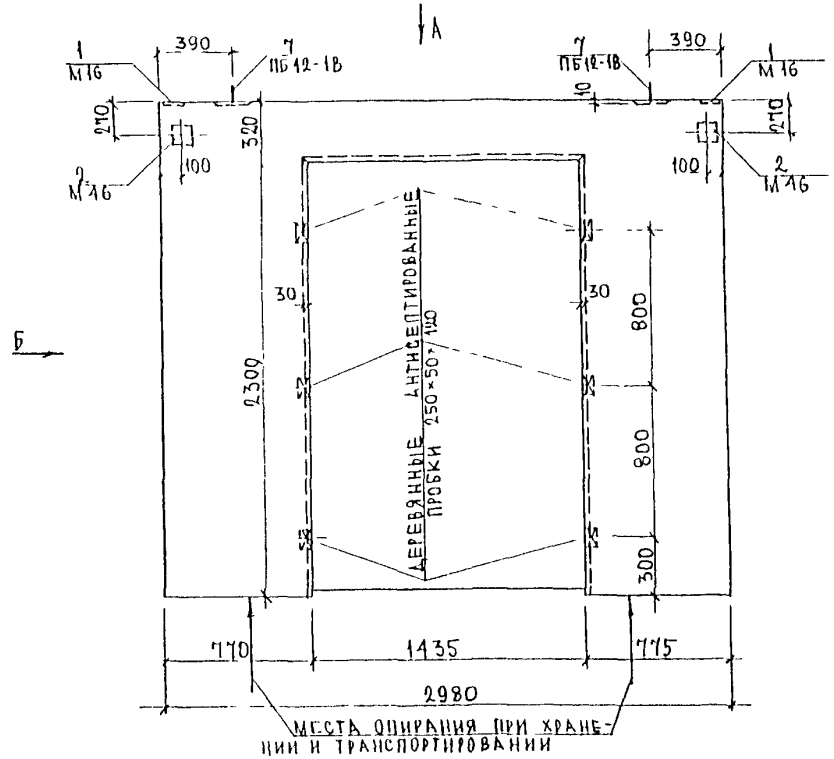

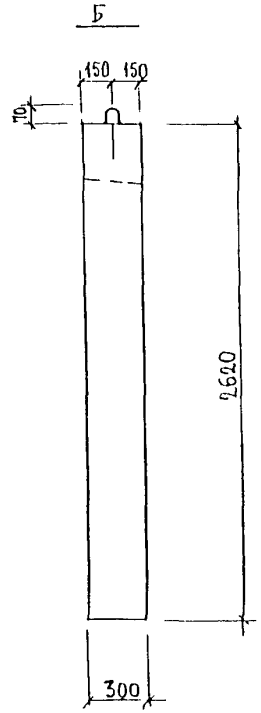

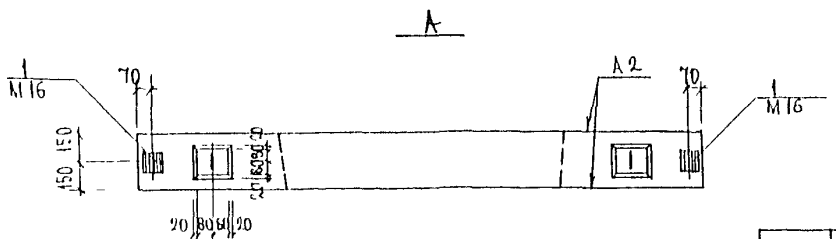

Нач отд	Ванаг		3РС19-103 .3ВВ.12СБ
Гл спец	Баско		
Зав.гр	Дрождева		Внутренняя стена входа 3ВВ 6-1 Сборочный чертеж
Разраб	Дрождева		

Стадия	Лист	Листов
Р	1	3

МНИИТЭП ОСК

Инв № подл. | Подпись и дата | Взам. инв. № | ГИП М.З

Схема раскладки утеплителя 3ВВ6-1

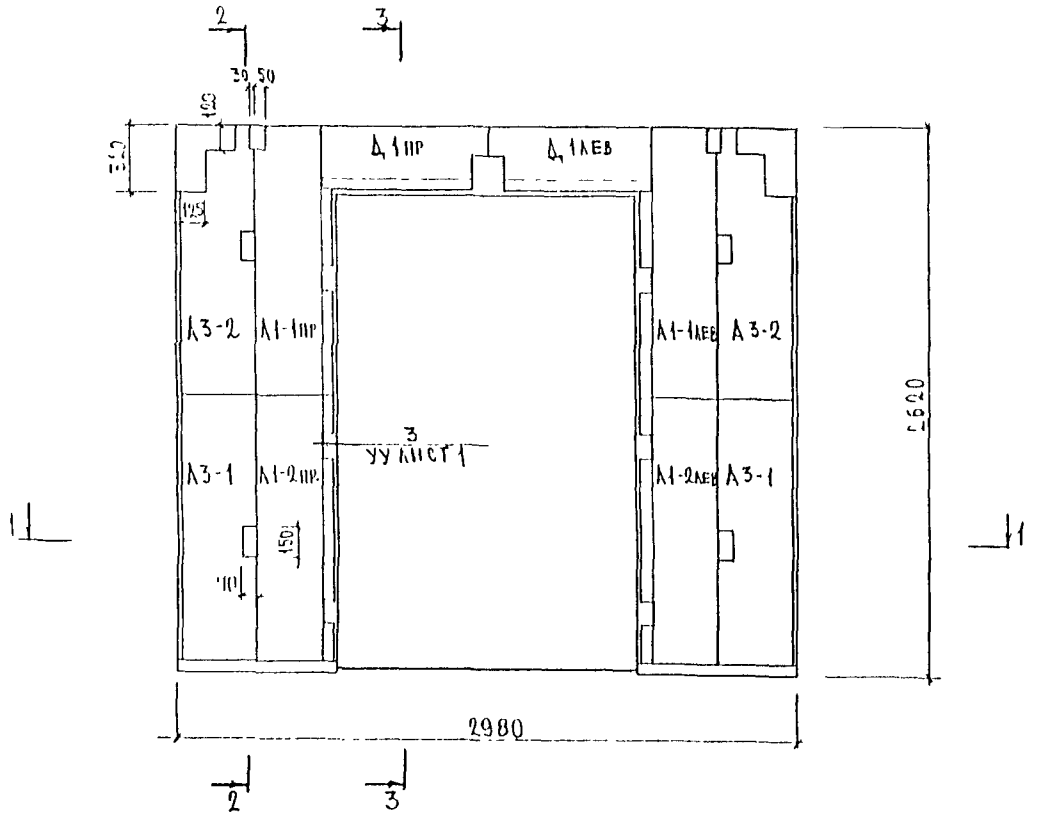

2-2

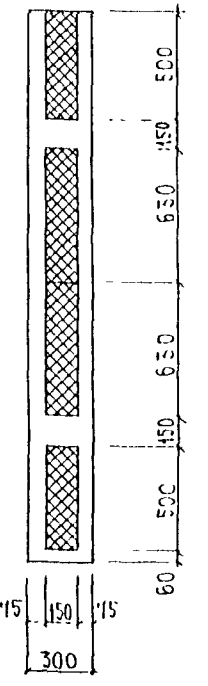

3-3

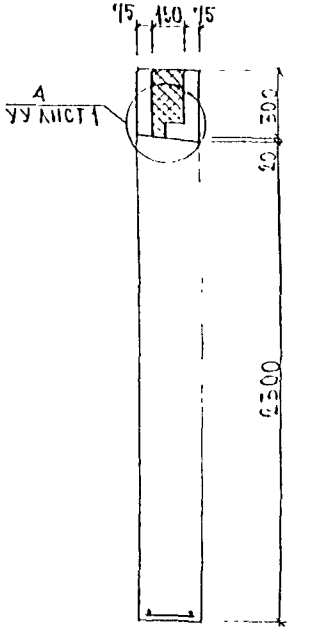

1-1

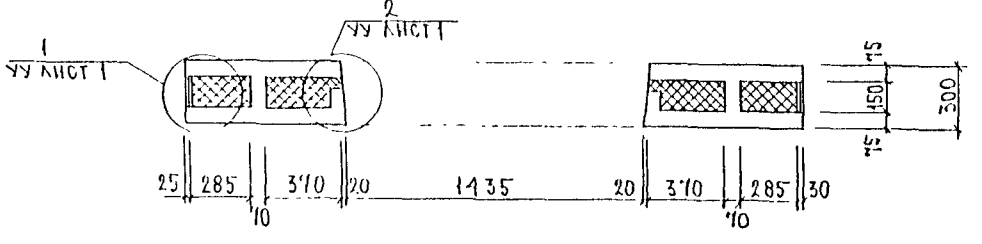

Марка пакета утеплителя	Кол-во шт
А1-1 пр.	1
А1-1 лев.	1
А1-2 пр.	1
А1-2 лев	1
А3-1	2
А3-2	2
Д,1 пр.	1
Д,1 лев.	1

Инв N подл | Подпись и дата | Взам инв N

Схема армирования 3ВВ 6-1

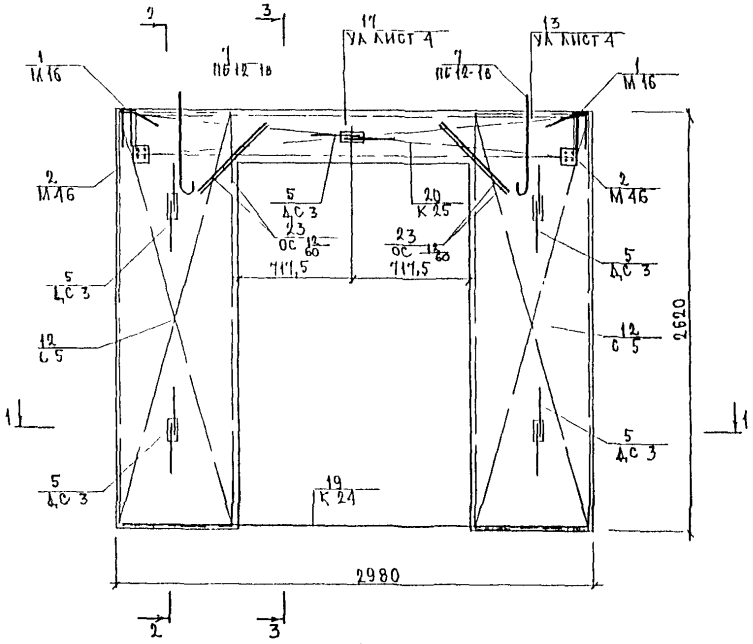

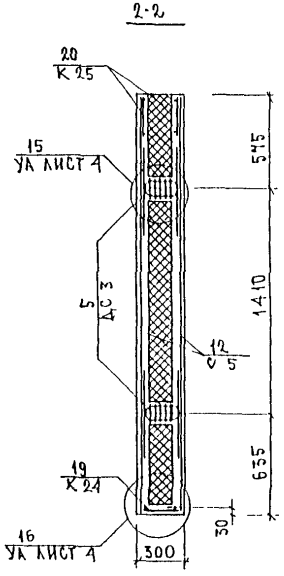

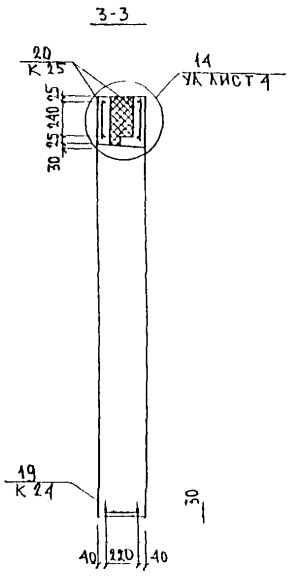

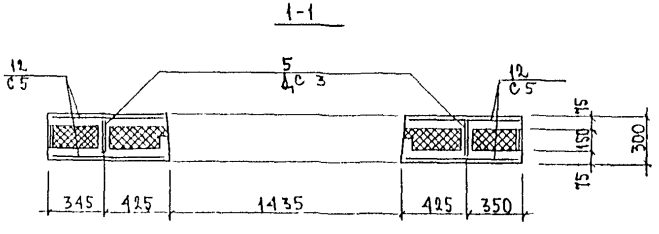

Инв. № подл. | Подпись и дата | Взам. инв. №

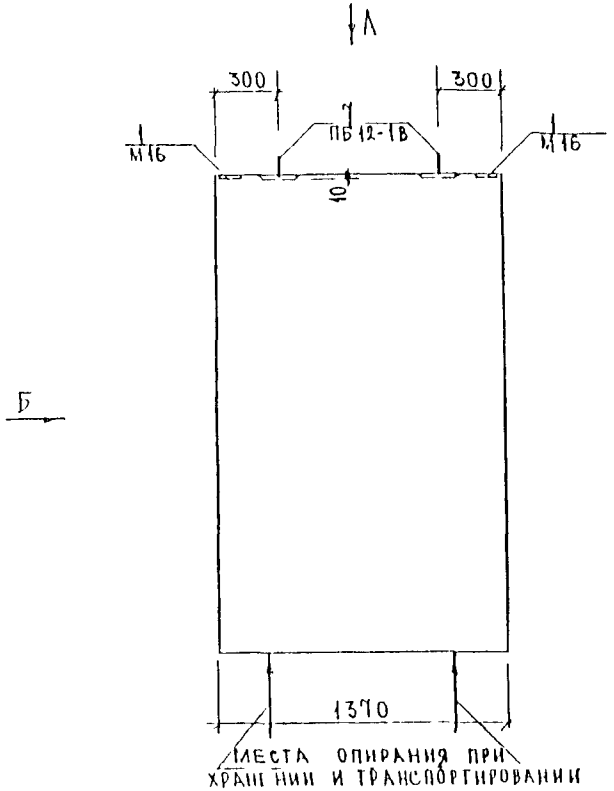

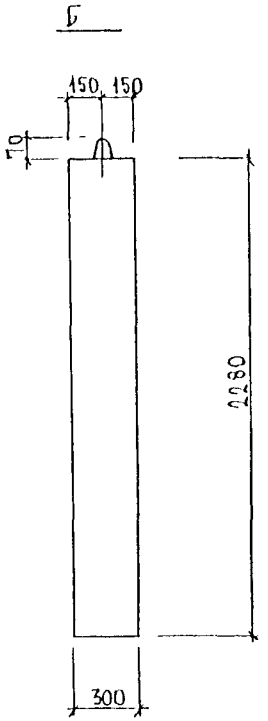

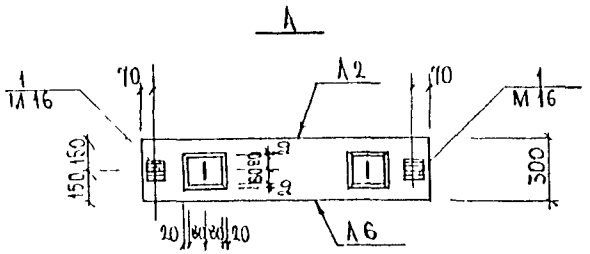

Нач отд	Ванаг			3РС 19-103 3МУ 13СБ		
Гл спец	Баско					
Зав гр	Дрождева			Внутренняя стена входа 3МУ5-1 Сборочный чертеж	Стадия	Лист	Листов
Разраб	Дрождева				Р	1	3
					МНИИТЭП ОСК		

Инв № подл | Подпись и дата | Взаим инв № | Инв № дубл | Подпись и дата

Схема раскладки утеплителя ЗМУ5-1

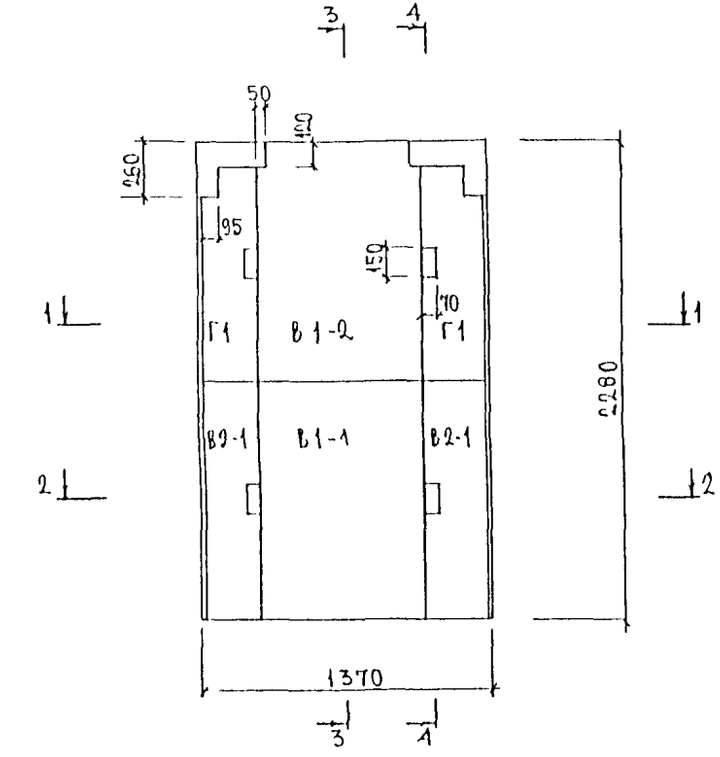

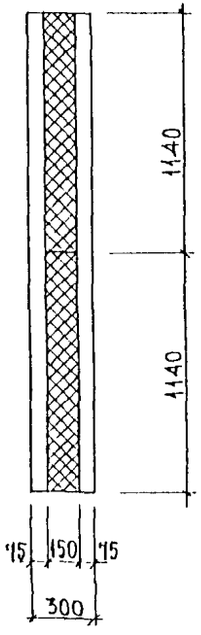

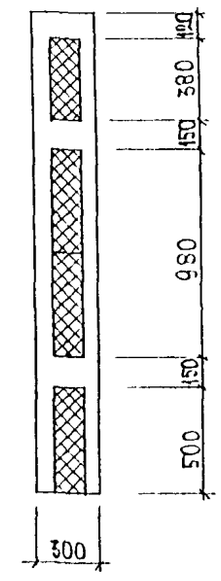

1-1

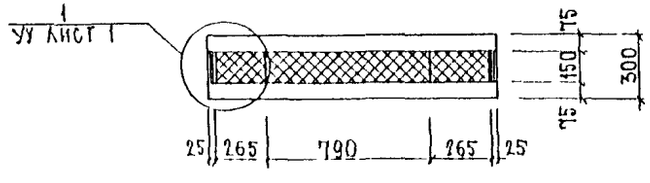

2-2

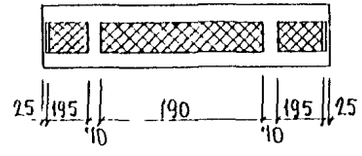

Марка пакета утеплителя	Кол-во шт.
В1-1	1
В1-2	1
В2-1	2
Г1	2

Инв. № подл. | Подпись и дата | Взам. инв. №

Схема армирования 3МУ5-1

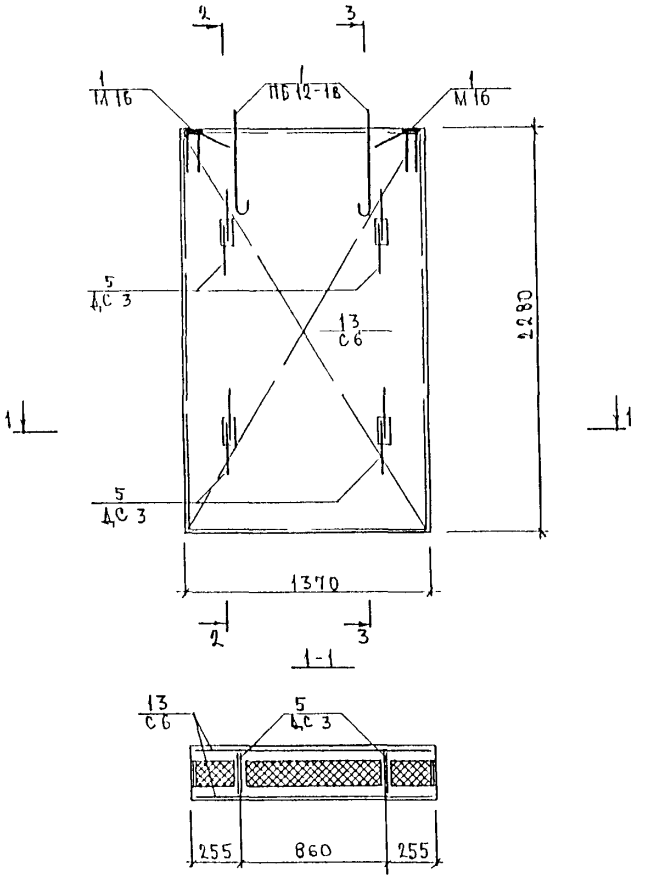

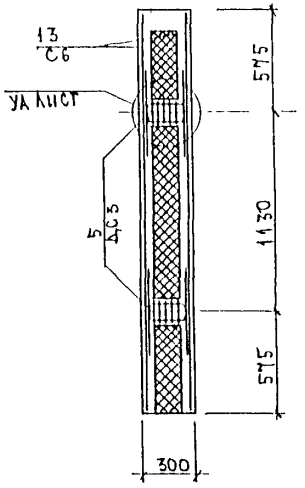

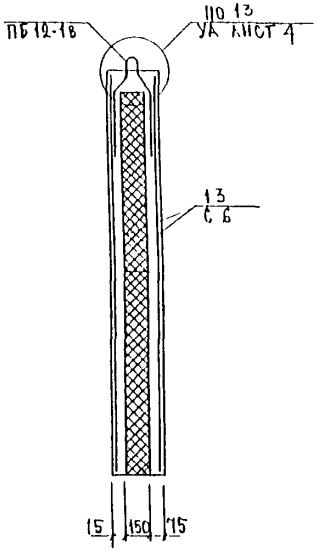

Инв. № подл. | Подпись и дата | Взам. инв. №

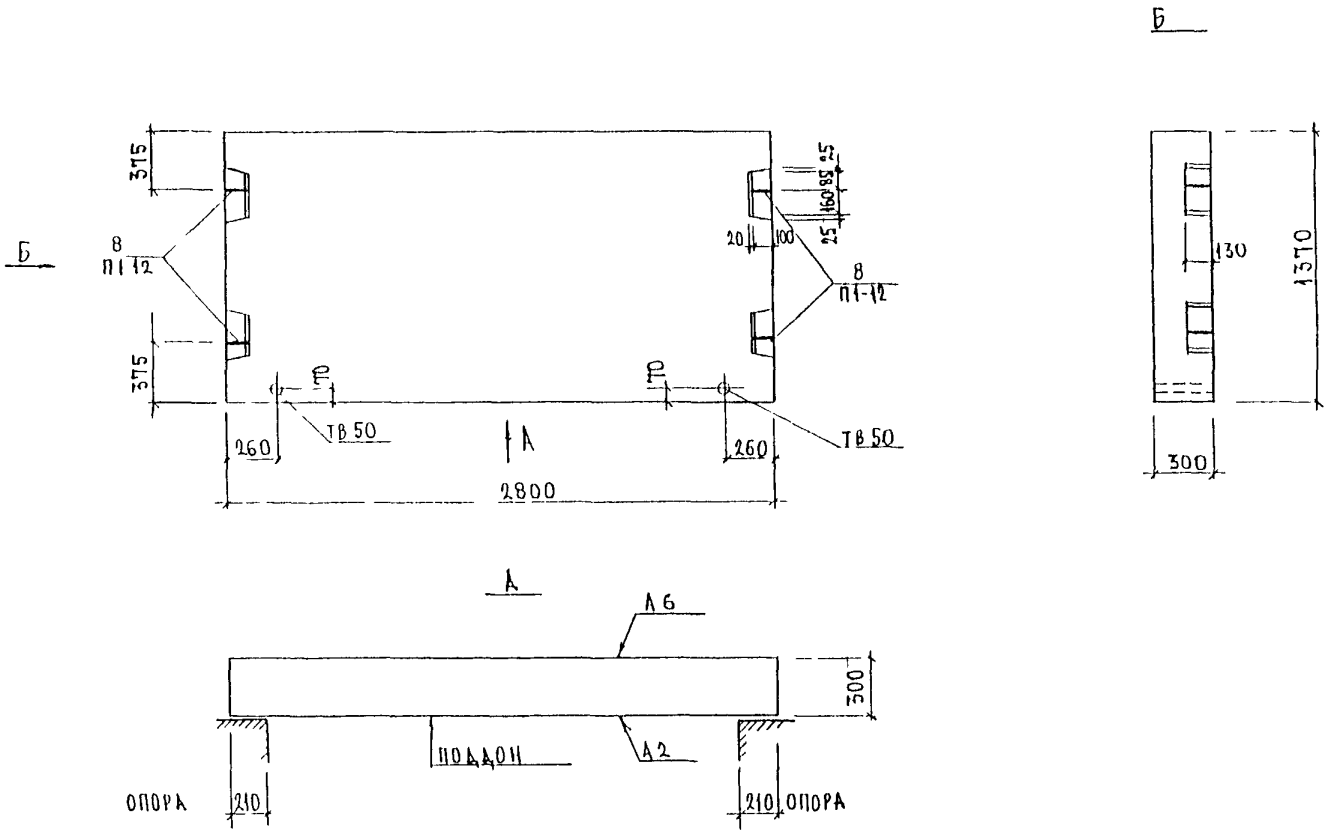

Нач отд	Ванаг			3РС 19-103 .3 ПВ 14СБ
Гл спец	Баско			
Зав гр	Дрождева			Плита входа 3 ПВ 10 Сборочный чертеж
Разраб	Дрождева			

Стадия	Лист	Листов
Р	1	3

МНИИТЭП ОСК

Инв № подл | Подпись и дата | Взаим инв № | ГИП 145 | Мельникова

Схема раскладки утеплителя ЗПВ10

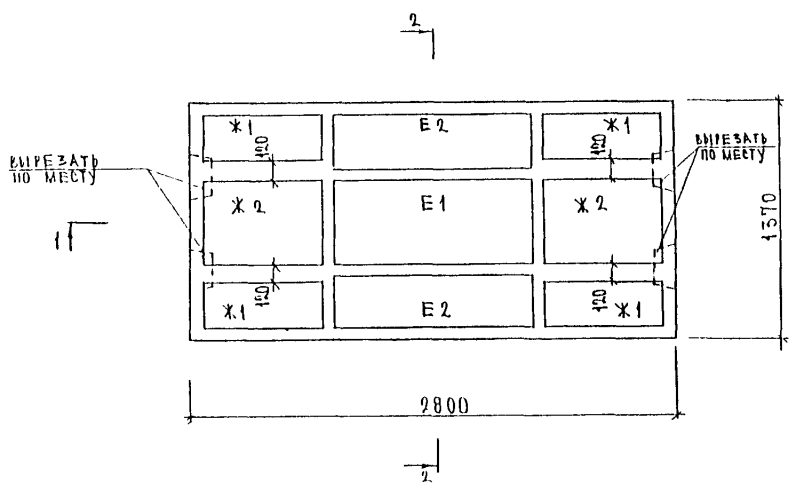

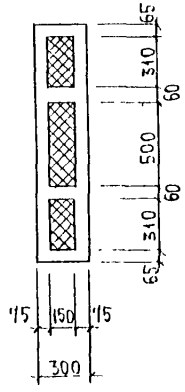

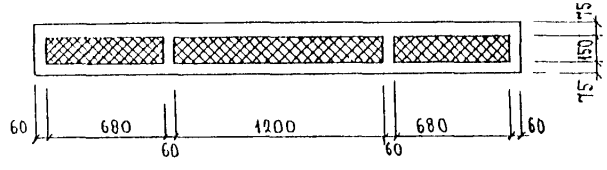

Марка пакета утеплителя	Кол-во шт
ж1	4
ж2	2
Е1	1
Е2	2

Инв № подл	Подпись и дата	Взам инв №

3РС 19-103 ЗПВ.14СБ		АПС 2

Схема армирования 3ПВ10

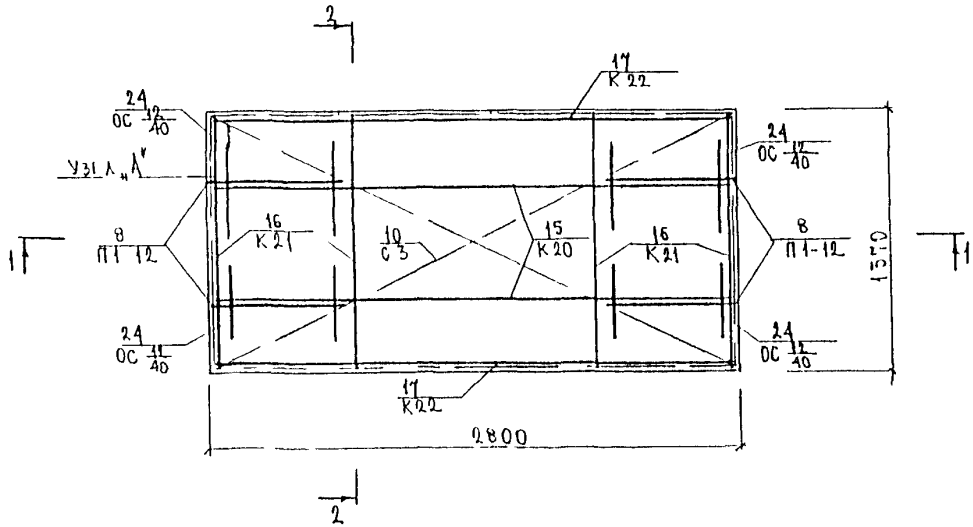

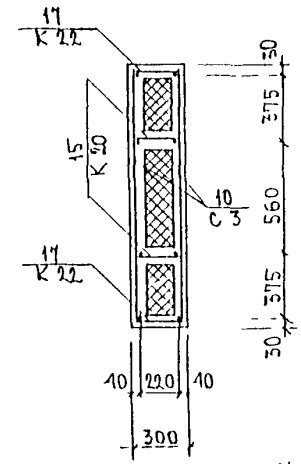

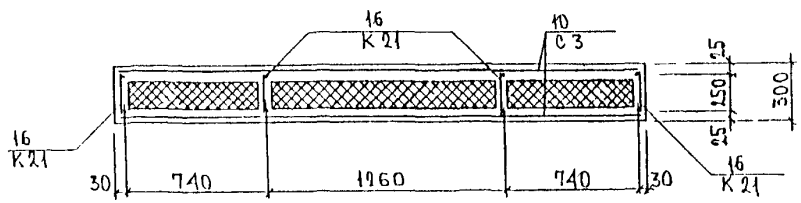

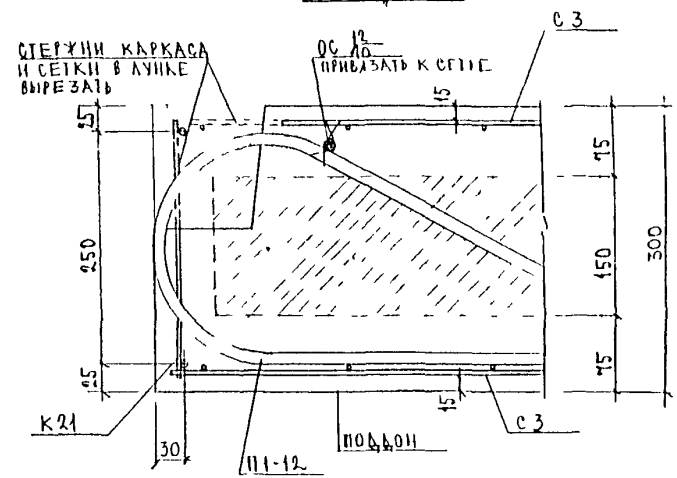

Инв. № подл.	Подпись и дата	Взам. инв. №

3РС19-103 .3ПВ.14СБ	Лист 3

Формат	Зона	Позиц	Обозначение	Наименование	Кол на испол										Примеч
				Документация											
А3			3РС19-103 ЗВВ 15СБ	Сборочный чертеж	/										
			3РС19-103 ПЗ	Пояснительная записка	/										
			3РС19-103 РС	Ведомость расхода стали	/										
			3РС19-103 У	Узлы по раскладке утеплит	/										
			3РС19-103 УА	Узлы арматурные	/										
				Сборочные единицы											
		1	3РС19-103 ЗД СБ	Закладная деталь М16	2										
		2		М46	2										
		4	3РС19-103 ДС СБ	Дискретная связь ДС-3	9										
		6	3РС19-103 П	Петля П512-1в	2										

Нач отд	Банат	[signature]	
Гл спец	Баско	[signature]	
Згн			
Разраб	Литвак	[signature]	
Провер			

3РС19-103 ЗВВ 15СБ

Внутренняя стена входа ЗВВ4

Стадия	Лист	Листов
Р	1	2

МНИИТЭП ОСК

Инв № подл	Подпись и дата	Взам инв №

Формат	Зона	Позиц	Обозначение	Наименование	Кол на испол										Примеч
					1										
		7	3РС19-103 С СБ	Сетка С7	2										
		8		С8	2										
		10	3РС19-103 К СБ	Каркас К26	1										
		11		К27	2										
				Детали											
				Отдельные стержни											
				Сталь класса АIII ГОСТ 5781-82											
		16		ф12 $l=600$ (ОС $\frac{12}{60}$) 0,53 кг	4										
				Материалы											
				Тяжелый бетон В15 (γ=2300 $\frac{кг}{м^3}$) м³	0,88										
				Утеплитель ПСБ 25 м³	0,71										
				Утеплитель мин вата м³	0,02										

Марка изделия ЗВВ4

3РС19-103 ЗВВ 15СБ

Лист 2

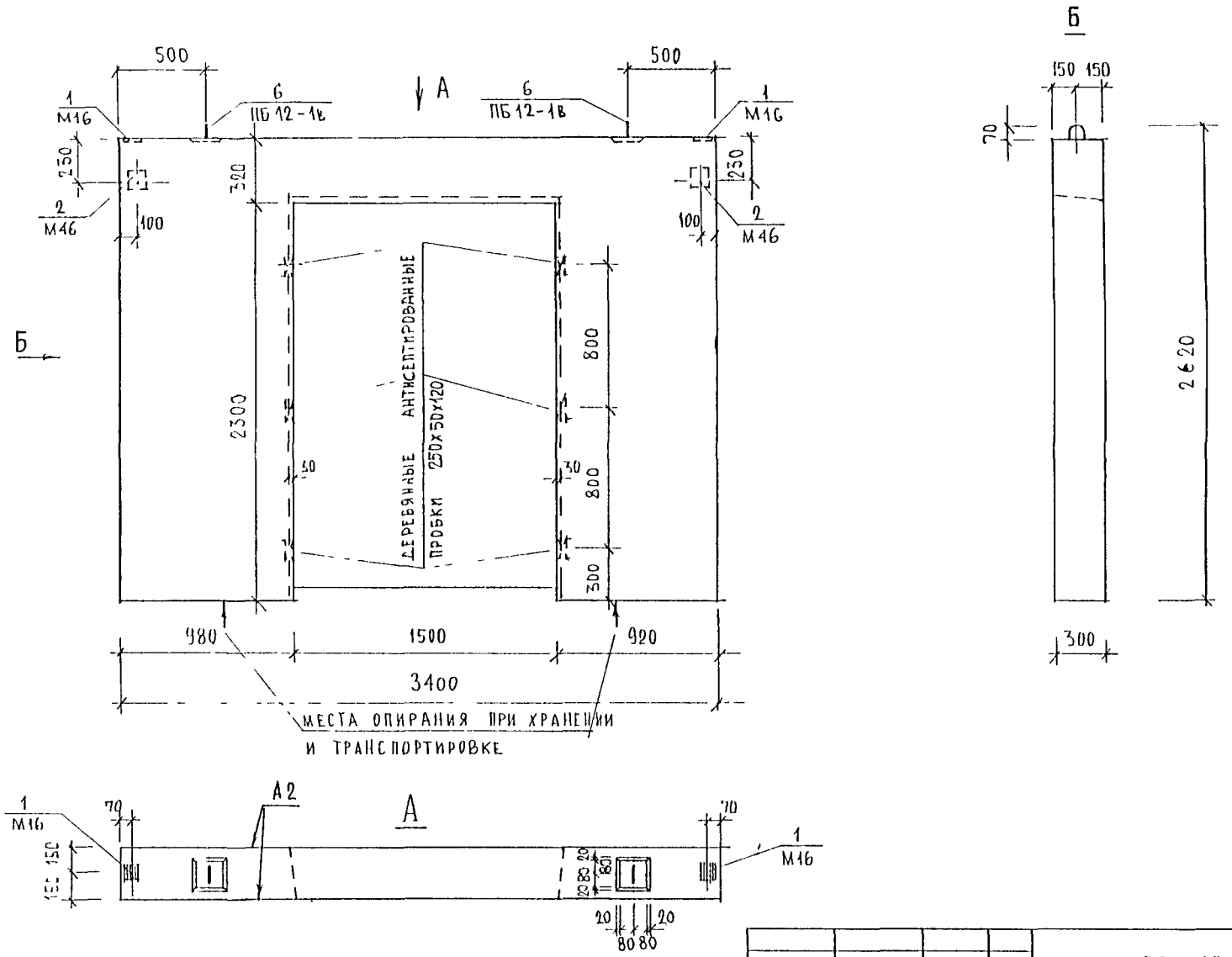

				ЗРС 19-103 ЗВВ 15СБ.			
ГЛ ИНЖ МЗ	Козицын			Внутренняя стена входа	СТАДИЯ	МАССА	МАСШТАБ
ГЛ. ИНЖ. ПР	Мыльников				Р		
РУК ГР ИНЖ	Василькова				ЛИСТ 1	ЛИСТОВ 3	
РАЗРАБОТАЛ	Василькова						
				ЗВВ 4 Сборочный чертеж.	МНИИТЭП МАСТЕРСКАЯ N 3		

ИНВ N ПОДЛ	ПОДПИСЬ И ДАТА	ВЗАМ ИНВ N

Схема раскладки утеплителя 3ВВ4

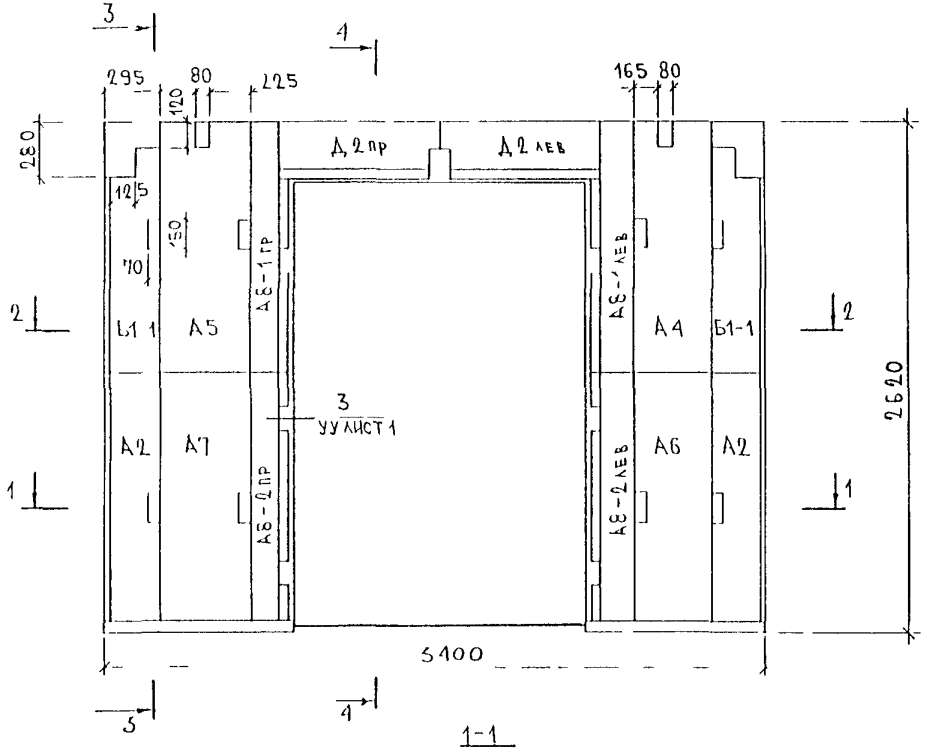

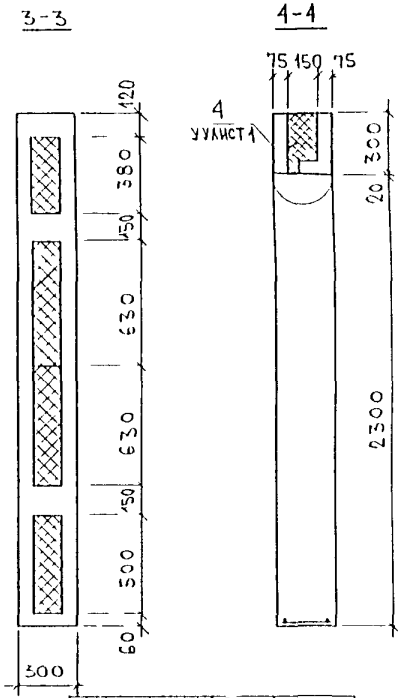

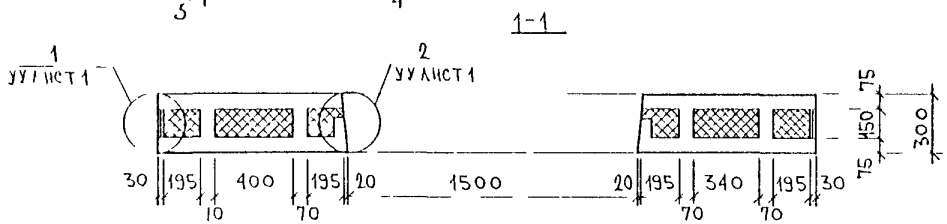

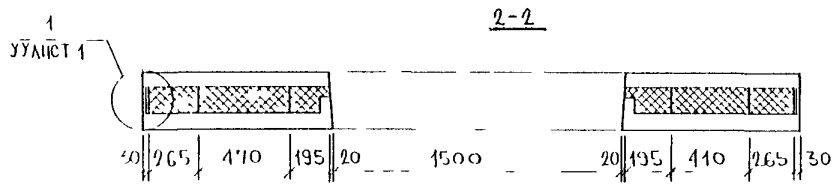

Марка пакета утеплителя	Кол-во шт
А2	2
А1	1
А5	1
А6	1
А7	1
А8-1 пр	1
А8-1 лев	1
А8-2 пр	1
А8-2 лев	1
Б1-1	2
Д.2 пр	1
Д.2 лев	1

Схема армирования 3ВВ4.

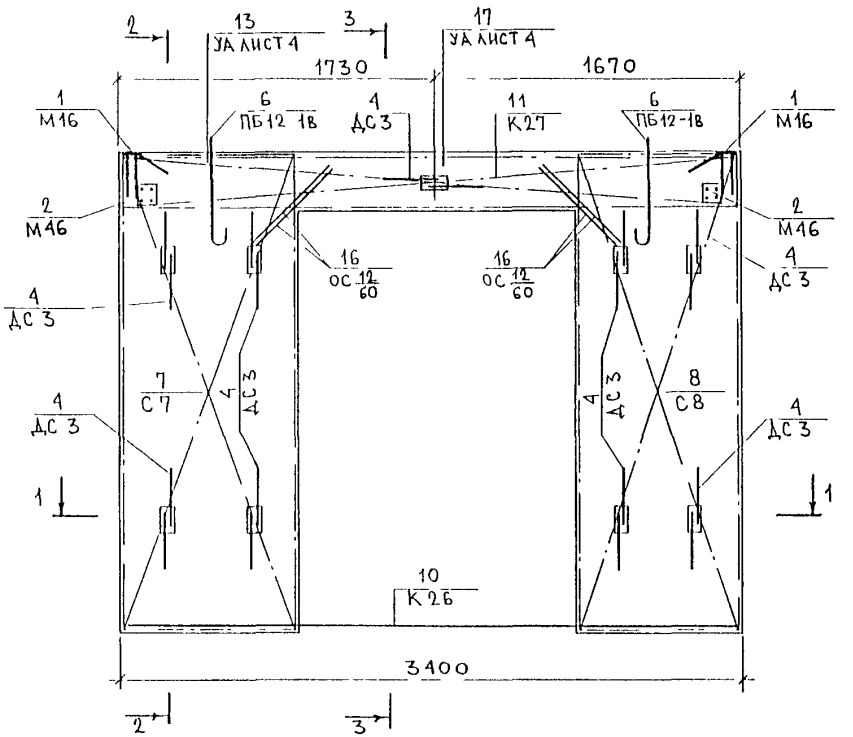

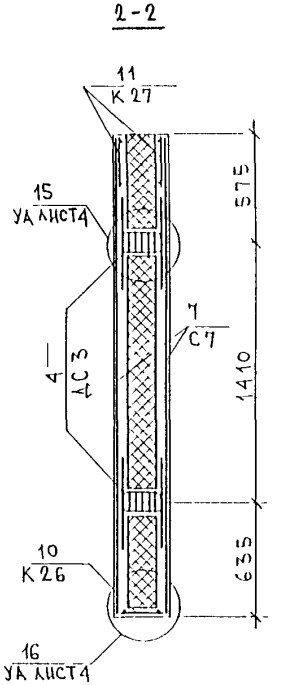

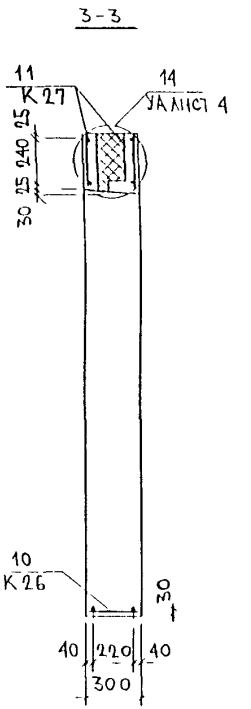

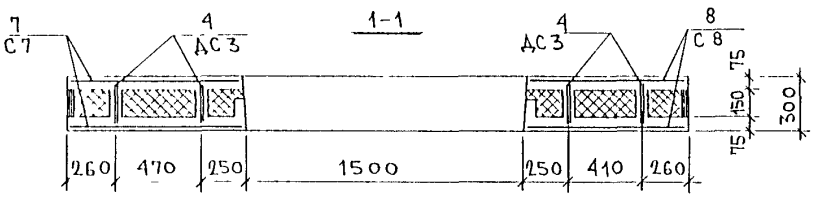

Формат	Зона	Позиц	Обозначение	Наименование	Кол на испол 1										Приме
				Документация											
А3			3РС 19-103 3ПВ 16СБ.	Сборочный чертеж	X										
			3РС 19-103 ПЗ.	Пояснительная записка	X										
			3РС 19-103 РС	Ведомость расхода стали	X										
			3РС 19-103 ПУ.	Пакеты утеплителя	X										
				Сборочные единицы											
		4	3РС 19-103. П.	Петля П1-12	4										
		7	3РС 19-103. С	Сетка С3-1	2										

Нач.отд	Ванаг	[signature]	
Гл.спец	Баско	[signature]	
РГИ	Дрождева	[signature]	

3РС 19-103. 3ПВ. 16СБ.

Плита входа 3ПВ11

Стадия	Лист	Листов
Р	1	2

МНИИТЭП ОСК

Инв № подл	Подпись и дата	Взам инв №

Формат	Зона	Позиц.	Обозначение	Наименование	Кол на испол 1										Приме
А3															
		10		Каркас К20-1	2										
		11		К21	5										
		12		К22-1	2										
				Детали											
		15	ГОСТ5781-82	Отд стержни ф12АIII ℓ=400 (ос $\frac{12}{40}$) 0.36кг	4										
				Материалы											
				Тяжелый бетон В15 (γ=2300 $\frac{кг}{м^3}$) $м^3$	0.86										
				Утеплитель ПСБ25, $м^3$	0,52										
				Труба виниловая ТВ50 п м	0.60										

Марка изделия	
3ПВ11	

3РС 19-103. 3ПВ. 16СБ.

Лист 2

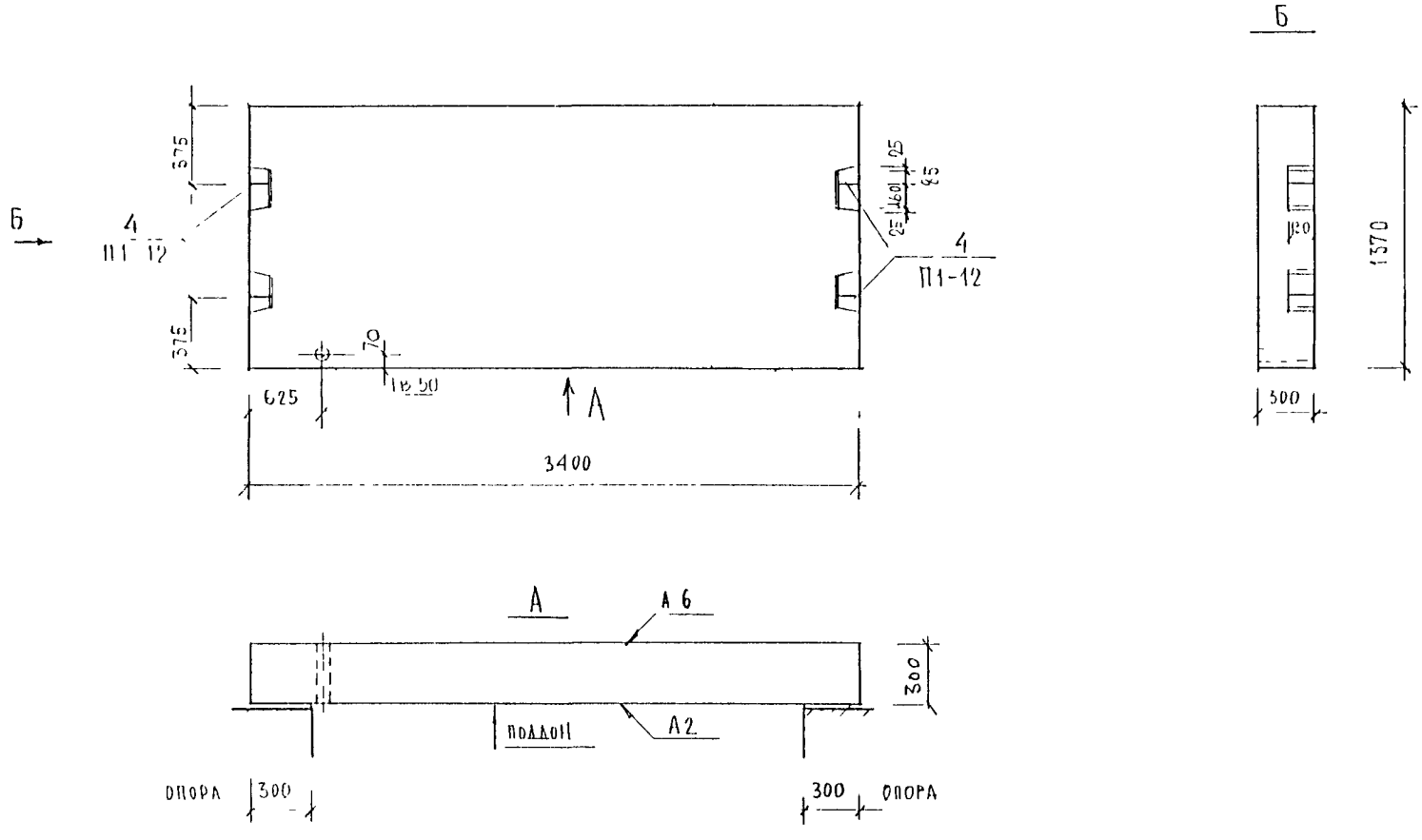

ГИП	Мышинков		
РГИ	Василькова		
НАЧ. ОСК	Ванат		
ГД. СПЕЦИОСН	Баско		

3РС 19-103.3ПВ.16 СБ.

ПЛИТА ВХОДА

СТАДИЯ	МАССА	МАСШТАБ
ЛИСТ 1	ЛИСТОВ 3	

3ПВ 11
СБОРОЧНЫЙ ЧЕРТЕЖ

МНИИТЭП
МАСТЕРСКАЯ N 3

Схема раскладки утеплителя ЗПВ11

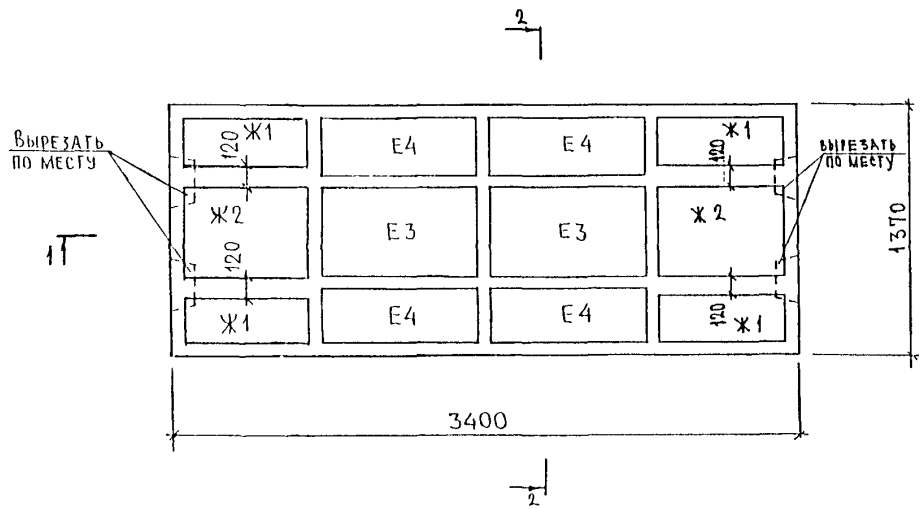

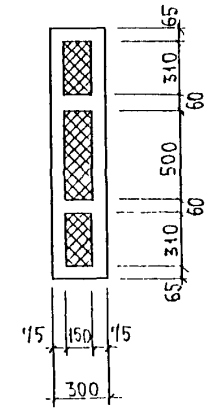

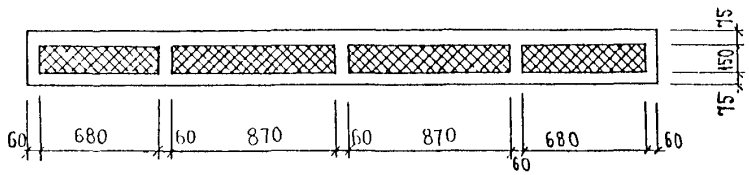

Марка пакета утеплителя	Кол-во шт
Ж1	4
Ж2	2
Е3	2
Е4	4

Инв. № подл. | Подпись и дата | Взам. инв. №

Схема армирования ЗПВ11

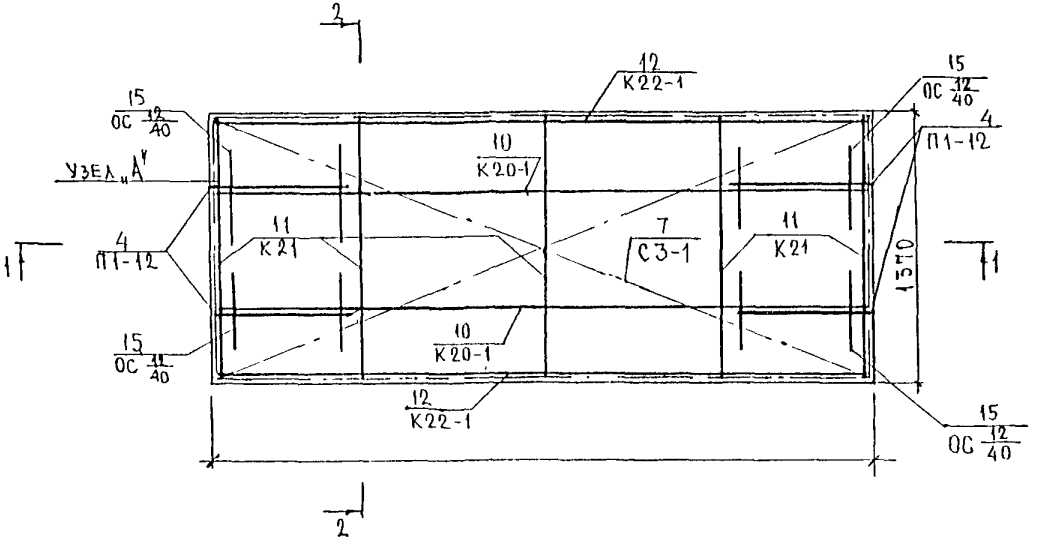

2-2

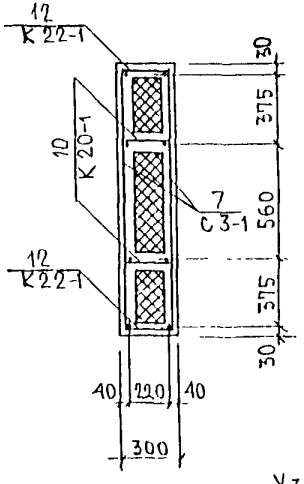

1-1

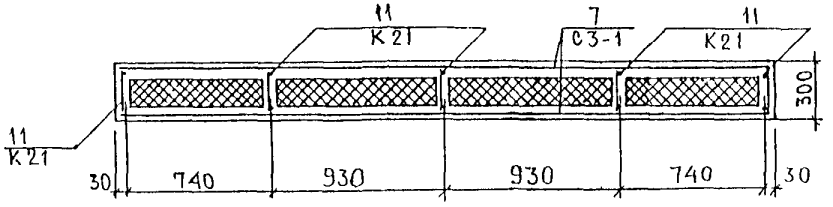

Узел А'

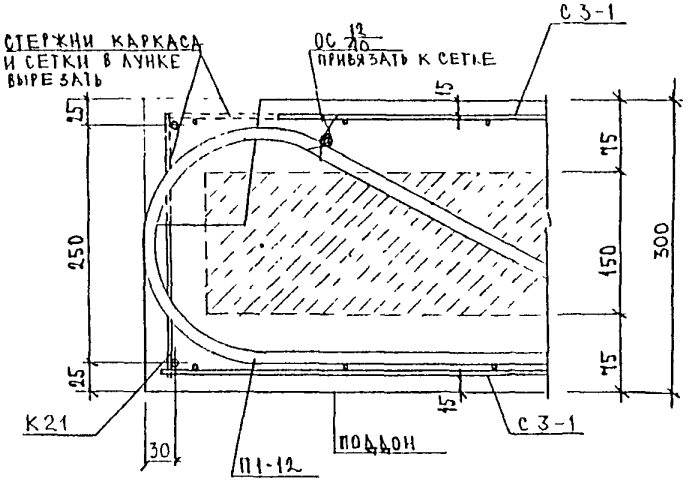

А1-1 пр.
(А1-1 лев)

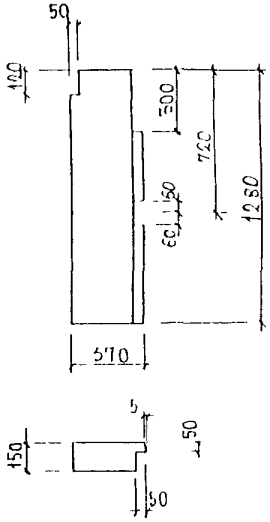

А1-2 пр
(А1-2 лев)

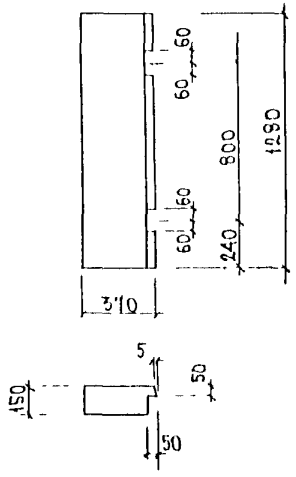

А2

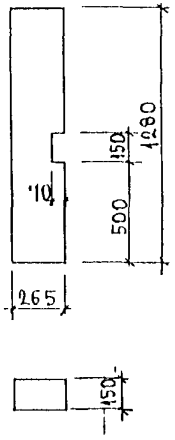

А3-1

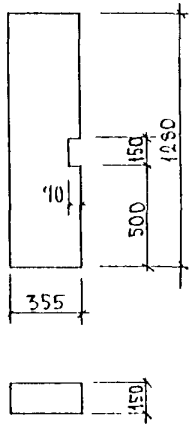

А3-2

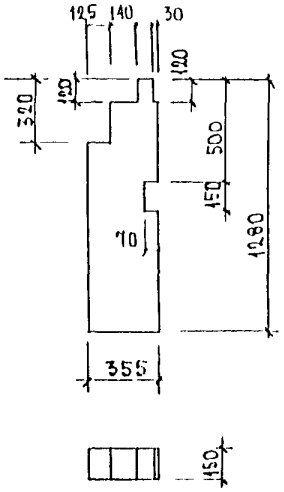

Б1

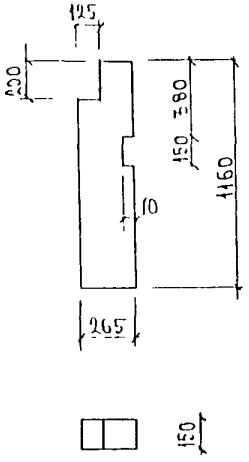

В1-1

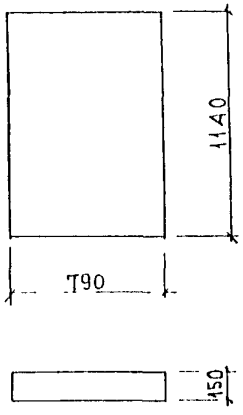

В1-2

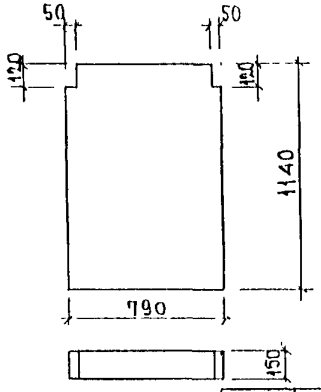

В2-1

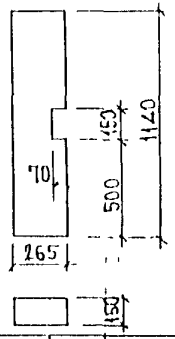

Г1

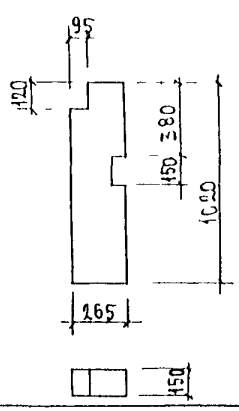

Нач.отд.	Ванаг		
Гл.спец.	Баско		
РГИ	Дрождева		
Разраб.	Дрождева		

3РС 19-103 ПУ

Габаритные чертежи пакетов утеплителя

Стадия	Лист	Листов
Р	1	3

МНИИТЭП ОСК

Инв. № подл. | Подпись и дата | Взам. инв. №

Ф12и

Е1;Е3

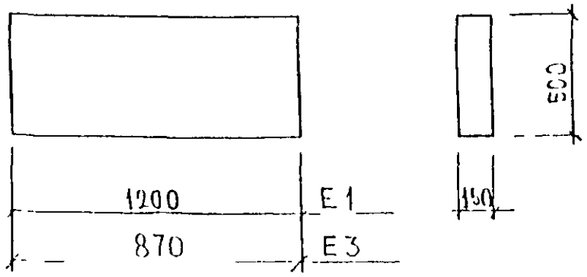

Е2;Е4

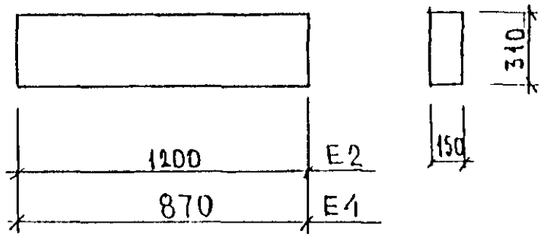

ж1

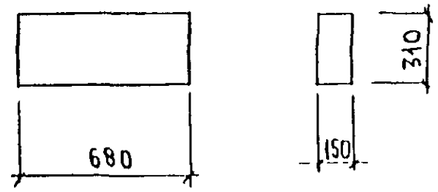

ж2

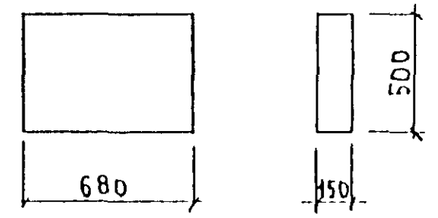

Д1 ПР (Д1 ЛЕВ)

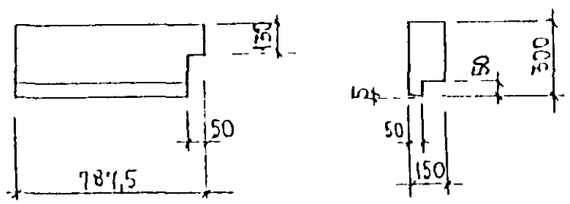

Инв № подл | Подпись и дата | Взам инв №

А8-1пр
(А8-1лев)

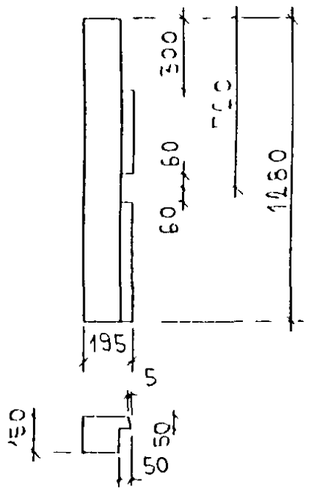

А8-2пр
А8-2лев

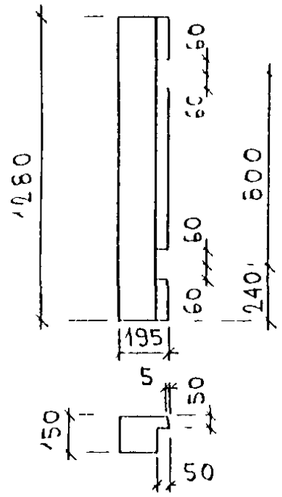

А4

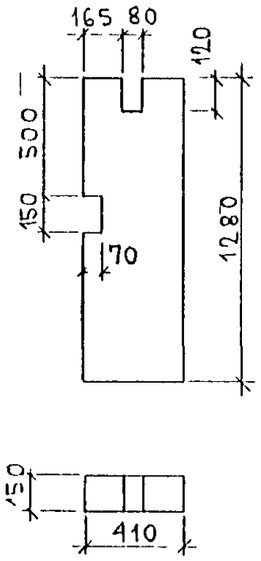

А5

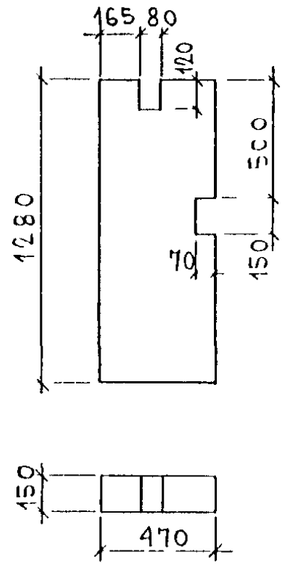

А6

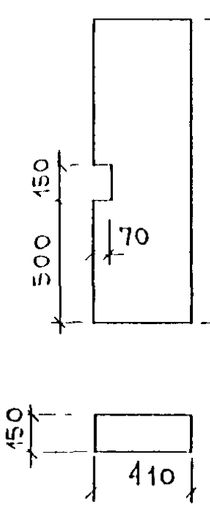

А7

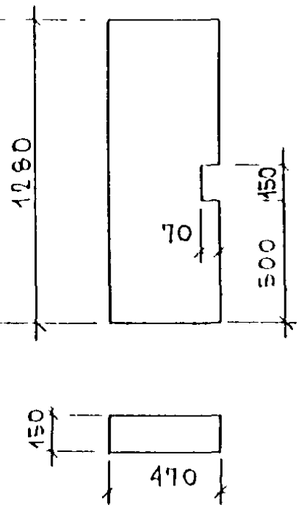

Б1-1

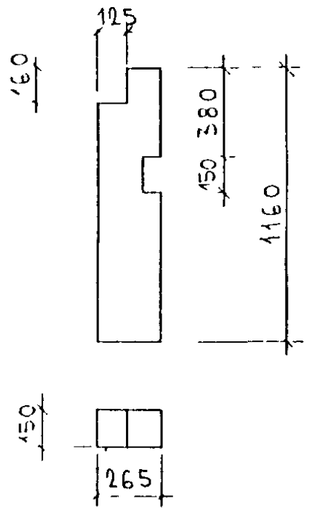

Д,2пр
(Д,2лев.)

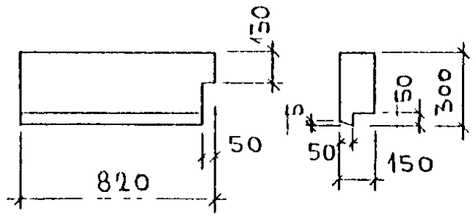

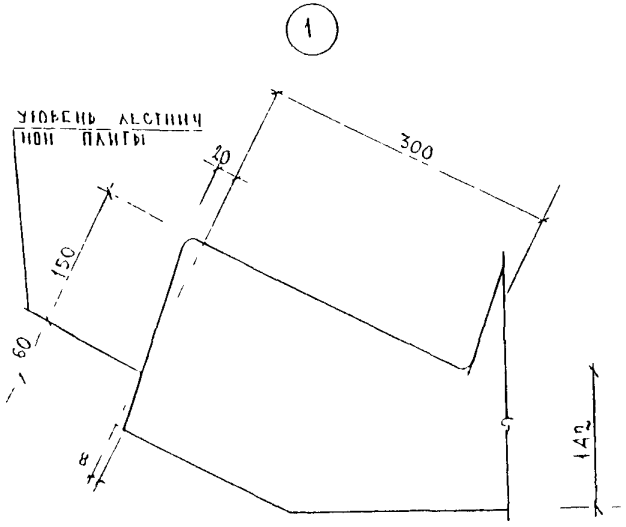

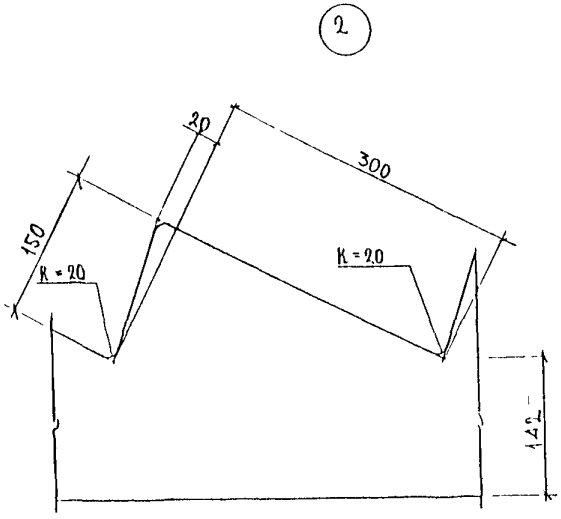

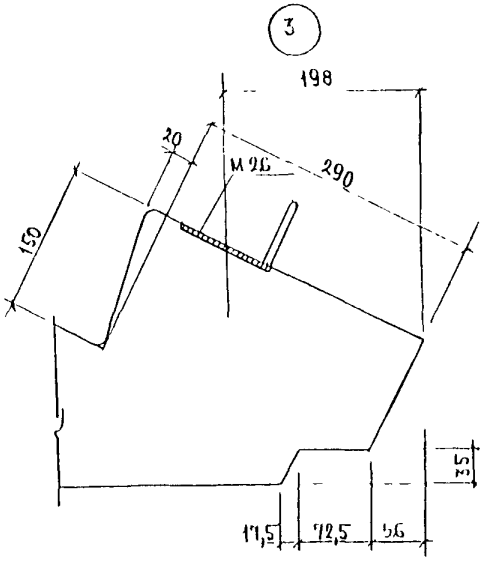

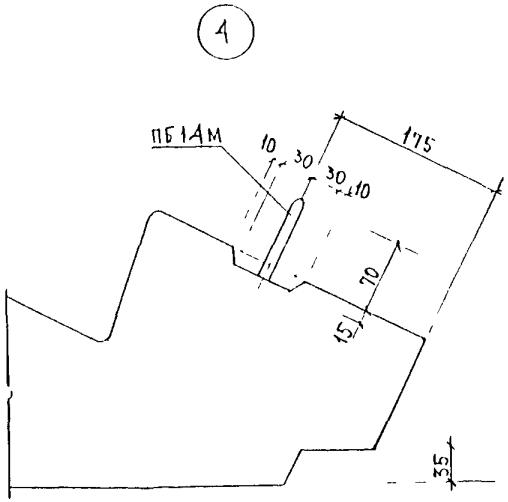

Нач.отд.	Ванаг		3РС 19-103.У	
Гл.спец	Баско			
Рук.гр.	Дрождева		Узлы	Стадия: Р; Лист: 1; Листов: 1
Разраб.	Дрождева		Габаритные	МИНИТЭП ОСК

Инв.№ подл. | Подпись и дата | Взам.инв.№

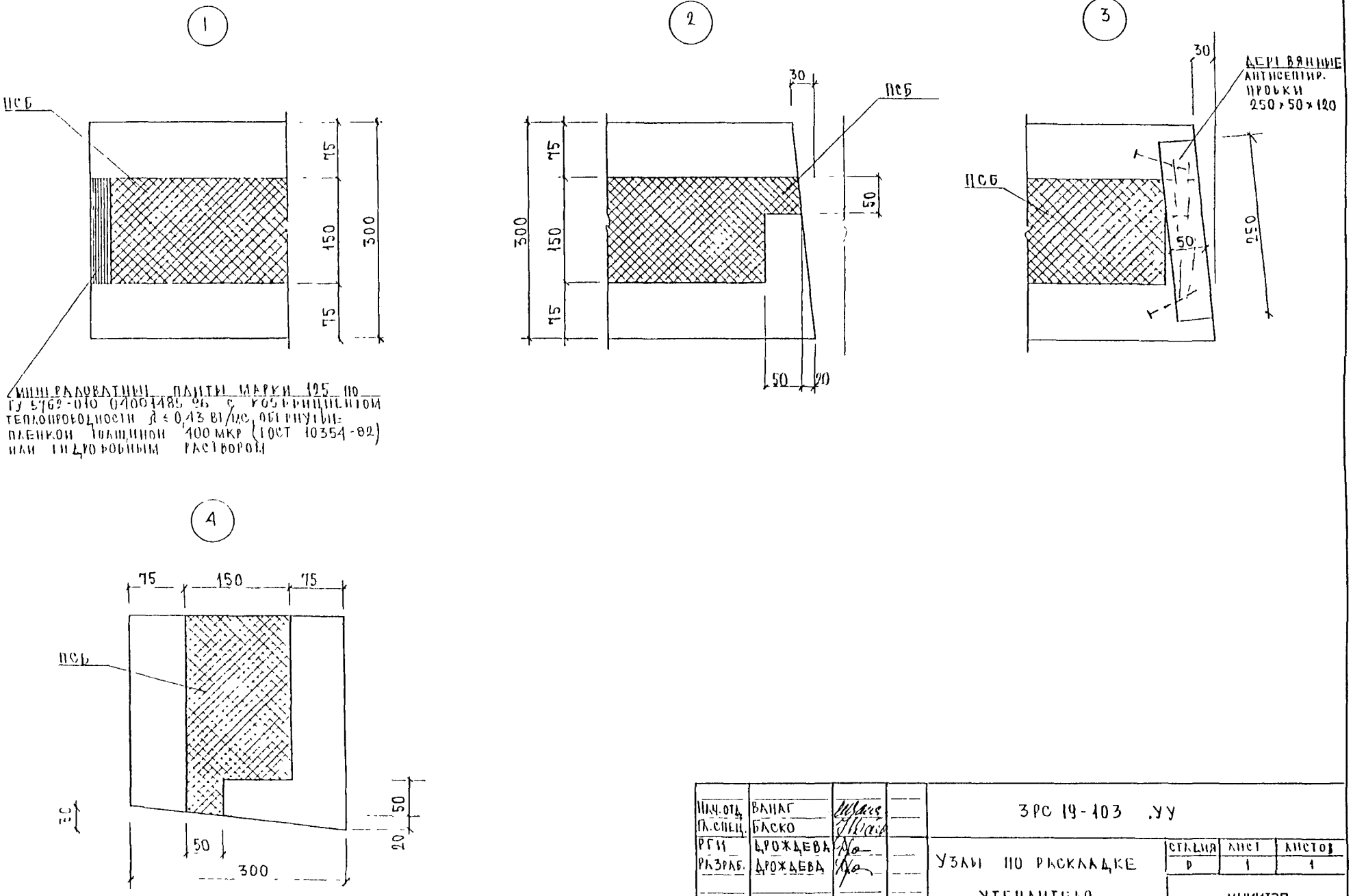

Нач.отд.	ВАНАГ			ЗРС 19-103 .УУ			
Гл.спец.	БАСКО						
РГИ	ДРОЖДЕВА			УЗЛЫ ПО РАСКЛАДКЕ УТГПЛИТЕЛЯ	СТАДИЯ	ЛИСТ	ЛИСТОВ
РАЗРАБ.	ДРОЖДЕВА				Р	1	1
					МНИИТЭП ОСК		

Инв № подл. | Подпись и дата | Взаим инв №

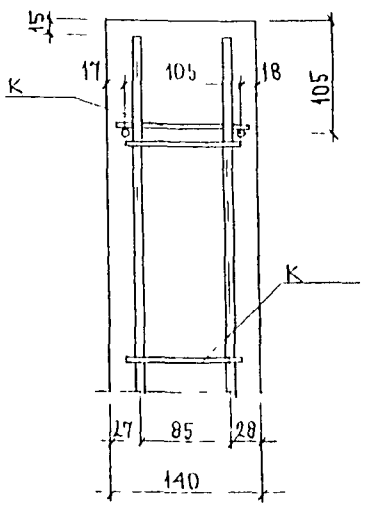

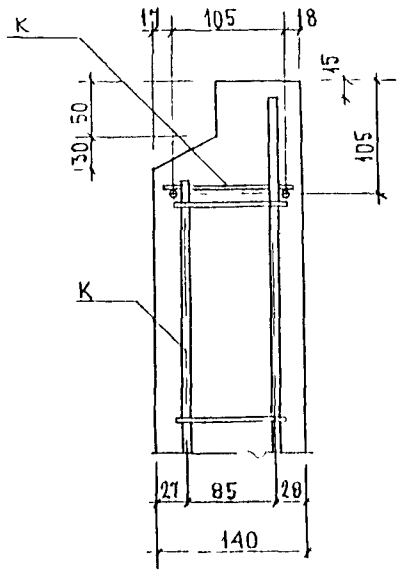

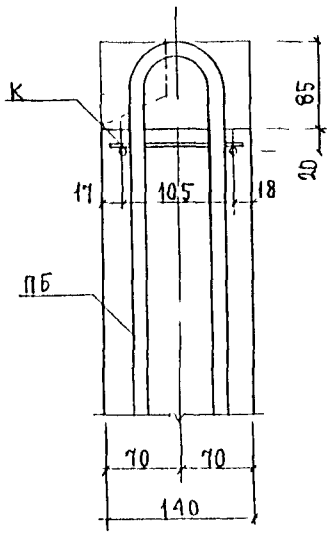

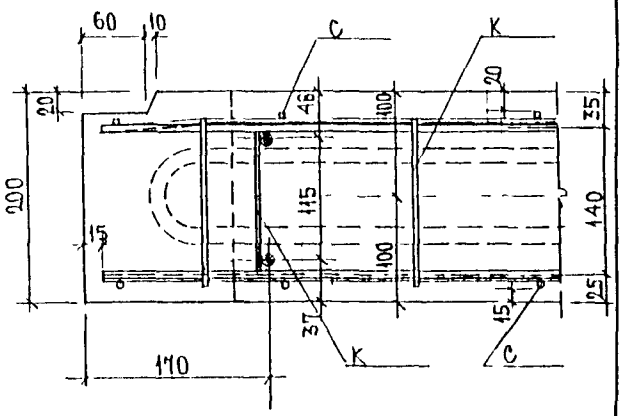

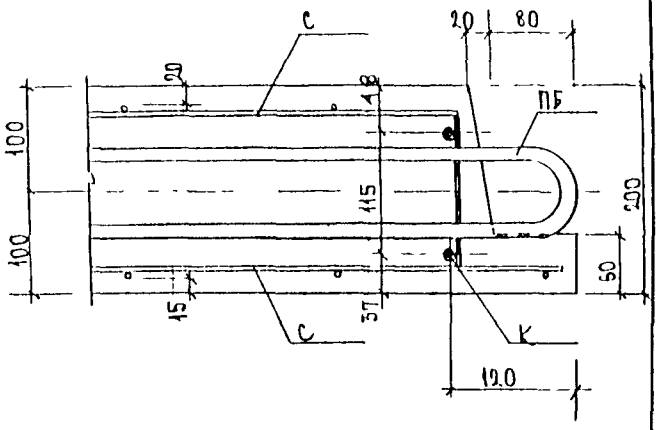

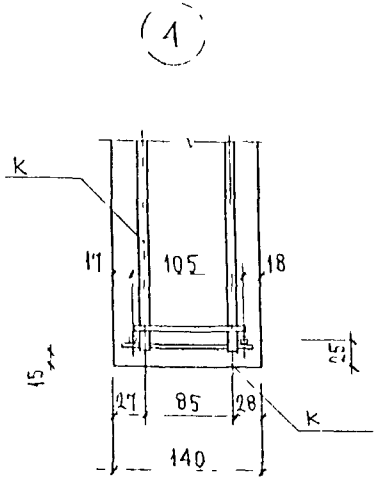

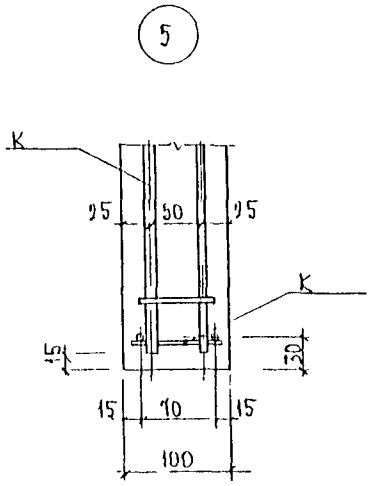

Инв № подл | Подпись и дата | Взам инв №

НАЧ ОТД	ВАПАГ		
ГА СПЕЦ	БАСКО		
ЗАВ. ГР.	ДРОЖДЕВА		
РАЗРАБ	ДРОЖДЕВА		

3РС 19-103 УА

УЗЛЫ АРМАТУРНЫЕ

СТАДИЯ	ЛИСТ	ЛИСТОВ
Р	1	4

МНИИТЭП
ОСК

8

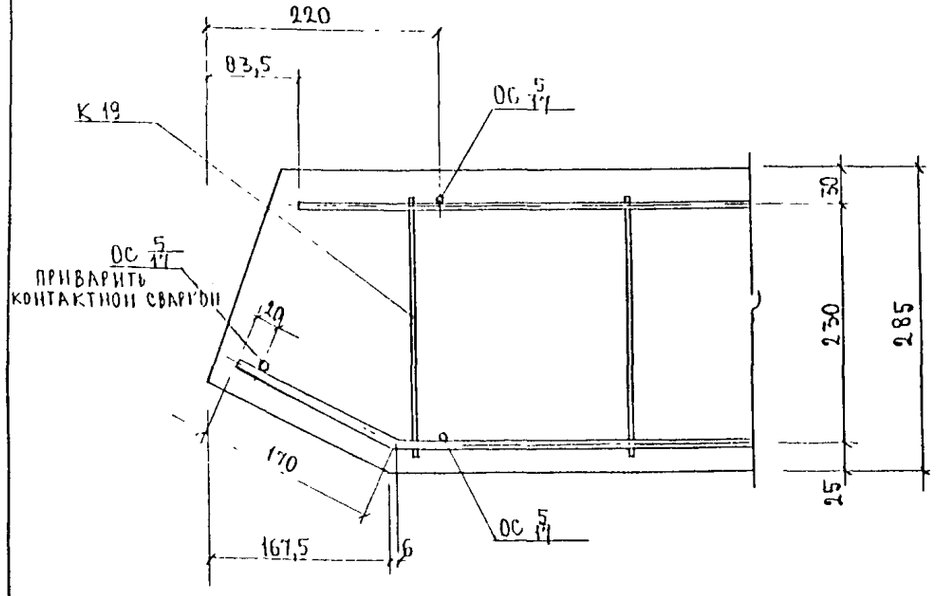

9

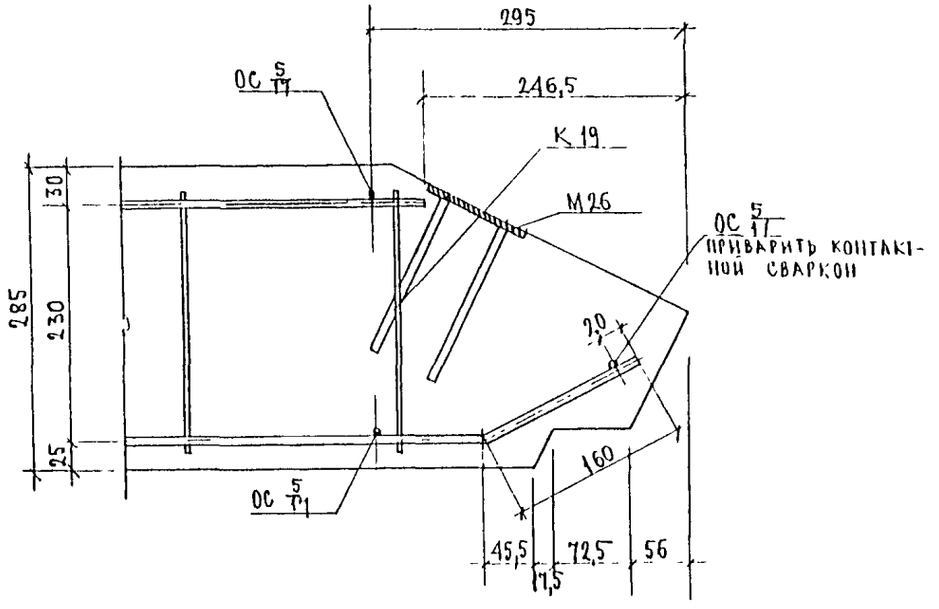

Инв. № подл. | Подпись и дата | Взам. инв. №

3РС 19-103 УА	Лист 2

10

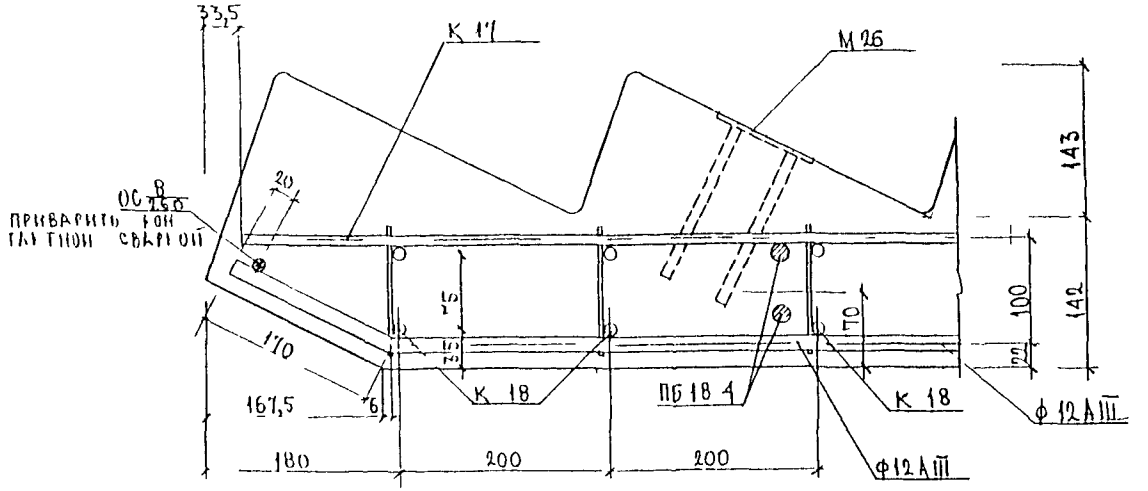

11

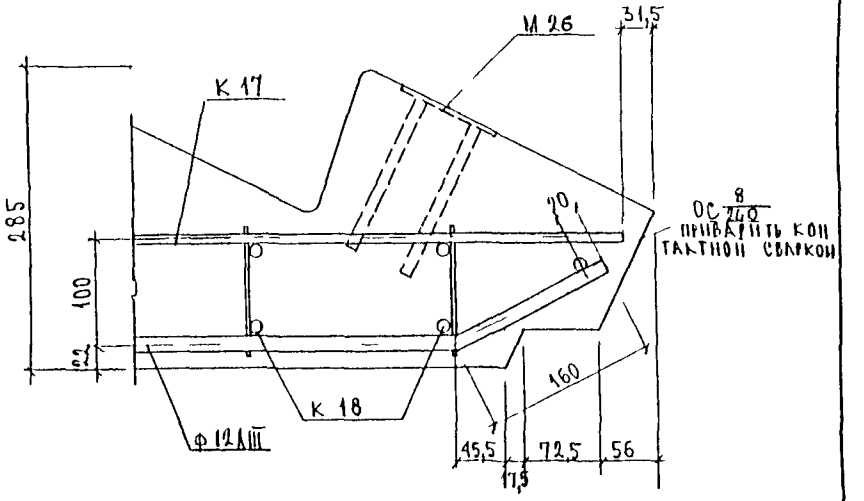

12

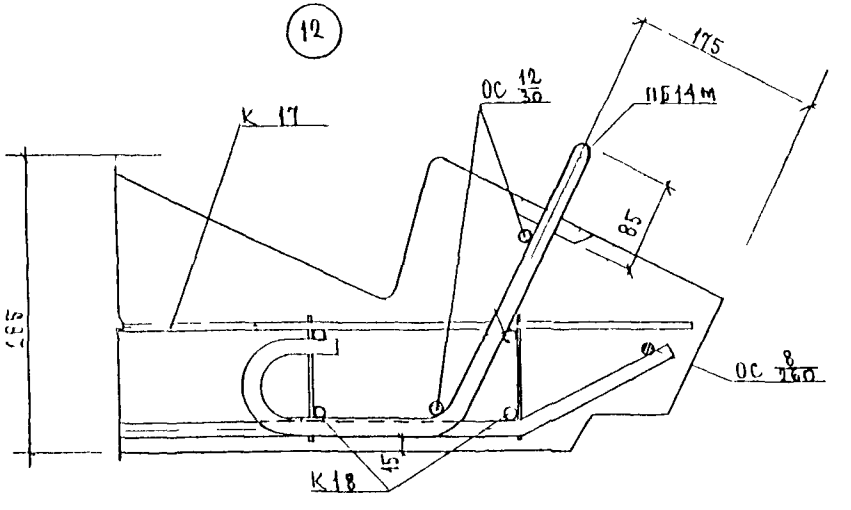

ИНВ N ПОДЛ | ПОДПИСЬ И ДАТА | ВЗАМ ИНВ N

13

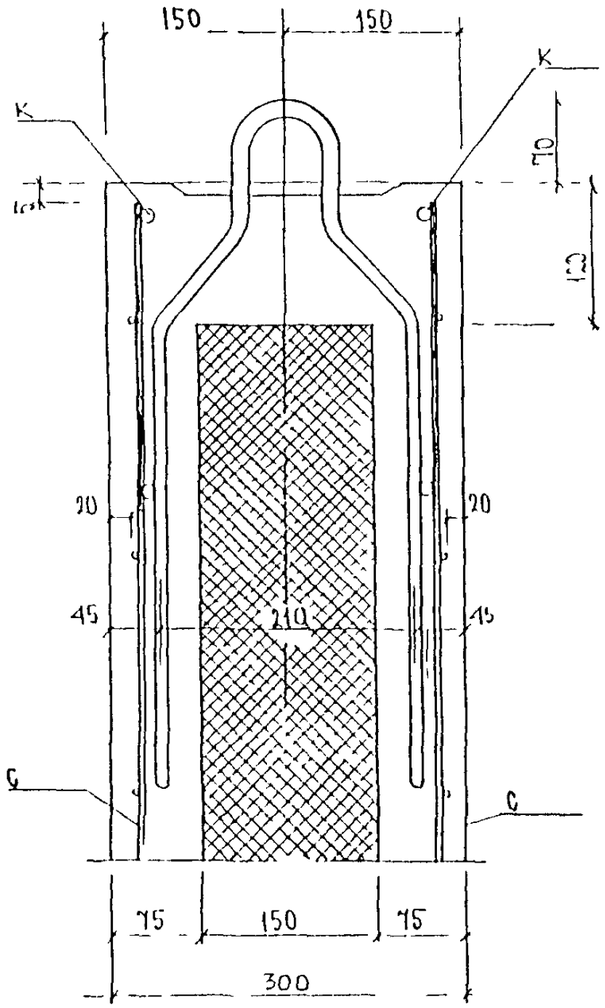

14

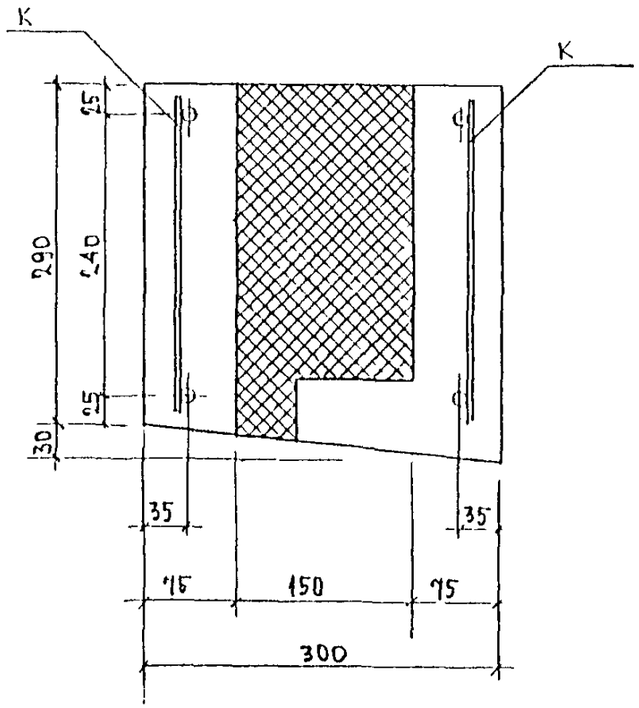

15

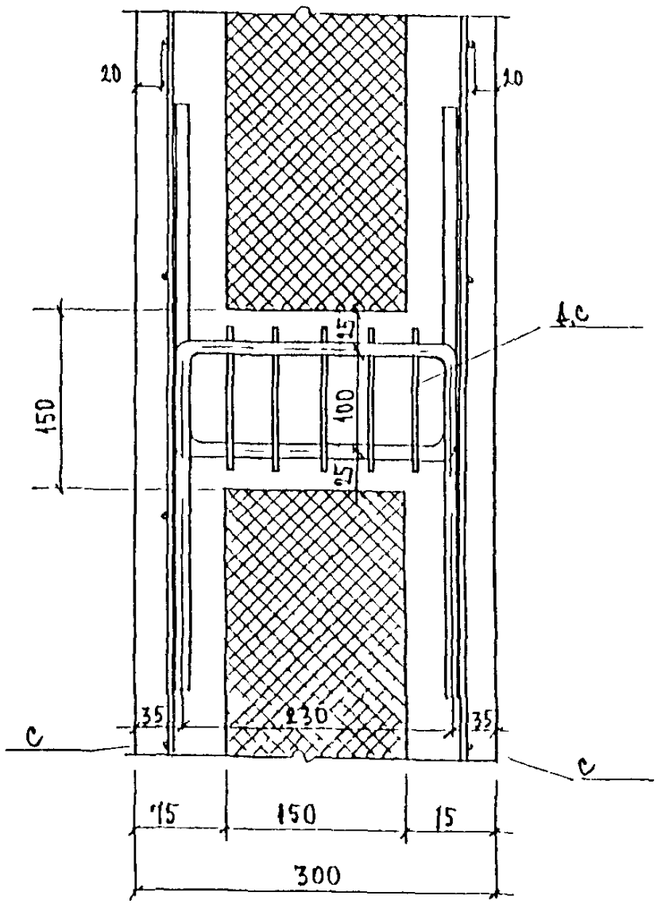

16

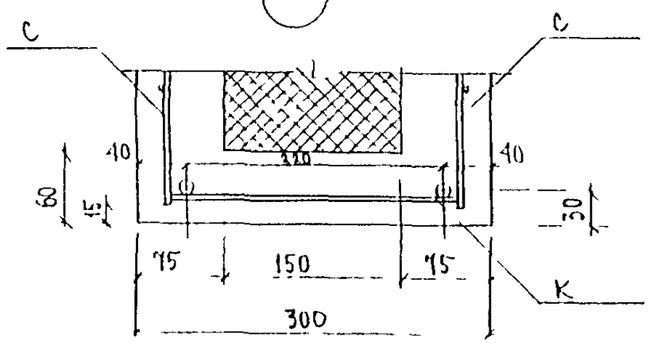

17

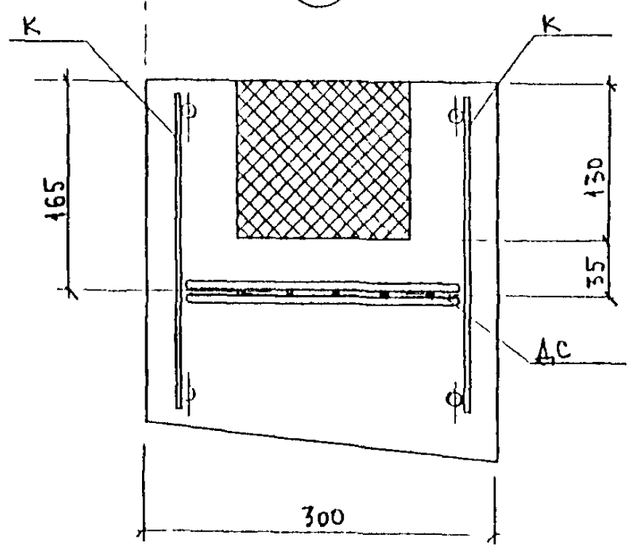

Инв N подл | Подпись и дата | Взам инв N

ЗРС 19-103 УЛ

Лист 1

Рис.1

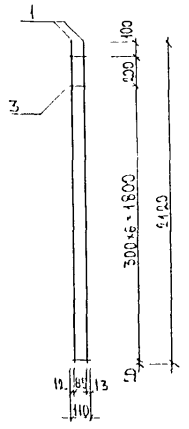

Рис.2

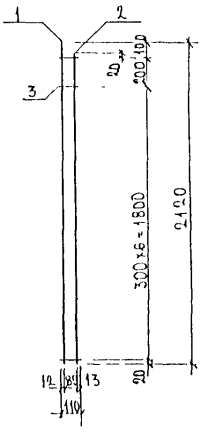

Рис 3

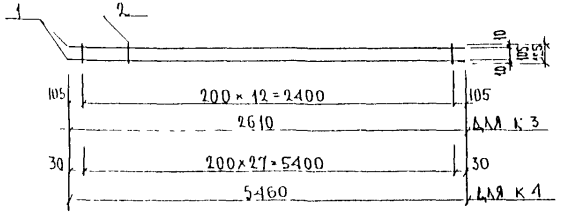

№№ рис	Марка	поз.	Наименование		кол	Обозначение	Масса	Масса
1	К 1	1	ф 8А III	l = 2120	2		1,67	
		3	ф 4В I	l = 110	8		0,09	1,76
2	К 2	1	ф 8А III	l = 2120	1		0,84	
		2	ф 8А III	l = 2040	1		0,81	
		3	ф 4В I	l = 110	8		0,09	1,74
3	К 3	1	ф 6А III	l = 2610	2		1,16	
		2	ф 4В I	l = 125	13		0,16	1,32
	К 4	1	ф 8А III	l = 5460	2		4,31	
		2	ф 4В I	l = 125	28		0,35	4,66

Арматура класса А-III по ГОСТ 5781-82, В-I по ГОСТ 6727-80
Сварные соединения К1-КТ по ГОСТ 14098-85

Нач отд	Ванаг		
Гл.спец	Баско		
Зав.гр	Дрождева		
Разраб.	Дрождева		

ЗРС 19-103. К.СБ

Каркасы

Сборочный чертеж

Стадия	Лист	Листов
Р	1	1

МНИИТЭП
ОСК

Инв № подл | Подпись и дата | Взам инв №

Рис 1

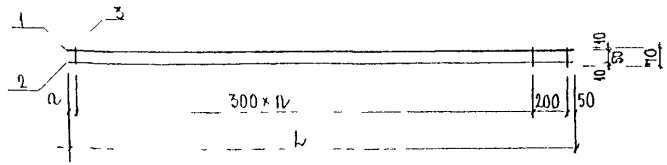

Марка	n	a	L
К 5	10	50	3300
К 6	9	90	3040
К 7	8	100	2150
К 8	7	40	2390
К 9	6	120	2170

Рис 2

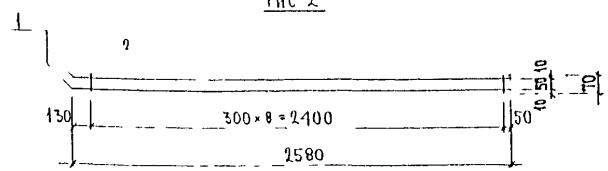

Рис 3

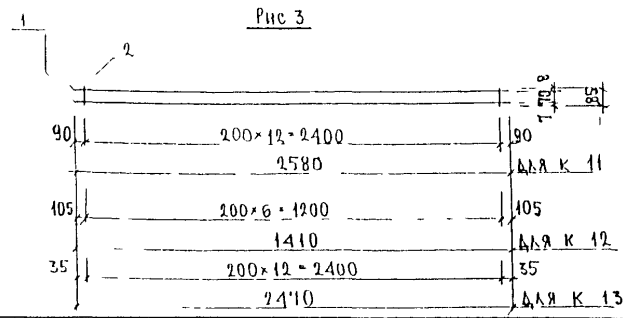

№№ рис	Марка	поз	Наименование		кол	Обозначение	Масса	Масса
1	К 5	1	ф10 А III	l=3300	1		2,04	
		2	ф6 А III	l=3300	1		0,73	
		3	ф4 В I	l=70	12		0,08	2,85
	К 6	1	ф10 А III	l=3040	1		1,88	
		2	ф6 А III	l=3040	1		0,67	
		3	ф4 В I	l=70	11		0,08	2,63
	К 7	1,2	ф8 А III	l=2150	2		2,17	
		3	ф4 В I	l=70	9		0,06	2,23
	К 8	1,2	ф8 А III	l=2390	2		1,89	
		3	ф4 В I	l=70	9		0,06	1,95
	К 9	1,2	ф8 А III	l=2170	2		1,71	
		3	ф4 В I	l=70	8		0,06	1,77
2	К 10	1	ф8 А III	l=2580	2		2,04	
		2	ф4 В I	l=70	9		0,06	2,10
3	К 11	1	ф8 А III	l=2580	2		2,04	
		2	ф4 В I	l=85	13		0,11	2,15
	К 12	1	ф6 А III	l=1410	2		0,63	
		2	ф4 В I	l=85	7		0,06	0,69
	К 13	1	ф6 А III	l=2410	2		1,10	
		2	ф4 В I	l=85	13		0,11	1,21

Арматура класса А-III по ГОСТ 5781-82, В-I по ГОСТ 6727-80
Сварные соединения К1-К7 по ГОСТ 14098-85

Нач. отд.	Ванаг		
Гл. спец.	Баско		
Зав. гр.	Дрождева		
Разраб.	Дрождева		

3РС 19-103.К СБ

Каркасы

Сборочный чертеж

Стадия	Лист	Листов
Стадия	1	1

МНИИТЭП
ОСК

Инв. № подл. | Подпись и дата | Взам. инв. №

Рис. 1

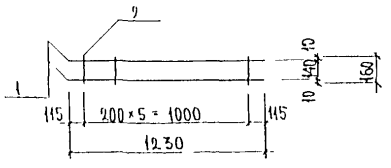

Рис. 2

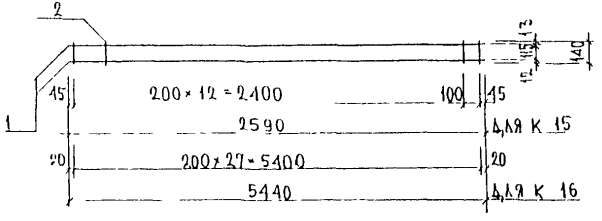

№№ рис.	Марка	поз.	Наименование		кол	Обозначение	Масса	Масса
1	К 14	1	ф6 А III	l = 1230	2		0,55	
		2	ф4 В I	l = 160	6		0,10	0,65
2	К 15	1	ф8 А III	l = 2590	2		2,05	
		2	ф4 В I	l = 140	14		0,19	2,24
	К 16	1	ф10 А III	l = 5440	2		6,71	
		2	ф4 В I	l = 140	28		0,39	7,10

Арматура класса А-III по ГОСТ 5781-82, класса В I по ГОСТ 6727-80
Сварка каркасов по ГОСТ 14098-91 (К1-КТ)

Нач отд.	Ванаг		
Гл спец	Баско		
Р I И	Дрождева		
Разраб	Дрождева		

3 РС 19-103. К. СБ

Каркасы
Сборочный чертеж

Стадия	Лист	Листов
Р	1	1

МНИИТЭП
ОСК

Инв № подл | Подпись и дата | Взам инв №

Рис. 1

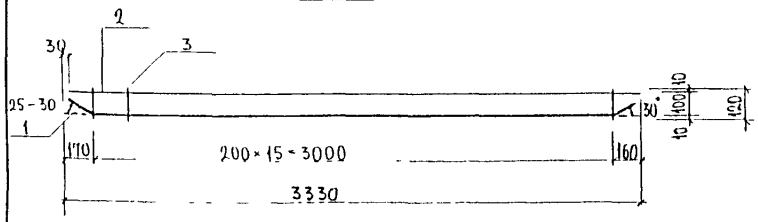

Рис. 2

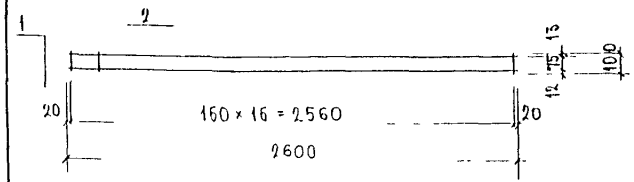

Рис. 3

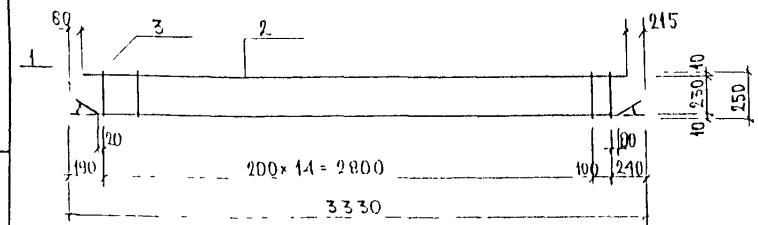

№№ рис.	Марка	поз.	Наименование		кол	Обозначение	Масса	Масса
1	К 17	1	ф12 А III	ℓ = 3330	1		2,96	
		2	ф 8 А III	ℓ = 3300	1		1,30	
		3	ф 4 В I	ℓ = 120	16		0,19	4,45
2	К 18	1	ф 8 А III	ℓ = 2600	2		2,05	
		2	ф 4 В I	ℓ = 100	17		0,17	2,22
3	К 19	1	ф 8 А III	ℓ = 3330	1		1,32	
		2	ф 8 А III	ℓ = 3035	1		1,20	
		3	ф 4 В I	ℓ = 250	16		0,10	2,92

Арматура класса А-III по ГОСТ 5781-82, класса В-I по ГОСТ 6727-80
Сварка каркасов по ГОСТ 14098-91 (К1-К7)

Нач. отд.	Ванаг		3РС 19-103.К СБ
ГА спец	Баско		
РГП	Дрождева		Каркасы
Разраб	Дрождева		Сборочный чертеж

Стадия	Лист	Листов
Р	1	1

МНИИТЭП
ОСК

Инв. № подл. | Подпись и дата | Взам. инв. №

Рис 1

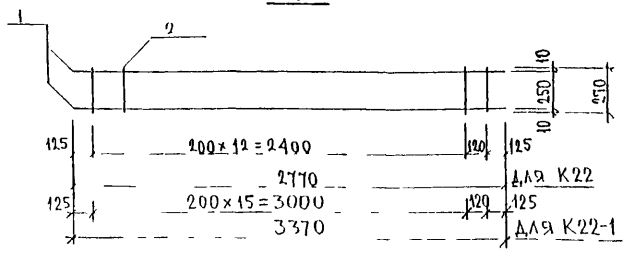

Рис 2

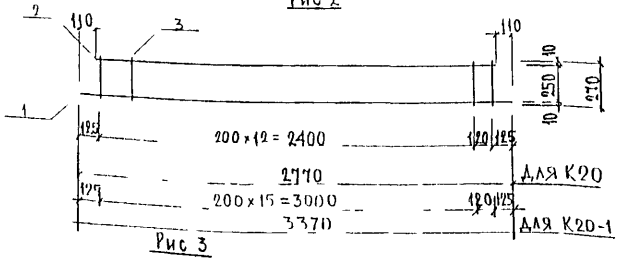

Рис 3

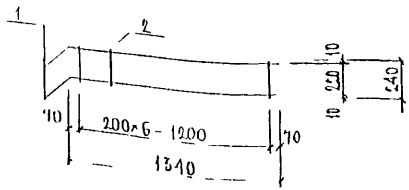

№№ рис	Марка	поз	Наименование		кол	Обозначение	Масса	Масса
1	К22	1	ф8АIII	ℓ = 2770	2		2,19	
		2	ф4ВI	ℓ = 270	14		0,37	2,56
2	К20	1	ф8АIII	ℓ = 2770	1		1,09	
		2	ф8АIII	ℓ = 2550	1		0,88	
		3	ф4ВI	ℓ = 270	14		0,37	2,34
3	К21	1	ф6АIII	ℓ = 1340	2		0,59	
		2	ф4ВI	ℓ = 240	7		0,17	0,76
2	К20-1	1	ф8АIII	ℓ = 3370	1		1,33	
		2	ф8АIII	ℓ = 3150	1		1,24	
		3	ф4ВI	ℓ = 270	17		0 45	3,02
1	К22-1	1	ф8АIII	ℓ = 3370	2		2,66	
		2	ф4ВI	ℓ = 270	17		0,45	3,11

АРМАТУРА КЛАССА А-III ПО ГОСТ 5781-82, ВI - ГОСТ 6727-80
СВАРКА АРМАТУРНЫХ КАРКАСОВ ПО ГОСТ 14098-91 (К1-КТ)

НАЧ ОТД	ВАНАГ	
ГЛ СПЕЦ	БАСКО	
РГН	ДРОЖДЕВА	
РАЗРАБ	ДРОЖДЕВА	

3РС 19-103 .К.СБ

КАРКАСЫ
СБОРОЧНЫЙ ЧЕРТЕЖ

Стадия	Лист	Листов
Р	1	1

МНИИТЭП
ОСК

ИНВ № ПОДЛ | ПОДПИСЬ И ДАТА | ВЗАМ ИНВ №

Рис.1

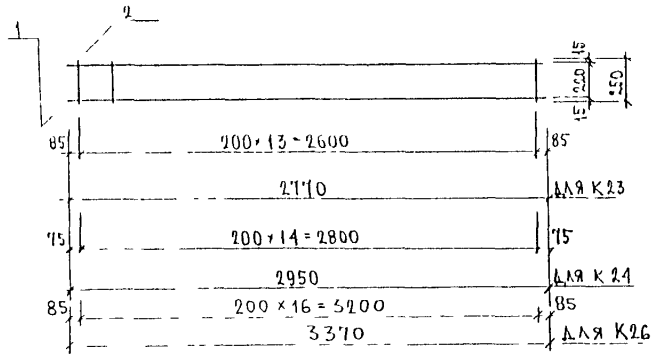

Рис 2

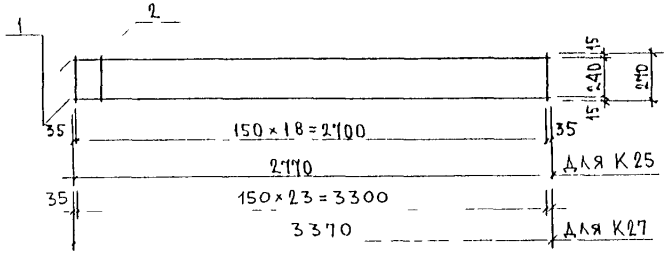

№№ рис	Марка	Поз	Наименование		Кол	Обозначение	Масса	Масса
1	К 23	1	ф12 AIII	ℓ=2770	2		1,92	
		2	ф5 BI	ℓ=250	14		0,54	5,46
	К 24	1	ф12 AIII	ℓ=2950	2		2,24	
		2	ф5 BI	ℓ=250	15		0,58	5,82
2	К 25	1	ф12 AIII	ℓ=2770	2		1,92	
		2	ф5 BI	ℓ=270	19		0,79	5,71
1	К 26	1	ф12 AIII	ℓ=3370	2		5,98	
		2	ф5 BI	ℓ=250	17		0,65	6,63
2	К 27	1	ф12 AIII	ℓ=3370	2		5,98	
		2	ф5 BI	ℓ=270	23		0,96	6,94

Сталь арматурная класса AIII по ГОСТ 5781-82 и класса BI по ГОСТ 6727-80. Сварные соединения К1-К7 по ГОСТ 14098-91

Нач отд	Ванаг		ЗРС 19-103 .К СБ
Гл спец	Баско		
Рук гр	Дрождева		Каркасы. Сборочный чертеж
Разраб.	Дрождева		

Стадия	Лист	Листов
Р	1	1

МНИИТЭП ОСК

Инв № подл. | Подпись и дата | Взам инв. №

Рис.1

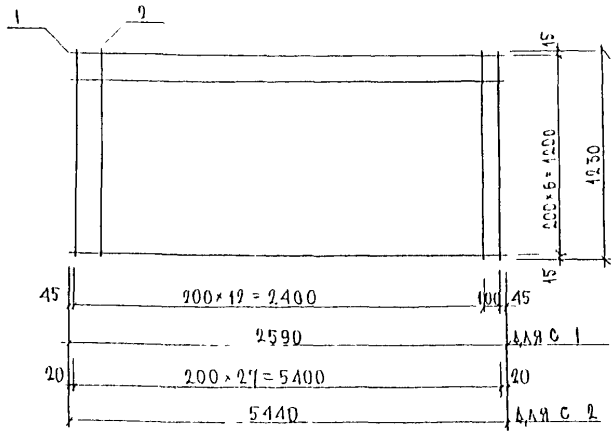

Рис.2

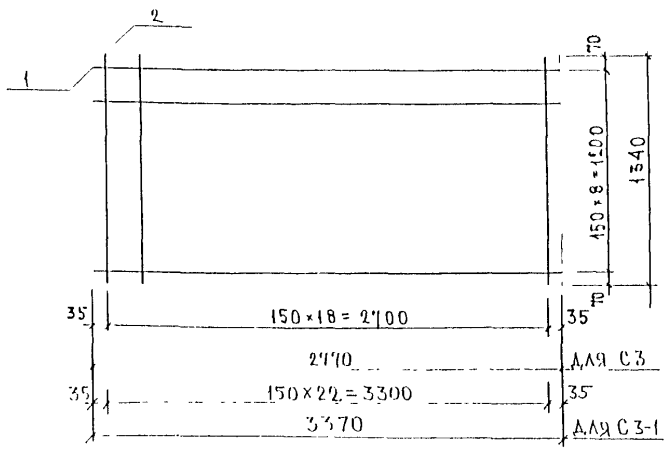

N° N° рис.	Марка	поз.	Наименование		кол.	Обозначение	Масса	Масса
1	С 1	1	ф5 ВI	ℓ = 2590	7		2,79	5,44
		2	ф5 ВI	ℓ = 1230	14		2,65	
	С 2	1	ф5 ВI	ℓ = 5440	7		5,86	11,16
		2	ф5 ВI	ℓ = 1230	28		5,30	
2	С 3	1	ф5 ВI	ℓ = 2770	9		3,84	7,76
		2	ф5 ВI	ℓ = 1340	19		3,92	
2	С3-1	1	ф5 ВI	ℓ = 3370	9		4,67	9,42
		2	ф5 ВI	ℓ = 1340	23		4,75	

Арматура класса ВI по ГОСТ 6727-80.
Сварка арматурных сеток по ГОСТ 14098-91 (К1-Кт)

Нач.отд	Ванаг		3РС19-103. С.СБ
Гл.спец	Баско		
РГИ	Дрождева		Сетки арматурные
Разраб.	Дрождева		Сборочный чертеж

Стадия	Лист	Листов
Р	1	1

МНИИТЭП ОСК

Инв.№ подл. | Подпись и дата | Взам.инв.№

Рис. 1

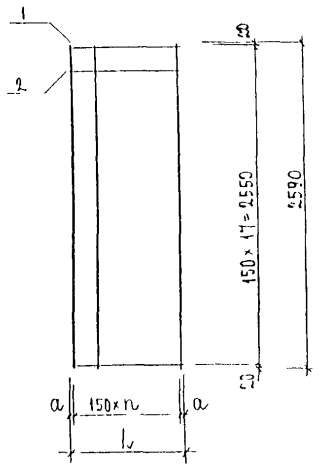

Марка сетки	l, мм	n	a, мм
С4	630	4	15
С5	720	4	60
С7	930	6	15
С8	870	5	60

Рис 2

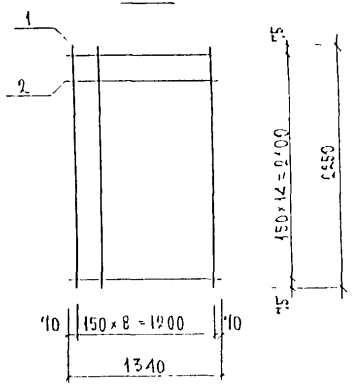

№№ рис	Марка	поз.	Наименование	кол	Обозначение	Масса	Масса
1	С4	1	ф5 ВI ℓ = 2590	5		1,99	
		2	ф5 ВI ℓ = 630	18		1,75	3,74
	С5	1	ф5 ВI ℓ = 2590	5		1,99	
		2	ф5 ВI ℓ = 790	18		2,00	3,99
2	С6	1	ф5 ВI ℓ = 2250	9		3,12	
		2	ф5 ВI ℓ = 1340	15		3,10	6,22
1	С7	1	ф5 ВI ℓ = 2590	7		2,79	
		2	ф5 ВI ℓ = 930	18		2,58	5,37
1	С8	1	ф5 ВI ℓ = 2590	6		2,39	
		2	ф5 ВI ℓ = 870	18		2,41	4,80

Арматура класса ВI по ГОСТ 6727-80
Сварка по ГОСТ 14098-91 (К1-кт)

Нач.отд.	Ванаг		
Гл.спец.	Баско		
Рук.	Дрождева		
Разраб.	Дрождева		

3РС19-103 С.СБ

Сетки арматурные
Сборочный чертеж

Стадия	Лист	Листов
Р	1	1

МНИИТЭП
ОСК

Инв. № подл. | Подпись и дата | Взам. инв. №

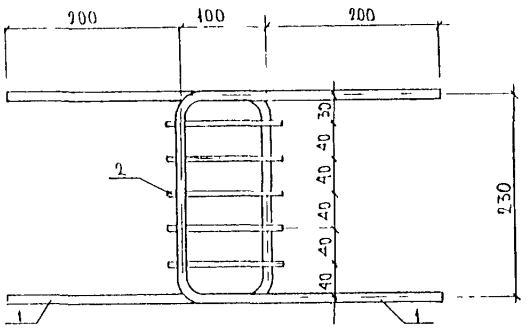

Марка	поз.	Наименование	кол	Обозначение	Масса	Масса
ДС-3	1	ф 12 AII* l = 830	2		1,47	1,61
	2	ф 6 AIII l = 130	5		0,14	

При отсутствии на заводе арматуры ф12 AII допускается в дискретной связи ДС-3 применение арматуры ф12 марки А 400С.

Арматура класса А-II, А-III по ГОСТ 5781-82
Сварка по ГОСТ 14098-91 (К1-К1)

Нач отд	Ванаг		
Гл спец	Баско		
РГИ	Дрождева		
Разраб	Дрождева		

3 РС 19-103 . ДС СБ

Дискретная связь
Сборочный чертеж

Стадия	Лист	Листов
Р	1	1

МНИИТЭП
ОСК

Инв № подл. | Подпись и дата | Взам инв №

Рис.1

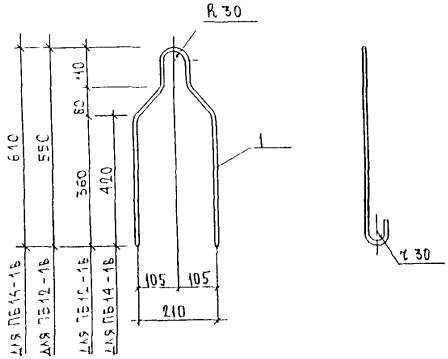

Рис 2

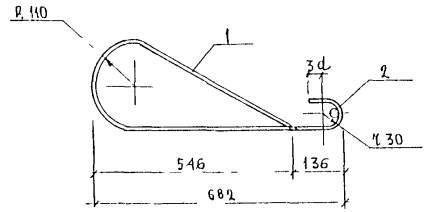

Рис	Марка	Поз.	Наименование	Кол	Обозначение	Масса	Масса
1	ПБ 12-1в	1	ф12 AI ℓ = 1350	1		1,20	1,20
	ПБ14-1в	1	ф14 AI ℓ = 1410	1		1,78	1,78
2	П 1-12	1	ф12 AI ℓ = 1410	1		1,25	
		2	ф16 A III ℓ = 400	1		0,63	1,88

Арматура класса А-I, А-III по ГОСТ 5781-82

Нач.отд	Ванаг		3.РС 19-103 II
Гл.спец	Баско		Пегли
РГП	Дрождева		Стадия Р; Лист 1; Листов 1
Разраб.	Дрождева		МНИИТЭП ОСК

Инв.№ подл. | Подпись и дата | Взам.инв.№

Рис 1

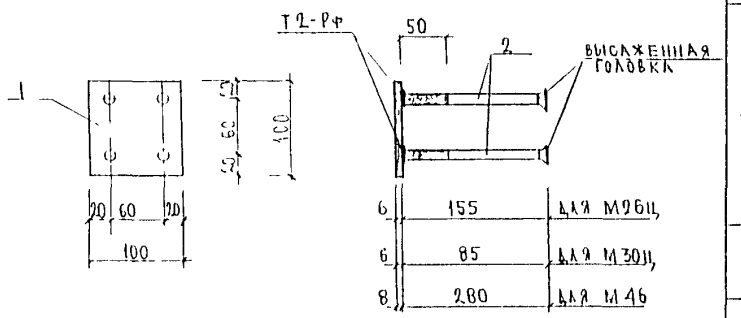

Рис 2

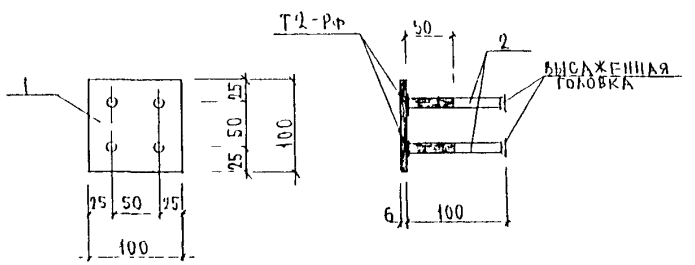

Рис.3

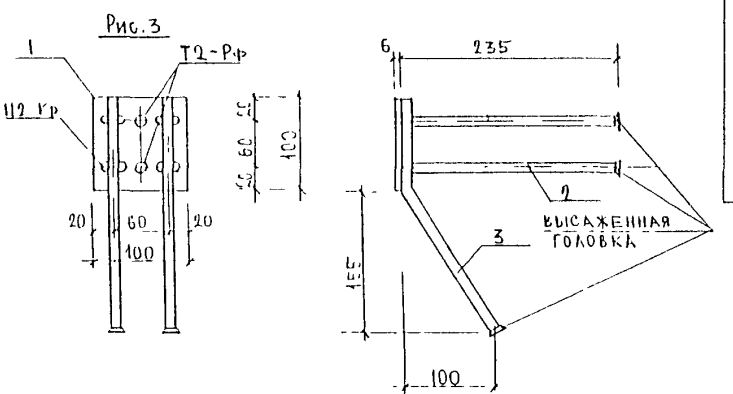

Закладные детали взяты из альбома 3РС 99-02

№№ п/п	Марка	поз.	Наименование		кол.	Обозначение	Масса	Масса
1	М 26ц	1	-100×6	ℓ-100	1		0,47	0,91
		2	ф10 А II	ℓ=185	4		0,44	
	М 30ц	1	-100×6	ℓ=100	1		0,47	0,76
		2	ф10 А II	ℓ=115	4		0,29	
	М 46	1	-100×8	ℓ=100	1		063	1,36
		2	ф10 А II	ℓ=310	4		0,73	
2	М3ц	1	-100×6	ℓ=100	1		0,47	0,79
		2	ф10 А II	ℓ=130	4		0,32	
3	М16	1	-100×6	ℓ=100	1		0,47	1,13
		2	ф10 А II	ℓ=265	2		0,33	
		3	ф10 А II	ℓ=270	2		0,33	

Прокат марки Ст3 кп2 по ГОСТ 103-76 арматура класса А-II по ГОСТ 103-76. Сварка по ГОСТ 14098-91

Нач отд	Ванаг		3РС 19-103.3Д СБ
Гл.спец	Баско		
Рук	Дрождева		Закладные детали Сборочный чертеж
Разраб	Дрождева		Стадия: Р; Лист: 1; Листов: 1
			МНИИТЭП ОСК

Инв № подл. | Подпись и дата | Взам. инв. №

Рис 1

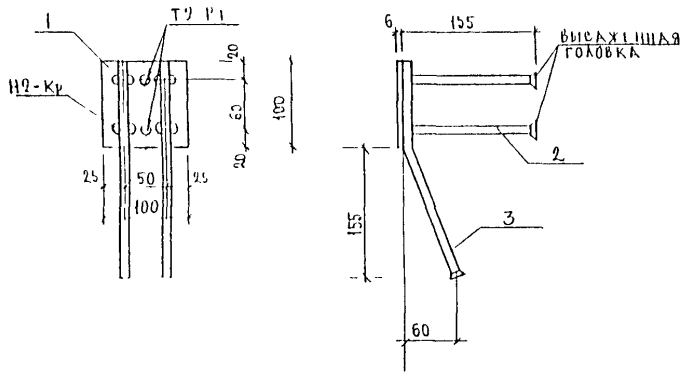

Марка	поз	Наименование		кол	Обозначение	Масса	Масса
М22	1	-6×100	l=100	1		0,41	
	2	ф10 АII	l=185	2		0,22	
	3	ф10 АII	l=270	2		0,33	1,02

Прокат марки Ст 3 кп 2 по ГОСТ 103-76 Арматура класса АII по ГОСТ 103-76 Сварка по ГОСТ 14098-91

Закладные детали взяты из альбома 3РС99-02.

Нач отд	Ванаг		
Гл спец	Баско		
Рег	Дрождева		
Разраб	Дрождева		

3 РС 19-103 3д СБ

Закладные детали

Сборочный чертеж

Стадия	Лист	Листов
Р	1	1

МНИИТЭП ОСА

Инв № подл | Подпись и дата | Взам инв №

Шифр	Наименование	Кол-во листов	Дата ввода	Дата отмены
3РС 19-103	Изделия входов			
	Обложки	2	Приказ	
	Содержание	1	N 14-ГО	
	Пояснительная записка	3	от	
	Номенклатура изделий	3	31.03.00	
	Ведомость расхода стали	2		
	Рабочие чертежи	66		
3РС 19-103	Дополнено изделие 3В84 и откорректирована пояснительная записка.		откорр. 15.10.1999г	
3РС 19-103	Дополнено изделие 3П811	4	откорр. 20.03.2000г	

Взам инв №

Подпись и дата

Инв № подл

3РС 19-103.К

Информационная карта

Стадия	Лист	Листов
Р	1	1

МНИИТЭП ОСК

gost.e-ecolog.ru