ПРАВИТЕЛЬСТВО г. МОСКВЫ

ДЕПАРТАМЕНТ СТРОИТЕЛЬСТВА

М Н И И Т Э П

ПРОЕКТЫ НА ОСНОВЕ КОНСТРУКЦИЙ И ИЗДЕЛИЙ ТЕРРИТОРИАЛЬНОГО КАТАЛОГА

ЖЕЛЕЗОБЕТОННЫЕ КОНСТРУКЦИИ ПАНЕЛЬНЫХ ЖИЛЫХ ДОМОВ С УЗКИМ ШАГОМ НЕСУЩИХ СТЕН ПРОИЗВОДСТВА ДСК-3 ДЛЯ 11-16 ЭТ. ЖИЛЫХ БЛОК-СЕКЦИЙ ПЗМ

3 РС 43-11

ОБЪЕМНЫЕ ЭЛЕМЕНТЫ БАЛКОНОВ

РАБОЧИЕ ЧЕРТЕЖИ

gost.e-ecolog.ru

ПРАВИТЕЛЬСТВО Г. МОСКВЫ

ДЕПАРТАМЕНТ СТРОИТЕЛЬСТВА

М Н И И Т Э П

Проекты на основе конструкций изделий территориального каталога

ЖЕЛЕЗОБЕТОННЫЕ КОНСТРУКЦИИ ПАНЕЛЬНЫХ ЖИЛЫХ ДОМОВ С УЗКИМ ШАГОМ НЕСУЩИХ СТЕН ПРОИЗВОДСТВА ДСК-3 ДЛЯ 11-16 ЭТ. ЖИЛЫХ БЛОК-СЕКЦИЙ ПЗМ

3 РС 43-11

ОБЪЕМНЫЕ ЭЛЕМЕНТЫ БАЛКОНОВ

РАБОЧИЕ ЧЕРТЕЖИ

Главный инженер института	Е.Е. Никитин
Главный конструктор института	В.А Сиора
И.О. начальника отдела	М.В. Ванаг
Главный специалист	М.В. Ванаг
Зав группой инженеров	Р.Л. Гуревич

Обозначение	Наименование	Стр.
3РС43-II. ПЗ	Пояснительная записка	4-8
3РС43-II. НИ	Номенклатура изделий	9-10
3РС43-II. РС	Ведомость расхода стали	11
3РС43-II.30Б.01СБ.	Объемные элементы балконов 30Б10-1, 30Б10-2 Сбор.чертеж	12-17
3РС43-II.30Б.02СБ.	Объемный элемент балкона 30Б3 Сборочный чертеж	18-24
3РС43-II.30Б.03СБ.	Объемный элемент балкона 30Б4 Сборочный чертеж	25-28
3РС43-II.30Б.04СБ.	Объемный элемент балкона 30Б5 Сборочный чертеж	29-32
3РС43-II.У	Узлы габаритные	37-42
3РС43-II.УА	Узлы арматурные	43-44
3РС43-II	Каркасы.Сборочный чертеж	45-50
3РС43-II	Сетки. Сборочный чертеж	51-59
3РС43-II	Петли. Сборочный чертеж	60
3РС43-II	Детали	61-62
3РС43-II	Закладные детали	63-66
3РС43-II	Информационная карта	67
3РС43-II.60Б.05СБ.	Объемный элемент балкона 60Б3 Сборочный чертеж	33-36

Калькуляция 93-31/1
Договор: 1-410 - 3изд.
1-376 - 1изд.

Взаим. инв. №

Подпись и дата

Инв. № подл.

3 РС 43 - II .

Содержание

Стадия	Масса	Масштаб
Р	-	-

Лист №1 | Листов 1

МНИИТЭП ОСК

I. Альбом ЗРС 43-II содержит рабочие чертежи объемных балконов для II-I6 этажных жилых блок-секций ПЗМ.

2. Объемные элементы балконов представляют собой цельноформованные изделия, включающие плиту и ограждения.

Изделия запроектированы для изготовления в стальных формах с учетом их формования поверхностью пола к поддону.

Изделия должны изготавливаться в соответствии с требованиями ГОСТ 22697-83 "Плиты балконов и лоджий железобетонные".

3. Изделия рассчитаны и законструированы в соответствии со СНиП 2.03.0I-84*. Схемы приложения нагрузок при эксплуатации, схемы опирания приведены на листах 3-5

4. Для изделий принят тяжелый бетон средней плотности 2400 кг/м^3, класса по прочности на сжатие В22,5, марки по морозостойкости F200, по водонепроницаемости W 4.

5. Отпускная прочность бетона на сжатие из условий транспортирования и монтажа, сроков загружения должна быть не менее 70% в теплый период года и не менее 85% в холодный период года. При этом предприятие-изготовитель обязано гарантировать достижение бетоном прочности, соответствующей его классу в возрасте 28 суток.

6. Армирование изделий предусмотрено из сварных каркасов, сеток и отдельных стержней, сборку которых в объемный каркас рекомендуется производить в кондукторе, соединяя в местах пересечения контактной точечной сваркой, по ГОСТу I4098-9I (КI-Кт).

Каркасы, сетки, отдельные стержни следует изготавливать из горячекатаной арматурной стали класса AI и АШ ГОСТ 5781-82 и холоднотянутой арматурной проволоки класса Вр-I ГОСТ 6727-80.

Качество изготовления арматурных каркасов и сеток должно удовлетворять требованиям ГОСТ I0922-90.

7. Монтажные (подъемные) петли должны изготавливаться из горячекатаной арматурной стали класса AI ГОСТ 5781-82 марок ВСт3сп2 и ВСт3пс2

В случае, если возможен монтаж изделий при температуре ниже минус 40°С, для монтажных петель не допускается применять сталь ВСт3пс2.

8. В изделиях предусмотрены сварные закладные детали, чертежи которых приведены в настоящем альбоме. Для изготовления сварных закладных деталей применяется сталь марки Ст3кп2 ГОСТ 380-7I, уголковая сталь ГОСТ 8509-93 и ГОСТ 8510-86 арматурная сталь класса АП ГОСТ 5781-82 - для анкеров.

Закладные детали должны изготавливаться в соответствии с ГОСТ I0922-90.

Закладные детали с индексом "цс" в марке должны иметь антикоррозийное цинксиликатное покрытие толщиной 80 мкм, осуществляемое в заводских условиях по разработанным НИИЖБ Госстроя СССР "Рекомендациям по технологии нанесения цинксиликатного покрытия на заводе и защите сварных швов на монтаже железобетонных конструкций".

9. Значения действительных отклонений геометрических параметров изделий не должны превышать величин указанных в ГОСТ 25697-83.

I0. Качество отделки поверхностей и внешний вид изделий должны соответствовать ГОСТ 25697-83 п.3.I2. Качество потолочных поверхностей должно удовлетворять категории А3.

В настоящий альбом включены чертежи по матричной отделке объемных балконов.

II. Подъем изделий должен производиться за подъемные (монтажные) петли с помощью приспособления, обеспечивающего баланс усилий в грузовых стропах.

I2. Изделия должны храниться на складе и транспортироваться в рабочем положении с опиранием в местах, указанных на рабочих чертежах.

И.о.н.ф. Ванаг		ЗРС 43-II.ПЗ	
Зав.гр. Гуревич			
		Пояснительная записка	Стадия: Р; лист: 1; листов: 5
			МНИИТЭП ОСК

13. Перед применением в строительстве изделия должны быть испытаны на прочность в НИИМосстрое в сооответствии с ГОСТ 8829-94 и данными, приведенными на листах 3-5, а также на транспортные и монтажные условия.

14. Систематический контроль всех параметров бетона, арматурной стали, а также изделий в целом должны осуществляться в соответствии с требованиями ГОСТ 25697-83 и ГОСТ 8829-85.

15. Маркировка изделий соответствует принятой в проекте.

16. Принятые обозначения по маркировке узлов

4	номер узла
У лист 2	номер листа, на котором расположен узел

17. Исходное сырье для изделий должно применяться с обязательным радиологическим контролем.

18. Минимальный предел огнестойкости плит лоджий - 1.0 час и предел распространения огня, равный 0 см, установленные СНиП 2.01.02-85 „Противопожарные нормы" обеспечиваются конструкцией плит лоджий.

Марка изделия	Схемы приложения нагрузок и опирание	Нагрузки на изделия									
		Вид нагрузки		q_1 кгс/м²	q_2 кгс/м²	$q_{1св}$ кгс/м²	$q_{2св}$ кгс/м²	P кгс/м²	q_3 кгс/м²	q_4 кгс/м²	$q_{ребра}$ кгс/пм
3ОБ10-1	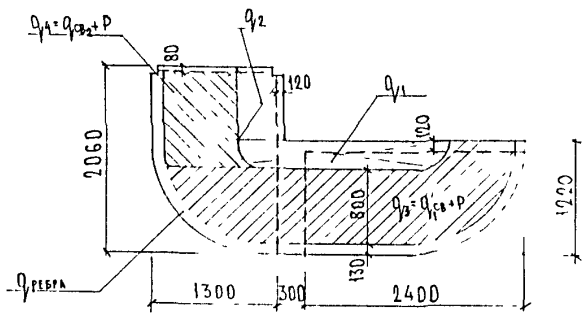	Нормативная		350	400	325	400	400	725	800	286
		Расчетная		385	440	358	440	480	838	920	315
3ОБ10-2		Дополнительная нагрузка, прикладываем при испытании	на жесткость	–	–	–	–	400	400	400	–
			на прочность	266	304	–	–	–	1016	1072	218

Узлы опирания см по альбому мастерской N3 -3НДС часть II
Схема статических испытаний уточняется совместно с организацией, выполняющей испытания
По результатам статических испытаний будут уточнены расчетные положения и армирование объемных элементов

Инв № подл 257572 | Подпись и дата | Взам инв № | Гл. спец. М 3 | Гип М 3 | Козицын | Егиазарова

Марка изделия	Схемы приложения нагрузок и опирание	Нагрузки на изделия: Вид нагрузки		q_1 кгс/м²	q_2 кгс/м²	$q_{1св}$ кгс/м²	$q_{2св}$ кгс/м²	P кгс/м²	q_3 кгс/м²	q_4 кгс/м²	$q_{ребра}$ кгс/пм	$q_{об}$ кгс/пм
30Б3	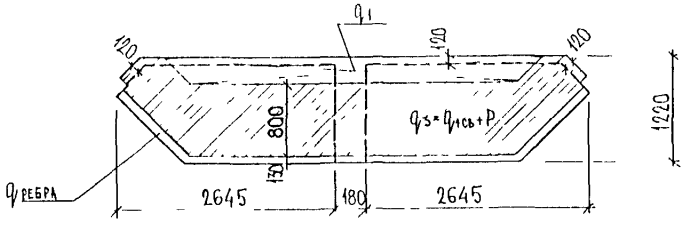	Нормативная		350	—	325	—	400	725	—	286	—
		Расчетная		385	—	358	—	480	838	—	315	—
		Дополнительная нагрузка, прикладываемая при испытании	На жесткость	—	—	—	—	400	400	—	—	—
			На прочность	266	—	—	—	—	1016	—	218	—
30Б4	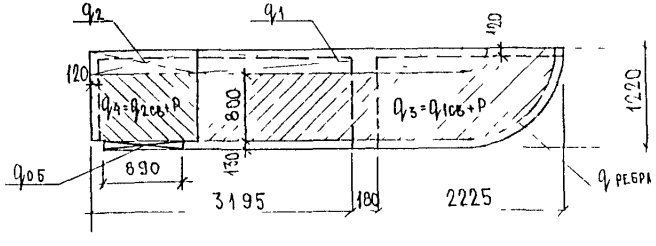	Нормативная		350	450	325	450	400	725	850	286	1180
		Расчетная		385	495	358	495	480	838	975	315	1300
		Дополнительная нагрузка, прикладываемая при испытании	На жесткость	—	—	—	—	400	400	400	—	1180
			На прочность	266	342	—	—	—	1016	710	218	2080
30Б5	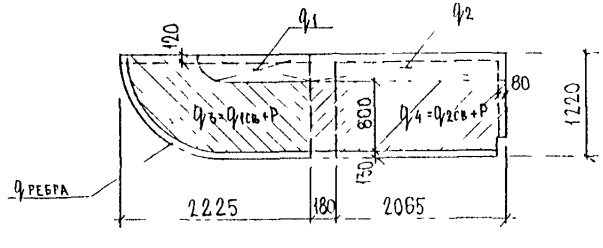	Нормативная		350	450	325	400	400	725	800	286	
		Расчетная		385	495	358	440	480	838	920	315	
		Дополнительная нагрузка, прикладываемая при испытании	На жесткость	—	—	—	—	400	400	400	—	—
			На прочность	266	342	—	—	—	1016	1072	218	

ТИП МN3 Мыльников

МАРКА ИЗДЕЛИЯ	СХЕМЫ ПРИЛОЖЕНИЯ НАГРУЗОК И ОПИРАНИЕ
6 ОБЗ	

I СХЕМА

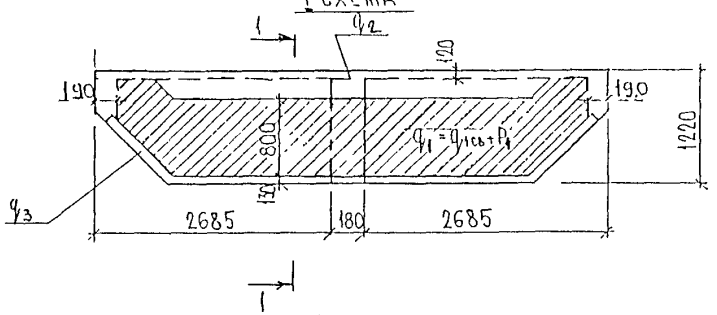

II СХЕМА

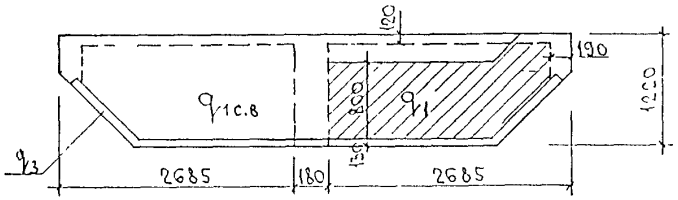

1-1

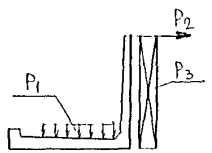

НАГРУЗКИ НА ИЗДЕЛИЕ

ВИД НАГРУЗКИ		$q_{1св}$	P_1	q_1	q_2	q_3	НА РЕБРЕ-ДЕТРОВАЯ P_2	P_3			
		кгс/м²				кгс/пм		кгс/м²			
НОРМАТИВНАЯ		288	400	688	432	286	30	100			
РАСЧЕТНАЯ		317	480	797	475	315	36	140			
КОНТРОЛЬНАЯ НАГРУЗКА, ПРИКЛАДЫВАЕМАЯ ПРИ ИСПЫТАНИИ	НА ЖЕСТКОСТЬ			400							
	НА ПРОЧНОСТЬ			987	328	218	58	224			

Примечания см на листе 3 (стр. 6)

ГИП М.№3 КОНОВАЛОВА

№№ п.п	Марка изделия по ГОСТ	Марка изделия по проекту	Эскиз изделия	Параметры изделия: Размеры, мм: Д	Ш	В	Площадь, м²	Объем, м³	Проектная масса, т	Объем, м³: Тяжелый бетон, класс В 22,5							Тип конструкций	№ страниц РЧ
1	2	3	4	5	6	7	8	9	10	11	12	13	14	15	16	17	18	19
1		30Б 10-1	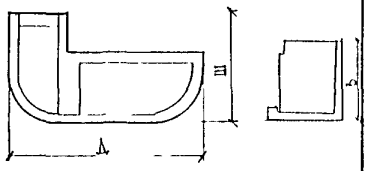	4000	2060	1220	5,43	1,42	3,55	1,42								11-16
2		30Б 10-2		4000	2060	1220	5,43	1,42	3,55	1,42								11-16
3		60Б 3	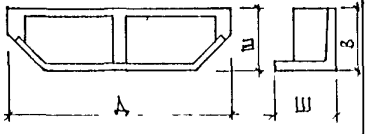	5550	1220	1200	6,10	1,31	3,28	1,31								33-36

НАЧ ОТД	ВАНАТ		
ГАСПЕЦ	ВАНАТ		
ГАСПЕЦ			
ЗАВ ГР	ГУРЕВИЧ		
РАЗРАБ	КОМИССАРОВА		
ПРОВЕР	НИКОЛАЕВА		
Н КОНТР			

3 РС 43-11 НН

Номенклатура

СТАДИЯ	ЛИСТ	ЛИСТОВ
Р	1	2

МНИИТЭП ОСК

ИНВ № ПОДЛ | ПОДПИСЬ И ДАТА | ВЗАМ ИНВ N | ГИП М3 | ЕГИАЗАРОВА

№№ п.п	Марка изделия по ГОСТ	Марка изделия по проекту	Эскиз изделия	Параметры изделия: Размеры, мм Д	Ш	В	Площадь, м²	Объем, м³	Проектная масса, т	Объем, м³: Тяжелый бетон, класс В22,5							Тип конструкций	№ страниц р.ч.
1	2	3	4	5	6	7	8	9	10	11	12	13	14	15	16	17	18	19
4		3065	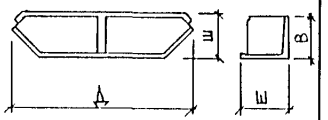	5470	1220	1200	6 09	1 31	3 28	1 31								17-23
5		3064	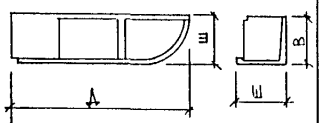	5600	1220	1200	6.66	1 35	3 38	1 35								24-27
6		3065	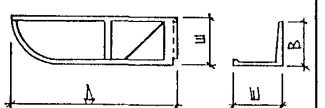	4470	1220	1200	5.27	1 15	2 88	1 15								28-31

ГАБАРИТНЫЕ РАЗМЕРЫ ДАНЫ БЕЗ УЧЕТА МАТРИЦНОЙ ОТДЕЛКИ

НАЧ ОТД	ВАНАГ		
ГАСПЕЦ	БАСКО		
ГАСПЕЦ			
ЗАВ ГР	ГУРЕВИЧ		
РАЗРАБ	ЗАЙЦЕВА		
ПРОВЕР	НИКОЛАЕВА		
Н КОНТР			

ЗРС 43-11 НИ

Номенклатура

Стадия	Лист	Листов
Р	2	2

МИНИТЭП ОСК

ГИП М №3 Мальников

Инв. № подл. | Подпись и дата | Взам. инв. №

№№ п/п	Марка	Изделия арматурные											Изделия закладные														Расход стали	
		Арматура класса											Труба		Прокат марки			Прокат марки						Арматура класса				
		А I ГОСТ 5781-82*			А III ГОСТ 5781-82*				Вр I ГОСТ 6727-81*				ГОСТ 3262-75		ГОСТ 8510-86 ГОСТ 8509-93			СТ 3КП2 ГОСТ 103-76*						А II ГОСТ 5781-82*			Общий	На 1 м изделия
		⌀14	⌀10	Итого	⌀14	⌀10	⌀8	Итого	⌀4	⌀5	Итого	Всего	⌀32	Итого	∠75×8	∠50×75×8	Итого	-100×6	-100×8	-60×8	80×4	-45×4	Итого	⌀10	Итого	Всего		
1	30Б10-1	31.63	4 81	36.44	3.90	11 81	10.26	25.97	24.59	32 29	56 88	119 29	0.62	0 62	0 72	2.96	3 68	0.47	2 52		0 40	0.12	3 51	5.05	5.05	12.86	132.15	93 06
2	30Б10-2	31 63	4 81	36 44	3 90	11 81	10 26	25.97	24.59	32.29	56.88	119.29	0.62	0.62	0 72	2 96	3.68	0.47	2.52		0 40	0 12	3.51	5.05	5 05	12.86	132.15	93 06
3	30Б3	31 75		31 75			11 05	11.05	27.85	32 83	60 68	103.48	0 62	0.62		2.96	2 96		2 52		0 40	0.12	3.04	4 08	4 08	10.70	114.18	87 16
4	30Б4	31 83	7 23	39.06	5.81	12 67	10.62	29.10	24.66	29 21	53 87	122 03	1.86	1 86		2 22	2 22	0.47	3,15		1.20	0.36	5,18	4.97	4,97	14,23	136,26	100,93
5	30Б5	29.19	5.15	34 34	3.90	14 08	9.66	27.64	20 94	25 85	46.79	108 77	0.62	0.62		1 48	1 48	0.94	2.52		0.40	0.12	3.98	4.46	4.46	10.54	119.31	103.75
6	60Б3	28,73		28,73		1,00	11,95	12,95	29,83	31,67	61,50	103,18	0,62	0,62					6,92		0,40	0,12	7,44	6,54	6,54	14,60	117,78	89,91

Нач отд	Ванаг	[signature]
Гл спец	Ванаг	[signature]
Завтр	Гуревич	[signature]
Разраб	Зайцева	[signature]
Проверил	Комиссарова	[signature]

3 РС 43-11. РС

Ведомость расхода стали

Стадия	Лист	Листов
Р	1	1

МНИИТЭП ОСК

757572

ИНВ № ПОДА	ПОДПИСЬ И ДАТА	ВЗАМ ИНВ №

ФОРМАТ	ЗОНА	ПОЗИЦ	ОБОЗНАЧЕНИЕ	НАИМЕНОВАНИЕ	КОЛ НА ИСПОЛ 01	02	ПРИМЕЧ
				ДОКУМЕНТАЦИЯ			
А3			3РС43-11 ЗОБ 01СБ	СБОРОЧНЫЙ ЧЕРТЕЖ	X	X	
			3РС43-11 ПЗ	ПОЯСНИТЕЛЬНАЯ ЗАПИСКА	X	X	
			3РС43-11. РС	ВЕДОМОСТЬ РАСХОДА СТАЛИ	X	X	
			3РС43-11 У	УЗЛЫ ГАБАРИТНЫЕ	X	X	
			3РС43-11 УА	УЗЛЫ АРМАТУРНЫЕ	X	X	
				СБОРОЧНЫЕ ЕДИНИЦЫ			
А3		1	3РС43-11	ЗАКЛАДНАЯ ДЕТАЛЬ М22ЦС	1	1	
		2		М31ЦС	2	2	
		3		М51ЦС	1	1	
		4		М52ЦС	4	4	
		5		М53-1ЦС	4	4	
		6					
		5	3РС43-11	ПЕТЛЯ П 14	8	8	

НАЧ СТД	ВАНАГ	[signature]	
ГЛ СПЕЦ	ВАНАГ	[signature]	
ГАБ ГР	ГУРЕВИЧ	[signature]	
РАЗРАБ	НИКОЛАЕВА	[signature]	
ПРОВЕРИЛ	КОМИССАРОВА	[signature]	

3РС43-11 ЗОБ 01СБ.

ОБЪЕМНЫЕ ЭЛЕМЕНТЫ БАЛКОНОВ ЗОБ10-1, ЗОБ-2

СТАДИЯ	ЛИСТ	ЛИСТОВ
	1	–

МНИИТЭП ОСК

ФОРМА 1Б ГОСТ 2.113-75

ИНВ № ПОДА	ПОДПИСЬ И ДАТА	ВЗАМ ИНВ №

ФОРМАТ	ЗОНА	ПОЗИЦ	ОБОЗНАЧЕНИЕ	НАИМЕНОВАНИЕ	КОЛ. НА ИСПОЛ 01	02	ПРИМЕЧ
А3		10	3РС43-11	КАРКАС К1			
		11		К2			
		12		К3	3	3	
		13		К4	1	1	
		14		К5	1	1	
		15		К6	1	1	
		16		К7	1	1	
		17		К8	4	4	
		18		К9	1	1	
		19		К10	6	6	
		20		К11	2	2	
		22	3РС43-11	СЕТКА С1	1	1	
		23		С2	1	1	
		24		С3	1	1	

МАРКА	ЗОБ10-1	ЗОБ10-2

3РС43-11.ЗОБ.01СБ

ЛИСТ 2

Инв № подл	Подпись и дата	Взам инв №

Формат	Зона	Позиц	Обозначение	Наименование	Кол на испол 01	02	Примеч
А3		25	3РС43-11	С4	1	1	
		26		С5	2	2	
		27		С6	2	2	
				Детали			
				Стержни			
				Сталь класса А$\overline{\text{III}}$ ГОСТ 5781-82*			
		33		ф10 l=1150 0.71кг	1	1	
		34		ф10 l=1400 0.86кг	1	1	
				Сталь класса А$\overline{\text{I}}$ ГОСТ 5781-82*			
А3		36	3РС43-11	ф14 Г1 l=6040 7.30кг	1	1	
		37	3РС43-11	ф14 Г2 l=5900 7.13кг	1	1	
				Материалы			
		39		Тяжелый бетон В22.5, γ=2400 кг/м³, м³	1.42	1.42	
		40	3РС43-11	Скив СК10, ШТ	2	2	
		41		Болт оцинков М10х25, ШТ	2	2	

Марка	30Б10-1	30Б10-2

3РС43-11 30Б 01СБ

Лист 3

Инв № подл	Подпись и дата	Взам инв №

Формат	Зона	Позиц	Обозначение	Наименование	Кол на испол 01	02	Примеч
		42		Дюбель-гвоздь, ШТ.	2	2	
		43		Мастика тиоколовая			

Марка	30Б10-1	30Б10-2

3РС43-11 30Б.01СБ

Лист 4

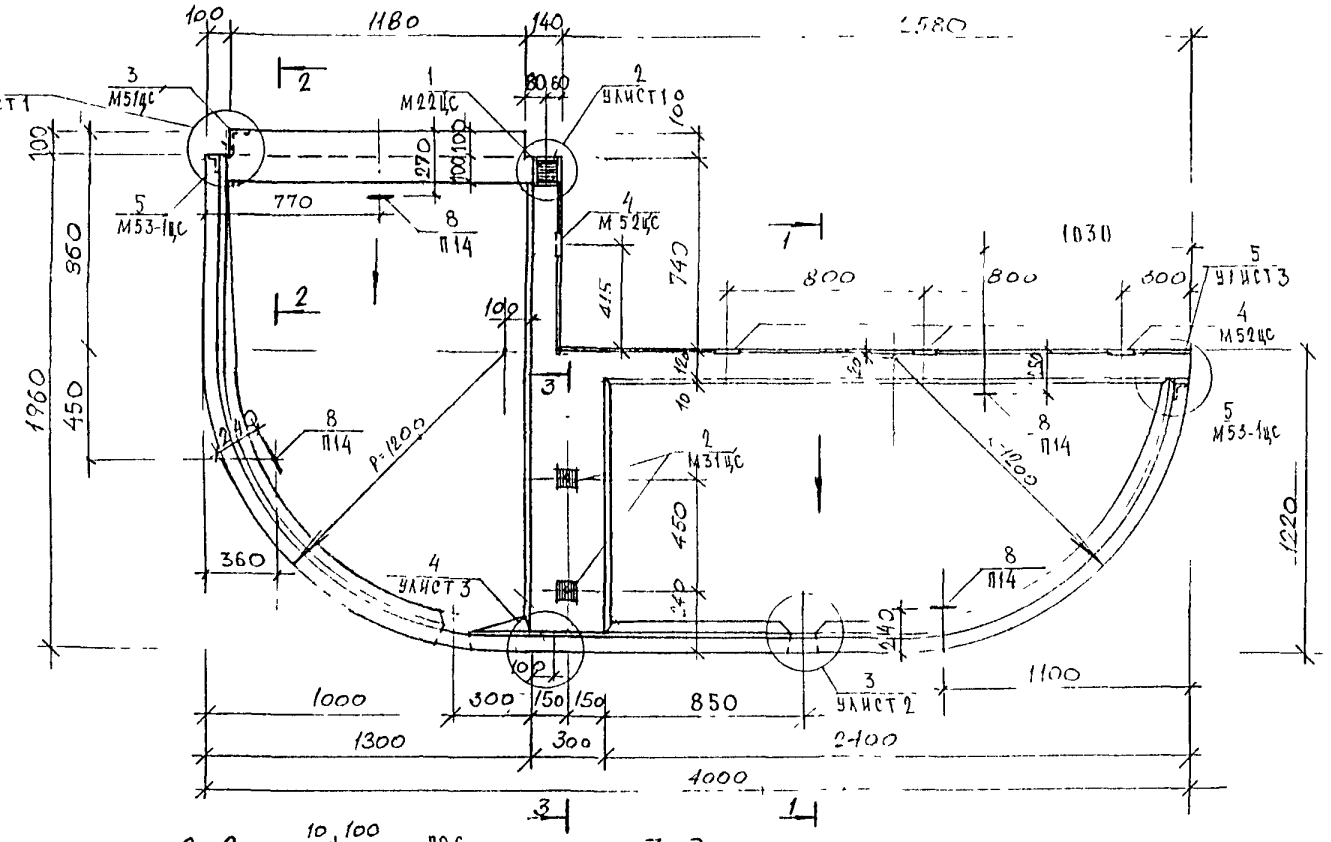

30Б10-2

зеркальное отражение 30Б10-1

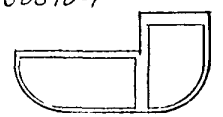

2-2

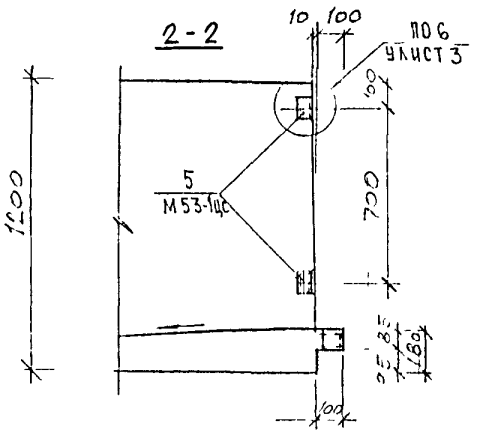

3-3

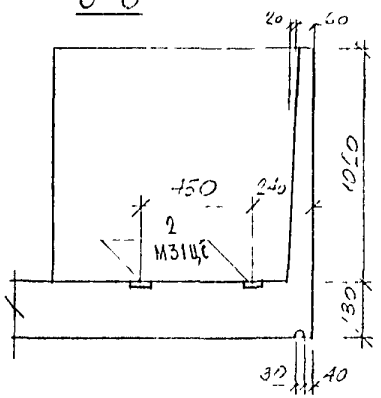

НАЧ ОТД	ВАНАГ			ЗРС 43-11.30Б.01СБ		
ГЛ СПЕЦ	ВАНАГ			Об'емные элементы	Стадия	Масса	Масштаб
ЗАВ ГР	ГУРЕВИЧ			БАЛКОНОВ	Р		1:20
РАЗРАБ	НИКОЛАЕВА				Лист 1	Листов 4
ПРОВЕР	КОМИССАРОВА			30Б10-1, 30Б10-2 Сборочный чертеж	МНИИТЭП ОСК	

СОГЛАСОВАНО

ГЛ СПЕЦ. М3	КОЗИЦЫН	
ГИП М3	ЕГИАЗАРОВА	

257572

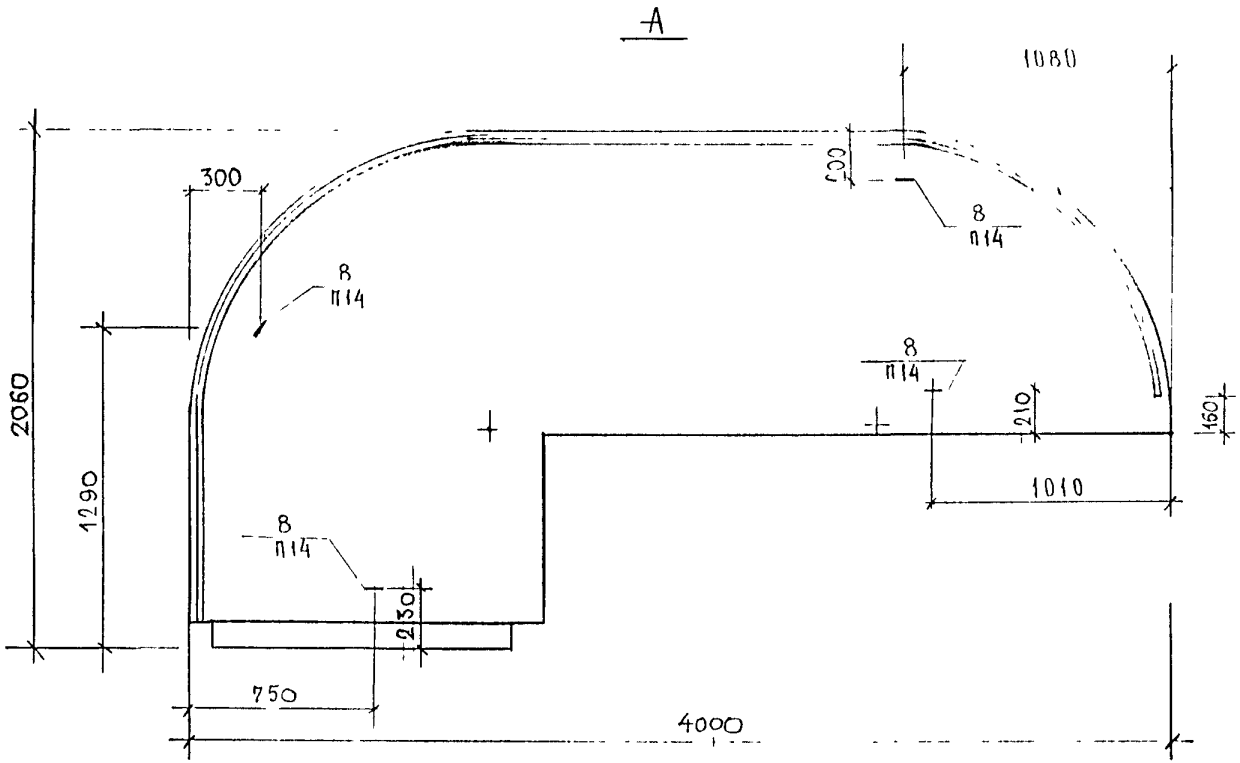

				3РС43-11.30Б.01СБ.			
НАЧ ОТД.	ВАНАГ			ОБЪЁМНЫЕ ЭЛЕМЕНТЫ БАЛКОНОВ	СТАДИЯ	МАССА	МАСШТАБ
ГЛ СПЕЦ	ВАНАГ				Р		1:20
ЗАВ ГР.	ГУРЕВИЧ				ЛИСТ 2	ЛИСТОВ 4	
РАЗРАБ	НИКОЛАЕВА						
ПРОВЕР	КОМИССАРОВА			30Б10-1, 30Б10-2 СБОРОЧНЫЙ ЧЕРТЕЖ	МНИИТЭП ОСК.		

СОГЛАСОВАНО
ГЛ СПЕЦ М 3 КОЗИЦЫН
ГИП М 3 ЕГИАЗАРОВА

457572

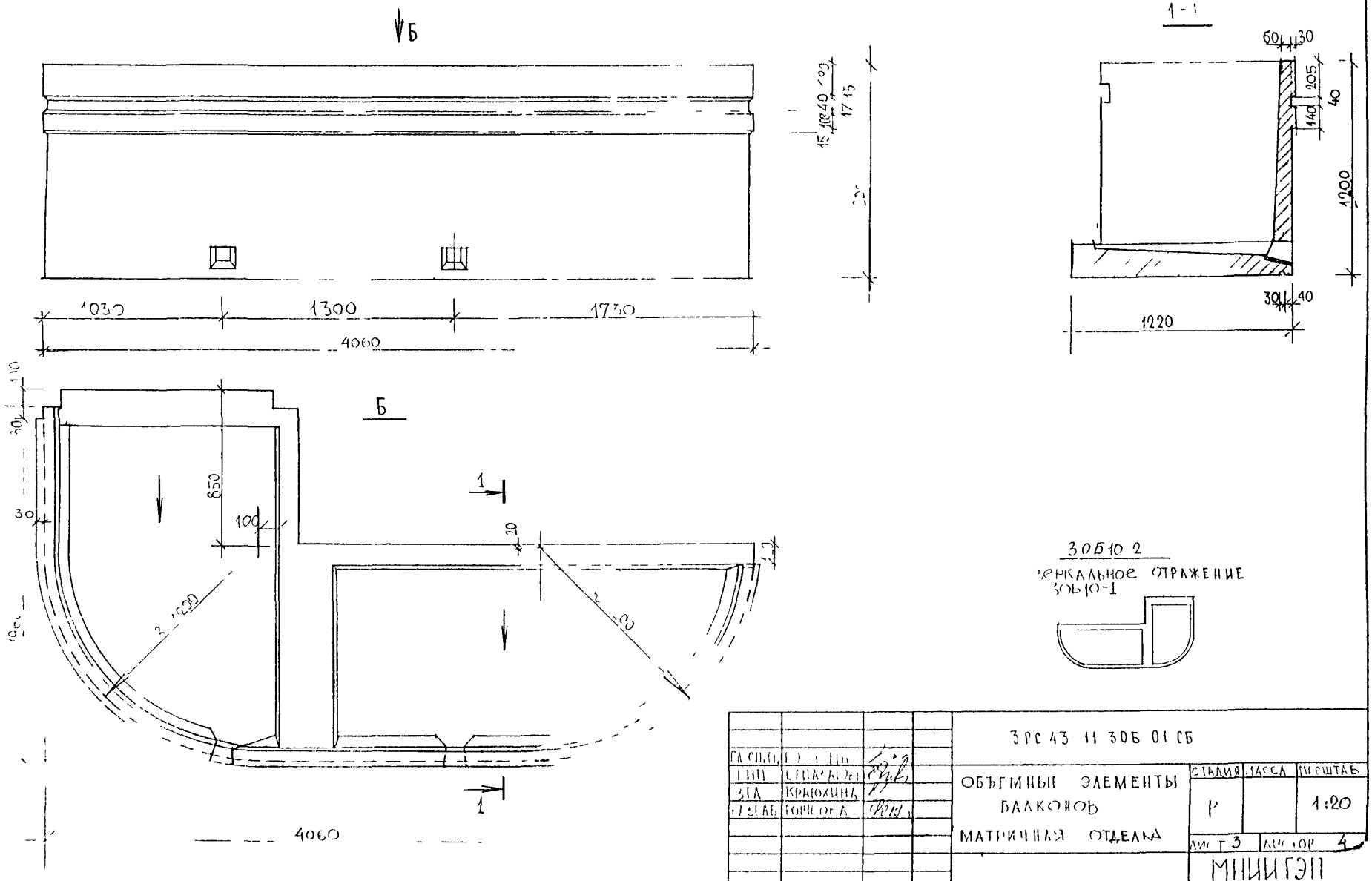

				3РС 43 11 30Б 01 СБ			
ГАСПИЦ				ОБЪЕМНЫЕ ЭЛЕМЕНТЫ БАЛКОНОВ МАТРИЧНАЯ ОТДЕЛКА	СТАДИЯ	МАССА	МАСШТАБ
ГИП	ЕРИАЛАЮ				Р		1:20
ЗГА	КРАЮХИНА				ЛИСТ 3	ЛИСТОВ 4	
ГАЗГАБ	ГОНЧАРОВА				МНИИТЭП МАСТЕРСКАЯ 3		

Схема армирования для 3ОБ10 1

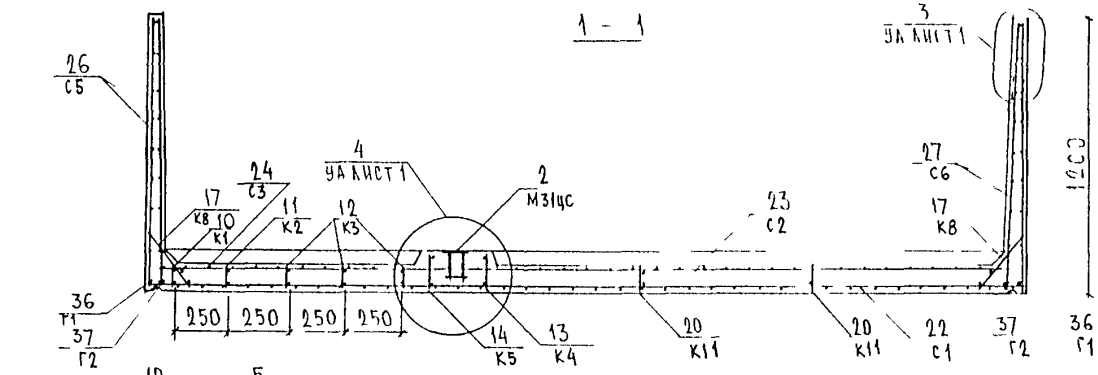

3ОБ10 2

Зеркальное отражение 3ОБ10 1

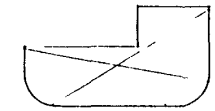

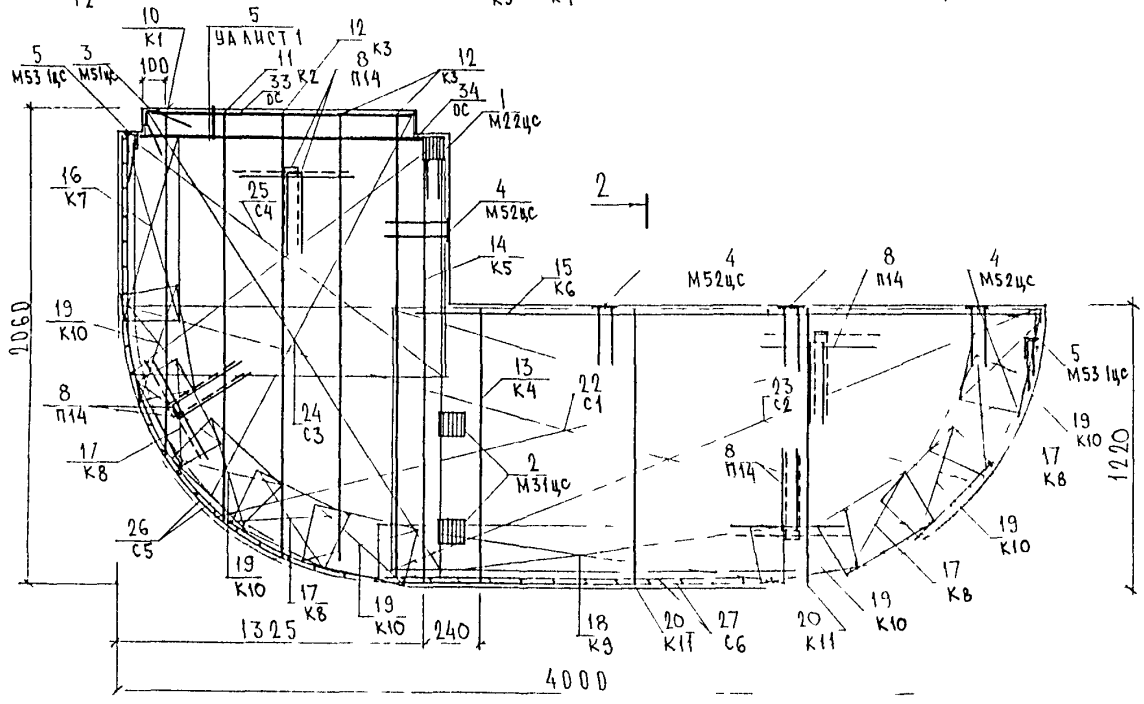

2 - 2

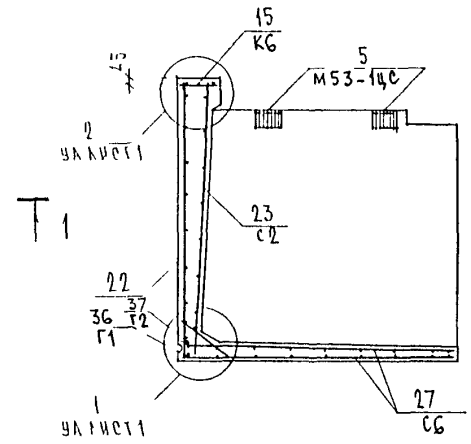

Сетки в местах пересечения с закладными деталями и в отверстиях вырезать по месту

Гнутые стержни поз 36,37 на основном виде условно не показаны

Инв № подл.	Подпись и дата	Взам. инв. №
25572		

3РС43-11 3ОБ.01 СБ	Лист 4

Формат	Зона	Позиц.	Обозначение	Наименование	Кол. на испол. 01	02	03	04	Примеч.
				Документация					
А3			3РС43-11 30Б 02СБ	Сборочный чертеж	X				
			3РС43-11 30Б. 03 СБ	Сборочный чертеж		X			
			3РС43-11. 30Б. 04 СБ	Сборочный чертеж			X		
			3РС43-11. 60Б. 05СБ	Сборочный чертеж				X	
			3РС43-11. ПЗ.	Пояснительная записка	X	X	X	X	
			3РС43-11. РС.	Ведомость расхода стали	X	X	X	X	
			3РС43-11. У	Узлы габаритные	X	X	X	X	
			3РС43-11.УА	Узлы арматурные	X	X	X	X	
				Сборочные единицы					
А3		1	3РС43-11	Закладная деталь М31цс	2	6	2	2	
		2		М33-1цс	4	3	2		
		3		М52 цс	4	5	4	4	
		4		М22цс		1	2		
		5		М138цс				4	
		6		М139цс				2	

Форма 1б ГОСТ 2.113-75

Нач. отд.	Ващаг	
Гл. спец.	Баско	
Зав. гр.	Гуревич	
Разраб.	Николаева	
Проверил	Гуревич	

3РС43-11 30Б. 02 ÷ 04СБ

Объемные элементы балконов 30Б3; 30Б4; 30Б5, 60Б3.

Стадия	Лист	Листов
Р	1	

МНИИТЭП ОСК

Инв. № подл.	Подпись и дата	Взам. инв. №

Формат	Зона	Позиц.	Обозначение	Наименование	Кол. на испол. 01	02	03	04	Примеч.
А3		7	3РС43-11	Петля П 14	8	4	8	8	
		8		П 14-1		4			
А3		10	3РС43-11	Каркас К23				1	
		11		К24				2	
		12		К4	2	2	2	2	
		13		К8		2	2		
		14		К10		3	3		
		15		К11	4	4	2	4	
		16		К12		1			
		17		К13		1			
		18		К14		7			
		19		К15		1			
		20		К16		1			
		21		К17	1				
		22		К18	1			1	

Марка	30Б3	30Б4	30Б5	60Б3

3РС43-11. 30Б. 02 – 04 СБ

Лист 2

Форма 1б ГОСТ 2.113-75

Формат	Зона	Позиц	Обозначение	Наименование	Кол на испол 01	02	03	04							Примеч
А3		23	3РС43-11	Каркас К19	2										
		24		К20			1								
		25		К21			1								
		26		К22			5								
		27		К25				2							
		28		К26				2							
А3		30	3РС43-11	Сетка С7		1									
		31		С8		1									
		32		С9		1									
		33		С10		1									
		34		С11		2									
		35		С12	1										
		36		С13	2										
		37		С14			1								
		38		С15	2			2							
		39		С16	4										

3ОБ3	3ОБ4	3ОБ5	6ОБ3

3РС43-11 3ОБ 02 – 04 СБ

Лист 3

Инв № подл | Подпись и дата | Взам инв №

Формат	Зона	Позиц	Обозначение	Наименование	Кол на испол 01	02	03	04							Примеч
А3		40	3РС43-11	С17			2								
		41		С18			1								
		42		С19			1								
		43		С20				4							
		44		С21				1							
		45		С22				2							
				Детали											
				Стержни											
				Сталь класса AIII ГОСТ 5781-82*											
Б/Ч		49		ф10 l=870 0.54 кг			1								
		50		ф10 l=1200 0.74 кг			1								
		51		ф10 l=400 0,25 кг				1							
				Сталь класса AI ГОСТ 5781-82*											
Б/Ч		54		ф14 Г3 l=6090 7.36 кг		1									
		55		ф14 Г4 l=6020 7.27 кг		1									
		56		ф14 Г5 l=6070 7.33 кг	1										

3ОБ3	3ОБ4	3ОБ5	6ОБ3

3РС43-11.3ОБ 02 ÷ 04 СБ

Лист 4

Формат	Зона	Позиц	Обозначение	Наименование	Кол на испол 01	02	03	04							Примеч
Б/Ч		57		ф14 Г6 ℓ=5980 7,22кг	1										
		58		ф14 Г7 ℓ=5000 6,04кг			1								
		59		ф14 Г8 ℓ=4930 5,95кг			1								
		60		ф14 Г9 ℓ=6230 7,53кг				1							
		61		ф14 Г10 ℓ=6140 7,42кг				1							
				Материалы											
		64		Тяж бетон γ 2400 $\frac{кг}{м^3}$, В22,5; $м^3$	1,31	1,35	1,15								
		65	ЗРС43-11	Слив сл.10, шт	2	2	2	2							
		66		Болт оцинков М10×25, шт	2	2	2	2							
					30Б3	30Б4	30Б5	60Б3							

ЗРС43-11.30Б.02-04СБ

Лист 5

Инв № подл | Подпись и дата | Взам инв №

Формат	Зона	Позиц	Обозначение	Наименование	Кол на испол										Примеч

Лист

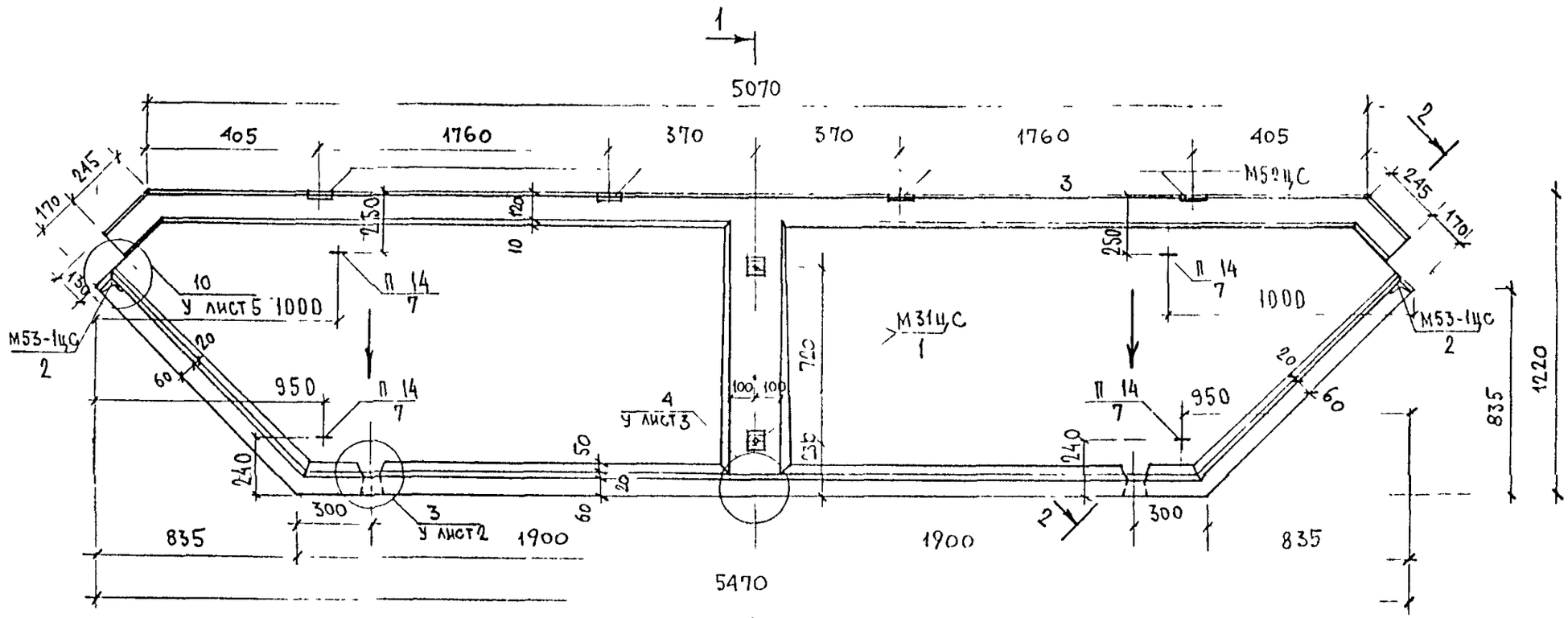

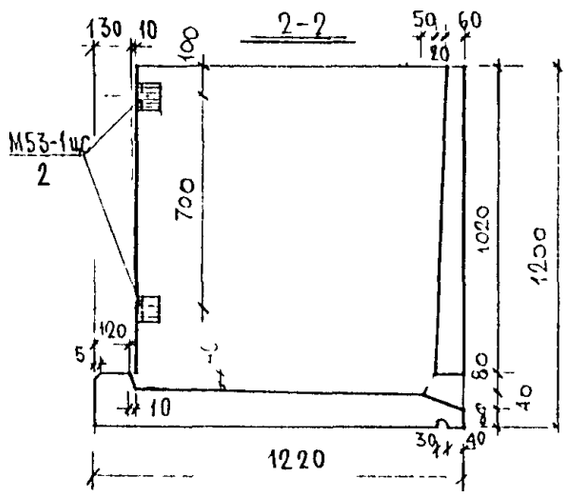

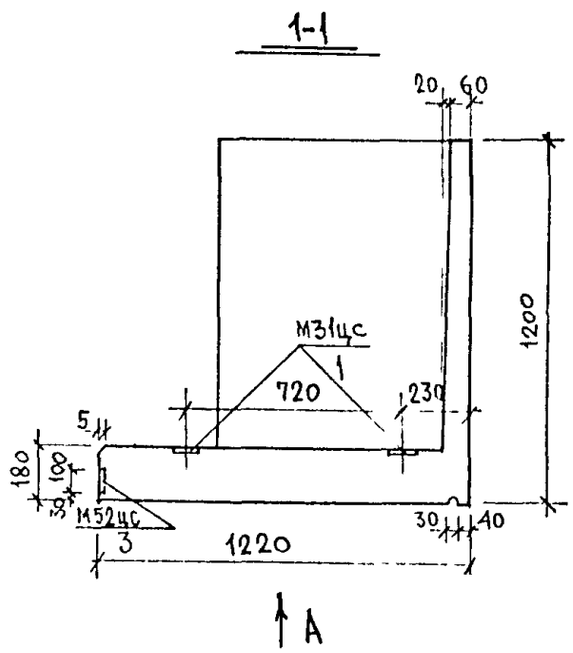

ИЗМ	КОЛУЧ	ЛИСТ	N ДОК	ПОДПИСЬ	ДАТА
НАЧ. МАСТ		КАН			
ГЛСПЕЦМАСТ		ГОЗИЦЫН			
ГАП		ЧЕСНОКОВ			
ГИП		МЫЛЬНИКОВ			
РГИ		СИНДЕЕВА			
РАЗРАБОТАЛ		СИНДЕЕВА			
ПРОВЕРИЛ		МЫЛЬНИКОВ			

ЗРС43-11.30Б.02СБ

ОБЪЕМНЫЕ ЭЛЕМЕНТЫ БАЛКОНОВ

СТАДИЯ	МАСС А	МАСШТАБ
Р		1:20
ЛИСТ 1	ЛИСТОВ 4	

3 ОБ3
СБОРОЧНЫЙ ЧЕРТЕЖ

МНИИТЭП
МАСТЕРСКАЯ N 3

ИНВ. N ПОДЛ. | ПОДПИСЬ И ДАТА | ВЗАИМ. ИНВ. N

A

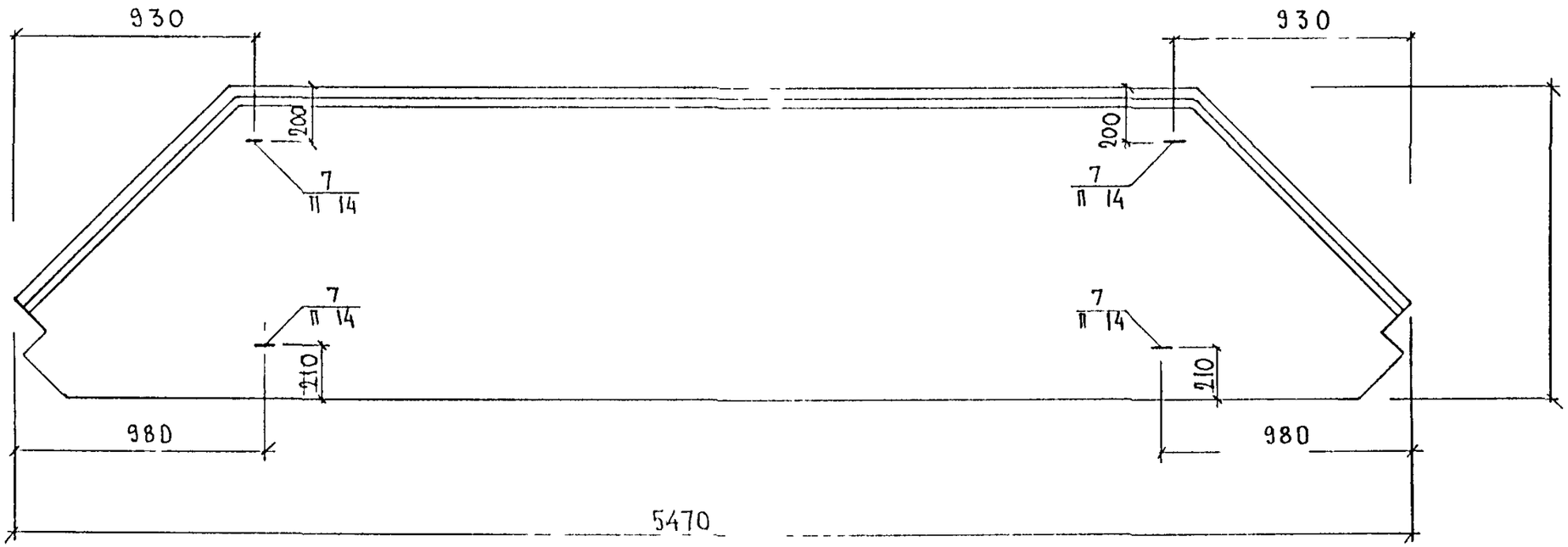

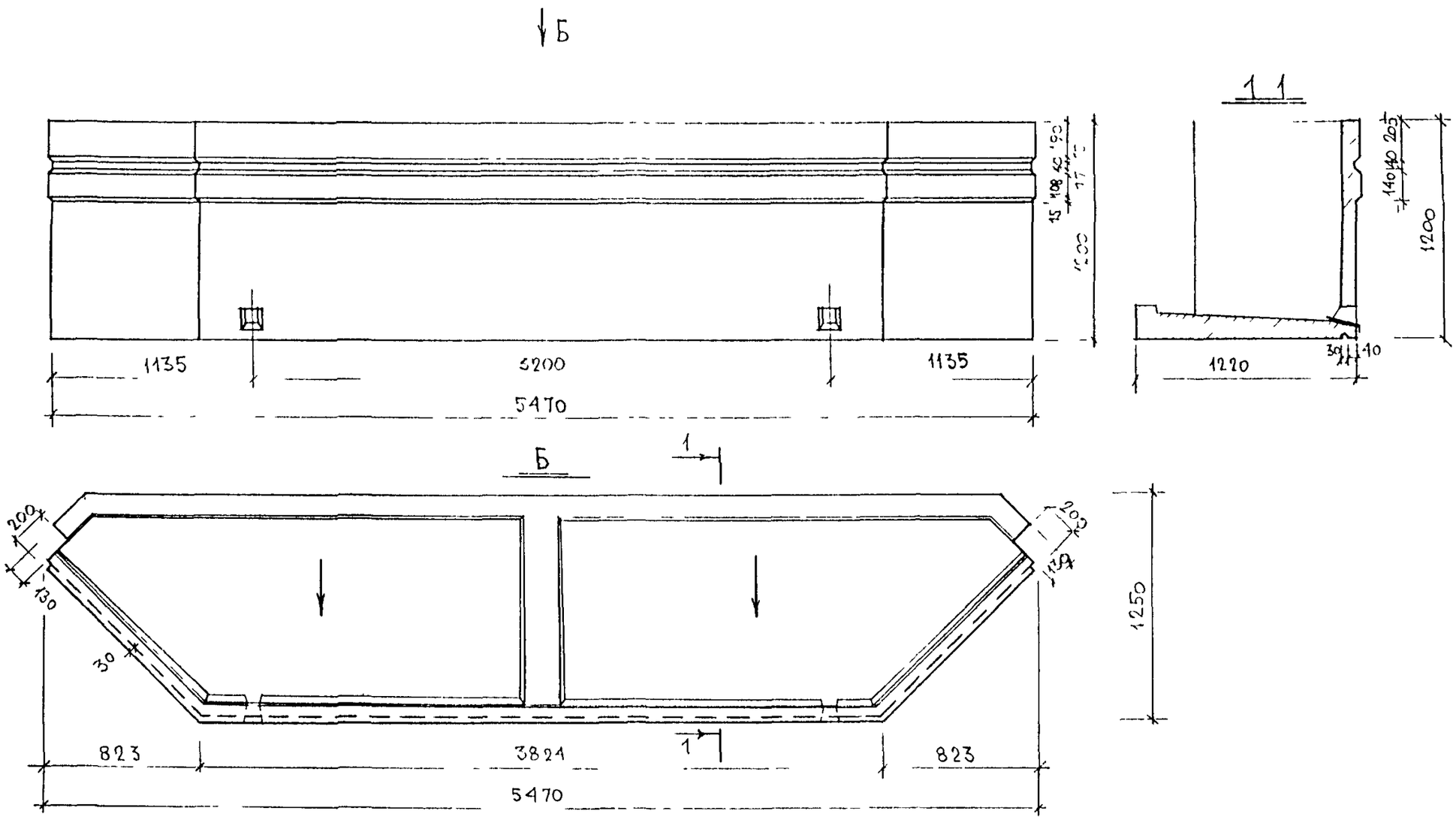

ИЗМ.	КОЛУЧ.	ЛИСТ	N ДОК	ПОДПИСЬ	ДАТА
НАЧ. МАСТ		КАН			
ГЛСПЕЦМАСТ		КОЗИЦЫН			
ГАП		ЧЕСНОКОВ			
ГИП		МЕЛЬНИКОВ			
РГИ		СИНДЕЕВ			
РАЗРАБОТАЛ					
ПРОВЕРИЛ		УРАЛОХИНА			

ЗРС 43-11 30Б. 02СБ

ОБЪЕМНЫЕ ЭЛЕМЕНТЫ БАЛКОНОВ
МАТРИЧНАЯ ОТДЕЛКА

СТАДИЯ	МАССА	МАСШТАБ
Р		1:25
ЛИСТ 3	ЛИСТОВ 4	

3053
СБОРОЧНЫЙ ЧЕРТЕЖ

МНИИТЭП
МАСТЕРСКАЯ N 3

ИНВ. N ПОДЛ. | ПОДПИСЬ И ДАТА | ВЗАИМ. ИНВ. N

Схема армирования для 30Б3

1 – 1

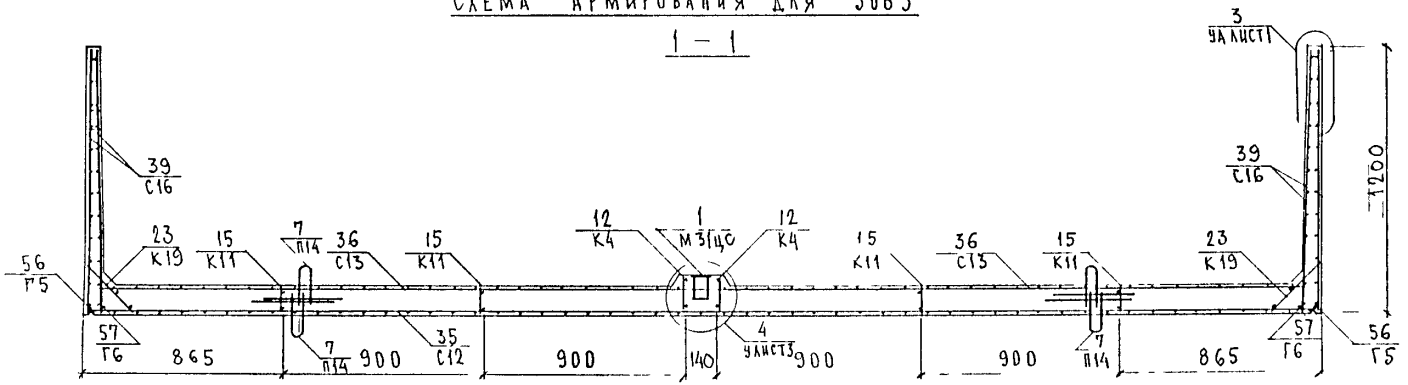

2 – 2

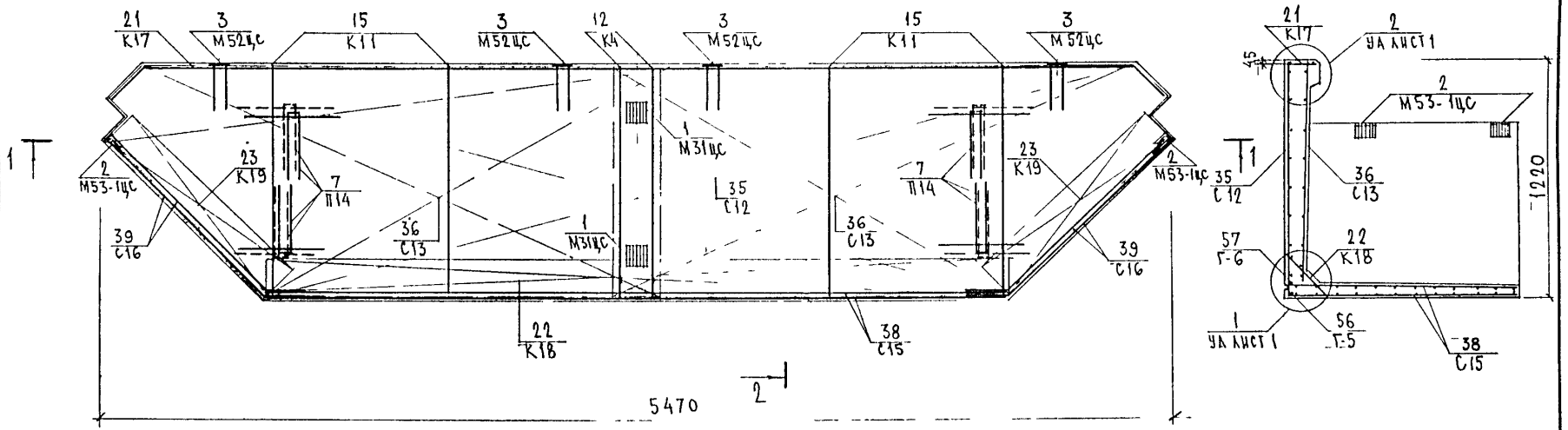

Гнутые стержни поз 56, 57 на основном виде условно не показаны

Сетки в местах пересечения с закладными деталями и в отверстиях вырезать по месту

Нач отд	Ванаг		
Гл спец	Баско		
Зав гр	Гуревич		
Разраб	Николаева		
Проверил	Гуревич		

ЗРС 43-11 30Б.02 СБ.

Армирование
Сборочный чертеж

Стадия	Лист	Листов
Р	4	4

МНИИТЭП
ОСК

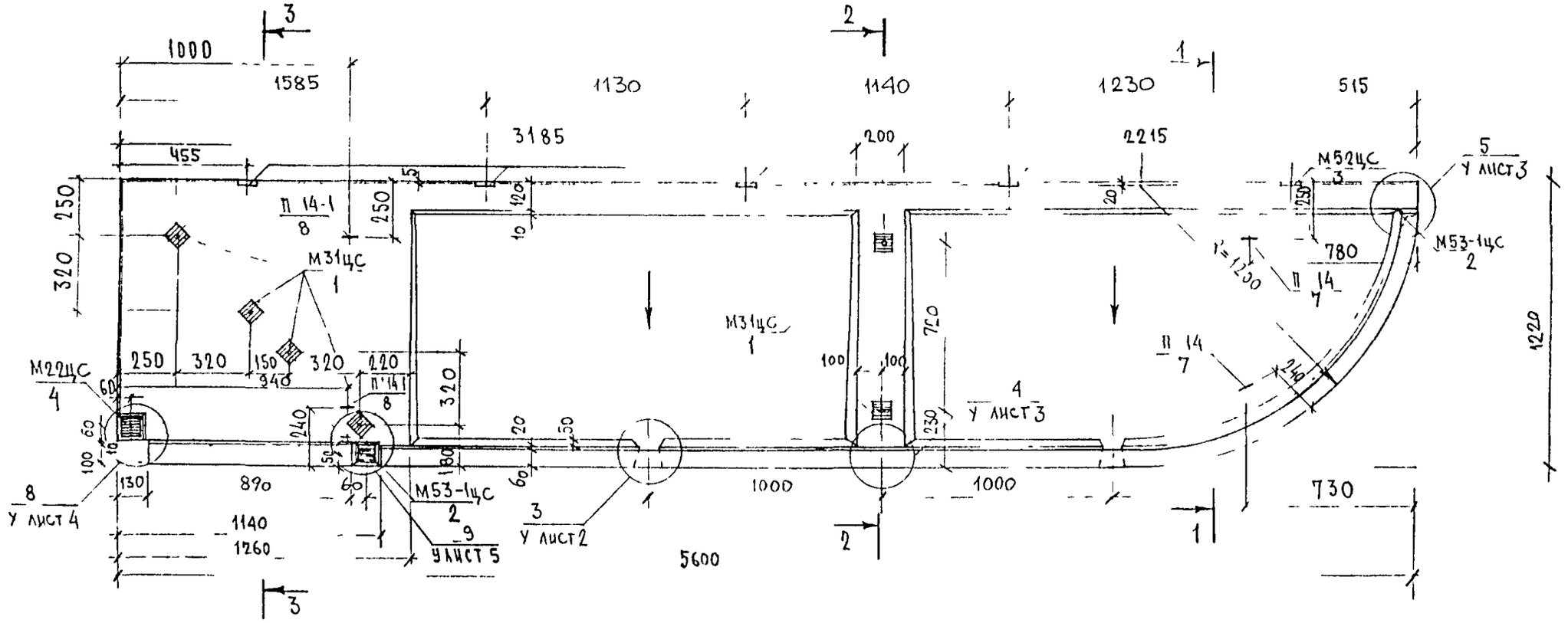

ИЗМ.	КОЛУЧ.	ЛИСТ	N ДОК.	ПОДПИСЬ	ДАТА
НАЧ. МАСТ		КАН			
ГЛСПЕЦМАСТ		ГОЗИЦКИЙ			
ГАП		ЧЕСНОКОВ			
ГИП		МУРАШОВ			
РГИ		СИНДЕЕВА			
РАЗРАБОТАЛ		СИНДЕЕВА			
ПРОВЕРИЛ		МУРАШОВ			

ЗРС43-11.30Б 03СБ

ОБЪЕМНЫЕ ЭЛЕМЕНТЫ БАЛКОНОВ

СТАДИЯ	МАССА	МАСШТАБ
Р		1:20
ЛИСТ 1	ЛИСТОВ 4	

3064,
СБОРОЧНЫЙ ЧЕРТЕЖ

МНИИТЭП
МАСТЕРСКАЯ N 3

A

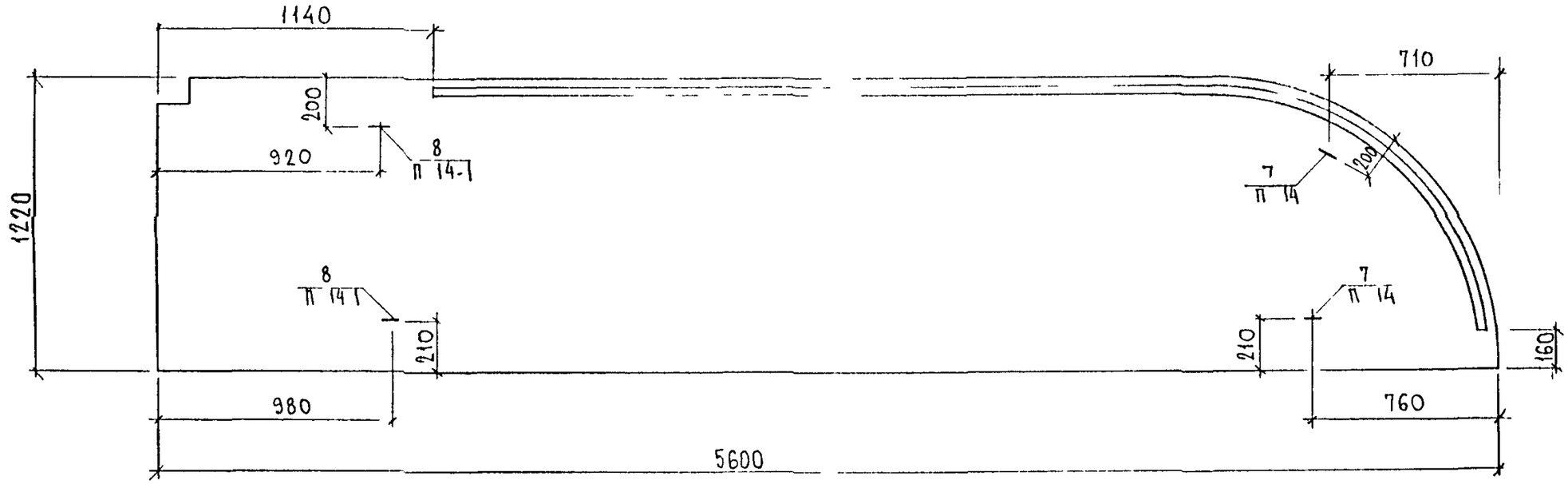
1140
710
200
920
8
14
1220
7
14
200
8
14
7
14
210
210
160
980
760
5600

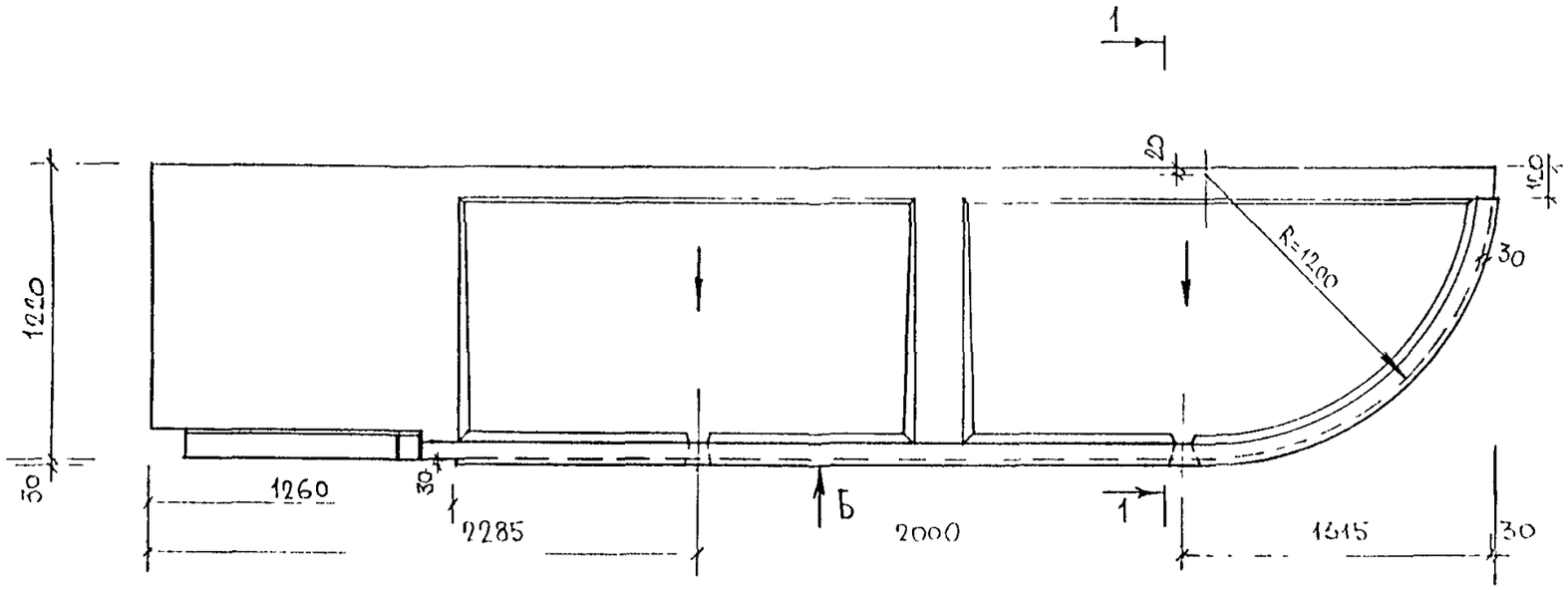

Б

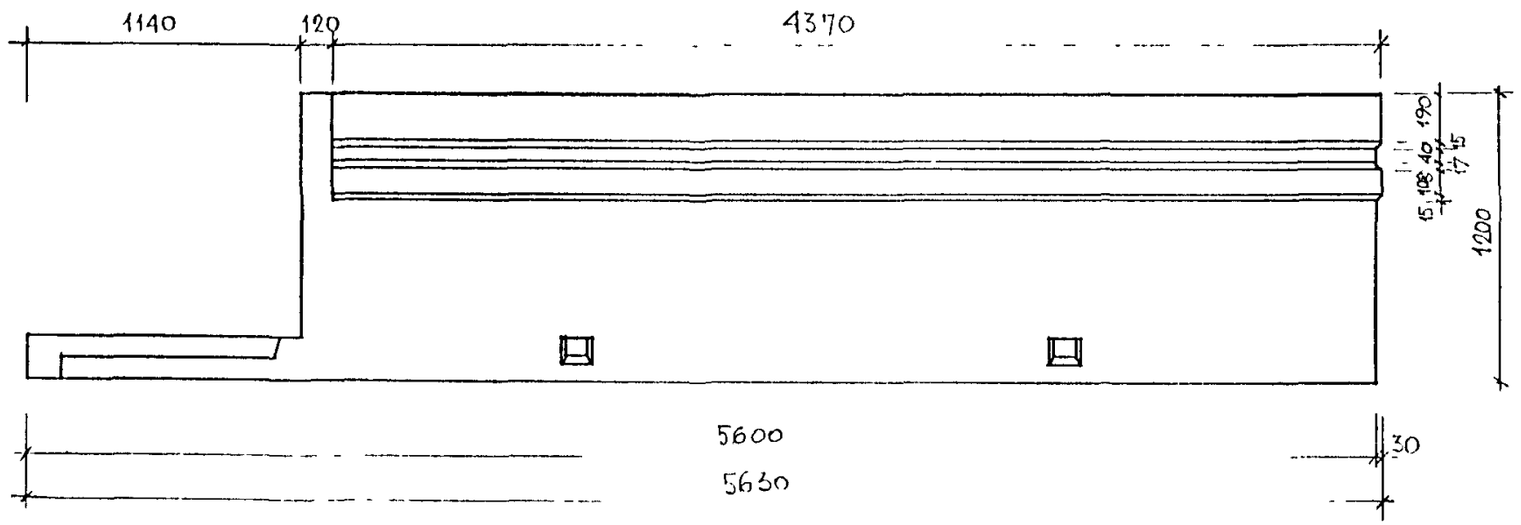

1-1

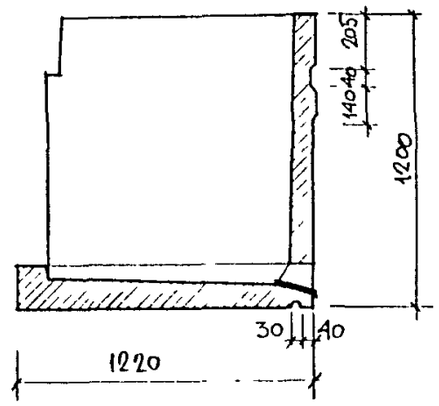

ИЗМ.	КОЛУЧ.	ЛИСТ	N ДОК.	ПОДПИСЬ	ДАТА
НАЧ. МАСТ		КАЛ			
ГЛ.СПЕЦМАСТ		КОЗИЦЫН			
ГАП		ЧЕСНОКОВ			
ГИП		МЫЛЬНИКОВ			
РГИ		СМИРНОВА			
РАЗРАБОТАЛ					
ПРОВЕРИЛ		КОЗИЦЫН			

ЗРС 43-11.30Б.03СБ

ОБЪЕМНЫЕ ЭЛЕМЕНТЫ БАЛКОНОВ
МАТРИЧНАЯ ОТДЕЛКА

СТАДИЯ	МАССА	МАСШТАБ
Р		1:25
ЛИСТ 3	ЛИСТОВ 4	

30б
Сборочный чертеж

МНИИТЭП
МАСТЕРСКАЯ N 3

ИНВ. N ПОДЛ. | ПОДПИСЬ И ДАТА | ВЗАИМ. ИНВ. N

Схема армирования для 30Б4

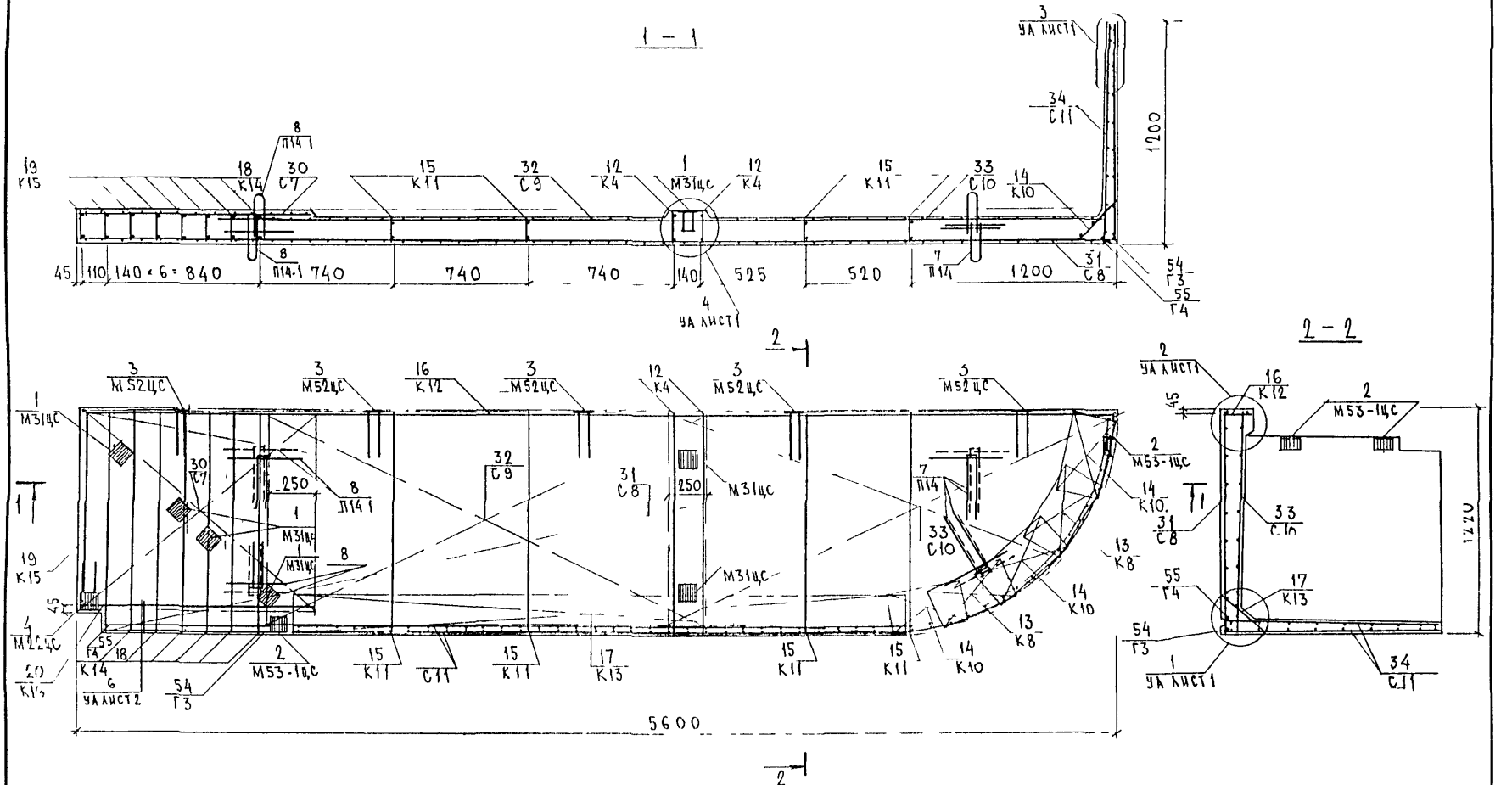

Сетки в местах пересечения с закладными деталями и в отверстиях вырезать по месту

Нач отд	Ванаг	
Гл спец	Баско	
Зав гр	Гуревич	
Разраб	Николаева	
Проверил	Гуревич	

ЗРС 43-11 30Б.03СБ

Армирование сборочный чертеж

Стадия	Лист	Листов
Р	4	4

МНИИТЭП ОСК

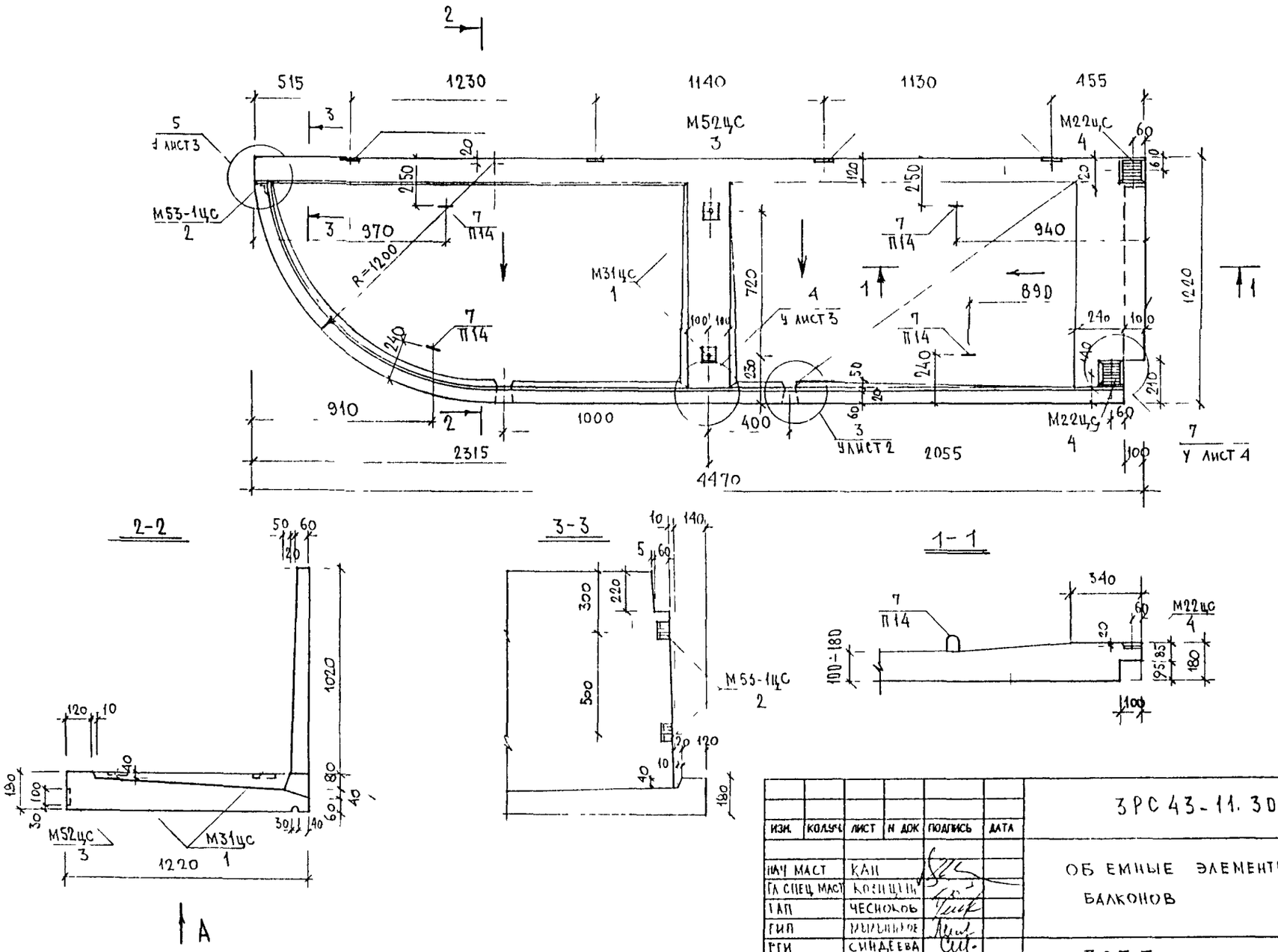

ИНВ.N ПОДЛ.	ПОДПИСЬ И ДАТА	ВЗАМЕН ИНВ.N
845782		

ИЗМ.	КОЛУЧ.	ЛИСТ	N ДОК	ПОДПИСЬ	ДАТА
НАЧ МАСТ		КАН			
ГЛ СПЕЦ МАСТ		КОЗИЦЫН			
ГАП		ЧЕСНОКОВ			
ГИП		МЫЛЬНИКОВ			
РГИ		СИНДЕЕВА			
РАЗРАБОТАЛ		СИНДЕЕВА			
ПРОВЕРИЛ		МЫЛЬНИКОВ			

3РС 43-11. 30Б. 04 СБ

ОБ ЕМНЫЕ ЭЛЕМЕНТЫ БАЛКОНОВ

СТАДИЯ	МАССА	МАСШТАБ
Р		1:20
ЛИСТ	ЛИСТОВ 4	

30Б 5
СБОРОЧНЫЙ ЧЕРТЕЖ

МНИИТЭП
МАСТЕРСКАЯ N 3

А

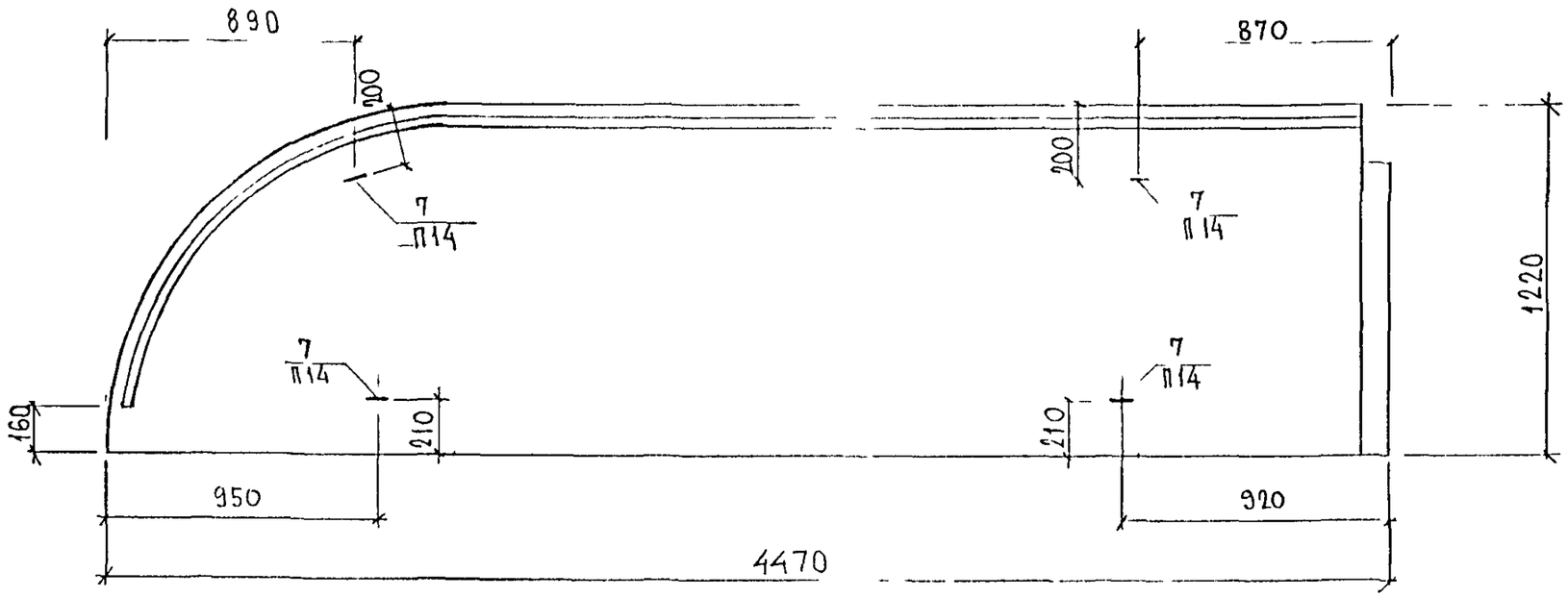
890
200
7
П14
870
200
7
П14
1220
7
П14
7
П14
160
210
210
950
920
4470

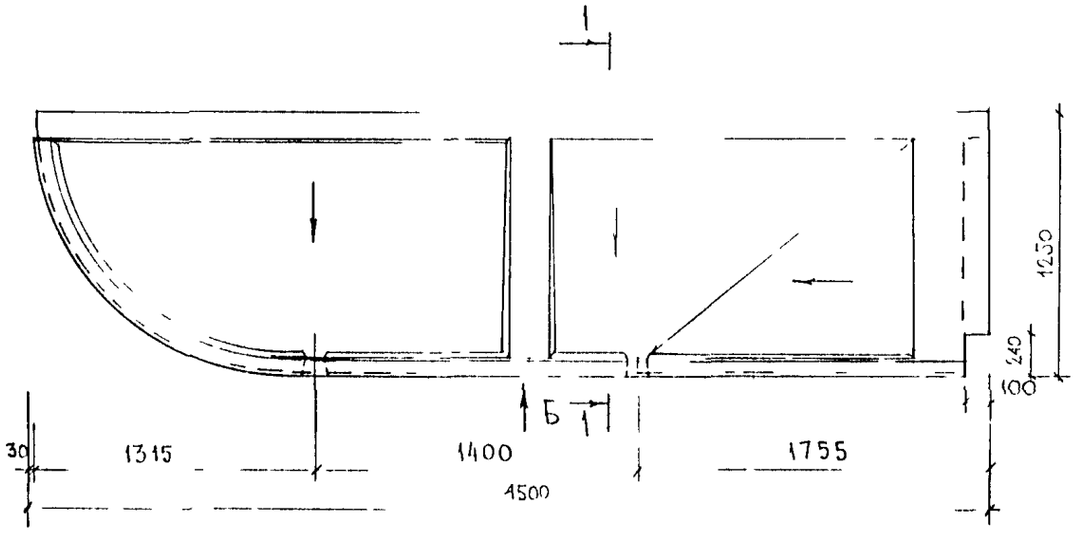

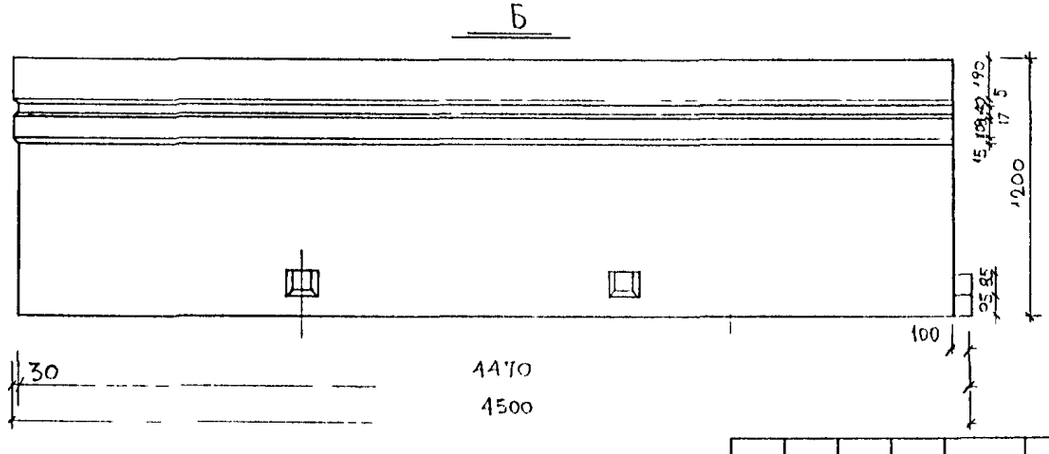

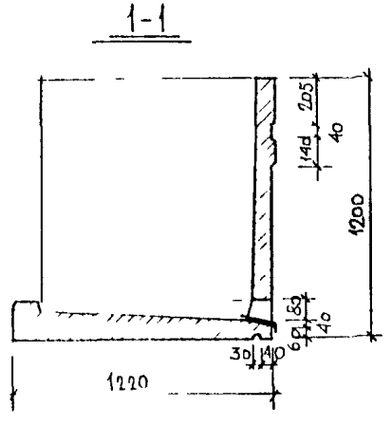

ИЗМ.	КОЛУЧ.	ЛИСТ	N ДОК.	ПОДПИСЬ	ДАТА
НАЧ. МАСТ.		КАЦ			
ГА СПЕЦ. МАСТ.		КОЗИЦЫН			
ГАП		ЧЕСНОКОВ			
ГИП		МЫЛЬНИКОВ			
РГИ		СИНЦЕВА			
РАЗРАБОТАЛ		СИНЦЕВА			
ПРОВЕРИЛ		МЫЛЬНИКОВ			

ЗРС 43-11 30Б 04СБ

ОБЪЕМНЫЕ ЭЛЕМЕНТЫ БАЛКОНОВ
МАТРИЧНАЯ ОТДЕЛКА

30Б 5
Сборочный чертеж

СТАДИЯ	МАССА	МАСШТАБ
Р		1:25
ЛИСТ 3	ЛИСТОВ 4	

МНИИТЭП
МАСТЕРСКАЯ N 3

ИНВ.N ПОДЛ.	ПОДПИСЬ И ДАТА	ВЗАМЕН ИНВ.N

Схема армирования для 30Б5

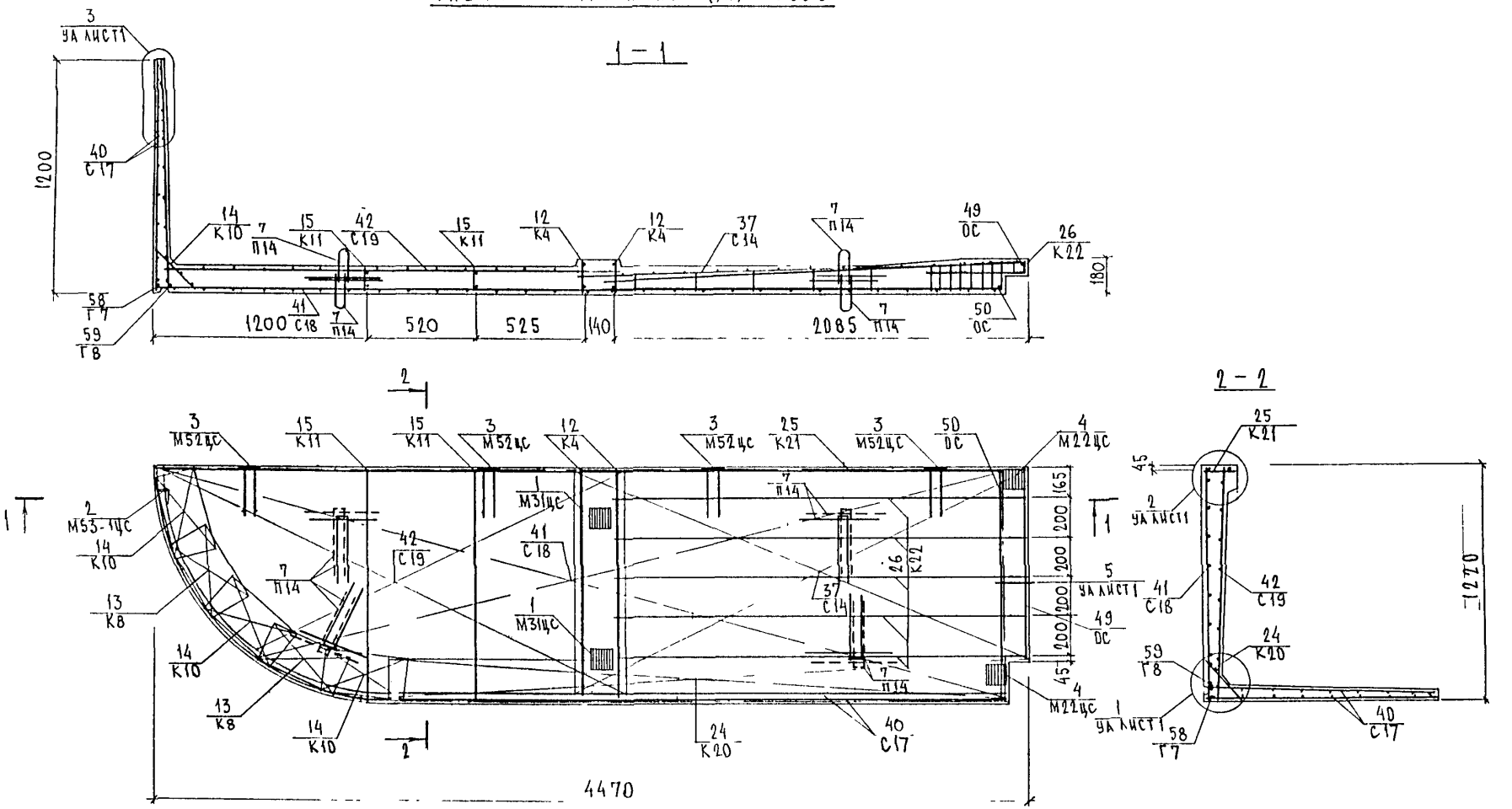

Гнутые стержни поз. 58,59 на основном виде условно не показаны
Сетки в местах пересечения с закладными деталями и в отверстиях вырезать по месту

Нач отд	Ванаг		
Гл спец	Баско		
Зав гр	Гуревич		
Разраб	Николаева		
Проверил	Гуревич		

3РС 43-11.30Б.04СБ

Армирование
сборочный чертеж

Стадия	Лист	Листов
Р	4	4

МНИИТЭП

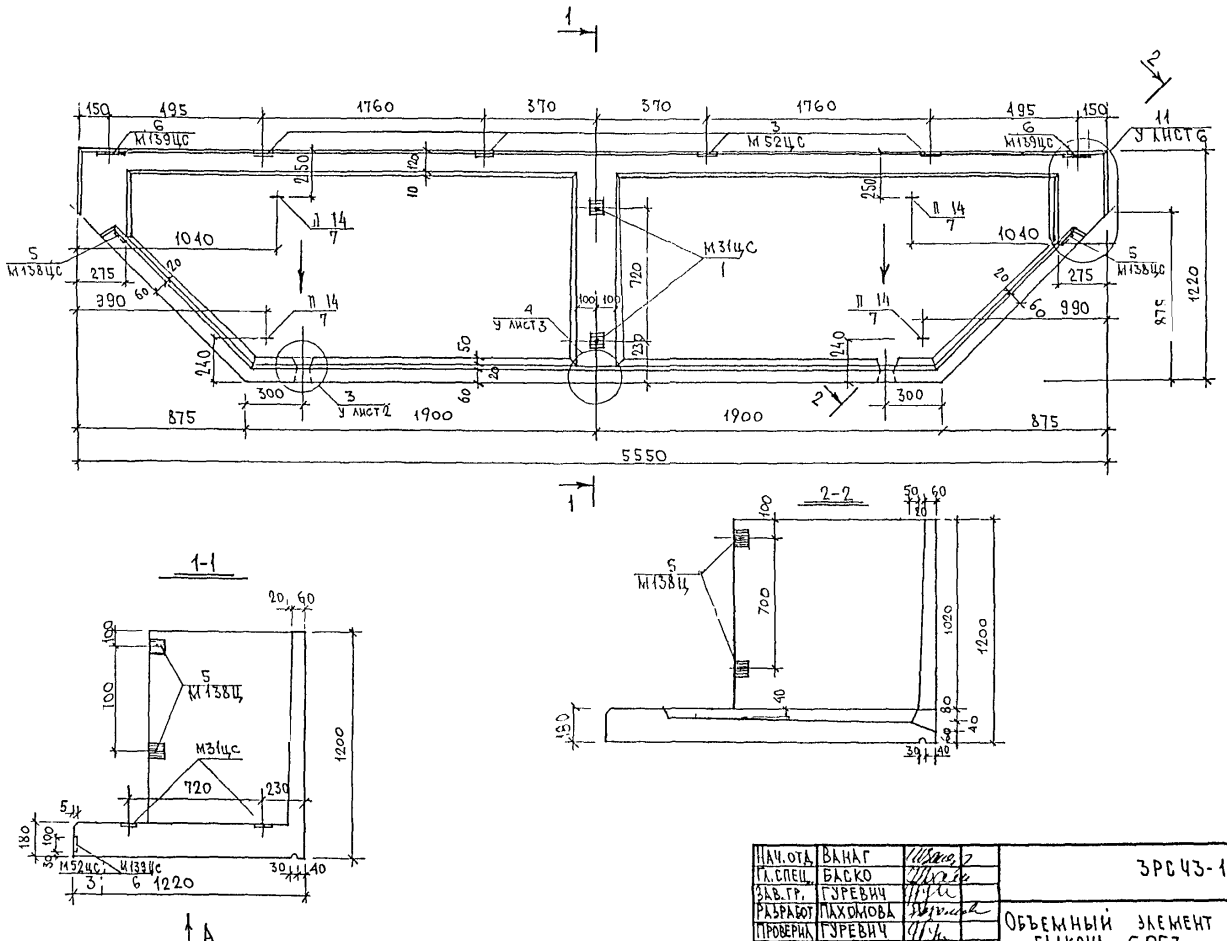

Нач.отд.	Ванаг		
Гл.спец.	Баско		
Зав.гр.	Гуревич		
Разработ	Пахомова		
Проверил	Гуревич		

ЗРС43-11. 60Б. 05СБ.

Объемный элемент балкона 60Б3
Сборочный чертеж

Стадия	Лист	Листов
Р	1	

МНИИТЭП
ОСК

Гл инж М3 — Козицын
Гип М3 — Коновалова

6053

A

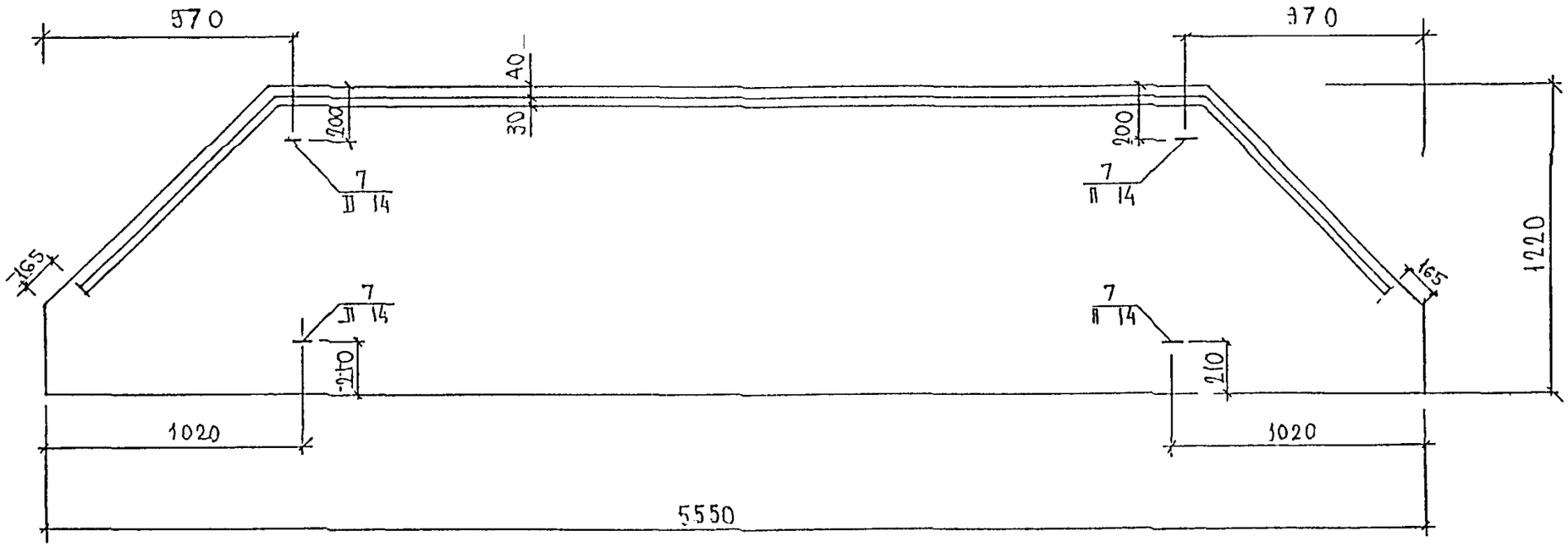

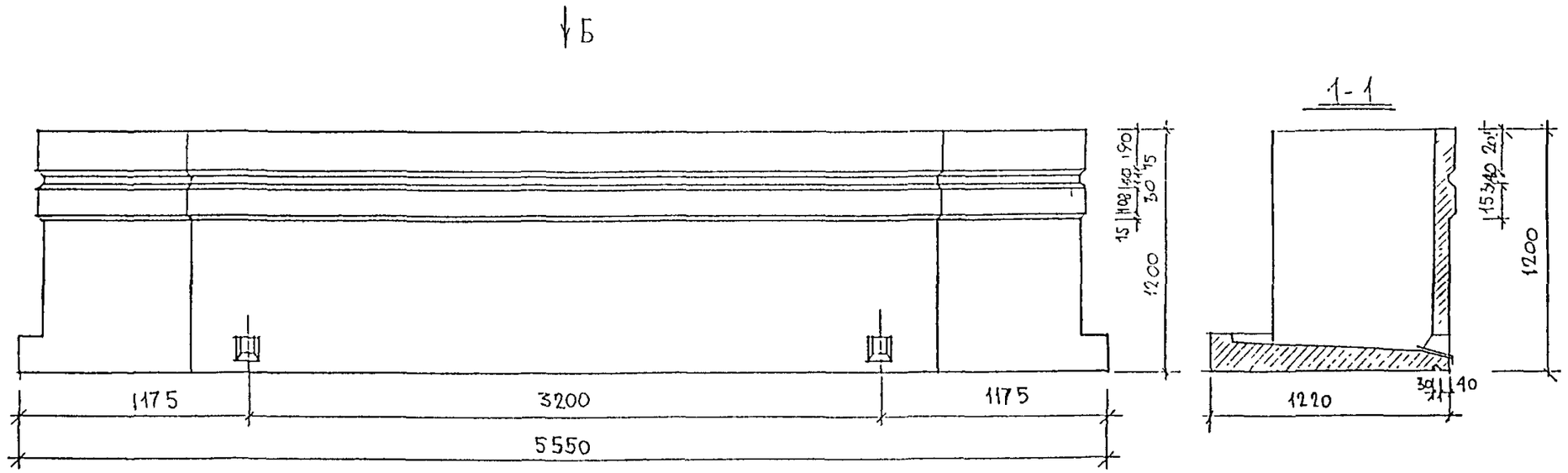

ИЗМ.	КОЛУЧ.	ЛИСТ	N ДОК	ПОДПИСЬ	ДАТА
НАЧ. МАСТ.					
ГЛСПЕЦМАСТ		КОЗИЦЫН			
ГАП		ПАЛОМОВ			
ГИП		КЕВСКАЛОВА			
НА СПЕЦ.		МИХАЙЛОВСКАЯ			
РАЗРАБОТАЛ					
ПРОВЕРИЛ					

ЗРС43-11.60Б.05СБ.

ОБЪЕМНЫЕ ЭЛЕМЕНТЫ БАЛКОНОВ

МАТРИЧНАЯ ОТДЕЛКА

60Б3

СБОРОЧНЫЙ ЧЕРТЕЖ

СТАДИЯ	МАССА	МАСШТАБ
Р		1:25
ЛИСТ 3	ЛИСТОВ 4	

МНИИТЭП

МАСТЕРСКАЯ N 3

Схема армирования для 60Б3

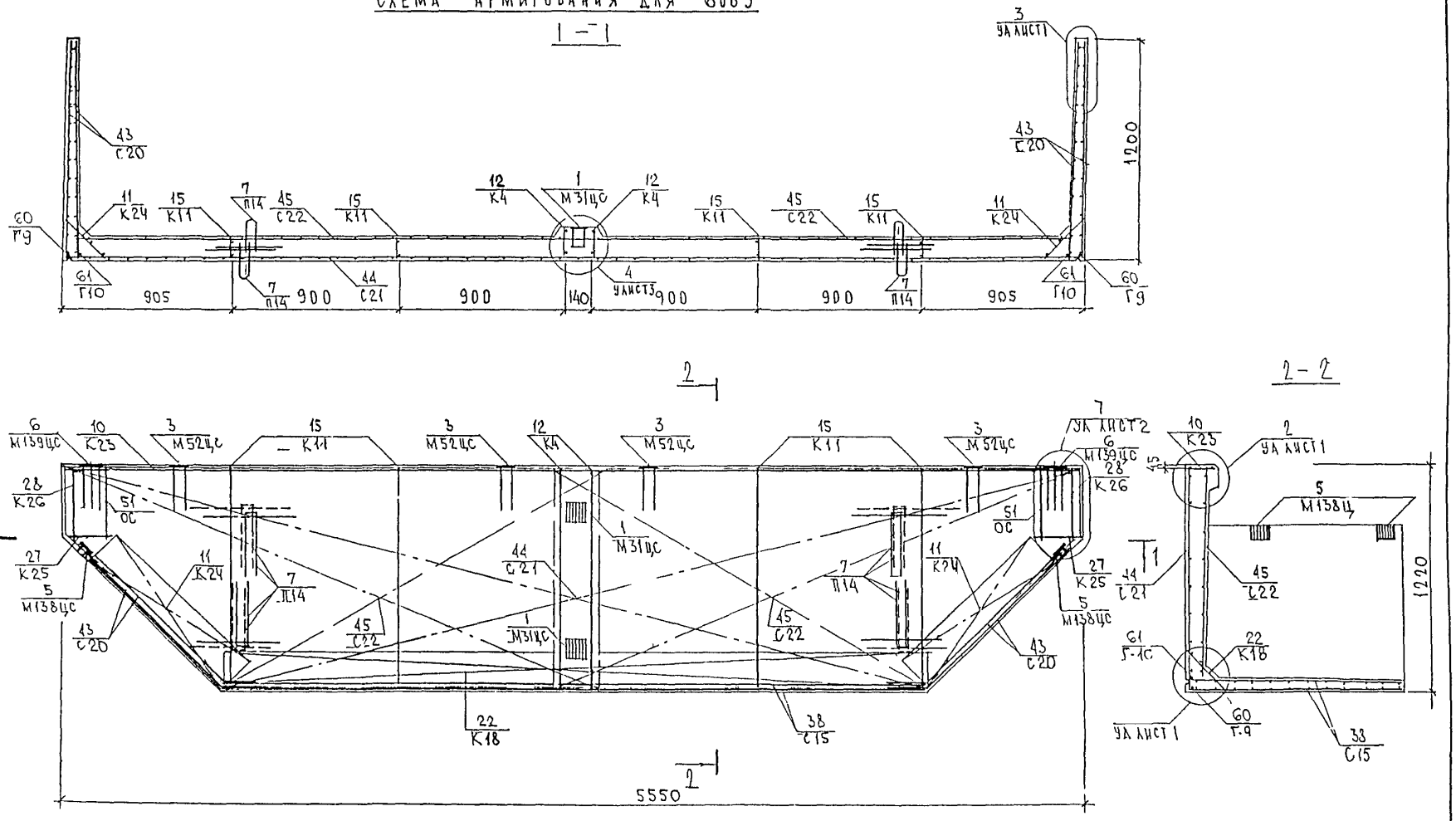

Гнутые стержни поз 60, 61 на основном виде условно не показаны
Сетки в местах пересечения с закладными деталями и в отверстиях вырезать по месту

ЗРС 43-11. 60Б. 05СБ.	Лист 4

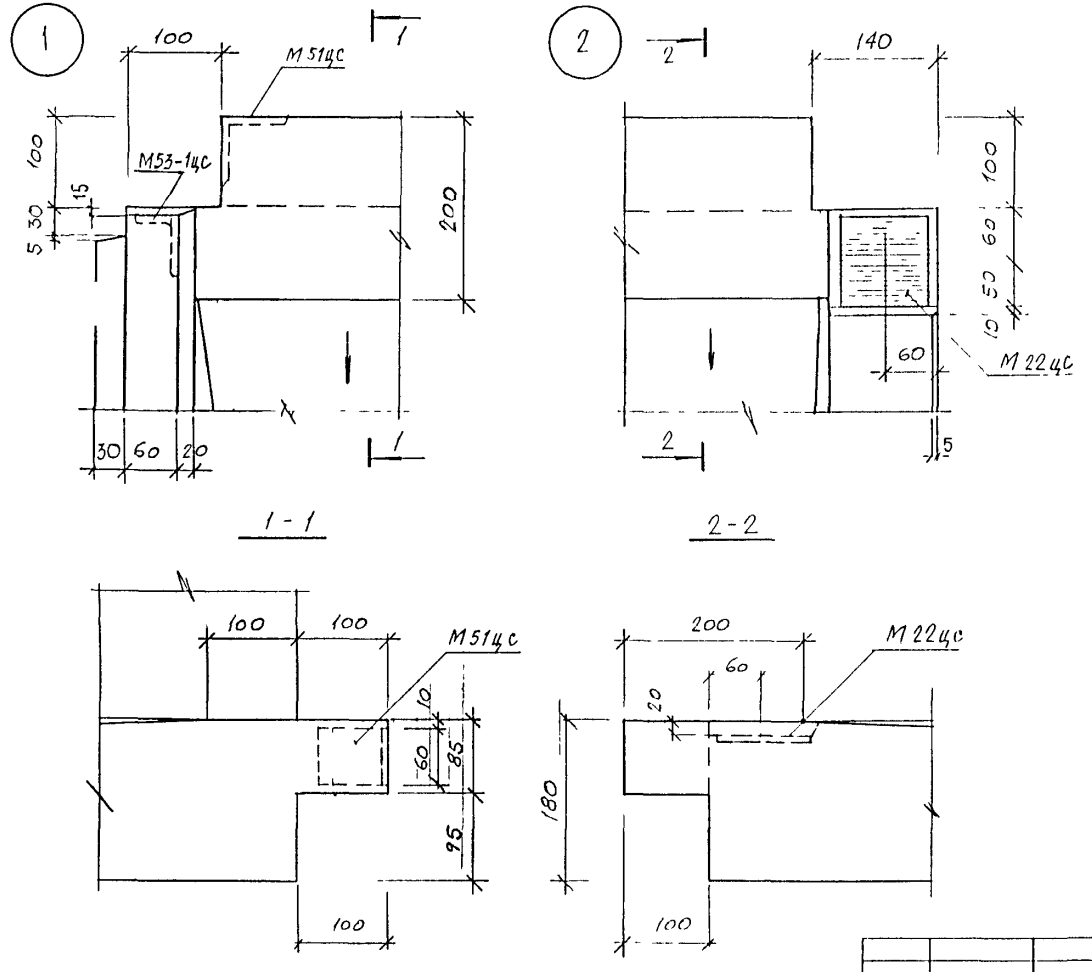

СОГЛАСОВАНО

ГА СПЕЦ. М 3	Козицын	
ГИП М 3	Газарова	

НАЧ ОТД.	ВАНАГ	
ГА СПЕЦ	ВАНАГ	
ЗАВ. ГР	ГУРЕВИЧ	
РАЗРАБ	НИКОЛАЕВА	
ПРОВЕР	КОМИССАРОВА	

ЗРС 43-11 У.

Объемные элементы балконов

СТАДИЯ	МАССА	МАСШТАБ
Р		1:5
ЛИСТ 1	ЛИСТОВ 6	

Узлы

МНИИТЭП ОГК

24547

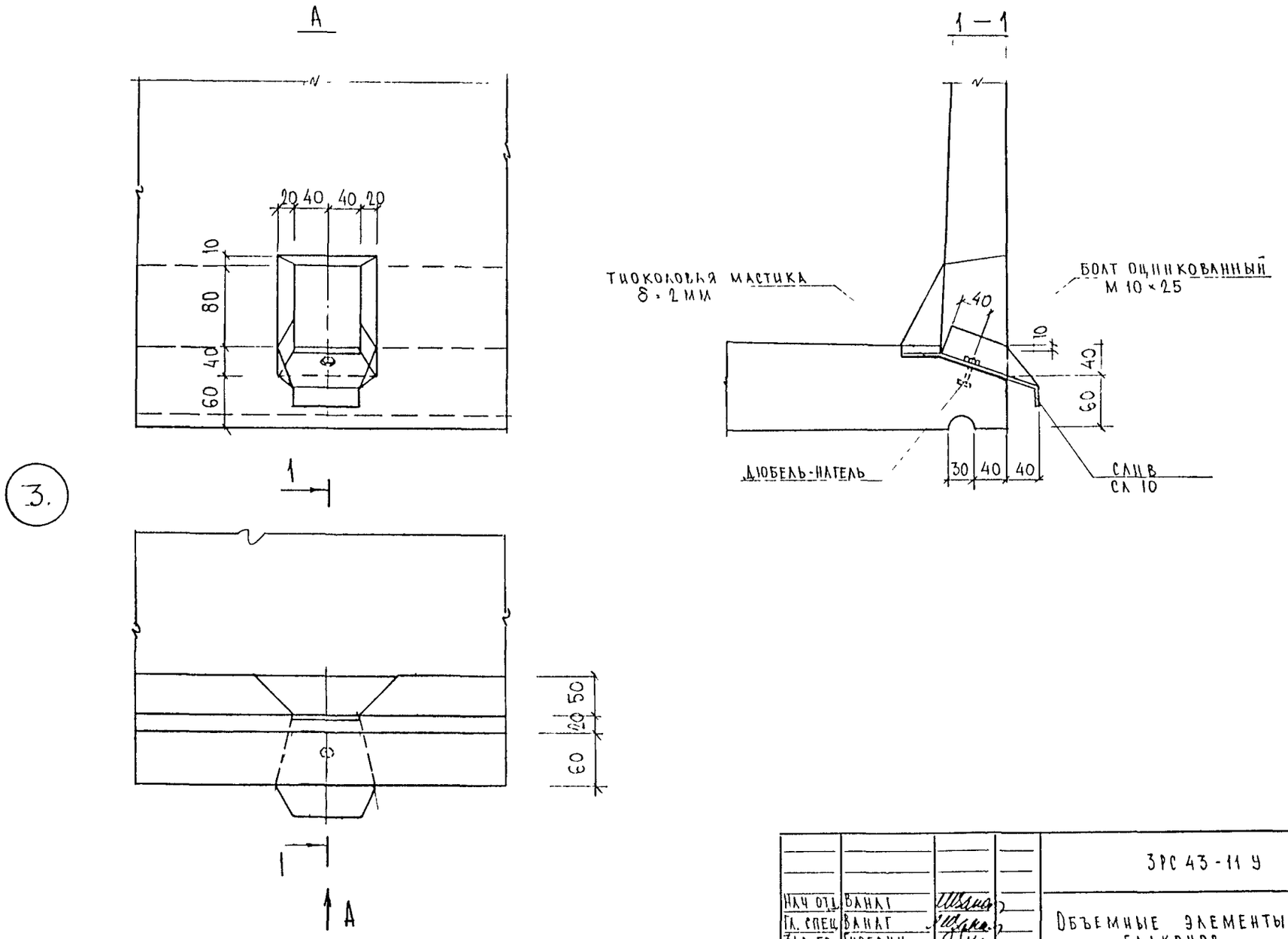

				ЗРС 43-11 У			
НАЧ ОТД	ВАНАГ			ОБЪЕМНЫЕ ЭЛЕМЕНТЫ БАЛКОНОВ	Стадия	Масса	Масштаб
ГЛ. СПЕЦ	ВАНАГ				Р		1·5
ЗАВ ГР	ГУРЕВИЧ				Лист 2		Листов 6
РАЗРАБ	КОМИССАРОВА						
ПРОВЕРИЛ	НИКОЛАЕВА			Узлы	МНИИТЭП ОСК		

СОГЛАСОВАНО

ГЛ. СПЕЦ ИЗ — КОЗИЦЫН

ГИП МЗ — ЕГИАЗАРОВА

Взаим. инв. №

Подпись и дата

Инв. № подл. 7574572

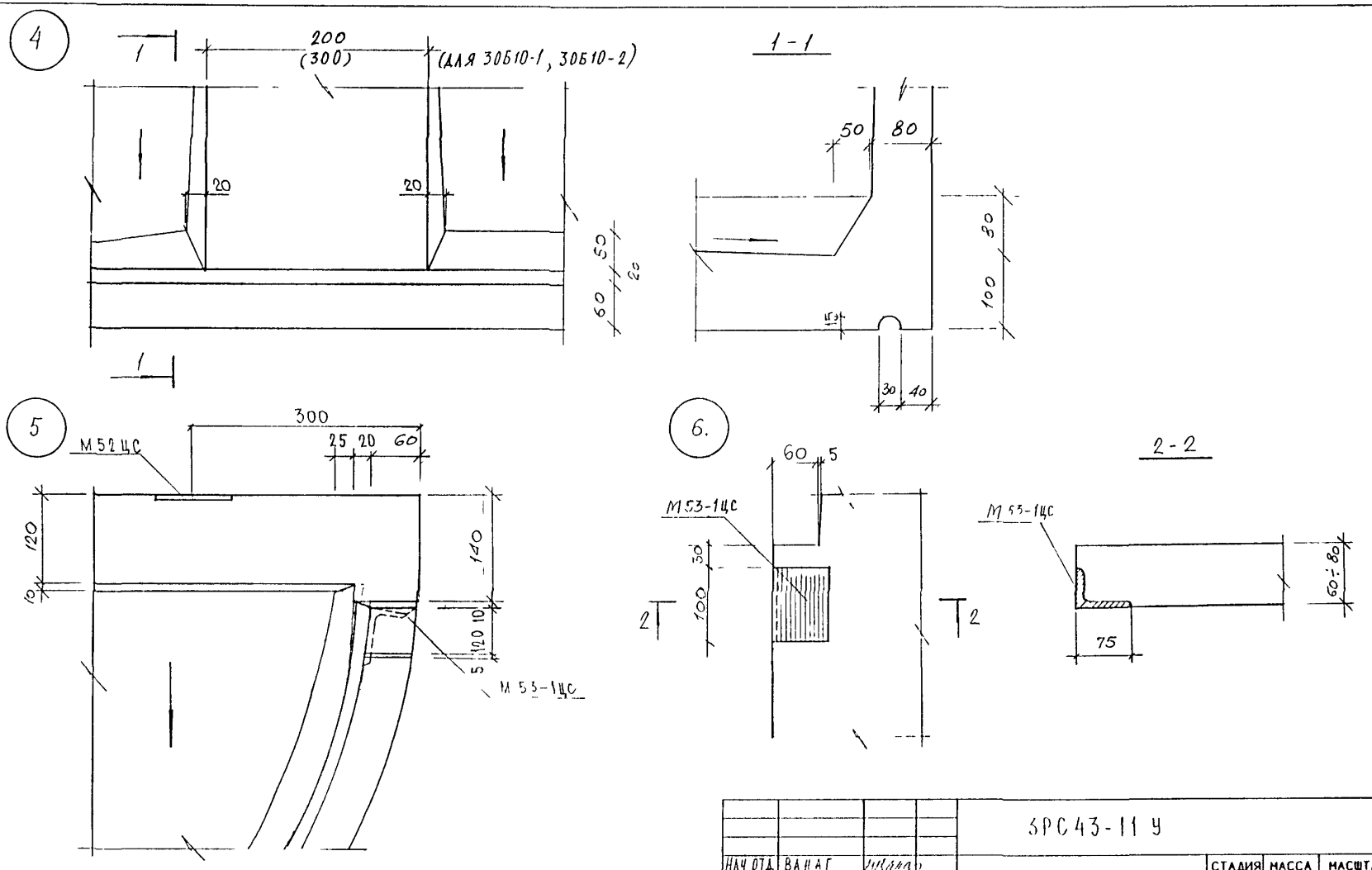

				ЗРС43-11 У			
НАЧ ОТД	ВАНАГ			ОБЪЕМНЫЕ ЭЛЕМЕНТЫ БАЛКОНОВ	СТАДИЯ	МАССА	МАСШТАБ
ГЛ СПЕЦ	ВАНАГ				Р		1:5
ЗАВ ГР	ГУРЕВИЧ				ЛИСТ 3	ЛИСТОВ 6	
РАЗРАБ	НИКОЛАЕВА						
ПРОВЕР	КОМИССАРОВА			Узлы	МНИИТЭП ОСК		

ГЛ СПЕЦ М 3 КОЗИЦЫН
ГИП М 3 ЕГИАЗАРОВА

457572

7

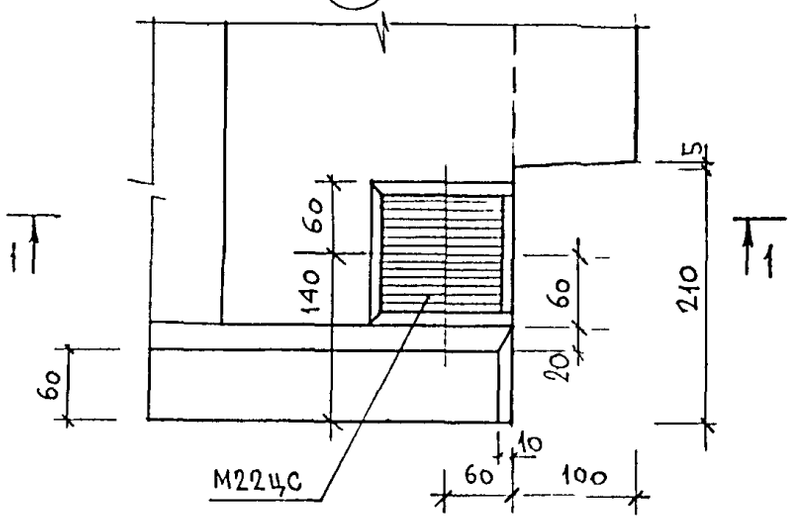

1-1

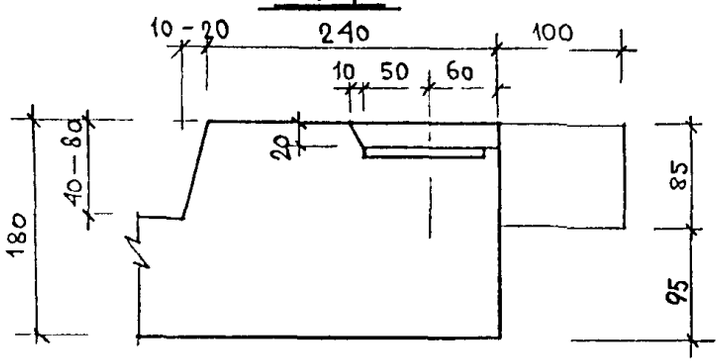

8

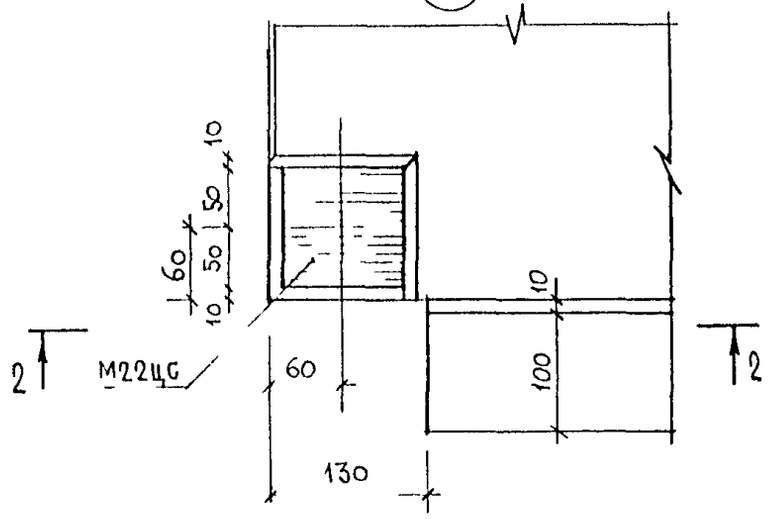

2-2

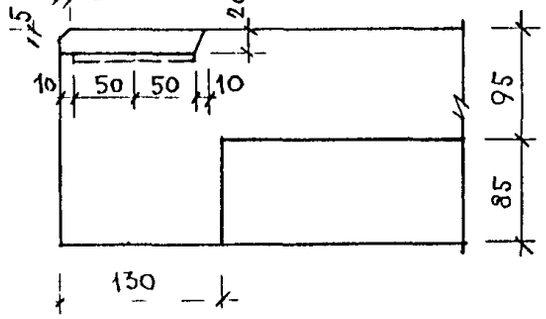

ИЗМ.	КОЛУЧ.	ЛИСТ	N ДОК.	ПОДПИСЬ	ДАТА
НАЧ. МАСТ					
ГЛ.СПЕЦИАСТ		УЗИЦЫН			
ГАП					
ГИП		МЫЛЬНИКОВ			
РГИ		СИНДЕЕВА			
РАЗРАБОТАЛ					
ПРОВЕРИЛ		МЫЛЬНИКОВ			

ИНВ. N ПОДЛ. | ПОДПИСЬ | ДАТА | ВЗАМ. ИНВ. N

3РС43-11 У

ОБЕМНЫЕ ЭЛЕМЕНТЫ БАЛКОНОВ

УЗЛЫ ГАБАРИТНЫЕ

СТАДИЯ	МАССА	МАСШТАБ
Р		1:5
ЛИСТ 4	ЛИСТОВ 6	

МНИИТЭП
МАСТЕРСКАЯ N 3

9

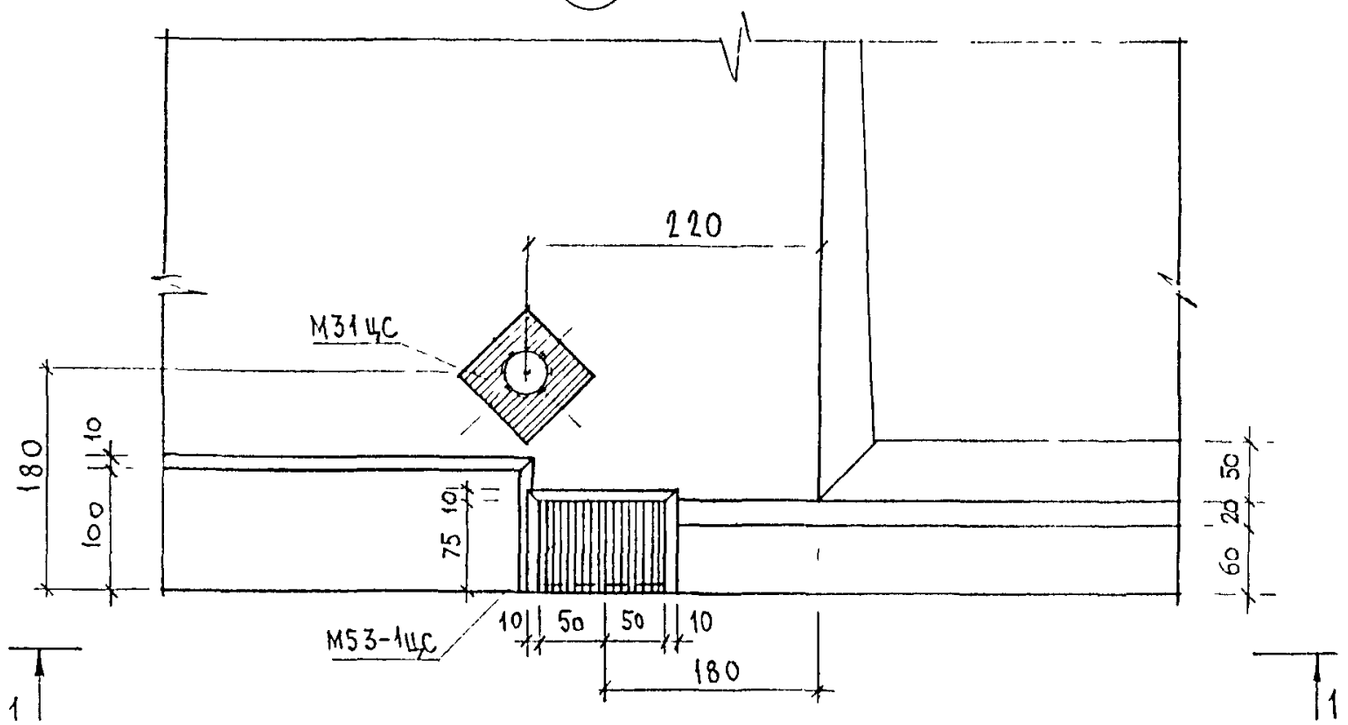

1-1

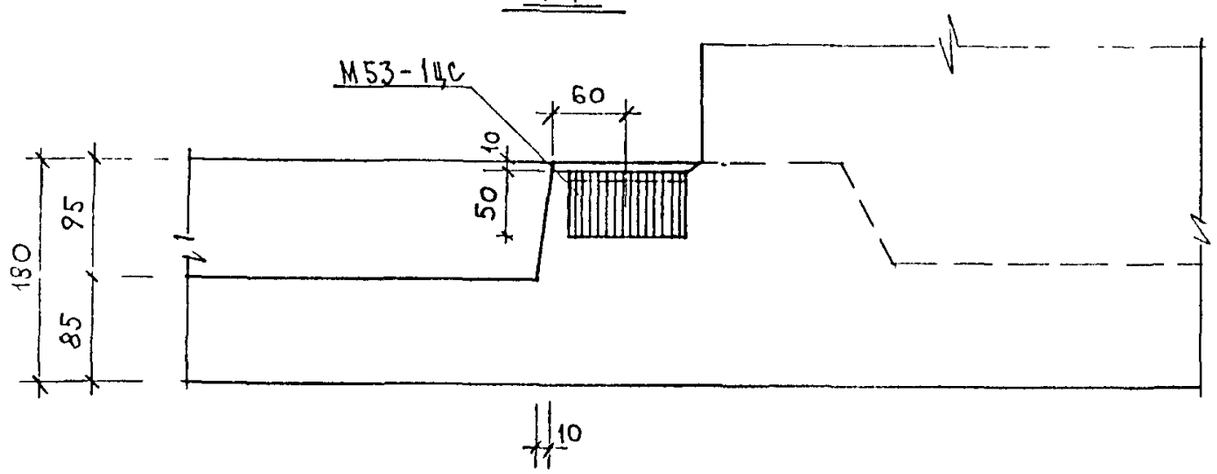

10

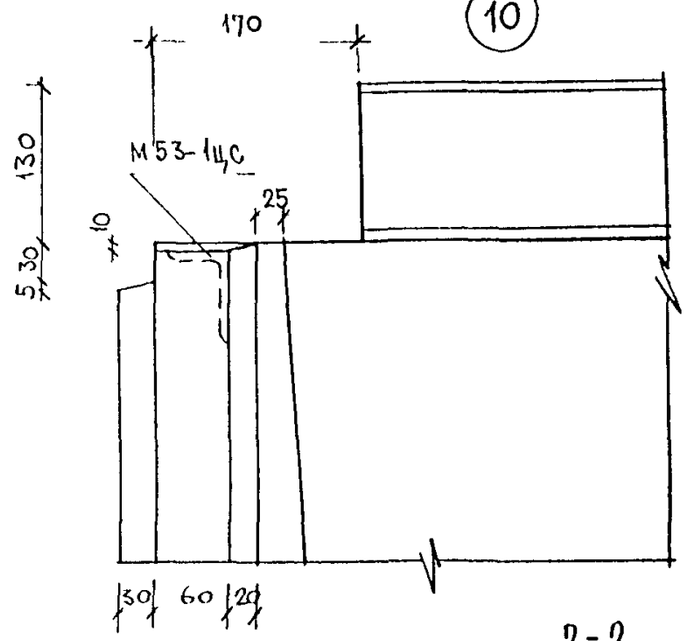

2-2

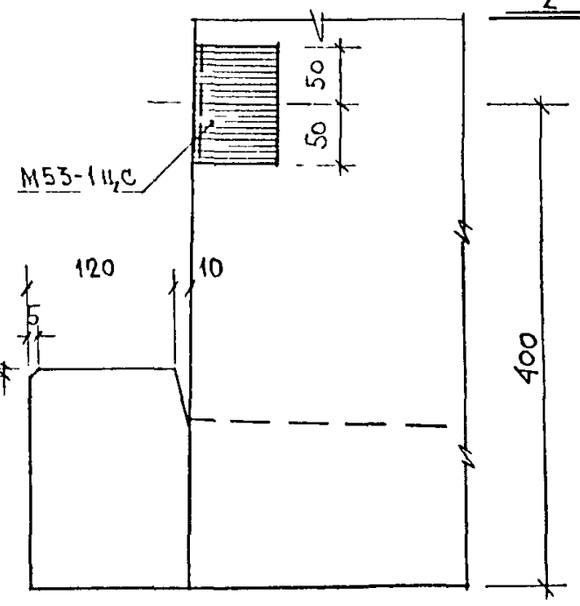

						ЗРС 43-11.У	
ИЗМ.	КОЛУЧ.	ЛИСТ	N ДОК.	ПОДПИСЬ	ДАТА		
НАЧ. МАСТ						ОБ'ЕМНЫЕ ЭЛЕМЕНТЫ БАЛКОНОВ	СТАДИЯ: Р; МАССА: ; МАСШТАБ: 1:5
ГЛ.СПЕЦМАСТ		КОЗИЦЫН					ЛИСТ 5; ЛИСТОВ 6
ГАП							
ГИП		МЫЛЬНИКОВ					МНИИТЭП МАСТЕРСКАЯ N 3
РГИ		СИНДЕЕВА					
РАЗРАБОТАЛ						УЗЛЫ ГАБАРИТНЫЕ	
ПРОВЕРИЛ		МЫЛЬНИКОВ					

ИНВ. N ПОДЛ. | ПОДПИСЬ И ДАТА | ВЗАМ. ИНВ. N

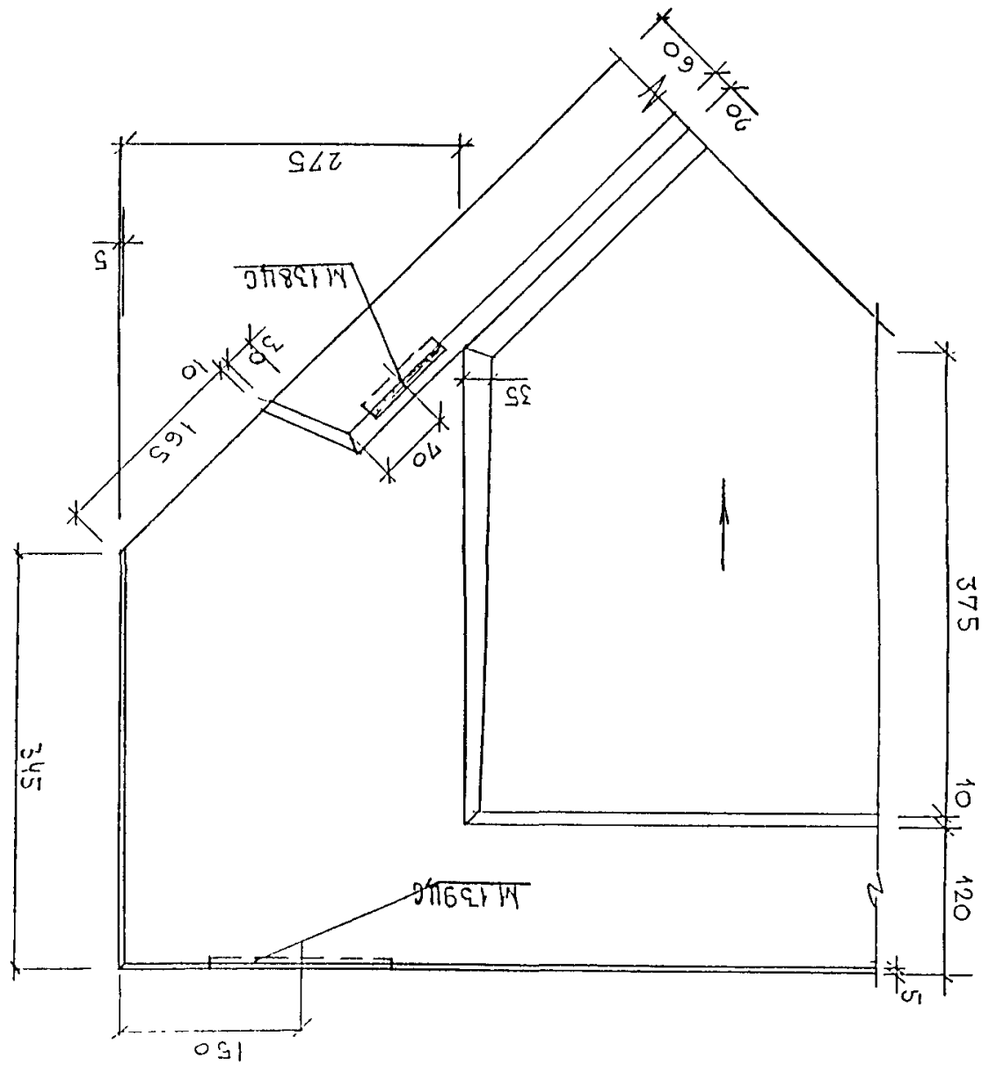

22

Инв. № подл.	
Подпись и дата	
Взам. инв. №	

Лист	6
	ЗРС Ч3-11. У.

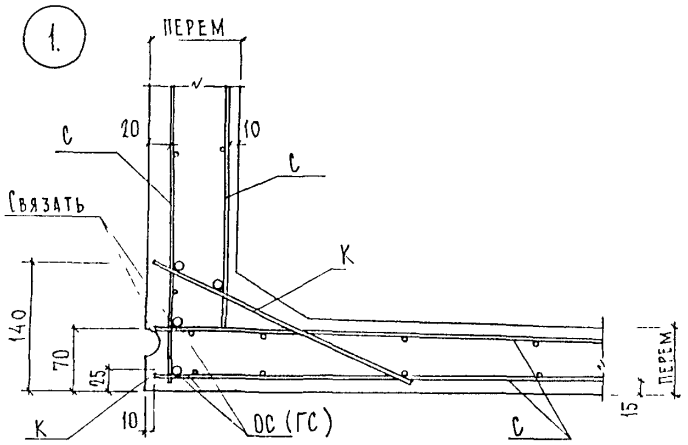

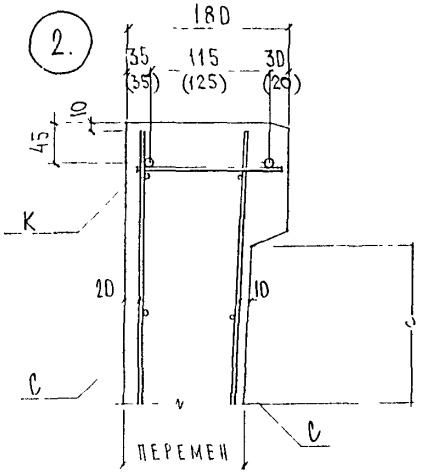

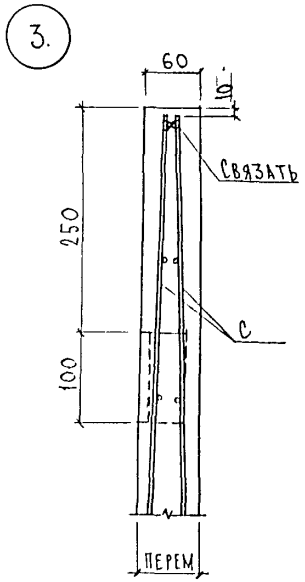

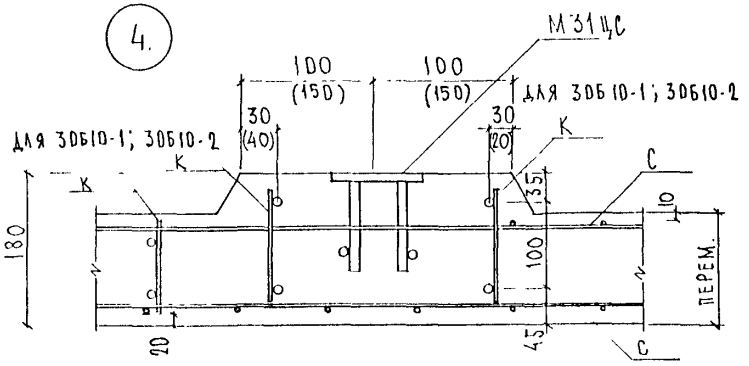

НАЧ ОТД	ВАНАГ		
ГА СПЕЦ	ВАНАГ		
ЗАВ. ГР	ГУРЕВИЧ		
РАЗРАБ.	НИКОЛАЕВА		
ПРОВЕРИЛ	ЗАЙЦЕВА		

3РС43-11 УА

Узлы арматурные

СТАДИЯ	ЛИСТ	ЛИСТОВ
Р	1	2

МНИИТЭП ОСК

457172

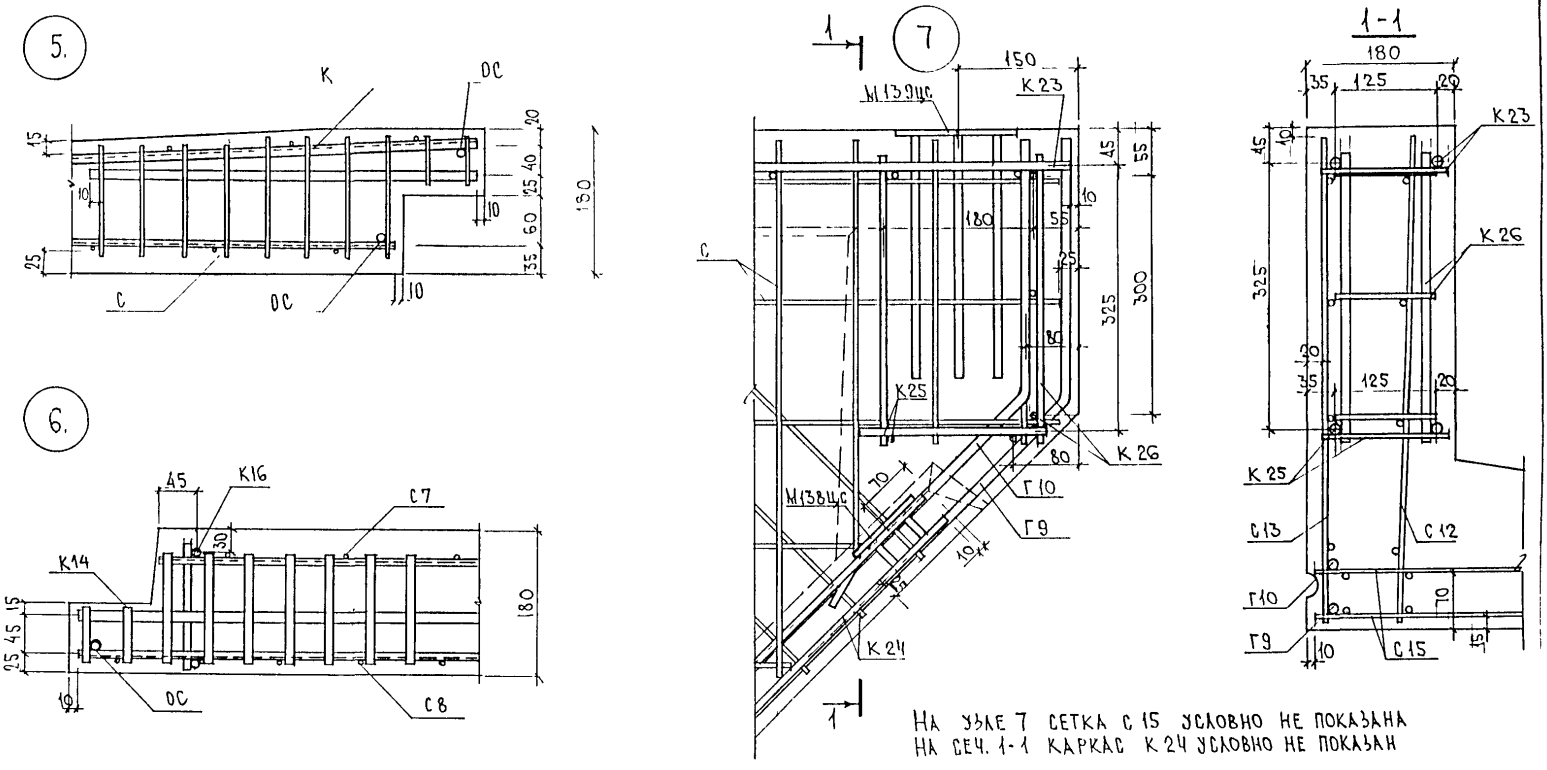

НА УЗЛЕ 7 СЕТКА С 15 УСЛОВНО НЕ ПОКАЗАНА
НА СЕЧ. 1-1 КАРКАС К 24 УСЛОВНО НЕ ПОКАЗАН

ИНВ № ПОДЛ	ПОДПИСЬ И ДАТА	ВЗАМ ИНВ №
257572		

3 РС 43-11 УА

ЛИСТ 2

Рис. 1

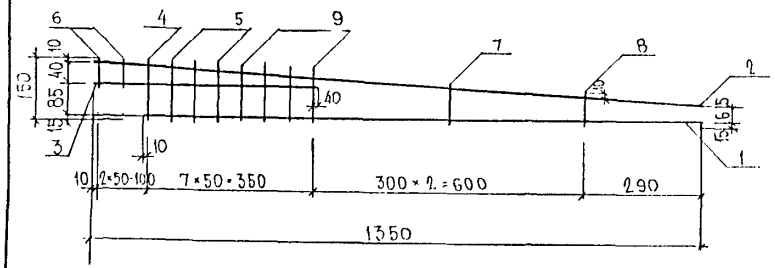

Рис 2

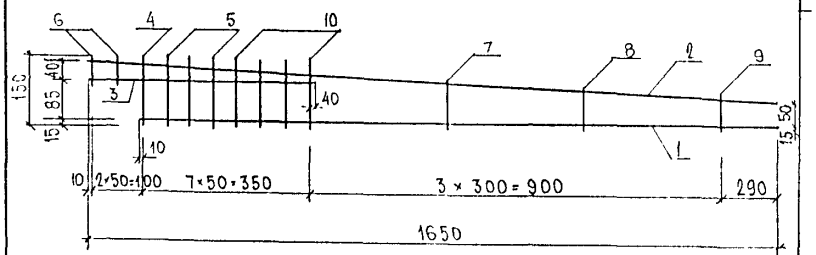

Рис	Марка	Поз.	Наименование		Кол.	Обозначение	Масса	Масса
	К1	1	⌀10 А III	ℓ = 1250	1		0,77	
		2	⌀10 А III	ℓ = 1350	1		0,83	
		3	⌀14 А III	ℓ = 500	1		0,60	
		4	⌀14 А III	ℓ = 150	1		0,18	
		5	⌀10 А I	ℓ = 150	7		0,65	
		6	⌀10 А I	ℓ = 60	2		0,07	
		7	⌀10 А I	ℓ = 120	1		0,07	
		8	⌀10 А I	ℓ = 100	1		0,06	
		9	⌀10 А I	ℓ = 140	4		0,35	3,58
2	К2	1	⌀10 А III	ℓ = 1550	1		0,96	
		2	⌀10 А III	ℓ = 1650	1		1,02	
		3	⌀14 А III	ℓ = 500	1		0,60	
		4	⌀14 А III	ℓ = 150	1		0,18	
		5	⌀10 А I	ℓ = 150	3		0,28	
		6	⌀10 А I	ℓ = 60	2		0,07	
		7	⌀10 А I	ℓ = 120	1		0,07	
		8	⌀10 А I	ℓ = 100	1		0,06	
		9	⌀10 А I	ℓ = 90	1		0,05	
		10	⌀10 А I	ℓ = 140	4		0,35	3,64

Арматура класса АI, А III по ГОСТ 5781-82. Сварка арматурных каркасов по ГОСТ 14098-91 (К1-К7)

Нач. отд.	Ванаг		3РС43-11
Гл. спец.	Ванаг		
Зав. гр.	Гуревич		
Разраб.	Комиссарова		Каркасы. Сборочный чертеж
Проверил	Зайцева		

Стадия	Лист	Листов
Р	1	1

МНИИТЭП ОСК

Инв. № подл. | Подпись и дата | Взам. инв. №

Рис 1

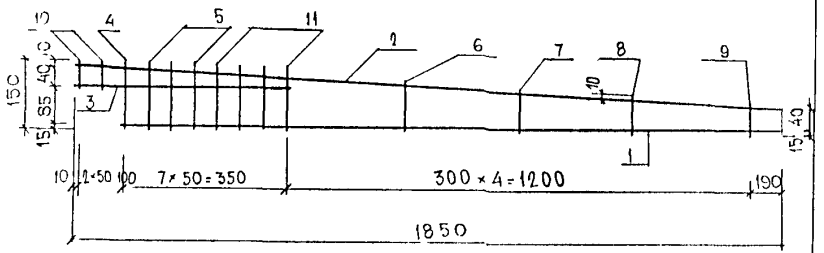

Рис 2

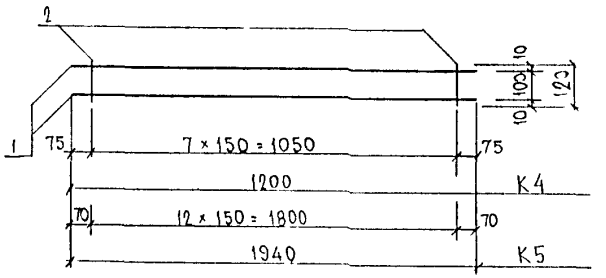

Рис 3

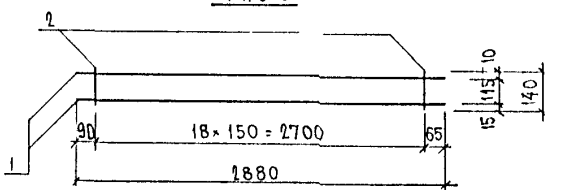

Рис	Марка	Поз.	Наименование	Кол.	Обозначение	Масса	Масса
1	К3	1	⌀10 AIII ℓ 1750	1		1.08	
		2	⌀10 AIII ℓ=1850	1		1.14	
		3	⌀14 AIII ℓ=500	1		0,60	
		4	⌀14 AIII ℓ=150	1		0.18	
		5	⌀10 AI ℓ=150	3		0,28	
		6	⌀10 AI ℓ=120	1		0,07	
		7	⌀10 AI ℓ=100	1		0,06	
		8	⌀10 AI ℓ=90	1		0,05	
		9	⌀10 AI ℓ=70	1		0.04	
		10	⌀10 AI ℓ=60	2		0.07	
		11	⌀10 AI ℓ=140	4		0,34	3,91
2	К4	1	⌀8 AIII ℓ=1200	2		0.95	
		2	⌀4 BpI ℓ=120	8		0,09	1,04
	К5	1	⌀8 AIII ℓ=1940	2		1,53	
		2	⌀4 BpI ℓ=120	13		0,14	1,67
3	КГ	1	⌀8 AIII ℓ=2880	2		2.27	
		2	⌀4 BpI ℓ=140	19		0,24	2,51.

Арматура класса AI, AIII по ГОСТ 5781-82*, арматура класса BpI по ГОСТ 6727-80*
Сварка арматурных каркасов по ГОСТ 14098-91 (К1-К7)

Нач отд	Ванаг		3РС43-11
Гл. спец	Ванаг		
Рук гр	Гуревич		
Разраб	Комиссаров		Каркасы Сборочный чертеж
Проверил	Зайцева		

Стадия	Лист	Листов
Р	1	1

МНИИТЭП ОСК

Инв. № подл. | Подпись и дата | Взам. инв. №

Рис 1

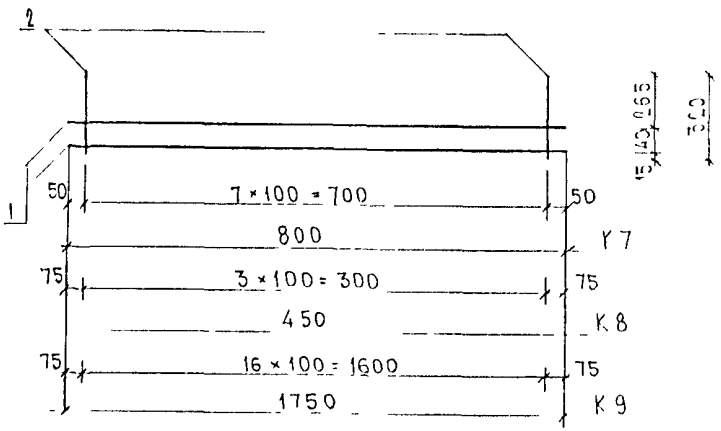

Рис 2

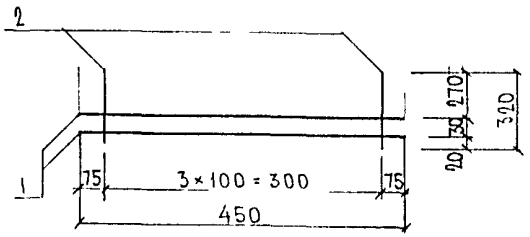

Рис 3

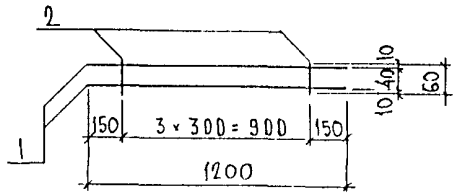

Рис	Марка	Поз.	Наименование	Кол.	Обозначение	Масса	Масса
1	К7	1	⌀8 AIII ℓ = 800	2		0,63	
		2	⌀5 BpI ℓ = 320	8		0,37	1,00
	К8	1	⌀8 AIII ℓ = 450	2		0,35	
		2	⌀5 BpI ℓ = 320	4		0,18	0,53
	К9	1	⌀8 AIII ℓ = 1750	2		1,38	
		2	⌀5 BpI ℓ = 320	17		0,78	2,16
2	К10	1	⌀8 AIII ℓ = 450	2		0,35	
		2	⌀5 BpI ℓ = 320	4		0,18	0,53
3	К11	1	⌀4 BpI ℓ = 1200	2		0,22	
		2	⌀4 BpI ℓ = 60	4		0,02	0,24

Арматура класса AIII по ГОСТ 5781-82*, арматура класса Bp-I по ГОСТ 6727-80*
Сварку арматурных каркасов по ГОСТ 14098-91 (К1-КТ)

Нач отд	Ванат		3РС43-11
Гл спец	Ванат		
Рук гр	Гуревич		Каркасы. Сборочный чертеж
Разраб	Комиссарова		Стадия Р; Лист 1; Листов 1
Проверил	Николаева		МНИИТЭП ОСК

Инв № подл. | Подпись и дата | Взам. инв. №

К12

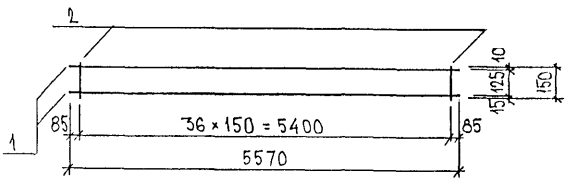

К13

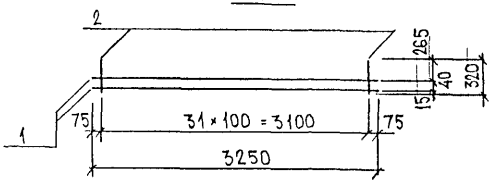

К14

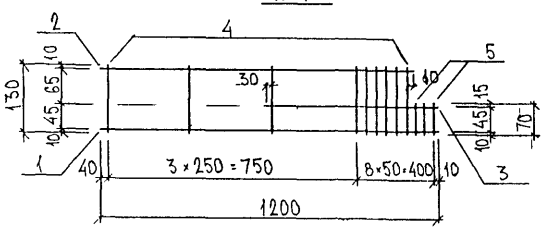

К15

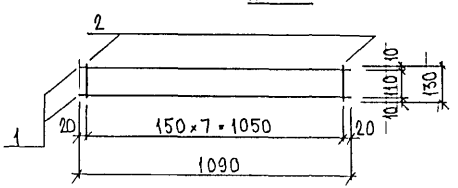

Марка	поз.	Наименование	кол.	Обозначение	Масса	Масса
К12	1	∅8 AIII ℓ=5570	2		4.40	
	2	∅4 BpI ℓ=150	37		0.51	4.91
К13	1	∅8 AIII ℓ=3250	2		2.57	
	2	∅5 BpI ℓ=320	32		1.47	4.04
К14	1	∅10 AIII ℓ=1200	1		0.74	
	2	∅10 AIII ℓ=1050	1		0.65	
	3	∅14 AIII ℓ=690	1		0.83	
	4	∅10 AI ℓ=130	9		0.72	
	5	∅10 AI ℓ=70	3		0.13	3.07
К15	1	∅10 AIII ℓ=1090	2		1.34	
	2	∅5 BpI ℓ=130	8		0.15	1.49

Сталь арматурная классов AI и AIII по ГОСТ 5781-82* и класса BpI по ГОСТ 6727-80* сварные соединения по ГОСТ 14098-91

Нач отд	Ванаг	
Гл спец	Баско	
Зав гр	Николаева	
Разраб	Зайцева	
Проверил	Ванаг	

3РС 43-11

Каркасы. Сборочный чертеж

Стадия	Лист	Листов
Р	1	1

МНИИТЭП ОСК

Инв № подл. | Подпись и дата | Взам. инв. №

РИС 1

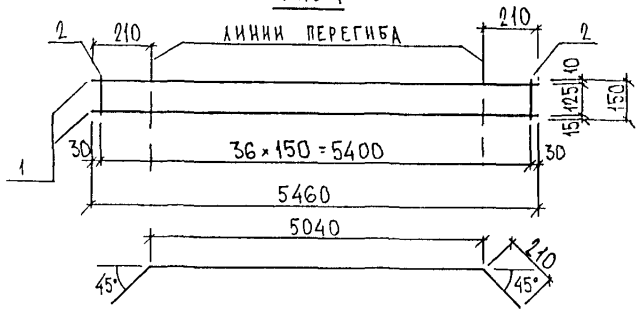

РИС.2

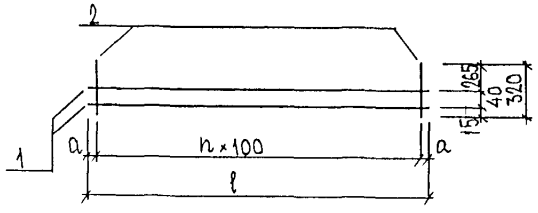

Марка	ℓ, мм	a, мм	n, шт
К 18	3800	50	37
К 19	1160	30	11
К 20	3160	30	31
К 24	1100	55	9

РИС.3

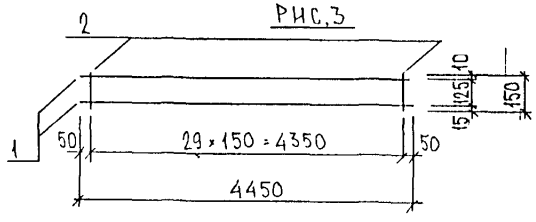

РИС	Марка	поз.	Наименование		кол.	Обозначение	Масса	Масса
1	К 17	1	⌀8 AIII	ℓ = 5460	2		4.31	
		2	⌀4 BpI	ℓ = 150	37		0.51	4.82
2	К 18	1	⌀8 AIII	ℓ = 3800	2		3.00	
		2	⌀5 BpI	ℓ = 320	36		1.75	4.75
	К 19	1	⌀8 AIII	ℓ = 1160	2		0 92	
		2	⌀5 BpI	ℓ = 320	12		0 55	1.47
	К 20	1	⌀8 AIII	ℓ = 3160	2		2.50	
		2	⌀5 BpI	ℓ = 320	32		1 47	3.97
3	К 21	1	⌀8 AIII	ℓ = 4450	2		3 51	
		2	⌀4 BpI	ℓ = 150	30		0.41	3.92
2	К 24	1	⌀8 AIII	ℓ = 1100	2		0,87	
		2	⌀5 BpI	ℓ = 320	10		0,46	1,33

СТАЛЬ АРМАТУРНАЯ КЛАССА AIII ПО ГОСТ 5781-82* И КЛАССА BpI ПО ГОСТ 6727-80*
СВАРНЫЕ СОЕДИНЕНИЯ К1-КТ ПО ГОСТ 14098-91

НАЧ ОТД	ВАНАГ		
ГА СПЕЦ	ВАСКО		
ЗАВ ГР	НИКОЛАЕВА		
РАЗРАБ	ЗАЙЦЕВА		
ПРОВЕРИЛ	ВАНАГ		

3РС43-11

КАРКАСЫ
СБОРОЧНЫЙ ЧЕРТЕЖ

Стадия	Лист	Листов
Р	1	1

МНИИТЭП
ОСК

ИНВ N° ПОДЛ | ПОДПИСЬ И ДАТА | ВЗАМ ИНВ N°

РИС.1

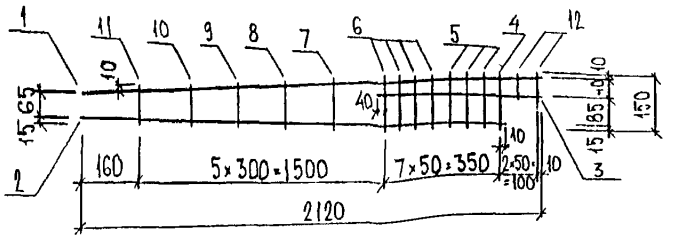

РИС 2

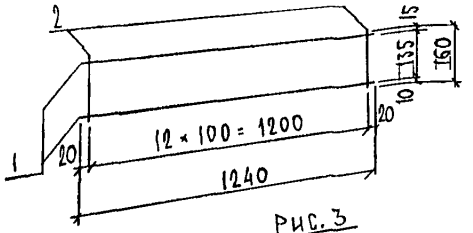

РИС. 3

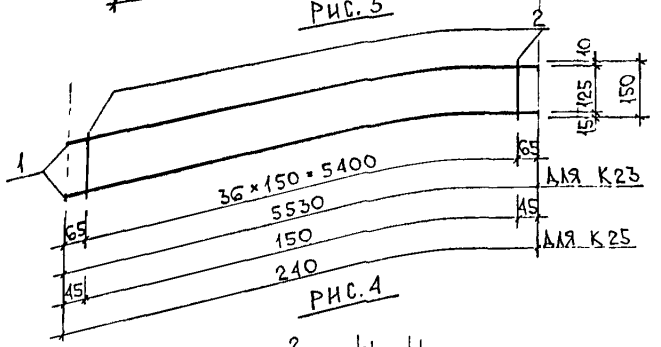

РИС. 4

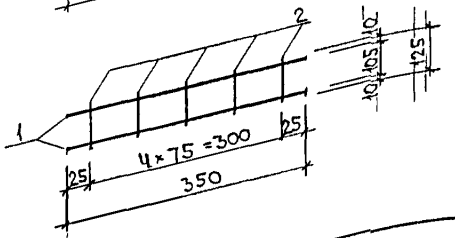

Рис.	Марка	поз.	Наименование	кол.	Обозначение	Масса	Масса
1	К22	1	⌀10AIII ℓ=2120	1		1.31	
		2	⌀10AIII ℓ=2020	1		1.25	
		3	⌀14AIII ℓ=500	1		0.60	
		4	⌀14AIV ℓ=150	1		0,18	
		5	⌀10AI ℓ=150	3		0,28	
		6	⌀10AI ℓ=140	4		0.34	
		7	⌀10AI ℓ=130	1		0.08	
		8	⌀10AI ℓ=120	1		0.07	
		9	⌀10AI ℓ=110	1		0,07	
		10	⌀10AI ℓ=105	1		0.06	
		11	⌀10AI ℓ=95	1		0.06	
		12	⌀10AI ℓ=60	2		0.07	4.37
2	К16	1	⌀10AIII ℓ=1240	2		1.53	
		2	⌀10AI ℓ=160	13		1.28	2.81
3	К23	1	⌀8AIII ℓ=5530	2		4,37	
		2	⌀4BpI ℓ=150	37		0,51	4,88
	К25	1	⌀8AIII ℓ=240	2		0,19	
		2	⌀4BpI ℓ=150	2		0,03	0,22
4	К26	1	⌀8AIII ℓ=350	2		0,28	
		2	⌀10AIII ℓ=125	5		0,39	0,67

СТАЛЬ АРМАТУРНАЯ КЛАССА AI И AIII ПО ГОСТ 5781-82*
СВАРКА АРМАТУРНЫХ КАРКАСОВ К1-КТ ПО ГОСТ 14098-91.

НАЧ ОТД	БАНАГ		
ГА СПЕЦ	БАСКО		
ЗАВ ГР	НИКОЛАЕВА		
РАЗРАБ	ЗАЙЦЕВА		
ПРОВЕРИЛ	БАНАГ		

ЗРС 43-11

КАРКАСЫ. СБОРОЧНЫЙ ЧЕРТЕЖ

Стадия	Лист	Листов
Р	1	1

МНИИТЭП ОСК

Инв. № подл. | Подпись и дата | Взам. инв. №

Рис. 1

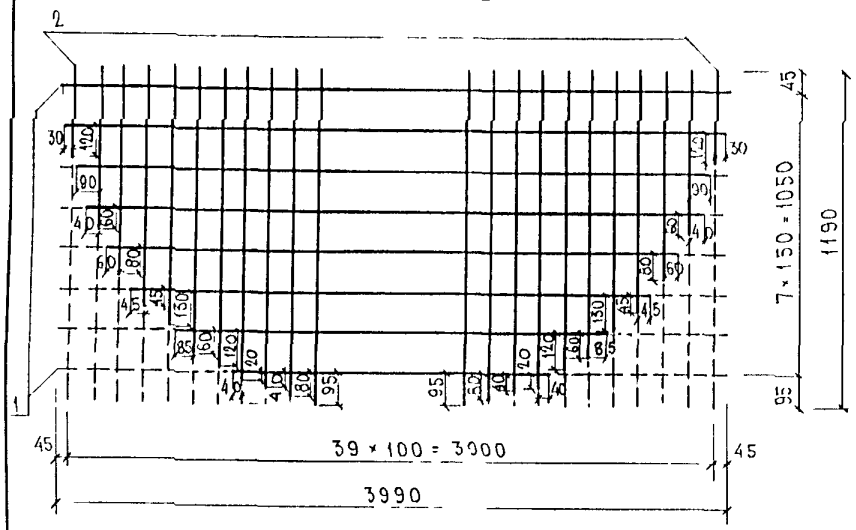

Рис 2

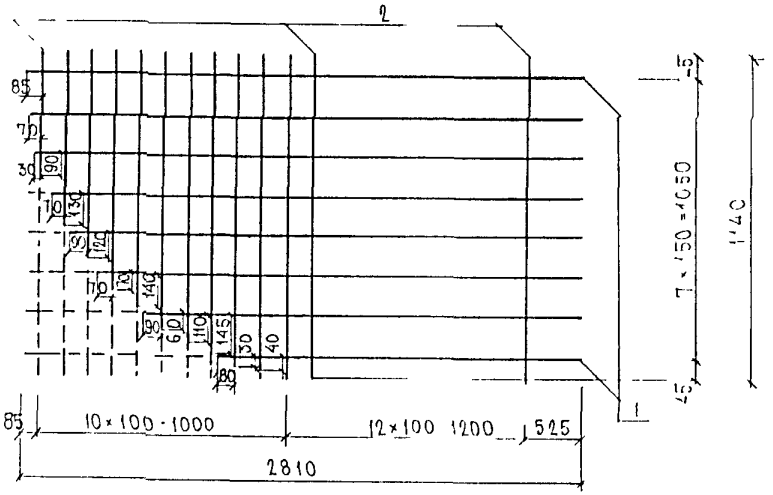

Рис	Марка	поз.	Наименование		кол.	Обозначение	Масса	Масса
1	С1	1	∅ 5 Bp I	ℓ = 3990	8		460	
		2	∅ 4 Bp I	ℓ = 1190	40		4,38	8,98
2	С2	1	∅ 5 Bp I	ℓ = 2810	8		3,24	
		2	∅ 4 Bp I	ℓ = 1140	23		2,41	5,65

Арматура класса Bp I по ГОСТ 6727-80* Сварка арматурных каркасов по ГОСТ 14098-91 (Кl-к

Нач отд.	Банат		
Гл спец.	Банат		
Рук гр	Гуревич		
Разраб	Комиссарова		
Проверил	Николаева		

3РС43-11

Сетки
Сборочный чертеж

Стадия	Лист	Листов
Р	1	1

МНИИТЭП
ОСК

Инв № подл. | Подпись и дата | Взам инв №

Рис. 1

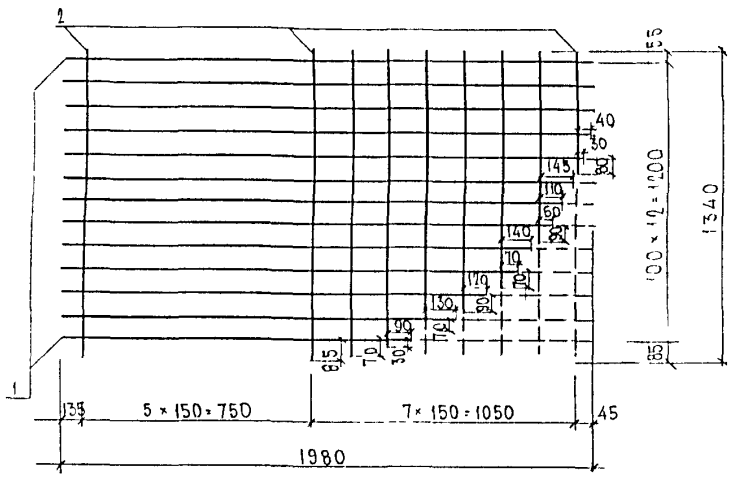

Рис. 2

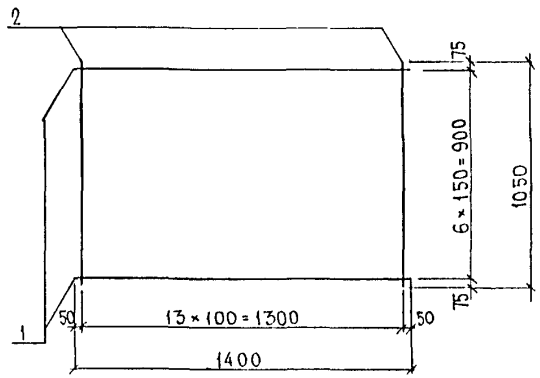

Марка	Поз.	Наименование	Кол.	Обозначение	Масса	Масса
С3	1	Ø4 BpI ℓ=1340	13		1,60	
	2	Ø5 IpI ℓ=1980	13		3,71	5,31
С4	1	Ø5 BpI ℓ=1400	7		1,41	
	2	Ø4 BpI ℓ=1050	14		1,35	2,76

Арматура класса BpI по ГОСТ 6727-80. Сварка арматурных каркасов по ГОСТ 14098-91 (К1-КТ)

Нач. отд.	Ванаг		3РС43-11
Гл. спец.	Ванаг		
Рук. гр.	Гуревич		
Разраб.	Комиссарова		Сетки. Сборочный чертеж.
Проверил	Николаева		

Стадия	Лист	Листов
Р	1	1

МНИИТЭП ОСК

Инв. № подл. 35752 | Подпись и дата | Взам. инв. №

Рис. 1

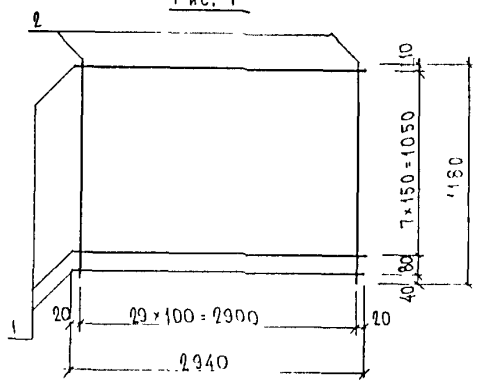

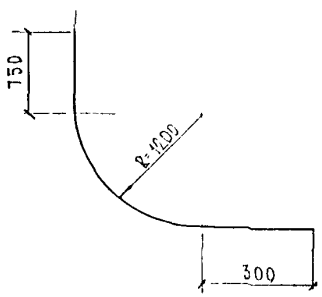

Рис.2

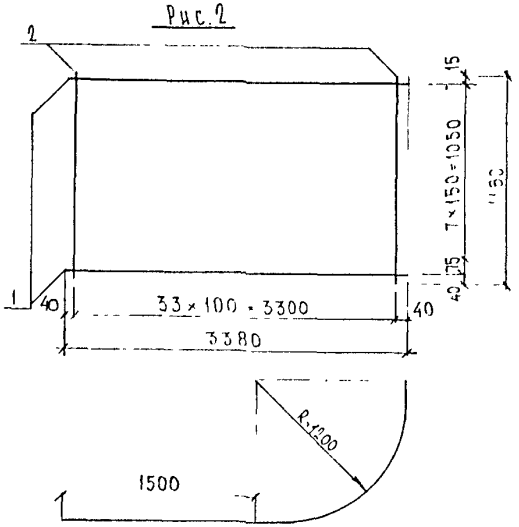

Рис	Марка	поз.	Наименование	кол.	Обозначение	Масса	Масса
1	С5	1	⌀5 BpI ℓ=2940	9		3,81	
		2	⌀4 BpI ℓ=1180	30		3,26	7,07
2	С6	1	⌀5 BpI ℓ=3380	9		4,38	
		2	⌀4 BpI ℓ=1180	34		3,69	8,07

Арматура класса BpI по ГОСТ6727-80*. Сварка арматурных каркасов по ГОСТ 14098-91 (К1-К1)

Нач. отд.	Ванат	
Гл. спец.	Ванат	
Рук. гр.	Гуревич	
Разраб.	Комиссарова	
Проверил	Николаева	

3РС43-11.

Сетки
Сборочный чертеж

Стадия	Лист	Листов
Р	1	1

МНИИТЭП
ОСК

Инв. № подл. | Подпись и дата | Взам. инв. №

С7

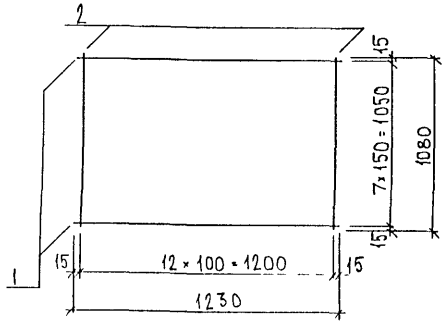

С8

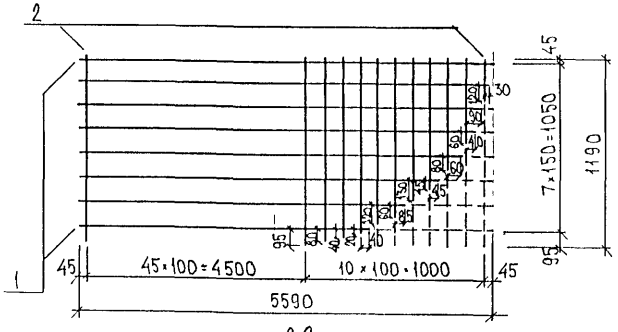

С9

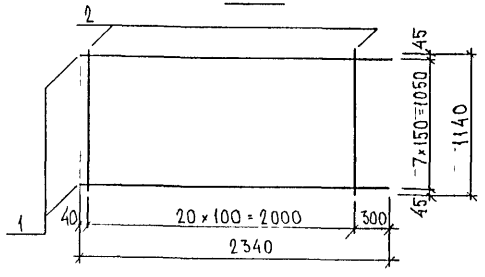

Марка	поз.	Наименование	кол.	Обозначение	Масса	Масса
С7	1	⌀5 Bp I ℓ=1230	8		1.42	
	2	⌀4 Bp I ℓ=1080	13		1.29	2.71
С8	1	⌀5 Bp I ℓ=5590	8		6.44	
	2	⌀4 Bp I ℓ=1190	56		6.13	12.57
С9	1	⌀5 Bp I ℓ=2340	8		2.70	
	2	⌀4 Bp I ℓ=1140	21		2.20	4.90

СТАЛЬ АРМАТУРНАЯ КЛАССА Bp I ПО ГОСТ 6727-80*
СВАРНЫЕ СОЕДИНЕНИЯ К1-КТ ПО ГОСТ 14098-91

Нач отд	Ванат	
Гл спец	Баско	
Зав гр	Николаева	
Разраб	Зайцева	
Проверил	Ванат	

ЗРС 43-11

Сетки
Сборочный чертеж

Стадия	Лист	Листов
Р	1	1

МНИИТЭП
ОСК

Инв № подл. | Подпись и дата | Взам. инв. №

С10

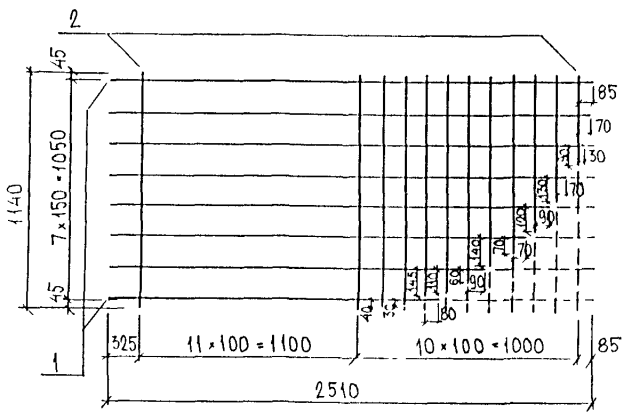

С11

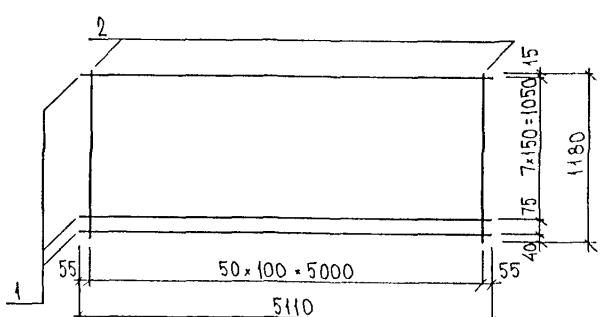

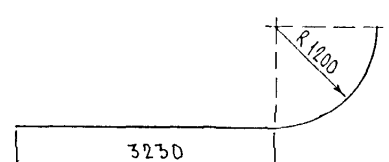

Марка	поз.	Наименование	кол.	Обозначение	Масса	Масса
С10	1	∅5 ВрI ℓ = 2510	8		2.89	
	2	∅4 ВрI ℓ = 1140	22		2.31	5.20
С11	1	∅5 ВрI ℓ = 5110	9		6.62	
	2	∅4 ВрI ℓ = 1180	51		5.54	12.16

Сталь арматурная класса ВрI по ГОСТ 6727-80*
Сварные соединения К1-КТ по ГОСТ 14098-91

Нач. отд.	Ванаг		
Гл. спец.	Басуо		
Зав. гр.	Николаева		
Разраб.	Зайцева		
Проверил	Ванаг		15.06

3.РС.43-11

Сетки
Сборочный чертеж

Стадия	Лист	Листов
Р	1	1

МНИИТЭП
ОСК

С12

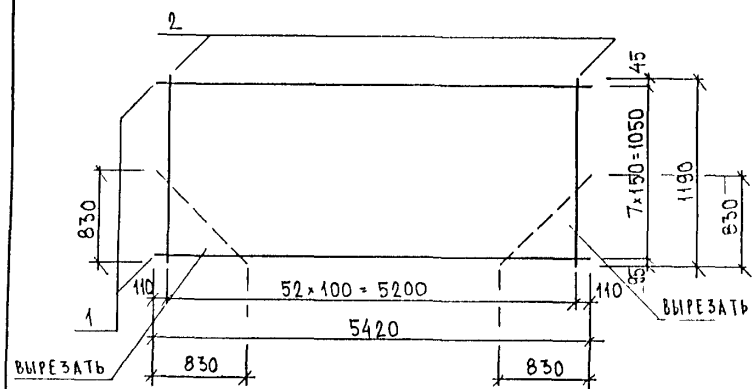

С13

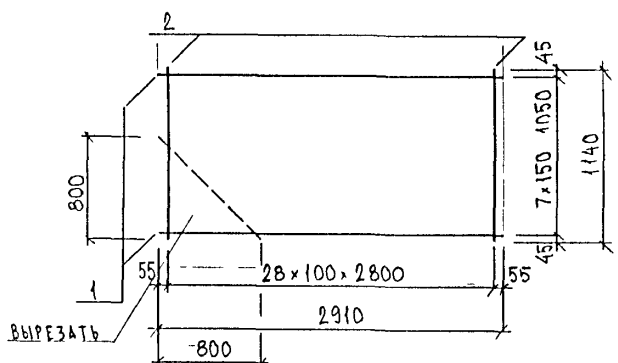

С14

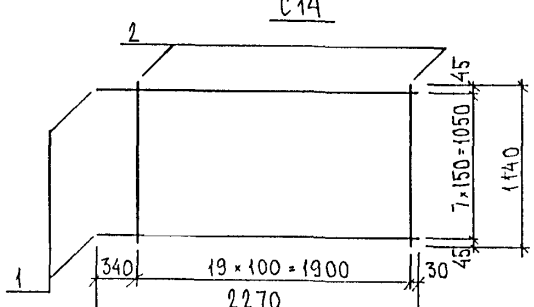

Марка	Поз.	Наименование	Кол.	Обозначение	Масса	Масса
С12	1	⌀5 Вр I ℓ = 5420	8		6.24	
	2	⌀4 Вр I ℓ = 1190	53		5.80	12.04
С13	1	⌀5 Вр I ℓ = 2910	8		3.35	
	2	⌀4 Вр I ℓ = 1140	29		3.04	6.39
С14	1	⌀5 Вр I ℓ = 2270	8		2.61	
	2	⌀4 Вр I ℓ = 1140	20		2.10	4.71

Сталь арматурная класса Вр I по ГОСТ 6727-80*
Сварные соединения К1-КТ по ГОСТ 14098-91

Нач. отд.	Ванаг		
Гл. спец.	Баско		
Зав. гр.	Николаева		
Разраб.	Зайцева		
Провери	Ванаг		

3РС 43-11

Сетки
Сборочный чертеж

Стадия	Лист	Листов
Р	1	1

МНИИТЭП
ОСК

Инв. № подл. | Подпись и дата | Взам. инв. №

РИС.1

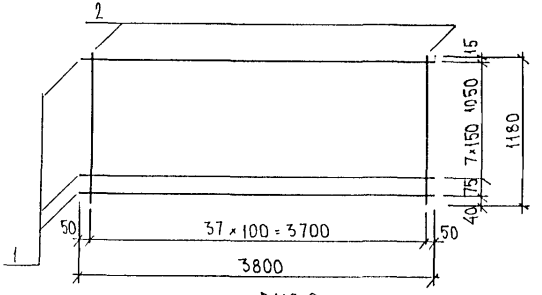

РИС.2

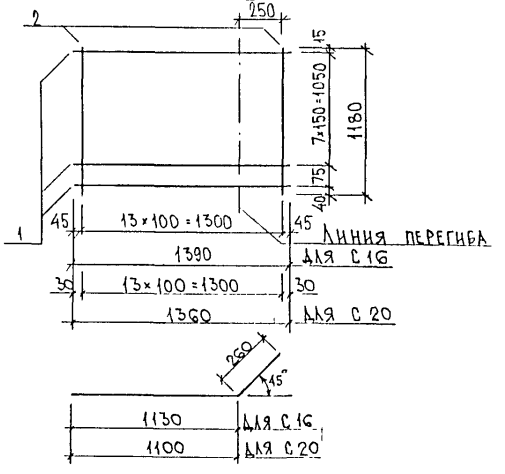

Рис	Марка	Поз.	Наименование		Кол.	Обозначение	Масса	Масса
1	С15	1	∅5 Вр I	ℓ = 3800	9		4,92	
		2	∅4 Вр I	ℓ = 1180	38		4,12	9,04
2	С16	1	∅5 Вр I	ℓ = 1390	9		1,80	
		2	∅4 Вр I	ℓ = 1180	14		1,52	3,32
	С20	1	∅5 Вр I	ℓ = 1360	9		1,76	
		2	∅4 Вр I	ℓ = 1180	14		1,52	3,28

Сталь арматурная класса Вр I по ГОСТ 6727-80*
Сварные соединения К1-КТ по ГОСТ 14098-91

Нач. отд.	Ванат		
Гл. спец.	Баско		
Ст. в гр.	Николаева		
Разраб.	Зайцева		
Проверил	Ванат		15.06

3РС 43-11

Сетки
Сборочный чертеж

Стадия	Лист	Листов
Р	1	1

МНИИТЭП
ОСК

Инв. № подл. | Подпись и дата | Взам. инв. №

С17

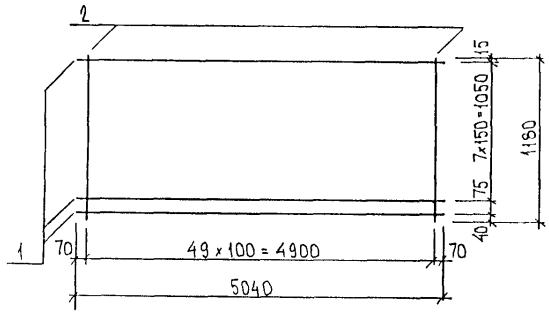

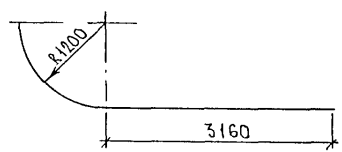

С18

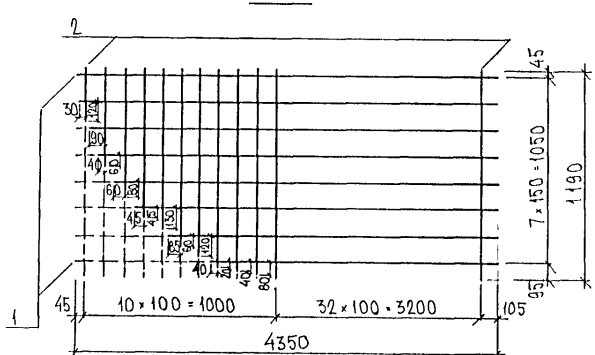

Марка	Поз.	Наименование	Кол.	Обозначение	Масса	Масса
С17	1	⌀5 Вр I l = 5040	9		6.53	
	2	⌀4 Вр I l = 1180	50		5.43	11.96
С18	1	⌀5 Вр I l = 4350	8		5.01	
	2	⌀4 Вр I l = 1190	43		4.71	9.72

Сталь арматурная класса Вр I по ГОСТ 6727-80*
Сварные соединения К1-КТ по ГОСТ 14098-91

Нач. отд.	Ванаг	
Гл. спец.	Баско	
Зав. гр.	Николаева	
Разраб.	Зайцева	
Проверил	Ванаг	

ЗРС 43-11

Сетки
Сборочный чертеж

Стадия	Лист	Листов
Р	1	1

МНИИТЭП
ОСК

С19

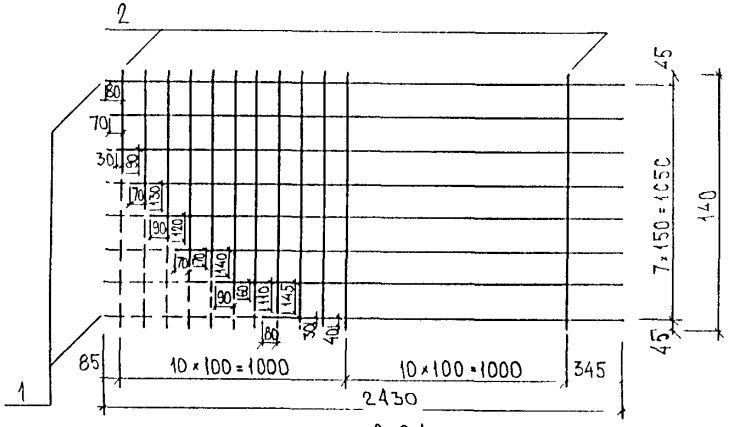

С21

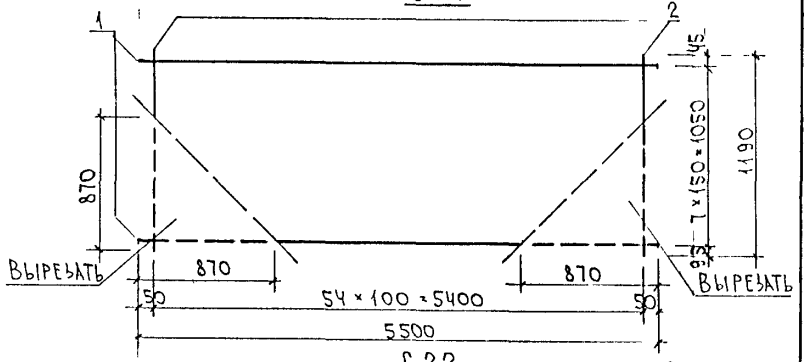

С22

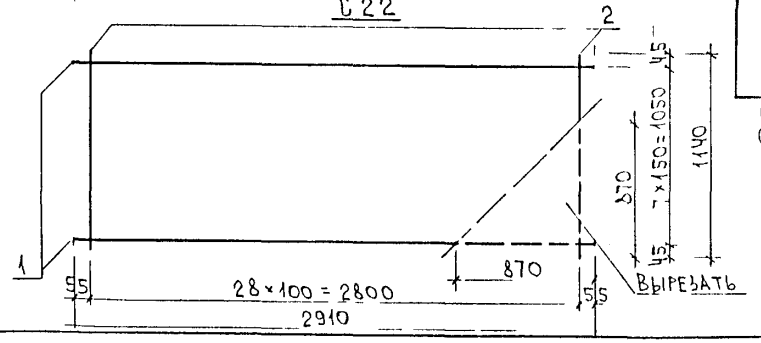

Марка	поз.	Наименование	кол.	Обозначение	Масса	Масса
С19	1	⌀5 Вр I ℓ=2430	8		2.80	
	2	⌀4 Вр I ℓ=1140	21		2.20	5.00
С21	1	⌀5 Вр I ℓ=5500	8		6,34	
	2	⌀4 Вр I ℓ=1190	55		6,02	12,36
С22	1	⌀5 Вр I ℓ=2910	8		3,35	
	2	⌀4 Вр I ℓ=1140	29		3,04	6,39

СТАЛЬ АРМАТУРНАЯ КЛАССА Вр I ПО ГОСТ 6727-80*
СВАРНЫЕ СОЕДИНЕНИЯ К1-КТ ПО ГОСТ 14098-91

НАЧ ОТД	ВАНАГ		
ГА СПЕЦ	БАСКО		
ЗАВ ГР	НИКОЛАЕВА		
РАЗРАБ	ЗАЙЦЕВА		
ПРОВЕРИЛ	ВАНАГ		

3РС 43-11

СЕТКИ
СБОРОЧНЫЙ ЧЕРТЕЖ

Стадия	Лист	Листов
Р	1	1

МНИИТЭП
ОСК

Инв № подл.	Подпись и дата	Взам. инв. №

Рис 1

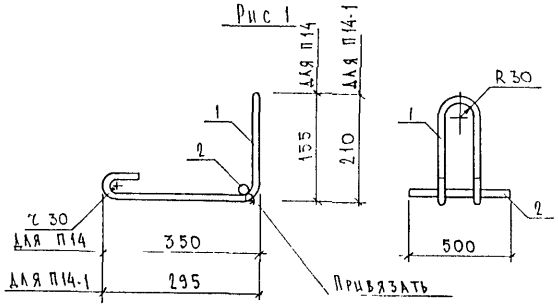

Рис	Марка	поз.	Наименование	кол.	Обозначение	Масса	Масса
1	П 14	1	Ø 14 AI ℓ = 1280	1		1,55	
	П 14-1	2	Ø 14 AI ℓ = 500	1		0,60	2,15

Арматура класса AI по ГОСТ 5781-82*

Нач отд	Ванаг		3РС 43-11
Гл. спец	Ванаг		
Рук гр	Гуревич		
Разраб	Комиссарова		Петли
Проверил	Заищева		Сборочный чертеж

Стадия	Лист	Листов
Р	1	1

МНИИТЭП
ОСК

Инв № подл	Подпись и дата	Взам инв №
757572		

Рис. 1

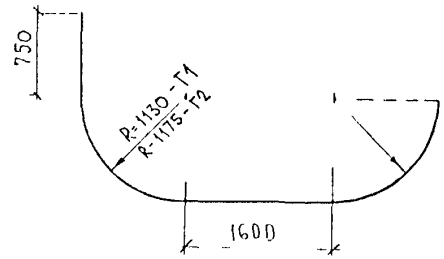

Рис. 2

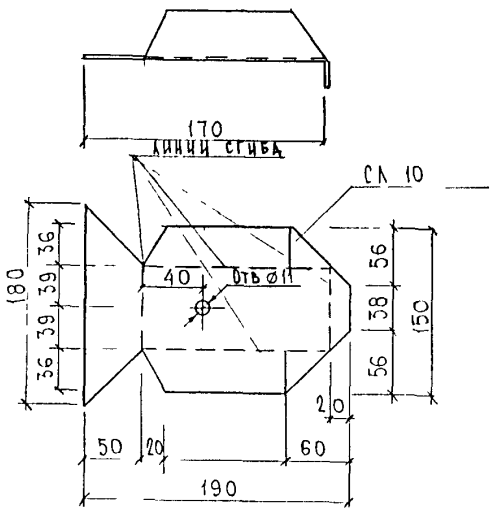

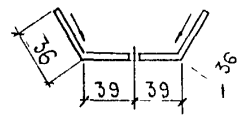

Рис	Марка	поз.	Наименование	кол.	Обозначение	Масса	Масса
1	Г1	1	ф14 AI ℓ= 6040	1		7.30	7.30
	Г2	1	ф14 AI ℓ= 5900	1		7.13	7.13
2	СЛ 10	1	2 × 190 ℓ= 180	1		0,54	0,54

Сталь арматурная класса AI по ГОСТ 5781-82*

Материал для слива - оцинкованная сталь по ГОСТ 14918-80* группы ХП норм вытяжки - Н, с нормальной разнотолщинностью - НР, без узора кристаллизации - МТ, покрытие класса П

Нач отд.	Ванат		
Гл спец.	Ванат		
Зав тр	Гуревич		
Разраб	Николаева		
Провер	Зайцева		

ЗРС 43-11

Детали

Стадия	Лист	Листов
Р	1	1

МНИИТЭП
ОСК

Инв № подл. | Подпись и дата | Взам. инв. №

РИС 1

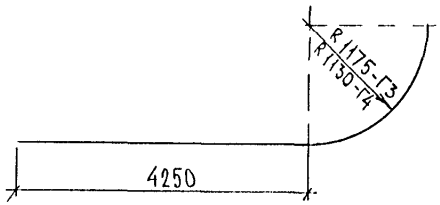

РИС 2

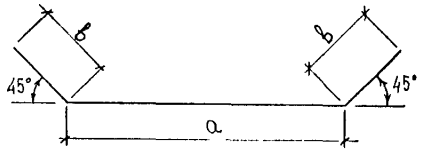

Марка	а	в
Г5	3750	1160
Г6	3700	1140

РИС.3

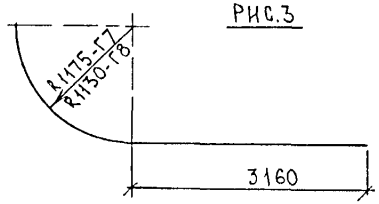

РИС.4

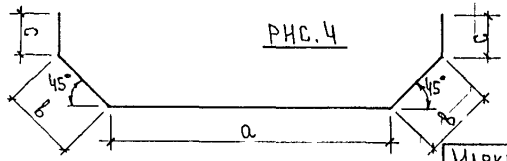

Марка	а	в	с
Г9	3780	1215	320
Г10	3740	1165	300

Рис	Марка	Поз.	Наименование		Кол.	Обозначение	Масса	Масса
1	Г3	1	⌀14 AI	ℓ=6090	1		7.36	7.36
	Г4	1	⌀14 AI	ℓ=6070	1		7.27	7.27
2	Г5	1	⌀14 AI	ℓ=6070	1		7.33	7.33
	Г6	1	⌀14 AI	ℓ=5980	1		7.22	7.22
3	Г7	1	⌀14 AI	ℓ=5000	1		6.04	6.04
	Г8	1	⌀14 AI	ℓ=4930	1		5.95	5.95
4	Г9	1	⌀14 AI	ℓ=6850	1		8,27	8,27
	Г10	1	⌀14 AI	ℓ=6670	1		8,06	8,06

Сталь арматурная класса AI по ГОСТ 5781-82*

Нач отд	Ванаг		
Гл спец	Баско		
Зав гр	Николаева		
Разраб	Зайцева		
Проверил	Ванаг		

ЗРС 43-11

Детали

Стадия	Лист	Листов
Р	1	1

МНИИТЭП
ОСК

Инв № подл. | Подпись и дата | Взам. инв. №

М22ЦС

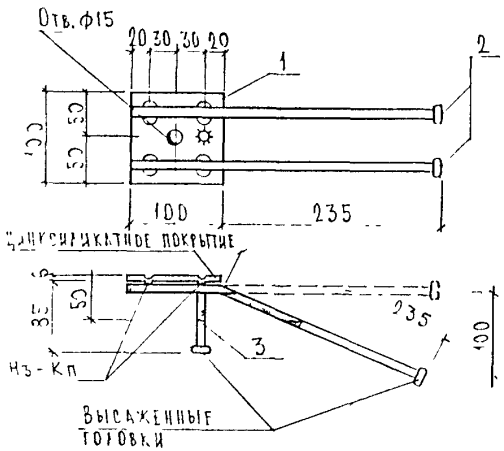

М31ЦС

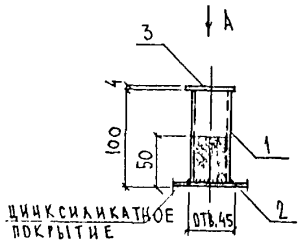

А

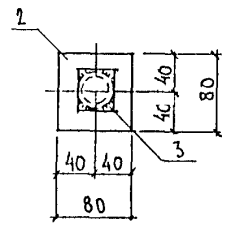

Рис.	Марка	Поз.	Наименование	Кол.	Обозначение	Масса	Масса
1	М22ЦС	1	06×6 ℓ=100	1		0.47	
		2	ф10 AII ℓ=360	2		0.44	
		3	ф10 AII ℓ=115	1		0.07	0.98
2	М31ЦС	1	Труба d_y 32 ℓ=100	1		0.31	
		2	-80×4 ℓ=80	1		0.20	
		3	-45×4 ℓ=45	1		0.06	0.57

Арматура класса AII по ГОСТ 5781-82* Прокат марки Вст3кп2 по ГОСТ 103-76* Сварка по ГОСТ 14098-91

Нач.отд.	Ванат		
Гл.спец.	Ванат		
Зав.гр.	Гуревич		
Разраб.	Зайцева		
Проверил	Комиссаров		

3РС43-11

Закладные детали

Сборочный чертеж

Стадия	Лист	Листов
Р	1	1

МНИИТЭП ОСК

Инв.№ подл. | Подпись и дата | Взам.инв.№

М 51 цс

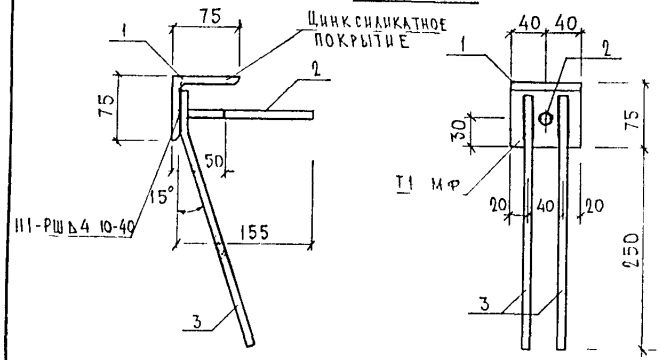

М 52 цс

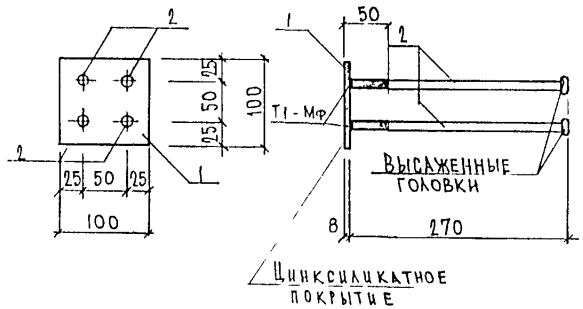

Марка	Поз.	Наименование	Кол.	Обозначение	Масса	Масса
М 51 цс	1	∠ 75×8 ℓ 80	1		0,72	
	2	⌀ 10 AII ℓ-170	1		0,10	
	3	⌀ 10 AII ℓ-290	2		0,36	1,18
М 52 цс	1	-100×8 ℓ-100	1		0,63	
	2	⌀ 10 AII ℓ=305	4		0,75	1,38

Сталь угловая по ГОСТ 8509-86 Арматура класса AII по ГОСТ 5781-82*
Прокат марки Вст3кп2 по ГОСТ 103-76 Сварка по ГОСТ 14098-91

Нач. отд.	Врнай		
Гл. спец.	Ванаг		
Зав. гр.	Гуревич		
Разраб.	Комиссаров		
Проверил	Зайцева		
Н. контр.	Ванаг		

3РС43-11

Закладные детали
Сборочный чертеж

Стадия	Лист	Листов
Р	1	1

МНИИТЭП
ОСК

Инв. № подл. | Подпись и дата | Взам. инв. №

М 53-1цс

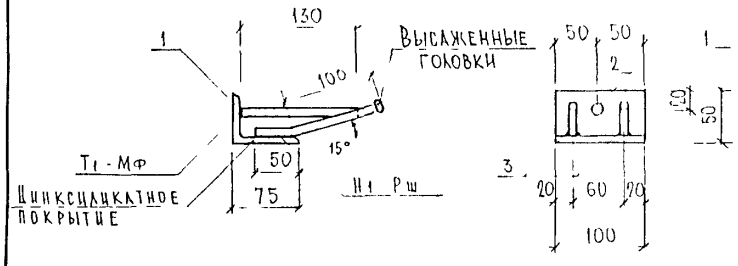

Марка	Поз.	Наименование	Кол.	Обозначение	Масса	Масса
М53-1цс	1	L 50×75×8 ℓ-100	1		0,74	1,03
	2	⌀ 10 AII ℓ-145	1		0 09	
	3	⌀ 10 AII ℓ=160	2		0 20	

Прокат марки Вст3 кп2 по ГОСТ 103-76*. Арматура класса А-II по ГОСТ 5781 82*
Сварка по ГОСТ 14098-91. Сталь угловая по ГОСТ 8510-86

Нач отд	Ванат		
Гл спец	Ванат		
Зав гр	Туревич		
Разраб	Комиссарова		
Проверил	Шкуллаева		
Н контр	Ванат		

3РС43-11

Закладные детали
Сборочный чертеж

Стадия	Лист	Листов
Р	1	1

МНИИТЭП
ОСК

Инв № подл	Подпись и дата	Взам инв №
7575X2		

М138ЦС

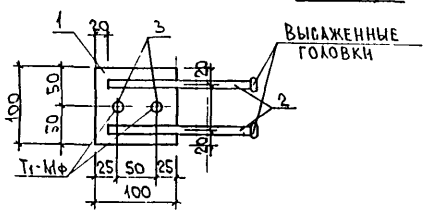

М139ЦС

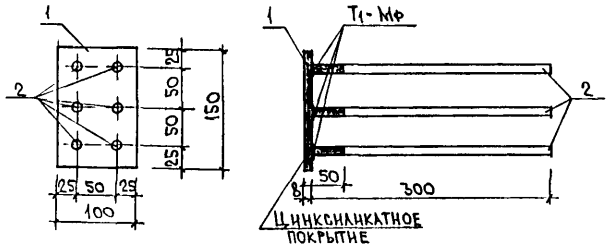

МАРКА	ПОЗ	НАИМЕНОВАНИЕ	КОЛ ШТ	ОБОЗНАЧЕНИЕ	МАССА ПОЗИЦИИ КГ	МАССА ИЗДЕЛИЯ КГ
М138ЦС	1	— 100×8 ℓ=100	1		0,63	
	2	⌀ 10 AII ℓ=200	2		0,25	
	3	⌀ 10 AII ℓ=80	2		0,10	0,98
М139ЦС	1	— 100×8 ℓ=150	1		0,94	
	2	⌀ 10 AII ℓ=315	6		1,17	2,11

АРМАТУРА КЛАССА AII ПО ГОСТ 5781-82* ПРОКАТ МАРКИ СТ3КП2 ПО ГОСТ 103-76*. СВАРКА ПО ГОСТ 14098-91

НАЧ ОТД	ВАНАГ		
ГА СПЕЦ	БАСКО		
ГА СПЕЦ			
ЗАВ ГР	ГУРЕВИЧ		
РАЗРАБ	ПАХОМОВА		
ПРОВЕР	ЗЛИЦЕВА		
Н. КОНТР			

ЗРС 43-11

ЗАКЛАДНЫЕ ДЕТАЛИ
СБОРОЧНЫЙ ЧЕРТЕЖ

СТАДИЯ	ЛИСТ	ЛИСТОВ
Р	1	1

МНИИТЭП
ОСК

Шифр	Наименование	Кол во листов	Дата ввода	Дата отмены
3РС43 11	Объемные элементы балконов			
	Содержание	1		
	Пояснительная записка	3		
	Номенклатура изделий	1	приказ	
	Ведомость расхода стали на элемент	1	№48 ТО	
	Рабочие чертежи	6	от	
	Узлы габаритные	3	26 11 93	
	Узлы арматурные	2		
	Арматура	8		
	Закладные детали	3		
3РС43-11	Объемные элементы балконов			
	Дополнено 3 мя изделиями: 3063; 3064; 3065.			
3РС43-11	Объемные элементы балконов			
	Дополнено 1-им изделием: 6063	4	9.09	
	Пояснительная записка	1	1999г.	
	Узлы габаритные	1		
	Закладные детали	1		
	Откорректировано:			
	Номенклатура	1		
	Ведомость расхода стали на элемент	1		
	Узлы арматурные	1		
	Каркасы	2		
	Сетки	2		
	Детали	1		

Взам. инв №

Подпись и дата

Инв № подл. 25725-2

gost.e-ecolog.ru

3РС43-11

Информационная карта

Стадия	Масса	Масштаб
Р		
Лист 1	Листов 1	

МНИИТЭП ОСК