ПРАВИТЕЛЬСТВО МОСКВЫ

М Н И И Т Э П

ПРОЕКТЫ НА ОСНОВЕ КОНСТРУКЦИЙ И ИЗДЕЛИЙ ТЕРРИТОРИАЛЬНОГО КАТАЛОГА
ЖЕЛЕЗОБЕТОННЫЕ КОНСТРУКЦИИ ПАНЕЛЬНЫХ ЖИЛЫХ ДОМОВ С УЗКИМ ШАГОМ НЕСУЩИХ СТЕН
ДЛЯ ЖИЛЫХ БЛОК-СЕКЦИЙ ПЗМ ПРОИЗВОДСТВА ВЗЖБК, ДСК-3

ЗРС 43-15

ОБЪЕМНЫЙ ЭРКЕР БЕТОННЫЙ ТРЕХСЛОЙНЫЙ С ВЫСОКИМИ ТЕПЛОТЕХНИЧЕСКИМИ ХАРАКТЕРИСТИКАМИ

РАБОЧИЕ ЧЕРТЕЖИ

ОТКОРРЕКТИРОВАН 22.10.1999г

Москва 1997г.

gost.e-ecolog.ru

ПРАВИТЕЛЬСТВО МОСКВЫ

М Н И И Т Э П

ПРОЕКТЫ НА ОСНОВЕ КОНСТРУКЦИЙ И ИЗДЕЛИЙ ТЕРРИТОРИАЛЬНОГО КАТАЛОГА

ЖЕЛЕЗОБЕТОННЫЕ КОНСТРУКЦИИ ПАНЕЛЬНЫХ ЖИЛЫХ ДОМОВ С УЗКИМ ШАГОМ НЕСУЩИХ СТЕН

ДЛЯ ЖИЛЫХ БЛОК-СЕКЦИЙ ПЗМ ПРОИЗВОДСТВА ВЗЖБК, ДСК-3

3РС43-15

ОБЪЕМНЫЙ ЭРКЕР БЕТОННЫЙ ТРЕХСЛОЙНЫЙ С ВЫСОКИМИ ТЕПЛОТЕХНИЧЕСКИМИ ХАРАКТЕРИСТИКАМИ

РАБОЧИЕ ЧЕРТЕЖИ

Главный инженер института — Е.Е.Никитин

Главный конструктор института — В.А.Сиора

Начальник ОСК — М.В.Ванаг

Главный специалист ОСК — Н.Н.Баско

Главный инженер мастерской №3 НИИ Мосстрой — Я.Е.Козицын

Зав.лаборатории сборного домостроения, к.т.н. — Ю.Ф.Бирулин

и.о. Главный конструктор МНИИТЭП — Г.И.Шапиро

Введен в действие приказом МНИИТЭП №12-то от 24.06.1997г.

Москва 1997г.

Обозначение	Наименование	Стр.
3РС43-I5.ПЗ.	Пояснительная записка	4-6
3РС43-I5.НИ.	Номенклатура изделий.	7
3РС43-I5.РС.	Ведомость расхода стали	8
3РС43-I5.СУ.	Спецификация пакетов утеплителя	9
3РС43-I5.0IСБ.	Панель эркера ОЭI-I .Сборочный чертеж	10-15,19
3РС43-I5.02СБ.	Панель эркера ОЭI-2 ,ОЭI-3 .Сборочный чертеж.	16-19
3РС43-I5.03СБ.	Нащельник НI.Сборочный чертеж	20-21
3РС43-I5.04СБ.	Объемный эркер ОЭI .Сборочный чертеж	22-23
3РС43-I5.У.	Узлы габаритные	24-31
3РС43-I5.УУ.	Узлы раскладки утеплителя	32-33
3РС43-I5.УА.	Узлы арматурные	34-35
3РС43-I5.	Каркасы.Сборочный чертеж.	36
3РС43-I5.	Сетки.Сборочный чертеж	37-39
3РС43-I5.	Дискретная связь. Сборочный чертеж	40
3РС43-I5.	Закладные детали.Сборочный чертеж	43-48
3РС43-I5.	Петли.Сборочный чертеж	41-42
3РС43-I5.	Пакеты утеплителя	49-53
3РС43-I5.	Информационная карта	54

Договор: I-358
1-376

СОГЛАСОВАНО

Взаим. инв №

Подпись и дата

Инв № подл. 745-729

				3РС43-I5			
				Содержание	Стадия	Масса	Масштаб
					р.		
					Лист I	Листов I	
					МНИИТЭП ОСК		

Карт. 4416

Ф12и

1. Настоящий альбом ЗРС43-15 содержит рабочие чертежи объёмного эркера бетонного трёхслойного с высокими теплотехническими характеристиками, предназначенного для жилых домов серии ПЗМ производства АО ДСК-3.

Теплотехнические характеристики объёмного эркера удовлетворяют требованиям второго этапа энергосбережений как Московских МГСН 2.01.99г. так и российских норм СНиП П-3-79^{X} – $R_c^{тр} > 3,16 м^{2o}$ С/Вт.

2. Изделия запроектированы с учётом их изготовления в существующих горизонтальных формах и формуются фасадной поверхностью к поддону с последующей сборкой объёмного эркера в кондукторе.

3. Изделия рассчитаны и законструированы в соответствии со СНиП 2.03-01-84^{X} и "Пособием по проектированию жилых зданий," Выпуск 3. "Конструкции жилых зданий," а также с учётом рекомендаций и результатов исследований НИИМосстроя.

4. Изделия должны изготавливаться в соответствии с требованиями ГОСТ 11024-84^{X} "Панели стеновые наружные бетонные и железобетонные для жилых и общественных зданий."

5. Конструкция трёхслойных панелей эркера состоит:
   - наружный бетонный слой -75мм /без учёта толщины матрицы/,
   - внутренний бетонный слой -толщиной 80мм.
   - средний слой из утеплителя - толщиной 170мм.

Наружный и внутренний слои соединяются между собой дискретными связями "ДС" в виде армированных железобетонных шпонок пролётом 170мм, образуемых при формовании панелей.

В основу разработки конструкций трёхслойных панелей эркера с дискретными связями в виде железобетонных шпонок положены:
   - основные технические решения по изобретению "Трёхслойная панель" авторское свидетельство №1639108 и результаты исследований, проведенных специалистами НИИМосстроя.

6. Для наружного слоя трёхслойных панелей наружных стен эркера, а также для дискретных связей панелей принят тяжёлый мелкозернистый бетон с использованием щебня фракции 3-10мм средней плотности γ = 2300 кг/м^3 класса по прочности на сжатие В22,5, марки по морозостойкости F50, с осадкой конуса бетонной смеси 16-18см.

Для внутреннего слоя изделий принят тяжёлый бетон класса по прочности на сжатие В22,5, марки по морозостойкости F50, с осадкой конуса бетонной смеси 1-2 см.

Заданные параметры подвижности бетонной смеси уточняются ВЗЖБК с учетом особенностей действующей технологии, отделки фасадных и внутренних поверхностей при обеспечении физ.-мех. характеристик бетона.

7. Для теплоизоляционного слоя приняты плиты полистирольного пенопласта ПСБ марки 15А /толщиной 170мм/с паронепроницаемым покрытием в виде полиэтиленовой плёнки толщиной 0,12мм, наклеиваемой на поверхность, обращенную к внутреннему слою панели, ТУ 2246-608-04001508-95.

В торцах панелей, а также на боковых гранях с внутренней или с наружной стороны укладываются пакеты из минераловатных плит/в качестве преграды для распространения огня/марки М125 по ТУ5762-010-04001485-96, выпускаемые ОАО "Мостермостекло" на оборудовании фирмы "Партек".

Плиты теплоизоляционные из минеральной ваты по финской технологии соответствуют гигиеническому сертификату №19.МЦ.03570. Т09269 Х6 от 09.64.1996г. выданному "Центром госсанэпидемнадзора" в г.Москве и относятся к группе НГ/негорючие материалы/ по ГОСТ30244-94. Протокол испытаний на огнестойкость №21/2 от 27.05.96г., выполненный испытательным центром "Огнестойкость" ГП ЦНИИСК им Кучеренко.

8. Нащельник изготавливается из тяжелого бетона γ=2300кг/м^3 марки по прочности на сжатие В22,5, марки по морозостойкости F100, по водонепроницаемости W 2.

9. Соединение панелей в объёмный эркер осуществляется металлическими монтажными связями полосового сечения по ГОСТ 103-76.

10. Отпускная прочность бетона панелей на сжатие из условий транспортирования и монтажа должна быть не менее 70% в теплый период и 85%- в холодный период года от класса прочности на сжатие.

При этом предприятие-изготовитель обязано гарантировать достижение бетоном прочности, соответствующей его классу в возрасте 28 суток.

				ЗРС43-15.ПЗ.			
Нач.отд.	Ванаг			Пояснительная записка	Стадия	Масса	Масштаб
Гл.спец	Баско				р.		
Гл.инж.	МЗКозицин				Лист 1	Листов 3	
					МНИИТЭП ОСК		

СОГЛАСОВАНО

Взаим. инв. №

Подпись и дата

Инв. № подл.

Ф12и

II. Армирование изделий предусмотрено из сварных сеток, каркасов отдельных стержней и дискретных связей.

Каркасы, сетки, дискретные связи и отдельные стержни следует изготавливать из горячекатаной арматурной стали класса AII и AIII /ГОСТ 5781-82/ и холоднотянутой арматурной проволоки класса Вр-I /ГОСТ 6727-80/. Для арматурных изделий разрешается без изменения диаметров применять арматуру классов А400С и А500С вместо А-II и А-III.

Качествоизготовления арматурных каркасов и сеток должно удовлетворять требованиям ГОСТ 10922-90.

I2. Монтажные /подъёмные/петли должны изготавливаться из горячекатаной арматурной стали класса AI марок СтЗсп2 и СтЗпс2.

В случае, если возможен монтаж изделий при температуре ниже 40^{0}С, для монтажных петель не допускается применять сталь СтЗпс2.

I3. В изделиях предусмотрены сварные закладные детали, чертежи которых приведены в настоящем альбоме.

Для изготовления сварных закладных деталей применяется сталь марки СтЗкп2 /ГОСТ 380-88/ и арматурная сталь класса AII /ГОСТ 5781-82/-для анкеров. Разрешается заменить арматурную сталь для анкеров класса AII на AIII, А400С и А500С без изменения диаметра. Закладные детали должны изготавливаться в соответствии с требованиями ГОСТ 11024-84, ГОСТ 14098-91.

Закладные детали с индексом "Ц" в марке должны иметь антикоррозийное покрытие толщиной 80мкм, осуществляемое в заводских условиях по разработанным НИИЖБ ГОССТРОЯ СССР "Рекомендациям по технологии нанесения цинксиликатного покрытия на заводе и защите швов на монтаже железобетонных конструкций".

I4. Значения действительных отклонений геометрических параметров изделий не должны превышать предельных величин, указанных в таблице 6 ГОСТ 11024-84.

I5. Качество отделки поверхностей и внешний вид изделий должны соответствовать требованиям ГОСТ 13015-0-83 и ГОСТ 11024-84."

Наружные фасадные поверхности окрашиваются в заводских условиях. Состав и порядок нанесения грунтовки и окрасочных слоёв на фасаде поверхности изделий завод-изготовитель обязан согласовать с центром "Энлаком" или другими специализированными организациями.

При этом, применяемые для нанесения материалы должны иметь нормативно-техническую документацию и соответствующие сертификаты.

Колер красителей устанавливается автором-архитектором по утвержденным образцам.

Внутренние поверхности панелей должны быть подготовлены под шпаклевку в заводских условиях.

I6. Габаритные размеры оконных проемов в наружных панелях эркера и схему расположения деревянных пробок для крепления оконных блоков смотри стр. 3I.

Марки теплозащитных оконных блоков должны согласовываться с авторами проектов.

Установка и заделка в изделиях теплозащитных оконных блоков, а также установка и заделка сливов и подоконников должна производиться по альбомам РМ2592-0I, РМ2592-02, РМ2592-03, РМ2592-04.

I7. Подъём, погрузка и монтаж эркера должен производиться с захватом за подъёмные петли, расположенные на среднем элементе 03I-П, с применением подъёмных приспособлений, обеспечивающих самобалансирование усилий в грузовых стропах.

Эркер перевозится на специально оборудованных панелевозах, обеспечивающих неподвижность эркера, сохранность лицевых поверхностей и выступающих из плоскости панелей матриц.

I8. Эркер должен храниться на складе в кассетных установках в вертикальном положении, рассортированным по маркам и установленным на деревянные прокладки под внутренним слоем.

При всех опираниях эркера и отдельных панелей на отделочном конвейере, складе, при перевозке необходимо принять меры по закреплению панелей от опрокидывания.

I9. Систематический контроль всех параметров бетона, арматурной стали, а также изделия в целом должен осуществляться в соответствии с требованиями ГОСТ 11024-84.X

20. Перед применением в строительстве эркер должен быть проверен в условиях транспортировки и монтажа.

Инв. № подл. | Подпись и дата | Взам. инв. №

Перед массовым изготовлением панелей также необходимо проверить надёжность анкеровки монтажных /подъемных/ петель на среднем элементе ОЭ1-1г и закладных деталей.
Петли должны выдерживать нагрузку равную нормативному усилию, умноженному на коэффициент 2,6.

21. Предел огнестойкости панелей объёмного эркера 0,5 часа и предел распространения огня равний 0,установленные СНиП2.01.02-85"Противопожарные нормы"обеспечиваются конструкцией трёхслойных панелей.

22. Исходное сырье для наружного и внутреннего слоёв должно применяться с обязательным радиологическим контролем.

23. Замена арматурной стали А-Ш и А-П в арматурных изделиях и закладных деталях на термо-механически упрочненную свариваемую арматуру класса А500С производится в соответствии с письмом Госстроя РФ ВОр-132/13 от 11.03.98г. и "Рекомендациями ЦНИИЭПа от 28.04.97г.

24. Маркировка панелей соответствует принятой в проекте.

25. Маркировка узлов:

2 -номер узла
уа лист 5 -номер листа,на котором расположен узел.

Инв.№ подл. | Подпись и дата | Взам. инв.№

№№ пп	Марка изделия по ГОСТ	Марка изделия по проекту	Эскиз изделия	Параметры изделия: Размеры, мм Д	Ш	В	Площадь, м²	Объем, м³	Проектная масса, т	Объем, м³: Тяжелый бетон γ=2400 кг/м³ Класс	Утеплитель ПСБ δ=25 кг/м³	Минераловатн. плиты γ=125 кг/м³					Тип конструкции	№ страниц РЧ
										В22,5								
1	2	3	4	5	6	7	8	9	10	11	12	13	14	15	16	17	18	19
		091-1	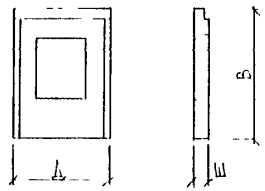	2086	375	2780	1.22	1.37	2.08	0.86	0.50	0.01						13-15,19
		091-2	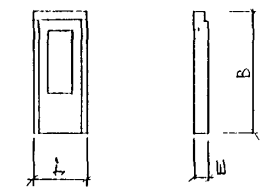	1158	375	2780	2.50	0.69	1.09	0.45	0.22	0.02						16-19
3		091-3		1158	375	2780	2.50	0.69	1.09	0.45	0.22	0.02						16-19
4		П1	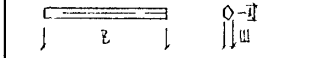	280	135	2780	0.18	0.08	0.19	0.08	—	—						20-21
		091	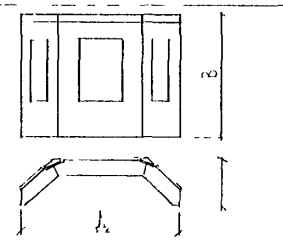	3580	1035	2780			4.63									22-23

МАССА ОКОННЫХ БЛОКОВ В ПРОЕКТНОЙ МАССЕ ИЗДЕЛИЙ 091-1, 091-2, 091-3 НЕ УЧТЕНА

НАЧ ОТД	ВАНГ	
ГАСПЕЦ	БАСКО	
ГАСПЕЦ		
ЗАВ ГР	ГУРЕВИЧ	
РАЗРАБ	ЗАЙЦЕВ	
ПРОВЕР		
Н КОНТР		

ЭРС 43-15. НК

НОМЕНКЛАТУРА

СТАДИЯ	ЛИСТ	ЛИСТОВ
Р	1	1

МНИИТЭП ОСК

СОГЛАСОВАНО

Инв. № подл. | Подпись и дата | Взам. инв. №

№№ п/п	Марка	Изделия арматурные														Изделия закладные									Расход стали	
		Арматура класса														Арматура класса		Прокат марки								
		AI ГОСТ 5781-82					AII ГОСТ 5781-82				AIII ГОСТ 5781-82			BI ГОСТ 6727-80				AII ГОСТ 5781-82		Вст3кп2 ГОСТ 8509-86		Вст3кп2 ГОСТ 103-76*						
		⌀18	⌀12	⌀10		Итого	⌀16	⌀12		Итого	⌀8	⌀6	Итого	⌀5	⌀4	Итого	Всего	⌀10	Итого	63×100×8	Итого	150×12	140×10	100×6	60×8		Итого	Всего	Общий	На 1м² изделия
1	031-1	9,70	2,24			11,94	0,32	5,13		5,45	5,28	1,89	7,17	16,16	1,09	17,55	42,11	8,62	8,62	11,88	11,88			2,82			2,82	23,32	65,43	15,50
2	031-2		2,14			2,14	0,32	3,42		3,74	3,75	1,00	4,75	9,12	0,84	9,96	20,59	8,97	8,97	9,90	9,90			3,29			3,29	22,16	42,75	17,10
3	031-3		2,14			2,14	0,32	3,42		3,74	3,75	1,00	4,75	9,12	0,84	9,96	20,59	8,97	8,97	9,90	9,90			3,29			3,29	22,16	42,75	17,10
4	Н1			0,59		0,59								1,70	1,07	2,77	3,36	1,16	1,16			2,83	3,85				6,68	7,84	11,20	14,36
5	031					16,81				12,93			16,67			39,13	85,54		28,62		39,60				8,92		25,00	93,22	178,76	

Нач отд	Ванаг		
Гл спец	Баско		
Зав гр	Гуревич		
Разраб	Зайцева		
Проверил	Николаева		

3РС 43-15 РС

Ведомость расхода стали на элемент в кг

Стадия	Лист	Листов
Р	1	1

МНИИТЭП ОСК

№ п/п	Марка изделия	Марка пакетов утеплителя ПСБ Количество штук на одно изделие													
1	091-1	А-100лев	А-100пр	В-140лев	В-140пр	С 1	С-2	С 4лев	С-4пр						
		1	1	1	1	1	1	1	1						
2	091-2	А-101лев	А-102пр	В 141 пр	С-3пр	С-5пр.	С-6лев								
		1	1	1	1	1	1								
3	091-3	А-101пр	А-102лев	В-141лев	С-3лев	С 5лев	С-6пр								
		1	1	1	1	1	1								

Нач отд	Ванг	
Гл спец	Васко	
Завтр	Гуревич	
Разраб	Николаева	
Проверил	Гуревич	

ЭРС 43-15.СУ

Спецификация пакетов утеплителя

Стадия	Лист	Листов
Р	1	1

МНИИТЭП ОСК

Инв № подл	Подпись и дата	Взам инв №

Формат	Зона	Позиц	Обозначение	Наименование	Кол на испол 01	02	03	04	05	Примеч
				Документация						
А3			3РС43-15.01СБ.	Сборочный чертеж	X				X	
			3РС43-15.02СБ.	Сборочный чертеж		X	X		X	
			3РС43-15.03СБ.	Сборочный чертеж				X	X	
			3РС43-15.ПЗ.	Пояснительная записка	X	X	X	X	X	
			3РС43-15.РС.	Ведомость расхода стали	X	X	X	X	X	
			3РС43-15.СУ.	Спецификация пакетов утеплителя	X	X	X	X		
			3РС43-15.У.	Узлы габаритные	X	X	X			
			3РС43-15.УА.	Узлы арматурные	X	X	X	X		
			3РС43-15.УУ.	Узлы по раскладке утеплителя	X	X	X			
				Сборочные единицы						
		1	3РС43-15	Закладная деталь МI03		1	1			
		2		МI38Ц	2					

			3РС43-15.01 - 04СБ.
Нач.отд	Ванаг		Элементы объемного эркера 03I-I .03I-2 .03I-3 .НI. 03I .
Гл.спец	Баско		
Зав.гр	Гуревич		
Разраб	Гуревич		
Проверил	Николаева		

Стадия	Лист	Листов
Р	1	6

МНИИТЭП ОСК

Инв № подл	Подпись и дата	Взам инв №

Формат	Зона	Позиц	Обозначение	Наименование	Кол на испол 01	02	03	04	05	Примеч
А3		3	3РС43-15	Закладная деталь МII9Ц		2	2			
		4		МI20Ц		2	2			
		5		МI2IЦН	4	2	2			
		6		МI22Цлев		1				
		7		МI23Цлев	1		1			
		8		МI24Ц	2	2	2			
		9		МЭIЦ				1		
		I0		КН1				1		
		11		М123Цпр	1	1				
		12		М121ЦВ	2	1	1			
		13		М122Цпр			1			
		I4	3РС43-15	Петля ПI8-1	2					
		I5		ПI2		2	2			
		I7		ПБI0				1		
		I8		ПI	2	2	2			

Марки	03I-1	03I-2	03I-3	НI	I03

Инв № подл	Подпись и дата	Взам инв №

Формат	Зона	Позиц	Обозначение	Наименование	Кол на испол 01	02	03	04	05						Примеч
А3		19	3РС43-15	Петля П3	2										
		21	3РС43-15	Дискретная связь ДС1	3	2	2								
		24	3РС43-15	Каркас К31		1	1								
		25		К32	1										
		26		К33		1	1								
		27		К34	1										
		33	3РС43-15	Сетка С80				1							
		34		С81		1	1								
		35		С82		1	1								
				Марки	0Э1-1	0Э1-2	0Э1-3	Н1	0Э1						

3РС43-15.01 ÷ 04СБ.

Лист 3

Инв № подл	Подпись и дата	Взам инв №

Формат	Зона	Позиц	Обозначение	Наименование	Кол на испол 01	02	03	04	05						Примеч
А3		36	3РС43-15	Сетка С83	2										
		37		С84		1	1								
		38		С85		1	1								
		39		С86	2										
		40		С87		1	1								
		41		С88	2										
		42		С89		1	1								
		43		С90	1										
		44		С91		1	1								
				Детали											
				Стержни											
б/ч		48		Сталь кл.А-III ГОСТ 5781-82											
				Ø8 ℓ=600 0.24кг	8	8	8								
				Марки	0Э1-1	0Э1-2	0Э1-3	Н1	0Э1						

3РС43-15.01 ÷ 04СБ.

Лист 4

Инв № подл	Подпись и дата	Взам инв №

Формат	Зона	Позиц	Обозначение	Наименование	Кол на испол 01	02	03	04	05						Примеч
А3		52	3РС43-15	Фиксатор Ф1	6	4	4								
		53		Шпилька Ш1	7	4	4								
		54		Фиксирующий каркас ФК3	2	2	2								
				Монтажные связи.											
				Сталь полосовая ГОСТ 103-76											
б/ч		61		8×60 ℓ=230 0.87кг					4						
		62		8×60 ℓ=180 0.68кг					8						
				Марки	03I-1	03I-2	03I-3	1Н	03I						

Инв № подл	Подпись и дата	Взам инв №

Формат	Зона	Позиц	Обозначение	Наименование	Кол на испол 01	02	03	04	05						Примеч
				Материалы											
				Тяжелый бетон В22.5 γ=2400 кг/м³	0.86	0.45	0.45	0.08							
				Утеплитель ПСБ марки 15А м³	0.50	0.22	0.22	–							
				Минераловатные плиты γ=125кг/м³ м³	0.01	0.02	0.02	–							
				Пробки деревянные антисептированные 250×50×120	7	7	7	–							
				Марки	03I-1	03I-2	03I-3	1Н	03I						

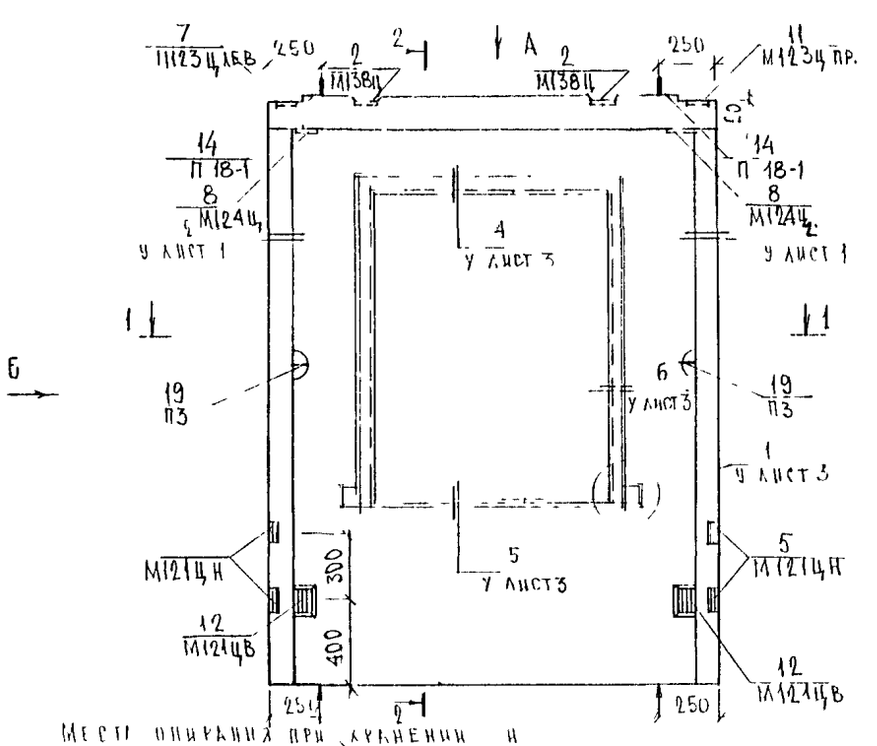

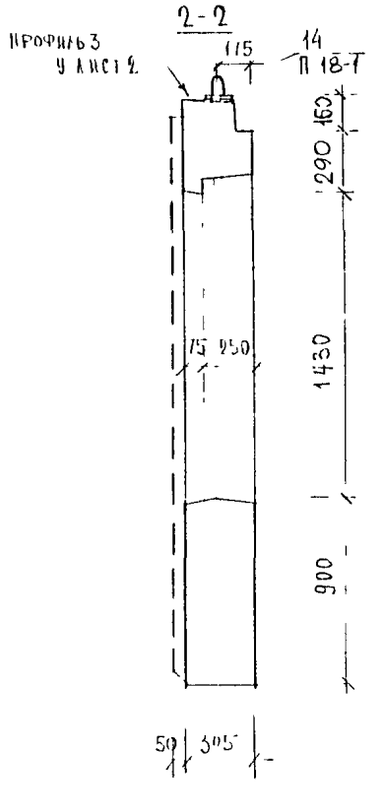

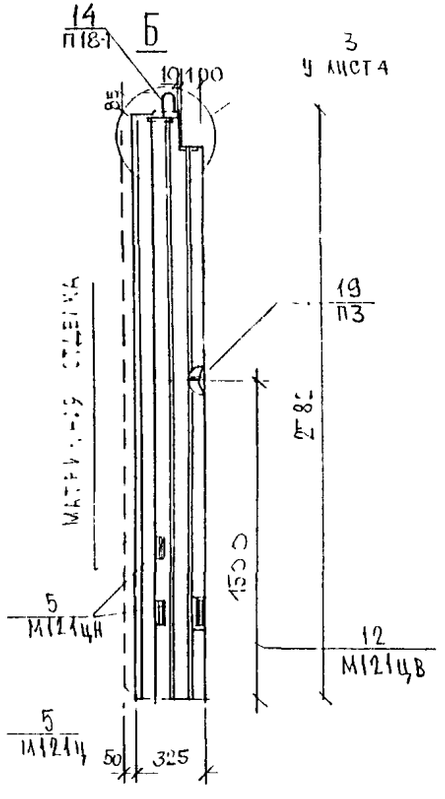

Вид панели изнутри с внутренней стороны

			3РС 43-15.01 СБ
Нач. отд.	Ванат		Панель эркера 091-1
Гл. спец.	Басов		Стадия: Р; Масса: ; Масштаб: 1:25
Зав. гр.	Гуревич		Лист; Листов
Разраб.	Колмогорова		Сборочный чертеж
Проверил	Николаева		МНИИТЭП

Согласовано

Инв. № подл. | Подпись и дата | Взам. инв. №

Схема раскладки элементов ОЭ1-1

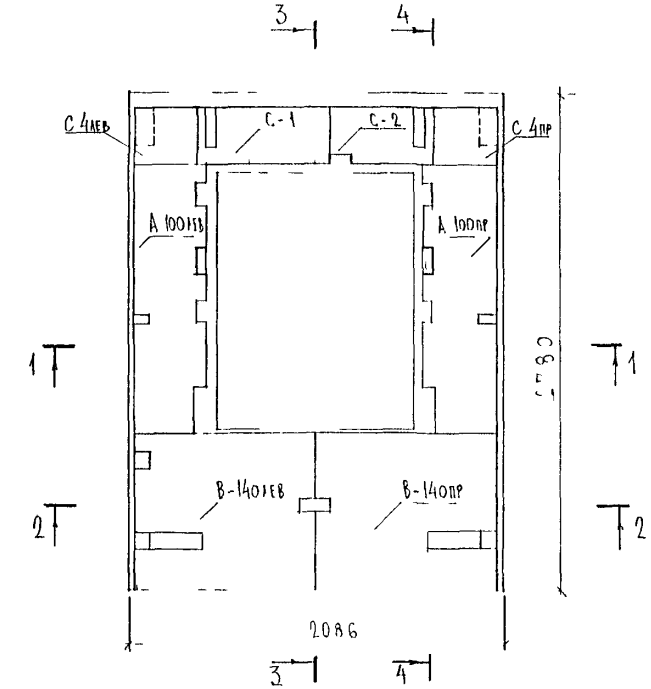

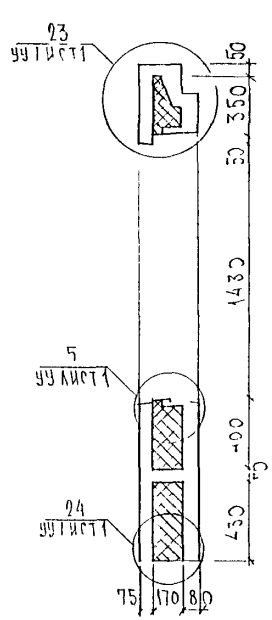

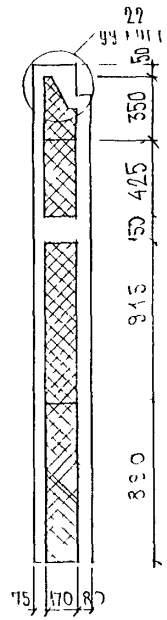

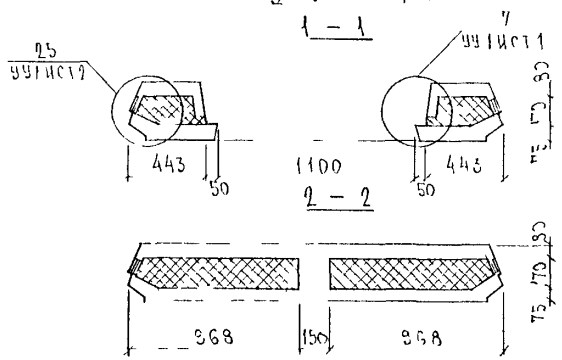

В сечении 4-4 вырезы под пробки условно не показаны

ЗРС 13-15.01 СБ	Лист 2

Формат А3

Карт. 4416

Схема армирования 031-1

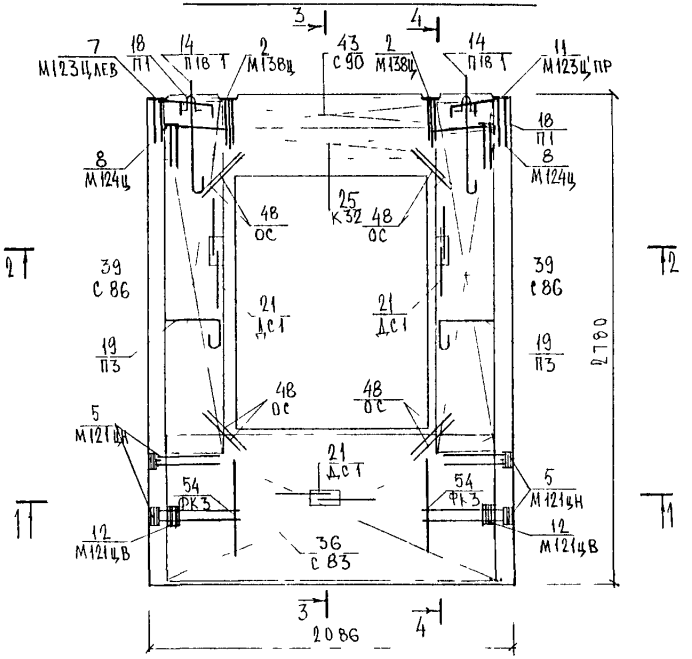

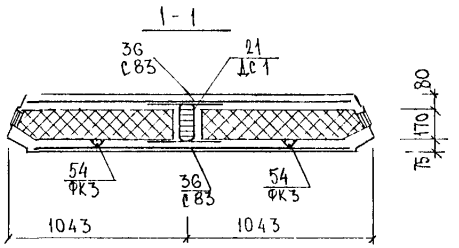

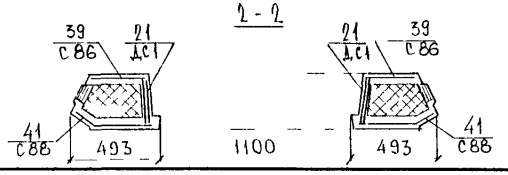

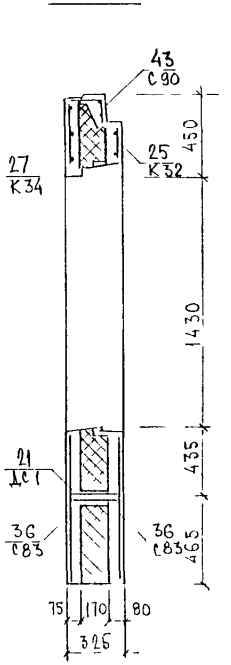

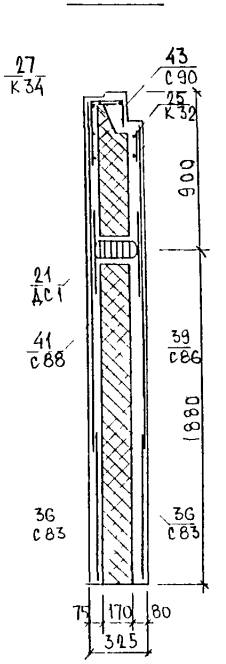

Сетки в местах пересечения с закладными деталями вырезать по месту.

ЗРС 43-15, 01СБ.	Лист 3

Формат А3

Карт. 4416

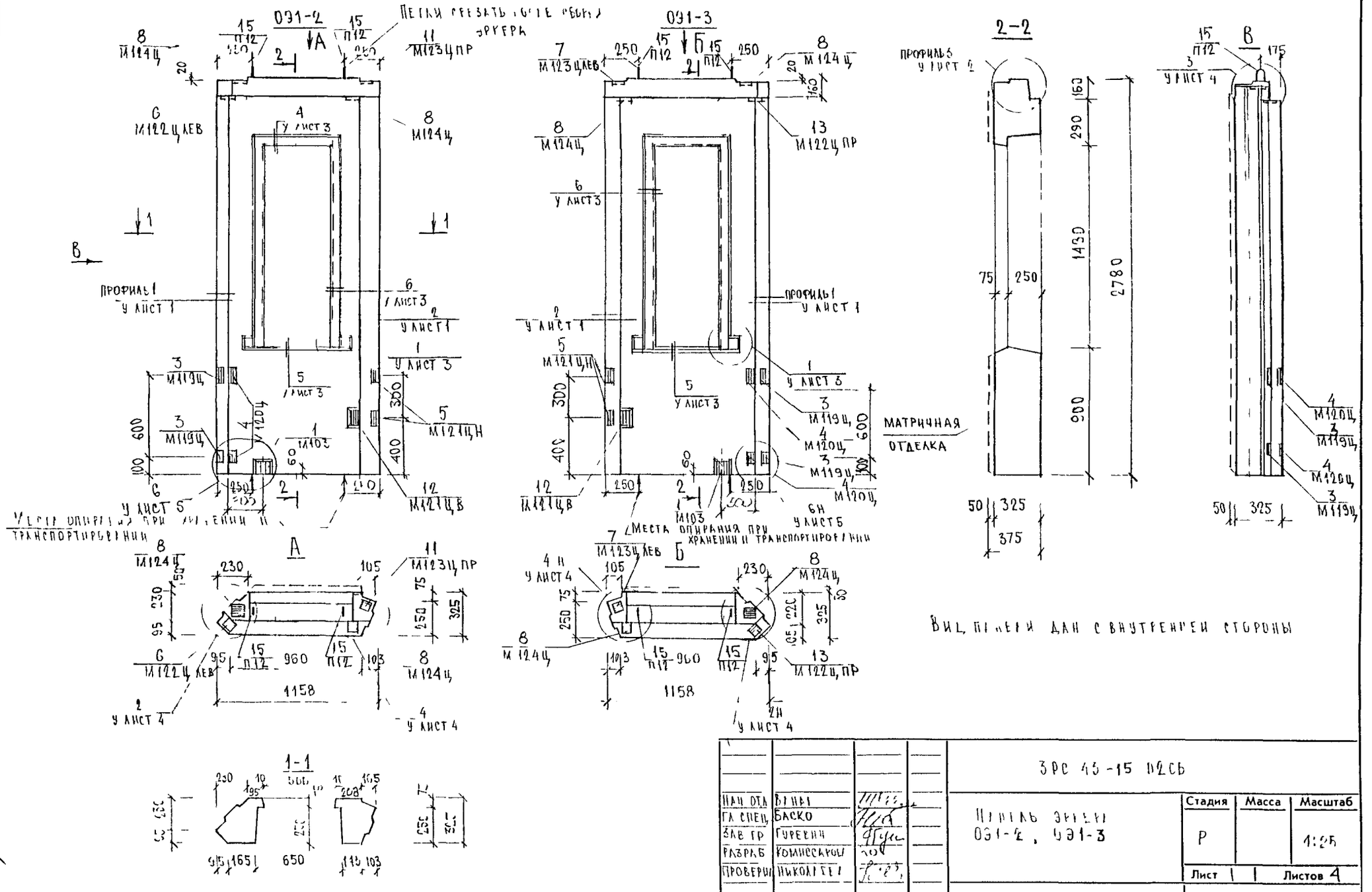

				3РС 45-15 П2СБ			
Нач отд	Ванал			Панель эркера ОЭ1-2, ОЭ1-3	Стадия	Масса	Масштаб
Гл спец	Баско				Р		1:25
Зав гр	Гуревич				Лист 1		Листов 4
Разраб	Комиссаров						
Проверил	Николаев						
				Сборочный чертеж	МНИИТЭП ОСК		

СОГЛАСОВАНО

Гл спец МЭ — Козицын

Гип МЭ — Мыльников

Взаим инв №

Подпись и дата

Инв № подл

СХЕМА РАСКЛАДКИ УТЕПЛИТЕЛЯ

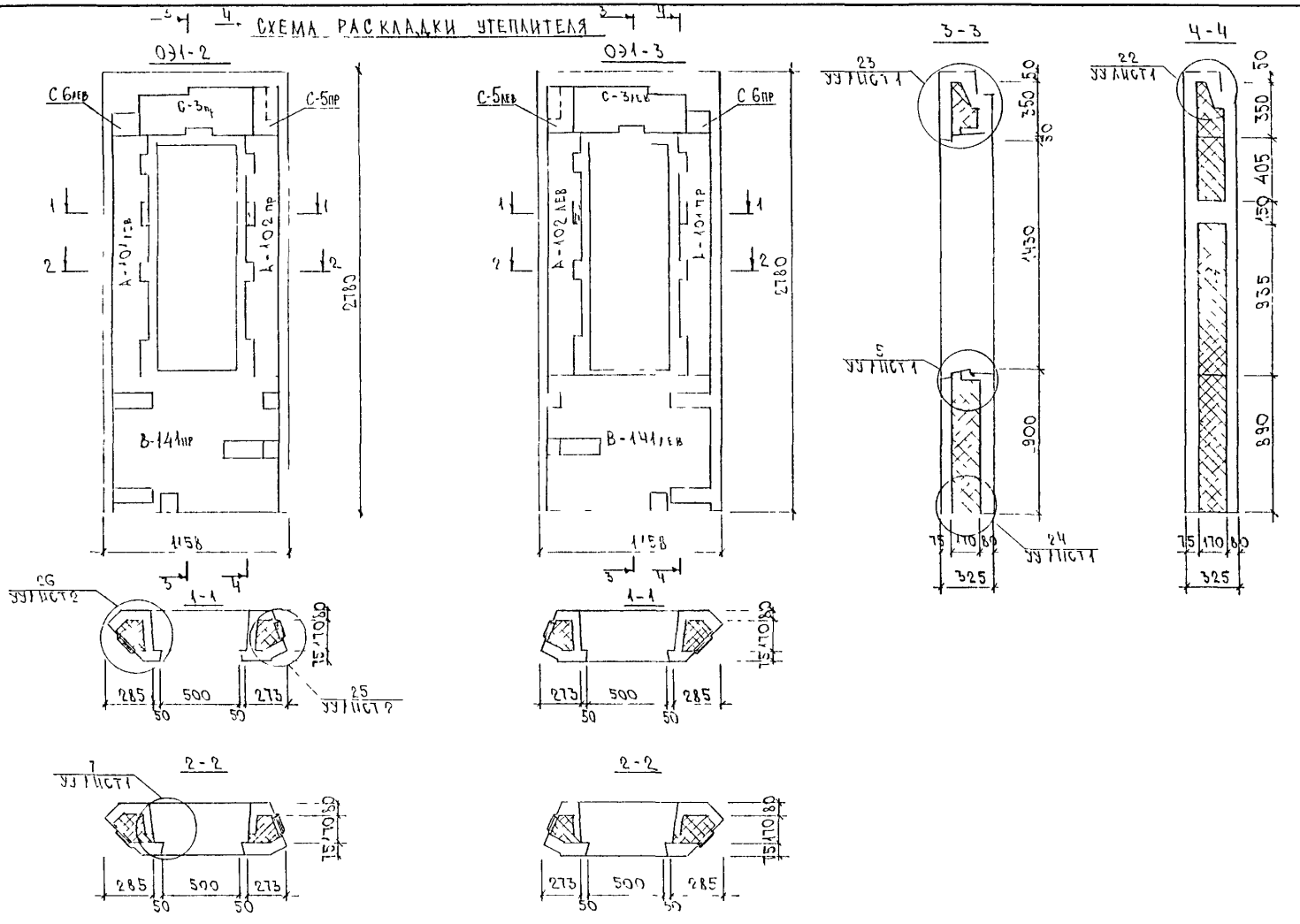

В СЕЧЕНИЯХ 3-3 И 4-4 ВЫРЕЗЫ ПОД ПРОБКИ УСЛОВНО НЕ ПОКАЗАНЫ.

ЭРСИЗ-15.020Б.	ЛИСТ 2

Формат А3

Карт. 4416

Схема армирования ОЭ1 2

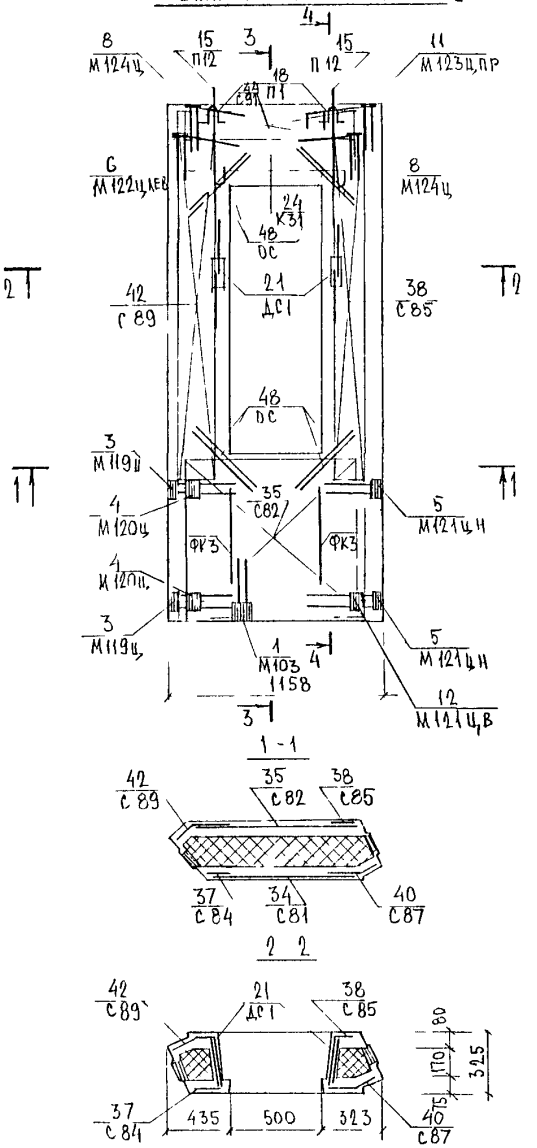

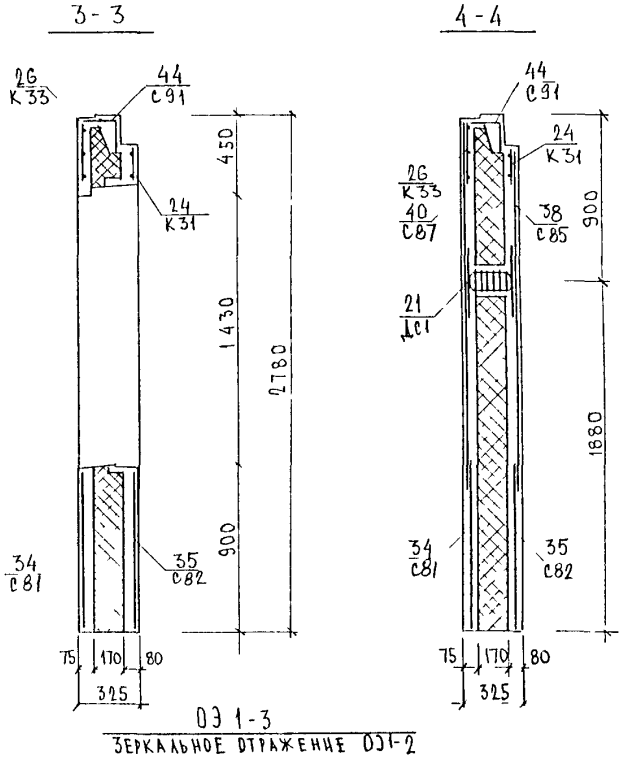

Сетки в местах пересечения с закладными деталями вырезать по месту

3РС 43 15.02СБ	Лист 3

Формат А3

Карт. 4416

ОЭ1-1

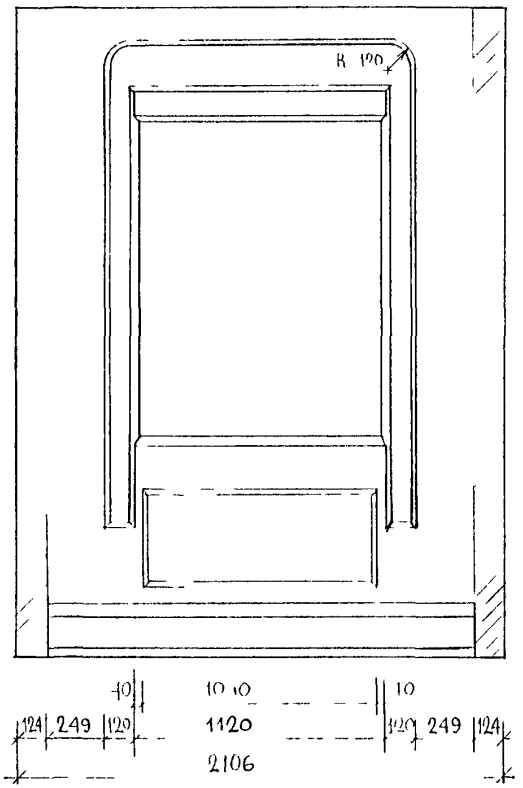

ОЭ1-2 (ОЭ1 3 ЗЕРК)

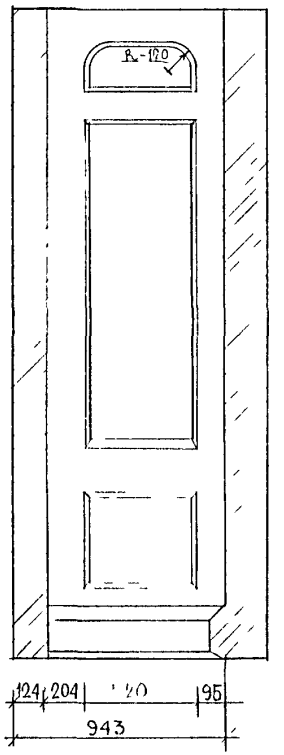

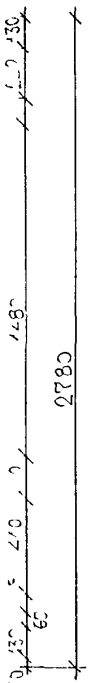

А-А

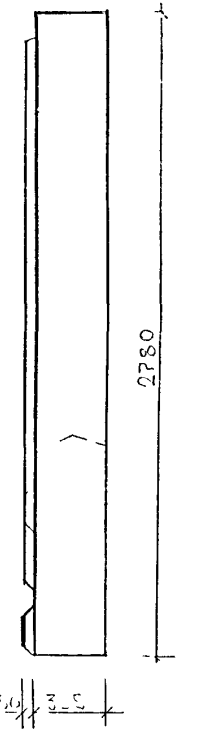

ГА спец	Козицын		
ГАП	Чесноков		
ГИП	Егиазаров		
ЗГА	Крапухина		
Разраб	Рожкова		

ЗРГ 43 15.01-02 СБ.

ПАНЕЛИ ЭРКЕРА
ОЭ1-1, ОЭ1 2, ОЭ1-3

МАТРИЧНАЯ ОТДЕЛКА

Стадия	Масштаб
Р	1:20

Лист 4

МПИИТЭП
МАСТЕРСКАЯ № 3

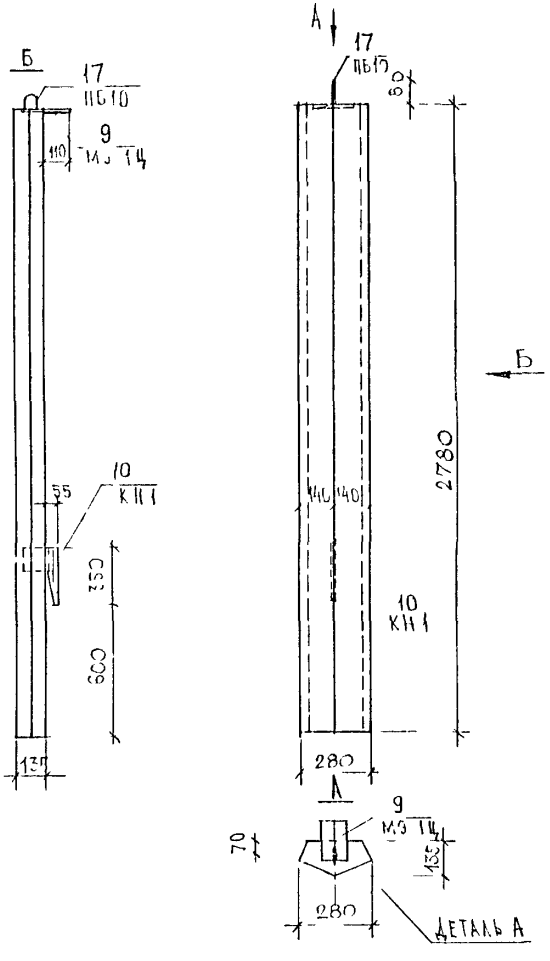

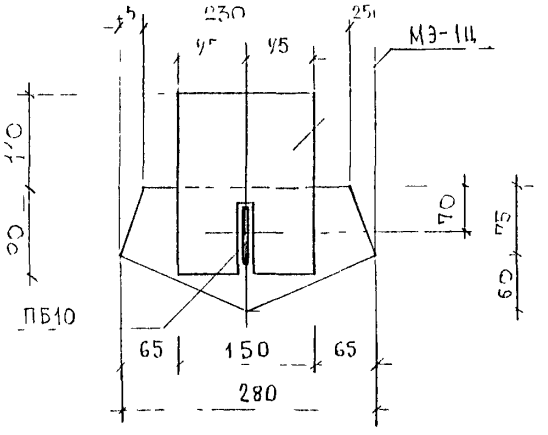

Петлю срезать после сборки эрмера

					ЗРС 43-15 03 СБ			
НАЧ ОТД	ВАНАГ				Нащельник Н1	СТАДИЯ	МАССА	МАСШТАБ
ГЛ СПЕЦ	БАСКО					Р		1:20
ЗАВ ГР	ГУРЕВИЧ					ЛИСТ 1	ЛИСТОВ 2	
РАЗРАБ	КОМИССАРОВА							
ПРОВЕРИЛ	НИКОЛАЕВА				Сборочный чертеж	МНИИТЭП ОСК		

ИНВ.№ ПОДЛ.	ПОДП И ДАТА	ВЗАМ ИНВ №	ИНВ.№ ДУБЛ.	ПОДПИСЬ И ДАТА

ОСТАЛОВАНО
Т СПЕЦ № 3
Т ИНВ № 3
КОЗ-ЦОВ
МЫЛЬНИКОВ

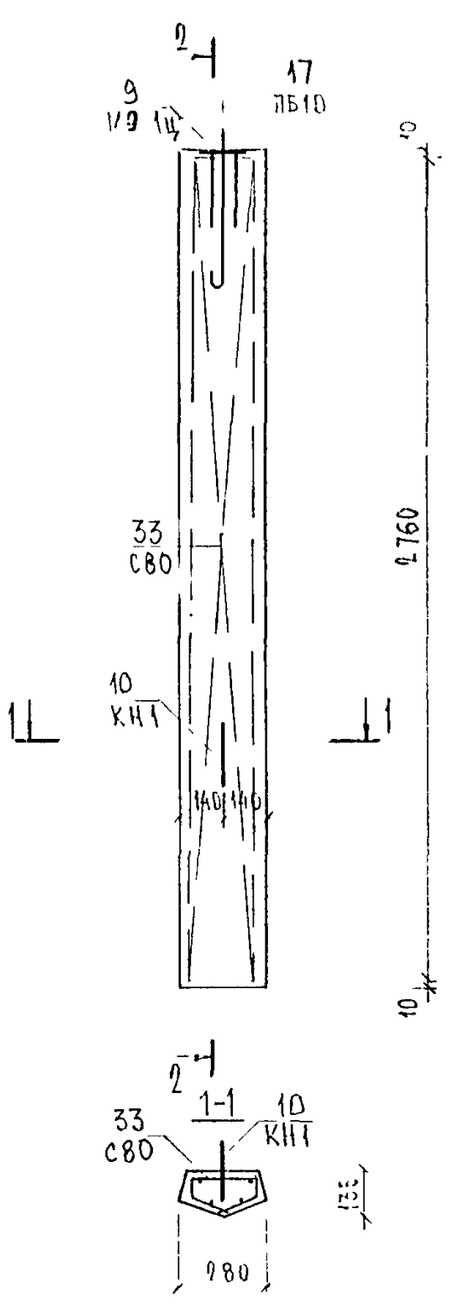

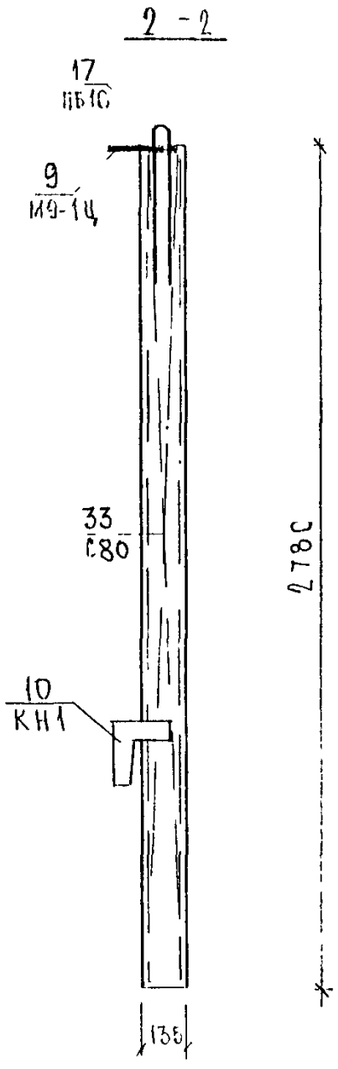

Инв № подл.	Подпись и дата	Взам инв №

3 РГ 43 15 03 СБ.

Лист 6

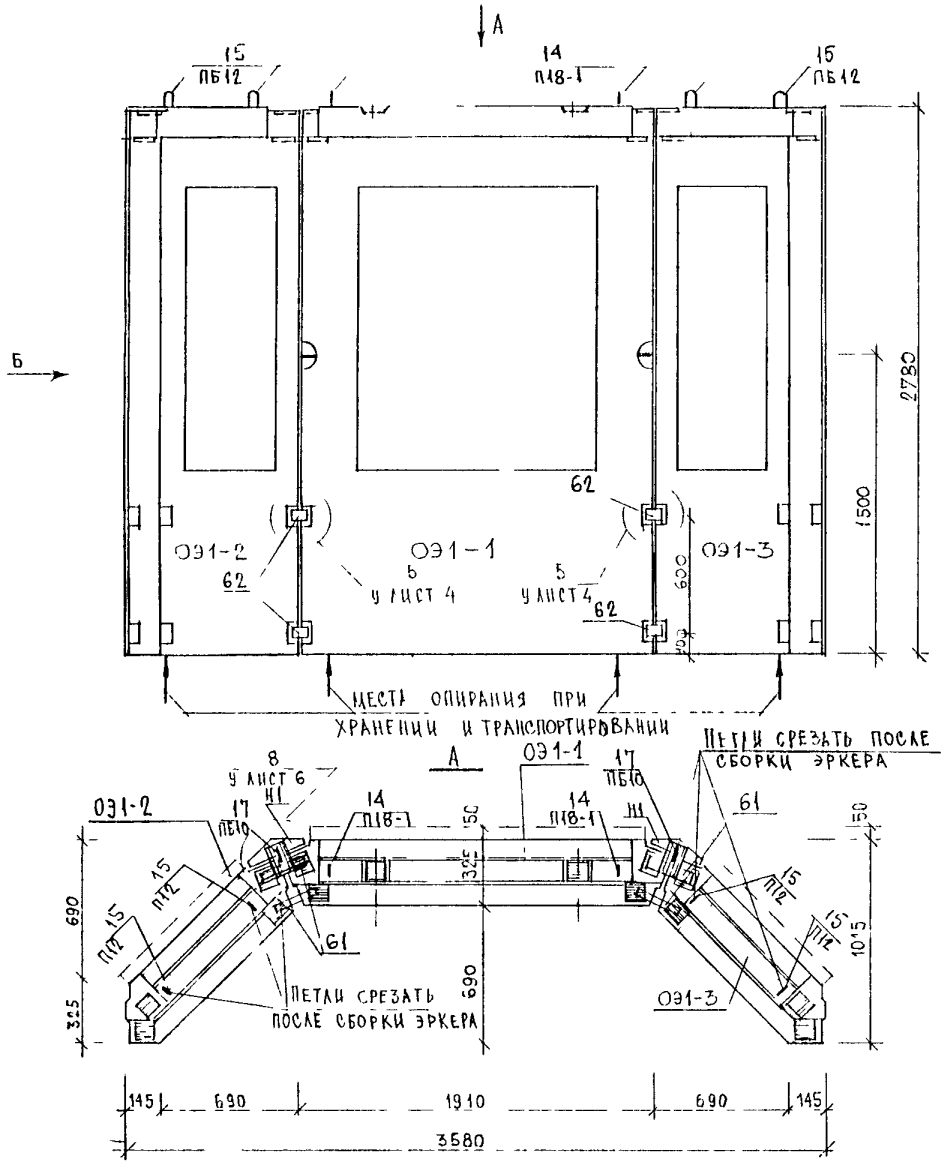

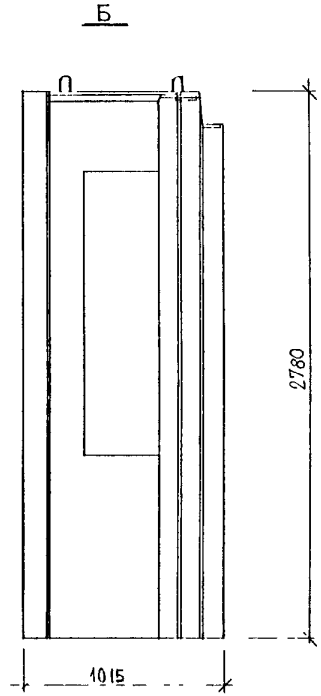

МОНТАЖ ЭРКЕРА ОСУЩЕСТВЛЯЕТСЯ ЗА 2 ПОДЪЕМНЫЕ ПЕТЛИ П18-1, РАСПОЛОЖЕННЫЕ НА СРЕДНЕМ ЭЛЕМЕНТЕ ОЭ1-1.

				3РС 43-15 04СБ.			
Нач отд	Ванат			ОЭ1 Сборочный чертеж	Стадия	Масса	Масштаб
Гл спец	Баско				Р		1:25
Зав. гр	Гуревич				Лист 1	Листов 2	
Разраб	Комиссарова				МНИИТЭП ОСК		
Проверил	Николаева						

СОГЛАСОВАНО

Гл спец М3 — Козицын

Гип М3 — Мыльников

Взаим. инв. №

Подпись и дата

Инв. № подл.

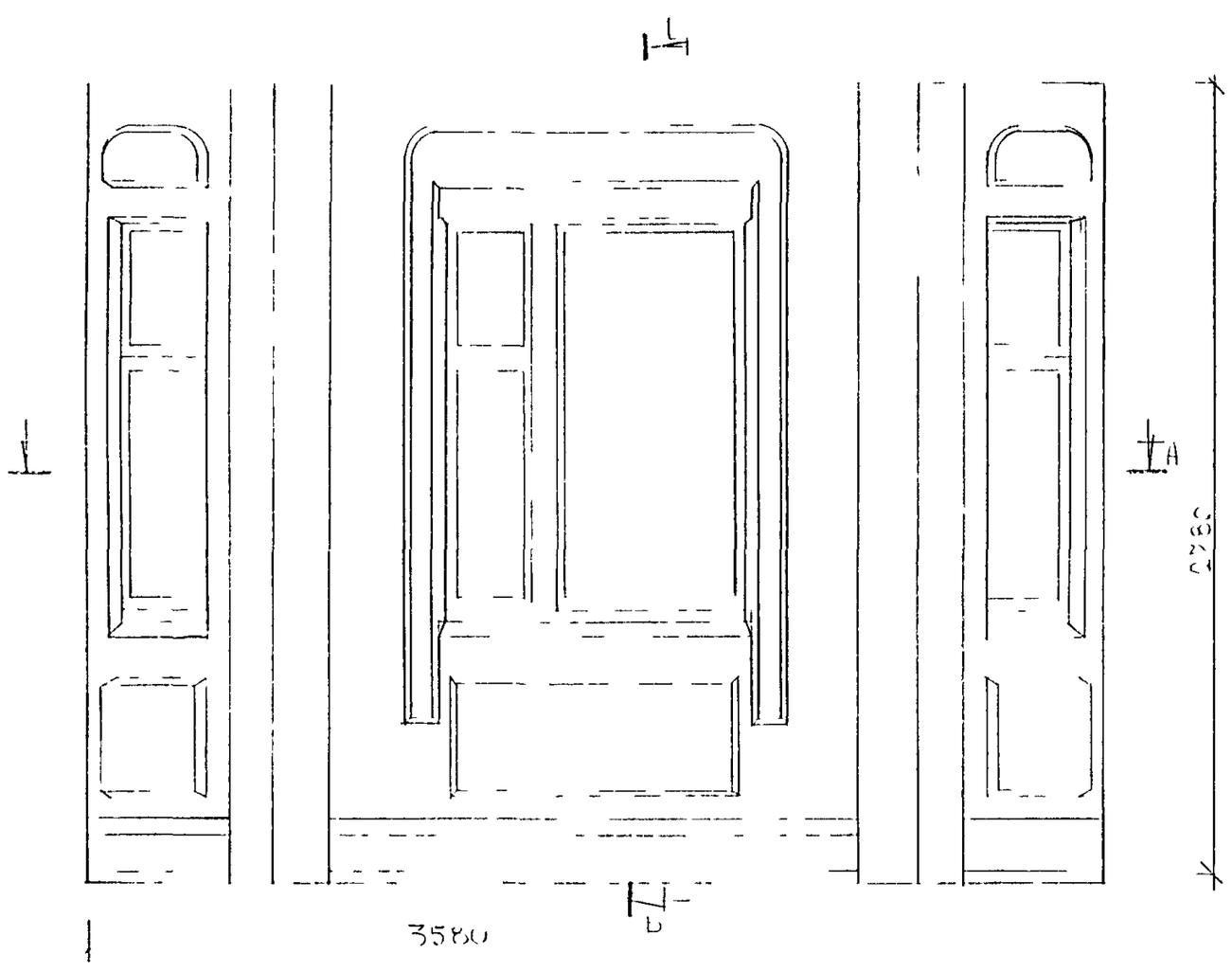

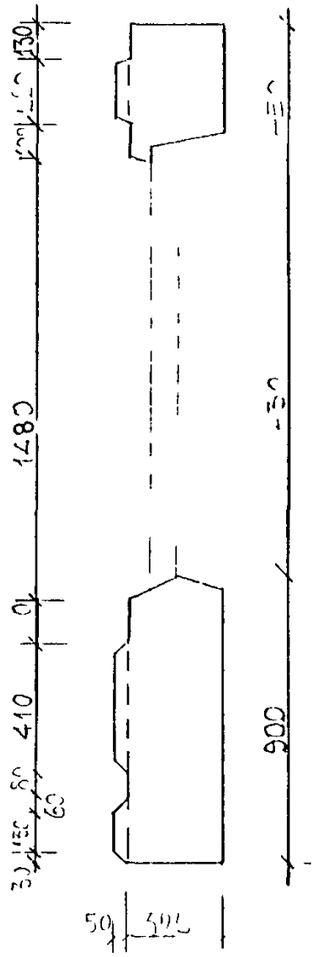

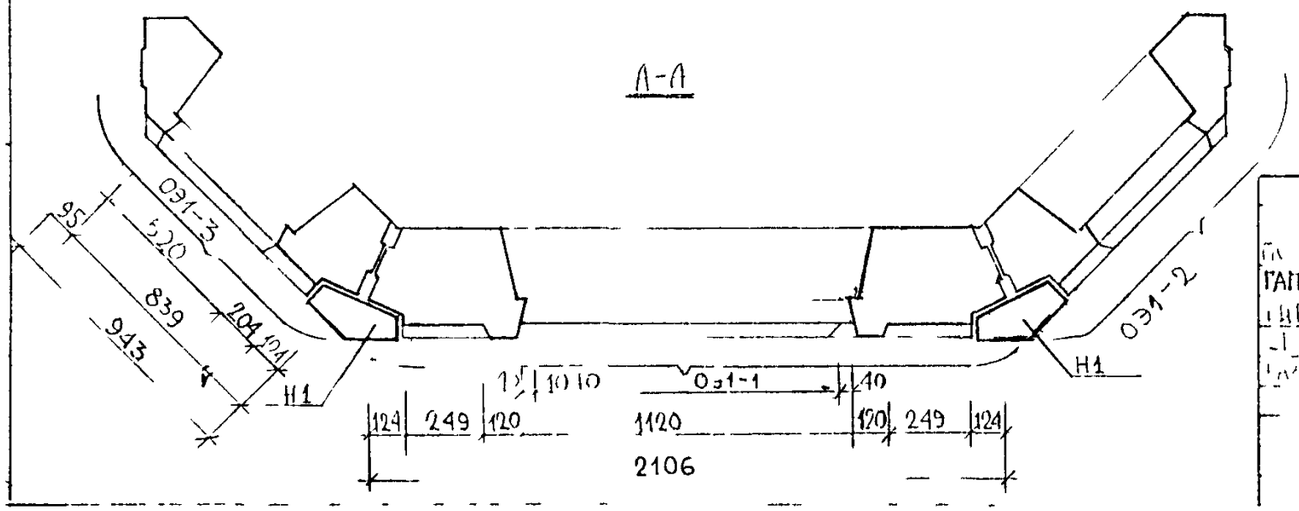

ГАП	ЧЕСНОКОВ		

ЭРС 43-15.04 СБ

Оэ1

МАТРИЦА ОТДЕЛКА

		20
Лист 2		

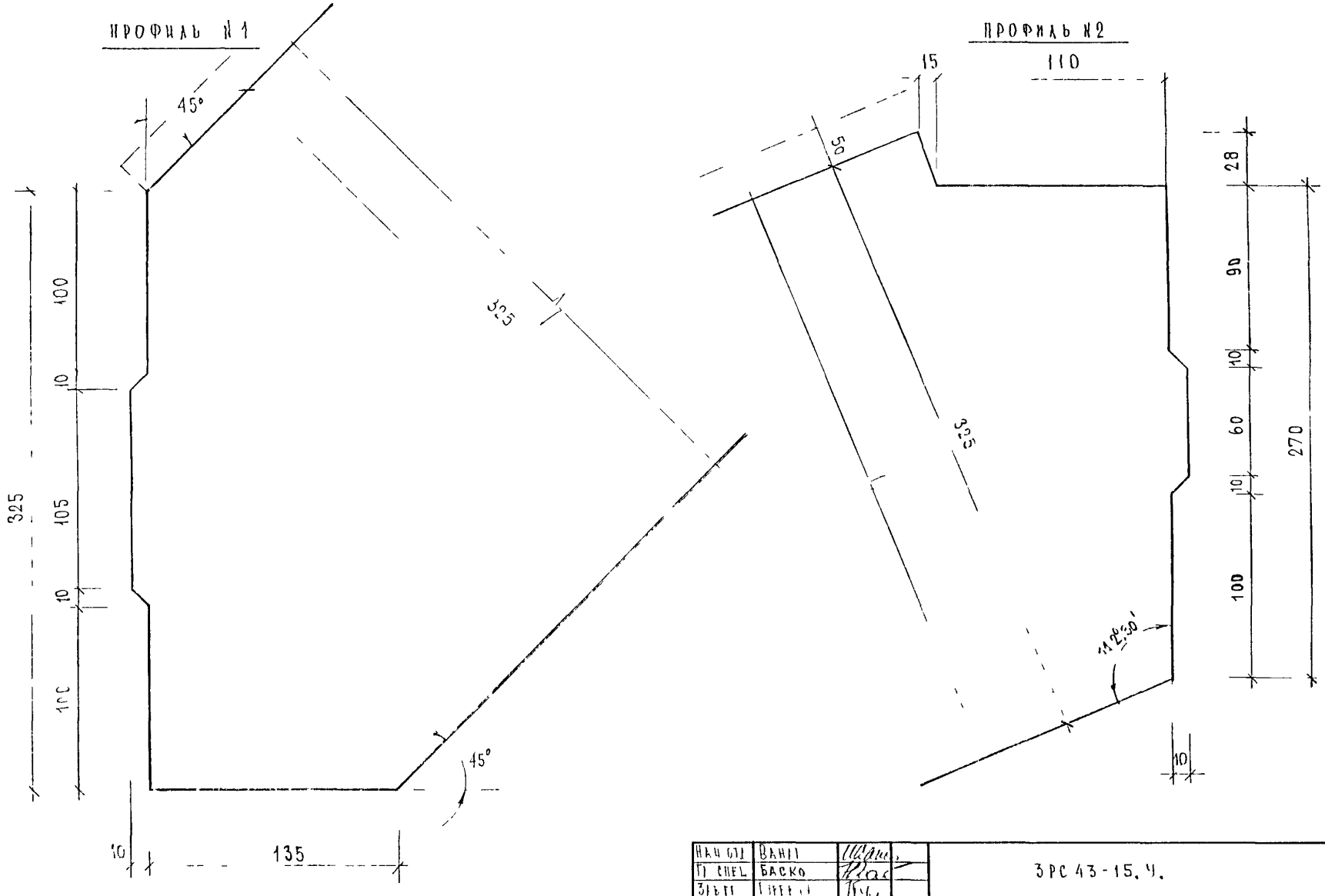

НАЧ ОТД	ВАНЛ			ЗРС 43-15.4.
ГЛ СПЕЦ	БАСКО			
ЗАВЛ	[illegible]			
РАЗРАБ	КОМИССАРОВА			Узлы габаритные
ПРОВЕРИЛ	НИКОЛАЕВА			

СТАДИЯ	ЛИСТ	ЛИСТОВ
Р	1	8

МНИИТЭП
ОСК

ИНВ № ПОДЛ	ПОДПИСЬ И ДАТА	ВЗАМ ИНВ №
[illegible]		

СОГЛАСОВАНО

МЫЛЬНИКОВ

ПРОФИЛЬ N 3

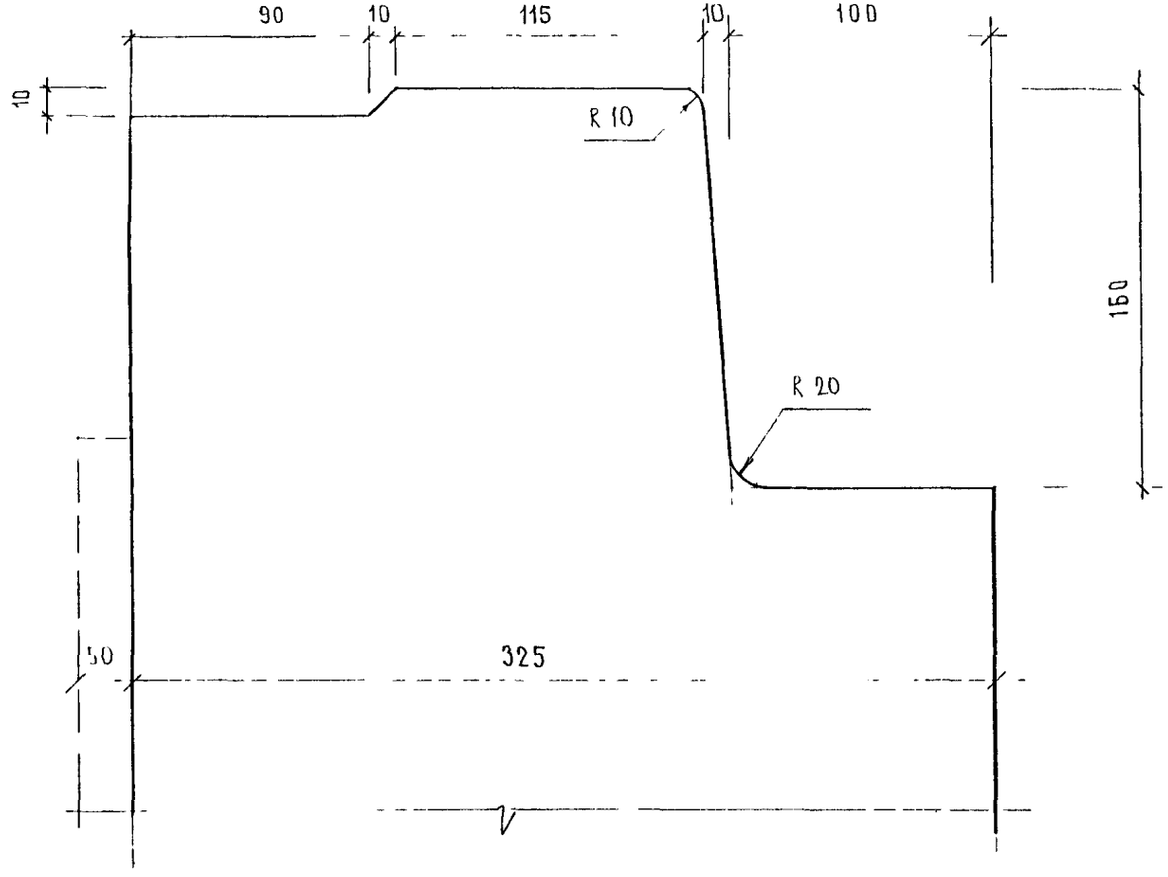

НАЧ. ОТД.	ВАНАГ			3 РС 43-15 У		
ГЛ. СПЕЦ	БАСКО					
ЗАВ ГР	ГУРЕВИЧ					
РАЗРАБ	КОМИССАРОВ			УЗЛЫ ГАБАРИТНЫЕ	СТАДИЯ	ЛИСТ	ЛИСТОВ
ПРОВЕРИЛ	НИКОЛАЕВА				Р	2	
					МНИИТЭП ОСК		

СОГЛАСОВАНО
ГЛ. СПЕЦ. М3 — КОЗИЦЫН
ГИП М3 — МЫЛЬНИКОВ

ИНВ № ПОДЛ | ПОДПИСЬ И ДАТА | ВЗАМ ИНВ №

1

ПРОФИЛЬ N 4

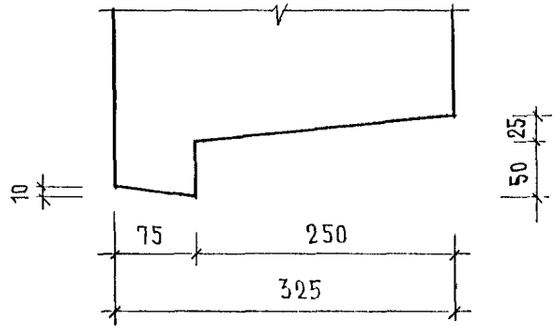

ПРОФИЛЬ N 6

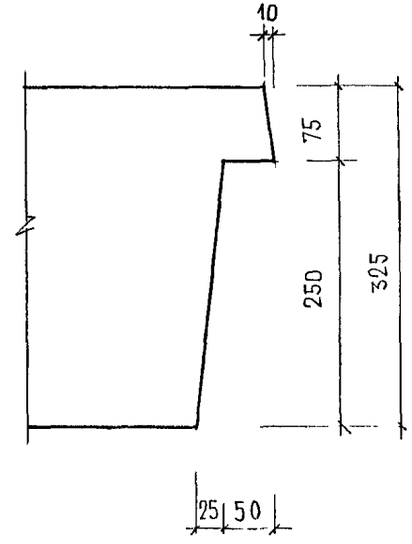

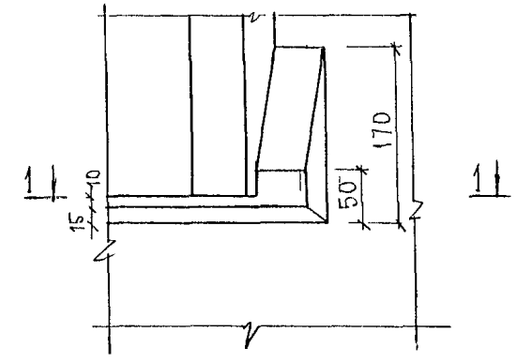

1-1

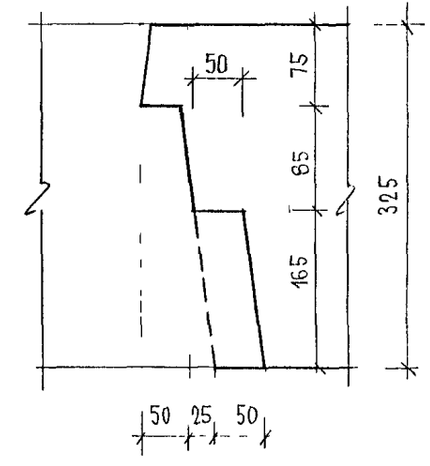

ПРОФИЛЬ N5

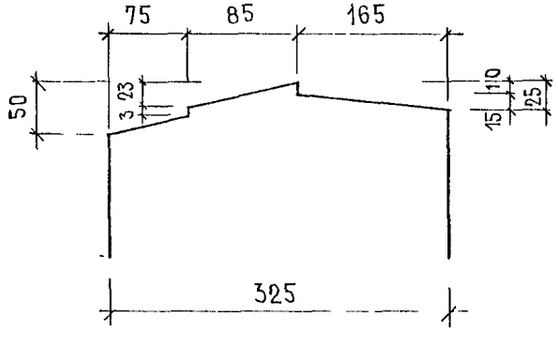

				ЗРС 43-15.У.		
НАЧ ОТД.	ВАНАГ			Узлы габаритные	Стадия	Масса	Масштаб
ГЛ СПЕЦ	БАСКО				Р		
ЗАВ.ГР.	ГУРЕВИЧ				Лист 3	Листов	
РАЗРАБ	КОЛИССАРОВ						
ПРОВЕРИЛ	НИКОЛАЕВ				МНИИТЭП ОСК		

СОГЛАСОВАНО

ГЛ СПЕЦ МЗ — КОЗИЦЫН

ГИПМЗ — МЫЛЬНИКОВ

Инв. № подл. 845729 | Подпись и дата | Взаим. инв. №

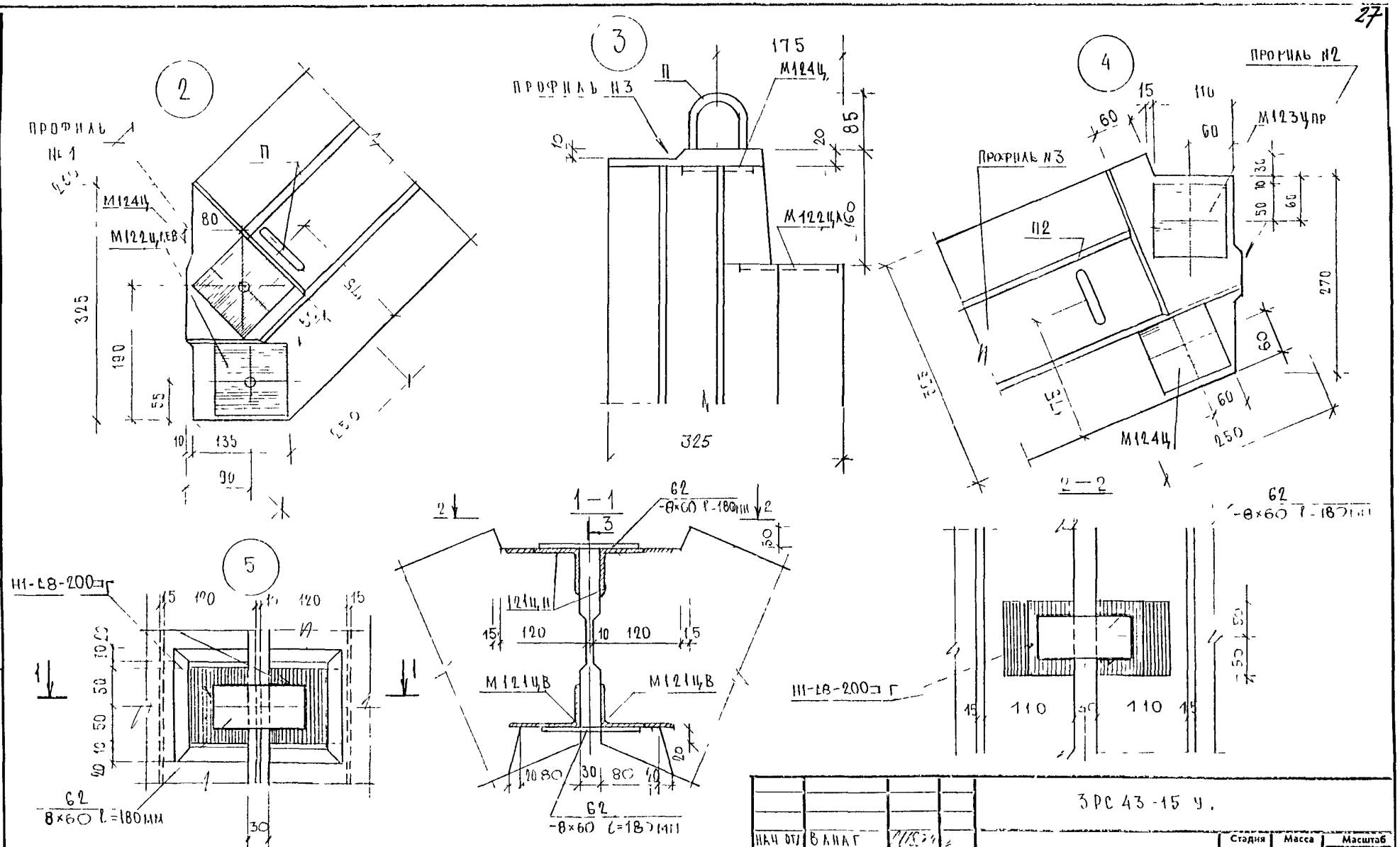

3-3 СМ НА ЛИСТЕ №5

МОНТАЖНОЕ СОЕДИНЕНИЕ ПОСЛЕ СВАРКИ ПОКРЫВАЕТСЯ ЦИНКСИЛИКАТНЫМ ПОКРЫТИЕМ В СООТВЕТСТВИИ С „РЕКОМЕНДАЦИЯМИ ПО ТЕХНОЛОГИИ НАНЕСЕНИЯ ЦИНКСИЛИКАТНОГО ПОКРЫТИЯ НА ЗАВОДЕ И ЗАЩИТЕ СВАРНЫХ ШВОВ НА МОНТАЖЕ ЖЕЛЕЗОБЕТОННЫХ КОНСТРУКЦИЙ", ПОСЛЕ ЧЕГО ЗАДЕЛЫВАЕТСЯ ЦЕМЕНТНЫМ РАСТВОРОМ

НАЧ ОТД	В.ЛИАГ		
ГЛ СПЕЦ	БАСКО		
ЗАВ ГР	ГУРЕВИЧ		
РАЗРАБ	КОМИССАРОВ		
ПРОВЕРИЛ	НИКОЛАЕВ		

3РС 43-15 У.

УЗЛЫ ГАБАРИТНЫЕ

Стадия	Масса	Масштаб
Р	–	–

Лист 4 Листов

МНИИТЭП ОСК

СОГЛАСОВАНО

ГЛ СПЕЦ М3 КОЗЦЫН

ИП М3 МЫЛЬНИКОВ

Инв № подл | Подпись и дата | Взам. инв. №

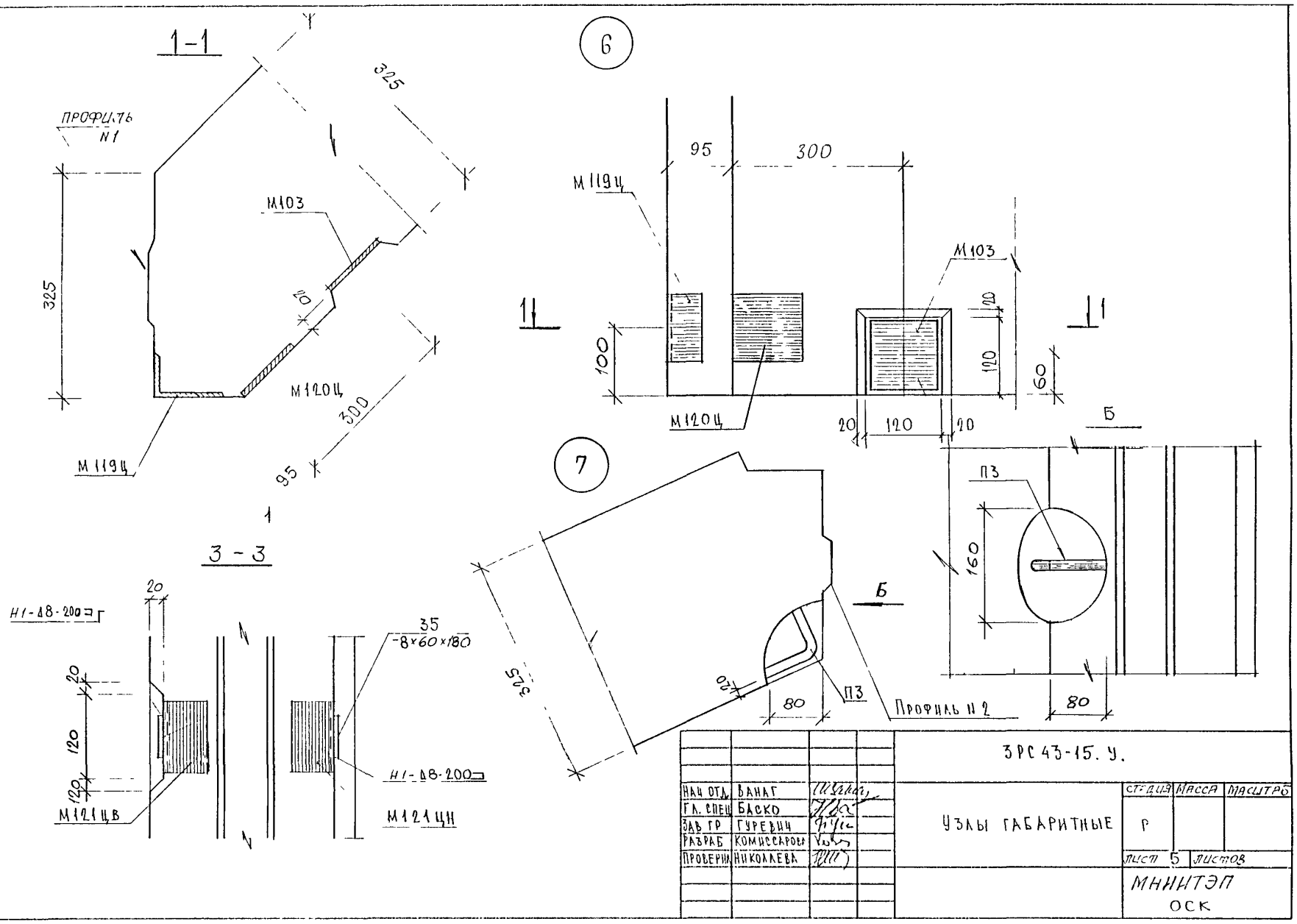
1-1
ПРОФИЛЬ N1
325
325
М103
20
М120Ц
300
95
М119Ц
6
95
300
М119Ц
М103
20
120
60
100
М120Ц
20
120
20
Б
П3
160
80
7
Б
325
20
80
П3
Профиль N 2
3 - 3
20
Н1-Δ8-200
35
-8×60×180
20
120
120
М121ЦВ
Н1-Δ8-200
М121ЦН
СОГЛАСОВАНО
Гл. СПЕЦ М3
ГИП М3
Козицын
Мыльников
ЗРС 43-15. У.
НАЧ ОТД. ВАНАГ
ГЛ. СПЕЦ БАСКО
ЗАВ ГР ГУРЕВИЧ
РАЗРАБ КОМИССАРОВ
ПРОВЕРИЛ НИКОЛАЕВА
УЗЛЫ ГАБАРИТНЫЕ
СТАДИЯ
МАССА
МАСШТАБ
Р
ЛИСТ 5
ЛИСТОВ
МНИИТЭП
ОСК

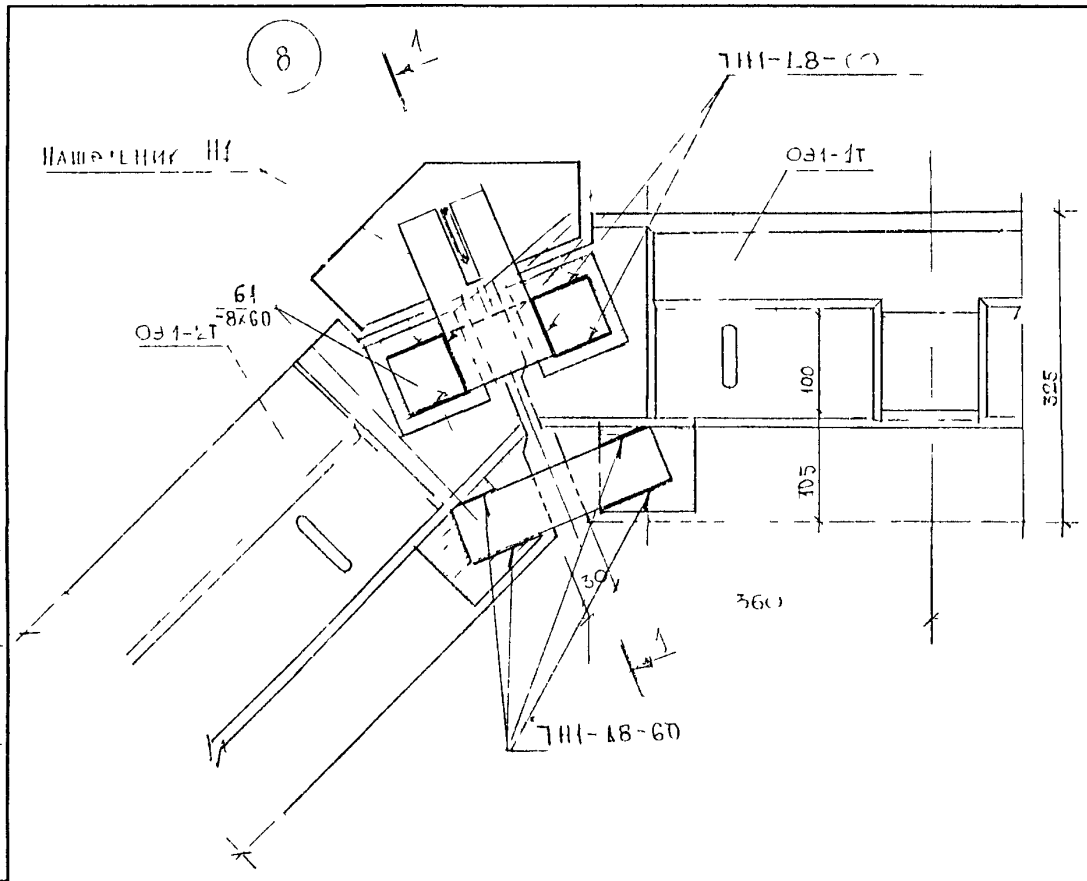

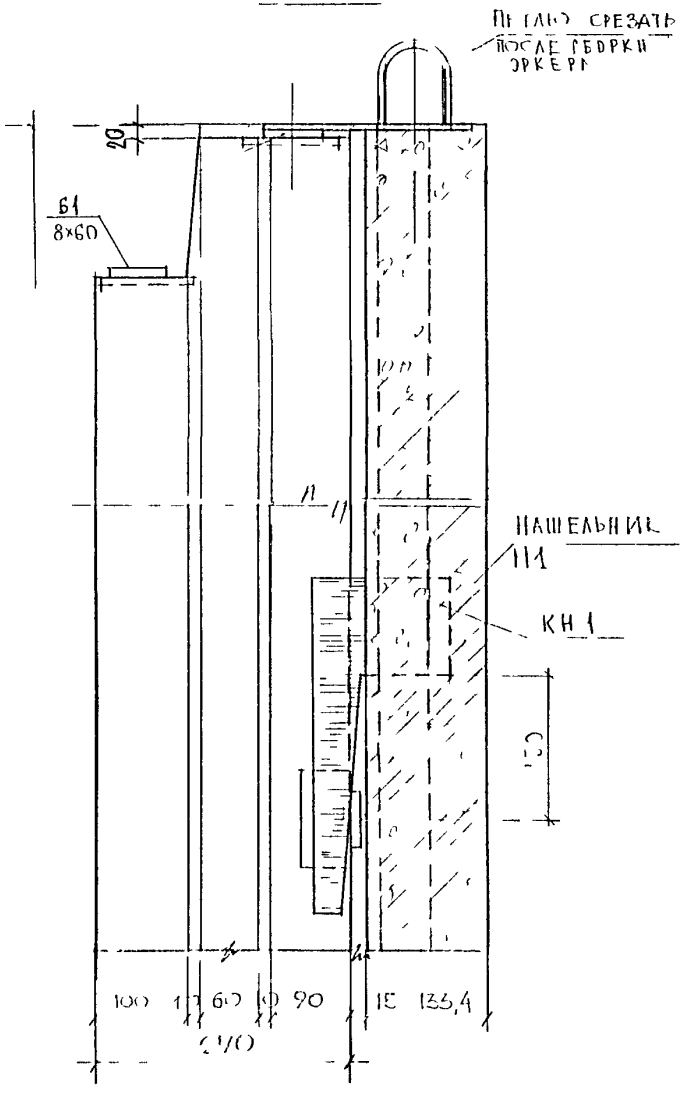

Монтажное соединение после сварки покрывается цинксиликатным покрытием в соответствии с рекомендациями по технологии нанесения цинксиликатного покрытия на заводе и защите сварных швов на монтаже железобетонных конструкций", после чего заделывается цементным раствором

Инв № подл	Подпись и дата	Взам инв №
845729		

Согласовано
Л. спец МЗ — Козицын
ГИП МЗ — Мыльников

ЭРС 43-15 У.

Лист 6

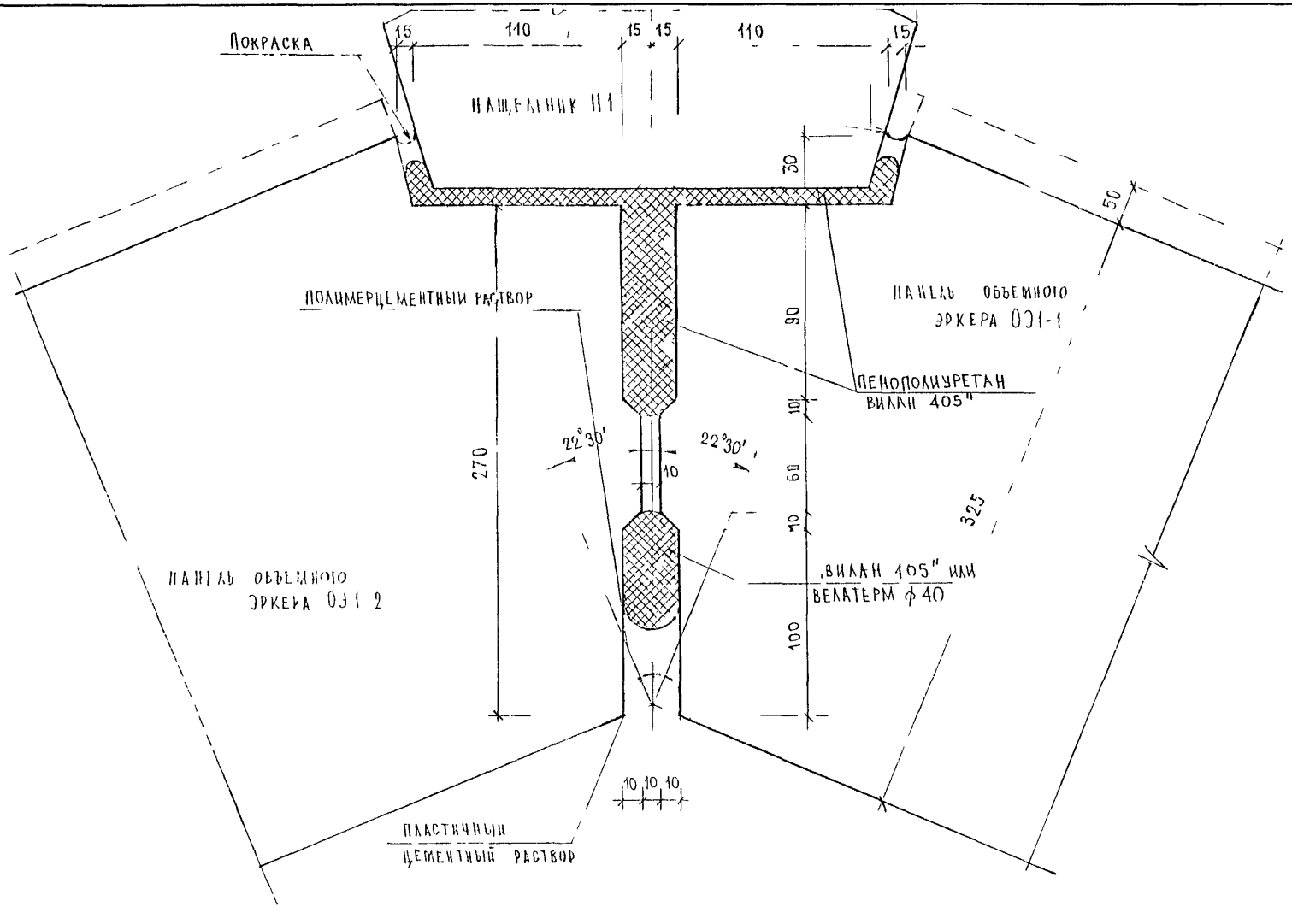

Инв № подл	Подпись и дата	Взам инв №	Розыск
245-29			Мыльников

3РС43-15 У

Лист 7

Схемы расположения деревянных пробок

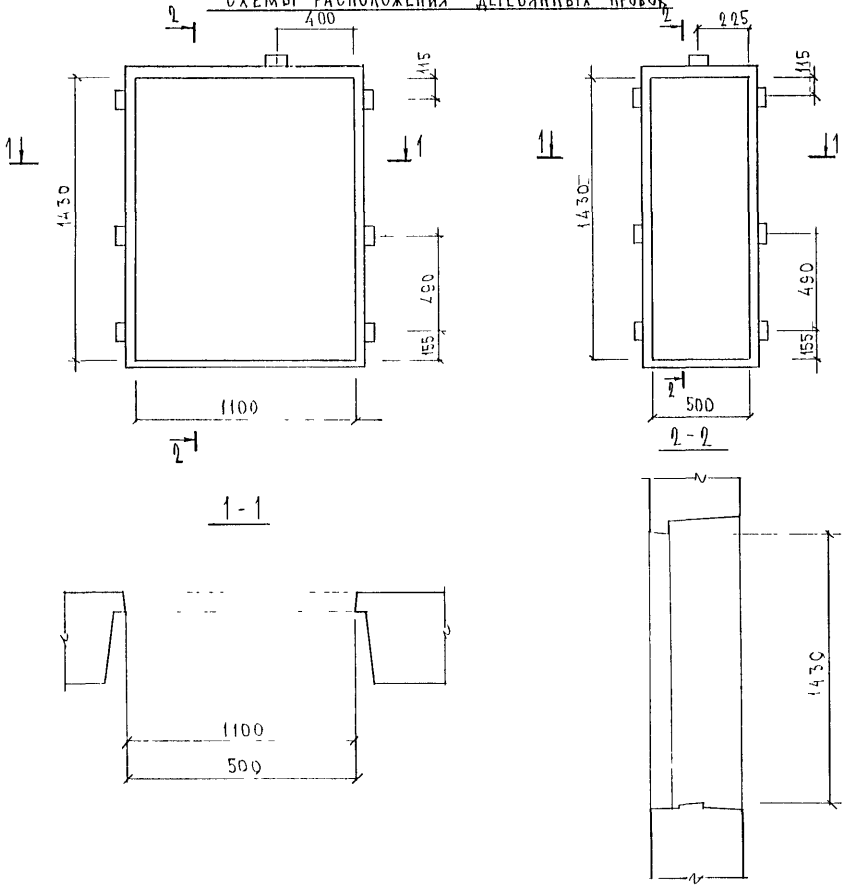

Согласовано		
Гл. инж. м.з	Козицын	
Тип м.з	Мыльников	
Гап м.з	Розанова	

845729

3РС43-15.У.	Лист 8

Формат А3

Карт. 4416

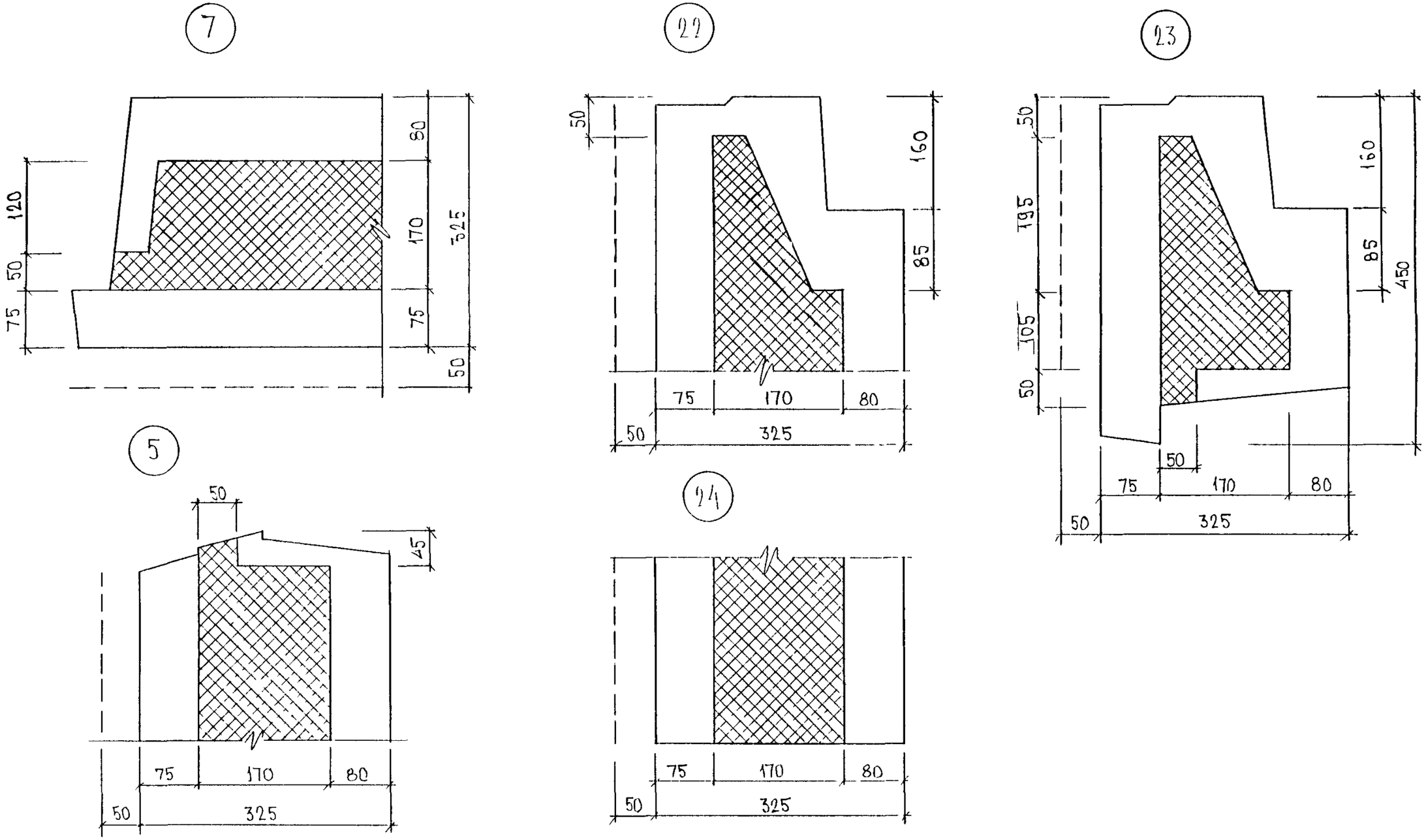

НАЧ ОТД	ВАНАГ		
ГЛ СПЕЦ	БАСКО		
ЗАВ ГР	ГУРЕВИЧ		
РАЗРАБ	ЗАЙЦЕВА		
ПРОВЕРИЛ	НИКОЛАЕВА		

ЗРС 43-15.УУ

УЗЛЫ РАСКЛАДКИ УТЕПЛИТЕЛЯ

СТАДИЯ	ЛИСТ	ЛИСТОВ
Р	1	2

МНИИТЭП ОСК

СОГЛАСОВАНО

ПРИЯТ № 3 КОЗИЦЫН

ГИП № 3 МУЛЕНКОВ

845729

(25)

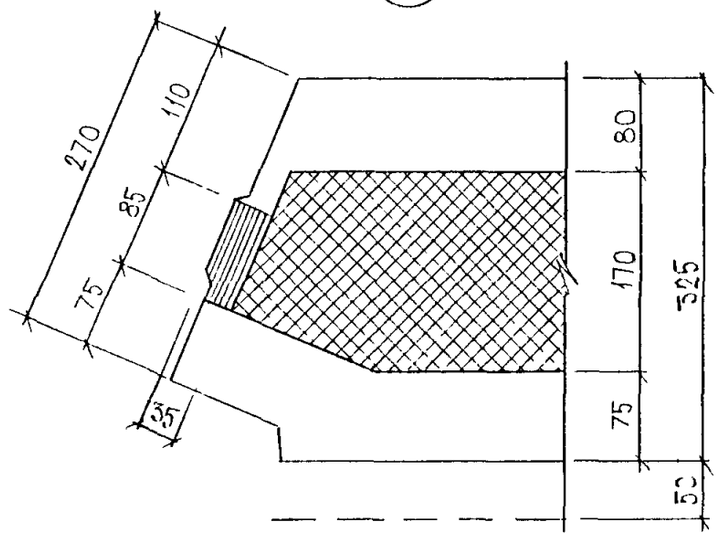

(26)

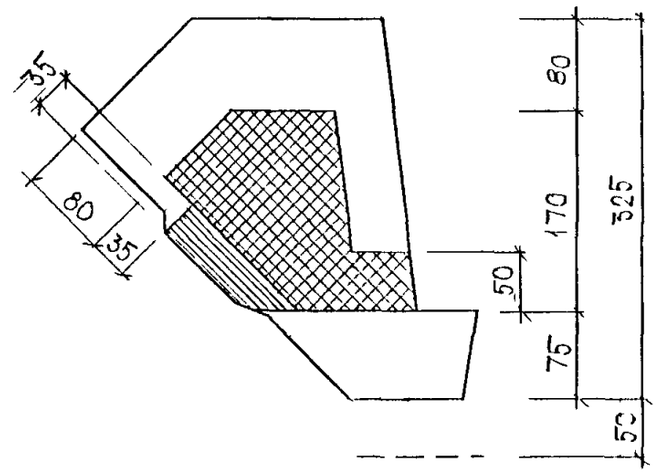

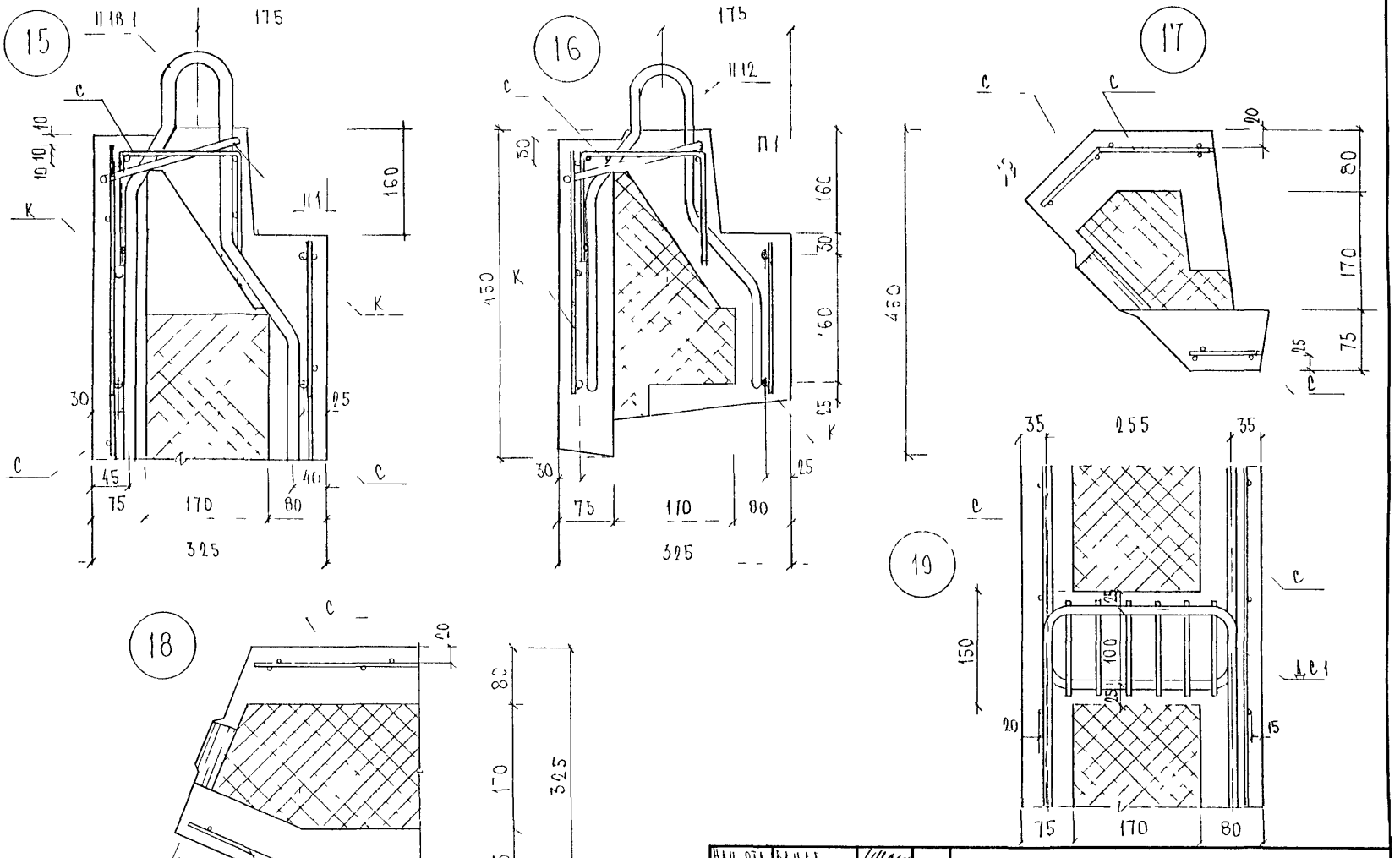

НАЧ ОТД.	ВЛНАГ		
ГЛ СПЕЦ.	ВАСКО		
ЗАВ ГР	ГУРЕВИЧ		
РАЗРАБ	КОМИССАРОВА		
ПРОВЕРИЛ	НИКОЛАЕВА		

ЗРС 43-15, УА

Узлы арматурные

СТАДИЯ	ЛИСТ	ЛИСТОВ
Р	1	2

МИНИТЭН ОСК

20

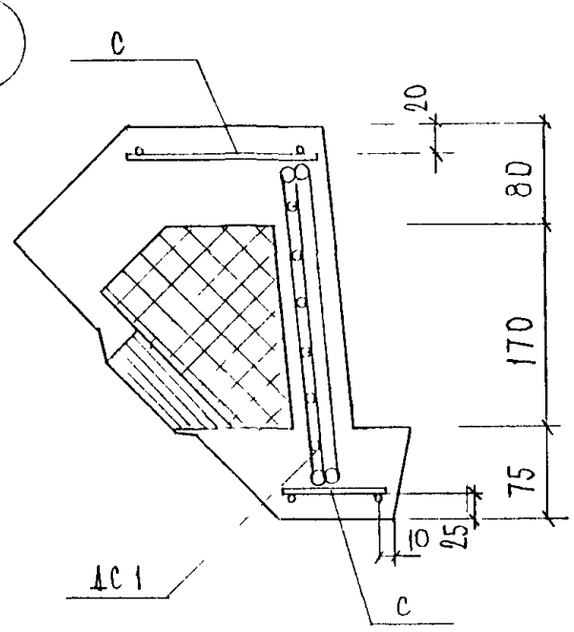

Рис 1

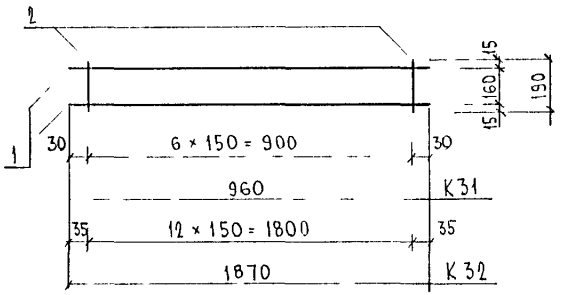

Рис 2

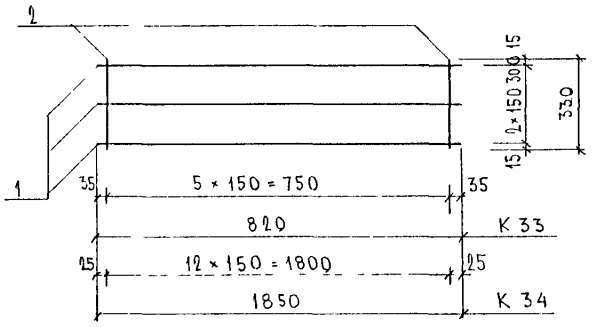

Рис 3

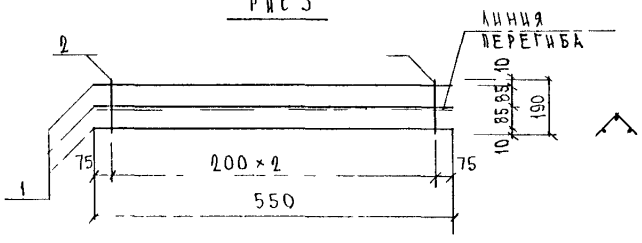

	МАРКА	ПОЗ	НАИМЕНОВАНИЕ	КОЛ ШТ	ОБОЗНАЧЕНИЕ	МАССА ПОЗИЦИИ КГ	МАССА ИЗДЕЛИЯ КГ
1	К31	1	⌀ 8 A III ℓ = 960	2		0,76	
		2	⌀ 6 A III ℓ = 190	7		0,30	1,06
	К32	1	⌀ 8 A III ℓ = 1870	2		1,48	
		2	⌀ 6 A III ℓ = 190	13		0,55	2,03
2	К33	1	⌀ 8 A III ℓ = 820	2		0,65	
		2	⌀ 6 A III ℓ = 330	6		0,44	1,09
	К34	1	⌀ 8 A III ℓ = 1850	2		1,46	
		2	⌀ 6 A III ℓ = 330	13		0,95	2,41
3	ФК3	1	⌀ 4 Bp I ℓ = 550	3		0,16	
		2	⌀ 4 Bp I ℓ = 190	3		0,06	0,22

Арматура класса A III по ГОСТ 5781-82*, класса Bp I по ГОСТ 6727-80.
Сварные соединения К1-К7 по ГОСТ 14098-91

НАЧ ОТД	ВАНАГ		ЗРС 43-15
ГА СПЕЦ	БАСКО		
ГА СПЕЦ			
ЗАВ ГР	ГУРЕВИЧ		Каркасы
РАЗРАБ	КОМИССАРОВА		Сборочный чертеж
ПРОВЕР	ЗАЙЦЕВА		
Н КОНТР			

СТАДИЯ	ЛИСТ	ЛИСТОВ
Р	1	1

МНИИТЭП ОСК

ИНВ № ПОДЛ | ПОДПИСЬ И ДАТА | ВЗАМ ИНВ №

Рис 1

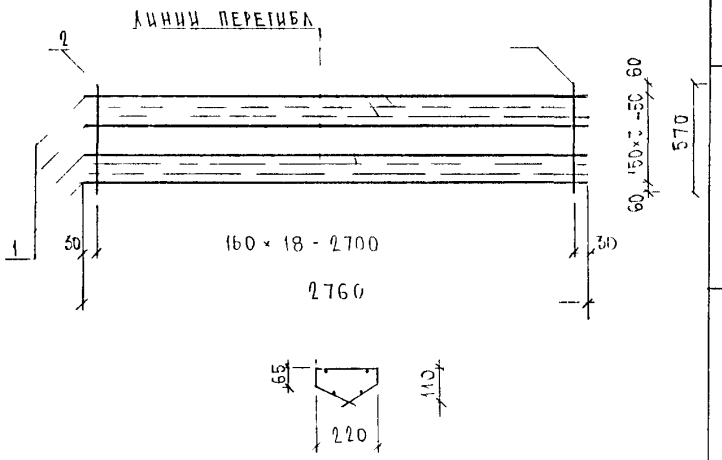

Рис.2

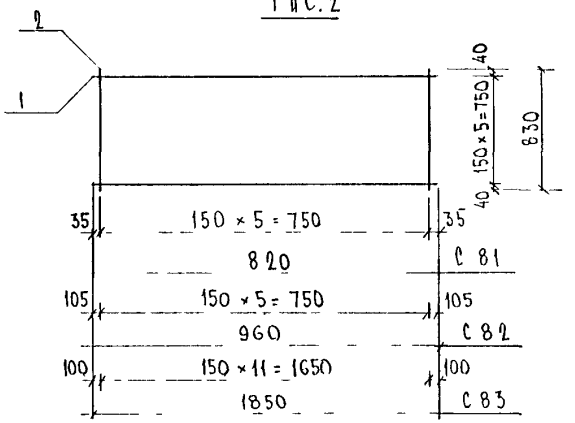

Рис	Марка	поз.	Наименование	кол.	Обозначение	Масса	Масса
1	С 80	1	∅ 5 Вр I ℓ = 2760	4		1,70	
		2	∅ 4,5 Вр I ℓ = 570	19		1,07	2,77
2	С 81	1	∅ 5 Вр I ℓ = 820	6		0,76	
		2	∅ 5 Вр I ℓ = 830	6		0,77	1,53
	С 82	1	∅ 5 Вр I ℓ = 960	6		0,89	
		2	∅ 5 Вр I ℓ = 830	6		0,77	1,66
	С 83	1	∅ 5 Вр I ℓ = 1850	6		1,71	
		2	∅ 5 Вр I ℓ = 830	12		1,53	3,24

Арматура класса Вр I по ГОСТ 6727-80*
Сварные соединения по ГОСТ 14098-91 (К1-К7)

Нач отд	Ванаг		
Гл спец	Баско		
Зав гр	Гуревич		
Разраб	Комиссаров		
Проверил	Николаева		

3РС 43-15

Сетка
Сборочный чертеж

Стадия	Лист	Листов
Р	1	1

МНИИТЭП
ОСК

Инв № подл. | Подпись и дата | Взам инв №

Рис 1

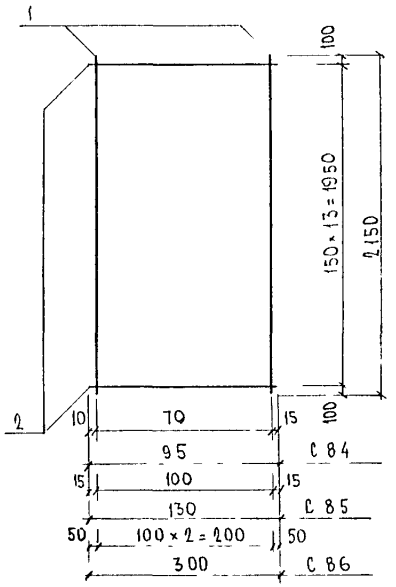

Рис 2

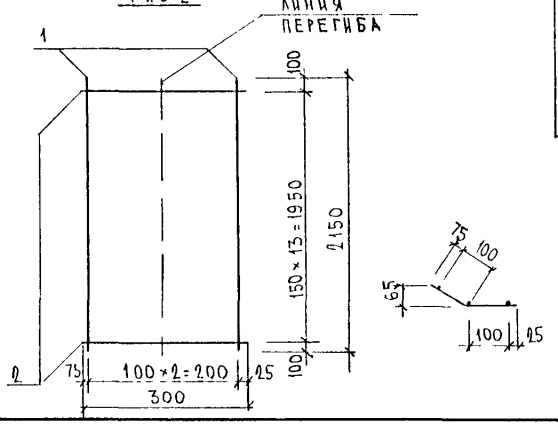

Рис	МАРКА	ПОЗ	НАИМЕНОВАНИЕ		КОЛ ШТ.	ОБОЗНАЧЕНИЕ	МАССА ПОЗИЦИИ КГ	МАССА ИЗДЕЛИЯ КГ
1	С 84	1	⌀ 5 Вр I	ℓ = 2150	2		0,66	
		2	⌀ 5 Вр I	ℓ = 95	14		0,20	0,86
	С 85	1	⌀ 5 Вр I	ℓ = 2150	2		0,66	
		2	⌀ 5 Вр I	ℓ = 130	14		0,28	0,94
	С 86	1	⌀ 5 Вр I	ℓ = 2150	3		0,99	
		2	⌀ 5 Вр I	ℓ = 300	14		0,65	1,64
2	С 81	1	⌀ 5 Вр I	ℓ = 2150	3		0,99	
		2	⌀ 5 Вр I	ℓ = 300	14		0,65	1,64

Арматура класса Вр I по ГОСТ 6727-80*

Сварка по ГОСТ 14098-91 (К1-К7)

НАЧ ОТД	ВАНАГ		
ГА СПЕЦ	БАСКО		
ГА СПЕЦ			
ЗАВ ГР	ГУРЕВИЧ		
РАЗРАБ	КОМИССАРОВА		
ПРОВЕР	ЗАЙЦЕВА		
Н. КОНТР			

ЗРС 43-15

СЕТКИ СБОРОЧНЫЕ ЧЕРТЕЖ

СТАДИЯ	ЛИСТ	ЛИСТОВ
Р	1	1

МНИИТЭП ОСК

ИНВ № ПОДЛ. | ПОДПИСЬ И ДАТА | ВЗАМ. ИНВ №

Рис 1

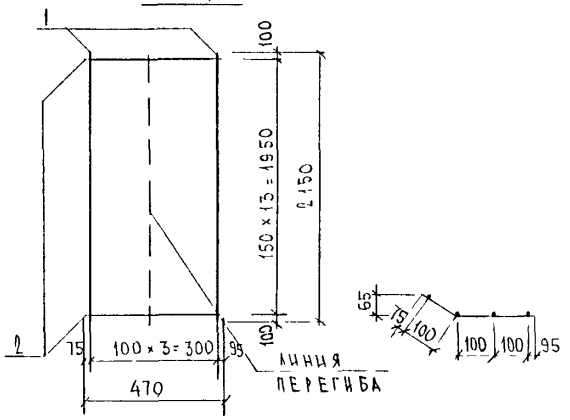

Рис 2

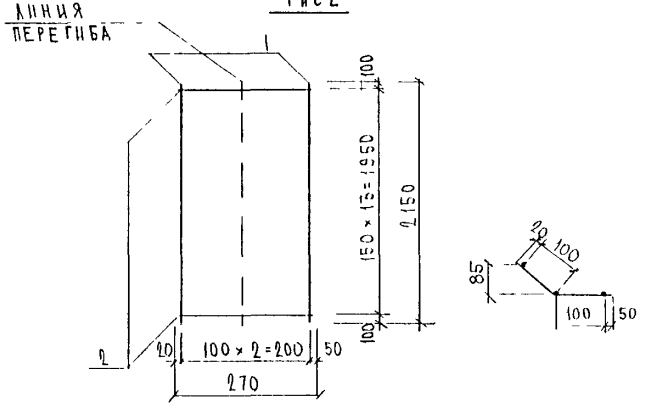

Рис 3

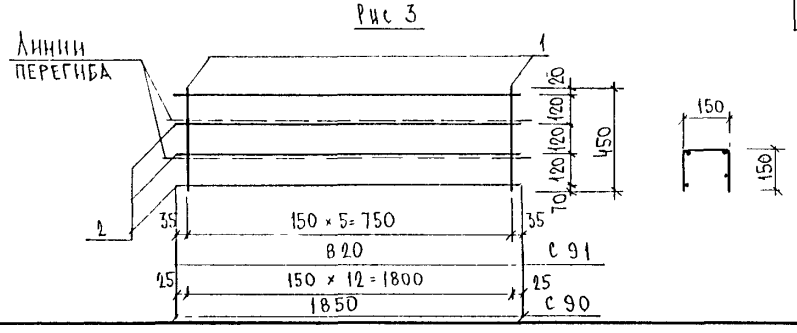

Рис.	Марка	Поз	Наименование	Кол. шт.	Обозначение	Масса позиции кг	Масса изделия кг
1	С 88	1	∅ 5 ВрI ℓ=2150	4		1,32	
		2	∅ 5 ВрI ℓ=470	14		1,01	2,33
2	С 89	1	∅ 5 ВрI ℓ=2150	3		0,99	
		2	∅ 5 ВрI ℓ=270	14		0,58	1,57
3	С 90	1	∅ 5 ВрI ℓ=450	13		0,90	
		2	∅ 5 ВрI ℓ=1850	4		1,14	2,04
	С 91	1	∅ 5 ВрI ℓ=450	6		0,42	
		2	∅ 5 ВрI ℓ=820	4		0,50	0,92

Арматура класса ВрI по ГОСТ 6727-80*
Сварные соединения по ГОСТ 14098-91 (К1-К7)

Нач. отд.	Ванаг		ЗРС 43-15
Гл. спец.	Баско		
Гл. спец.			
Зав. гр.	Гуревич		Сетки. Сборочный чертеж
Разраб.	Комиссарова		
Провер.	Зайцева		
Н. контр.			

Стадия	Лист	Листов
Р	1	1

МНИИТЭП ОСК

Инв. № подл. | Подпись и дата | Взам. инв. №

Д С-1

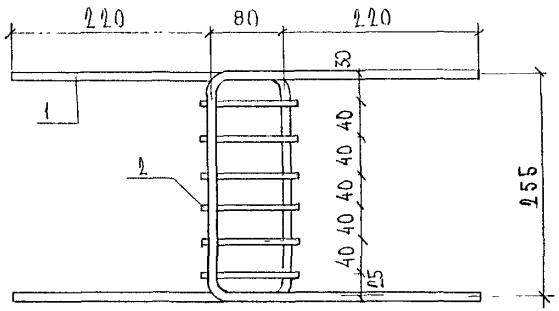

Ш-1

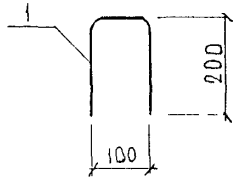

Ф-1

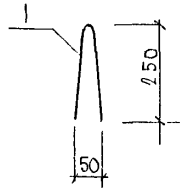

МАРКА	ПОЗ	НАИМЕНОВАНИЕ	КОЛ. ШТ.	ОБОЗНАЧЕНИЕ	МАССА ПОЗИЦИИ КГ	МАССА ИЗДЕЛИЯ КГ
Д С-1	1	⌀ 12 A II ℓ=965	2		1,71	
	2	⌀ 6 A III ℓ=100	6		0,13	1,84
Ш-1	1	⌀ 4 Bp I ℓ=500	1		0,05	0,05
Ф-1	1	⌀ 4 Bp I ℓ=500	1		0,05	0,05

Арматура класса A II, A III по ГОСТ 5781-82, класса Bp I по ГОСТ 6727-80*
Сварка по ГОСТ 14098-91 (К1-К7)

НАЧ ОТД	ВАНАГ		ЗРС 43-15
ГК. СПЕЦ	БАСКО		
ГК. СПЕЦ			
ЗАВ. ГР.	ГУРЕВИЧ		Дискретная связь, шпилька, фиксатор
РАЗРАБ.	КОМИССАРОВ		
ПРОВЕР	НИКОЛАЕВА		
Н. КОНТР			

СТАДИЯ	ЛИСТ	ЛИСТОВ
Р	1	1

МНИИТЭП ОСК

ИНВ N° ПОДЛ | ПОДПИСЬ И ДАТА | ВЗАМ. ИНВ N°

Рис 1

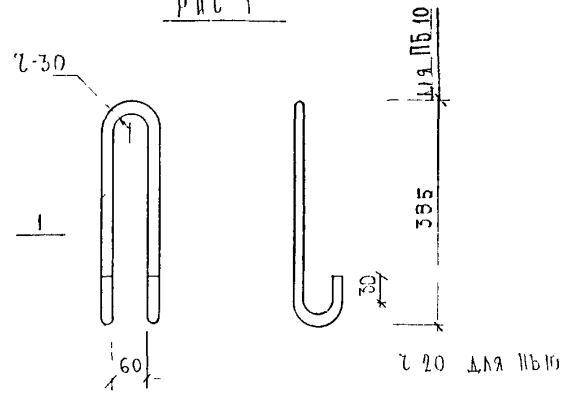

Рис 2

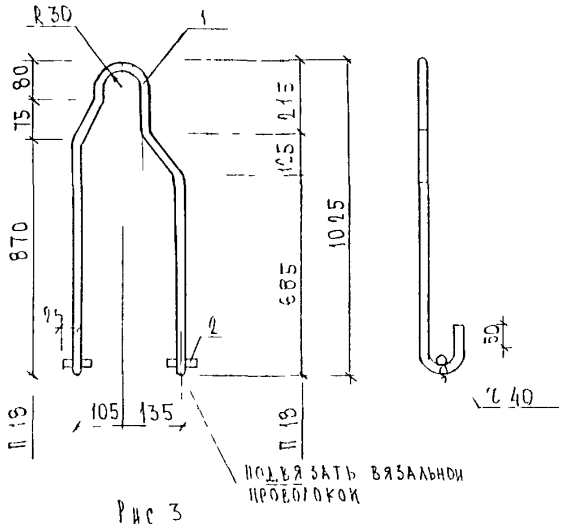

Рис 3

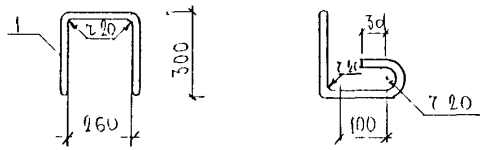

Рис	Марка	Поз.	Наименование	Кол.	Обозначение	Масса	Масса
1	ПБ 10	1	⌀ 10 AI ℓ = 960	1		0,59	0,59
	П 18	1	⌀ 18 AI ℓ 2430	1		4 85	
		2	⌀ 16 A II ℓ = 50	2		0, 16	5.01
	П 3	1	⌀ 12 A I ℓ = 1260	1		1,12	1,12

Арматура класса AI, AII по ГОСТ 5781-82

Нач отд	Ванат		ЗРС 43-15	
Гл спец	Баско			
Зав гр	Туревич			
Разраб	Гончаров		Детали сборочный чертеж	Стадия: Р; Лист: 1; Листов: 1
Проверил	Никитин			МНИИТЭП ОСК

Инв № подл | Подпись и дата | Взам инв №

Рис 1

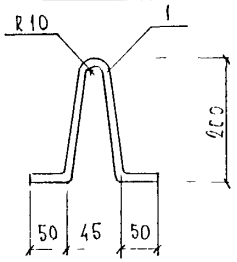

Рис 2

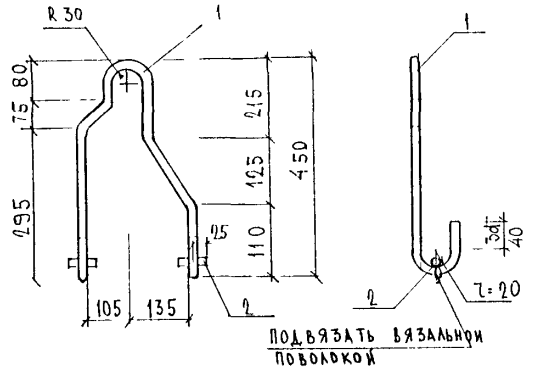

ПОДВЯЗАТЬ ВЯЗАЛЬНОЙ ПРОВОЛОКОЙ

Рис	МАРКА	ПОЗ	НАИМЕНОВАНИЕ	КОЛ. ШТ.	ОБОЗНАЧЕНИЕ	МАССА ПОЗИЦИИ КГ	МАССА ИЗДЕЛИЯ КГ
1	П1	1	⌀ 8 AIII ℓ = 540	1		0,21	0,21
2	П2	1	⌀ 12 AI ℓ = 1200	1		1 07	1.23
		2	⌀ 16 AII ℓ = 50	2		0 16	

Арматура класса AI, AIII по ГОСТ 5781-82

НАЧ ОТД	ВАНИ		3РС 43-15
ГА СПЕЦ	БРЯКО		
ГА СПЕЦ			
ЗАВ ГР	ГУРЕВИЧ		ПЕТЛИ Сборочный чертеж
РАЗРАБ	КОМИССАРОВА		
ПРОВЕР	ЗАЙЦЕВА		
Н. КОНТР			

СТАДИЯ	ЛИСТ	ЛИСТОВ
Р	1	

МНИИТЭП ОСК

ИНВ № ПОДЛ. | ПОДПИСЬ И ДАТА | ВЗАМ. ИНВ №

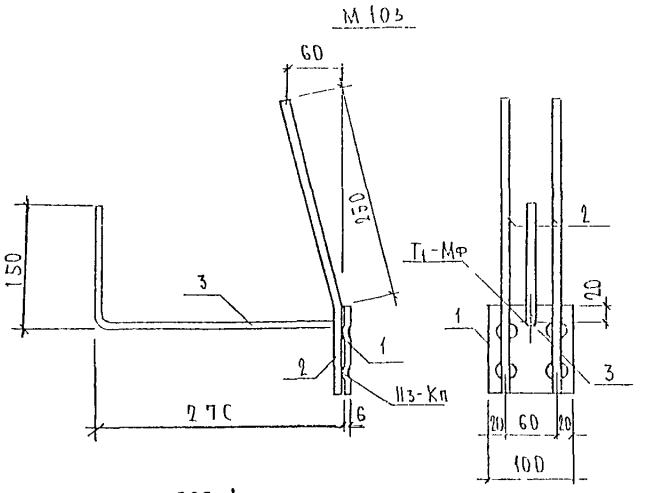

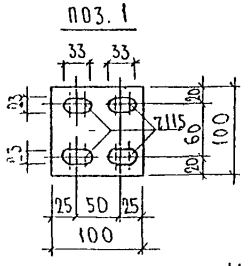

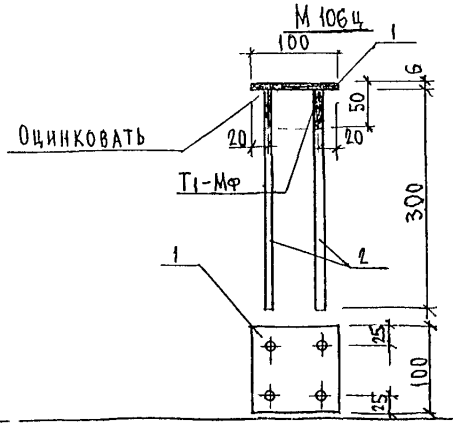

МАРКА	ПОЗ	НАИМЕНОВАНИЕ	КОЛ ШТ	ОБОЗНАЧЕНИЕ	МАССА ПОЗИЦИИ, КГ	МАССА ИЗДЕЛИЯ, КГ
М 103	1	-100×6 ℓ=100	1		0,47	1,18
	2	⌀10 AII ℓ=350	2		0,43	
	3	⌀10 AII ℓ=450	1		0,28	
М 106ц	1	-100×6 ℓ=100	1		0,47	1,25
	2	⌀10 AII ℓ=315	4		0,78	

Прокат марки Ст3кп по ГОСТ 103-76. Арматура класса AII по ГОСТ 5781-82 Сварка по ГОСТ 14098-91.

НАЧ.ОТД	ВАНАГ		3.РС.43-15
ГА.СПЕЦ	БАСКО		
ГА.СПЕЦ			
ЗАВ.ГР.	ГУРЕВИЧ		Закладная деталь Сборочный чертеж
РАЗРАБ.	ТЕЛЕГИНИЦКАЯ		
ПРОВЕР	СКОЛОПОВСКАЯ		
Н.КОНТР			

СТАДИЯ	ЛИСТ	ЛИСТОВ
Р	1	1

МНИИТЭП ОСК

ИНВ.№ ПОДЛ. | ПОДПИСЬ И ДАТА | ВЗАМ. ИНВ.№

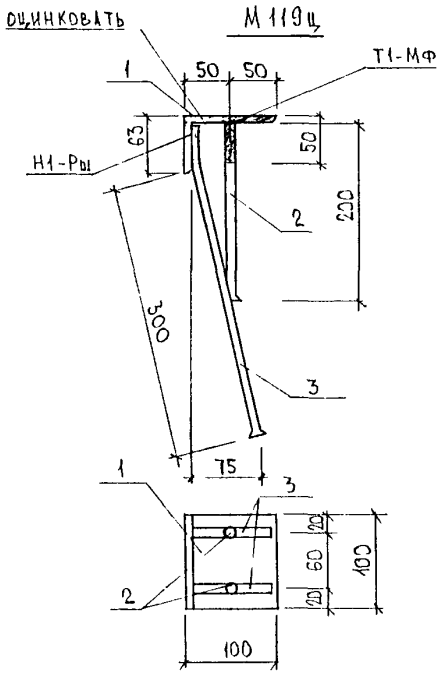

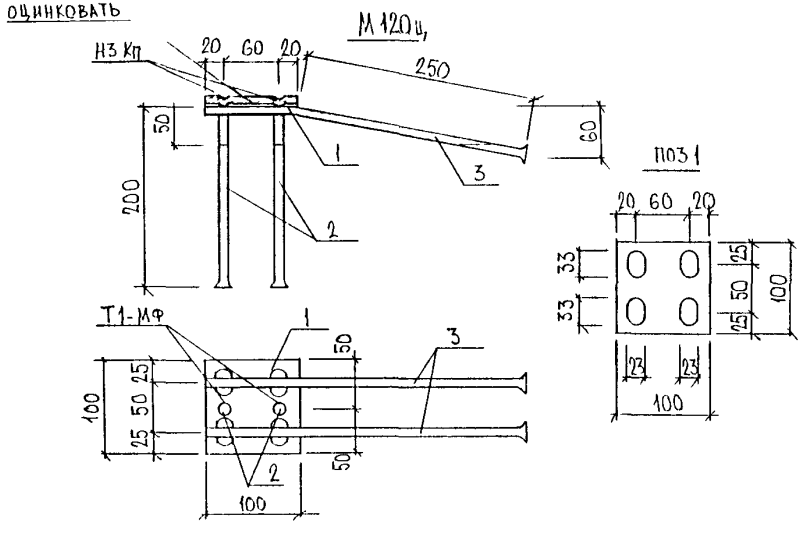

Марка	поз.	Наименование		кол.	Обозначение	Масса	Масса
М119ц	1	L63×100×8	ℓ=100	1		1 98	
	2	⌀10 А II	ℓ=235	2		0 29	
	3	⌀10 А II	ℓ=370	2		0.46	2.73
М120ц	1	-100×6	ℓ=100	1		0 47	
	2	⌀10 А II	ℓ=235	2		0 29	
	3	⌀10 А II	ℓ=370	2		0 46	1 22

ПРОКАТ МАРКИ СТ3КП ПО ГОСТ 103-76 АРМАТУРА КЛАССА А II ПО ГОСТ 5781-82 СВАРКА ПО ГОСТ 14098-91 СТАЛЬ УГЛОВАЯ ПО ГОСТ 8510-86

Нач отд	Ванаг		
Гл спец	Баско		
Зав гр	Гуревич		
Разраб	Зайцева		
Проверил	Николаева		

ЗРС43-15

Заладные детали сборочный чертеж

Стадия	Лист	Листов
Р	1	1

МНИИТЭП ОСК

Инв № подл. | Подпись и дата | Взам инв №

М 121ц.н

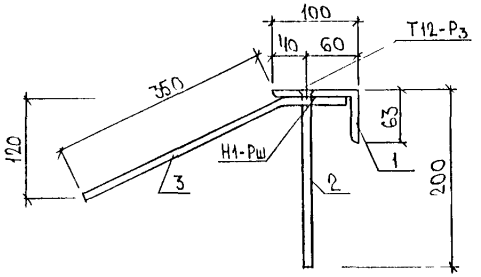

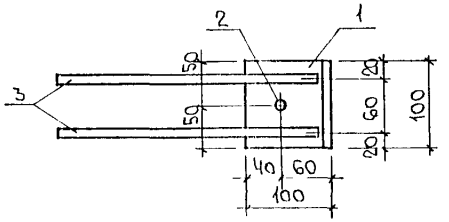

М 121ц.в

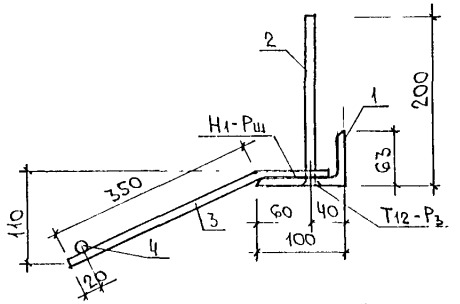

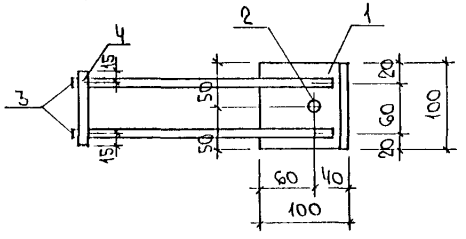

МАРКА	ПОЗ	НАИМЕНОВАНИЕ		КОЛ ШТ.	ОБОЗНАЧЕНИЕ	МАССА ПОЗИЦИИ КГ	МАССА ИЗДЕЛИЯ КГ
М121ц.н	1	L 63×100×8	ℓ=100	1		1,98	
	2	⌀10 AII	ℓ=215	1		0,13	
	3	⌀10 AII	ℓ=430	2		0,53	2,64
М121ц.в	1	L 63×100×8	ℓ=100	1		1,98	
	2	⌀10 AII	ℓ=215	1		0,13	
	3	⌀10 AII	ℓ=430	2		0,53	
	4	⌀10 AII	ℓ=90	1		0,06	2,70

СТАЛЬ УГЛОВАЯ ПО ГОСТ 8510-86 АРМАТУРА КЛАССА AII ПО ГОСТ 5781-82.
СВАРКА ПО ГОСТ 14098-91

НАЧ ОТД	ВАНАГ		
ГК СПЕЦ	БАСКО		
ГЛ.СПЕЦ			
ЗАВ.ГР.	ГУРЕВИЧ		
РАЗРАБ.	ЗАЙЦЕВА		
ПРОВЕР	НИКОЛАЕВА		
Н.КОНТР			

ЗРС 43-15

ЗАКЛАДНЫЕ ДЕТАЛИ
СБОРОЧНЫЙ ЧЕРТЕЖ

СТАДИЯ	ЛИСТ	ЛИСТОВ
Р	1	1

МНИИТЭП
ОСК

ИНВ № ПОДЛ | ПОДПИСЬ И ДАТА | ВЗАМ. ИНВ №

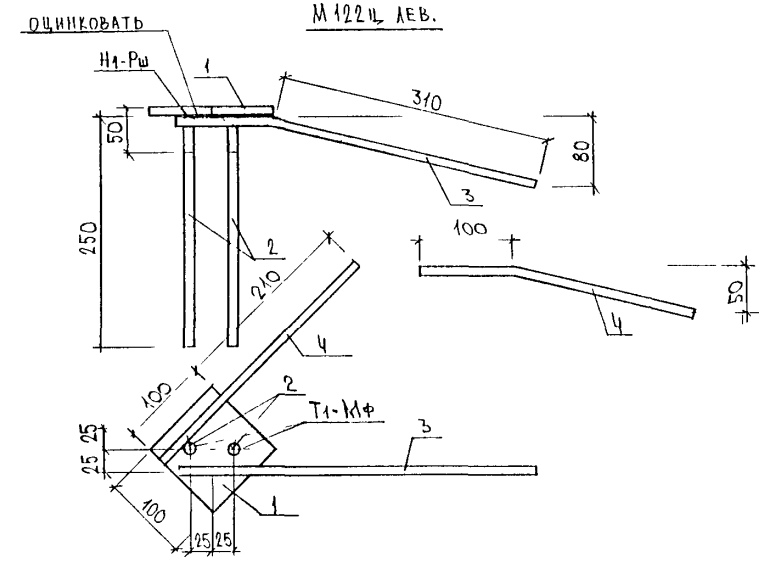

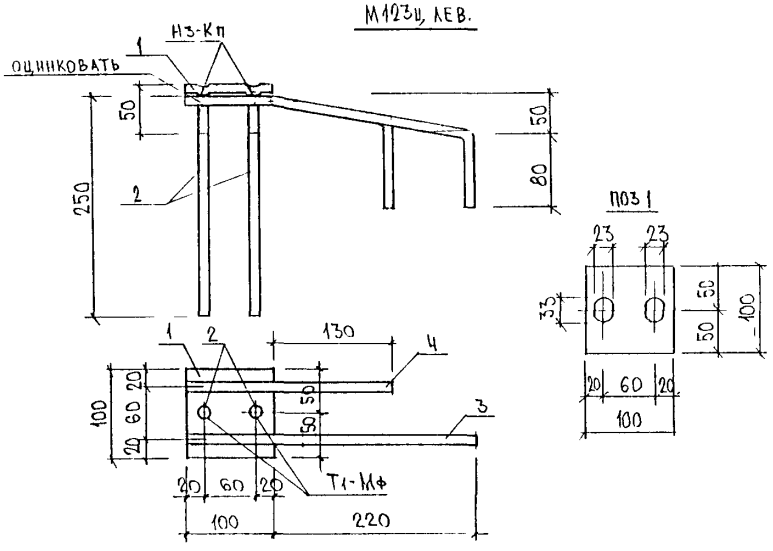

МАРКА	ПОЗ	НАИМЕНОВАНИЕ		КОЛ ШТ.	ОБОЗНАЧЕНИЕ	МАССА ПОЗИЦИИ КГ	МАССА ИЗДЕЛИЯ КГ
М122Ц ЛЕВ М122Ц ПР	1	-100×6	ℓ = 100	1		0,47	
	2	⌀10 AII	ℓ = 265	2		0,33	
	3	⌀10 AII	ℓ = 395	1		0,24	
	4	⌀10 AII	ℓ = 310	1		0,19	1,23
М123Ц ЛЕВ. М123Ц ПР.	1	-100×6	ℓ = 100	1		0,47	
	2	⌀10 AII	ℓ = 265	2		0,33	
	3	⌀10 AII	ℓ = 410	1		0,25	
	4	⌀10 AII	ℓ = 320	1		0,20	1,25

ПРОКАТ МАРКИ СТ3КП ПО ГОСТ 103-76 АРМАТУРА КЛАССА AII ПО ГОСТ 5781-82
СВАРКА ПО ГОСТ 14098-91

НАЧ ОТД	ВАНАГ		
ГА СПЕЦ	БАЙКО		
ГА СПЕЦ			
ЗАВ ГР	ГУРЕВИЧ		
РАЗРАБ	ЗАЙЦЕВА		
ПРОВЕР	НИКОЛАЕВА		
Н.КОНТР			

ЗРС43-15

ЗАКЛАДНЫЕ ДЕТАЛИ
СБОРОЧНЫЙ ЧЕРТЕЖ

СТАДИЯ	ЛИСТ	ЛИСТОВ
Р	1	1

МНИИТЭП
ОСК

ИНВ № ПОДЛ | ПОДПИСЬ И ДАТА | ВЗАМ. ИНВ №

М124

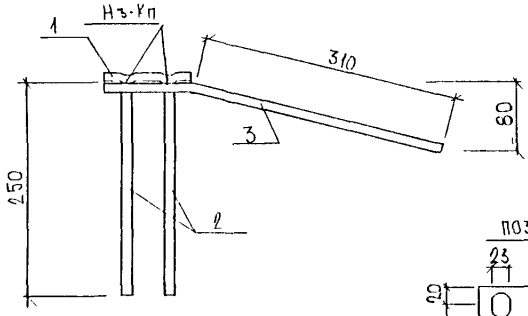

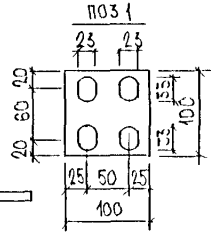

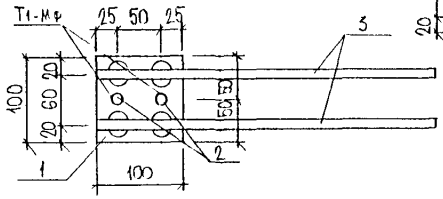

М1381Ц

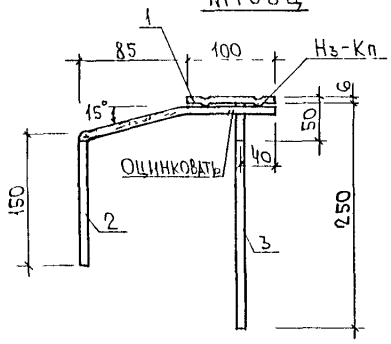

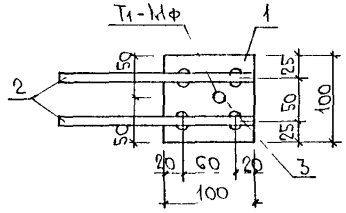

МАРКА	ПОЗ	НАИМЕНОВАНИЕ		КОЛ ШТ	ОБОЗНАЧЕНИЕ	МАССА ПОЗИЦИИ КГ	МАССА ИЗДЕЛИЯ КГ
М124	1	-100×6	ℓ = 100	1		0 47	
	2	⌀ 10 AII	ℓ = 265	2		0 33	
	3	⌀ 10 AII	ℓ = 410	2		0 51	1 31
М1381Ц	1	-100×6	ℓ = 100	1		0,47	
	2	⌀ 10 AII	ℓ = 340	2		0,42	
	3	⌀ 10 AII	ℓ = 265	1		0,16	1,05

ПРОКАТ МАРКИ СТ3КП ПО ГОСТ 103-76 АРМАТУРА КЛАССА AII ПО ГОСТ 5781-82
СВАРКА ПО ГОСТ 14098-91

НАЧ ОТД	ВАНАГ	
ГК СПЕЦ	БАСКО	
ГА СПЕЦ		
ЗАВ ГР	ГУРЕВИЧ	
РАЗРАБ	ЗАЙЦЕВА	
ПРОВЕР	НИКОЛАЕВА	
Н. КОНТР		

ЗРС 43-15

ЗАКЛАДНЫЕ ДЕТАЛИ СБОРОЧНЫЙ ЧЕРТЕЖ

СТАДИЯ	ЛИСТ	ЛИСТОВ
Р	1	1

МНИИТЭП ОСК

ИНВ № ПОДЛ | ПОДПИСЬ И ДАТА | ВЗАМ. ИНВ №

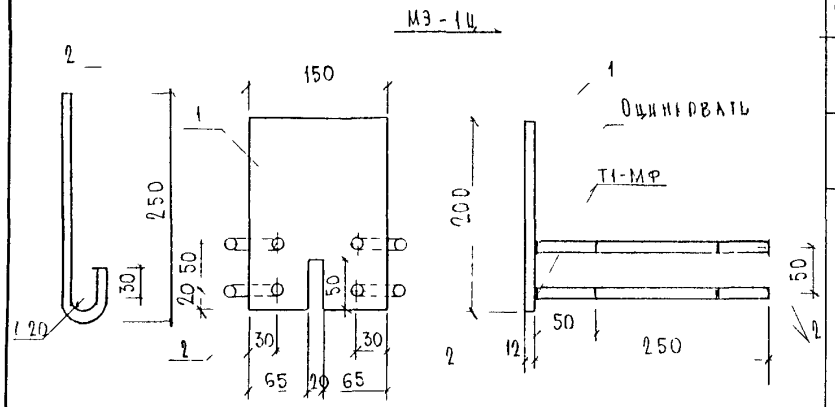

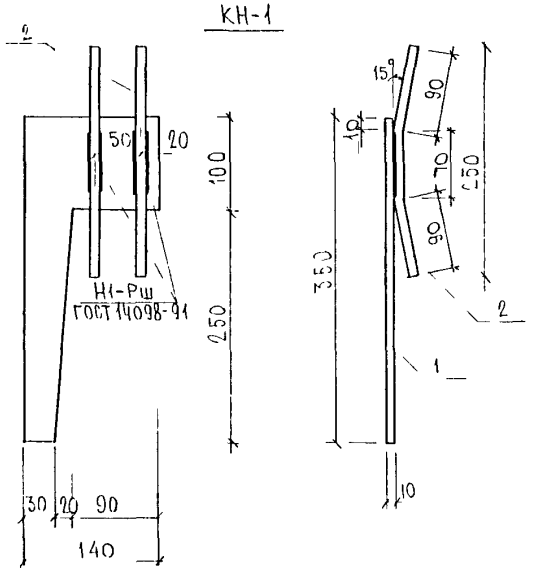

Рис	Марка	поз.	Наименование	кол.	Обозначение	Масса	Масса
1	МЭ-1Ц	1	150×12 ℓ=200	1		2,83	
		2	⌀10AII ℓ=345	4		0,85	3,68
2	КН-1	1	-140×10 ℓ 350	1		5 85	
		2	⌀10AII ℓ-250	2		0,31	4,16

Прокат марки ВСт кп2 по ГОСТ 103 76* Арматура класса AII по ГОСТ 5781 82*
Сварка по ГОСТ 14098 91

Нач отд	Ванаг		
Гл спец	Баско		
Зав гр	Гуревич		
Разраб	Комиссарова		
Проверил	Зайцева		

ЗРС 43-15

Закладные детали
Сборочный чертеж

Стадия	Лист	Листов
Р	1	1

МНИИТЭП
ОСК

Инв № подл. | Подпись и дата | Взам. инв. №

А-100 1ЕВ

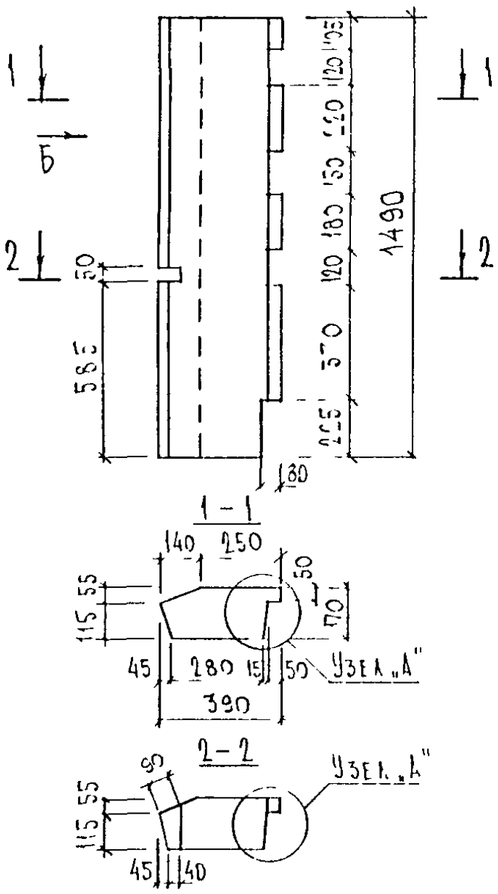

А-100 пр

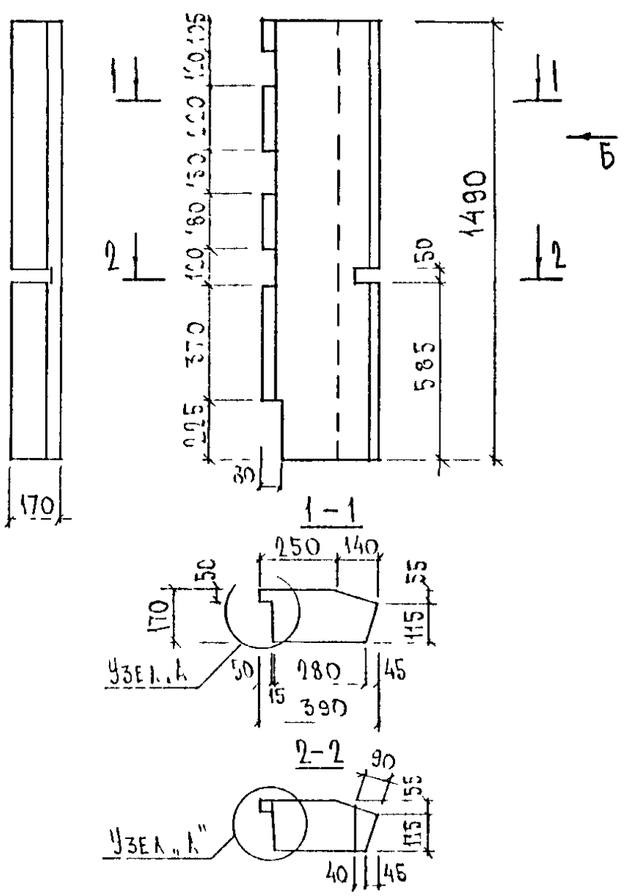

А-101 1ЕВ

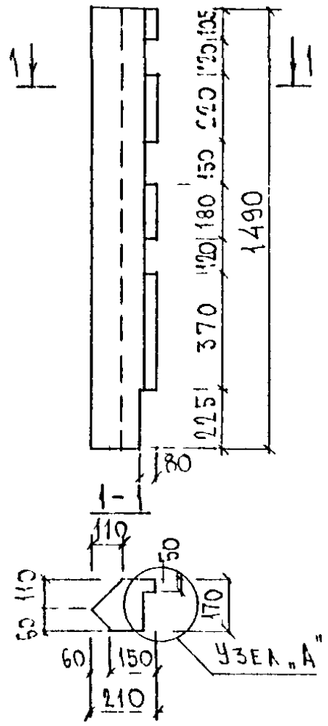

А-101 пр

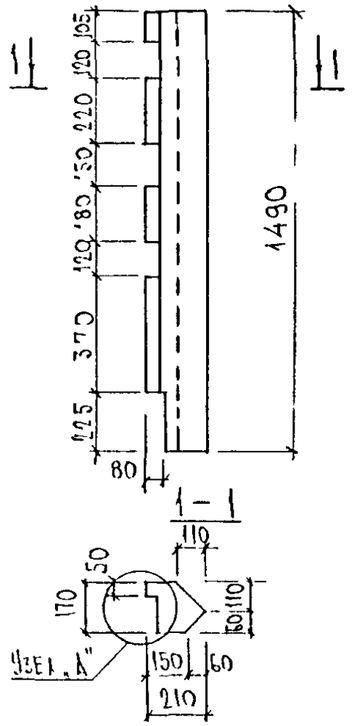

Узел „А"

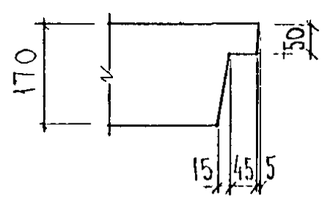

Нач отд.	Вайнат		
Гл спец.	Бэско		
Зав гр	Гуревич		
Разраб	Николаева		
Проверил	Гуревич		

3РС 43-15 ПУ

Пакеты утеплителя

Стадия	Лист	Листов
Р	1	5

МНИИТЭП ОСК

Инв. № подл.

А-102 лев

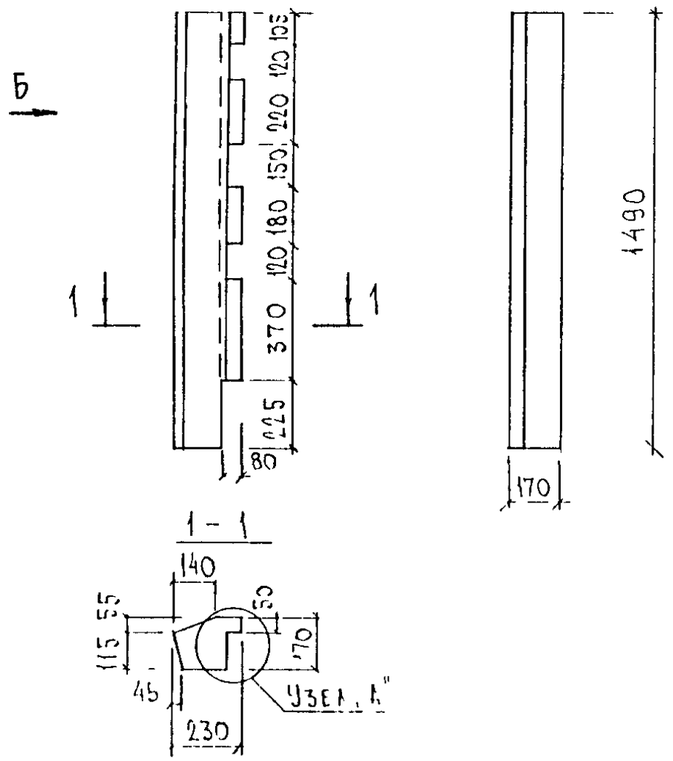

А-102 пр

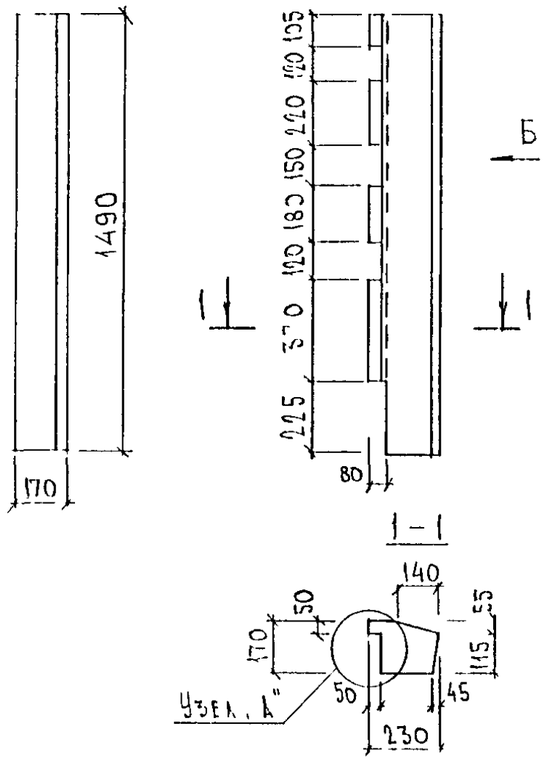

Узел 1 см. на листе 1

ЗРС 43-15. ПУ.	Лист 2

Формат А3

Карт. 4416

В-140лев

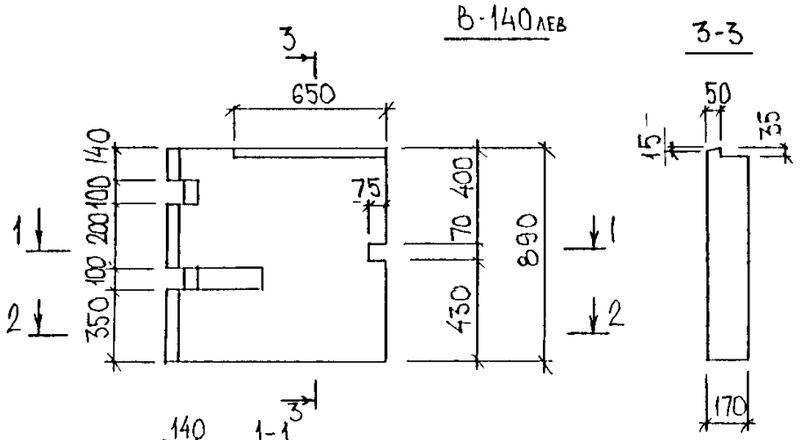

В-140пр

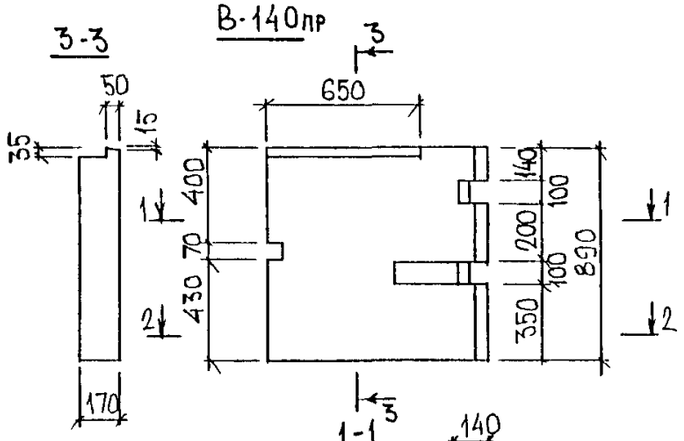

3РС43-15.ПУ	Лист 3

Формат А3

Карт. 4416

В-141пр

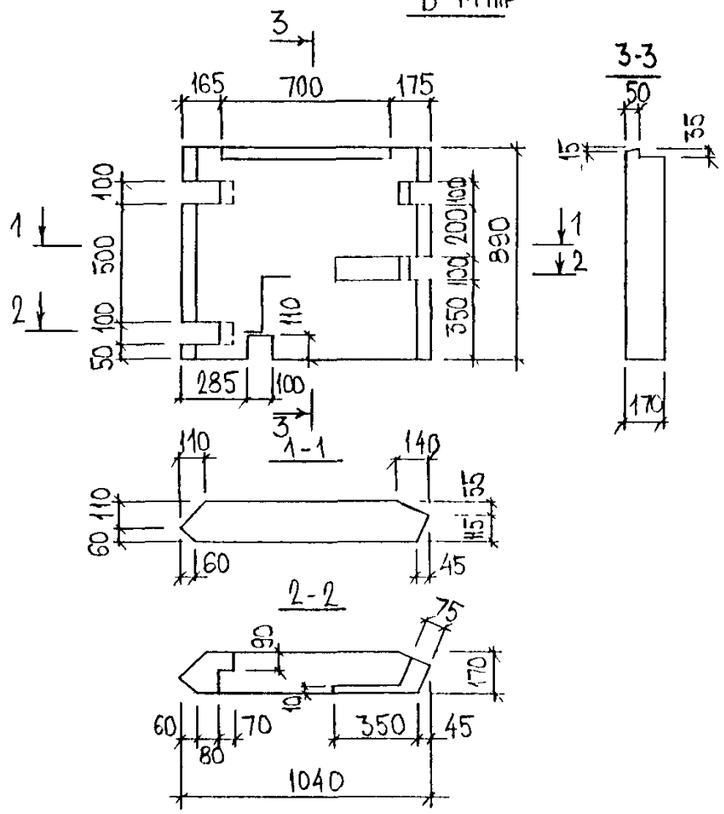

В-141лев

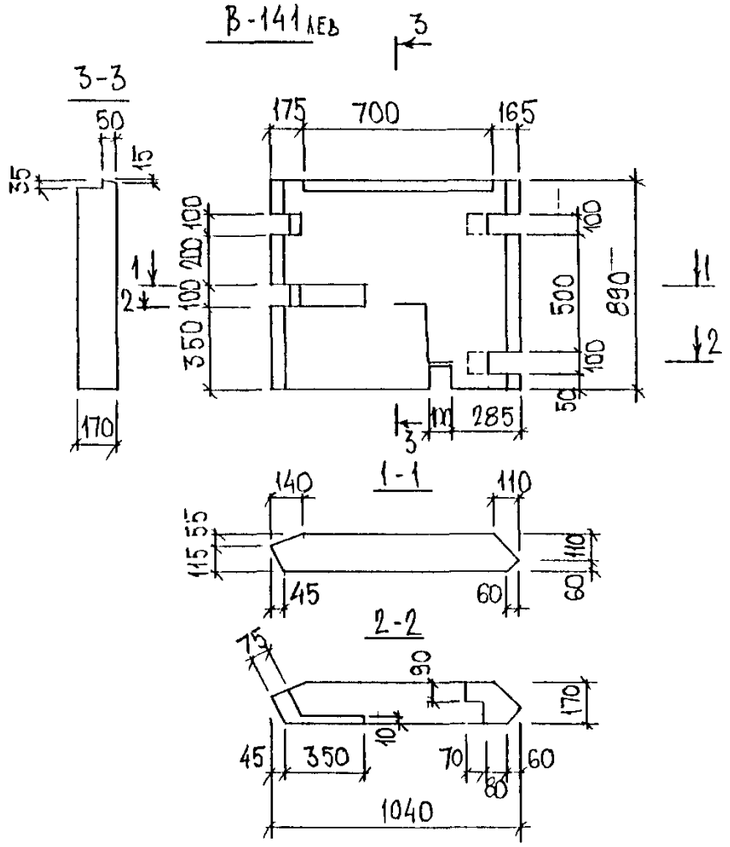

ЗРС 43-15.ПУ	Лист 4

Формат А3

Карт. 4416

С-1

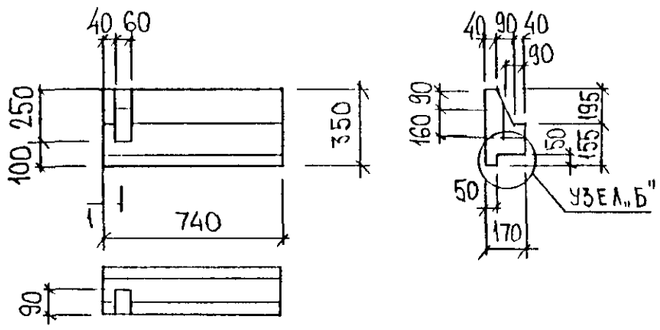

С-2

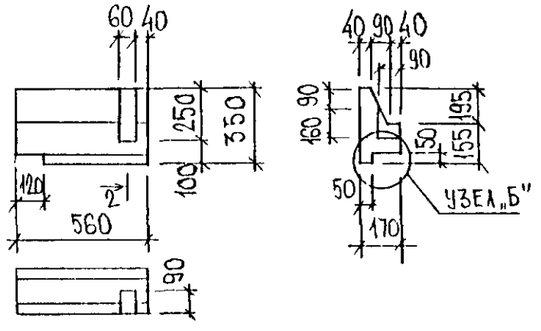

С-4 лев.

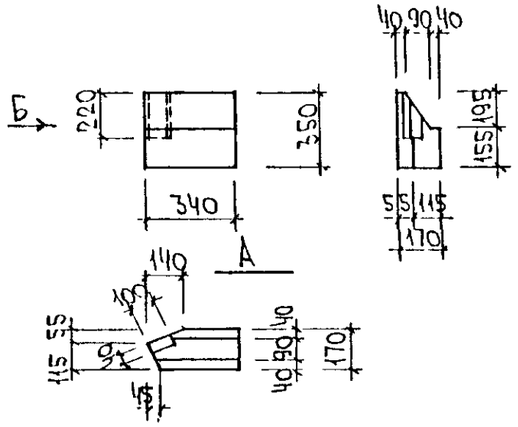

С-3 пр

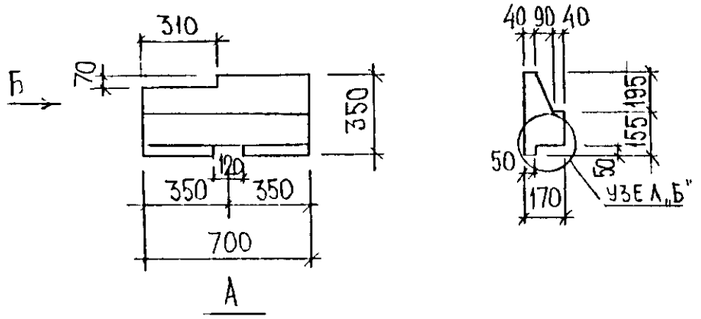

С-3 лев

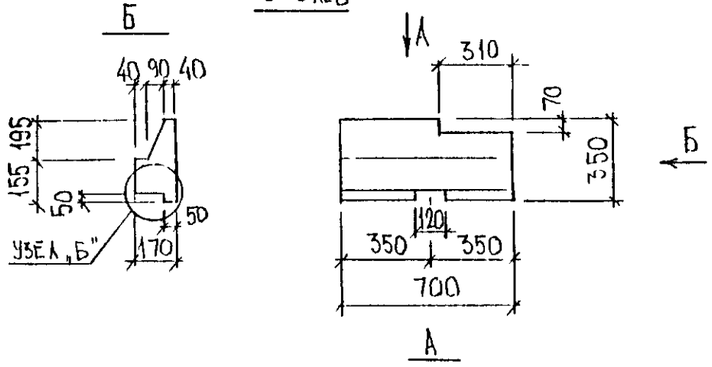

С-4 пр.

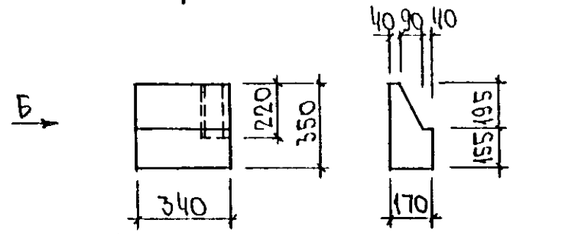

С 5пр.

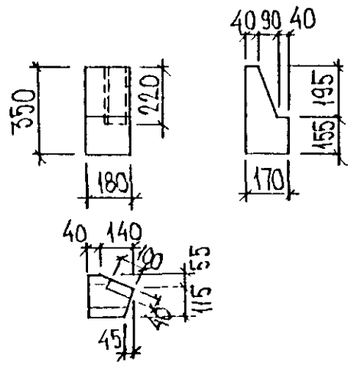

С-5 лев

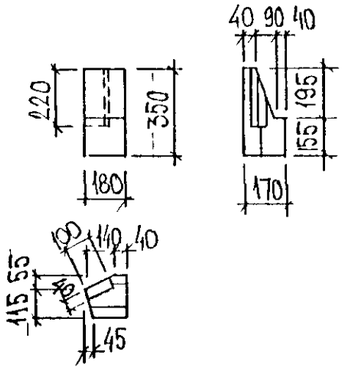

С-6 лев

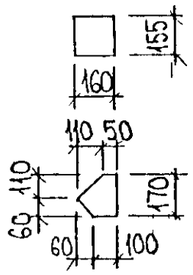

С-6 пр

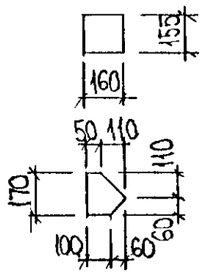

Шифр	Наименование	Кол. шт.	Дата ввода	Дата отмены
3РС43-15	Объемный эркер бетонный трехслойный с высокими теплотехническими характеристиками.		Приказ №12-то от 24.06 1997г	
	Содержание	I		
	Пояснительная записка	3		
	Номенклатура изделий	I		
	Ведомость расхода стали	I		
	Спецификация пакетов утеплителя	I		
	Сборочные чертежи	11		
	Узлы габаритные	9		
	Узлы по раскладке утеплителя	2		
	Узлы арматурные	2		
	Каркасы	1		
	Сетки	3		
	Дискретная связь.Скоба	1		
	Петли	2		
	Закладные детали	6		
	Пакеты утеплителя	5		
3РС43-15	ОТКОРРЕКТИРОВАН		22.10. 1999г	

СОГЛАСОВАНО

Инв.№ подл. | Подпись и дата | Взаим. инв. №

gost.e-ecolog.ru

3РС43-15

Информационная карта

Стадия	Масса	Масштаб
Р.		

Лист I | Листов I

МНИИТЭП ОСК