ПРАВИТЕЛЬСТВО МОСКВЫ
КОМПЛЕКС ПЕРСПЕКТИВНОГО РАЗВИТИЯ ГОРОДА

МНИИТЭП

МОСКОВСКИЙ НАУЧНО - ИССЛЕДОВАТЕЛЬСКИЙ
И ПРОЕКТНЫЙ ИНСТИТУТ ТИПОЛОГИИ,
ЭКСПЕРИМЕНТАЛЬНОГО ПРОЕКТИРОВАНИЯ

Жилые блок – секции серии М6 ЭКО

6 ПДС

АРХИТЕКТУРНО – СТРОИТЕЛЬНЫЕ РЕШЕНИЯ
ПОДЗЕМНАЯ ЧАСТЬ
ЖЕЛЕЗОБЕТОННЫЕ КОНСТРУКЦИИ. ДЕТАЛИ УЗЛОВ.

Москва 1999 г.

Карт. 5693

gost.e-ecolog.ru

ПРАВИТЕЛЬСТВО МОСКВЫ
КОМПЛЕКС ПЕРСПЕКТИВНОГО РАЗВИТИЯ ГОРОДА

МНИИТЭП

**МОСКОВСКИЙ НАУЧНО - ИССЛЕДОВАТЕЛЬСКИЙ
И ПРОЕКТНЫЙ ИНСТИТУТ ТИПОЛОГИИ,
ЭКСПЕРИМЕНТАЛЬНОГО ПРОЕКТИРОВАНИЯ**

Жилые блок – секции серии М6 ЭКО

6 ПДС

АРХИТЕКТУРНО – СТРОИТЕЛЬНЫЕ РЕШЕНИЯ
ПОДЗЕМНАЯ ЧАСТЬ
ЖЕЛЕЗОБЕТОННЫЕ КОНСТРУКЦИИ. ДЕТАЛИ УЗЛОВ.

Главный инженер института Е. Никитин

Руководитель мастерской № 3 В. Кан

Главный инженер мастерской № 3 Я. Козицын

Главный архитектор проекта В. Розанова

Главный инженер проекта С. Мыльников

Договор № 1 – 375, 1 – 380.

Москва 1999 г.

Карт. 5693

ЛИСТ	НАИМЕНОВАНИЕ	ПРИМЕЧАНИЕ
1	СОДЕРЖАНИЕ	
2-4	ТЕХНИЧЕСКОЕ ОПИСАНИЕ	
5	ВЕДОМОСТЬ НОРМАТИВНЫХ ДОКУМЕНТОВ НА МАТЕРИАЛЫ ПРИМЕНЯЕМЫХ В ЦЕХАХ	
6	МОНТАЖНЫЕ СВЯЗИ	
7-9	СХЕМЫ РАСПОЛОЖЕНИЯ ЭЛЕМЕНТОВ СБОРНЫХ КОНСТРУКЦИЙ	
10-15	ГЕРМЕТИЗАЦИЯ СТЫКОВ	
16	ТИПЫ СТАНДАРТНЫХ СВАРНЫХ ШВОВ УСЛОВНЫЕ ОБОЗНАЧЕНИЯ	
	РАЗДЕЛ П1. СОЕДИНЕНИЕ ПАНЕЛЕЙ НАРУЖНЫХ СТЕН С ПЕРЕКРЫТИЯМИ ЗАДЕЛКА СТЫКОВ	
17-46	УЗЛЫ 01 — 12	
47-51	СЕЧЕНИЯ 1-1 - 5-5	
	РАЗДЕЛ П2. СОЕДИНЕНИЕ И ЗАДЕЛКА ЛИФТОВОЙ ШАХТЫ БЛОКА ИНЖЕНЕРНЫХ КОММУНИКАЦИЙ,ВЕНТБЛОКОВ,СТОЯКОВ ОТОПЛЕНИЯ	
52	СХЕМА ШАХТЫ ЛИФТА	
53-54	СЕЧЕНИЯ 1-1 — 2-2	
55	УСТРОЙСТВО ВОДООТВОДНОГО ЛОТКА И ВЫПУСКА ВОДОСТОКА	
56-57	ПЕРЕКРЫТИЕ УСТАНОВКА ВЕНТБЛОКА БВ49-1 СЕЧЕНИЯ 1-1,2-2	
58	ПЕРЕКРЫТИЕ УСТАНОВКА БЛОКА 6КБ-1	
59	ПЕРЕКРЫТИЕ.ЗАДЕЛКА СТОЯКОВ ОТОПЛЕНИЯ	
60	ИНФОРМАЦИОННАЯ КАРТА	

ВЗАМ. ИНВ. N

ПОДПИСЬ И ДАТА

ИНВ. N ПОДЛ

НОРМ. КОНТ		СУВОРОВА			
ИЗМ	КОЛ.УЧ	ЛИСТ	N ДОК	ПОДПИСЬ	ДАТА
ГЛ СПЕЦ М		КОЗИЦЫН			
ГЛ ИН К ПР		КЫЛЫЧИКОВ			
РУК ГР ИНЖ		СИНДЕЕВА			
ИСПОЛНИЛ		КАЛИНИНА			
ПРОВЕРИЛ		СИНДЕЕВА			

6 ПДС

СОДЕРЖАНИЕ

	ЛИСТ	ЛИСТОВ
Р	1	

МАСТЕРСКАЯ N3

1.АЛЬБОМ 6ПДС СОДЕРЖИТ УЗЛЫ И ДЕТАЛИ СОПРЯЖЕНИЙ КОНСТРУКЦИЙ ПОДЗЕМНОЙ ЧАСТИ ДЛЯ СБОРНО-МОНОЛИТНЫХ ЖИЛЫХ ДОМОВ СЕРИИ М6 "ЭКО"

2 АЛЬБОМ СОСТОИТ ИЗ ДВУХ РАЗДЕЛОВ ПО ВИДАМ КОНСТРУКЦИЙ

РАЗДЕЛ П1 - СОЕДИНЕНИЕ ПАНЕЛЕЙ НАРУЖНЫХ СТЕН С ПЕРЕКРЫТИЯМИ; ЗАДЕЛКА СТЫКОВ.

РАЗДЕЛ П2 - СОЕДИНЕНИЕ И ЗАДЕЛКА ЛИФТОВОЙ ШАХТЫ, БЛОКА ИНЖЕНЕРНЫХ КОММУНИКАЦИЙ,ВЕНТБЛОКОВ,СТОЯКОВ ОТОПЛЕНИЯ.

3. УЗЛЫ ХАРАКТЕРИЗУЮТ СОПРЯЖЕНИЕ СБОРНЫХ ЭЛЕМЕНТОВ И ПРОЦЕССЫ, ВЫПОЛНЯЕМЫЕ Н МОНТАЖЕ ПО КОНСТРУКТИВНОМУ СОЕДИНЕНИЮ, ЗАДЕЛКЕ, ОБРАБОТКЕ И Т.П. ПОСТРОЕЧНЫМ ОПЕРАЦИ

4. КАЖДЫЙ УЗЕЛ ИМЕЕТ НЕОБХОДИМОЕ ГРАФИЧЕСКОЕ ИЗОБРАЖЕНИЕ (ВИДЫ, СЕЧЕНИЯ, РАЗР ЗЫ И ПР.) И ТЕКСТОВОЕ ПОЯСНЕНИЕ (ВЫНОСКИ, УКАЗАНИЯ, ПРИМЕЧАНИЯ И ПР.), РАЗМЕЩЕННЫЕ НА ОДНОМ И БОЛЕЕ ЛИСТАХ, ОБОЗНАЧЕННЫХ ОДНИМ И ТЕМ ЖЕ НОМЕРОМ УЗЛА.

ПРИНЯТА СЛЕДУЮЩАЯ МАРКИРОВКА УЗЛОВ:

НАПРИМЕР $\frac{02}{П1}$

ГДЕ В ЧИСЛИТЕЛЕ - НОМЕР УЗЛА
В ЗНАМЕНАТЕЛЕ - НОМЕР РАЗДЕЛА.

ПРИ ССЫЛКЕ НА ИСПОЛЬЗУЕМЫЙ УЗЕЛ В ПРОЕКТАХ И ДРУГОЙ ТЕХНИЧЕСКОЙ ДОКУМЕНТ ЦИИ УКАЗЫВАЕТСЯ НОМЕР УЗЛА И НОМЕР РАЗДЕЛА АЛЬБОМА, СОДЕРЖАЩЕГО ДАННЫЙ УЗЕЛ.

5. МОНТАЖ ПАНЕЛЕЙ НАРУЖНЫХ СТЕН И ДРУГИХ СБОРНЫХ ЭЛЕМЕНТОВ ВЫПОЛНЯЕТСЯ НА ПЛАСТИЧНОМ ЦЕМЕНТНОМ РАСТВОРЕ МАРКИ М150

ДЛЯ МОНТАЖА ПАНЕЛЕЙ И ЗАПОЛНЕНИЯ ШВОВ РАЗРЕШАЕТСЯ ПРИМЕНЯТЬ ТОЛЬКО СВЕЖЕ ПРИГОТОВЛЕННЫЙ ПЛАСТИЧНЫЙ РАСТВОР. ПРИМЕНЕНИЕ РАСТВОРА, ПРОЦЕСС СХВАТЫВАНИЯ КОТОРОГ УЖЕ НАЧАЛСЯ, А ТАКЖЕ ВОССТАНОВЛЕНИЕ ПЛАСТИЧНОСТИ РАСТВОРА ПУТЕМ ДОБАВЛЕНИЯ ВОДЫ НЕ ДОПУСКАЕТСЯ. РАСКЛАДКА РАСТВОРА ПРОИЗВОДИТСЯ НЕПОСРЕДСТВЕННО ПЕРЕД УСТАНОВКОЙ ПАНЕЛ В ПРОЕКТНОЕ ПОЛОЖЕНИЕ.

ПРОЧНОСТЬ РАСТВОРА СЛЕДУЕТ КОНТРОЛИРОВАТЬ ИСПЫТАНИЕМ СЕРИИ ОБРАЗЦОВ В СОО ВЕТСТВИИ С П.3.51 СНиП 3.03.01-87.

ПРИ ПРОИЗВОДСТВЕ РАБОТ В ЗИМНИХ УСЛОВИЯХ МАРКА РАСТВОРА УСТАНАВЛИВАЕТСЯ В СООТВЕТСТВИИ С РАЗДЕЛОМ ПОЯСНИТЕЛЬНОЙ ЗАПИСКИ АЛЬБОМА РАБОЧИХ ЧЕРТЕЖЕЙ ПРОЕКТА АС- "ПРОИЗВОДСТВО РАБОТ В ЗИМНИХ УСЛОВИЯХ".

ВЗАМ.ИНВ.N | ПОДПИСЬ И ДАТА | ИНВ.N ПОДЛ.

ИЗМ.	КОЛ.УЧ.	ЛИСТ	N ДОК.	ПОДПИСЬ	ДАТА
ГЛ.СПЕЦМАСТ		КОЗИЦЫН			
ГИП		МЫЛЬНИКОВ			

6 ПДС

ТЕХНИЧЕСКОЕ ОПИСАНИЕ

СТАДИЯ	ЛИСТ	ЛИСТОВ
Р	2	

МНИИТЭП
МАСТЕРСКАЯ N 3

6. МОНТАЖ ЗДАНИЯ ДОЛЖЕН ОСУЩЕСТВЛЯТЬСЯ С ПРИМЕНЕНИЕМ ИНСТРУМЕНТАЛЬНОГО ГЕОДЕЗИЧЕСКОГО КОНТРОЛЯ. ВЕЛИЧИНЫ ДОПУСКАЕМЫХ ОТКЛОНЕНИЙ ОПРЕДЕЛЯЮТСЯ ПО РАСЧЕТУ ТОЧНОСТИ В СООТВЕТСТВИИ С ГОСТ 21779-82 И СНиП 3.03.01-87.

7. СОЕДИНЕНИЕ ПАНЕЛЕЙ НАРУЖНЫХ СТЕН,С ВНУТРЕННИМИ МОНОЛИТНЫМИ СТЕНАМИ И ПЕРЕКРЫТИЯМИ И ДРУГИХ ЭЛЕМЕНТОВ ОСУЩЕСТВЛЯЕТСЯ МЕТАЛЛИЧЕСКИМИ СВЯЗЯМИ НА СВАРКЕ. СВАРКУ ПРОИЗВОДИТЬ ЭЛЕКТРОДАМИ Э-42А.

МЕТАЛЛИЧЕСКИЕ СВЯЗИ И ЗАКЛАДНЫЕ ДЕТАЛИ С ИНДЕКСОМ "Ц" ДОЛЖНЫ ИМЕТЬ ЗАЩИТНОЕ АНТИКОРРОЗИЙНОЕ ЦИНКОВОЕ ПОКРЫТИЕ.

НА ВСЕХ ДЕТАЛЯХ УЗЛОВ ОГОВОРЕНА МИНИМАЛЬНАЯ ДЛИНА СВАРНЫХ ШВОВ, КАЧЕСТВЕННОЕ ВЫПОЛНЕНИЕ КОТОРЫХ ДОЛЖНО БЫТЬ ОБЕСПЕЧЕНО ПРИ МОНТАЖЕ. СВАРКА ПРОИЗВОДИТСЯ В СООТВЕТСТВИИ С СНиП 3.03.01-87.

ЭЛЕКТРОСВАРКА ДОЛЖНА НЕПРЕРЫВНО СЛЕДОВАТЬ ЗА МОНТАЖОМ КОНСТРУКЦИЙ И ДО ЗАМОНОЛИЧИВАНИЯ СТЫКОВ СДАВАТЬСЯ ПО АКТУ НА СКРЫТЫЕ РАБОТЫ АВТОРСКОМУ НАДЗОРУ.

ПОВРЕЖДЕННОЕ ПРИ СВАРКЕ АНТИКОРРОЗИЙНОЕ ПОКРЫТИЕ ЗАКЛАДНЫХ ДЕТАЛЕЙ И СОЕДИНИТЕЛЬНЫХ ЭЛЕМЕНТОВ СЛЕДУЕТ ЗАЩИЩАТЬ ПРОТЕКТОРНЫМ ГРУНТОМ НА ЛАКЕ ХВ784 В СООТВЕТСТВИИ С ВСН106-75, ВСН141-77 ГМС И СНиП2.03.11-85 ИЛИ ЦИНКОСИЛИКАТНЫМ ПОКРЫТИЕМ В СООТВЕТСТВИИ С "РЕКОМЕНДАЦИЯМИ ПО ТЕХНОЛОГИИ НАНЕСЕНИЯ ЦИНКОСИЛИКАТНОГО ПОКРЫТИЯ НА ЗАВОДЕ И ЗАЩИТЕ СВАРНЫХ ШВОВ НА МОНТАЖЕ ЖЕЛЕЗОБЕТОННЫХ КОНСТРУКЦИЙ" НИИЖБ.

9. СТРУБЦИНЫ И ДРУГИЕ МОНТАЖНЫЕ ПРИСПОСОБЛЕНИЯ УДЕРЖИВАЮЩИЕ ПАНЕЛИ НАРУЖНЫХ СТЕН В ПРОЕКТНОМ ПОЛОЖЕНИИ, МОГУТ БЫТЬ СНЯТЫ ТОЛЬКО ПОСЛЕ НАЛОЖЕНИЯ ВСЕХ СВАРНЫХ ШВОВ, ПРЕДУСМОТРЕННЫХ НАСТОЯЩИМИ УЗЛАМИ.

10. ГЕРМЕТИЗАЦИЯ СТЫКОВ ПАНЕЛЕЙ НАРУЖНЫХ СТЕН ПРОИЗВОДИТСЯ ЗАЛИВОЧНЫМ ПЕНОПОЛИУРЕТАНОМ МАРКИ "ВИЛАН-405" (КОМПОНЕНТЫ ПО ТУ6-55-221-955-88 И ТУ6-55-221-956-88).

РАБОТЫ ПО ГЕРМЕТИЗАЦИИ И ЗАДЕЛКЕ СТЫКОВ ДОЛЖНЫ ВЕСТИСЬ В СООТВЕТСТВИИ С "РЕКОМЕНДАЦИЯМИ ПО ПРИМЕНЕНИЮ ПЕНОПОЛИУРЕТАНОВ ДЛЯ ГЕРМЕТИЗАЗИИ И УТЕПЛЕНИЯ СТЫКОВ ПАНЕЛЕЙ, ЗАЗОРОВ ОКОННЫХ И ДВЕРНЫХ БЛОКОВ В НАРУЖНЫХ СТЕНАХ ЖИЛЫХ И ОБЩЕСТВЕННЫХ ЗДАНИЙ". ЦНИИЭПжилища, М. 1988 И С УЧЕТОМ ТРЕБОВАНИЙ НОРМАТИВНЫХ ДОКУМЕНТОВ, ПРИВЕДЕННЫХ В АЛЬБОМАХ 6ПДС, 6НДС И 6КДС.

СТЫКИ ПАНЕЛЕЙ НАРУЖНЫХ СТЕН,РАСПОЛОЖЕННЫЕ НИЖЕ УРОВНЯ ЗЕМЛИ, ПРОМАЗАТЬ ГОРЯЧИМ БИТУМОМ ЗА 2 РАЗА ПО ХОЛОДНОЙ БИТУМНОЙ ГРУНТОВКЕ.

11. ГЕРМЕТИЗАЦИЯ ГОРИЗОНТАЛЬНЫХ СТЫКОВ ПАНЕЛЕЙ НАРУЖНЫХ СТЕН ПРОИЗВОДИТСЯ ПОСЛЕ ОКОНЧАНИЯ МОНТАЖА ЗДАНИЯ (ЗАДЕЛКА УСТЬЯ СТЫКА).

ГЕРМЕТИЗАЦИЯ ВЕРТИКАЛЬНЫХ СТЫКОВ НАРУЖНЫХ СТЕН ПРОИЗВОДИТСЯ С ПЕРЕКРЫТИЯ ПОЭТАЖНО (ЗАДЕЛКА СТЫКОВ ИЗНУТРИ) И СНАРУЖИ ПОСЛЕ ОКОНЧАНИЯ МОНТАЖА ЗДАНИЯ (ЗАДЕЛКА УСТЬЯ СТЫКА).

РАБОТЫ ПО ГЕРМЕТИЗАЦИИ СТЫКОВ СЛЕДУЕТ ПРОИЗВОДИТЬ В СООТВЕТСТВИИ С ТРЕБОВАНИЯМИ СНИП, "УКАЗАНИЯМИ ПО ГЕРМЕТИЗАЦИИ СТЫКОВ ПРИ МОНТАЖЕ СТРОИТЕЛЬНЫХ КОНСТРУКЦИЙ" СН 420-71 И "УКАЗАНИЯМИ ПО ГЕРМЕТИЗАЦИИ СТЫКОВ ПРИ МОНТАЖЕ ПОЛНОСБОРНЫХ ДОМОВ" ВСН 15-25, ВСН 102-84,ВСН 154-78.

ВЗАМ. ИНВ. N | ПОДПИСЬ И ДАТА | ИНВ. N ПОДЛ.

ИЗМ.	КОЛ.УЧ.	ЛИСТ	N ДОК.	ПОДПИСЬ	ДАТА
ГЛСПЕЦМАСТ		КОЗИЦЫН			
ГИП		МЫЛЬНИКОВ			

6 ПДС

ТЕХНИЧЕСКОЕ ОПИСАНИЕ

СТАДИЯ	ЛИСТ	ЛИСТОВ
Р	3	

МНИИТЭП
МАСТЕРСКАЯ N 3

13. ПЕНОПОЛИУРЕТАН СНАРУЖИ ЗДАНИЯ ЗАЩИЩАЕТСЯ СЛОЕМ ПОЛИМЕРЦЕМЕНТНОГО РАСТВОРА В СООТВЕТСТВИИ С ЧЕРТЕЖАМИ НАСТОЯЩЕГО АЛЬБОМА, А ВНУТРИ ПОМЕЩЕНИЯ - ЦЕМЕНТНЫМ РАСТВОРОМ.

14. ПРИ УСТРОЙСТВЕ ИЗОЛЯЦИИ СТЫКОВ В ЗИМНЕЕ ВРЕМЯ СТЫКУЕМЫЕ ПОВЕРХНОСТИ СБОРНЫХ ЭЛЕМЕНТОВ ДОЛЖНЫ БЫТЬ ОЧИЩЕНЫ ОТ СНЕГА И ЛЬДА ПУТЕМ ПРОДУВКИ СЖАТЫМ ВОЗДУХОМ. ИЗОЛИРУЮЩИЕ МАТЕРИАЛЫ ПЕРЕД НАЧАЛОМ РАБОТ СЛЕДУЕТ ВЫДЕРЖИВАТЬ В ТЕПЛОМ ПОМЕЩЕНИИ В ТЕЧЕНИИ СУТОК.

15. ДЛЯ ДОСТИЖЕНИЯ НЕОБХОДИМОЙ ПРОЧНОСТИ ЗАЗОРЫ МЕЖДУ ВНУТРЕННИМИ И НАРУЖНЫМИ СТЕНАМИ ЗАДЕЛЫВАЮТСЯ ЦЕМЕНТНЫМ РАСТВОРОМ ПО ВСЕЙ ВЫСОТЕ СТЫКА. ЗАДЕЛКУ СТЫКОВ СЛЕДУЕТ ПРОИЗВОДИТЬ ПОСЛЕ ОКОНЧАНИЯ МОНТАЖА ПАНЕЛЕЙ СТЕН И УСТАНОВКИ МОНТАЖНЫХ СВАРНЫХ СВЯЗЕЙ.

16.МОНТАЖ ОБЪЕМНЫХ ЭЛЕМЕНТОВ ШАХТЫ ЛИФТА ПРОИЗВОДИТСЯ НА ЦЕМЕНТНОМ РАСТВОРЕ МАРКИ М150.

В ЦЕЛЯХ ОБЕСПЕЧЕНИЯ ЗВУКОИЗОЛЯЦИИ, ПРИ МОНТАЖЕ ОБЪЕМНЫХ ЭЛЕМЕНТОВ ШАХТЫ ЛИФТА, ОБРАТИТЬ ВНИМАНИЕ НА СОХРАНЕНИЕ ЗАЗОРОВ МЕЖДУ ШАХТОЙ ЛИФТА И КОНСТРУКЦИЯМИ ЗДАНИЯ. ВЕЛИЧИНЫ ЗАЗОРОВ ДАНЫ НА ПЛАНАХ И В СООТВЕТСТВУЮЩИХ УЗЛАХ.

ИЗМ.	КОЛ.УЧ	ЛИСТ	N ДОК.	ПОДПИСЬ	ДАТА
ГЛ.СПЕЦ.МАСТ		КОЗИЦЫН			
ГИП		МЫЛЬНИКОВ			

6 ПДС

ТЕХНИЧЕСКОЕ ОПИСАНИЕ

СТАДИЯ	ЛИСТ	ЛИСТОВ
Р	4	

МНИИТЭП

МАСТЕРСКАЯ N 3

- МАСТИКА ОТВЕРЖДАЮЩАЯ ТИОКОЛОВАЯ АМ-0,5	ТУ 84-246-85
- ПЕНОПОЛИУРЕТАН ЗАЛИВОЧНЫЙ "ВИЛАН-405"	ТУ 6-55-221-955-88
- ПРОКЛАДКА ПЕНОПОЛИЭТИЛЕНОВАЯ "ВИЛАТЕРМ-СП"	ТУ 6-05-2049-87 ГЛАВМОССТРОЯ
- СТАЛЬ ГОРЯЧЕКАТАННАЯ ДЛЯ АРМИРОВАНИЯ ЖЕЛЕЗОБЕТОННЫХ КОНСТРУКЦИЙ	ГОСТ 5781-82*
- СТАЛЬ ПРОКАТНАЯ ПОЛОСОВАЯ	ГОСТ 103-76*
- ПАКЛЯ СТРОИТЕЛЬНАЯ	ГОСТ 16183-77
- МИНЕРАЛОВАТНЫЕ ПЛИТЫ	ТУ 5762-010-04001485-96
- БИТУМ ИЗОЛЯЦИОННЫЙ	ГОСТ 9812-74*
- МИНЕРАЛЬНЫЙ ВОЙЛОК	
- МАСТИКА ХОЛОДНАЯ БИТУМНАЯ	

ВЗАМ. ИНВ. N | ПОДПИСЬ И ДАТА | ИНВ. N ПОДЛ.

НАЧ МАСТ		6 ПДС
ГЛ СПЕЦ М	КОЗИЦЫН	ПОДЗЕМНАЯ ЧАСТЬ ЗДАНИЯ ВЕДОМОСТЬ НОРМАТИВНЫХ ДОКУМЕНТОВ НА МАТЕРИАЛЫ, ПРИМЕНЯЕМЫЕ В УЗЛАХ
ГЛ ИНЖ ПР	МЫЛЬНИКОВ	

СТАДИЯ	ЛИСТ	ЛИСТОВ
Р	5	

МАСТЕРСКАЯ N 3

ЭСКИЗ	N ПОЗ.	СЕЧЕНИЕ ММ	МАРКА	ДЛИНА ММ	МАССА, КГ	
					ПОЗ.	ДЕТАЛИ
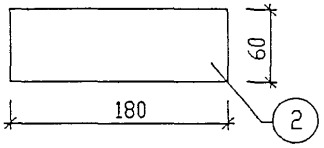	2	-6х60	6МС-2ц	180	0.51	0.57
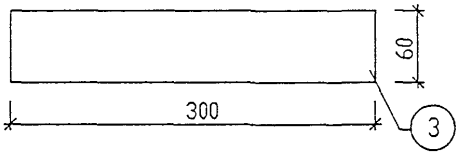	3	-6х60	6МС-3ц	300	0.85	1.21
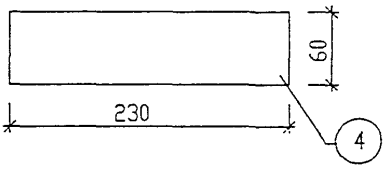	4	-6х60	6МС-4ц	230	0.65	0.65
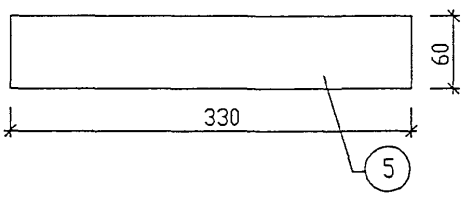	5	-6х60	6МС-5ц	330	0.93	0.93

ВЗАМ. ИНВ. N

ПОДПИСЬ И ДАТА

ИНВ. N ПОДЛ.

НОРМ. КОНТ.	СУВОРОВА				
ИЗМ.	КОЛ.УЧ	ЛИСТ	N ДОК.	ПОДПИСЬ	ДАТА
ГЛ СПЕЦ М	КОЗИЦЫН				
ГЛ ИНЖ ПР	МЫЛЬНИКОВ				
РУК ГР ИНЖ	СУВОРОВА				
ИСПОЛНИЛ	ШЕХИНА				
ПРОВЕРИЛ	СИНДЕЕВА				

6 ПДС

МОНТАЖНЫЕ СВЯЗИ

СТАДИЯ	ЛИСТ	ЛИСТОВ
Р	6	

МНИИТЭП
МАСТЕРСКАЯ N 3

ИНВ. N ПОДЛ.	ПОДПИСЬ И ДАТА	ВЗАМ. ИНВ. N

НОРМ. КОНТР		СИНДЕЕВА			
ИЗМ.	КОЛУЧ	ЛИСТ	N ДОК.	ПОДПИСЬ	ДАТА
ГЛ СПЕЦ М		КОЗИЦЫН			
ГЛ ИНЖ ПР		МЫЛЬНИКОВ			
РУК ГР ИНЖ		СУВОРОВА			
ИСПОЛНИЛ		ШЕХИНА			
ПРОВЕРИЛ		МЫЛЬНИКОВ			

6 ПДС

М6-1/17

СХЕМА РАСПОЛОЖЕНИЯ ЭЛЕМЕНТОВ ТЕХПОДПОЛЬЯ

СТАДИЯ	ЛИСТ	ЛИСТОВ
Р	7	

МНИИТЭП

МАСТЕРСКАЯ N 3

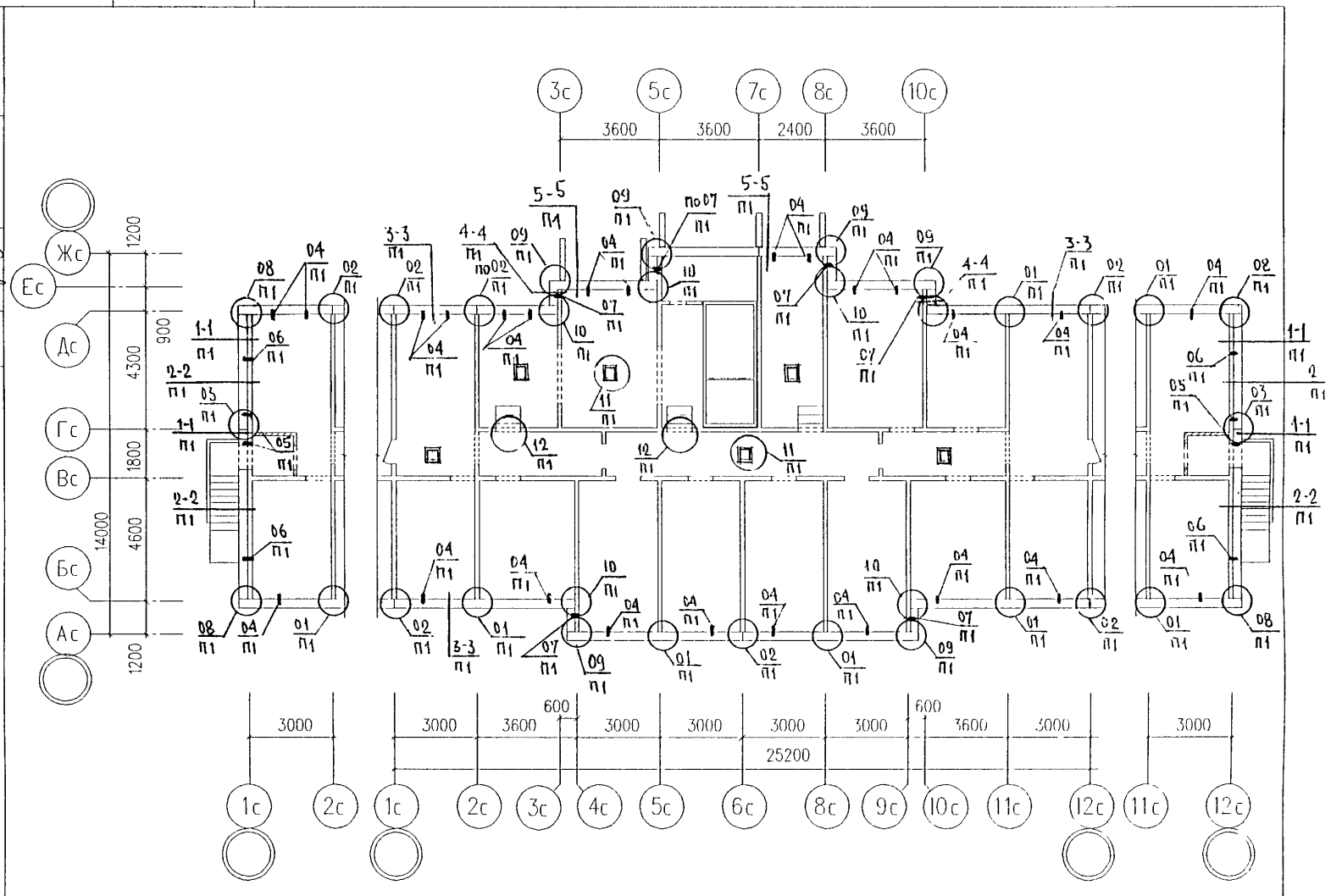

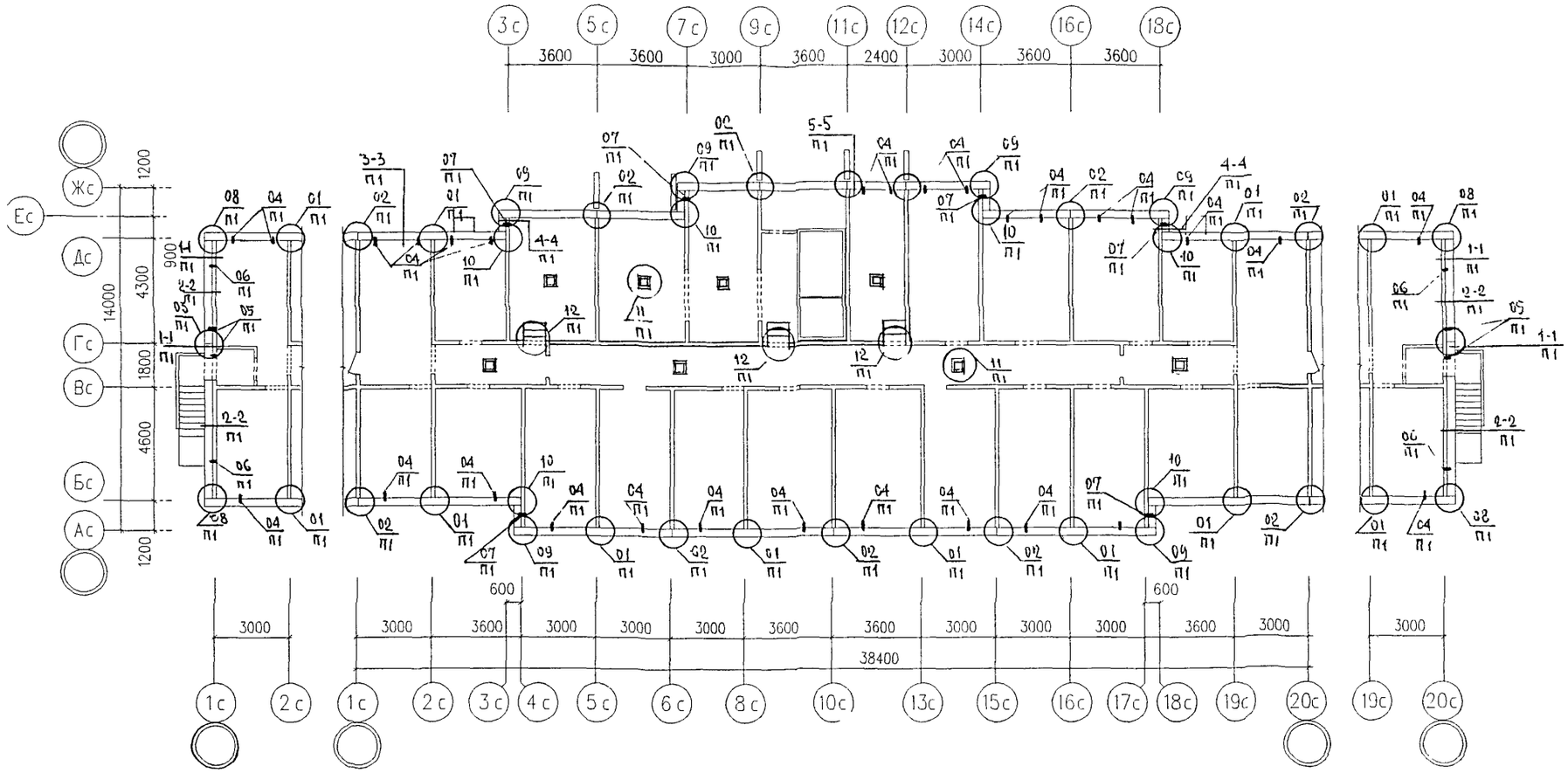

НОРМ. КОНТР		СУВОРОВА			6 ПДС		
ИЗМ	КОЛУЧ	ЛИСТ	N ДОК	ПОДПИСЬ	ДАТА		
ГЛ СПЕЦ М		КОЗИЦЫН			М6-2/17	СТАДИЯ: Р	ЛИСТ: 8
ГЛ ИНЖ ПР		МИЛЬНИКОВ			СХЕМА РАСПОЛОЖЕНИЯ ЭЛЕМЕНТОВ ТЕХПОДПОЛЬЯ	МНИИТЭП МАСТЕРСКАЯ N3	
РУК ГР ИНЖ		СУВОРОВА					
ИСПОЛНИЛ		ШЕХИНА					
ПРОВЕРИЛ		СИНДЕЕВА					

ИНВ N ПОДЛ | ПОДПИСЬ И ДАТА | ВЗАМ ИНВ N

Карт. 5693

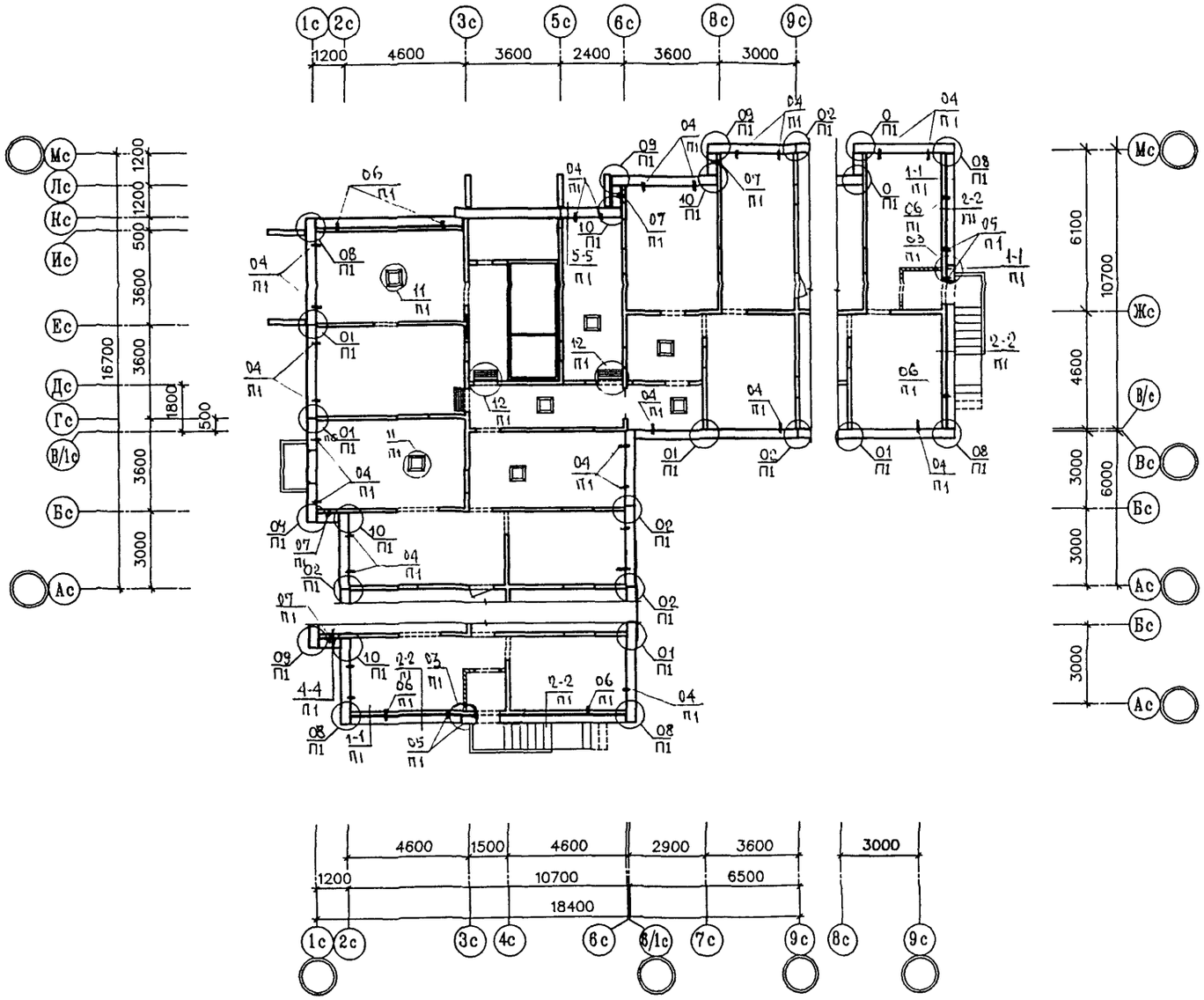

Н. КОНТР.		СУВОРОВА				
ИЗМ.	КОЛ.УЧ.	ЛИСТ	N ДОК.	ПОДПИСЬ	ДАТА	
ГЛ.ИНЖ.МАСТ.		КОЗИЦЫН				
ГИП		МЫЛЬНИКОВ				
РГИ		СИНДЕЕВА				
РАЗРАБОТАЛ		КАЛИНИНА				
ПРОВЕРИЛ		СИНДЕЕВА				

6ПДС

М6-3/17

СХЕМА РАСПОЛОЖЕНИЯ ЭЛЕМЕНТОВ ТЕХПОДПОЛЬЯ

СТАДИЯ	ЛИСТ	ЛИСТОВ
Р	9	

МНИИТЭП
МАСТЕРСКАЯ N 3

СОГЛАСОВАНО

ВЗАМЕН ИНВ.N

ПОДПИСЬ И ДАТА

ИНВ. N ПОДЛ.

ТИП I

НИЖЕ УРОВНЯ ОТМОСТКИ

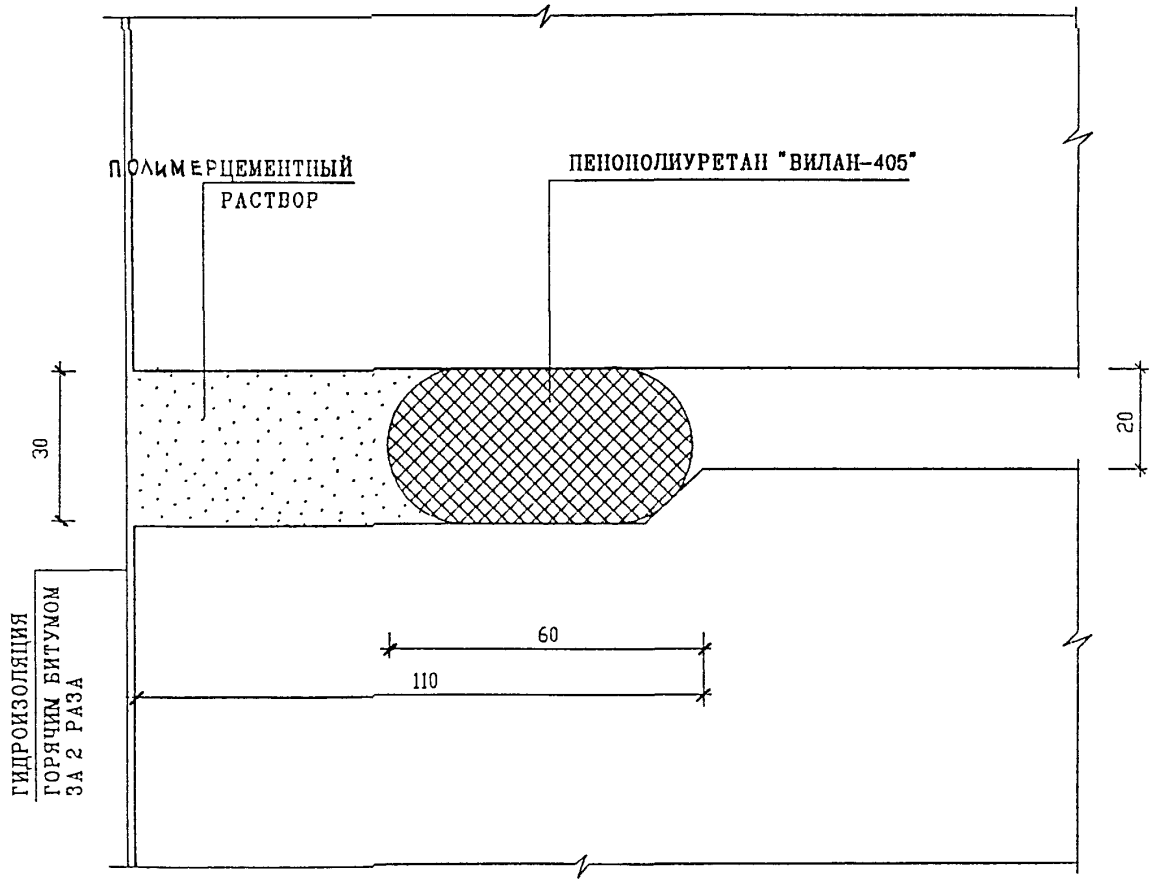

Н. КОНТР	СУВОРОВА				
ИЗМ.	КОЛ.УЧ	ЛИСТ	N ДОК	ПОДПИСЬ	ДАТА
ГЛ. СПЕЦ М	КОЗИЦЫН				
ГЛ ИНЖ ПР	МЫЛЬНИКОВ				
РГИ	СУВОРОВА				
РАЗРАБОТАЛ	ТУЧКОВА				
ПРОВЕРИЛ	СИНДЕЕВА				

6 ПДС

ГЕРМЕТИЗАЦИЯ СТЫКОВ ВЕРТИКАЛЬНЫЙ ШОВ ТИП I

СТАДИЯ	ЛИСТ	ЛИСТОВ
Р	10	

МНИИТЭП
МАСТЕРСКАЯ N 3

ВЗАМ ИНВ N | ПОДПИСЬ И ДАТА | ИНВ N ПОДЛ.

ТИП I

ВЫШЕ УРОВНЯ ОТМОСТКИ

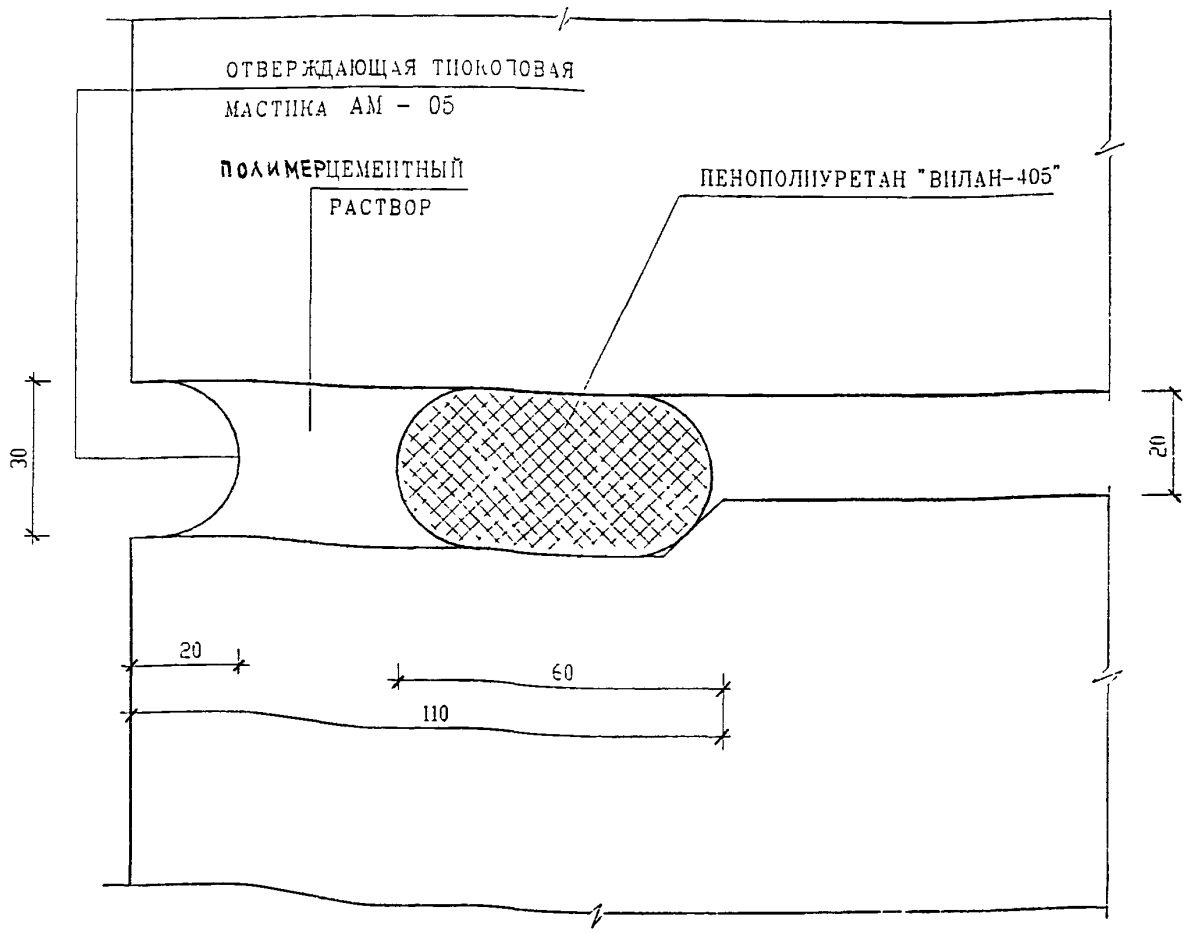

ВЗАМ ИНВ N						
ПОДПИСЬ И ДАТА						
ИНВ N ПОДЛ						
Н КОНТР		СУВОРОВА				
ИЗМ	КОЛ.УЧ.	ЛИСТ	N ДОК	ПОДПИСЬ	ДАТА	
ГЛ СПЕЦ М		КОЗИЦЫН				
ГЛ ИНЖ ПР		МЫЛЬНИКОВ				
ЗАВ ГР ИНЖ		СУВОРОВА				
РАЗРАБОТАЛ		ТУЧКОВА				
ПРОВЕРИЛ		СИНДЕЕВА				

6 ПДС

ГЕРМЕТИЗАЦИЯ СТЫКОВ
ВЕРТИКАЛЬНЫЙ ШОВ
ТИП I

СТАДИЯ	ЛИСТ	ЛИСТОВ
Р	11	

МНИИТЭП
МАСТЕРСКАЯ N 3

ТИП II

НИЖЕ УРОВНЯ ОТМОСТКИ

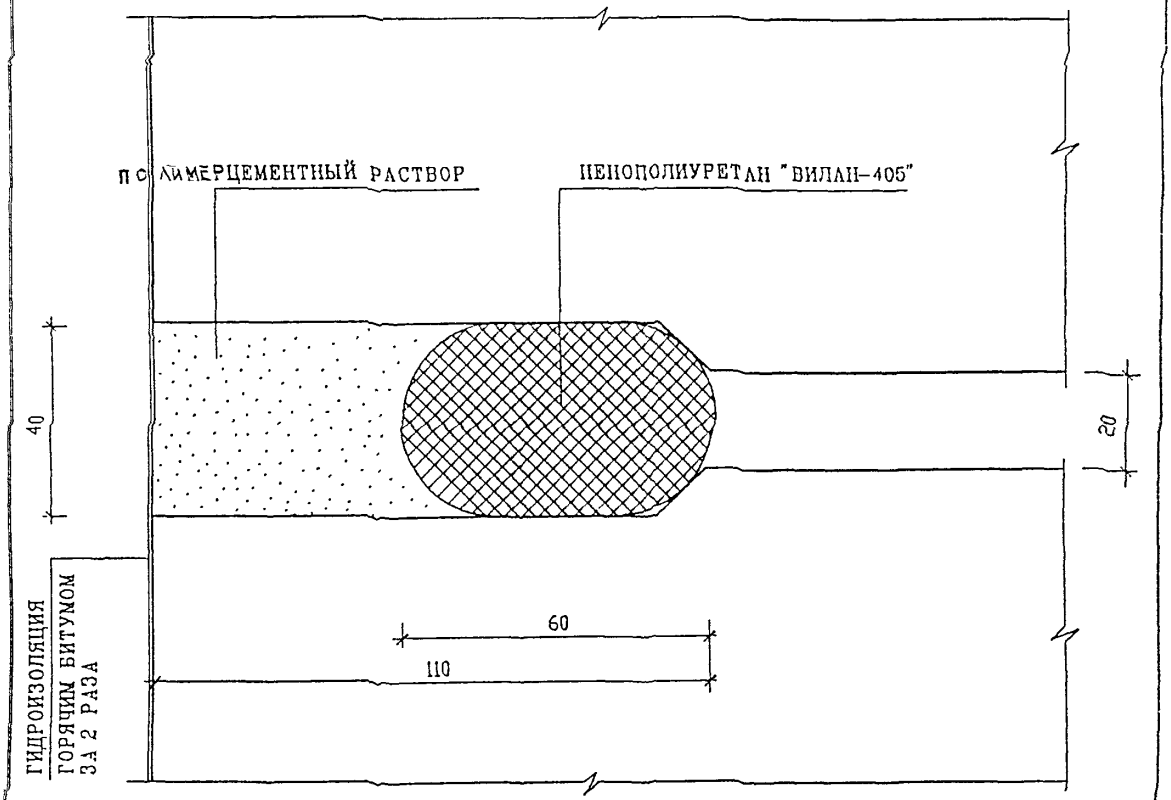

ВЗАМ. ИНВ. N

ПОДПИСЬ И ДАТА

ИНВ. N ПОДЛ.

6 ПДС

ИЗМ.	КОЛ.УЧ.	ЛИСТ	N ДОК.	ПОДПИСЬ	ДАТА
ГЛ. СПЕЦ. М.		КОЗИЦЫН			
ГЛ. ИНЖ. ПР.		МЫЛЬНИКОВ			
ЗАВ. ГР. ИНЖ.		СУВОРОВА			
РАЗРАБОТАЛ		ТУЧКОВА			
Н. КОНТР.		СИНДЕЕВА			

ГЕРМЕТИЗАЦИЯ СТЫКОВ
ВЕРТИКАЛЬНЫЙ ШОВ
ТИП II

СТАДИЯ	ЛИСТ	ЛИСТОВ
Р	12	

МНИИТЭП
МАСТЕРСКАЯ N 3

ТИП II

ВЫШЕ УРОВНЯ ОТМОСТКИ

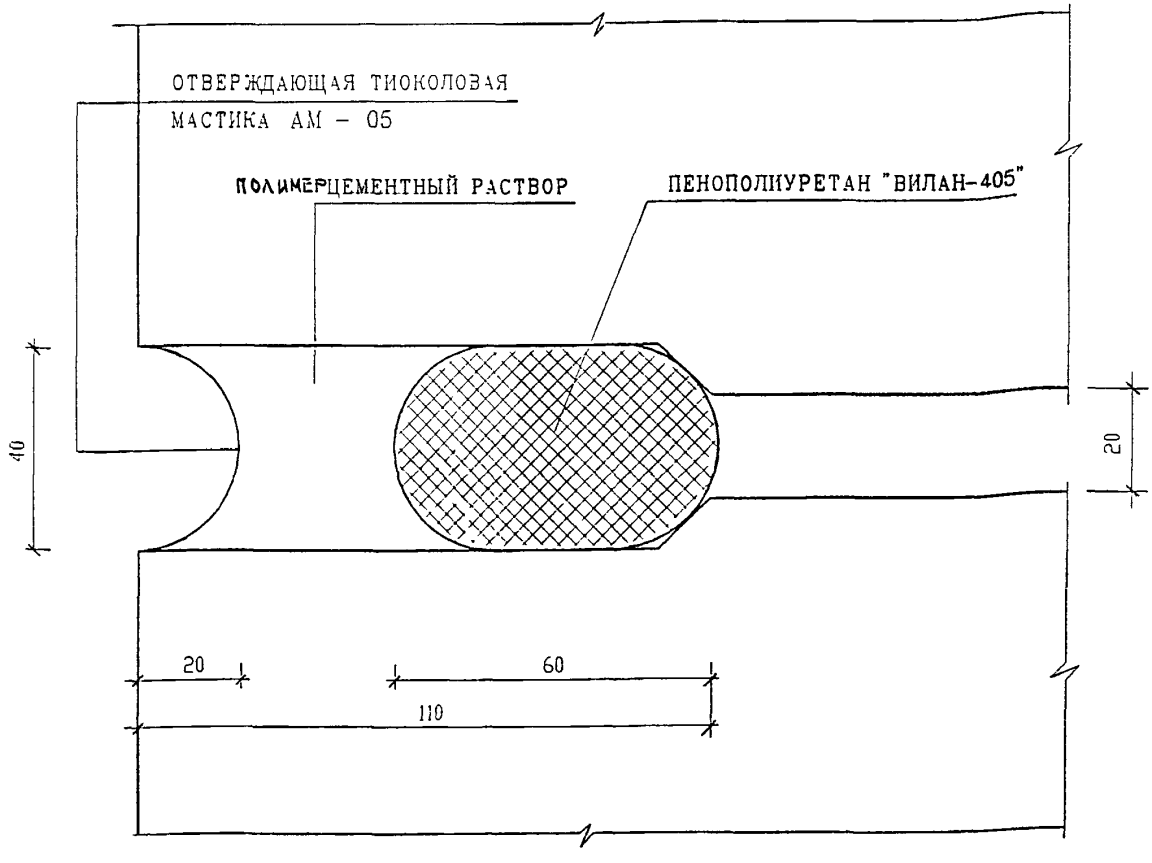

Н КОНТР		СУВОРОВА			
ИЗМ	КОЛ.УЧ.	ЛИСТ	N ДОК	ПОДПИСЬ	ДАТА
ГЛ СПЕЦ М		КОЗИЦЫН			
ГЛ ИНЖ ПР		МЫЛЬНИКОВ			
ЗАВ ГР ИНЖ		СУВОРОВА			
РАЗРАБОТАЛ		ТУЧКОВА			
ПРОВЕРИЛ		СИНДЕЕВА			

6 ПДС

ГЕРМЕТИЗАЦИЯ СТЫКОВ
ВЕРТИКАЛЬНЫЙ ШОВ
ТИП II

СТАДИЯ	ЛИСТ	ЛИСТОВ
Р	13	

МНИИТЭП
МАСТЕРСКАЯ N 3

ВЗАМ ИНВ N | ПОДПИСЬ И ДАТА | ИНВ N ПОДЛ.

ТИП III

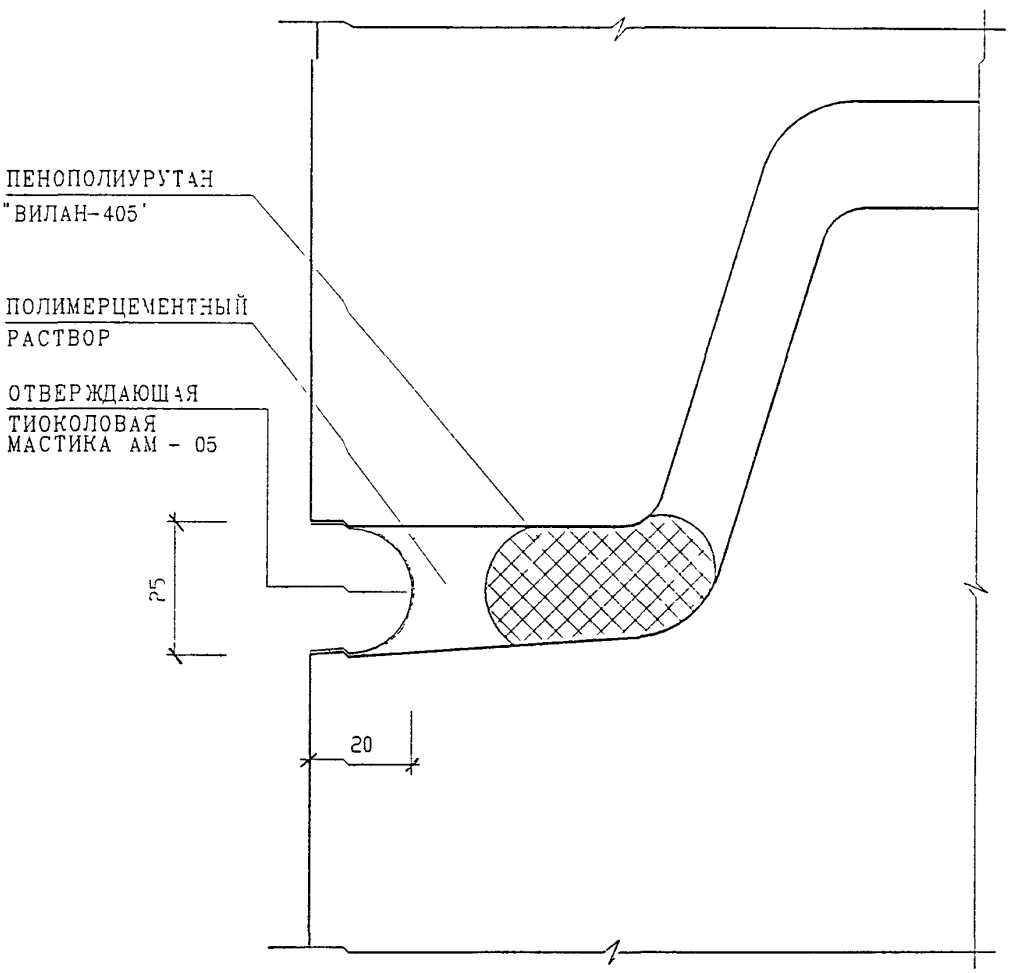

Н КОНТР		СУВОРОВА			

6 ПДС

ИЗМ	КОЛУЧ	ЛИСТ	N ДОК	ПОДПИСЬ	ДАТА
ГЛ СПЕЦ М		КОЗИЦЫН			
ГЛ ИНЖ ПР		МЫЛЬНИКОВ			
ЗАВ ГР ИНЖ		СУВОРОВА			
РАЗРАБОТАЛ		ТУЧКОВА			
ПРОВЕРИЛ		СИНДЕЕВА			

ГЕРМЕТИЗАЦИЯ СТЫКОВ
ГОРИЗОНТАЛЬНЫЙ ШОВ
ТИП III

СТАДИЯ	ЛИСТ	ЛИСТОВ
Р	14	

МНИИТЭП
МАСТЕРСКАЯ N 3

ПОДПИСЬ И ДАТА | ВЗАМ ИНВ N | ИНВ N ПОДЛ

ТИП IV

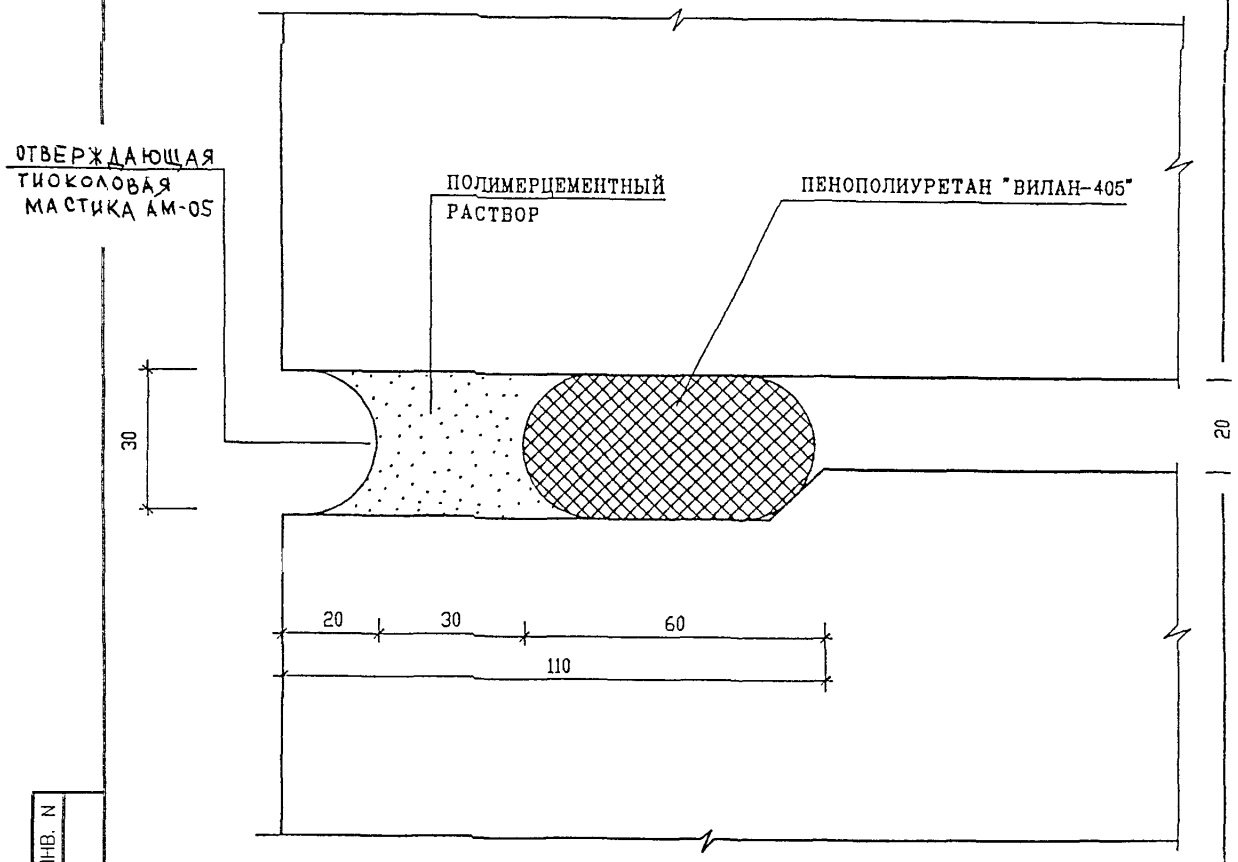

ВЗАМ. ИНВ. N							
ПОДПИСЬ И ДАТА							
ИНВ. N ПОДЛ.	Н. КОНТР.		СУВОРОВА				
	ИЗМ.	КОЛ.УЧ.	ЛИСТ	N ДОК.	ПОДПИСЬ	ДАТА	
	ГЛ. СПЕЦ. М.		КОЗИЦЫН				
	ГЛ. ИНЖ. ПР		МЫЛЬНИКОВ				
	РГИ		СУВОРОВА				
	РАЗРАБОТАЛ		ТУЧКОВА				
	ПРОВЕРИЛ		СИНДЕЕВА				

6 ПДС

ГЕРМЕТИЗАЦИЯ СТЫКОВ
ГОРИЗОНТАЛЬНЫЙ ШОВ
ТИП IV

СТАДИЯ	ЛИСТ	ЛИСТОВ
Р	15	

МНИИТЭП
МАСТЕРСКАЯ N3

ТИП СОЕДИНЕНИЯ ПО ГОСТ			ХАРАКТЕРИСТИКА ШВА	КОНСТРУКТИВНЫЕ ЭЛЕМЕНТЫ	
				ПОДГОТОВЛЕННОЙ КРОМКИ	ВЫПОЛНЕННОГО ШВА
РУЧНАЯ ДУГОВАЯ СВАРКА	ГОСТ 5264-80	Н 1	ТИП СОЕДИНЕНИЯ ВНАХЛЕСТКУ БЕЗ СКОСА КРОМОК	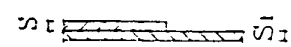 $S_1 > S$	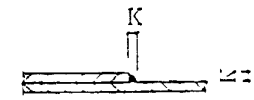 К – по проекту
		Т 1	ТИП ТАВРОВОГО СОЕДИНЕНИЯ БЕЗ СКОСА КРОМОК ОДНОСТОРОННИЙ	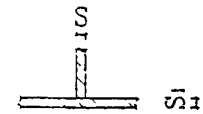 $S_1 > S$	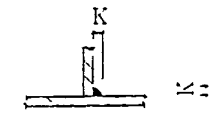 К – по проекту
		Т 3	ТИП ТАВРОВОГО СОЕДИНЕНИЯ БЕЗ СКОСА КРОМОК ДВУСТОРОННИЙ	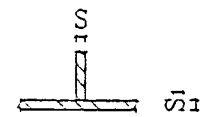 $S_1 > S$	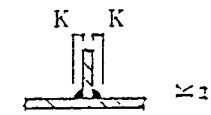 К – по проекту
	ГОСТ 14098-85	Н 1-Рш	ТИП СОЕДИНЕНИЯ ВНАХЛЕСТКУ ДВУСТОРОННИЙ	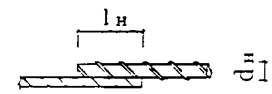 $l_н = l_н > 4d_н$	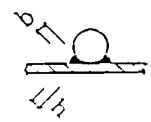 $b = 0{,}5d_н > 8$ $h = 0{,}25d_н > 4$

УСЛОВНОЕ ОБОЗНАЧЕНИЕ СТАНДАРТНЫХ ШВОВ СВАРНЫХ СОЕДИНЕНИЙ ПО ГОСТ 2.312-72*

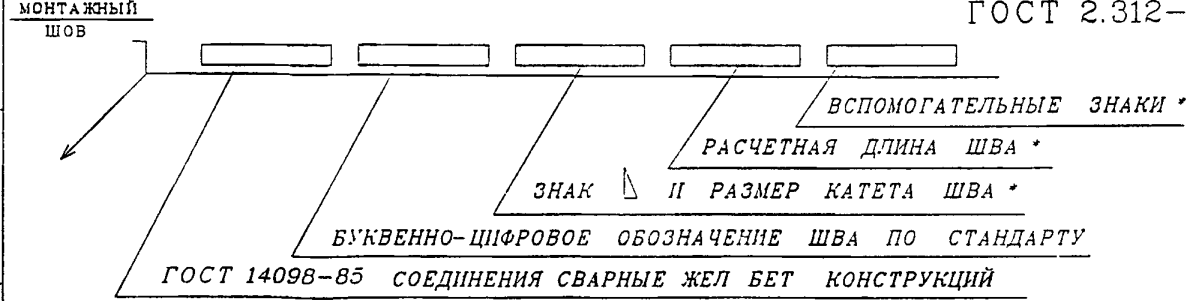

(ГОСТ в узлах альбома условно не показан)

* только для ГОСТ 5284-80*

Н. КОНТР		СУВОРОВА			
ИЗМ	КОЛУЧ	ЛИСТ	N ДОК.	ПОДПИСЬ	ДАТА
ГЛ.СПЕЦ.МАСТ		КОЗИЦЫН			
ГИП		МЫЛЬНИКОВ			
РГИ		СУВОРОВА			
ИСПОЛНИЛ		ШЕХИНА			
ПРОВЕРИЛ		СИНДЕЕВА			

6 ПДС

ТИПЫ СТАНДАРТНЫХ СВАРНЫХ ШВОВ. УСЛОВНЫЕ ОБОЗНАЧЕНИЯ

СТАДИЯ	ЛИСТ	ЛИСТОВ
Р	16	

МНИИТЭП
МАСТЕРСКАЯ N 3

ВЗАМ. ИНВ. N | ПОДПИСЬ И ДАТА | ИНВ. N ПОДЛ.

РАЗДЕЛ П 1

СОЕДИНЕНИЕ ПАНЕЛЕЙ НАРУЖНЫХ СТЕН С ПЕРЕКРЫТИЯМИ. ЗАДЕЛКА СТЫКОВ.

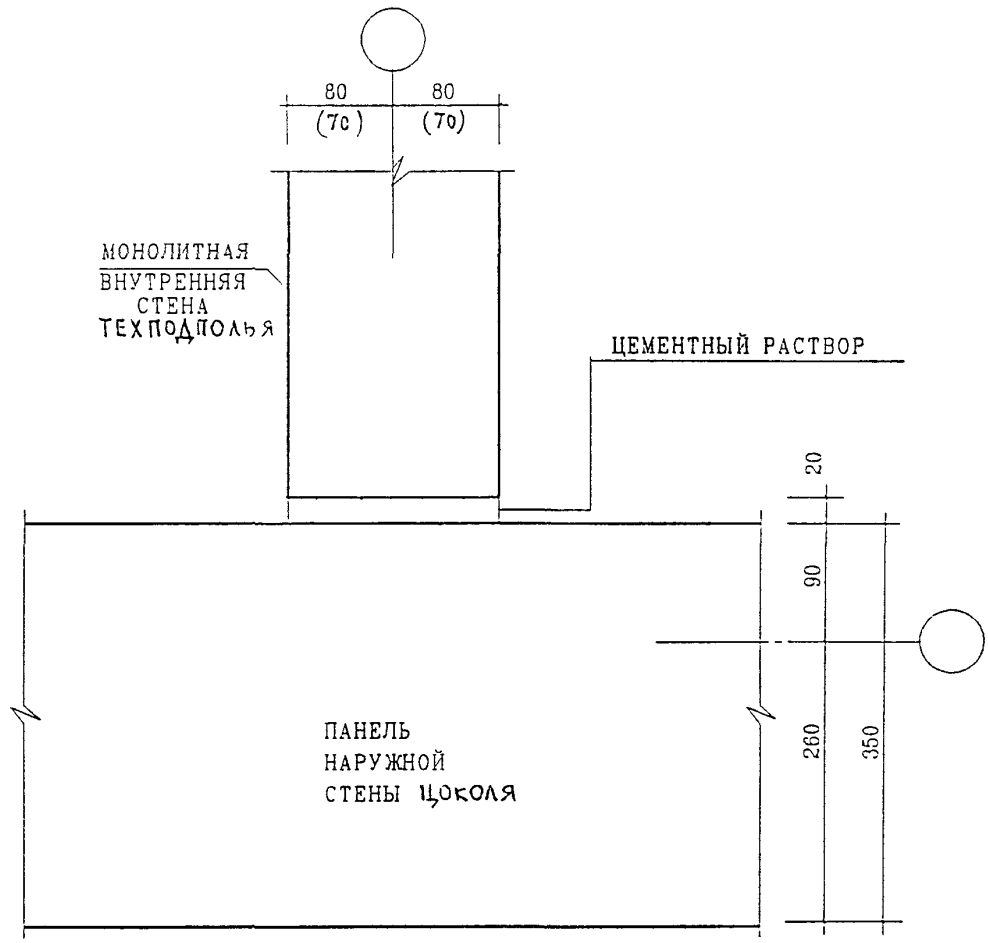

ВЗАМ ИНВ. N

ПОДПИСЬ И ДАТА

ИНВ. N ПОДЛ

ИЗМ	КОЛ.УЧ.	ЛИСТ	N ДОК	ПОДПИСЬ	ДАТА
ГЛ СПЕЦ М		КОЗИЦЫН			
ГЛ. ИНЖ ПР		МЫЛЬНИКОВ			
ЗАВ ГР ИНЖ		СУВОРОВА			
РАЗРАБОТАЛ		ТУЧКОВА			
Н. КОНТР.		СИНДЕЕВА			

6 ПДС

НАРУЖНЫЕ СТЕНЫ

01
ПЛ

ЗАДЕЛКА СТЫКА

СТАДИЯ	ЛИСТ	ЛИСТОВ
Р	17	

МНИИТЭП
МАСТЕРСКАЯ N 3

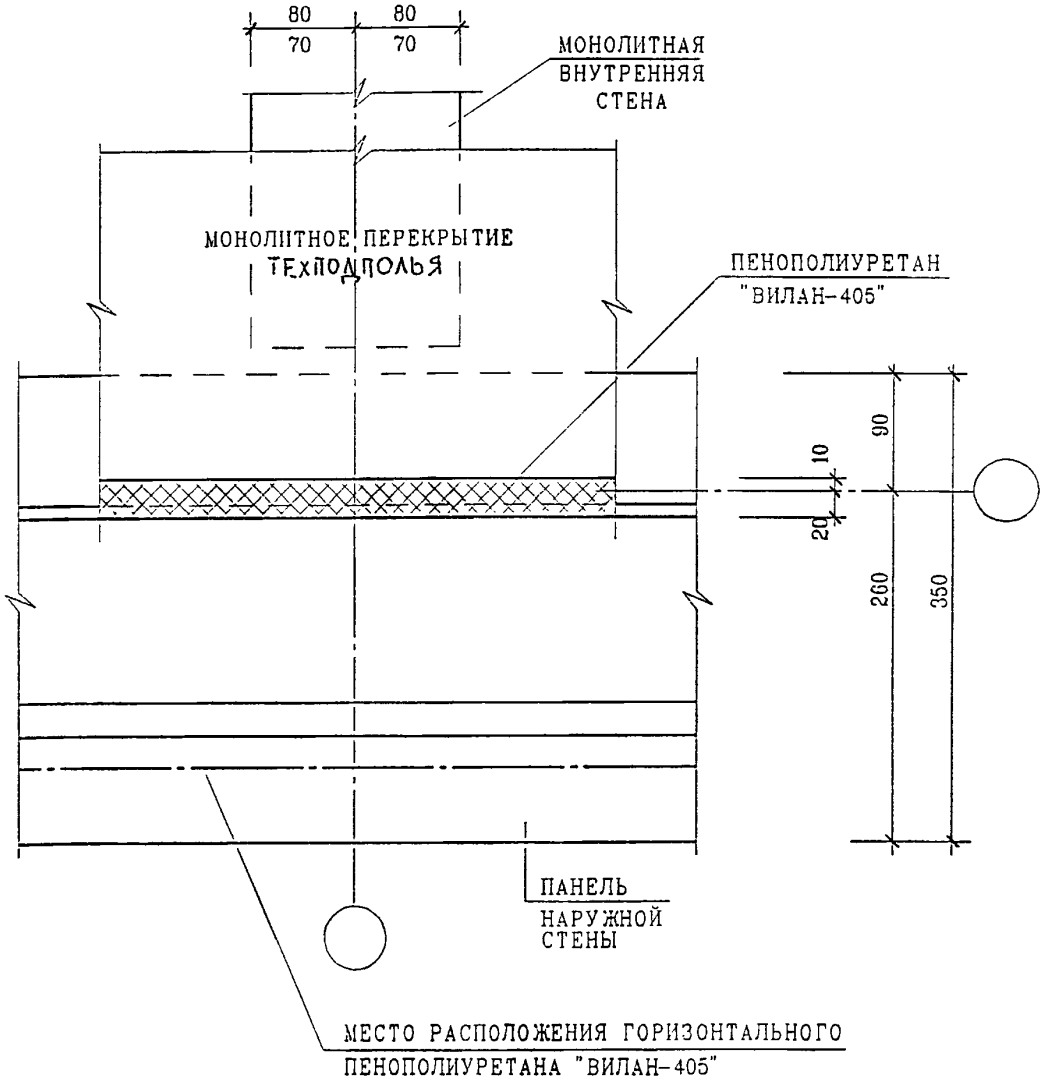

ВЗАМ. ИНВ. N

ПОДПИСЬ И ДАТА

ИНВ. N ПОДЛ.

Н. КОНТР.		СУВОРОВА			
ИЗМ.	КОЛ.УЧ.	ЛИСТ	N ДОК.	ПОДПИСЬ	
ГЛ. СПЕЦ. М.		КОЗИЦЫН			
ГЛ. ИНЖ. ПР.		МЫЛЬНИКОВ			
ЗАВ. ГР. ИНЖ.		СУВОРОВА			
РАЗРАБОТАЛ		ТУЧКОВА			
ПРОВЕРИЛ		СИНДЕЕВА			

6 ПДС

$\frac{01}{\text{ПІ}}$

ЗАДЕЛКА СТЫКА

СТАДИЯ	ЛИСТ	ЛИСТОВ
Р	18	

МНИИТЭП

МАСТЕРСКАЯ N 3

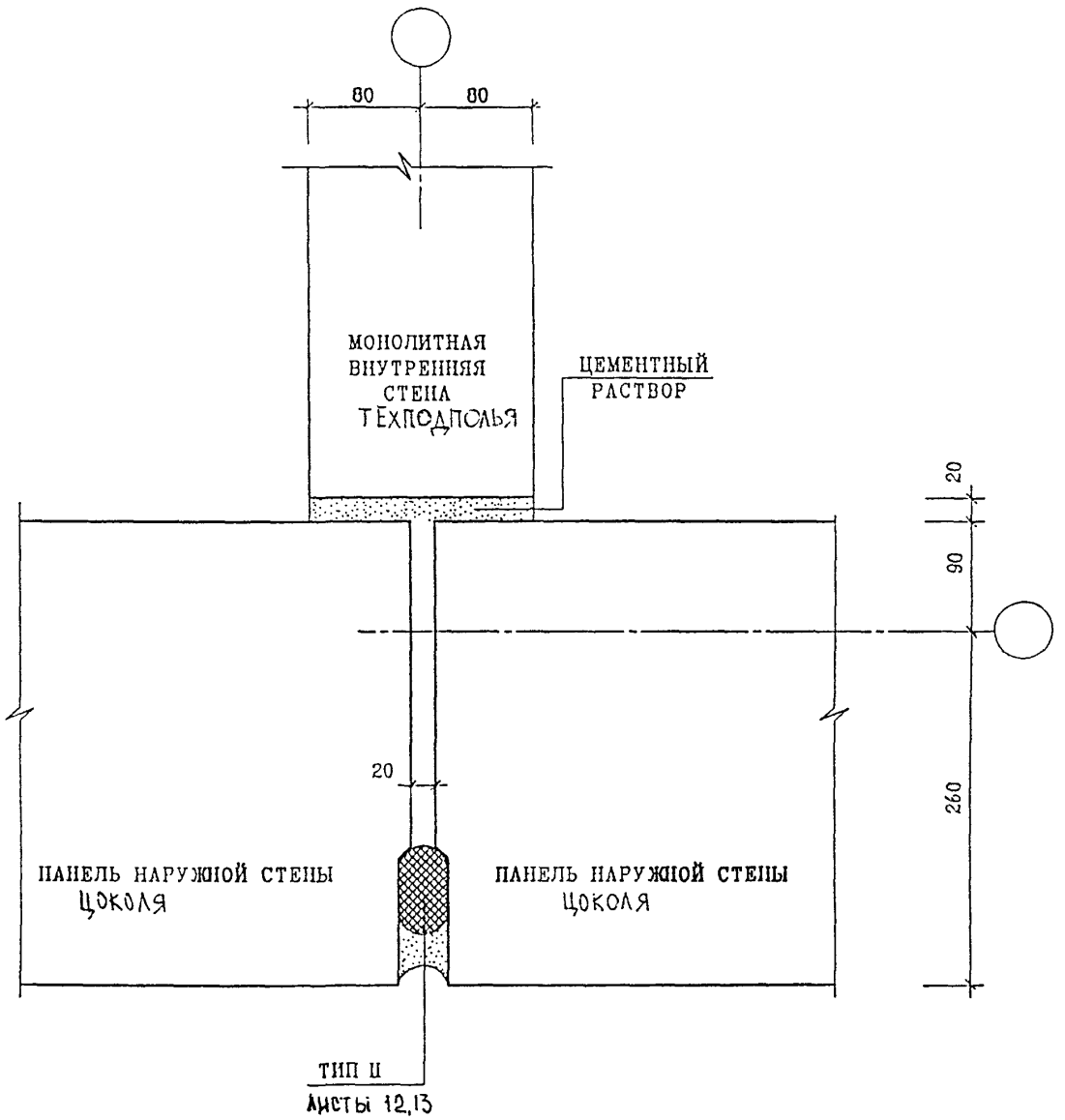

ВЗАМ. ИНВ. N

ПОДПИСЬ И ДАТА

ИНВ. N ПОДЛ.

ИЗМ.	КОЛ.УЧ.	ЛИСТ	N ДОК.	ПОДПИСЬ	ДАТА
ГЛ. СПЕЦ. М.		КОЗИЦЫН			
ГЛ. ИНЖ. ПР.		МЫЛЬНИКОВ			
ЗАВ. ГР. ИНЖ.		СУВОРОВА			
РАЗРАБОТАЛ		ТУЧКОВА			
Н. КОНТР.		СИНДЕЕВА			

6 ПДС

НАРУЖНЫЕ СТЕНЫ

02/ПЗ

ЗАДЕЛКА СТЫКА

СТАДИЯ	ЛИСТ	ЛИСТОВ
Р	19	

МНИИТЭП

МАСТЕРСКАЯ N 3

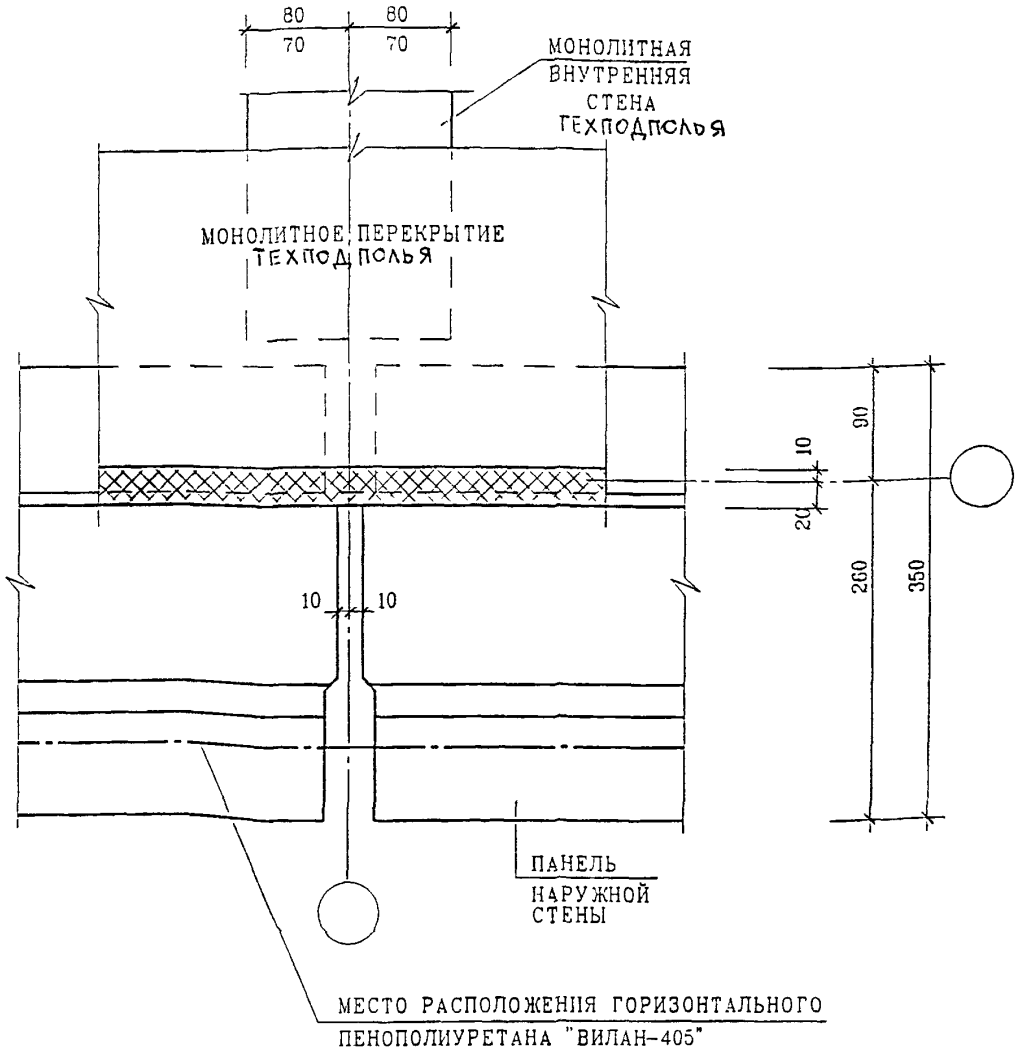

Н КОНТР		СУВОРОВА			
ИЗМ	КОЛ.УЧ.	ЛИСТ	N ДОК	ПОДПИСЬ	ДАТА
ГЛ СПЕЦ М		КОЗИЦЫН			
ГЛ. ИНЖ. ПР		МЫЛЬНИКОВ			
ЗАВ ГР ИНЖ		СУВОРОВА			
РАЗРАБОТАЛ		ТУЧКОВА			
ПРОВЕРИЛ		СИНДЕЕВА			

ВЗАМ ИНВ. N

ПОДПИСЬ И ДАТА

ИНВ. N ПОДЛ

6 ПДС

НАРУЖНЫЕ СТЕНЫ И ПЕРЕКРЫТИЯ

02
ПЦ

ЗАДЕЛКА СТЫКА

СТАДИЯ	ЛИСТ	ЛИСТОВ
Р	20	

МНИИТЭП
МАСТЕРСКАЯ N3

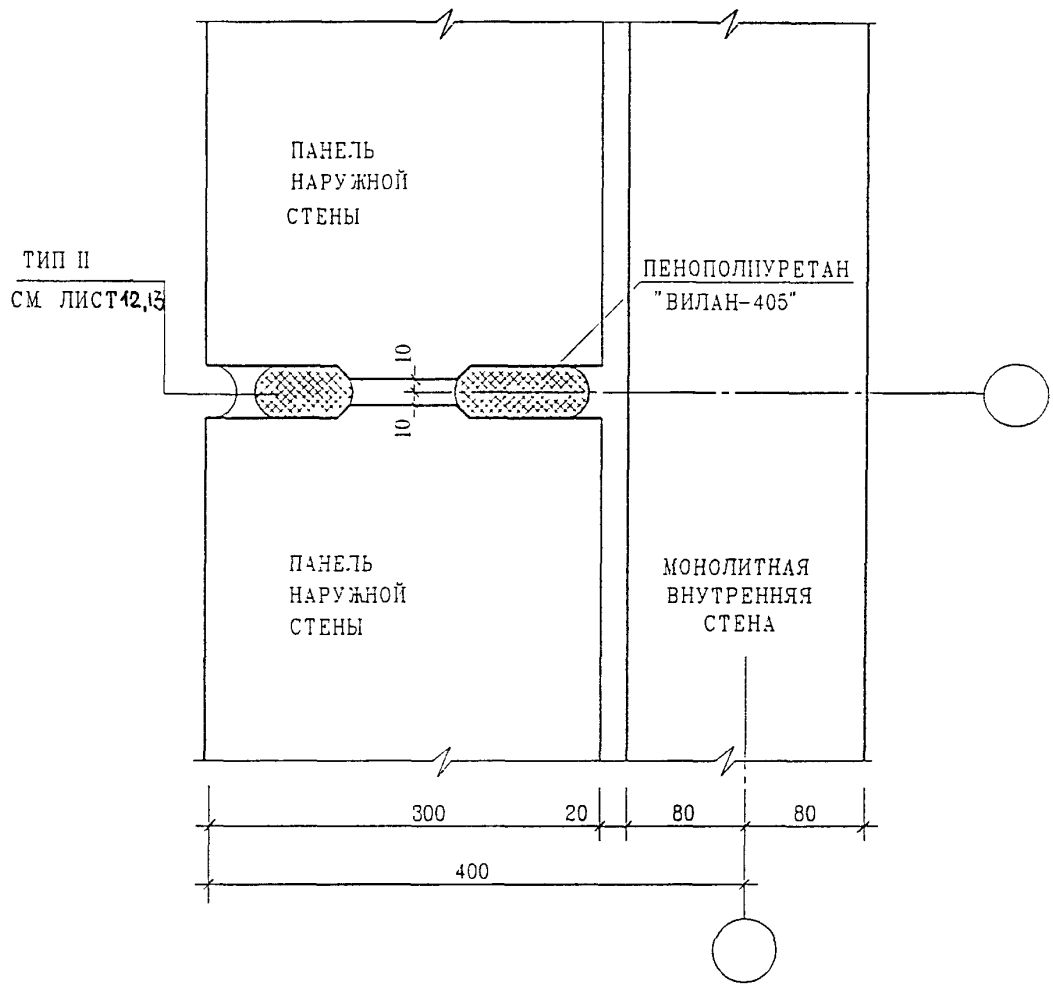

Н КОНТР		СУВОРОВА			
ИЗМ	КОЛ.УЧ.	ЛИСТ	N ДОК.	ПОДПИСЬ	ДАТА
ГЛ СПЕЦ М		КОЗИЦЫН			
ГЛ. ИНЖ ПР		МЫЛЬНИКОВ			
ЗАВ ГР ИНЖ		СУВОРОВА			
РАЗРАБОТАЛ		ТУЧКОВА			
ПРОВЕРИЛ		СИНДЕЕВА			

ПОДПИСЬ И ДАТА | ВЗАМ ИНВ. N

ИНВ. N ПОДЛ.

6 ПДС

НАРУЖНЫЕ СТЕНЫ

03
ПЦ

ЗАДЕЛКА СТЫКА

СТАДИЯ	ЛИСТ	ЛИСТОВ
Р	21	

МНИИТЭП
МАСТЕРСКАЯ N 3

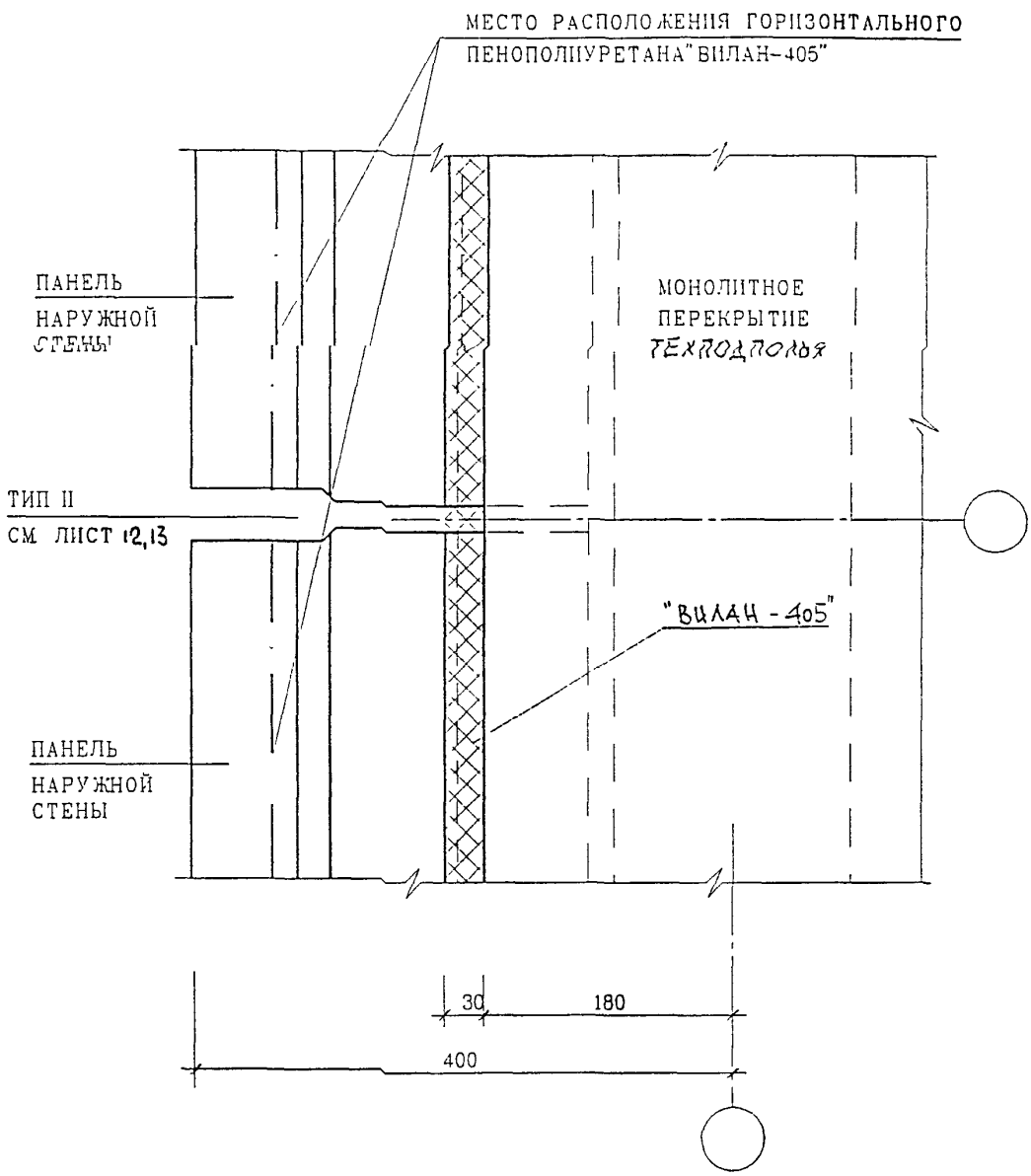

6 ПДС

ИЗМ	КОЛ.УЧ.	ЛИСТ	N ДОК.	ПОДПИСЬ	ДАТА
ГЛ СПЕЦ М		КОЗИЦЫН			
ГЛ. ИНЖ ПР		МЫЛЬНИКОВ			
ЗАВ. ГР. ИНЖ.		СУВОРОВА			
РАЗРАБОТАЛ		ТУЧКОВА			
Н. КОНТР.		СИНДЕЕВА			

НАРУЖНЫЕ СТЕНЫ И ПЕРЕКРЫТИЯ

03 / П

ЗАДЕЛКА СТЫКА

СТАДИЯ	ЛИСТ	ЛИСТОВ
Р	22	

МНИИТЭП
МАСТЕРСКАЯ N 3

ВЗАМ. ИНВ. N

ПОДПИСЬ И ДАТА

ИНВ. N ПОДЛ.

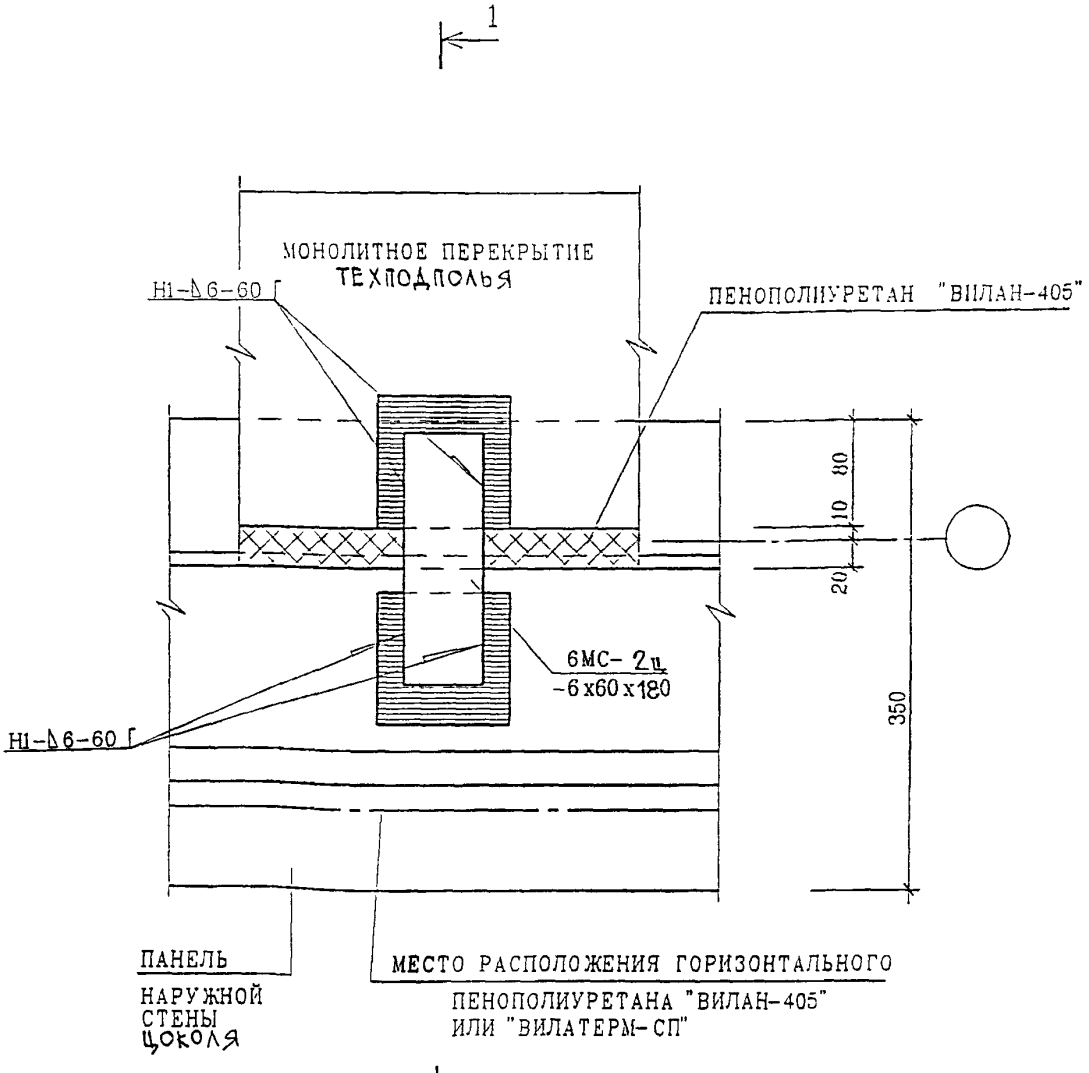

СМ. ЛИСТ 25

ВЗАМ. ИНВ. N

ПОДПИСЬ И ДАТА

ИНВ. N ПОДЛ

ИЗМ	КОЛУЧ	ЛИСТ	N ДОК.	ПОДПИСЬ	ДАТА
ГЛ. СПЕЦ. М.		КОЗИЦЫН			
ГЛ. ИНЖ. ПР.		МЫЛЬНИКОВ			
ЗАВ. ГР. ИНЖ.		СУВОРОВА			
РАЗРАБОТАЛ		ТУЧКОВА			
Н. КОНТР.		СИНДЕЕВА			

6 ПДС

НАРУЖНЫЕ СТЕНЫ И ПЕРЕКРЫТИЯ

04/ПП

ПЛАН В УРОВНЕ СВЯЗЕЙ

СТАДИЯ	ЛИСТ	ЛИСТОВ
Р	23	

МНИИТЭП

МАСТЕРСКАЯ N 3

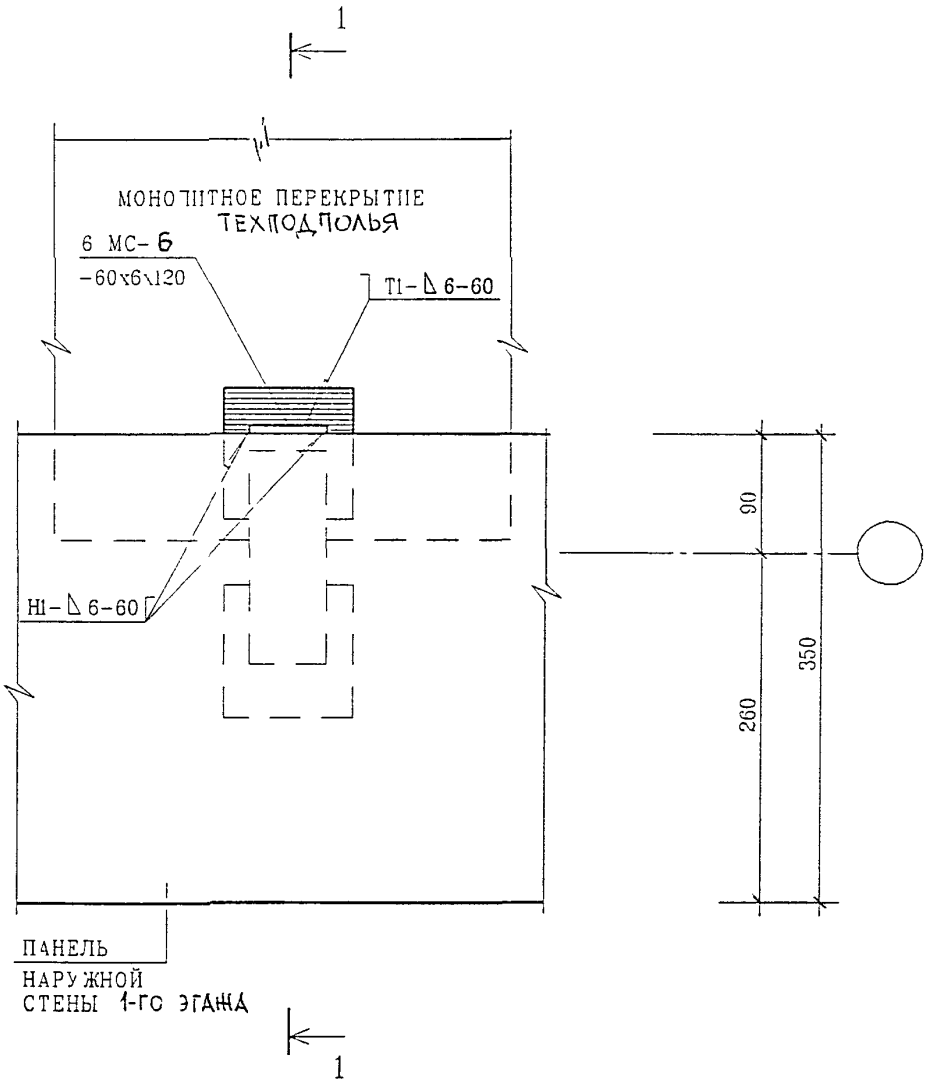

Н КОНТР		СУВОРОВА				6 ПДС
ИЗМ	КОЛ УЧ	ЛИСТ	N ДОК	ПОДПИСЬ	ДАТА	
ГЛ СПЕЦ М		КОЗИЦЫН				НАРУЖНЫЕ СТЕНЫ 04/П1
ГЛ ИНЖ ПР		МЫЛЬНИКОВ				
ЗАВ ГР ИНЖ		СУВОРОВА				
РАЗРАБОТАЛ		ТУЧКОВА				
ПРОВЕРИЛ		СИНДЕЕВА				

СТАДИЯ	ЛИСТ	ЛИСТОВ
Р	24	

МНИИТЭП
МАСТЕРСКАЯ N 3

ВЗАМ ИНВ N
ПОДПИСЬ И ДАТА
ИНВ N ПОДЛ

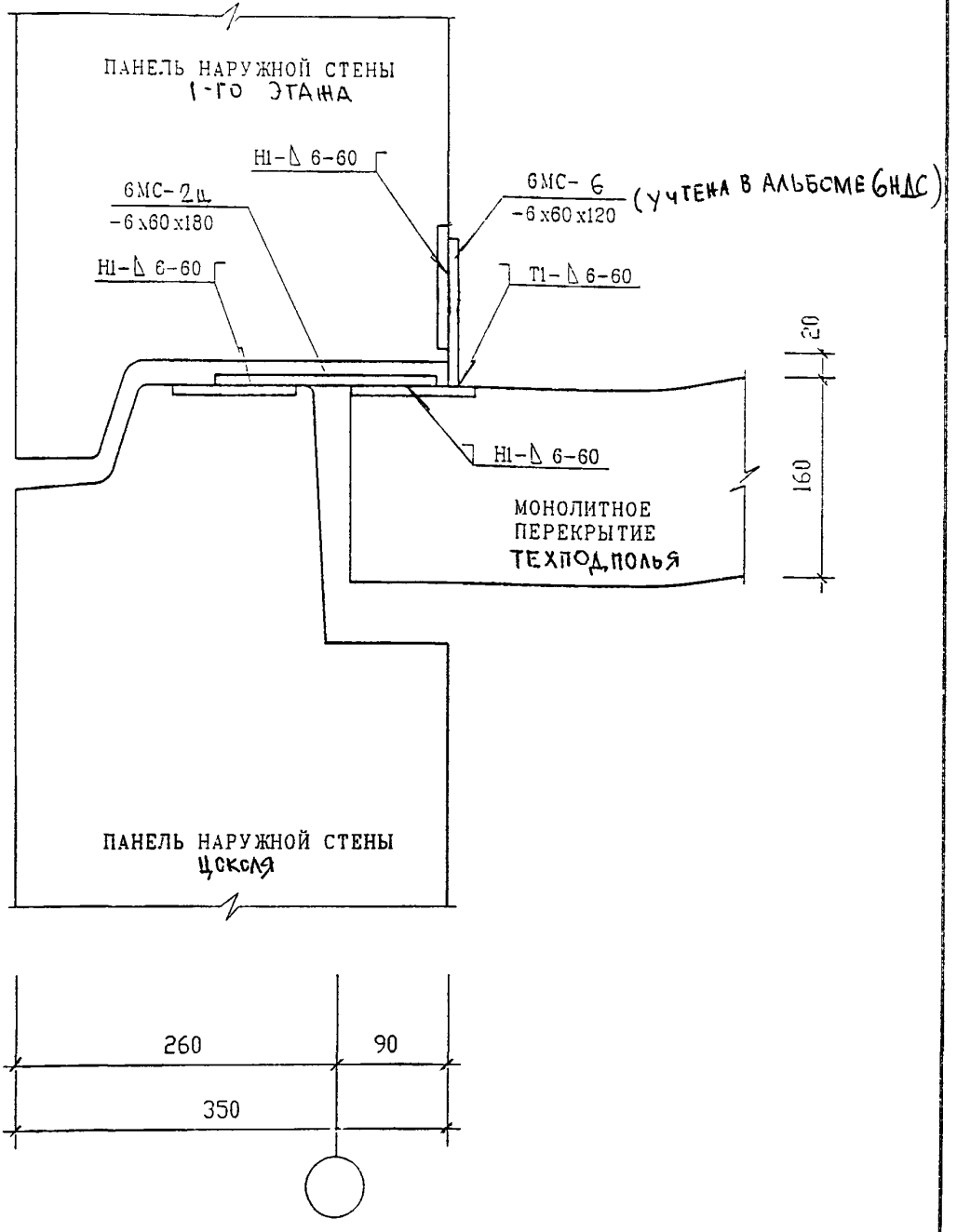

ВЗАМ. ИНВ. N

ПОДПИСЬ И ДАТА

ИНВ. N ПОДЛ.

ИЗМ.	КОЛ.УЧ.	ЛИСТ	N ДОК.	ПОДПИСЬ	ДАТА
ГЛ. СПЕЦ. М		КОЗИЦЫН			
ГЛ. ИНЖ. ПР		МЫЛЬНИКОВ			
ЗАВ. ГР. ИНЖ.		СУВОРОВА			
РАЗРАБОТАЛ		ТУЧКОВА			
Н. КОНТР.		СИНДЕЕВА			

6 ПДС

НАРУЖНЫЕ СТЕНЫ И ПЕРЕКРЫТИЯ

$\frac{04}{hu}$

СЕЧЕНИЕ 1-1

СТАДИЯ	ЛИСТ	ЛИСТОВ
Р	25	

МНИИТЭП

МАСТЕРСКАЯ N 3

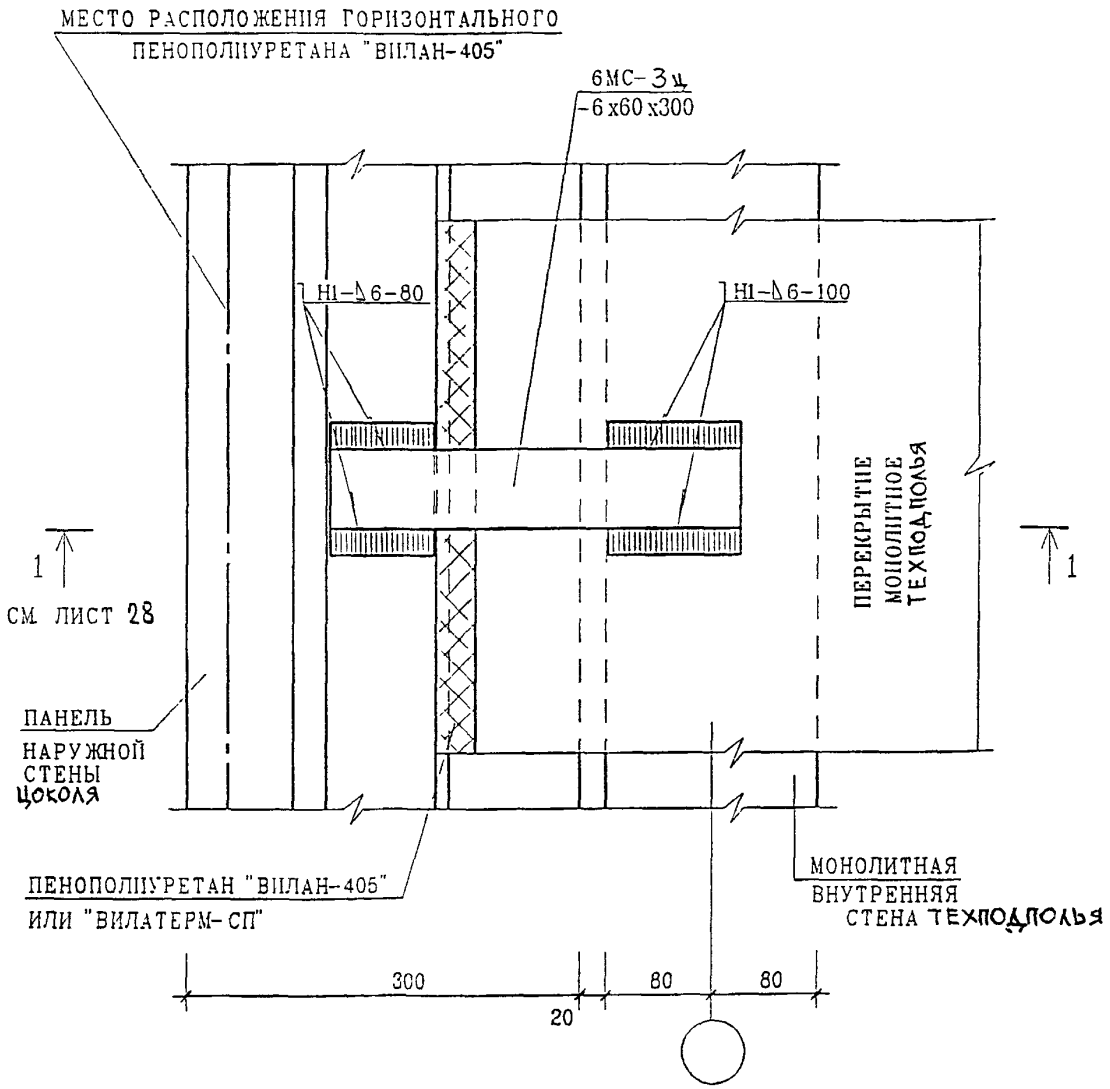

Н. КОНТР.		СУВОРОВА		6 ПДС	
ИЗМ.	КОЛ.УЧ.	ЛИСТ	N ДОК.	ПОДПИСЬ	ДАТА
ГЛ. СПЕЦ. М.		КОЗИЦЫН		НАРУЖНЫЕ СТЕНЫ И ПЕРЕКРЫТИЯ 05/III ПЛАН В УРОВНЕ СВЯЗЕЙ	СТАДИЯ: Р; ЛИСТ: 26; ЛИСТОВ:
ГЛ. ИНЖ. ПР.		МЫЛЬНИКОВ			МНИИТЭП МАСТЕРСКАЯ N 3
ЗАВ. ГР. ИНЖ.		СУВОРОВА			
РАЗРАБОТАЛ		ТУЧКОВА			
ПРОВЕРИЛ		СИНДЕЕВА			

ВЗАМ. ИНВ. N | ПОДПИСЬ И ДАТА | ИНВ. N ПОДЛ.

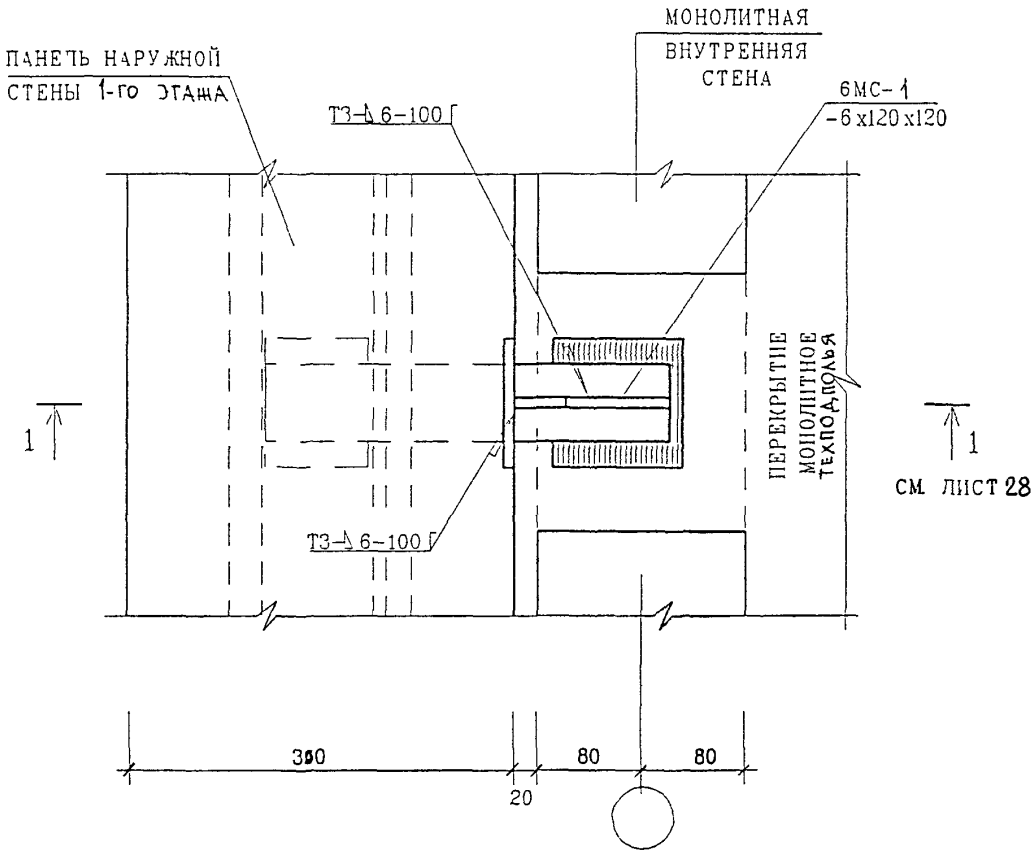

ВЗАМ ИНВ N						
ПОДПИСЬ И ДАТА						
ИНВ N ПОДЛ	Н КОНТР		СУБОРОВА			
	ИЗМ	КОЛ УЧ	ЛИСТ	N ДОК	ПОДПИСЬ	ДАТА
	ГЛ СПЕЦ М		КОЗИЦЫН			
	ГЛ ИНЖ ПР		МАЛЬНИКОВ			
	ЗАВ ГР ИНЖ		СУБОРОВА			
	РАЗРАБОТАЛ		ТУЧКОВА			
	ПРОВЕРИЛ		СИНЕЕВА			

6 ПДС

НАРУЖНЫЕ СТЕНЫ

05 / ПЦ

ПЛАН В УРОВНЕ СВЯЗЕЙ

СТАДИЯ	ЛИСТ	ЛИСТОВ
Р	27	

МНИИТЭП

МАСТЕРСКАЯ N 3

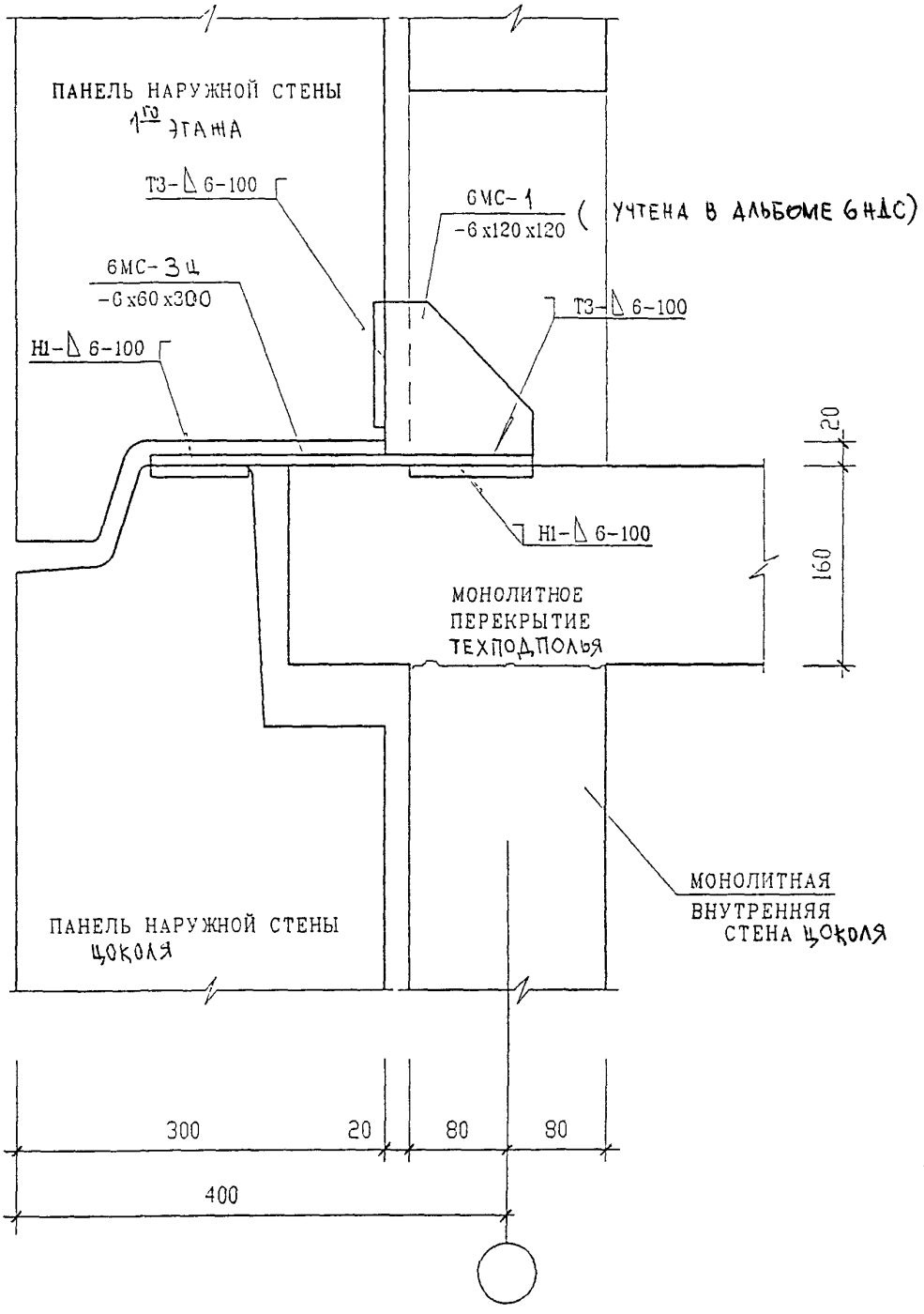

Н. КОНТР.		СУВОРОВА			6 ПДС	
ИЗМ	КОЛ.УЧ.	ЛИСТ	N ДОК	ПОДПИСЬ	ДАТА	
ГЛ СПЕЦ М		КОЗИЦЫН			НАРУЖНЫЕ СТЕНЫ 05 П1 СЕЧЕНИЕ 1-1	СТАДИЯ: Р; ЛИСТ: 28; ЛИСТОВ:
ГЛ ИНЖ. ПР		МЫЛЬНИКОВ				МНИИТЭП МАСТЕРСКАЯ N 3
ЗАВ ГР. ИНЖ		СУВОРОВА				
РАЗРАБОТАЛ		ТУЧКОВА				
ПРОВЕРИЛ		СИНДЕЕВА				

ВЗАМ. ИНВ N | ПОДПИСЬ И ДАТА | ИНВ. N ПОДЛ

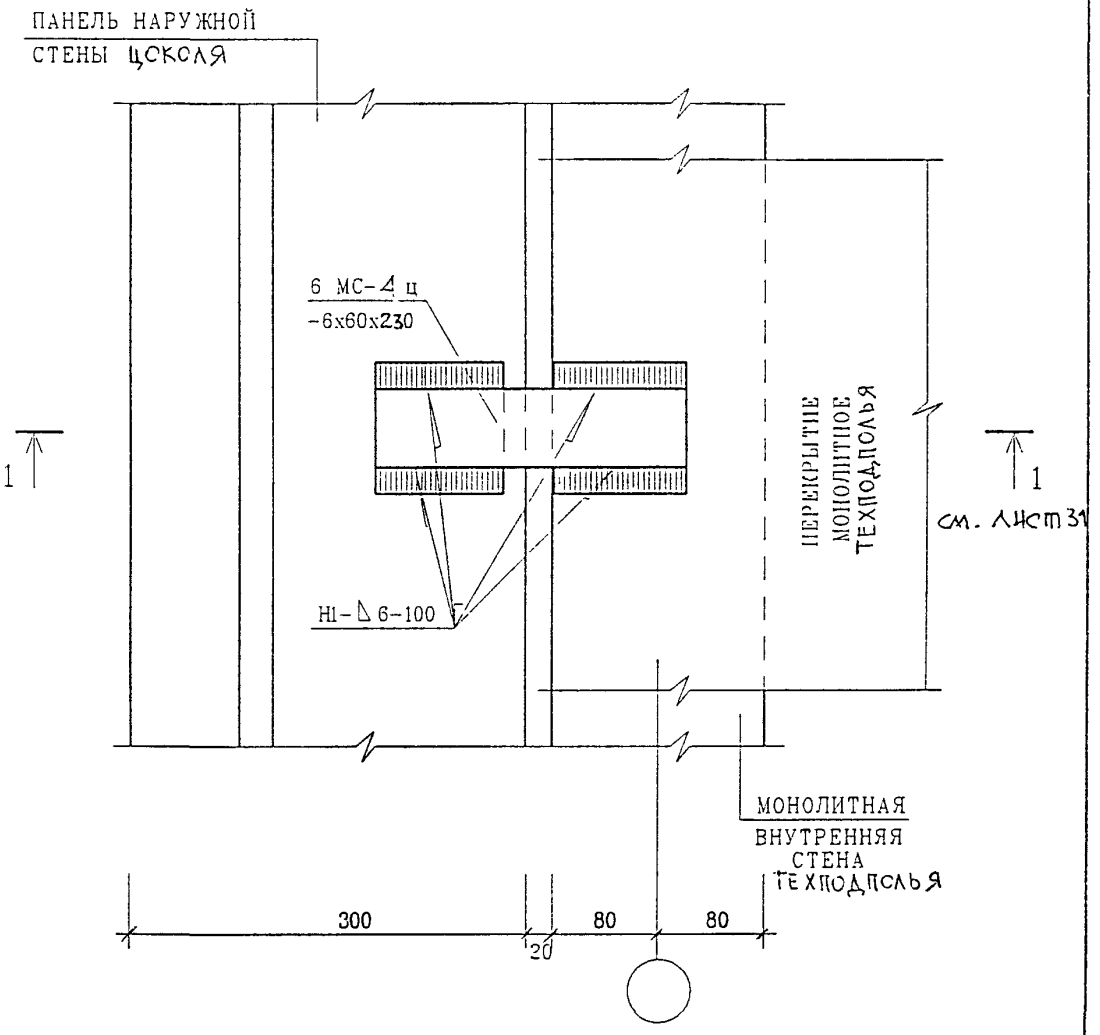

ПОДПИСЬ И ДАТА | ВЗАМ. ИНВ. N | ИНВ. N ПОДЛ.

Н. КОНТР.		СУВОРОВА			
ИЗМ.	КОЛ.УЧ.	ЛИСТ	N ДОК.	ПОДПИСЬ	ДАТА
ГЛ. СПЕЦ. М.		КОЗИЦЫН			
ГЛ. ИНЖ. ПР.		МЫЛЬНИКОВ			
ЗАВ. ГР. ИНЖ.		СУВОРОВА			
РАЗРАБОТАЛ		ТУЧКОВА			
ПРОВЕРИЛ		СИНДЕЕВА			

6 ПДС

НАРУЖНЫЕ СТЕНЫ II ПЕРЕКРЫТИЯ

06
П1

ПЛАН В УРОВНЕ СВЯЗЕЙ

СТАДИЯ	ЛИСТ	ЛИСТОВ
Р	29	

МНИИТЭП
МАСТЕРСКАЯ N 3

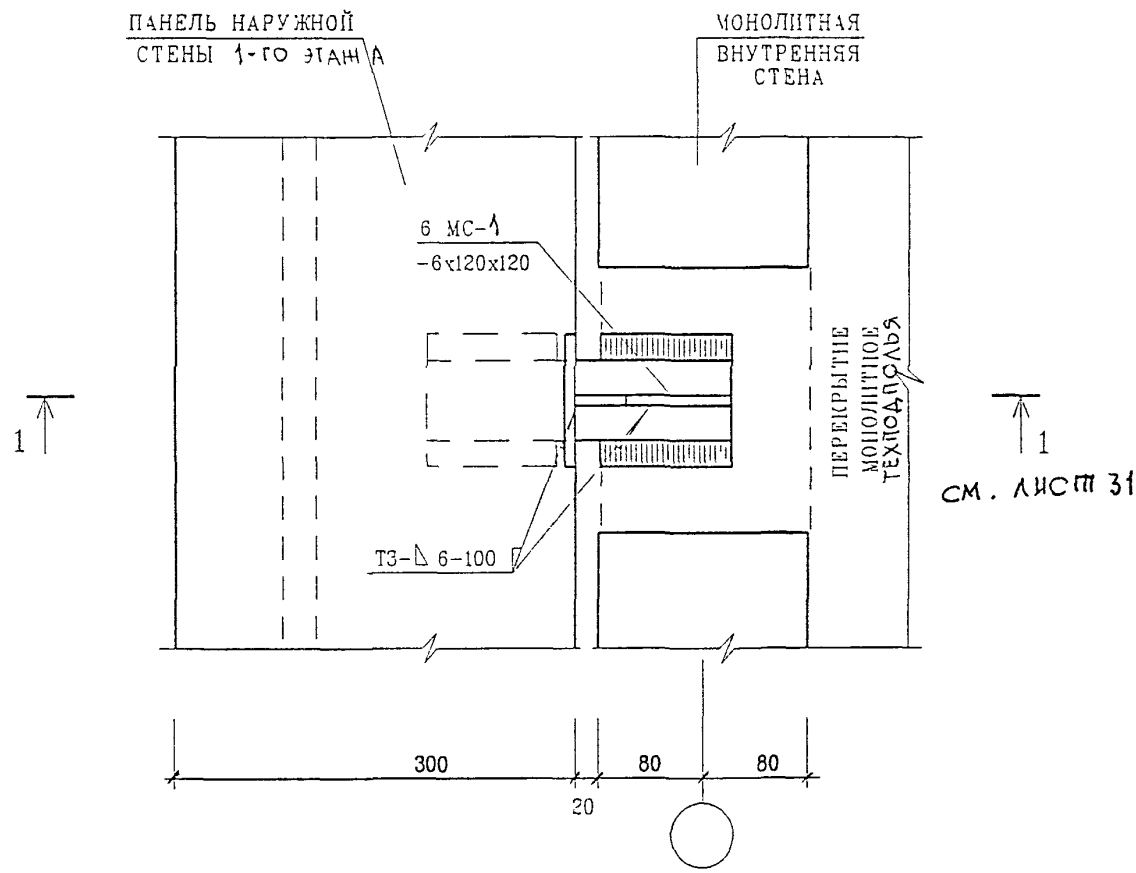

Н КОНТР		СУВОРОВА				6 ПДС	
ИЗМ	КОЛ.УЧ	ЛИСТ	N ДОК	ПОДПИСЬ	ДАТА		
ГЛ. СПЕЦ. М		КОЗИЦЫН				НАРУЖНЫЕ СТЕНЫ	СТАДИЯ: Р; ЛИСТ: 30; ЛИСТОВ:
ГЛ. ИНЖ. ПР		МЫЛЬНИКОВ				06 / ПЦ	МНИИТЭП
ЗАВ. ГР. ИНЖ.		СУВОРОВА				ПЛАН В УРОВНЕ СВЯЗЕЙ	МАСТЕРСКАЯ N 3
РАЗРАБОТАЛ		ТУЧКОВА					
ПРОВЕРИЛ		СИНДЕЕВА					

ВЗАМ. ИНВ. N | ПОДПИСЬ И ДАТА | ИНВ. N ПОДЛ.

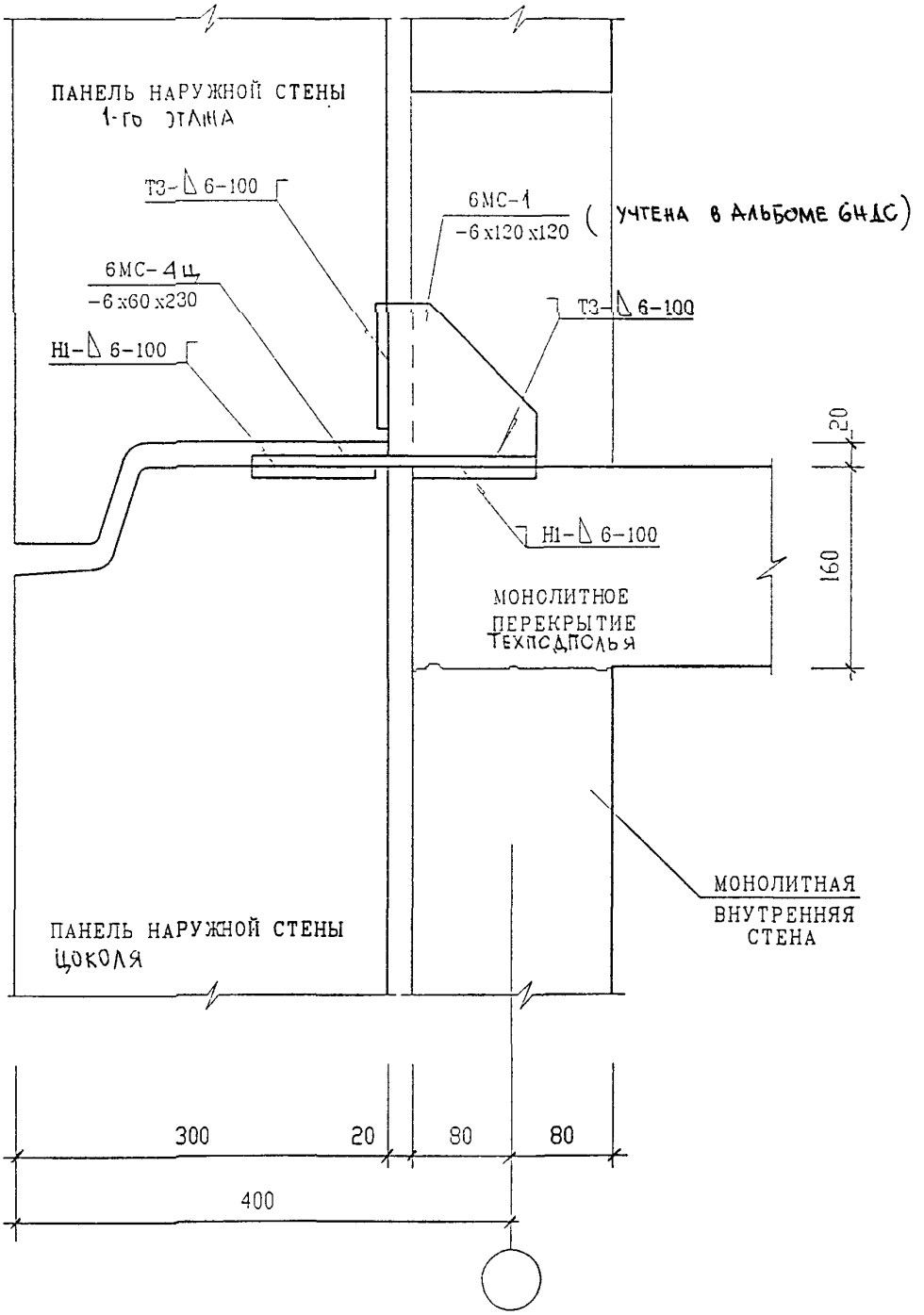

Н. КОНТР.	СУВОРОВА					6 ПДС
ИЗМ.	КОЛ.УЧ	ЛИСТ	N ДОК.	ПОДПИСЬ	ДАТА	
ГЛ СПЕЦ. М.	КОЗИЦЫН					НАРУЖНЫЕ СТЕНЫ 06/ПI СЕЧЕНИЕ 1-1
ГЛ. ИНЖ. ПР.	МЫЛЬНИКОВ					СТАДИЯ: Р; ЛИСТ: 31; ЛИСТОВ:
ЗАВ. ГР ИНЖ	СУВОРОВА					МНИИТЭП МАСТЕРСКАЯ N 3
РАЗРАБОТАЛ	ТУЧКОВА					
ПРОВЕРИЛ	СИНДЕЕВА					

ВЗАМ. ИНВ. N | ПОДПИСЬ И ДАТА | ИНВ. N ПОДЛ.

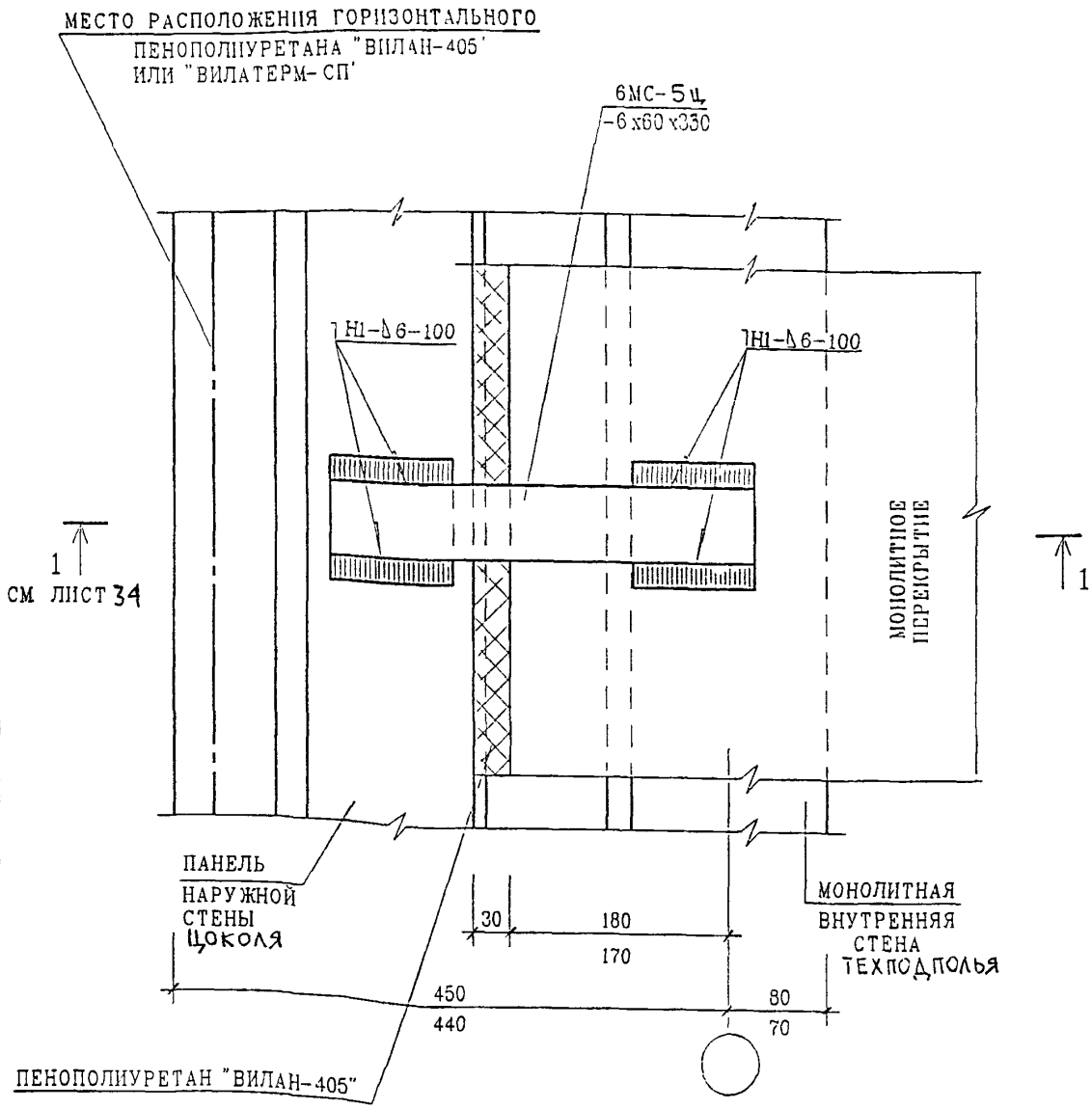

ИЗМ	КОЛУЧ.	ЛИСТ	N ДОК	ПОДПИСЬ	ДАТА
ГЛ СПЕЦ. М.		КОЗИЦЫН			
ГЛ ИНЖ. ПР		МЫЛЬНИКОВ			
ЗАВ ГР ИНЖ		СУВОРОВА			
РАЗРАБОТАЛ		ТУЧКОВА			
Н КОНТР.		СИНДЕЕВА			

ВЗАМ ИНВ. N | ПОДПИСЬ И ДАТА | ИНВ N ПОДЛ

6 ПДС

НАРУЖНЫЕ СТЕНЫ И ПЕРЕКРЫТИЯ

07
ПП

ПЛАН В УРОВНЕ СВЯЗЕЙ

СТАДИЯ	ЛИСТ	ЛИСТОВ
Р	32	

МНИИТЭП
МАСТЕРСКАЯ N 3

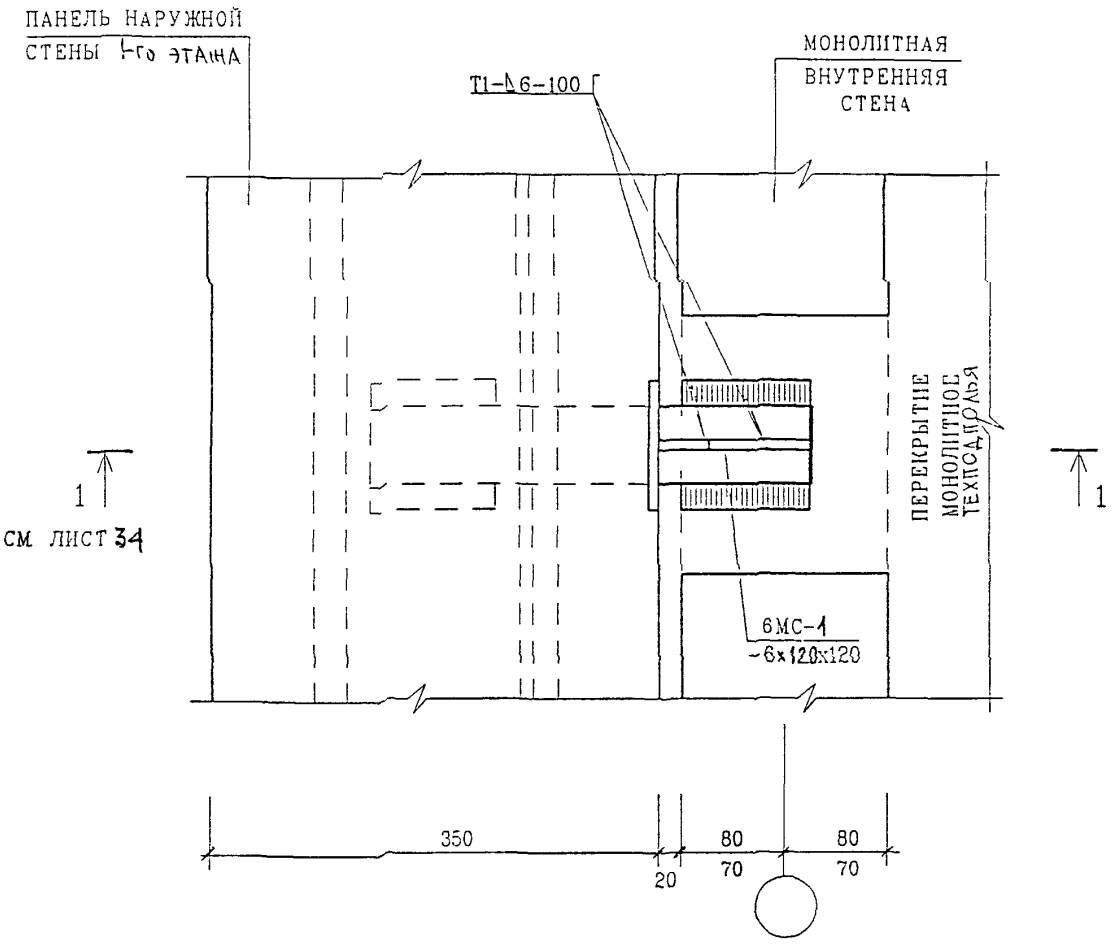

ВЗАМ ИНВ N

ПОДПИСЬ И ДАТА

ИНВ N ПОДЛ

ИЗМ	КОЛУЧ	ЛИСТ	N ДОК	ПОДПИСЬ	ДАТА
ГЛ СПЕЦ М		КОЗИЦЫН			
ГЛ ИНЖ ПР		МЫЛЬНИКОВ			
ЗАВ ГР ИНЖ		СУВОРОВА			
РАЗРАБОТАЛ		ТУЧКОВА			
Н КОНТР		СИНДЕЕВА			

6 ПДС

НАРУЖНЫЕ СТЕНЫ

07 / П1

ПЛАН В УРОВНЕ СВЯЗЕЙ

СТАДИЯ	ЛИСТ	ЛИСТОВ
Р	33	

МНИИТЭП

МАСТЕРСКАЯ N 3

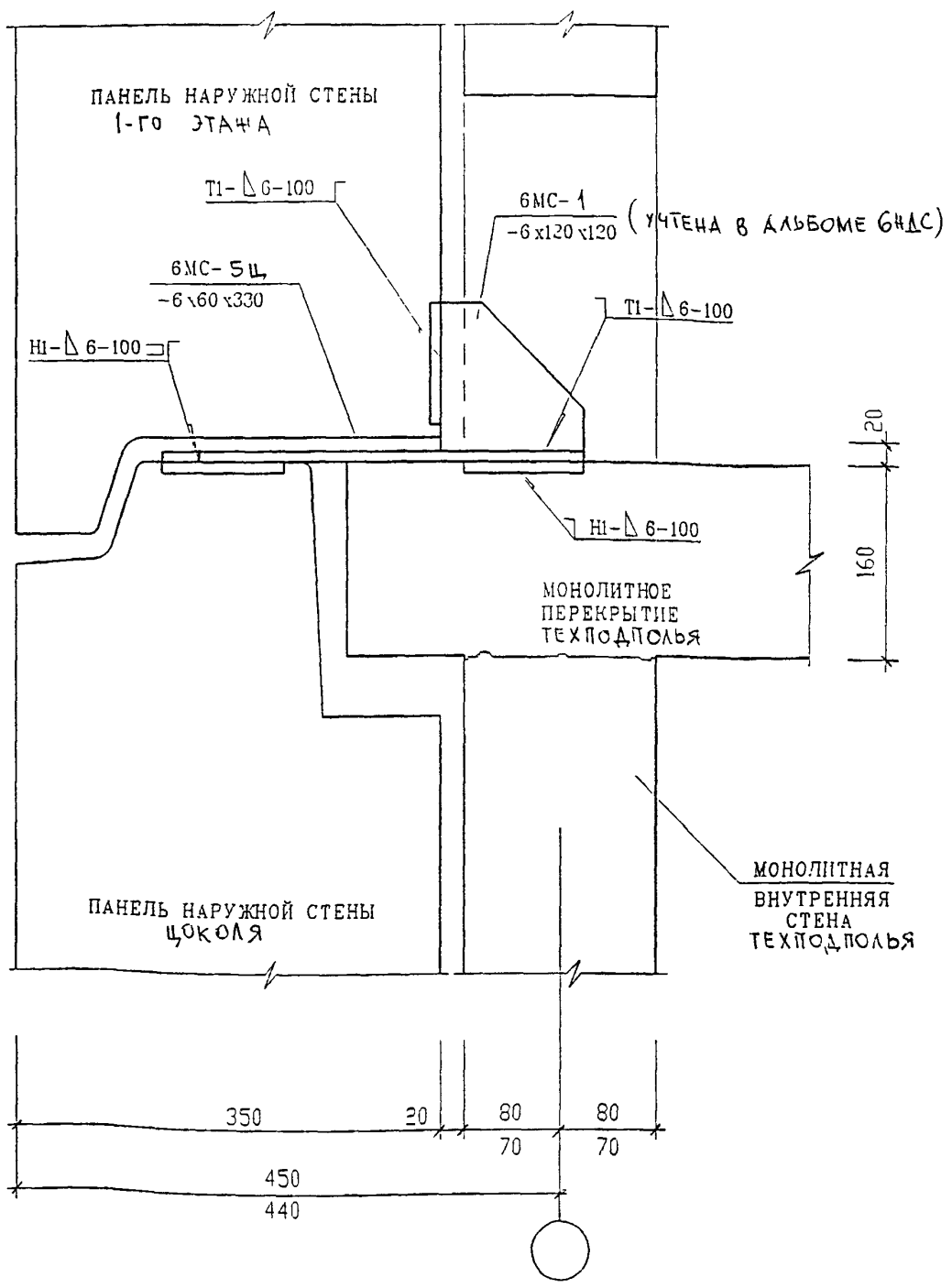

ВЗАМ. ИНВ N

ПОДПИСЬ И ДАТА

ИНВ N ПОДЛ

ИЗМ	КОЛ.УЧ.	ЛИСТ	N ДОК	ПОДПИСЬ	ДАТА
ГЛ СПЕЦ М		КОЗИЦЫН			
ГЛ ИНЖ ПР		МЫЛЬНИКОВ			
ЗАВ ГР ИНЖ		СУВОРОВА			
РАЗРАБОТАЛ		ТУЧКОВА			
Н. КОНТР.		СИНДЕЕВА			

6 ПДС

НАРУЖНЫЕ СТЕНЫ И ПЕРЕКРЫТИЯ

07/П

СЕЧЕНИЕ 1-1

СТАДИЯ	ЛИСТ	ЛИСТОВ
Р	34	

МНИИТЭП

МАСТЕРСКАЯ N 3

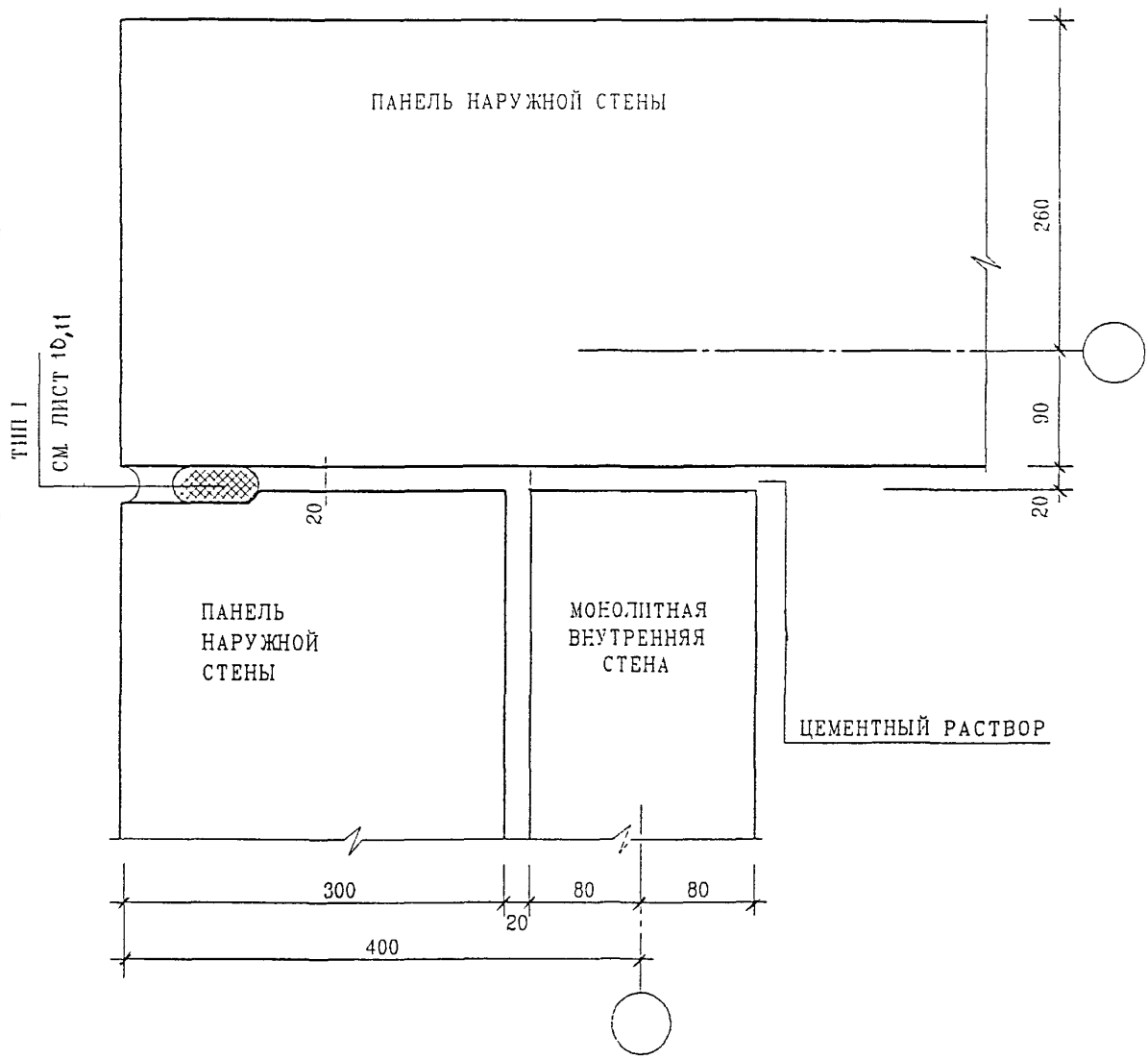

ПОДПИСЬ И ДАТА | ВЗАМ. ИНВ. N

ИНВ. N ПОДЛ.

ИЗМ.	КОЛ.УЧ.	ЛИСТ	N ДОК.	ПОДПИСЬ	ДАТА
ГЛ. СПЕЦ. М.		КОЗИЦЫН			
ГЛ. ИНЖ. ПР.		МЫЛЬНИКОВ			
ЗАВ. ГР. ИНЖ.		СУВОРОВА			
РАЗРАБОТАЛ		ТУЧКОВА			
Н. КОНТР.		СИНДЕЕВА			

6 ПДС

НАРУЖНЫЕ СТЕНЫ

08
ПІ

ЗАДЕЛКА СТЫКА

СТАДИЯ	ЛИСТ	ЛИСТОВ
Р	35	

МНИИТЭП
МАСТЕРСКАЯ N 3

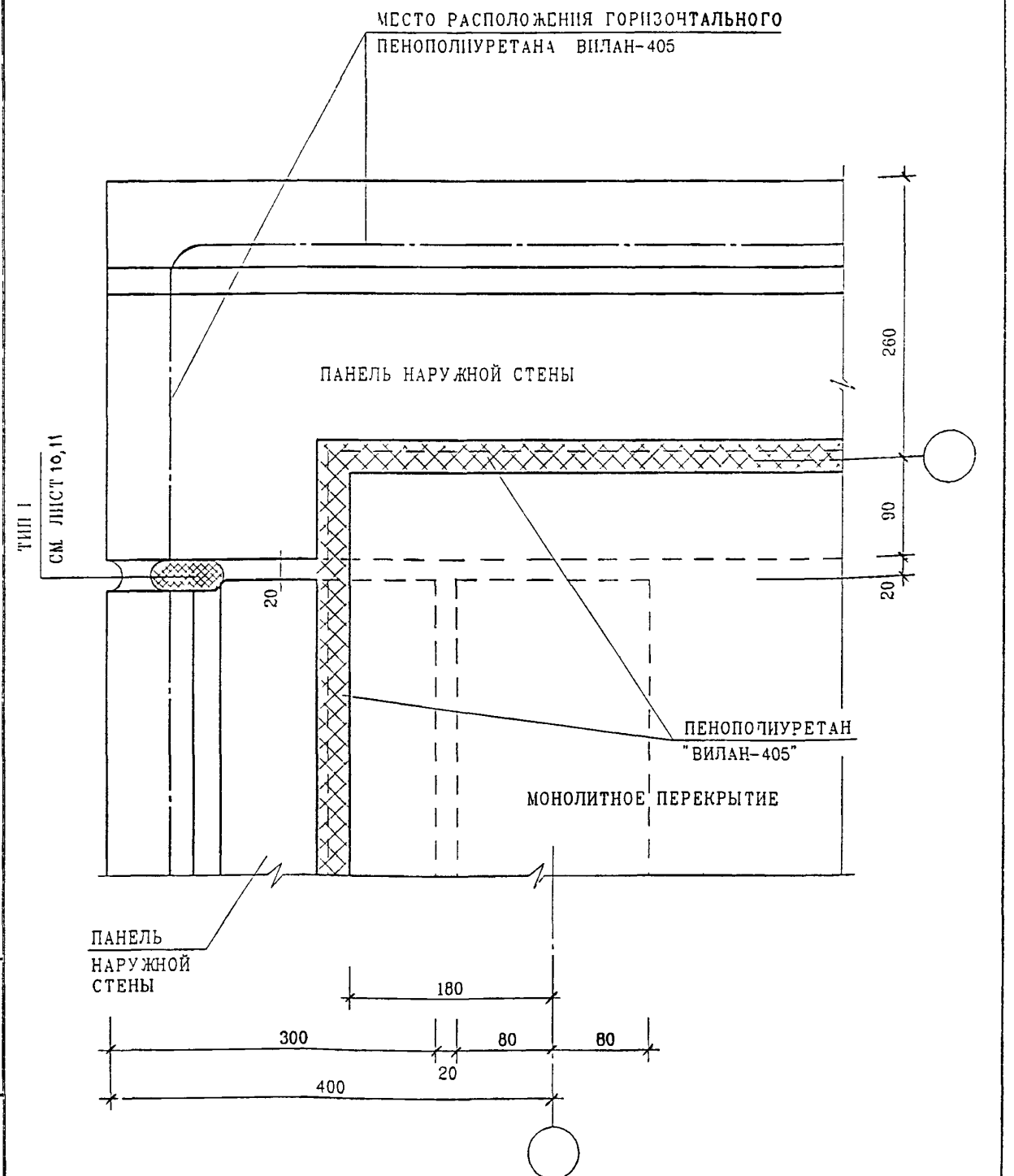

ВЗАМ ИНВ N

ПОДПИСЬ И ДАТА

ИНВ N ПОДЛ

ИЗМ	КОЛ УЧ	ЛИСТ	N ДОК	ПОДПИСЬ	ДАТА
ГЛ СПЕЦ М		КОЗИЦЫН			
ГЛ ИНЖ ПР		МЫЛЬНИКОВ			
ЗАВ ГР ИНЖ		СУВОРОВА			
РАЗРАБОТАЛ		ТУЧКОВА			
Н КОНТР		СИНДЕЕВА			

6 ПДС

НАРУЖНЫЕ СТЕНЫ И ПЕРЕКРЫТИЯ

08
П1

ЗАДЕЛКА СТЫКА

СТАДИЯ	ЛИСТ	ЛИСТОВ
Р	36	

МНИИТЭП
МАСТЕРСКАЯ N3

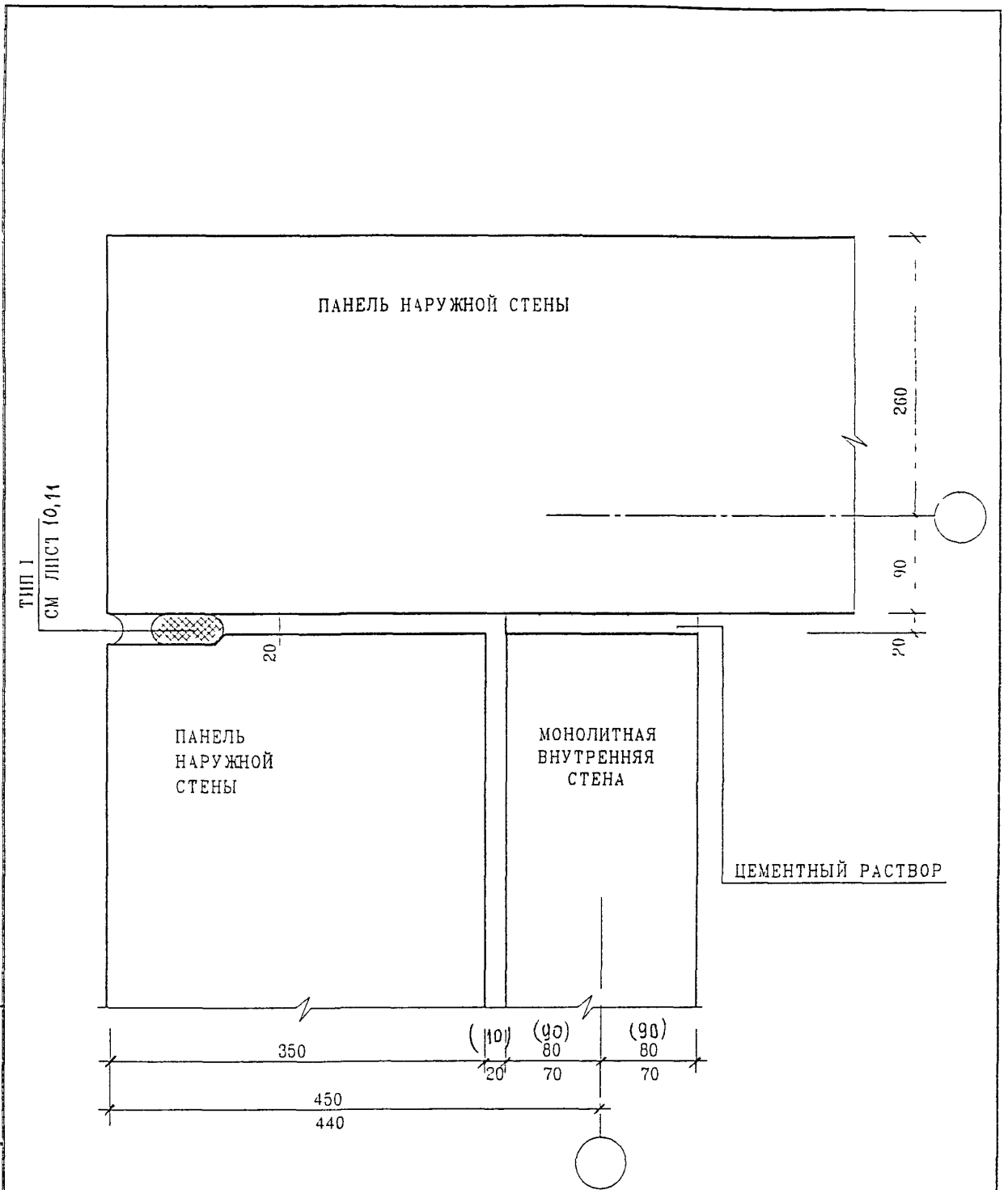

ВЗАМ ИНВ N

ПОДПИСЬ И ДАТА

ИНВ N ПОДЛ

ИЗМ	КОЛУЧ	ЛИСТ	N ДОК	ПОДПИСЬ	ДАТА
ГЛ СПЕЦ М		КОЗИЦЫН			
ГЛ ИНЖ ПР		МЫЛЬНИКОВ			
ЗАВ ГР И-К		СУВОРОВА			
РАЗРАБОТАЛ		ТУЧКОВА			
Н КОНТР		СИНДЕЕВА			

6 ПДС

НАРУЖНЫЕ СТЕНЫ

09
П1

ЗАДЕЛКА СТЫКА

СТАДИЯ	ЛИСТ	ЛИСТОВ
Р	37	

МНИИТЭП
МАСТЕРСКАЯ N 3

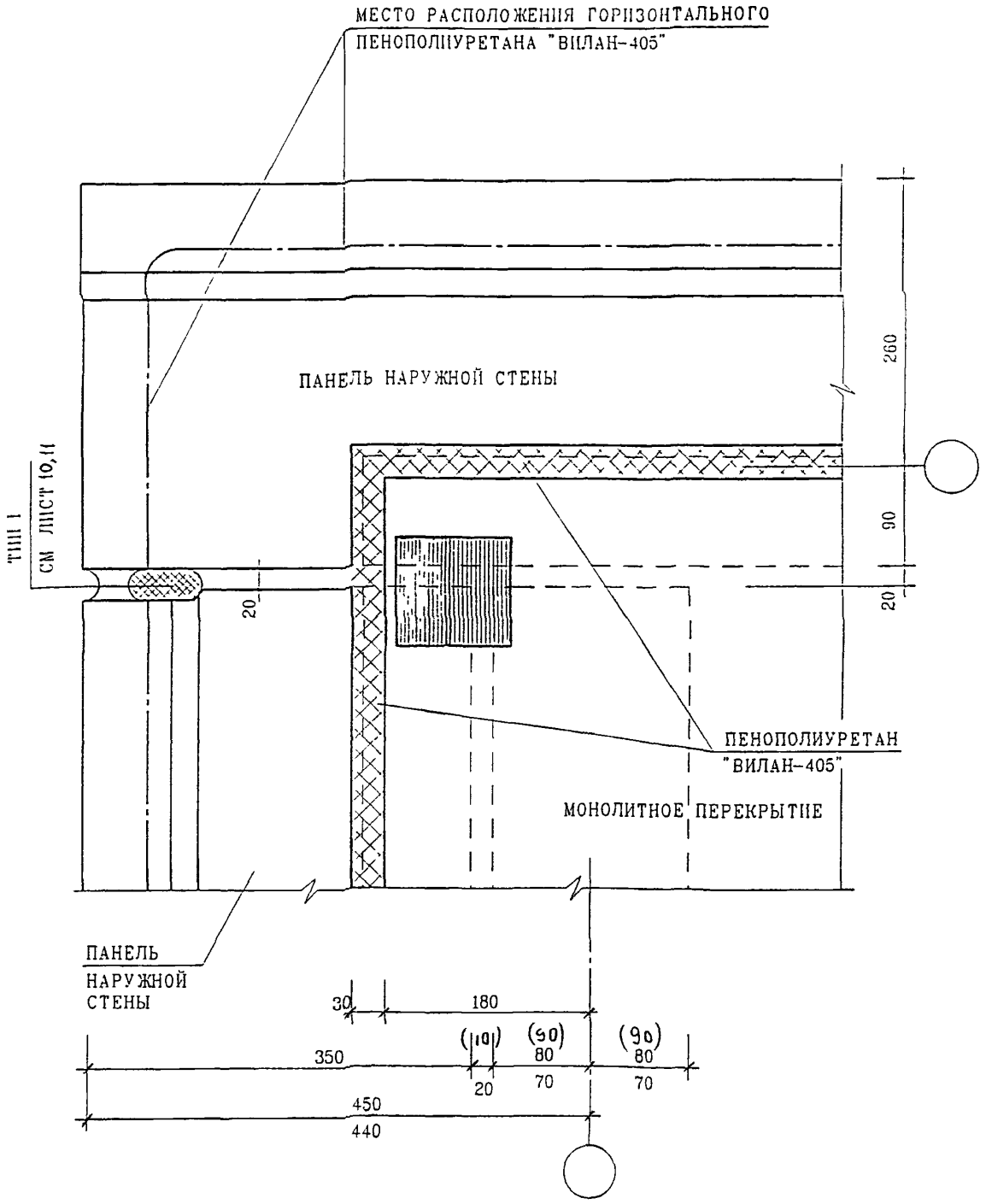

ВЗАМ. ИНВ. N

ПОДПИСЬ И ДАТА

ИНВ. N ПОДЛ.

ИЗМ	КОЛ.УЧ	ЛИСТ	N ДОК	ПОДПИСЬ	ДАТА
ГЛ. СПЕЦ. М.		КОЗИЦЫН			
ГЛ. ИНЖ. ПР		МЫЛЬНИКОВ			
ЗАВ ГР. ИНЖ.		СУВОРОВА			
РАЗРАБОТАЛ		ТУЧКОВА			
Н. КОНТР.		СИНДЕЕВА			

6 ПДС

НАРУЖНЫЕ СТЕНЫ И ПЕРЕКРЫТИЯ

09
ПІ

ЗАДЕЛКА СТЫКА

СТАДИЯ	ЛИСТ	ЛИСТОВ
Р	38	

МНИИТЭП
МАСТЕРСКАЯ N 3

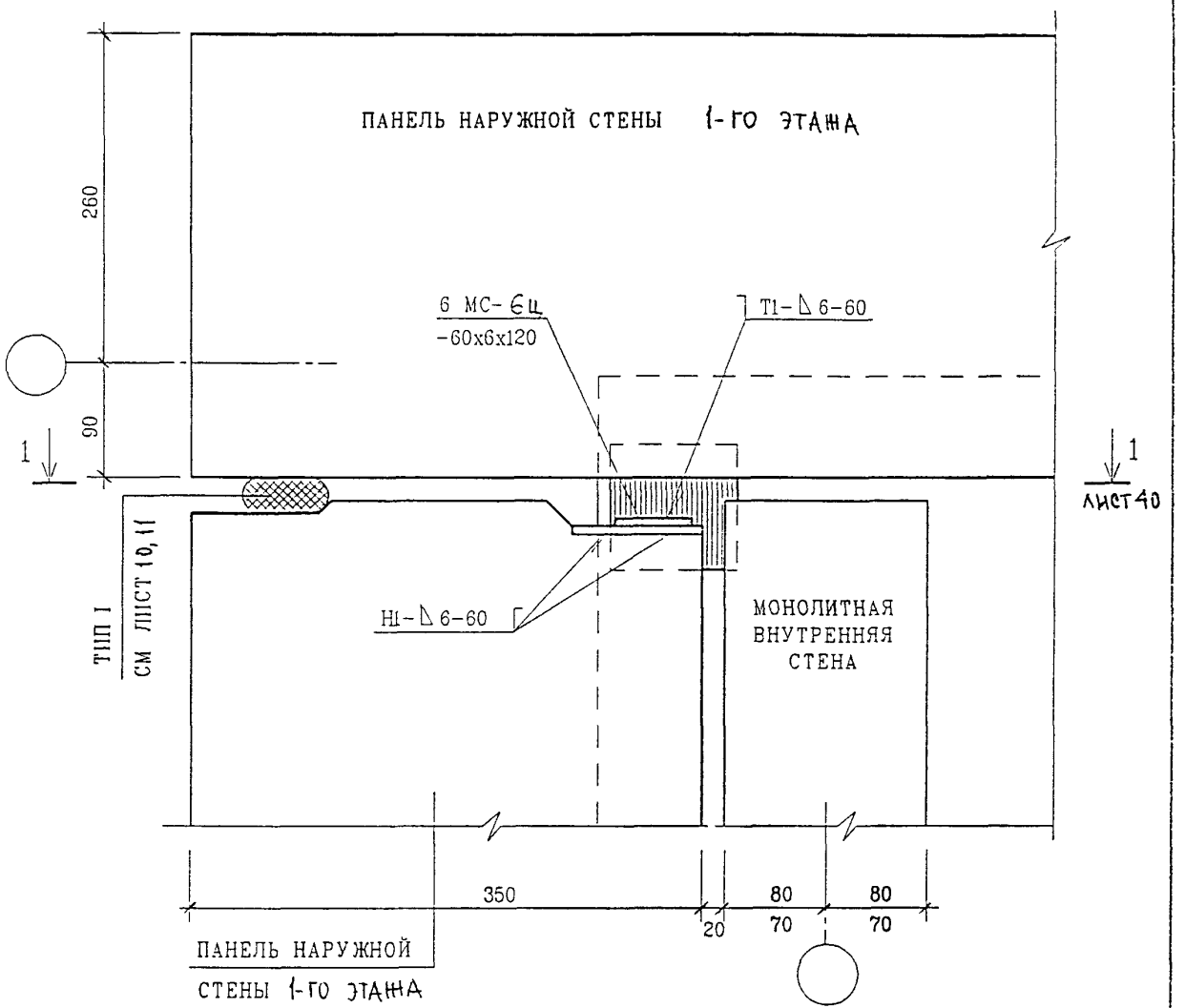

СЕЧЕНИЕ 1-1 СМ. ЛИСТ

ВЗАМ ИНВ. N

ПОДПИСЬ И ДАТА

ИНВ N ПОДЛ

ИЗМ	КОЛ.УЧ	ЛИСТ	N ДОК	ПОДПИСЬ	ДАТА
ГЛ. СПЕЦ М		КОЗИЦЫН			
ГЛ ИНЖ ПР		МЫЛЬНИКОВ			
ЗАВ ГР. ИНЖ		СУВОРОВА			
РАЗРАБОТАЛ		ТУЧКОВА			
Н. КОНТР.		СИНДЕЕВА			

6 ПДС

НАРУЖНЫЕ СТЕНЫ

09/ПI

ПЛАН В УРОВНЕ СВЯЗЕЙ

СТАДИЯ	ЛИСТ	ЛИСТОВ
Р	39	

МНИИТЭП

МАСТЕРСКАЯ N 3

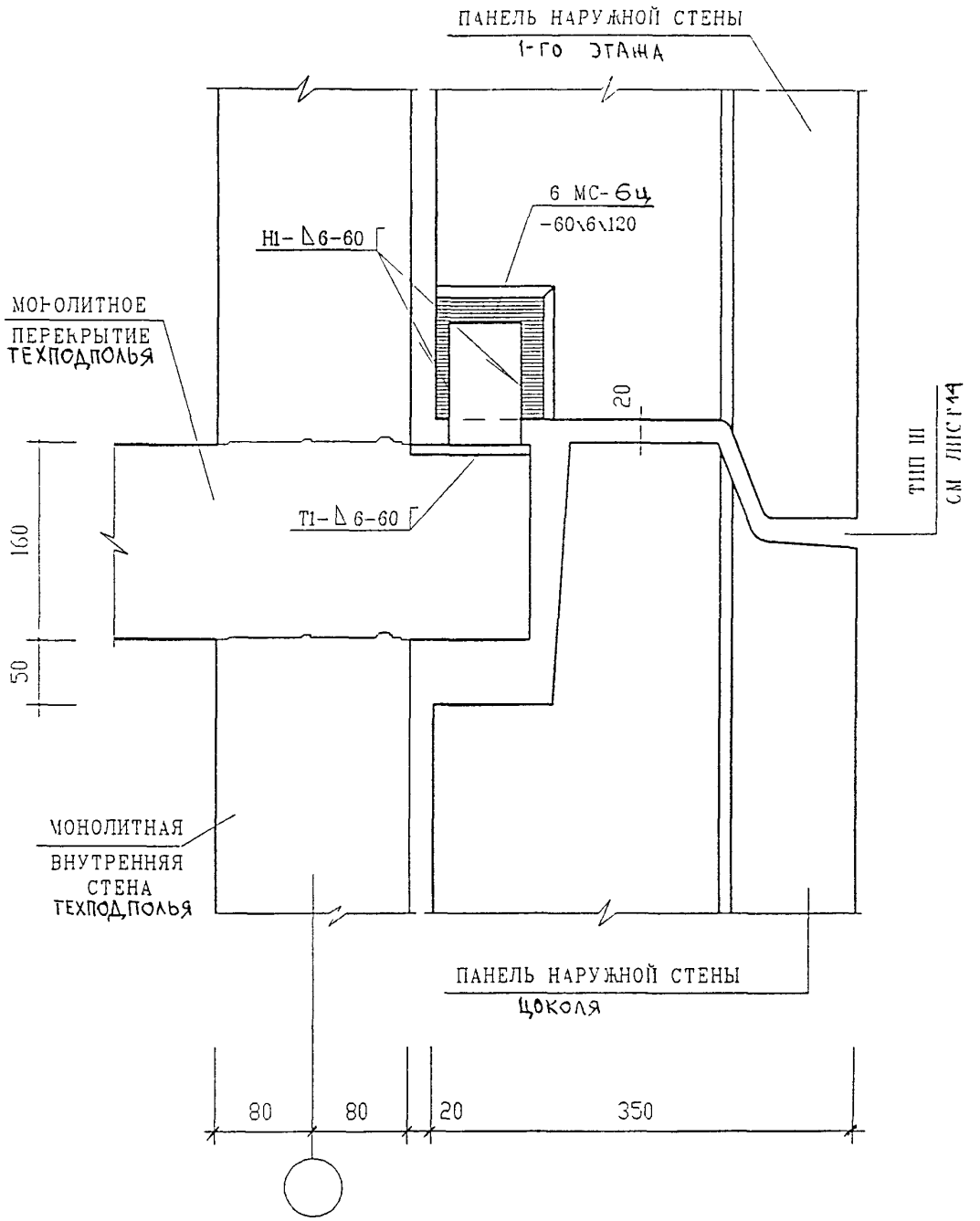

ВЗАМ ИНВ N

ПОДПИСЬ И ДАТА

ИНВ N ПОДЛ

ИЗМ	КОЛЕН	ЛИСТ	N ДОК	ПОДПИСЬ	ДАТА
ГЛ СПЕЦ М		КОЗИЦЫН			
ГЛ ИНЖ ГР		МЫЛЬНИКОВ			
ЗАВ ГР И--		СУВОРОВА			
РАЗРАБОТАЛ		ТУЧКОВА			
Н КОНТР		СИНДЕЕВА			

6 ПДС

НАРУЖНЫЕ СТЕНЫ

09/ПС

СЕЧЕНИЕ 1-1

СТАДИЯ	ЛИСТ	ЛИСТОВ
Р	40	

МНИИТЭП
МАСТЕРСКАЯ N 3

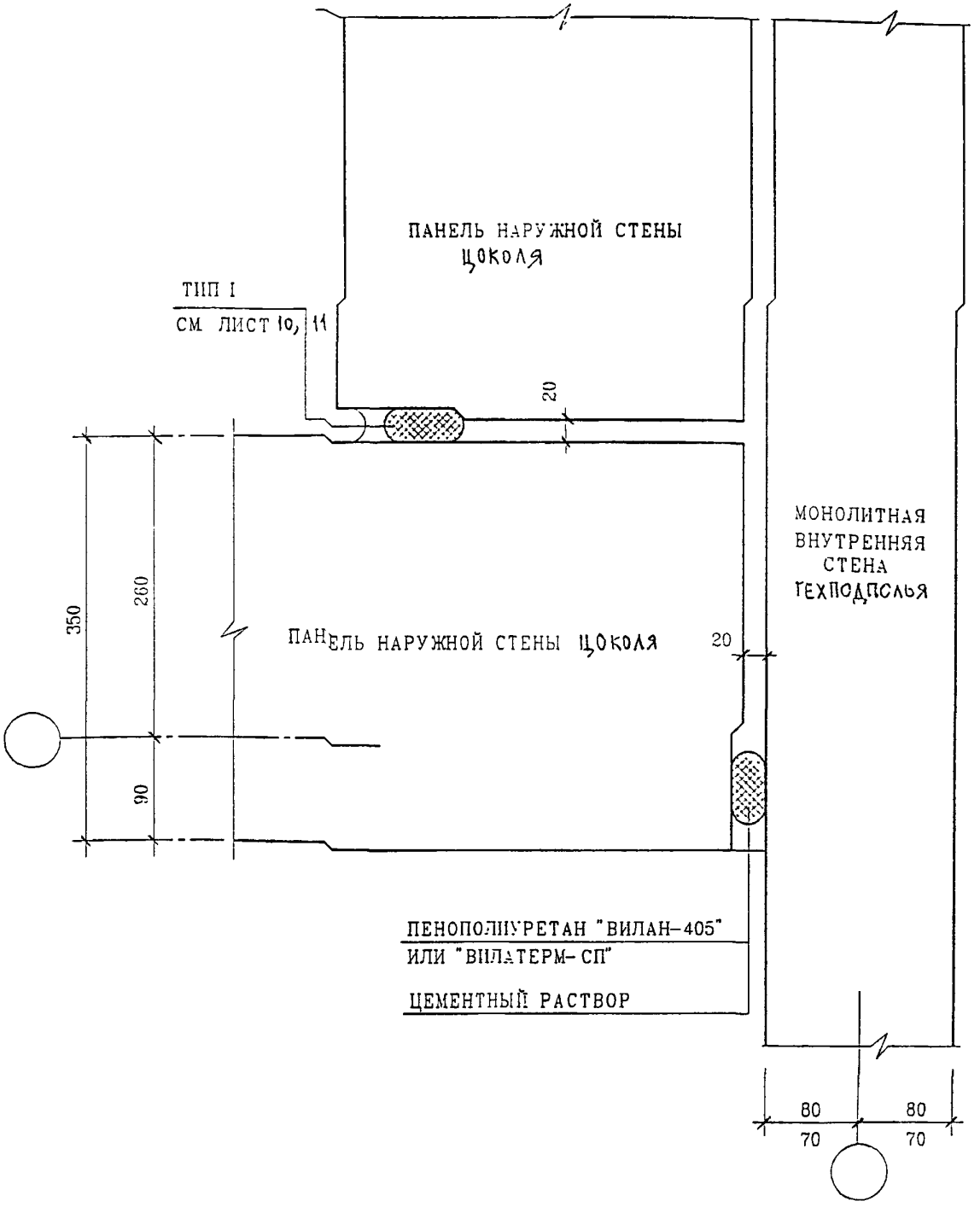

Н. КОНТР.	СУВОРОВА				
ИЗМ.	КОЛ.УЧ.	ЛИСТ	N ДОК.	ПОДПИСЬ	ДАТА
ГЛ. СПЕЦ. М.	КОЗИЦЫН				
ГЛ. ИНЖ. ПР.	МЫЛЬНИКОВ				
ЗАВ ГР ИНЖ	СУВОРОВА				
РАЗРАБОТАЛ	ТУЧКОВА				
ПРОВЕРИЛ	СИНДЕЕВА				

ВЗАИМ. ИНВ. N

ПОДПИСЬ И ДАТА

ИНВ. N ПОДЛ.

6 ПДС

НАРУЖНЫЕ СТЕНЫ

10 / ш

ЗАДЕЛКА СТЫКА

СТАДИЯ	ЛИСТ	ЛИСТОВ
Р	41	

МНИИТЭП

МАСТЕРСКАЯ N3

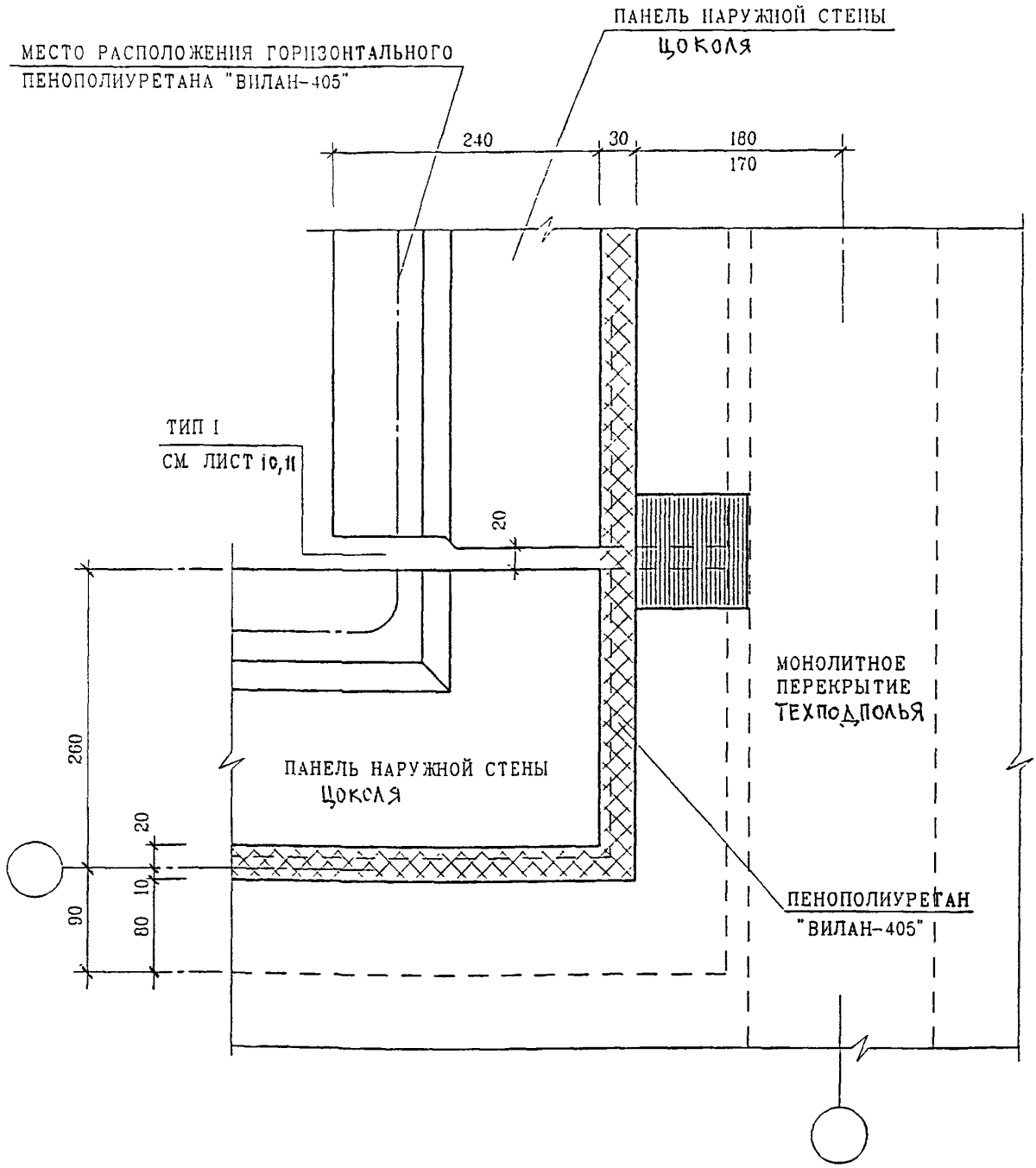

Н. КОНТР.		СУВОРОВА			
ИЗМ.	КОЛ.УЧ.	ЛИСТ	N ДОК.	ПОДПИСЬ	ДАТА
ГЛ. СПЕЦ. М.		КОЗИЦЫН			
ГЛ. ИНЖ. ПР.		МЫЛЬНИКОВ			
ЗАВ. ГР. ИНЖ.		СУВОРОВА			
РАЗРАБОТАЛ		ТУЧКОВА			
ПРОВЕРИЛ		СИНДЕЕВА			

ВЗАМ. ИНВ. N

ПОДПИСЬ И ДАТА

ИНВ. N ПОДЛ.

6 ПДС

НАРУЖНЫЕ СТЕНЫ И ПЕРЕКРЫТИЯ

10
Пц

ЗАДЕЛКА СТЫКА

СТАДИЯ	ЛИСТ	ЛИСТОВ
Р	42	

МНИИТЭП
МАСТЕРСКАЯ N 3

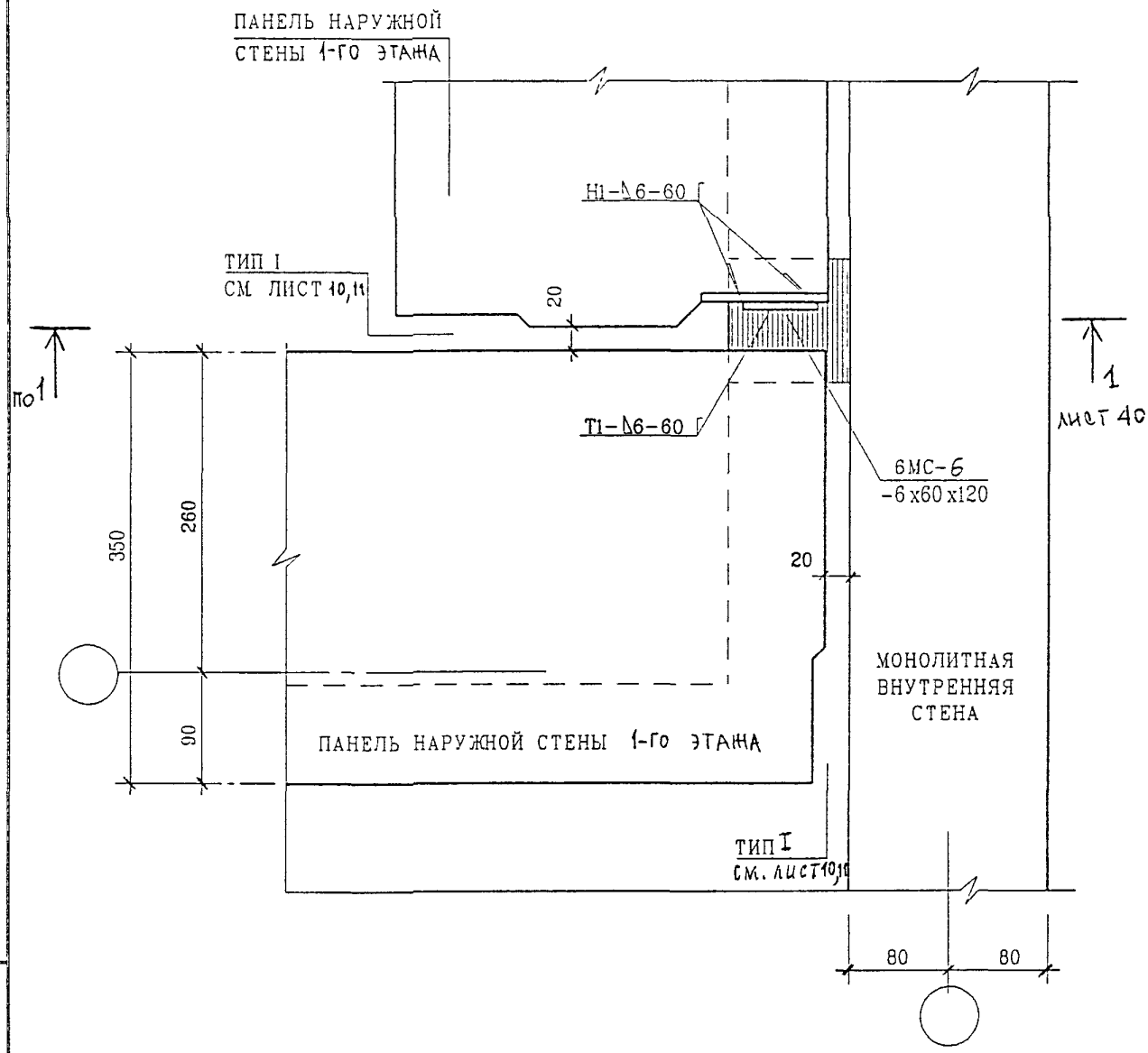

						6 ПДС
ИЗМ	КОЛ.УЧ	ЛИСТ	N ДОК.	ПОДПИСЬ	ДАТА	
ГЛ. СПЕЦ. М.		КОЗИЦЫН				НАРУЖНЫЕ СТЕНЫ
ГЛ. ИНЖ. ПР.		МЫЛЬНИКОВ				10 / П1
ЗАВ. ГР ИНЖ.		СУВОРОВА				ПЛАН В УРОВНЕ СВЯЗЕЙ
РАЗРАБОТАЛ		ТУЧКОВА				
Н. КОНТР		СИНДЕЕВА				

СТАДИЯ	ЛИСТ	ЛИСТОВ
Р	43	

МНИИТЭП
МАСТЕРСКАЯ N 3

ВЗАМ. ИНВ N

ПОДПИСЬ И ДАТА

ИНВ. N ПОДЛ.

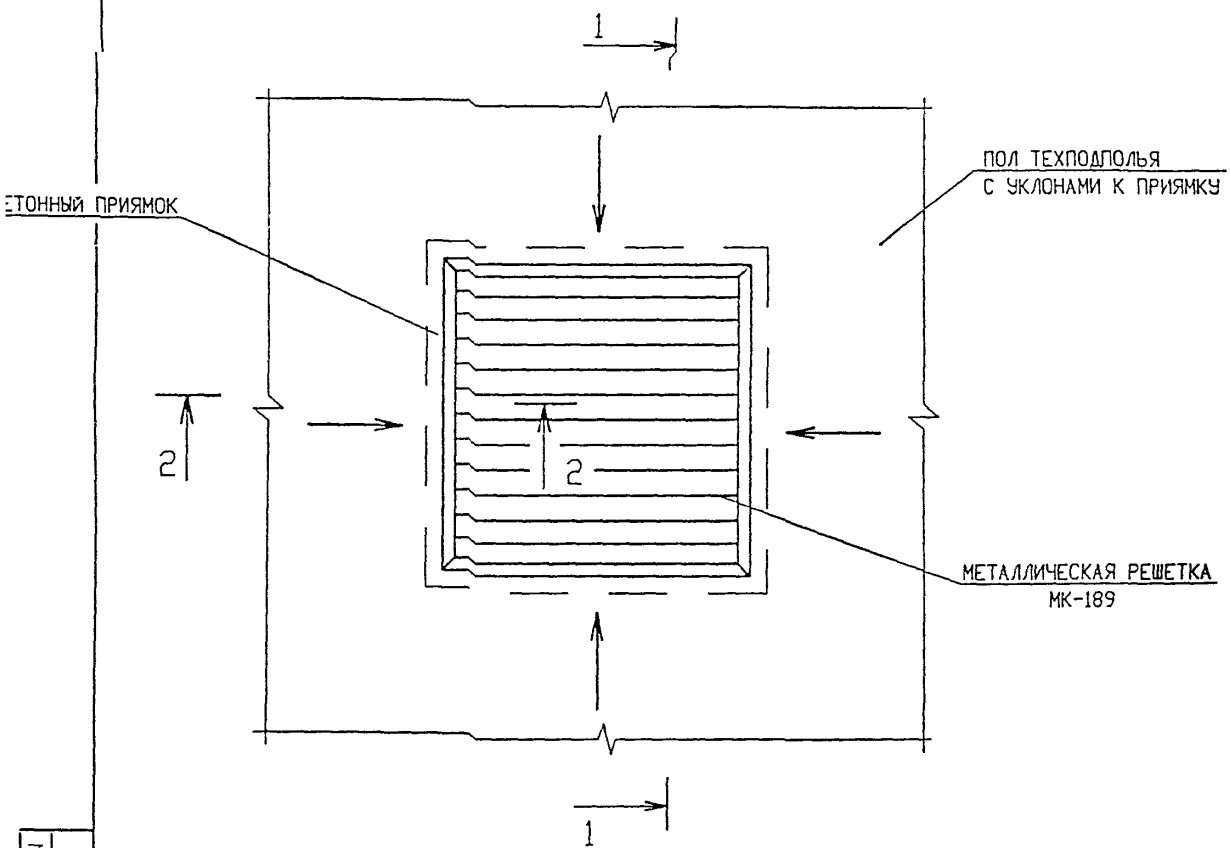

СЕЧЕНИЯ 1-1 и 2-2 СМ. ЛИСТ 45

НОРМ. КОНТР.	СУВОРОВА				
ИЗМ.	КОЛ.УЧ.	ЛИСТ	N ДОК.	ПОДПИСЬ	ДАТА
ГЛ. СПЕЦ. М	КОЗИЦЫН				
ГЛ. ИНЖ. ПР.	МЫЛЬНИКОВ				
ЗАВ ГР ИНЖ	СУВОРОВА				
РАЗРАБОТАЛ	ШЕХИНА				
ПРОВЕРИЛ	СИНДЕЕВА				

ВЗАМ. ИНВ. N | ПОДПИСЬ И ДАТА | ИНВ. N ПОДЛ.

6 ПДС

УСТРОЙСТВО ВОДОСБОРНОГО ПРИЯМКА

11/П1

СТАДИЯ	ЛИСТ	ЛИСТОВ
Р	44	

МНИИТЭП

МАСТЕРСКАЯ N 3

1-1

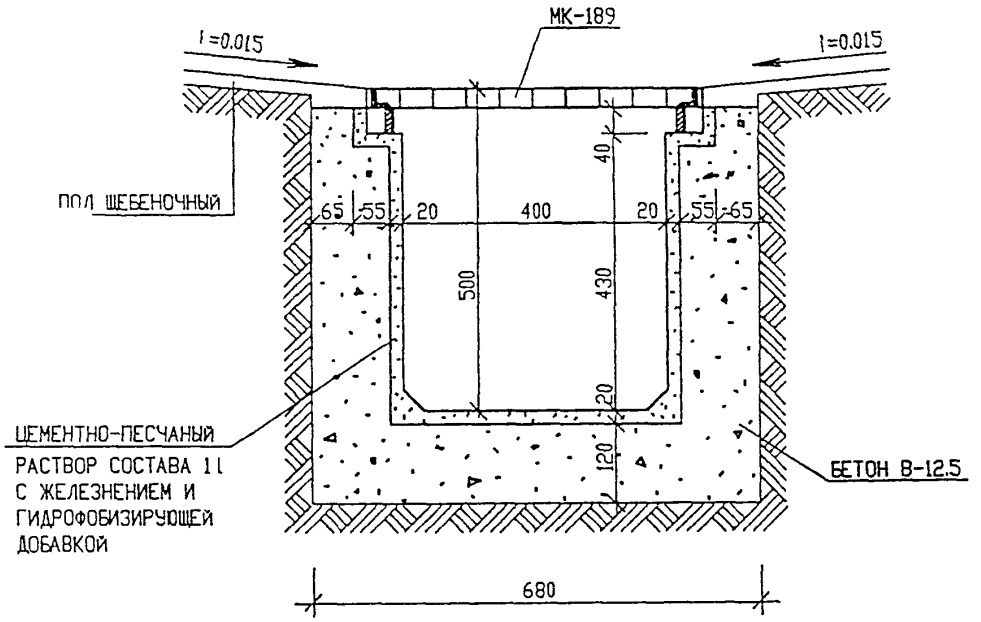

2-2

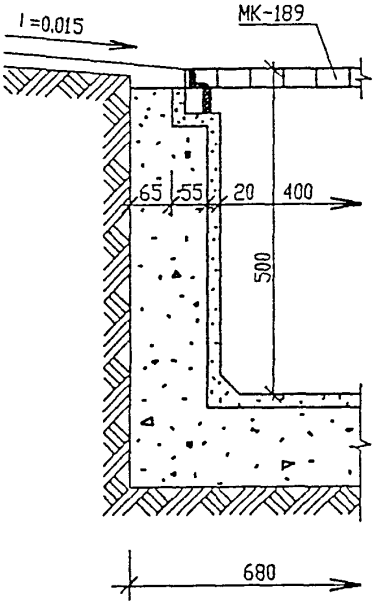

НОРМ КОНТР	СУВОРОВА				
ИЗМ	КОЛ УЧ	ЛИСТ	N ДОК.	ПОДПИСЬ	ДАТА
ГЛ СПЕЦ М	КОЗИЦЫН				
ГЛ. ИНЖ ПР	МЕЛЬНИКОВ				
ЗАВ ГР И-Ж	СУВОРОВА				
РАЗРАБОТАЛ	ШЕХИНА				
ПРОВЕРИЛ	СИНДЕЕВА				

ВЗАМ. ИНВ. N

ПОДПИСЬ И ДАТА

ИНВ. N ПОДЛ.

6 ПДС

11
ПЗ

УСТРОЙСТВО ВОДОСБОРНОГО ПРИЯМКА

СЕЧЕНИЯ 1-1, 2-2

СТАДИЯ	ЛИСТ	ЛИСТОВ
Р	45	

МНИИТЭП

МАСТЕРСКАЯ N 3

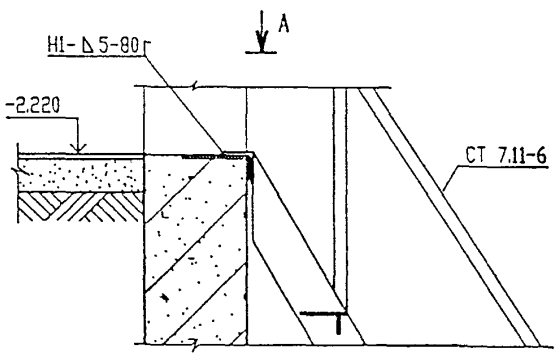

А

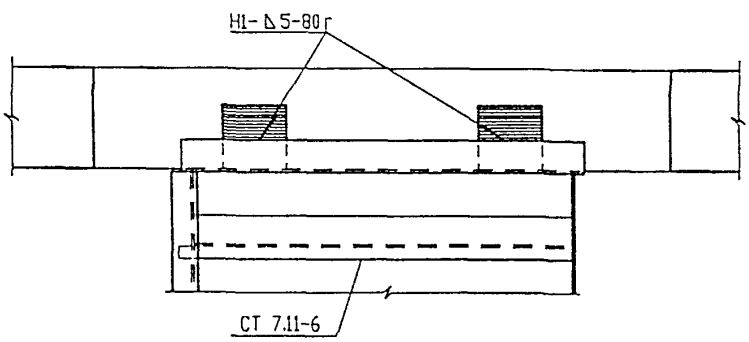

ИНВ. N ПОДЛ. | ПОДПИСЬ И ДАТА | ВЗАМ. ИНВ. N

ИЗМ.	КОЛ.УЧ.	ЛИСТ	N ДОК.	ПОДПИСЬ	ДАТА
ГЛ. СПЕЦ. М.		КОЗИЦЫН			
ГЛ. ИНЖ. ПР.		МЫЛЬНИКОВ			
ЗАВ. ГР. ИНЖ.		СУВОРОВА			
РАЗРАБОТАЛ		ТУЧКОВА			
Н. КОНТР.		СИНДЕЕВА			

6 ПДС

12
П1

СТАДИЯ	ЛИСТ	ЛИСТОВ
Р	46	

МНИИТЭП
МАСТЕРСКАЯ N 3

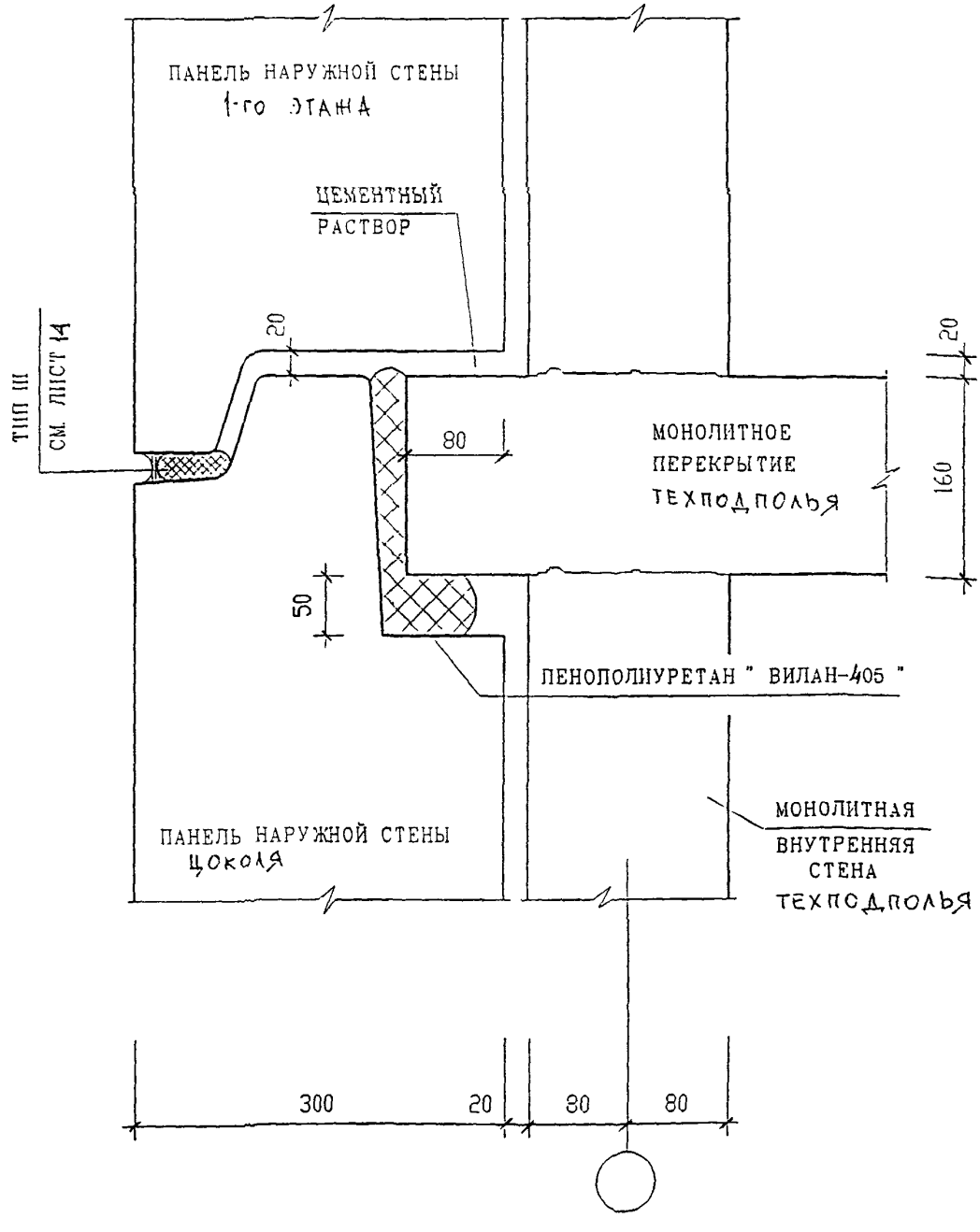

ВЗАМ. ИНВ. N

ИНВ. N ПОДЛ. ПОДПИСЬ И ДАТА

ИЗМ.	КОЛ.УЧ.	ЛИСТ	N ДОК.	ПОДПИСЬ	ДАТА
ГЛ. СПЕЦ. М.		КОЗИЦЫН			
ГЛ. ИНЖ. ПР.		МЫЛЬНИКОВ			
ЗАВ. ГР. ИНЖ.		СУВОРОВА			
РАЗРАБОТАЛ		ТУЧКОВА			
Н. КОНТР.		СИНДЕЕВА			

6 ПДС

НАРУЖНЫЕ СТЕНЫ

СЕЧЕНИЕ 1-1

П1

СТАДИЯ	ЛИСТ	ЛИСТОВ
Р	47	

МНИИТЭП

МАСТЕРСКАЯ N 3

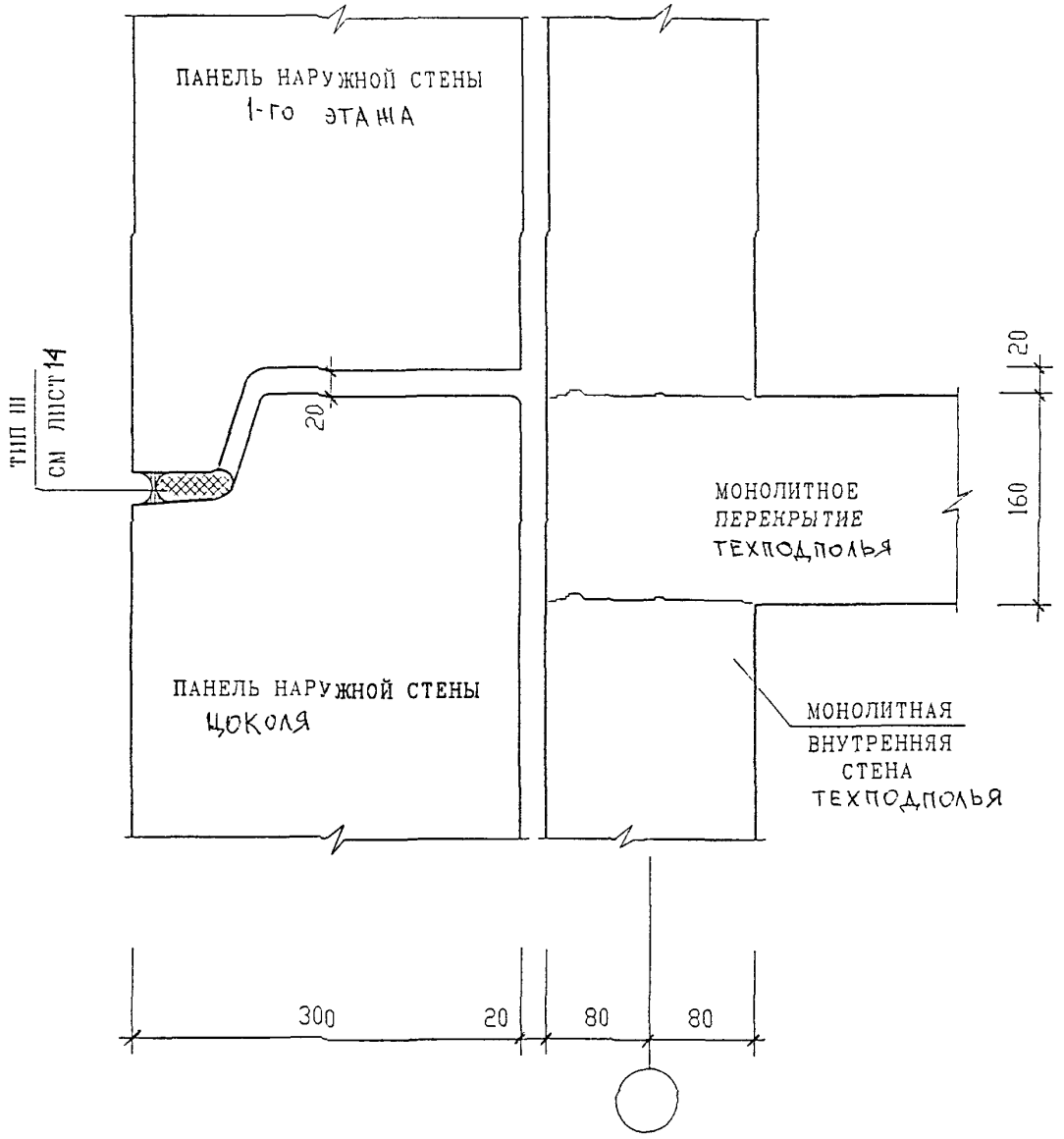

ВЗАМ ИНВ. N

ИНВ. N ПОДЛ. ПОДПИСЬ И ДАТА

ИЗМ.	КОЛ УЧ	ЛИСТ	N ДОК	ПОДПИСЬ	ДАТА
ГЛ СПЕЦ М		КОЗИЦЫН			
ГЛ ИНЖ ПР		МЫЛЬНИКОВ			
ЗАВ ГР ИНЖ		СУВОРОВА			
РАЗРАБОТАЛ		ТУЧКОВА			
Н КОНТР		СИНДЕЕВА			

6 ПДС

НАРУЖНЫЕ СТЕНЫ

СЕЧЕНИЕ 2-2

П1

СТАДИЯ	ЛИСТ	ЛИСТОВ
Р	48	

МНИИТЭП

МАСТЕРСКАЯ N 3

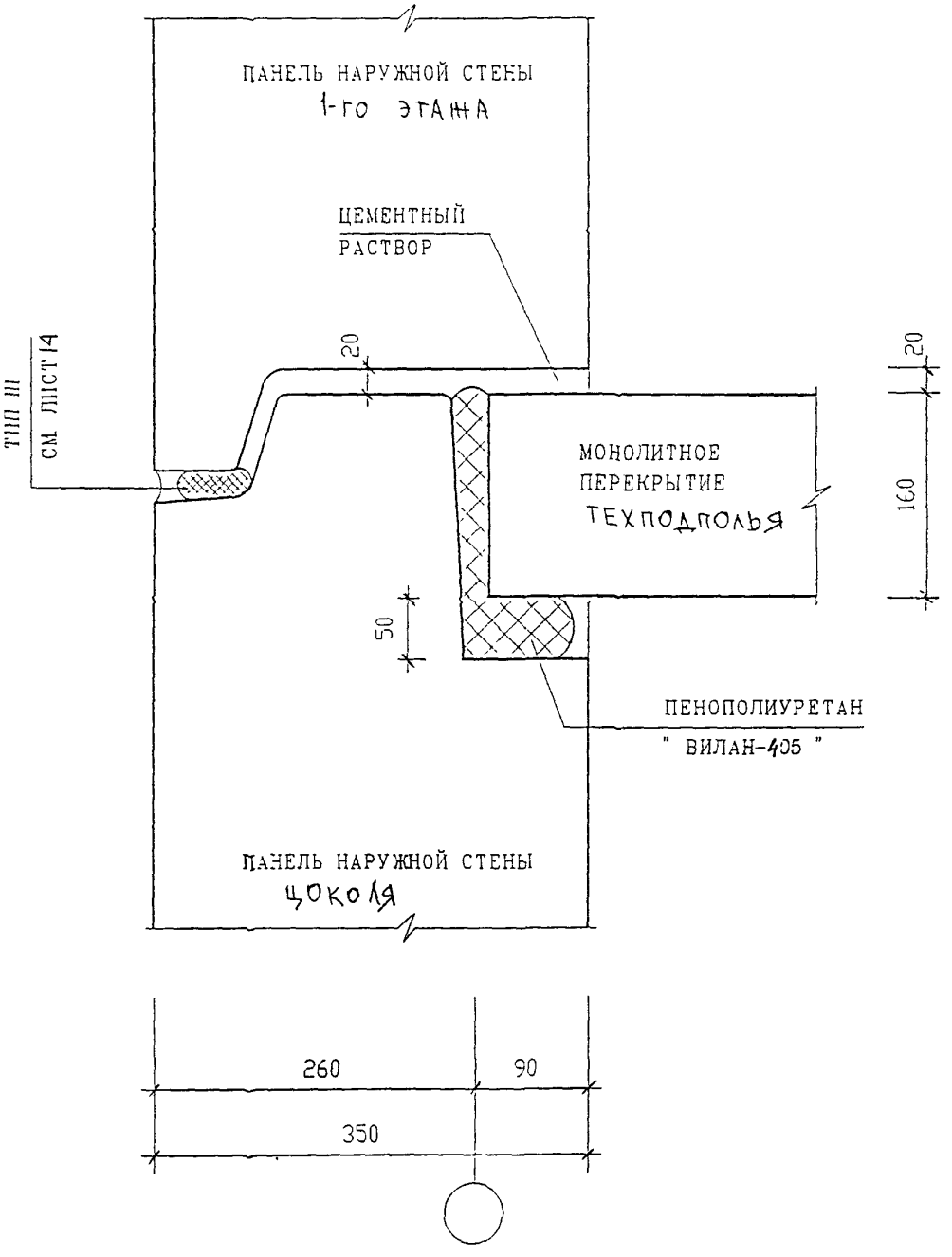

ИНВ. N ПОДЛ. | ПОДПИСЬ И ДАТА | ВЗАМ. ИНВ. N

ИЗМ.	КОЛ.УЧ.	ЛИСТ	N ДОК	ПОДПИСЬ	ДАТА
ГЛ. СПЕЦ. М.		КОЗИЦЫН			
ГЛ. ИНЖ. ПР		МЫЛЬНИКОВ			
ЗАВ. ГР. ИНЖ.		СУВОРОВА			
РАЗРАБОТАЛ		ТУЧКОВА			
Н. КОНТР.		СИНДЕЕВА			

6 ПДС

НАРУЖНЫЕ СТЕНЫ

СЕЧЕНИЕ 3-3

П1

СТАДИЯ	ЛИСТ	ЛИСТОВ
Р	49	

МНИИТЭП

МАСТЕРСКАЯ N 3

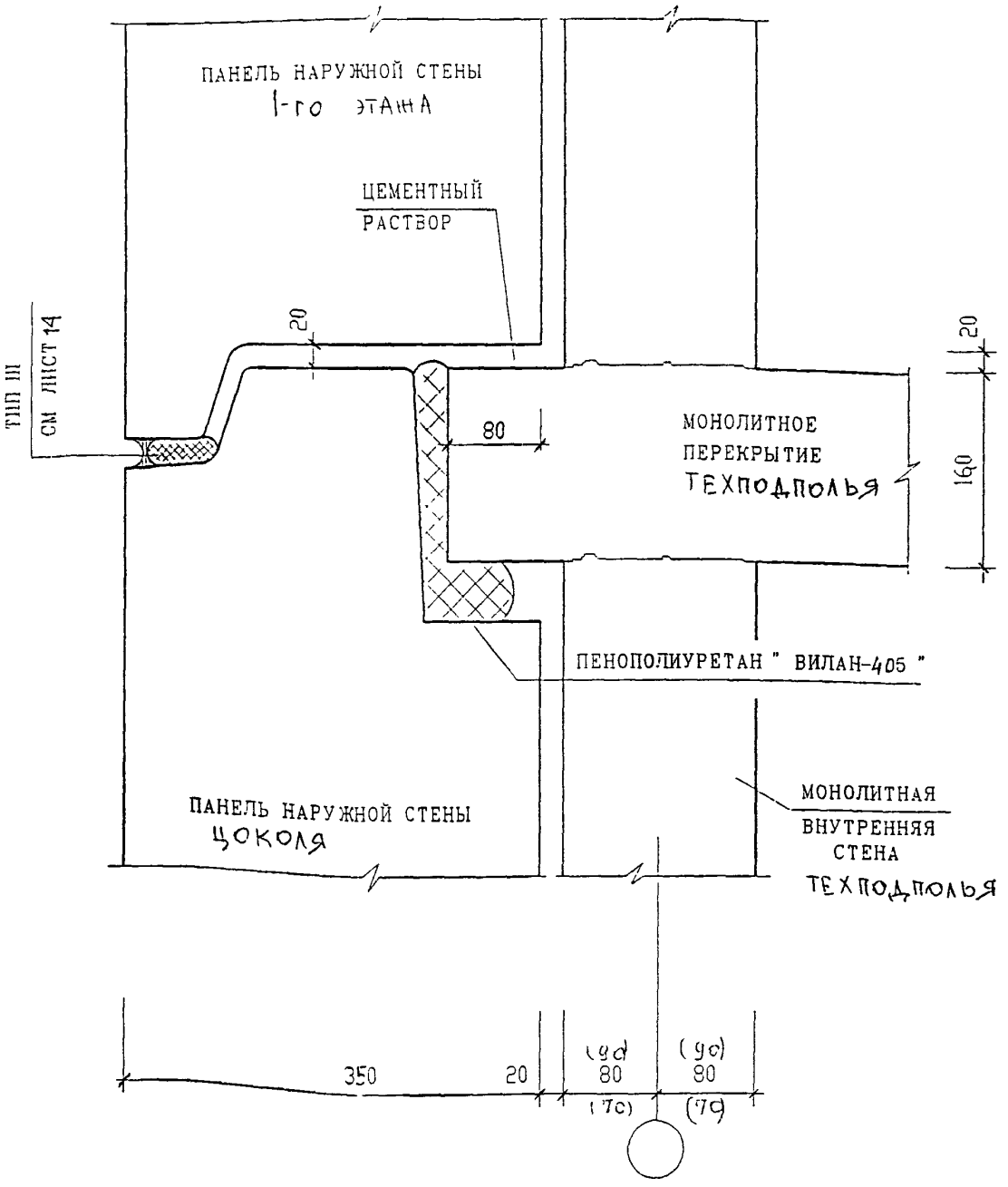

ВЗАМ. ИНВ. N

ИНВ. N ПОДЛ. ПОДПИСЬ И ДАТА

ИЗМ.	КОЛ.УЧ.	ЛИСТ	N ДОК.	ПОДПИСЬ	ДАТА
ГЛ СПЕЦ М.		КОЗИЦЫН			
ГЛ ИНЖ. ПР		МЫЛЬНИКОВ			
ЗАВ ГР. ИНЖ.		СУВОРОВА			
РАЗРАБОТАЛ		ТУЧКОВА			
Н. КОНТР.		СИНДЕЕВА			

6 ПДС

НАРУЖНЫЕ СТЕНЫ

СЕЧЕНИЕ 4-4

111

СТАДИЯ	ЛИСТ	ЛИСТОВ
Р	50	

МНИИТЭП

МАСТЕРСКАЯ N 3

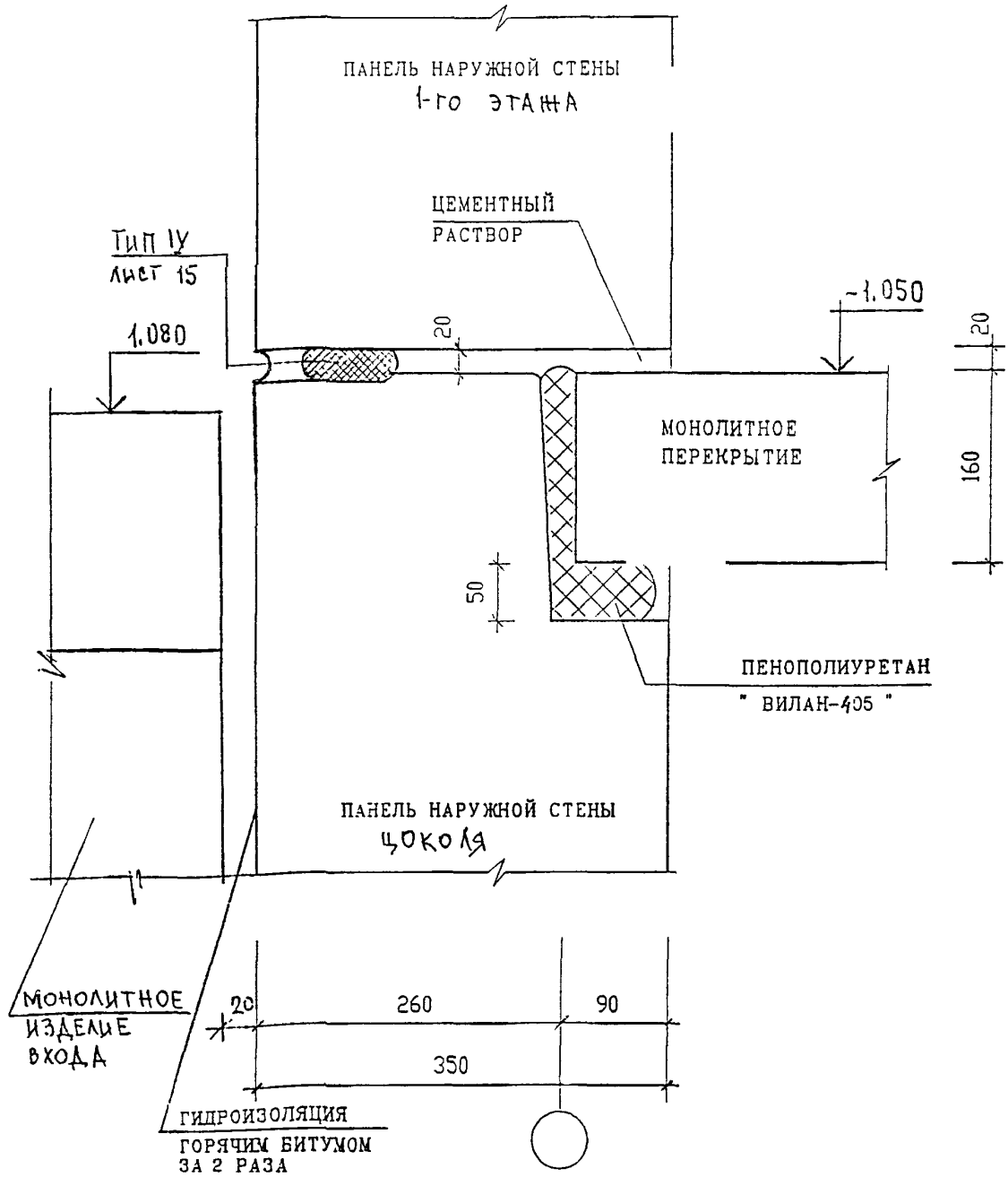

ВЗАМ ИНВ. N

ПОДПИСЬ И ДАТА

ИНВ. N ПОДЛ.

ИЗМ	КОЛ.УЧ.	ЛИСТ	N ДОК	ПОДПИСЬ	ДАТА
ГЛ. СПЕЦ. М.		КОЗИЦЫН			
ГЛ. ИНЖ. ПР.		МЫЛЬНИКОВ			
ЗАВ. ГР. ИНЖ.		СУВОРОВА			
РАЗРАБОТАЛ		ТУЧКОВА			
Н. КОНТР.		СИНДЕЕВА			

6 ПДС

НАРУЖНЫЕ СТЕНЫ

СЕЧЕНИЕ 5-5

П1

СТАДИЯ	ЛИСТ	ЛИСТОВ
Р	51	

МНИИТЭП

МАСТЕРСКАЯ N 3

РАЗДЕЛ П 2

СОЕДИНЕНИЕ И ЗАДЕЛКА ЛИФТОВОЙ ШАХТЫ, БЛОКА ИНЖЕНЕРНЫХ КОММУНИКАЦИЙ, ВЕНТБЛОКОВ, СТОЯКОВ ОТОПЛЕНИЯ

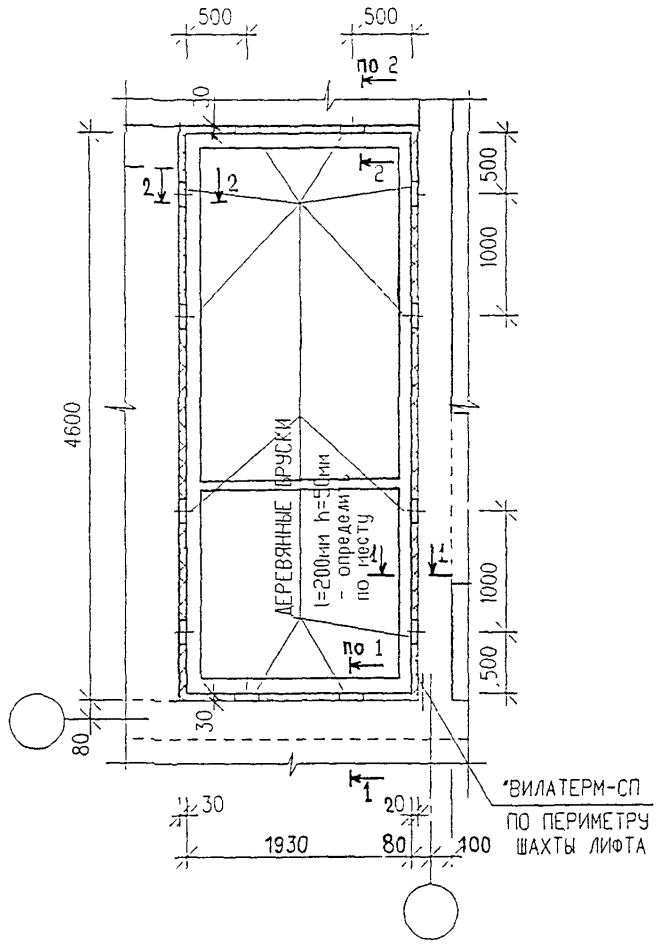

СЕЧЕНИЯ СМ. ЛИСТЫ №: 53, 54

ИЗМ	КОЛУЧ	ЛИСТ	N ДОК.	ПОДПИСЬ	ДАТА
ГЛ. СПЕЦ. М		КОЗИЦЫН			
ГЛ. ИНЖ. ГР.		МЫЛЬНИКОВ			
ЗАВ ГР ИНЖ		СУВОРОВА			
РАЗРАБОТАЛ		ТУЧКОВА			
Н. КОНТР		СИНДЕЕВА			

6 ПДС

СХЕМА ШАХТЫ ЛИФТА.

СТАДИЯ	ЛИСТ	ЛИСТОВ
Р	52	

МНИИТЭП
МАСТЕРСКАЯ N 3

ИНВ. N ПОДЛ | ПОДПИСЬ И ДАТА | ВЗАМ. ИНВ N

1-1

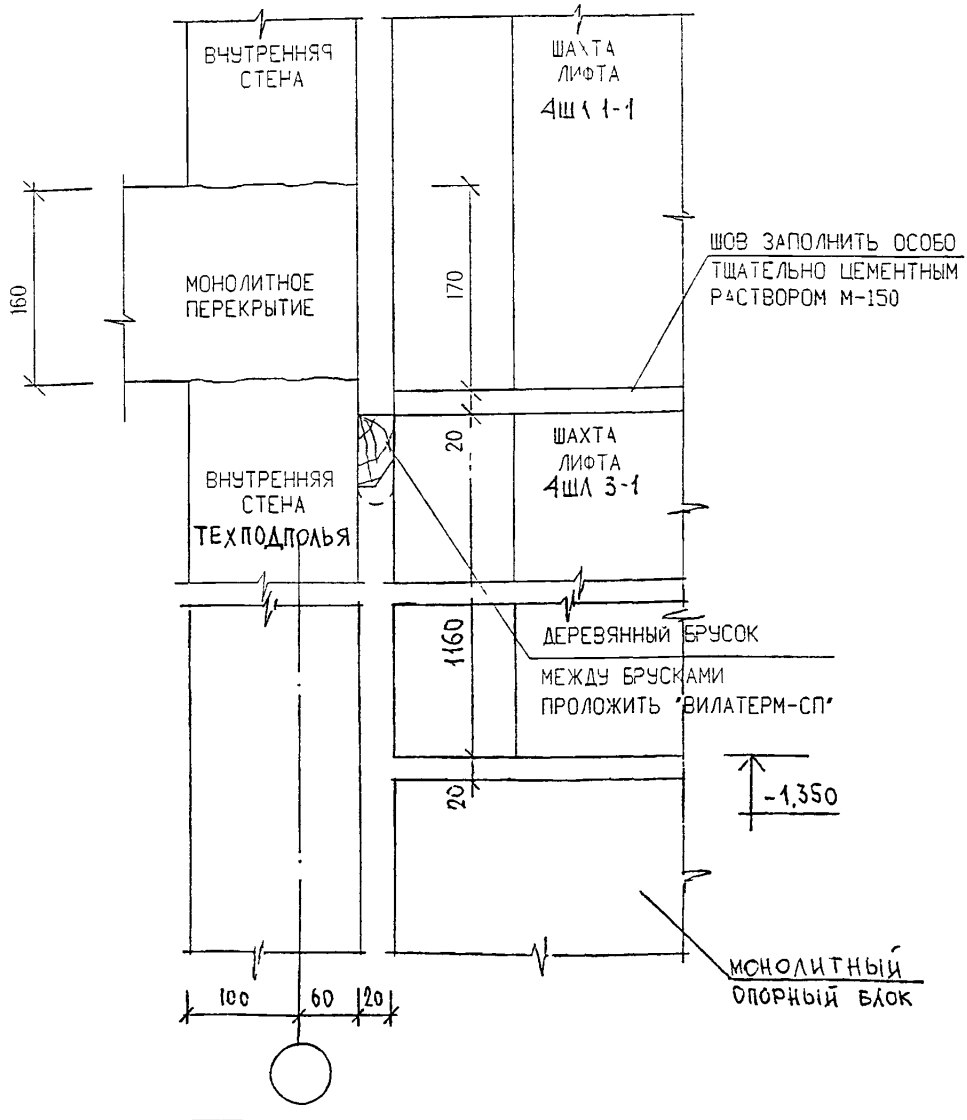

ВЗАМ ИНВ N

ПОДПИСЬ И ДАТА

ИНВ N ПОДЛ

ИЗМ	КОЛУЧ	ЛИСТ	N ДОК	ПОДПИСЬ	ДАТА
ГЛ СПЕЦ М		КОЗИЦЫН			
ГЛ ИНЖ ПР		МЫЛЬНИКОВ			
ЗАВ ГР ИНЖ		СУВОРОВА			
РАЗРАБОТАЛ		ТУЧКОВА			
Н КОНТР		СИНДЕЕВА			

6 ПДС

ШАХТА ЛИФТА
СЕЧЕНИЕ 1-1.

СТАДИЯ	ЛИСТ	ЛИСТОВ
Р	53	

МНИИТЭП
МАСТЕРСКАЯ N 3

2-2

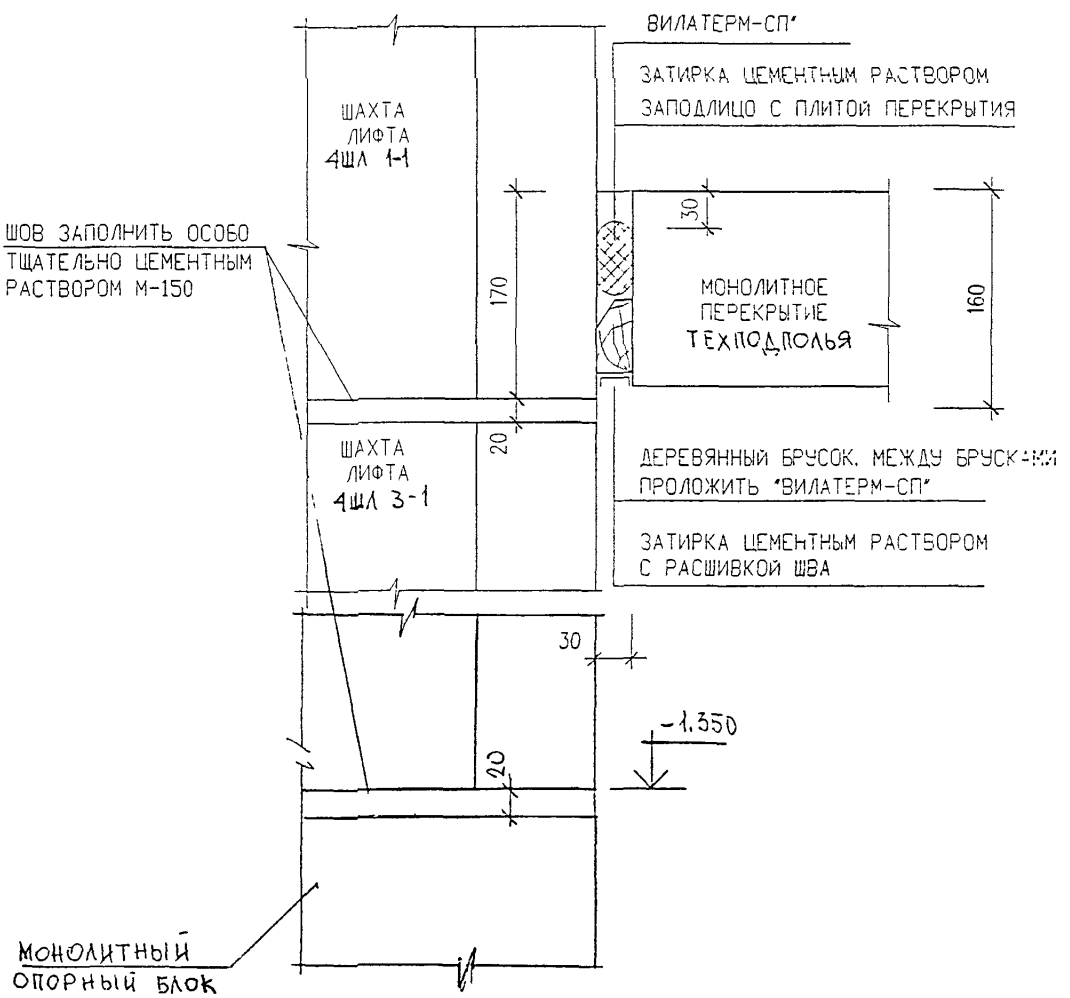

ИЗМ	КОЛ.УЧ	ЛИСТ	N ДОК	ПОДПИСЬ	ДАТА
ГЛ СПЕЦ		КОЗИЦЫН			
ГЛ ИНЖ ПР		МЫЛЬНИКОВ			
ЗАВ ГР И--		СУВОРОВА			
РАЗРАБОТАЛ		ТУЧКОВА			
Н КОНТР		СИНДЕЕВА			

6 ПДС

ШАХТА ЛИФТА

СЕЧЕНИЕ 2-2

СТАДИЯ	ЛИСТ	ЛИСТОВ
Р	54	

МНИИТЭП

МАСТЕРСКАЯ N 3

ВЗАМ ИНВ. N

ПОДПИСЬ И ДАТА

ИНВ. N ПОДЛ

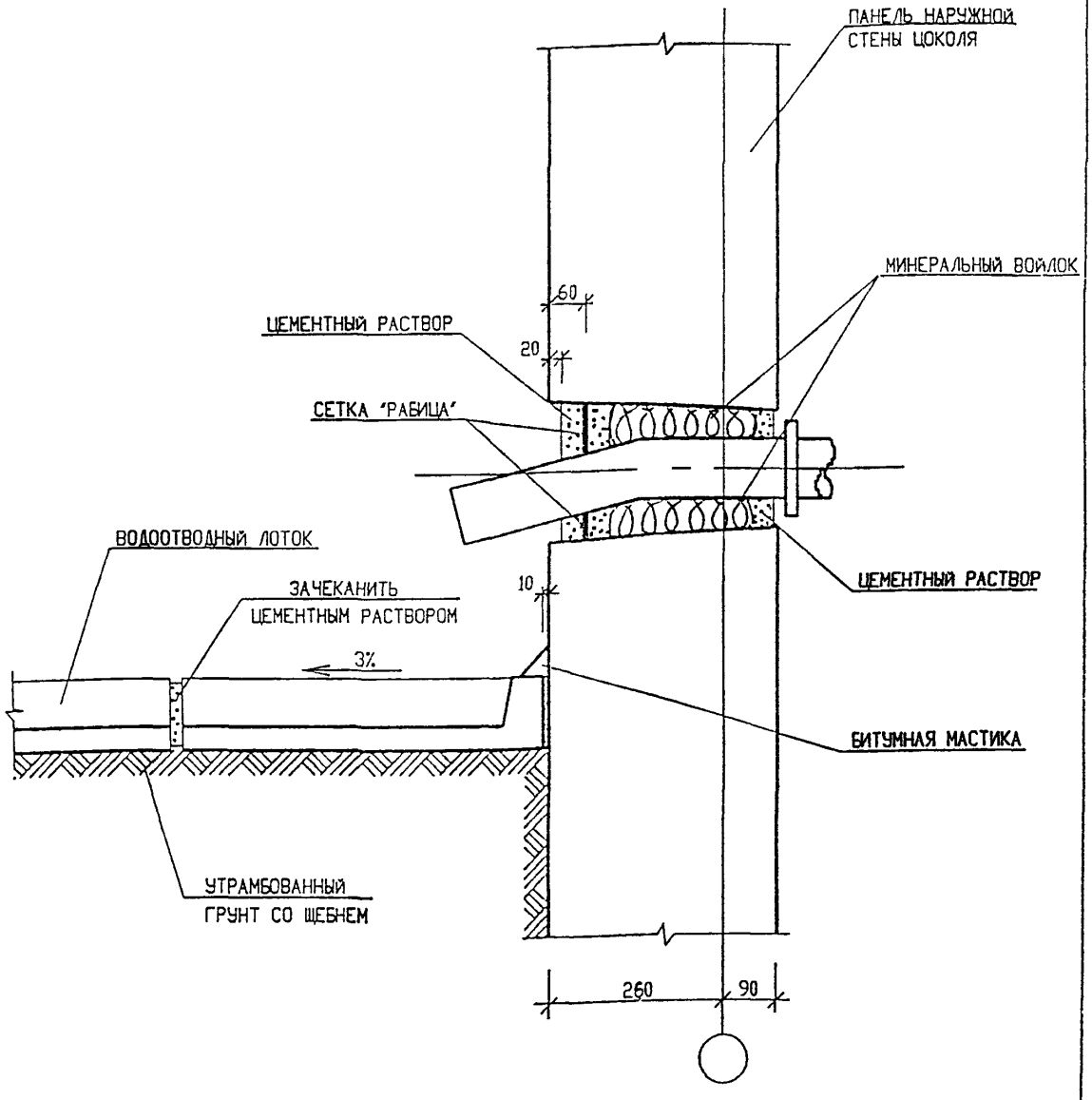

НОРМ. КОНТР.	СУВОРОВА				
ИЗМ.	КОЛ.УЧ.	ЛИСТ	N ДОК.	ПОДПИСЬ	ДАТА
ГЛ. СПЕЦ. М	КОЗИЦЫН				
ГЛ. ИНЖ. ПР.	МЫЛЬНИКОВ				
ЗАВ ГР ИНЖ	СУВОРОВА				
РАЗРАБОТАЛ	ШЕХИНА				
ПРОВЕРИЛ	СИНДЕЕВА				

ВЗАМ. ИНВ. N

ПОДПИСЬ И ДАТА

ИНВ. N ПОДЛ.

6 ПДС

УСТРОЙСТВО ВОДООТВОДНОГО ЛОТКА И ВЫПУСКА ВОДОСТОКА

СТАДИЯ	ЛИСТ	ЛИСТОВ
Р	55	

МНИИТЭП
МАСТЕРСКАЯ N 3

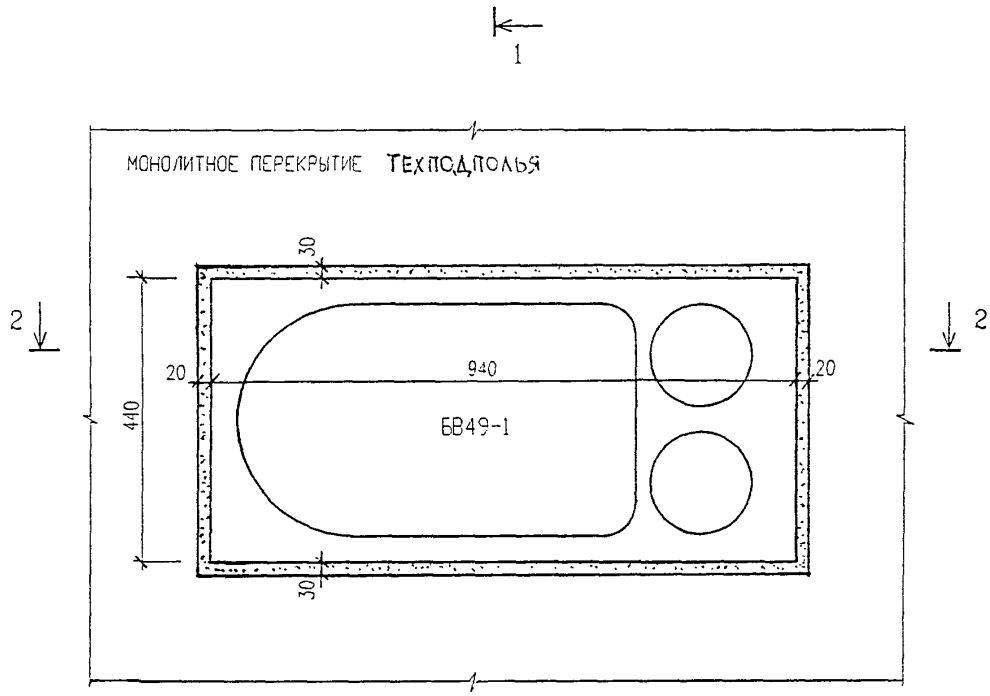

СЕЧЕНИЯ 1-1; 2-2 СМ. ЛИСТ 57

ВЗАМ. ИНВ. N

ПОДПИСЬ И ДАТА

ИНВ. N ПОДЛ.

Н. контр.	Синдеева				
Изм.	Кол.уч.	Лист	N док.	Подпись	Дата
Гл. спец. м.		Козицын			
Гл. инж. пр.		Мыльников			
Зав гр инж		Суворова			
Разработал		Шехина			
Проверил		Василькова			

6 ПДС

ПЕРЕКРЫТИЕ

УСТАНОВКА ВЕНТБЛОКА БВ49-1

Стадия	Лист	Листов
Р	56	

МНИИТЭП

МАСТЕРСКАЯ N 3

1-1

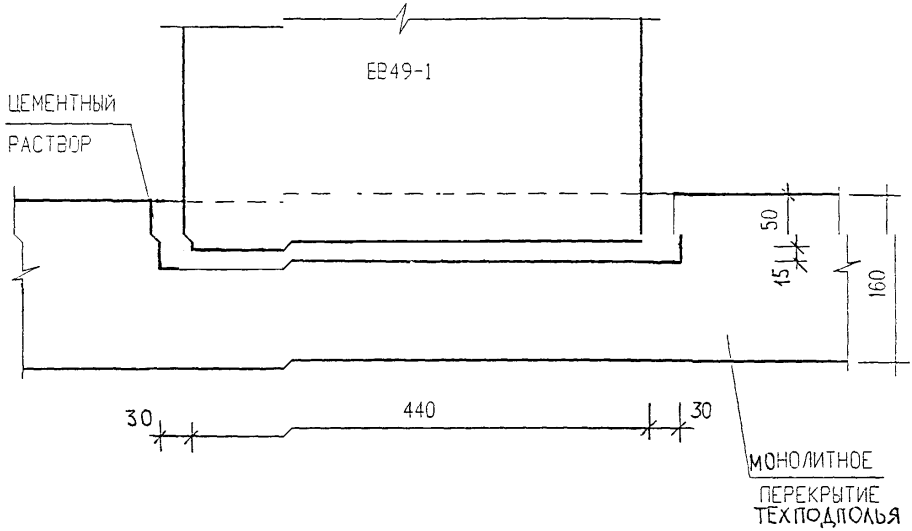

2-2

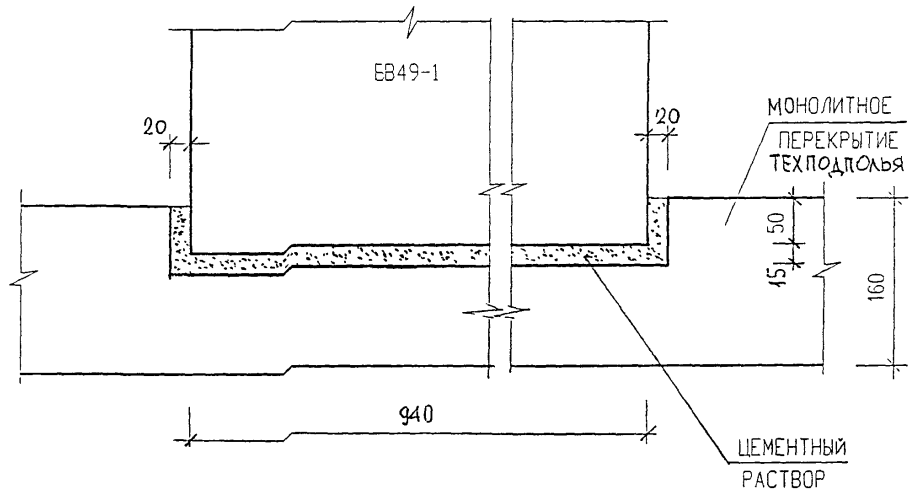

ВЗАМ. ИНВ. N

ПОДПИСЬ И ДАТА

ИНВ N ПОДЛ

Н. Контр	СИНЕЕВА				
ИЗМ	КОЛУЧ	ЛИСТ	N ДОК.	ПОДПИСЬ	
ГЛ СПЕЦ М		КОЗИЦЫН			
ГЛ ИНЖ ПР		МЫЛЬНИКОВ			
ЗАВ ГР ИНЖ		СУВОРОВА			
РАЗРАБОТАЛ		ШЕХИНА			
ПРОВЕРИЛ		ВАСИЛЬКОВА			

6 ПДС

УСТАНОВКА ВЕНТБЛОКА ЕВ49-1
СЕЧЕНИЯ 1-1; 2-2.

СТАДИЯ	ЛИСТ	ЛИСТОВ
Р	57	

МНИИТЭП
МАСТЕРСКАЯ N3

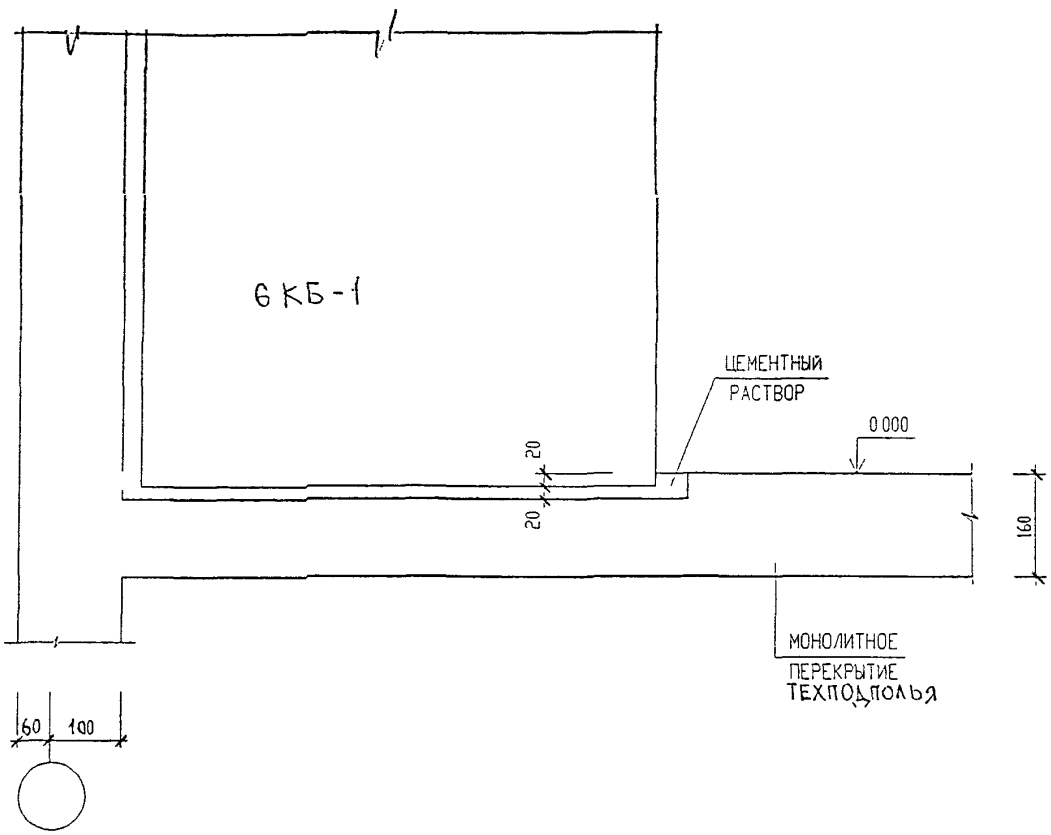

ВЗАМ. ИНВ. N

ПОДПИСЬ И ДАТА

ИНВ. N ПОДЛ.

Н.КОНТР.		СИНДЕЕВА			
ИЗМ.	КОЛ.УЧ.	ЛИСТ	N ДОК.	ПОДПИСЬ	ДАТА
ГЛ. СПЕЦ. М.		КОЗИЦЫН			
ГЛ. ИНЖ. ПР.		МЫЛЬНИКОВ			
ЗАВ. ГР. ИНЖ.		СУВОРОВА			
РАЗРАБОТАЛ		ТУЧКОВА			
Н. КОНТР.		СИНДЕЕВА			

6 ПДС

ПЕРЕКРЫТИЕ

УСТАНОВКА БЛОКА 6КБ-1

СТАДИЯ	ЛИСТ	ЛИСТОВ
Р	58	

МНИИТЭП

МАСТЕРСКАЯ N 3

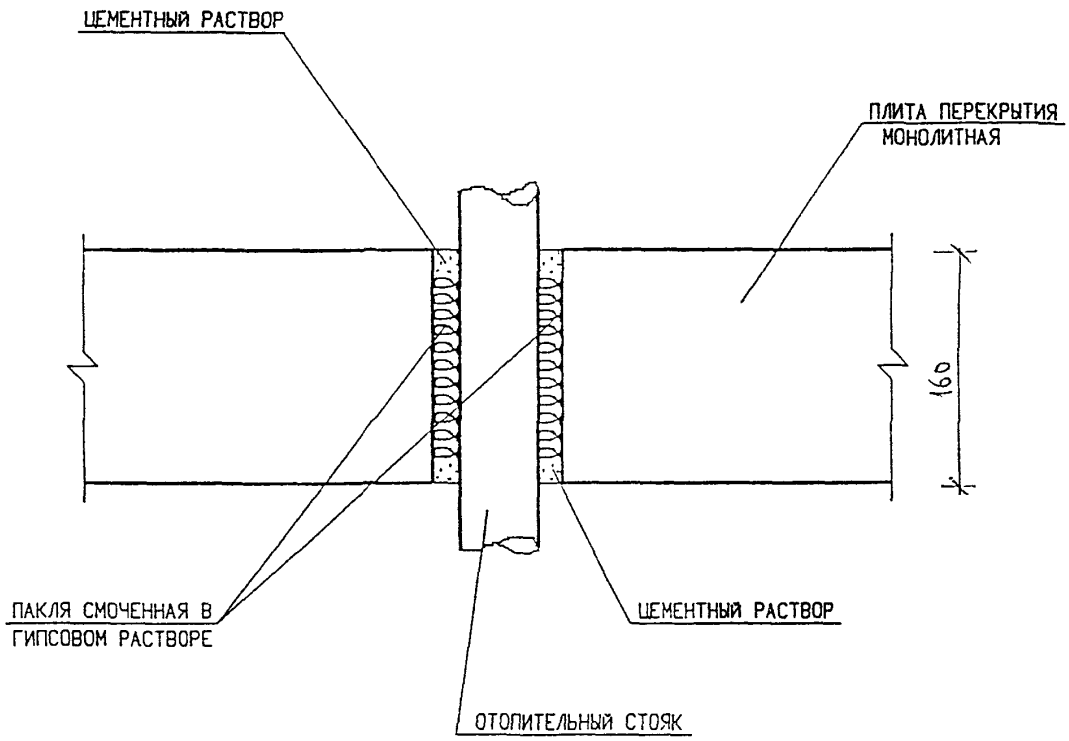

НОРМ. КОНТР		СУВОРОВА			
ИЗМ	КОЛ.УЧ.	ЛИСТ	N ДОК.	ПОДПИСЬ	ДАТА
ГЛ. СПЕЦ. М.		КОЗИЦЫН			
ГЛ ИНЖ. ПР		МЫЛЬНИКОВ			
ЗАВ ГР ИНЖ		СУВОРОВА			
РАЗРАБОТАЛ		ШЕХИНА			
ПРОВЕРИЛ		СИНДЕЕВА			

6 ПДС

ПЕРЕКРЫТИЕ

ЗАДЕЛКА СТОЯКОВ ОТОПЛЕНИЯ

СТАДИЯ	ЛИСТ	ЛИСТОВ
Р	59	

МНИИТЭП

МАСТЕРСКАЯ N 3

ВЗАМ. ИНВ. N

ПОДПИСЬ И ДАТА

ИНВ. N ПОДЛ.

N поз.	Шифр	Наименование	Кол-во листов	Дата ввода	Дата отмены
	6 ПДС	АРХИТЕКТУРНО-СТРОИТЕЛЬНЫЕ РЕШЕНИЯ ПОДЗЕМНАЯ ЧАСТЬ ЖЕЛЕЗОБЕТОННЫЕ КОНСТРУКЦИИ, ДЕТАЛИ УЗЛОВ			
		СОДЕРЖАНИЕ	1		
		ТЕХНИЧЕСКОЕ ОПИСАНИЕ	3		
		ВЕДОМОСТЬ НОРМАТИВНЫХ ДОКУМЕНТОВ НА МАТЕРИАЛЫ, ПРИМЕНЯЕМЫЕ В УЗЛАХ	1		
		МОНТАЖНЫЕ СВЯЗИ	1		
		СХЕМЫ РАСПОЛОЖЕНИЯ ЭЛЕМЕНТОВ СБОРНЫХ КОНСТРУКЦИЙ	3		
		ГЕРМЕТИЗАЦИЯ СТЫКОВ ТИПЫ I—IV	6		
		ТИПЫ СТАНДАРТНЫХ СВАРНЫХ ШВОВ УСЛОВНЫЕ ОБОЗНАЧЕНИЯ	1		
		РАЗДЕЛ П1. СОЕДИНЕНИЕ ПАНЕЛЕЙ НАРУЖНЫХ СТЕН С ПЕРЕКРЫТИЯМИ.ЗАДЕЛКА СТЫКОВ			
		УЗЛЫ 01-12	30		
		СЕЧЕНИЯ 1-1— 5-5	5		
		РАЗДЕЛ П2 СОЕДИНЕНИЕ И ЗАДЕЛКА ЛИФТОВОЙ ШАХТЫ,БЛОКА ИНЖЕНЕРНЫХ КОММУНИКАЦИЙ,ВЕНТБЛОКОВ,СТОЯКОВ ОТОПЛЕНИЯ.			
		СХЕМА ШАХТЫ ЛИФТА СЕЧЕНИЯ 1-1,2-2	3		
		УСТРОЙСТВО ВОДООТВОДНОГО ЛОТКА И ВЫПУСКА ВОДОСТОКА	1		
		ПЕРЕКРЫТИЕ УСТАНОВКА ВЕНТБЛОКА ВВ49-1 СЕЧЕНИЯ 1-1,2-2	2		
		ПЕРЕКРЫТИЕ УСТАНОВКА БЛОКА 6КБ-1.	1		
		ПЕРЕКРЫТИЕ ЗАДЕЛКА СТОЯКОВ ОТОПЛЕНИЯ	1		
		ИНФОРМАЦИОННАЯ КАРТА	1		

Взам. инв. N

Подпись и дата

Инв. N подл.

Изм.	Кол.уч.	Лист	N док.	Подпись	Дата
Гл спец м		Козицын			
Гл инж пр		Мыльников			
Рук гр инж		Синдеева			
		Линина			
Проверил		Синдеева			

6 ПДС

ИНФОРМАЦИОННАЯ КАРТА

Стадия	Лист	Листов
Р	60	

МАСТЕРСКАЯ N 3

gost.e-ecolog.ru