ПРАВИТЕЛЬСТВО МОСКВЫ

МОСКОВСКИЙ НАУЧНО-ИССЛЕДОВАТЕЛЬСКИЙ И ПРОЕКТНЫЙ ИНСТИТУТ ТИПОЛОГИИ И ЭКСПЕРИМЕНТАЛЬНОГО ПРОЕКТИРОВАНИЯ

ЖЕЛЕЗОБЕТОННЫЕ КОНСТРУКЦИИ И ИЗДЕЛИЯ ПРОИЗВОДСТВА ОАО ДСК-3 АОХК ГЛАВМОССТРОЙ ДЛЯ СТРОИТЕЛЬСТВА В г. МОСКВЕ

ТК 1

3 НДС, часть III ш

ЖЕЛЕЗОБЕТОННЫЕ КОНСТРУКИИ НАДЗЕМНОЙ ЧАСТИ ЗДАНИЯ ДЛЯ ЖИЛЫХ БЛОК-СЕКЦИЙ СЕРИИ ПЗМ С 3-Х СЛОЙНЫМИ НАРУЖНЫМИ СТЕНОВЫМИ ПАНЕЛЯМИ

ДЕТАЛИ УЗЛОВ

Москва 1999 год

gost.e-ecolog.ru

ПРАВИТЕЛЬСТВО МОСКВЫ

МОСКОВСКИЙ НАУЧНО-ИССЛЕДОВАТЕЛЬСКИЙ И ПРОЕКТНЫЙ ИНСТИТУТ ТИПОЛОГИИ И ЭКСПЕРИМЕНТАЛЬНОГО ПРОЕКТИРОВАНИЯ

ЖЕЛЕЗОБЕТОННЫЕ КОНСТРУКЦИИ И ИЗДЕЛИЯ ПРОИЗВОДСТВА ОАО ДСК-3 АОХК ГЛАВМОССТРОЙ ДЛЯ СТРОИТЕЛЬСТВА В г. МОСКВЕ

3 НДС, часть III ш

ЖЕЛЕЗОБЕТОННЫЕ КОНСТРУКЦИИ НАДЗЕМНОЙ ЧАСТИ ЗДАНИЯ

ДЛЯ ЖИЛЫХ БЛОК-СЕКЦИЙ СЕРИИ ПЗМ ш
С 3-Х СЛОЙНЫМИ НАРУЖНЫМИ СТЕНОВЫМИ ПАНЕЛЯМИ.

ДЕТАЛИ УЗЛОВ

ГЛАВНЫЙ ИНЖЕНЕР ИНСТИТУТА	Е. НИКИТИН
ГЛАВНЫЙ КОНСТРУКТОР	В. СИОРА
НАЧАЛЬНИК МАСТЕРСКОЙ N 3	В. КАН
ГЛАВНЫЙ СПЕЦИАЛИСТ	Я. КОЗИЦЫН
ГЛАВНЫЙ ИНЖЕНЕР ПРОЕКТА	Л. КОНОВАЛОВА

ВВЕДЕНО В ДЕЙСТВИЕ МНИИТЭП ПРИКАЗОМ N
Договор: 1-372

Москва 1999 год

ЛИСТ	НАИМЕНОВАНИЕ	ПРИМЕЧАНИЕ
1-2	СОДЕРЖАНИЕ	
3-6	ТЕХНИЧЕСКОЕ ОПИСАНИЕ	
7	ВЕДОМОСТЬ НОРМАТИВНЫХ ДОКУМЕНТОВ НА МАТЕРИАЛЫ, ПРИМЕНЯЕМЫЕ В УЗЛАХ	
8-11	МОНТАЖНЫЕ СВЯЗИ.	
12	МОНТАЖНЫЕ СВЯЗИ. КАРКАС ЗАМОНОЛИЧИВАНИЯ СТЫКА.	
13-16 25-28 32,34	СХЕМЫ РАСПОЛОЖЕНИЯ ЭЛЕМЕНТОВ СБОРНЫХ КОНСТРУКЦИЙ	
35-39	ГЕРМЕТИЗАЦИЯ СТЫКОВ. ВЕРТИКАЛЬНЫЙ СТЫК. ТИПЫ I ÷ V.	
40-41	ТИПЫ СТАНДАРТНЫХ СВАРНЫХ ШВОВ. УСЛОВНЫЕ ОБОЗНАЧЕНИЯ.	
	РАЗДЕЛ Н1. СОЕДИНЕНИЕ ПАНЕЛЕЙ НАРУЖНЫХ СТЕН МЕЖДУ СОБОЙ; ВНУТРЕННИМИ СТЕНАМИ И ПЕРЕКРЫТИЯМИ; ЗАДЕЛКА СТЫКОВ; КРЕПЛЕНИЕ БАЛКОНОВ И МЕЖСЕКЦИОННЫХ ПЕРЕГОРОДОК	
42-133	УЗЛЫ 01÷12; 14; 16÷22; 26-32; 35÷38, 40	
134-145	СЕЧЕНИЯ 1-1 ÷ 12-12	
146-149	СПЕЦИФИКАЦИЯ МОНТАЖНЫХ СВЯЗЕЙ НА УЗЕЛ	
	РАЗДЕЛ Н2. СОЕДИНЕНИЕ ПАНЕЛЕЙ ВНУТРЕННИХ СТЕН И ПЕРЕГОРОДОК МЕЖДУ СОБОЙ; ЗАДЕЛКА СТЫКОВ.	
150-165	УЗЛЫ 01÷14; 15	
166-171	СЕЧЕНИЯ 1-1 ÷ 6-6	
172	СПЕЦИФИКАЦИЯ МОНТАЖНЫХ СВЯЗЕЙ НА УЗЕЛ	
	РАЗДЕЛ Н3. СОЕДИНЕНИЕ ПАНЕЛЕЙ ПЕРЕКРЫТИЙ МЕЖДУ СОБОЙ	
173-192	УЗЛЫ 01÷12; 14÷17	
193	СПЕЦИФИКАЦИЯ МОНТАЖНЫХ СВЯЗЕЙ НА УЗЕЛ	
	РАЗДЕЛ Н4. СОЕДИНЕНИЕ И ЗАДЕЛКА ЛИФТОВОЙ ШАХТЫ, БЛОКА ИНЖЕНЕРНЫХ КОММУНИКАЦИЙ, МУСОРОПРОВОДА И ЛЕСТНИЧНОГО МАРША.	
194-196	УЗЕЛ 01	
197-203	СЕЧЕНИЯ 1-1 ÷ 7-7	
204	СПЕЦИФИКАЦИЯ МОНТАЖНЫХ СВЯЗЕЙ НА УЗЕЛ	

НОРМ КОНТР	ВАСИЛЬКОВА		3 НДС, часть III ш
НАЧ МАСТ			
ГЛ СПЕЦ М	КОЗИЦЫН		
ГЛ ИНЖ ПР	МЫЛЬНИКОВ		
ВЕД. ИНЖ.	СУВОРОВА		СОДЕРЖАНИЕ
ИСПОЛНИЛ	ШЕХИНА		
ПРОВЕРИЛ	СИНДЕЕВА		

СТАДИЯ	ЛИСТ	ЛИСТОВ
Р	1	

МНИИТЭП
МАСТЕРСКАЯ N3

Инв. N подл. | Подпись и дата | Взам. инв. N

ЛИСТ	НАИМЕНОВАНИЕ	ПРИМЕЧАНИЕ
	РАЗДЕЛ Н5. УСТАНОВКА САНТЕХНИЧЕСКИХ КАБИН И ВЕНТБЛОКОВ; ЗАДЕЛКА СТОЯКОВ	
205-210	УЗЛЫ 01÷06	
211	СПЕЦИФИКАЦИЯ МОНТАЖНЫХ СВЯЗЕЙ НА УЗЕЛ	
	РАЗДЕЛ Н6. СОЕДИНЕНИЕ И ЗАДЕЛКА СТЫКОВ КОНСТРУКЦИЙ НАДЗЕМНОЙ ЧАСТИ ВХОДА	
212	СХЕМА РАСПОЛОЖЕНИЯ УЗЛОВ ЭЛЕМЕНТОВ ВХОДА. РАЗРЕЗ 1-1.	
213-214	КРОВЛЯ И УСТАНОВКА ОБРАМЛЕНИЯ КОЗЫРЬКА ВХОДА. СЕЧЕНИЯ I-I, II-II, III-III.	
215-238	УЗЛЫ 01÷12	
239	СПЕЦИФИКАЦИЯ МОНТАЖНЫХ СВЯЗЕЙ НА УЗЕЛ	
240-241	ИНФОРМАЦИОННАЯ КАРТА	

ДОГОВОР 1-372

НОРМА КОНТР	ВАСИЛЬКОВА	
НАЧ МАСТ		
ГЛ СПЕЦ М	КОЗИЦЫН	
ГЛ ИНЖ ПР	МЫЛЬНИКОВ	
ВЕД. ИНЖ.	СУВОРОВА	
ИСПОЛНИЛ	ШЕХИНА	
ПРОВЕРИЛ	СИНДЕЕВА	

3 НДС, часть III ш

СОДЕРЖАНИЕ

СТАДИЯ	ЛИСТ	ЛИСТОВ
Р	2	

МНИИТЭП
МАСТЕРСКАЯ N3

ИНВ. N ПОДЛ. | ПОДПИСЬ И ДАТА | ВЗАМ. ИНВ. N

1. АЛЬБОМ ЗНДС ЧАСТЬ III ш СОДЕРЖИТ УЗЛЫ И ДЕТАЛИ СОПРЯЖЕНИЙ КОНСТРУКЦИЙ НАДЗЕМНОЙ ЧАСТИ ДЛЯ ЖИЛЫХ ДОМОВ СЕРИИ ПЗМ ПРОИЗВОДСТВА ОАО ДСК-3 С ТРЕХСЛОЙНЫМИ НАРУЖНЫМИ СТЕНОВЫМИ ПАНЕЛЯМИ.

2. АЛЬБОМ СОСТОИТ ИЗ ШЕСТИ РАЗДЕЛОВ ПО ВИДАМ КОНСТРУКЦИЙ.

РАЗДЕЛ Н1 - СОЕДИНЕНИЕ ПАНЕЛЕЙ НАРУЖНЫХ СТЕН МЕЖДУ СОБОЙ, ВНУТРЕННИМИ СТЕНАМИ И ПЕРЕКРЫТИЯМИ; ЗАДЕЛКА СТЫКОВ; КРЕПЛЕНИЕ ОГРАЖДЕНИЙ БАЛКОНОВ И МЕЖСЕКЦИОННЫХ ПЕРЕГОРОДОК.

РАЗДЕЛ Н2 - СОЕДИНЕНИЕ ПАНЕЛЕЙ ВНУТРЕННИХ СТЕН И ПЕРЕГОРОДОК МЕЖДУ СОБОЙ; ЗАДЕЛКА СТЫКОВ.

РАЗДЕЛ Н3 - СОЕДИНЕНИЕ ПАНЕЛЕЙ ПЕРЕКРЫТИЙ МЕЖДУ СОБОЙ.

РАЗДЕЛ Н4 - СОЕДИНЕНИЕ И ЗАДЕЛКА ЛИФТОВОЙ ШАХТЫ, БЛОКА ИНЖЕНЕРНЫХ КОММУНИКАЦИЙ, МУСОРОПРОВОДА, ЛЕСТНИЧНОГО МАРША.

РАЗДЕЛ Н5 - УСТАНОВКА САНТЕХНИЧЕСКИХ КАБИН И ВЕНТБЛОКОВ; ЗАДЕЛКА СТОЯКОВ.

РАЗДЕЛ Н6 - СОЕДИНЕНИЕ И ЗАДЕЛКА СТЫКОВ КОНСТРУКЦИЙ НАДЗЕМНОЙ ЧАСТИ ВХОДА.

3. УЗЛЫ ХАРАКТЕРИЗУЮТ СОПРЯЖЕНИЕ СБОРНЫХ ЭЛЕМЕНТОВ И ПРОЦЕССЫ, ВЫПОЛНЯЕМЫЕ НА МОНТАЖЕ ПО КОНСТРУКТИВНОМУ СОЕДИНЕНИЮ, ЗАДЕЛКЕ, ОБРАБОТКЕ И Т.П. ПОСТРОЕЧНЫМ ОПЕРАЦИЯМ.

4. КАЖДЫЙ УЗЕЛ ИМЕЕТ НЕОБХОДИМОЕ ГРАФИЧЕСКОЕ ИЗОБРАЖЕНИЕ (ВИДЫ, СЕЧЕНИЯ, РАЗРЕЗЫ И ПР.) И ТЕКСТОВОЕ ПОЯСНЕНИЕ (ВЫНОСКИ, УКАЗАНИЯ, ПРИМЕЧАНИЯ И ПР.), РАЗМЕЩЕННЫЕ НА ОДНОМ И БОЛЕЕ ЛИСТАХ, ОБОЗНАЧЕННЫХ ОДНИМ И ТЕМ ЖЕ НОМЕРОМ УЗЛА.

ПРИНЯТА СЛЕДУЮЩАЯ МАРКИРОВКА УЗЛОВ:

НАПРИМЕР $\frac{07}{Н2}$

ГДЕ: В ЧИСЛИТЕЛЕ - НОМЕР УЗЛА
В ЗНАМЕНАТЕЛЕ - НОМЕР РАЗДЕЛА.

ПРИ ССЫЛКЕ НА ИСПОЛЬЗУЕМЫЙ УЗЕЛ В ПРОЕКТАХ И ДРУГОЙ ТЕХНИЧЕСКОЙ ДОКУМЕНТАЦИИ УКАЗЫВАЕТСЯ НОМЕР УЗЛА И НОМЕР РАЗДЕЛА АЛЬБОМА, СОДЕРЖАЩЕГО ДАННЫЙ УЗЕЛ.

5. МОНТАЖ ПАНЕЛЕЙ НАРУЖНЫХ И ВНУТРЕННИХ СТЕН, ПЕРЕКРЫТИЙ И ДРУГИХ СБОРНЫХ ЭЛЕМЕНТОВ ВЫПОЛНЯЕТСЯ НА ПЛАСТИЧНОМ ЦЕМЕНТНОМ РАСТВОРЕ МАРКИ М200.

ДЛЯ МОНТАЖА ПАНЕЛЕЙ И ЗАПОЛНЕНИЯ ШВОВ РАЗРЕШАЕТСЯ ПРИМЕНЯТЬ ТОЛЬКО СВЕЖЕПРИГОТОВЛЕННЫЙ ПЛАСТИЧНЫЙ РАСТВОР. ПРИМЕНЕНИЕ РАСТВОРА, ПРОЦЕСС СХВАТЫВАНИЯ КОТОРОГО УЖЕ НАЧАЛСЯ, А ТАКЖЕ ВОССТАНОВЛЕНИЕ ПЛАСТИЧНОСТИ РАСТВОРА ПУТЕМ ДОБАВЛЕНИЯ ВОДЫ НЕ ДОПУСКАЕТСЯ. РАСКЛАДКА РАСТВОРА ПРОИЗВОДИТСЯ НЕПОСРЕДСТВЕННО ПЕРЕД УСТАНОВКОЙ ПАНЕЛЕЙ В ПРОЕКТНОЕ ПОЛОЖЕНИЕ.

ПРОЧНОСТЬ РАСТВОРА СЛЕДУЕТ КОНТРОЛИРОВАТЬ ИСПЫТАНИЕМ СЕРИИ ОБРАЗЦОВ В СООТВЕТСТВИИ С П.3.51 СНиП 3.03.01-87.

ПРИ ПРОИЗВОДСТВЕ РАБОТ В ЗИМНИХ УСЛОВИЯХ МАРКА РАСТВОРА УСТАНАВЛИВАЕТСЯ В СООТВЕТСТВИИ С РАЗДЕЛОМ ПОЯСНИТЕЛЬНОЙ ЗАПИСКИ АЛЬБОМА РАБОЧИХ ЧЕРТЕЖЕЙ ПРОЕКТА АС-4 "ПРОИЗВОДСТВО РАБОТ В ЗИМНИХ УСЛОВИЯХ".

ИЗМ	КОЛ.УЧ	ЛИСТ	N ДОК.	ПОДПИСЬ	ДАТА
ГЛ.СПЕЦМАСТ		КОЗИЦЫН			
ГИП		МЫЛЬНИКОВ			

3 НДС , часть III ш

ТЕХНИЧЕСКОЕ ОПИСАНИЕ

СТАДИЯ	ЛИСТ	ЛИСТОВ
Р	3	

МНИИТЭП
МАСТЕРСКАЯ N 3

ИНВ. N ПОДЛ. | ПОДПИСЬ И ДАТА | Н. ИНВ. N

6 МОНТАЖ ЗДАНИЯ ДОЛЖЕН ОСУЩЕСТВЛЯТЬСЯ С ПРИМЕНЕНИЕМ ИНСТРУМЕНТАЛЬНОГО ГЕОДЕЗИЧЕСКОГО КОНТРОЛЯ. ВЕЛИЧИНЫ ДОПУСКАЕМЫХ ОТКЛОНЕНИЙ ОПРЕДЕЛЯЮТСЯ ПО РАСЧЕТУ ТОЧНОСТИ В СООТВЕТСТВИИ С ГОСТ 21779-82 И СНиП 3.03.01-87

7. СОЕДИНЕНИЕ ПАНЕЛЕЙ НАРУЖНЫХ И ВНУТРЕННИХ СТЕН, ПЕРЕКРЫТИЙ И ДРУГИХ ЭЛЕМЕНТОВ ОСУЩЕСТВЛЯЕТСЯ МЕТАЛЛИЧЕСКИМИ СВЯЗЯМИ НА СВАРКЕ.

МЕТАЛЛИЧЕСКИЕ СВЯЗИ И ЗАКЛАДНЫЕ ДЕТАЛИ С ИНДЕКСОМ "Ц" ДОЛЖНЫ ИМЕТЬ ЗАЩИТНОЕ АНТИКОРРОЗИЙНОЕ ЦИНКОВОЕ ПОКРЫТИЕ.

НА ВСЕХ ДЕТАЛЯХ УЗЛОВ ОГОВОРЕНА МИНИМАЛЬНАЯ ДЛИНА СВАРНЫХ ШВОВ, КАЧЕСТВЕННОЕ ВЫПОЛНЕНИЕ КОТОРЫХ ДОЛЖНО БЫТЬ ОБЕСПЕЧЕНО ПРИ МОНТАЖЕ. СВАРКА ПРОИЗВОДИТСЯ В СООТВЕТСТВИИ С СНиП 3.03.01-87.

ЭЛЕКТРОСВАРКА ДОЛЖНА НЕПРЕРЫВНО СЛЕДОВАТЬ ЗА МОНТАЖОМ КОНСТРУКЦИЙ И ДО ЗАМОНОЛИЧИВАНИЯ СТЫКОВ СДАВАТЬСЯ ПО АКТУ НА СКРЫТЫЕ РАБОТЫ АВТОРСКОМУ НАДЗОРУ.

ПОВРЕЖДЕННОЕ ПРИ СВАРКЕ АНТИКОРРОЗИЙНОЕ ПОКРЫТИЕ ЗАКЛАДНЫХ ДЕТАЛЕЙ И СОЕДИНИТЕЛЬНЫХ ЭЛЕМЕНТОВ СЛЕДУЕТ ЗАЩИЩАТЬ ПРОТЕКТОРНЫМ ГРУНТОМ НА ЛАКЕ ХВ784 В СООТВЕТСТВИИ С ВСН106-75, ВСН141-77 ГМС И СНиП2.03.11-85 ИЛИ ЦИНКОСИЛИКАТНЫМ ПОКРЫТИЕМ В СООТВЕТСТВИИ С "РЕКОМЕНДАЦИЯМИ ПО ТЕХНОЛОГИИ НАНЕСЕНИЯ ЦИНКОСИЛИКАТНОГО ПОКРЫТИЯ НА ЗАВОДЕ И ЗАЩИТЕ СВАРНЫХ ШВОВ НА МОНТАЖЕ ЖЕЛЕЗОБЕТОННЫХ КОНСТРУКЦИЙ" НИИЖБ.

ВСЕ МЕСТА СВАРНЫХ СОЕДИНЕНИЙ СБОРНЫХ ЭЛЕМЕНТОВ, ВКЛЮЧАЯ ЗАКЛАДНЫЕ И СОЕДИНИТЕЛЬНЫЕ ДЕТАЛИ, ПОСЛЕ ПРИЕМКИ СОЕДИНЕНИЙ ДОЛЖНЫ БЫТЬ ТЩАТЕЛЬНО ЗАДЕЛАНЫ ЦЕМЕНТНЫМ РАСТВОРОМ.

8. НАРУЖНЫЕ СТЕНОВЫЕ ПАНЕЛИ НАВЕСНЫЕ, ТРЕХСЛОЙНЫЕ С ЭФФЕКТИВНЫМ УТЕПЛИТЕЛЕМ ТОЛЩИНОЙ 325 ММ БЕЗ МАТРИЧНОЙ ОТДЕЛКИ И 375 ММ С МАТРИЧНОЙ ОТДЕЛКОЙ.

9. УСТАНОВКА ПАНЕЛЕЙ НА ПЕРЕКРЫТИЕ ПРОИЗВОДИТСЯ ПОЭТАЖНО НА ЦЕМЕНТНОМ РАСТВОРЕ. ШИРИНА ОПОРНОЙ ЧАСТИ ДОЛЖНА БЫТЬ НЕ МЕНЕЕ 80 ММ, ТОЛЩИНА ГОРИЗОНТАЛЬНОГО РАСТВОРНОГО ШВА 10 ММ

КРЕПЛЕНИЕ ПАНЕЛЕЙ НАРУЖНЫХ СТЕН К ПЕРЕКРЫТИЯМ И СОЕДИНЕНИЕ ИХ МЕЖДУ СОБОЙ ПРОИЗВОДИТСЯ ДО УСТАНОВКИ ПАНЕЛЕЙ ВНУТРЕННИХ СТЕН. СТРУБЦИНЫ И ДРУГИЕ МОНТАЖНЫЕ ПРИСПОСОБЛЕНИЯ, УДЕРЖИВАЮЩИЕ ПАНЕЛИ НАРУЖНЫХ СТЕН В ПРОЕКТНОМ ПОЛОЖЕНИИ, МОГУТ БЫТЬ СНЯТЫ ТОЛЬКО ПОСЛЕ НАЛОЖЕНИЯ ВСЕХ СВАРНЫХ ШВОВ, ПРЕДУСМОТРЕННЫХ НАСТОЯЩИМИ УЗЛАМИ.

10. ГЕРМЕТИЗАЦИЯ СТЫКОВ ПАНЕЛЕЙ НАРУЖНЫХ И ЗАДЕЛКА СТЫКОВ ПАНЕЛЕЙ ВНУТРЕННИХ СТЕН ПРОИЗВОДИТСЯ ЗАЛИВОЧНЫМ ПЕНОПОЛИУРЕТАНОМ МАРКИ "ВИЛАН-405" (КОМПОНЕНТЫ ПО ТУ6-55-221-955-88 И ТУ6-55-221-956-88).

РАБОТЫ ПО ГЕРМЕТИЗАЦИИ И ЗАДЕЛКЕ СТЫКОВ ДОЛЖНЫ ВЕСТИСЬ В СООТВЕТСТВИИ С "РЕКОМЕНДАЦИЯМИ ПО ПРИМЕНЕНИЮ ПЕНОПОЛИУРЕТАНОВ ДЛЯ ГЕРМЕТИЗАЗИИ И УТЕПЛЕНИЯ СТЫКОВ ПАНЕЛЕЙ, ЗАЗОРОВ ОКОННЫХ И ДВЕРНЫХ (БАЛКОННЫХ) БЛОКОВ В НАРУЖНЫХ СТЕНАХ ЖИЛЫХ И ОБЩЕСТВЕННЫХ ЗДАНИЙ". ЦНИИЭПжилища, М 1988 И С УЧЕТОМ ТРЕБОВАНИЙ НОРМАТИВНЫХ ДОКУМЕНТОВ, ПРИВЕДЕННЫХ В АЛЬБОМАХ ЗПДС, 3-ДС И ЗКДС И С УЧЕТОМ ТРЕБОВАНИЙ НОРМАТИВНЫХ ДОКУМЕНТОВ,

11. ГЕРМЕТИЗАЦИЯ ГОРИЗОНТАЛЬНЫХ СТЫКОВ ПАНЕЛЕЙ НАРУЖНЫХ СТЕН ПРОИЗВОДИТСЯ С ПЕРЕКРЫТИЯ ПОЭТАЖНО (ЗАДЕЛКА ШВА ПОД ПЛИТОЙ И ПРОСТРАНСТВА МЕЖДУ ТОРЦАМИ ПЛИТЫ ПЕРЕКРЫТИЯ И "ЗУБОМ" ПАНЕЛИ НАРУЖНОЙ СТЕНЫ) И С ЛЮЛЬКИ ПОСЛЕ ОКОНЧАНИЯ МОНТАЖА ЗДАНИЯ (ЗАДЕЛКА УСТЬЯ СТЫКА).

ГЕРМЕТИЗАЦИЯ ВЕРТИКАЛЬНЫХ СТЫКОВ НАРУЖНЫХ СТЕН ПРОИЗВОДИТСЯ С ПЕРЕКРЫТИЯ ПОЭТАЖНО (ЗАДЕЛКА СТЫКОВ ИЗНУТРИ) И С ЛЮЛЬКИ ПОСЛЕ ОКОНЧАНИЯ МОНТАЖА ЗДАНИЯ (ЗАДЕЛКА УСТЬЯ СТЫКА)

Взам. инв. N

Подпись и дата

Инв. N подл.

Изм.	Кол.уч.	Лист	N док.	Подпись	Дата
ГлСпецМаст		Козицын			
ГИП		Мыльников			

3 НДС, часть III ш

ТЕХНИЧЕСКОЕ ОПИСАНИЕ

Стадия	Лист	Листов
Р	4	

МНИИТЭП
МАСТЕРСКАЯ N 3

12. КОЛИЧЕСТВО ВВОДИМОЙ В СТЫК ПЕНОПОЛИУРЕТАНОВОЙ ЧАСТИЧНОВСПЕНЕННОЙ КОМПОЗИЦИИ 'ВИЛАН-405' ДОЛЖНО СОСТАВЛЯТЬ 2/3 ОТ ПРОЕКТНОГО ОБЪЕМА, ОСТАВШАЯСЯ ЧАСТЬ ЗАПОЛНЯЕТСЯ ПРИ ДОВСПЕНИВАНИИ КОМПОЗИЦИИ

13. ПЕНОПОЛИУРЕТАН СНАРУЖИ ЗДАНИЯ ЗАЩИЩАЕТСЯ В ГОРИЗОНТАЛЬНЫХ И ВЕРТИКАЛЬНЫХ СТЫКАХ, В ЛОДЖИЯХ И ОБЪЕМНЫХ БАЛКОНАХ ПОЛИМЕРЦЕМЕНТНЫМ РАСТВОРОМ, В ОСТАЛЬНЫХ ВЕРТИКАЛЬНЫХ СТЫКАХ ПОВЕРХ ПОЛИМЕРЦЕМЕНТНОГО РАСТВОРА НАНОСИТСЯ ТИОКОЛОВАЯ МАСТИКА АМ-05, А ВНУТРИ ПОМЕЩЕНИЯ - ЦЕМЕНТНЫЙ РАСТВОР.

14. ПРИ УСТРОЙСТВЕ ИЗОЛЯЦИИ СТЫКОВ В ЗИМНЕЕ ВРЕМЯ СТЫКУЕМЫЕ ПОВЕРХНОСТИ СБОРНЫХ ЭЛЕМЕНТОВ ДОЛЖНЫ БЫТЬ ОЧИЩЕНЫ ОТ СНЕГА И ЛЬДА ПУТЕМ ПРОДУВКИ СЖАТЫМ ВОЗДУХОМ. ИЗОЛИРУЮЩИЕ МАТЕРИАЛЫ ПЕРЕД НАЧАЛОМ РАБОТ СЛЕДУЕТ ВЫДЕРЖИВАТЬ В ТЕПЛОМ ПОМЕЩЕНИИ В ТЕЧЕНИИ СУТОК.

15. ВЕРТИКАЛЬНЫЕ СТЫКИ ПАНЕЛЕЙ ВНУТРЕННИХ СТЕН ВЫПОЛНЯЮТСЯ С МОНТАЖНЫМ ЗАЗОРОМ 10 И 20 ММ ПО ВСЕЙ ВЫСОТЕ СТЫКА.

ГОРИЗОНТАЛЬНЫЕ СТЫКИ ПЛАТФОРМЕННОГО ТИПА С ТОЛЩИНОЙ РАСТВОРНОГО ШВА 10 И 20 ММ НАД И ПОД ПЛИТОЙ ПЕРЕКРЫТИЯ СООТВЕТСТВЕННО.

16. ПАНЕЛИ ВНУТРЕННИХ СТЕН УДЕРЖИВАЮТСЯ В ПРОЕКТНОМ ПОЛОЖЕНИИ СТРУБЦИНАМИ ИЛИ ДРУГИМИ МОНТАЖНЫМИ ПРИСПОСОБЛЕНИЯМИ ДО НАЛОЖЕНИЯ ВСЕХ СВАРНЫХ СВЯЗЕЙ МЕЖДУ ПАНЕЛЯМИ ВНУТРЕННИХ, А ТАКЖЕ ВНУТРЕННИХ И НАРУЖНЫХ СТЕН.

17. ДЛЯ ДОСТИЖЕНИЯ НЕОБХОДИМОЙ ЗВУКОИЗОЛЯЦИИ ЗАЗОРЫ МЕЖДУ ПАНЕЛЯМИ ВНУТРЕННИХ А ТАКЖЕ ВНУТРЕННИХ И НАРУЖНЫХ СТЕН ЗАДЕЛЫВАЮТСЯ ПЕНОПОЛИУРЕТАНОМ С ПОСЛЕДУЮЩЕЙ ЗАЧЕКАНКОЙ С ОБЕИХ СТОРОН ЦЕМЕНТНЫМ РАСТВОРОМ. ЗАДЕЛКУ СТЫКОВ СЛЕДУЕТ ПРОИЗВОДИТЬ ПОСЛЕ ОКОНЧАНИЯ МОНТАЖА ПАНЕЛЕЙ СТЕН И ПЕРЕКРЫТИЙ И УСТАНОВКИ МОНТАЖНЫХ СВАРНЫХ СВЯЗЕЙ.

18. ЖЕЛЕЗОБЕТОННЫЕ ПЕРЕГОРОДКИ УСТАНАВЛИВАЮТСЯ НА РАСТВОРНЫЙ ШОВ ТОЛЩИНОЙ 10мм И СОЕДИНЯЮТСЯ С ВНУТРЕННИМИ СТЕНАМИ ПОСРЕДСТВОМ СВАРНЫХ СВЯЗЕЙ. ЗАЗОР МЕЖДУ ВЕРХОМ ПЕРЕГОРОДОК И ПЛИТОЙ ПЕРЕКРЫТИЯ ТОЛЩИНОЙ 30мм ЗАПОЛНЯЕТСЯ ПЕНОПОЛИУРЕТАНОМ И ЗАТИРАЕТСЯ РАСТВОРОМ.

19. ПАНЕЛИ ПЕРЕКРЫТИЯ МОНТИРУЮТСЯ НА СЛОЙ ПЛАСТИЧНОГО РАСТВОРА ТОЛЩИНОЙ 20мм РАССТИЛАЕМОГО НЕПОСРЕДСТВЕННО ПЕРЕД МОНТАЖОМ.

20. СОЕДИНЕНИЕ ПАНЕЛЕЙ ПЕРЕКРЫТИЙ МЕЖДУ СОБОЙ ПРОИЗВОДИТСЯ НА СВАРКЕ ПРИ ПОМОЩИ СОЕДИНИТЕЛЬНЫХ МОНТАЖНЫХ СВЯЗЕЙ ПО МЕТАЛЛИЧЕСКИМ ЗАКЛАДНЫМ ДЕТАЛЯМ И МОНТАЖНЫМ ПЕТЛЯМ.

21. ШВЫ МЕЖДУ ПАНЕЛЯМИ ПЕРЕКРЫТИЙ, А ТАКЖЕ ГНЕЗДА В МЕСТАХ РАСПОЛОЖЕНИЯ МОНТАЖНЫХ СВЯЗЕЙ И МОНТАЖНЫХ ПЕТЕЛЬ ДОЛЖНЫ БЫТЬ ТЩАТЕЛЬНО ЗАДЕЛАНЫ ЦЕМЕНТНЫМ РАСТВОРОМ МАРКИ М150. ЗАПОЛНЕНИЕ ШВОВ И ОТДЕЛЬНЫХ ГНЕЗД ПРОИЗВОДИТЬ ПОСЛЕ ОКОНЧАНИЯ РАБОТ ПО НАЛОЖЕНИЮ МОНТАЖНЫХ СВЯЗЕЙ И ПРОПУСКА ЭЛЕКТРОПРОВОДКИ

22. БАЛКОНЫ И ЛОДЖИИ ОПИРАЮТСЯ НА НАРУЖНЫЕ СТЕНЫ ЧЕРЕЗ РАСТВОРНЫЙ ШОВ ТОЛЩИНОЙ 20 ММ ВЕРХНИЙ МОНТАЖНЫЙ ШОВ БАЛКОНОВ И ЛОДЖИЙ ГЕРМЕТИЗИРУЕТСЯ ЗАЛИВОЧНЫМ ПЕНОПОЛИУРЕТАНОМ МАРКИ 'ВИЛАН-405'

						3 НДС , часть III ш		
ИЗМ	КОЛУЧ	ЛИСТ	N ДОК	ПОДПИСЬ	ДАТА			
ГЛСПЕЦМАСТ		КОЗИЦЫН				ТЕХНИЧЕСКОЕ ОПИСАНИЕ	СТАДИЯ	ЛИСТ	ЛИСТОВ
ГИП		МЫЛЬНИКОВ					Р	5	
							МНИИТЭП МАСТЕРСКАЯ N 3		

ИНВ N ПОДЛ.	052352
ПОДПИСЬ И ДАТА	
N ИНВ. N	

23. РАССТРОПОВКУ ОБЪЕМНЫХ БАЛКОНОВ СЛЕДУЕТ ПРОИЗВОДИТЬ ПОСЛЕ СВАРКИ ВСЕХ МОНТАЖНЫХ СВЯЗЕЙ

24. ЛЕСТНИЧНЫЕ МАРШИ УКЛАДЫВАЮТСЯ НА ЛЕСТНИЧНЫЕ ПЛОЩАДКИ "НАСУХО". МОНТАЖ МАРШЕЙ ОСУЩЕСТВЛЯЕТСЯ СПЕЦИАЛЬНЫМИ ЗАХВАТАМИ

25. МОНТАЖ ОБЪЕМНЫХ ЭЛЕМЕНТОВ ШАХТЫ ЛИФТА ПРОИЗВОДИТСЯ НА ЦЕМЕНТНОМ РАСТВОРЕ МАРКИ М200.

В ЦЕЛЯХ ОБЕСПЕЧЕНИЯ ЗВУКОИЗОЛЯЦИИ, ПРИ МОНТАЖЕ ОБЪЕМНЫХ ЭЛЕМЕНТОВ ШАХТЫ ЛИФТА, ОБРАТИТЬ ВНИМАНИЕ НА СОХРАНЕНИЕ ЗАЗОРОВ МЕЖДУ ШАХТОЙ ЛИФТА И КОНСТРУКЦИЯМИ ЗДАНИЯ. ВЕЛИЧИНЫ ЗАЗОРОВ ДАНЫ НА ПЛАНАХ И В СООТВЕТСТВУЮЩИХ УЗЛАХ.

26. МОНТАЖ БЛОКА ИНЖЕНЕРНЫХ КОММУНИКАЦИЙ ВЕДЕТСЯ ПОЭТАЖНО. ДО МОНТАЖА ВЫШЕЛЕЖАЩЕГО БЛОКА ПО ПЕРИМЕТРУ КАНАЛОВ ВЕНТИЛЯЦИИ И ДЫМОУДАЛЕНИЯ ПРОИЗВОДИТСЯ ЗАЛИВКА ПЕНОПОЛИУРЕТАНОМ МАРКИ "ВИЛАН-405"

27. МОНТАЖ ВЕНТИЛЯЦИОННЫХ БЛОКОВ ВЫПОЛНЯЕТСЯ ПОЭТАЖНО ПЕРЕД МОНТАЖОМ ВЫШЕРАСПОЛОЖЕННОГО ВЕНТБЛОКА ПО ПЕРИМЕТРУ КАНАЛОВ ПРОИЗВОДИТСЯ ЗАЛИВКА ПЕНОПОЛИУРЕТАНОМ МАРКИ "ВИЛАН-405".

28. САНИТАРНО-ТЕХНИЧЕСКИЕ КАБИНЫ УСТАНАВЛИВАЮТСЯ НА ДВА СЛОЯ БИТУМИРОВАННОЙ ДВП ЗАДЕЛКА СТОЯКОВ ПРОИЗВОДИТСЯ ЦЕМЕНТНЫМ РАСТВОРОМ МАРКИ М150

ИНВ N ПОДЛ.	ПОДПИСЬ И ДАТА	ВЗАМ. ИНВ. N
15235-2		

ИЗМ.	КОЛ.УЧ.	ЛИСТ	N ДОК.	ПОДПИСЬ	ДАТА
ГЛ.СПЕЦМАСТ		КОЗИЦЫН			
ГИП		МЫЛЬНИКОВ			

3 НДС , часть III щ

ТЕХНИЧЕСКОЕ ОПИСАНИЕ

СТАДИЯ	ЛИСТ	ЛИСТОВ
Р	6	

МНИИТЭП
МАСТЕРСКАЯ N 3

- ПЕНОПОЛИУРЕТАН ЗАЛИВОЧНЫЙ 'ВИЛАН-405'	ТУ 6-55-221-955-88 ТУ 6-55-221-956-88
- ПЕРГАМИН КРОВЕЛЬНЫЙ	ГОСТ 2697-83
- СТАЛЬ ГОРЯЧЕКАТАННАЯ ДЛЯ АРМИРОВАНИЯ ЖЕЛЕЗОБЕТОННЫХ КОНСТРУКЦИЙ	ГОСТ 5781-82*
- СТАЛЬ ПРОКАТНАЯ ПОЛОСОВАЯ	ГОСТ 103-76*
- ПАКЛЯ СТРОИТЕЛЬНАЯ	ГОСТ 16183-77
- СИНТЕТИЧЕСКИЕ ЖГУТЫ	ТУ 17 РСФСР 50-02-116-81
- ПЛИТЫ ДРЕВЕСНОВОЛОКНИСТЫЕ	ГОСТ 4598-86
- БИНТЫ ТКАНЕВЫЕ И НЕТКАНЕВЫЕ	ТУ 400-2-130-76
- МАСТИКА ОТВЕРЖДАЮЩАЯ ТИОКОЛОВАЯ АМ-05	ТУ 84-246-85

ИНВ. N ПОДЛ. | ПОДПИСЬ И ДАТА | РЗАН. ИНВ. N

НОРМА КОНТР	ВАСИЛЬКОВА	
НАЧ МАСТ		
ГЛ СПЕЦ М	КОЗИЦЫН	
ГЛ ИНЖ ПР	МЫЛЬНИКОВ	
ЗАВ. ГР. ИНЖ.	ВАСИЛЬКОВА	
ИСПОЛНИЛ	ШЕХИНА	
ПРОВЕРИЛ	СИНДЕЕВА	

3 НДС, часть III ш

НАДЗЕМНАЯ ЧАСТЬ ЗДАНИЯ
ВЕДОМОСТЬ НОРМАТИВНЫХ ДОКУМЕНТОВ НА МАТЕРИАЛЫ, ПРИМЕНЯЕМЫЕ В УЗЛАХ

СТАДИЯ	ЛИСТ	ЛИСТОВ
Р	7	

МНИИТЭП
МАСТЕРСКАЯ N 3

ЭСКИЗ	N ПОЗ.	СЕЧЕНИЕ ММ	МАРКА	ДЛИНА ММ	МАССА, КГ ПОЗ.	МАССА, КГ ДЕТАЛИ
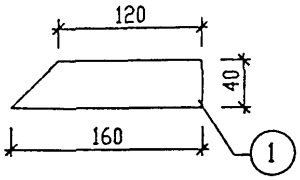	1	-6x40	ММ 59	120/160	0.26	0.26
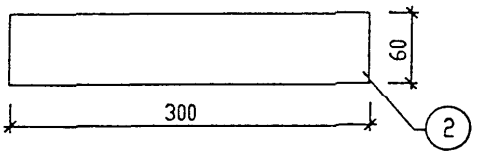	2	-6x60	ММ 60	300	0.84	0.84
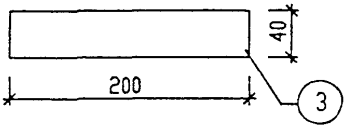	3	-6x40	ММ 39 ММ 39ц	200	0.38	0.38
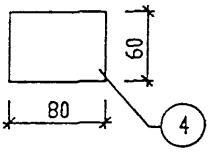	4	-6x60	ММ 69 ММ 69ц	80	0.23	0.23
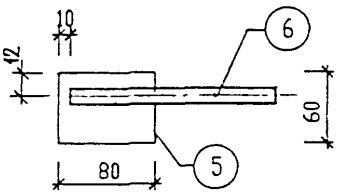	5	-6x60	ЗМС56	80	0.23	0.39
	6	⌀12 AI		180	0.16	
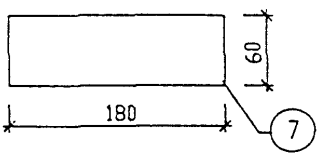	7	-6x60	ЗМС 5 ЗМС 5ц	180	0.51	0.51

НОРМА КОНТ	ВАСИЛЬКОВА		
НАЧ МАСТ			
ГЛ СПЕЦ М	КОЗИЦЫН		
ГЛ ИНЖ ПР	МЫЛЬНИКОВ		
ВЕД ИНЖ	СУВОРОВА		
ИСПОЛНИЛ	ШЕХИНА		
ПРОВЕРИЛ	СИНДЕЕВА		

3 НДС, часть III ш

МОНТАЖНЫЕ СВЯЗИ

СТАДИЯ	ЛИСТ	ЛИСТОВ
Р	8	

МНИИТЭП
МАСТЕРСКАЯ N 3

ВЗАМ. ИНВ. N

ПОДПИСЬ И ДАТА

ИНВ. N ПОДЛ. Р32352

ЭСКИЗ	N ПОЗ.	СЕЧЕНИЕ ММ	МАРКА	ДЛИНА ММ	МАССА, КГ	
					ПОЗ.	ДЕТАЛИ
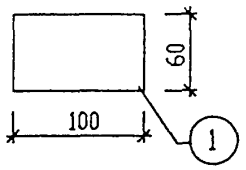	1	-6х60	3МС 15 3МС 15ц	100	0.28	0.28
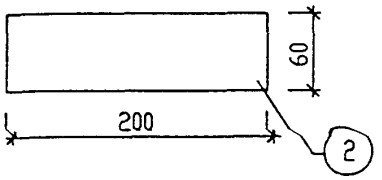	2	-6х60	3МС 20 3МС 20ц	200	0.56	0.56
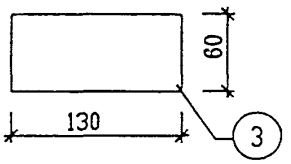	3	-6х60	3МС 21 3МС 21ц	130	0.35	0.35
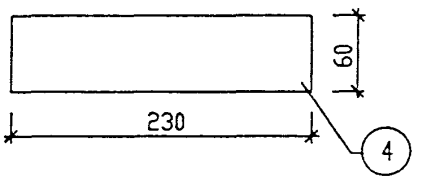	4	-6х60	3МС 22 3МС 22ц	230	0.65	0.65
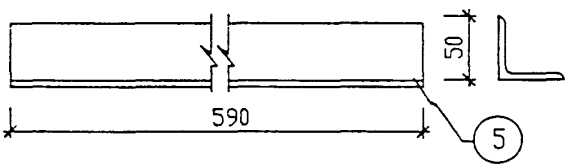	5	L 50х5	3МС 25	590	2.22	2.22
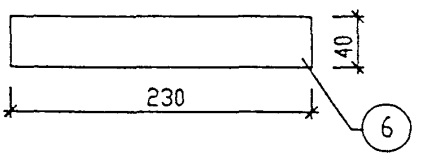	6	-6х40	3МС 35ц	230	0.43	0.43

ВЗАМ. ИНВ. N

ПОДПИСЬ И ДАТА

ИНВ. N ПОДЛ. 15249-53

НОРМА КОНТР	ВАСИЛЬКОВА	
НАЧ МАСТ		
ГЛ СПЕЦ М	КОЗИЦЫН	
ГЛ ИНЖ ПР	МЫЛЬНИКОВ	
ВЕД. ИНЖ.	СУВОРОВА	
ИСПОЛНИЛ	ШЕХИНА	
ПРОВЕРИЛ	СИНДЕЕВА	

3 НДС, часть III ш

МОНТАЖНЫЕ СВЯЗИ

СТАДИЯ	ЛИСТ	ЛИСТОВ
Р	9	

МНИИТЭП
МАСТЕРСКАЯ N 3

ЭСКИЗ	N ПОЗ.	СЕЧЕНИЕ ММ	МАРКА	ДЛИНА ММ	МАССА, КГ	
					ПОЗ.	ДЕТАЛИ
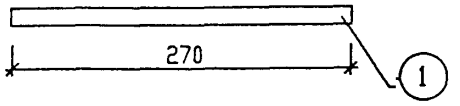	1	⌀14 AII	3МС 40ц	270	0.33	0.33
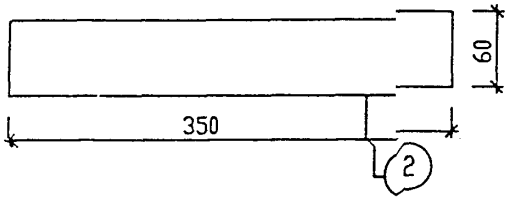	2	-6x60	3МС 41 3МС 41ц	350	0.99	0.99
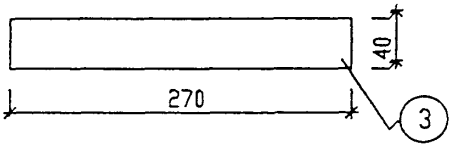	3	-6x40	3МС 43ц	270	0.51	0.51
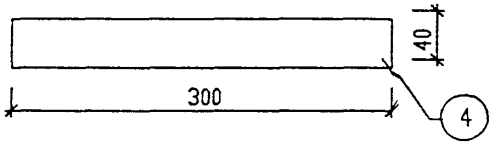	4	-6x40	3МС 44 3МС 44ц	300	0.56	0.56
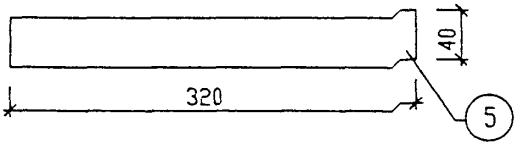	5	-6x40	3МС 47ц	320	0.60	0.60
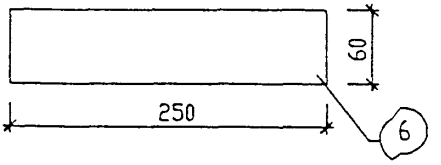	6	-6x60	3МС 48ц	250	0.71	0.71

ВЗАМ. ИНВ. N

ПОДПИСЬ И ДАТА

ИНВ. N ПОДЛ.

Н КОНТРОЛЯ	ВАСИЛЬКОВА	
НАЧ МАСТ		
ГЛ СПЕЦ М	КОЗИЦЫН	
ГЛ ИНЖ ПР	МЫЛЬНИКОВ	
ВЕД. ИНЖ.	СУВОРОВА	
ИСПОЛНИЛ	ВЕХИНА	
ПРОВЕРИЛ	СИНДЕЕВА	

3 НДС, часть III ш

МОНТАЖНЫЕ СВЯЗИ

СТАДИЯ	ЛИСТ	ЛИСТОВ
Р	10	

МНИИТЭП
МАСТЕРСКАЯ N 3

ЭСКИЗ	N ПОЗ.	СЕЧЕНИЕ ММ	МАРКА	ДЛИНА ММ	МАССА, КГ	
					ПОЗ.	ДЕТАЛИ
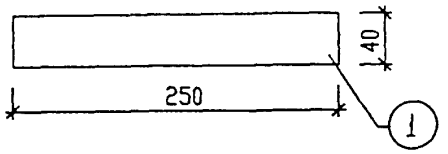	1	-6x40	ЗМС 49ц	250	0.47	0.47
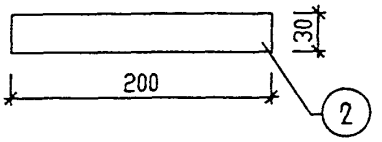	2	-6x30	ЗМС 51	200	0.28	0.28
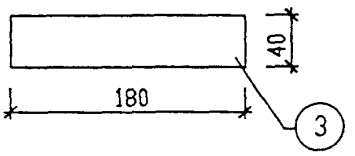	3	-6x40	ЗМС 52 ЗМС 52ц	180	0.34	0.34
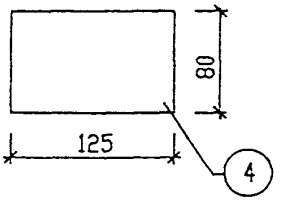	4	-6x80	ЗМС 53ц	125	0.47	0.47
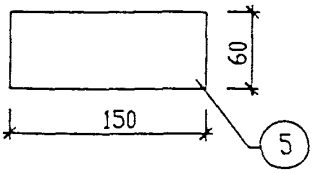	5	-6x60	ЗМС 54 ЗМС 54ц	150	0.42	0.42
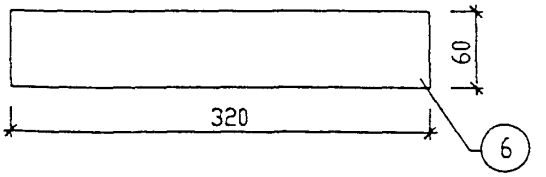	6	-6x60	ЗМС 55	320	0.91	0.91

Н. КОНТР	ВАСИЛЬЕВА	
НАЧ МАСТ		
ГЛ СПЕЦ М	КОЗИЦЫН	
ГЛ ИНЖ ПР	МЫЛЬНИКОВ	
ВЕД. ИНЖ.	СУВОРОВА	
ИСПОЛНИЛ	ШЕХИНА	
ПРОВЕРИЛ	СИНДЕЕВА	

3 НДС, часть III ш

МОНТАЖНЫЕ СВЯЗИ

СТАДИЯ	ЛИСТ	ЛИСТОВ
Р	11	

МНИИТЭП
МАСТЕРСКАЯ N 3

ИНВ. N ПОДЛ. | ПОДПИСЬ И ДАТА | ВЗАМ. ИНВ. N

ЭСКИЗ	N ПОЗ.	СЕЧЕНИЕ ММ	МАРКА	ДЛИНА ММ	МАССА, КГ	
					ПОЗ.	ДЕТАЛИ
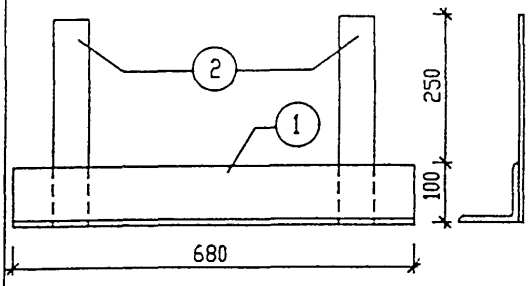	1	L 100x10	ОМБ-1	680	10.27	12.91
	2	-8x60		700	2.64	
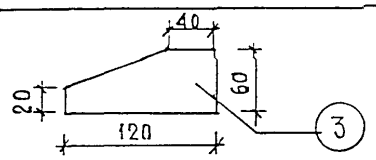	3	-8×60	ЗМС 56Ц	120	0.35	0.35
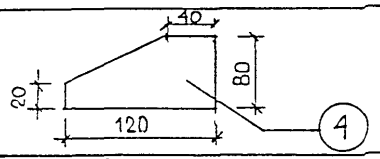	4	8×80	ЗМС 57Ц	120	0.45	0.45
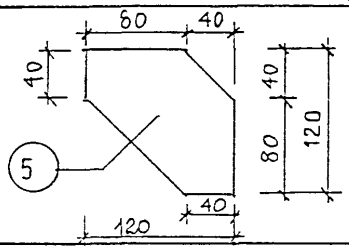	5	8×120	ЗМС 58Ц	120	0.60	0.60

МАРКА КАРКАСА	ЭСКИЗ	N ПОЗ.	СЕЧЕНИЕ ММ	КОЛ. ШТ.	ДЛИНА		МАССА, КГС	
					ПОЗ. ММ	ДЕТАЛИ	ПОЗ.	ДЕТАЛИ
К $\frac{5x5}{262}$	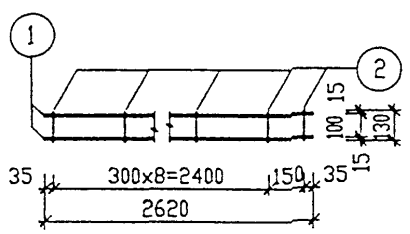	1	Ø5 Bp I	2	2620	5.54	0.81	1.01
		2	Ø5 Bp I	10	130	1.30	0.20	

ВЗАМ. ИНВ. N

ПОДПИСЬ И ДАТА

ИНВ. N ПОДЛ.

НАЧ МАСТ		
ГЛ СПЕЦ М	КОЗИЦЫН	
ГЛ ИНЖ ПР	МЫЛЬНИКОВ	
ВЕД. ИНЖ.	СУВОРОВА	
ИСПОЛНИЛ	ШЕХИНА	
ПРОВЕРИЛ	СИНДЕЕВА	

3 НДС, часть III ш

МОНТАЖНЫЕ СВЯЗИ
КАРКАС ЗАМОНОЛИЧИВАНИЯ СТЫКА

СТАДИЯ	ЛИСТ	ЛИСТОВ
Р	12	

МНИИТЭП
МАСТЕРСКАЯ N3

ИНВ.N ПОДЛ.	ПОДПИСЬ И ДАТА	ВЗАМ. ИНВ. N

ГЛ. ИНЖ. М.	КОЗИЦЫН				
ГИП	КОНОВАЛОВА				
ГЛ. СПЕЦ	МИХАЙЛОВСКАЯ				
РАЗРАБОТАЛ	ЕРШОВА				
ПРОВЕРИЛ	МИХАЙЛОВСКАЯ				

ИЗМ.	КОЛ.УЧ.	ЛИСТ	N ДОК.	ПОДПИСЬ	ДАТА

ЭНДС часть III ш

СХЕМА РАСПОЛОЖЕНИЯ УЗЛОВ
1-3 ЭТАЖЕЙ

МНИИТЭП
МАСТЕРСКАЯ N 3

СТАДИЯ	ЛИСТ	ЛИСТОВ
Р	13	

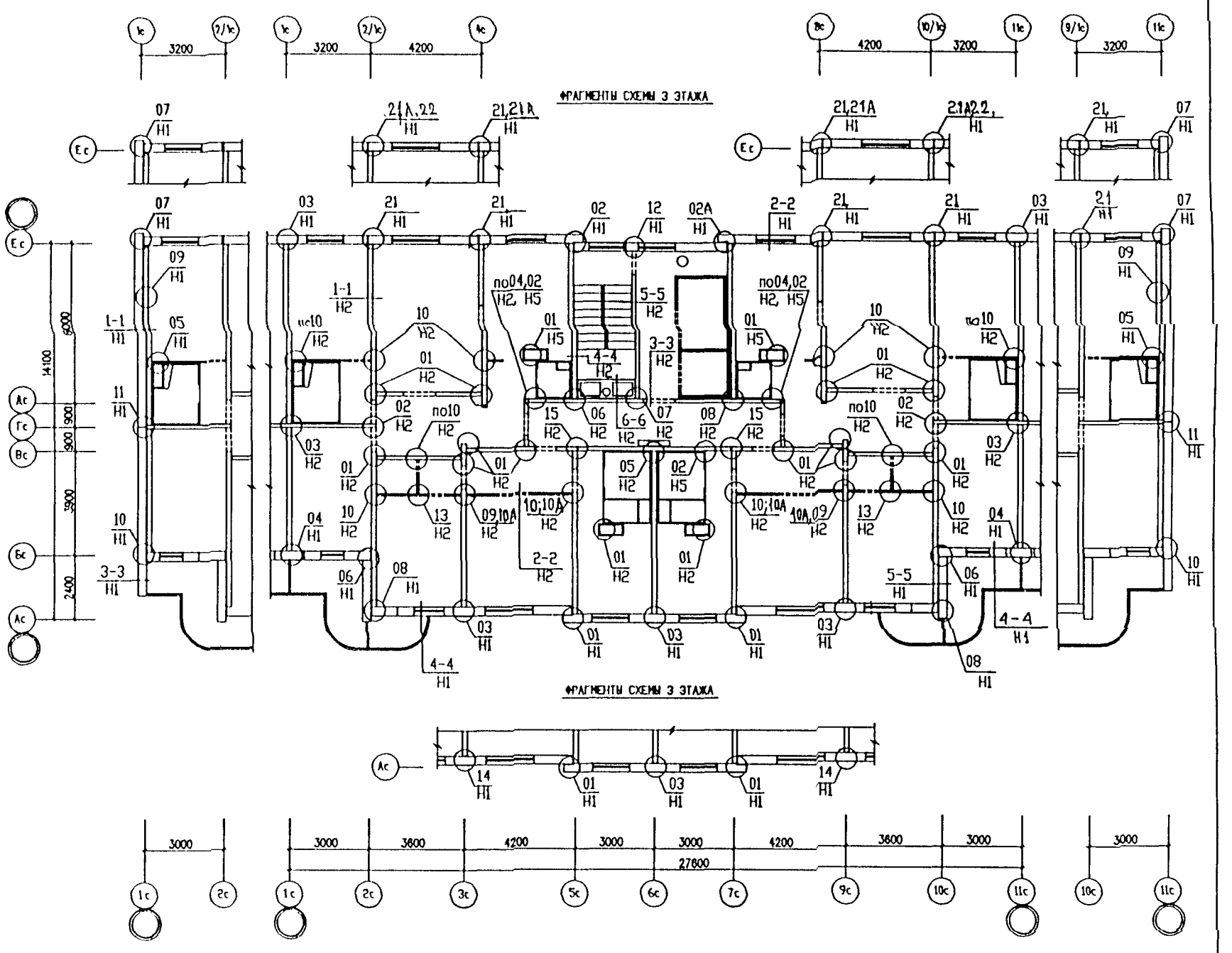

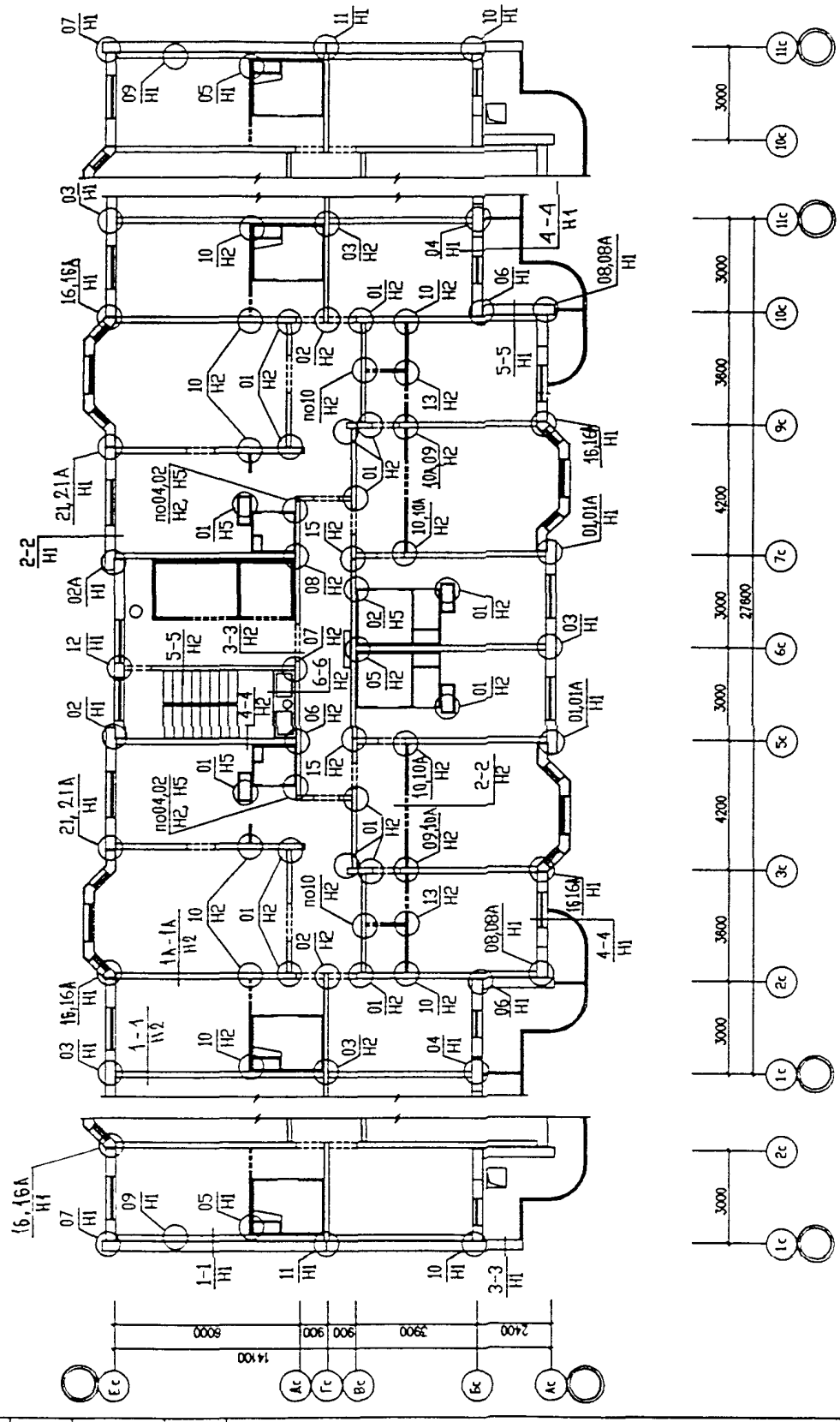

ИНВ.N ПОДЛ.	ПОДПИСЬ И ДАТА	ВЗАМ.ИНВ.N

ИЗМ.	КОЛ.УЧ.	ЛИСТ	N ДОК.	ПОДПИСЬ	ДАТА

ЗНДС часть III ш

ГЛ. ИНЖ. М.	КОЗИЦЫН	
ГИП	КОНОВАЛОВА	
ГЛ. СПЕЦ	МИХАЙЛОВСКАЯ	
РАЗРАБОТАЛ	ЕРШОВА	
ПРОВЕРИЛ	МИХАЙЛОВСКАЯ	

СХЕМА РАСПОЛОЖЕНИЯ УЗЛОВ
4-16 ЭТАЖЕЙ

СТАДИЯ	ЛИСТ	ЛИСТОВ
Р	14	

МНИИТЭП
МАСТЕРСКАЯ N 3

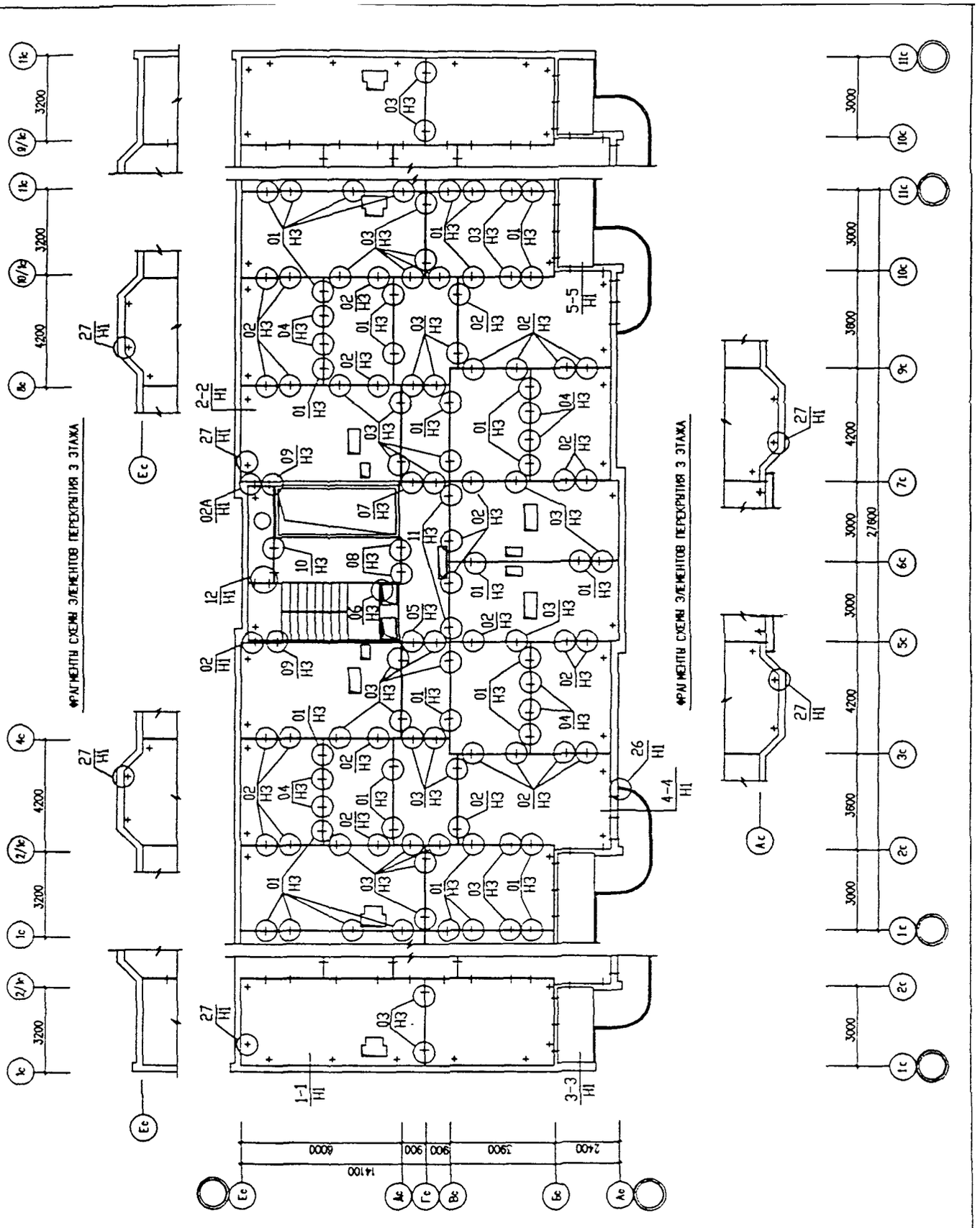

ВЗАМ. ИНВ. N

ПОДПИСЬ И ДАТА

ИНВ. N ПОДЛ.

ИЗМ.	КОЛ.УЧ.	ЛИСТ	N ДОК.	ПОДПИСЬ	ДАТА
ГЛ. ИНЖ. М.		КОЗИЦЫН			
ГИП		КОНОВАЛОВА			
ГЛ. СПЕЦ.		МИХАЙЛОВСКАЯ			
РАЗРАБОТАЛ		ЕРШОВА			
ПРОВЕРИЛ		МИХАЙЛОВСКАЯ			

ЗНДС часть III ш

СХЕМА РАСПОЛОЖЕНИЯ УЗЛОВ ПЕРЕКРЫТИЯ 1-3 ЭТАЖЕЙ

СТАДИЯ	ЛИСТ	ЛИСТОВ
Р	15	

МНИИТЭП

МАСТЕРСКАЯ N 3

ИНВ. N ПОДЛ.	ПОДПИСЬ И ДАТА	ВЗАМ. ИНВ. N

ГЛ. ИНЖ. П.	КОЗИЦЫН					
ГИП	КОНОВАЛОВА					
ГЛ. СПЕЦ.	МИХАЙЛОВСКАЯ					
РАЗРАБОТАЛ	ЕРШОВА					
ПРОВЕРИЛ	МИХАЙЛОВСКАЯ					

ИЗМ.	КОЛУЧ.	ЛИСТ	N ДОК.	ПОДПИСЬ	ДАТА

ЗНДС часть III ш

СХЕМА РАСПОЛОЖЕНИЯ УЗЛОВ ПЕРЕКРЫТИЯ 4-16 ЭТАЖЕЙ

МНИИТЭП МАСТЕРСКАЯ N 3

СТАДИЯ	ЛИСТ	ЛИСТОВ
Р	16	

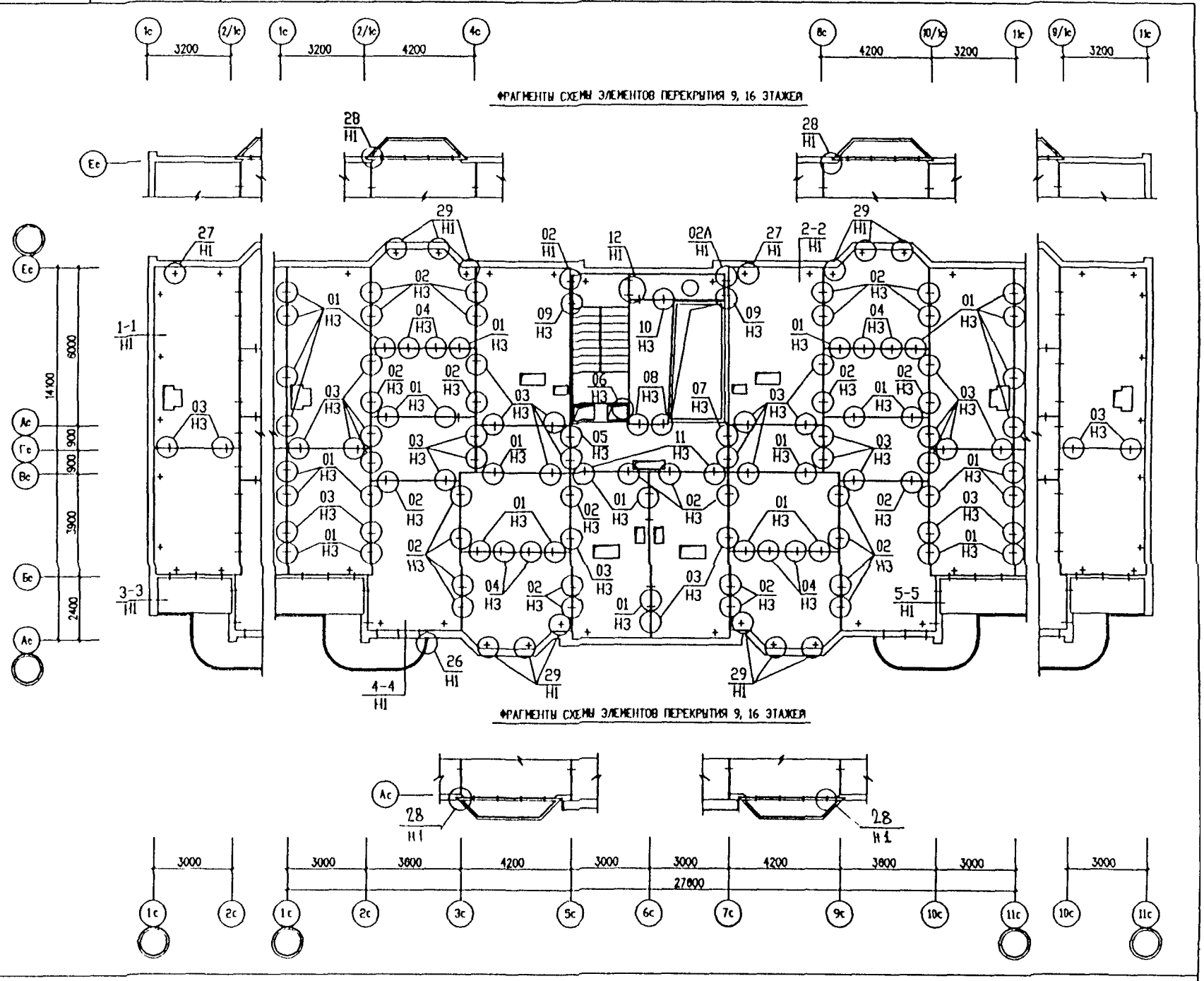

СЕКЦИЯ СО СКВОЗНЫМ ПРОХОДОМ

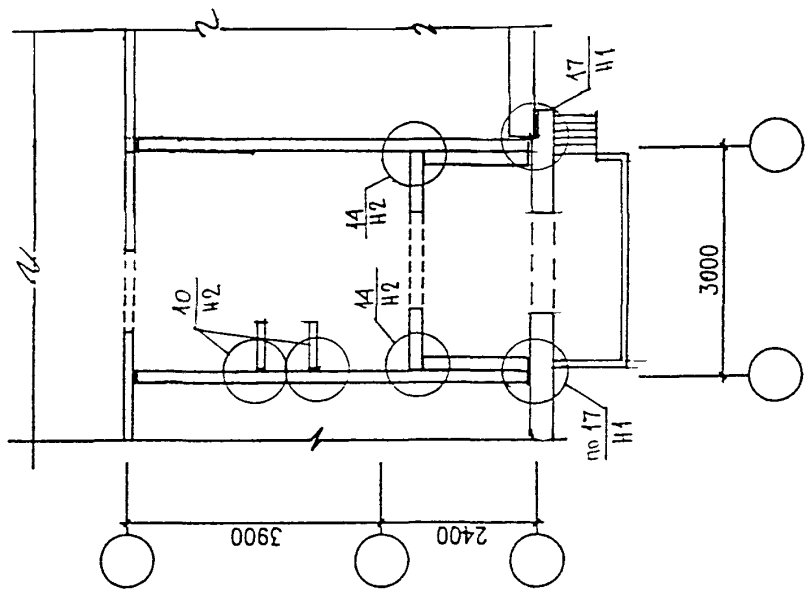

СЕКЦИЯ С ЭЛЕКТРОЩИТОВОЙ

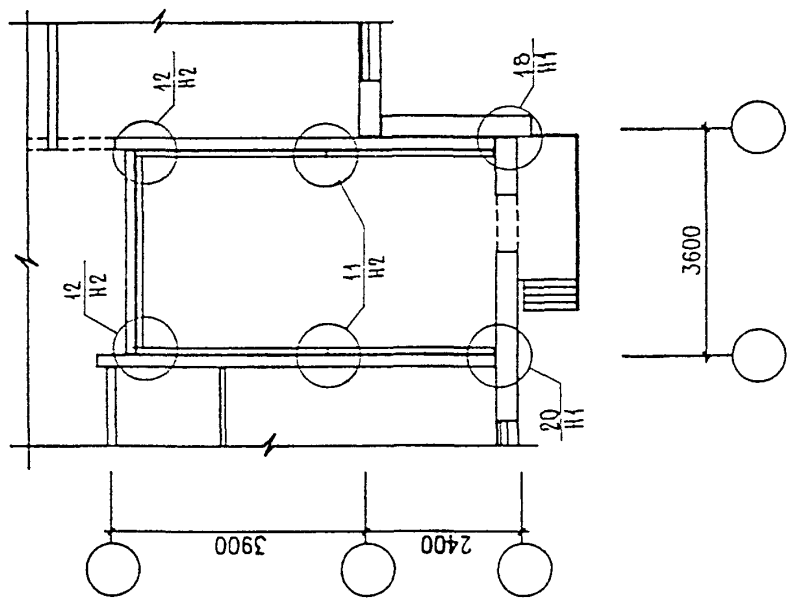

Н. КОНТР		ВАСИЛЬКОВА				
ИЗМ.	КОЛУЧ.	ЛИСТ	N ДОК.	ПОДПИСЬ	ДАТА	
ГЛ.СПЕЦМАСТ		КОЗИЦЫН				
ГИП		МЫЛЬНИКОВ				
ВЕД. ИНЖ.		СУВОРОВА				
ИСПОЛНИЛ		ТУЧКОВА				
ПРОВЕРИЛ		СИНДЕЕВА				

3 НДС, часть III

СХЕМЫ РАСПОЛОЖЕНИЯ УЗЛОВ ЭЛЕКТРОЩИТОВОЙ И СКВОЗНОГО ПРОХОДА

СТАДИЯ	ЛИСТ	ЛИСТОВ
Р	25	

МНИИТЭП
МАСТЕРСКАЯ N 3

СХЕМА РАСПОЛОЖЕНИЯ
НИЖНЕЙ ПЛИТЫ ЭРКЕРА

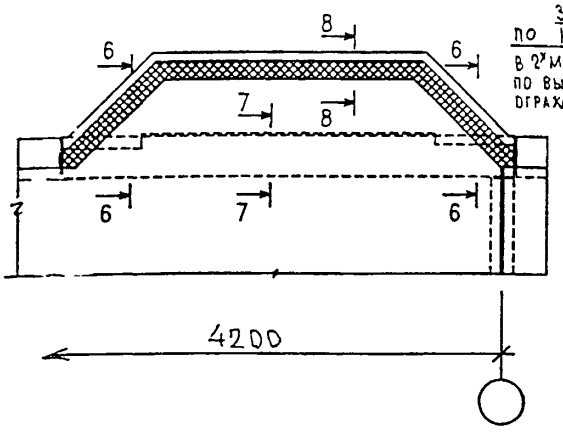

СХЕМА РАСПОЛОЖЕНИЯ
КРЫШКИ ЭРКЕРА

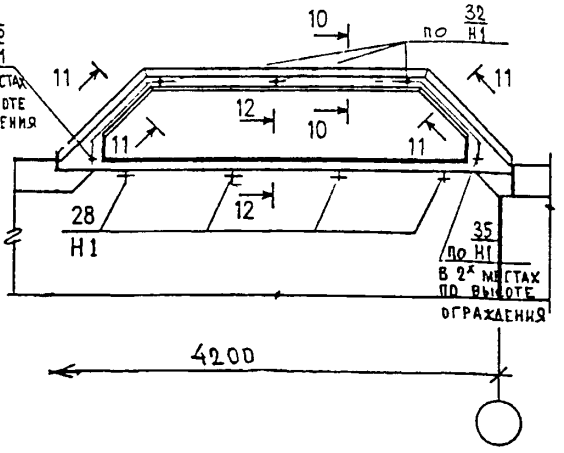

СЕЧЕНИЯ 6-6 ÷ 12-12 СМ. РАЗДЕЛ Н 1 ЛИСТЫ N 139 ÷ 145

СХЕМА РАСПОЛОЖЕНИЯ ЭЛЕМЕНТОВ
ЛЕСТНИЧНО-ЛИФТОВОГО УЗЛА

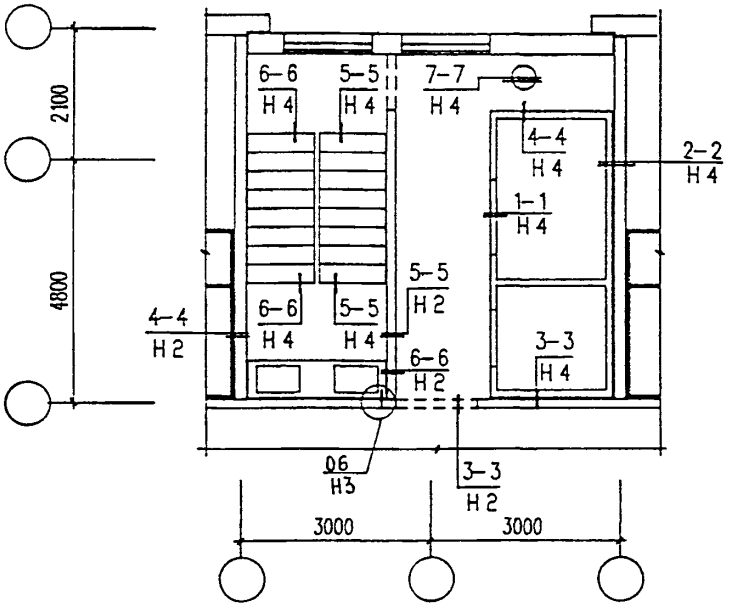

Н.КОНТР		ВАСИЛЬКОВА				
ИЗМ.	КОЛУЧ.	ЛИСТ	N ДОК	ПОДПИСЬ	ДАТА	
ГЛ.СПЕЦМАСТ		КОЗИЦЫН				
ГИП		МЫЛЬНИКОВ				
ВЕД. ИНЖ		СУВОРОВА				
ИСПОЛНИЛ		ТУЧКОВА				
ПРОВЕРИЛ		СИНДЕЕВА				

ВЗАМ. ИНВ. N | ПОДПИСЬ И ДАТА | ИНВ. N ПОДЛ.

3 НДС , часть III ш

СХЕМА РАСПОЛОЖЕНИЯ НИЖНЕЙ ПЛИТЫ ЭРКЕРА; КРЫШКИ ЭРКЕРА ; ЛЕСТНИЧНО-ЛИФТОВОГО УЗЛА .

СТАДИЯ	ЛИСТ	ЛИСТОВ
Р	26	

МНИИТЭП
МАСТЕРСКАЯ N 3

СХЕМА РАСПОЛОЖЕНИЯ УЗЛОВ ОГРАЖДЕНИЙ БАЛКОНОВ

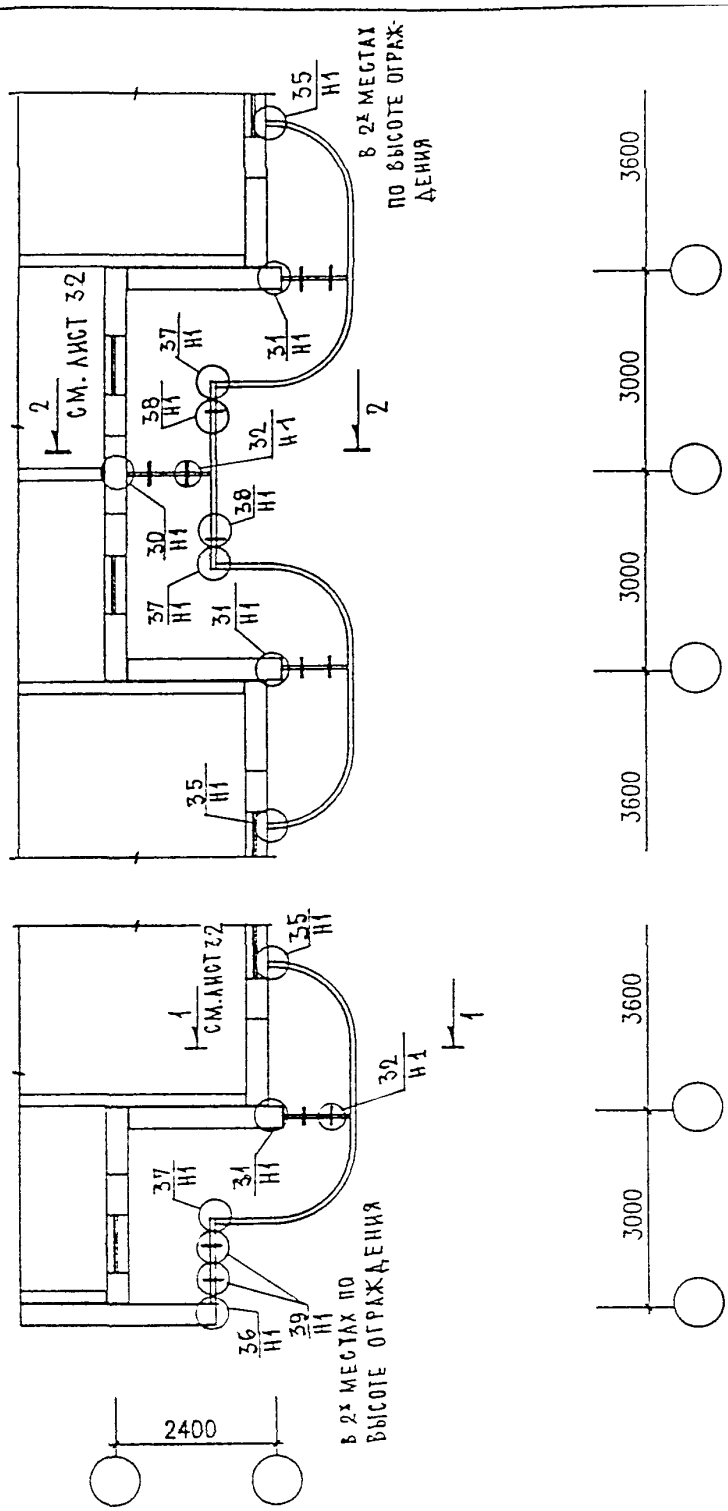

Н.КОНТР		ВАСИЛЬКОВА				
ИЗМ.	КОЛ.УЧ.	ЛИСТ	N ДОК.	ПОДПИСЬ	ДАТА	
ГЛ.СПЕЦМАСТ		КОЗИШИН				
ГИП		МЫЛЬНИКОВ				
ВЕД. ИНЖ.		СУВОРОВА				
ИСПОЛНИЛ		ТУЧКОВА				
ПРОВЕРИЛ		СИНДЕЕВА				

3 НДС, часть III Ш

СХЕМА РАСПОЛОЖЕНИЯ УЗЛОВ ОГРАЖДЕНИЙ БАЛКОНОВ

СТАДИЯ	ЛИСТ	ЛИСТОВ
Р	27	

МНИИТЭП
МАСТЕРСКАЯ N 3

СХЕМА РАСПОЛОЖЕНИЯ УЗЛОВ ЭЛЕМЕНТОВ БАЛКОНОВ

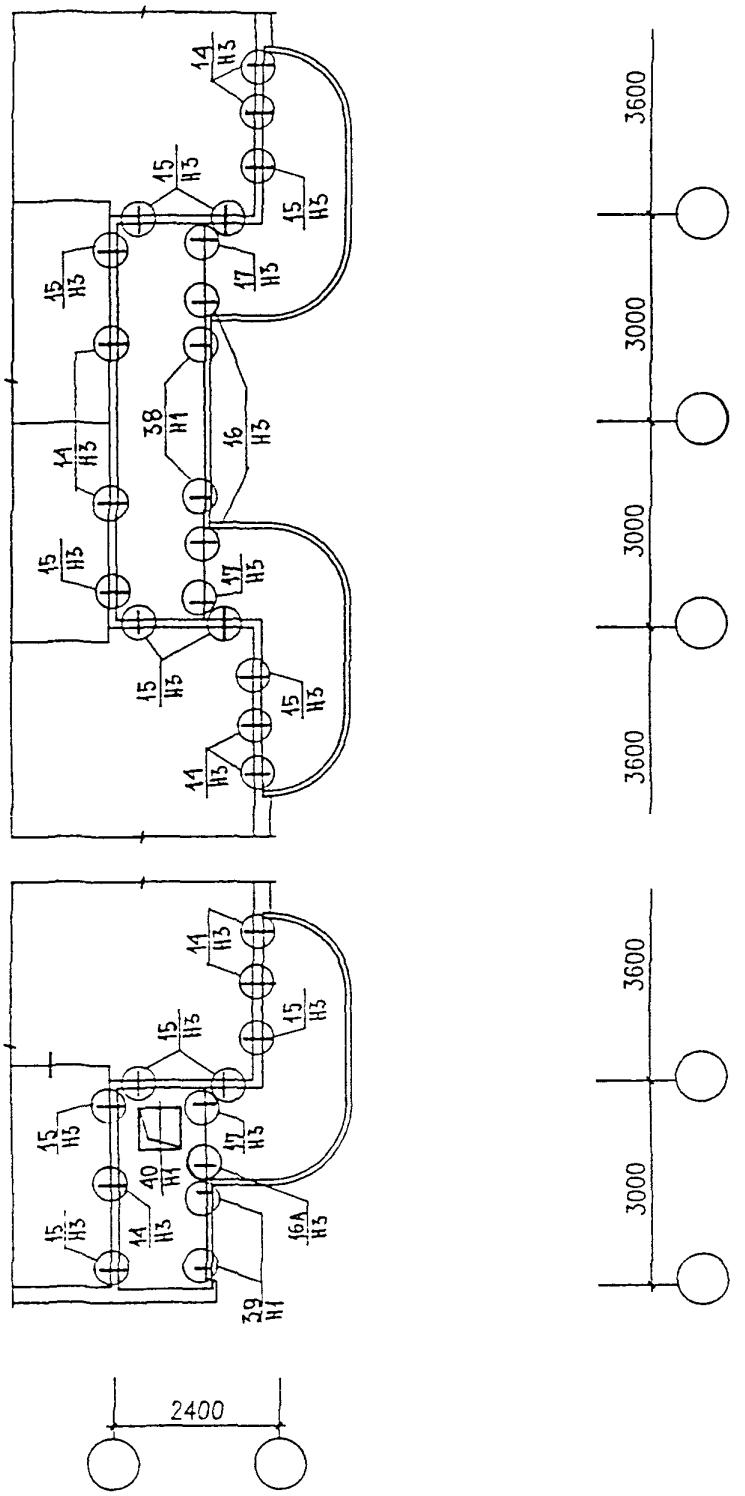

Н.КОНТР.		ВАСИЛЬКОВА			
ИЗМ.	КОЛ.УЧ.	ЛИСТ	N ДОК.	ПОДПИСЬ	ДАТА
ГЛ.СПЕЦМАСТ		КОЗИЦЫН			
ГИП		МЫЛЬНИКОВ			
ВЕД. ИНЖ.		СУВОРОВА			
ИСПОЛНИЛ		ТУЧКОВА			
ПРОВЕРИЛ		СИНДЕЕВА			

3 НДС , часть III ш

СХЕМА РАСПОЛОЖЕНИЯ УЗЛОВ ЭЛЕМЕНТОВ БАЛКОНОВ

СТАДИЯ	ЛИСТ	ЛИСТОВ
Р	28	

МНИИТЭП
МАСТЕРСКАЯ N 3

1-1

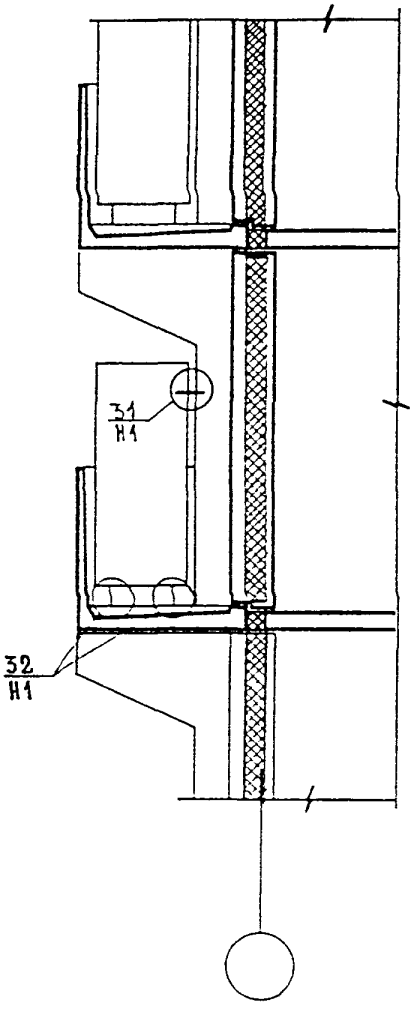

2-2

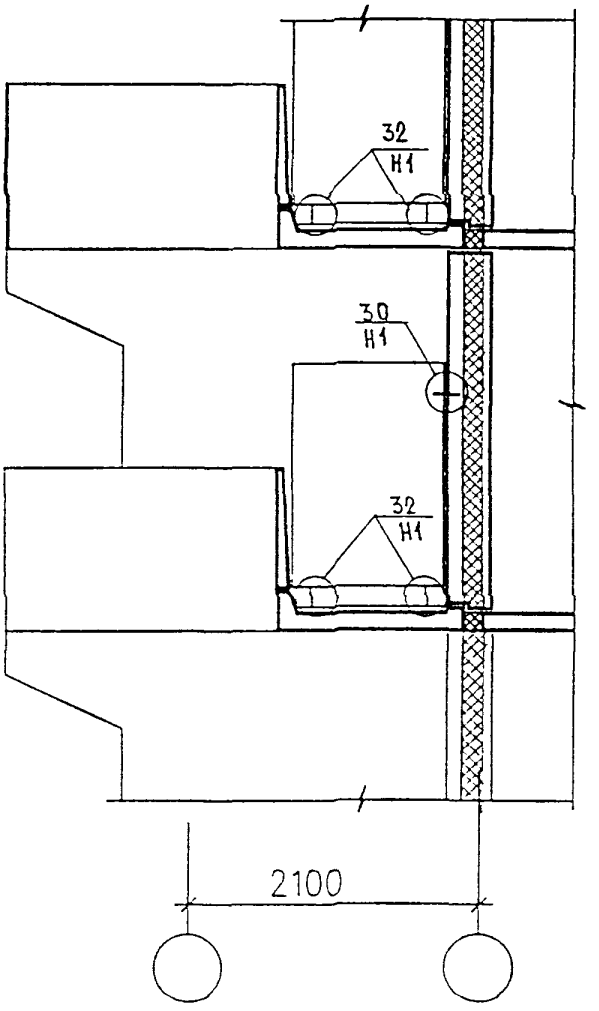

Н. КОНТР.		ВАСИЛЬКОВА				
ИЗМ.	КОЛУЧ.	ЛИСТ	N ДОК.	ПОДПИСЬ	ДАТА	
ГЛ.СПЕЦМАСТ		КОЗИШИН				
ГИП		МЫЛЬНИКОВ				
ВЕД. ИНЖ.		СУВОРОВА				
РАЗРАБОТАЛ		ТУЧКОВА				
ПРОВЕРИЛ		СИНДЕЕВА				

3 НДС , часть III ш

СХЕМЫ РАСПОЛОЖЕНИЯ УЗЛОВ ПО РАЗДЕЛИТЕЛЬНЫМ ПЕРЕГОРОДКАМ РАЗРЕЗЫ 1-1; 2-2

СТАДИЯ	ЛИСТ	ЛИСТОВ
Р	32	

МНИИТЭП
МАСТЕРСКАЯ N 3

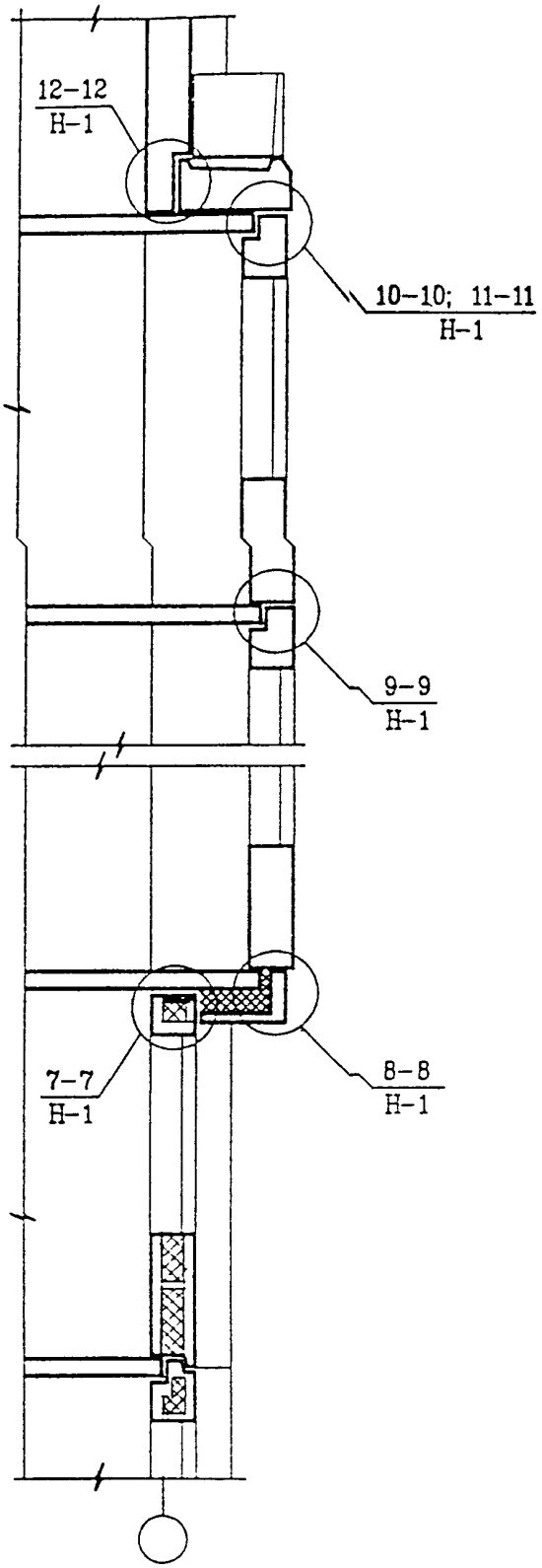

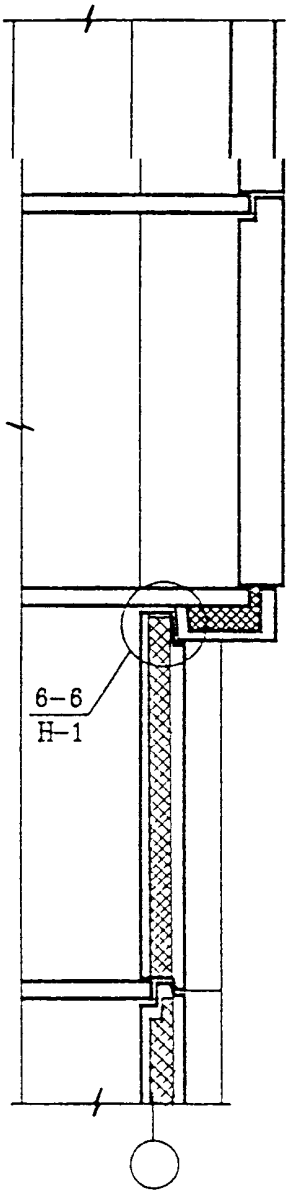

Н КОНТР		ВАСИЛЬКОВА			
ИЗМ.	КОЛ.УЧ.	ЛИСТ	N ДОК.	ПОДПИСЬ	ДАТА
ГЛСПЕЦМАСТ		КОЗИЦЫН			
ГИП		МЫЛЬНИКОВ			
ВЕД. ИНЖ.		СУВОРОВА			
ИСПОЛНИЛ		ТУЧКОВА			
ПРОВЕРИЛ		СИНДЕЕВА			

3 НДС , часть III ш

СХЕМЫ РАСПОЛОЖЕНИЯ ЭЛЕМЕНТОВ ЭРКЕРА

СТАДИЯ	ЛИСТ	ЛИСТОВ
Р	34	

МНИИТЭП
МАСТЕРСКАЯ N 3

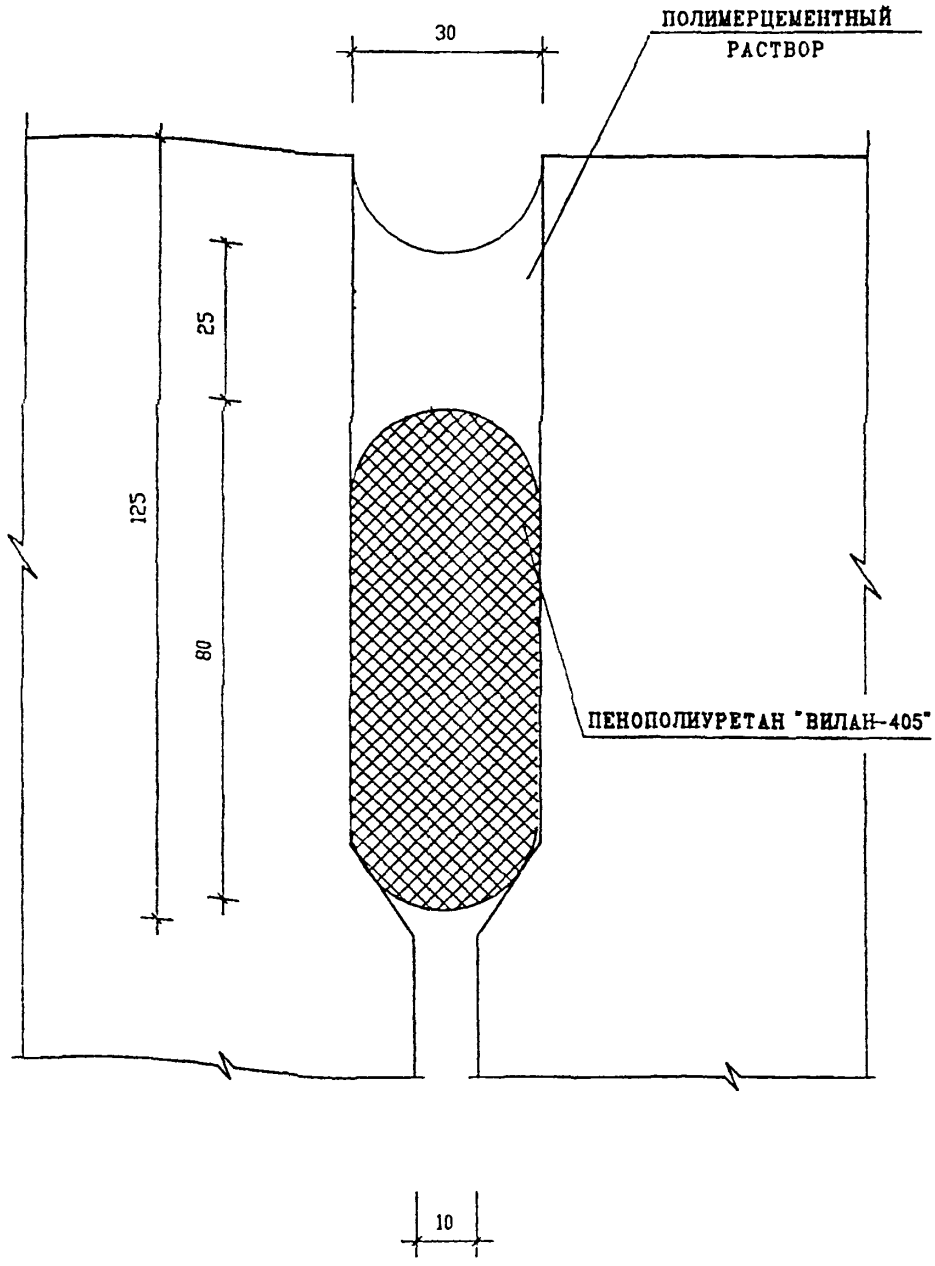

Н.КОНТР		ВАСИЛЬКОВА			
ИЗМ.	КОЛ.УЧ.	ЛИСТ	N ДОК.	ПОДПИСЬ	ДАТА
ГЛ СПЕЦ М		КОЗИЦЫН			
ГЛ ИНЖ ПР		МЫЛЬНИКОВ			
ЗАВ ГР ИНЖ		СУВОРОВА			
РАЗРАБОТАЛ		ШЕХИНА			
ПРОВЕРИЛ		ВАСИЛЬКОВА			

ЗНДС , часть III ш

ГЕРМЕТИЗАЦИЯ СТЫКОВ
ВЕРТИКАЛЬНЫЙ ШОВ
ТИП I

СТАДИЯ	ЛИСТ	ЛИСТОВ
Р	35	

МНИИТЭП
МАСТЕРСКАЯ N3

ВЗАМ. ИНВ. N

ПОДПИСЬ И ДАТА

ИНВ. N ПОДЛ. 13543

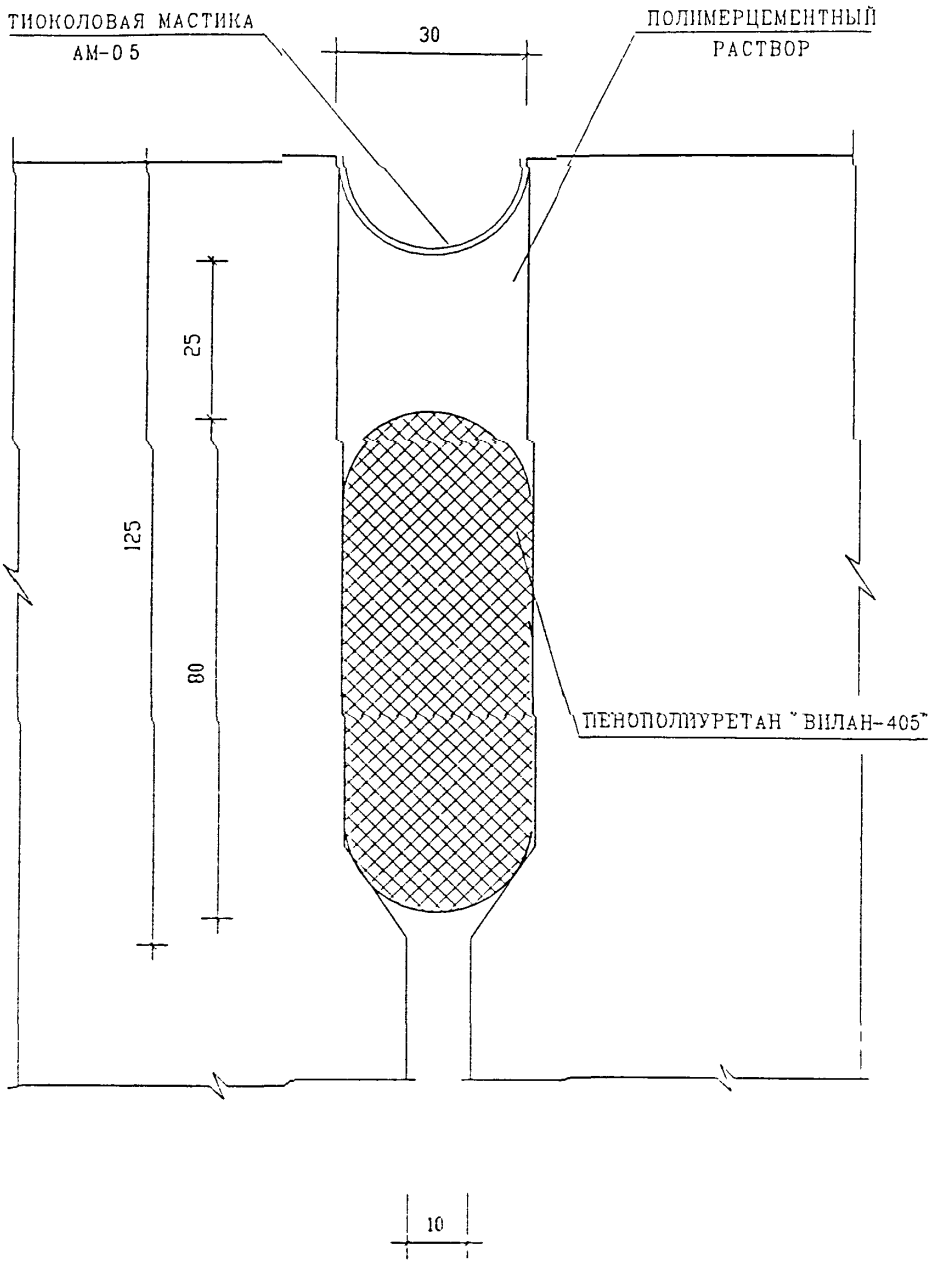

Н КОНТР		ВАСИЛЬКОВА			
ИЗМ	КОЛУЧ	ЛИСТ	N ДОК	ПОДПИСЬ	ДАТА
ГЛ СПЕЦ М		КОЗИЦЫН			
ГЛ ИНЖ ПР		МЫЛЬНИКОВ			
ЗАВ ГР ИНЖ.		СУВОРОВА			
РАЗРАБОТАЛ		ШЕХИНА			
ПРОВЕРИЛ		ВАСИЛЬКОВА			

ЗНДС , часть III ш

ГЕРМЕТИЗАЦИЯ СТЫКОВ
ВЕРТИКАЛЬНЫЙ ШОВ
ТИП IA

СТАДИЯ	ЛИСТ	ЛИСТОВ
Р	35/1	

МНИИТЭП
МАСТЕРСКАЯ N 3

ВЗАИН ИНВ N | ПОДПИСЬ И ДАТА | ИНВ N ПОДЛ

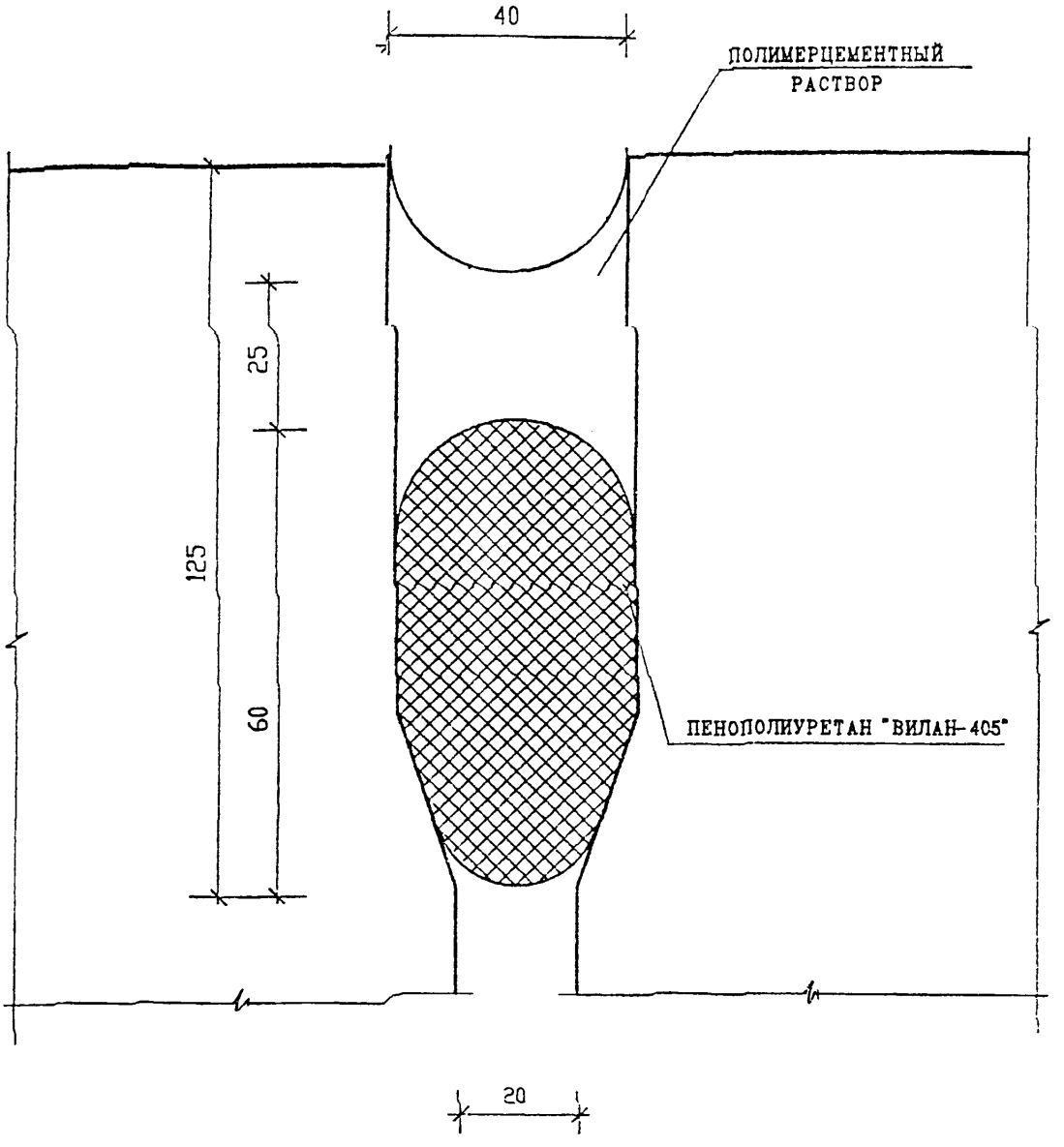

Н.контр.		Василькова			
Изм.	Кол.уч.	Лист	N док.	Подпись	Дата
Гл. спец. м		Козицын			
Гл. инж. пр		Мальчиков			
Зав. гр. инж		Суворова			
Разработал		Шехина			
Проверил		Василькова			

ЗНДС , часть III ш

ГЕРМЕТИЗАЦИЯ СТЫКОВ
ВЕРТИКАЛЬНЫЙ ШОВ
ТИП II

Стадия	Лист	Листов
Р	36	

МНИИТЭП
МАСТЕРСКАЯ N 3

Инв. N подл. | Подпись и дата | Взам. инв. N

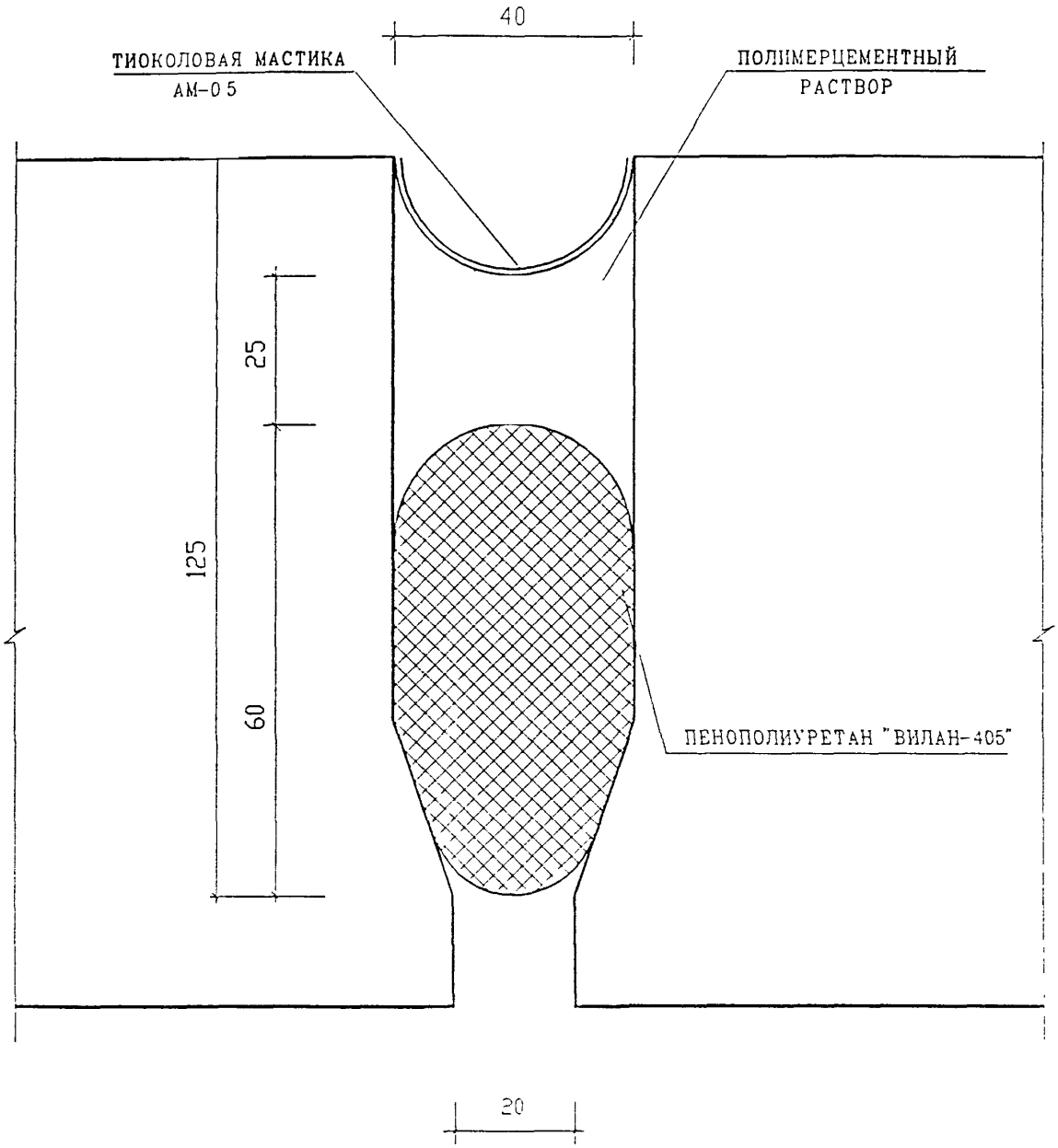

Н. КОНТР.		ВАСИЛЬКОВА				
ИЗМ.	КОЛ.УЧ.	ЛИСТ	N ДОК.	ПОДПИСЬ	ДАТА	
ГЛ. СПЕЦ. М.		КОЗИЦЫН				
ГЛ. ИНЖ. ПР.		МЫЛЬНИКОВ				
ЗАВ. ГР. ИНЖ.		СУВОРОВА				
РАЗРАБОТАЛ		ШЕХИНА				
ПРОВЕРИЛ		ВАСИЛЬКОВА				

ЗНДС , часть III ш

ГЕРМЕТИЗАЦИЯ СТЫКОВ
ВЕРТИКАЛЬНЫЙ ШОВ
ТИП IIА

СТАДИЯ	ЛИСТ	ЛИСТОВ
Р	36/1	

МНИИТЭП
МАСТЕРСКАЯ N 3

ВЗАМ. ИНВ. N

ПОДПИСЬ И ДАТА

ИНВ. N ПОДЛ. 15235

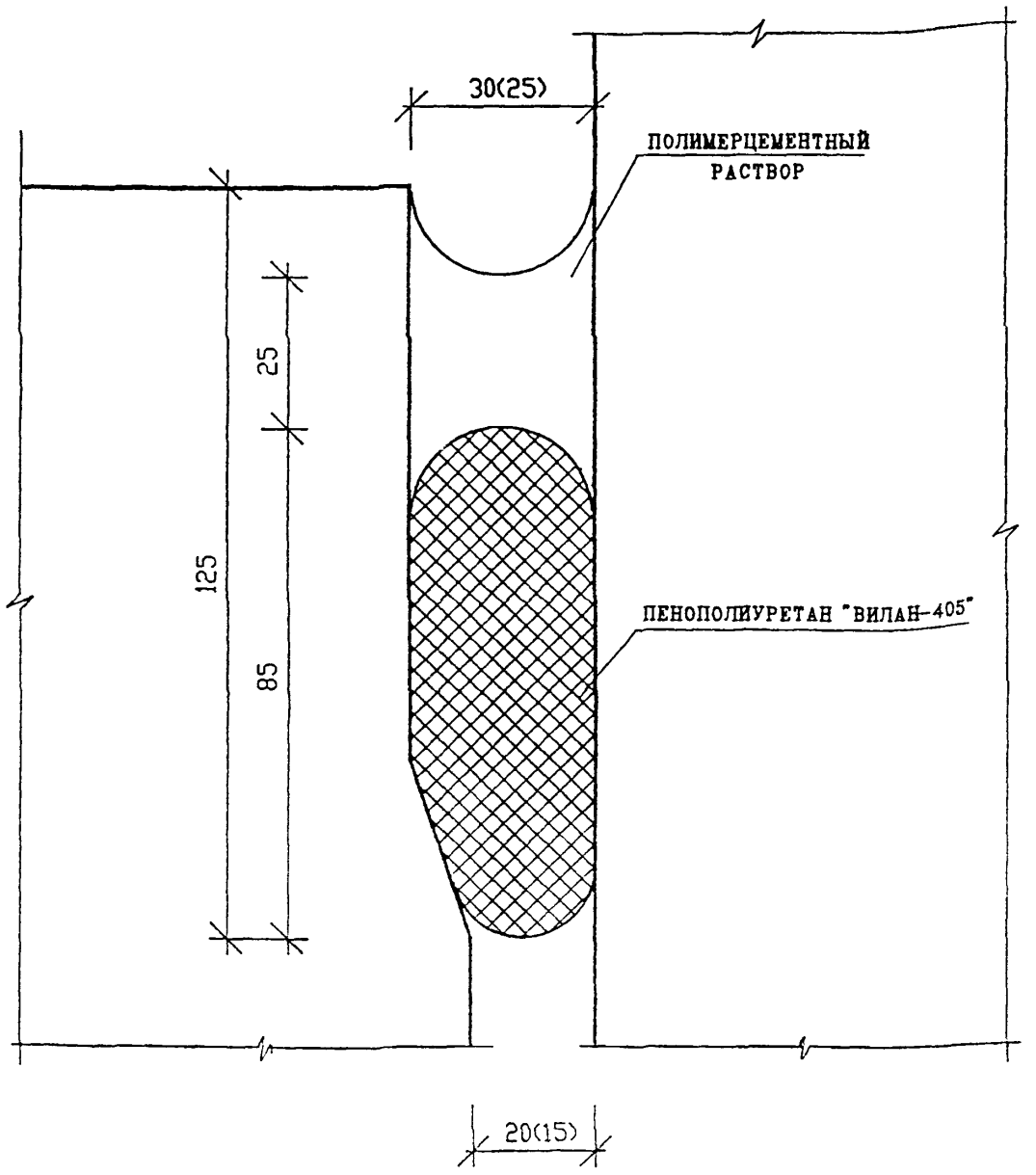

Н.КОНТР.		ВАСИЛЬКОВА				
ИЗМ.	КОЛУЧ	ЛИСТ	N ДОК.	ПОДПИСЬ	ДАТА	
ГЛ СПЕЦ М		КОЗИЦЫН				
ГЛ ИНЖ ПР		МЫЛЬНИКОВ				
ЗАВ ГР ИНЖ		СУВОРОВА				
РАЗРАБОТАЛ		ШЕХИНА				
ПРОВЕРИЛ		ВАСИЛЬКОВА				

ЗНДС , часть III ш

ГЕРМЕТИЗАЦИЯ СТЫКОВ ВЕРТИКАЛЬНЫЙ ШОВ

ТИП III

СТАДИЯ	ЛИСТ	ЛИСТОВ
Р	37	

МНИИТЭП

МАСТЕРСКАЯ N 3

ВЗАМ. ИНВ. N

ПОДПИСЬ И ДАТА

ИНВ. N ПОДЛ.

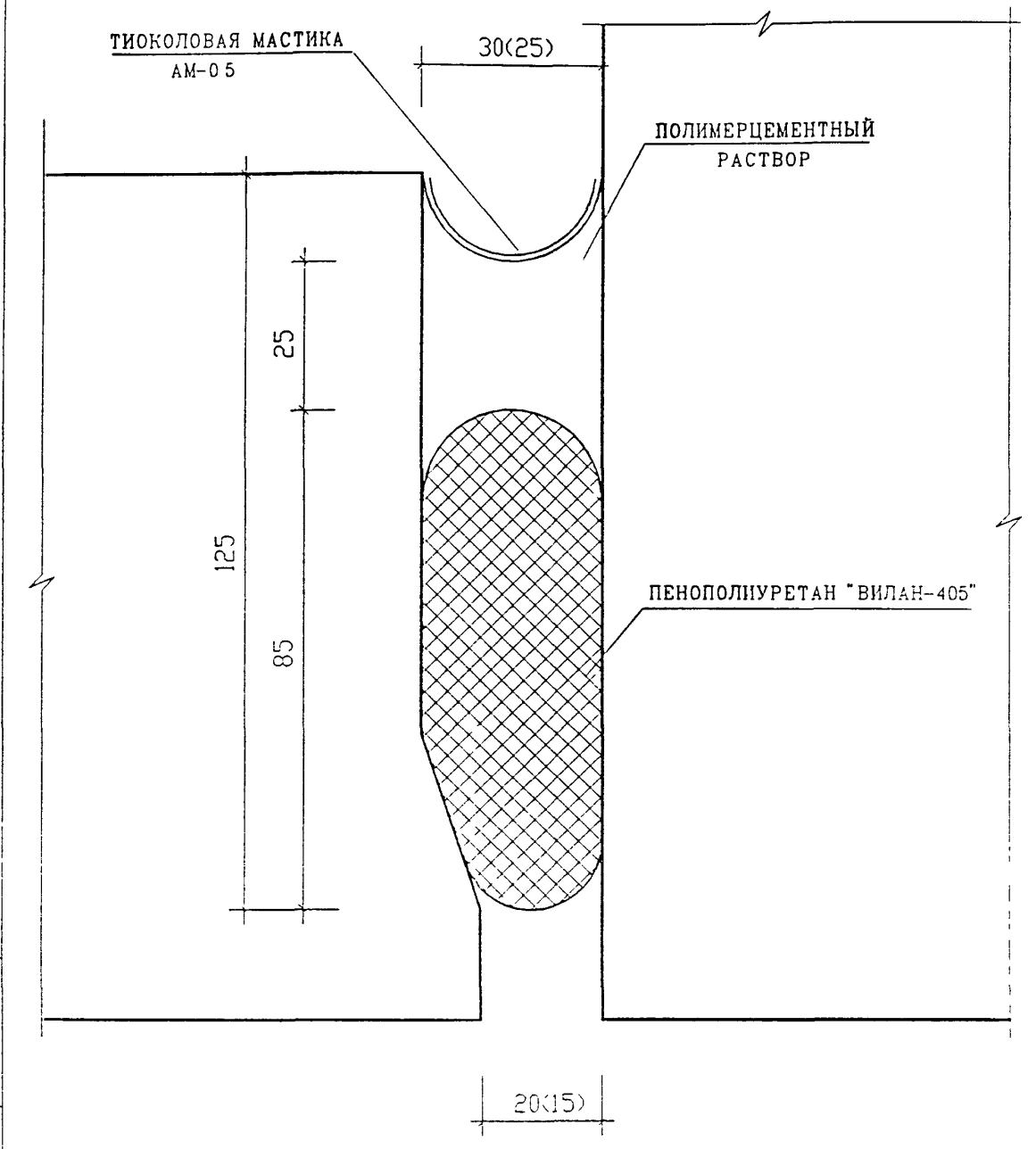

Н.КОНТР.		ВАСИЛЬКОВА			
ИЗМ	КОЛУЧ	ЛИСТ	N ДОК.	ПОДПИСЬ	ДАТА
ГЛ СПЕЦ М		КОЗИШЫН			
ГЛ ИНЖ ПР		МЫЛЬНИКОВ			
ЗАВ ГР ИНЖ		СУВОРОВА			
РАЗРАБОТАЛ		ШЕХИНА			
ПРОВЕРИЛ		ВАСИЛЬКОВА			

ЗНДС , часть III ш

ГЕРМЕТИЗАЦИЯ СТЫКОВ
ВЕРТИКАЛЬНЫЙ ШОВ
ТИП IIIА

СТАДИЯ	ЛИСТ	ЛИСТОВ
Р	37/1	

МНИИТЭП
МАСТЕРСКАЯ N 3

ВЗАМ ИНВ N

ПОДПИСЬ И ДАТА

ИНВ N ПОДЛ

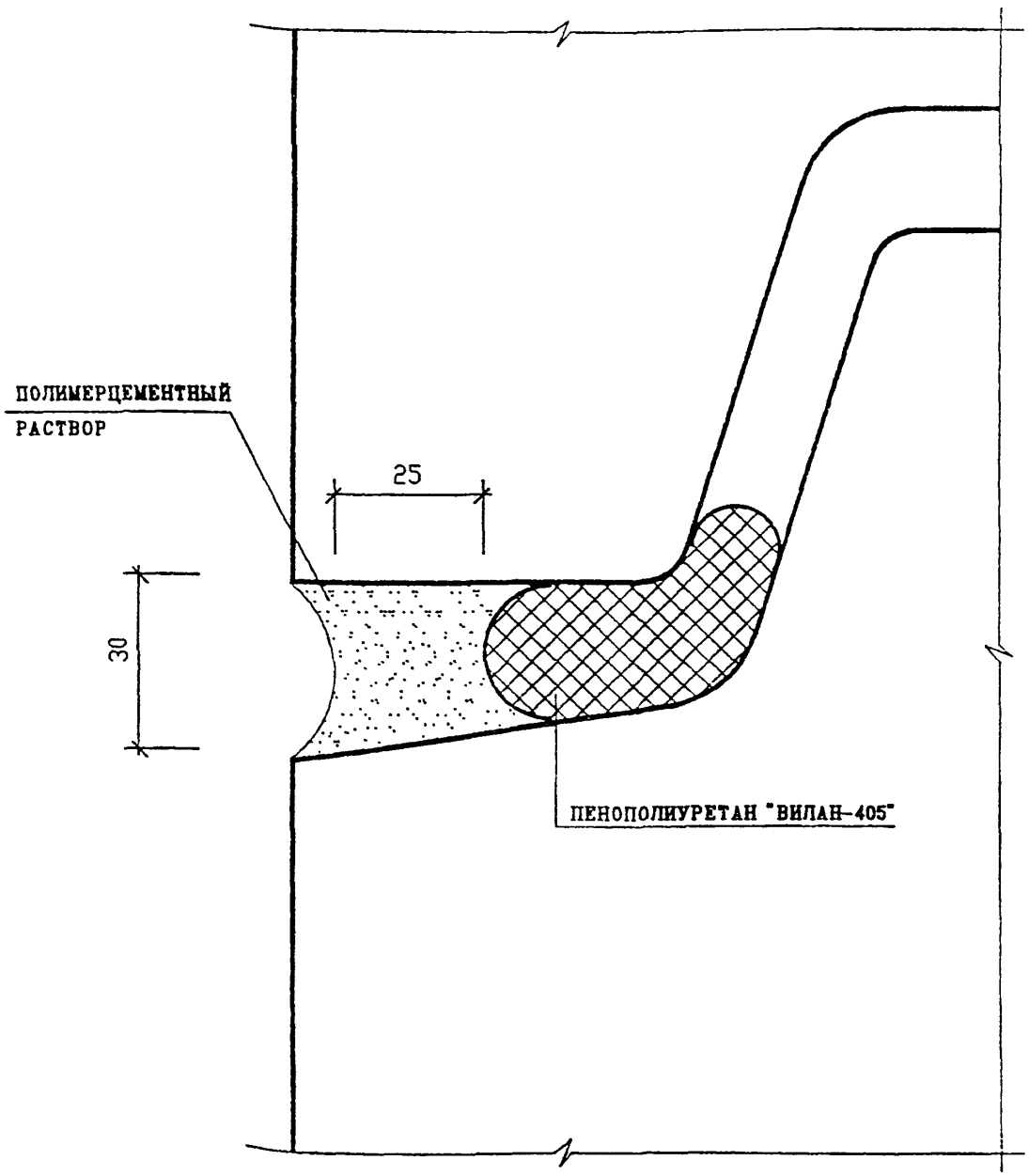

Н.КОНТР.		ВАСИЛЬКОВА				
ИЗМ.	КОЛ.УЧ.	ЛИСТ	N ДОК.	ПОДПИСЬ	ДАТА	
ГЛ СПЕЦ М		КОЗИЦЫН				
ГЛ ИНЖ ПР		МЫЛЬНИКОВ				
ЗАВ ГР ИНЖ		СУВОРОВА				
РАЗРАБОТАЛ		ШЕХИНА				
ПРОВЕРИЛ		ВАСИЛЬКОВА				

ЗНДС , часть III ш

ГЕРМЕТИЗАЦИЯ СТЫКОВ
ГОРИЗОНТАЛЬНЫЙ ШОВ
ТИП IV

СТАДИЯ	ЛИСТ	ЛИСТОВ
Р	38	

МНИИТЭП
МАСТЕРСКАЯ N 3

ИНВ. N ПОДЛ. | ПОДПИСЬ И ДАТА | ВЗАМ. ИНВ. N

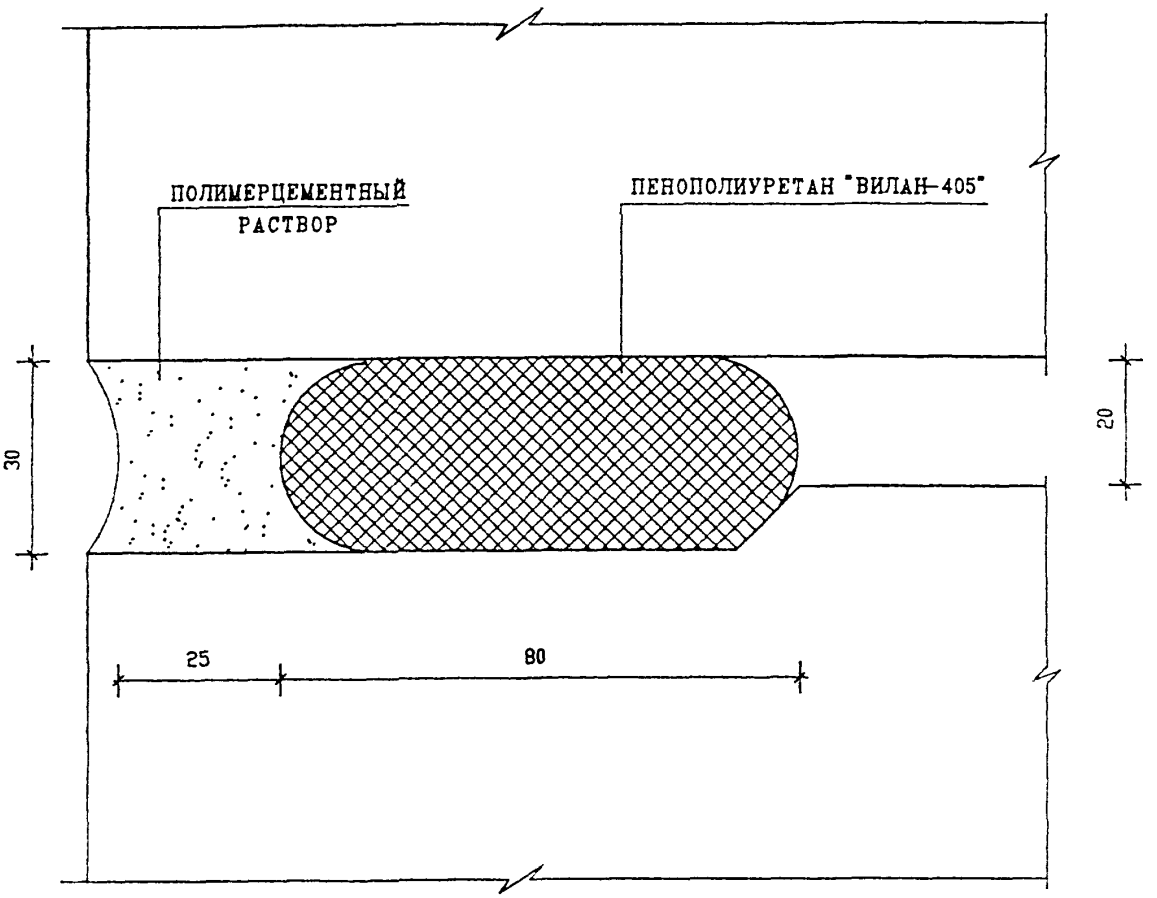

Н. КОНТР.		ВАСИЛЬКОВА				
ИЗМ.	КОЛ.УЧ.	ЛИСТ	N ДОК.	ПОДПИСЬ	ДАТА	
ГЛ СПЕЦ М		КОЗИЦЫН				
ГЛ ИНЖ ПР		МЫЛЬНИКОВ				
ЗАВ ГР ИНЖ		СУВОРОВА				
РАЗРАБОТАЛ		ШЕХИНА				
ПРОВЕРИЛ		ВАСИЛЬКОВА				

ЗНДС , часть III ш

ГЕРМЕТИЗАЦИЯ СТЫКОВ
ГОРИЗОНТАЛЬНЫЙ ШОВ
ТИП V

СТАДИЯ	ЛИСТ	ЛИСТОВ
Р	39	

МНИИТЭП
МАСТЕРСКАЯ N 3

ВЗАМ. ИНВ. N

ПОДПИСЬ И ДАТА

ИНВ. N ПОДЛ.

ТИП СОЕДИНЕНИЯ ПО ГОСТ			ХАРАКТЕРИСТИКА ШВА	КОНСТРУКТИВНЫЕ ЭЛЕМЕНТЫ	
				ПОДГОТОВЛЕННОЙ КРОМКИ	ВЫПОЛНЕННОГО ШВА
РУЧНАЯ ДУГОВАЯ СВАРКА	ГОСТ 5264-80	Н 1	ТИП СОЕДИНЕНИЯ ВНАХЛЕСТКУ БЕЗ СКОСА КРОМОК	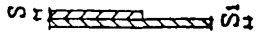 S1 > S	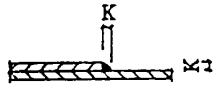 K – по проекту
		Т 1	ТИП ТАВРОВОГО СОЕДИНЕНИЯ БЕЗ СКОСА КРОМОК ОДНОСТОРОННИЙ	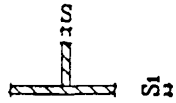 S1 > S	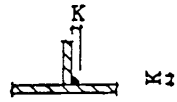 K – по проекту
	ГОСТ 14098-85	С 23-Рэ	ТИП СОЕДИНЕНИЯ ВНАХЛЕСТКУ ОДНОСТОРОННИЙ	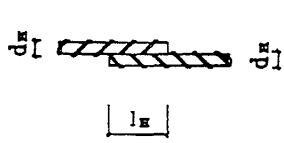 lн= lн> 6dн	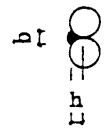 b = 0,5dн > 8 h = 0,25dн > 4
		Н 1-Рш	ТИП СОЕДИНЕНИЯ ВНАХЛЕСТКУ ДВУСТОРОННИЙ	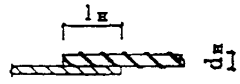 lн= lн> 4dн	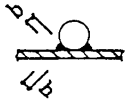 b = 0,5dн > 8 h = 0,25dн > 4

УСЛОВНОЕ ОБОЗНАЧЕНИЕ СТАНДАРТНЫХ ШВОВ СВАРНЫХ СОЕДИНЕНИЙ ПО ГОСТ 2.312-72

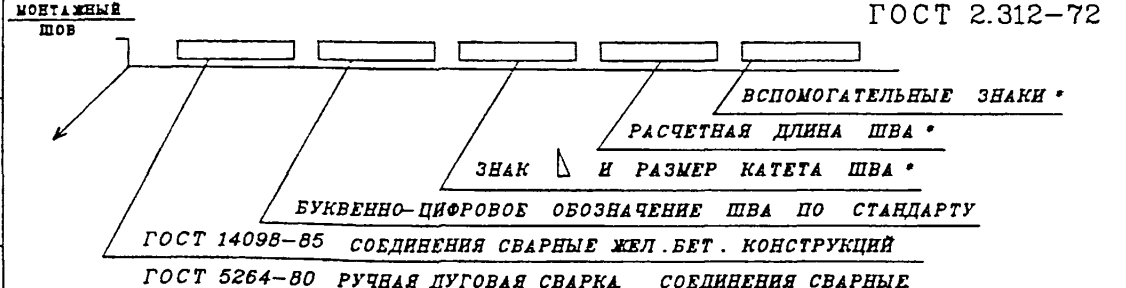

* только для ГОСТ 5284-80

Н.КОНТР.		ВАСИЛЬКОВА					
ИЗМ.	КОЛ.УЧ.	ЛИСТ	N ДОК.	ПОДПИСЬ	ДАТА	3 НДС, часть IIIш	
ГЛ.СПЕЦМАСТ		КОЗИЦЫН				ТИПЫ СТАНДАРТНЫХ СВАРНЫХ ШВОВ. УСЛОВНЫЕ ОБОЗНАЧЕНИЯ	СТАДИЯ: Р; ЛИСТ: 40; ЛИСТОВ:
ГИП		МЫЛЬНИКОВ					МНИИТЭП МАСТЕРСКАЯ N 3
ВЕД. ИНЖ.		СУВОРОВА					
ИСПОЛНИЛ		ШЕХИНА					
ПРОВЕРИЛ		СИНДЕЕВА					

ВЗАН. ИНВ. N | ПОДПИСЬ И ДАТА | ИНВ. N ПОДЛ. 4.5-23-1

ТИП СОЕДИНЕНИЯ по ГОСТ			ХАРАКТЕРИСТИКА ШВА	КОНСТРУКТИВНЫЕ ЭЛЕМЕНТЫ	
				ПОДГОТОВЛЕННОЙ КРОМКИ	ВЫПОЛНЕННОГО ШВА
РУЧНАЯ ДУГОВАЯ СВАРКА	ГОСТ 5264-80	Т 3	ТИП ТАВРОВОГО СОЕДИНЕНИЯ БЕЗ СКОСА КРОМОК ДВУСТОРОННИЙ	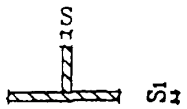 $S_1 > S$	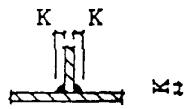 К – по проекту
		Т 6	ТИП ТАВРОВОГО СОЕДИНЕНИЯ СО СКОСОМ КРОМОК ОДНОСТОРОННИЙ	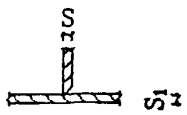 $S_1 - 0,5\ S$	 $S - 0,5\ S$ $e - 10$

Н.КОНТР.		ВАСИЛЬКОВА			
ИЗМ.	КОЛ.УЧ.	ЛИСТ	N ДОК.	ПОДПИСЬ	ДАТА
ГЛ.СПЕЦМАСТ		КОЗИЦЫН			
ГИП		МЫЛЬНИКОВ			
ВЕД. ИНЖ.		СУВОРОВА			
ИСПОЛНИЛ		ШЕХИНА			
ПРОВЕРИЛ		СИНДЕЕВА			

3 НДС , часть III ш

ТИПЫ СТАНДАРТНЫХ СВАРНЫХ ШВОВ.

УСЛОВНЫЕ ОБОЗНАЧЕНИЯ

СТАДИЯ	ЛИСТ	ЛИСТОВ
Р	41	

МНИИТЭП

МАСТЕРСКАЯ N 3

ИНВ. N ПОДЛ. | ПОДПИСЬ И ДАТА | ВЗАМ. ИНВ. N

РАЗДЕЛ Н 1

СОЕДИНЕНИЕ ПАНЕЛЕЙ НАРУЖНЫХ СТЕН МЕЖДУ СОБОЙ, ВНУТРЕННИМИ СТЕНАМИ И ПЕРЕКРЫТИЯМИ. ЗАДЕЛКА СТЫКОВ

КРЕПЛЕНИЕ ОГРАЖДЕНИЙ БАЛКОНОВ И МЕЖСЕКЦИОННЫХ ПЕРЕГОРОДОК

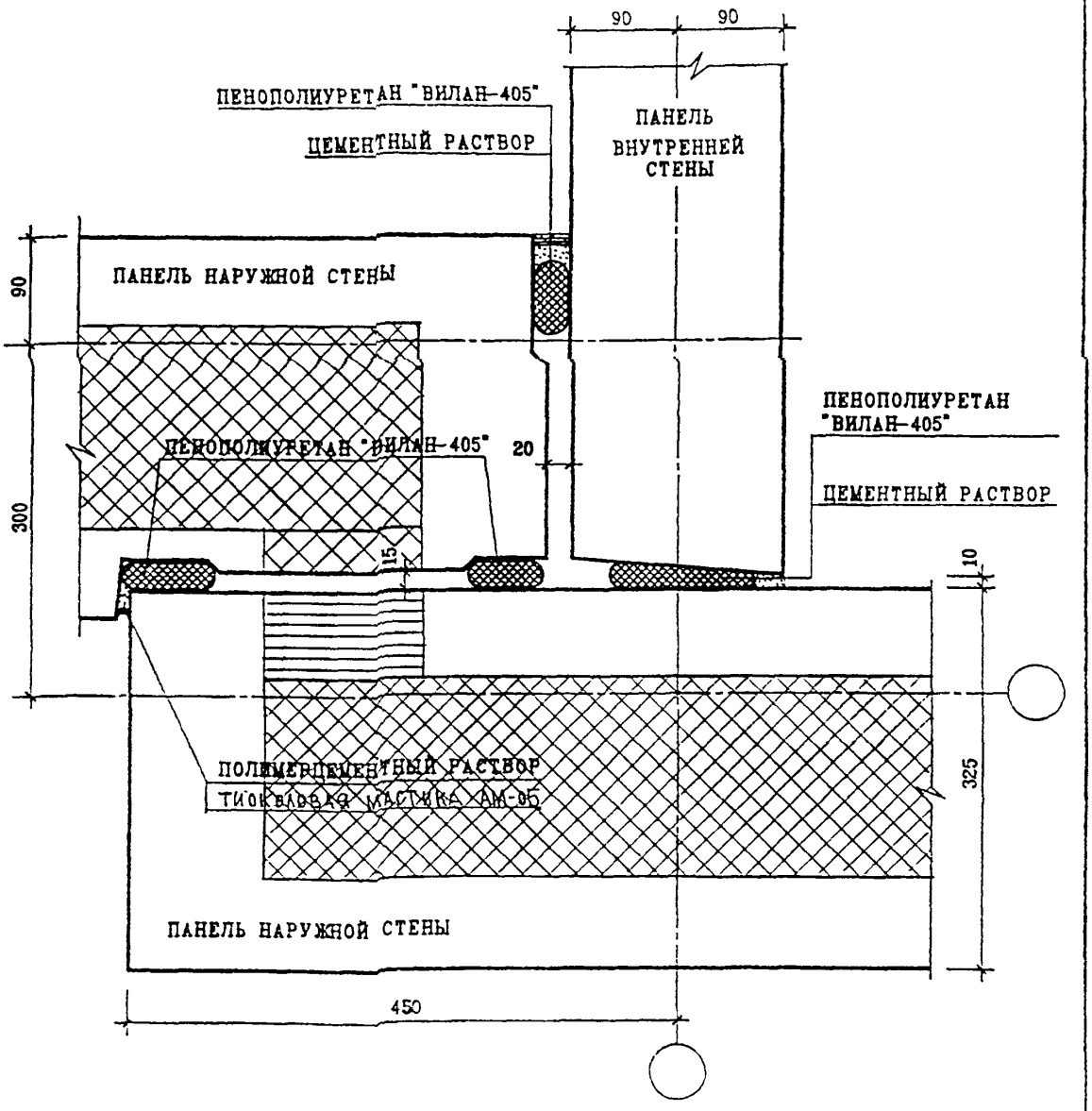

Н.КОНТР		ВАСИЛЬКОВА			
ИЗМ.	КОЛУЧ.	ЛИСТ	N ДОК.	ПОДПИСЬ	ДАТА
ГЛ. СПЕЦ. М.		КОЗИЕВ			
ГЛ. ИНЖ. ПР.		МЕЛЬНИКОВ			
ЗАВ ГР ИНЖ		СУВОРОВА			
РАЗРАБОТАЛ		ШЕХИНА			
ПРОВЕРИЛ		ВАСИЛЬКОВА			

ВЗАМ. ИНВ. N | ПОДПИСЬ И ДАТА | ИНВ. N ПОДЛ.

3 НДС, часть III

01
Н1

ЗАДЕЛКА СТЫКА

СТАДИЯ	ЛИСТ	ЛИСТОВ
Р	42	

МНИИТЭП
МАСТЕРСКАЯ N 3

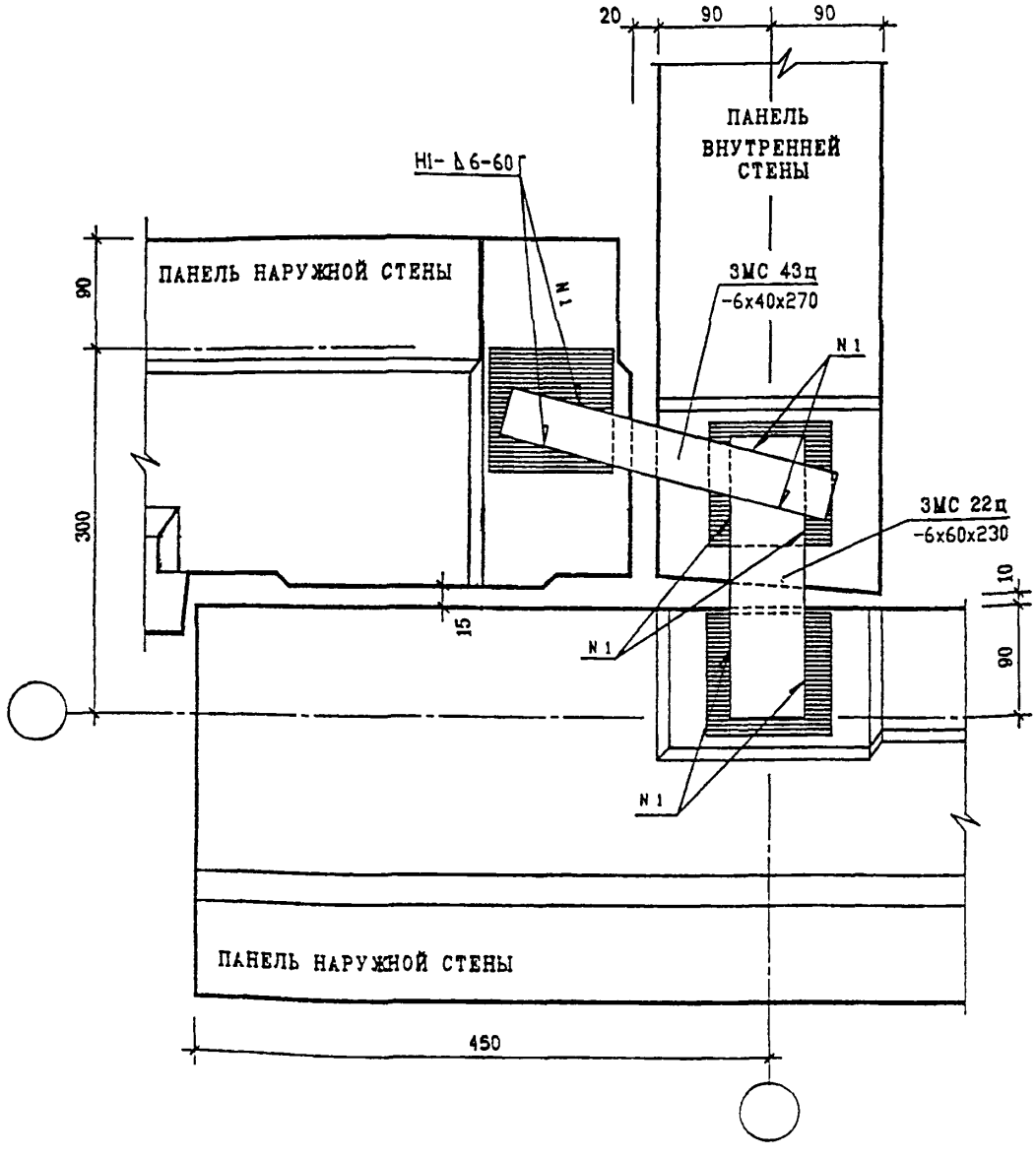

Н КОНТР.		ВАСИЛЬКОВА				
ИЗМ.	КОЛ.УЧ.	ЛИСТ	N ДОК.	ПОДПИСЬ	ДАТА	
ГЛ. СПЕЦ. М.		КОЗИЦЫН				
ГЛ. ИНЖ. ПР.		МЫЛЬНИКОВ				
ЗАВ ГР ИНЖ		СУВОРОВА				
РАЗРАБОТАЛ		ШЕХИНА				
ПРОВЕРИЛ		ВАСИЛЬКОВА				

ИНВ. N ПОДЛ. | ПОДПИСЬ И ДАТА | ВЗАМ. ИНВ. N

3 НДС , часть III шт

01
Н1

ПЛАН В УРОВНЕ СВЯЗЕЙ

СТАДИЯ	ЛИСТ	ЛИСТОВ
Р	43	

МНИИТЭП
МАСТЕРСКАЯ N 3

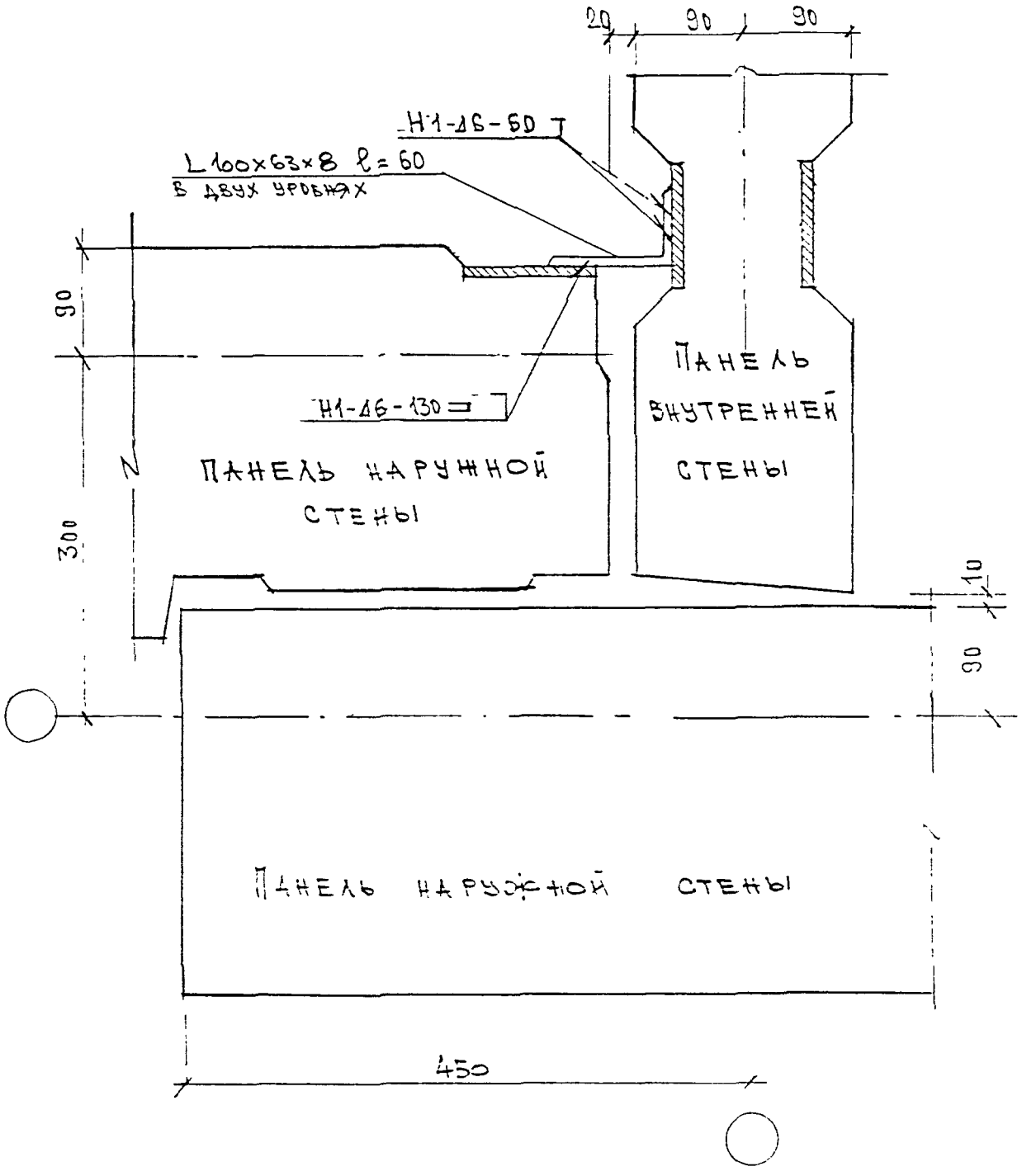

ИЗМ.	КОЛ.УЧ.	ЛИСТ	N ДОК.	ПОДПИСЬ	ДАТА
ГЛ. ИНЖ. М.		КОЗИЦЫН			
ГИП		КОНОВАЛОВА			
ГЛ. СПЕЦ.		МИХАЙЛОВСКАЯ			
РАЗРАБОТАЛ		ЮРОВА			
ПРОВЕРИЛ		МИХАЙЛОВСКАЯ			

ЭНДС. ЧАСТЬ III

01.1

Н1

ПЛАН В УРОВНЕ НИЖНИХ СВЯЗЕЙ

СТАДИЯ	ЛИСТ	ЛИСТОВ
Р	23/1	

МНИИТЭП

МАСТЕРСКАЯ N 3

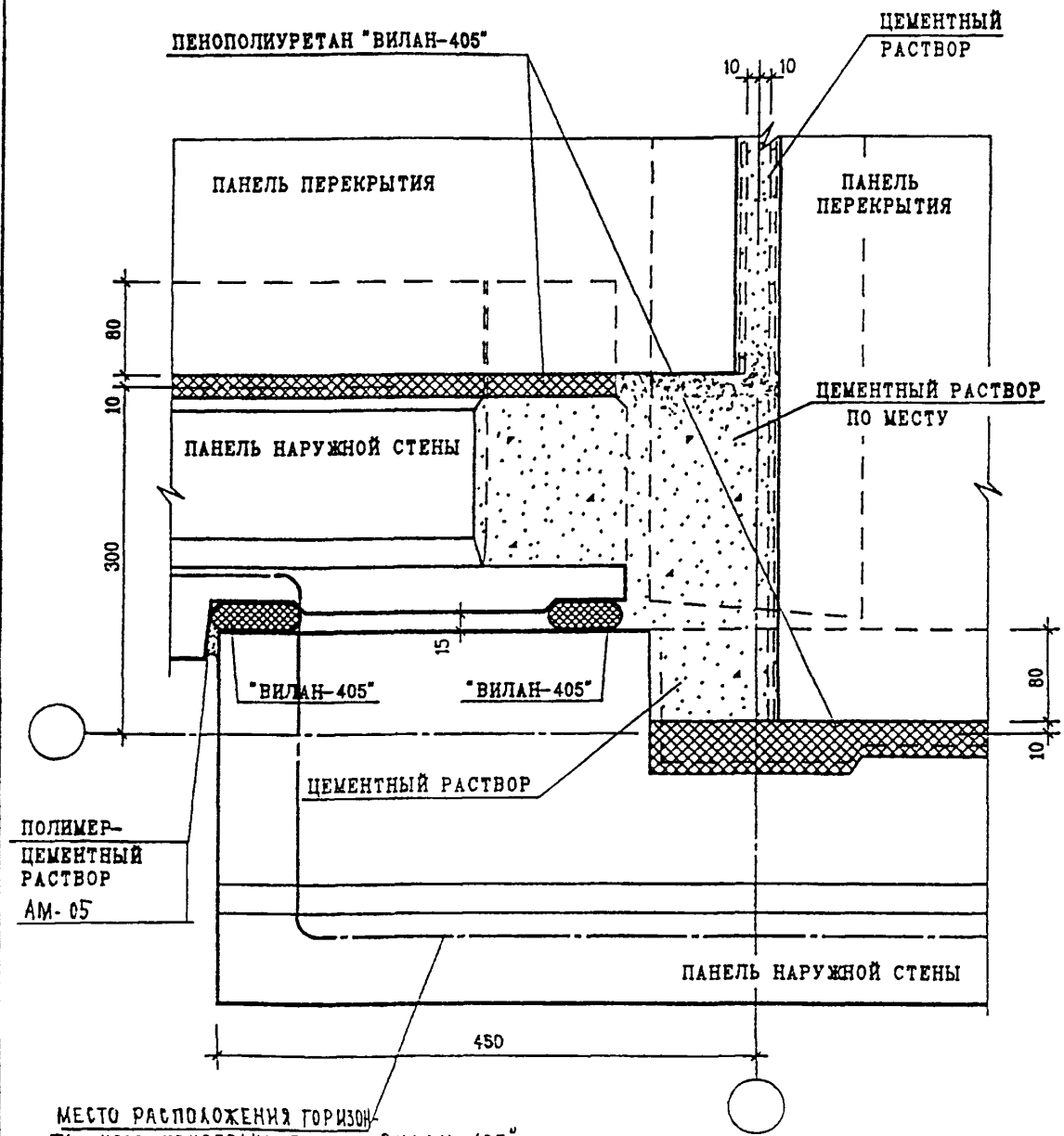

Н. КОНТР.		ВАСИЛЬКОВА				3 НДС , ЧАСТЬ III ш	
ИЗМ.	КОЛУЧ.	ЛИСТ	N ДОК.	ПОДПИСЬ	ДАТА		
ГЛ. СПЕЦ. М.		КОЗИЦЫН				01 / Н1	СТАДИЯ: Р; ЛИСТ: 44; ЛИСТОВ:
ГЛ. ИНЖ. ПР.		МЫЛЬНИКОВ					
ЗАВ ГР ИНЖ		СУВОРОВА					
РАЗРАБОТАЛ		ШЕХИНА				ПЛАН В УРОВНЕ ПЕРЕКРЫТИЙ	МНИИТЭП МАСТЕРСКАЯ N 3
ПРОВЕРИЛ		ВАСИЛЬКОВА					

ВЗАМ. ИНВ. N | ПОДПИСЬ И ДАТА | ИНВ. N ПОДЛ. 13535

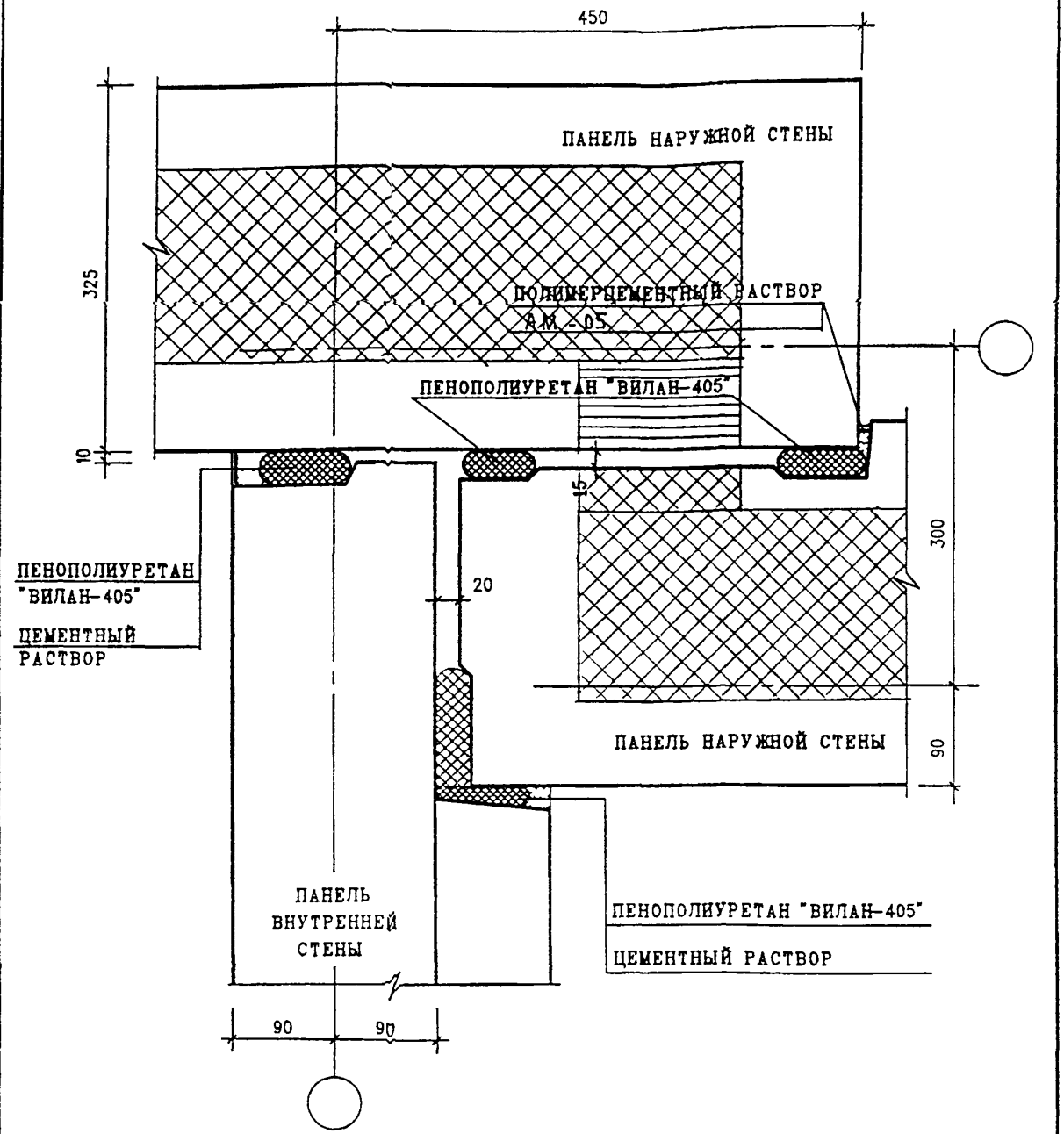

Н. КОНТР.		ВАСИЛЬКОВА			
ИЗМ.	КОЛ.УЧ.	ЛИСТ	N ДОК.	ПОДПИСЬ	ДАТА
ГЛ. СПЕЦ. М.		КОЗИЦЫН			
ГЛ. ИНЖ. ПР.		КЫЛЬНИКОВ			
ЗАВ. ГР. ИНЖ.		СУВОРОВА			
РАЗРАБОТАЛ		ВЕХИНА			
ПРОВЕРИЛ		ВАСИЛЬКОВА			

ВЗАМ. ИНВ. N

ПОДПИСЬ И ДАТА

ИНВ. N ПОДЛ.

3 НДС , часть III ш

$\frac{02}{Н1}$; $\frac{02А}{Н1}$

ЗАДЕЛКА СТЫКА

СТАДИЯ	ЛИСТ	ЛИСТОВ
Р	45	

МНИИТЭП
МАСТЕРСКАЯ N3

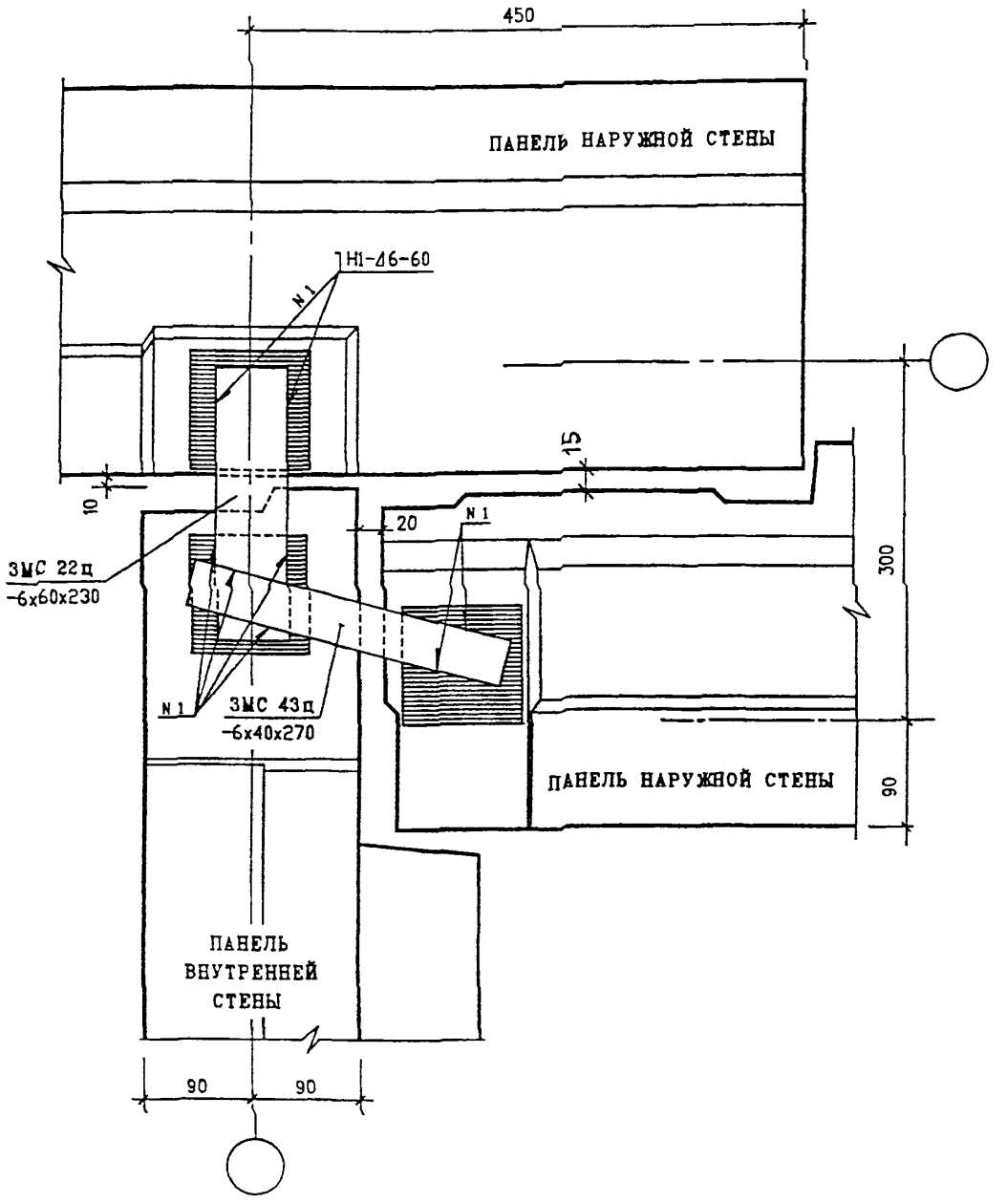

Н. контр.		Василькова			
Изм.	Кол.уч.	Лист	N док.	Подпись	Дата
Гл. спец. М.		Козицын			
Гл. инж. пр.		Мельников			
Зав. гр. инж.		Суворова			
Разработал		Вехина			
Проверил		Василькова			

3 НДС, часть III щ

$\frac{02}{Н1} \cdot \frac{02А}{Н1}$

План в уровне связей

Стадия	Лист	Листов
Р	46	

МНИИТЭП
Мастерская N 3

Инв. N подл. | Подпись и дата | Взам. инв. N

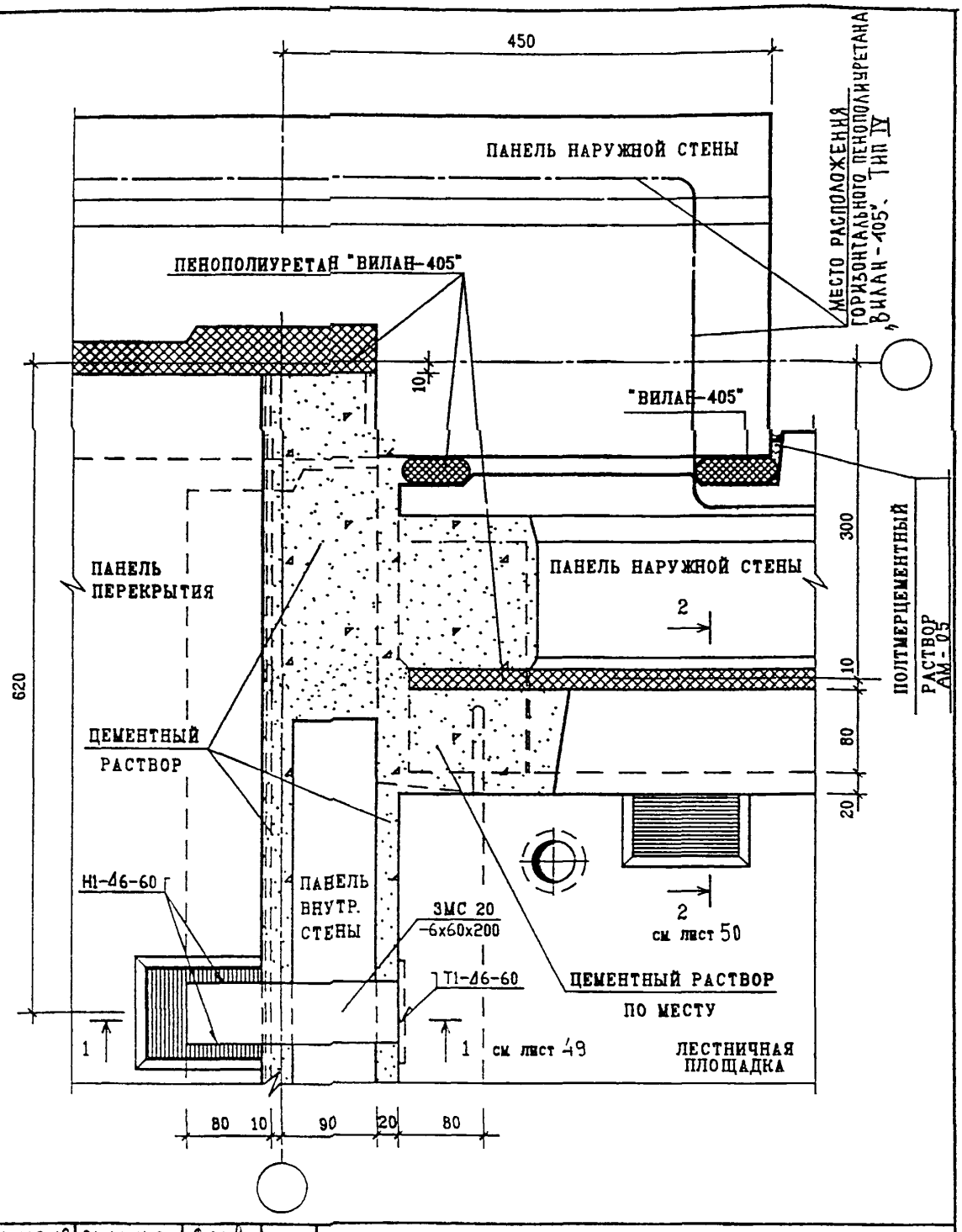

Н. КОНТРОЛЯ		ВАСИЛЬКОВА				
ИЗМ.	КОЛ.УЧ.	ЛИСТ	N ДОК.	ПОДПИСЬ	ДАТА	
ГЛ. СПЕЦ. М.		КОЗИЦЫН				
ГЛ. ИНЖ. ПР.		МЫЛЬНИКОВ				
ЗАВ. ГР. ИНЖ.		СУВОРОВА				
РАЗРАБОТАЛ		ШЕХИНА				
ПРОВЕРИЛ		ВАСИЛЬКОВА				

ИНВ. N ПОДЛ. | ПОДПИСЬ И ДАТА | ВЗАМ. ИНВ. N

3 НДС, часть III ш

02/Н1

ПЛАН В УРОВНЕ ПЕРЕКРЫТИЙ

СТАДИЯ	ЛИСТ	ЛИСТОВ
Р	47	

МНИИТЭП
МАСТЕРСКАЯ N3

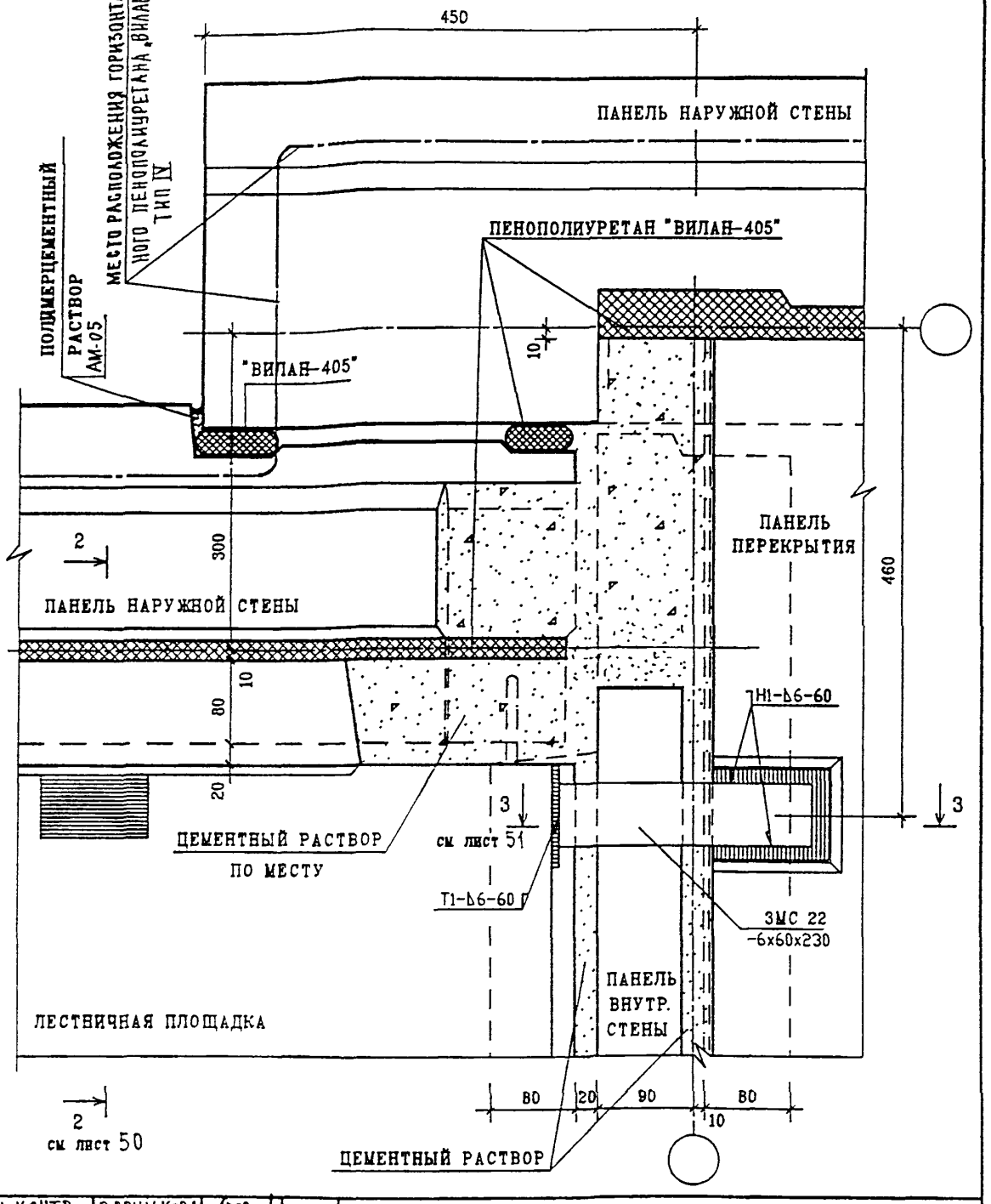

Н. КОНТР.		ВАСИЛЬКОВА				
ИЗМ.	КОЛ.УЧ.	ЛИСТ	N ДОК.	ПОДПИСЬ	ДАТА	
ГЛ. СПЕЦ. М.		КОЗИЦЫН				
ГЛ. ИНЖ. ПР.		МЫЛЬНИКОВ				
ЗАВ. ГР. ИНЖ.		СУВОРОВА				
РАЗРАБОТАЛ		ШЕХИНА				
ПРОВЕРИЛ		ВАСИЛЬКОВА				

ВЗАМ. ИНВ. N

ПОДПИСЬ И ДАТА

ИНВ. N ПОДЛ.

3 НДС , часть III ш

02А
Н1

ПЛАН В УРОВНЕ ПЕРЕКРЫТИЙ

СТАДИЯ	ЛИСТ	ЛИСТОВ
Р	48	

МНИИТЭП
МАСТЕРСКАЯ N3

1 – 1

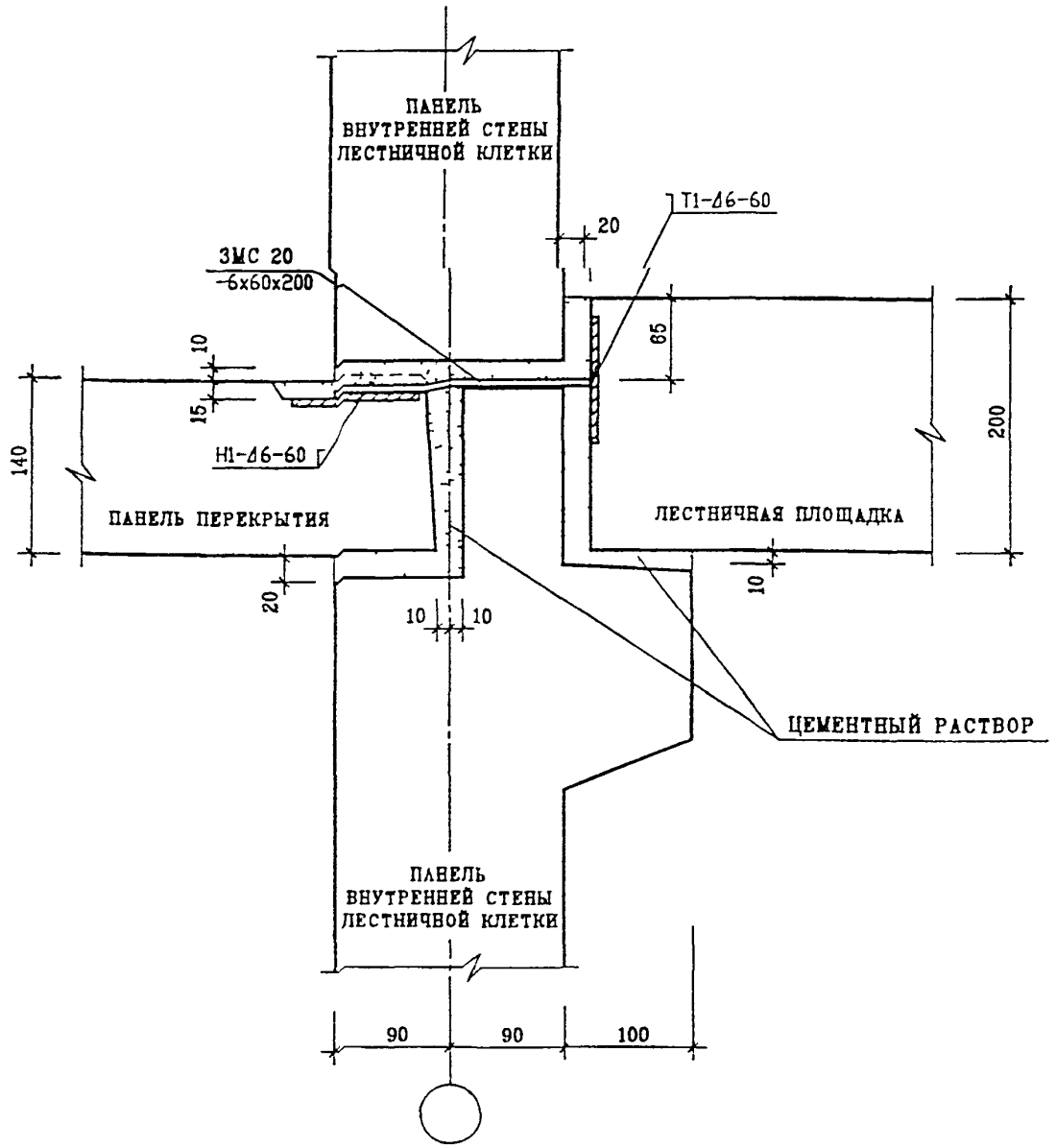

Н. КОНТР		ВАСИЛЬКОВА				
ИЗМ.	КОЛУЧ.	ЛИСТ	N ДОК.	ПОДПИСЬ	ДАТА	
ГЛ. СПЕЦ. К.		КОЗИЦЫН				
ГЛ. ИНЖ. ПР.		МЫЛЬНИКОВ				
ЗАВ. ГР. ИНЖ.		СУВОРОВА				
РАЗРАБОТАЛ		ШЕХИНА				
ПРОВЕРИЛ		ВАСИЛЬКОВА				

ВЗАМ. ИНВ. N | ПОДПИСЬ И ДАТА | ПОДЛ. | ИНВ. N

3 НДС , ЧАСТЬ III Ш

02 / ЧЛ

СЕЧЕНИЕ 1-1

СТАДИЯ	ЛИСТ	ЛИСТОВ
Р	49	

МНИИТЭП
МАСТЕРСКАЯ N3

2 – 2

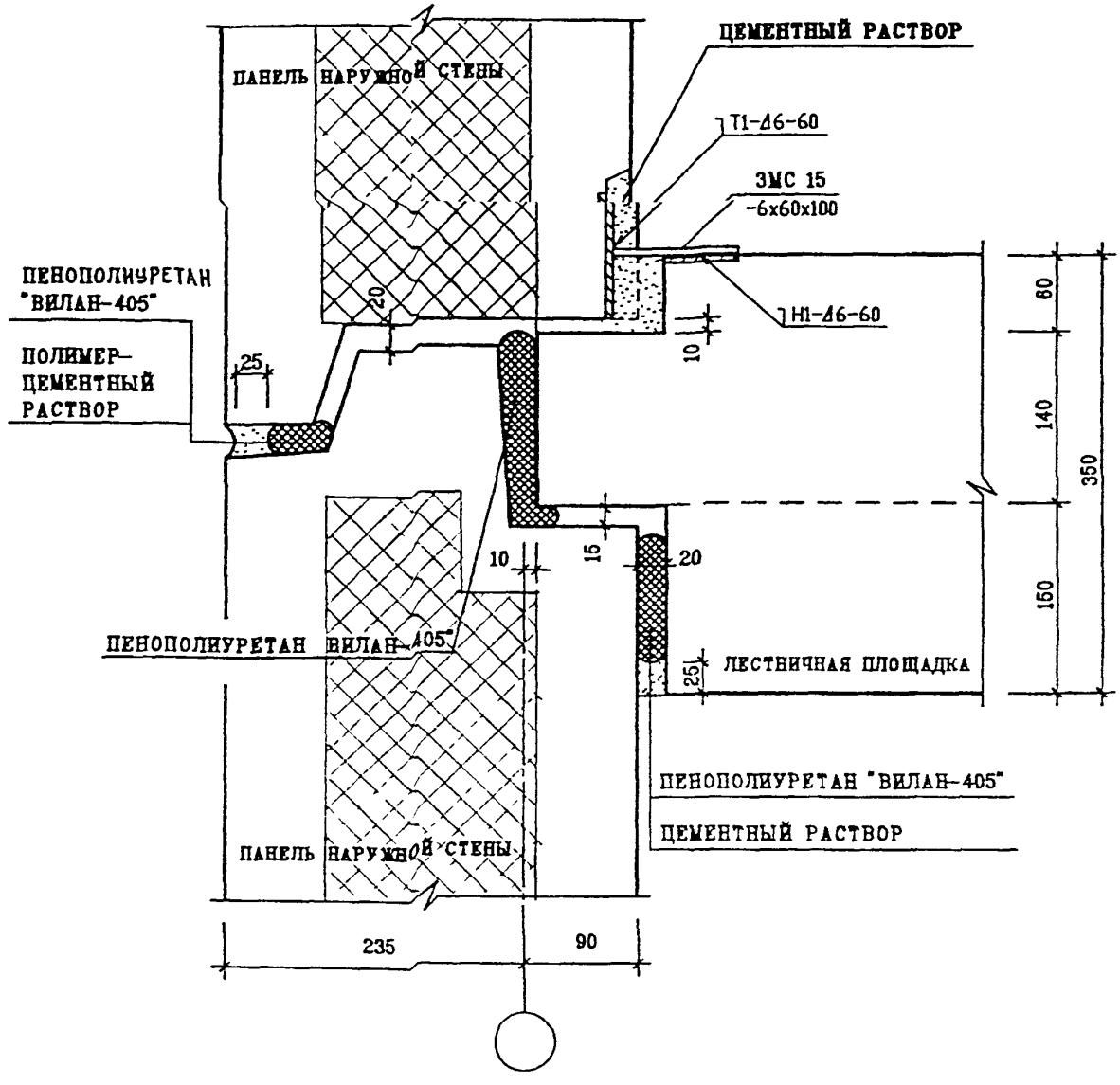

Н. КОНТР.		ВАСИЛЬКОВА			
ИЗМ.	КОЛ.УЧ.	ЛИСТ	N ДОК.	ПОДПИСЬ	ДАТА
ГЛ. СПЕЦ. М.		КОЗИЦЫН			
ГЛ. ИНЖ. ПР.		ЖЫЛЫНКОВ			
ЗАВ. ГР. ИНЖ.		СУВОРОВА			
РАЗРАБОТАЛ		ШЕХИНА			
ПРОВЕРИЛ		ВАСИЛЬКОВА			

ИНВ. N ПОДЛ. 15235-2 | ПОДПИСЬ И ДАТА | ВЗАМ. ИНВ. N

3 НДС, часть III ш

02/Н1 . 02А/Н1

СЕЧЕНИЕ 2-2

СТАДИЯ	ЛИСТ	ЛИСТОВ
7	50	

МНИИТЭП
МАСТЕРСКАЯ N3

3 – 3

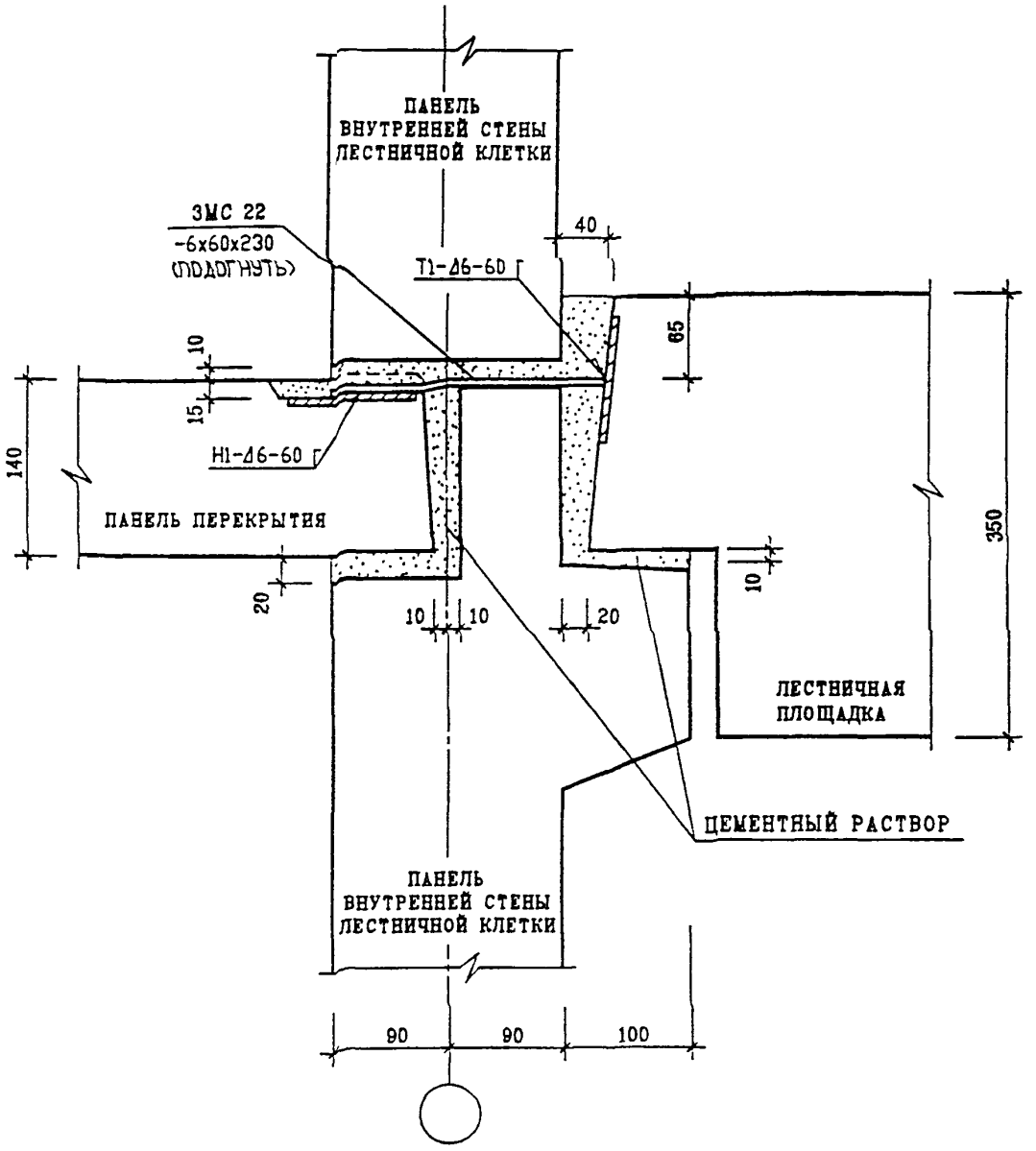

Н. КОНТР.		ВАСИЛЬКОВА			
ИЗМ.	КОЛ.УЧ.	ЛИСТ	N ДОК.	ПОДПИСЬ	ДАТА
ГЛ. СПЕЦ. М.		КОЗИЦЫН			
ГЛ. ИНЖ. ПР.		МЫЛЬНИКОВ			
ЗАВ. ГР. ИНЖ.		СУВОРОВА			
РАЗРАБОТАЛ		ШЕХИНА			
ПРОВЕРИЛ		ВАСИЛЬКОВА			

ИНВ. N ПОДЛ. | ПОДПИСЬ И ДАТА | ВЗАМ. ИНВ. N

3 НДС, ЧАСТЬ III ш

02/Н1 ; 02А/Н1

СЕЧЕНИЕ 3–3

СТАДИЯ	ЛИСТ	ЛИСТОВ
Р	51	

МНИИТЭП
МАСТЕРСКАЯ N3

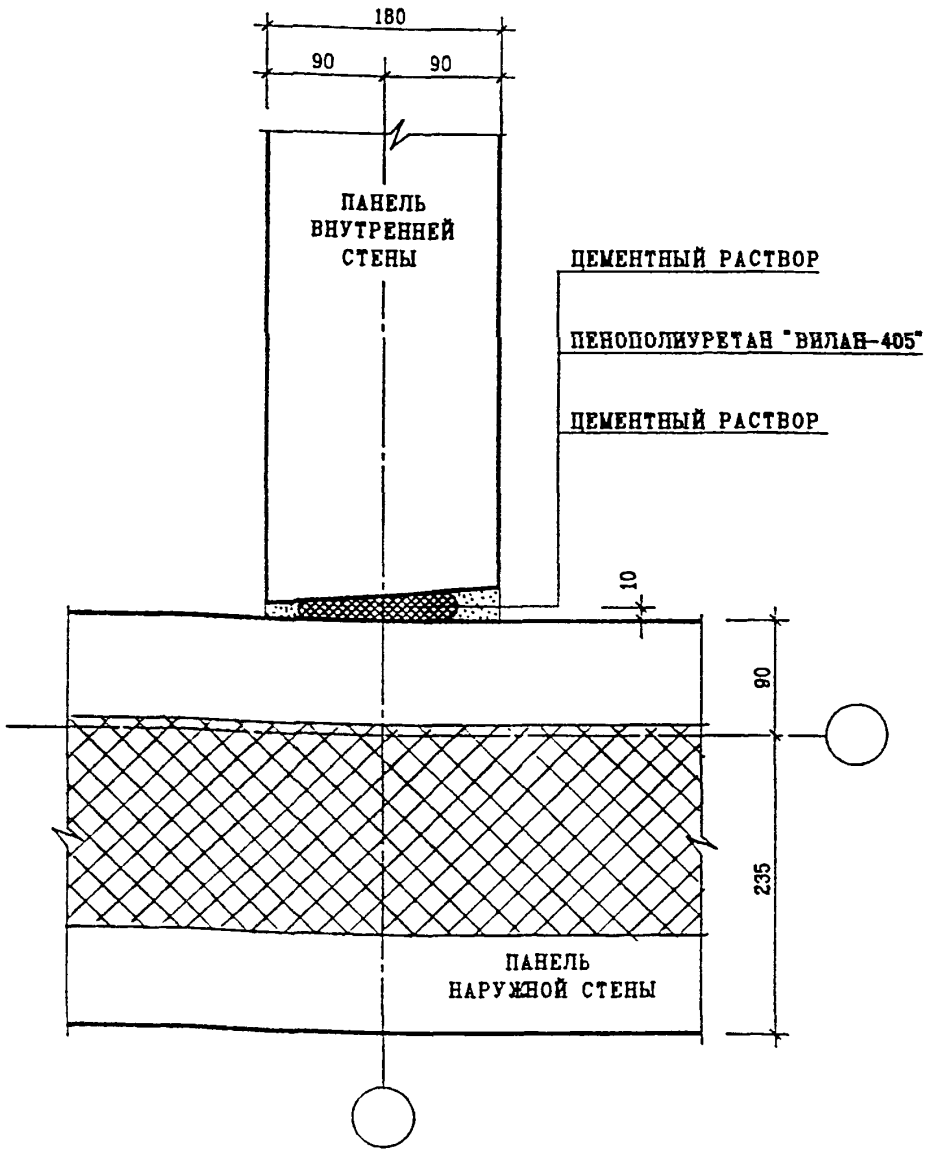

Н.КОНТР.		ВАСИЛЬКОВА				
ИЗМ.	КОЛУЧ.	ЛИСТ	N ДОК.	ПОДПИСЬ	ДАТА	
ГЛ. СПЕЦ. М.		КОЗИЦЫН				
ГЛ. ИНЖ. ПР.		МЫЛЬНИКОВ				
ЗАВ ГР ИНЖ		СУВОРОВА				
РАЗРАБОТАЛ		ШЕХИНА				
ПРОВЕРИЛ		ВАСИЛЬКОВА				

3 НДС , часть III ш

03
Н1

ЗАДЕЛКА СТЫКА

СТАДИЯ	ЛИСТ	ЛИСТОВ
Р	52	

МНИИТЭП
МАСТЕРСКАЯ N3

ВЗАМ. ИНВ. N

ПОДПИСЬ И ДАТА

ИНВ. N ПОДЛ.

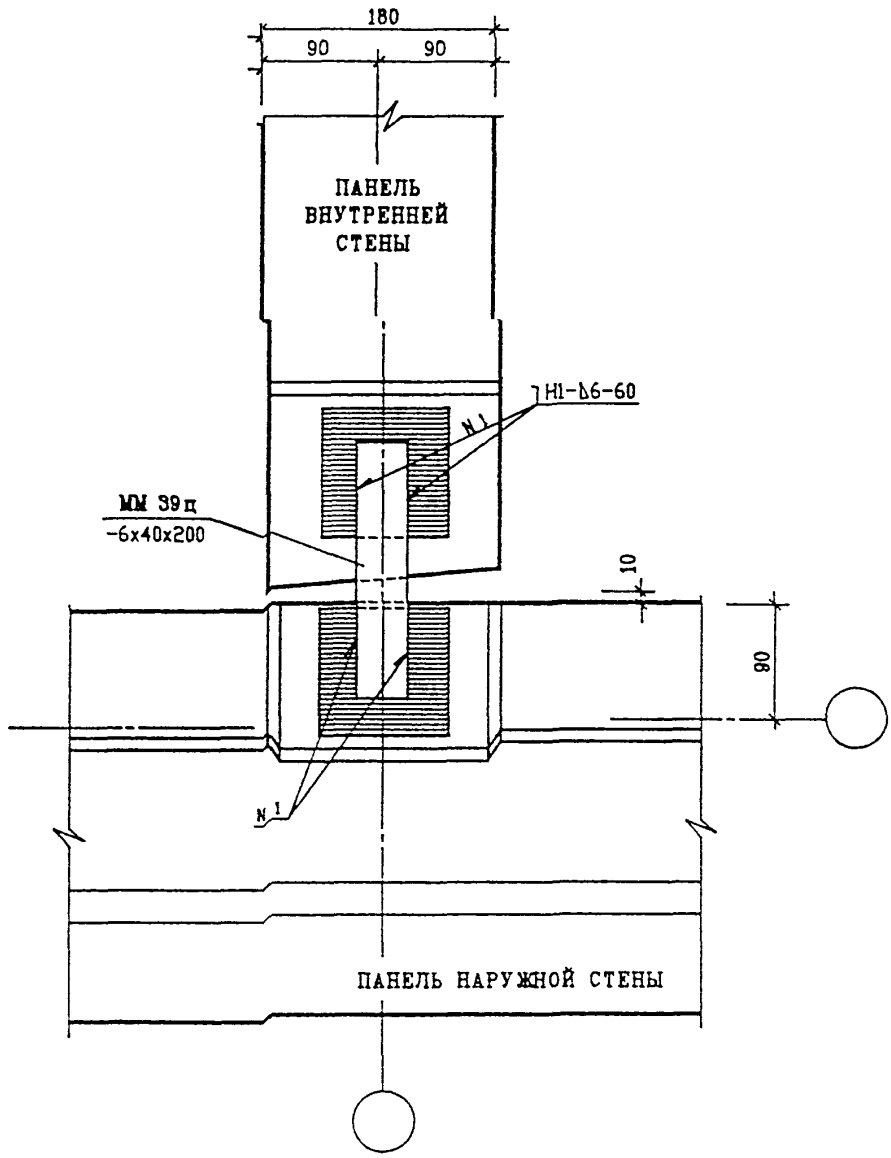

Н.КОНТР.		ВАСИЛЬКОВА			
ИЗМ.	КОЛ.УЧ.	ЛИСТ	N ДОК.	ПОДПИСЬ	ДАТА
ГЛ. СПЕЦ. К.		КОЗИЦЫН			
ГЛ. ИНЖ. ПР.		МЫЛЬНИКОВ			
ЗАВ ГР ИНЖ		СУВОРОВА			
РАЗРАБОТАЛ		ШЕХИНА			
ПРОВЕРИЛ		ВАСИЛЬКОВА			

ВЗАМ. ИНВ. N

ПОДПИСЬ И ДАТА

ИНВ. N ПОДЛ.

3 НДС , часть III ш

03
ТН1

ПЛАН В УРОВНЕ СВЯЗЕЙ

СТАДИЯ	ЛИСТ	ЛИСТОВ
Р	53	

МНИИТЭП
МАСТЕРСКАЯ N 3

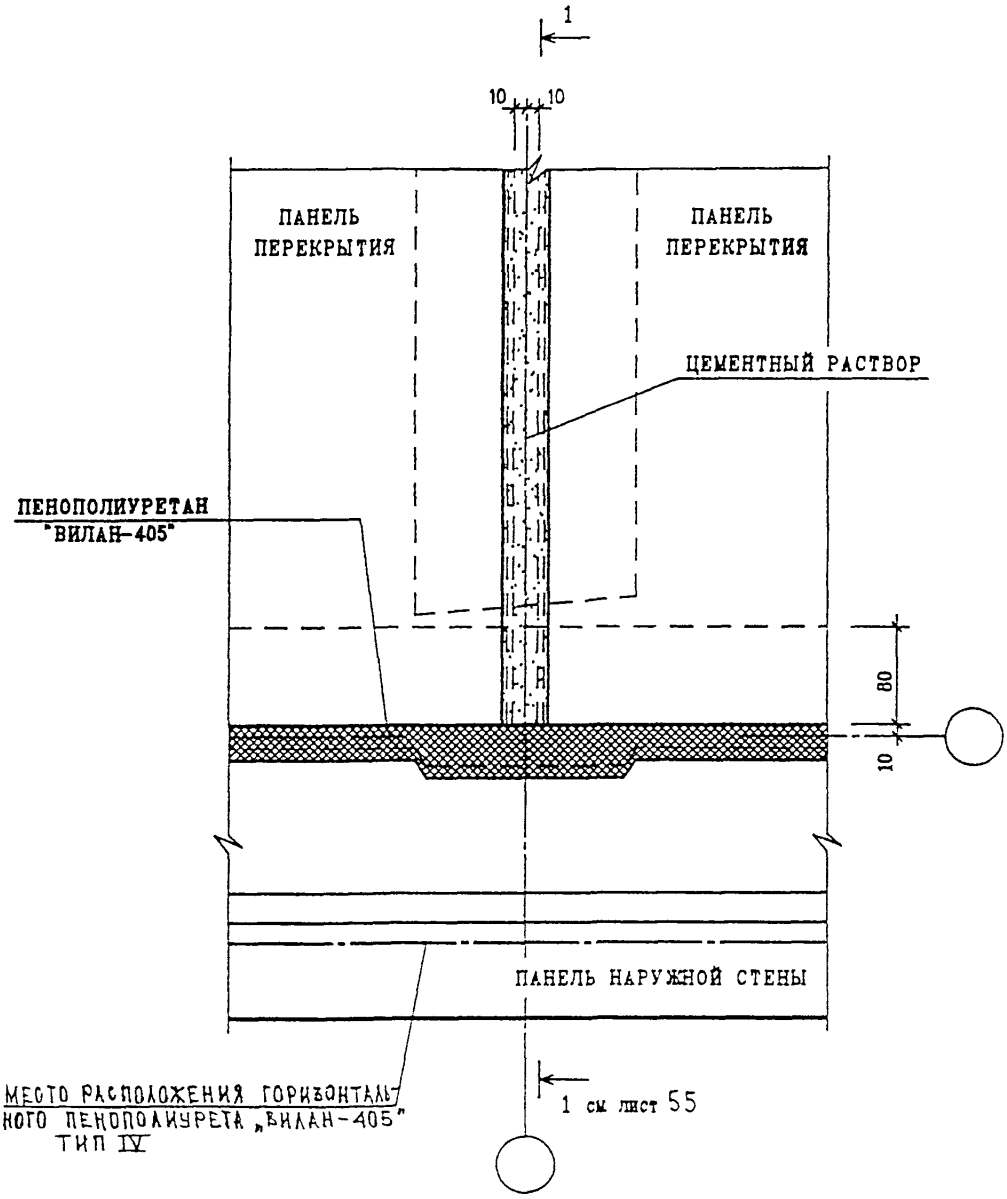

Н. КОНТР.		ВАСИЛЬКОВА				
ИЗМ.	КОЛ.УЧ.	ЛИСТ	N ДОК.	ПОДПИСЬ	ДАТА	
ГЛ. СПЕЦ. М.		КОЗИЦЫН				
ГЛ. ИНЖ. ПР.		МЫЛЬНИКОВ				
ЗАВ. ГР. ИНЖ.		СУВОРОВА				
РАЗРАБОТАЛ		ШЕХИНА				
ПРОВЕРИЛ		ВАСИЛЬКОВА				

3 НДС , часть III ш

03
Н1

ПЛАН В УРОВНЕ ПЕРЕКРЫТИЙ

СТАДИЯ	ЛИСТ	ЛИСТОВ
Р	54	

МНИИТЭП
МАСТЕРСКАЯ N3

ВЗАИМ. ИНВ. N

ПОДПИСЬ И ДАТА

ИНВ. N ПОДЛ. 052-152

1 – 1

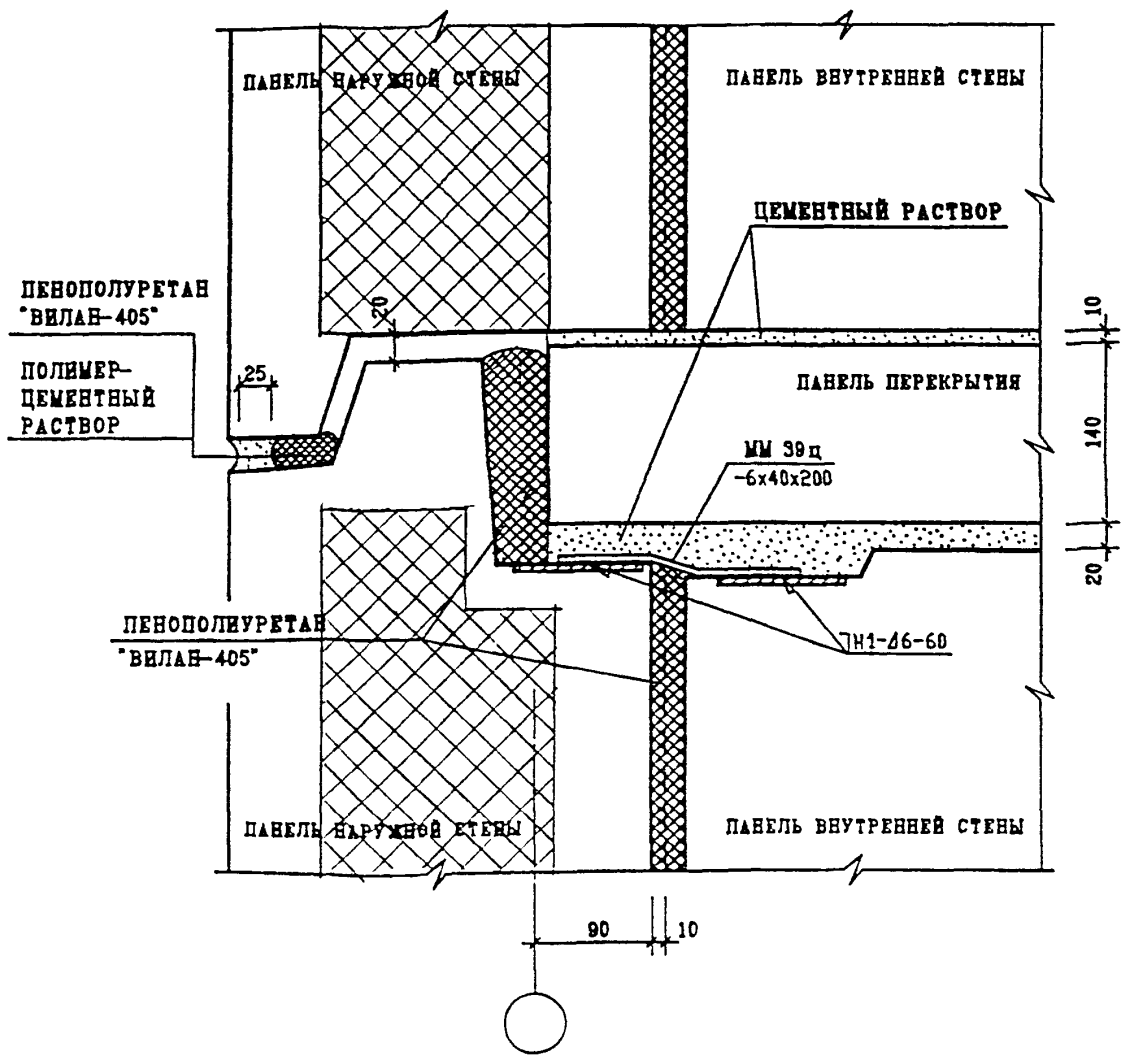

Н.КОНТР.		ВАСИЛЬКОВА			
ИЗМ.	КОЛ.УЧ.	ЛИСТ	N ДОК.	ПОДПИСЬ	ДАТА
ГЛ. СПЕЦ. М.		КОЗИЦЫН			
ГЛ. ИНЖ. ПР.		МЫЛЬНИКОВ			
ЗАВ ГР ИНЖ		СУВОРОВА			
РАЗРАБОТАЛ		ШЕХИНА			
ПРОВЕРИЛ		ВАСИЛЬКОВА			

ВЗАМ. ИНВ. N

ПОДПИСЬ И ДАТА

ИНВ. N ПОДЛ.

3 НДС, часть III ш

03
Н1

СЕЧЕНИЕ 1-1

СТАДИЯ	ЛИСТ	ЛИСТОВ
Р	55	

МНИИТЭП
МАСТЕРСКАЯ N3

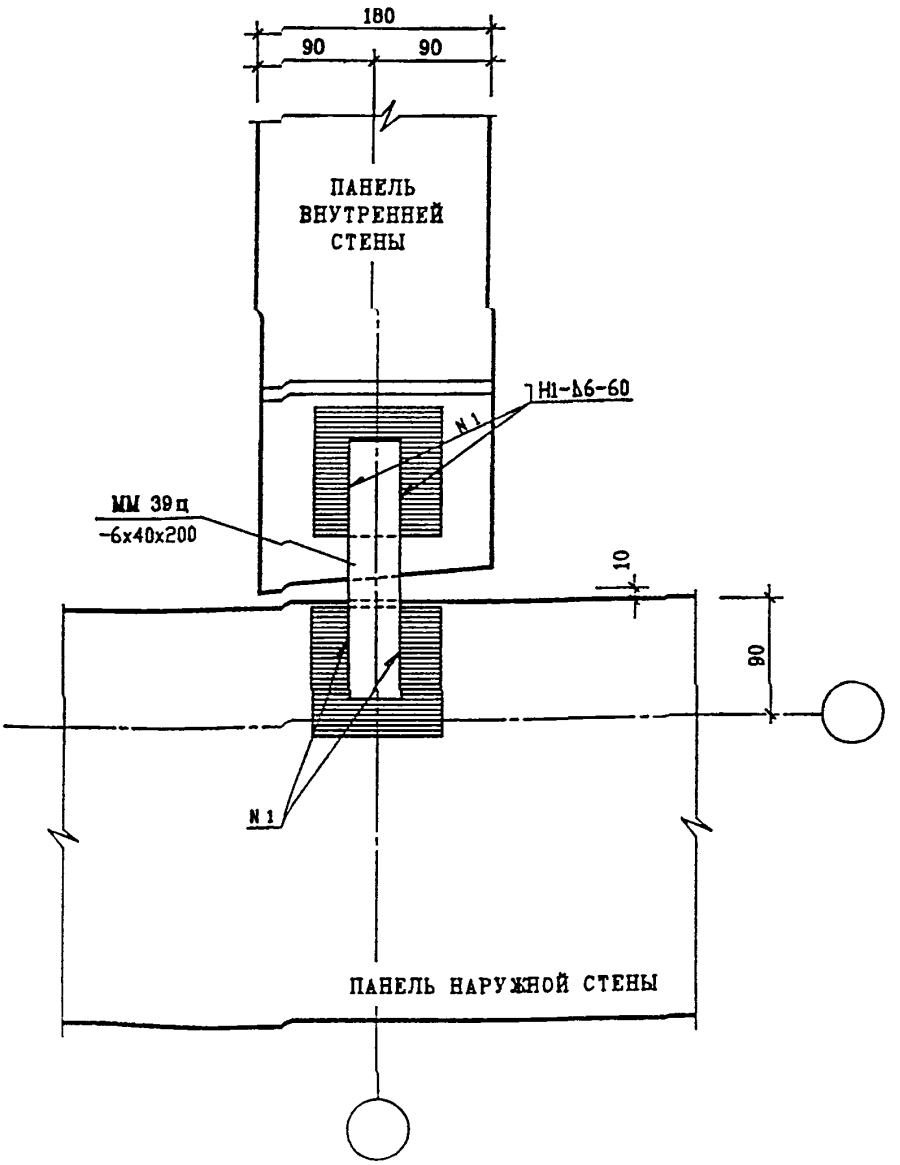

ЗАДЕЛКУ СТЫКА СМ. ЛИСТ 52

Н. КОНТР.		ВАСИЛЬКОВА			
ИЗМ.	КОЛ.УЧ.	ЛИСТ	N ДОК.	ПОДПИСЬ	ДАТА
ГЛ. СПЕЦ. М.		КОЗИЦЫН			
ГЛ. ИНЖ. ПР.		МЕЛЬНИКОВ			
ЗАВ. ГР. ИНЖ.		СУВОРОВА			
РАЗРАБОТАЛ		ШЕХИНА			
ПРОВЕРИЛ		ВАСИЛЬКОВА			

ВЗАМ. ИНВ. N

ПОДПИСЬ И ДАТА

ИНВ. N ПОДЛ.

3 НДС, часть III ш

04
Н1

ПЛАН В УРОВНЕ СВЯЗЕЙ

СТАДИЯ	ЛИСТ	ЛИСТОВ
Р	52	

МНИИТЭП
МАСТЕРСКАЯ N 3

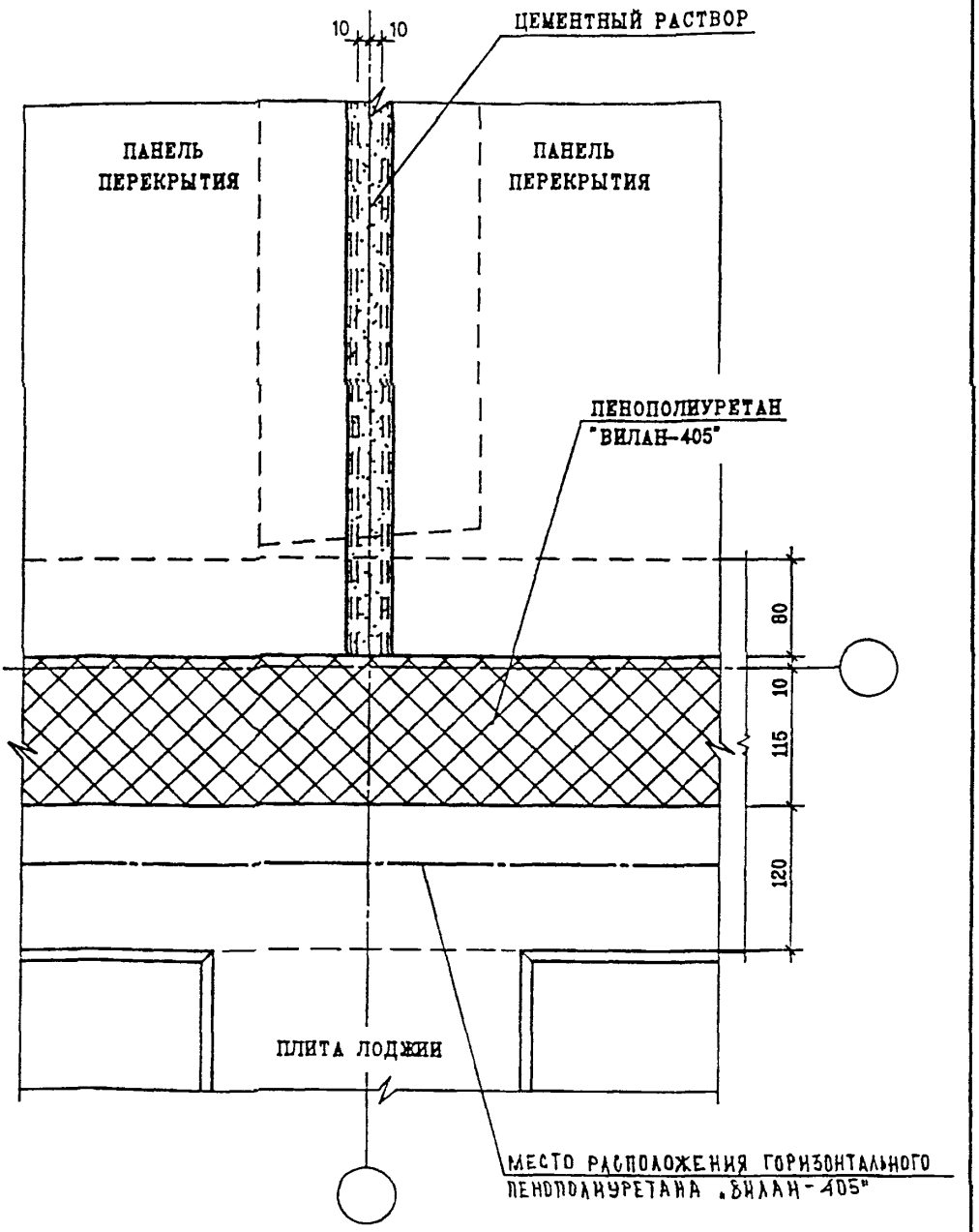

Н. КОНТР.		ВАСИЛЬКОВА			
ИЗМ.	КОЛ.УЧ.	ЛИСТ	N ДОК.	ПОДПИСЬ	ДАТА
ГЛ. СПЕЦ. М.		КОЗИЦЫН			
ГЛ. ИНЖ. ПР.		МЫЛЬНИКОВ			
ЗАВ ГР ИНЖ		СУВОРОВА			
РАЗРАБОТАЛ		ШЕХИНА			
ПРОВЕРИЛ		ВАСИЛЬКОВА			

ИНВ. N ПОДЛ. | ПОДПИСЬ И ДАТА | ВЗАМ. ИНВ. N

3 НДС , часть III ш

04
Н1

ПЛАН В УРОВНЕ ПЕРЕКРЫТИЙ

СТАДИЯ	ЛИСТ	ЛИСТОВ
Р	57	

МНИИТЭП
МАСТЕРСКАЯ N 3

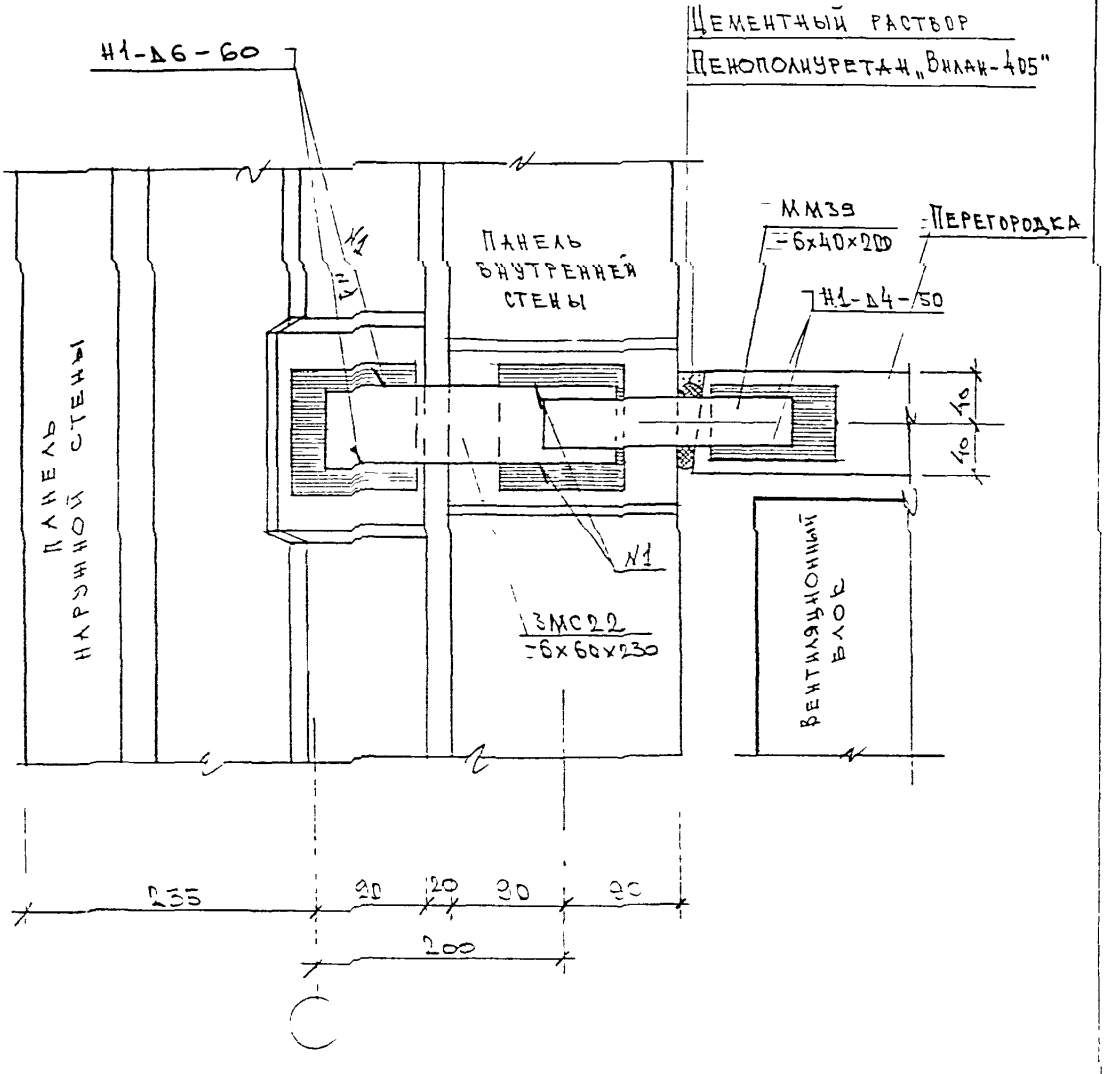

ЭНДС, часть III

Изм.	Кол.уч.	Лист	N док.	Подпись	Дата
Гл. инж. м		Козицын			
ГИП		Коновалова			
Гл. спец		Михайловская			
Разработал		Фролова			
Проверил		Михайловская			

05
Н1

Стадия	Лист	Листов
Р	58	

МНИИТЭП
Мастерская N 3

Взам. инв. N | Подпись и дата | Инв. N подл.

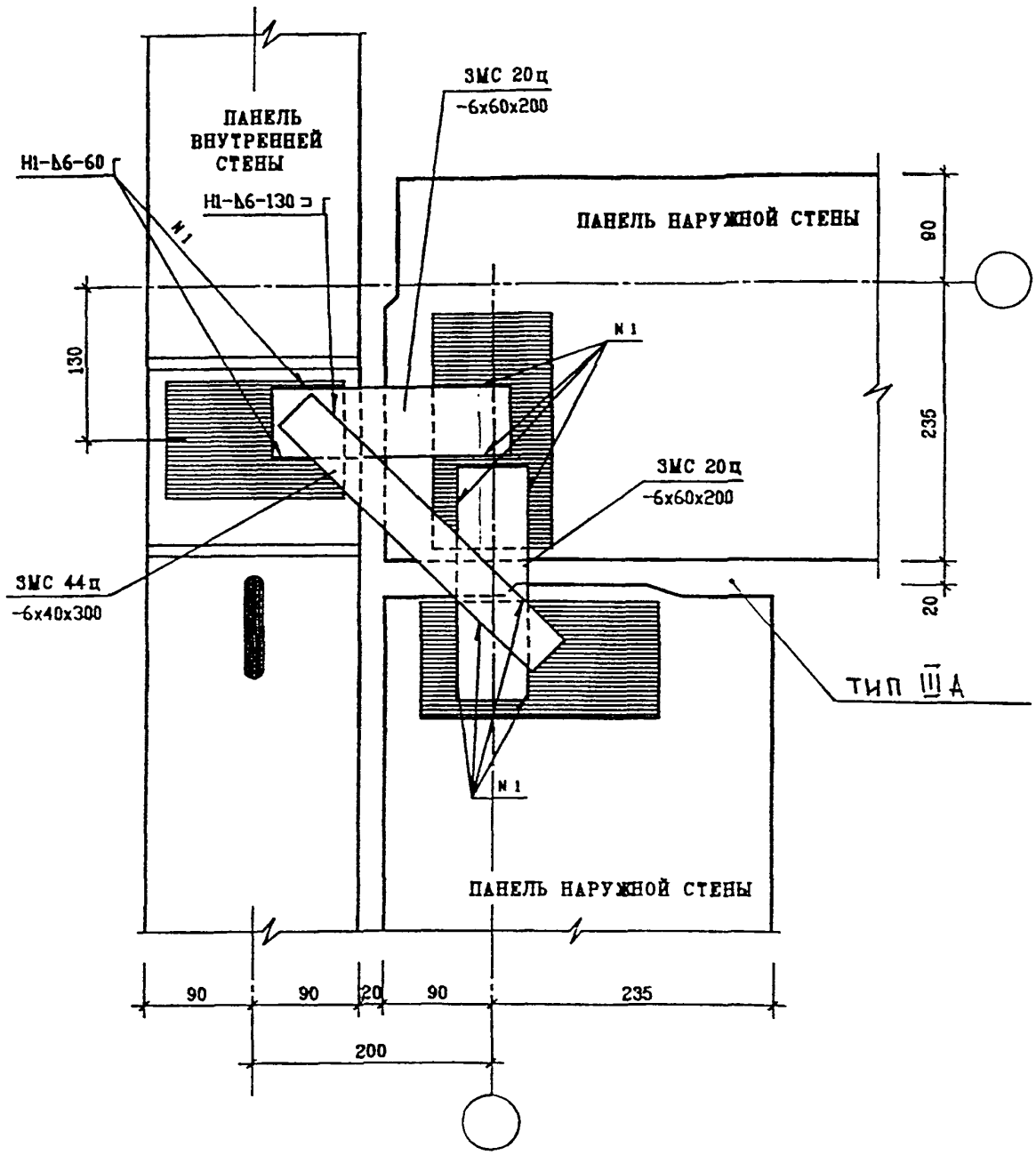

Н. КОНТР		ВАСИЛЬКОВА				3 НДС, часть IIIш
ИЗМ.	КОЛ.УЧ.	ЛИСТ	N ДОК.	ПОДПИСЬ	ДАТА	
ГЛ. СПЕЦ. М.		КОЗИЦЫН				06/Н1
ГЛ. ИНЖ. ПР.		МЫЛЬНИКОВ				ПЛАН В УРОВНЕ СВЯЗЕЙ
ЗАВ. ГР. ИНЖ.		СУВОРОВА				
РАЗРАБОТАЛ		ШЕХИНА				
ПРОВЕРИЛ		ВАСИЛЬКОВА				

СТАДИЯ	ЛИСТ	ЛИСТОВ
Р	61	

МНИИТЭП
МАСТЕРСКАЯ N 3

ВЗАМ. ИНВ. N | ПОДПИСЬ И ДАТА | ИНВ. N ПОДЛ.

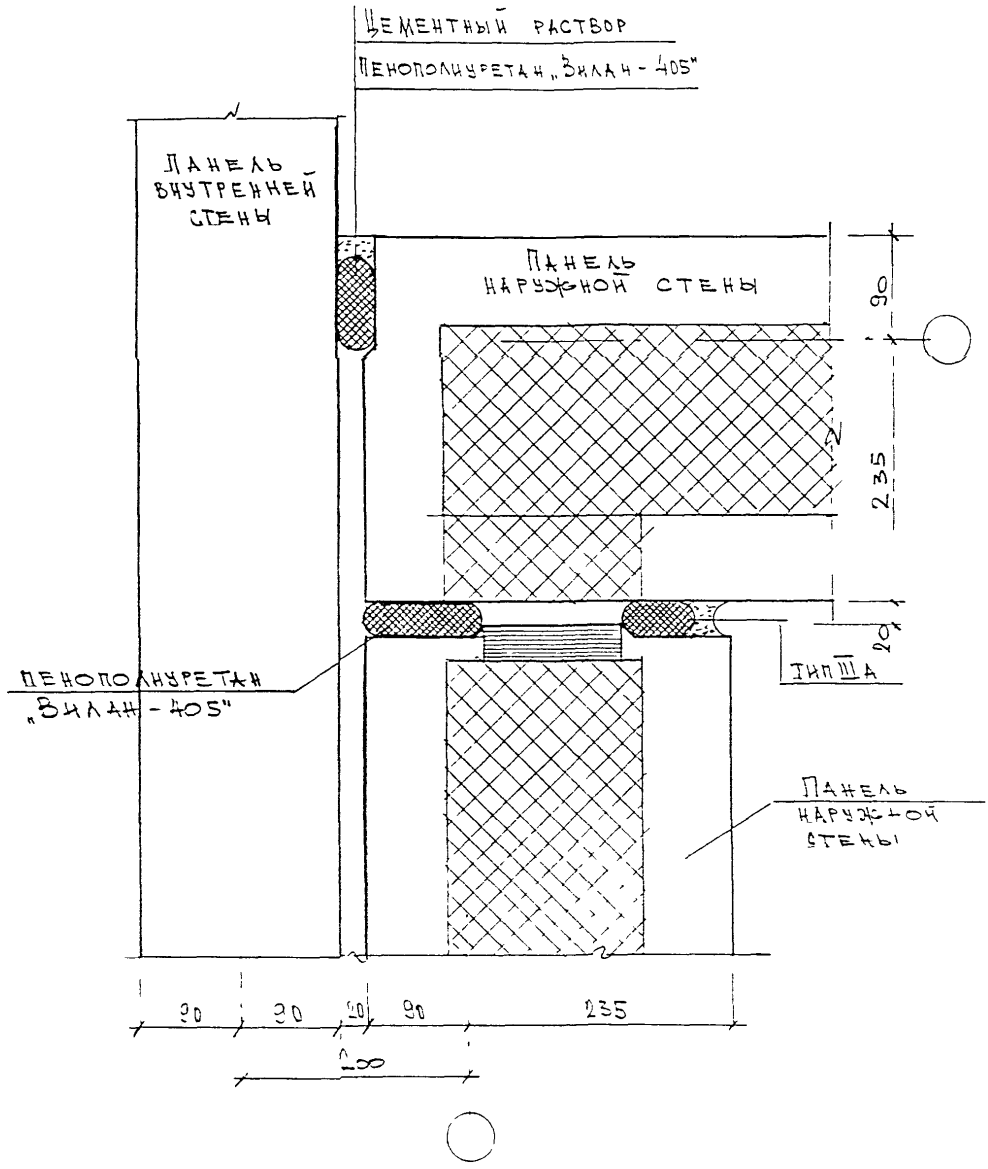

Изм.	Кол.уч.	Лист	N док.	Подпись	Дата
Гл. инж. м.		Козицын			
ГИП		Коновалова			
Гл. спец.		Михайловская			
Разработал		Юрова			
Проверил		Михайловская			

ЗИДС часть III ш

38/42

Заделка стыка

Стадия	Лист	Листов
Р	61/1	

МНИИТЭП
Мастерская N 3

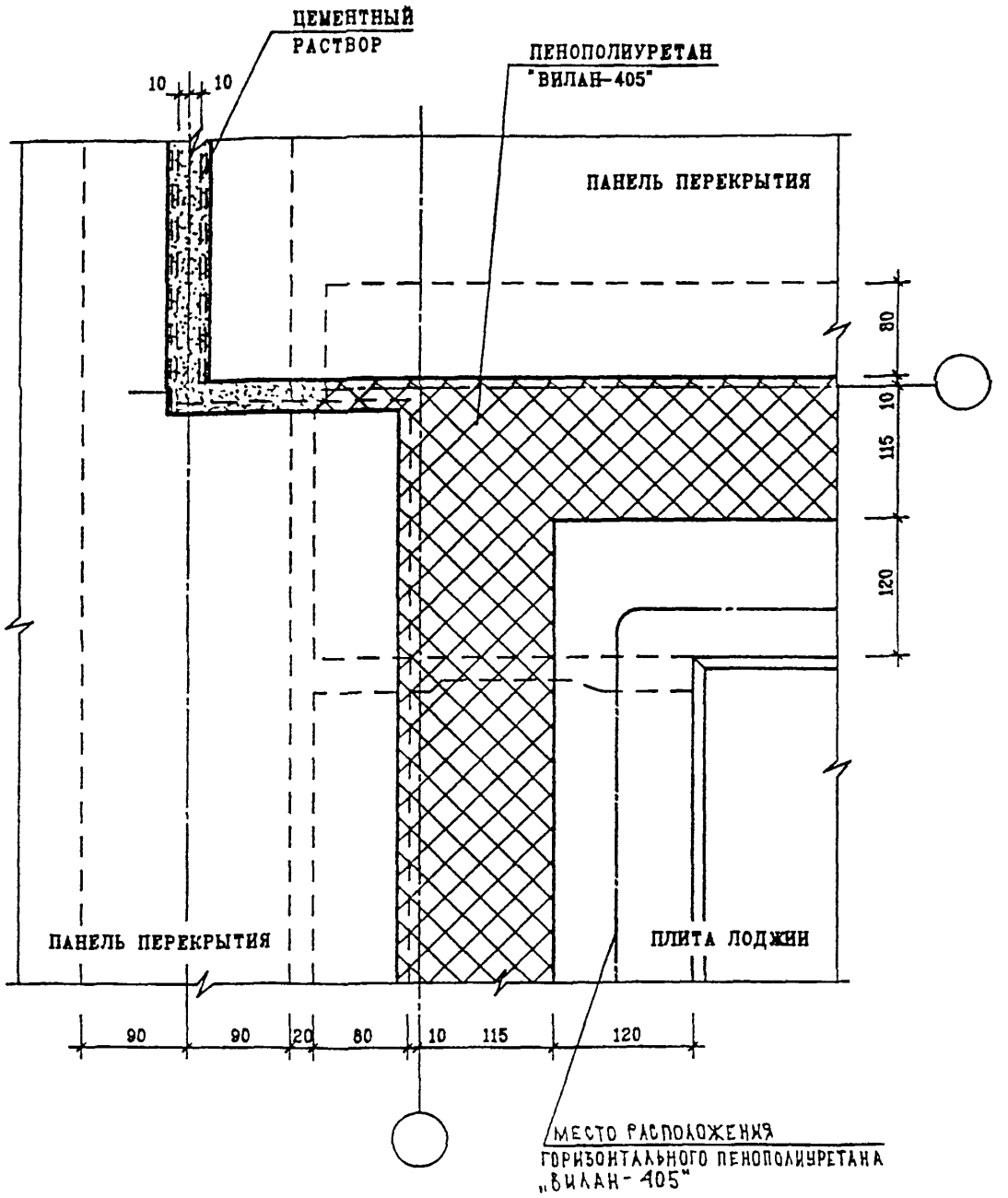

Н. КОНТР.		ВАСИЛЬКОВА				
ИЗМ.	КОЛУЧ.	ЛИСТ	N ДОК.	ПОДПИСЬ	ДАТА	
ГЛ. СПЕЦ. К.		КОЗИЦЫН				
ГЛ. ИНЖ. ПР.		НЫЛЬНИКОВ				
ЗАВ. ГР. ИНЖ.		СУВОРОВА				
РАЗРАБОТАЛ		ШЕХИНА				
ПРОВЕРИЛ		ВАСИЛЬКОВА				

ВЗАМ. ИНВ. N

ПОДПИСЬ И ДАТА

ИНВ. N ПОДЛ.

3 НДС , ЧАСТЬ III ш

06
Н1

ПЛАН В УРОВНЕ ПЕРЕКРЫТИЯ

СТАДИЯ	ЛИСТ	ЛИСТОВ
Р	62	

МНИИТЭП
МАСТЕРСКАЯ N3

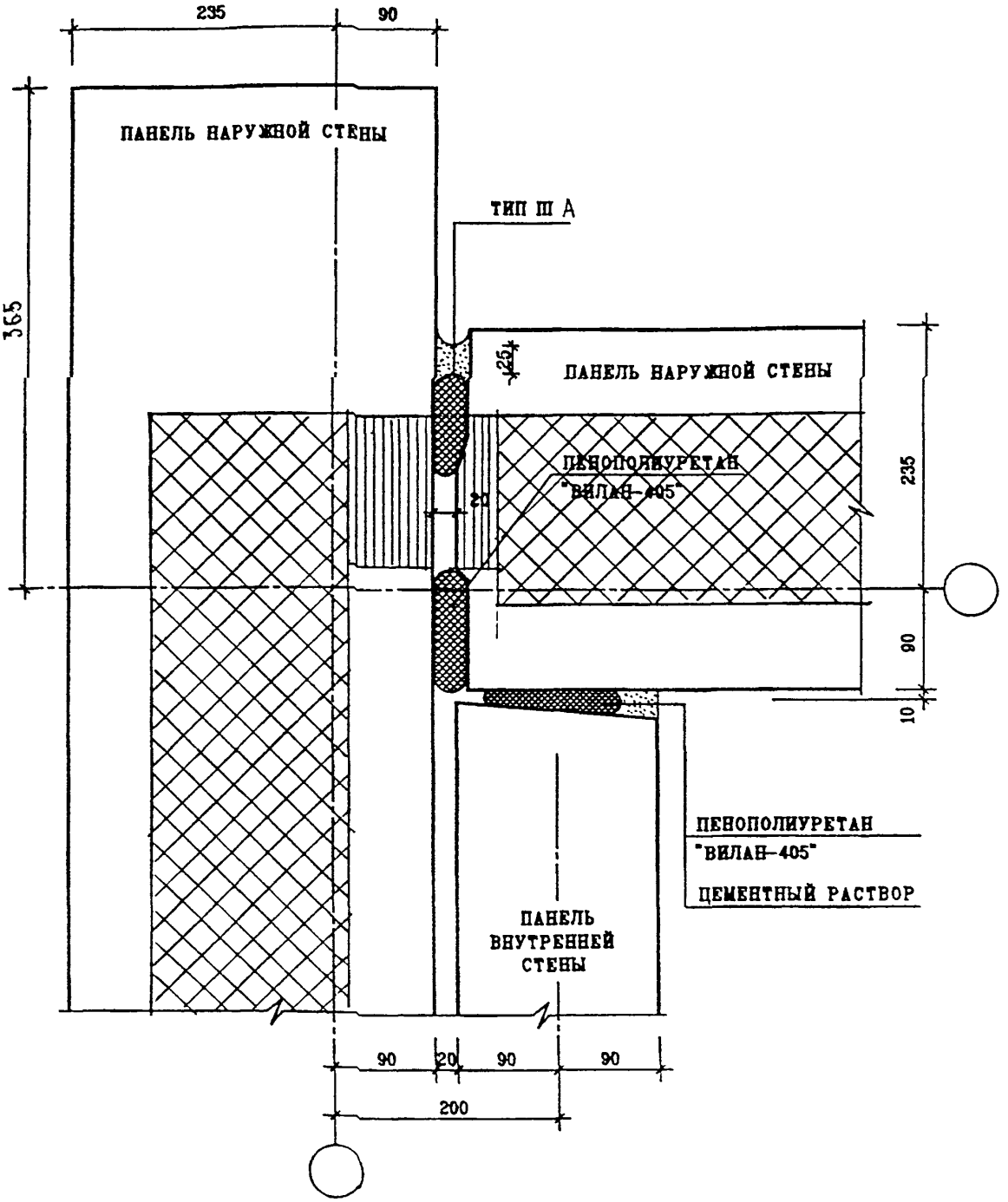

Н. КОНТР.		ВАСИЛЬКОВА			
ИЗМ.	КОЛУЧ.	ЛИСТ	N ДОК.	ПОДПИСЬ	ДАТА
ГА. СПЕЦ. М.		КОЗИЦЫН			
ГА. ИНЖ. ПР.		МЫЛЬНИКОВ			
ЗАВ. ГР. ИНЖ.		СУВОРОВА			
РАЗРАБОТАЛ		ШЕХИНА			
ПРОВЕРИЛ		ВАСИЛЬКОВА			

3 НДС , часть III ш

07
НI

ЗАДЕЛКА СТЫКА

СТАДИЯ	ЛИСТ	ЛИСТОВ
Р	63	

МНИИТЭП
МАСТЕРСКАЯ N3

ВЗАМ. ИНВ. N

ПОДПИСЬ И ДАТА

ИНВ. N ПОДЛ. 15423

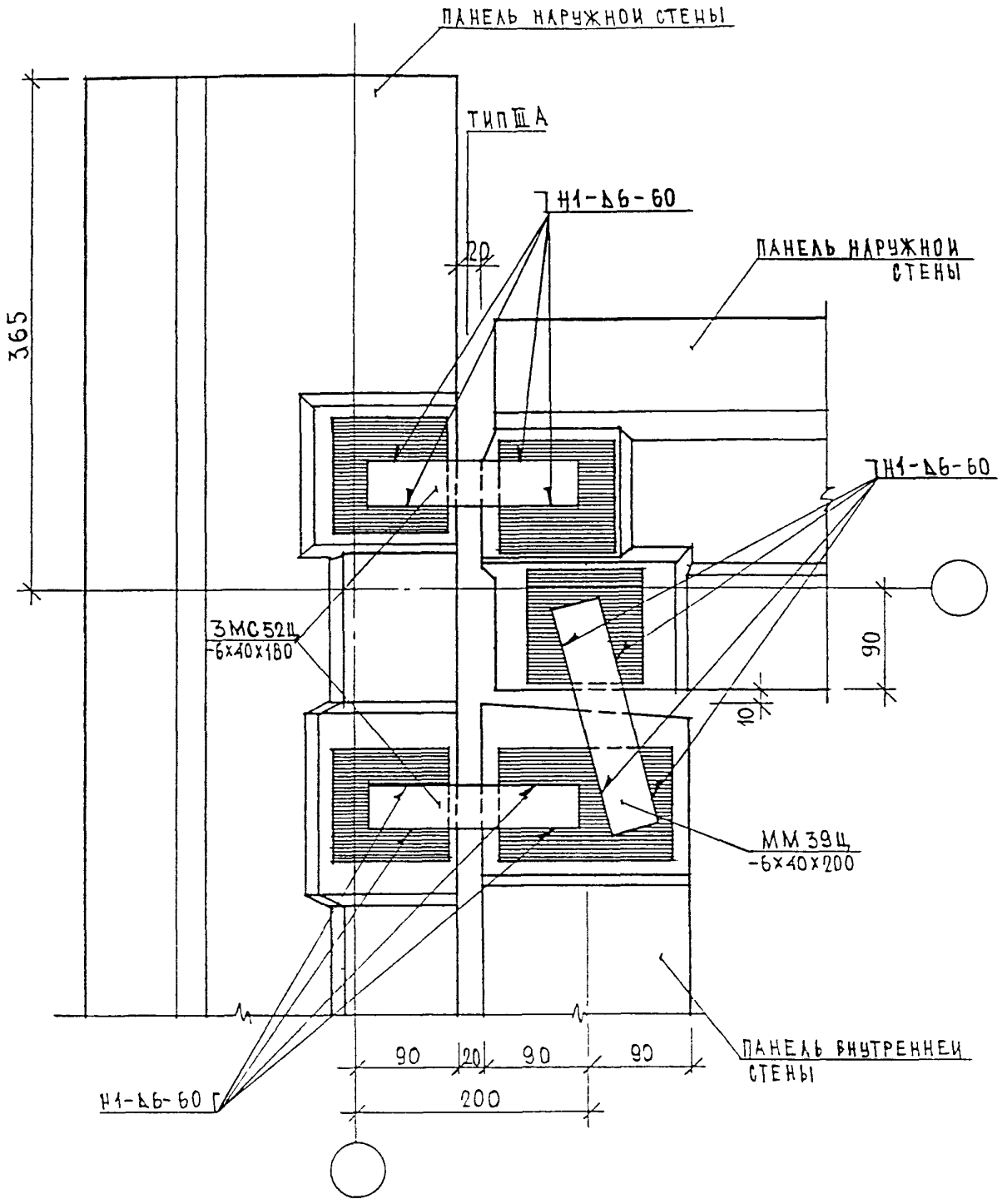

Н.КОНТР.		ВАСИЛЬКОВА			
Изм.	Кол.уч.	Лист	N док.	Подпись	Дата
ГЛ.СПЕЦИАСТ		КОЗИЦЫН			
ГИП		МЫЛЬНИКОВ			
ВЕД. ИНЖ.		СУВОРОВА			
ИСПОЛНИЛ		ТУЧКОВА			
ПРОВЕРИЛ		ВАСИЛЬКОВА			

3 НДС, часть III ш

07
Н1

ПЛАН В УРОВНЕ СВЯЗЕЙ

СТАДИЯ	ЛИСТ	ЛИСТОВ
Р	64	

МНИИТЭП
МАСТЕРСКАЯ N 3

ПОДПИСЬ И ДАТА | ВЗАМ. ИНВ. N | ИНВ. N ПОДЛ.

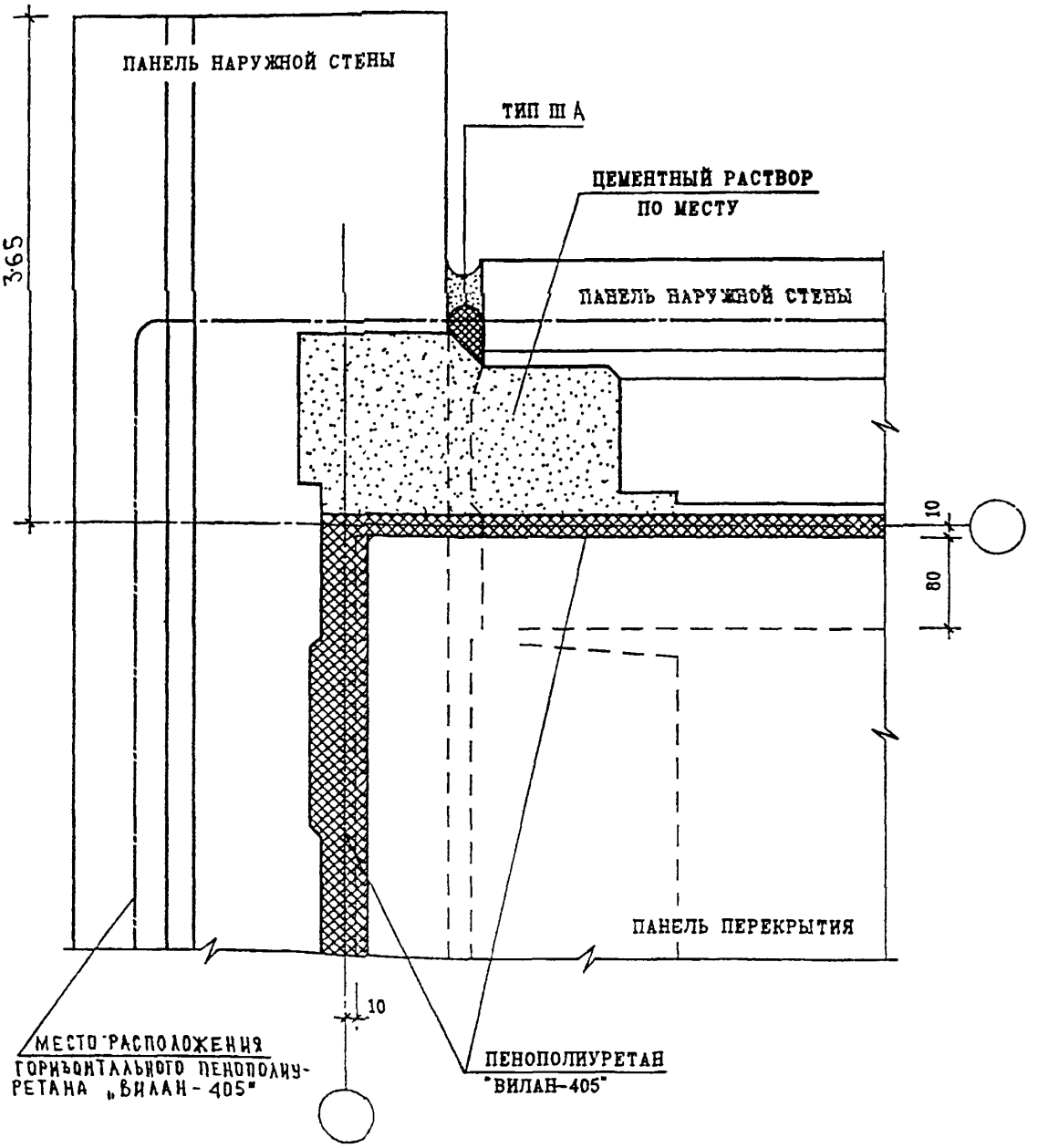

Н. КОНТР.		ВАСИЛЬКОВА			
ИЗМ.	КОЛУЧ.	ЛИСТ	N ДОК.	ПОДПИСЬ	ДАТА
ГЛ. СПЕЦ. К.		КОЗИЦЫН			
ГЛ. ИНЖ. ПР.		НЫЛЬНИКОВ			
ЗАВ. ГР. ИНЖ.		СУВОРОВА			
РАЗРАБОТАЛ		ШЕХИНА			
ПРОСМОТРИЛ		ВАСИЛЬКОВА			

ВЗАМ. ИНВ. N | ПОДПИСЬ И ДАТА | ИНВ. N ПОДЛ.

3 НДС , часть III ш

07
Н1

ПЛАН В УРОВНЕ ПЕРЕКРЫТИЯ

СТАДИЯ	ЛИСТ	ЛИСТОВ
Р	65	

МНИИТЭП
МАСТЕРСКАЯ N 3

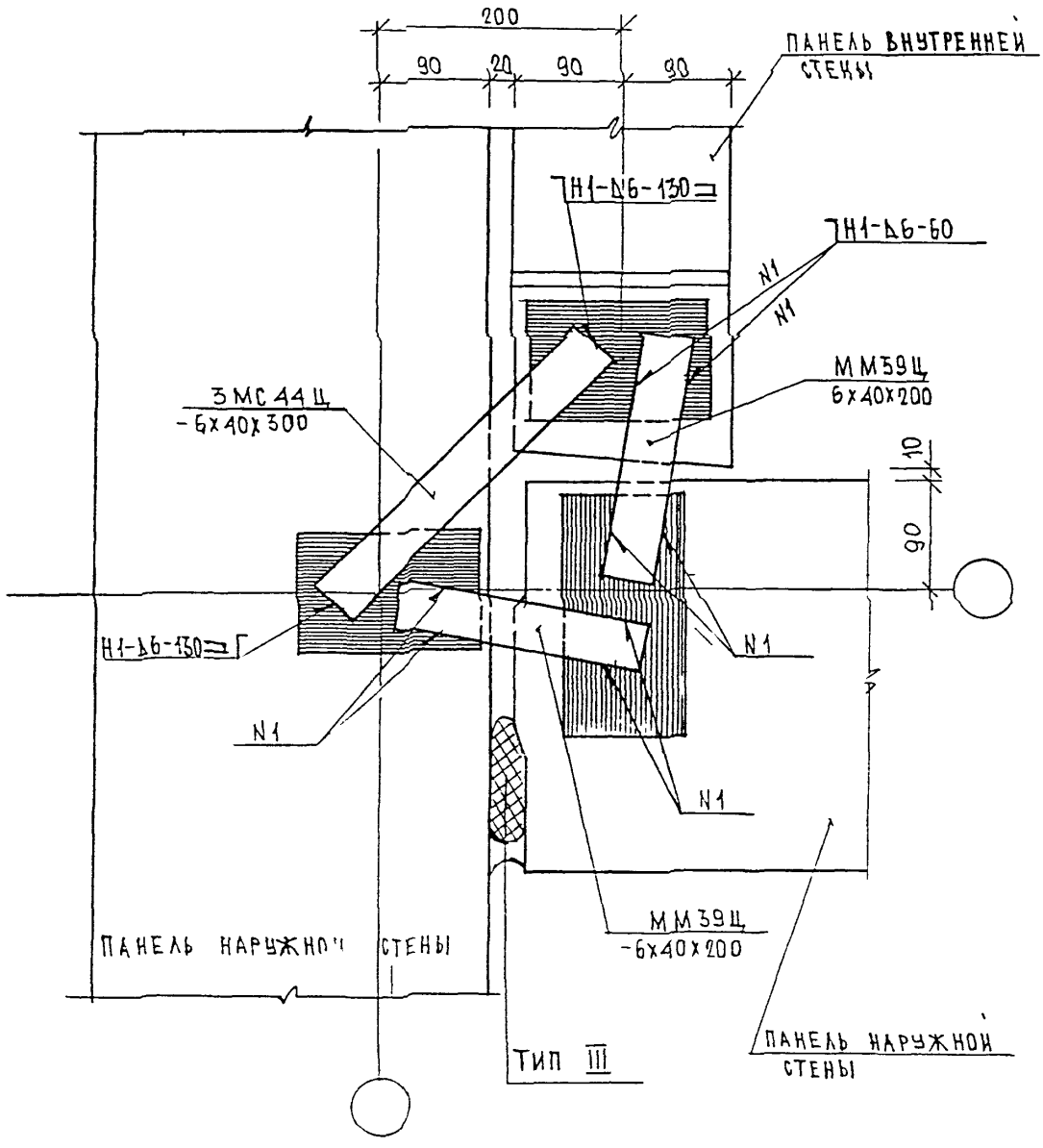

ЗАДЕЛКУ СТЫКА СМ. ЛИСТ 63

Н.КОНТР.		ВАСИЛЬКОВА				3 НДС, часть III ш	
Изм.	Кол.уч.	Лист	N док.	Подпись	Дата		
ГЛСПЕЦМАСТ		КОЗИЦЫН				08/Н1	СТАДИЯ: Р; ЛИСТ: 66; ЛИСТОВ:
ГИП		МЫЛЬНИКОВ					
ВЕД. ИНЖ.		СУВОРОВА				ПЛАН В УРОВНЕ СВЯЗЕЙ	МНИИТЭП МАСТЕРСКАЯ N 3
ИСПОЛНИЛ		ТУЧКОВА					
ПРОВЕРИЛ		СИНДЕЕВА					

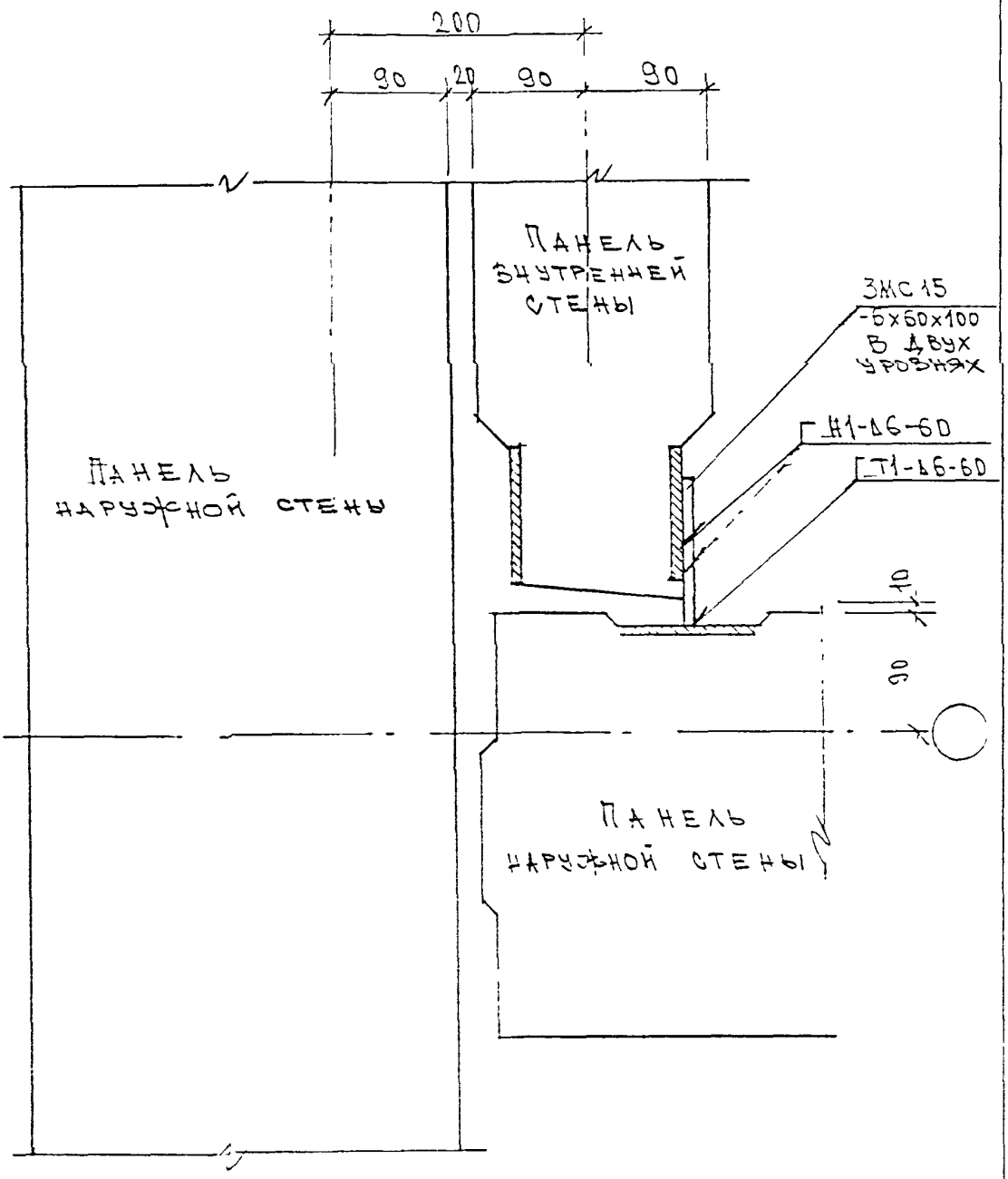

ИЗМ.	КОЛ.УЧ.	ЛИСТ	N ДОК.	ПОДПИСЬ	ДАТА

ЗНДС, часть III ш

ГЛ. ИНЖ. М	КОЗИЦЫН	
ГИП	КОНОВАЛОВА	
ГЛ. СПЕЦ	МИХАЙЛОВСКАЯ	
РАЗРАБОТАЛ	ЮРОВА	
ПРОВЕРИЛ	МИХАЙЛОВСКАЯ	

ИНВ. N ПОДЛ. | ПОДПИСЬ И ДАТА | ВЗАМ. ИНВ. N

08А
Н1

План 5 уровне нижних связей

СТАДИЯ	ЛИСТ	ЛИСТОВ
Р	66/1	

МНИИТЭП
МАСТЕРСКАЯ N 3

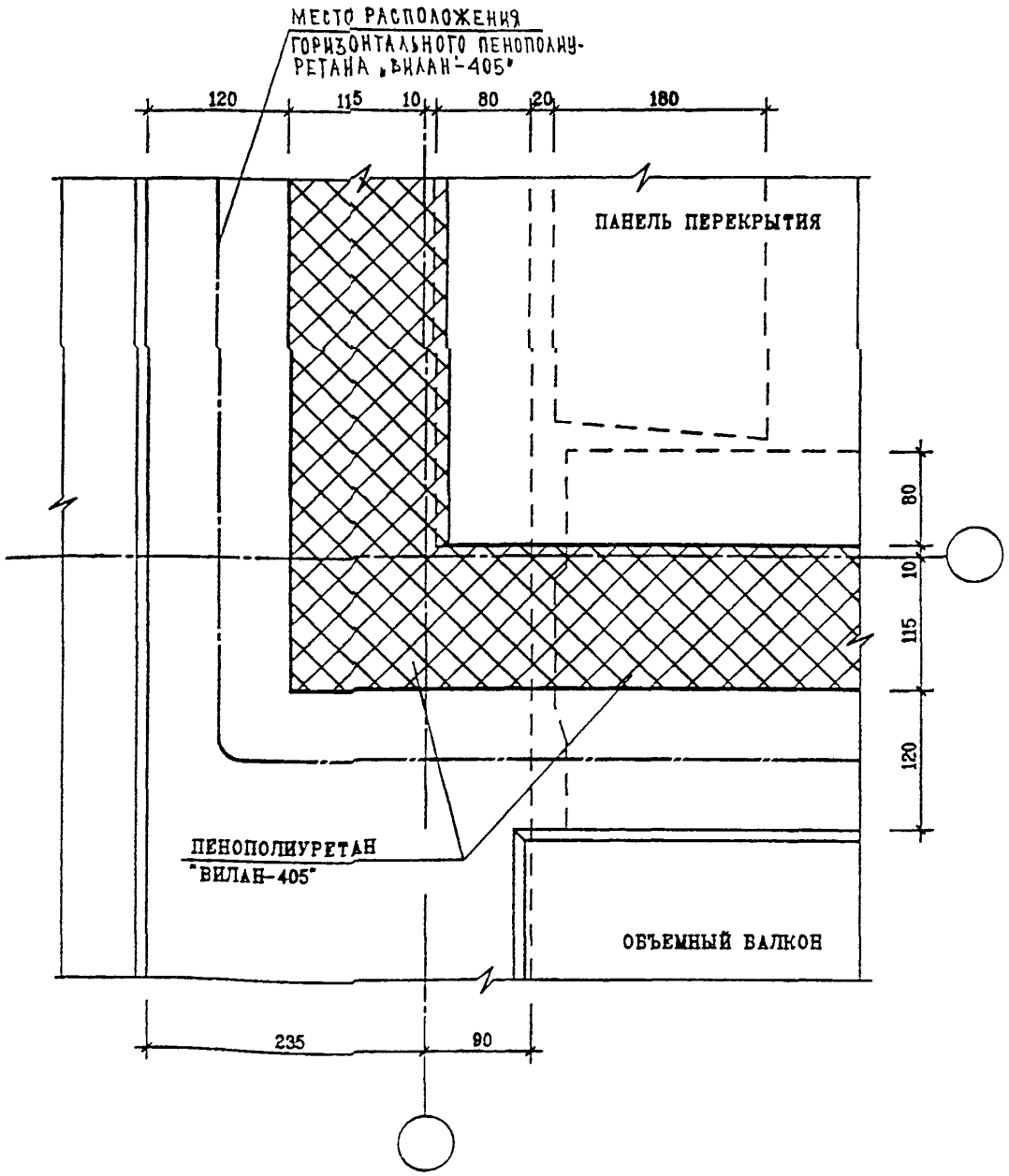

Н.КОНТР.		ВАСИЛЬКОВА				3 НДС, часть III ш
ИЗМ.	КОЛ.УЧ.	ЛИСТ	N ДОК.	ПОДПИСЬ	ДАТА	
ГЛ. СПЕЦ. М.		КОЗИЦЫН				08/Н1
ГЛ. ИНЖ. ПР.		МЫЛЬНИКОВ				ПЛАН В УРОВНЕ ПЕРЕКРЫТИЯ
ЗАВ. ГР. ИНЖ.		СУВОРОВА				
РАЗРАБОТАЛ		ШЕХИНА				
ПРОВЕРИЛ		ВАСИЛЬКОВА				

СТАДИЯ	ЛИСТ	ЛИСТОВ
Р	67	

МНИИТЭП
МАСТЕРСКАЯ N 3

ВЗАМ. ИНВ. N

ПОДПИСЬ И ДАТА

ИНВ. N ПОДЛ. 852352

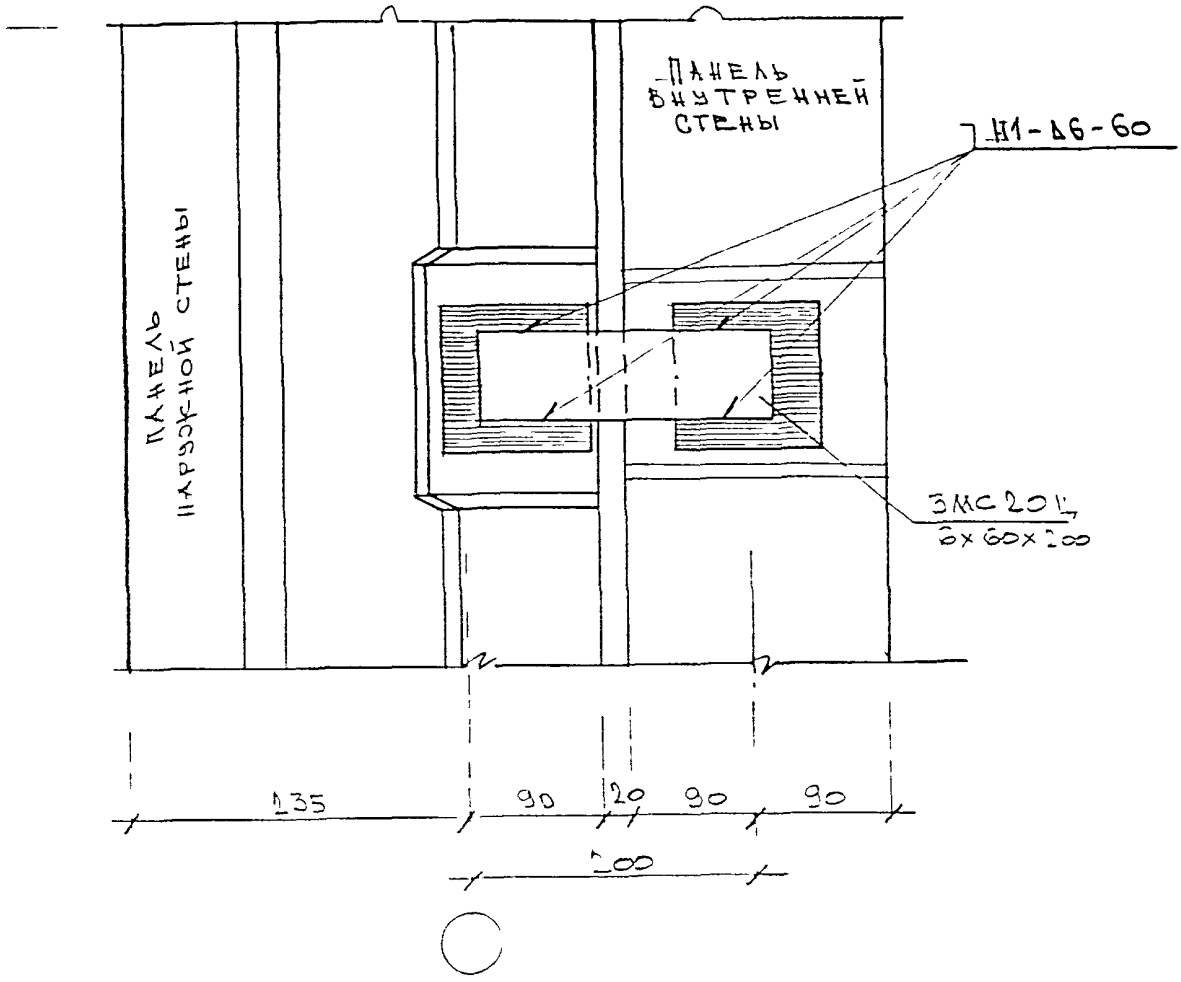

ИЗМ.	КОЛ.УЧ.	ЛИСТ	N ДОК.	ПОДПИСЬ	ДАТА	
ГЛ. ИНЖ. М		КОЗИЦЫН				
ГИП		КОНОВАЛОВА				
ГЛ. СПЕЦ.		МИХАЙЛОВСКАЯ				
РАЗРАБОТАЛ		ЮРОВА				
ПРОВЕРИЛ		МИХАЙЛОВСКАЯ				

ЭНДС часть III

09

СТАДИЯ	ЛИСТ	ЛИСТОВ
Р	68	

МНИИТЭП
МАСТЕРСКАЯ N 3

ИНВ N ПОДЛ. | ПОДПИСЬ И ДАТА | ВЗАИМ. ИНВ. N

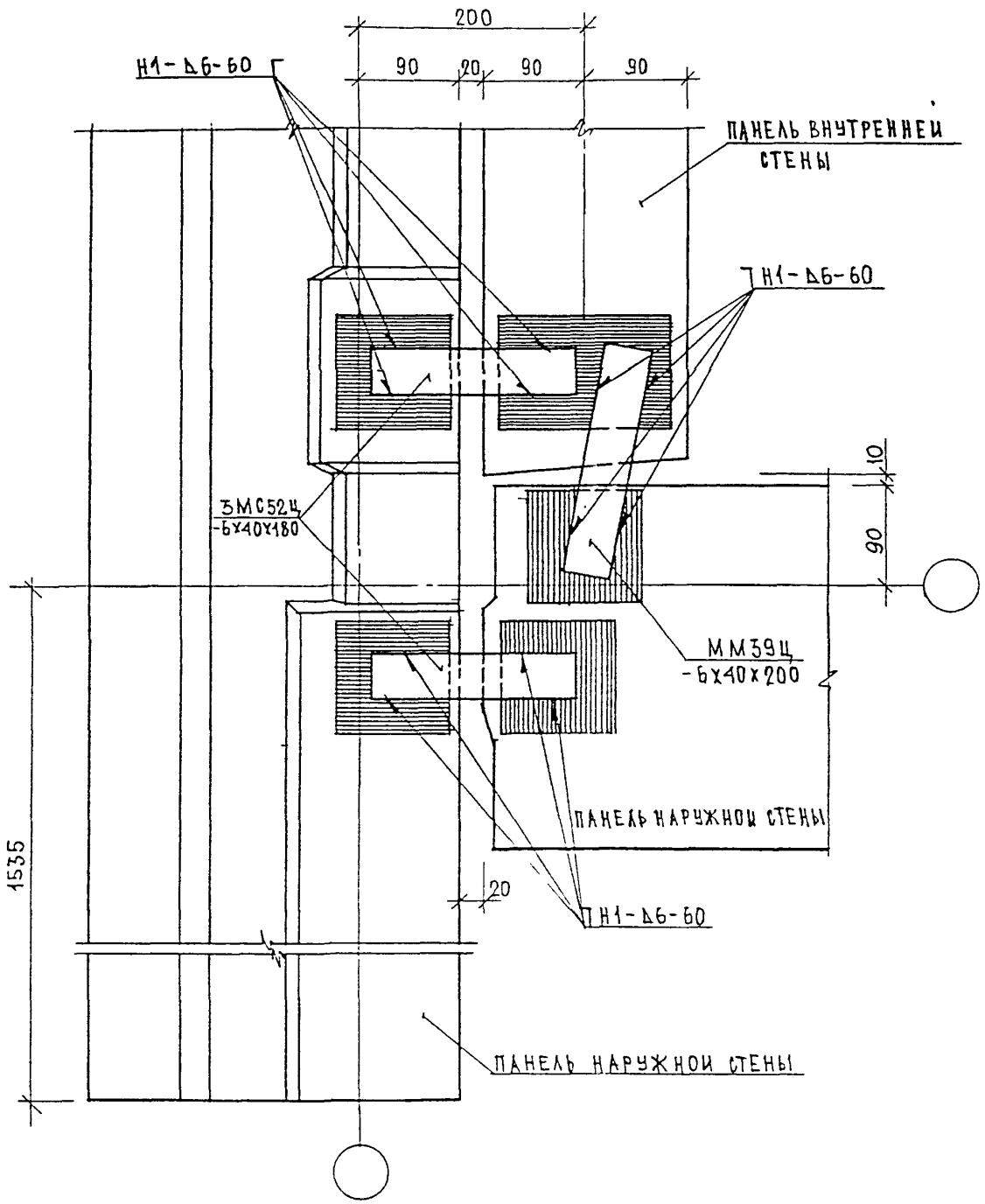

ЗАДЕЛКУ СТЫКА СМ. ЛИСТ 63

Н.КОНТР.			ВАСИЛЬКОВА			
Изм.	Кол.уч.	Лист	N док.	Подпись	Дата	
ГЛСПЕЦМАСТ			КОЗИЦЫН			
ГИП			МЫЛЬНИКОВ			
ВЕД. ИНЖ.			СУВОРОВА			
ИСПОЛНИЛ			ТУЧКОВА			
ПРОВЕРИЛ			СИНДЕЕВА			

3 НДС, часть III ш

10
Н1

ПЛАН В УРОВНЕ СВЯЗЕЙ

СТАДИЯ	ЛИСТ	ЛИСТОВ
Р	69	

МНИИТЭП
МАСТЕРСКАЯ N 3

ВЗАМ. ИНВ. N

ПОДПИСЬ И ДАТА

ИНВ. N ПОДЛ.

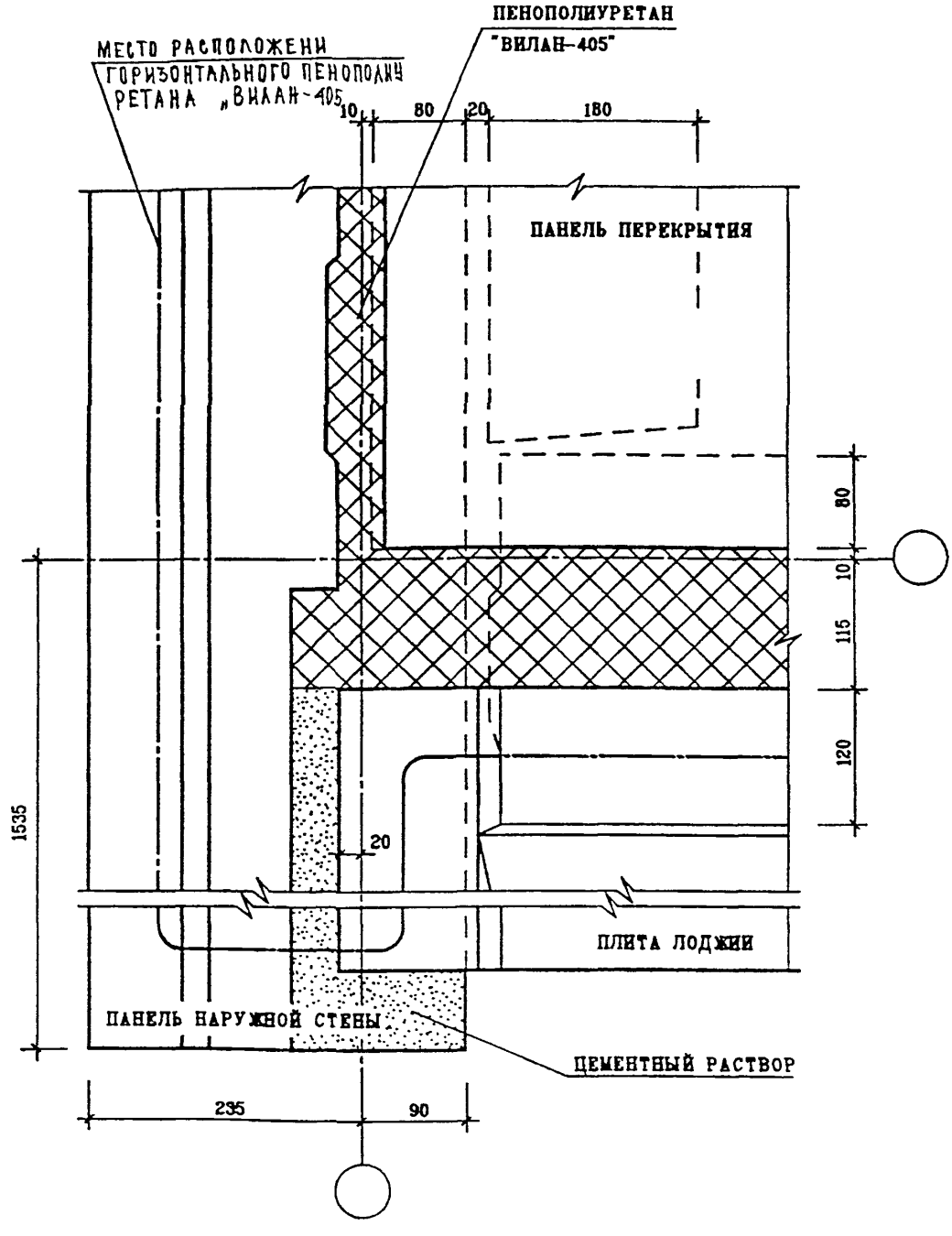

ВЗАМ. ИНВ. N

ПОДПИСЬ И ДАТА

ИНВ. N ПОДЛ.

Н. КОНТР		ВАСИЛЬКОВА			
ИЗМ.	КОЛУЧ.	ЛИСТ	N ДОК.	ПОДПИСЬ	ДАТА
ГЛ. СПЕЦ. К.		КОЗИЦЫН			
ГЛ. ИНЖ. ПР.		МЫЛЬНИКОВ			
ЗАВ. ГР. ИНЖ.		СУВОРОВА			
РАЗРАБОТАЛ		ШЕХИНА			
ПРОВЕРИЛ		ВАСИЛЬКОВА			

3 НДС , часть III ш

10
Н1

ПЛАН В УРОВНЕ ПЕРЕКРЫТИЯ

СТАДИЯ	ЛИСТ	ЛИСТОВ
Р	70	

МНИИТЭП
МАСТЕРСКАЯ N 3

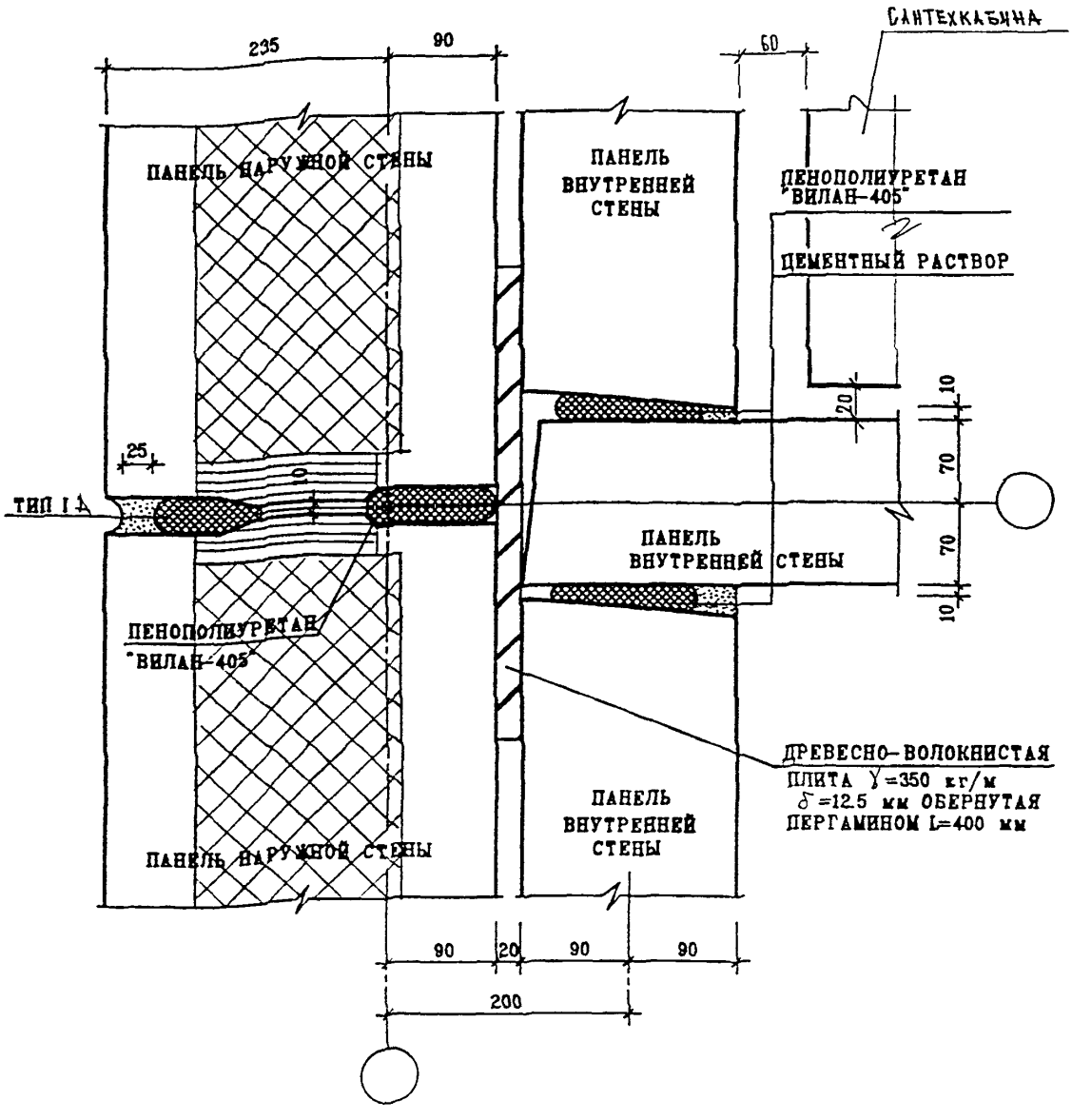

Н. КОНТР.		ВАСИЛЬКОВА				
ИЗМ.	КОЛУЧ.	ЛИСТ	N ДОК.	ПОДПИСЬ	ДАТА	
ГЛ. СПЕЦ. М.		КОЗИЦЫН				
ГЛ. ИНЖ. ПР.		МЕЛЬНИКОВ				
ЗАВ. ГР. ИНЖ.		СУВОРОВА				
РАЗРАБОТАЛ		ШЕХИНА				
ПРОВЕРИЛ		ВАСИЛЬКОВА				

ИНВ. N ПОДЛ. | ПОДПИСЬ И ДАТА | ВЗАМ. ИНВ. N

3 НДС , часть III ш

11
Ш1

ЗАДЕЛКА СТЫКА

СТАДИЯ	ЛИСТ	ЛИСТОВ
Р	71	

МНИИТЭП
МАСТЕРСКАЯ N3

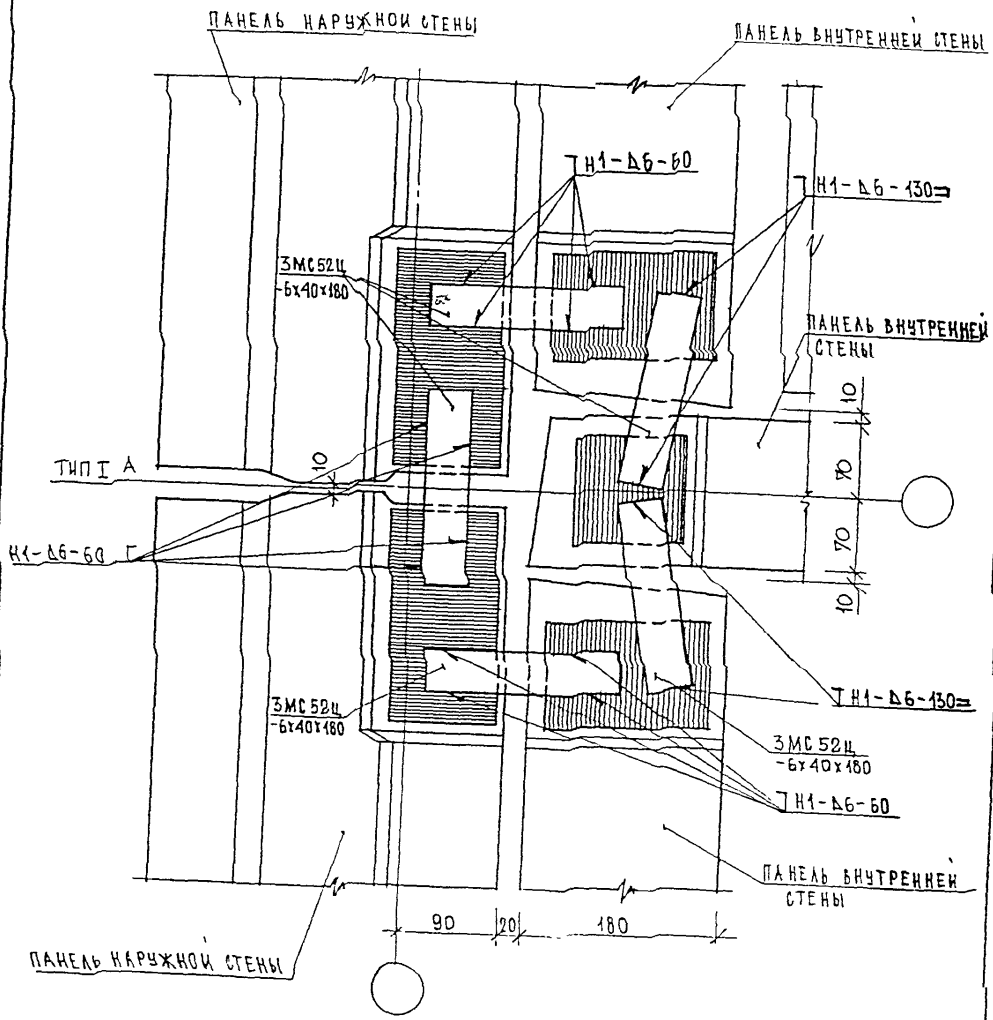

Н.КОНТР.		ВАСИЛЬКОВА			
Изм.	Кол.уч.	Лист	N док.	Подпись	Дата
ГАСПЕЦИАСТ		КОЗИЦЫН			
ГИП		МЫЛЬНИКОВ			
ВЕД. ИНЖ.		СУВОРОВА			
ИСПОЛНИЛ		ТУЧКОВА			
ПРОВЕРИЛ		ВАСИЛЬКОВА			

ПОДПИСЬ И ДАТА | ВЗ ИНВ. N | ИНВ. N ПОДЛ.

3 НДС, часть III ш

11
Н1

ПЛАН В УРОВНЕ СВЯЗЕЙ

СТАДИЯ	ЛИСТ	ЛИСТОВ
Р	72	

МНИИТЭП
МАСТЕРСКАЯ N 3

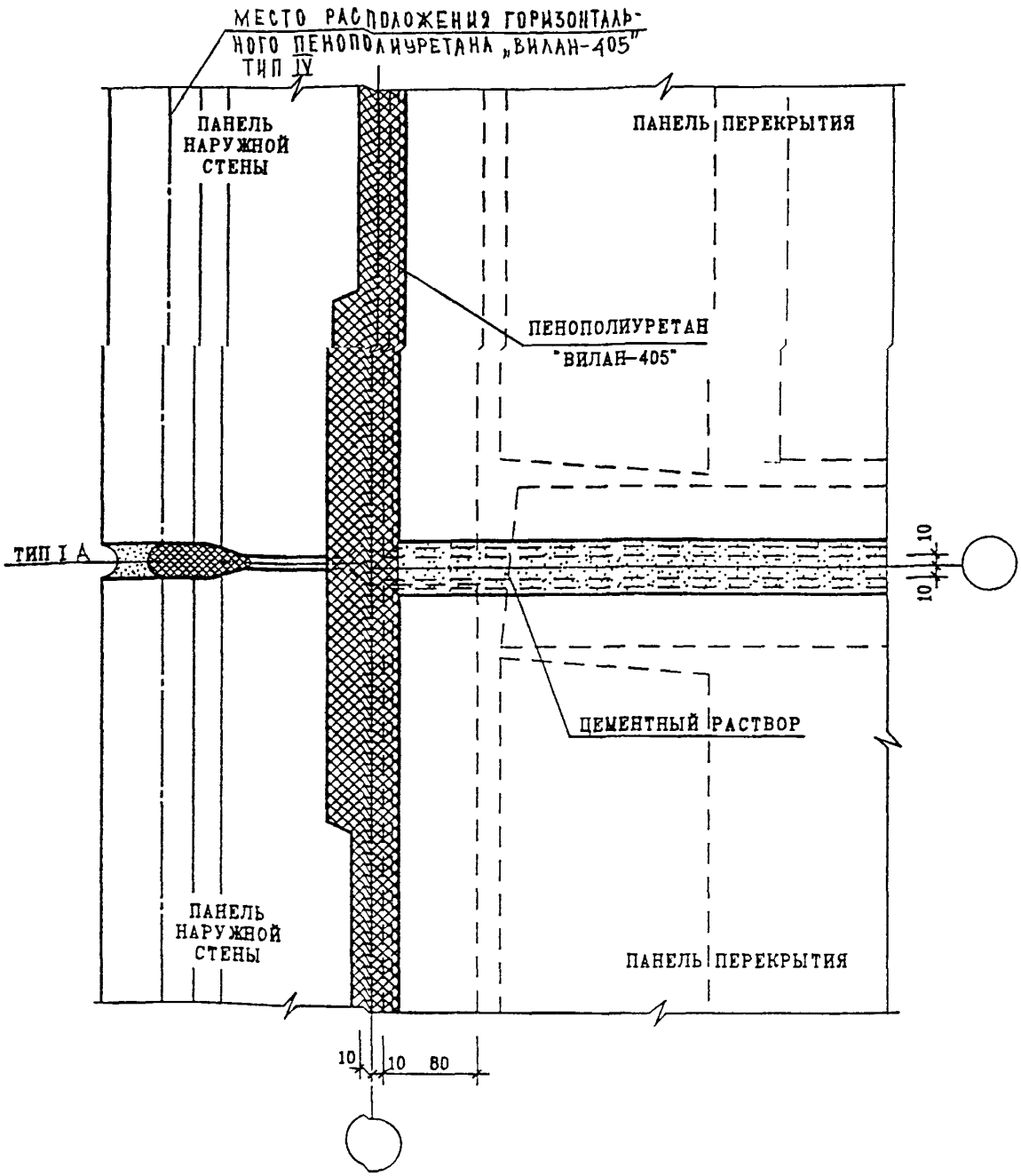

Н. КОНТР.		ВАСИЛЬКОВА				
ИЗМ.	КОЛ.УЧ.	ЛИСТ	N ДОК.	ПОДПИСЬ	ДАТА	
ГЛ. СПЕЦ. М.		КОЗИЦЫН				
ГЛ. ИНЖ. ПР.		МЫЛЬНИКОВ				
ЗАВ. ГР. ИНЖ.		СУВОРОВА				
РАЗРАБОТАЛ		ШЕХИНА				
ПРОВЕРИЛ		ВАСИЛЬКОВА				

ВЗАМ. ИНВ. N | ПОДПИСЬ И ДАТА | ИНВ. N ПОДЛ.

3 НДС , ЧАСТЬ III ш

11 / Н1

ПЛАН В УРОВНЕ ПЕРЕКРЫТИЯ

СТАДИЯ	ЛИСТ	ЛИСТОВ
Р	73	

МНИИТЭП
МАСТЕРСКАЯ N 3

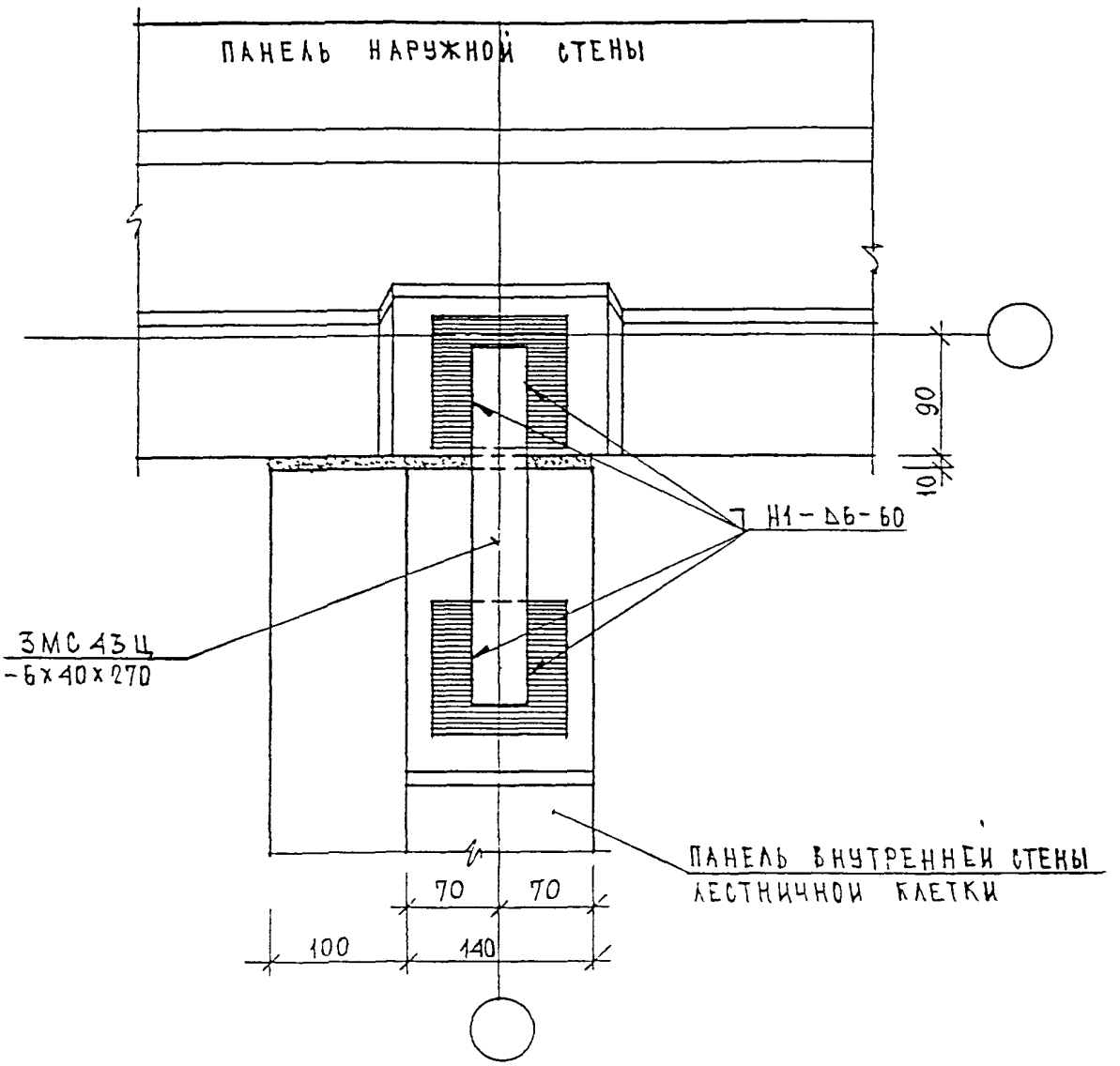

Н.КОНТР.		ВАСИЛЬКОВА			
Изм.	Кол.уч.	Лист	N док.	Подпись	Дата
ГЛ.СПЕЦИАСТ		КОЗИЦЫН			
ГИП		МЫЛЬНИКОВ			
ВЕД. ИНЖ.		СУВОРОВА			
ИСПОЛНИЛ		ТУЧКОВА			
ПРОВЕРИЛ		ВАСИЛЬКОВА			

ВЗАМ. ИНВ. N

ПОДПИСЬ И ДАТА

ИНВ. N ПОДЛ.

3 НДС, часть III ш

12
Н1

ПЛАН В УРОВНЕ СВЯЗЕЙ

СТАДИЯ	ЛИСТ	ЛИСТОВ
Р	74	

МНИИТЭП
МАСТЕРСКАЯ N 3

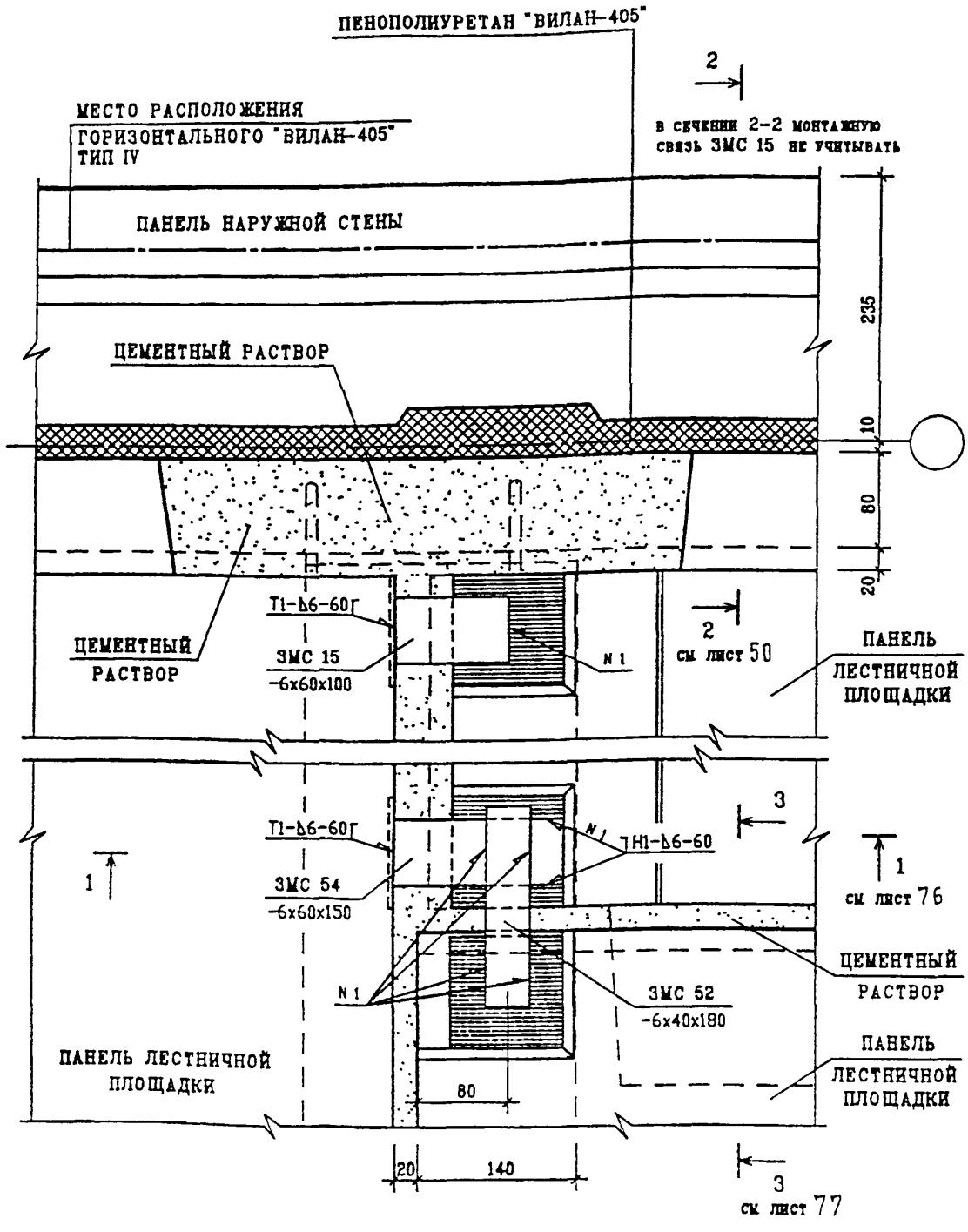

Н.КОНТР.		ВАСИЛЬКОВА				
ИЗМ.	КОЛУЧ.	ЛИСТ	N ДОК.	ПОДПИСЬ	ДАТА	
ГЛ. СПЕЦ. К.		КОЗИЕВ				
ГЛ. ИНЖ. ПР.		МЕЛЬНИКОВ				
ЗАВ. ГР. ИНЖ.		СУВОРОВА				
ИСПОЛНИЛ		ШЕХИНА				
ПРОВЕРИЛ		ВАСИЛЬКОВА				

ИНВ. N ПОДЛ. | ПОДПИСЬ И ДАТА | ВЗАМ. ИНВ. N

3 НДС , часть III ш

12
H1

ПЛАН В УРОВНЕ ПЕРЕКРЫТИЯ

СТАДИЯ	ЛИСТ	ЛИСТОВ
Р	75	

МНИИТЭП
МАСТЕРСКАЯ N 3

1 – 1

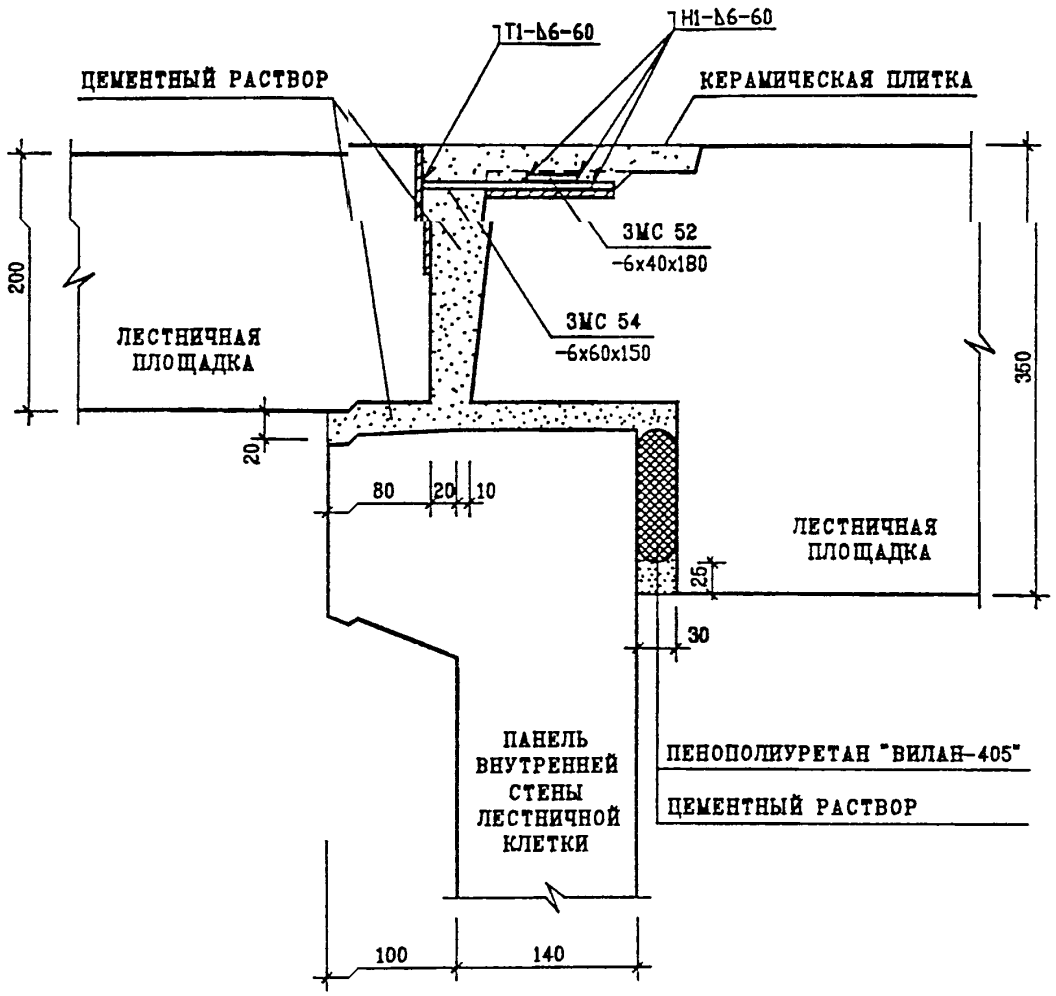

Н. КОНТР.		ВАСИЛЬКОВА			
ИЗМ.	КОЛ.УЧ.	ЛИСТ	N ДОК.	ПОДПИСЬ	ДАТА
ГЛ. СПЕЦ. М.		КОЗИЦЫН			
ГЛ. ИНЖ. ПР.		МЫЛЬНИКОВ			
ЗАВ. ГР. ИНЖ.		СУВОРОВА			
ИСПОЛНИЛ		ШЕХИНА			
ПРОВЕРИЛ		ВАСИЛЬКОВА			

ИНВ. N ПОДЛ. | ПОДПИСЬ И ДАТА | ВЗАМ. ИНВ. N

3 НДС , ЧАСТЬ III ш

12
Н1

СЕЧЕНИЕ 1–1

СТАДИЯ	ЛИСТ	ЛИСТОВ
Р	76	

МНИИТЭП
МАСТЕРСКАЯ N3

3-3

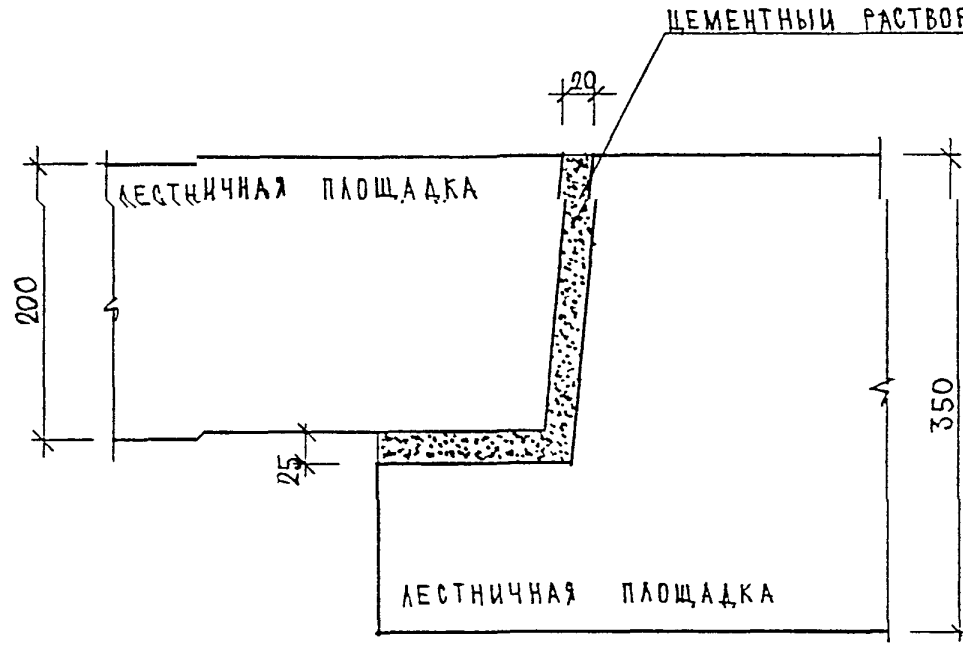

Н. КОНТР.		БАСИЛЬКОВА			3 НДС, часть III ш
Изм.	Кол.уч.	Лист	N док.	Подпись	Дата
ГЛ.СПЕЦМАСТ		КОЗИЦЫН			12/Н1
ГИП		МЫЛЬНИКОВ			
ВЕД. ИНЖ.		СУВОРОВА			Сечение 3-3
ИСПОЛНИЛ		ТУЧКОВА			
ПРОВЕРИЛ		СИНДЕЕВА			

СТАДИЯ	ЛИСТ	ЛИСТОВ
Р	7/1	

МНИИТЭП
МАСТЕРСКАЯ N 3

ВЗАМ. ИНВ. N

ПОДПИСЬ И ДАТА

ИНВ. N ПОДЛ.

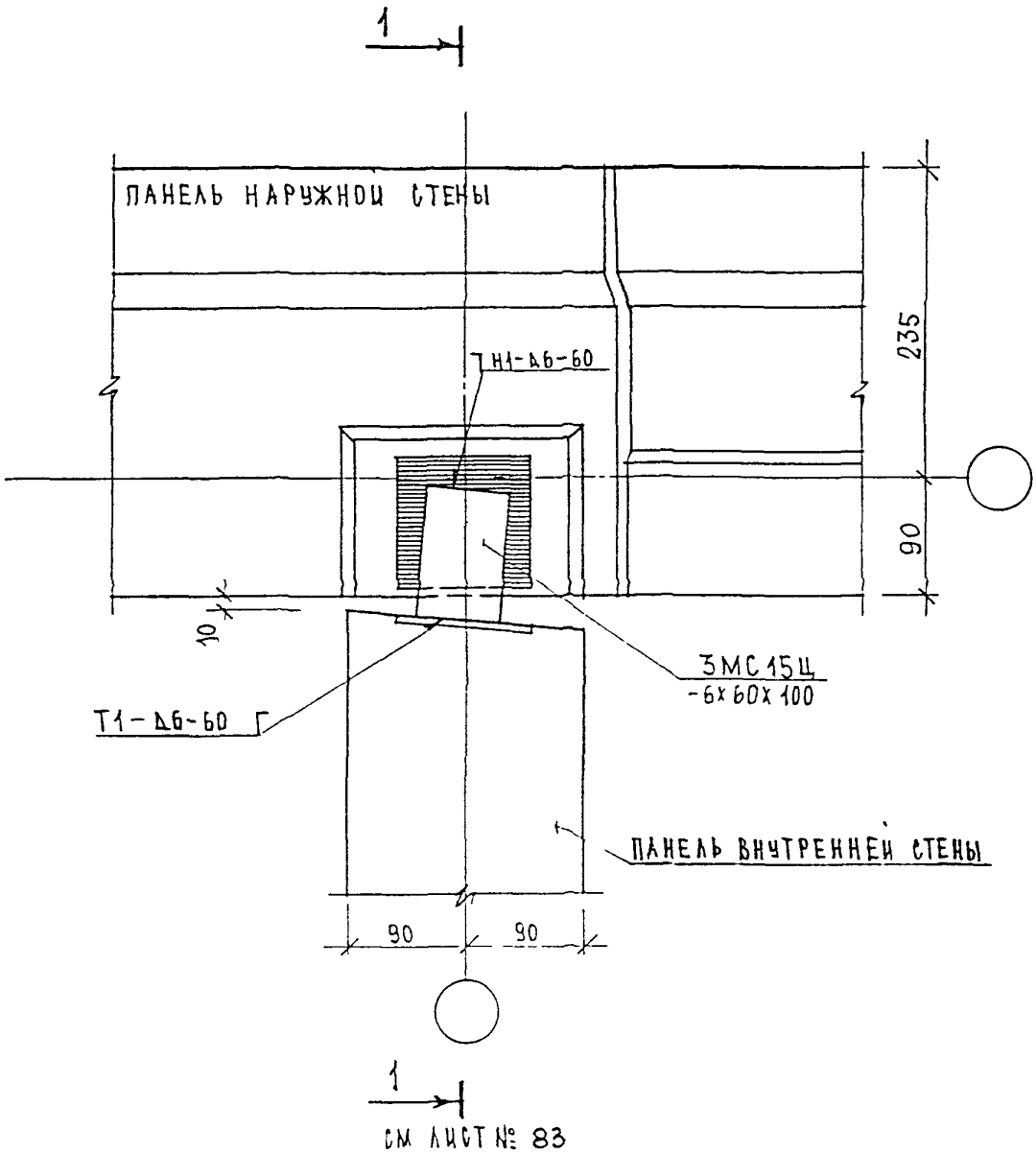

СМ ЛИСТ № 83

ЗАДЕЛКУ СТЫКА СМ. ЛИСТ № 52

Н КОНТР.		ВАСИЛЬКОВА			
Изм.	Кол.уч.	Лист	N док.	Подпись	Дата
ГЛСПЕЦМАСТ		КОЗИЦЫН			
ГИП		МЫЛЬНИКОВ			
ВЕД. ИНЖ.		СУВОРОВА			
ИСПОЛНИЛ		ТУЧКОВА			
ПРОВЕРИЛ		ВАСИЛЬКОВА			

3 НДС, часть III ш

14
Н1

ПЛАН В УРОВНЕ СВЯЗЕЙ

СТАДИЯ	ЛИСТ	ЛИСТОВ
Р	81	

МНИИТЭП
МАСТЕРСКАЯ N 3

ИНВ. N ПОДЛ. | ПОДПИСЬ И ДАТА | ВЗАМ. ИНВ. N

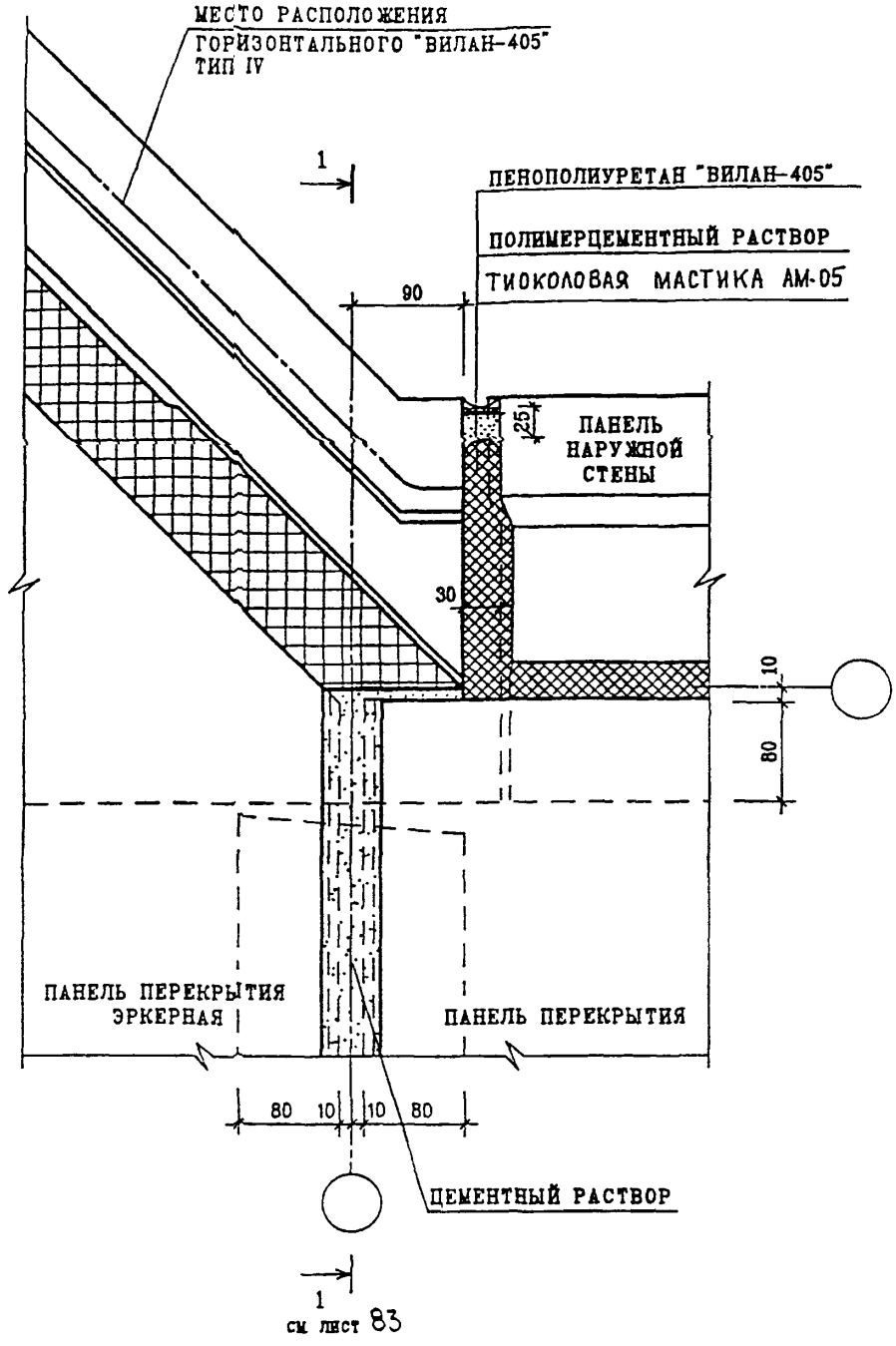

Н. КОНТР.		ВАСИЛЬКОВА			
ИЗМ.	КОЛ.УЧ.	ЛИСТ	N ДОК.	ПОДПИСЬ	ДАТА
ГЛ. СПЕЦ. М.		КОЗИЦЫН			
ГЛ. ИНЖ. ПР.		МЫЛЬНИКОВ			
ЗАВ. ГР. ИНЖ.		СУВОРОВА			
ИСПОЛНИЛ		ШЕХИНА			
ПРОВЕРИЛ		ВАСИЛЬКОВА			

ИНВ. N ПОДЛ. | ПОДПИСЬ И ДАТА | ВЗАМ. ИНВ. N

3 НДС, часть III ш

14
Н1

ПЛАН В УРОВНЕ ПЕРЕКРЫТИЯ

СТАДИЯ	ЛИСТ	ЛИСТОВ
Р	82	

МНИИТЭП
МАСТЕРСКАЯ N3

1-1

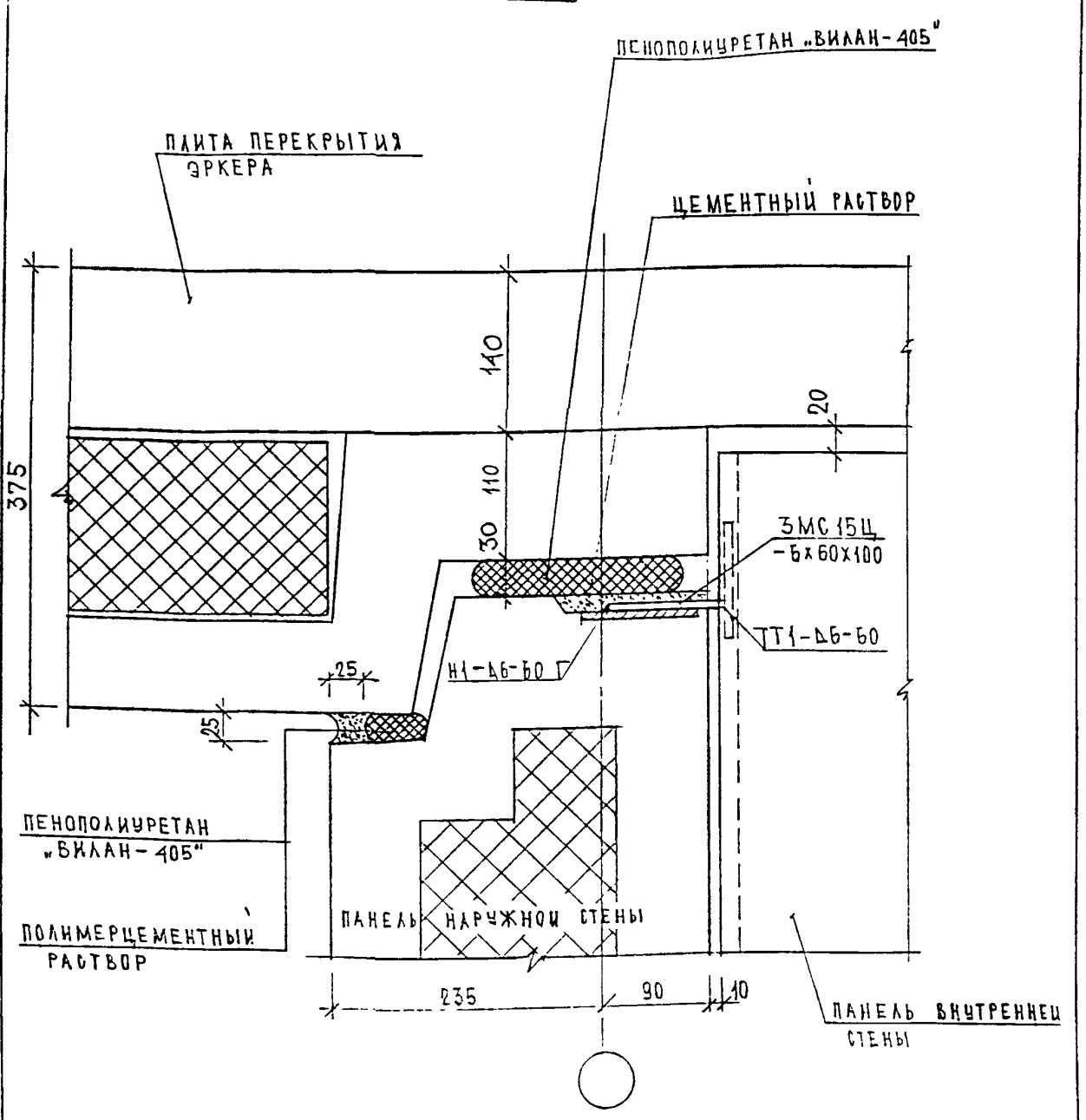

Н.КОНТР.		ВАСИЛЬКОВА				
Изм.	Кол.уч.	Лист	N док.	Подпись	Дата	
ГЛ.СПЕЦИАЛ		КОЗИЦЫН				
ГИП		МЫЛЬНИКОВ				
ВЕД. ИНЖ.		СУВОРОВА				
ИСПОЛНИЛ		ТУЧКОВА				
ПРОВЕРИЛ		СИНДЕЕВА				

ВЗАМ. ИНВ. N

ПОДПИСЬ И ДАТА

ИНВ. N ПОДЛ.

3 НДС часть III ш

14
Н1

Сечение 1-1

СТАДИЯ	ЛИСТ	ЛИСТОВ
Р	83	

МНИИТЭП
МАСТЕРСКАЯ N 3

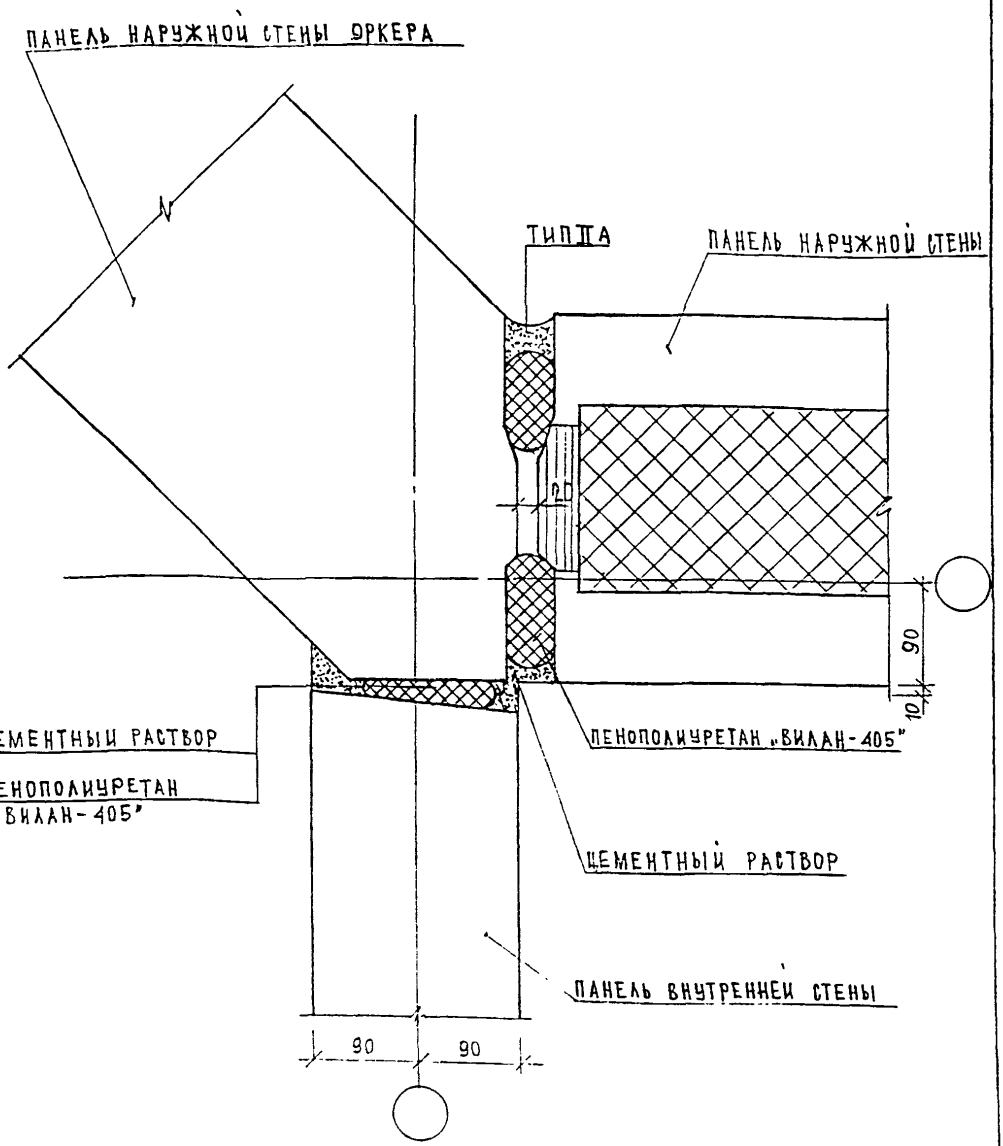

Н. КОНТР.		ВАСИЛЬКОВА				
Изм.	Кодуч	Лист	N док.	Подпись	Дата	
ГЛ.СПЕЦМАСТ		КОЗИЦЫН				
ГИП		МЫЛЬНИКОВ				
ВЕД. ИНЖ		СУВОРОВА				
ИСПОЛНИЛ		ТУЧКОВА				
ПРОВЕРИЛ		МЫЛЬНИКОВ				

ИНВ. N ПОДЛ. | ПОДПИСЬ И ДАТА | ВЗАМ. ИНВ. N

3 НДС, часть III ш

16
Н1

ЗАДЕЛКА СТЫКА

СТАДИЯ	ЛИСТ	ЛИСТОВ
Р	88	

МНИИТЭП
МАСТЕРСКАЯ N 3

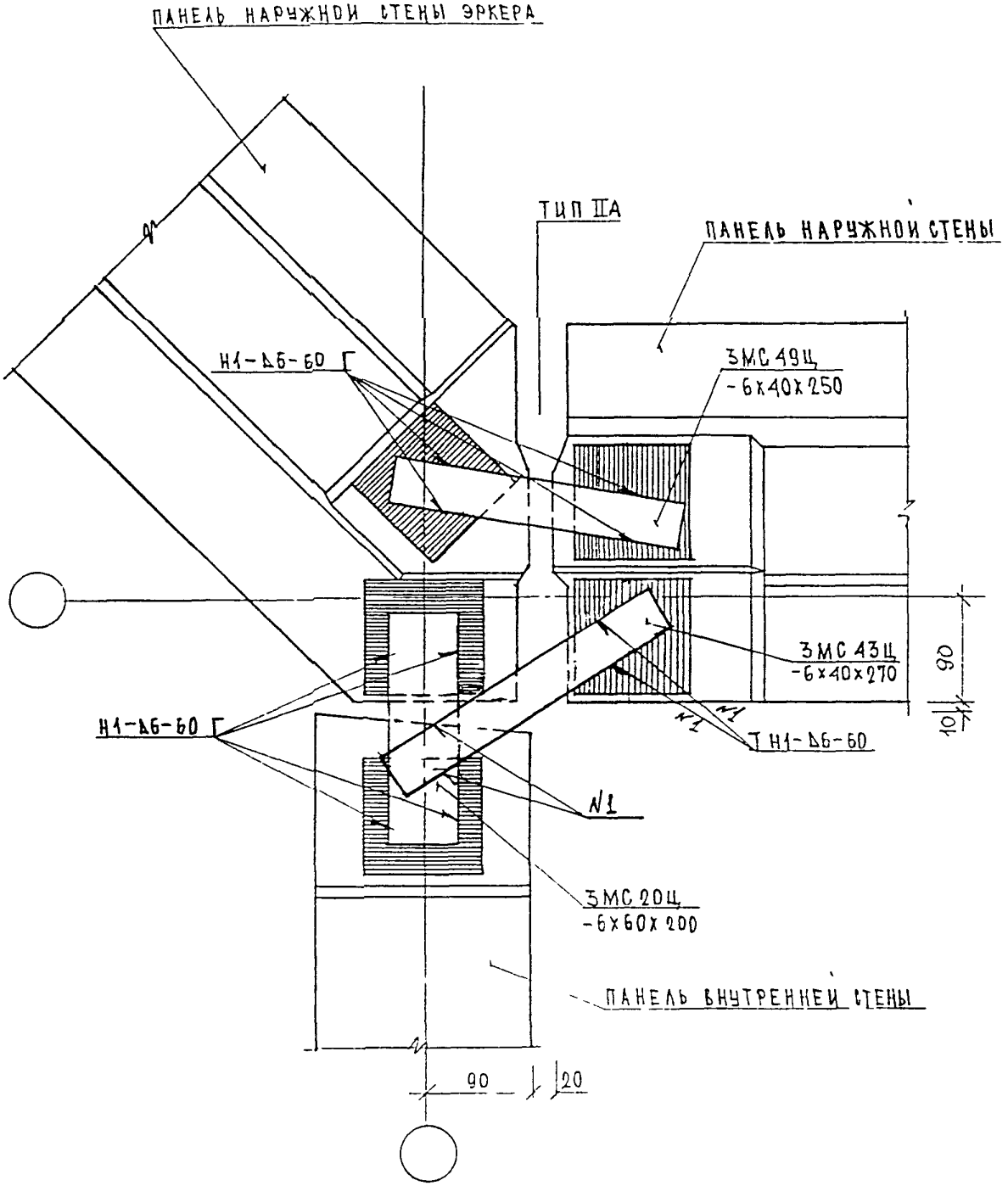

Н. КОНТР.		ВАСИЛЬКОВА			
Изм.	Кол.уч.	Лист	N док.	Подпись	Дата
ГЛСПЕЦМАСТ		КОЗИЦЫН			
ТИП		МЫЛЬНИКОВ			
ВЕД. ИНЖ.		СУВОРОВА			
ИСПОЛНИЛ		ТУЧКОВА			
ПРОВЕРИЛ		ВАСИЛЬКОВА			

3 НДС , часть III ш

16
Н1

ПЛАН В УРОВНЕ СВЯЗЕЙ

СТАДИЯ	ЛИСТ	ЛИСТОВ
Р	89	

МНИИТЭП
МАСТЕРСКАЯ N 3

ПОДПИСЬ И ДАТА

ВЗ. А. ИНВ. N

ИНВ. N ПОДЛ.

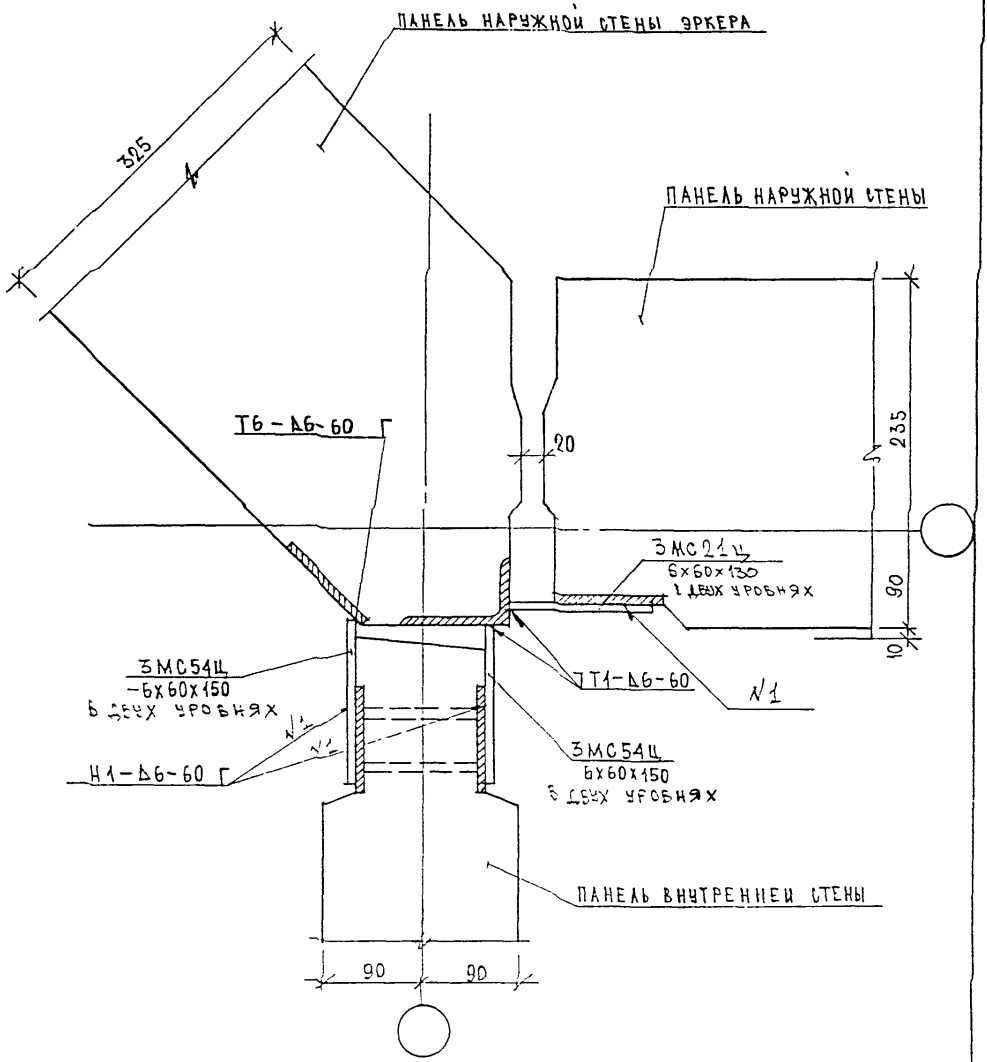

Изм.	Кол.уч.	Лист	N док.	Подпись	Дата	
Гл. инж. м.		Козицын				
ГИП		Хоковакова				
Гл. спец.		Михайловская				
Разработал		Юрова				
Проверил		Михайловская				

Инв. N подл. | Подпись и дата | Взам. инв. N

3 НДС, часть III

16А
Н1

План в уровне нижней связи

Стадия	Лист	Листов
Р	90	

МНИИТЭП
МАСТЕРСКАЯ N 3

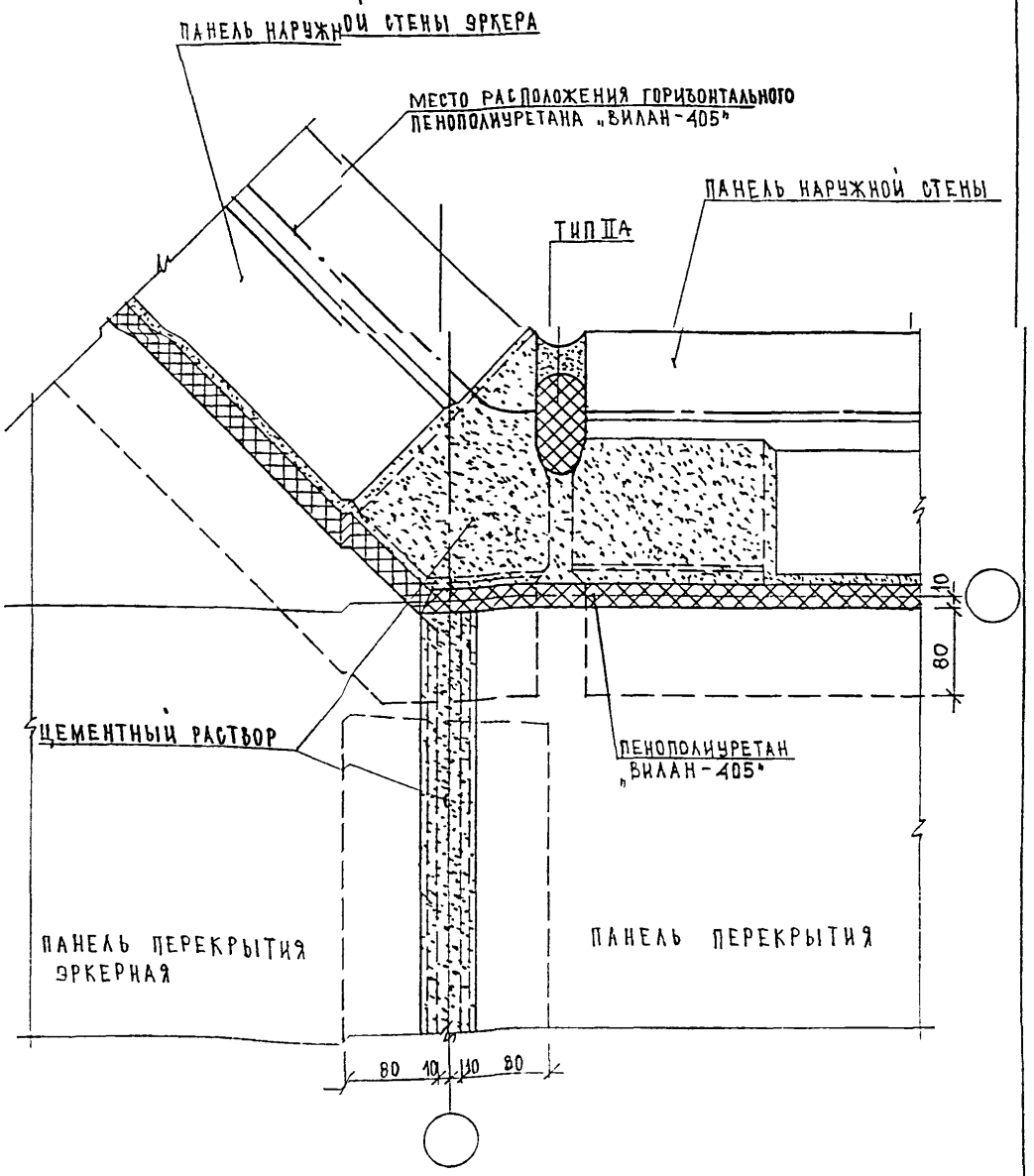

Н. КОНТР.	ВАСИЛЬКОВА				
Изм.	Кол.уч.	Лист	N док.	Подпись	Дата
ГАСПЕЦМАСТ	КОЗИЦЫН				
ТИП	ИВАЛЬНИКОВ				
ВЕД. ИНЖ.	СУВОРОВА				
ИСПОЛНИЛ	ТУЧКОВА				
ПРОВЕРИЛ	СИНДЕЕВА				

3 НДС, часть III ш

16
Н1

ПЛАН В УРОВНЕ ПЕРЕКРЫТИЯ

СТАДИЯ	ЛИСТ	ЛИСТОВ
Рг	91	

МНИИТЭП
МАСТЕРСКАЯ N 3

ПОДПИСЬ И ДАТА | ВЗ ИНВ. N | ИНВ. N ПОДЛ.

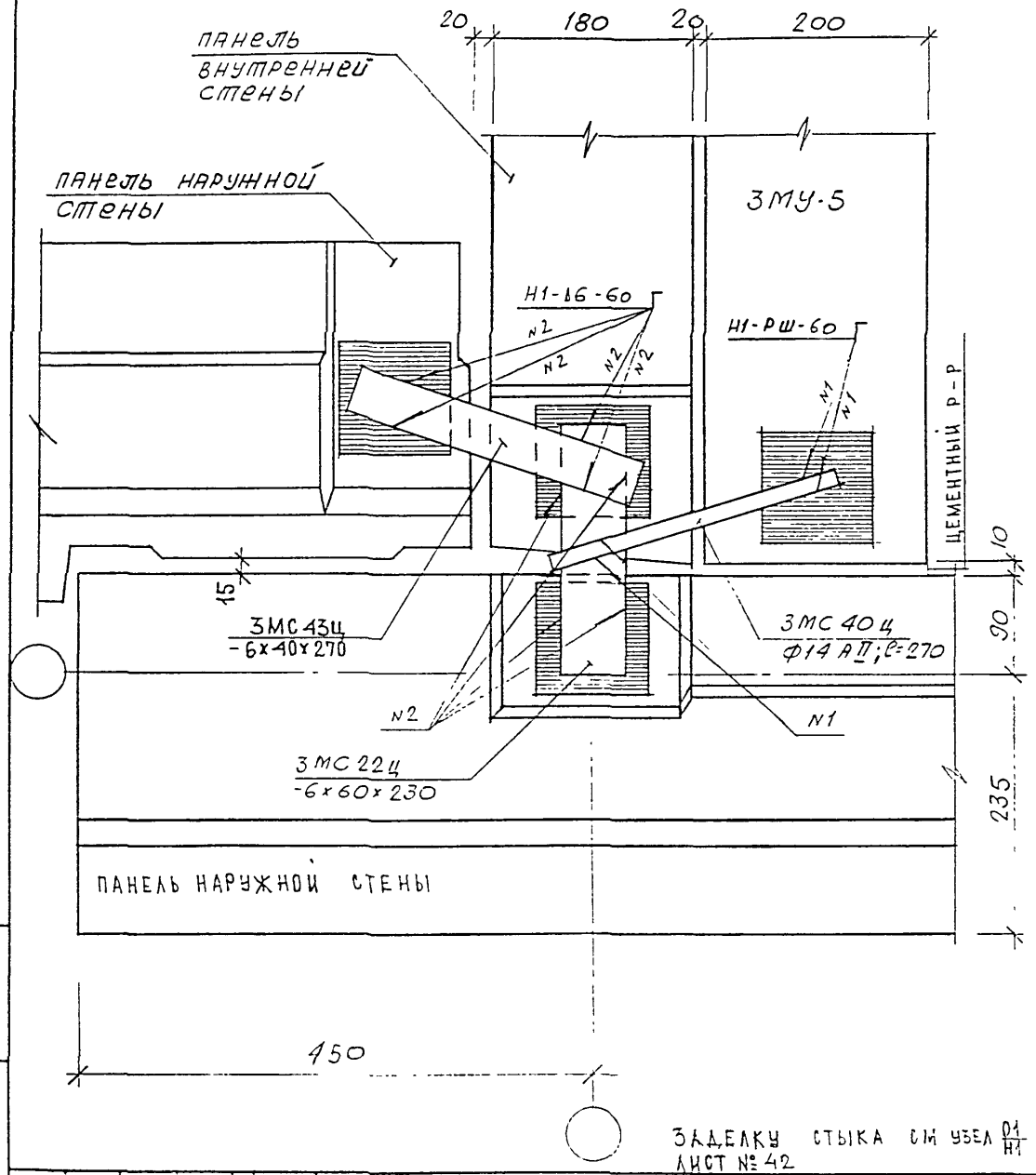

Заделку стыка см узел $\frac{01}{Н1}$ лист № 42

Н. контр		Васильков			
Изм.	Кол.уч	Лист	N док	Подпись	Дата
ГАП спецмаст		Козицын			
ГИП		Мыльников			
Вед. инж		Суворова			
Исполнил		Тучкова			
Проверил		Синдеева			

3 НДС, часть III ш

$\frac{17}{Н1}$

План в уровне связей

Стадия	Лист	Листов
Р	92	

МНИИТЭП
МАСТЕРСКАЯ N 3

Взам. инв. N

Подпись и дата

Инв. N подл.

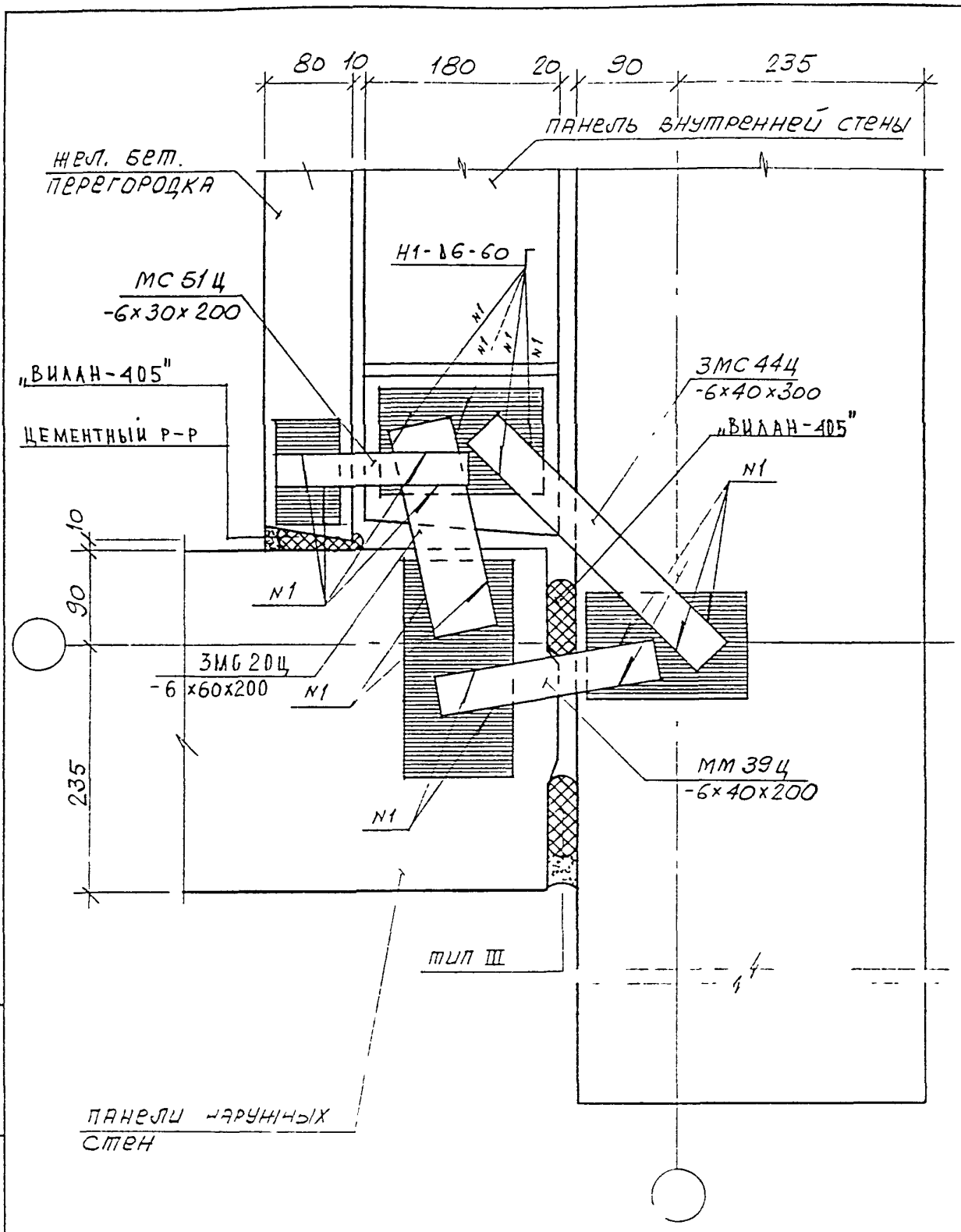

Н.КОНТР.		ВАСИЛЬКОВА				
Изм.	Кол.уч.	Лист	N док.	Подпись	Дата	
ГЛ.СПЕЦИАСТ		КОЗИЦЫН				
ГИП		МЫЛЬНИКОВ				
ВЕД. ИНЖ.		СУВОРОВА				
ИСПОЛНИЛ		ТУЧКОВА				
ПРОВЕРИЛ		СИНДЕЕВА				

3 НДС, часть III ш

18
Н1

ПЛАН В УРОВНЕ СВЯЗЕЙ

СТАДИЯ	ЛИСТ	ЛИСТОВ
Р	93	

МНИИТЭП
МАСТЕРСКАЯ N 3

ВЗАМ. ИНВ. N

ПОДПИСЬ И ДАТА

ИНВ. N ПОДЛ. 9328-87

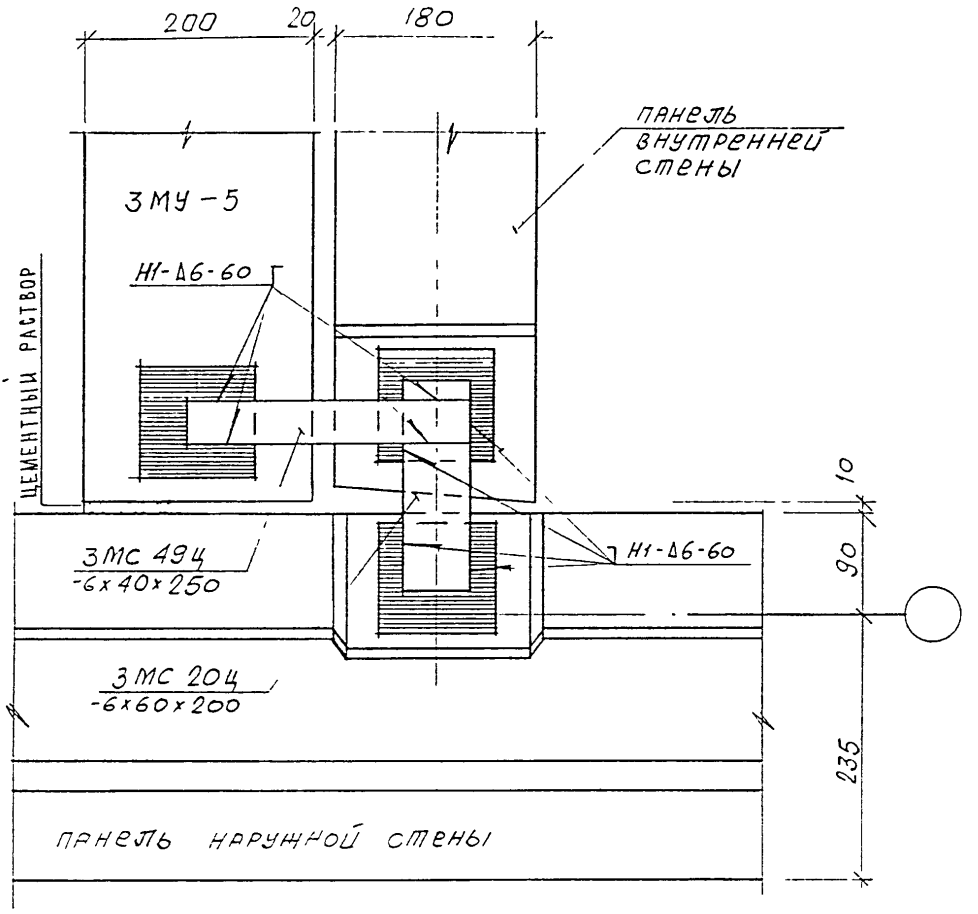

ЗАДЕЛКУ СТЫКА СМ УЗЕЛ $\frac{03}{Н1}$ ЛИСТ № 52

Н.КОНТР		ВАСИЛЬКОВА				3 НДС, часть III ш
Изм.	Кол.уч.	Лист	N док.	Подпись	Дата	
ГЛ.СПЕЦИАЛИСТ		КОЗИЦЫН				$\frac{19}{Н1}$ ПЛАН В УРОВНЕ СВЯЗЕЙ
ГИП		МЫЛЬНИКОВ				
ВЕД. ИНЖ.		СУВОРОВА				
ИСПОЛНИЛ		ТУЧКОВА				
ПРОВЕРИЛ		ВАСИЛЬКОВА				

СТАДИЯ	ЛИСТ	ЛИСТОВ
Р	94	

МНИИТЭП
МАСТЕРСКАЯ N 3

ВЗАМ. ИНВ. N | ПОДПИСЬ И ДАТА | ИНВ. N ПОДЛ.

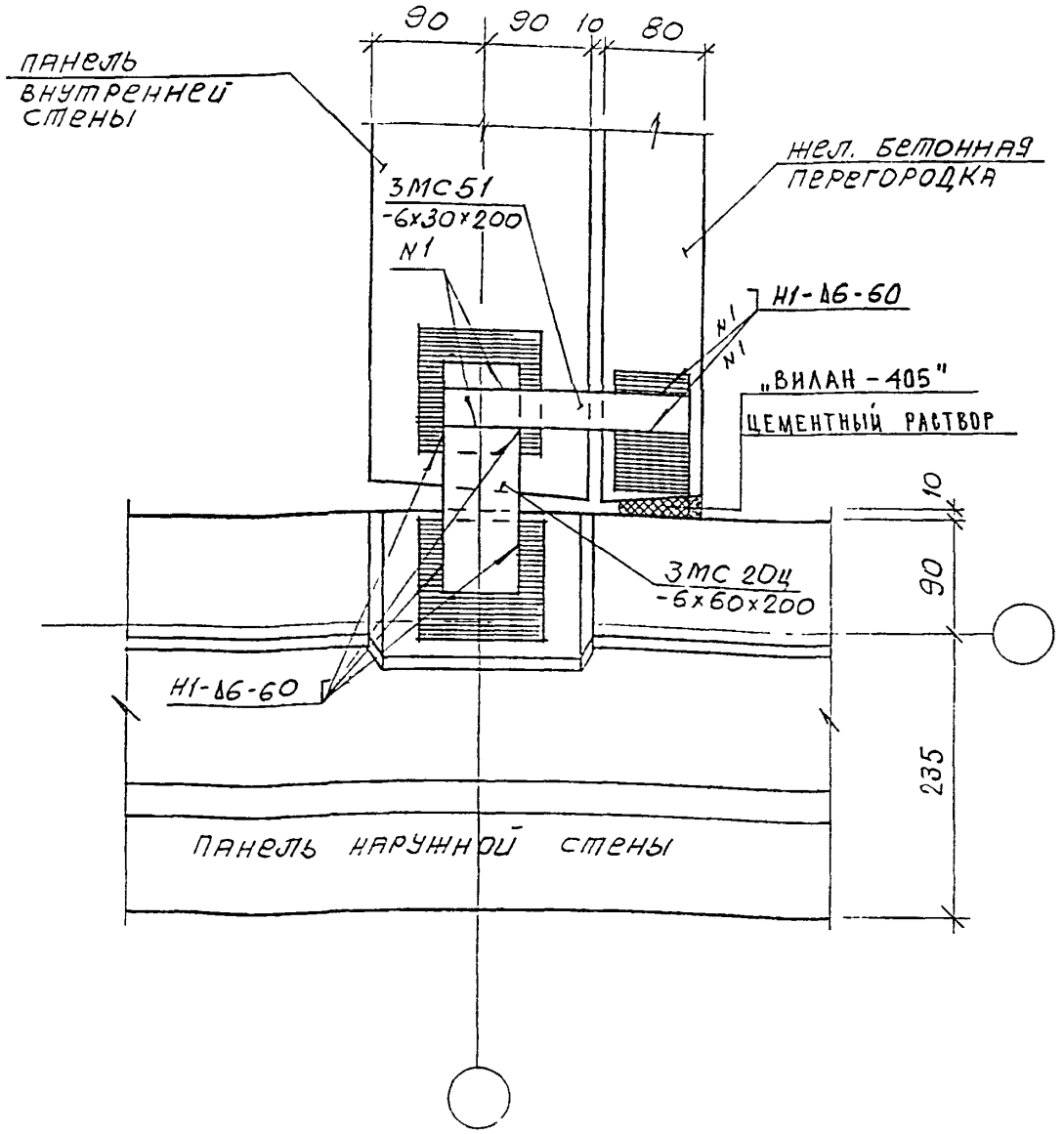

ЗАДЕЛКУ СТЫКА СМ. УЗЕЛ $\frac{03}{Н1}$ ЛИСТ № 52

Н. КОНТР.		ВАСИЛЬКОВА				3 НДС, часть III ш
Изм.	Кол.уч.	Лист	N док.	Подпись	Дата	
ГЛ.СПЕЦ.МАСТ		КОЗИЦЫН				$\frac{20}{Н1}$
ГИП		МЫЛЬНИКОВ				
ВЕД. ИНЖ.		СУВОРОВА				
ИСПОЛНИЛ		ТУЧКОВА				ПЛАН В УРОВНЕ СВЯЗЕЙ
ПРОВЕРИЛ		СИНДЕЕВА				

СТАДИЯ	ЛИСТ	ЛИСТОВ
Р	95	

МНИИТЭП
МАСТЕРСКАЯ N 3

ИНВ. N ПОДЛ. 852352 | ПОДПИСЬ И ДАТА | ВЗАМ. ИНВ. N

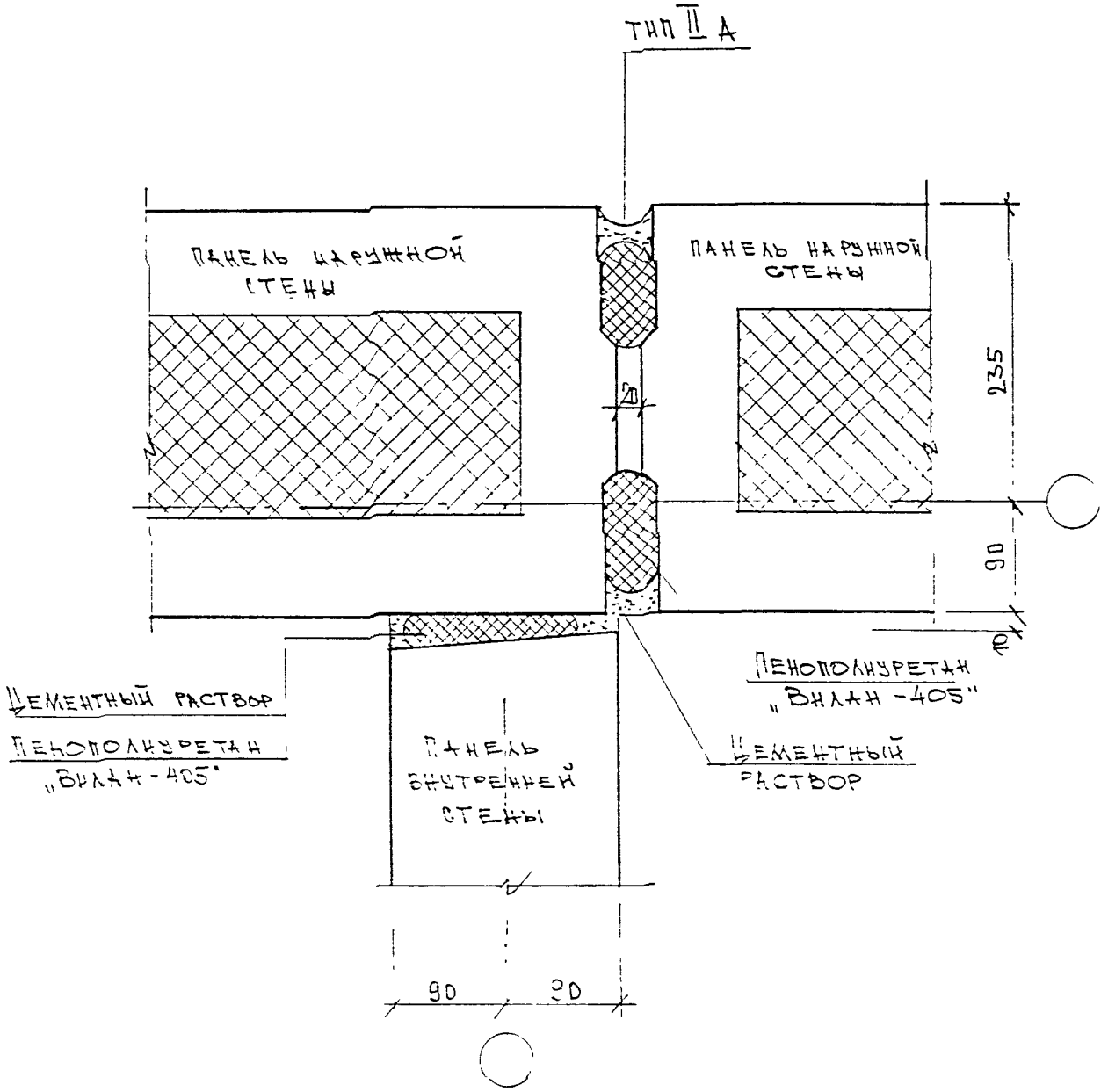

ИЗМ.	КОЛ.УЧ.	ЛИСТ	N ДОК.	ПОДПИСЬ	ДАТА
ГЛ. ИНЖ. М		КОЗИЦЫН			
ГИП		КОНОВАЛОВА			
ГЛ. СПЕЦ		МИХАЙЛОВСКАЯ			
РАЗРАБОТАЛ		НОРОВА			
ПРОВЕРИЛ		МИХАЙЛОВСКАЯ			

ЭНДС ЧАСТЬ III ш

С1 / #1

ЗАДЕЛКА СТЫКОВ

СТАДИЯ	ЛИСТ	ЛИСТОВ
Р	55	

МНИИТЭП
МАСТЕРСКАЯ N 3

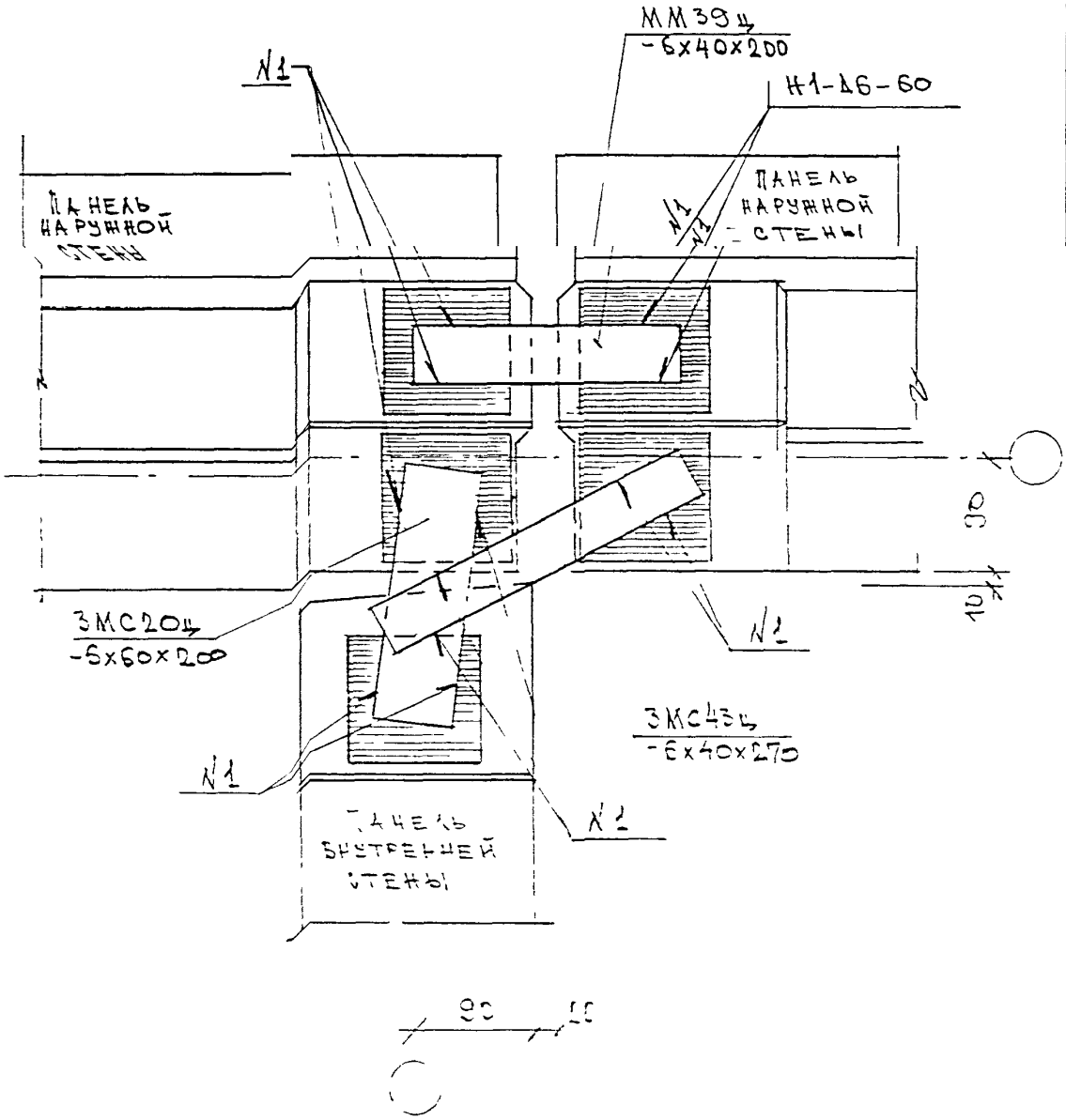

ЗАДО ЧАСТЬ III ш

ИЗМ	КОЛ.УЧ.	ЛИСТ	N ДОК.	ПОДПИСЬ	ДАТА
ГЛ. ИНЖ. М.	КОЗИЦЫН				
ГИП	КОНОВАЛОВА				
ГЛ. СПЕЦ	МИХАЙЛОВСКАЯ				
РАЗРАБОТАЛ	ЮРОВА				
ПРОВЕРИЛ	МИХАЙЛОВСКАЯ				

21/11

ПЛАН В УРОВНЕ ВЕРХНИХ СВЯЗЕЙ

СТАДИЯ	ЛИСТ	ЛИСТОВ
Р	3	

МНИИТЭП

МАСТЕРСКАЯ N 3

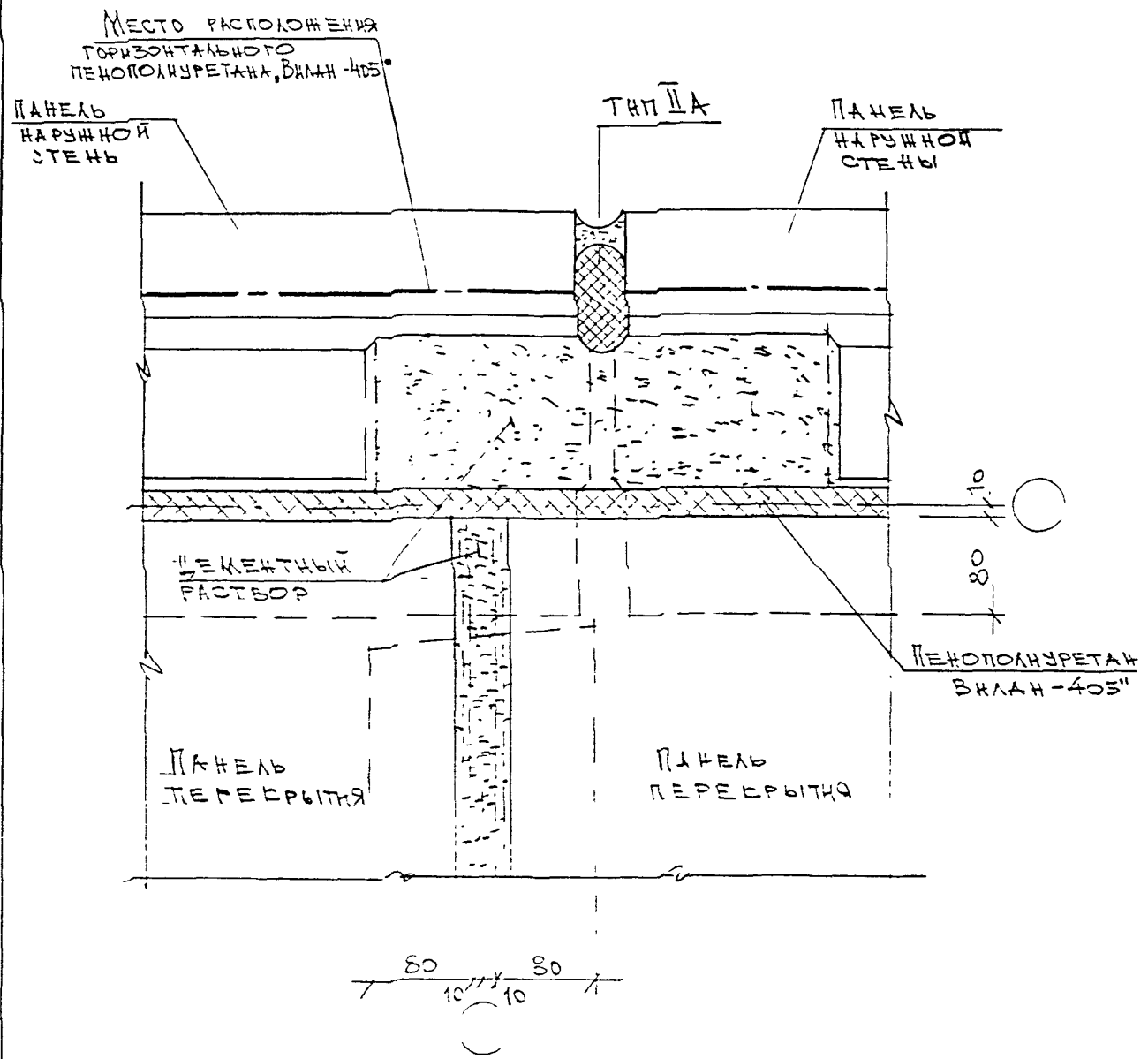

						ЭНДС. Часть III ш		
Изм.	Кол.уч.	Лист	N док.	Подпись	Дата			
Гл. инж. м.		Козицын				21 / Н1	Стадия: Р	Лист: 28	Листов:
ГИП		Коновалова				План в уровне перекрытия	МНИИТЭП		
Гл. спец.		Михайловская					Мастерская N 3		
Разработал		Юрова							
Проверил		Михайловская							

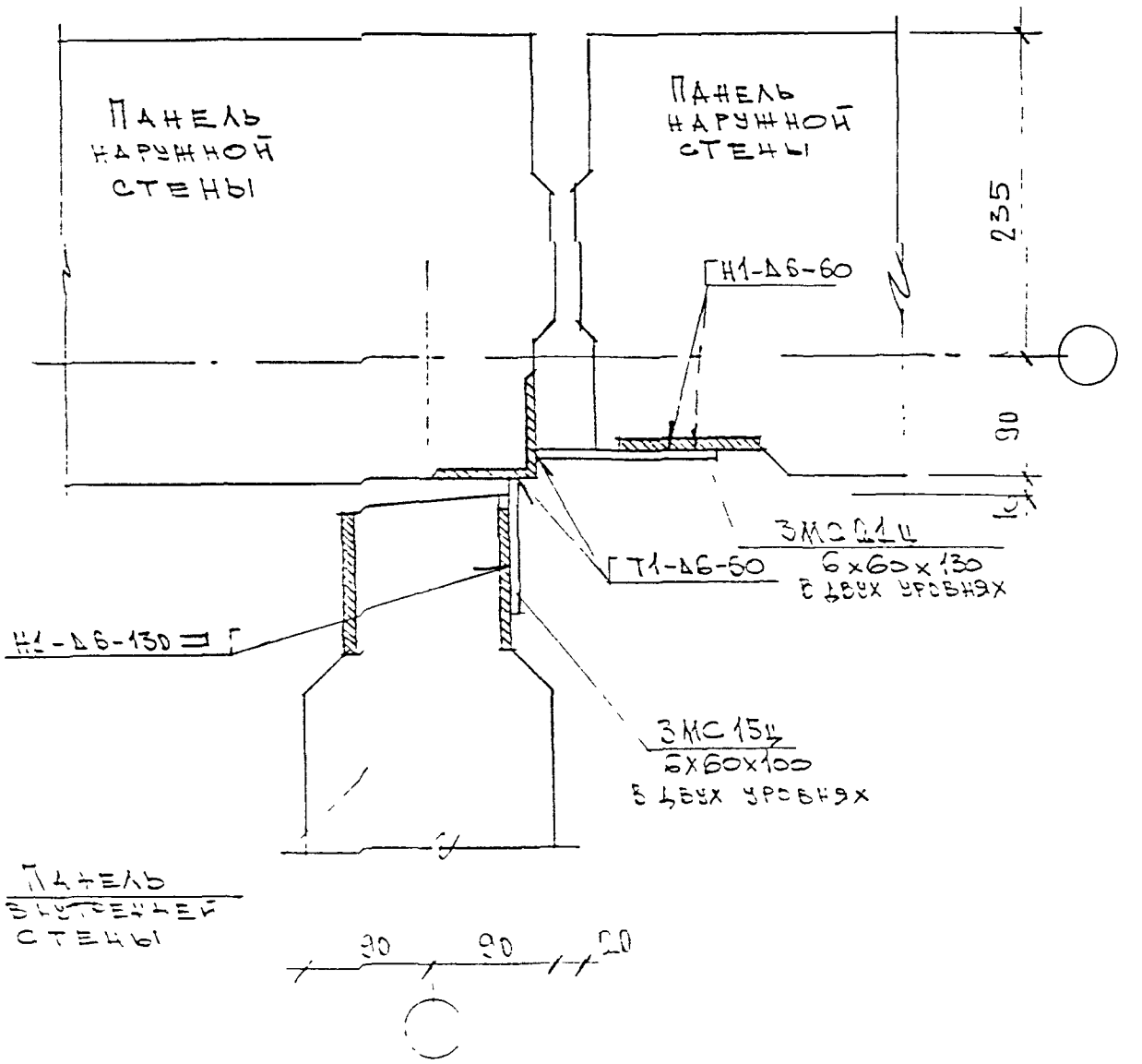

Панель стеновая см. лист 26

Изм.	Кол.уч.	Лист	N док.	Подпись	Дата

ТНДС. Часть III ш

Гл. инж. м.	Козицын	
ГИП	Коновалова	
Гл. спец	Михайловская	
Разработал	Орова	
Проверил	Михайловская	

2.14
Н1

Узлы в уровне внутренних связей

Стадия	Лист	Листов
Р	26/1	

МНИИТЭП
Мастерская N 3

Инв. N подл. | Подпись и дата | Взам. инв. N

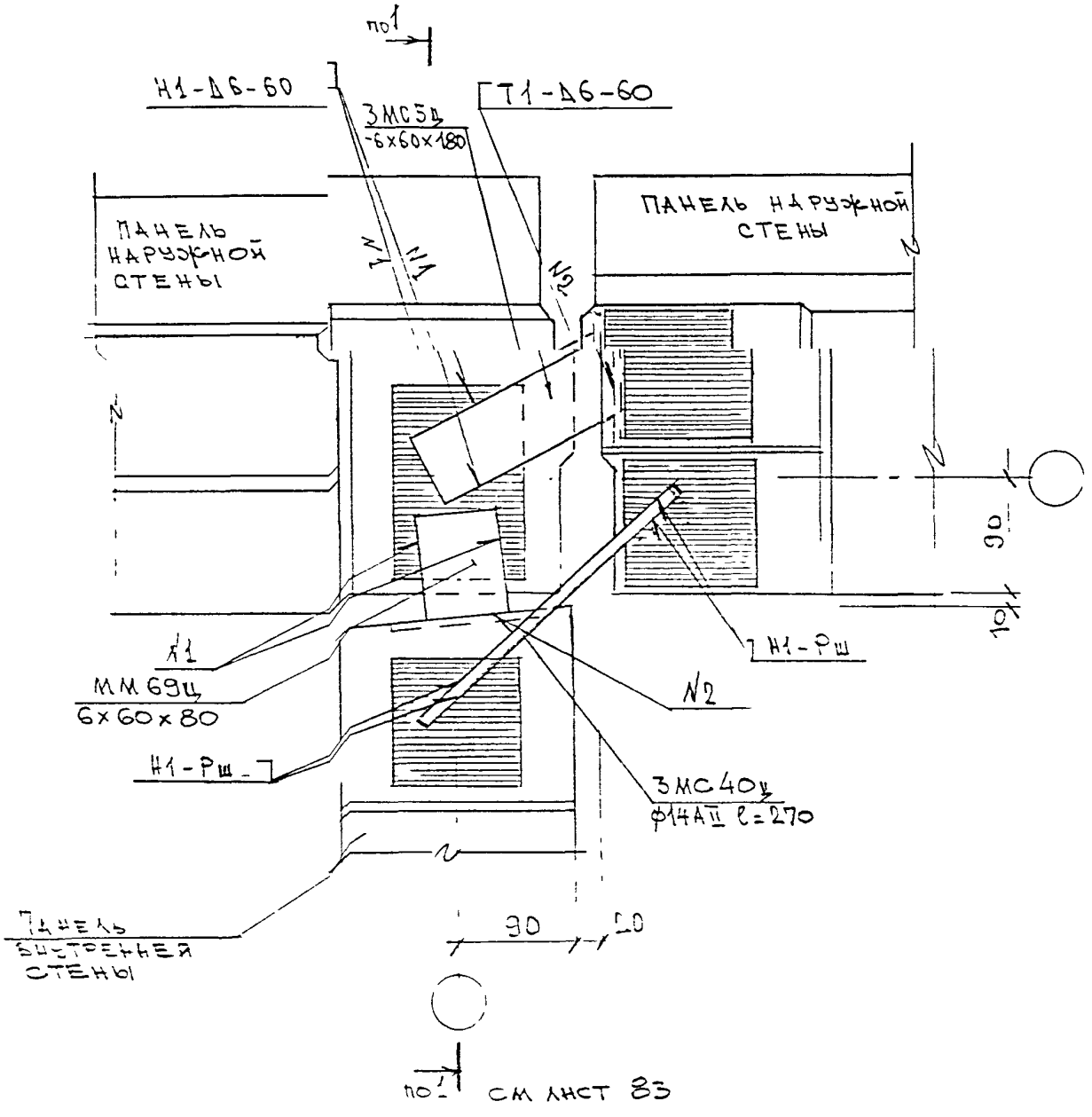

1 Заделку стыков см лист 86

ИЗМ.	КОЛ.УЧ.	ЛИСТ	N ДОК.	ПОДПИСЬ	ДАТА

ЗНДС, часть III ш

ГЛ. ИНЖ. М.	ХОЗИЦЫН	
ГИП	КОНОВАЛОВА	
ГЛ СПЕЦ	МИХАЙЛОВСКАЯ	
РАЗРАБОТАЛ	ЮРОВА	
ПРОВЕРИЛ	МИХАЙЛОВСКАЯ	

ИНВ. N ПОДЛ.

ПОДПИСЬ И ДАТА

ВЗАМ. В. N

ПП / Н1

План в уровне верхних связей

СТАДИЯ	ЛИСТ	ЛИСТОВ
Р	99	

МНИИТЭП

МАСТЕРСКАЯ N 3

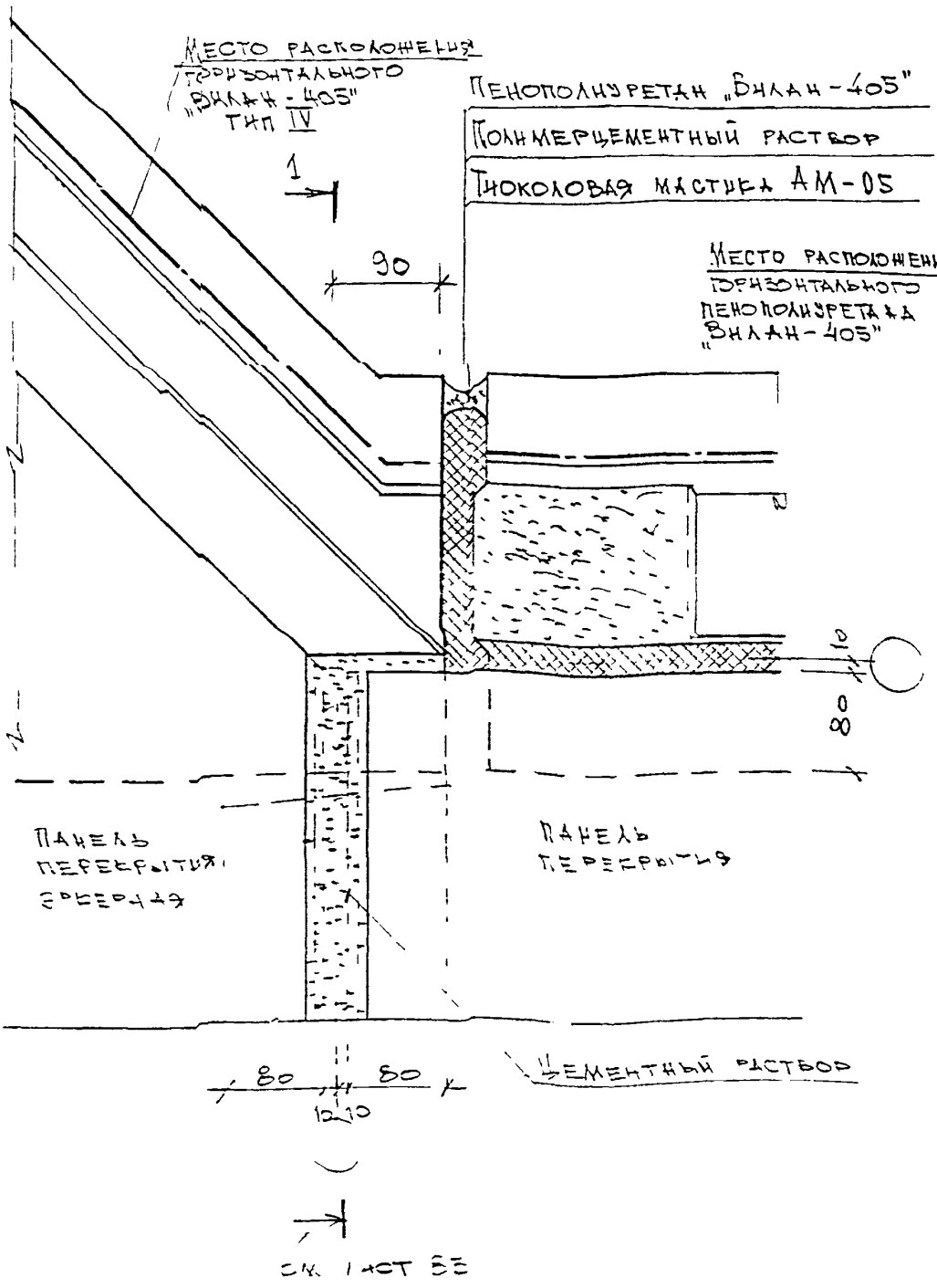

						ЗИДС часть III ш
ИЗМ.	КОЛУЧ	ЛИСТ	N ДОК	ПОДПИСЬ	ДАТА	
ГЛ ИНЖ М		КОЗИЦЫН				
ГИП		КОНОВАЛОВА				
ГЛ СПЕЦ		МИХАЙЛОВСКАЯ				
РАЗРАБОТАЛ		ЮРОВА				
ПРОВЕРИЛ		МИХАЙЛОВСКАЯ				

ИНВ N ПОДЛ. | ПОДПИСЬ И ДАТА | ВЗАМ ИНВ. N

План в уровне перекрытия

СТАДИЯ	ЛИСТ	ЛИСТОВ
Р	100	

МНИИТЭП
МАСТЕРСКАЯ N 3

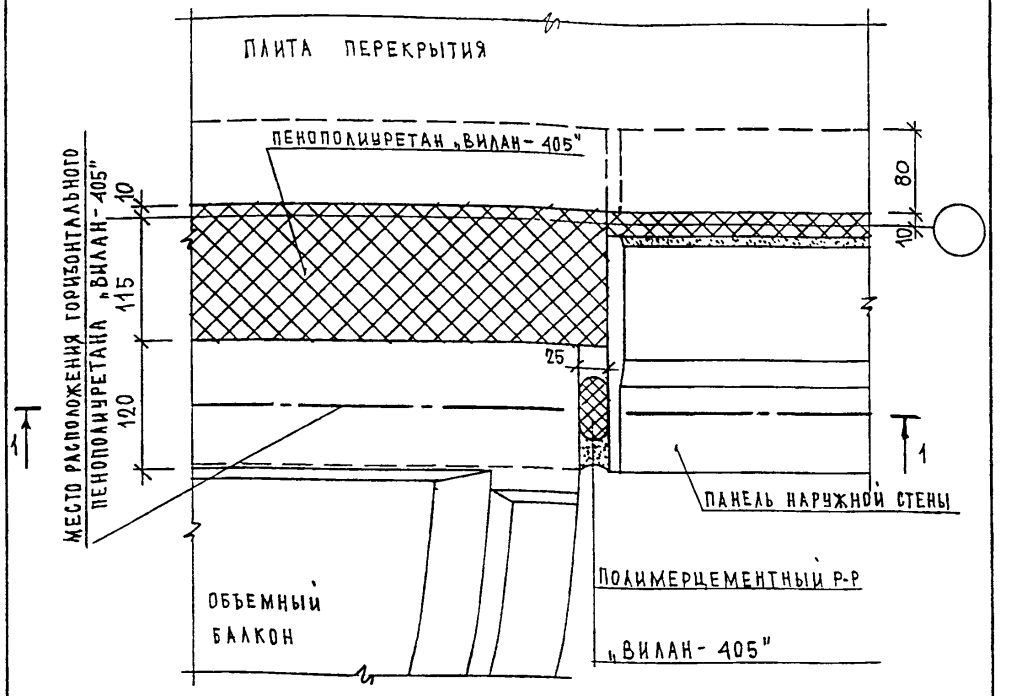

1-1

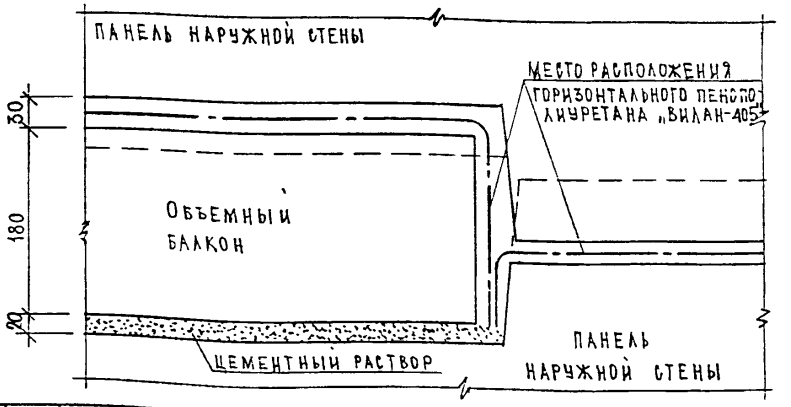

Н. КОНТР.		ВАСИЛЬКОВА			
Изм.	Кол.уч.	Лист	N док.	Подпись	Дата
ГЛСПЕЦМАСТ		КОЗИЦЫН			
ГИП		МЫЛЬНИКОВ			
ВЕД. ИНЖ.		СУВОРОВА			
ИСПОЛНИЛ		ТУЧКОВА			
ПРОВЕРИЛ		СИНДЕЕВА			

ВЗАМ. ИНВ. N | ПОДПИСЬ И ДАТА | ИНВ. N ПОДЛ.

3 НДС, часть III

26
Н1

СТАДИЯ	ЛИСТ	ЛИСТОВ
Р	114	

МНИИТЭП
МАСТЕРСКАЯ N 3

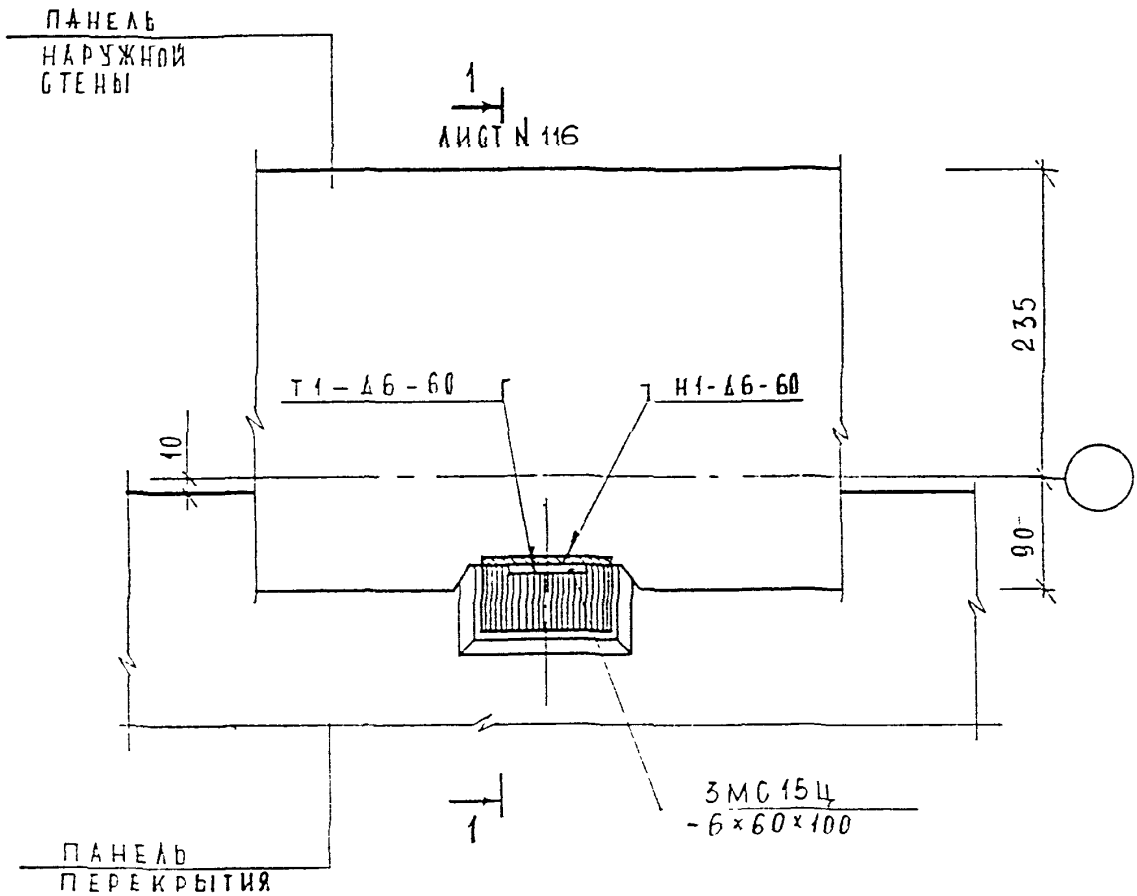

Н. КОНТР.		ВАСИЛЬКОВА				3 НДС, часть III ш	
Изм.	Кол.уч.	Лист	N док.	Подпись	Дата		
ГЛСПЕЦМАСТ		КОЗИЦЫН				27 / Н1	СТАДИЯ: Р; ЛИСТ: 115; ЛИСТОВ:
ГИП		МЫЛЬНИКОВ					МНИИТЭП МАСТЕРСКАЯ N 3
ВЕД. ИНЖ.		СУВОРОВА					
ИСПОЛНИЛ		ШЕХИНА					
ПРОВЕРИЛ		ВАСИЛЬКОВА					

ВЗ ИНВ. N

ПОДПИСЬ И ДАТА

ИНВ. N ПОДЛ.

1-1

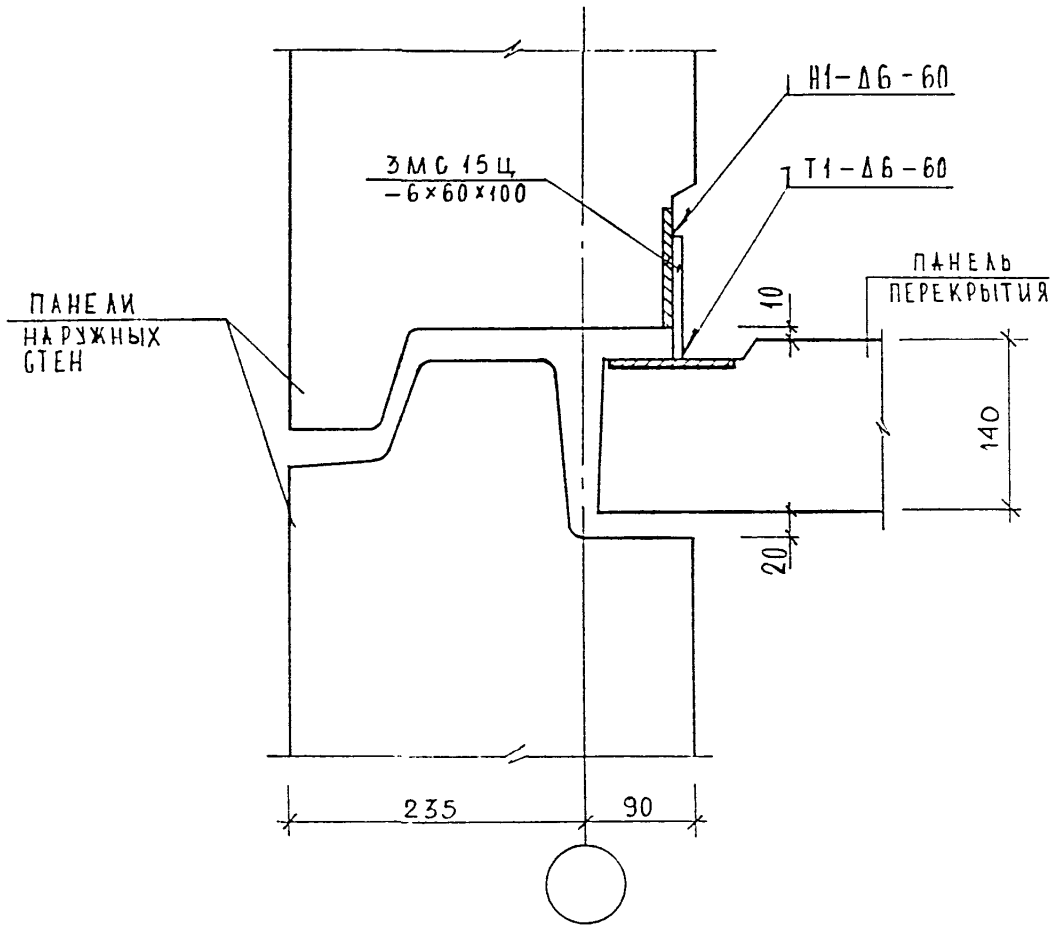

Н.контр.		Василькова				
Изм.	Кол.уч.	Лист	N док.	Подпись	Дата	
Гаспециалист		Козицын				
ГИП		Мыльников				
Вед. инж.		Суворова				
Исполнил		Шехина				
Проверил		Синдеева				

3 НДС, часть III ш

27
Н1

СЕЧЕНИЕ 1-1

Стадия	Лист	Листов
Р	116	

МНИИТЭП
МАСТЕРСКАЯ N 3

Инв. N подл. | Подпись и дата | Взам. инв. N

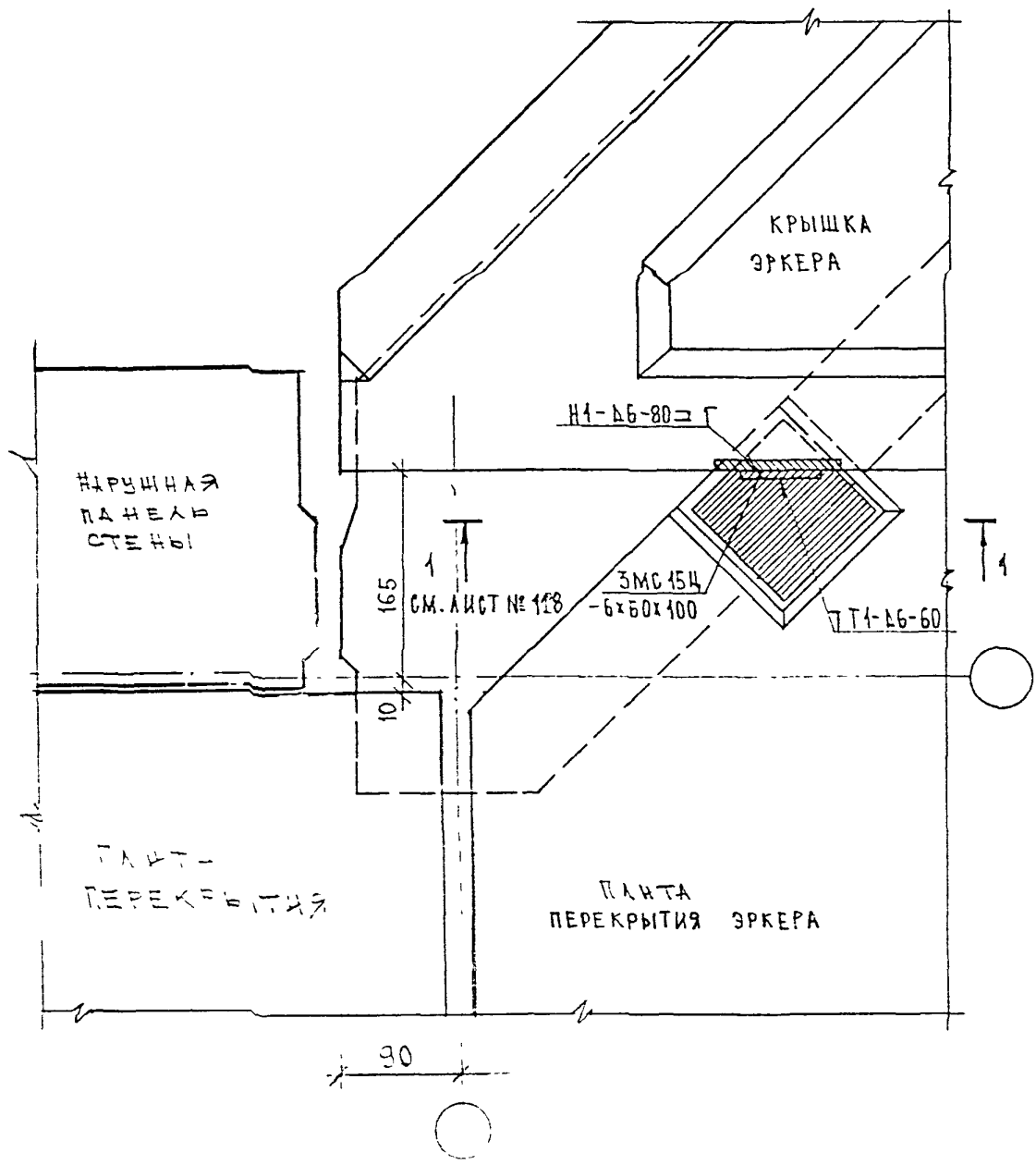

Н. контр.		Васильева				
Изм.	Кол.уч.	Лист	N док.	Подпись	Дата	
ГлСпецЛист		Козицын				
ГИП		Мыльников				
Вед. инж.		Суворова				
Исполнил		Тучкова				
Проверил		Синдеева				

Взам. инв. N | Подпись и дата | Инв. N подл.

3 НДС, часть III ш

28
Н1

План в уровне связей

Стадия	Лист	Листов
Р	117	

МНИИТЭП
Мастерская N 3

1 - 1

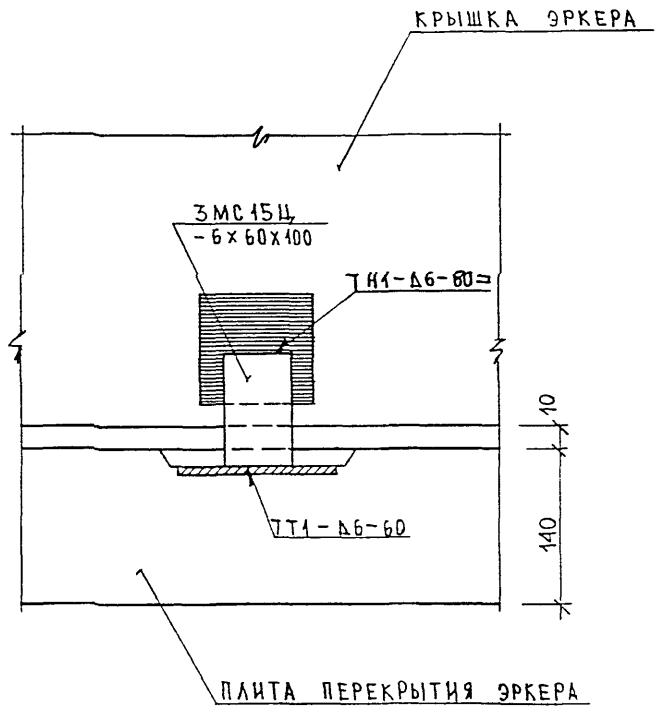

Н.КОНТР		ВАСИЛЬКОВА				3 НДС, часть Шш
Изм.	Кол.уч.	Лист	N док.	Подпись	Дата	
ГЛ.СПЕЦМАСТ		КОЗИЦЫН				28/Н1
ГИП		МЫЛЬНИКОВ				СЕЧЕНИЕ 1-1
ВЕД. ИНЖ		СУВОРОВА				
ИСПОЛНИЛ		ТУЧКОВА				
ПРОВЕРИЛ		СИНДЕЕВА				

СТАДИЯ	ЛИСТ	ЛИСТОВ
Р	118	

МНИИТЭП
МАСТЕРСКАЯ N 3

ИНВ. N ПОДЛ. | ПОДПИСЬ И ДАТА | ВЗАМ. ИНВ. N

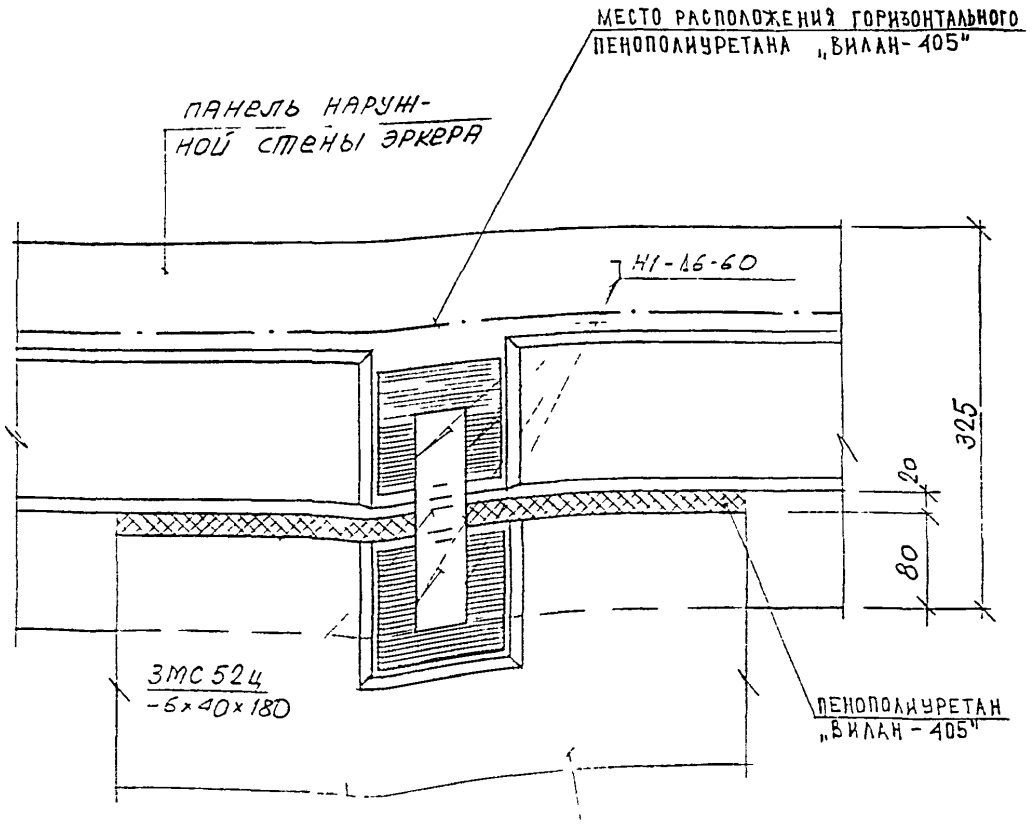

Н.Контр		Васильков				
Изм.	Кол.уч	Лист	N док.	Подпись	Дата	
ГАП СПЕЦЧАСТ		Козицын				
ГИП		Мыльников				
Вед. инж.		Суворова				
Исполнил		Тучкова				
Проверил		Василькова				

3 НДС, часть III ш

п9 / Н1

Стадия	Лист	Листов
Р	119	

МНИИТЭП
МАСТЕРСКАЯ N 3

Инв. N подл. | Подпись и дата | Взам. инв. N

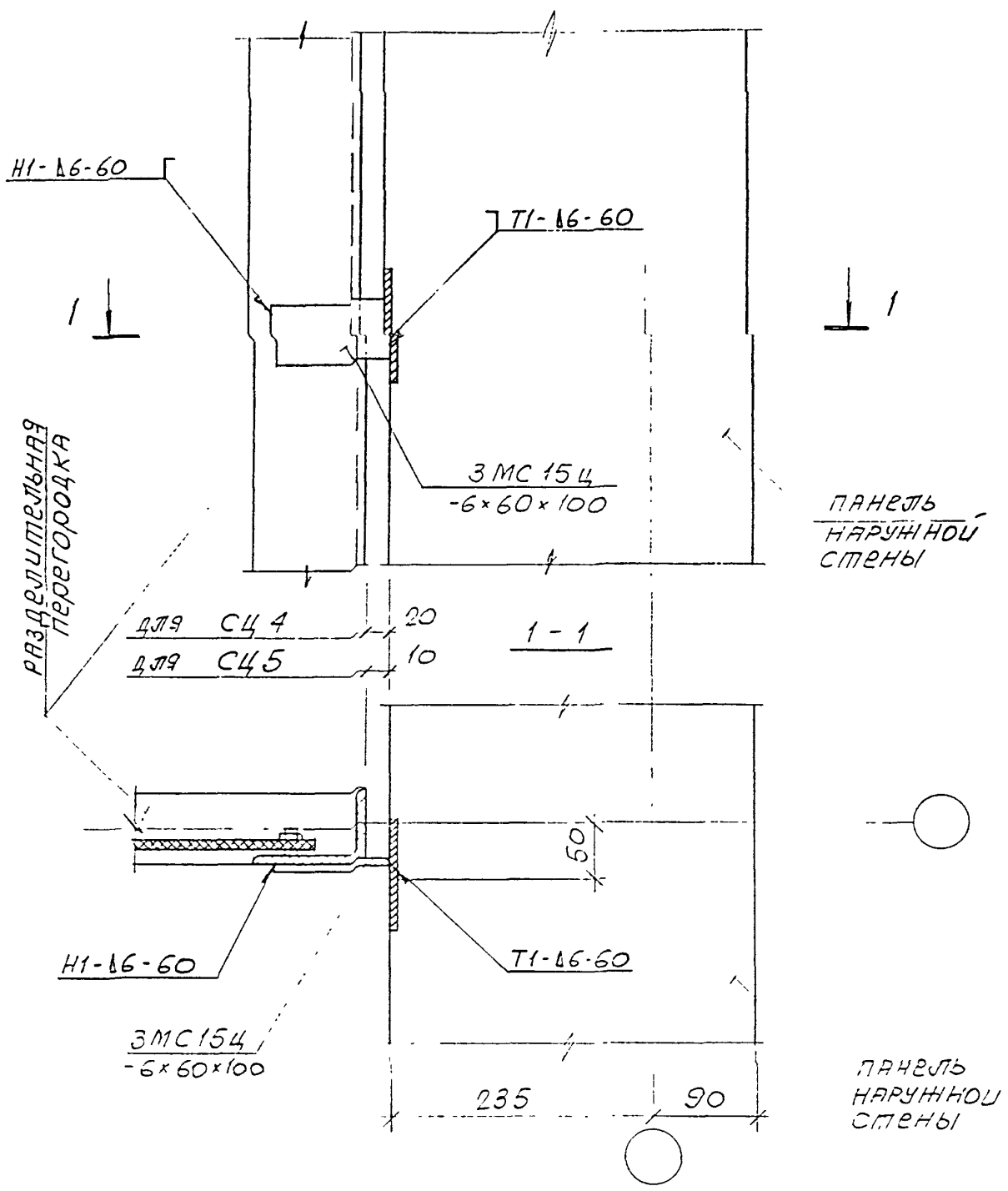

Н.КОНТР.		ВАСИЛЬКОВА			
Изм.	Кол.уч.	Лист	N док.	Подпись	Дата
ГЛ.СПЕЦИАЛ.		КОЗИЦЫН			
ГИП		МЫЛЬНИКОВ			
ВЕД. ИНЖ.		СУВОРОВА			
ИСПОЛНИЛ		ШЕХИНА			
ПРОВЕРИЛ		ВАСИЛЬКОВА			

3 НДС, часть III ш

30
Н1

Сечение 1-1

СТАДИЯ	ЛИСТ	ЛИСТОВ
Р	120	

МНИИТЭП
МАСТЕРСКАЯ N 3

ВЗАМ. ИНВ. N

ПОДПИСЬ И ДАТА

ИНВ. N ПОДЛ. 852852

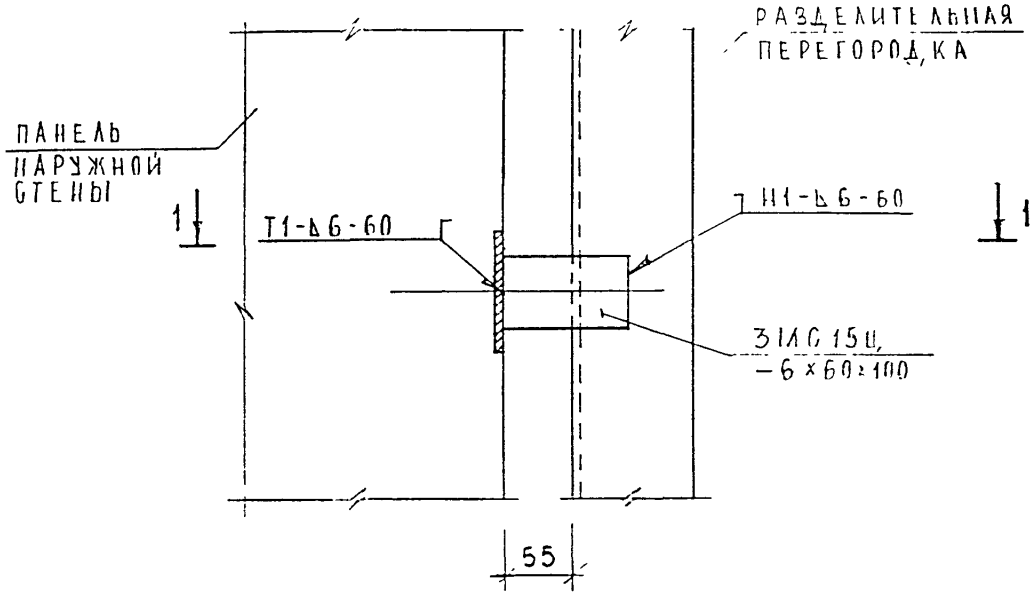

1-1

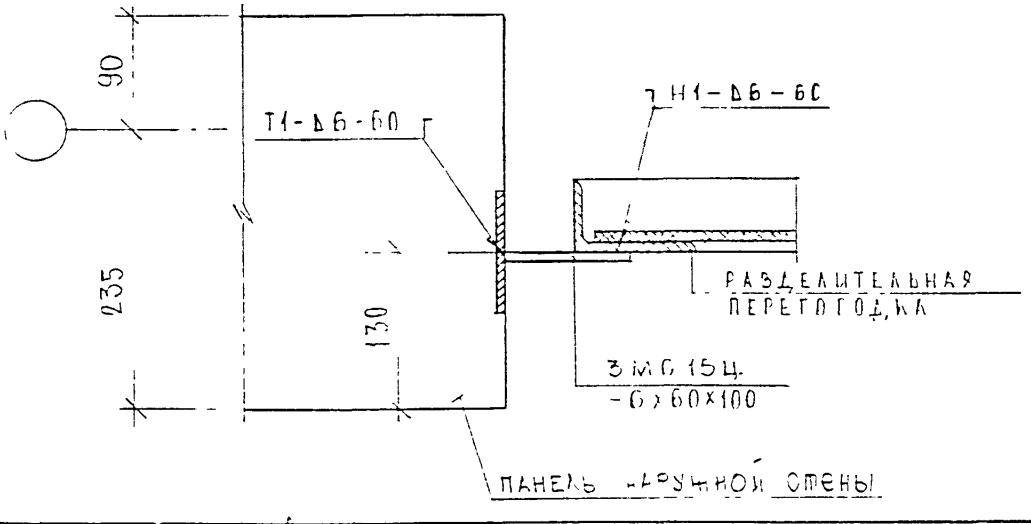

Н. КОНТР.		ВАСИЛЕКОВА			
Изм.	Кол.уч.	Лист	N док.	Подпись	Дата
ГЛСПЕЦМАСТ		КОЗИЦЫН			
ГИП		МЫЛЬНИКОВ			
ВЕД. ИНЖ.		СУВОРОВА			
ИСПОЛНИЛ		ШЕХИНА			
ПРОВЕРИЛ		СИНДЕЕВА			

ПОДПИСЬ И ДАТА | ВЗАМ. ИНВ. N | ИНВ. N ПОДЛ.

3 НДС, часть III ш

31
Н1

СЕЧЕНИЕ 1-1

СТАДИЯ	ЛИСТ	ЛИСТОВ
Р	121	

МНИИТЭП
МАСТЕРСКАЯ N 3

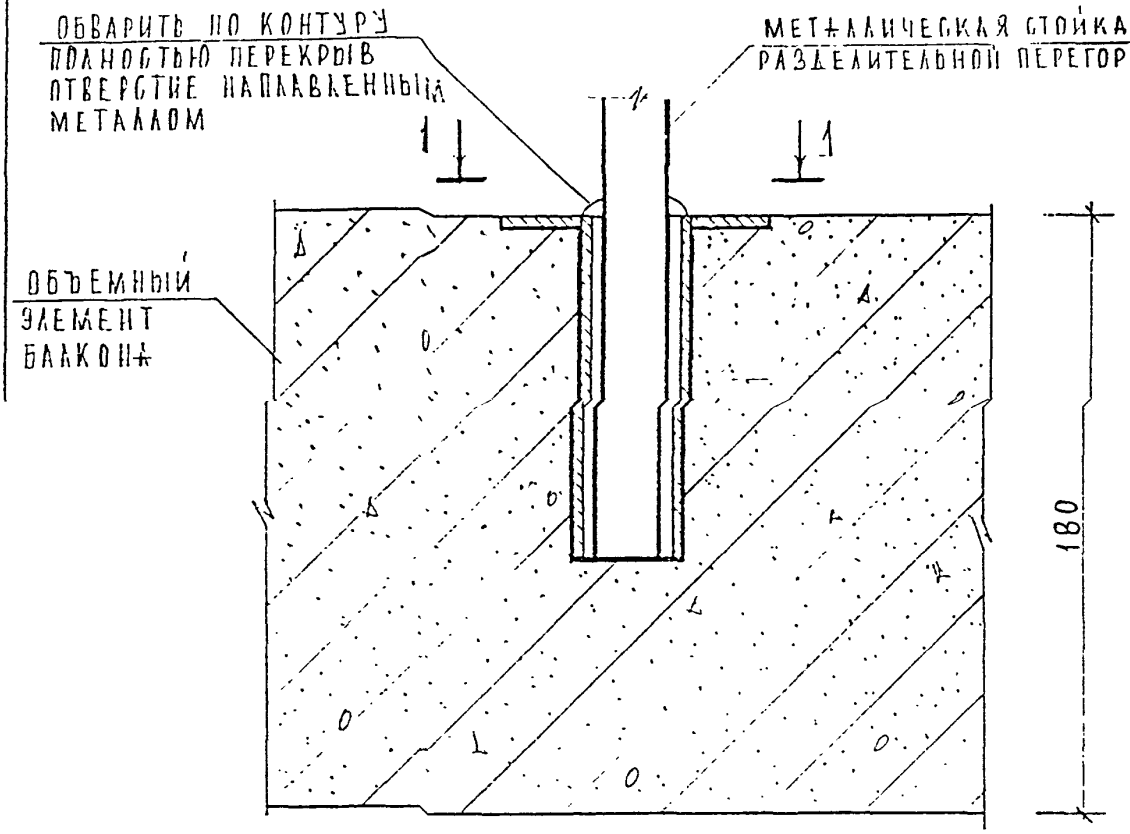

1-1

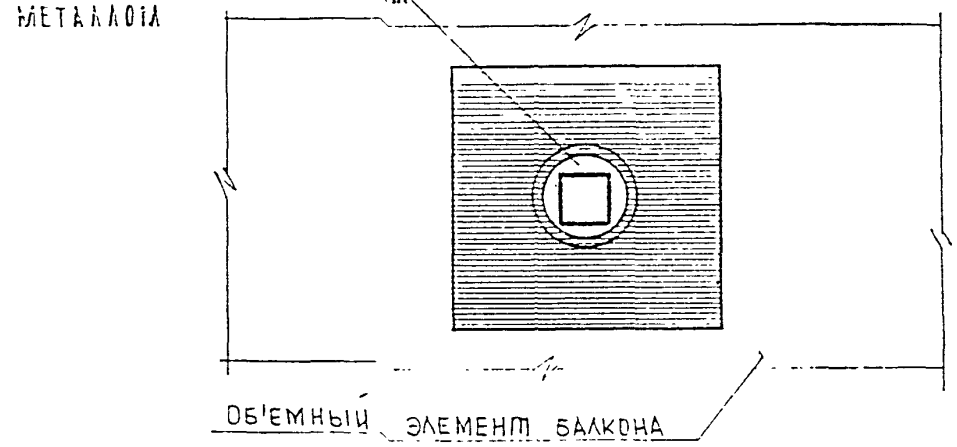

Н. КОНТР.		ВАСИЛЬКОВА			
Изм.	Кол.уч.	Лист	N док.	Подпись	Дата
ГЛ.СПЕЦМАСТ		КОЗИЦЫН			
ГИП		МЫЛЬНИКОВ			
ВЕД. ИНЖ.		СУВОРОВА			
ИСПОЛНИЛ		ШЕХИНА			
ПРОВЕРИЛ		СИНДЕЕВА			

ВЗАИМ. ИНВ. N

ПОДПИСЬ И ДАТА

ИНВ. N ПОДЛ.

3 НДС, часть III

32
Н1

СТАДИЯ	ЛИСТ	ЛИСТОВ
Р	122	

МНИИТЭП
МАСТЕРСКАЯ N 3

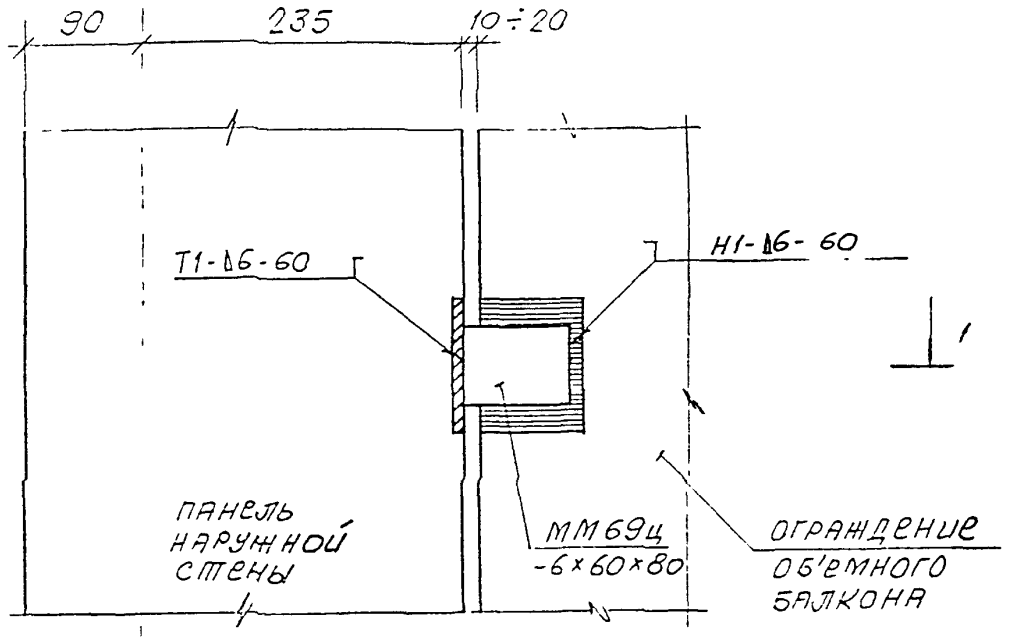

1 - 1

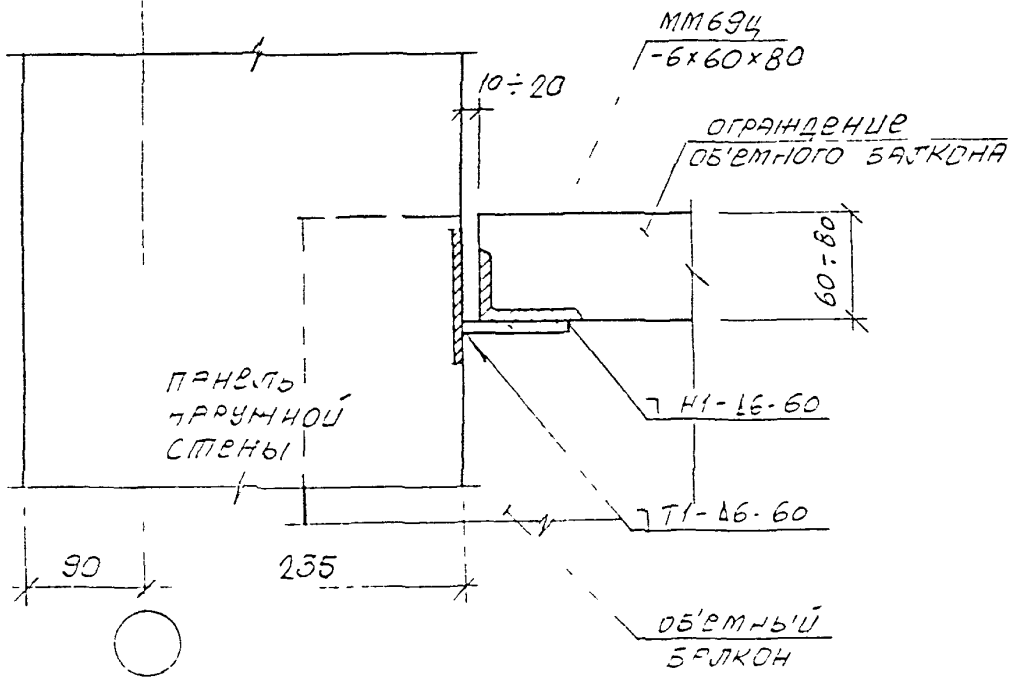

Н. КОНТР.		ВАСИЛЬКОВА			
Изм.	Кол.уч.	Лист	N док.	Подпись	Дата
ГЛСПЕЦМАСТ		КОЗИЦЫН			
ГИП		МЫЛЬНИКОВ			
ВЕД. ИНЖ.		СУВОРОВА			
ИСПОЛНИЛ		ШЕХИНА			
ПРОВЕРИЛ		СИНДЕЕВА			

ВЗАМ. ИНВ. N | ПОДПИСЬ И ДАТА | ИНВ. N ПОДЛ.

3 НДС, часть III ш

35
Н1

Сечение 1-1

СТАДИЯ	ЛИСТ	ЛИСТОВ
Р	125	

МНИИТЭП
МАСТЕРСКАЯ N 3

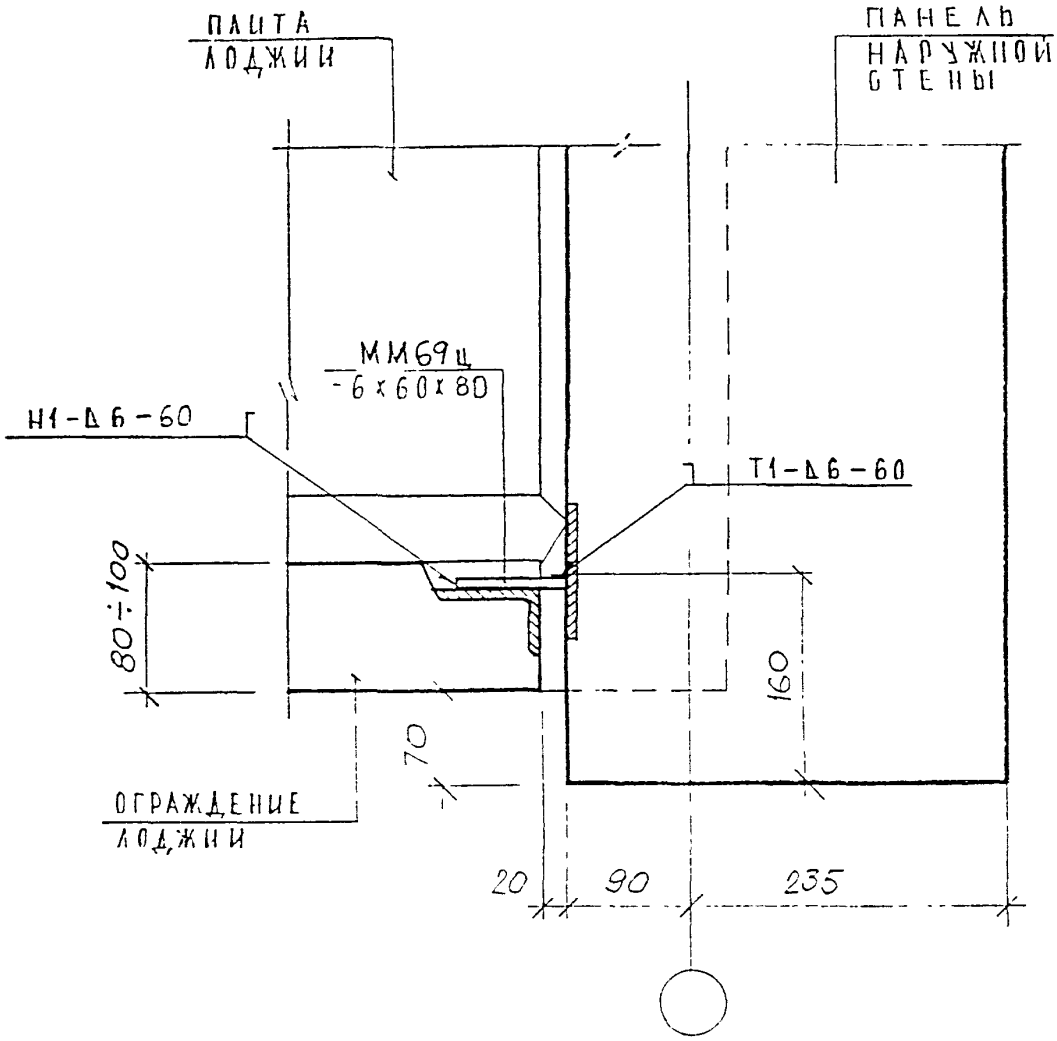

Н.КОНТР.	ВАСИЛЬКОВА				
Изм.	Кол.уч.	Лист	N док.	Подпись	Дата
ГЛСПЕЦМАСТ	КОЗИЦЫН				
ГИП	МЫЛЬНИКОВ				
ВЕД. ИНЖ.	СУВОРОВА				
ИСПОЛНИЛ	ШЕХИНА				
ПРОВЕРИЛ	ВАСИЛЬКОВА				

3 НДС, часть III ш

36
Н1

СТАДИЯ	ЛИСТ	ЛИСТОВ
Р	126	

МНИИТЭП
МАСТЕРСКАЯ N 3

ВЗАМ. ИНВ. N

ПОДПИСЬ И ДАТА

ИНВ. N ПОДЛ.

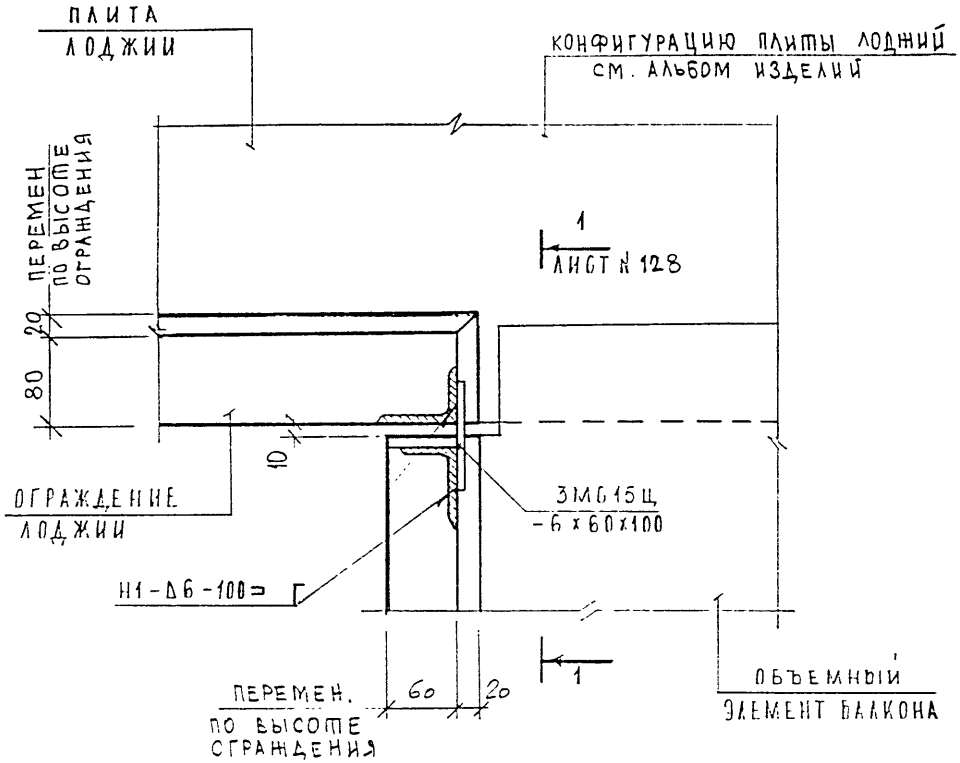

Н.КОНТР.		БАСИЛЬКОВА				
Изм.	Кол.уч.	Лист	N док.	Подпись	Дата	
ГЛСПЕЦМАСТ		КОЗИЦЫН				
ГИП		МЫЛЬНИКОВ				
ВЕД. ИНЖ		СУВОРОВА				
ИСПОЛНИЛ		ШЕЛИНА				
ПРОВЕРИЛ		СИНДЕЕВА				

3 НДС, часть III ш

37
Н1

СТАДИЯ	ЛИСТ	ЛИСТОВ
Р	127	

МНИИТЭП
МАСТЕРСКАЯ N 3

ИНВ. N ПОДЛ. | ПОДПИСЬ И ДАТА | ВЗА ИНВ. N

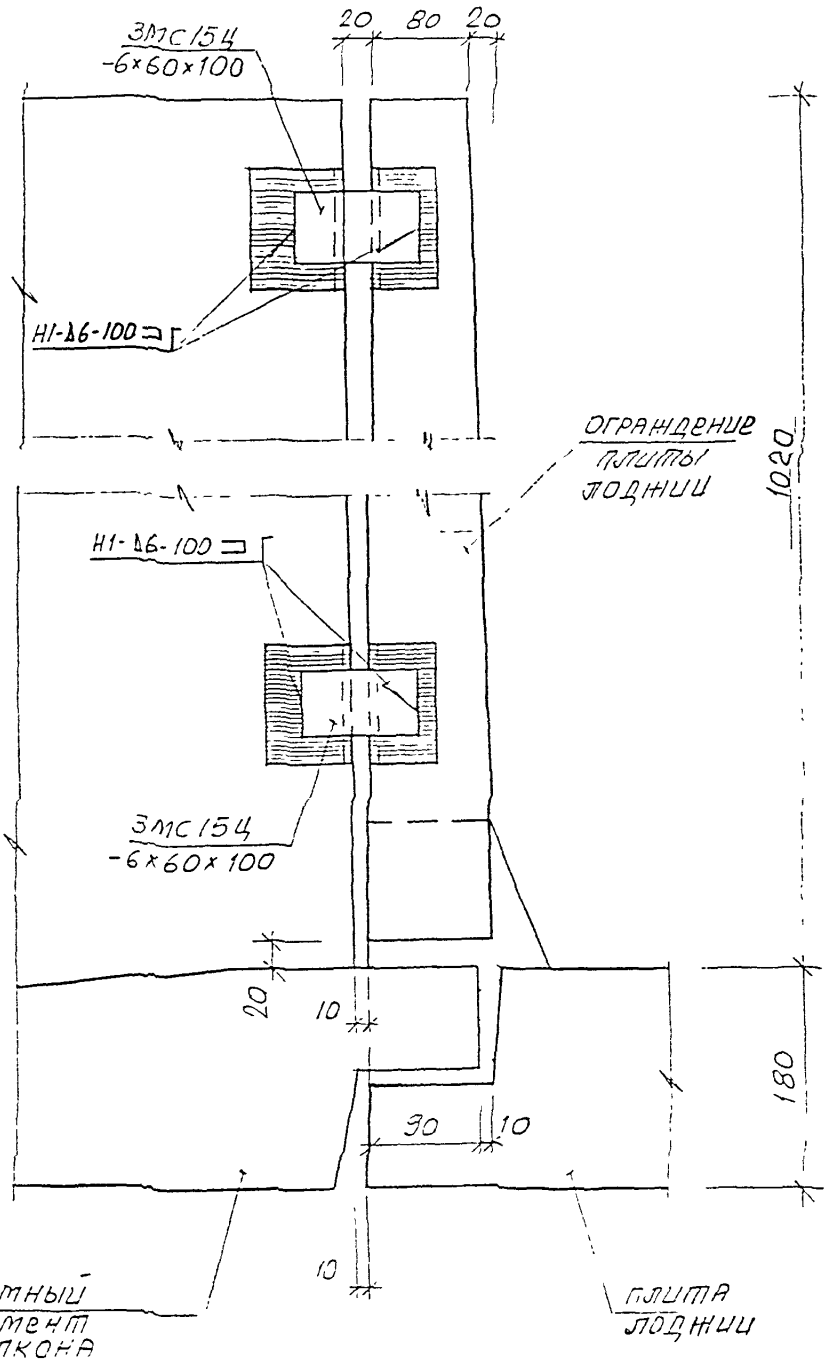

НОРМА КОНТР		ВАСИЛЬКОВА			
Изм.	Кол.уч.	Лист	N док.	Подпись	Дата
Г.ДЕПЕЦМАСТ		КОЗИЦЫН			
ГИП		МЫЛЬНИКОВ			
ВЕД. ИНЖ.		СУВОРОВА			
ИСПОЛНИЛ		ШЕХИНА			
ПРОВЕРИЛ		СИНДЕЕВА			

ИНВ. N ПОДЛ. | ПОДПИСЬ И ДАТА | ВЗАМ. ИНВ. N

3 НДС, часть III ш

37
Н1

Сечение 1-1

СТАДИЯ	ЛИСТ	ЛИСТОВ
Р	128	

МНИИТЭП
МАСТЕРСКАЯ N 3

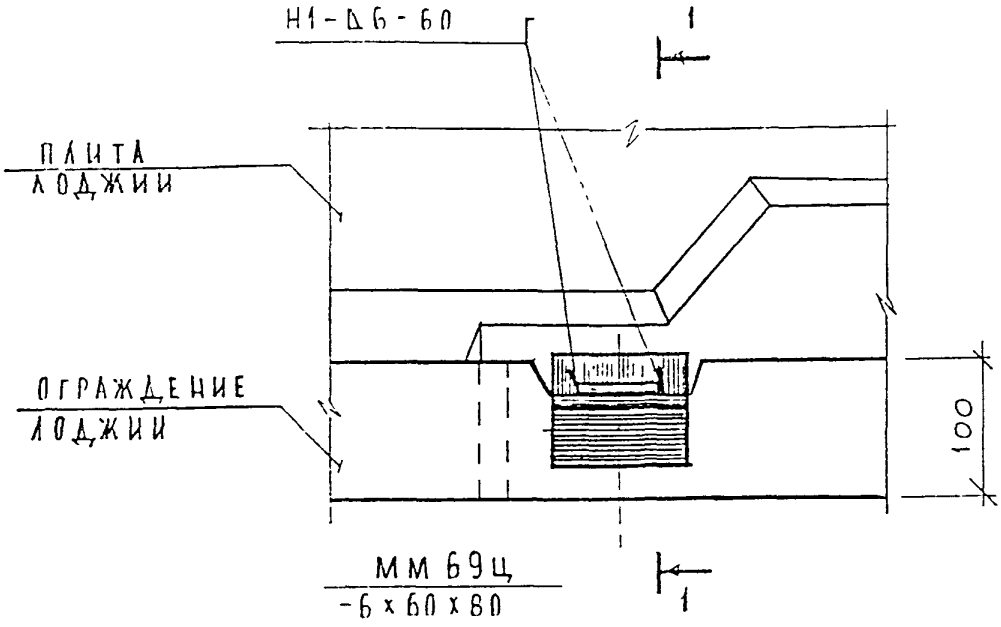

1-1

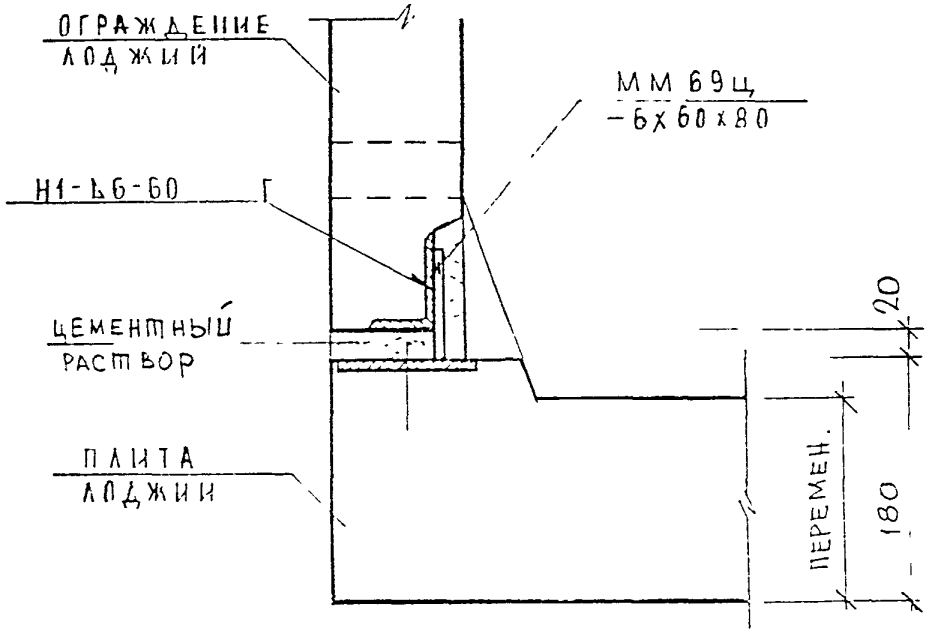

Н.КОНТР		ВАСИЛЬКОВА			3 НДС, часть III ш		
Изм.	Кол.уч.	Лист	N док.	Подпись	Дата		
ГЛСПЕЦМАСТ		КОЗИЦЫН			38 / Н1	СТАДИЯ: Р	ЛИСТ: 129	ЛИСТОВ:
ГИП		МЫЛЬНИКОВ			СЕЧЕНИЕ 1-1	МНИИТЭП МАСТЕРСКАЯ N 3		
ВЕД. ИНЖ.		СУВОРОВА						
ИСПОЛНИЛ		ШЕХИНА						
ПРОВЕРИЛ		СИНДЕЕВА						

ИНВ. N ПОДЛ. | ПОДПИСЬ И ДАТА | ВЗАМ. ИНВ. N

III-66-60

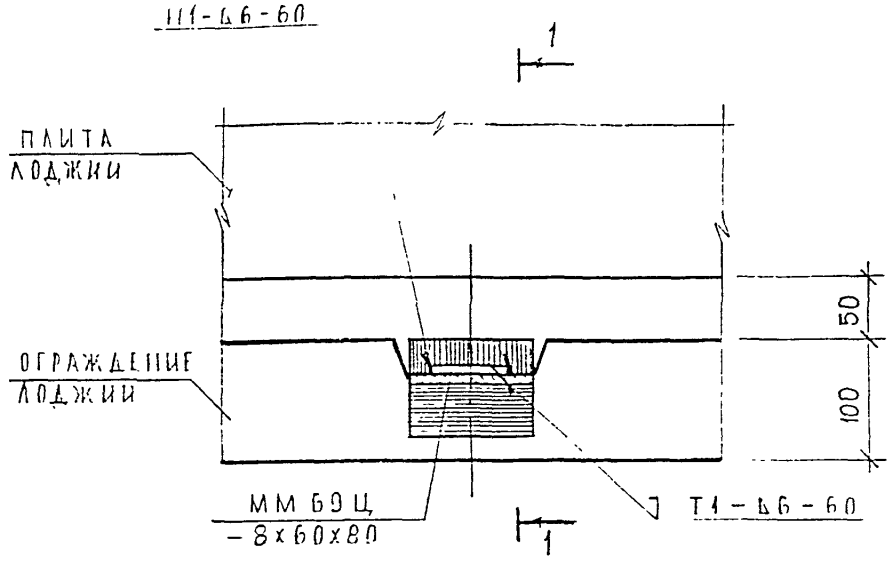

1-1

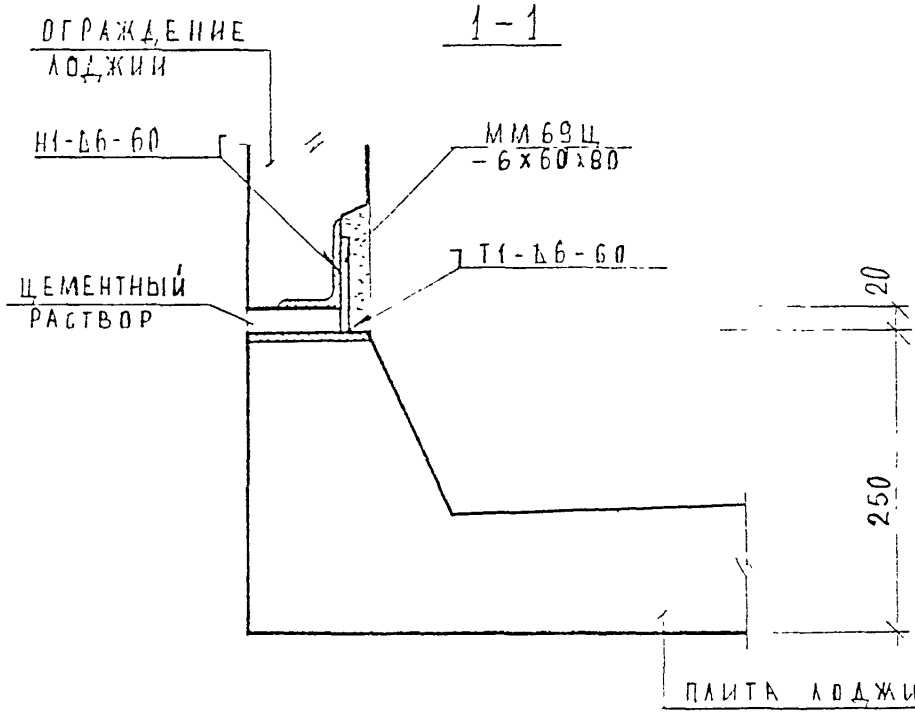

Н.КОНТР.			ВАСИЛЬКОВА			3 НДС, часть III ш	
Изм.	Кол.уч.	Лист	N док.	Подпись	Дата		
ГЛ.СПЕЦМАСТ			КОЗИЦЫН			39 / Н1	СТАДИЯ: Р; ЛИСТ: 130; ЛИСТОВ:
ГИП			МЫЛЬНИКОВ				
ВЕД. ИНЖ.			СУВОРОВА				
ИСПОЛНИЛ			ШЕХИНА			СЕЧЕНИЕ 1-1	МНИИТЭП МАСТЕРСКАЯ N 3
ПРОВЕРИЛ			ВАСИЛЬКОВА				

ВЗАИМ. ИНВ. N

ПОДПИСЬ И ДАТА

ИНВ. N ПОДЛ.

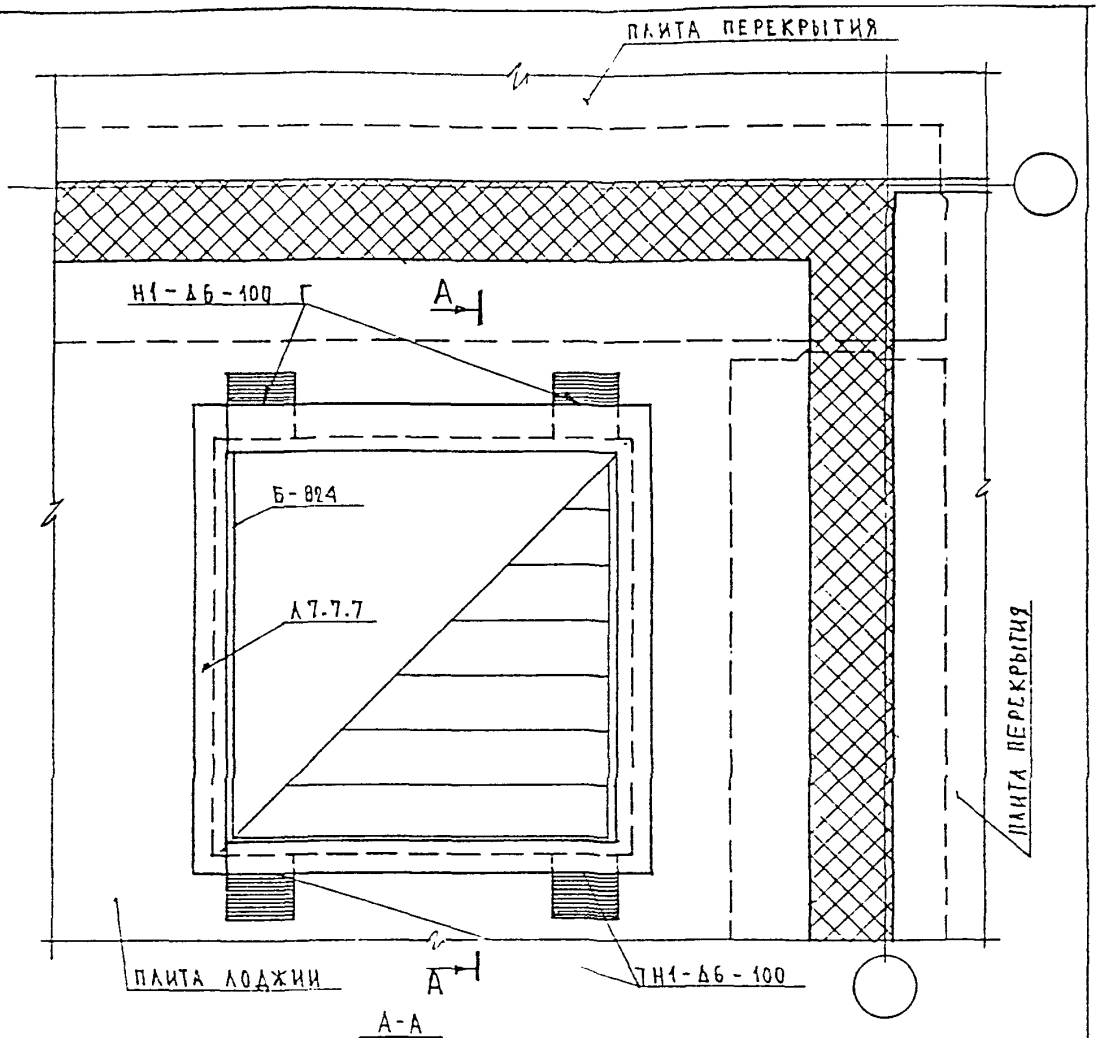

А-А

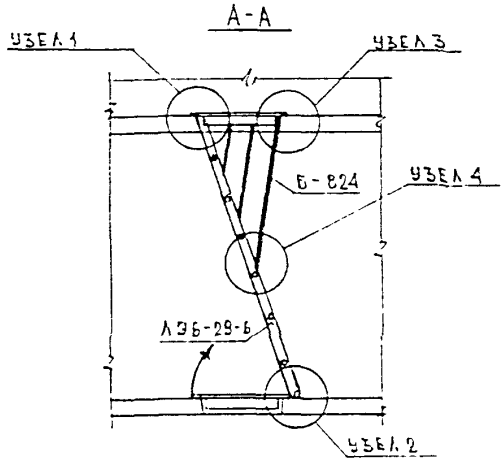

Н.КОНТР.		ВАСИЛЬКОВА				ЗНДС, ЧАСТЬ III ш
ИЗМ.	КОЛУЧ.	ЛИСТ	N ДОК.	ПОДПИСЬ	ДАТА	
ГЛ. СПЕЦ. МАСТ.		КОЗИЦЫН				40/Н1
Г И П		МЫЛЬНИКОВ				УСТАНОВКА ПУТЕЙ ПОЖАРНОЙ ЭВАКУАЦИИ.
Р Г И		ВАСИЛЬКОВА				
РАЗРАБОТАЛ		ТУЧКОВА				
ПРОВЕРИЛ		СИНДЕЕВА				

СТАДИЯ	ЛИСТ	ЛИСТОВ
	131	

МНИИТЭП
МАСТЕРСКАЯ N 3

ИНВ. N ПОДЛ. 152352 | ПОДПИСЬ И ДАТА | ВЗАМ. ИНВ. N

УЗЕЛ 1

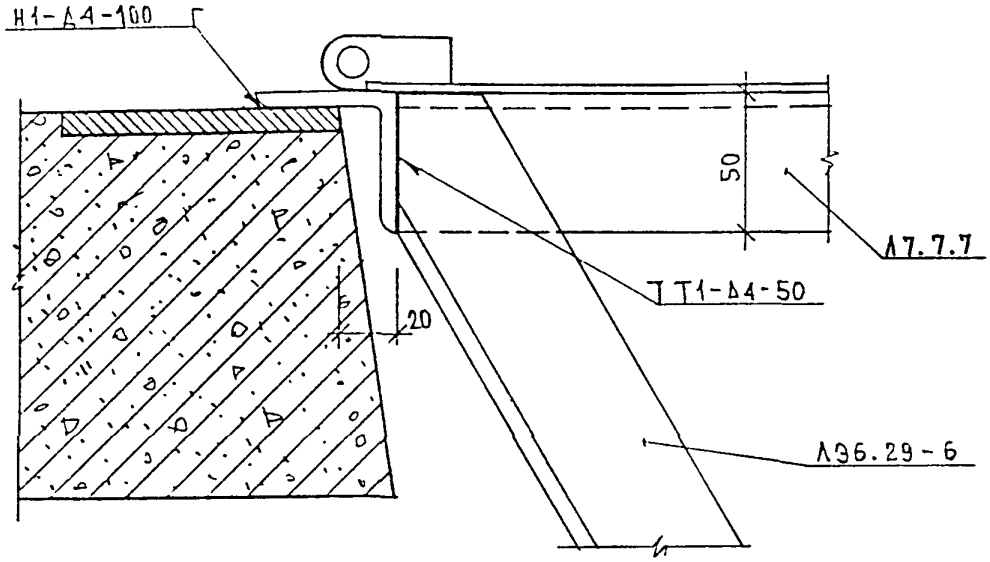

УЗЕЛ 2

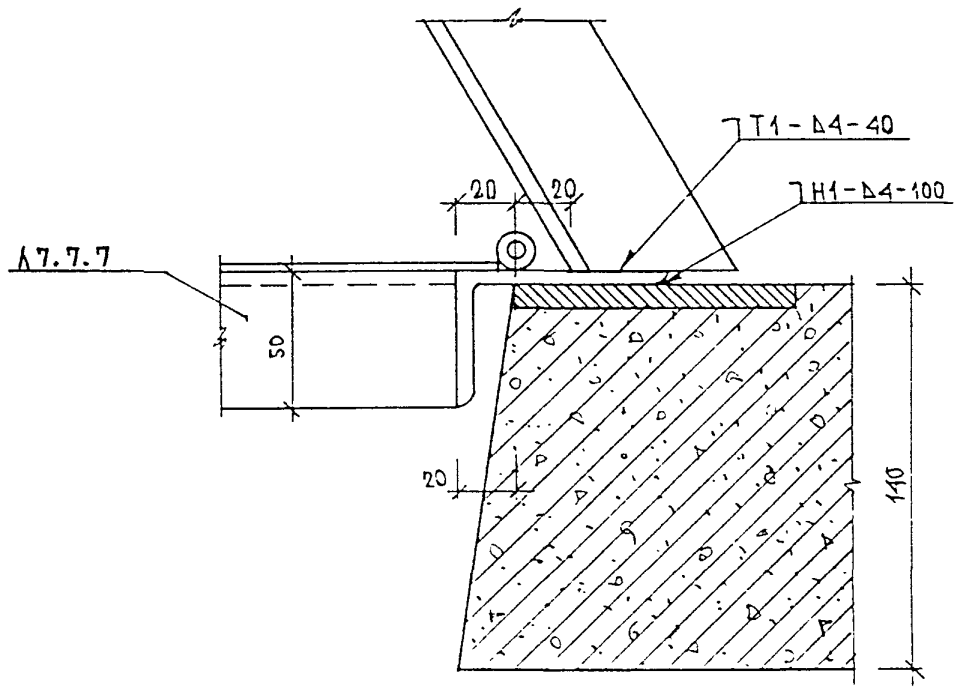

Н. Контроля		Васильков				
Изм.	Кол.уч.	Лист	N док.	Подпись.	Дата	
Гл. спец. маст.		Козицын				
Г И П		Мыльников				
Р Г И		Василькова				
Разработал		Тучкова				
Проверил		Синдеева				

ЗИДС, часть III ш

40/Н1

Узлы 1, 2.

Стадия	Лист	Листов
	132	

МНИИТЭП
Мастерская N 3

Взам. инв. N

Подпись и дата

Инв. N подл.

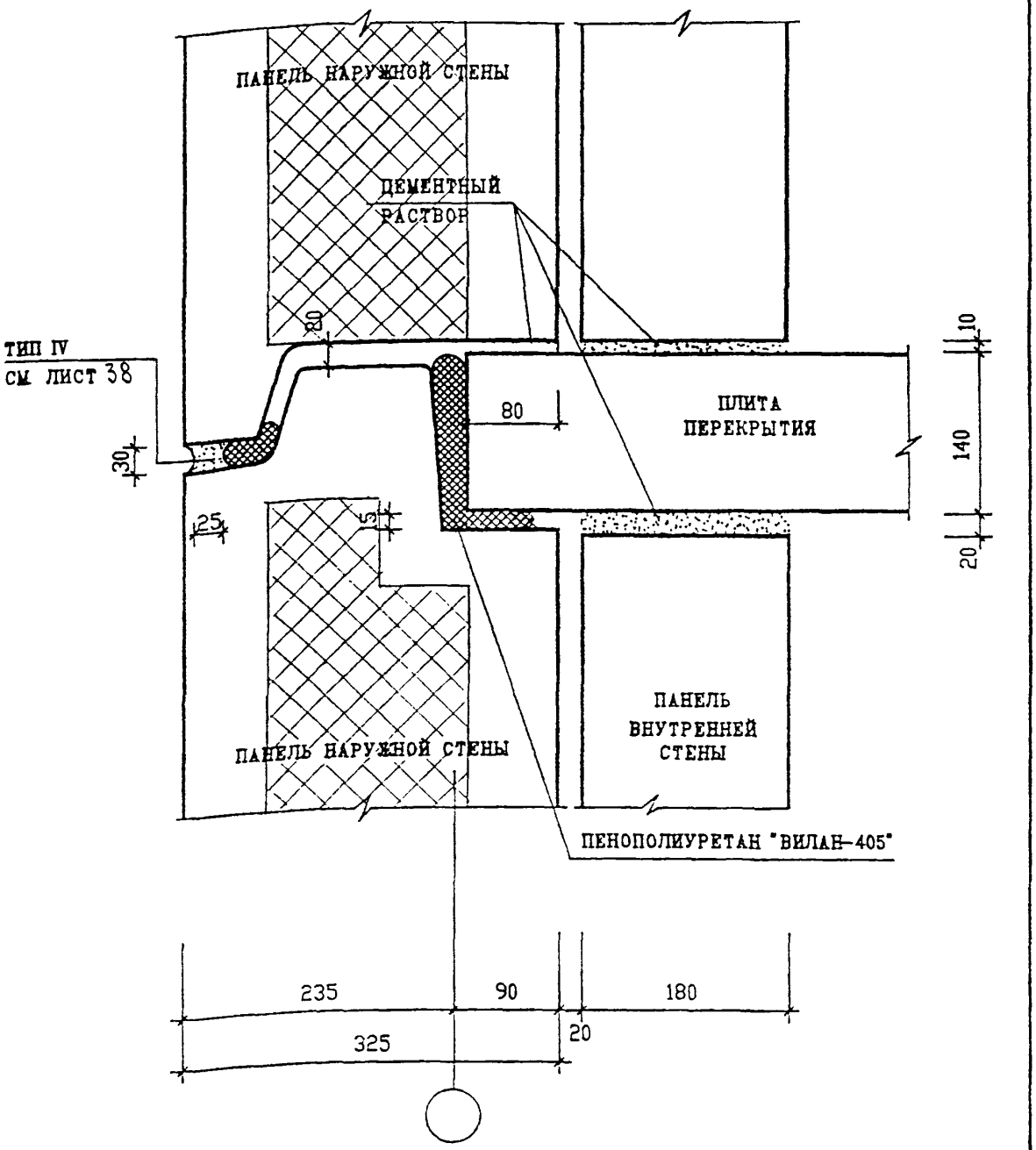

Н. КОНТР.		ВАСИЛЬКОВА				
ИЗМ.	КОЛУЧ.	ЛИСТ	N ДОК.	ПОДПИСЬ	ДАТА	
ГЛ. СПЕЦ. М.		КОЗИЦЫН				
ГЛ. ИНЖ. ПР.		МЫЛЬНИКОВ				
ЗАВ. ГР. ИНЖ.		СУВОРОВА				
ИСПОЛНИЛ		ВЕХИНА				
ПРОВЕРИЛ		ВАСИЛЬКОВА				

ИНВ. N ПОДЛ. | ПОДПИСЬ И ДАТА | ВЗАМ. ИНВ. N

3 НДС , часть III ш

ГЕРМЕТИЗАЦИЯ СТЫКОВ ГОРИЗОНТАЛЬНЫЙ ШОВ

1-1
Н1

СТАДИЯ	ЛИСТ	ЛИСТОВ
Р	154	

МНИИТЭП
МАСТЕРСКАЯ N 3

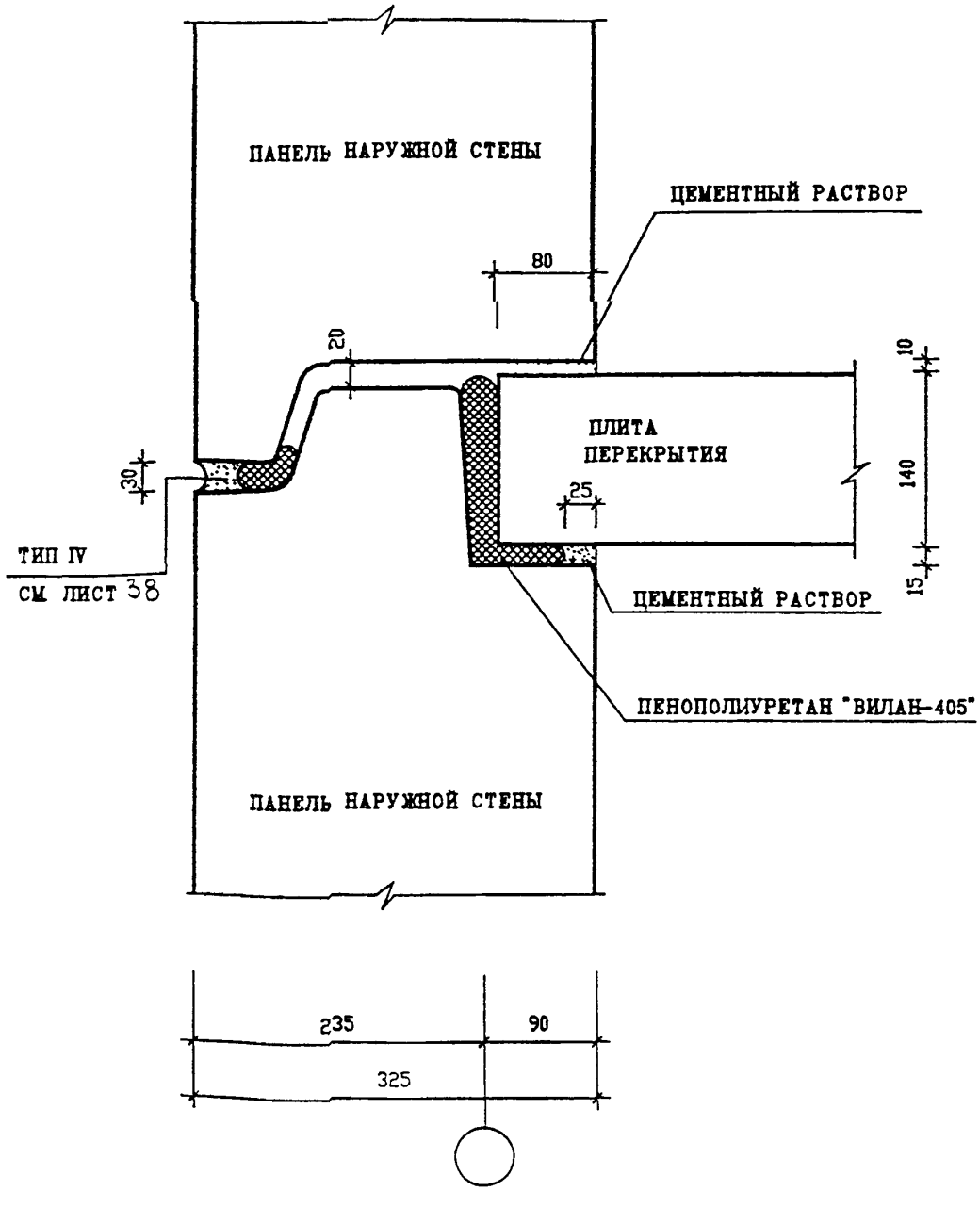

Н. КОНТР.		ВАСИЛЬКОВА				3 НДС, часть III ш
ИЗМ.	КОЛ.УЧ.	ЛИСТ	N ДОК.	ПОДПИСЬ	ДАТА	
ГЛ. СПЕЦ. М		КОЗИЦЫН				ГЕРМЕТИЗАЦИЯ СТЫКОВ ГОРИЗОНТАЛЬНЫЙ ШОВ
ГЛ. ИНЖ. ПР		МЫЛЬНИКОВ				2-2 / Н1
ЗАВ. ГР. ИНЖ.		СУВОРОВА				
ИСПОЛНИЛ		ШЕХИНА				
ПРОВЕРИЛ		ВАСИЛЬКОВА				

СТАДИЯ	ЛИСТ	ЛИСТОВ
Р	135	

МНИИТЭП
МАСТЕРСКАЯ N3

ВЗАМ. ИНВ. N

ПОДПИСЬ И ДАТА

ИНВ. N ПОДЛ. 852352

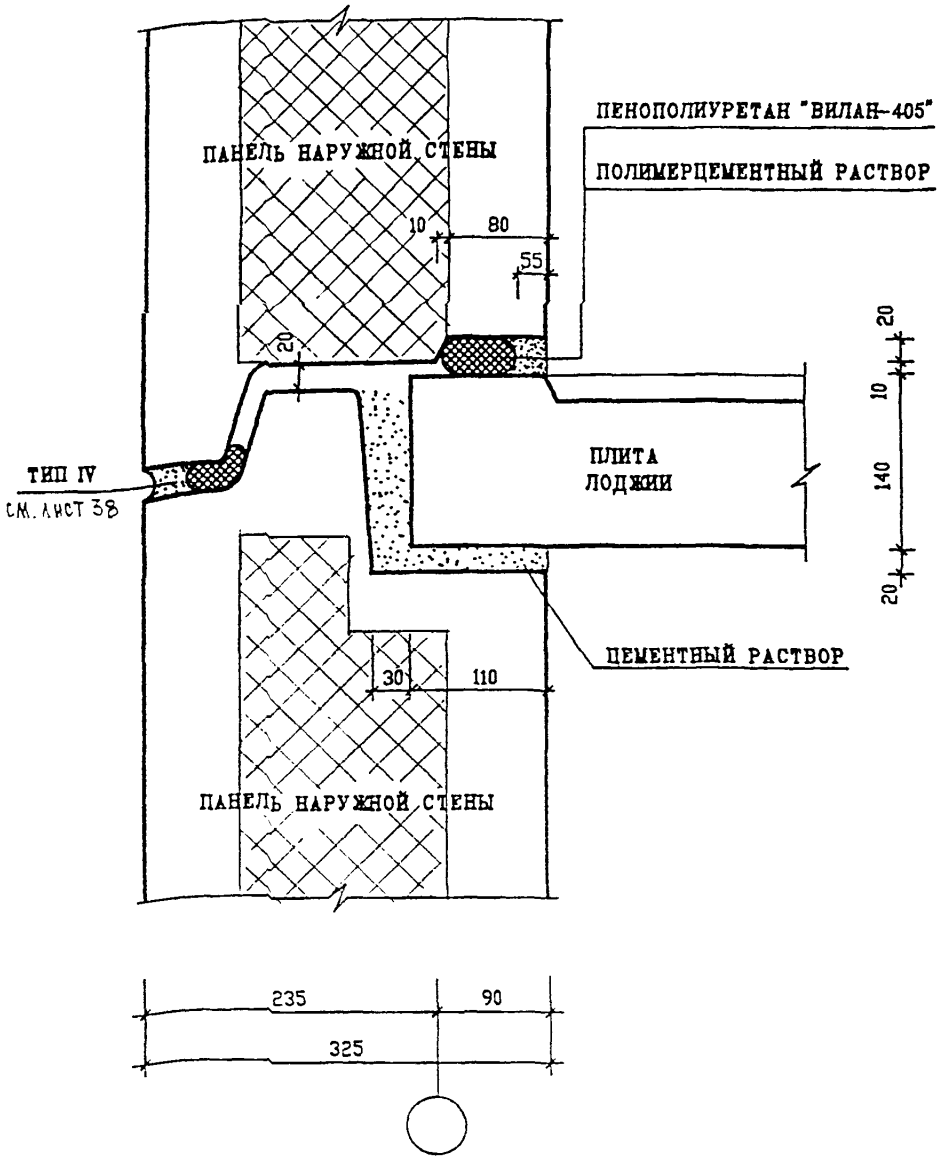

Н. КОНТР.		ВАСИЛЬКОВА				
ИЗН.	КОЛУЧ.	ЛИСТ	N ДОК.	ПОДПИСЬ	ДАТА	
ГЛ СПЕЦ М		КОЗИЦЫН				
ГЛ ИНЖ ПР		МЕЛЬНИКОВ				
ЗАВ. ГР. ИНЖ.		СУВОРОВА				
ИСПОЛНИЛ		ШЕХИНА				
ПРОВЕРИЛ		ВАСИЛЬКОВА				

ВЗАМ. ИНВ. N | ПОДПИСЬ И ДАТА | ИНВ. N ПОДЛ.

3 НДС , часть III ш

ГЕРМЕТИЗАЦИЯ СТЫКОВ
ГОРИЗОНТАЛЬНЫЙ ШОВ

3-3
Н1

СТАДИЯ	ЛИСТ	ЛИСТОВ
Р	136	

МНИИТЭП
МАСТЕРСКАЯ N 3

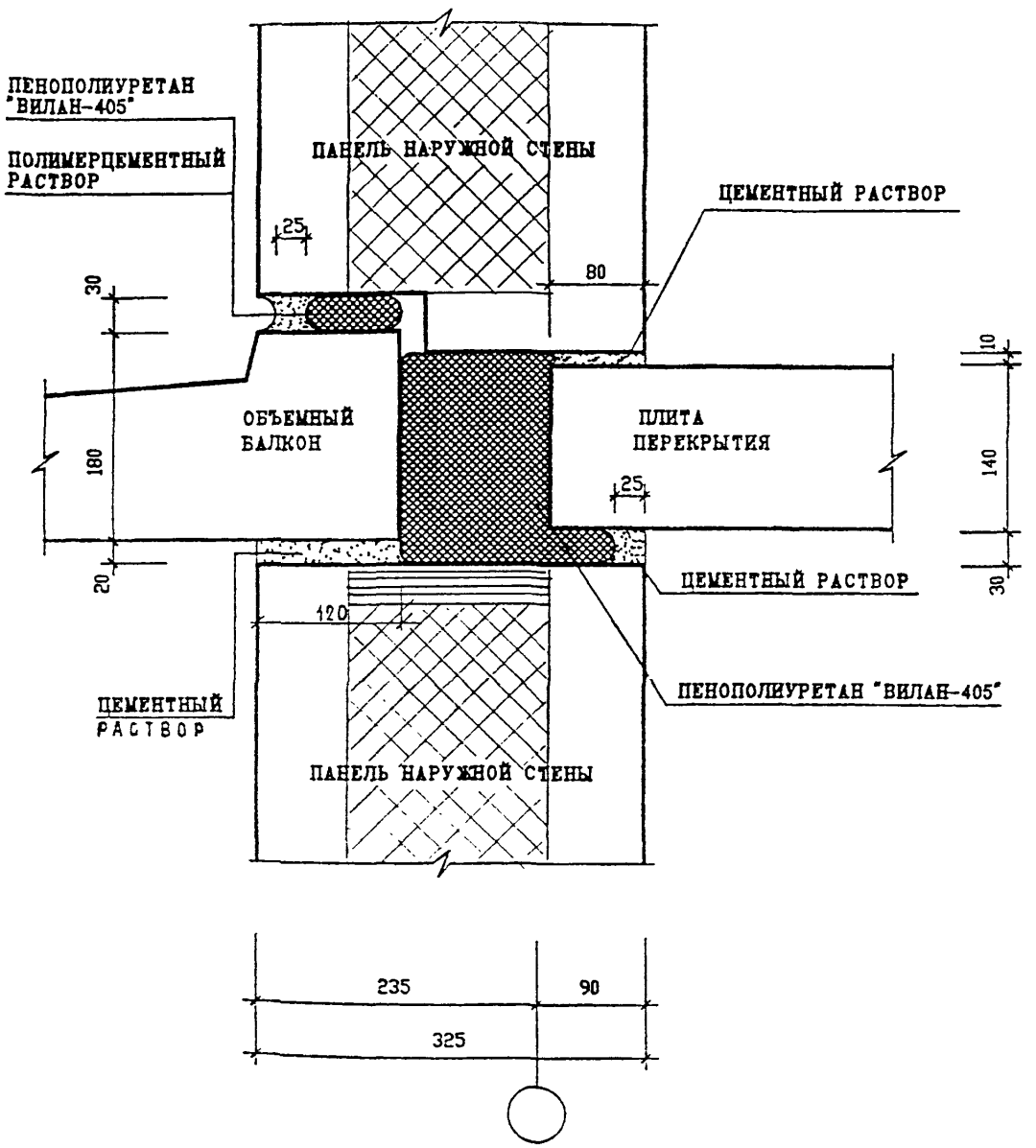

Н.Контр.		ВАСИЛЬКОВА				
Изм.	Кол.уч.	Лист	N док.	Подпись	Дата	
Гл. спец. м		КОЗИЦЫН				
Гл. инж. пр		МЫЛЬНИКОВ				
Зав. гр. инж.		СУВОРОВА				
Исполнил		ЕХИНА				
Проверил		ВАСИЛЬКОВА				

Инв. N подл. | Подпись и дата | Взам. инв. N

3 НДС, часть III ш

ГЕРМЕТИЗАЦИЯ СТЫКОВ ГОРИЗОНТАЛЬНЫЙ ШОВ

4-4
Н1

Стадия	Лист	Листов
Р	137	

МНИИТЭП
МАСТЕРСКАЯ N 3

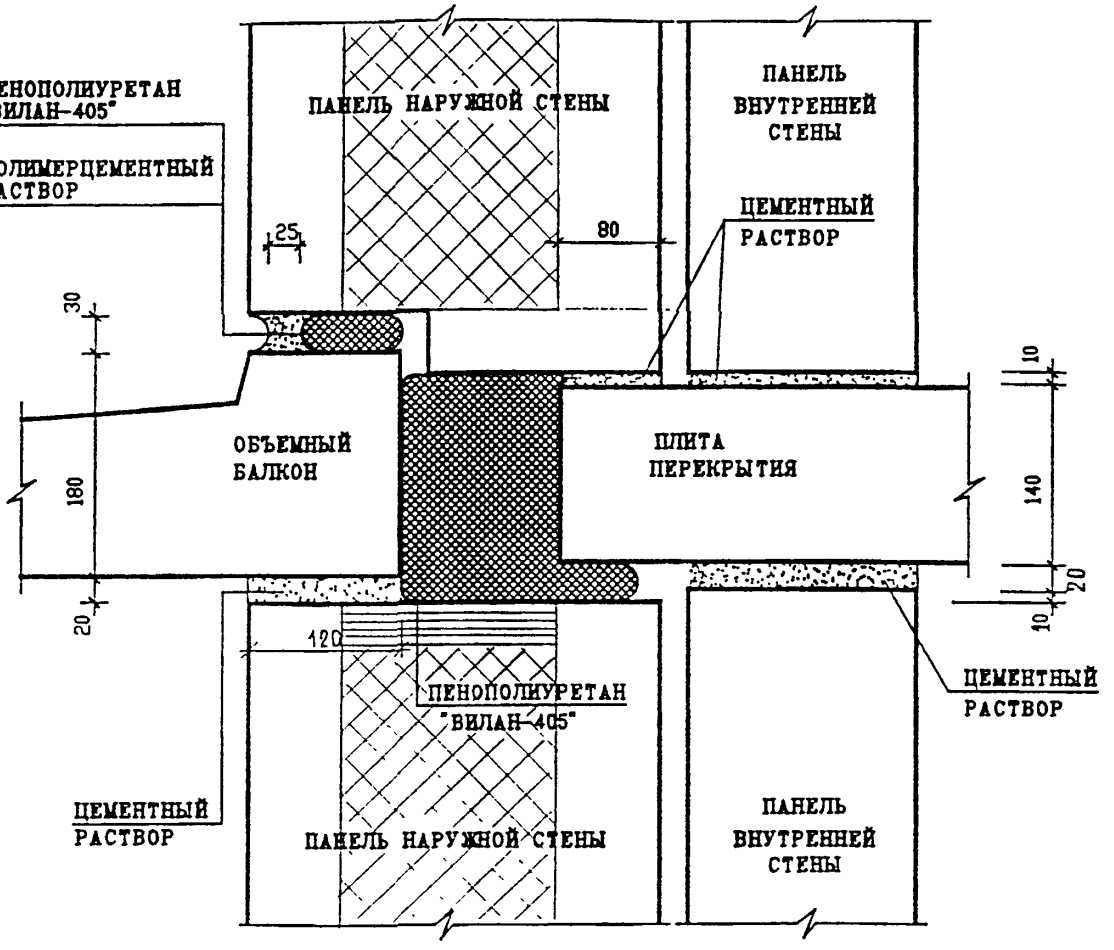

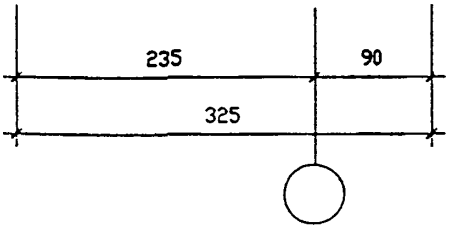

ВЗАМ. ИНВ. N

ПОДПИСЬ И ДАТА

ИНВ. N ПОДЛ.

Н. КОНТР		ВАСИЛЬКОВА				
ИЗМ.	КОЛУЧ.	ЛИСТ	N ДОК.	ПОДПИСЬ	ДАТА	
ГЛ. СПЕЦ. М		КОЗИЦЫН				
ГЛ. ИНЖ. ПР		МЫЛЬНИКОВ				
ЗАВ. ГР. ИНЖ.		СУВОРОВА				
ИСПОЛНИЛ		ВЕХИНА				
ПРОВЕРИЛ		ВАСИЛЬКОВА				

3 НДС , часть III ш

ГЕРМЕТИЗАЦИЯ СТЫКОВ ГОРИЗОНТАЛЬНЫЙ ШОВ

5-5 / Н1

СТАДИЯ	ЛИСТ	ЛИСТОВ
Р	138	

МНИИТЭП
МАСТЕРСКАЯ N 3

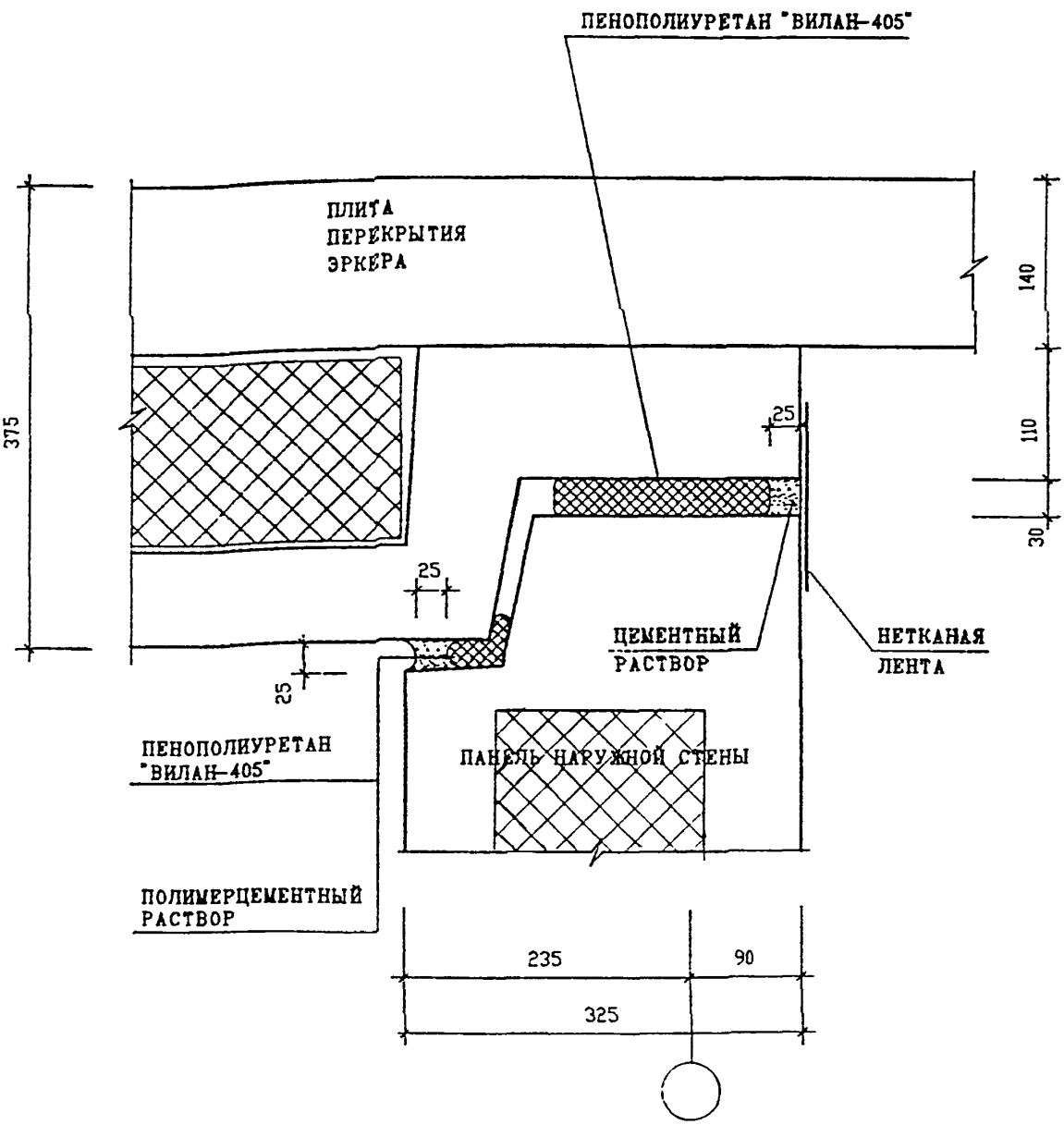

Н. КОНТР.		ВАСИЛЬКОВА				
ИЗМ.	КОЛ.УЧ.	ЛИСТ	N ДОК.	ПОДПИСЬ	ДАТА	
ГЛ. СПЕЦ. М		КОЗИЦЫН				
ГЛ. ИНЖ. ПР.		МЫЛЬНИКОВ				
ЗАВ. ГР. ИНЖ.		СУВОРОВА				
ИСПОЛНИЛ		ШЕХИНА				
ПРОВЕРИЛ		ВАСИЛЬКОВА				

ВЗ Ч. ИНВ. N

ПОДПИСЬ И ДАТА

ИНВ. N ПОДЛ.

3 НДС , часть III ш

ГЕРМЕТИЗАЦИЯ СТЫКОВ ГОРИЗОНТАЛЬНЫЙ ШОВ

6-6 / Н1

СТАДИЯ	ЛИСТ	ЛИСТОВ
Р	139	

МНИИТЭП

МАСТЕРСКАЯ N 3

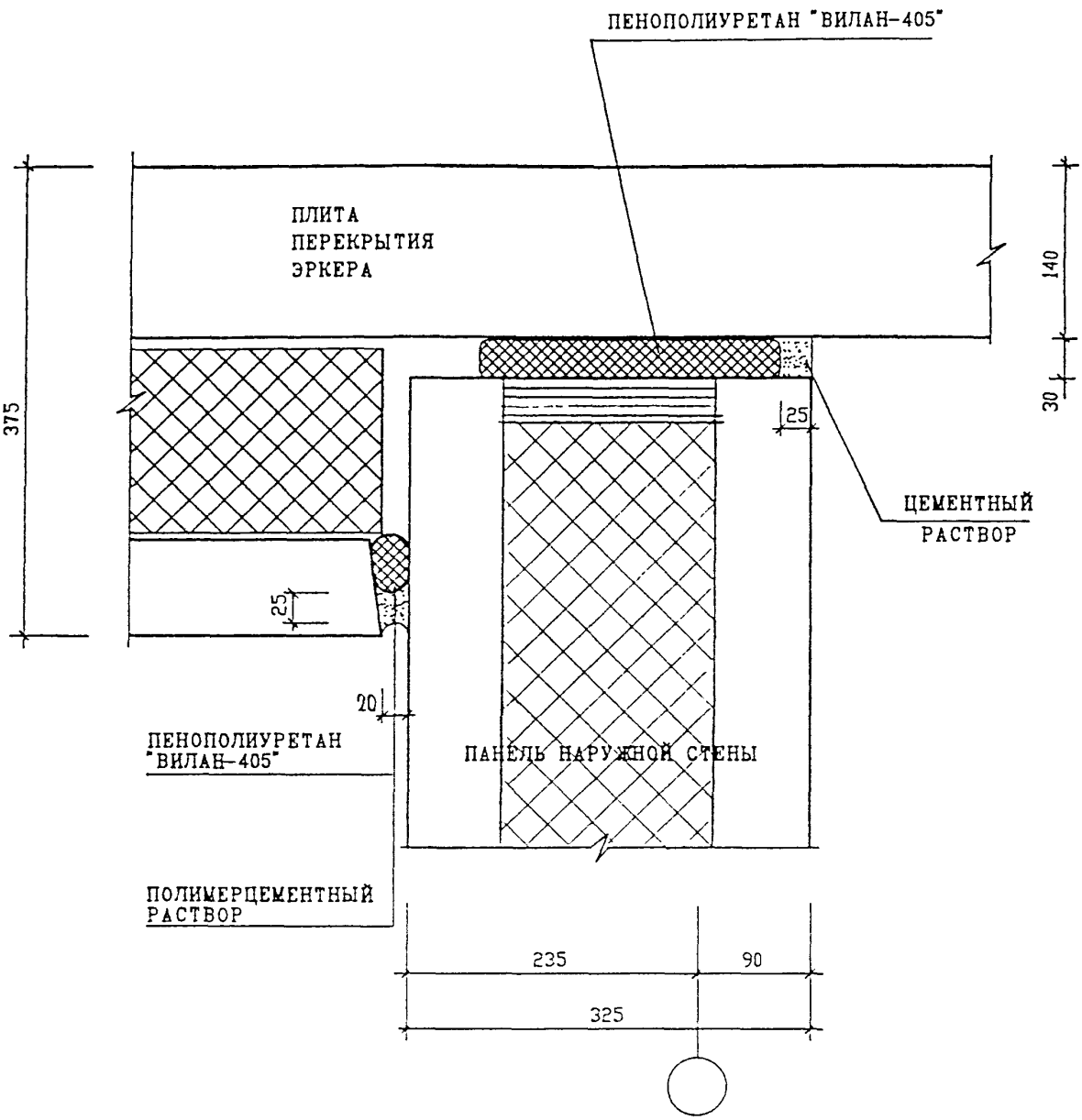

Н. контр.		Васильков			
Изм.	Кол.уч.	Лист	N док.	Подпись	Дата
Гл. спец. м		Козицын			
Гл. инж. пр		Мыльников			
Зав. гр. инж.		Суворова			
Исполнил		Шехина			
Проверил		Василькова			

3 НДС, часть III ш

Герметизация стыков горизонтальный шов

7-7
Н1

Стадия	Лист	Листов
Р	140	

МНИИТЭП
Мастерская N 3

Взам. инв. N

Подпись и дата

Инв. N подл.

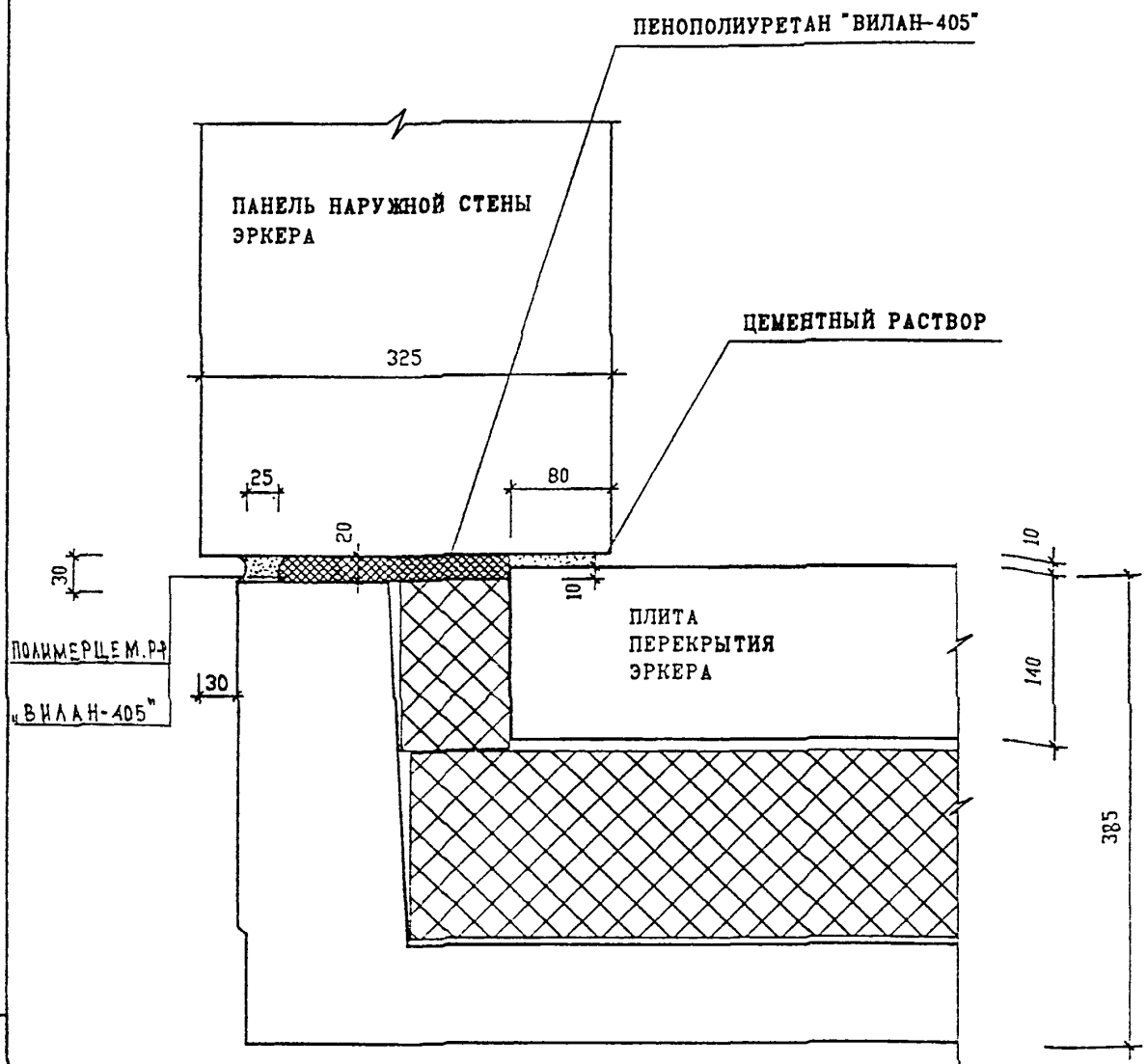

Н. КОНТР.		ВАСИЛЬКОВА				
ИЗМ.	КОЛУЧ.	ЛИСТ	N ДОК.	ПОДПИСЬ	ДАТА	
ГЛ СПЕЦ М		КОЗИЦЫН				
ГЛ ИНЖ ПР		МЫЛЬНИКОВ				
ЗАВ. ГР. ИНЖ.		СУВОРОВА				
ИСПОЛНИЛ		ШЕХИНА				
ПРОВЕРИЛ		ВАСИЛЬКОВА				

3 НДС , часть III ш

ГЕРМЕТИЗАЦИЯ СТЫКОВ ГОРИЗОНТАЛЬНЫЙ ШОВ

8-8 / Н1

СТАДИЯ	ЛИСТ	ЛИСТОВ
Р	141	

МНИИТЭП
МАСТЕРСКАЯ N 3

ВЗАМ. ИНВ. N

ПОДПИСЬ И ДАТА

ИНВ. N ПОДЛ.

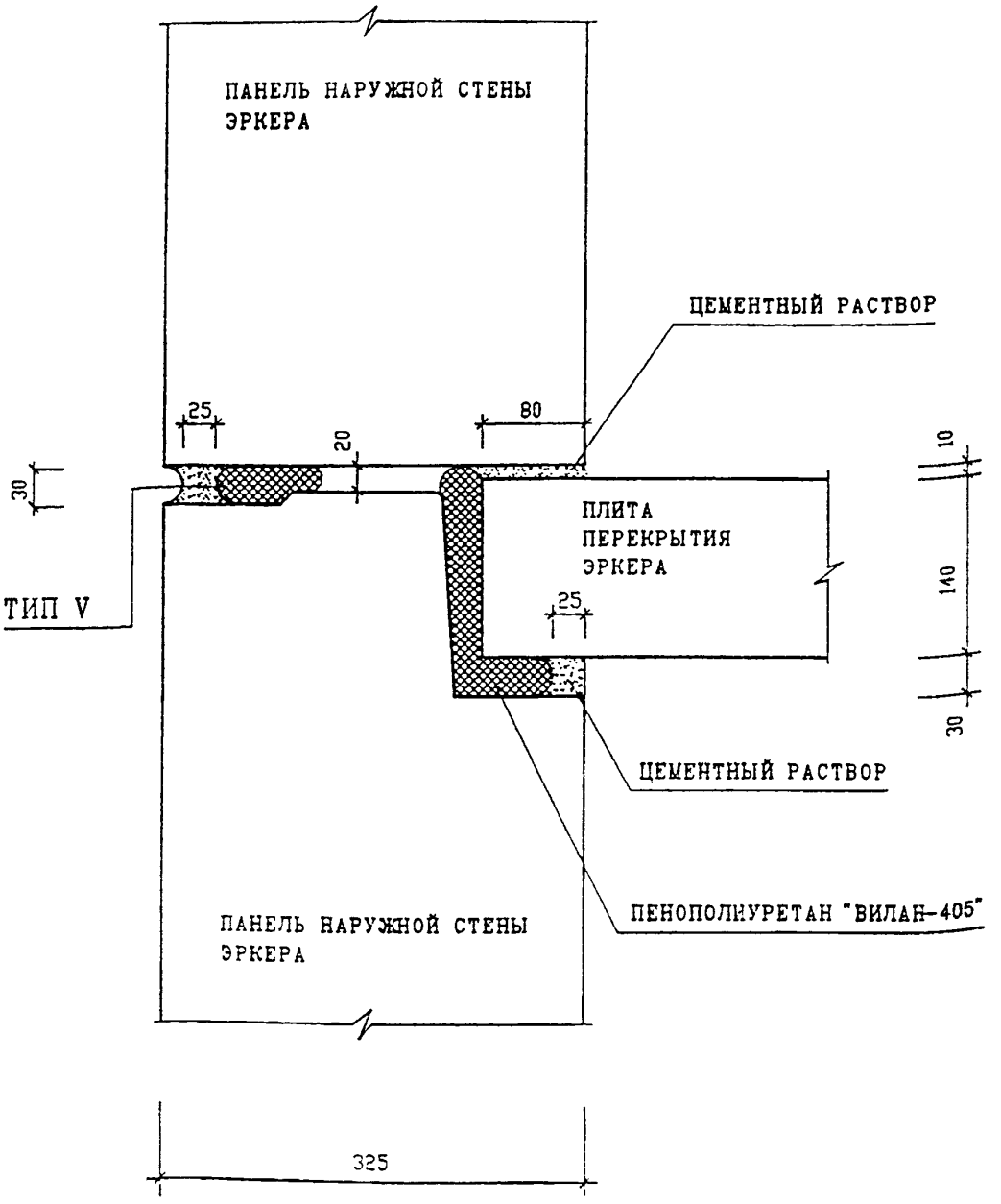

Н.КОНТР		ВАСИЛЬКОВА				
ИЗМ.	КОЛ.УЧ.	ЛИСТ	N ДОК.	ПОДПИСЬ	ДАТА	
ГЛ СПЕЦ М		КОЗИЦЫН				
ГЛ ИНЖ ПР		МЫЛЬНИКОВ				
ЗАВ. ГР. ИНЖ.		СУВОРОВА				
ИСПОЛНИЛ		ШЕХИНА				
ПРОВЕРИЛ		ВАСИЛЬКОВА				

ВЗАМ. ИНВ. N | ПОДПИСЬ И ДАТА | ИНВ. N ПОДЛ.

3 НДС , ЧАСТЬ III ш

ГЕРМЕТИЗАЦИЯ СТЫКОВ ГОРИЗОНТАЛЬНЫЙ ШОВ

9-9 / Н1

СТАДИЯ	ЛИСТ	ЛИСТОВ
Р	142	

МНИИТЭП
МАСТЕРСКАЯ N 3

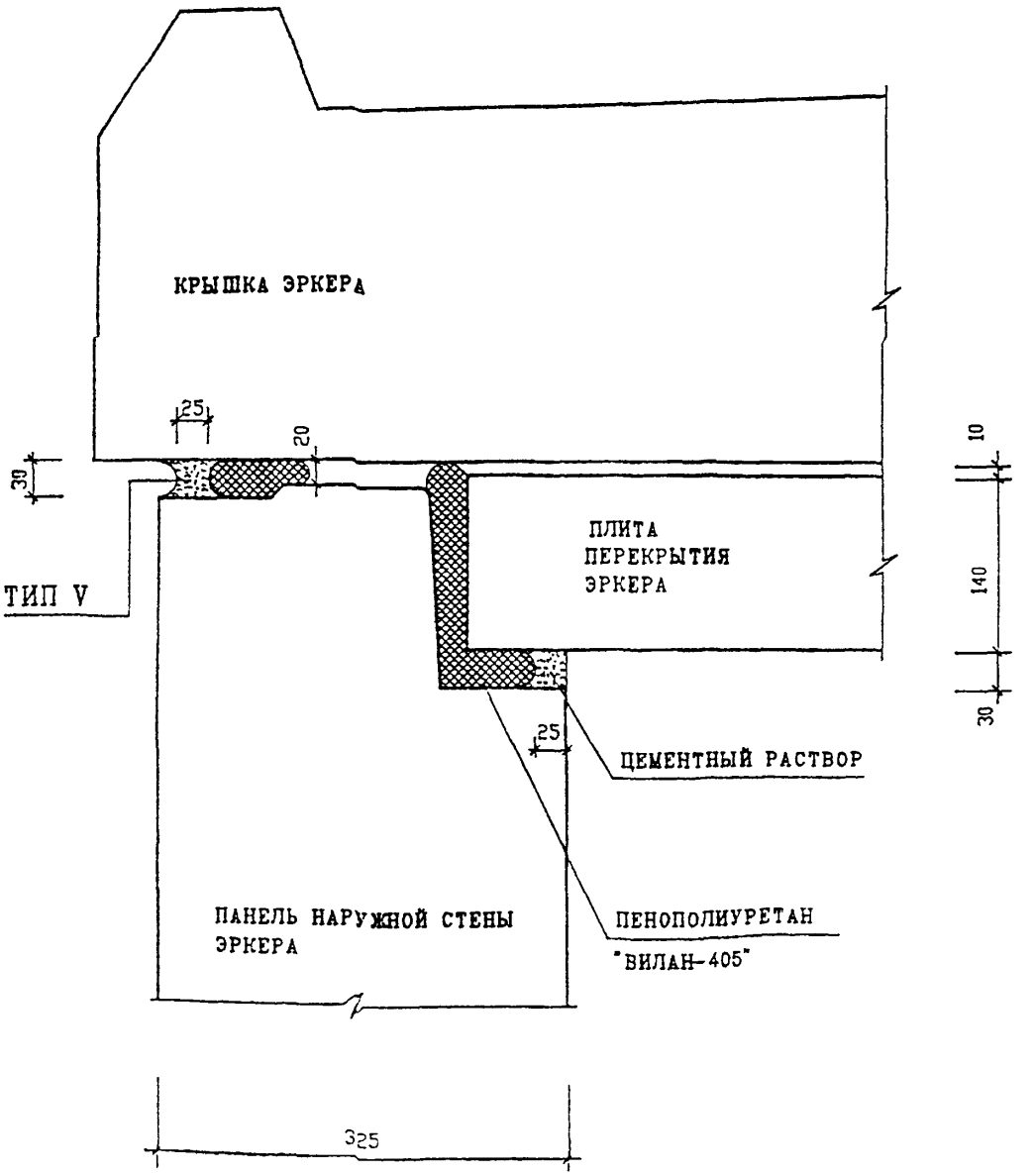

Н.КОНТР.		ВАСИЛЬКОВА				3 НДС, часть IIIш
ИЗМ.	КОЛУЧ.	ЛИСТ	N ДОК.	ПОДПИСЬ	ДАТА	
ГЛ СПЕЦ М		КОЗИЦЫН				ГЕРМЕТИЗАЦИЯ СТЫКОВ ГОРИЗОНТАЛЬНЫЙ ШОВ 10–10 / Н 1
ГЛ ИНЖ ПР		МЫЛЬНИКОВ				
ЗАВ. ГР. ИНЖ.		СУВОРОВА				
ИСПОЛНИЛ		ШЕХИНА				
ПРОВЕРИЛ		ВАСИЛЬКОВА				

СТАДИЯ	ЛИСТ	ЛИСТОВ
Р	143	

МНИИТЭП
МАСТЕРСКАЯ N 3

ВЗАМ. ИНВ. N

ПОДПИСЬ И ДАТА

ИНВ. N ПОДЛ. 152852

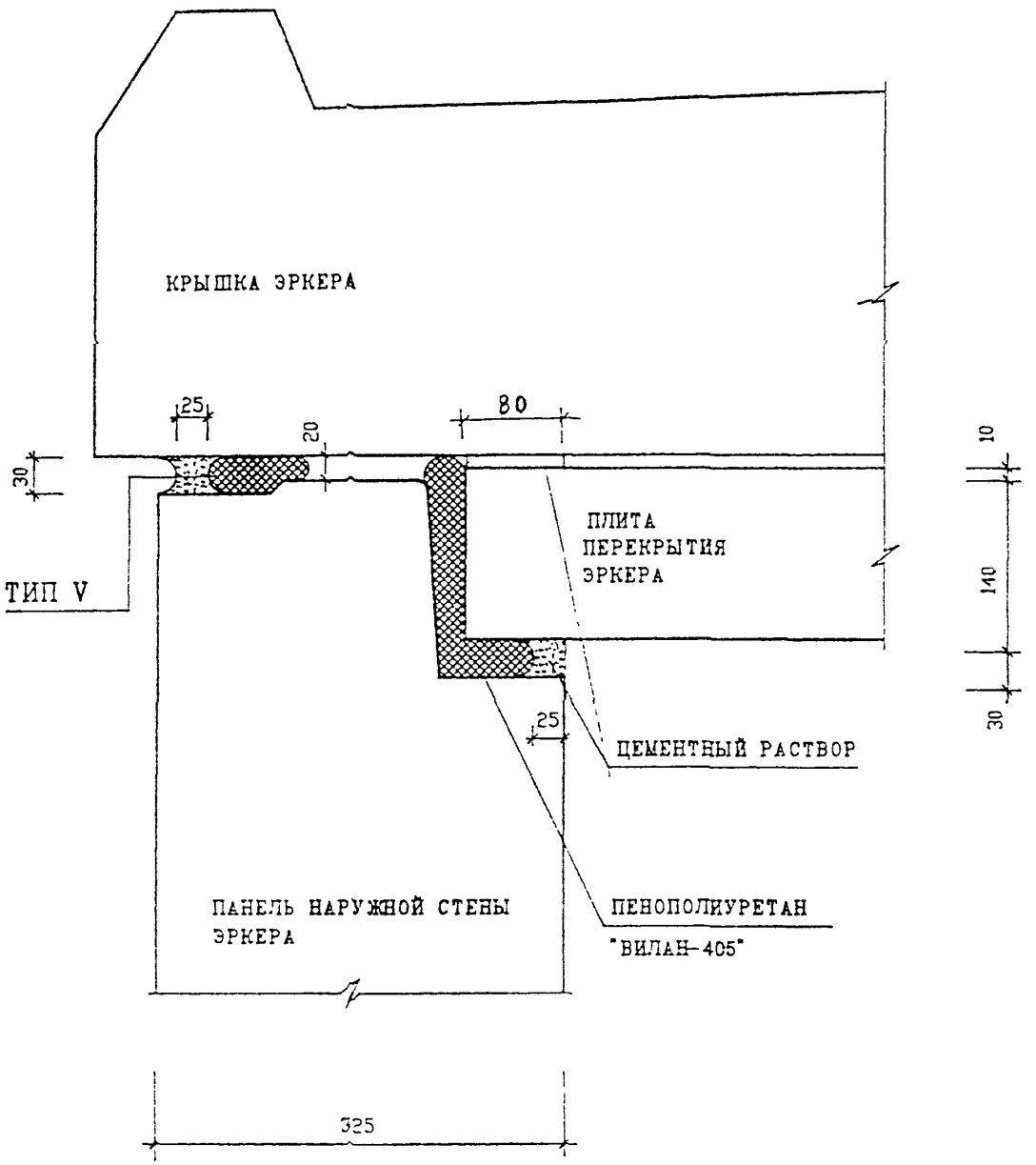

Н. КОНТР.		ВАСИЛЬКОВА				
ИЗМ.	КОЛУЧ.	ЛИСТ	N ДОК.	ПОДПИСЬ	ДАТА	
ГЛ. СПЕЦ. М		КОЗИЙЧ				
ГЛ. ИНЖ. ПР		МЫЛЬНИКОВ				
ЗАВ. ГР. ИНЖ.		СУВОРОВА				
ИСПОЛНИЛ		ШЕХИНА				
ПРОВЕРИЛ		ВАСИЛЬКОВА				

3 НДС , ЧАСТЬ III ш

ГЕРМЕТИЗАЦИЯ СТЫКОВ
ГОРИЗОНТАЛЬНЫЙ ШОВ

11-11
Н1

СТАДИЯ	ЛИСТ	ЛИСТОВ
Р	144	

МНИИТЭП
МАСТЕРСКАЯ N 3

ИНВ. N ПОДЛ. | ПОДПИСЬ И ДАТА | ВЗАМ. ИНВ. N

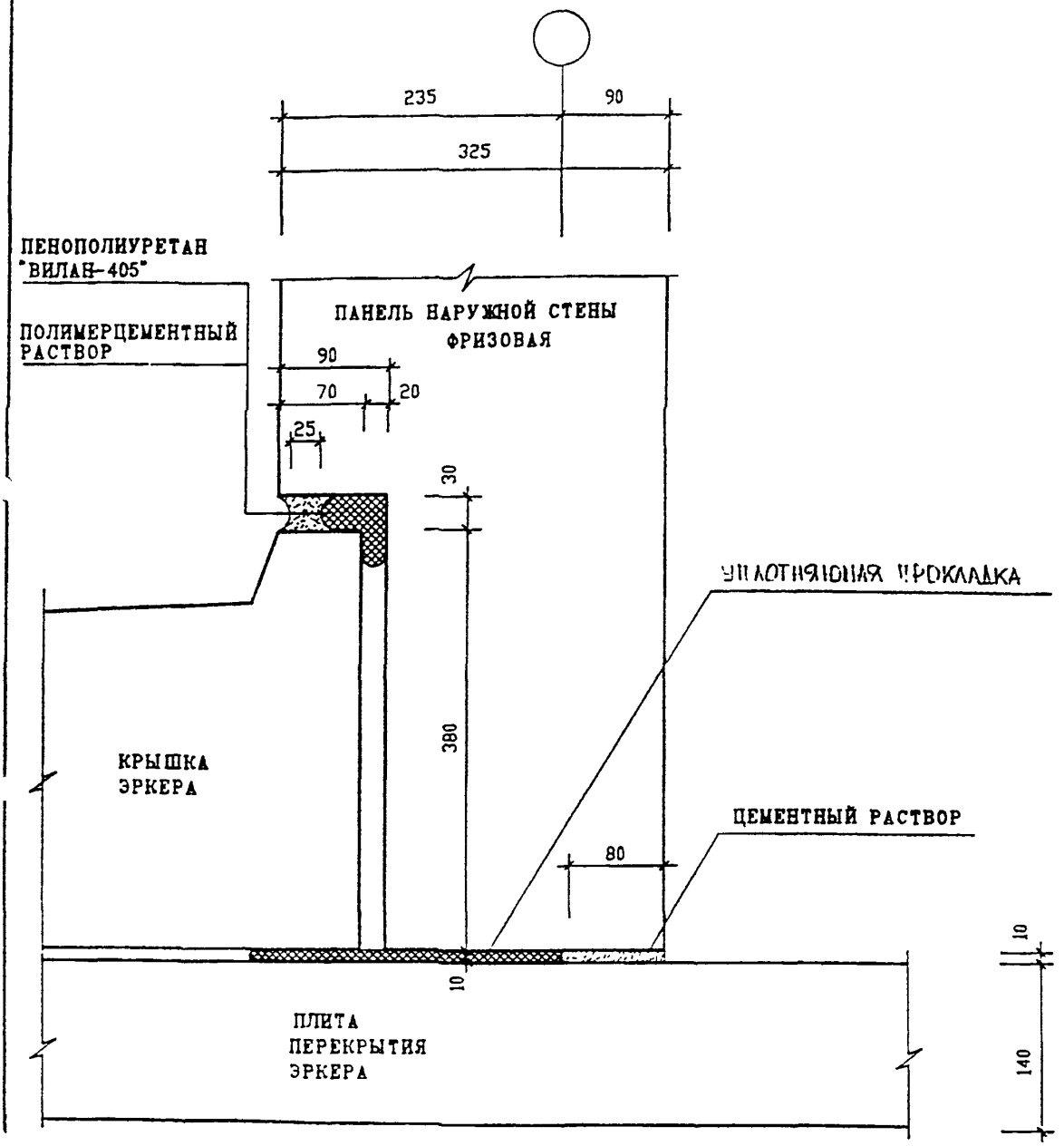

Н. КОНТР.		ВАСИЛЬКОВА			
ИЗМ.	КОЛУЧ.	ЛИСТ	N ДОК.	ПОДПИСЬ	ДАТА
ГЛ СПЕЦ М		КОЗИЦЫН			
ГЛ ИНЖ ПР		МЫЛЬНИКОВ			
ЗАВ. ГР. ИНЖ.		СУВОРОВА			
ИСПОЛНИЛ		ШЕХИНА			
ПРОВЕРИЛ		ВАСИЛЬКОВА			

3 НДС , часть III ш

ГЕРМЕТИЗАЦИЯ СТЫКОВ
ГОРИЗОНТАЛЬНЫЙ ШОВ

12-12
Н1

СТАДИЯ	ЛИСТ	ЛИСТОВ
Р	145	

МНИИТЭП
МАСТЕРСКАЯ N 3

N N УЗЛА РАЗДЕЛА	АЛЬБОМ РАБОЧИХ ЧЕРТЕЖЕЙ	МАРКА	КОЛ. ШТ.	МАССА ЕД. КГ	МАССА НА УЗЕЛ, КГ
1	2	3	4	5	6
01	ЗНДС, ЧАСТЬ III ш	ЗМС 22ц -6x60x230	1	0.65	1.16
		ЗМС 43ц -6x40x270	1	0.51	
01 А		L 100 x 63 x 8 ℓ = 60	2	0.60	1.20
02 02А		ЗМС 15 -6x60x100	1	0.28	2.00
		ЗМС 22 -6x60x230	1	0.65	
		ЗМС 22ц -6x60x230	1	0.65	
		ЗМС 43ц -6x40x270	1	0.51	
03		ММ 39ц -6x40x200	1	0.38	0.38
04		ММ 39ц -6x40x200	1	0.38	0.38
05		ЗМС 22 -6x60x230	1	0,65	1.03
		ММ 39 -6x40x200	1	0,38	
06		ММ 39ц -6x40x200	2	0.38	1.32
		ЗМС 44ц -6x40x300	1	0.56	
07		ММ 39ц -6x40x200	1	0.38	1.06
		ЗМС 52ц -6x40x180	2	0.34	
08		ММ 39ц -6x40x200	2	0.38	1.32
		ЗМС 44ц -6x40x300	1	0.56	
08		ЗМС 15ц -6x60x100	2	0,28	0.56
09		ЗМС 20ц -6x60x200	1	0,56	0,56
10		ММ 39ц -6x40x200	1	0.38	1.06
		ЗМС 52ц -6x40x180	2	0.34	
11		ЗМС 52ц -6x40x180	5	0.34	1.70

ИНВ. N ПОДЛ. | ПОДПИСЬ И ДАТА | ВЗАМ. ИНВ. N

Н КОНТР.	ВАСИЛЬКОВА	
НАЧ МАСТ		
ГЛ СПЕЦ М	КОЗИЦЫН	
ГЛ ИНЖ ПР	МУЛЬНИКОВ	
ВЕД. ИНЖ.	СУВОРОВА	
ИСПОЛНИЛ	ШЕХИНА	
ПРОВЕРИЛ	СИНДЕЕВА	

ЗНДС, часть III ш

СПЕЦИФИКАЦИЯ МОНТАЖНЫХ СВЯЗЕЙ РАЗДЕЛ Н1

СТАДИЯ	ЛИСТ	ЛИСТОВ
7	146	

МНИИТЭП
МАСТЕРСКАЯ N 3

N N УЗЛА РАЗДЕЛА	АЛЬБОМ РАБОЧИХ ЧЕРТЕЖЕЙ	МАРКА	КОЛ. ШТ.	МАССА ЕД. КГ	МАССА НА УЗЕЛ, КГ
1	2	3	4	5	6
12	ЗНДС, ЧАСТЬ III Ш	ЗМС 15 -6х60х100	1	0.28	1.55
		ЗМС 43ц -6х40х270	1	0.51	
		ЗМС 52 -6х40х180	1	0.34	
		ЗМС 54 -6х60х150	1	0.42	
14		ЗМС 15ц -6х60х100	1	0.28	0.28
16А		ЗМС 21ц -6х60х130	2	0,35	2,38
		ЗМС 54ц -6х60х150	4	0.42	
16		ЗМС 20ц -6х60х200	1	0.56	1,54
		ЗМС 43ц -6х40х270	1	0.51	
		ЗМС 49ц -6х40х250	1	0.47	
17		ЗМС 22ц -6х60х230	1	0.65	1.49
		ЗМС 40ц ⌀14 AIII l=270мм	1	0.33	
		ЗМС 43ц -6х40х270	1	0.51	
18		ЗМС 20ц -6х60х200	1	0.56	1.78
		ЗМС 44ц -6х40х300	1	0.56	
		ЗМС 51ц -6х30х200	1	0.28	
		ММ 39ц -6х40х200	1	0.38	
19		ЗМС 20ц -6х60х200	1	0.56	1.03
		ЗМС 49ц -6х40х250	1	0.47	
20		ЗМС 20ц -6х60х200	1	0.56	0.84
		ЗМС 51 -6х30х200	1	0.28	

Н КОНТР.	ВАСИЛЬКОВА		
НАЧ МАСТ			
ГЛ СПЕЦ М	КОЗИЦЫН		
ГЛ ИНЖ ПР	МЫЛЬНИКОВ		
ВЕД. ИНЖ.	СУВОРОВА		
ИСПОЛНИЛ	ВЕХИНА		
ПРОВЕРИЛ	СИНДЕЕВА		

ЗНДС, часть III Ш

СПЕЦИФИКАЦИЯ МОНТАЖНЫХ СВЯЗЕЙ РАЗДЕЛ Н1

СТАДИЯ	ЛИСТ	ЛИСТОВ
Р	147	

МНИИТЭП МАСТЕРСКАЯ N3

N N УЗЛА РАЗДЕЛА	АЛЬБОМ РАБОЧИХ ЧЕРТЕЖЕЙ	МАРКА	КОЛ. ШТ.	МАССА ЕД. КГ	МАССА НА УЗЕЛ, КГ
1	2	3	4	5	6
21	ЗНДС, ЧАСТЬ III ш	3МС20ц -6х60х200	1	0,56	1,45
		ММ39ц -6х40х200	1	0,38	
		3МС43ц -6х40х270	1	0,51	
22		3МС5ц -6х60х180	1	0,51	1,07
		3МС40ц ф14АII ℓ=270	1	0,33	
		ММ69ц -6х60х80	1	0,23	
21А		3МС15ц -6х60х100	2	0,28	1,26
		3МС21ц -6х60х130	2	0,35	
27		3МС 15ц -6х60х100	1	0.28	0.28
28		3МС 15ц -6х60х100	1	0.28	0.28
29		3МС 52ц -6х40х180	1	0.34	0.34
30		3МС 15ц -6х60х100	1	0.28	0.28
31		3МС 15ц -6х60х100	1	0.28	0.28
35		ММ 69ц -6х60х80	1	0.23	0.23
36		ММ 69ц -6х60х80	1	0.23	0.23

Н. КОНТР.	ВАСИЛЬКОВА	
НАЧ. МАСТ.		
ГЛ. СПЕЦ. М	КОЗИЦЫН	
ГЛ. ИНЖ. ПР	МЫЛЬНИКОВ	
ВЕД. ИНЖ.	СУВОРОВА	
ИСПОЛНИЛ	ВЕХИНА	
ПРОВЕРИЛ	СИНДЕЕВА	

ЗНДС, часть III ш

СПЕЦИФИКАЦИЯ МОНТАЖНЫХ СВЯЗЕЙ РАЗДЕЛ Н1

СТАДИЯ	ЛИСТ	ЛИСТОВ
Р	148	

МНИИТЭП
МАСТЕРСКАЯ N 3

N N УЗЛА РАЗДЕЛА	АЛЬБОМ РАБОЧИХ ЧЕРТЕЖЕЙ	МАРКА	КОЛ. ШТ.	МАССА ЕД. КГ	МАССА НА УЗЕЛ, КГ
1	2	3	4	5	6
37	ЗНДС, ЧАСТЬ III ш	ЗММ 15ц -6х60х100	2	0.28	0.56
38		ММ 69ц -6х60х80	1	0.23	0.23
39		ММ 69ц -6х60х80	1	0.23	0.23

Н.КОНТР.	ВАСИЛЬКОВА	
НАЧ МАСТ		
ГА СПЕЦ М.	КОЗИЦЫН	
ГЛ ИНЖ ПР	МЫЛЬНИКОВ	
ВЕД. ИНЖ.	СУВОРОВА	
ИСПОЛНИЛ	ВЕХИНА	
ПРОВЕРИЛ	СИНДЕЕВА	

ЗНДС, часть III ш

СПЕЦИФИКАЦИЯ
МОНТАЖНЫХ СВЯЗЕЙ
РАЗДЕЛ Н1

СТАДИЯ	ЛИСТ	ЛИСТОВ
Р	149	

МНИИТЭП
МАСТЕРСКАЯ N3

РАЗДЕЛ Н 2

СОЕДИНЕНИЕ ПАНЕЛЕЙ ВНУТРЕННИХ СТЕН И ПЕРЕГОРОДОК МЕЖДУ СОБОЙ ЗАДЕЛКА СТЫКОВ

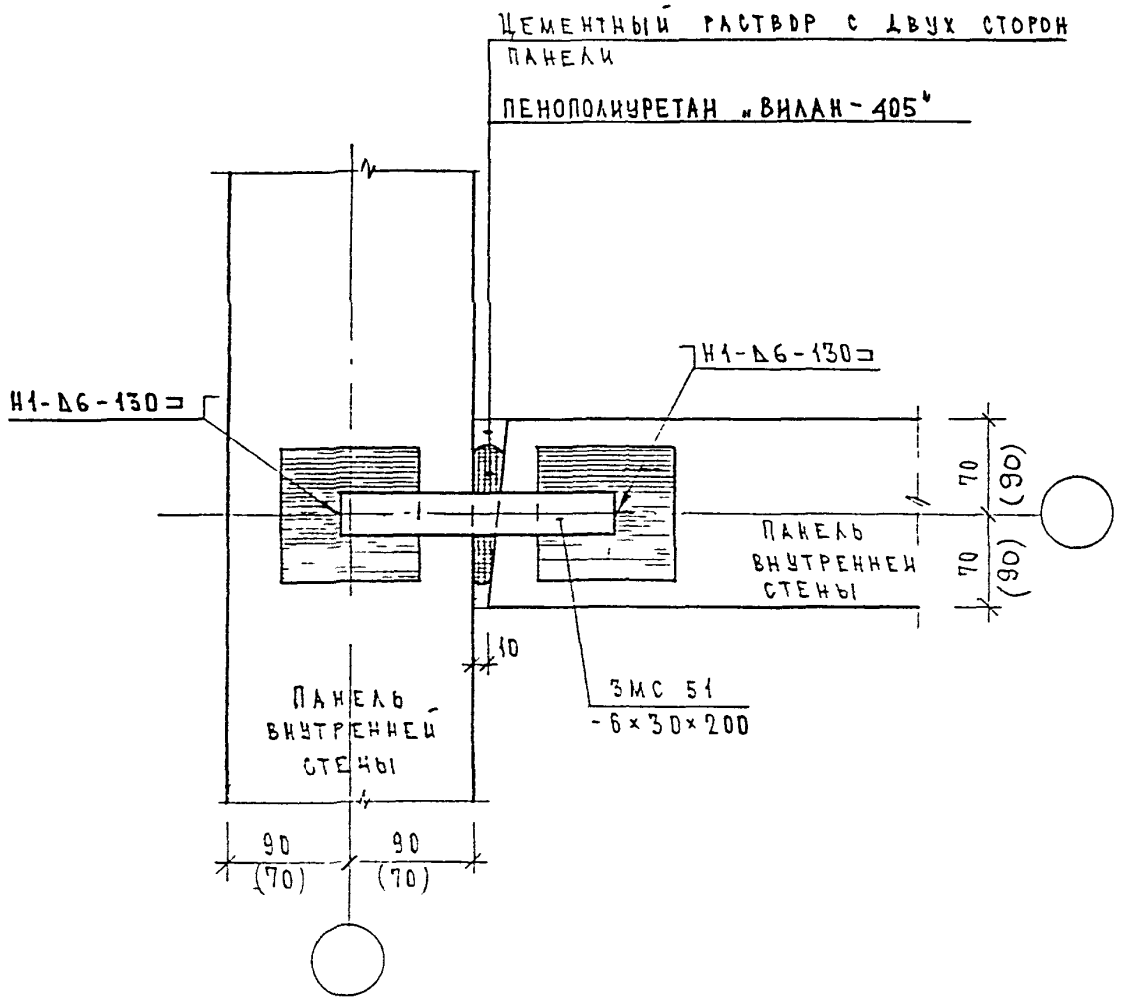

Н. КОНТР.		ВАСИЛЬКОВА				
Изм.	Кол.уч.	Лист	N док.	Подпись	Дата	
ГЛСПЕЦИАСТ		КОЗИЦЫН				
ГИП		МЫЛЬНИКОВ				
ВЕД. ИНЖ.		СУВОРОВА				
ИСПОЛНИЛ		ЕРШОВА				
ПРОВЕРИЛ		СИНДЕЕВА				

3 НДС, часть III

01
Н2

СТАДИЯ	ЛИСТ	ЛИСТОВ
Р	150	

МНИИТЭП
МАСТЕРСКАЯ N 3

ВЗАМ. ИНВ. N

ПОДПИСЬ И ДАТА

ИНВ. N ПОДЛ.

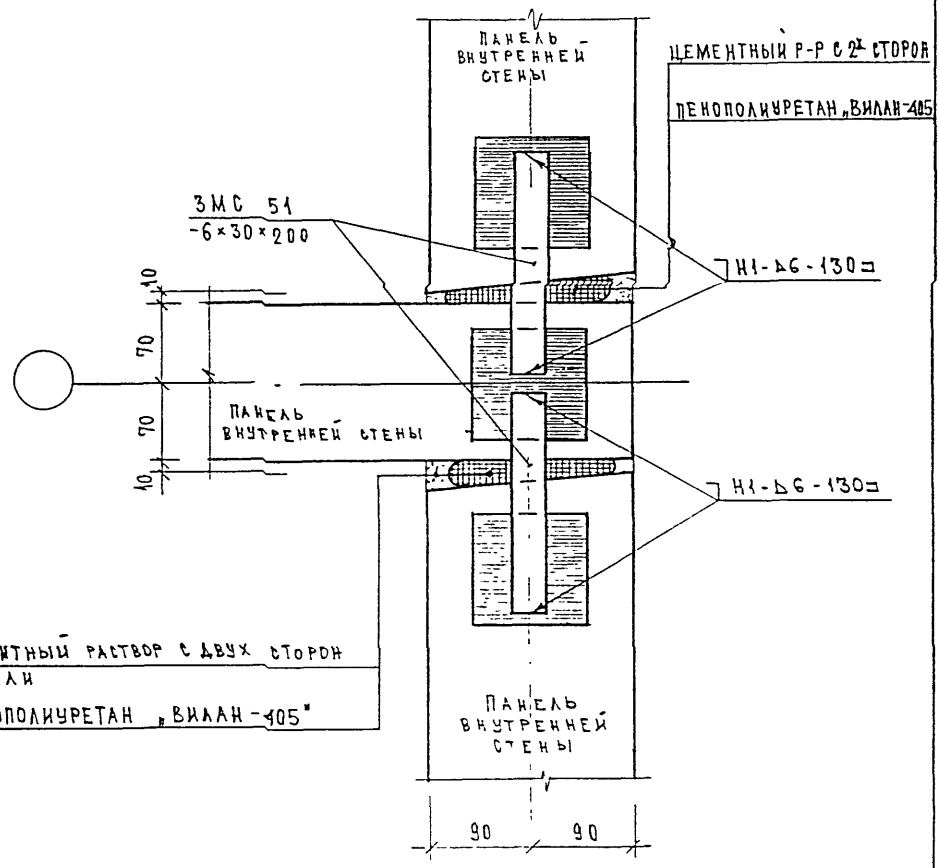

Н.КОНТР.		ВАСИЛЬКОВА				
Изм.	Кол.уч.	Лист	N док.	Подпись	Дата	
ГЛСПЕЦМАСТ		КОЗИЦЫН				
ГИП		МЫЛЬНИКОВ				
ВЕД. ИНЖ		СУВОРОВА				
ИСПОЛНИЛ		ЕРШОВА				
ПРОВЕРИЛ		СИНДЕЕВА				

3 НДС, часть III ш

02
Н2

СТАДИЯ	ЛИСТ	ЛИСТОВ
Р	151	

МНИИТЭП
МАСТЕРСКАЯ N 3

ИНВ. N ПОДЛ. | ПОДПИСЬ И ДАТА | ВЗАИМ. ИНВ. N

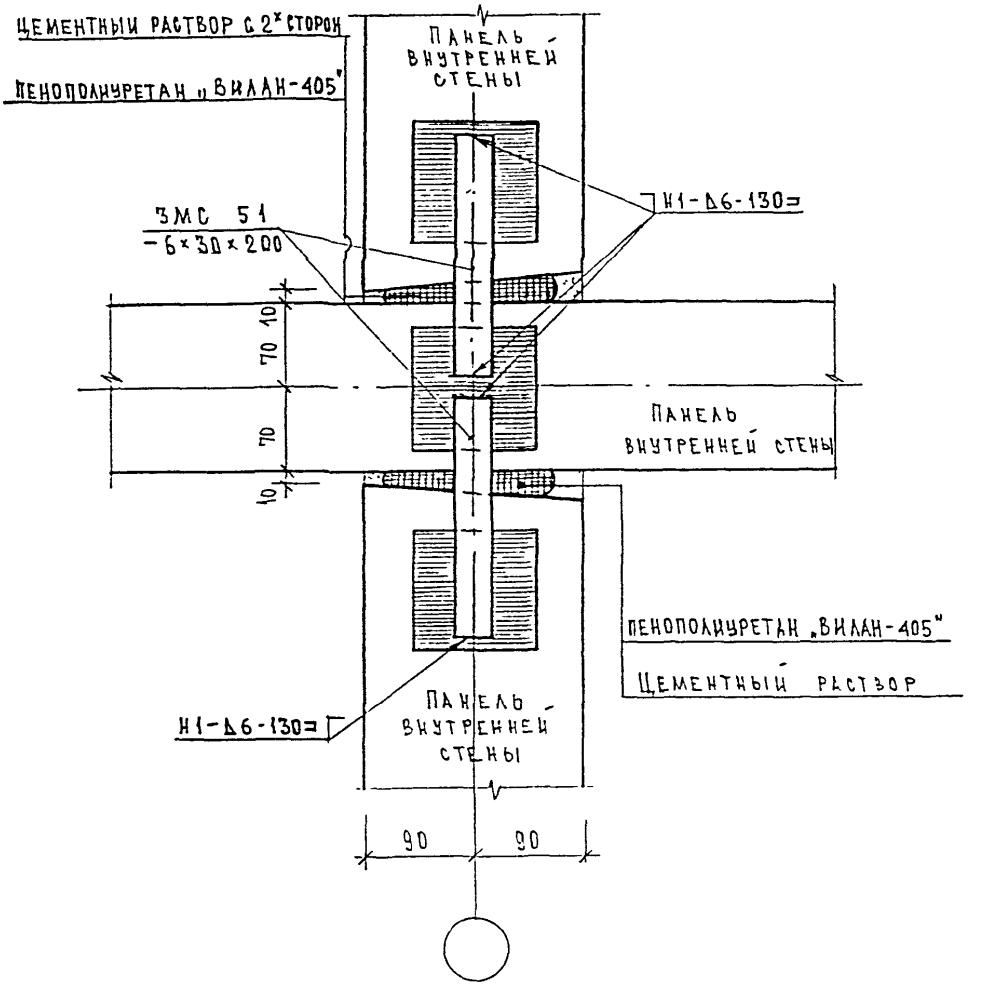

Н. КОНТР.		ВАСИЛЬКОВА			
Изм.	Кол.уч.	Лист	N док.	Подпись	Дата
ГЛ.СПЕЦМАСТ		КОЗИЦЫН			
ГИП		МЫЛЬНИКОВ			
ВЕД. ИНЖ.		СУВОРОВА			
ИСПОЛНИЛ		ЕРШОВА			
ПРОВЕРИЛ		ВАСИЛЬКОВА			

3 НДС, часть Шш

03
Н2

СТАДИЯ	ЛИСТ	ЛИСТОВ
Р	152	

МНИИТЭП
МАСТЕРСКАЯ N 3

ВЗАМ. ИНВ. N

ПОДПИСЬ И ДАТА

ИНВ. N ПОДЛ.

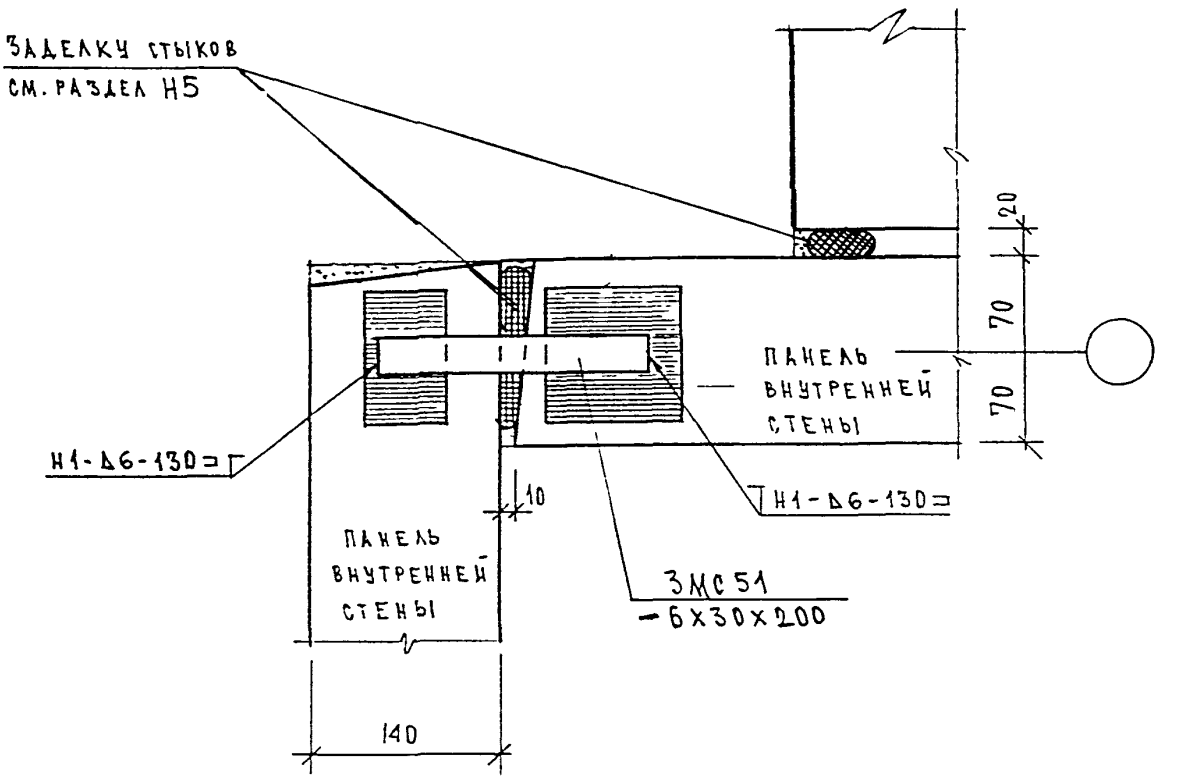

Н.КОНТР.		ВАСИЛЬКОВА				
Изм.	Кол.уч.	Лист	N док.	Подпись	Дата	
ГЛСПЕЦИАСТ		КОЗИЦЫН				
ГИП		МЫЛЬНИКОВ				
ВЕД. ИНЖ.		СУВОРОВА				
ИСПОЛНИЛ		ЕРШОВА				
ПРОВЕРИЛ		ВАСИЛЬКОВА				

3 НДС, часть Шш

04
Н2

СТАДИЯ	ЛИСТ	ЛИСТОВ
Р	153	

МНИИТЭП
МАСТЕРСКАЯ N 3

ВЗАМ. ИНВ. N

ПОДПИСЬ И ДАТА

ИНВ. N ПОДЛ.

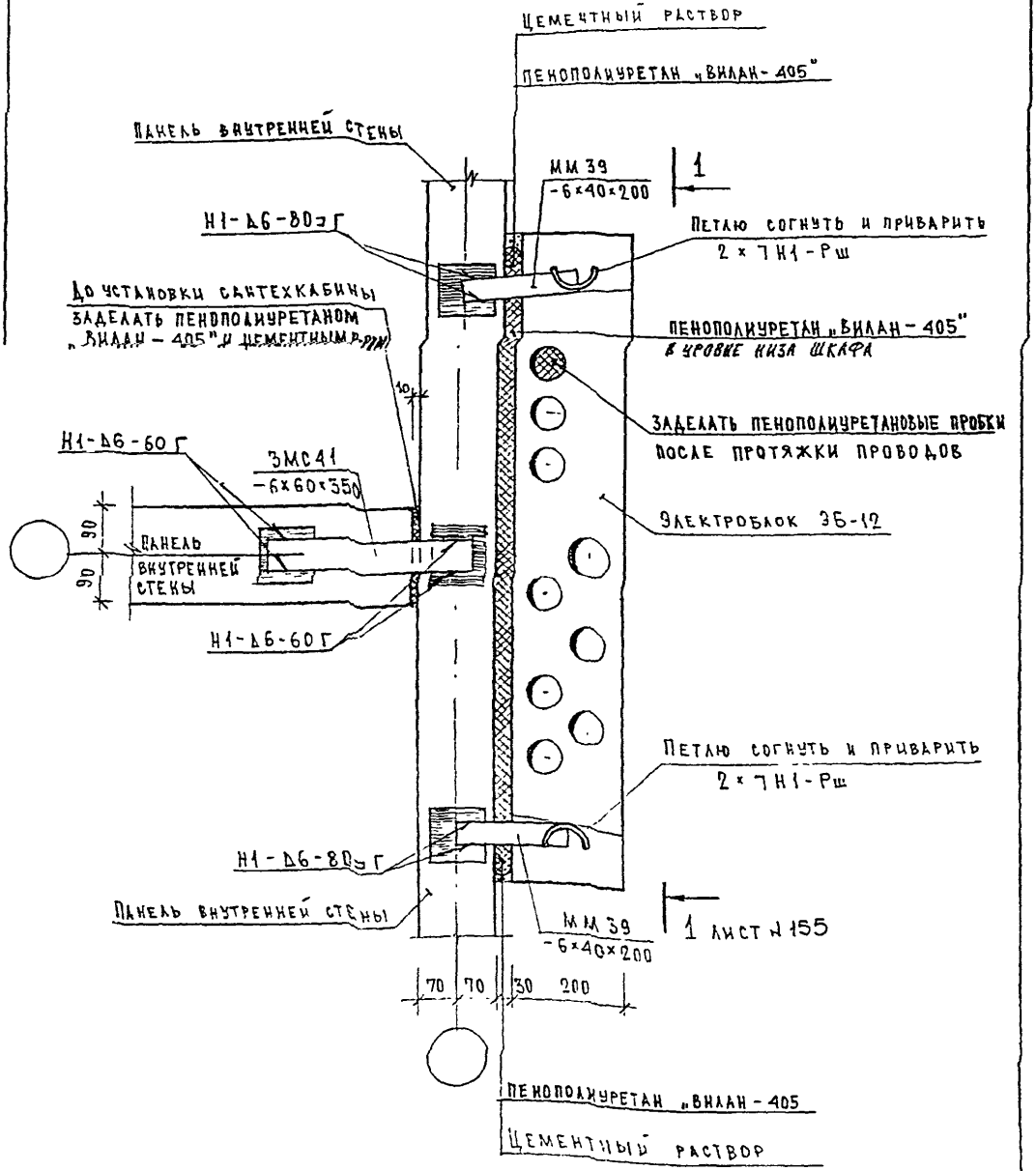

Н. контр.		Васильковa			
Изм.	Кол.уч.	Лист	N док.	Подпись	Дата
ГлСпецМаст		Козидын			
ГИП		Мыльников			
Вед. инж.		Суворова			
Исполнил		Ершова			
Проверил		Василькова			

3 НДС, часть III

05
Н2

Стадия	Лист	Листов
Р	154	

МНИИТЭП
Мастерская N 3

Подпись и дата | Взам. инв. N | Инв. N подл.

1 - 1

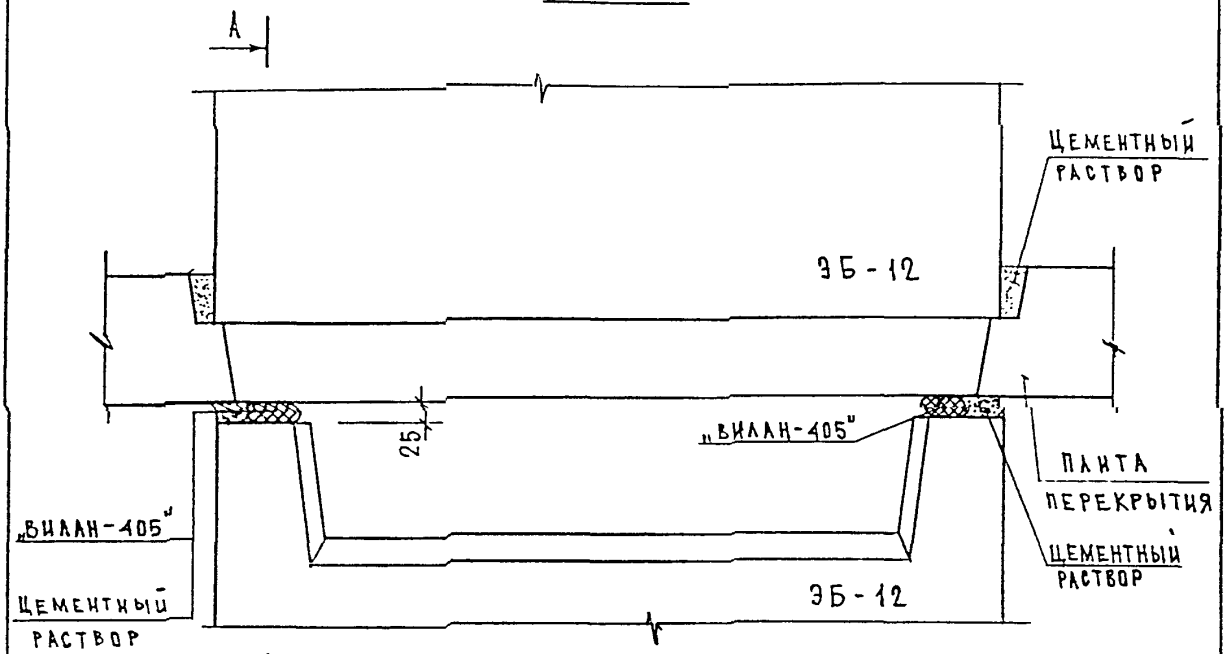

А - А

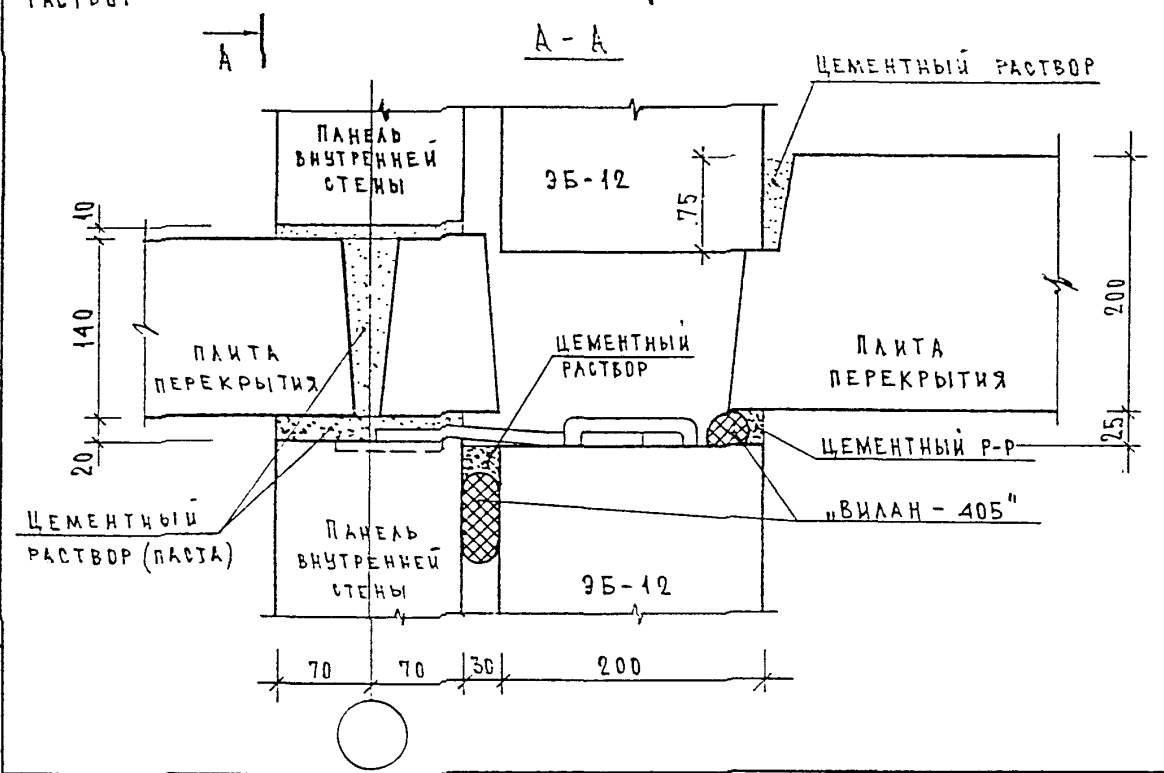

Н.КОНТР.		ВАСИЛЬКОВА				
Изм.	Кол.уч.	Лист	N док.	Подпись	Дата	
ГЛСПЕЦИАСТ		КОЗИЦЫН				
ГИП		МЫЛЬНИКОВ				
ВЕД. ИНЖ.		СУВОРОВА				
ИСПОЛНИЛ		ЕРШОВА				
ПРОВЕРИЛ		СИНДЕЕВА				

ВЗАМ. ИНВ. N

ПОДПИСЬ И ДАТА

ИНВ. N ПОДЛ.

3 НДС, часть III ш

05
Н2

Разрез 1-1. Сечение А-А.

СТАДИЯ	ЛИСТ	ЛИСТОВ
Р	155	

МНИИТЭП
МАСТЕРСКАЯ N 3

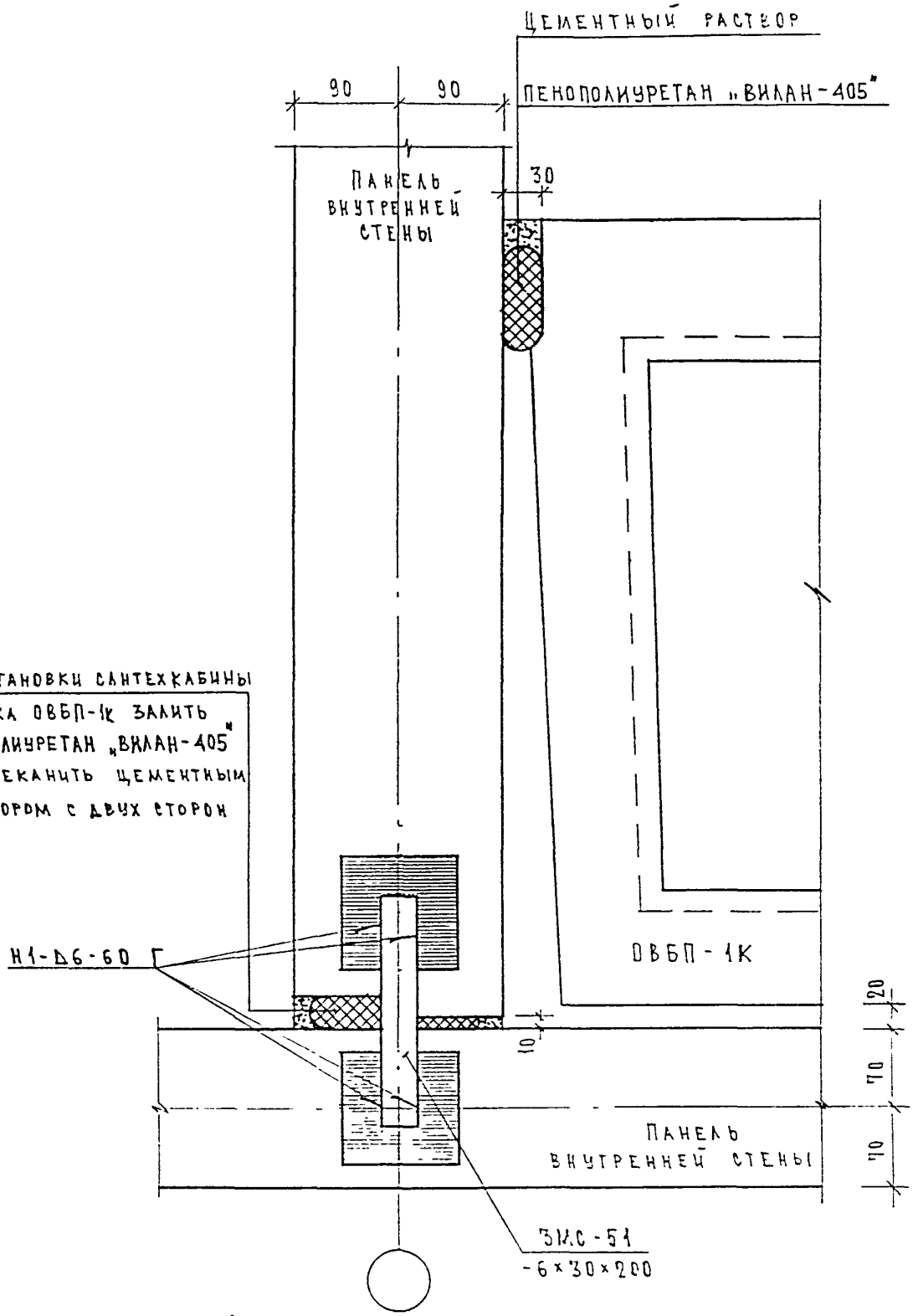

До установки сантехкабины и блока ОВБП-1к залить пенополиуретан „Вилан-405" и зачеканить цементным раствором с двух сторон

Н1-Д6-60 Г

Н.контр.	Василькова					
Изм.	Кол.уч.	Лист	N док.	Подпись	Дата	
ГлСпецМаст	Козицын					
ГИП	Мыльников					
Вед. инж.	Суворова					
Исполнил	Ершова					
Проверил	Василькова					

3 НДС, часть III ш

06
Н2

Стадия	Лист	Листов
Р	156	

МНИИТЭП
Мастерская N 3

Инв. N подл. | Подпись и дата | Взам. инв. N

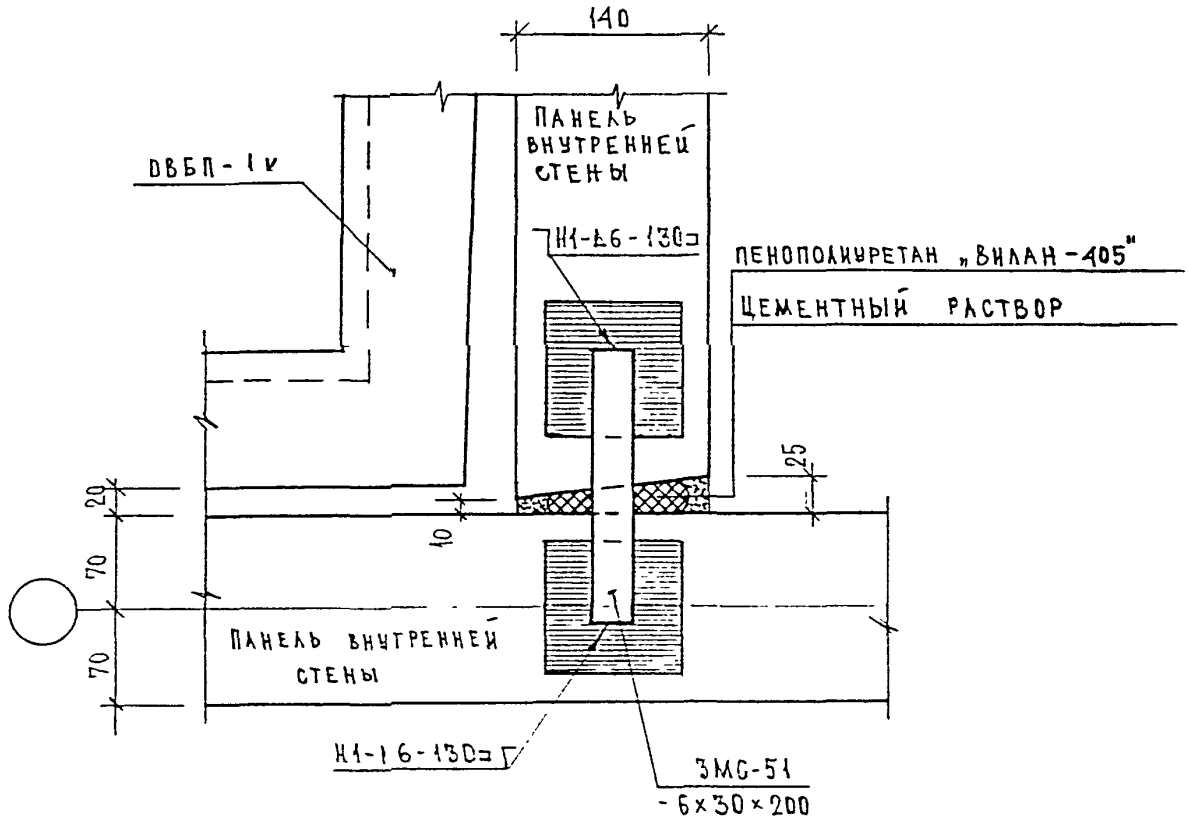

Н.контр.		Василькова				
Изм.	Кол.уч.	Лист	N док.	Подпись	Дата	
Гл.спецмаст		Козицын				
ГИП		Мыльников				
Вед. инж.		Суворова				
Исполнил		Ершова				
Проверил		Василькова				

3 НДС, часть III

07
Н2

Стадия	Лист	Листов
Р	157	

МНИИТЭП
МАСТЕРСКАЯ N 3

Взам. инв. N

Подпись и дата

Инв. N подл.

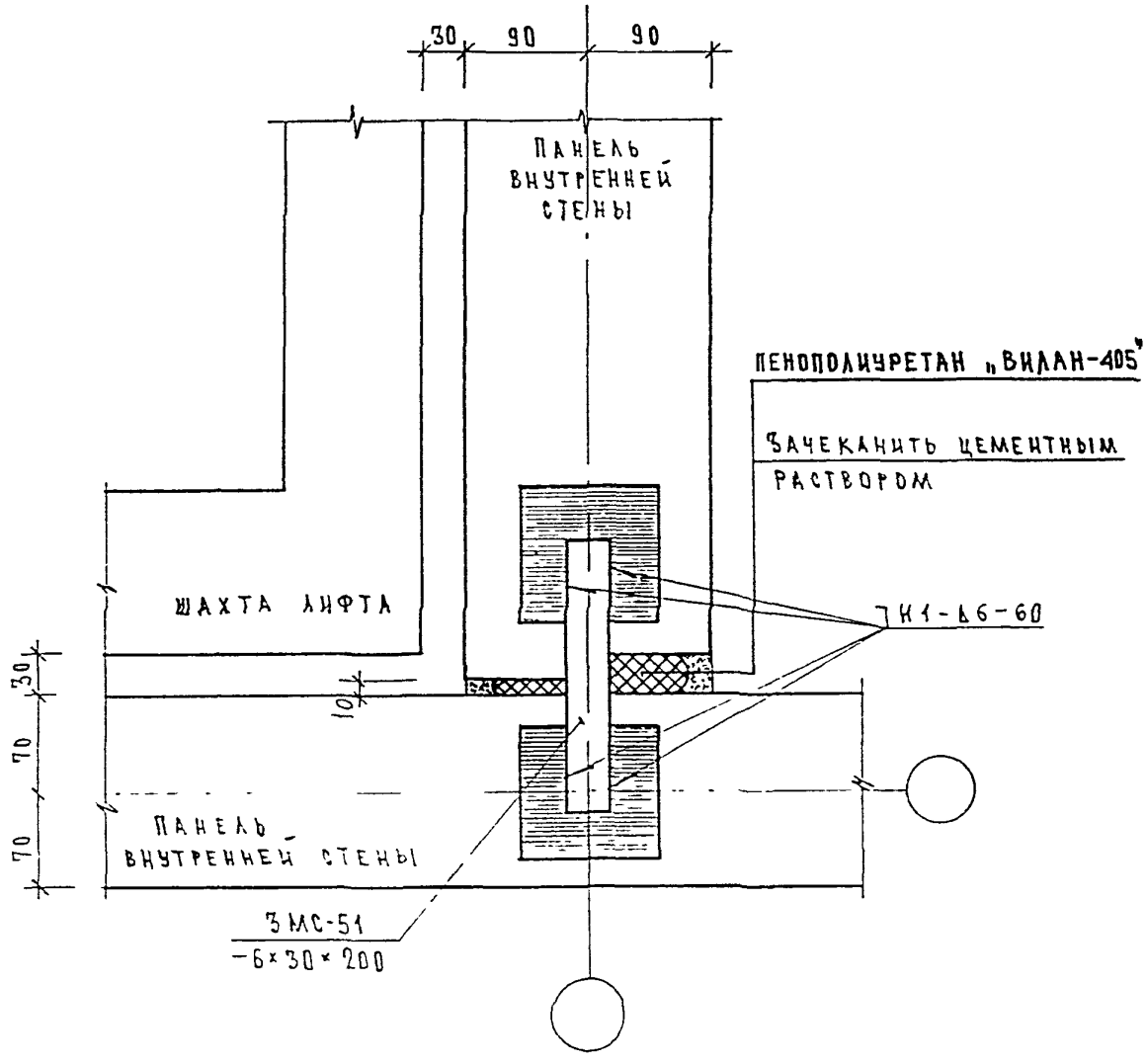

Н.КОНТР.		ВАСИЛЬКОВА			
Изм.	Кол.уч.	Лист	N док.	Подпись	Дата
ГЛ.СПЕЦМАСТ		КОЗИЦЫН			
ГИП		МЫЛЬНИКОВ			
ВЕД. ИНЖ.		СУВОРОВА			
ИСПОЛНИЛ		ЕРШОВА			
ПРОВЕРИЛ		СИНДЕЕВА			

3 НДС, часть III ш

08
Н2

СТАДИЯ	ЛИСТ	ЛИСТОВ
Р	158	

МНИИТЭП
МАСТЕРСКАЯ N 3

ВЗАМ. ИНВ. N

ПОДПИСЬ И ДАТА

ИНВ. N ПОДЛ.

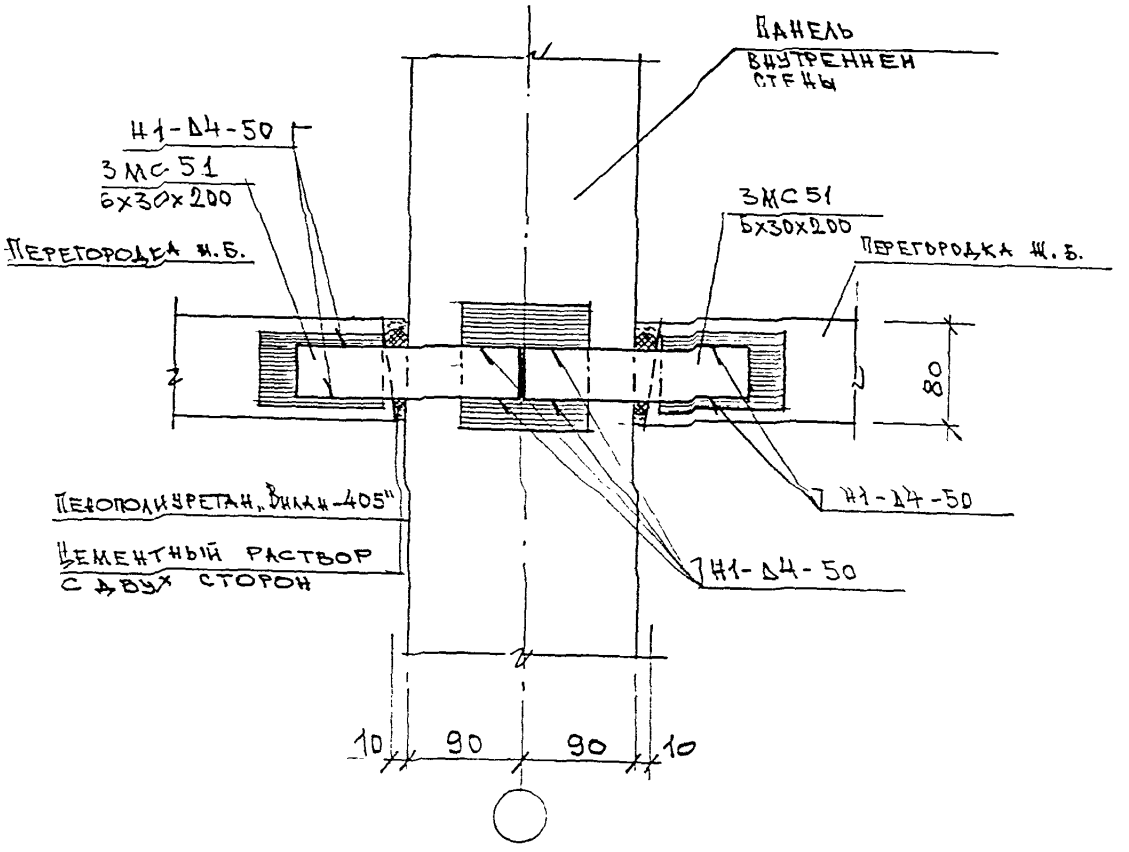

Изм.	Колуч.	Лист	N док.	Подпись	Дата
Гл. инж. м.		Козицын			
ГИП		Коновалова			
Гл. спец.		Михайловская			
Разработал		Юрова			
Проверил		Михайловская			

ЗНДС. Часть III ш

09
Н2

Стадия	Лист	Листов
Р	159	

МНИИТЭП
Мастерская N 3

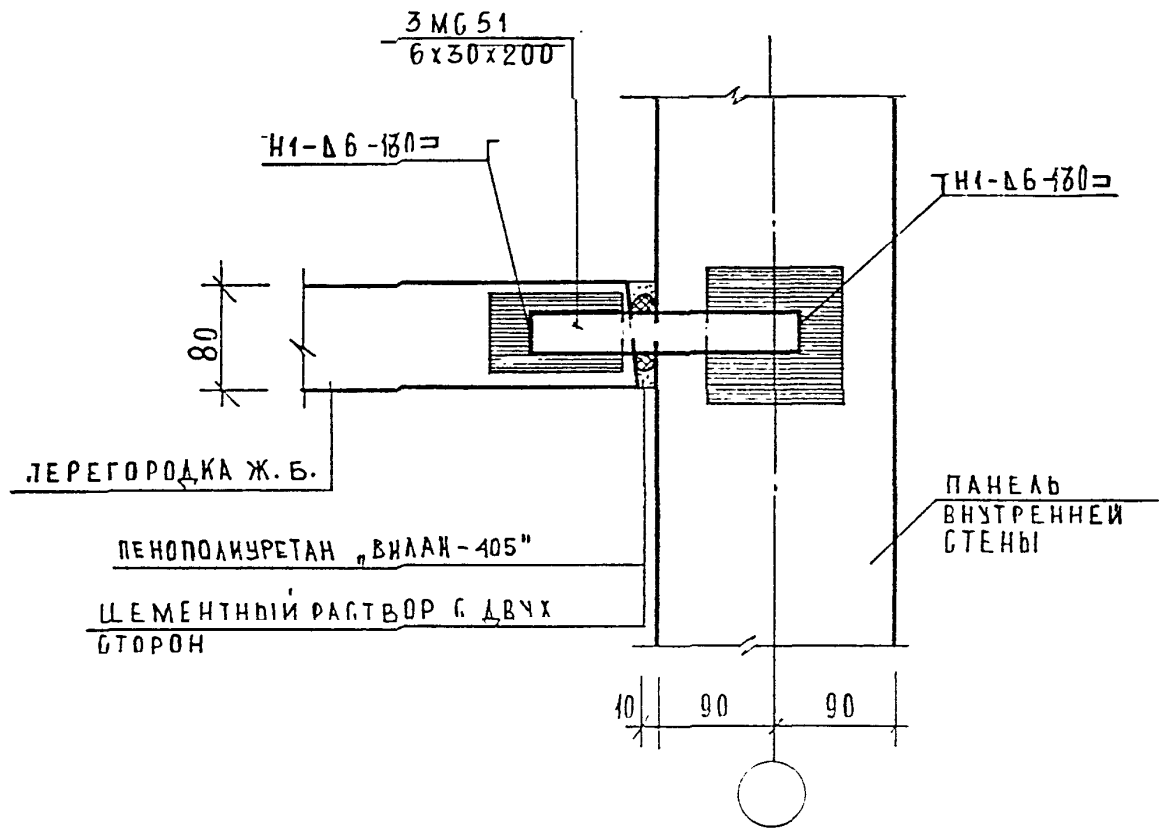

Н.КОНТР.	ВАСИЛЬКОВА				
Изм.	Кол.уч.	Лист	N док.	Подпись	Дата
ГАСПЕЦМАСТ	КОЗИЦЫН				
ГИП	МЫЛЬНИКОВ				
ВЕД. ИНЖ.	СУВОРОВА				
ИСПОЛНИЛ	ШЕХИНА				
ПРОВЕРИЛ	СИНДЕЕВА				

3 НДС, часть III ш

10
Н2

СТАДИЯ	ЛИСТ	ЛИСТОВ
Р	161	

МНИИТЭП
МАСТЕРСКАЯ N 3

ИНВ. N ПОДЛ. | ПОДПИСЬ И ДАТА | ВЗ ИНВ. N

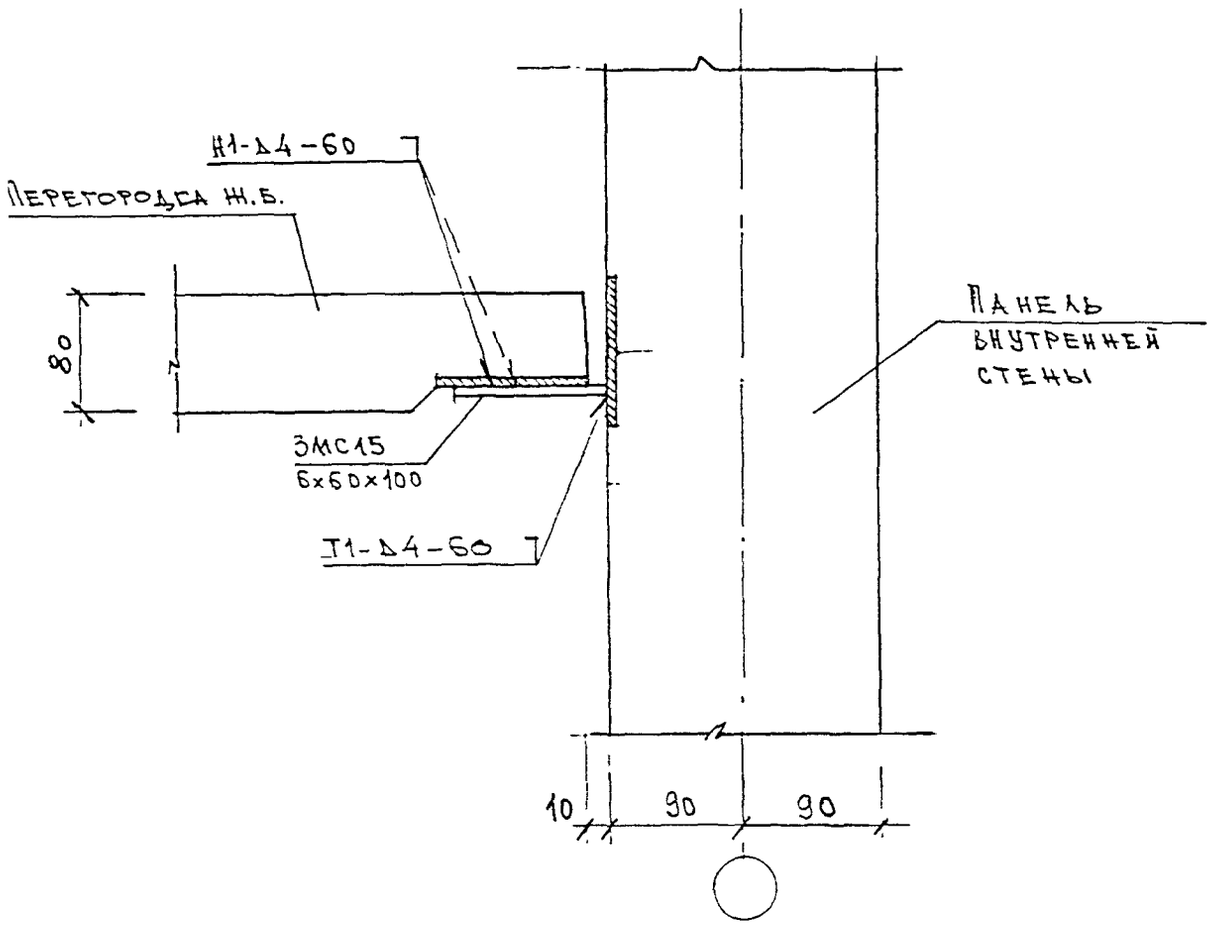

ВЗАМ. ИНВ. N

ПОДПИСЬ И ДАТА

ИНВ. N ПОДЛ.

ИЗМ.	КОЛ.УЧ.	ЛИСТ	N ДОК.	ПОДПИСЬ	ДАТА
ГЛ. ИНЖ. М.		КОЗИЦЫН			
ГИП		КОНОВАЛОВА			
ГЛ. СПЕЦ.		МИХАЙЛОВСКАЯ			
РАЗРАБОТАЛ		ЮРОВА			
ПРОВЕРИЛ		МИХАЙЛОВСКАЯ			

ЗНДС, часть III, ш

10А / Н2

Средний уровень

СТАДИЯ	ЛИСТ	ЛИСТОВ
□	161/1	

МНИИТЭП

МАСТЕРСКАЯ N 3

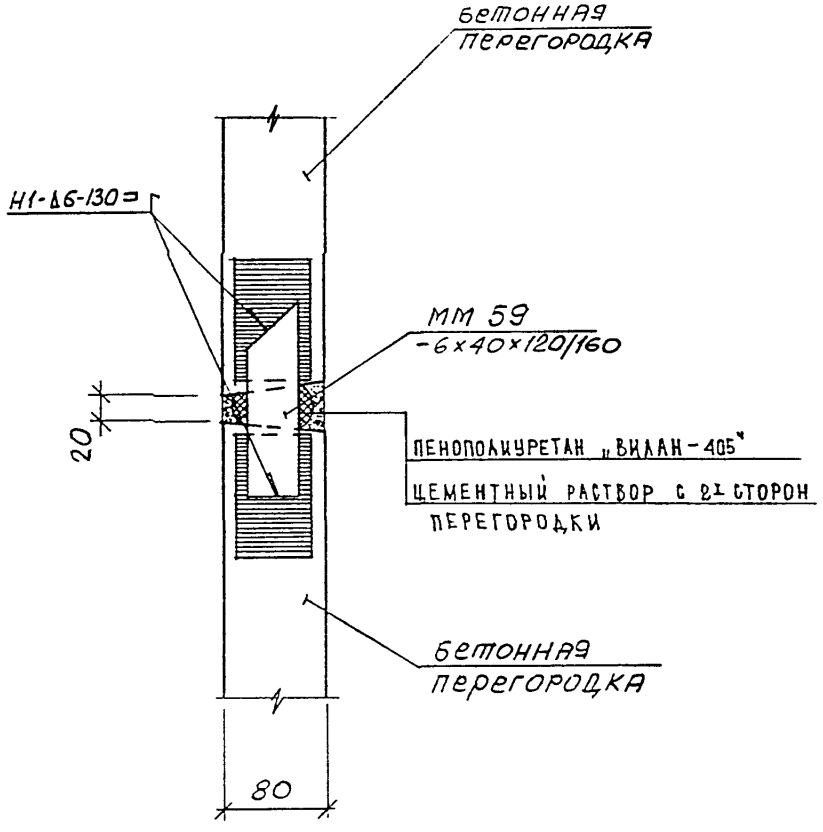

Н.КОНТР.		ВАСИЛЬКОВА				3 НДС, часть III ш
Изм.	Кол.уч.	Лист	N док.	Подпись	Дата	
ГЛ.СПЕЦМАСТ		КОЗИЦЫН				11/Н2
ГИП		МЫЛЬНИКОВ				
ВЕД. ИНЖ		СУВОРОВА				
ИСПОЛНИЛ		ТУЧКОВА				
ПРОВЕРИЛ		СИНДЕЕВА				

СТАДИЯ	ЛИСТ	ЛИСТОВ
Р	162	

МНИИТЭП
МАСТЕРСКАЯ N 3

ИНВ. N ПОДЛ. | ПОДПИСЬ И ДАТА | ВЗА ИНВ. N

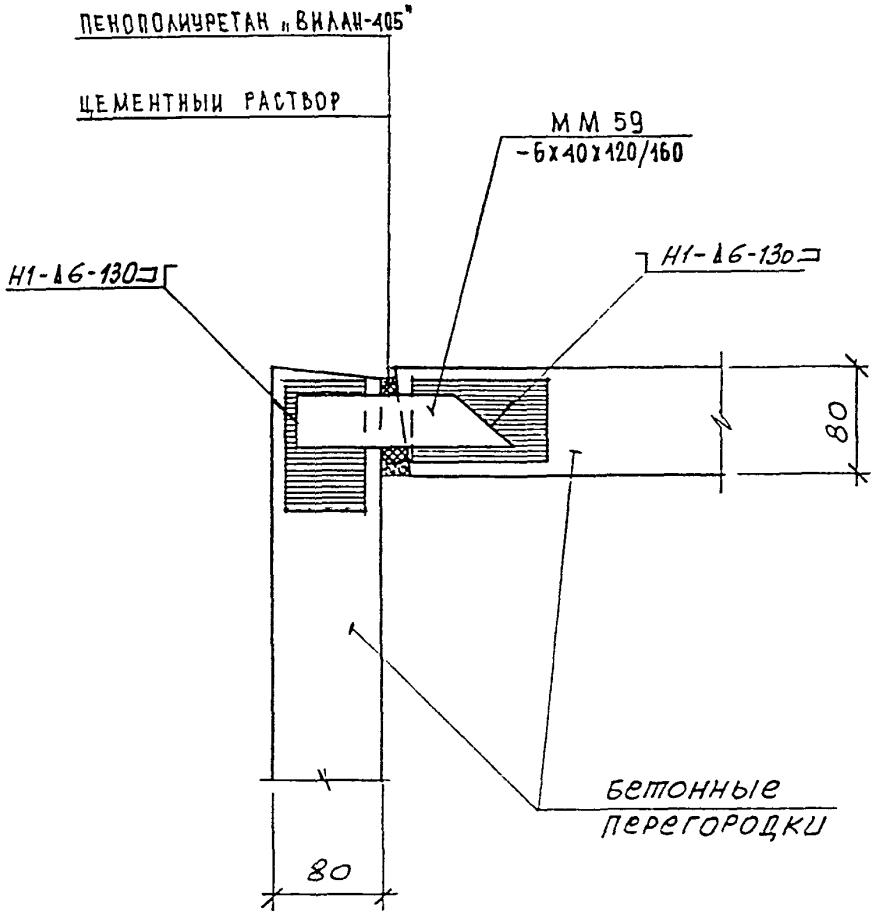

Н.КОНТР.		ВАСИЛЬКОВА				
Изм.	Кол.уч.	Лист	N док.	Подпись	Дата	
ГЛСПЕЦМАСТ		КОЗИЦЫН				
ГИП		МЫЛЬНИКОВ				
ВЕД. ИНЖ.		СУВОРОВА				
ИСПОЛНИЛ		ТУЧКОВА				
ПРОВЕРИЛ		СИНДЕЕВА				

3 НДС , часть III ш

12
Н2

СТАДИЯ	ЛИСТ	ЛИСТОВ
Р	163	

МНИИТЭП
МАСТЕРСКАЯ N 3

ВЗАМ. ИНВ. N

ПОДПИСЬ И ДАТА

ИНВ. N ПОДЛ. 8327-2

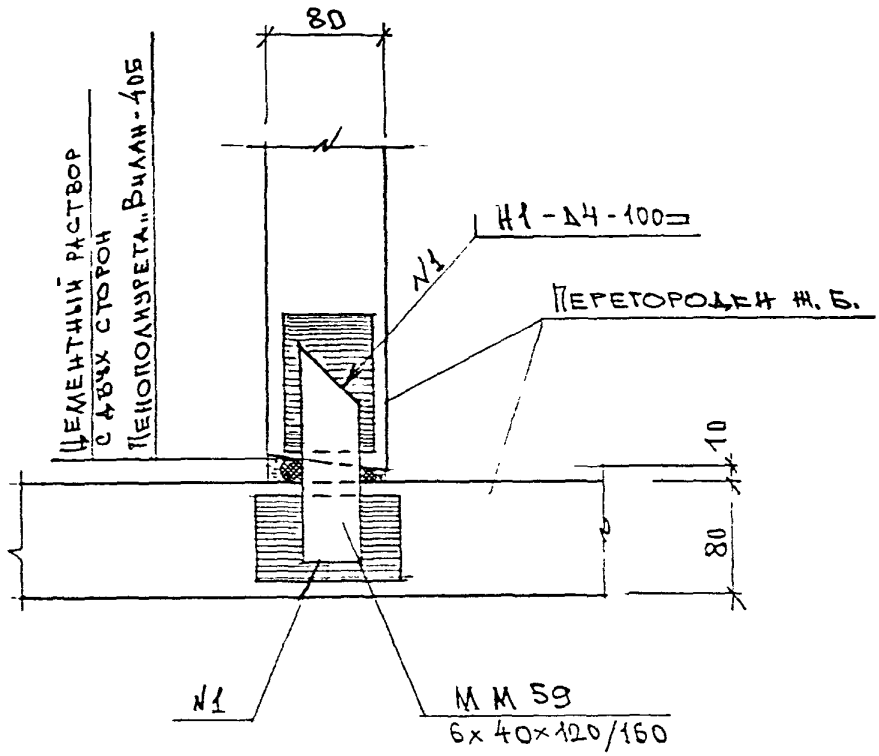

						3НДС. Часть III ш
ИЗМ.	КОЛУЧ.	ЛИСТ	N ДОК.	ПОДПИСЬ	ДАТА	
ГЛ. ИНЖ. М.		КОЗИЦЫН				13 / Н2
ГИП		КОНОВАЛОВА				
ГЛ. СПЕЦ.		МИХАЙЛОВСКАЯ				
РАЗРАБОТАЛ		ЕРШОВА				
ПРОВЕРИЛ		МИХАЙЛОВСКАЯ				

СТАДИЯ	ЛИСТ	ЛИСТОВ
Р	164	

МНИИТЭП
МАСТЕРСКАЯ N 3

ИНВ. N ПОДЛ. | ПОДПИСЬ И ДАТА | ВЗАМ. ИНВ. N

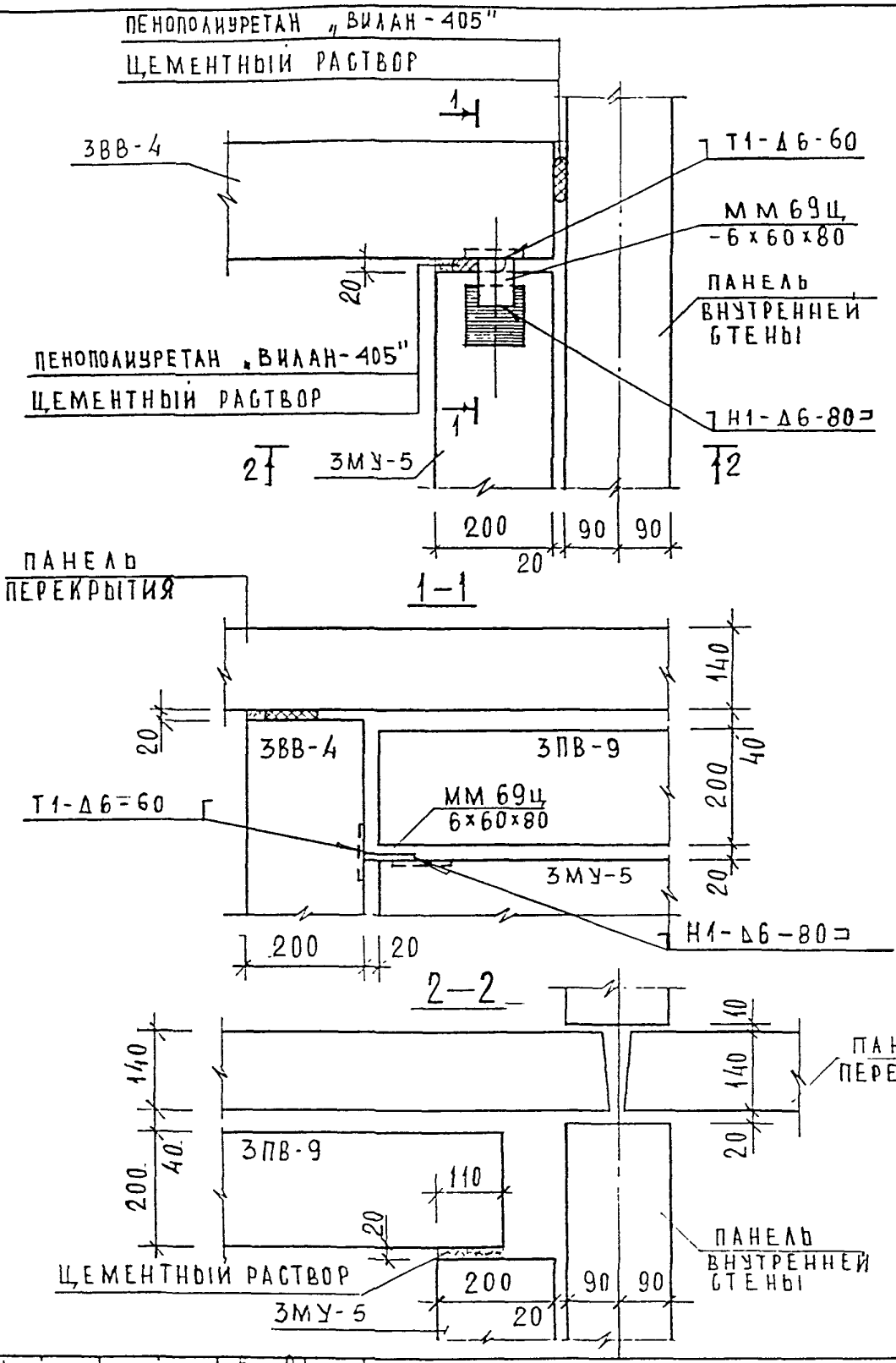

Н. контр.	Васильков				
Изм.	Кол.уч.	Лист	N док.	Подпись	Дата
Гл.спецмаст	Козицын				
ГИП	Мыльников				
Вед. инж.	Суворова				
Исполнил	Шехина				
Проверил	Василькова				

3 НДС, часть III

14
Н2

Стадия	Лист	Листов
Р	165	

МНИИТЭП
МАСТЕРСКАЯ N 3

Инв. N подл. 1523-12 | Подпись и дата | Взам. инв. N

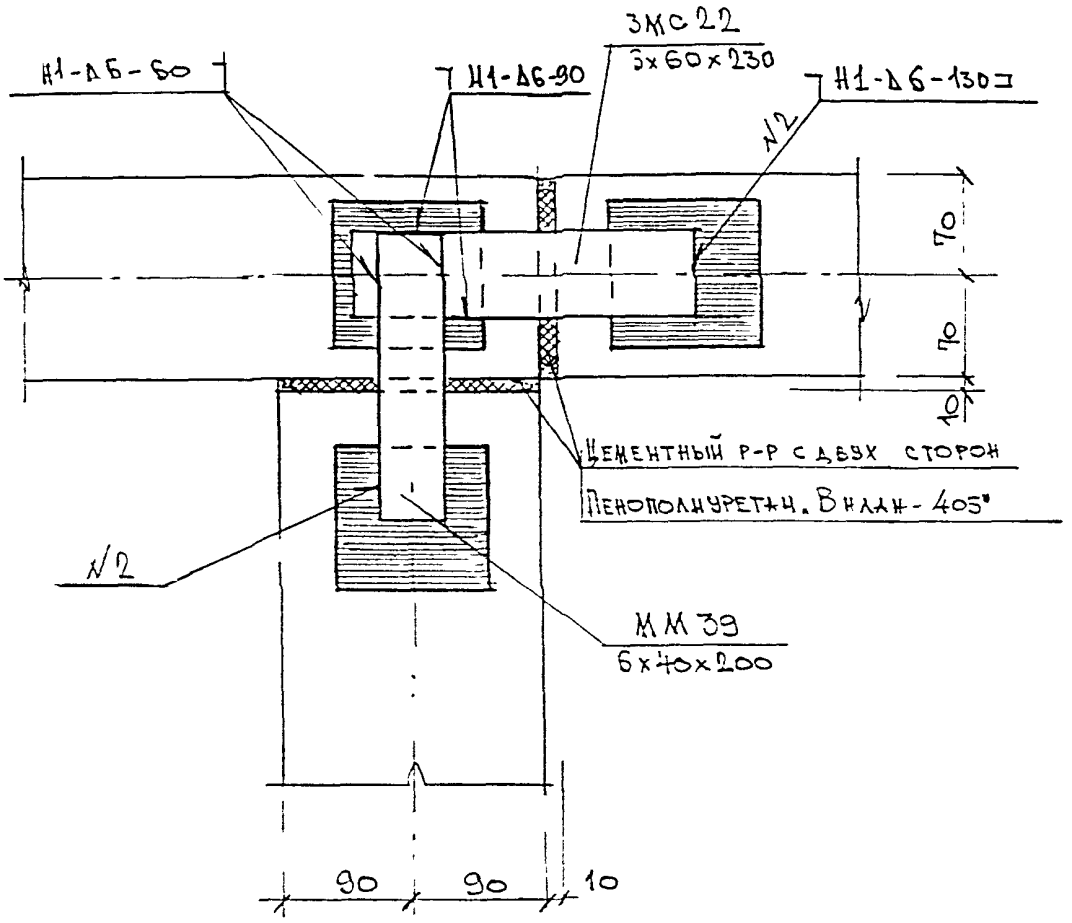

ИЗМ.	КОЛ.УЧ.	ЛИСТ	N ДОК.	ПОДПИСЬ	ДАТА
ГЛ. ИНЖ. М.		КОЗИЦЫН			
ГИП		КОНОВАЛОВА			
ГЛ. СПЕЦ		МИХАЙЛОВСКАЯ			
РАЗРАБОТАЛ		ЮРОВА			
ПРОВЕРИЛ		МИХАЙЛОВСКАЯ			

ЗНДС, часть III ш

15
Н2

СТАДИЯ	ЛИСТ	ЛИСТОВ
Р	165½	

МНИИТЭП
МАСТЕРСКАЯ N 3

ВЗАИН. ИНВ. N | ПОДПИСЬ И ДАТА | ИНВ. N ПОДЛ.

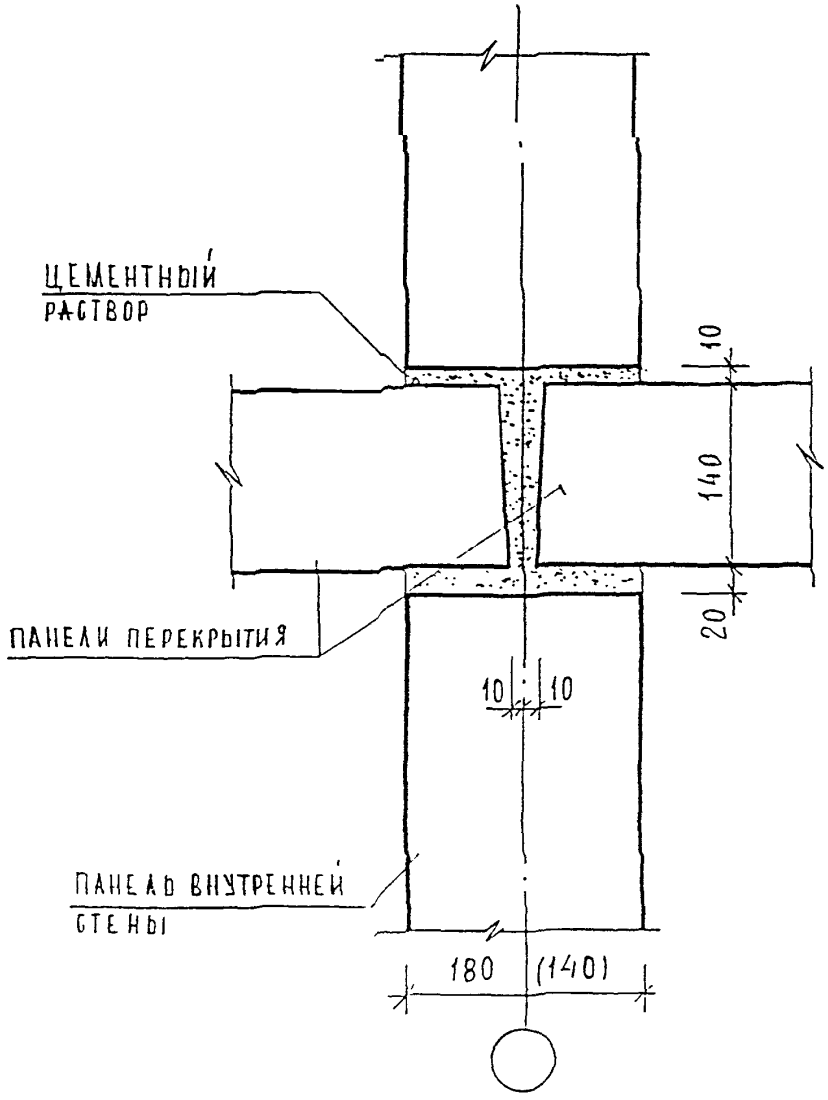

Н.КОНТР.		ВАСИЛЬКОВА			
Изм.	Кол.уч.	Лист	N док.	Подпись	Дата
ГЛСПЕЦИАСТ		КОЗИЛЬИН			
ГИП		МЫЛЬНИКОВ			
ВЕД. ИНЖ.		СУВОРОВА			
ИСПОЛНИЛ		ШЕХИНА			
ПРОВЕРИЛ		ВАСИЛЬКОВА			

ПОДПИСЬ И ДАТА | ВЗАМ. ИНВ. N | ИНВ. N ПОДЛ.

3 НДС, часть III ш

1-1
Н2

СТАДИЯ	ЛИСТ	ЛИСТОВ
Р	166	

МНИИТЭП
МАСТЕРСКАЯ N 3

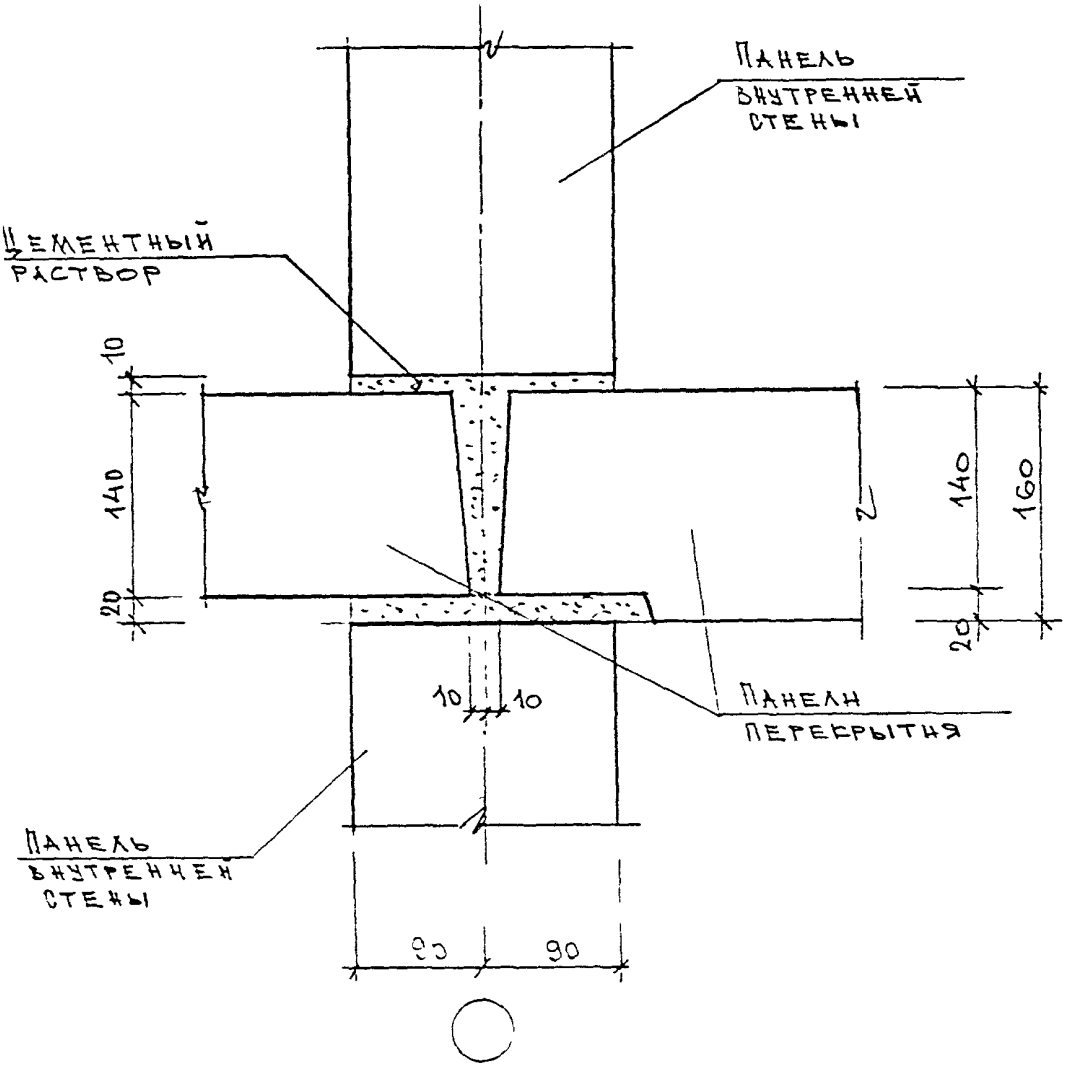

						ЗНДС, часть III ш
Изм.	Кол.уч.	Лист	N док.	Подпись	Дата	
Гл. инж. м.		Козицын				1А-1А / Н2
ГИП		Коновалова				
Гл. спец.		Михайловская				
Разработал		Юрова				
Проверил		Михайловская				

Стадия	Лист	Листов
Р	155/1	

МНИИТЭП
Мастерская N 3

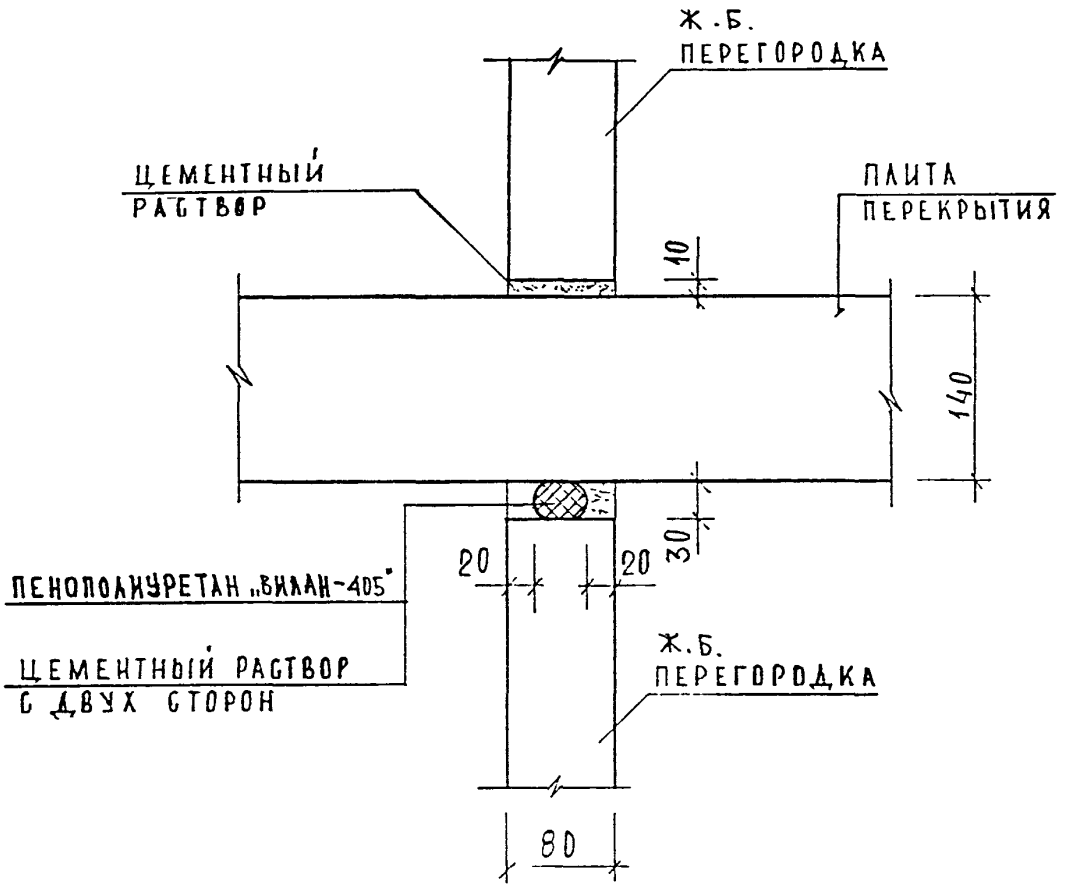

Н. КОНТР.		ВАСИЛЬКОВА				3 НДС, часть III ш
Изм.	Кол.уч.	Лист	N док.	Подпись	Дата	
ГЛ.СПЕЦМАСТ		КОЗИЦЫН				2-2 / Н2
ГИП		МЫЛЬНИКОВ				
ВЕД. ИНЖ.		СУВОРОВА				
ИСПОЛНИЛ		ШЕХИНА				
ПРОВЕРИЛ		ВАСИЛЬКОВА				

СТАДИЯ	ЛИСТ	ЛИСТОВ
Р	167	

МНИИТЭП
МАСТЕРСКАЯ N 3

ВЗАМ. ИНВ. N

ПОДПИСЬ И ДАТА

ИНВ. N ПОДЛ. 852852

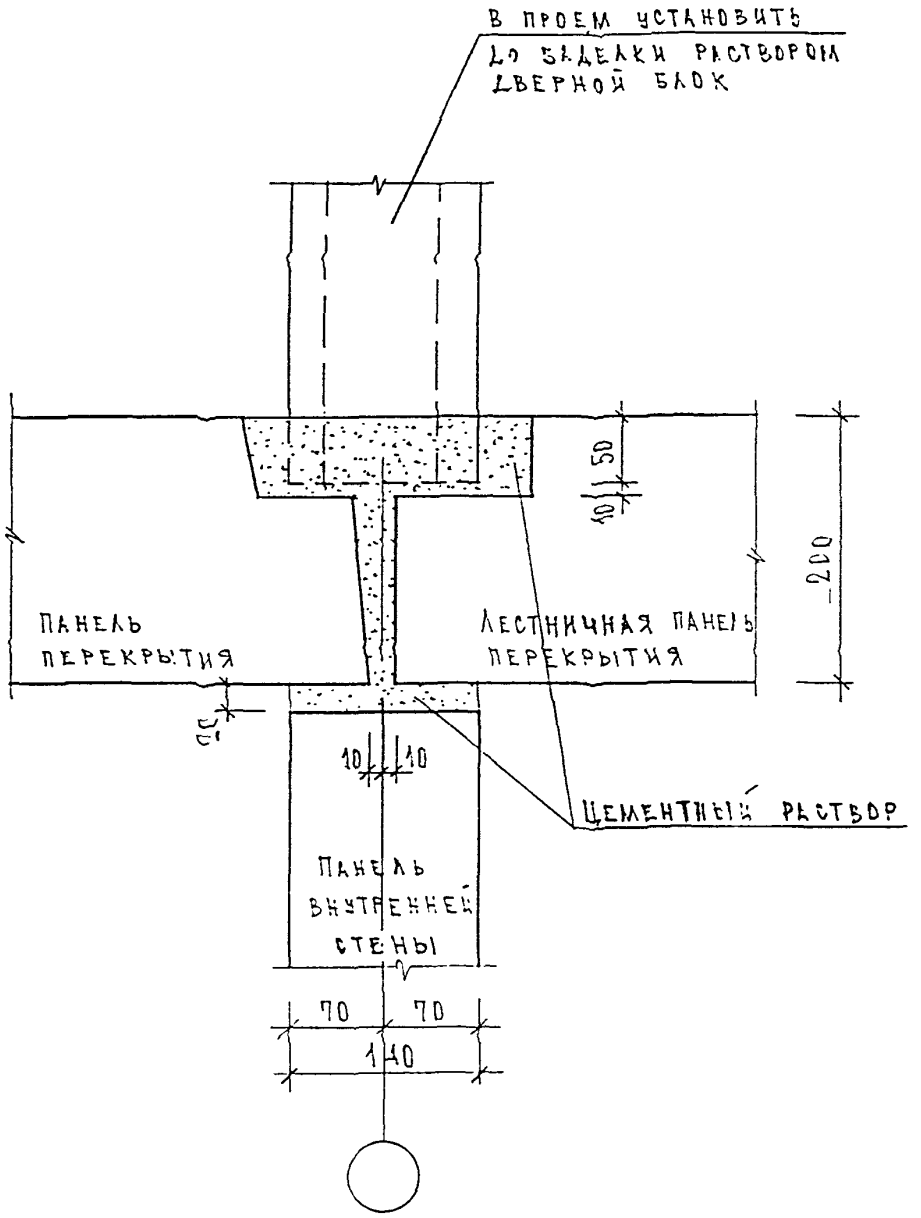

Н. КОНТР.		ВАСИЛЬКОВА				
Изм.	Кол.уч.	Лист	N док.	Подпись	Дата	
ГЛСПЕЦИАСТ		КОЗИЦЫН				
ГИП		МИЛЬНИКОВ				
ВЕД. ИНЖ.		СУВОРОВА				
ИСПОЛНИЛ		ЕРШОВА				
ПРОВЕРИЛ		СИНДЕЕВА				

3 НДС, часть III ш

3-3
Н2

СТАДИЯ	ЛИСТ	ЛИСТОВ
Р	168	

МНИИТЭП
МАСТЕРСКАЯ N 3

ВЗАМ. ИНВ. N

ПОДПИСЬ И ДАТА

ИНВ. N ПОДЛ. 8592

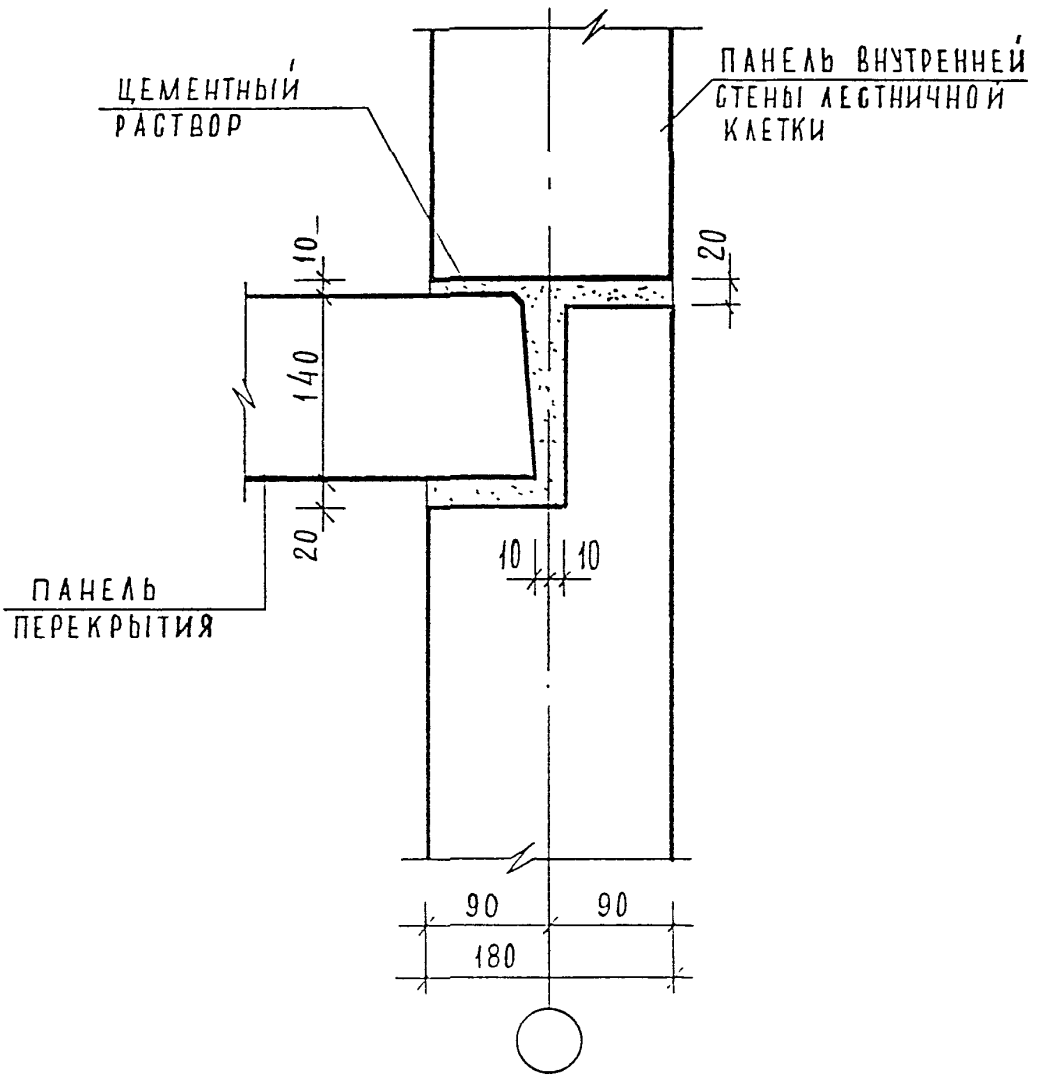

Н КОНТР	ВАСИЛЬКОВА				
Изм.	Кол.уч.	Лист	N док.	Подпись	Дата
ГЛСПЕЦНАСТ	КОЗИЦЫН				
ГИП	МЫЛЬНИКОВ				
ВЕД. ИНЖ	СУВОРОВА				
ИСПОЛНИЛ	ШЕХИНА				
ПРОВЕРИЛ	СИНДЕЕВА				

3 НДС, часть III ш

4-4
Н2

СТАДИЯ	ЛИСТ	ЛИСТОВ
Р	169	

МНИИТЭП
МАСТЕРСКАЯ N 3

ВЗАМ. ИНВ. N

ПОДПИСЬ И ДАТА

ИНВ. N ПОДЛ.

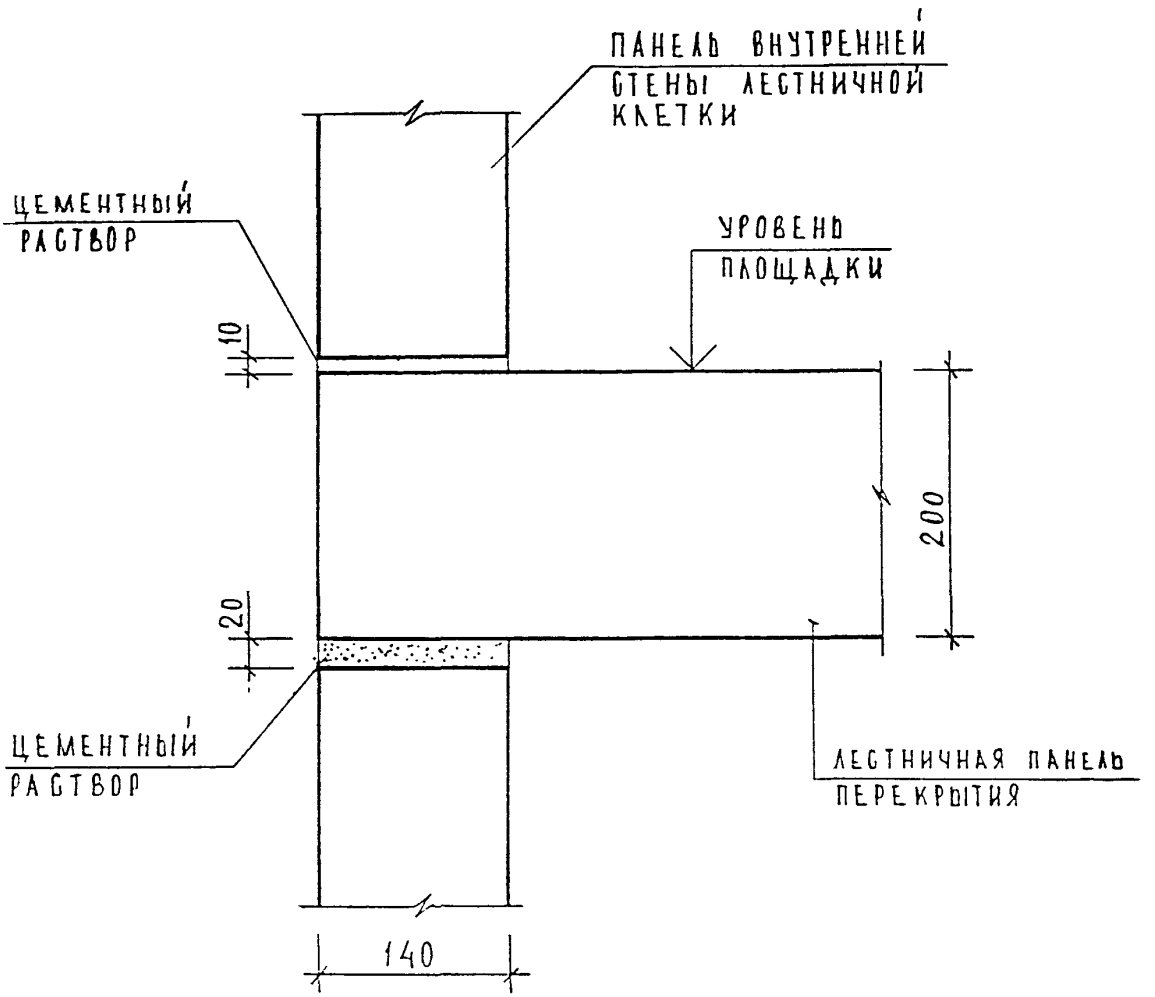

Н.контр.		Васильков				
Изм.	Кол.уч.	Лист	N док.	Подпись	Дата	
ГлСпецМаст		Козицын				
ГИП		Мыльников				
Вед. инж.		Суворова				
Исполнил		Шехина				
Проверил		Василькова				

3 НДС , часть III ш

5-5
Н2

Стадия	Лист	Листов
Р	170	

МНИИТЭП
МАСТЕРСКАЯ N 3

Взам. инв. N

Подпись и дата

Инв. N подл. 15232

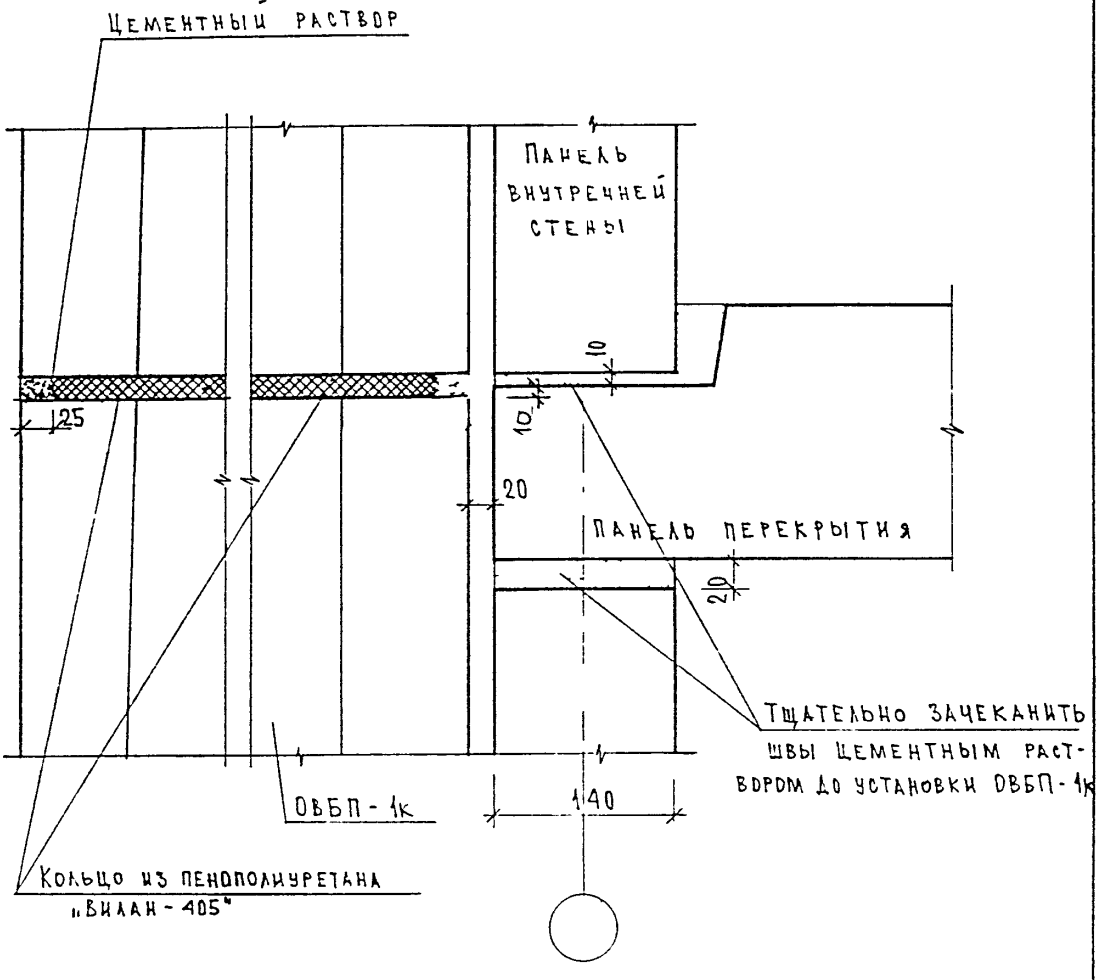

Примечания:

1. Вентблок ОВБП-1к на отм ±0.00 устанавливается на цементном растворе на лестничную площадку ЗЛП 6-1.

Н.контр.	Василькова					
Изм.	Кол.уч.	Лист	N док.	Подпись	Дата	
ГАСпецмаст	Козицын					
ГИП	Мыльников					
Вед. инж.	Суворова					
Исполнил	Ершова					
Проверил	Синдеева					

3 НДС, часть Шш

6-6
Н2

Стадия	Лист	Листов
Р	171	

МНИИТЭП
Мастерская N 3

Взам. инв. N | Подпись и дата | Инв. N подл.

N N УЗЛА РАЗДЕЛА	АЛЬБОМ РАБОЧИХ ЧЕРТЕЖЕЙ	МАРКА		КОЛ. ШТ.	МАССА ЕД. КГ	МАССА НА УЗЕЛ, КГ
1	2	3		4	5	6
01	ЗНДС, ЧАСТЬ III ш	ЗМС 51	-6x30x200	1	0.28	0.28
02		ЗМС 51	-6x30x200	2	0.28	0.56
03		ЗМС 51	-6x30x200	2	0.28	0.56
04		ЗМС 51	-6x30x200	1	0.28	0.28
05		ЗМС 41	-6x60x350	1	0.99	1.75
		ММ 39	-6x40x200	2	0.38	
06		ЗМС 51	-6x30x200	1	0.28	0.28
07		ЗМС 51	-6x30x200	1	0.28	0.28
08		ЗМС 51	-6x30x200	1	0.28	0.28
09		ЗМС 51	-6x30x200	2	0.28	0.56
10А		ЗМС 15	-6x60x100	1	0.28	0.28
10		ЗМС 51	-6x30x200	1	0.28	0.28
11		ММ 59	-6x40x120/160	1	0.26	0.26
12		ММ 59	-6x40x120/160	1	0.26	0.26
13		ММ 59	-6x40x120/160	1	0.26	0.26
14		ММ 69ц	-6x60x80	1	0.23	0.23
15		ЗМС 22	-6x60x230	1	0,65	1.05
		ММ 39	-6x40x200	1	0,38	

Н. КОНТР.	ВАСИЛЬКОВА	Вас
НАЧ МАСТ		
ГЛ СПЕЦ М	КОЗИЦЫН	
ГЛ ИНЖ ПР	МЫЛЬНИКОВ	
ВЕД. ИНЖ.	СУВОРОВА	Сувор
ИСПОЛНИЛ	ШЕХИНА	
ПРОВЕРИЛ	СИНДЕЕВА	

ЗНДС, часть III ш

СПЕЦИФИКАЦИЯ МОНТАЖНЫХ СВЯЗЕЙ РАЗДЕЛ Н2

СТАДИЯ	ЛИСТ	ЛИСТОВ
Р	172	

МНИИТЭП
МАСТЕРСКАЯ N3

ВЗАМ. ИНВ. N

ПОДПИСЬ И ДАТА

ИНВ. N ПОДЛ. 8528852

РАЗДЕЛ Н 3

СОЕДИНЕНИЕ ПАНЕЛЕЙ ПЕРЕКРЫТИЙ МЕЖДУ СОБОЙ

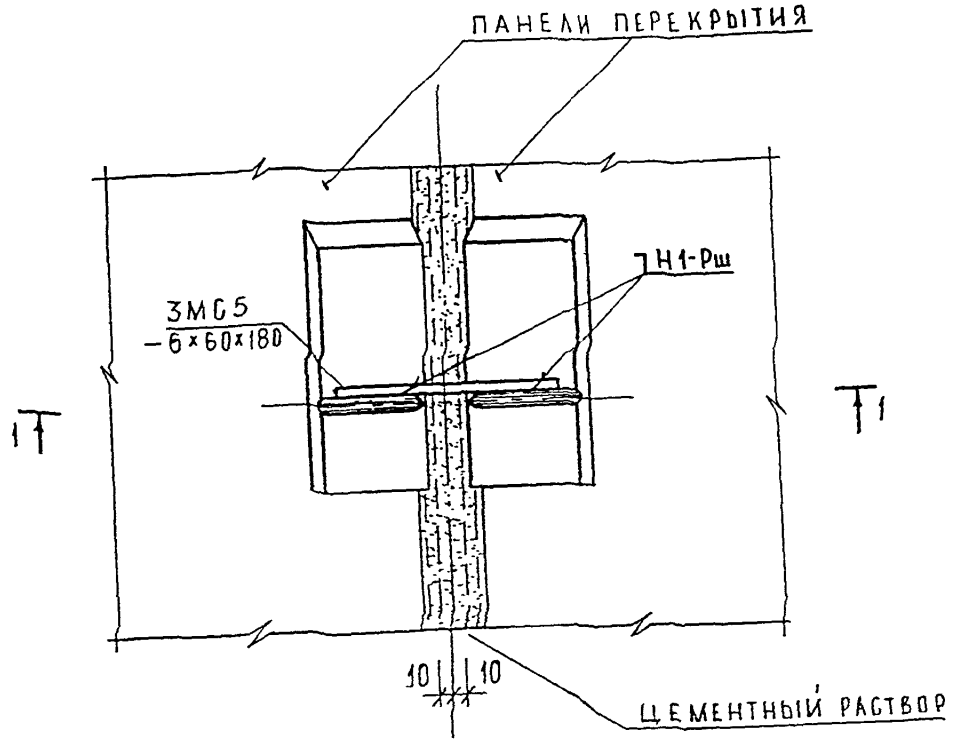

1-1

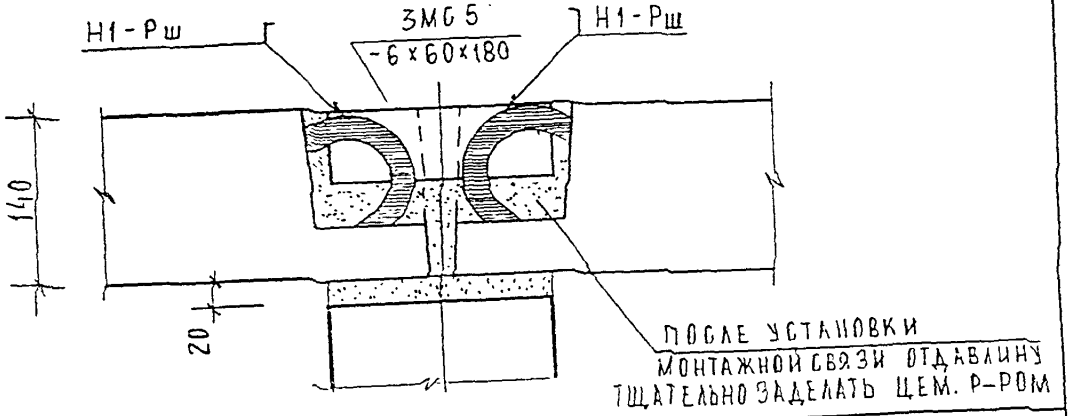

Н. контр.	Васильков			3 НДС, часть III ш	
Изм.	Кол.уч.	Лист	N док.	Подпись	Дата
ГлСпецмаст	Козицын				
ГИП	Мыльников			01 / НЗ	Стадия: Р; Лист: 173; Листов:
Вед. инж.	Суворова				
Исполнил	Шехина			Сечение 1-1	МНИИТЭП, мастерская N 3
Проверил	Синдеева				

Взам. инв. N | Подпись и дата | Инв. N подл.

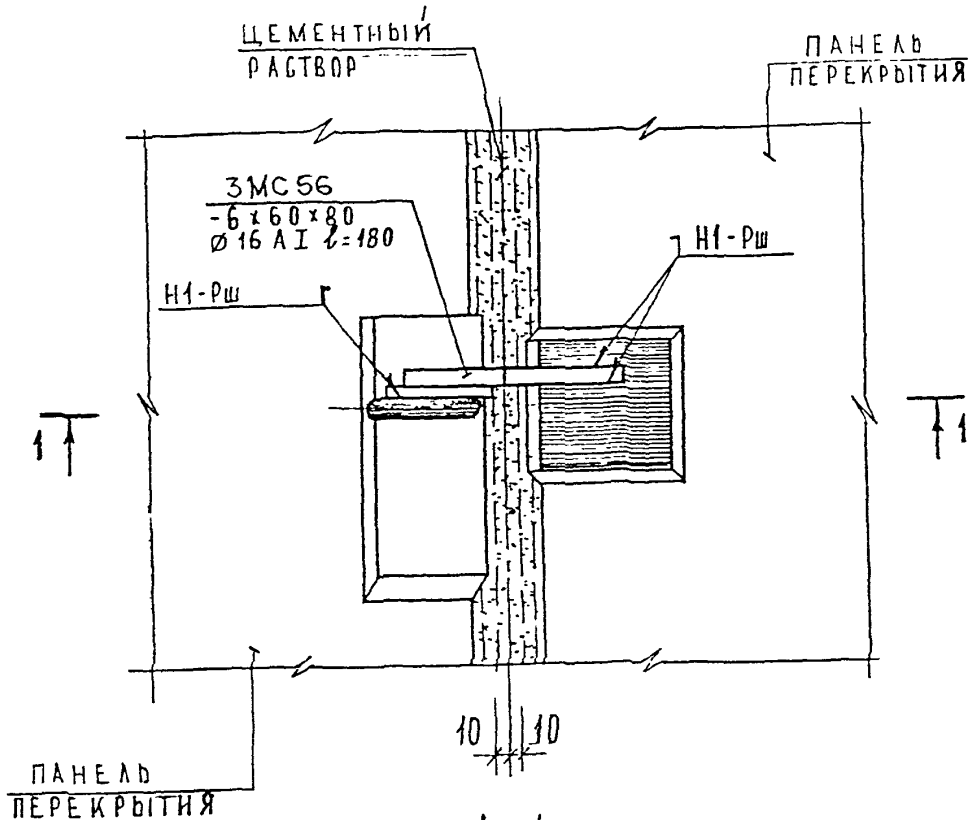

1-1

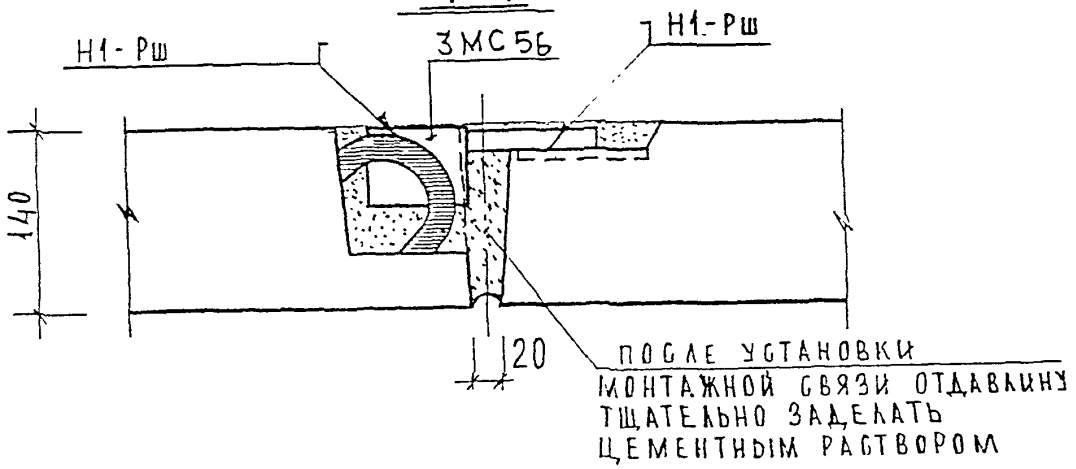

Н.контр.		Василькова			3 НДС, часть III ш	
Изм.	Кол.уч.	Лист	N док.	Подпись	Дата	
ГАСпецмаст		Козицын			02 / НЗ	Стадия: Р; Лист: 174; Листов:
ГИП		Мульников			Сечение 1-1	МНИИТЭП мастерская N 3
Вед. инж.		Суворова				
Исполнил		Шекина				
Проверил		Василькова				

Подпись и дата | Взам. инв. N | Инв. N подл.

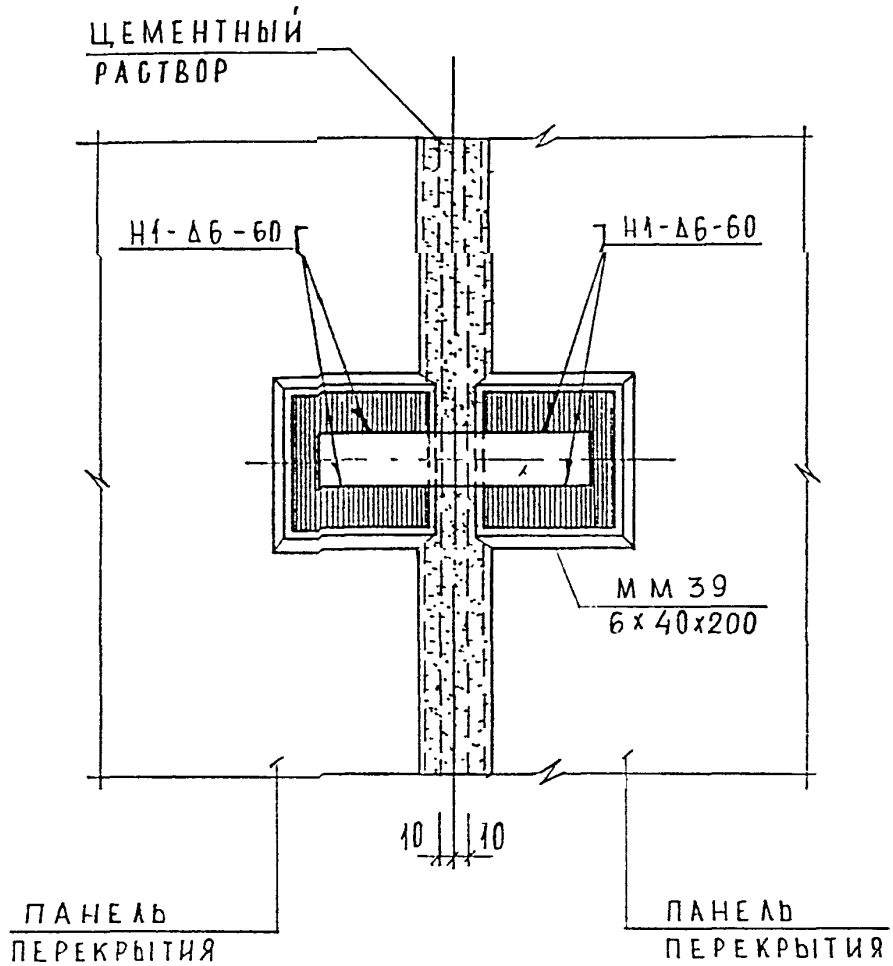

ВЗАМ. ИНВ. N

ПОДПИСЬ И ДАТА

ИНВ. N ПОДЛ.

Н. КОНТР.		ВАСИЛЬКОВА			
Изм.	Кол.уч.	Лист	N док.	Подпись	Дата
ГЛСПЕЦМАСТ.		КОЗИЦЫН			
ГИП		МЫЛЬНИКОВ			
ВЕД. ИНЖ.		СУВОРОВА			
ИСПОЛНИЛ		ШЕХИНА			
ПРОВЕРИЛ		СИНДЕЕВА			

3 НДС, часть III ш

03
НЗ

СТАДИЯ	ЛИСТ	ЛИСТОВ
Р	175	

МНИИТЭП
МАСТЕРСКАЯ N 3

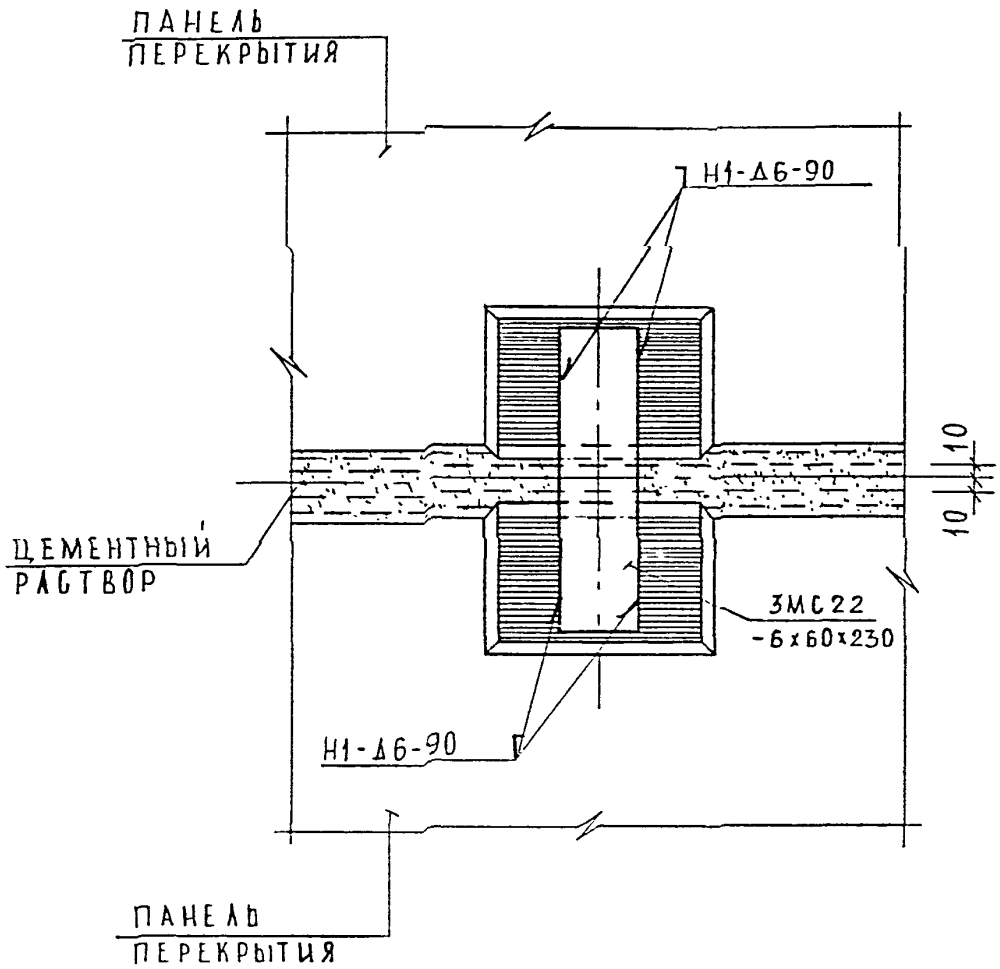

Н. КОНТР.		ВАСИЛЬКОВА			
Изм.	Кол.уч.	Лист	N док.	Подпись	Дата
ГЛ.СПЕЦ.МАСТ		КОЗИЦЫН			
ГИП		МЫЛЬНИКОВ			
ВЕД. ИНЖ		СУВОРОВА			
ИСПОЛНИЛ		ШЕХИНА			
ПРОВЕРИЛ		ВАСИЛЬКОВА			

3 НДС, часть III ш

04
Н3

СТАДИЯ	ЛИСТ	ЛИСТОВ
Р	176	

МНИИТЭП
МАСТЕРСКАЯ N 3

ИНВ. N ПОДЛ. 852852 | ПОДПИСЬ И ДАТА | ВЗАМ. ИНВ. N

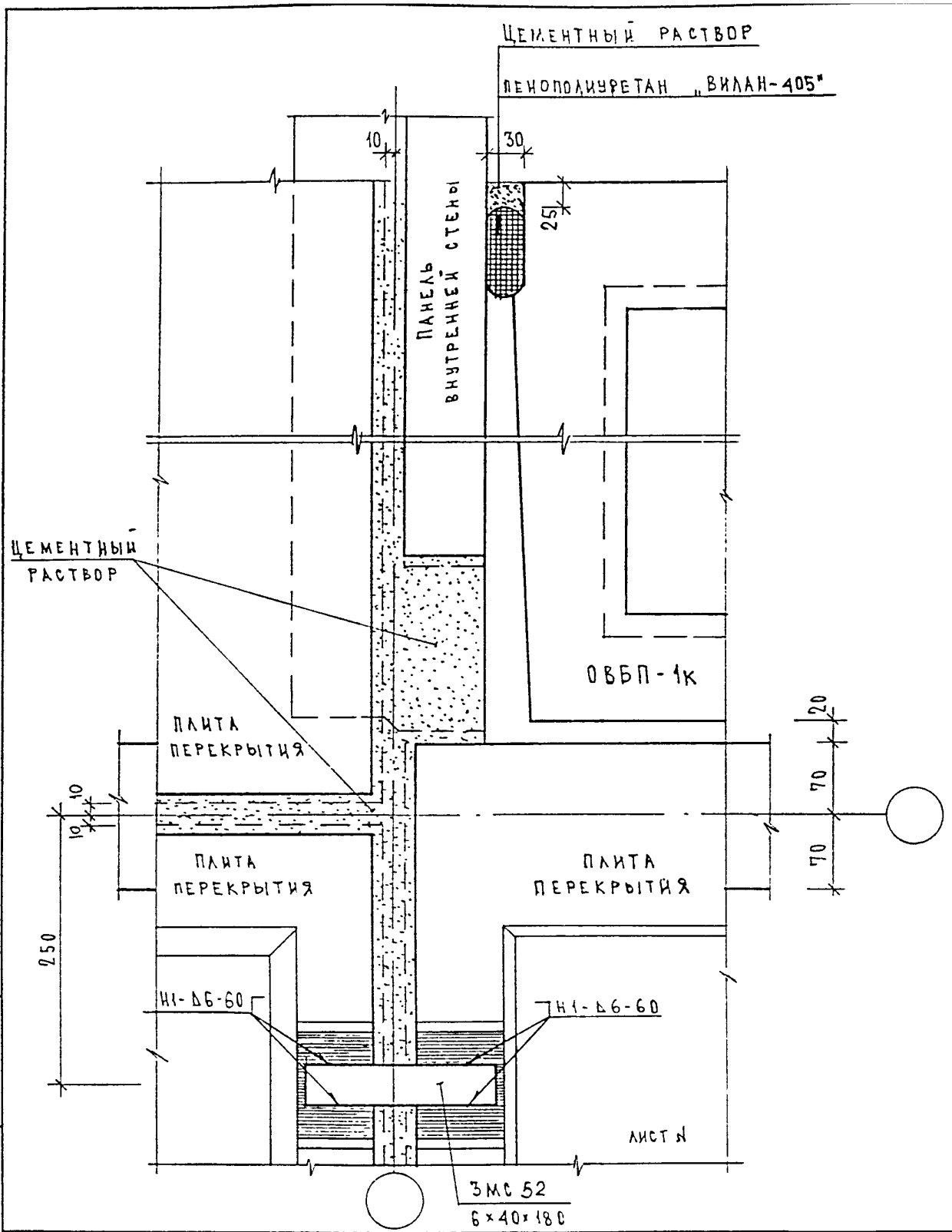

Н.КОНТР.		ВАСИЛЬКОВА			
Изм.	Кол.уч.	Лист	N док.	Подпись	Дата
ГЛСПЕЦИАСТ		КОЗИЦЫН			
ГИП		МЫЛЬНИКОВ			
ВЕД. ИНЖ.		СУВОРОВА			
ИСПОЛНИЛ		ЕРШОВА			
ПРОВЕРИЛ		СИНДЕЕВА			

3 НДС, часть Шш

05
НЗ

СТАДИЯ	ЛИСТ	ЛИСТОВ
Р	177	

МНИИТЭП
МАСТЕРСКАЯ N 3

ВЗАМ. ИНВ. N

ПОДПИСЬ И ДАТА

ИНВ. N ПОДЛ.

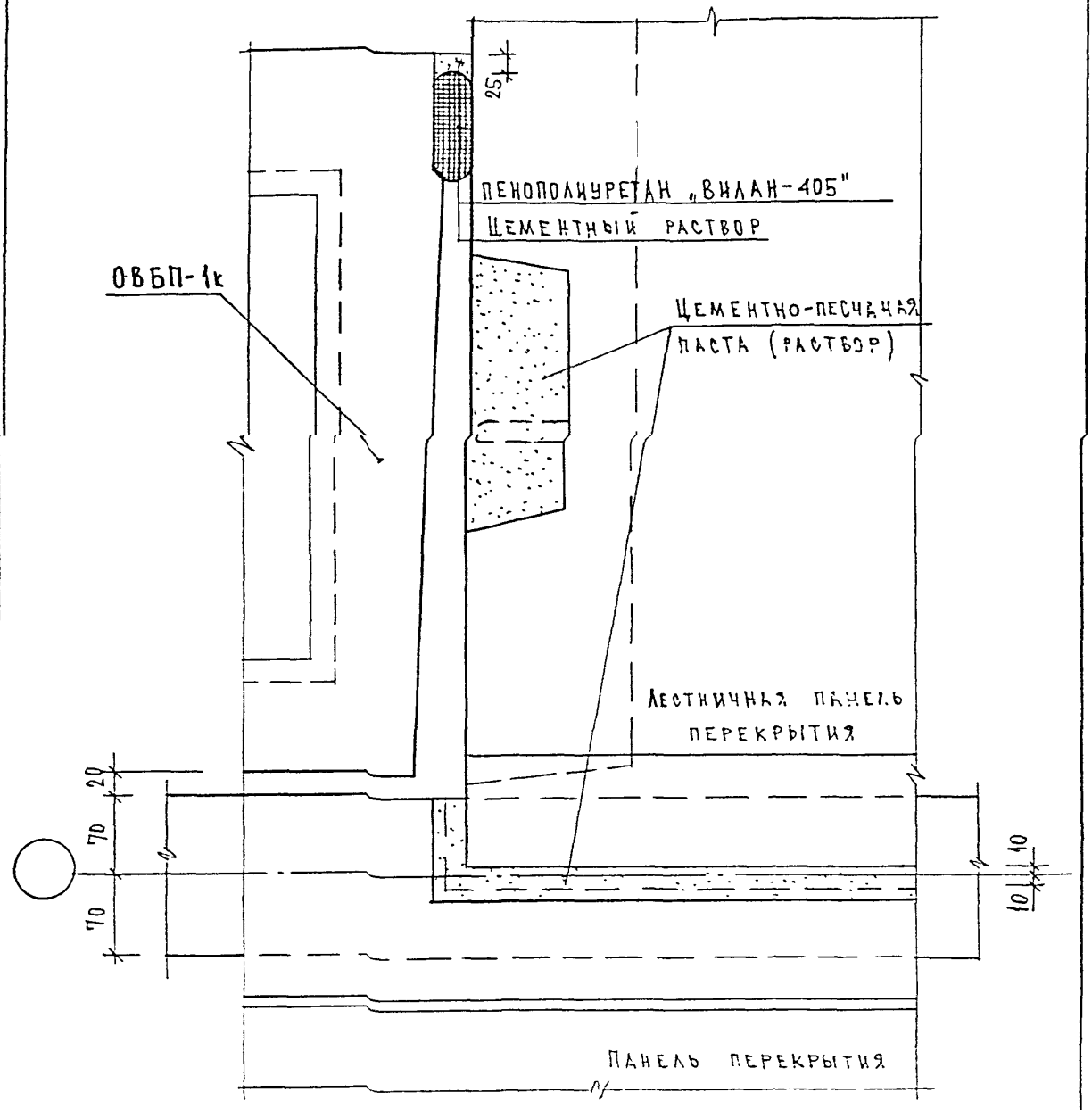

Н. КОНТР.		ВАСИЛЬКОВА			
Изм.	Кол.уч.	Лист	N док.	Подпись	Дата
ГЛ.СПЕЦМАСТ		КОЗИЦЫН			
ГИП		МЫЛЬНИКОВ			
ВЕД. ИНЖ.		СУВОРОВА			
ИСПОЛНИЛ		ЕРШОВА			
ПРОВЕРИЛ		ВАСИЛЬКОВА			

ИНВ. N ПОДЛ. 852352 | ПОДПИСЬ И ДАТА | ВЗА. ИНВ. N

3 НДС, часть IIIш

06
Н 3

СТАДИЯ	ЛИСТ	ЛИСТОВ
Р	178	

МНИИТЭП
МАСТЕРСКАЯ N 3

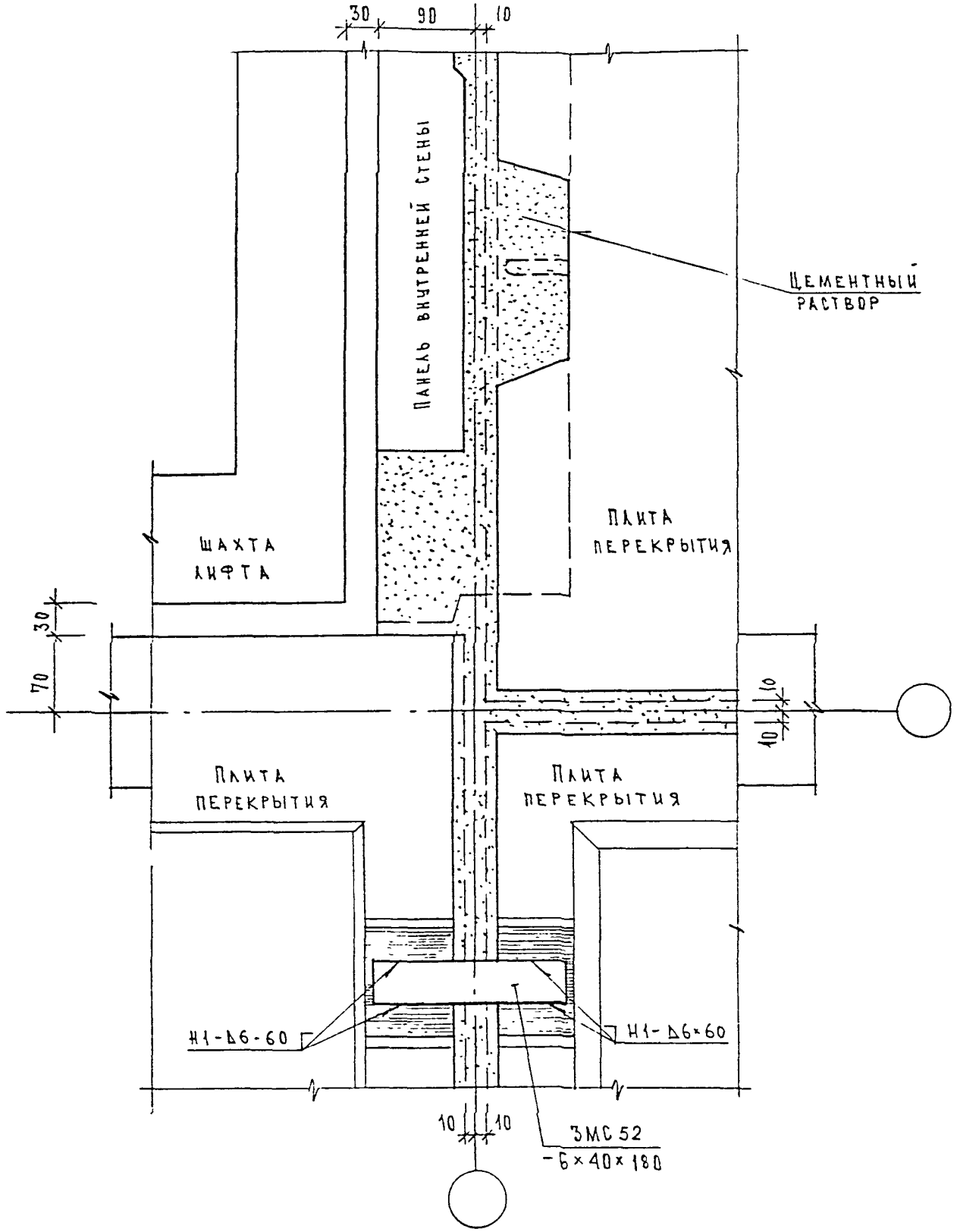

Н. Контр.		Василькова			
Изм.	Кол.уч.	Лист	N док.	Подпись	Дата
Гл.спецмаст		Козицын			
ГИП		Мыльников			
Вед. инж.		Суворова			
Исполнил		Ершова			
Проверил		Василькова			

3 НДС, часть III ш

07
Н3

СТАДИЯ	ЛИСТ	ЛИСТОВ
Р	179	

МНИИТЭП
МАСТЕРСКАЯ N 3

ИНВ. N ПОДЛ. 852852 | ПОДПИСЬ И ДАТА | ВЗ | ИНВ. N

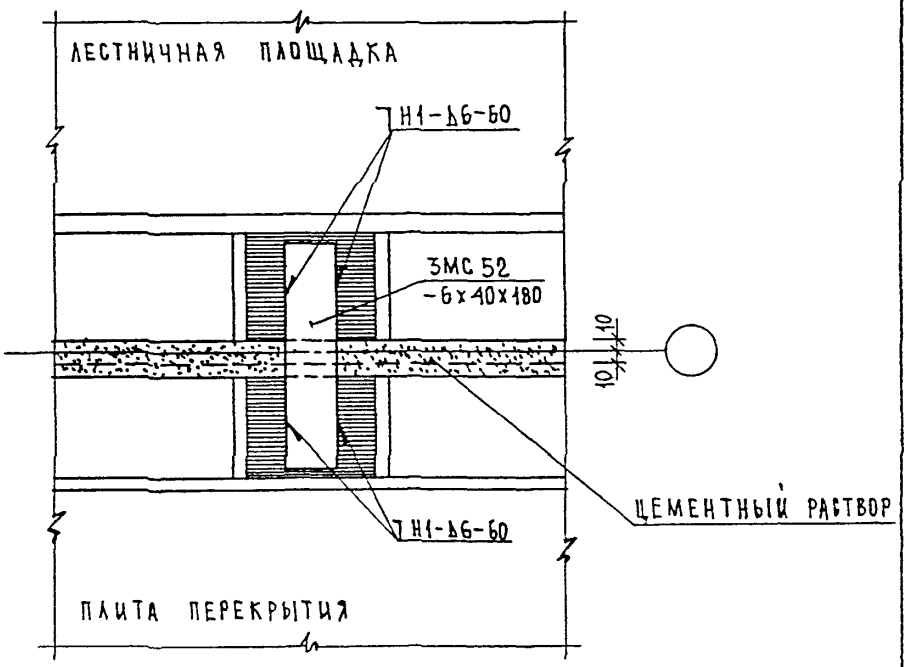

Н.КОНТР.		ВАСИЛЬКОВА				
Изм.	Кол.уч.	Лист	N док.	Подпись	Дата	
ГЛСПЕЦИАСТ		КОЗИЦЫН				
ГИП		МЫЛЬНИКОВ				
ВЕД. ИНЖ.		СУВОРОВА				
ИСПОЛНИЛ		ТУЧКОВА				
ПРОВЕРИЛ		СИНДЕЕВА				

3 НДС, часть III ш

08
НЗ

СТАДИЯ	ЛИСТ	ЛИСТОВ
Р	180	

МНИИТЭП
МАСТЕРСКАЯ N 3

ВЗАМ. ИНВ. N

ПОДПИСЬ И ДАТА

ИНВ. N ПОДЛ.

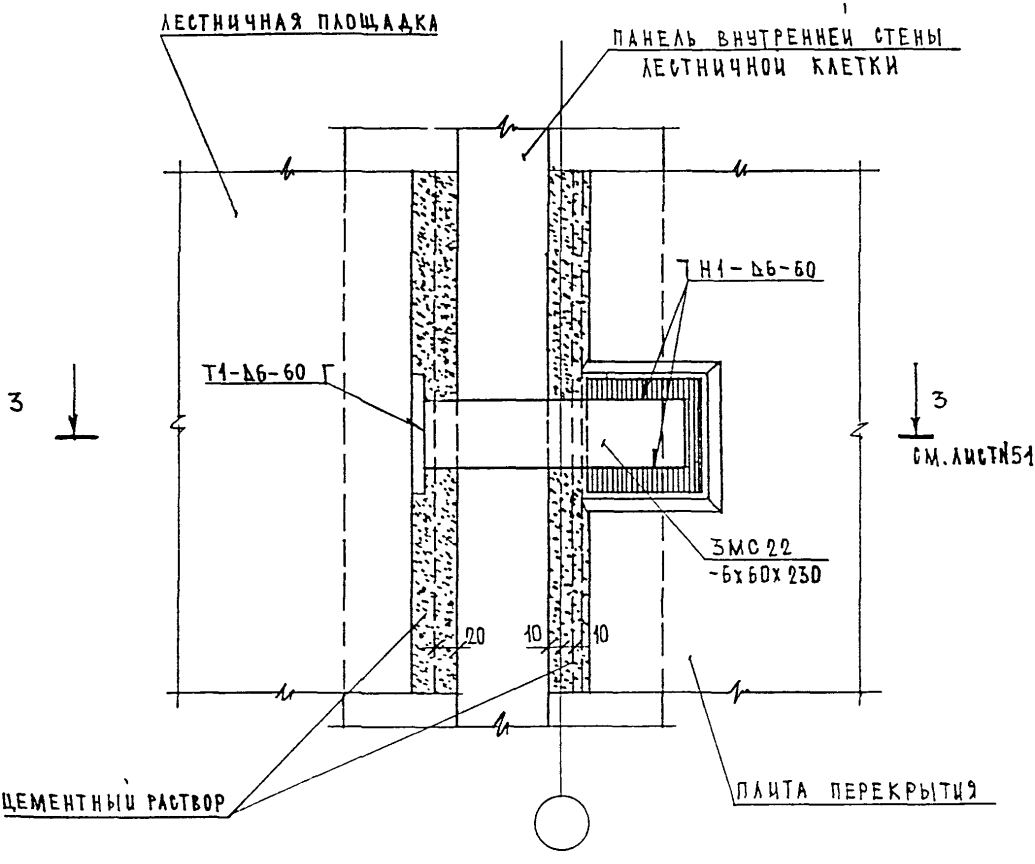

Н. КОНТР.		ВАСИЛЬКОВА				
Изм.	Кол.уч.	Лист	N док.	Подпись	Дата	
ГЛСПЕЦИАСТ		КОЗИЦЫН				
ГИП		МЫЛЬНИКОВ				
ВЕД. ИНЖ.		СУВОРОВА				
ИСПОЛНИЛ		ТУЧКОВА				
ПРОВЕРИЛ		СИНДЕЕВА				

3 НДС, часть III ш

09
НЗ

СТАДИЯ	ЛИСТ	ЛИСТОВ
Р	181	

МНИИТЭП
МАСТЕРСКАЯ N 3

ИНВ. N ПОДЛ. | ПОДПИСЬ И ДАТА | ВЗАМ. ИНВ. N

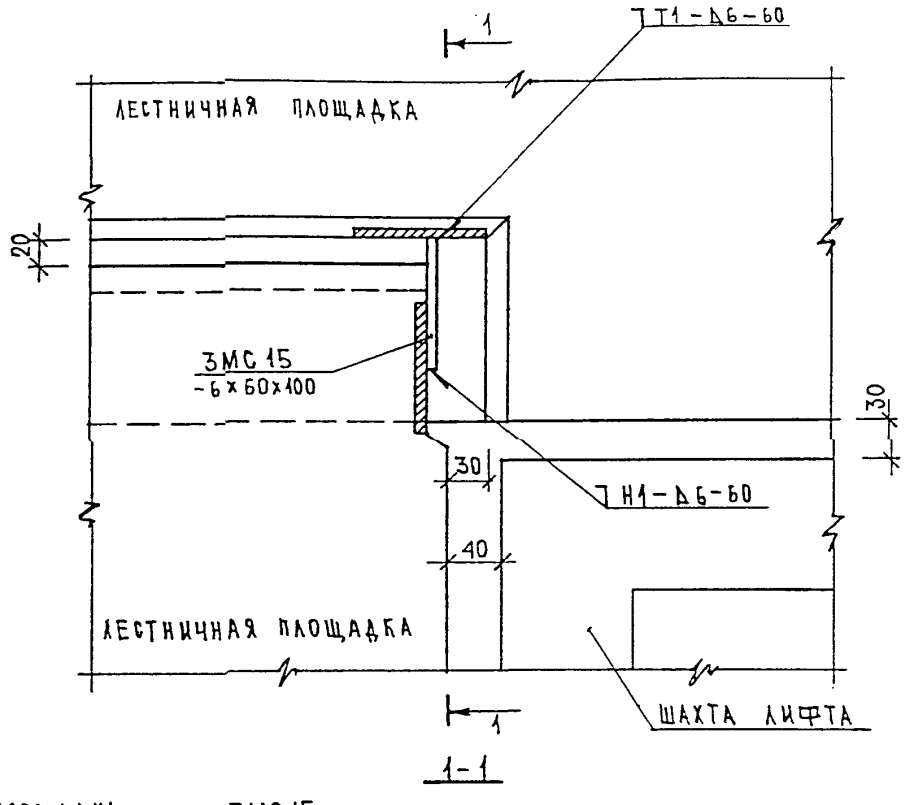

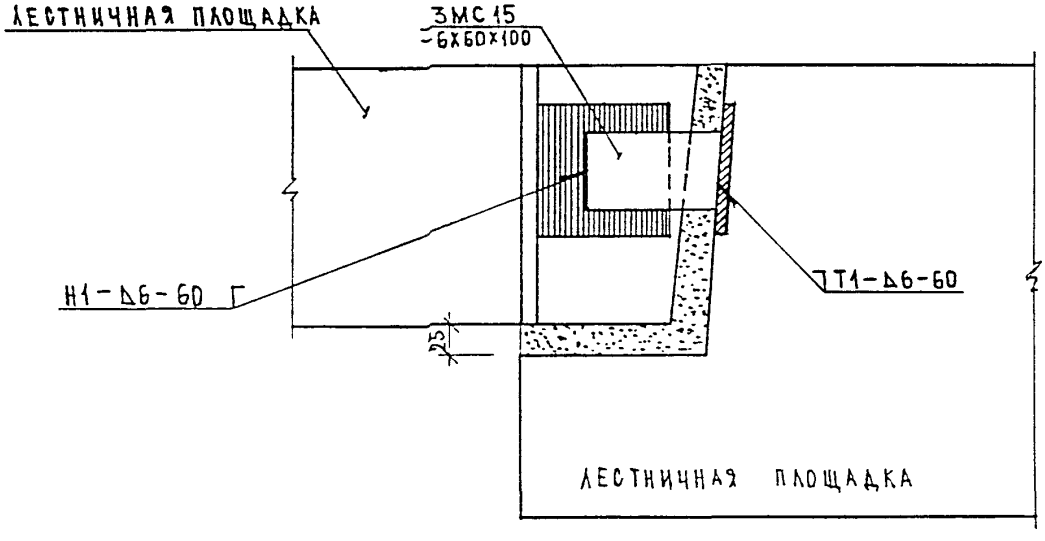

Н.КОНТР.			ВАСИЛЬКОВА			
Изм.	Кол.уч.	Лист	N док.	Подпись	Дата	
ГЛСПЕЦНАСТ			КОЗИЦЫН			
ГИП			МЫЛЬНИКОВ			
ВЕД. ИНЖ			СУВОРОВА			
ИСПОЛНИЛ			ТУЧКОВА			
ПРОВЕРИЛ			СИНДЕЕВА			

3 НДС, часть III ш

10
Н3

СЕЧЕНИЕ 1-1

СТАДИЯ	ЛИСТ	ЛИСТОВ
Р	182	

МНИИТЭП
МАСТЕРСКАЯ N 3

ВЗАМ. ИНВ. N

ПОДПИСЬ И ДАТА

ИНВ. N ПОДЛ.

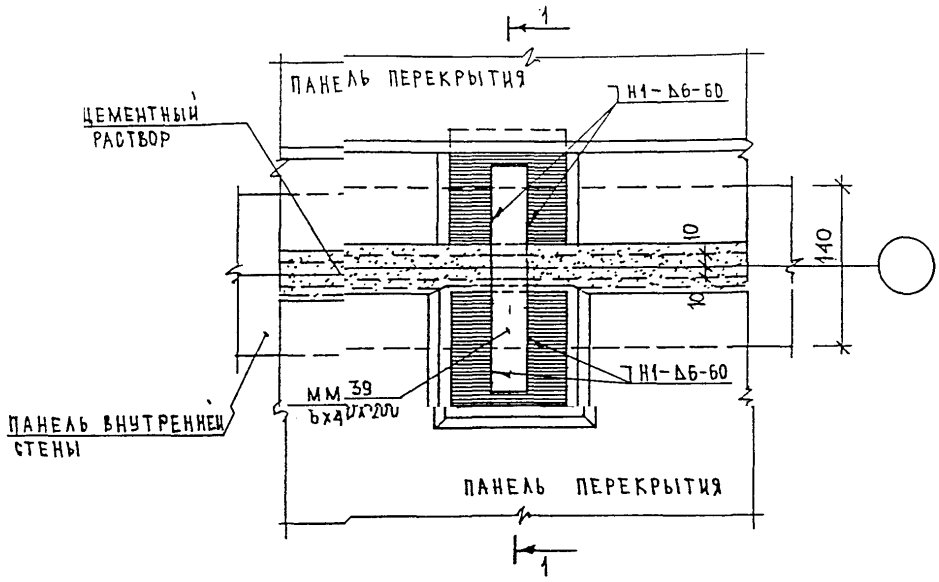

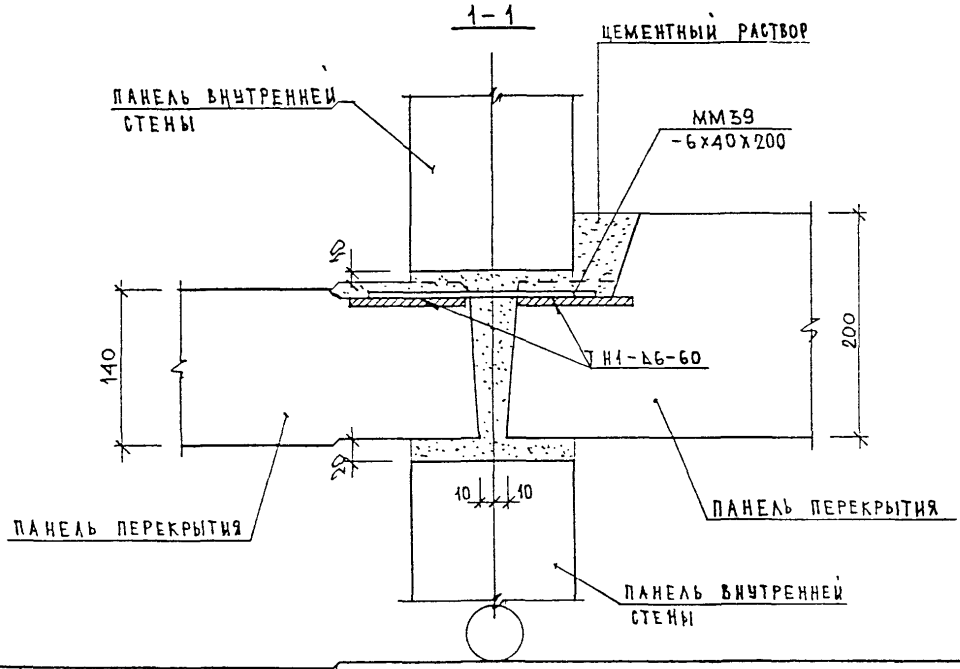

Н. КОНТР.	ВАСИЛЬКОВА				
Изм.	Кол.уч.	Лист	N док.	Подпись	Дата
ГЛСПЕЦМАСТ	КОЗИЦЫН				
ГИП	МЫЛЬНИКОВ				
ВЕД. ИНЖ.	СУВОРОВА				
ИСПОЛНИЛ	ТУЧКОВА				
ПРОВЕРИЛ	СИНДЕЕВА				

3 НДС, часть III

11
НЗ

Сечение 1-1

СТАДИЯ	ЛИСТ	ЛИСТОВ
Р	183	

МНИИТЭП
МАСТЕРСКАЯ N 3

ВЗАМ. ИНВ. N

ПОДПИСЬ И ДАТА

ИНВ. N ПОДЛ. 8598-2

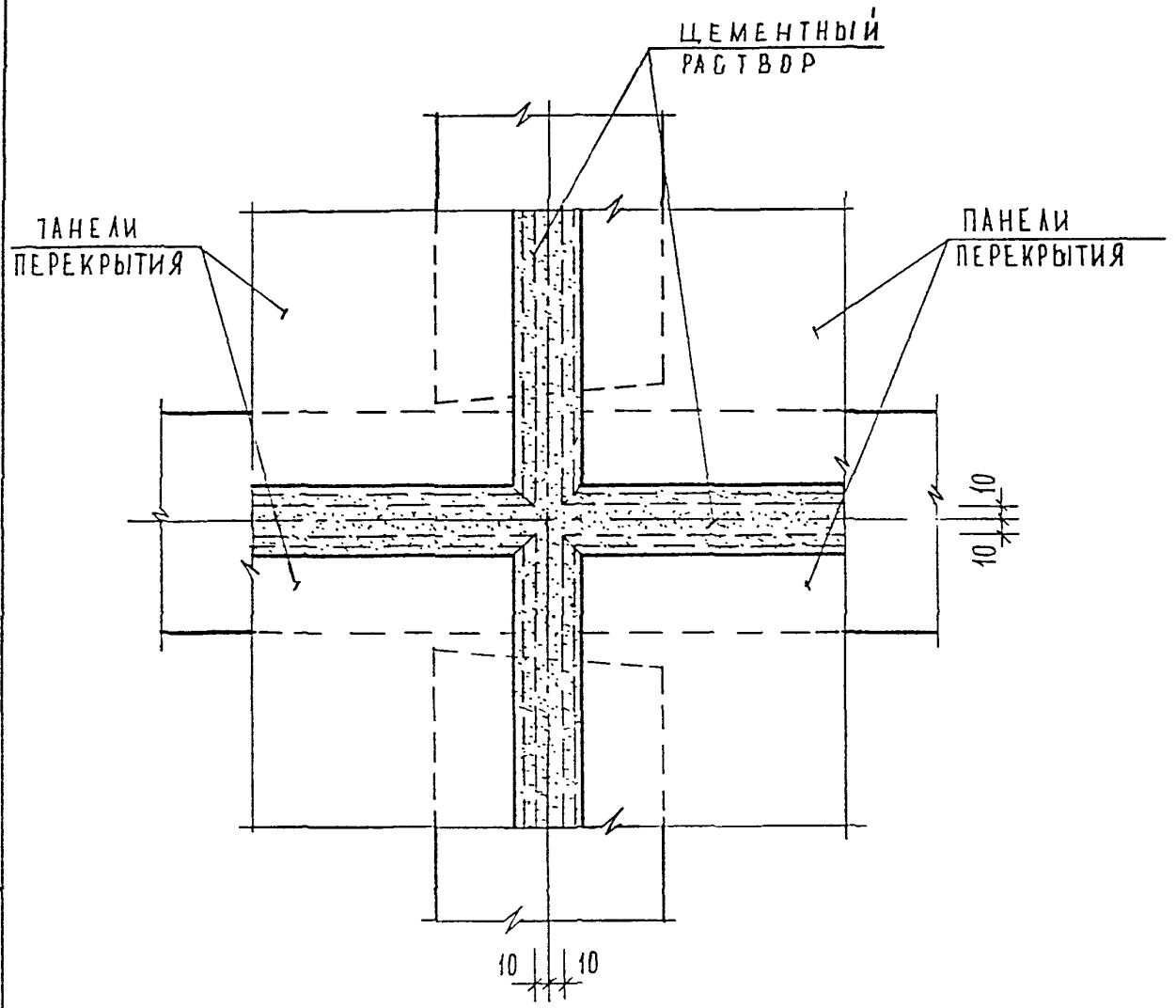

Н.КОНТР.		ВАСИЛЬКОВА				
Изм.	Кол.уч.	Лист	N док.	Подпись	Дата	3 НДС , часть Шш
ГАСПЕЦЧАСТ		КОЗИЦЫН				
ГИП		МЫЛЬНИКОВ				12 / НЗ
ВЕД. ИНЖ.		СУВОРОВА				
ИСПОЛНИЛ		ШЕХИНА				
ПРОВЕРИЛ		СИНДЕЕВА				

СТАДИЯ	ЛИСТ	ЛИСТОВ
Р	184	

МНИИТЭП
МАСТЕРСКАЯ N 3

ВЗАМ. ИНВ. N

ПОДПИСЬ И ДАТА

ИНВ. N ПОДЛ.

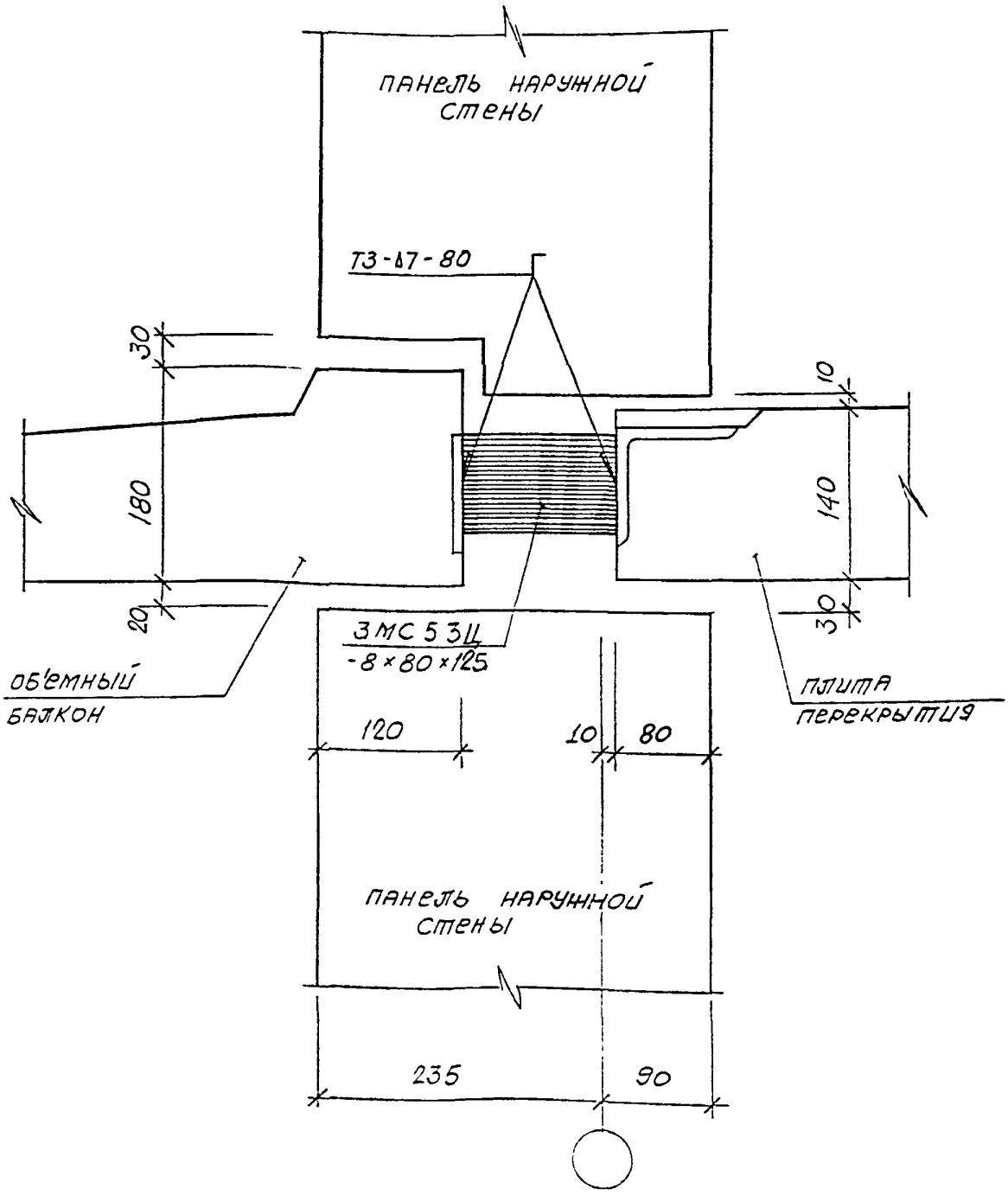

Н. КОНТР.		ВАСИЛЬКОВА				
Изм.	Кол.уч.	Лист	N док.	Подпись	Дата	
ГЛ.СПЕЦМАСТ		КОЗИЦЫН				
ГИП		МЫЛЬНИКОВ				
ВЕД. ИНЖ.		СУВОРОВА				
ИСПОЛНИЛ		ТУЧКОВА				
ПРОВЕРИЛ		ВАСИЛЬКОВА				

3 НДС, часть III ш

14
НЗ

СТАДИЯ	ЛИСТ	ЛИСТОВ
Р	186	

МНИИТЭП
МАСТЕРСКАЯ № 3

ИНВ. N ПОДЛ. | ПОДПИСЬ И ДАТА | ВЗ | ИНВ. N

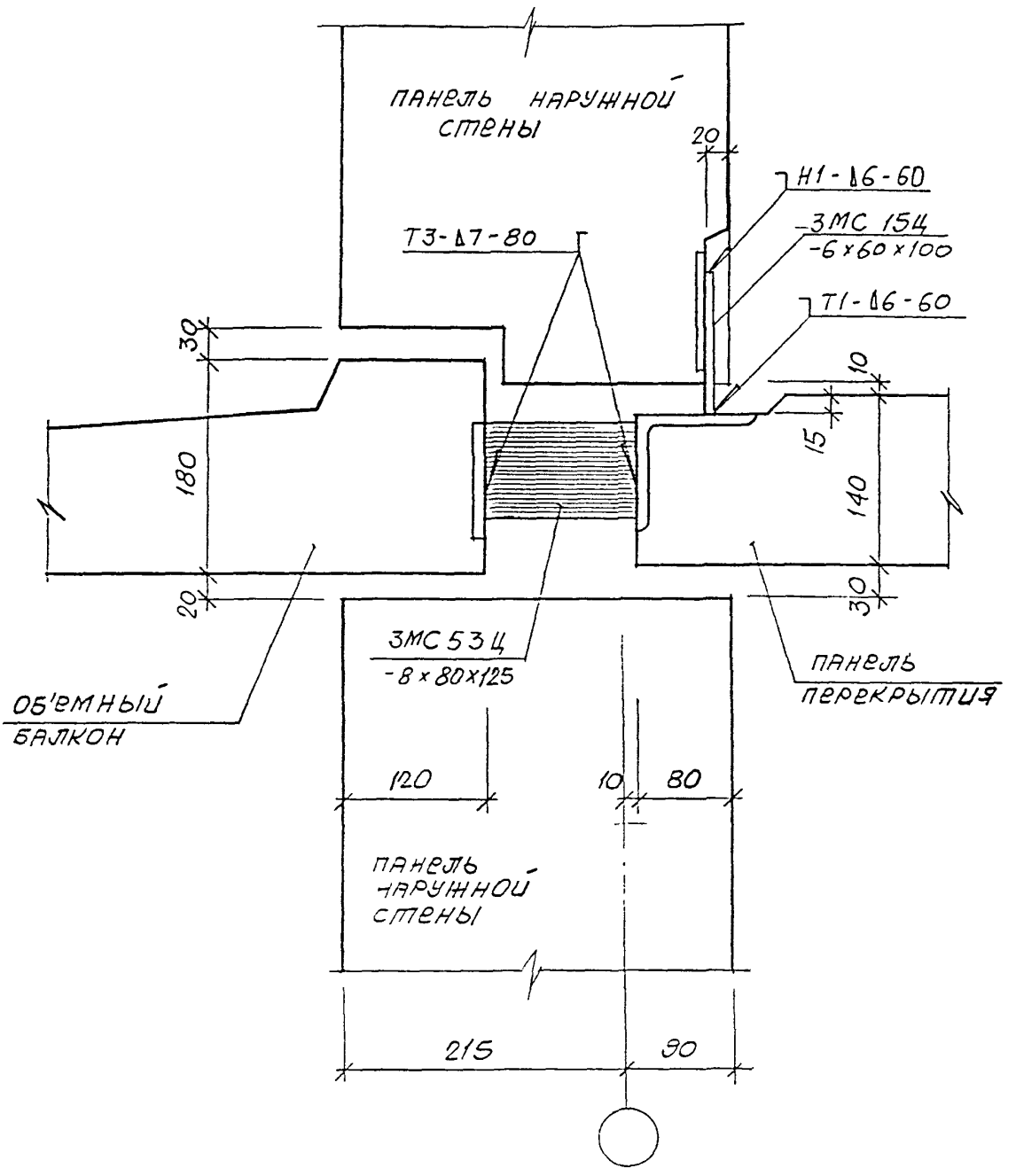

Н. КОНТР.		БАСИЛЬКОВА				
Изм.	Кол.уч.	Лист	N док.	Подпись	Дата	
ГЛСПЕЦМАСТ		КОЗИЦЫН				
ГИП		МЫЛЬНИКОВ				
ВЕД. ИНЖ.		СУВОРОВА				
ИСПОЛНИЛ		ТУЧКОВА				
ПРОВЕРИЛ		ВАСИЛЬКОВА				

3 НДС, часть III ш

15
НЗ

СТАДИЯ	ЛИСТ	ЛИСТОВ
Р	187	

МНИИТЭП
МАСТЕРСКАЯ N 3

ВЗАМ. ИНВ. N

ПОДПИСЬ И ДАТА

ИНВ. N ПОДЛ.

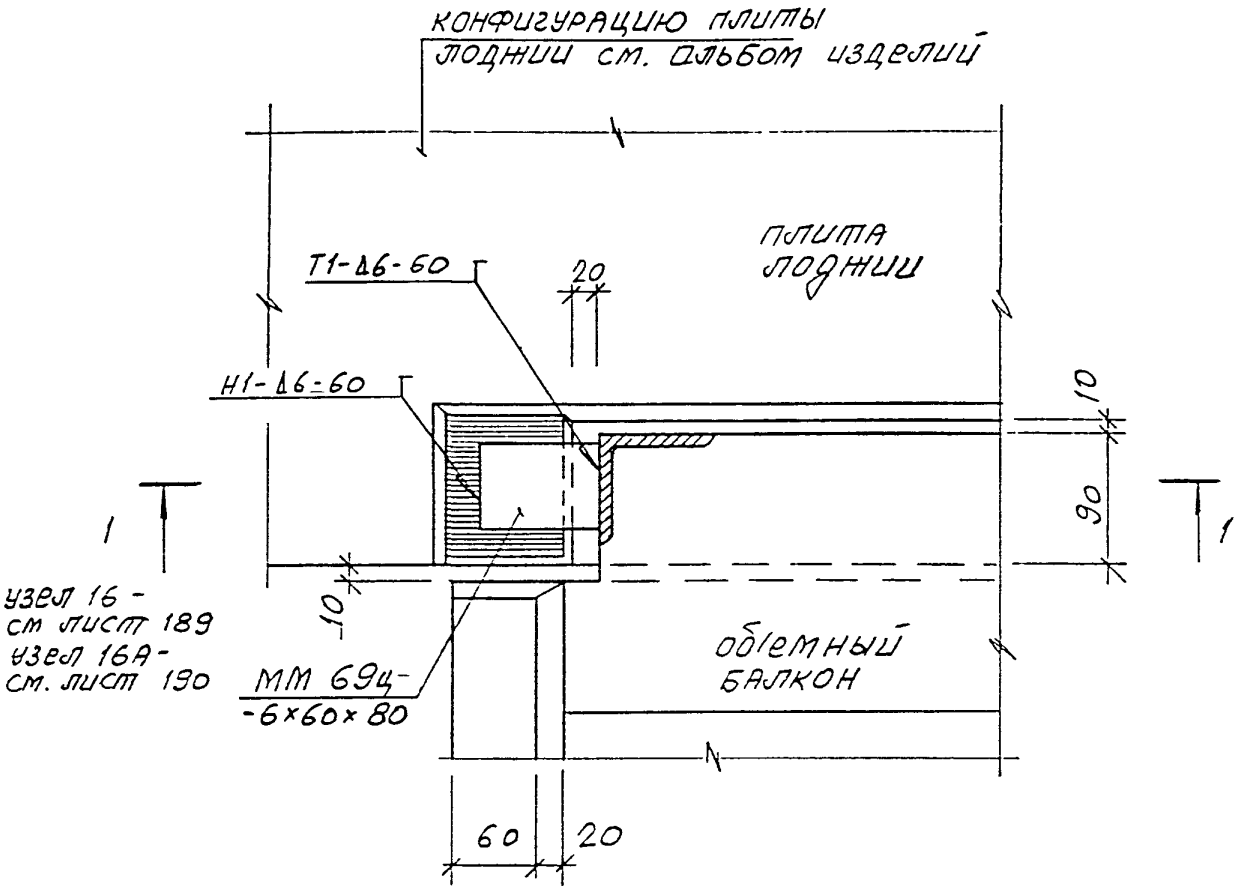

Н. КОНТР.		ВАСИЛЬКОВА				3 НДС, часть III ш
Изм.	Кодуч.	Лист	N док.	Подпись	Дата	
ГЛ.СПЕЦИАСТ		КОЗИЦЫН				16/НЗ, 16А/НЗ;
ГИП		МЫЛЬНИКОВ				
ВЕД. ИНЖ.		СУВОРОВА				
ИСПОЛНИЛ		ТУЧКОВА				
ПРОВЕРИЛ		ВАСИЛЬКОВА				

СТАДИЯ	ЛИСТ	ЛИСТОВ
Р	188	

МНИИТЭП
МАСТЕРСКАЯ N 3

ВЗ ИНВ. N

ПОДПИСЬ И ДАТА

ИНВ. N ПОДЛ.

1 - 1

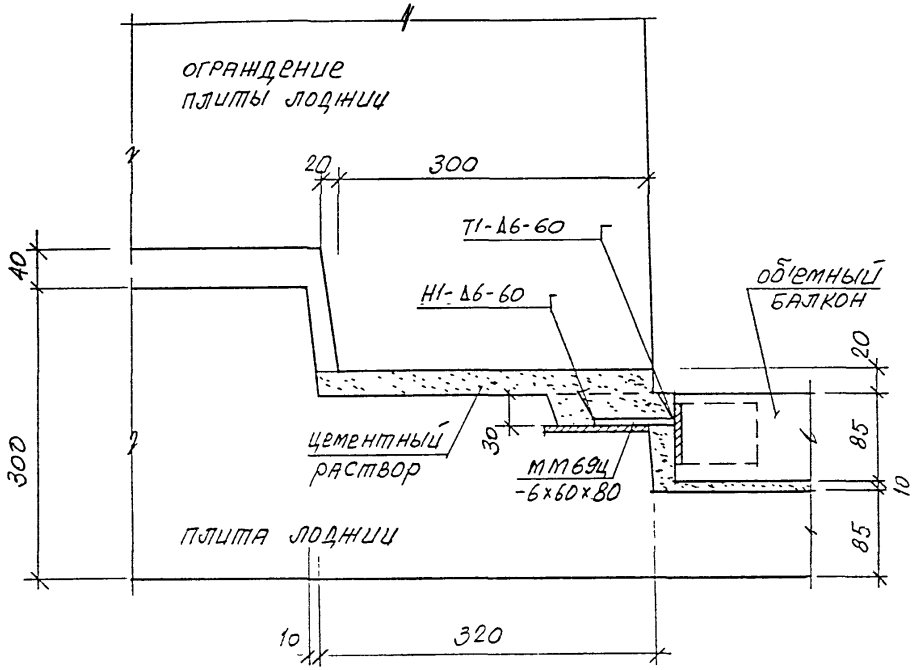

Н. контр.		Васильковa				3 НДС, часть Шш
Изм.	Кол.уч.	Лист	N док.	Подпись	Дата	
Г.А.СПЕЦМАСТ		КОЗИЦЫН				16/Н3
ГИП		МЫЛЬНИКОВ				Сечение 1-1
ВЕД. ИНЖ.		СУВОРОВА				
ИСПОЛНИЛ		ТУЧКОВА				
ПРОВЕРИЛ		ВАСИЛЬКОВА				

СТАДИЯ	ЛИСТ	ЛИСТОВ
Р	189	

МНИИТЭП
МАСТЕРСКАЯ N 3

ИНВ. N ПОДЛ. 852252 | ПОДПИСЬ И ДАТА | ВЗ | ИНВ. N

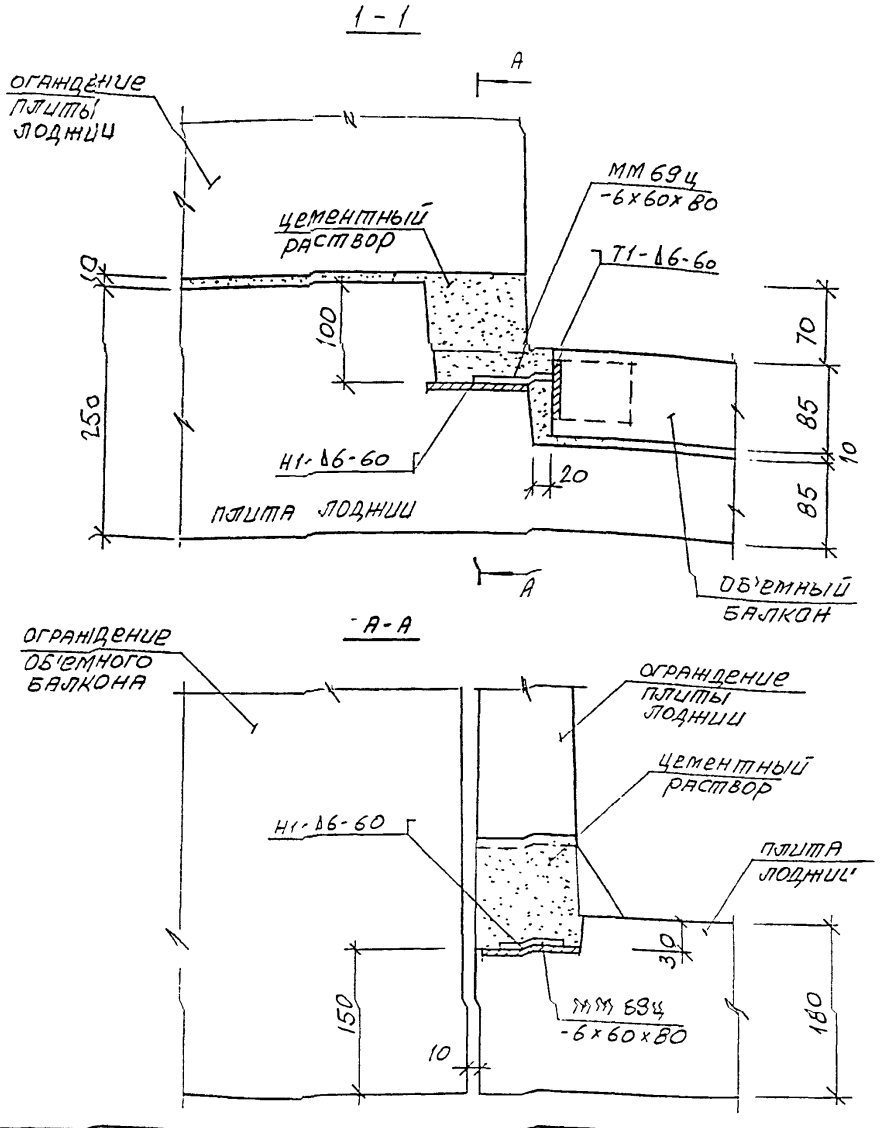

Н. КОНТР.		ВАСИЛЬКОВА			
Изм.	Кол.уч.	Лист	N док.	Подпись	Дата
ГЛ.СПЕЦИАСТ		КОЗИЦЫН			
ГИП		МЫЛЬНИКОВ			
ВЕД. ИНЖ.		СУВОРОВА			
ИСПОЛНИЛ		ТУЧКОВА			
ПРОВЕРИЛ		СИНДЕЕВА			

3 НДС, часть Шш

16А / Н3

Сечение 1-1; А-А

СТАДИЯ	ЛИСТ	ЛИСТОВ
Р	190	

МНИИТЭП
МАСТЕРСКАЯ N 3

ИНВ. N ПОДЛ. 852952

ПОДПИСЬ И ДАТА

ВЗАМ. ИНВ. N

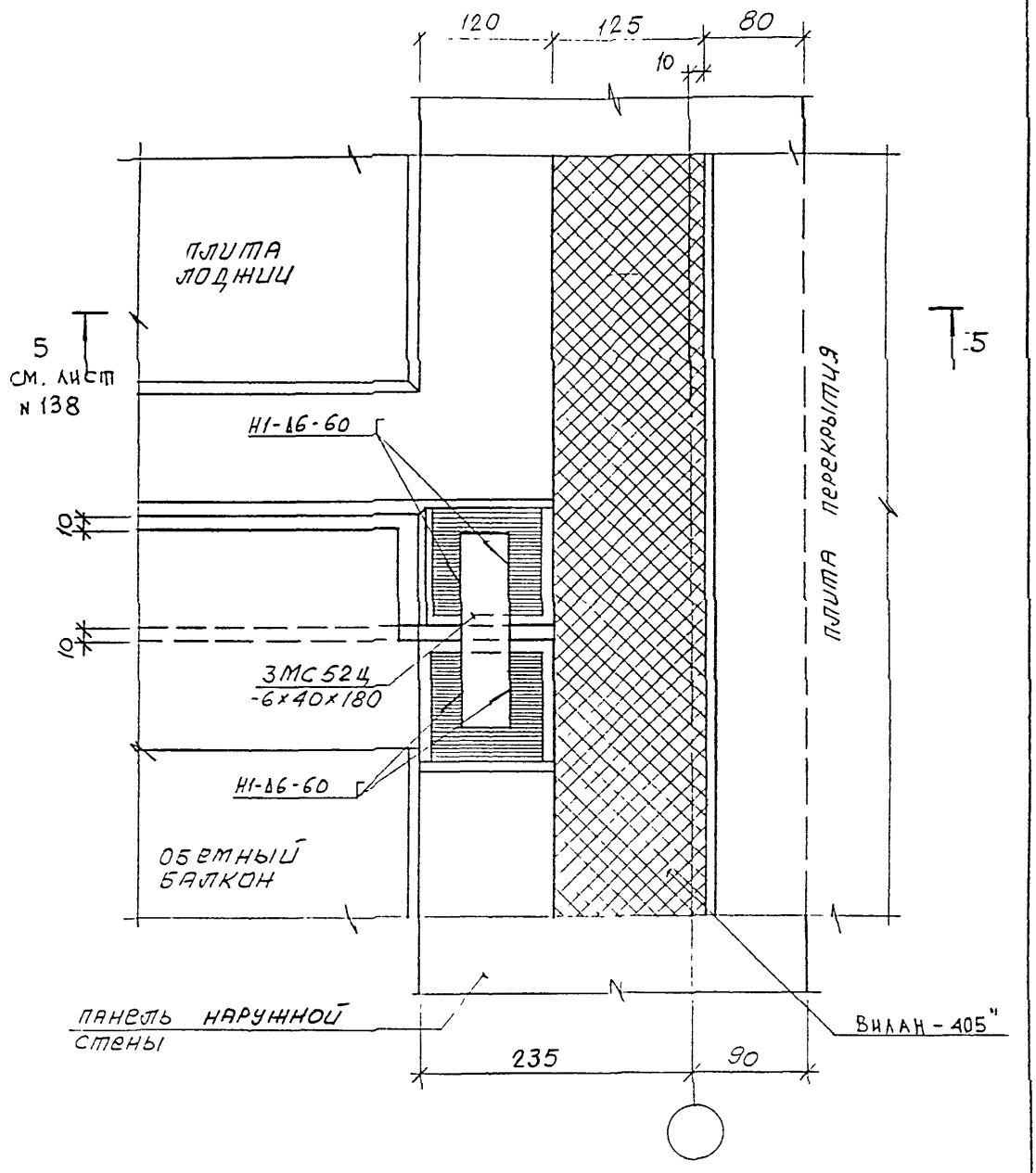

Н.КОНТР.		ВАСИЛЬКОВА			
Изм.	Кол.уч.	Лист	N док.	Подпись	Дата
ГЛСПЕЦМАСТ		КОЗИЦЫН			
ГИП		МЫЛЬНИКОВ			
ВЕД. ИНЖ.		СУВОРОВА			
ИСПОЛНИЛ		ТУЧКОВА			
ПРОВЕРИЛ		СИНДЕЕВА			

3 НДС, часть III ш

17
НЗ

СТАДИЯ	ЛИСТ	ЛИСТОВ
Р	191	

МНИИТЭП
МАСТЕРСКАЯ N 3

ВЗАИМ. ИНВ. N

ПОДПИСЬ И ДАТА

ИНВ. N ПОДЛ.

N N УЗЛА РАЗДЕЛА	АЛЬБОМ РАБОЧИХ ЧЕРТЕЖЕЙ	МАРКА	КОЛ. ШТ.	МАССА ЕД. КГ	МАССА НА УЗЕЛ, КГ
1	2	3	4	5	6
01	ЗНДС, ЧАСТЬ IIIш	ЗМС 5 -6х60х180	1	0.40	0.40
02		ЗМС56 -6х60х80, Ø12 AI	1	0.39	0.39
03		ММ 39 -6х40х200	1	0.38	0.38
04		ЗМС 22 -6х60х230	1	0.65	0.65
05		ЗМС 52 -6х40х180	1	0.34	0.34
07		ЗМС 52 -6х40х180	1	0.34	0.34
08		ЗМС 52 -6х40х180	1	0.34	0.34
09		ЗМС 22 -6х60х230	1	0.65	0.65
10		ЗМС 15 -6х60х100	1	0.28	0.28
11		ММ 39 -6х40х200	1	0.38	0.38
14		ЗМС 53ц -6х80х125	1	0.47	0.47
15		ЗМС 15ц -6х60х100	1	0.28	0.75
		ЗМС 53ц -6х80х125	1	0.47	
16		ММ 69ц -6х60х80	1	0.23	0.23
16А		ММ 69ц -6х60х80	1	0.23	0.23
17		ЗМС 52ц -6х40х180	1	0.34	0.34

ВЗАМ. ИНВ. N

ПОДПИСЬ И ДАТА

ИНВ. N ПОДЛ.

Н. КОНТР	ВАСИЛЬКОВА	
НАЧ. МАСТ		
ГЛ. СПЕЦ. М	КОЗИЦЫН	
ГЛ. ИНЖ. ПР	МЕЛЬНИКОВ	
ВЕД. ИНЖ.	СУВОРОВА	
ИСПОЛНИЛ	ШЕХИНА	
ПРОВЕРИЛ	СИНДЕЕВА	

ЗНДС, часть IIIш

СПЕЦИФИКАЦИЯ МОНТАЖНЫХ СВЯЗЕЙ РАЗДЕЛ НЗ

СТАДИЯ	ЛИСТ	ЛИСТОВ
Р	193	

МНИИТЭП
МАСТЕРСКАЯ N3

РАЗДЕЛ Н 4

СОЕДИНЕНИЕ И ЗАДЕЛКА ЛИФТОВОЙ ШАХТЫ, БЛОКА ИНЖЕНЕРНЫХ КОММУНИКАЦИЙ, МУСОРОПРОВОДА, И ЛЕСТНИЧНОГО МАРША

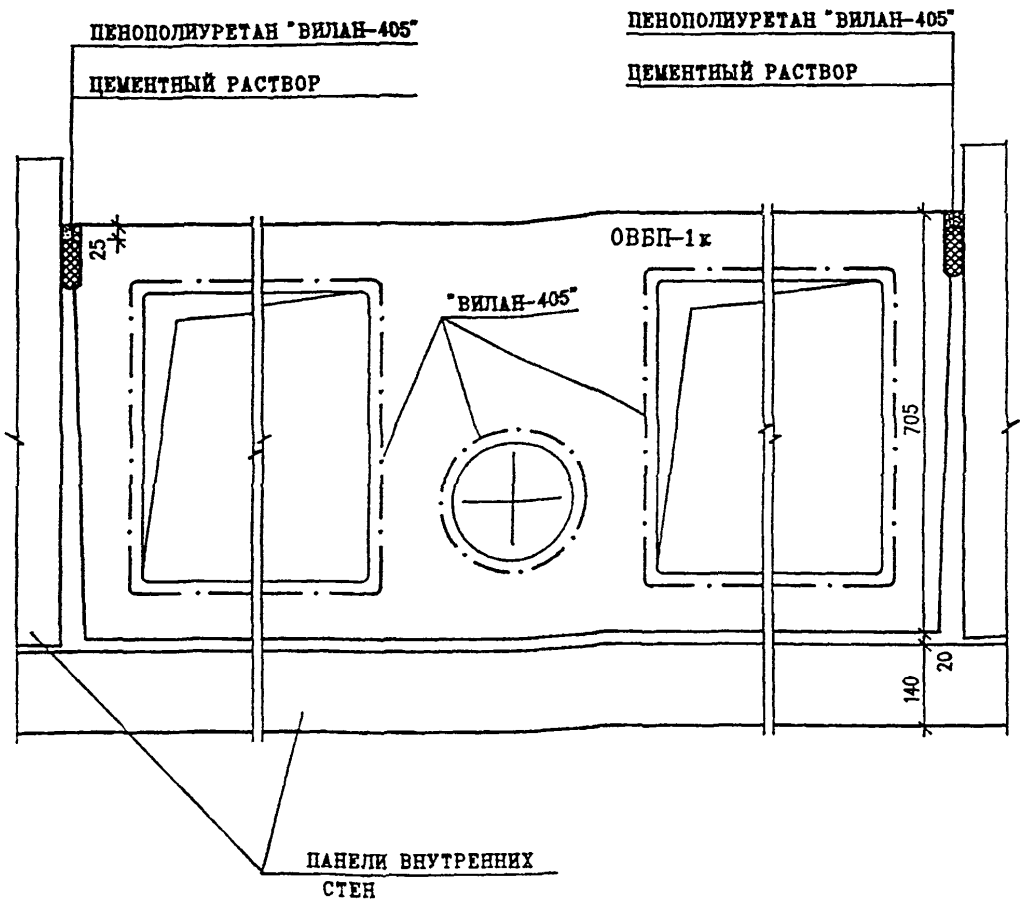

Н.КОНТР.		ВАСИЛЬКОВА				
ИЗМ.	КОЛУЧ	ЛИСТ	N ДОК.	ПОДПИСЬ	ДАТА	
ГЛ СПЕЦ М		КОЗИЦЫН				
ГЛ ИНЖ ПР		МЫЛЬНИКОВ				
ЗАВ.ГР. ИНЖ		СУВОРОВА				
ИСПОЛНИЛ		ТУЧКОВА				
ПРОВЕРИЛ		ВАСИЛЬКОВА				

3 НДС , часть III ш

01
Н4

ПЛАН В УРОВНЕ ВЕРХА ПЕРЕКРЫТИЯ ТИПОВОГО ЭТАЖА

СТАДИЯ	ЛИСТ	ЛИСТОВ
Р	194	

МНИИТЭП
МАСТЕРСКАЯ N 3

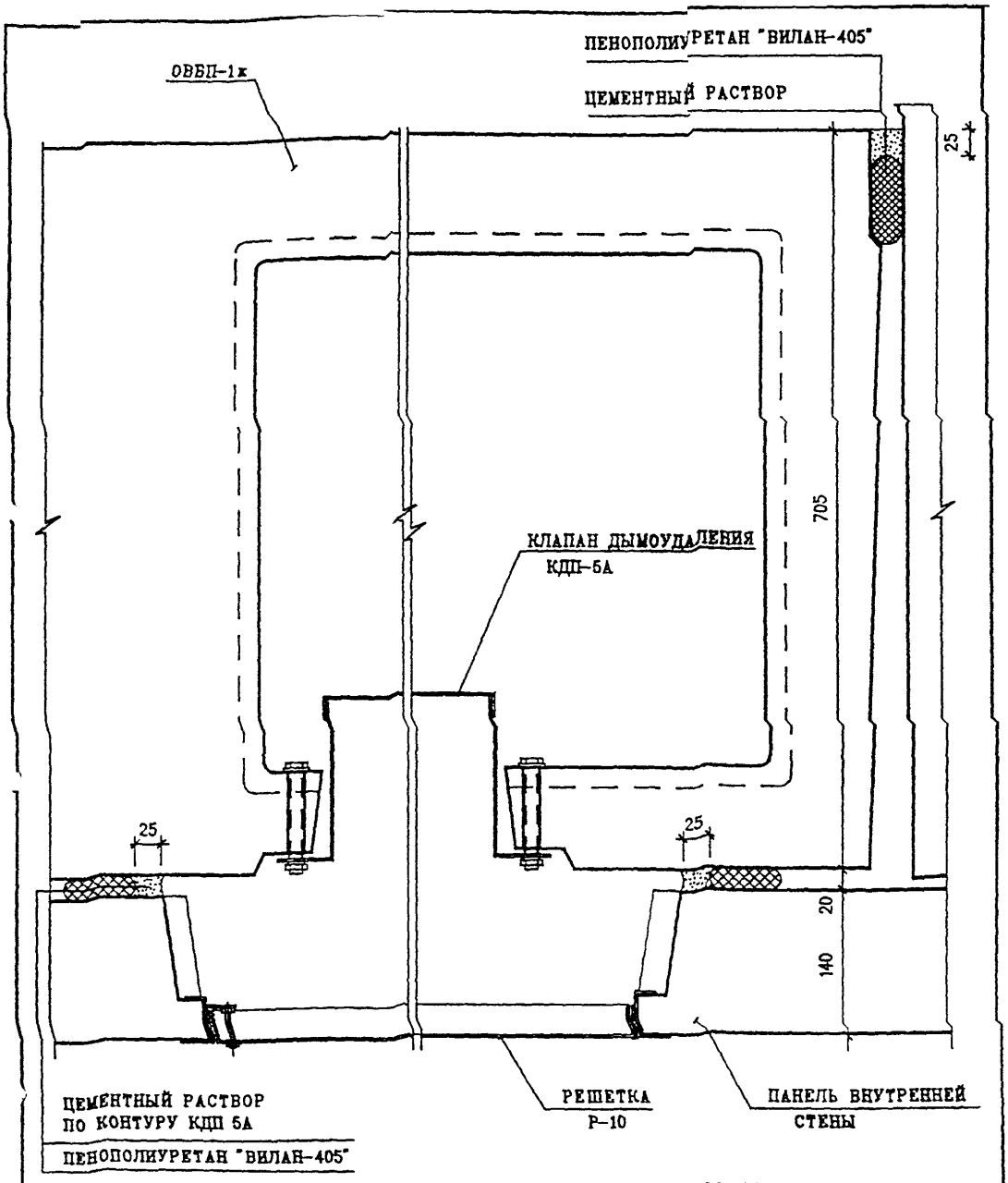

УСТАНОВКА КЛАПАНА ДЫМОУДАЛЕНИЯ ПРОИЗВОДИТСЯ В ЗАВОДСКИХ УСЛОВИЯХ

Н. КОНТР.		ВАСИЛЬКОВА			
ИЗМ.	КОЛУЧ.	ЛИСТ	N ДОК.	ПОДПИСЬ	ДАТА
ГЛ СПЕЦ М		КОЗИЦЫН			
ГЛ ИНЖ ПР		НАЛЬНИКОВ			
ЗАВ. ГР. ИНЖ.		СУВОРОВА			
ИСПОЛНИЛ		ШЕХИНА			
ПРОВЕРИЛ		ВАСИЛЬКОВА			

3 НДС , часть III ш

01
Н4

УСТАНОВКА БЛОКА ОВБП-1к В УРОВНЕ КЛАПАНА ДЫМОУДАЛЕНИЯ

СТАДИЯ	ЛИСТ	ЛИСТОВ
Р	195	

МНИИТЭП
МАСТЕРСКАЯ N 3

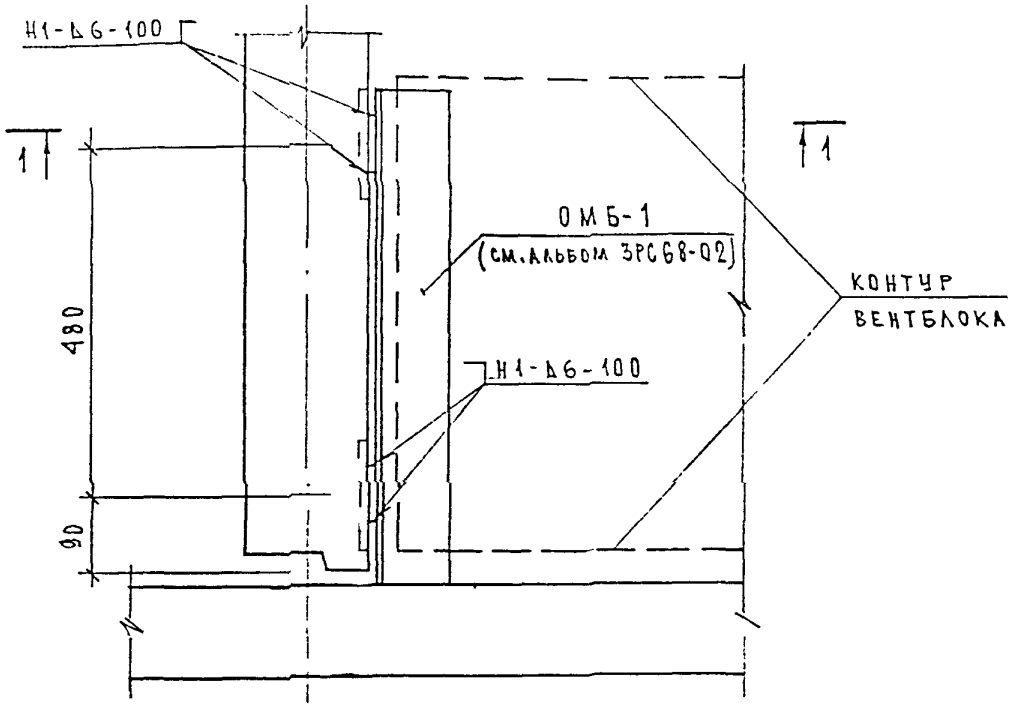

1 – 1

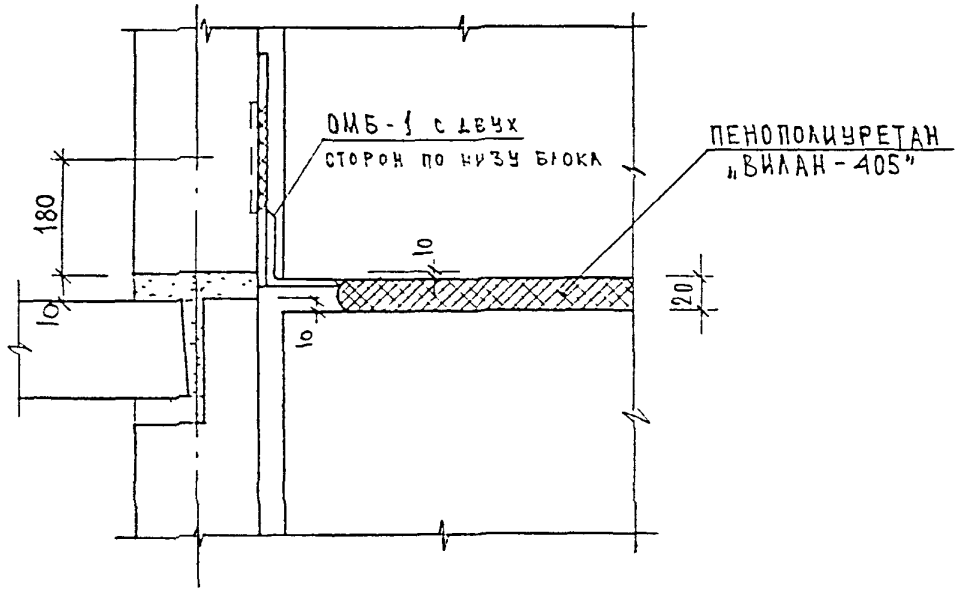

Н. КОНТР		ВАСИЛЬКОВА				
Изм.	Кол.уч.	Лист	N док.	Подпись	Дата	
ГЛСПЕЦИАСТ		КОЗИЦЫН				
ГИП		МЫЛЬНИКОВ				
ВЕД. ИНЖ		СУВОРОВА				
ИСПОЛНИЛ		ЕРШОВА				
ПРОВЕРИЛ		ВАСИЛЬКОВА				

3 НДС, часть III ш

01
Н4

Установка блока ОВБП 1к
в уровне низа блока

СТАДИЯ	ЛИСТ	ЛИСТОВ
Р	196	

МНИИТЭП
МАСТЕРСКАЯ N 3

ВЗАМ. ИНВ. N

ПОДПИСЬ И ДАТА

ИНВ. N ПОДЛ.

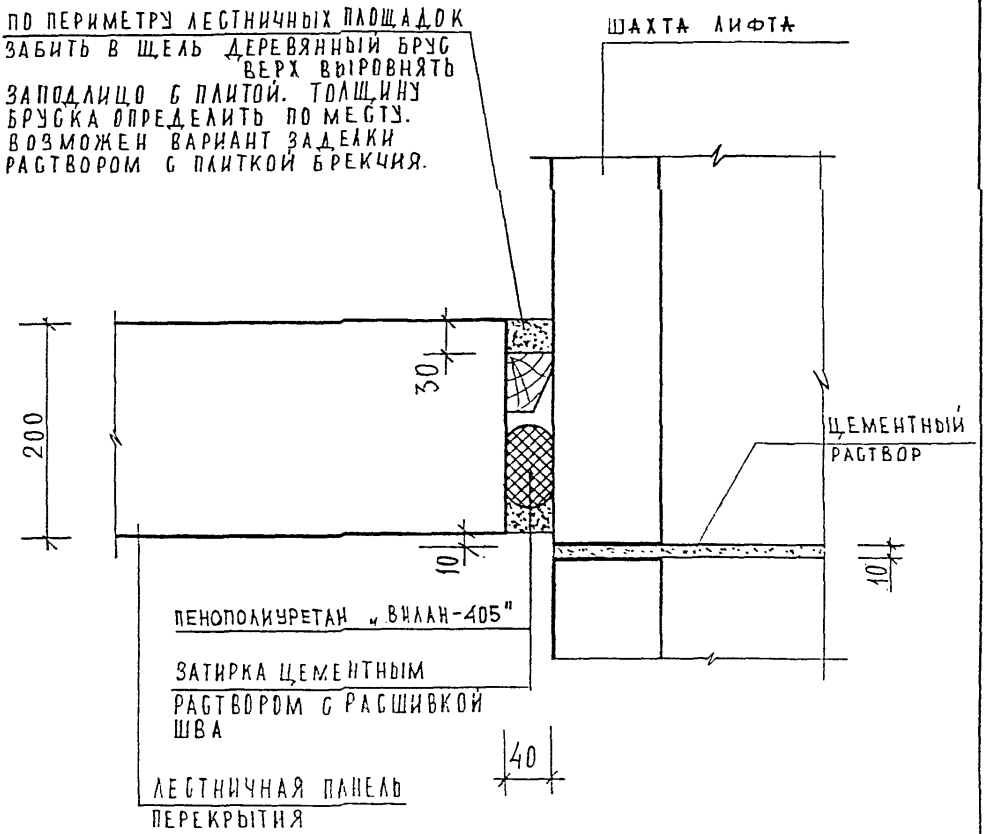

ДЛЯ ОБЕСПЕЧЕНИЯ ЗВУКОИЗОЛЯЦИИ МЕЖДУ ШАХТОЙ ЛИФТА И КОНСТРУКЦИЯМИ ЗДАНИЯ, ЗАЗОР ДОЛЖЕН БЫТЬ ВЫДЕРЖАН.

Н. КОНТР.		ВАСИЛЬКОВА			3 НДС, часть III ш
Изм.	Кол.уч.	Лист	N док.	Подпись	Дата
ГЛ.СПЕЦИАЛ		КОЗИЦЫН			
ГИП		МЫЛЬНИКОВ			1-1 / Н 4
ВЕД. ИНЖ.		СУВОРОВА			
ИСПОЛНИЛ		ШЕХИНА			
ПРОВЕРИЛ		ВАСИЛЬКОВА			

СТАДИЯ	ЛИСТ	ЛИСТОВ
Р	197	

МНИИТЭП
МАСТЕРСКАЯ N 3

ВЗАМ. ИНВ. N | ПОДПИСЬ И ДАТА | ИНВ. N ПОДЛ. 852351

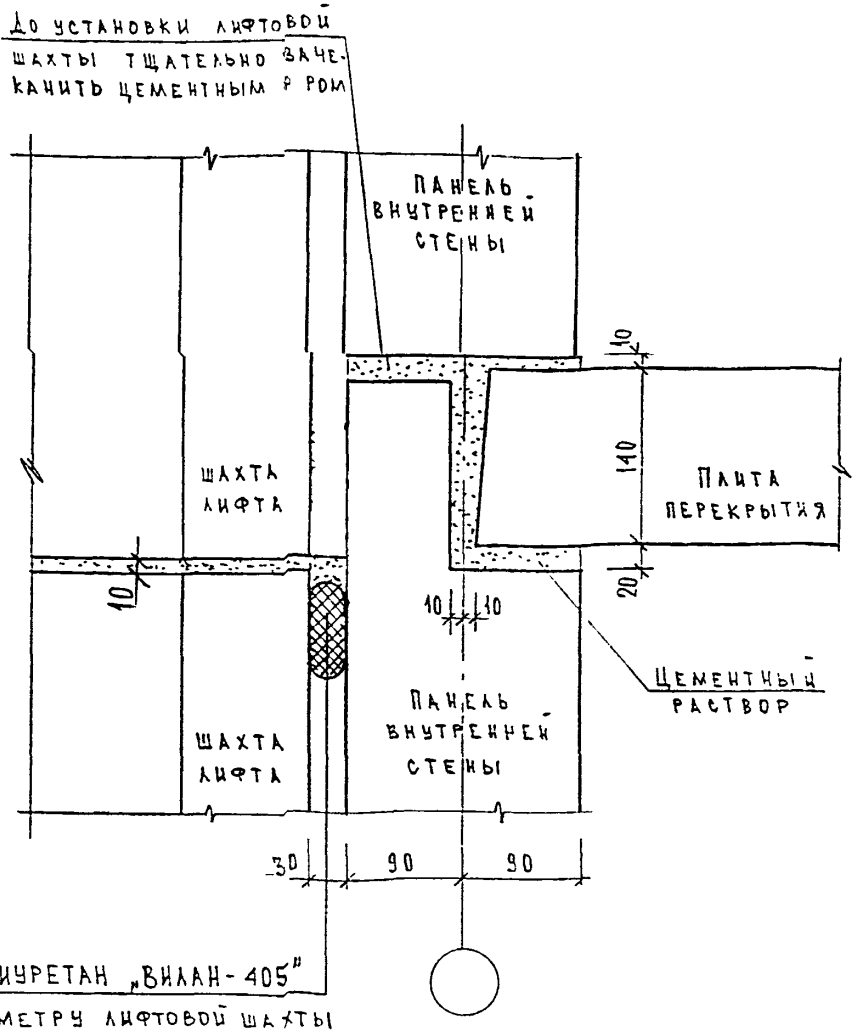

Для обеспечения звукоизоляции между шахтой лифта и конструкциями здания зазор должен быть выдержан.

Н. контр.	Василькова				
Изм.	Кол.уч.	Лист	N док.	Подпись	Дата
ГАСпецмаст	Козицын				
ГИП	Мыльников				
Вед. инж.	Суворова				
Исполнил	Ершова				
Проверил	Синдеева				

3 НДС, часть III ш

2-2
Н 4

Стадия	Лист	Листов
Р	198	

МНИИТЭП
Мастерская N 3

Инв. N подл. | Подпись и дата | Взам. инв. N

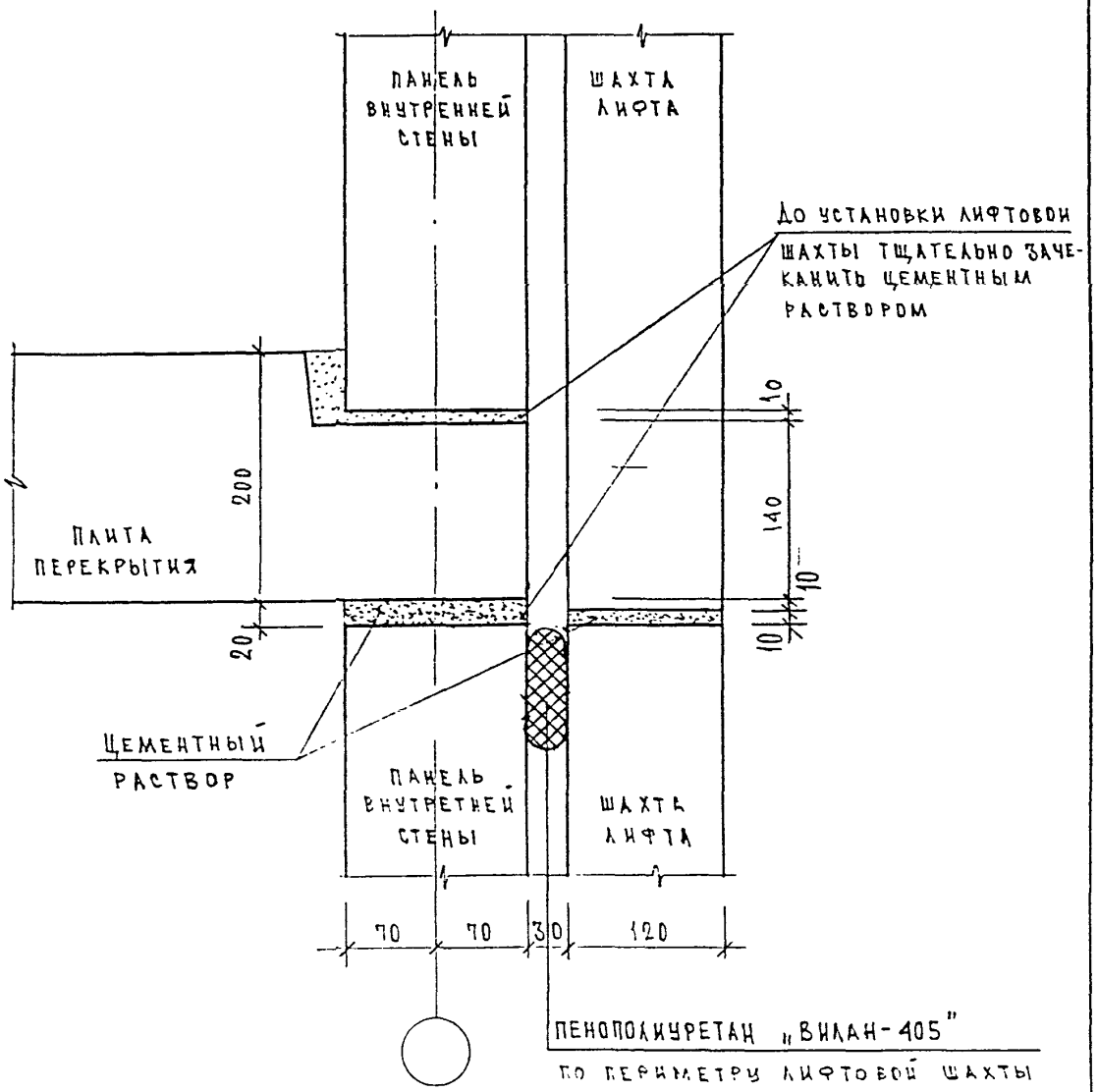

ДЛЯ ОБЕСПЕЧЕНИЯ ЗВУКОИЗОЛЯЦИИ МЕЖДУ ШАХТОЙ ЛИФТА И КОНСТРУКЦИЯМИ ЗДАНИЯ ЗАЗОР ДОЛЖЕН БЫТЬ ВЫДЕРЖАН.

Н.КОНТР.		ВАСИЛЬКОВА			3 НДС, часть III ш
Изм.	Кол.уч.	Лист	N док.	Подпись	Дата
ГЛ.СПЕЦМАСТ		КОЗИЦЫН			3-3 / Н 4
ГИП		МЫЛЬНИКОВ			
ВЕД. ИНЖ		СУВОРОВА			
ИСПОЛНИЛ		ЕРШОВА			
ПРОВЕРИЛ		СИНДЕЕВА			

СТАДИЯ	ЛИСТ	ЛИСТОВ
Р	199	

МНИИТЭП
МАСТЕРСКАЯ N 3

ВЗАМ. ИНВ. N

ПОДПИСЬ И ДАТА

ИНВ. N ПОДЛ. 852852

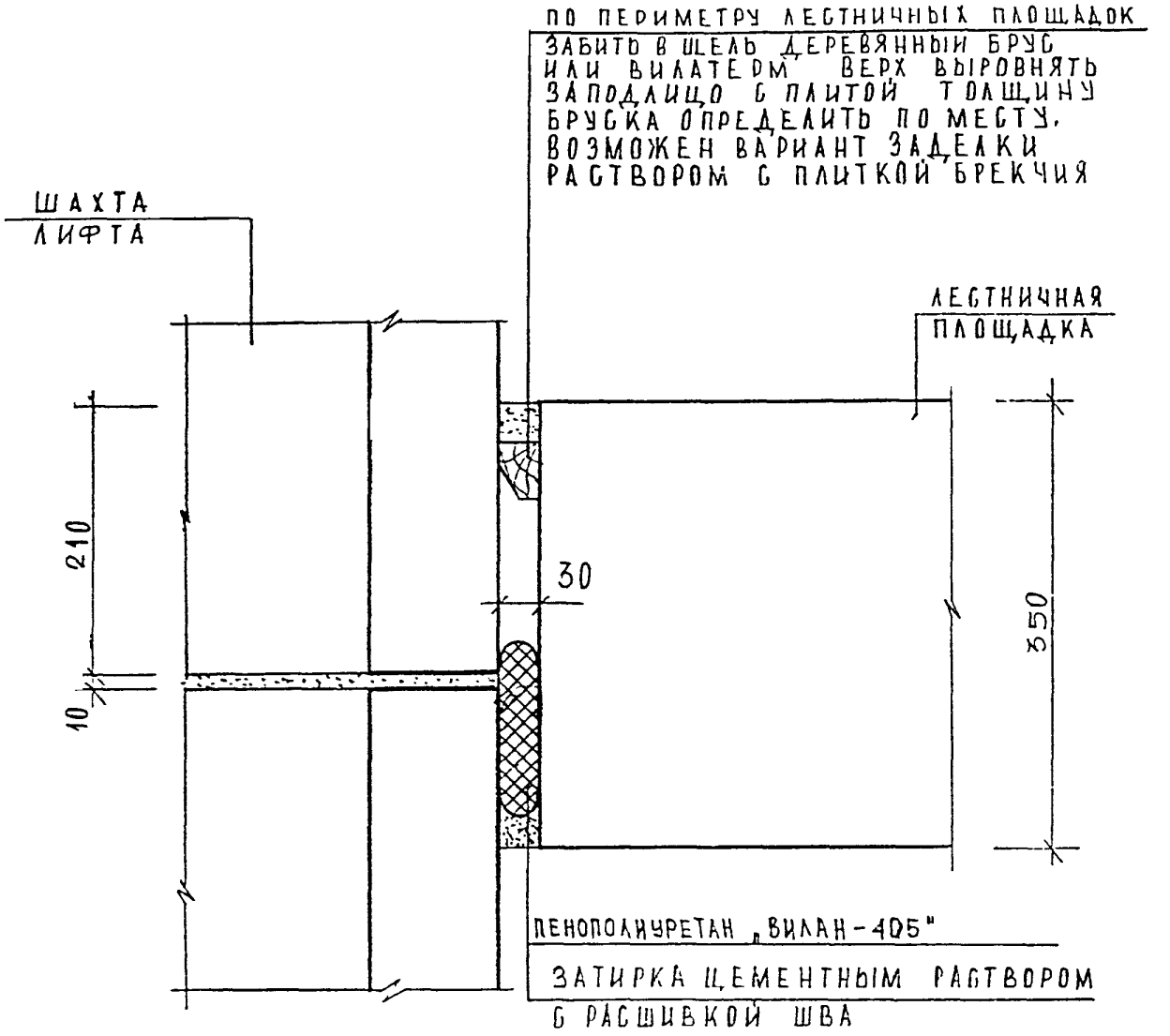

Н. КОНТР.		ВАСИЛЬКОВА				3 НДС, часть III ш
Изм.	Кол.уч.	Лист	N док.	Подпись	Дата	
ГЛ.СПЕЦМАСТ		КОЗИЦЫН				4-4 / Н4
ГИП		МЫЛЬНИКОВ				
ВЕД. ИНЖ		СУВОРОВА				
ИСПОЛНИЛ		ШЕХИНА				
ПРОВЕРИЛ		ВАСИЛЬКОВА				

СТАДИЯ	ЛИСТ	ЛИСТОВ
Р	200	

МНИИТЭП
МАСТЕРСКАЯ N 3

ВЗАМ. ИНВ. N

ПОДПИСЬ И ДАТА

ИНВ. N ПОДЛ. 852852

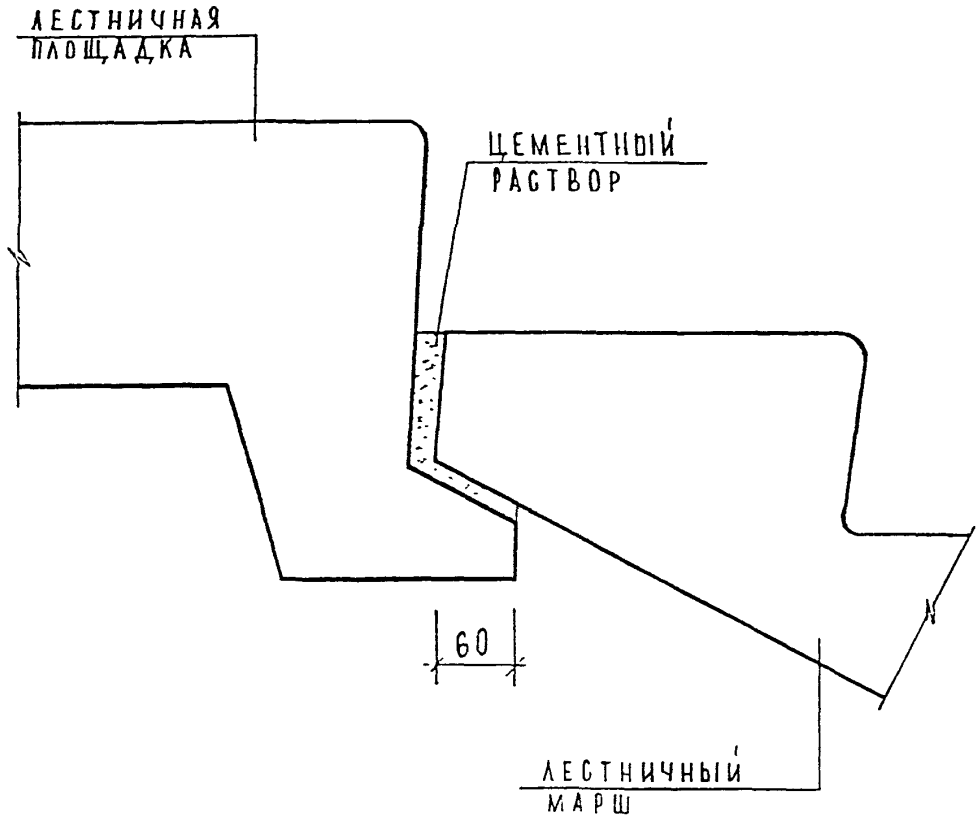

Н. КОНТР.		Василькова			
Изм.	Кол.уч.	Лист	N док.	Подпись	Дата
ГЛ.СПЕЦМАСТ		КОЗИЦЫН			
ГИП		МЫЛЬНИКОВ			
ВЕД. ИНЖ.		СУВОРОВА			
ИСПОЛНИЛ		ШЕХИНА			
ПРОВЕРИЛ		ВАСИЛЬКОВА			

3 НДС, часть III ш

5-5
Н4

СТАДИЯ	ЛИСТ	ЛИСТОВ
Р	201	

МНИИТЭП
МАСТЕРСКАЯ N 3

ВЗАН. ИНВ. N

ПОДПИСЬ И ДАТА

ИНВ. N ПОДЛ.

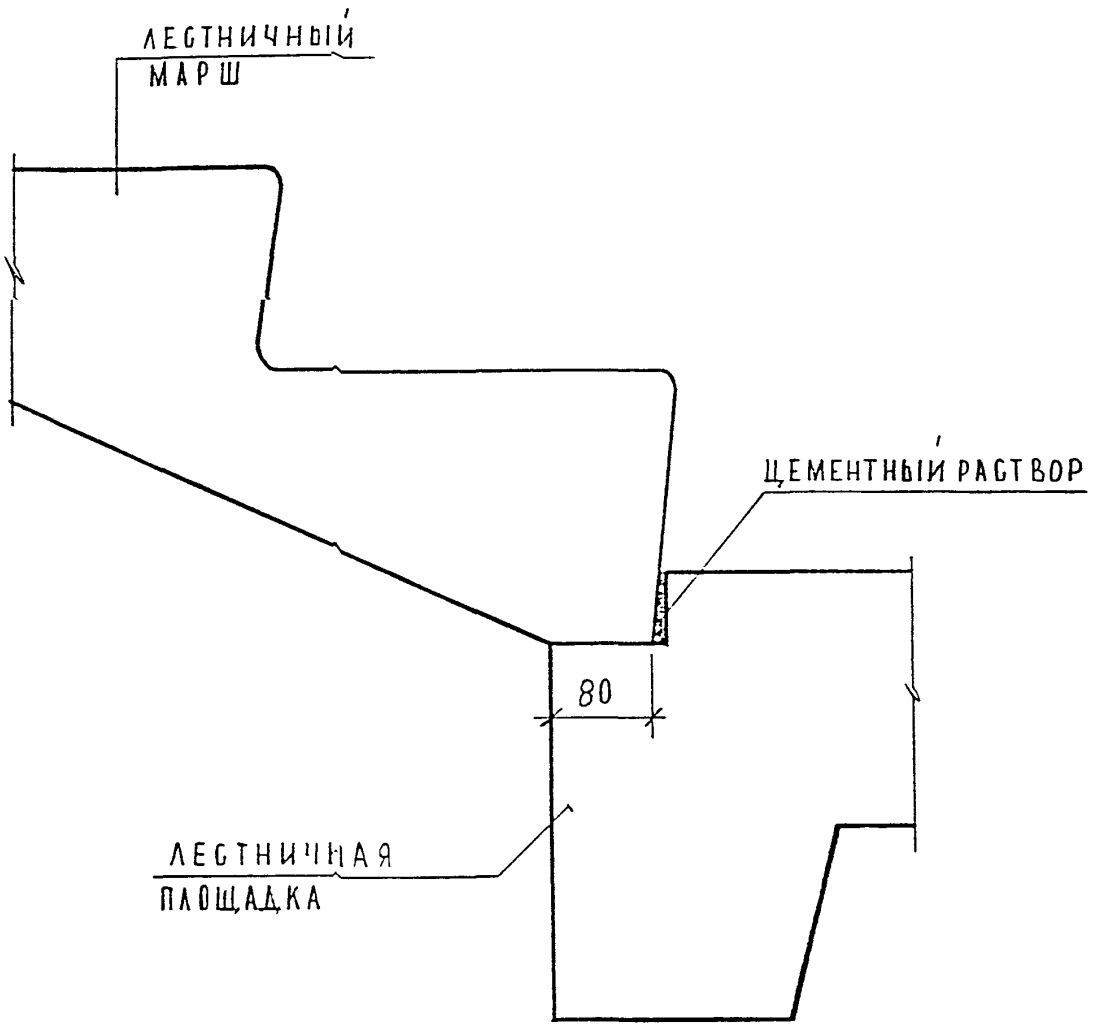

Н КОНТР.		ВАСИЛЬКОВА			
Изм.	Кол.уч.	Лист	N док.	Подпись	Дата
ГЛ.СПЕЦМАСТ		КОЗИЦЫН			
ГИП		МЫЛЬНИКОВ			
ВЕД. ИНЖ		СУВОРОВА			
ИСПОЛНИЛ		ШЕХИНА			
ПРОВЕРИЛ		СИНДЕЕВА			

3 НДС, часть III ш

6-6
Н4

СТАДИЯ	ЛИСТ	ЛИСТОВ
Р	202	

МНИИТЭП
МАСТЕРСКАЯ N 3

ИНВ. N ПОДЛ. 8528 | ПОДПИСЬ И ДАТА | ВЗАМ. ИНВ. N

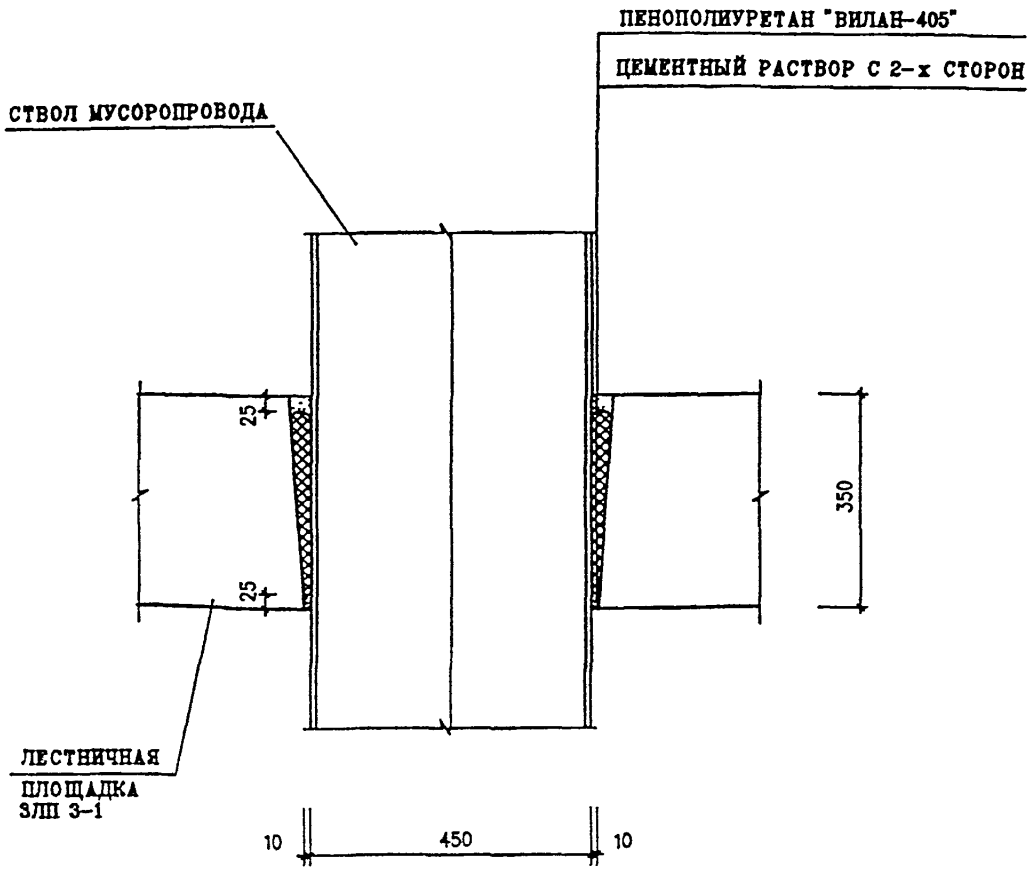

УСТАНОВКУ МУСОРОПРОВОДА В УРОВНЕ 1 ЭТАЖА СМ. АЛЬБОМ ЗДТ УЗЕЛ 03М

Н. КОНТР.		ВАСИЛЬКОВА				
ИЗМ.	КОЛУЧ	ЛИСТ	N ДОК.	ПОДПИСЬ	ДАТА	
ГЛ СПЕЦ М		КОЗИЦЫН				
ГЛ ИНЖ ПР		МЫЛЬНИКОВ				
ЗАВ. ГР. ИНЖ.		СУВОРОВА				
ИСПОЛНИЛ		ШЕХИНА				
ПРОВЕРИЛ		ВАСИЛЬКОВА				

3 НДС , ЧАСТЬ III ш

7-7
Н4

СТАДИЯ	ЛИСТ	ЛИСТОВ
Р	203	

МНИИТЭП
МАСТЕРСКАЯ N 3

ИНВ. N ПОДЛ. | ПОДПИСЬ И ДАТА | ВЗАМ. ИНВ. N

N N УЗЛА РАЗДЕЛА	АЛЬБОМ РАБОЧИХ ЧЕРТЕЖЕЙ	МАРКА	КОЛ. ШТ.	МАССА ЕД. КГ	МАССА НА УЗЕЛ, КГ
1	2	3	4	5	6
01	ЗРС 68-02	ОМБ-1 L 50х5 l=680мм -8х350	1	12.91	12.91

ВЗАМ. ИНВ. N

ПОДПИСЬ И ДАТА

ИНВ. N ПОДЛ.

Н.КОНТР.	ВАСИЛЬКОВА	
НАЧ МАСТ		
ГЛ СПЕЦ М	КОЗИЦЫН	
ГЛ ИНЖ ПР	МЫЛЬНИКОВ	
ВЕД. ИНЖ.	СУВОРОВА	
ИСПОЛНИЛ	ШЕХИНА	
ПРОВЕРИЛ	СИНДЕЕВА	

ЗНДС, часть III ш

СПЕЦИФИКАЦИЯ МОНТАЖНЫХ СВЯЗЕЙ РАЗДЕЛ Н4

СТАДИЯ	ЛИСТ	ЛИСТОВ
Р	204	

МНИИТЭП
МАСТЕРСКАЯ N3

РАЗДЕЛ Н 5

УСТАНОВКА САНТЕХНИЧЕСКИХ КАБИН И ВЕНТБЛОКОВ. ЗАДЕЛКА СТОЯКОВ

01

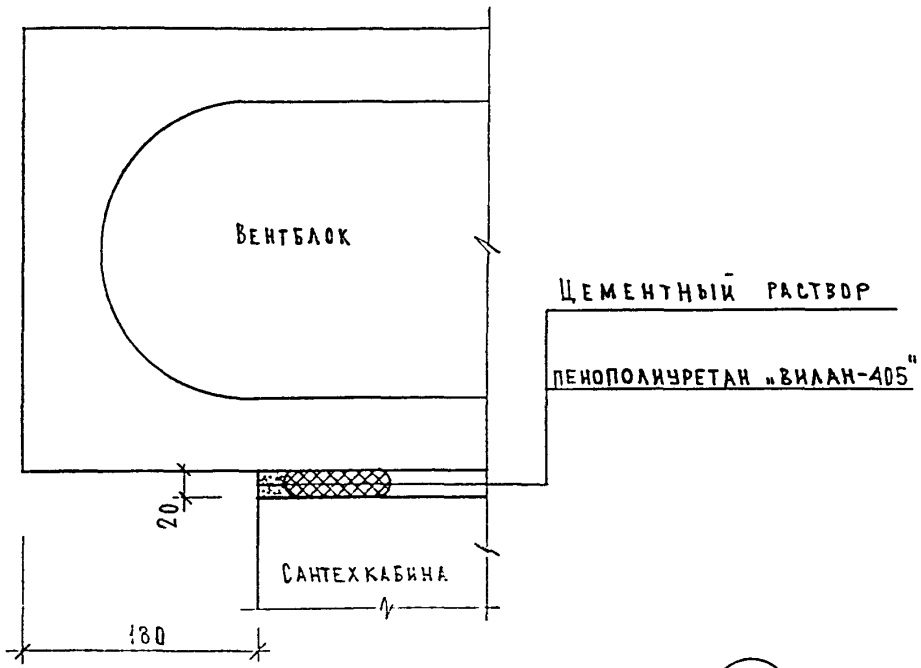

02

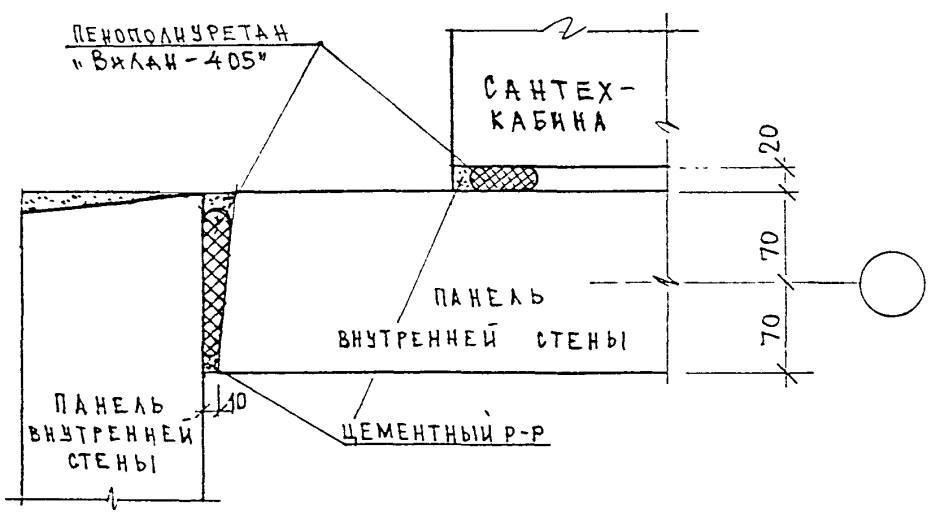

Н. контр.		Васильков				
Изм.	Кол.уч.	Лист	N док.	Подпись	Дата	
ГАСпецмаст		Козицын				
ГИП		Мыльников				
Вед. инж.		Суворова				
Исполнил		Ершова				
Проверил		Синдеева				

3 НДС, часть III

01 / Н5 ; 02 / Н5

Стадия	Лист	Листов
Р	205	

МНИИТЭП
Мастерская N 3

Инв. N подл. | Подпись и дата | Взам. инв. N

САНТЕХКАБИНА

ПРИМЫКАНИЕ К ПЕРЕКРЫТИЮ

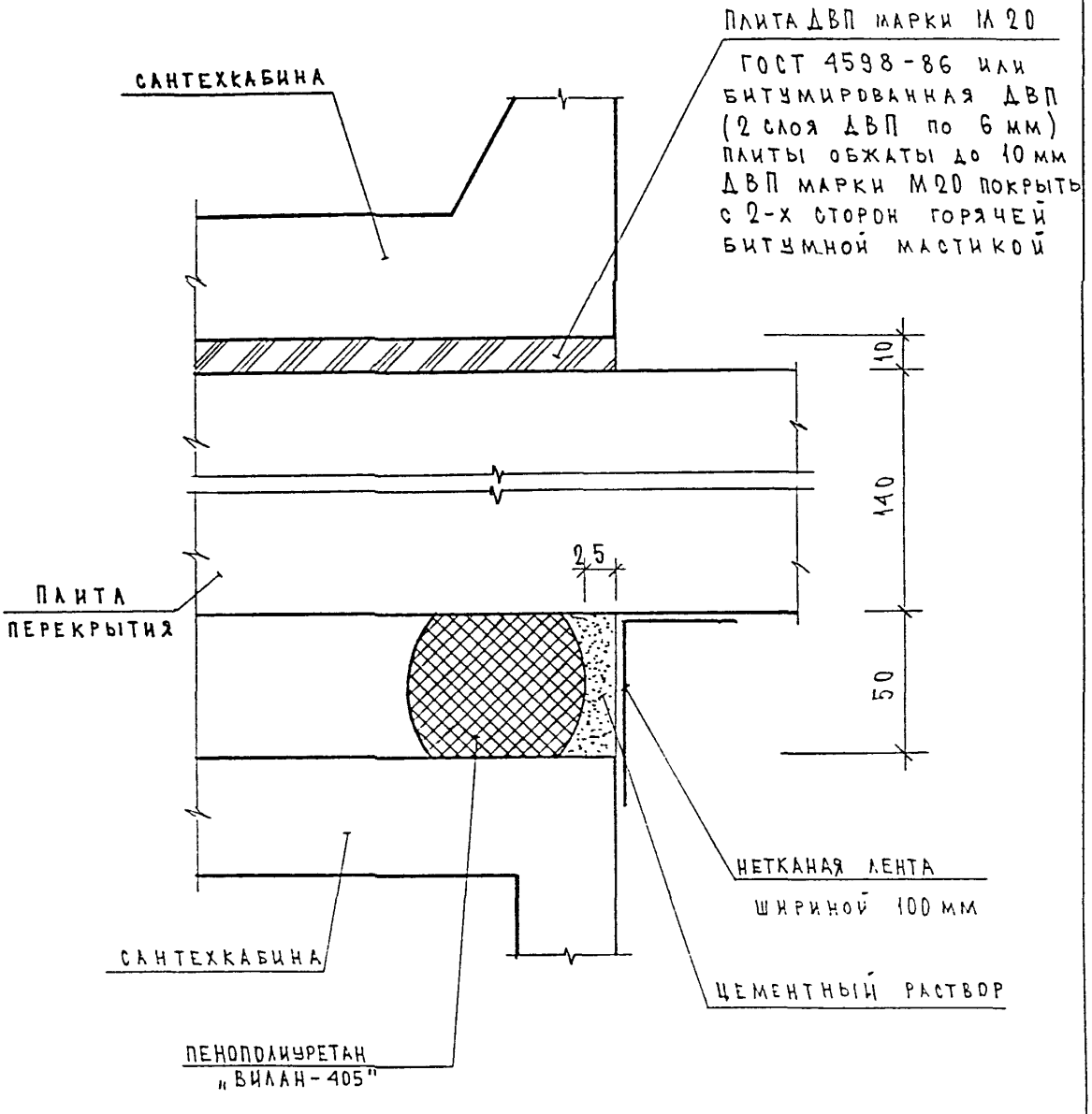

ВЗ ИНВ. N

ПОДПИСЬ И ДАТА

ИНВ. N ПОДЛ.

Н. КОНТР.		ВАСИЛЬКОВА			
Изм.	Кол.уч.	Лист	N док.	Подпись	Дата
ГЛ.СПЕЦМАСТ		КОЗИШИН			
ГИП		МЫЛЬНИКОВ			
ВЕД. ИНЖ.		СУВОРОВА			
ИСПОЛНИЛ		ЕРШОВА			
ПРОВЕРИЛ		СИНЦЕВА			

3 НДС, часть III ш

03
Н5

САНТЕХКАБИНА
ПРИМЫКАНИЕ К ПЕРЕКРЫТИЮ
ЗАДЕЛКА ОТВЕРСТИЙ

СТАДИЯ	ЛИСТ	ЛИСТОВ
Р	206	

МНИИТЭП
МАСТЕРСКАЯ N 3

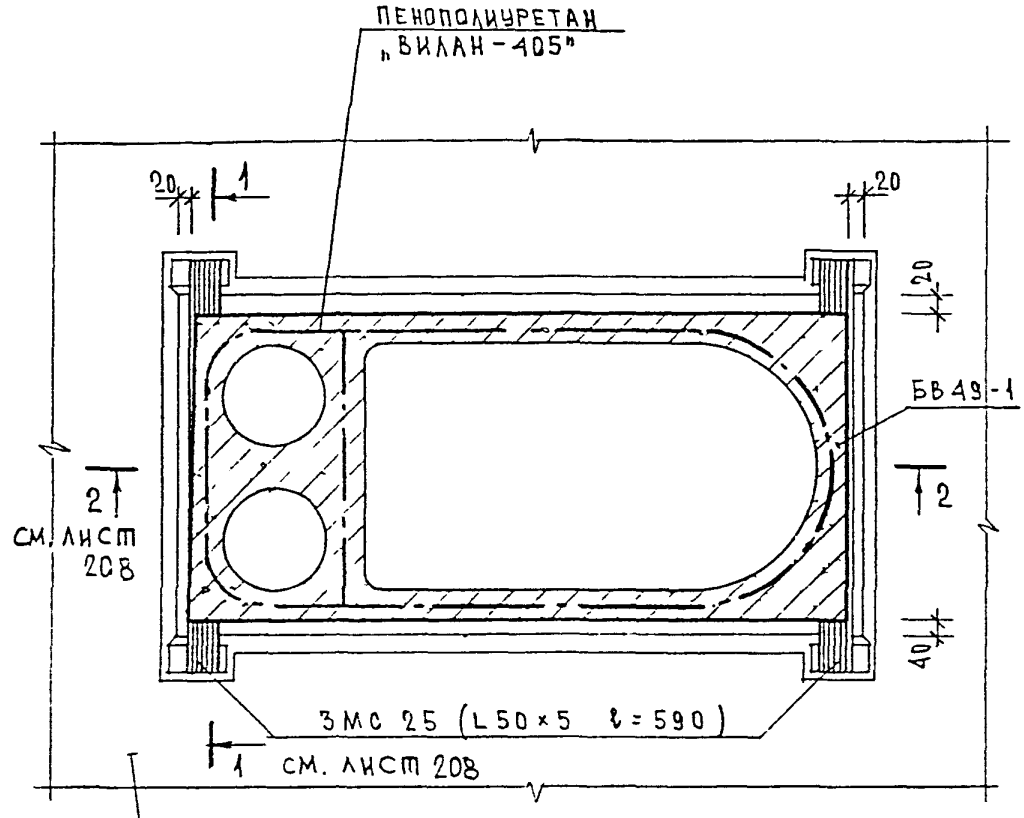

Н. КОНТР.		ВАСИЛЬКОВА				
Изм.	Кол.уч.	Лист	N док.	Подпись	Дата	
ГЛСПЕЦМАСТ		КОЗИЦЫН				
ГИП		МЫЛЬНИКОВ				
ВЕД. ИНЖ.		СУВОРОВА				
ИСПОЛНИЛ		ЕРШОВА				
ПРОВЕРИЛ		СИНДЕЕВА				

ВЗАМ. ИНВ. N

ПОДПИСЬ И ДАТА

ИНВ. N ПОДЛ.

3 НДС, часть III ш

04
Н5

УСТАНОВКА ВЕНТБЛОКА

СТАДИЯ	ЛИСТ	ЛИСТОВ
Р	207	

МНИИТЭП
МАСТЕРСКАЯ N 3

1 – 1

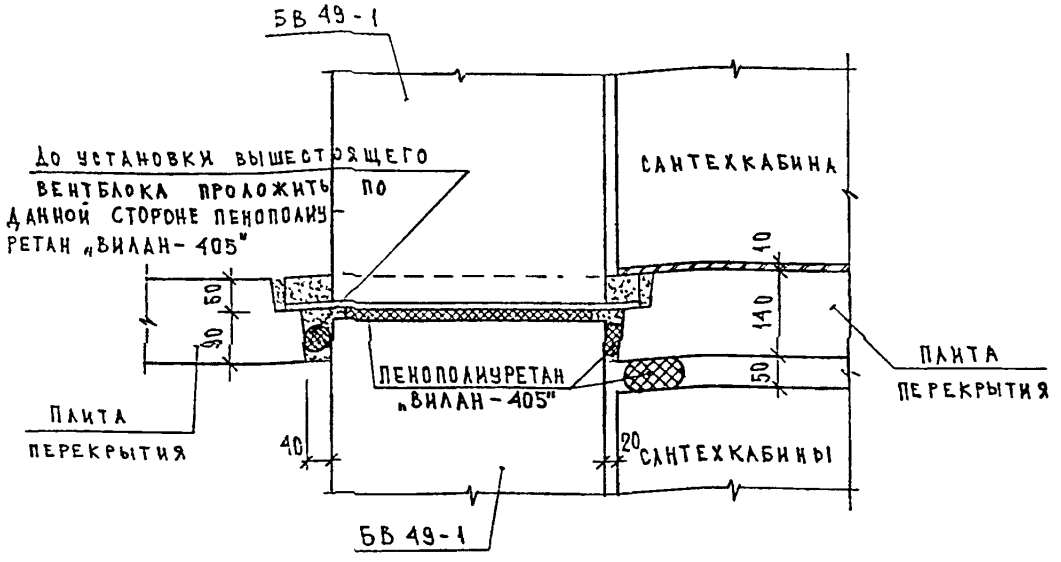

2 – 2

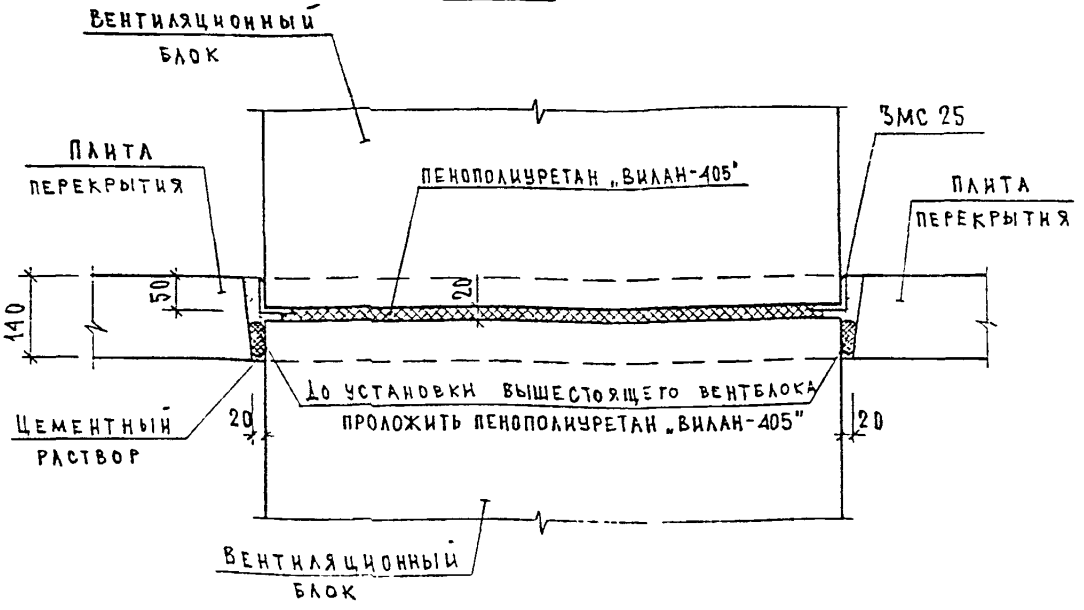

Н.КОНТР.		БАСИЛЬКОВА			
Изм.	Кол.уч.	Лист	N док.	Подпись	Дата
ГЛ.СПЕЦИАСТ		КОЗИЦЫН			
ГИП		МЫЛЬНИКОВ			
ВЕД. ИНЖ		СУВОРОВА			
ИСПОЛНИЛ		Ершова			
ПРОВЕРИЛ		СИНДЕЕВА			

ЗНДС, часть III ш

04/Н5

УСТАНОВКА ВЕНТБЛОКА СЕЧЕНИЯ 1-1; 2-2

СТАДИЯ	ЛИСТ	ЛИСТОВ
Р	208	

МНИИТЭП
МАСТЕРСКАЯ N 3

ИНВ. N ПОДЛ. | ПОДПИСЬ И ДАТА | ВЗАМ. ИНВ. N

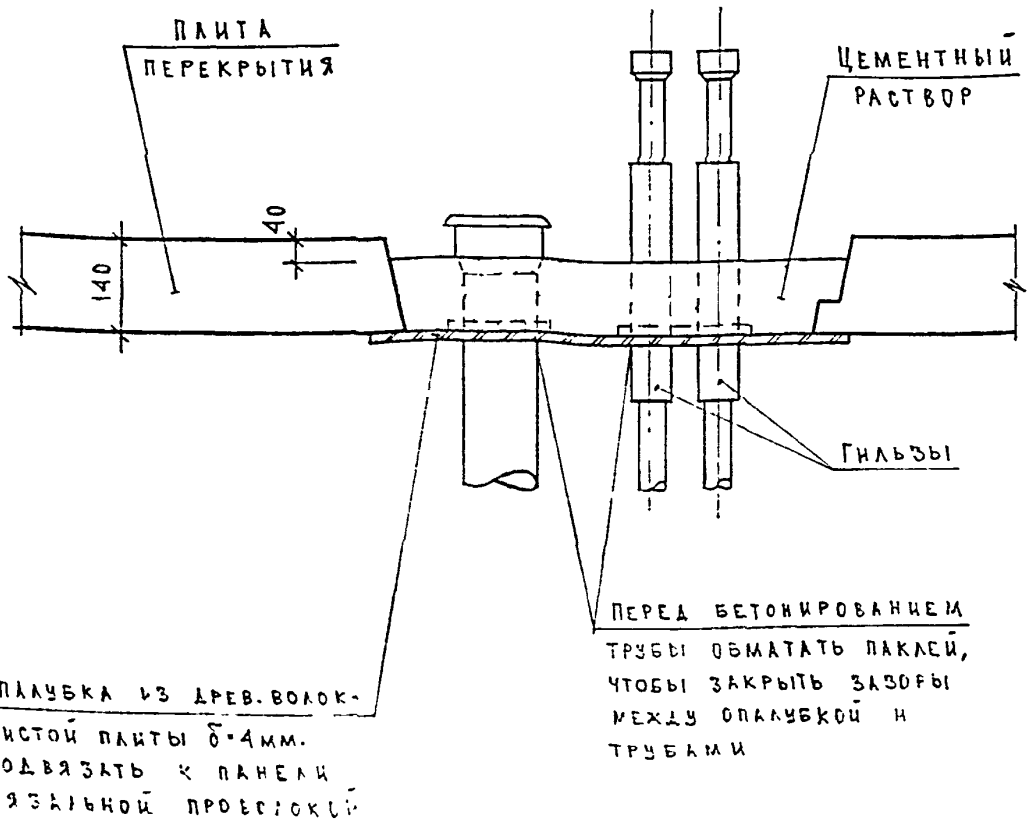

Примечания

1. Гильзы и древесно-волокнистая плита, которая служит опалубкой при бетонировании, поставляются в комплекте сантехкабины.
2. Отверстие заделывать после установки сантехкабины.

Н.КОНТР.		ВАСИЛЬКОВА				3 НДС, часть III ш
Изм.	Кол.уч.	Лист	N док.	Подпись	Дата	
ГЛ.СПЕЦМАСТ		КОЗИЦЫН				05/Н5
ГИП		МЫЛЬНИКОВ				САНТЕХКАБИНА ПРИМЫКАНИЕ К ПЕРЕКРЫТИЮ ЗАДЕЛКА ОТВЕРСТИЙ
ВЕД. ИНЖ		СУВОРОВА				
ИСПОЛНИЛ		ЕРШОВА				
ПРОВЕРИЛ		СИНДЕЕВА				

СТАДИЯ	ЛИСТ	ЛИСТОВ
Р	209	

МНИИТЭП
МАСТЕРСКАЯ N 3

ИНВ. N ПОДЛ. 852852 | ПОДПИСЬ И ДАТА | ВЗАМ. ИНВ. N

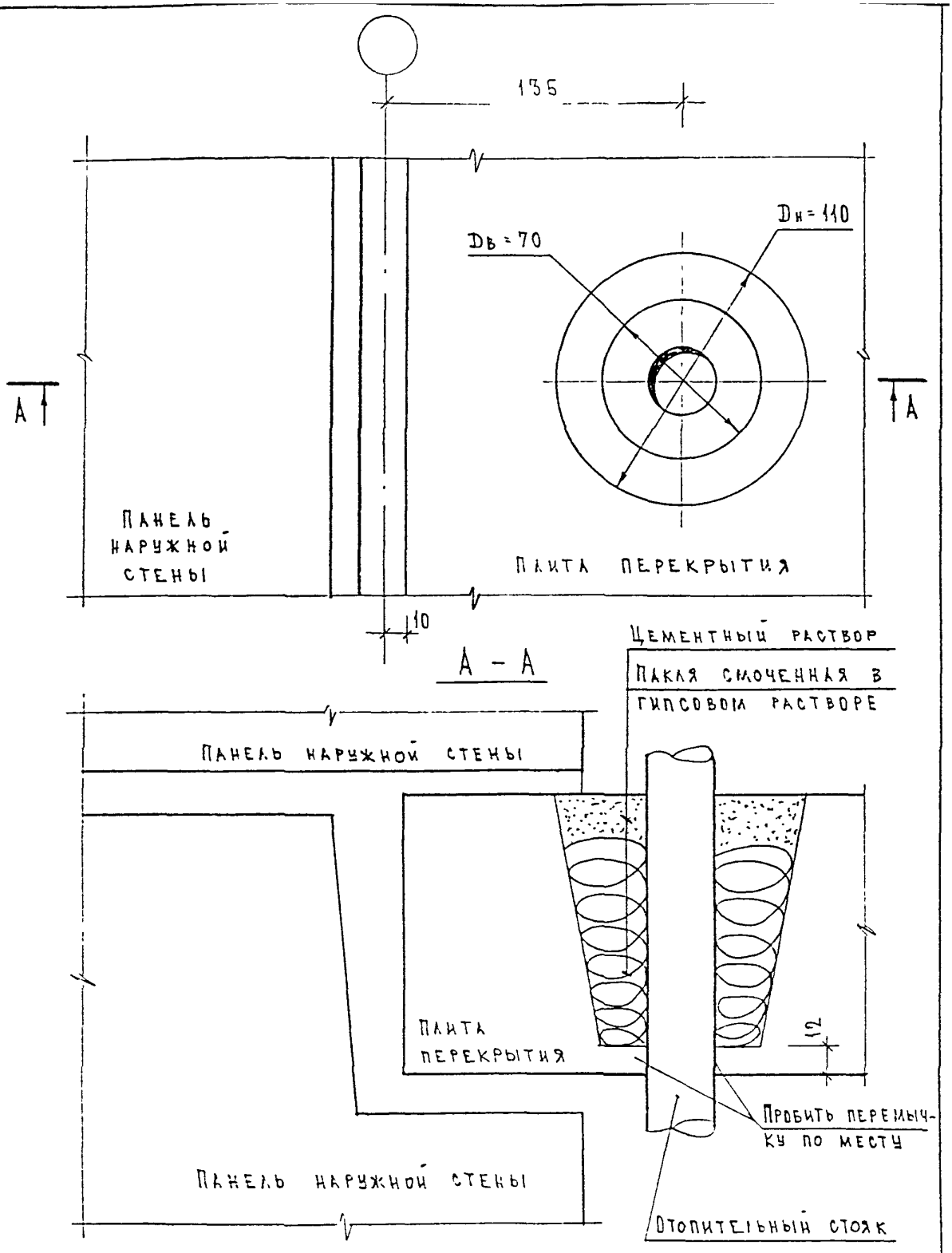

Н. контр.		Василькова				
Изм.	Кол.уч.	Лист	N док.	Подпись	Дата	
ГлСпецМаст		Козицын				
ГИП		Мыльников				
Вед. инж.		Суворова				
Исполнил		Ершова				
Проверил		Василькова				

Взам. инв. N

Подпись и дата

Инв. N подл.

3 НДС, часть III ш

06/Н5

Заделка стояков отопления

Стадия	Лист	Листов
Р	210	

МНИИТЭП
Мастерская N 3

N N УЗЛА РАЗДЕЛА	АЛЬБОМ РАБОЧИХ ЧЕРТЕЖЕЙ	МАРКА	КОЛ. ШТ.	МАССА ЕД. КГ	МАССА НА УЗЕЛ, КГ
1	2	3	4	5	6
04	ЗНДС, ЧАСТЬ III ш	ЗМС 25 L 50х5; l=590мм	2	2.22	4.44

Н. КОНТР	ВАСИЛЬКОВА		
НАЧ МАСТ			
ГЛ СПЕЦ М	КОЗИЦЫН		
ГЛ ИНЖ ПР	МЫЛЬНИКОВ		
ВЕД. ИНЖ.	СУВОРОВА		
ИСПОЛНИЛ	ШЕХИНА		
ПРОВЕРИЛ	СИНДЕЕВА		

ЗНДС, часть III ш

СПЕЦИФИКАЦИЯ
МОНТАЖНЫХ СВЯЗЕЙ
РАЗДЕЛ Н5

СТАДИЯ	ЛИСТ	ЛИСТОВ
Р	211	

МНИИТЭП
МАСТЕРСКАЯ N 3

ВЗАМ. ИНВ. N

ПОДПИСЬ И ДАТА

ИНВ. N ПОДЛ.

РАЗДЕЛ Н 6

СОЕДИНЕНИЕ И ЗАДЕЛКА СТЫКОВ КОНСТРУКЦИЙ НАДЗЕМНОЙ ЧАСТИ ВХОДА

СХЕМА РАСПОЛОЖЕНИЯ УЗЛОВ ЭЛЕМЕНТОВ СТЕН

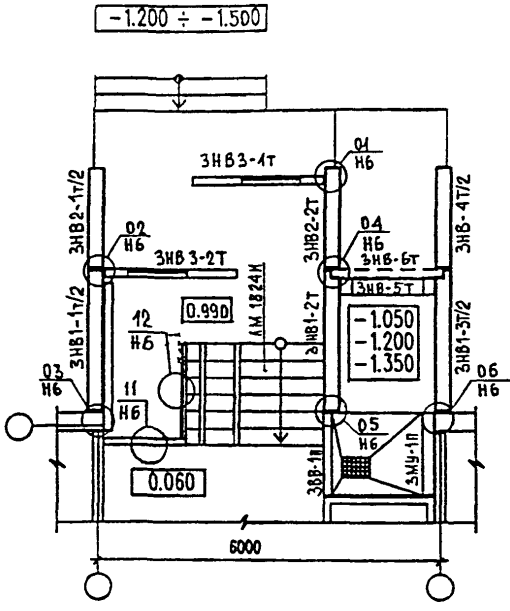

СХЕМА РАСПОЛОЖЕНИЯ УЗЛОВ ЭЛЕМЕНТОВ ПЕРЕКРЫТИЙ

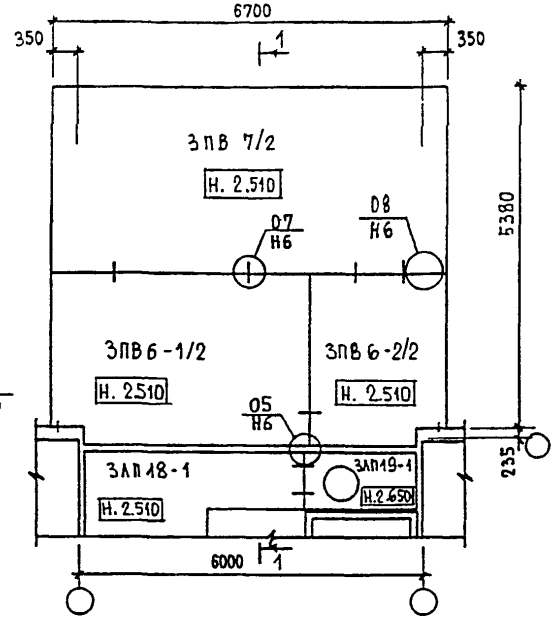

РАЗРЕЗ 1-1

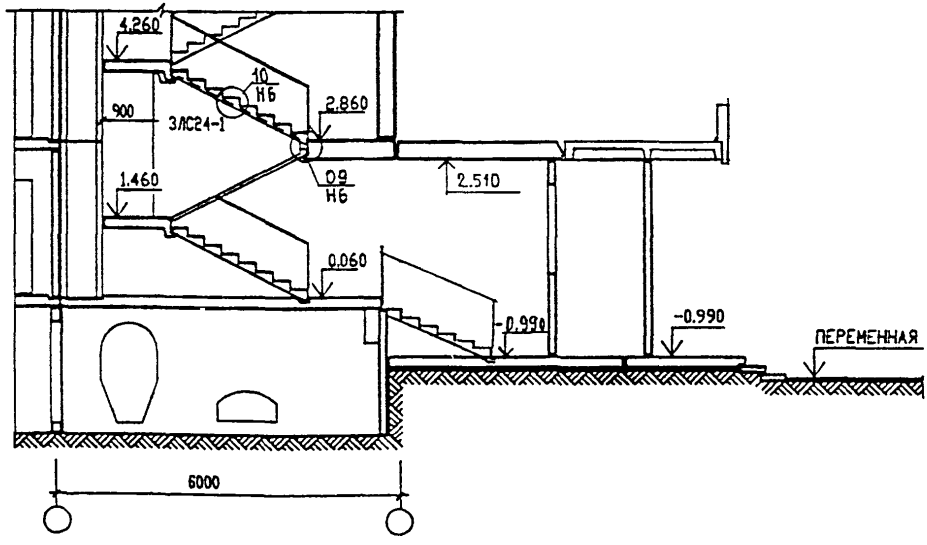

Н. КОНТР		ВАСИЛЬКОВА					3 НДС, часть III ш
ИЗМ.	КОЛУЧ.	ЛИСТ	N ДОК.	ПОДПИСЬ	ДАТА		
ГЛ. СПЕЦМАСТ		КОЗИЦЫН				СХЕМА РАСПОЛОЖЕНИЯ УЗЛОВ ЭЛЕМЕНТОВ ВХОДА РАЗРЕЗ 1-1	СТАДИЯ: Р; ЛИСТ: 212; ЛИСТОВ:
ГИП		МЫЛЬНИКОВ					МНИИТЭП МАСТЕРСКАЯ N 3
ЗАВ. ГР. ИНЖ.		СУВОРОВА					
ИСПОЛНИЛ		ТУЧКОВА					
ПРОВЕРИЛ		ВАСИЛЬКОВА					

ВЗАМ. ИНВ. N | ПОДПИСЬ И ДАТА | ИНВ. N ПОДЛ.

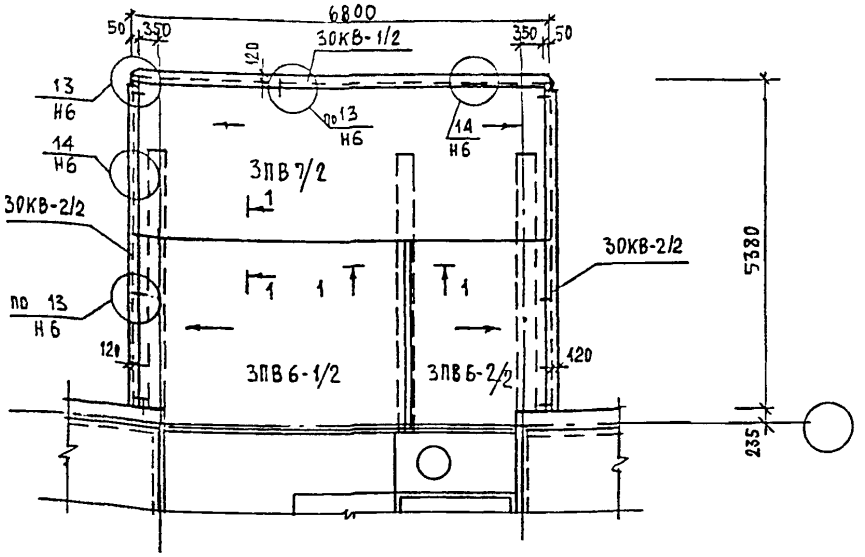

1-1

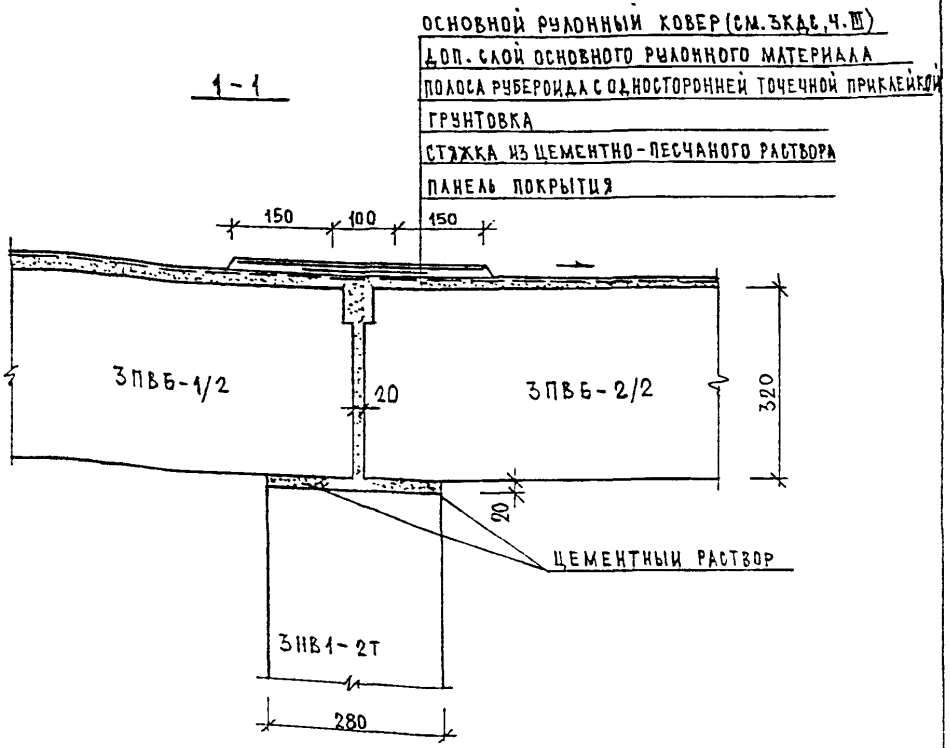

ИЗМ.	КОЛУЧ.	ЛИСТ	N ДОК.	ПОДПИСЬ	ДАТА
ГЛ. СПЕЦ. МАСТ.		КОЗИЦЫН			
Г И П		МЫЛЬНИКОВ			
Р Г И		ВАСИЛЬКОВА			
РАЗРАБОТАЛ		ТУЧКОВА			
ПРОВЕРИЛ		СИНДЕЕВА			

ЗНДС, часть III ш

КРОВЛЯ И УСТАНОВКА ОБРАМЛЕНИЯ КОЗЫРЬКА ВХОДА

СТАДИЯ	ЛИСТ	ЛИСТОВ
	213	

МНИИТЭП
МАСТЕРСКАЯ N 3

ИНВ. N ПОДЛ. | ПОДПИСЬ И ДАТА | ВЗАМ. ИНВ. N

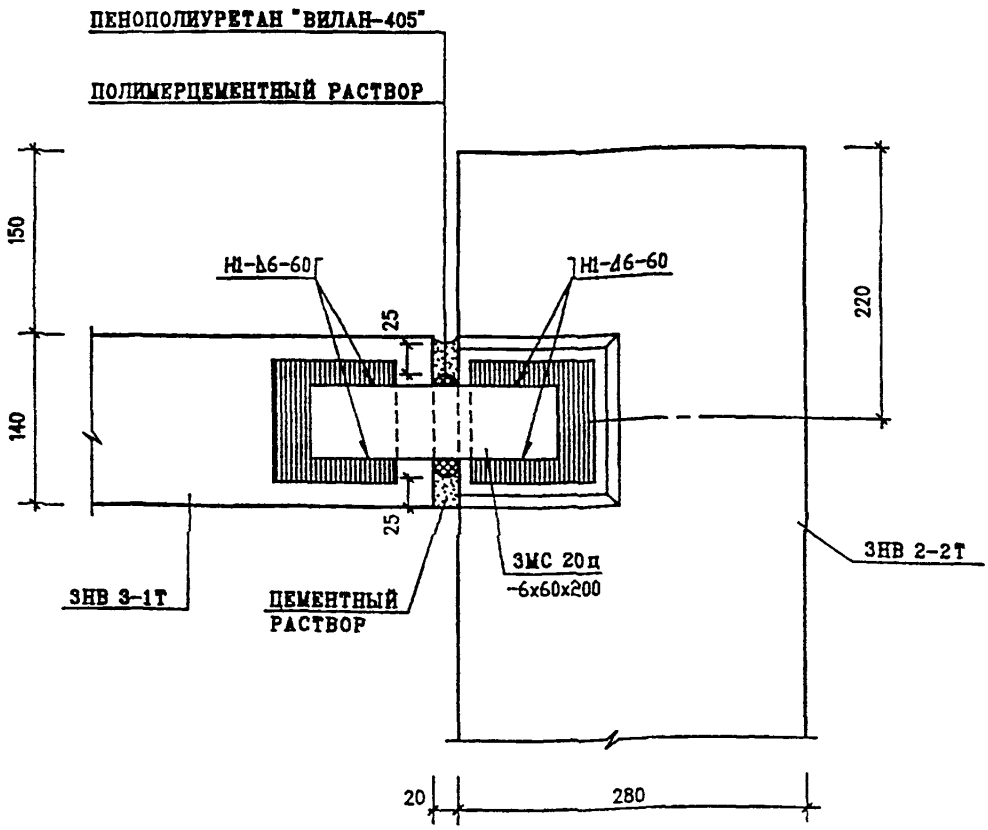

Н.контр.	Василькова		ЗНДС , часть III ш
нач маст			
Гл спец м	Козицын		01 / Н6 — План в уровне связей
Гл инж пр	Мыльников		
Зав гр инж	Василькова		
Исполнил	Мехина		
Проверил	Суворова		

Стадия	Лист	Листов
Р	214	

МНИИТЭП
Мастерская N 3

Взам. инв. N | Подпись и дата | Инв. N подл.

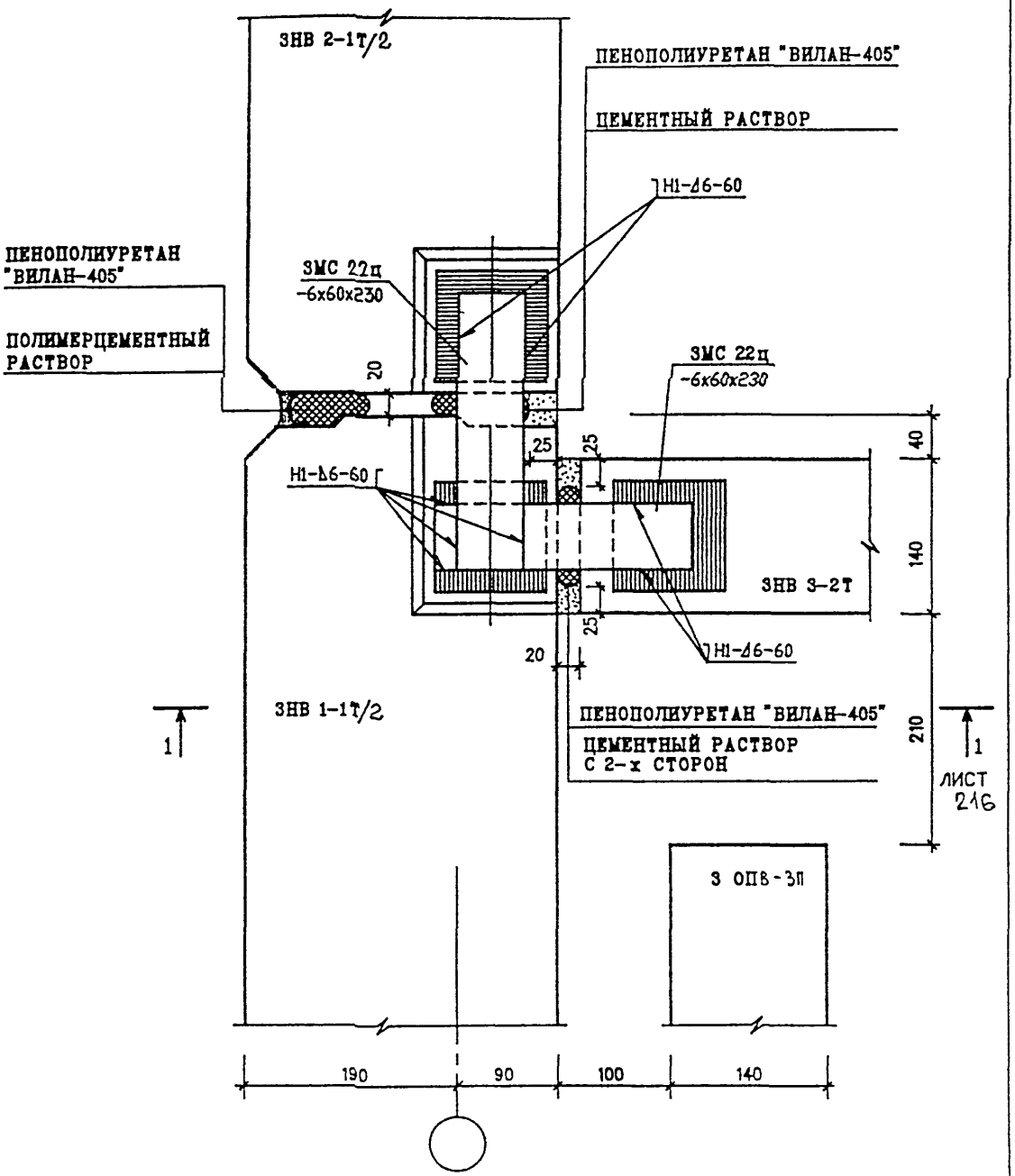

Н.КОНТР.	ВАСИЛЬКОВА		
НАЧ МАСТ			
ГЛ СПЕЦ М	КОЗИЦЫН		
ГЛ ИНЖ ПР	МЫЛЬНИКОВ		
ЗАВ ГР ИНЖ	ВАСИЛЬКОВА		
ИСПОЛНИЛ	ШЕХИНА		
ПРОВЕРИЛ	СУВОРОВА		

ЗНДС , часть III ш

02
Н6

ПЛАН В УРОВНЕ СВЯЗЕЙ

СТАДИЯ	ЛИСТ	ЛИСТОВ
Р	215	

МНИИТЭП
МАСТЕРСКАЯ N3

ВЗАМ. ИНВ. N

ПОДПИСЬ И ДАТА

ИНВ. N ПОДЛ.

1-1

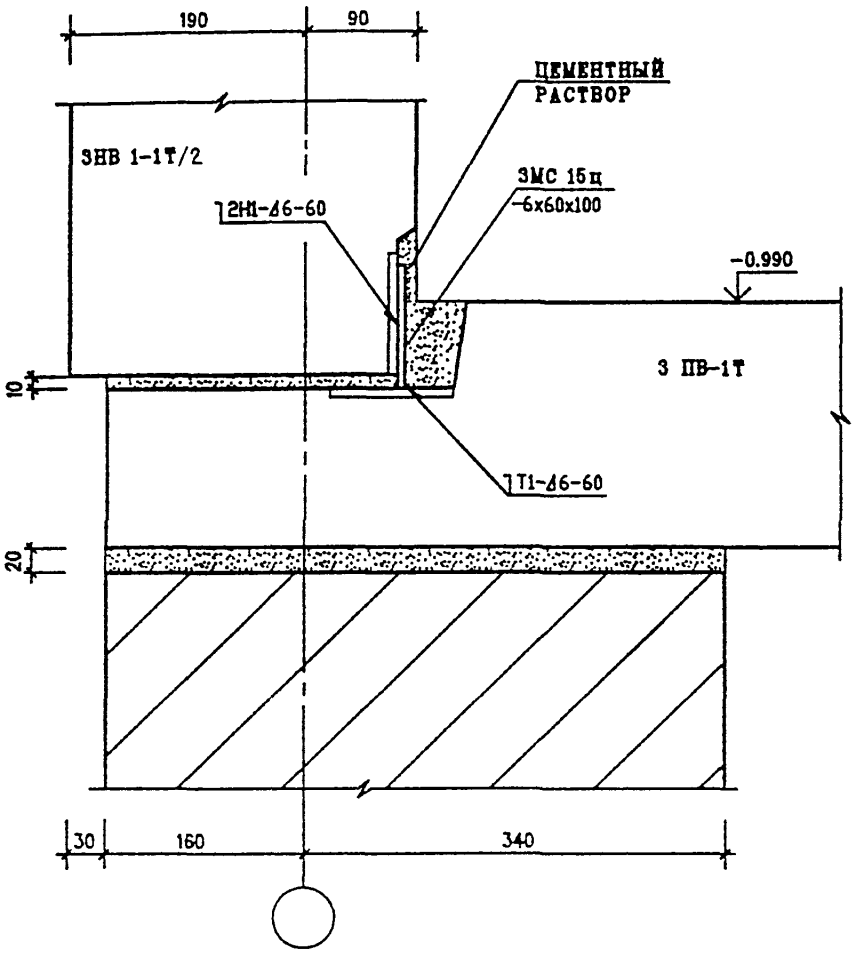

Н. КОНТР.	ВАСИЛЬКОВА		ЗНДС , ЧАСТЬ III Ш
НАЧ МАСТ			
ГА СПЕЦ И	КОЗИЦЫН		02/Н6 — СЕЧЕНИЕ 1-1
ГА ИНЖ ГР	МЫЛЬНИКОВ		
ЗАВ ГР ИНЖ	ВАСИЛЬКОВА		
ИСПОЛНИЛ	ШЕХИНА		
ПРОВЕРИЛ	СУВОРОВА		

СТАДИЯ	ЛИСТ	ЛИСТОВ
Р	216	

МНИИТЭП
МАСТЕРСКАЯ N 3

ВЗАМ. ИНВ. N | ПОДПИСЬ И ДАТА | ИНВ. N ПОДЛ.

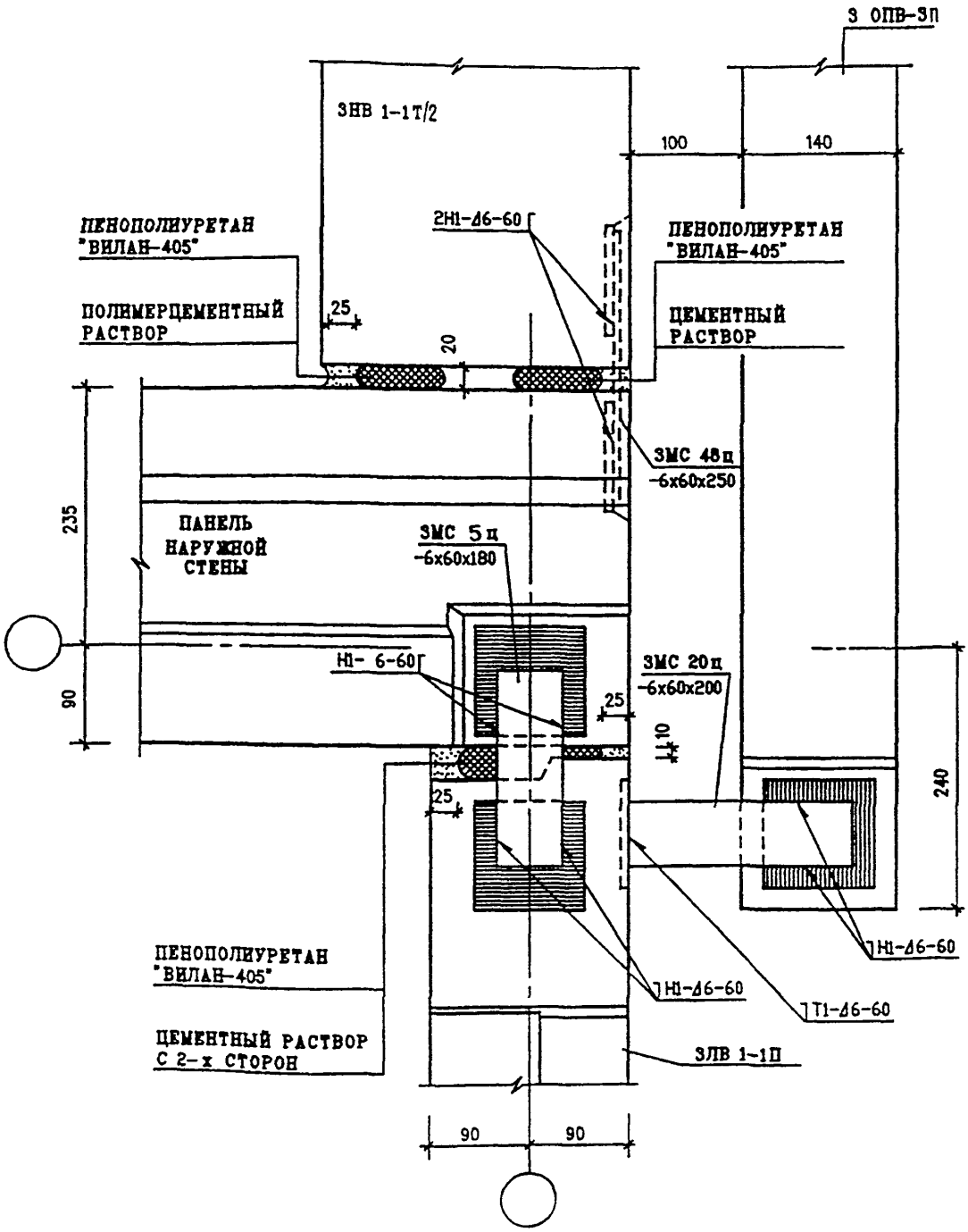

Н. КОНТР.	ВАСИЛЬКОВА		
НАЧ МАСТ			
ГЛ СПЕЦ М	КОЗИЦЫН		
ГЛ ИНЖ ПР	МЫЛЬНИКОВ		
ЗАВ ГР ИНЖ	ВАСИЛЬКОВА		
ИСПОЛНИЛ	ШЕХИНА		
ПРОВЕРИЛ	СУВОРОВА		

ЗНДС , часть III ш

03
Н6

ПЛАН В УРОВНЕ СВЯЗЕЙ

СТАДИЯ	ЛИСТ	ЛИСТОВ
Р	217	

МНИИТЭП
МАСТЕРСКАЯ N3

ВЗАМ. ИНВ. N

ПОДПИСЬ И ДАТА

ИНВ. N ПОДЛ.

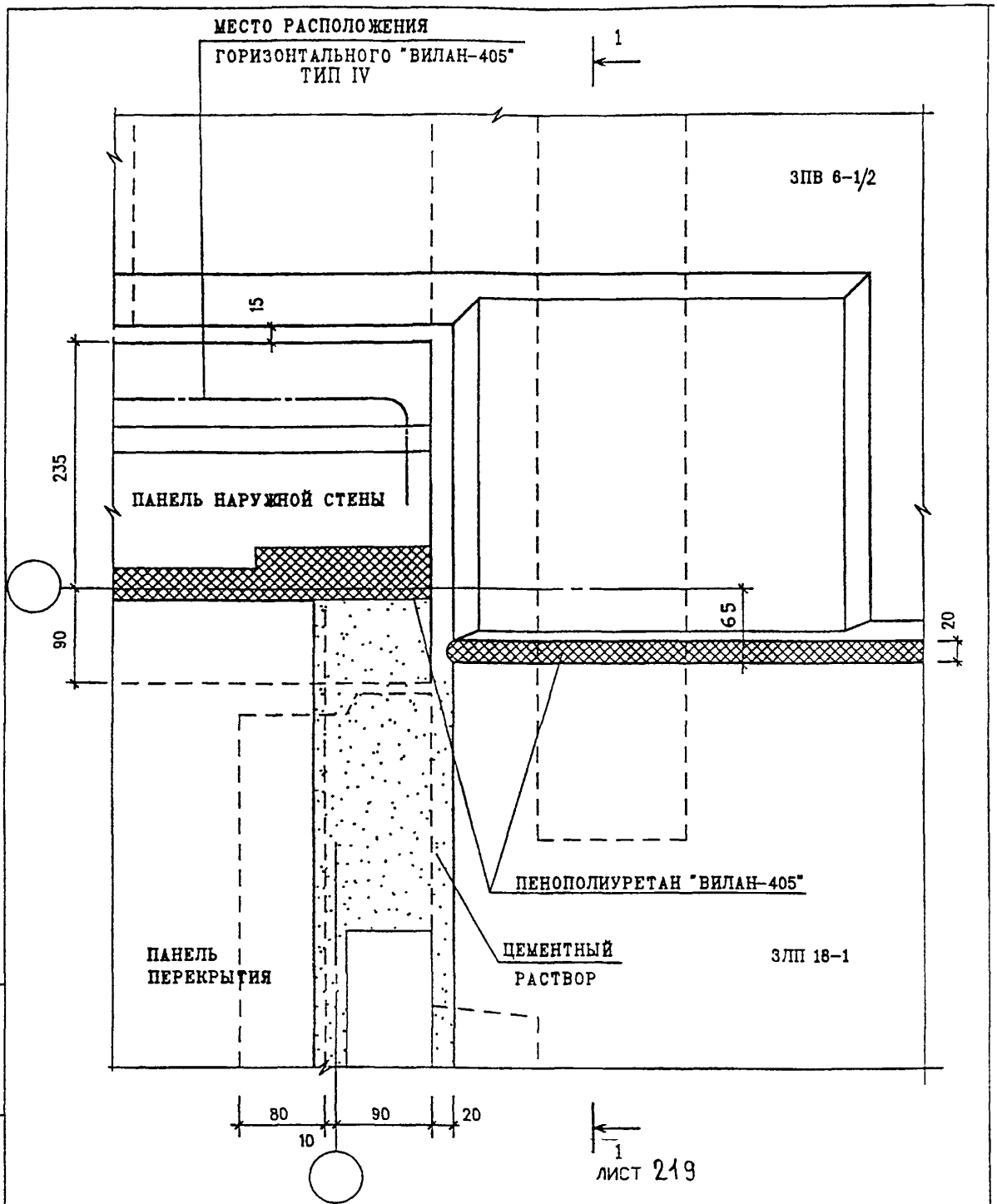

Н. КОНТР.	ВАСИЛЬКОВА		
НАЧ МАСТ			
ГЛ СПЕЦ М	КОЗИЦЫН		
ГЛ ИНЖ ПР	МЫЛЬНИКОВ		
ЗАВ ГР ИНЖ	ВАСИЛЬКОВА		
ИСПОЛНИЛ	ШЕХИНА		
ПРОВЕРИЛ	СУВОРОВА		

ЗНДС , ЧАСТЬ III Ш

03
Н6

ПЛАН В УРОВНЕ ПЕРЕКРЫТИЯ

СТАДИЯ	ЛИСТ	ЛИСТОВ
Р	218	

МНИИТЭП
МАСТЕРСКАЯ N 3

ИНВ. N ПОДЛ. | ПОДПИСЬ И ДАТА | ВЗАМ. ИНВ. N

1-1

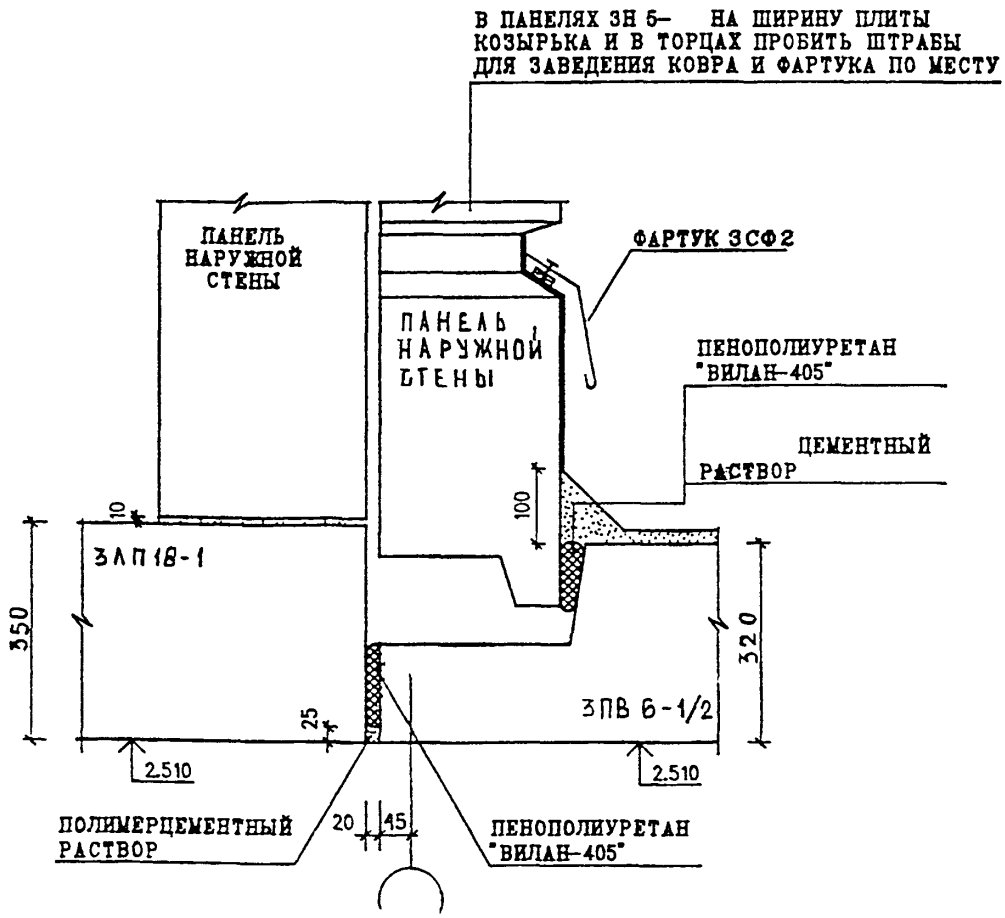

Н.КОНТР.	ВАСИЛЬКОВА		
НАЧ МАСТ			
ГЛ СПЕЦ М	КОЗИЦЫН		
ГЛ ИНЖ ПР	МЫЛЬНИКОВ		
ЗАВ ГР ИНЖ	ВАСИЛЬКОВА		
ИСПОЛНИЛ	ШЕХИНА		
ПРОВЕРИЛ	СУВОРОВА		

ЗНДС , часть III ш

03
Н6

СЕЧЕНИЕ 1-1

СТАДИЯ	ЛИСТ	ЛИСТОВ
Р	219	

МНИИТЭП
МАСТЕРСКАЯ N 3

ИНВ. N ПОДЛ. | ПОДПИСЬ И ДАТА | ВЗАМ. ИНВ. N

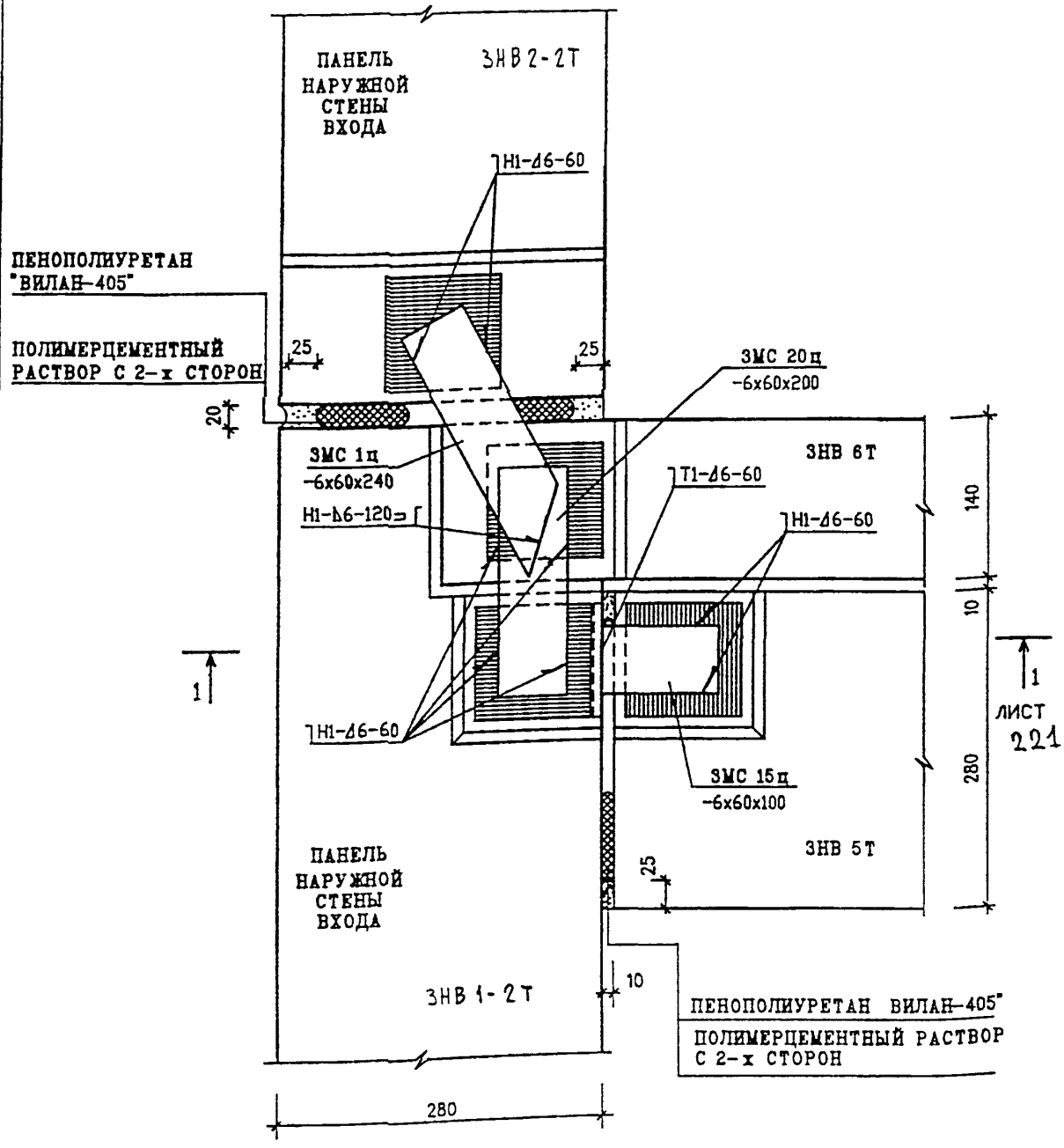

Н.КОНТР.	ВАСИЛЬКОВА		
НАЧ МАСТ			
ГЛ СПЕЦ М	КОЗИЦЫН		
ГЛ ИНЖ ПР	МЫЛЬНИКОВ		
ЗАВ ГР ИНЖ	ВАСИЛЬКОВА		
ИСПОЛНИЛ	ШЕХИНА		
ПРОВЕРИЛ	СУВОРОВА		

ЗНДС, часть IIIш

04
Н6

ПЛАН В УРОВНЕ СВЯЗЕЙ

СТАДИЯ	ЛИСТ	ЛИСТОВ
Р	220	

МНИИТЭП
МАСТЕРСКАЯ N3

ВЗАМ. ИНВ. N

ПОДПИСЬ И ДАТА

ИНВ. N ПОДЛ. 852852

1-1

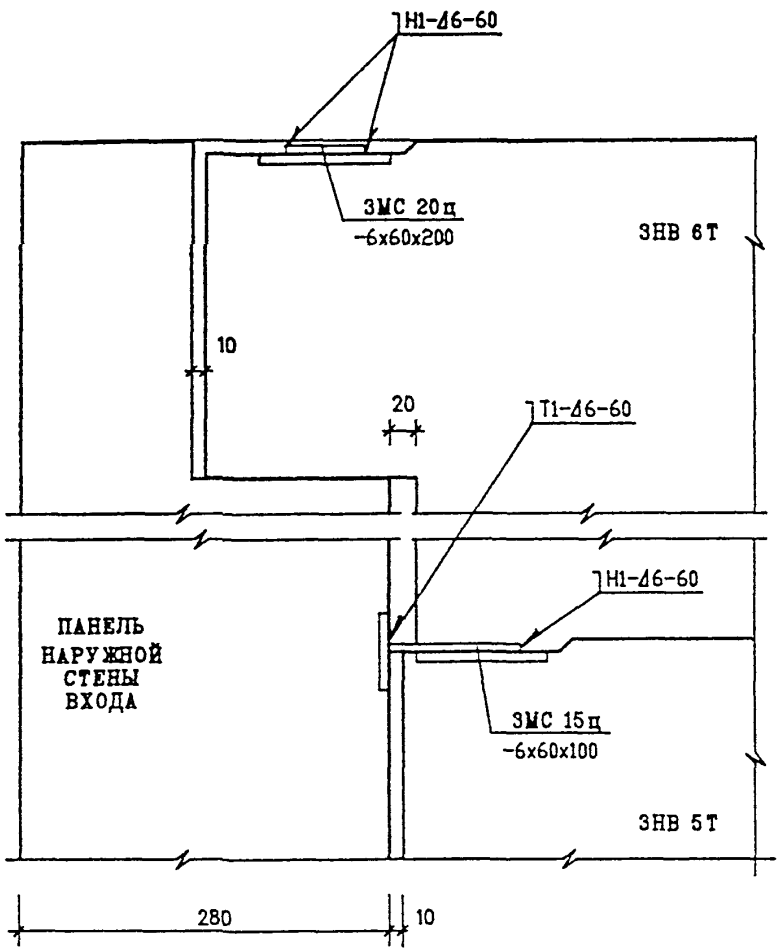

Н. КОНТР.	ВАСИЛЬКОВА		ЗНДС , часть III ш
НАЧ МАСТ			
ГЛ СПЕЦ М	КОЗИЦЫН		04/Н6 — СЕЧЕНИЕ 1-1
ГЛ ИНЖ ПР	МЫЛЬНИКОВ		СТАДИЯ: Р; ЛИСТ: 221; ЛИСТОВ:
ЗАВ ГР ИНЖ	ВАСИЛЬКОВА		МНИИТЭП
ИСПОЛНИЛ	ШЕХИНА		МАСТЕРСКАЯ N3
ПРОВЕРИЛ	СУВОРОВА		

ВЗАМ. ИНВ. N | ПОДПИСЬ И ДАТА | ИНВ. N ПОДЛ.

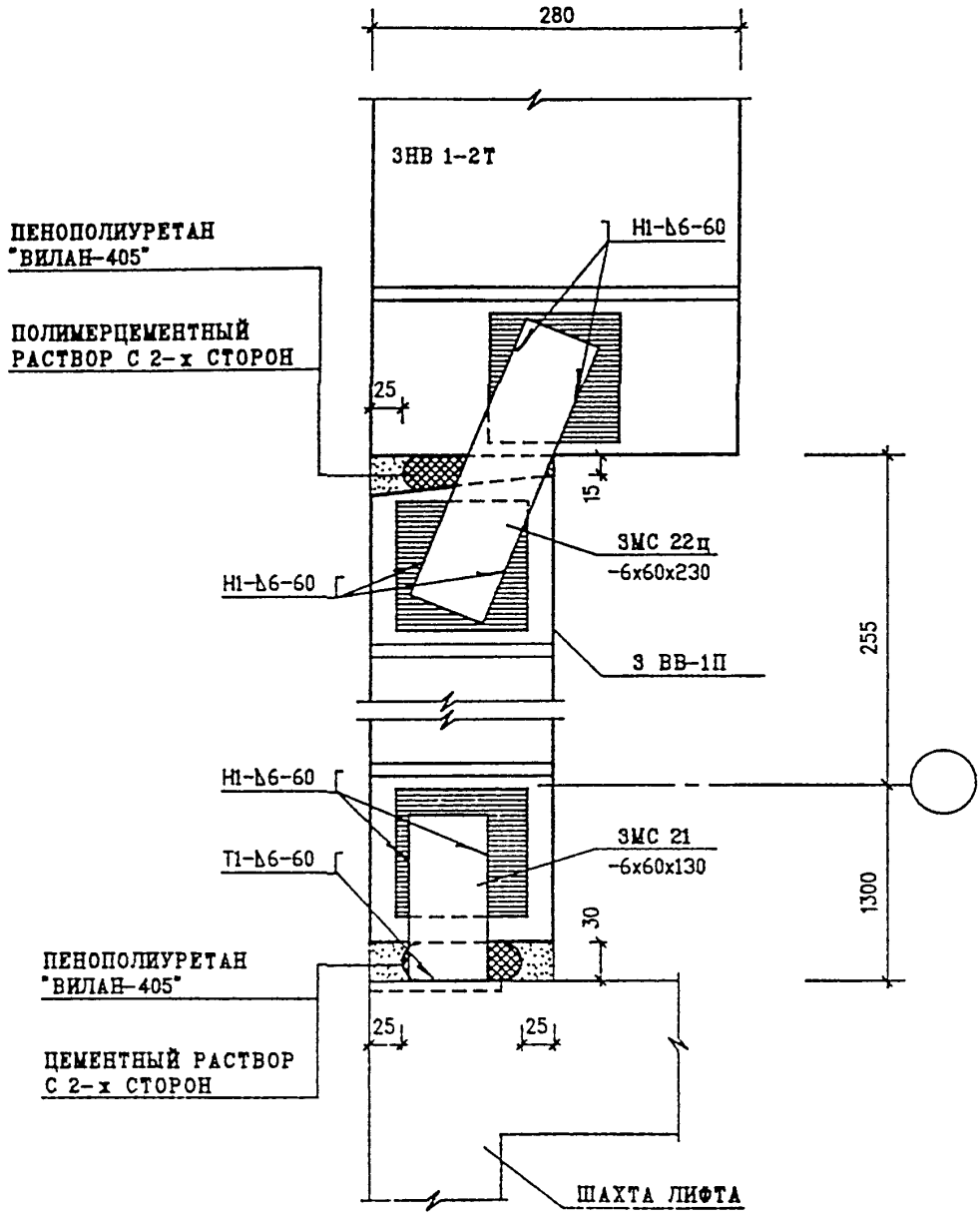

Н. КОНТР.	ВАСИЛЬКОВА		
НАЧ МАСТ			
ГЛ СПЕЦ М	КОЗИЦЫН		
ГЛ ИНЖ ПР	МЕЛЬНИКОВ		
ЗАВ ГР ИНЖ	ВАСИЛЬКОВА		
ИСПОЛНИЛ	ШЕХИНА		
ПРОВЕРИЛ	СУВОРОВА		

ЗНДС , ЧАСТЬ III щ

05
Н6

ПЛАН В УРОВНЕ СВЯЗЕЙ

СТАДИЯ	ЛИСТ	ЛИСТОВ
Р	222	

МНИИТЭП
МАСТЕРСКАЯ N3

ВЗАМ. ИНВ. N

ПОДПИСЬ И ДАТА

ИНВ. N ПОДЛ.

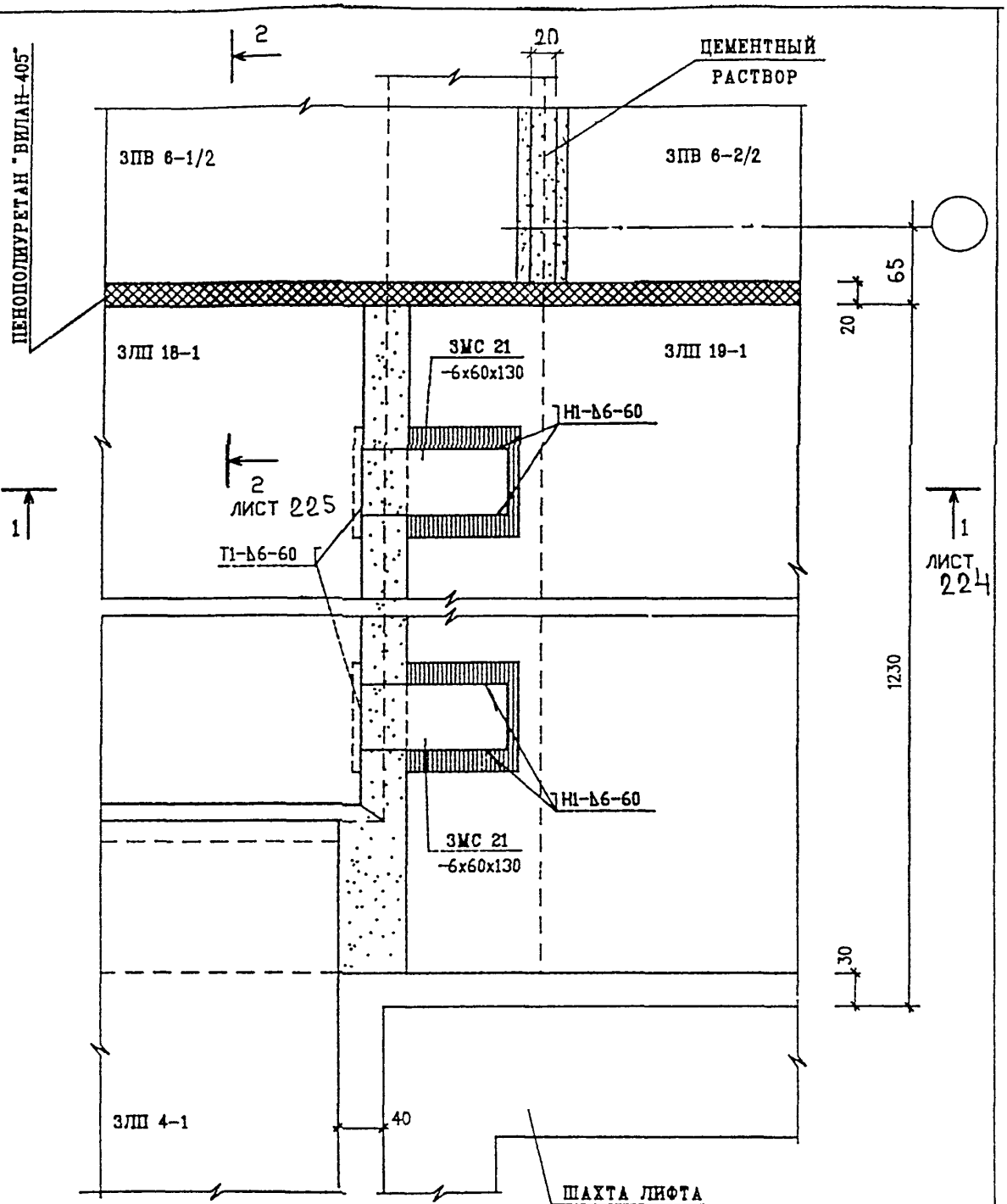

Н.КОНТР.	ВАСИЛЬКОВА	
НАЧ МАСТ		
ГЛ СПЕЦ М	КОЗИЦЫН	
ГЛ ИНЖ ПР	МЕЛЬНИКОВ	
ЗАВ ГР ИНЖ	ВАСИЛЬКОВА	
ИСПОЛНИЛ	ШЕХИНА	
ПРОВЕРИЛ	СУВОРОВА	

ЗНДС , ЧАСТЬ III Ш

05
Н6

ПЛАН В УРОВНЕ ПЕРЕКРЫТИЯ

СТАДИЯ	ЛИСТ	ЛИСТОВ
Р	223	

МНИИТЭП
МАСТЕРСКАЯ N 3

ВЗАМ. ИНВ. N

ПОДПИСЬ И ДАТА

ИНВ. N ПОДЛ.

1-1

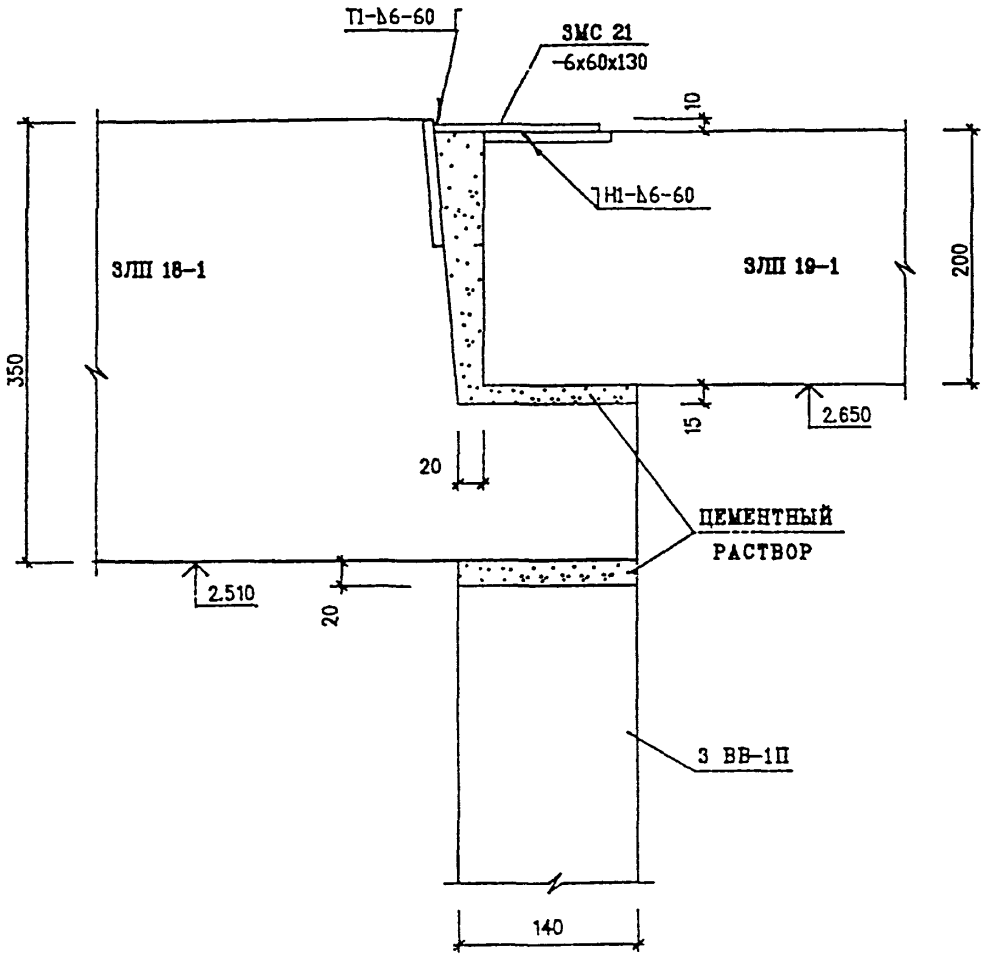

Н.КОНТР	ВАСИЛЬКОВА		ЗНДС , часть III ш
НАЧ МАСТ			
ГЛ СПЕЦ М	КОЗИЦЫН		05/Н6
ГЛ ИНЖ ПР	МЫЛЬНИКОВ		СЕЧЕНИЕ 1-1
ЗАВ ГР ИНЖ	ВАСИЛЬКОВА		
ИСПОЛНИЛ	ВЕХИНА		
ПРОВЕРИЛ	СУВОРОВА		

СТАДИЯ	ЛИСТ	ЛИСТОВ
Р	224	

МНИИТЭП
МАСТЕРСКАЯ N3

ВЗАМ. ИНВ. N | ПОДПИСЬ И ДАТА | ИНВ. N ПОДЛ.

2-2

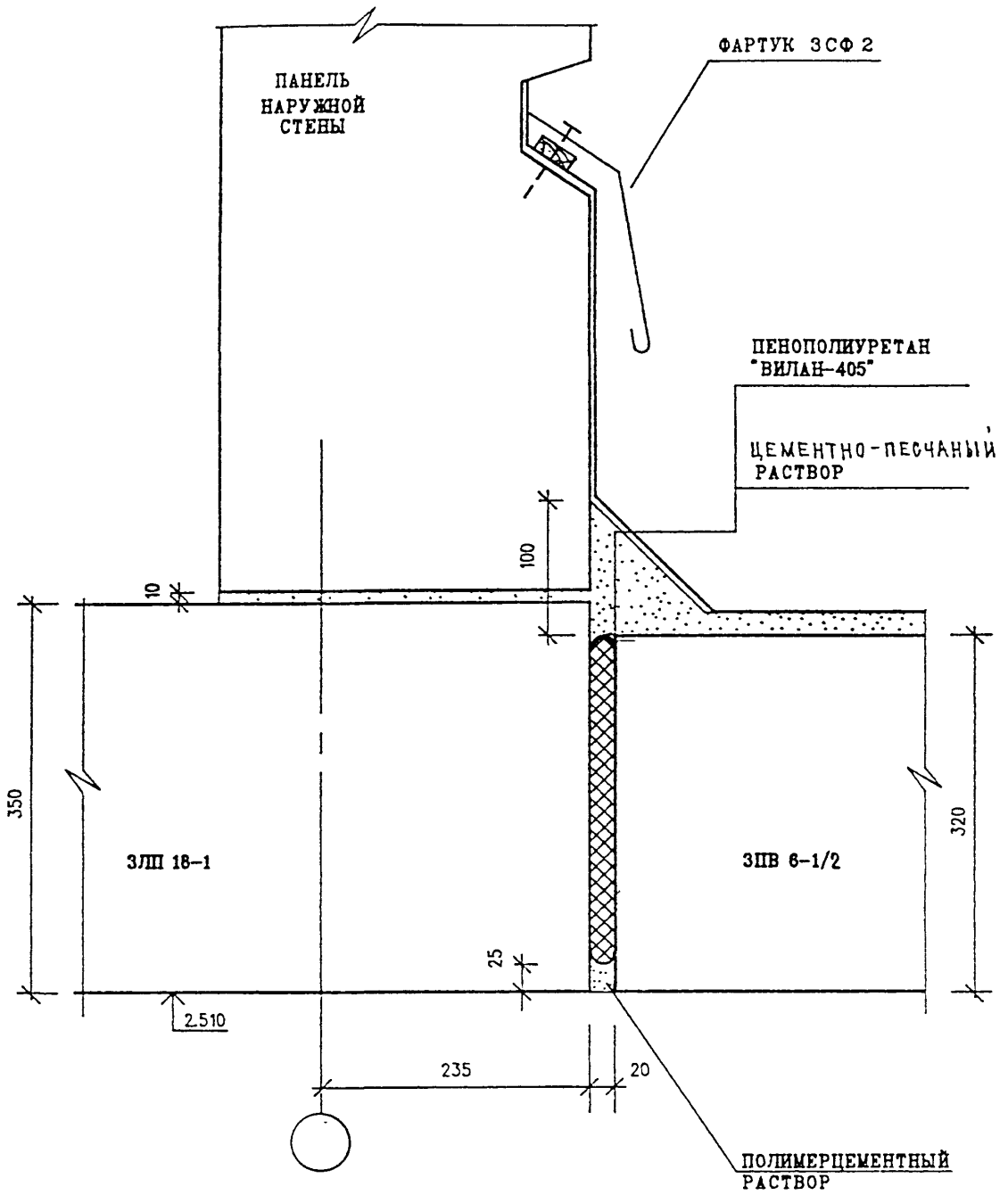

Н.КОНТР.	ВАСИЛЬКОВА		
НАЧ МАСТ			
ГЛ СПЕЦ М	КОЗИЦЫН		
ГЛ ИНЖ ПР	МИЛЬНИКОВ		
ЗАВ ГР ИНЖ	ВАСИЛЬКОВА		
ИСПОЛНИЛ	БЕХИНА		
ПРОВЕРИЛ	СУВОРОВА		

ЗНДС , часть III ш

05
Н6

СЕЧЕНИЕ 2-2

СТАДИЯ	ЛИСТ	ЛИСТОВ
Р	225	

МНИИТЭП
МАСТЕРСКАЯ N 3

ВЗАМ. ИНВ. N

ПОДПИСЬ И ДАТА

ИНВ. N ПОДЛ.

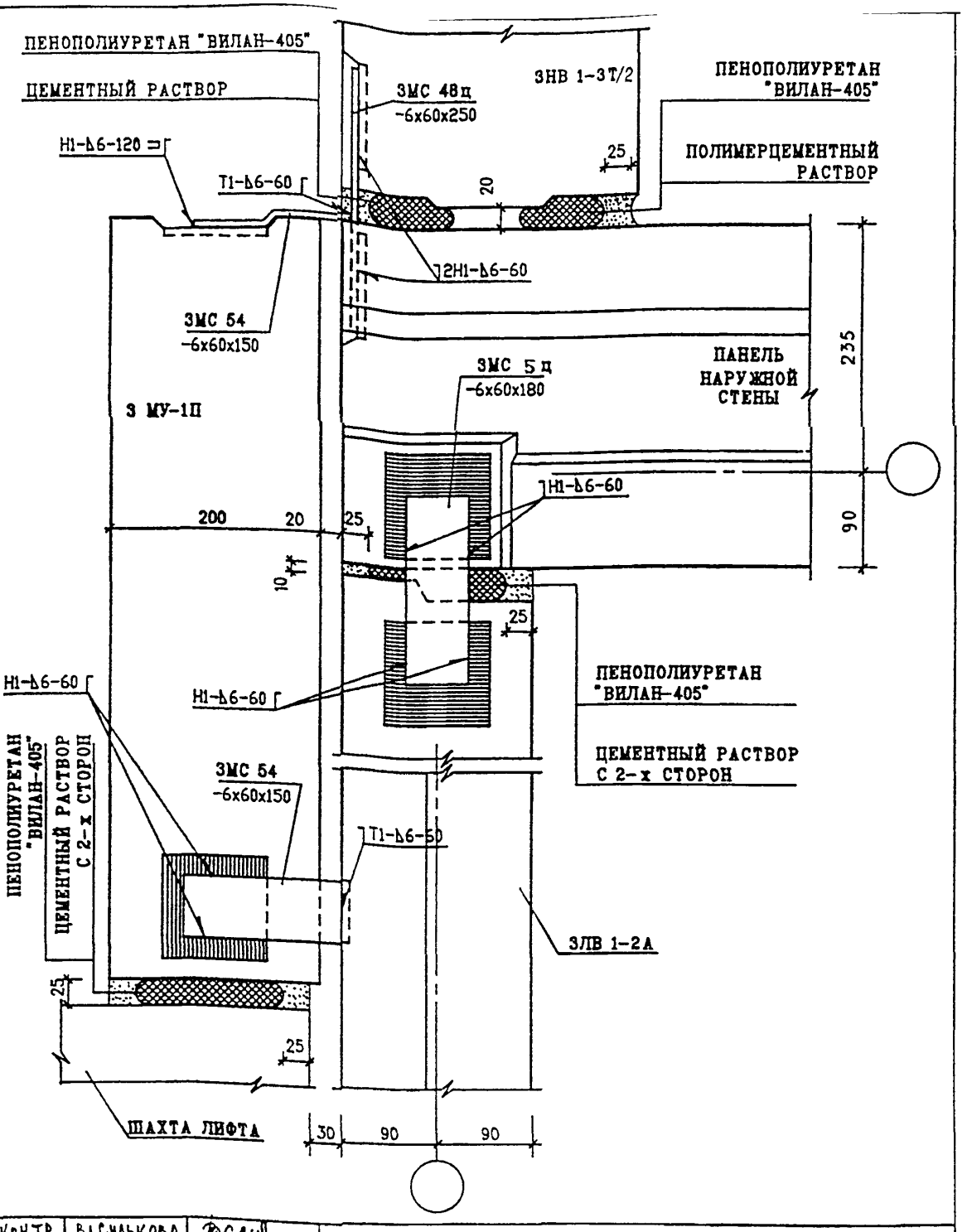

Н.КОНТР	ВАСИЛЬКОВА	
НАЧ МАСТ		
ГЛ СПЕЦ М	КОЗИЕВ	
ГЛ ИНЖ ГР	МЫЛЬНИКОВ	
ЗАВ ГР ИНЖ	ВАСИЛЬКОВА	
ИСПОЛНИЛ	ШЕХИНА	
ПРОВЕРИЛ	СУВОРОВА	

ЗНДС , часть III ш

06
Н6

ПЛАН В УРОВНЕ СВЯЗЕЙ

СТАДИЯ	ЛИСТ	ЛИСТОВ
Р	226	

МНИИТЭП
МАСТЕРСКАЯ N3

ВЗАМ. ИНВ. N | ПОДПИСЬ И ДАТА | ИНВ. N ПОДЛ.

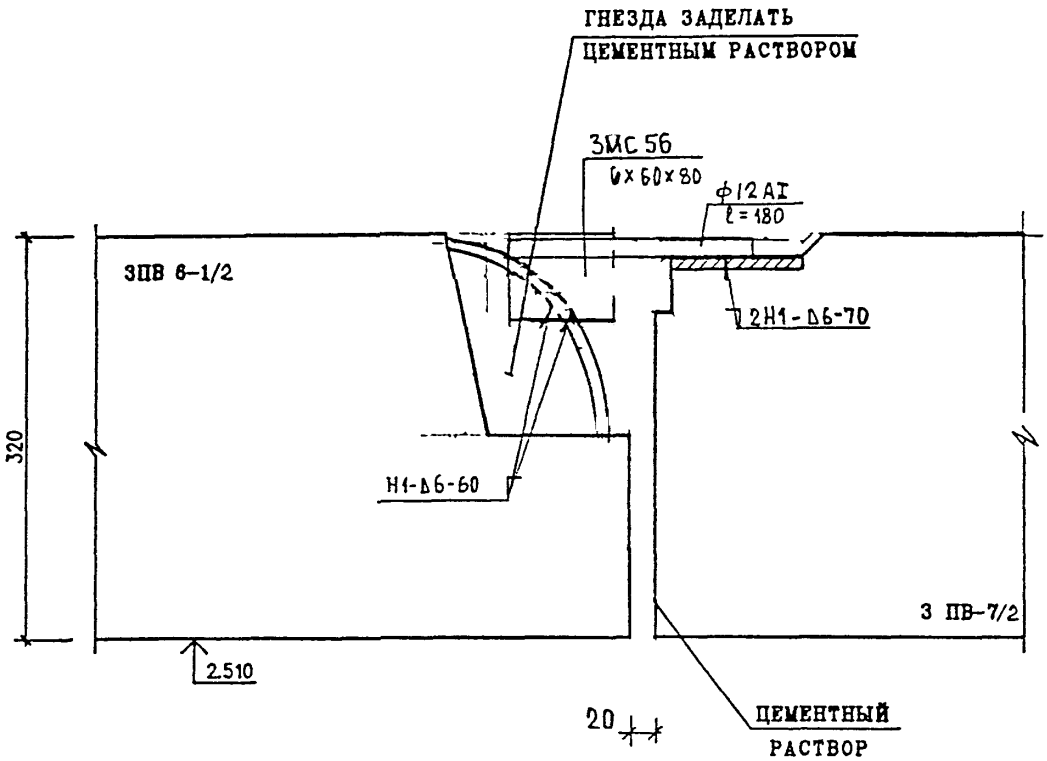

Н.КОНТР	ВАСИЛЬКОВА		
НАЧ МАСТ			
ГЛ СПЕЦ М	КОЗИЦЫН		
ГЛ ИНЖ ПР	МЫЛЬНИКОВ		
ЗАВ ГР ИНЖ	ВАСИЛЬКОВА		
ИСПОЛНИЛ	ШЕХИНА		
ПРОВЕРИЛ	СУВОРОВА		

ЗНДС , часть III ш

07
Н6

КРЕПЛЕНИЕ ПАНЕЛЕЙ

СТАДИЯ	ЛИСТ	ЛИСТОВ
Р	227	

МНИИТЭП
МАСТЕРСКАЯ N3

ИНВ. N ПОДЛ. | ПОДПИСЬ И ДАТА | ВЗАМ. ИНВ. N

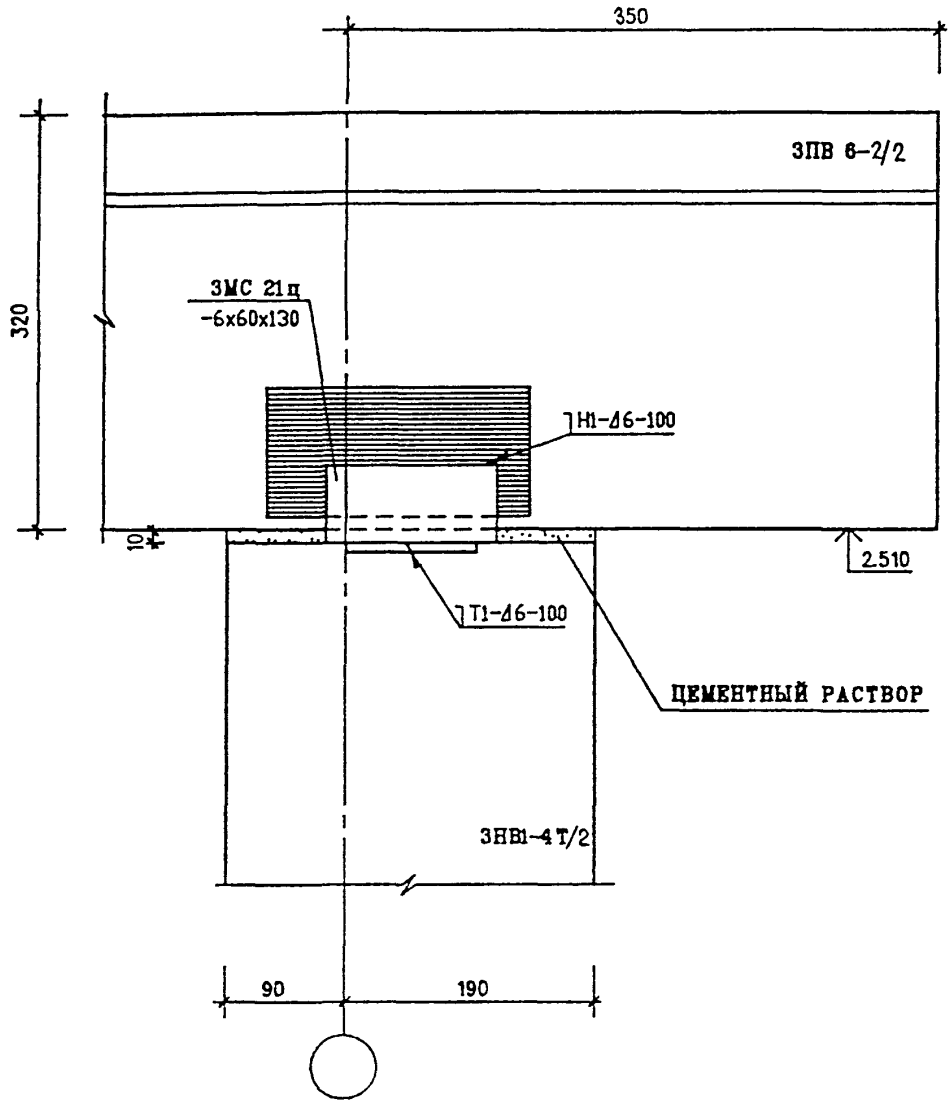

Н.КОНТР.	ВАСИЛЬКОВА		
НАЧ МАСТ			
ГЛ СПЕЦ М	КОЗИЦЫН		
ГЛ ИНЖ ПР	МЫЛЬНИКОВ		
ЗАВ ГР ИНЖ	ВАСИЛЬКОВА		
ИСПОЛНИЛ	ШЕХИНА		
ПРОВЕРИЛ	СУВОРОВА		

ЗНДС , часть III ш

08/Н6

КРЕПЛЕНИЕ ПАНЕЛЕЙ

СТАДИЯ	ЛИСТ	ЛИСТОВ
Р	228	

МНИИТЭП
МАСТЕРСКАЯ N3

ВЗАМ. ИНВ. N

ПОДПИСЬ И ДАТА

ИНВ. N ПОДЛ.

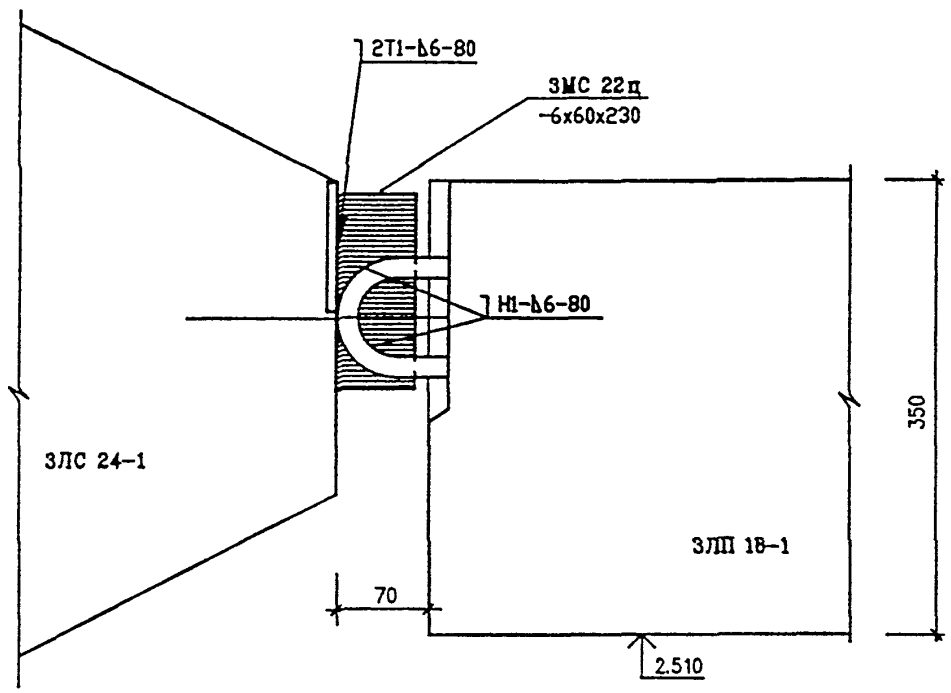

Н.КОНТР.	ВАСИЛЬКОВА		
НАЧ МАСТ			
ГЛ СПЕЦ И	КОЗИЦЫН		
ГЛ ИНЖ ГР	МЫЛЬНИКОВ		
ЗАВ ГР ИНЖ	ВАСИЛЬКОВА		
ИСПОЛНИЛ	ВЕХИНА		
ПРОВЕРИЛ	СУВОРОВА		

ЗНДС , часть III ш

09
Н6

КРЕПЛЕНИЕ ПАНЕЛЕЙ

СТАДИЯ	ЛИСТ	ЛИСТОВ
Р	229	

МНИИТЭП
МАСТЕРСКАЯ N3

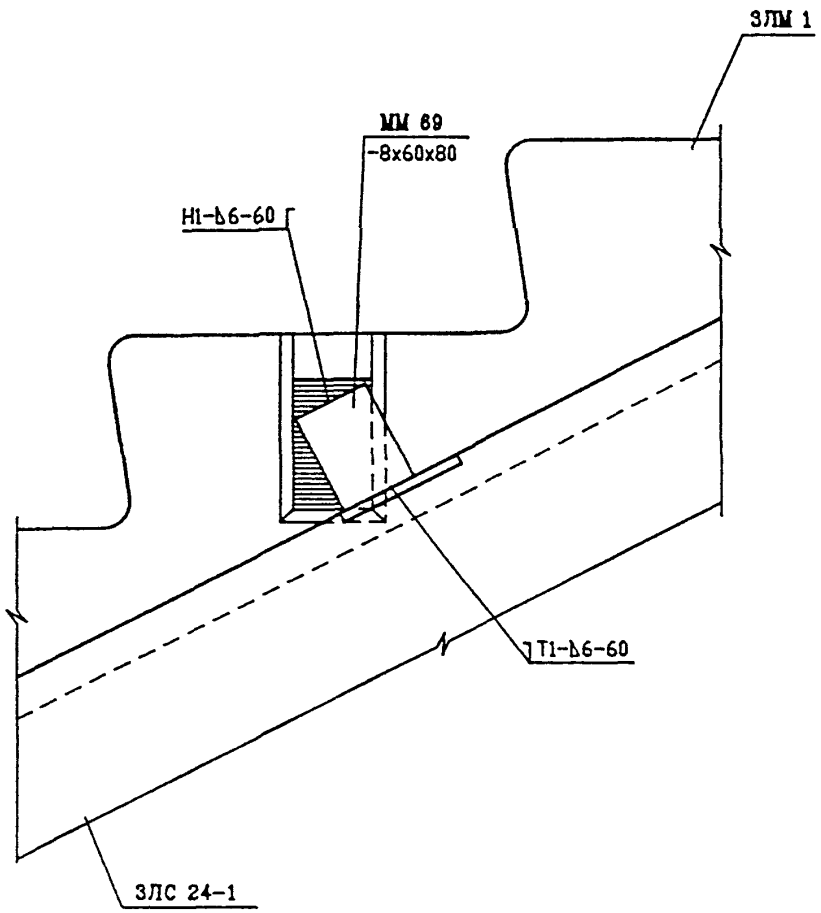

Н.КОНТР.	ВАСИЛЬКОВА		
НАЧ МАСТ			
ГЛ СПЕЦ М	КОЗИЦЫН		
ГЛ ИНЖ ГР	МЫЛЬНИКОВ		
ЗАВ ГР ИНЖ	ВАСИЛЬКОВА		
ИСПОЛНИЛ	ШЕХИНА		
ПРОВЕРИЛ	СУВОРОВА		

ЗНДС , часть III ш

10
Н6

КРЕПЛЕНИЕ ПАНЕЛЕЙ

СТАДИЯ	ЛИСТ	ЛИСТОВ
Р	230	

МНИИТЭП
МАСТЕРСКАЯ N 3

ИНВ. N ПОДЛ. | ПОДПИСЬ И ДАТА | ВЗАМ. ИНВ. N

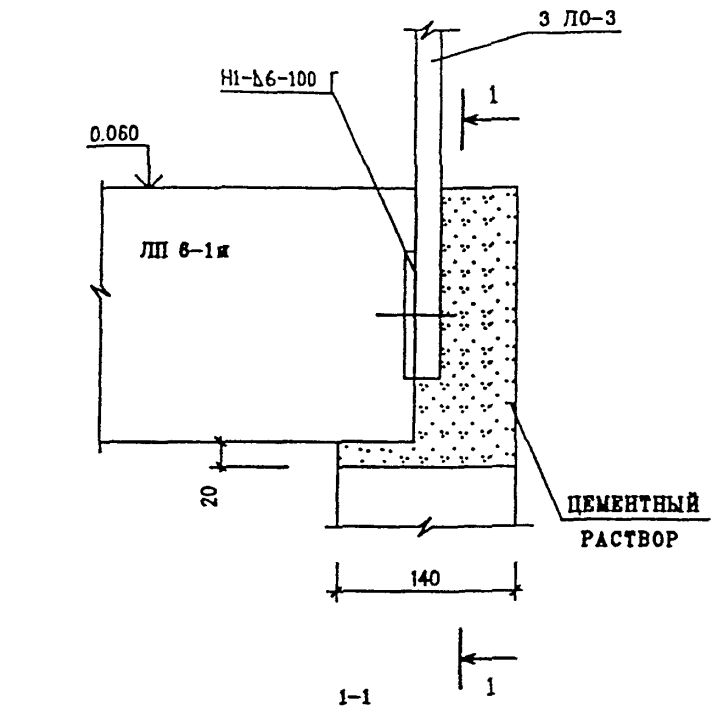

1-1

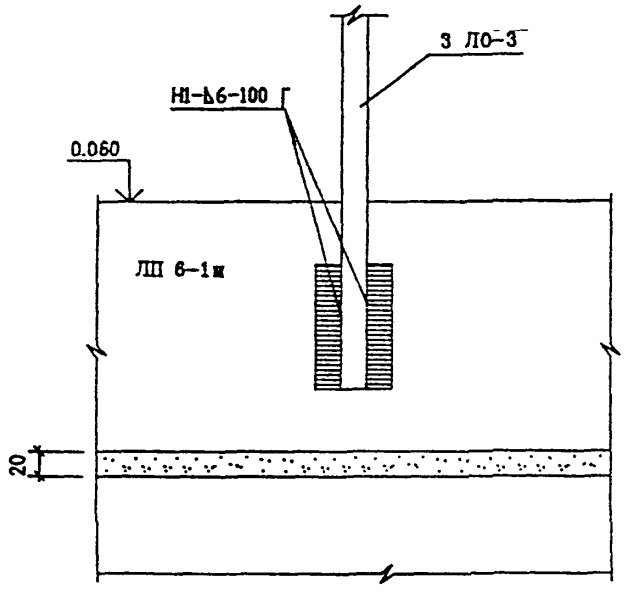

Н. КОНТР	ВАСИЛЬКОВА		
НАЧ МАСТ			
ГА СПЕЦ М	КОЗИЦЫН		
ГА ИНЖ ПР	НИЛЬНИКОВ		
ЗАВ ГР ИНЖ	ВАСИЛЬКОВА		
ИСПОЛНИЛ	ВЕХИНА		
ПРОВЕРИЛ	СУВОРОВА		

ЗНДС , часть III ш

11
Н6

КРЕПЛЕНИЕ ОГРАЖДЕНИЯ

СТАДИЯ	ЛИСТ	ЛИСТОВ
Р	231	

МНИИТЭП
МАСТЕРСКАЯ N 3

ИНВ. N ПОДЛ. | ПОДПИСЬ И ДАТА | ВЗАИМ. ИНВ. N

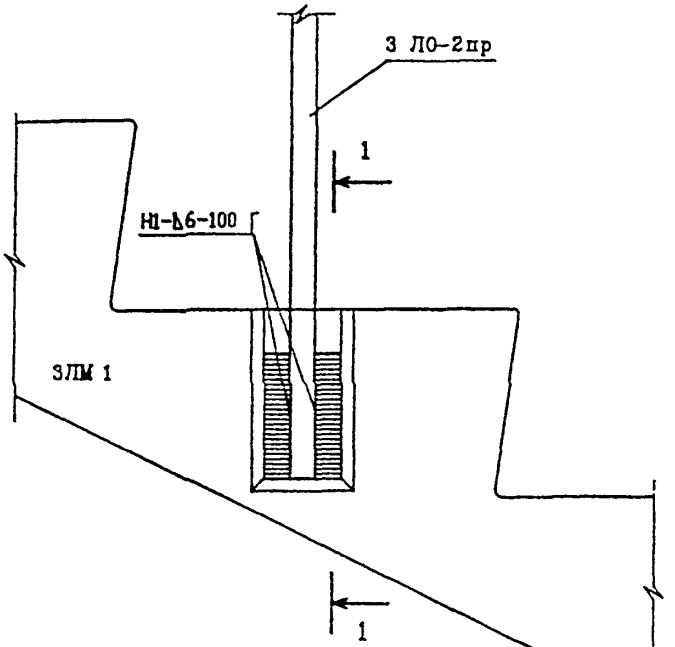

1-1

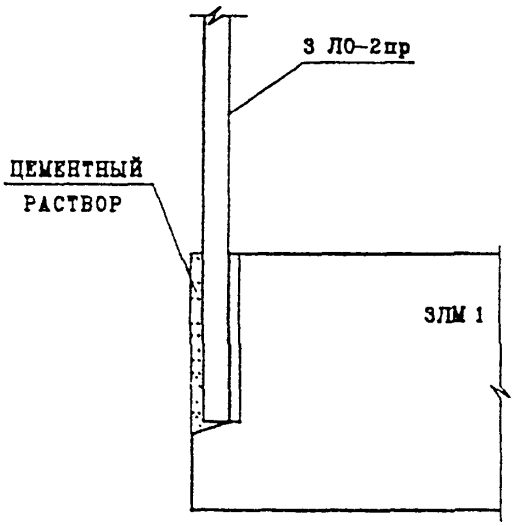

ИНВ. N ПОДЛ. | ПОДПИСЬ И ДАТА | ВЗАМ. ИНВ. N

Н.КОНТ.	ВАСИЛЬКОВА		ЗНДС , часть III ш
НАЧ МАСТ			
ГЛ СПЕЦ М	КОЗИЦЫН		12/Н6 КРЕПЛЕНИЕ ОГРАЖДЕНИЯ
ГЛ ИНЖ ПР	МЫЛЬНИКОВ		
ЗАВ ГР ИНЖ	ВАСИЛЬКОВА		
ИСПОЛНИЛ	ШЕХИНА		
ПРОВЕРИЛ	СУВОРОВА		

СТАДИЯ	ЛИСТ	ЛИСТОВ
Р	232	

МНИИТЭП
МАСТЕРСКАЯ N 3

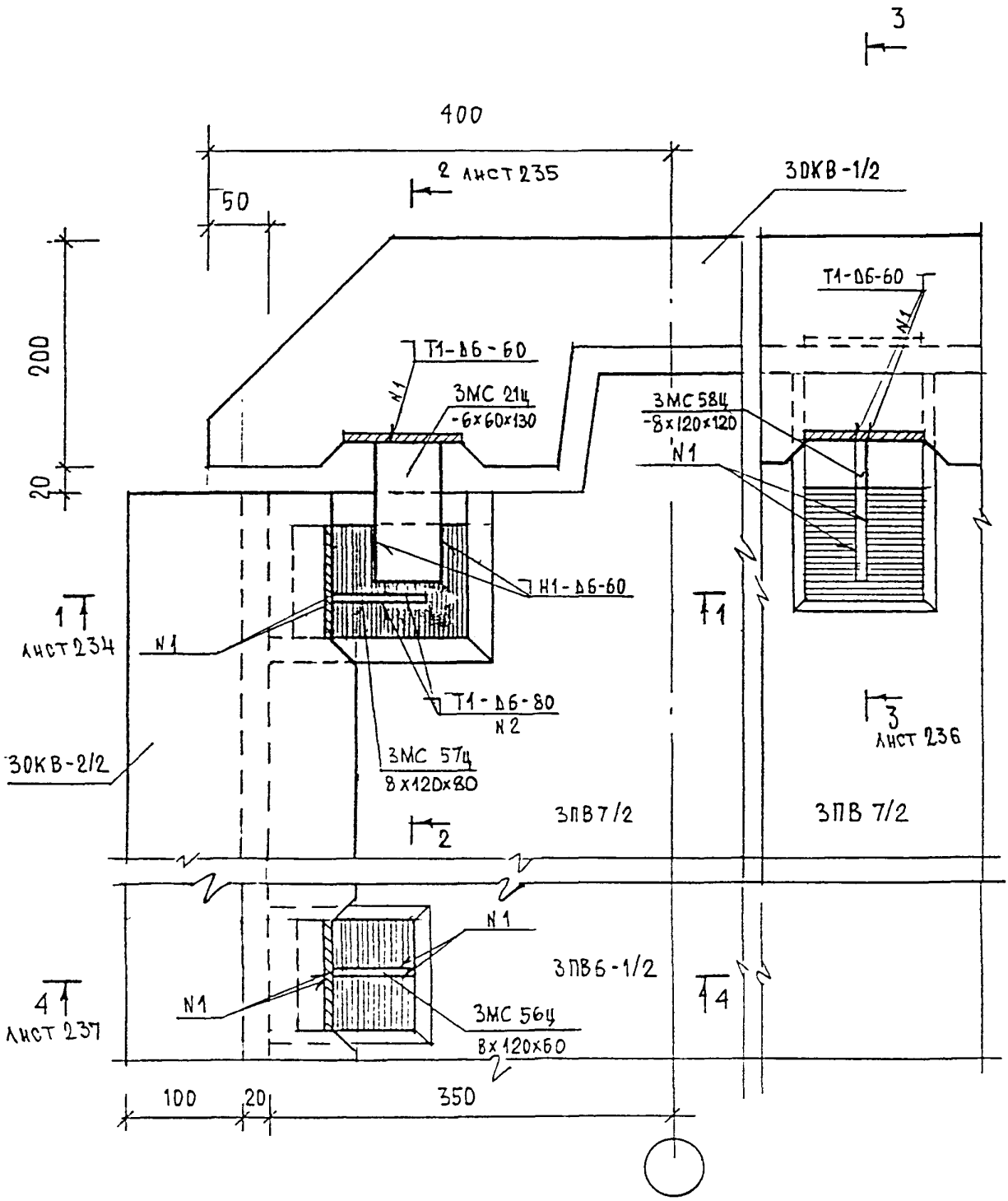

НОРМА КОНТР		ВАСИЛЬКОВА				
ИЗМ.	КОЛУЧ.	ЛИСТ	N ДОК.	ПОДПИСЬ	ДАТА	
ГЛ. СПЕЦ. МАСТ.		КОЗИЦЫН				
Г И П		МЫЛЬНИКОВ				
Р Г И		ВАСИЛЬКОВА				
РАЗРАБОТАЛ						
ПРОВЕРИЛ		СИНДЕЕВА				

ЗНДС ЧАСТЬ III ш

13
НБ

ПЛАН В УРОВНЕ СВЯЗЕЙ

СТАДИЯ	ЛИСТ	ЛИСТОВ
Р	233	

МНИИТЭП
МАСТЕРСКАЯ N 3

Инв. N подл. | Подпись и дата | Взам. инв. N

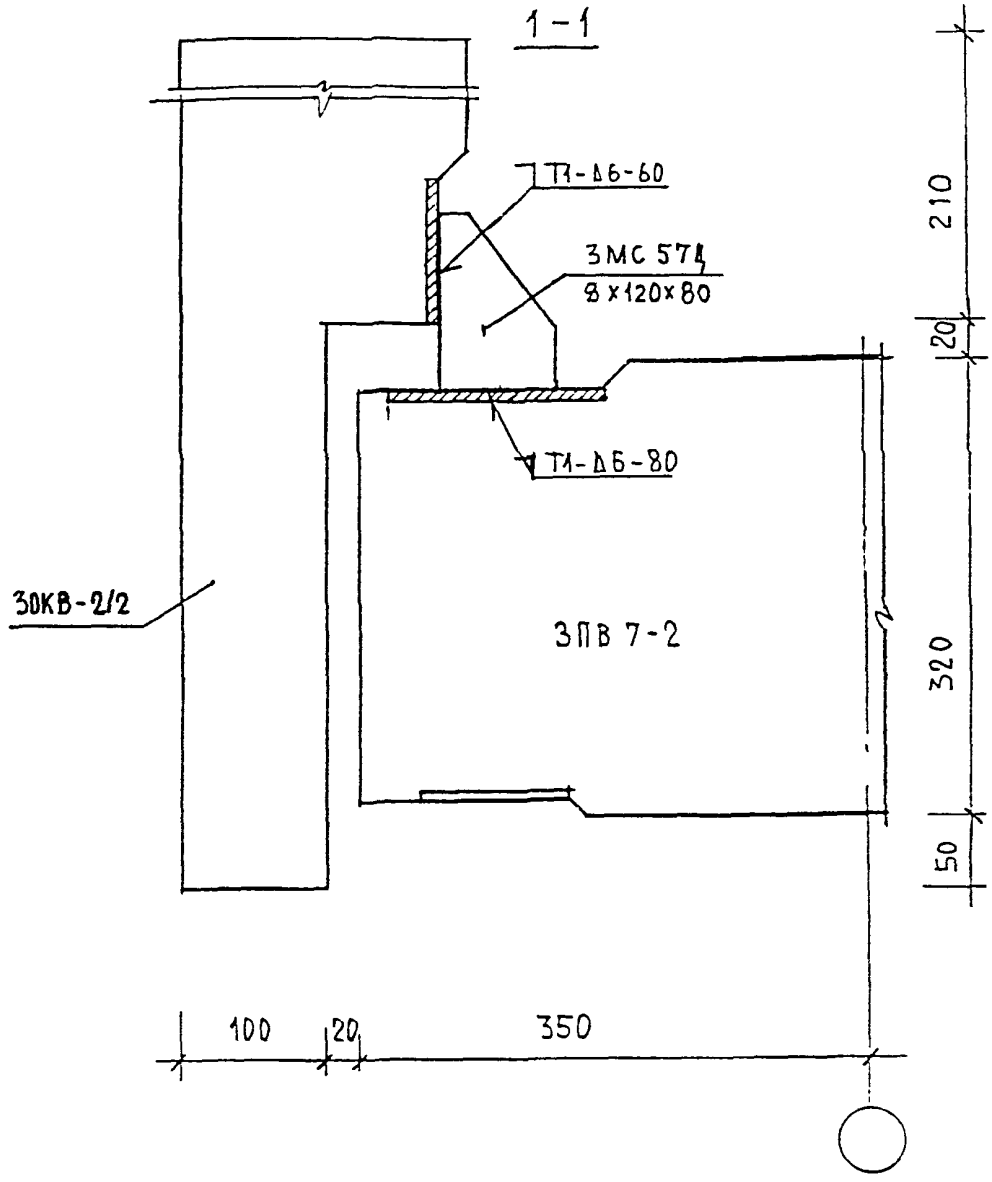

НОРМА КОНТР		ВАСИЛЬКОВА				
ИЗМ.	КОЛУЧ.	ЛИСТ	N ДОК.	ПОДПИСЬ	ДАТА	
ГЛ. СПЕЦ. МАСТ.		КОЗИЦЫН				
Г И П		МЫЛЬНИКОВ				
Р Г И		ВАСИЛЬКОВА				
РАЗРАБОТАЛ						
ПРОВЕРИЛ		СИНДЕЕВА				

ЗНДС, ЧАСТЬ III ш

13/Н6

СЕЧЕНИЕ 1-1

СТАДИЯ	ЛИСТ	ЛИСТОВ
Р	234	

МНИИТЭП
МАСТЕРСКАЯ N 3

ВЗАН ИНВ. N

ПОДПИСЬ И ДАТА

ИНВ. N ПОДЛ.

2 - 2

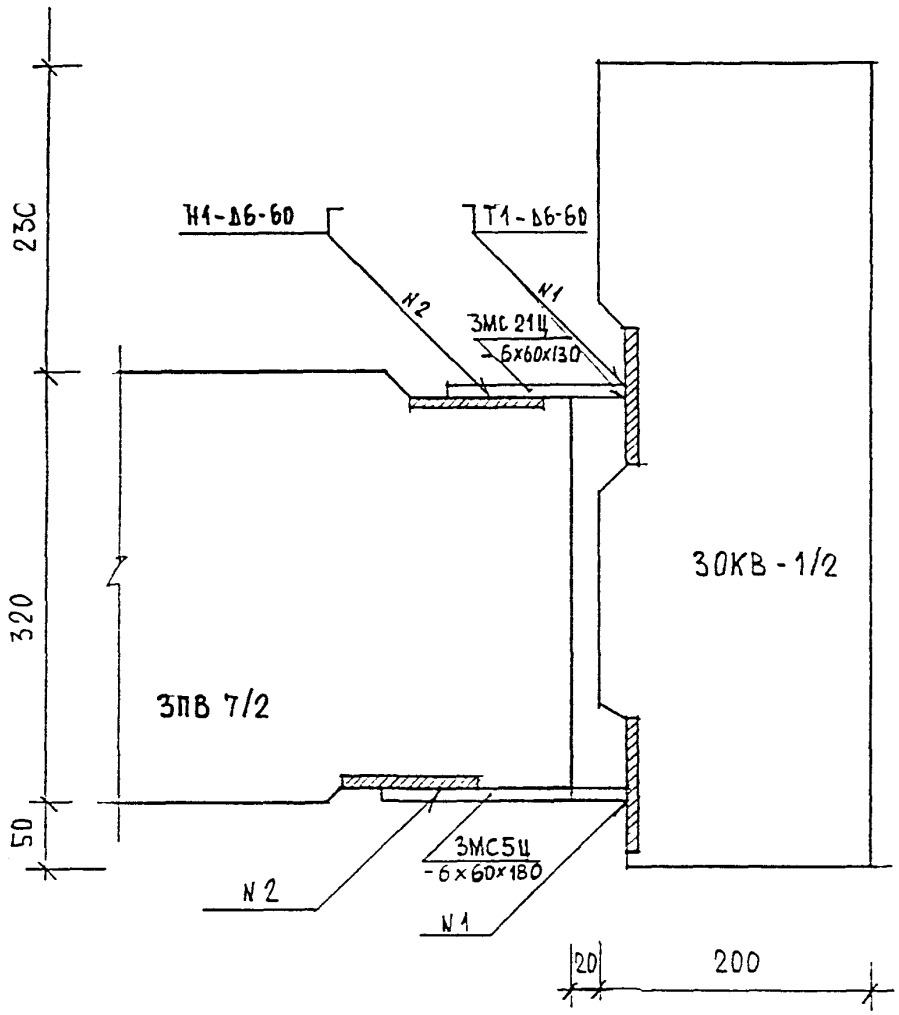

Н. КОНТР.		ВАСИЛЬКОВА			ЗНДС ЧАСТЬ III ш	
ИЗМ.	КОЛ.УЧ.	ЛИСТ	N ДОК.	ПОДПИСЬ	ДАТА	
ГЛ. СПЕЦ. МАСТ.		КОЗИНЬЯ			13/Н6	СТАДИЯ: Р; ЛИСТ: 235; ЛИСТОВ:
Г И П		МЫЛЬНИКОВ			СЕЧЕНИЕ 2-2	МНИИТЭП МАСТЕРСКАЯ N 3
Р Г И		ВАСИЛЬКОВА				
РАЗРАБОТАЛ						
ПРОВЕРИЛ		СИНДЕЕВА				

ВЗ ИНВ. N

ПОДПИСЬ И ДАТА

ИНВ N ПОДЛ.

3 - 3

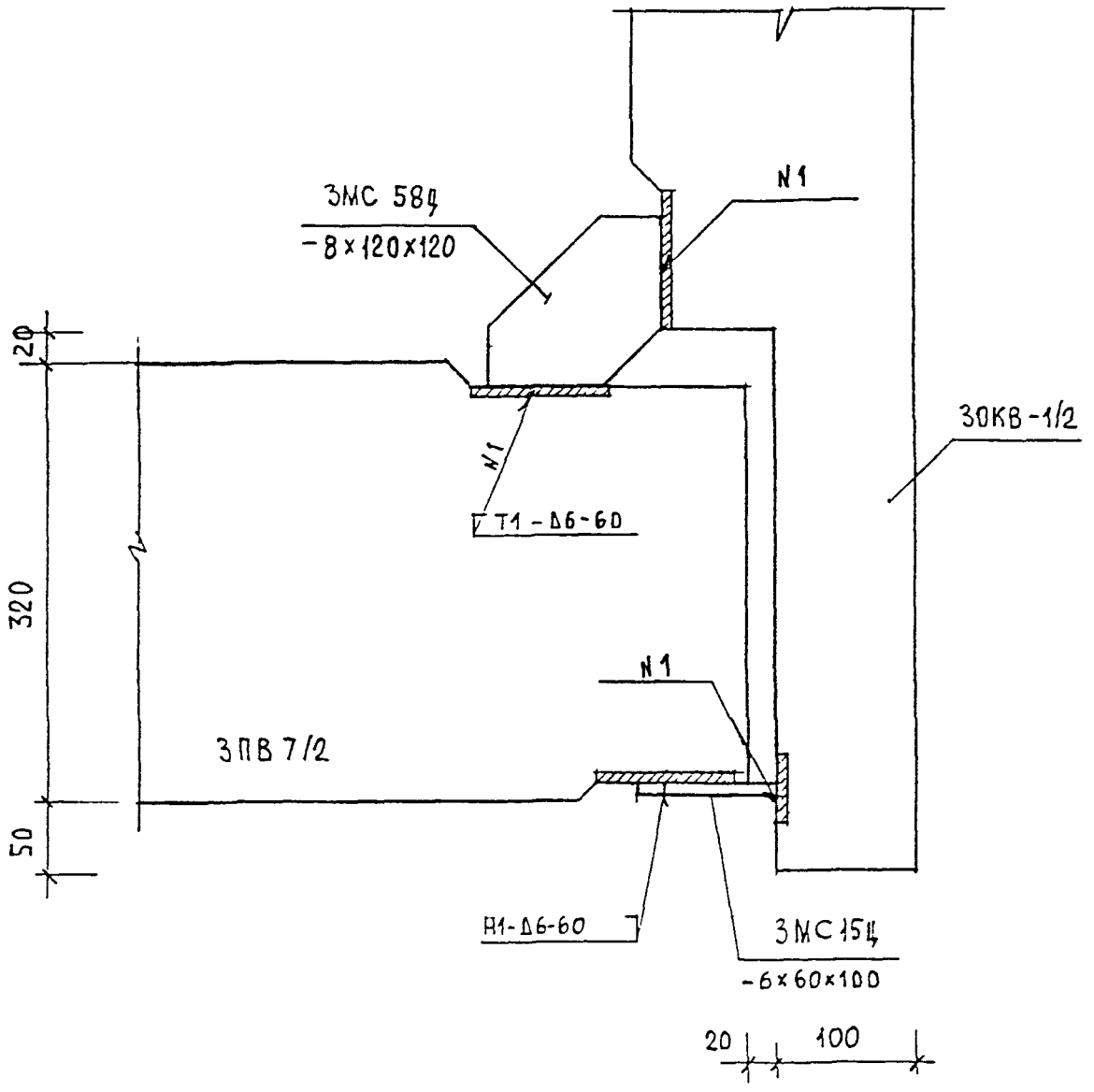

Н. КОНТ.		ВАСИЛЬКОВА				ЗНДС ЧАСТЬ III ш	
ИЗМ.	КОЛУЧ.	ЛИСТ	N ДОК.	ПОДПИСЬ	ДАТА		
ГА. СПЕЦ МАСТ.		КОЗИЦЫН				13/НБ	СТАДИЯ: — ЛИСТ: 236 ЛИСТОВ: —
ГИП		МЫЛЬНИКОВ					
РГИ		ВАСИЛЬКОВА				СЕЧЕНИЕ 3-3	МНИИТЭП МАСТЕРСКАЯ N 3
РАЗРАБОТАЛ							
ПРОВЕРИЛ		СИНДЕЕВА					

ИНВ. N ПОДЛ. | ПОДПИСЬ И ДАТА | ВЗАМ. ИНВ. N

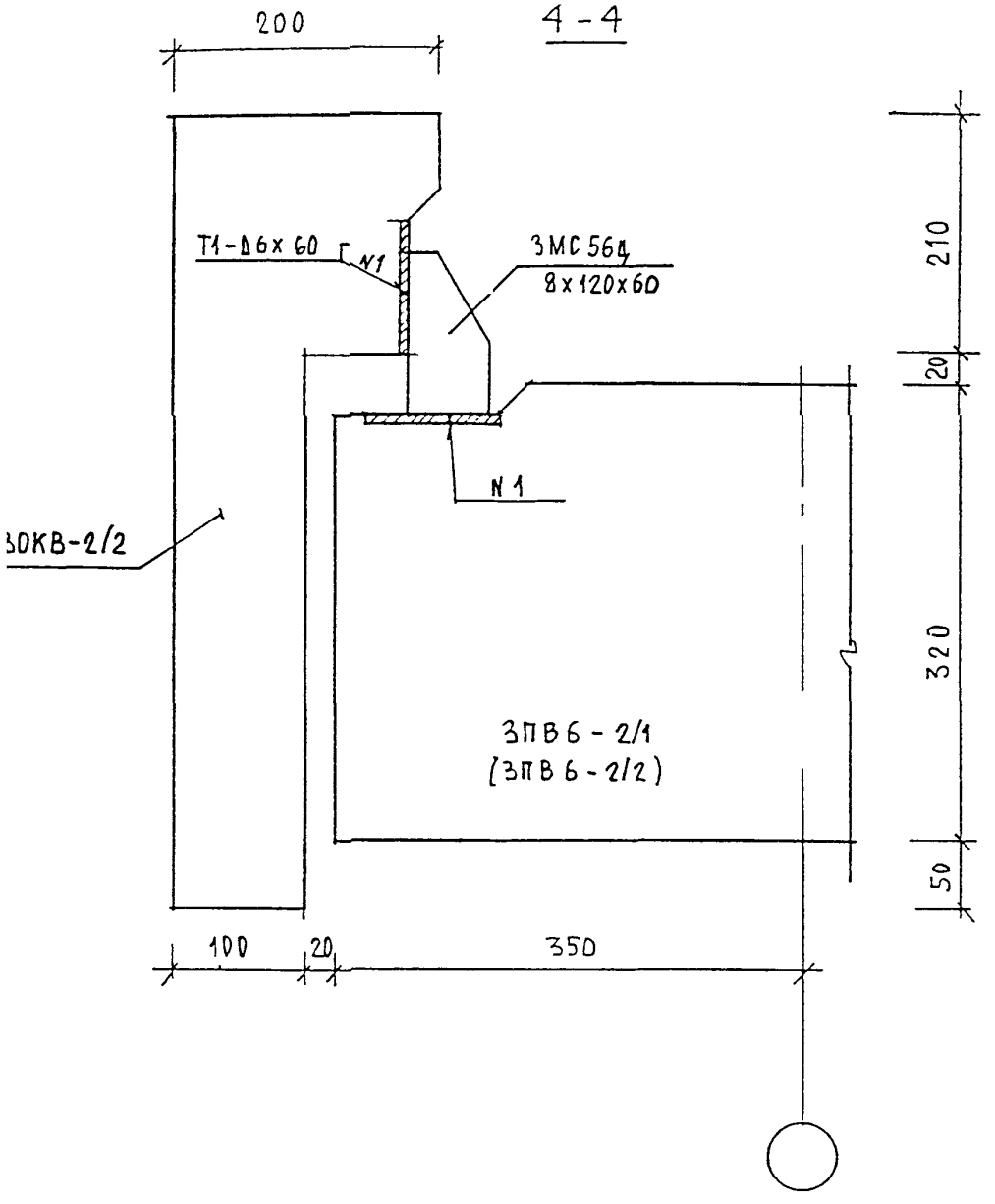

НОРМА КОНТР		БАСИЛЬКОВА				
ИЗН.	КОЛУЧ.	ЛИСТ	N ДОК.	ПОДПИСЬ	ДАТА	
ГЛ. СПЕЦ. К.		КОЗИЦЫН				
ГЛ. ИНЖ. ПР.		МЫЛЬНИКОВ				
ЗАВ. ГР. ИНЖ.		ВАСИЛЬКОВА				
РАЗРАБОТАЛ						
ПРОВЕРИЛ		СИНДЕЕВА				

ЗКДС, ЧАСТЬ III Ш

13
Н6

СЕЧЕНИЕ 4-4

СТАДИЯ	ЛИСТ	ЛИСТОВ
Р	237	

МНИИТЭП
МАСТЕРСКАЯ N 3

ВЗАМ. ИНВ. N

ПОДПИСЬ И ДАТА

ИНВ. N ПОДЛ.

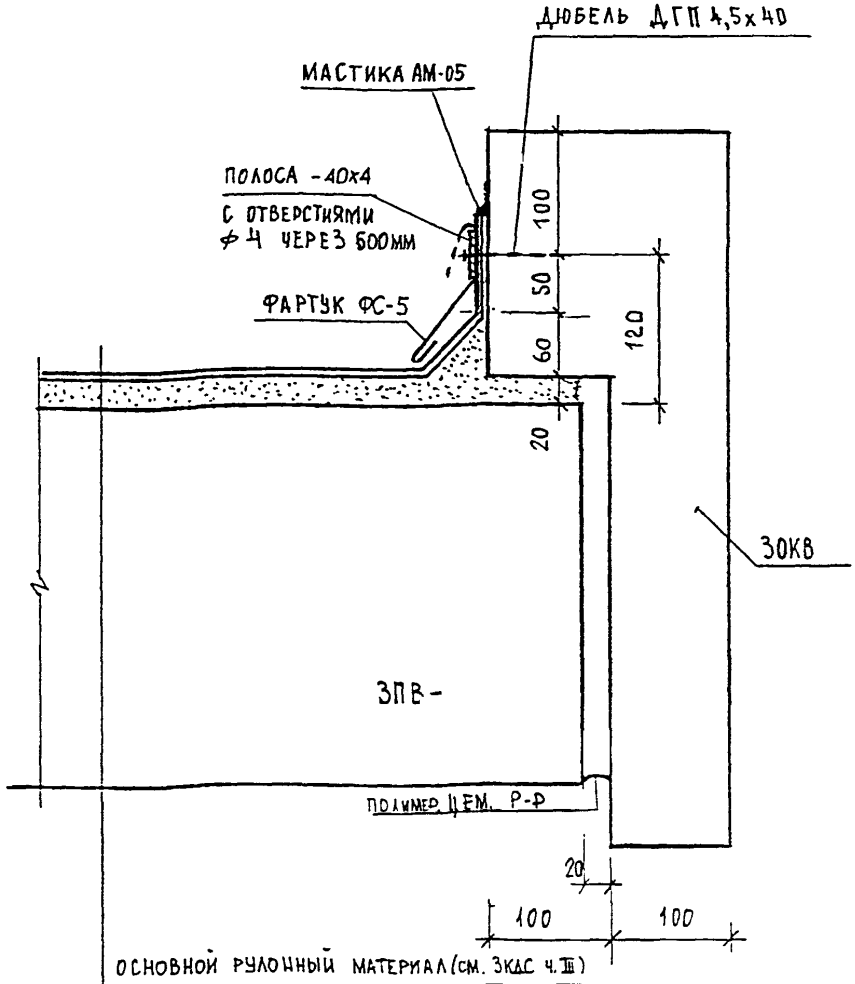

ОСНОВНОЙ РУЛОННЫЙ МАТЕРИАЛ (см. ЗКДС ч. III)

ДОПОЛНИТЕЛЬНЫЙ СЛОЙ РУЛОН. М. ℓ = 500мм

ГРУНТОВКА

СТЯЖКА ИЗ ЦЕМЕНТНО-ПЕСЧАНОГО Р-РА 20мм

ПАНЕЛЬ ПОКРЫТИЯ ВХОДА

НОРМА КОНТР.		ВАСИЛЬКОВА				
ИЗМ.	КОЛУЧ.	ЛИСТ	N ДОК.	ПОДПИСЬ	ДАТА	
ГА СПЕЦ МАСТ.		КОЗИЦЫН				
Г И П		МЫЛЬНИКОВ				
Р Г И		ВАСИЛЬКОВА				
РАЗРАБОТАЛ						
ПРОВЕРИЛ		СИНДЕЕВА				

ЗНДС ЧАСТЬ III ш

14
Н6

ПРИМЫКАНИЕ КОВРА К БЕТОННОМУ ОГРАЖДЕНИЮ.

СТАДИЯ	ЛИСТ	ЛИСТОВ
Р	238	

МНИИТЭП
МАСТЕРСКАЯ N 3

ВЗАМ. ИНВ. N

ПОДПИСЬ И ДАТА

ИНВ. N ПОДЛ.

032 85

NN УЗЛА РАЗДЕЛА	АЛЬБОМ РАБОЧИХ ЧЕРТЕЖЕЙ	МАРКА	КОЛ. ШТ	МАССА ЕД. КГ	МАССА НА УЗЕЛ, КГ
01	ЗНДС, часть III ш	ЗМС 20Ц -6×60×200	1	0.56	0.56
02		ЗМС 15Ц -6×60×100	1	0.28	1.58
		ЗМС 22Ц -6×60×230	2	0.65	
03		ЗМС 20Ц -6×60×200	1	0.56	1.78
		ЗМС 5Ц -6×60×180	1	0.51	
		ЗМС 48Ц -6×60×250	1	0.71	
04		ЗМС 1Ц -6×60×240	1	0.59	1.43
		ЗМС 15Ц -6×60×100	1	0.28	
		ЗМС 20Ц -6×60×200	1	0.56	
05		ЗМС 21 -6×60×130	3	0.35	1.70
		ЗМС 22Ц -6×60×230	1	0.65	
06		ЗМС 5Ц -6×60×180	1	0.51	2.06
		ЗМС 48Ц -6×60×250	1	0.71	
		ЗМС 54 -6×60×150	2	0.42	
07		ЗМС 56 -6×60×80 Ф12АТ С-180	1	0.39	0.39
08		ЗМС 21Ц -6×60×130	1	0.35	0.35
09		ЗМС 22Ц -6×60×230	1	0.65	0.65
10		ММ 69 -8×60×80	1	0.23	0.23
13		ЗМС 21Ц -6×60×130	1	0.35	2.54
		ЗМС 15Ц -6×60×100	1	0.28	
		ЗМС 56Ц -8×60×120	1	0.35	
		ЗМС 57Ц -8×80×120	1	0.45	
		ЗМС 58Ц -8×120×120	1	0.60	
		ЗМС 5Ц -6×60×180	1	0.51	

НОРМА КОНТР.	ВАСИЛЬКОВА				
ИЗМ.	КОЛУЧ.	ЛИСТ	N ДОК.	ПОДПИСЬ	ДАТА
ГЛ. СПЕЦ. МАСТ.	КОЗИЦЫН				
Г И П	МЫЛЬНИКОВ				
Р Г И	ВАСИЛЬКОВА				
РАЗРАБОТАЛ	ТУЧКОВА				
ПРОВЕРИЛ	СИНДЕЕВА				

ЗНДС, часть III ш

СПЕЦИФИКАЦИЯ МОНТАЖНЫХ СВЯЗЕЙ РАЗДЕЛ Н6

СТАДИЯ	ЛИСТ	ЛИСТОВ
	239	

МНИИТЭП
МАСТЕРСКАЯ N 3

ВЗАМ. ИНВ. N

ПОДПИСЬ И ДАТА

ИНВ. N ПОДЛ. 152352

N ПОЗ.	ШИФР	НАИМЕНОВАНИЕ	КОЛ-ВО ЛИСТОВ	ДАТА ВВОДА	ДАТА ОТМЕНЫ
	3НДС, ЧАСТЬ III	ЖЕЛЕЗОБЕТОННЫЕ КОНСТРУКЦИИ НАДЗЕМНОЙ ЧАСТИ ЗДАНИЯ. ДЕТАЛИ УЗЛОВ.			
		СОДЕРЖАНИЕ	2		
		ТЕХНИЧЕСКОЕ ОПИСАНИЕ	4		
		ВЕДОМОСТЬ НОРМАТИВНЫХ ДОКУМЕНТОВ НА МАТЕРИАЛЫ ПРИМЕНЯЕМЫЕ В УЗЛАХ	1		
		МОНТАЖНЫЕ СВЯЗИ.	4		
		МОНТАЖНЫЕ СВЯЗИ. КАРКАС ЗАМОНОЛИЧИВАНИЯ СТЫКА.	1		
		СХЕМЫ РАСПОЛОЖЕНИЯ ЭЛЕМЕНТОВ СБОРНЫХ КОНСТРУКЦИЙ	10		
		ГЕРМЕТИЗАЦИЯ СТЫКОВ. ВЕРТИКАЛЬНЫЙ СТЫК. ТИПЫ I—V	8		
		ТИПЫ СТАНДАРТНЫХ СВАРНЫХ ШВОВ. УСЛОВНЫЕ ОБОЗНАЧЕНИЯ.	2		
		РАЗДЕЛ Н1. СОЕДИНЕНИЕ ПАНЕЛЕЙ НАРУЖНЫХ СТЕН МЕЖДУ СОБОЙ; ВНУТРЕННИМИ СТЕНАМИ И ПЕРЕКРЫТИЯМИ; КРЕПЛЕНИЕ БАЛКОНОВ И МЕЖСЕКЦИОННЫХ ПЕРЕГОРОДОК			
		УЗЛЫ 01-40	70		
		СЕЧЕНИЯ 1-1 ÷ 12-12	12		
		СПЕЦИФИКАЦИЯ МОНТАЖНЫХ СВЯЗЕЙ НА УЗЕЛ	4		
		РАЗДЕЛ Н2. СОЕДИНЕНИЕ ПАНЕЛЕЙ ВНУТРЕННИХ СТЕН И ПЕРЕГОРОДОК МЕЖДУ СОБОЙ ЗАДЕЛКА СТЫКОВ.			
		УЗЛЫ 01-14	16		
		СЕЧЕНИЯ 1-1 ÷ 6-6	7		
		СПЕЦИФИКАЦИЯ МОНТАЖНЫХ СВЯЗЕЙ НА УЗЕЛ	1		

Н. КОНТР.	ВАСИЛЬКОВА		
НАЧ МАСТ			
ГЛ СПЕЦ М	КОЗИЦЫН		
ГЛ ИНЖ ПР	МЫЛЬНИКОВ		
ВЕД. ИНЖ.	СУВОРОВА		
ИСПОЛНИЛ	ШЕХИНА		
ПРОВЕРИЛ	СИНДЕЕВА		

3 НДС, часть III ш

ИНФОРМАЦИОННАЯ КАРТА

СТАДИЯ	ЛИСТ	ЛИСТОВ
Р	240	

МНИИТЭП
МАСТЕРСКАЯ N3

ИНВ. N ПОДЛ. 852858 | ПОДПИСЬ И ДАТА | ВЗАМ. ИНВ. N

N ПОЗ.	ШИФР	НАИМЕНОВАНИЕ	КОЛ-ВО ЛИСТОВ	ДАТА ВВОДА	ДАТА ОТМЕНЫ
		РАЗДЕЛ Н3. СОЕДИНЕНИЕ ПАНЕЛЕЙ ПЕРЕКРЫТИЙ МЕЖДУ СОБОЙ			
		УЗЛЫ 01÷18	18		
		СПЕЦИФИКАЦИЯ МОНТАЖНЫХ СВЯЗЕЙ НА УЗЕЛ	1		
		РАЗДЕЛ Н4. СОЕДИНЕНИЕ И ЗАДЕЛКА ЛИФТОВОЙ ШАХТЫ, БЛОКА ИНЖЕНЕРНЫХ КОММУНИКАЦИЙ, МУСОРОПРОВОДА И ЛЕСТНИЧНОГО МАРША			
		УЗЕЛ 01	3		
		СЕЧЕНИЯ 1-1 ÷ 7-7	7		
		СПЕЦИФИКАЦИЯ МОНТАЖНЫХ СВЯЗЕЙ НА УЗЕЛ	1		
		РАЗДЕЛ Н5. УСТАНОВКА САНТЕХНИЧЕСКИХ КАБИН И ВЕНТБЛОКОВ; ЗАДЕЛКА СТОЯКОВ			
		УЗЛЫ 01÷06	6		
		СПЕЦИФИКАЦИЯ МОНТАЖНЫХ СВЯЗЕЙ НА УЗЕЛ	1		
		РАЗДЕЛ Н6 СОЕДИНЕНИЕ И ЗАДЕЛКА СТЫКОВ КОНСТРУКЦИЙ НАДЗЕМНОЙ ЧАСТИ ВХОДА			
		СХЕМА РАСПОЛОЖЕНИЯ УЗЛОВ ЭЛ-ТОВ ВХОДА.	1		
		КРОВЛЯ И УСТАНОВКА ОБРАМЛЕНИЯ КОЗЫРЬКА ВХОДА	2		
		УЗЛЫ 01÷14	27		
		СПЕЦИФИКАЦИЯ МОНТАЖНЫХ СВЯЗЕЙ НА УЗЕЛ	1		
		ИНФОРМАЦИОННАЯ КАРТА	2		

ИНВ. N ПОДЛ. | ПОДПИСЬ И ДАТА | ВЗАМ. ИНВ. N

Н.КОНТР.	ВАСИЛЬКОВА	
НАЧ МАСТ		
ГЛ СПЕЦ М	КОЗИЦЫН	
ГЛ ИНЖ ПР	МЫЛЬНИКОВ	
ИСПОЛНИЛ	ШЕХИНА	
ПРОВЕРИЛ	СИНДЕЕВА	

3 НДС, часть III ш

ИНФОРМАЦИОННАЯ КАРТА

СТАДИЯ	ЛИСТ	ЛИСТОВ
Р	241	

МНИИТЭП
МАСТЕРСКАЯ N3

gost.e-ecolog.ru