ПРАВИТЕЛЬСТВО МОСКВЫ
ДЕПАРТАМЕНТ СТРОИТЕЛЬСТВА
МОСКОВСКИЙ НАУЧНО-ИССЛЕДОВАТЕЛЬСКИЙ И ПРОЕКТНЫЙ ИНСТИТУТ
ТИПОЛОГИИ И ЭКСПЕРИМЕНТАЛЬНОГО ПРОЕКТИРОВАНИЯ

МНИИТЭП

УНИФИЦИРОВАННЫЕ УЗЛЫ И ИЗДЕЛИЯ ПРОИЗВОДСТВА ОАО ДСК - 3

3ВДС ЧАСТЬ III м

УСТАНОВКА СТОЛЯРНЫХ ИЗДЕЛИЙ В ЖИЛЫХ БЛОК- СЕКЦИЯХ СЕРИИ ПЗМ

ДЕТАЛИ УЗЛОВ

главный инженер института — Е. Е. Никитин
руководитель мастерской N3 — В. В. Кан
главный инженер мастерской N3 — Я. Е. Козицын
главный архитектор проекта — С.П.Пахомов
главный инженер проекта — Л П. Коновалова

Введен в действие приказом МНИИТЭП

договор N 1- 389

МОСКВА 1999 г

gost.e-ecolog.ru

СТР.	НАИМЕНОВАНИЕ	ЛИСТ
2	Содержание	2
3	Общие данные	3
4–5	Спецификация расходов материалов на узел	4–5
6	Схема расположения узлов 1-го этажа.	6
7	Схема расположения узлов. Типовой этаж, машинное помещение, ЛЛУ в уровне чердака.	7
8	Узел 2. Установка дверного блока УОШ 2, план, сечение 1-1.	1
9	Узел 4. Установка дверного блока ДО 21-8, фрамуги Ф18 , план, сечение 1-1.	16
10	Узел 8. Установка дверного блока ДГ21-9, план, сечение 1-1..	21
11	Узел 9. Установка дверного блока УОШ 1, план, сечение 1-1.	22
12	Узел 11. Электрощитовая.Установка решетки СТД-296/1Р-150, дверного блока ДГ21-9Пж.	25
13	Узел 15. Установка дверного блока ДС16-9т, сечение 1-1.	28
14	Узел 16. Установка дверного блока СМ3в, план, сечение 1-1.	29
15	Узел 16(г). Установка дверного блока ДС16-9у, план, сечение 1-1.	30
16	Узел 17. Установка дверного блока ДС19-9т, план, сечение 1-1.	31
17	Узлы 18,19. Установка служебных люков ЛМ2,ЛМ4.	32
18	Узел 18(г). Установка служебного люка ДЛ13-10.	33
19	Узел 21. Установка дверного блока СМ3б, план, сечение 1-1.	35
20	Узел 27. Установка шкафа пожарных кранов ШПЗ	43
21	Узел 28. Крепление абонентских шкафов АШВД-6.	44
22	Узел 29. Установка кухонного оборудования КВ-4, КМ5. Заделка монтажного люка сантехкабины.	45
23	Узел 30. Установка дверного блока ДО21-8, фрамуги Ф-1 , план, сечение 1-1.	47
24	Узлы 31. Установка дверного блока ДГ21-7, план, сечение 1-1.	48
25	Крепление ограждения лестничных маршей.	49
26	Узел 32. Установка дверного блока ДГ21-9, план, сечение 1-1.	50

ВЗАМ. ИНВ. N | ПОДПИСЬ И ДАТА | ИНВ. N ПОДЛ.

ИЗМ.	КОЛ.УЧ	ЛИСТ	N ДОК.	ПОДПИСЬ
РУК. МАСТ		КАН		
ГЛИНЖ.МАСТ		КОЗИЦЫН		
ГАП		ПАХОМОВ		
ГИП		КОНОВАЛОВА		

ЗВДС часть III м

СТАДИЯ	МАССА	МАСШТАБ
Р		
ЛИСТ 2	ЛИСТОВ	

СОДЕРЖАНИЕ

МНИИТЭП
МАСТЕРСКАЯ N 3

ОБЩИЕ УКАЗАНИЯ

Альбом ЗВДС часть III содержит чертежи узлов установки и крепления к строительным конструкциям дверных блоков, кухонного оборудования и других изделий, которые выполняются на стройплощадке в жилых домах серии ПЗМ

На схемах расположения узлов дано конкретное местоположение узла, его порядковый номер и номер листа, на котором этот узел помещен.

Установка дверных блоков разработана с учетом различных конструкций полов в соответствии со сборником "ТКІ-10, том I Полы жилых зданий".

В сводной спецификации на каждый узел дается номенклатура и количество деталей с ссылкой на альбомы или ГОСТ. Строительные гвозди и шурупы в спецификацию не включены. При установке дверных блоков ДГ 21-9, Д021-13, Д021-8.без порога при необходимости нижняя монтажная доска крепится к верхнему брусу коробки. Эта монтажная доска в спецификацию не включена.

При установке дверных блоков обратить внимание на зазор между дверным полотном и уровнем чистого пола, который должен составлять 5-10 мм.

Все зазоры во внутренних проемах при установке дверных блоков конопатятся паклей (ГОСТ 12285-77^{XX}. Угары льняные), смоченной в цементном растворе или синтетическим жгутом. При небольших зазорах допускается установка межкомнатных дверей в одной квартире без конопатки. Зазоры в наружных проемах входных дверей конопатятся паклей ленточной пропитанной (ТУ РСФСР 10-269-88).

Деревянные наличники по ГОСТ 8242-88 крепятся к коробкам строительными гвоздями (ГОСТ 4028-63)через 40 мм. Сопряжение наличников в углах производится "на ус".

Двери УОШ1, УОШ2, Н2, Н5, ДН24-15РС, ДН 21-13АЩ должны поставляться в комплекте с автоматическими гидрозакрывателями ДГ-01.

Кухонное оборудование устанавливается на чистый пол.

Крепление дверных коробок в стенах и перегородках следует осуществлять шурупами или гвоздями, с предварительным сверлением отверстия, в деревянные антисептированные пробки, согласно СНиП 3.03.01-87 „Ограждающие конструкции", через деревянные прокладки.

При установке кухонных моек и подключения их к сантехническим кабинам нижний монтажный люк кабины должен быть закрыть крышкой Кп-1, поставляемой в комплекте с кабиной, согласно узлу 4 на листе 73 альбома РС 0341.

МЕТАЛЛИЧЕСКАЯ ВХОДНАЯ ДВЕРЬ С ДОМОФОННЫМ УСТРОЙСТВОМ БДМД-35-15П, МЕТАЛЛИЧЕСКИЕ РЕШЕТКИ НА НАРУЖНЫХ ВИТРАЖАХ ВХОДА УСТАНАВЛИВАЮТСЯ ПО ДОПОЛНЕНИЮ 9 „ПРИМЕНЕНИЕ СТАЛЬНЫХ НАРУЖНЫХ ДВЕРЕЙ С ДОМОФОННЫМ УСТРОЙСТВОМ."

УЗЛЫ УСТАНОВКИ СТОЛЯРНЫХ ИЗДЕЛИЙ В ПОМЕЩЕНИЕ ДЕЖУРНОГО СМ ДОПОЛНЕНИЕ № 11

УСЛОВНЫЕ ОБОЗНАЧЕНИЯ:

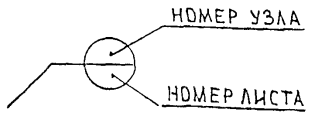

ИЗМ	КОЛ	ЛИСТ	№ДОК	ПОДПИСЬ	ДАТА	ЗВДС часть III М		
РУКМАС		КАН					СТАДИЯ	МАССА	МАСШТАБ
ГЛ.ИН.МАС		КОЗИЦЫН					Р		
ГАП		ПАХОМОВ					ЛИСТ 3	ЛИСТОВ	
ГИП		КОНОВАЛОВА				ОБЩИЕ УКАЗАНИЯ	МНИИТЭП МАСТЕРСКАЯ N 3		

ИНВ. N ПОДЛ. | ПОДПИСЬ И ДАТА | ВЗАМ. ИНВ. N

СПЕЦИФИКАЦИЯ РАСХОДА МАТЕРИАЛОВ НА УЗЕЛ

№ узла	Наименование	Ед. изм.	Количество на узел				Альбом
			Внеквартирные помещения	квартиры, типы полов			
				паркет штучн. I этаж	паркет шт доска паркетн мозаичная тип. эт.	линолеум	
I	2	3	4	5	6	7	8
Узел 2	Наличник тип Н-I 54хI3	-"-	5,5				ГОСТ 8242-88
	Наличник тип Н-2 34хI3	-"-	5,5				-"-
Узел 4	Наличник тип Н-I 44хI3	м.п.		7,8	7,8	7,8	ГОСТ 8242-88
	Наличник тип Н-2 34хI3	-"-		7,0	7,0	6,2	-"-
	Плинтус ПЛ-3 25х25	-"-		-	-	0,8	-"-
	Бобышка I2х74х45	шт		2	2	2	
Узел 8	Наличник тип Н-I 54хI3	м.п.		I,8	-	-	ГОСТ 8242-88
	Наличник тип Н-I 44хI3	-"-		8,4	I0,2	I0,2	-"-
	Бобышка 74х54хI2	шт		-	2	2	-"-
Узел 9	Наличник тип Н-I 44хI3	м.п.	5,2				ГОСТ 8242-88
	Наличник тип Н-2 34хI3	-"-	5,2				-"-
	Мет.скоба МС 46"А"	шт	2				ЗРС99-0I
	Дюбель 4,5х40	"	2				
Узел II	Наличник тип Н-I 54хI3	м.п.	0,9				ГОСТ 8242-88
	Наличник тип Н-I 44хI3	-"-	9,6				-"-
	Плинтус ПЛ-3 25х25	-"-	0,9				-"-
	Бобышка 74х45хI2	шт	2				
	Сталь тонколистовая оцинкованная б=0,5мм	м2	5,3				ГОСТ I4918-80
	Картон асбестовый б=5мм	м2	3,8				ГОСТ 2850-80*

I	2	3	4	5	6	7	8
Узел I5	Наличник тип Н-I 44хI3	м.п.	9,I				ГОСТ 8242-88
Узел I6	Наличник тип Н-I 74хI3	-"-	3,9				-"-
	Наличник тип Н-I 44хI3	-"-	5,5				-"-
	Плинтус Пл-5 33х35	-"-	0,9				-"-
	Брусок деревянный антисепт.70х94	-"-	0,9				
	Брусок деревянный антисепт.45х35	-"-	0,9				
	Метал.уголок L 40х4 ℓ =50	шт	2				ГОСТ 8509-86*
Узел I6(Г)	Наличник тип Н-I 54хI3	п.м.	2,6				ГОСТ 8242-88
	Наличник тип Н-I 44хI3	-"-	4,2				-"-
	Плинтус Пл-5 33х35	-"-	0,9				-"-
	Брусок деревянный антисепт. 45х40	-"-	0,9				
	Метал.уголок L 40х4 ℓ =50	шт	2				ГОСТ 8509-86*
Узел I7	Наличник тип Н-I 44хI3	п.м.	9,7				ГОСТ 8242-88
	Наличник тип Н-2 34хI3	-"-	I,9				-"
	Метал.штырь Ø 8мм ℓ =I00мм	шт	6				
Узел 2I	Наличник тип Н-I 54хI3	п.м.	7,2				ГОСТ 8242-88
	Наличник тип Н-I 44хI3	—"—	I,9				-"-

ИЗМ	КОЛ	ЛИСТ	№ДОК	ПОДПИСЬ	ДАТА		
						ЗВДС часть III.М	
РУК МАС		КАН					СТАДИЯ: Р; МАССА: ; МАСШТАБ:
ГЛ.ИН.М.		КОЗИЦЫН					
ГАП		ПАХОМОВ					ЛИСТ 4; ЛИСТОВ
ГИП		КОНОВАЛОВА				СПЕЦИФИКАЦИЯ РАСХОДА МАТЕРИАЛОВ НА УЗЕЛ	МНИИТЭП МАСТЕРСКАЯ N 3

СПЕЦИФИКАЦИЯ РАСХОДА МАТЕРИАЛОВ НА УЗЕЛ

№ узла	Наименование	Ед. изм.	Количество на узел				Альбом
			Внеквартирные помещения	квартиры, типы полов			
				паркет штучн. I этаж	паркет шт доска паркетн. мозаичная тип. эт.	линолеум	
I	2	3	4	5	6	7	8
Узел 27	Уголок монтажный 2ВЦ L 20x40	шт	10				ЗРС 99-01
	Дюбель-гвоздь ДГП 3.5x40	-"-	10				
Узел 30	Наличник тип Н-I 44xI3	-"-		10.2	10,2	10,2	ГОСТ 8242-88
	Наличник тип Н-2 34xI3	-"-		4,2	4,2	3,4	-"-
	Плинтус ПЛ-3 25x25	-"-		-	-	0,8	-"-
	Бобышка I2x74x45	шт		2	2	2	-"-
Узел 31	Наличник тип Н-I 54xI3	м.п.		1.8	-	-	ГОСТ 8242-88
	Наличник тип Н-I 44xI3	-"-		8.4	10.2	10.2	-"-
	Бобышка 74x45x12	шт		-	2	2	
Узел 32	Наличник тип Н-I 54xI3	м.п.		1.8	-	-	ГОСТ 8242-88
	Наличник тип Н-I 44xI3	-"-		8.4	10.2	10.2	-"-
	Бобышка 74x45xI2	шт		-	2	2	

ИЗМ	КОЛ	ЛИСТ	№ДОК	ПОДПИСЬ
РУК. МАС	КАН			
ГЛ ИН М	КОЗИЦЫН			
ГАП	ПАХОМОВ			
ГИП	КОНОВАЛОВА			

ЗВДС часть III м

СТАДИЯ	МАССА	МАСШТАБ
Р		

ЛИСТ 5 ЛИСТОВ

СПЕЦИФИКАЦИЯ РАСХОДА МАТЕРИАЛОВ НА УЗЕЛ

МНИИТЭП
МАСТЕРСКАЯ N 3

УЗЛЫ УСТАНОВКИ СТОЛЯРНЫХ ИЗДЕЛИИ
В ПОМЕЩ. ДЕЖУРНОГО СМ. ДОПОЛНЕНИЕ №11

УЗЛЫ УСТАНОВКИ ДВЕРИ БДМД-35-15-1п,
РЕШЕТОК РТ 1402-13, РТ 1402-14 СМ. ДОПОЛНЕНИЕ №9

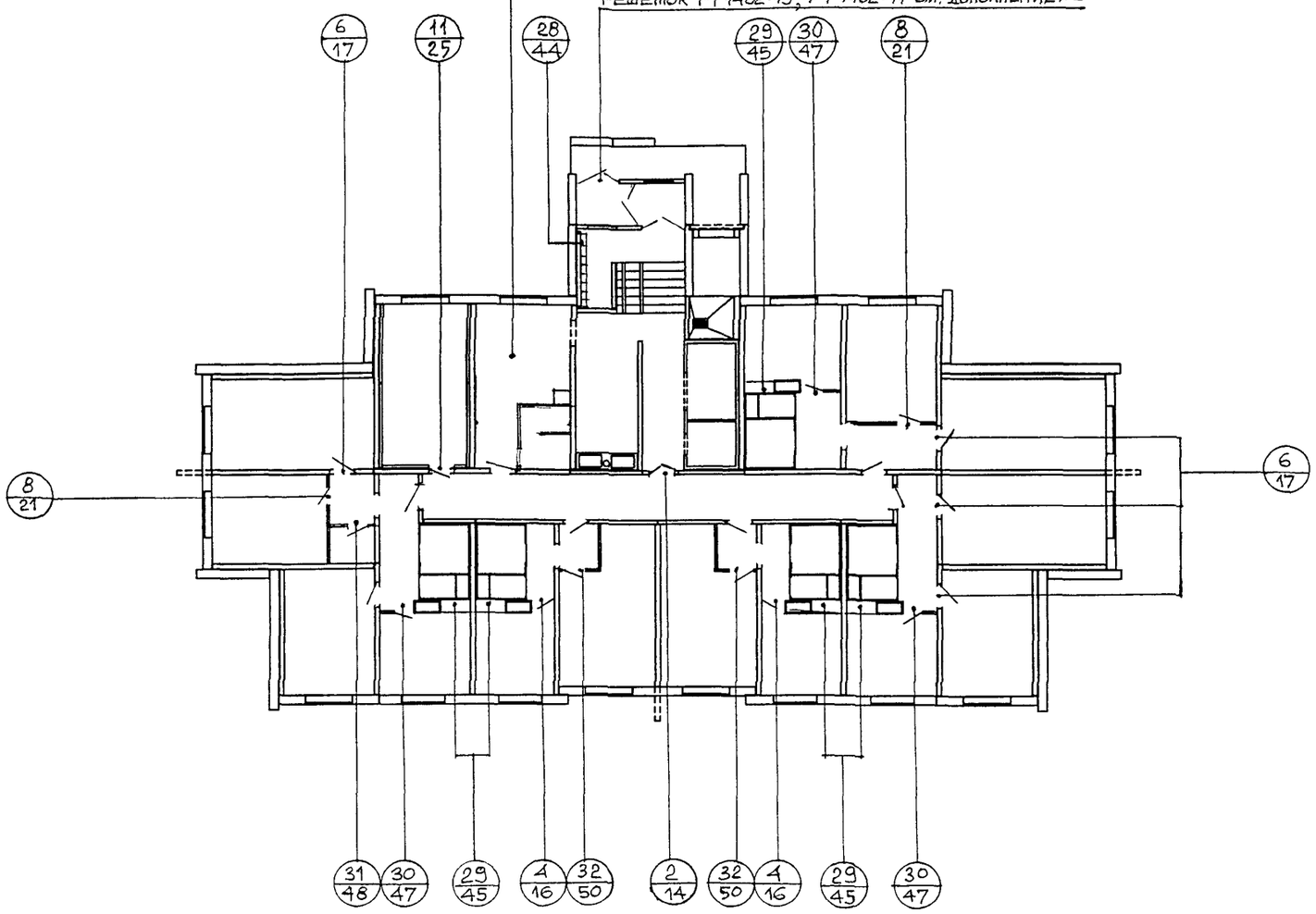

СОГЛАСОВАНО

ИНВ. N ПОДЛ. | ПОДПИСЬ И ДАТА | ВЗАМ. ИНВ. N

ИЗМ.	КОЛ.УЧ.	ЛИСТ	N ДОК.	ПОДПИСЬ	ДАТА
РУК. МАСТ.		КАН			
ГЛ.ИНЖ.МАСТ.		КОЗИЦЫН			
ГАП		ПАХОМОВ			
ГИП		КОНОВАЛОВА			
ГЛ. СПЕЦ.		МИХАЙЛОВСКАЯ			
РАЗРАБОТАЛ		РОЖКОВА			

3-ВДС часть III м

СХЕМА РАСПОЛОЖЕНИЯ УЗЛОВ 1-го ЭТАЖА

СТАДИЯ	МАССА	МАСШТАБ

ЛИСТ 6 | ЛИСТОВ

МНИИТЭП
МАСТЕРСКАЯ N 3

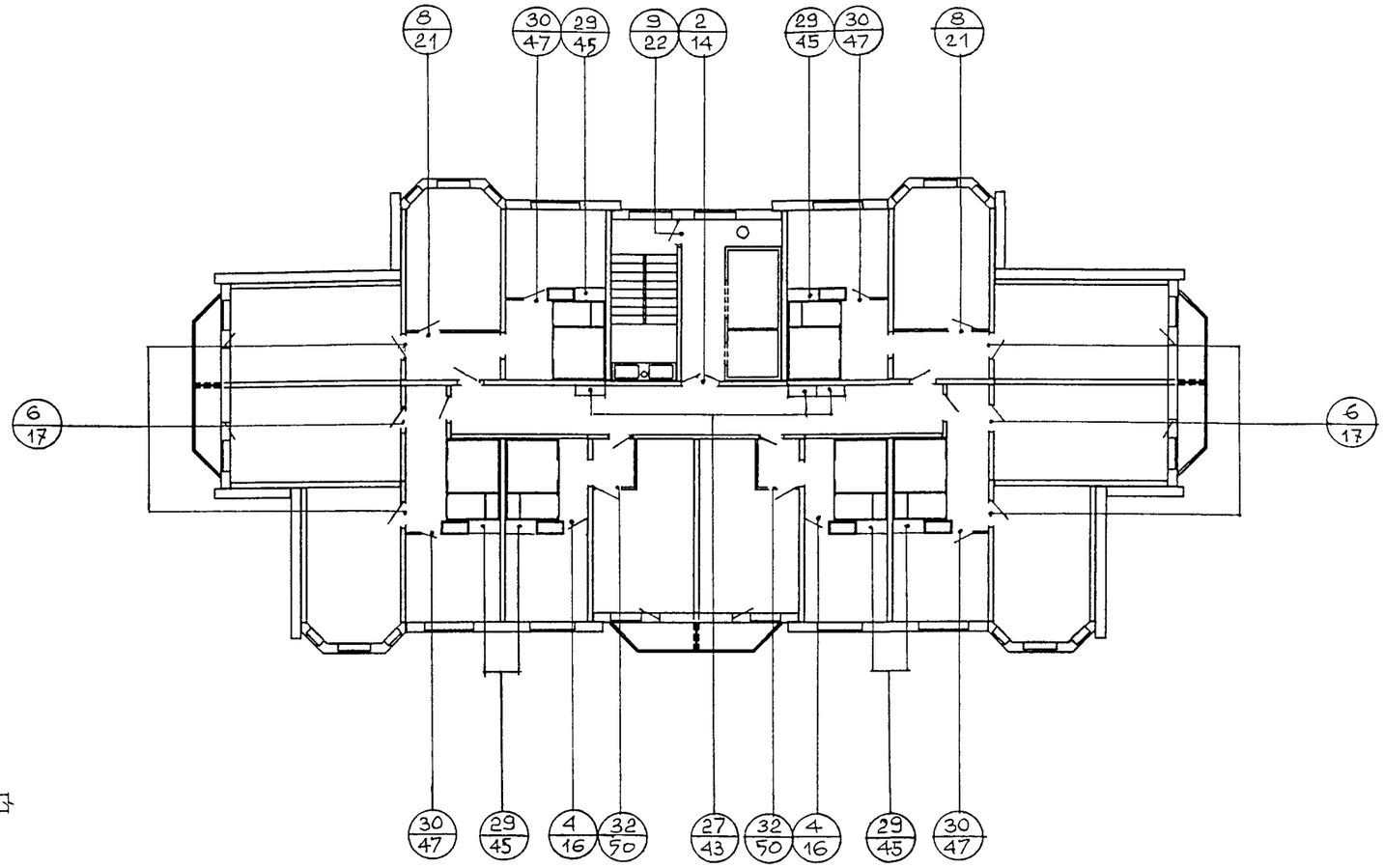

ЛЕСТНИЧНО-ЛИФТОВОЙ УЗЕЛ
ПЛАН В УРОВНЕ ЧЕРДАКА

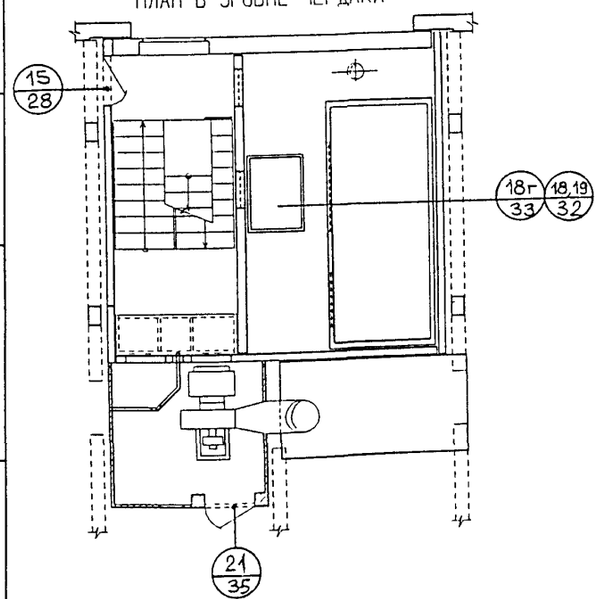

ПЛАН МАШИННОГО ПОМЕЩЕНИЯ

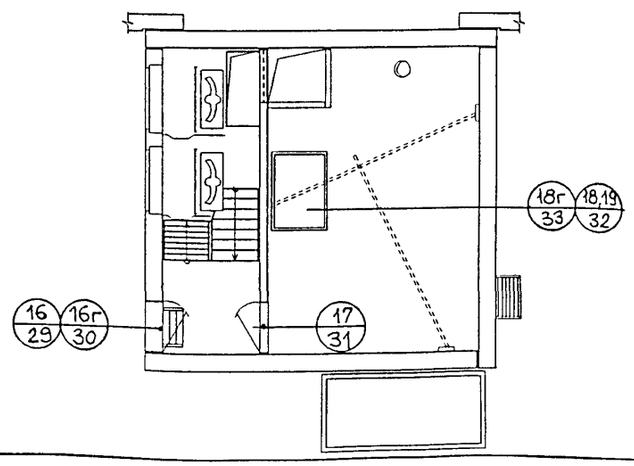

СОГЛАСОВАНО

ИНВ. N ПОДЛ. | ПОДПИСЬ И ДАТА | ВЗАМ. ИНВ. N

ИЗМ.	КОЛ.УЧ.	ЛИСТ	N ДОК.	ПОДПИСЬ	ДАТА
РУК. МАСТ.		КАН			
ГЛ.ИНЖ.МАСТ.		КОЗИЦЫН			
ГАП		ПАХОМОВ			
ГИП		КОНОВАЛОВА			
ГЛ. СПЕЦ		МИХАЙЛОВСКАЯ			
РАЗРАБОТАЛ		РОЖКОВА			

3 ВДС часть III м

ТИПОВОЙ ЭТАЖ. МАШИННОЕ ПОМЕЩЕНИЕ, ЛЛУ В УРОВНЕ ЧЕРДАКА. СХЕМА РАСПОЛОЖЕНИЯ УЗЛОВ

СТАДИЯ	МАССА	МАСШТАБ
ЛИСТ 7	ЛИСТОВ	

МНИИТЭП
МАСТЕРСКАЯ N 3

(2)

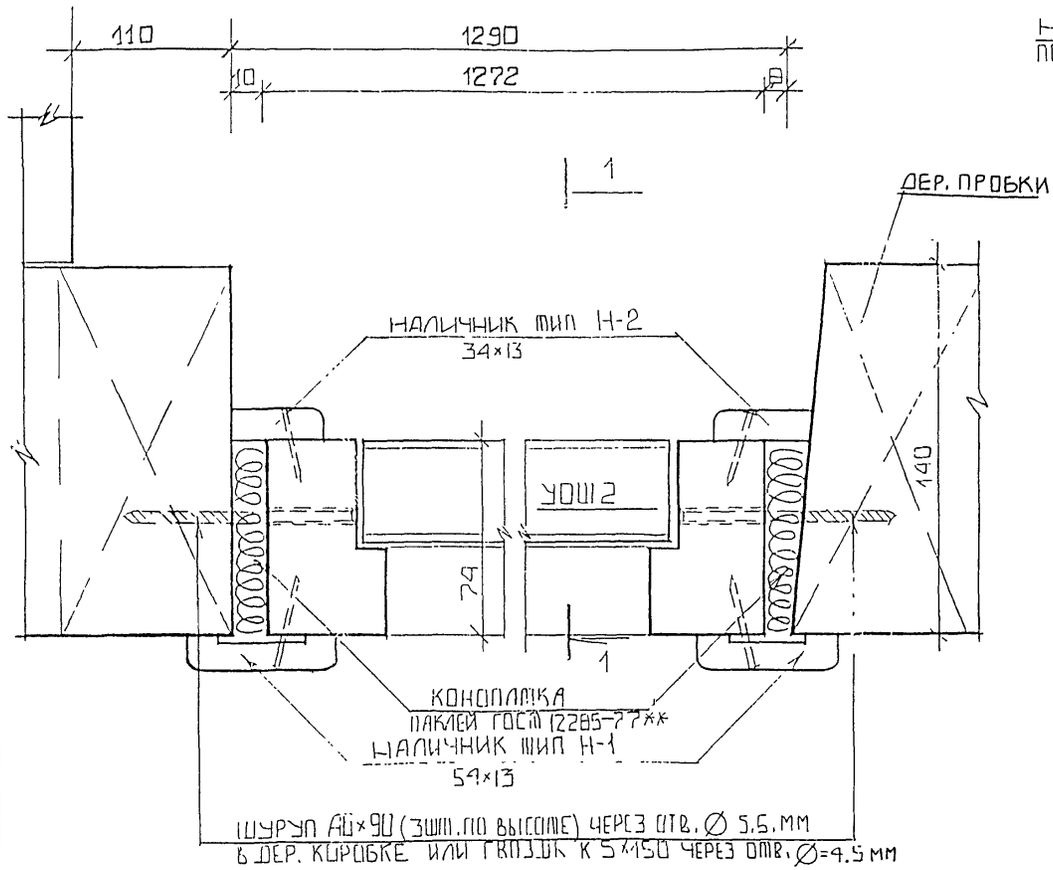

1-1

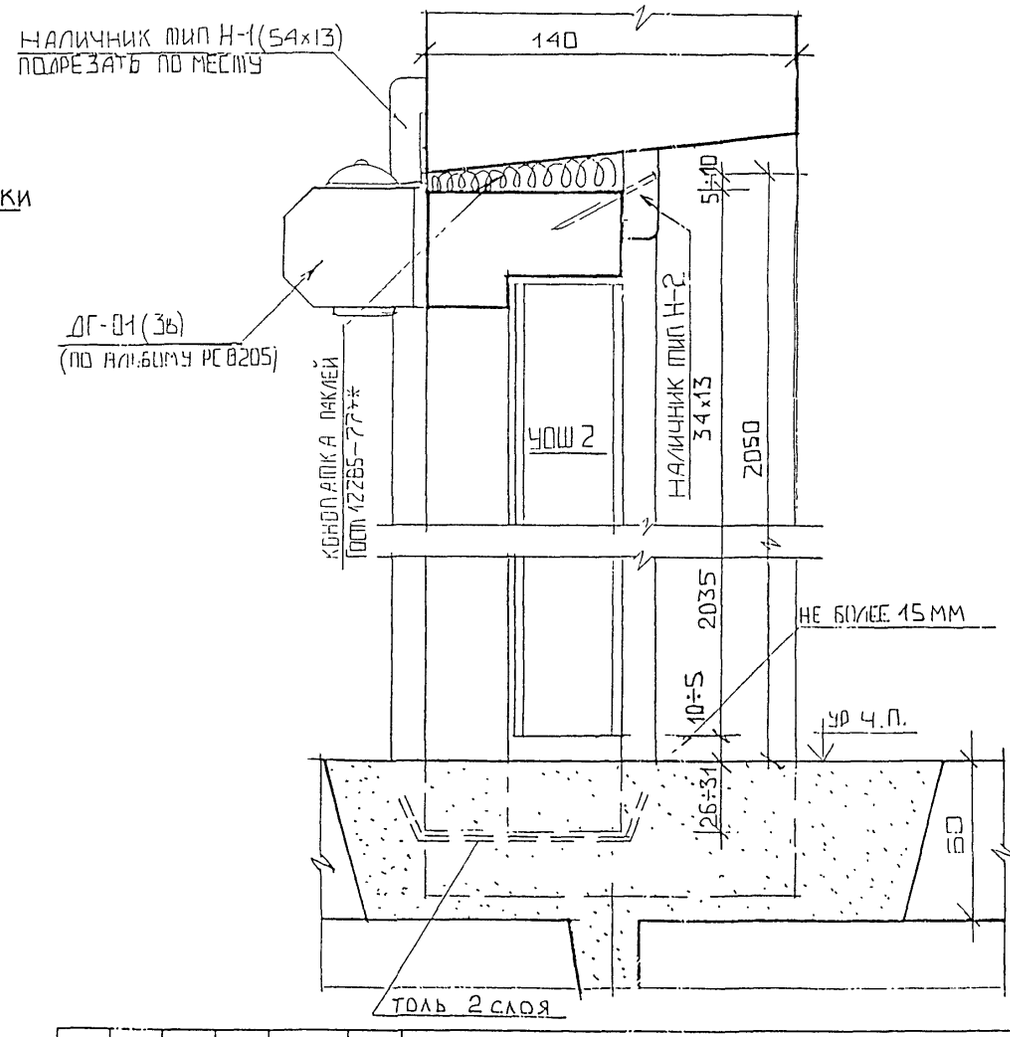

НАИМЕНОВАНИЕ		РАЗМЕРЫ	КОЛ-ВО
НАЛИЧНИК МИП Н-1	М.П.	54×13	5,5
—//— МИП Н-2	—//—	34×13	5,5

ИЗМ.	КОЛУЧ.	ЛИСТ	N ДОК.	ПОДПИСЬ	ДАТА
Н. КОНТР.					
НАЧ. НАСТ.		КАН			
ГЛСПЕЦНАСТ.		КОЗИЦЫН			
ГАП		ЧЕСНОКОВ			
ГИП		ЕГИАЗАРОВ			
ЭГИ		КРАЮХИНА			
РАЗРАБОТАЛ		РОНІКОВА			
ПРОВЕРИЛ					

ЗВОС ЧАСТЬ III М

СТАДИЯ	МАССА	МАСШТАБ
Р		
ЛИСТ 14	ЛИСТОВ	

УСТАНОВКА ДВЕРНОГО БЛОКА УОШ2. ПЛАН. СЕЧЕНИЕ 1-1 УЗЕЛ 2

МНИИТЭП
МАСТЕРСКАЯ N 3

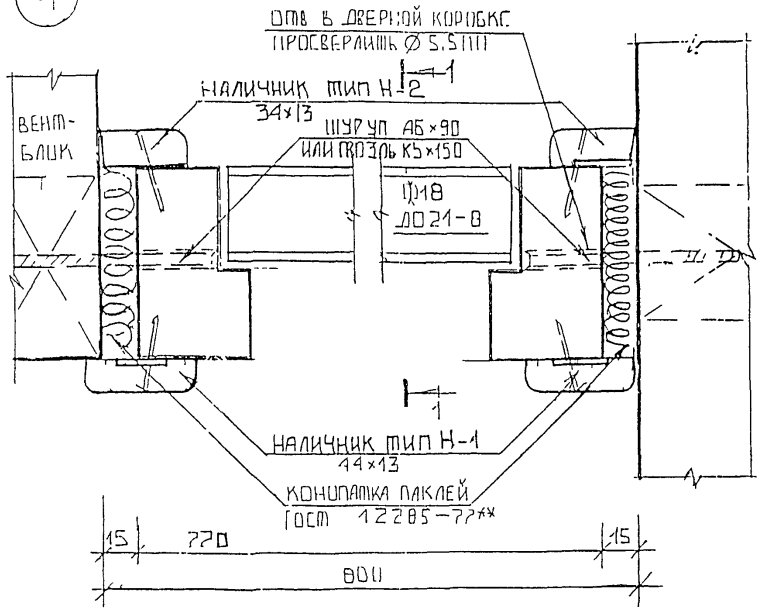

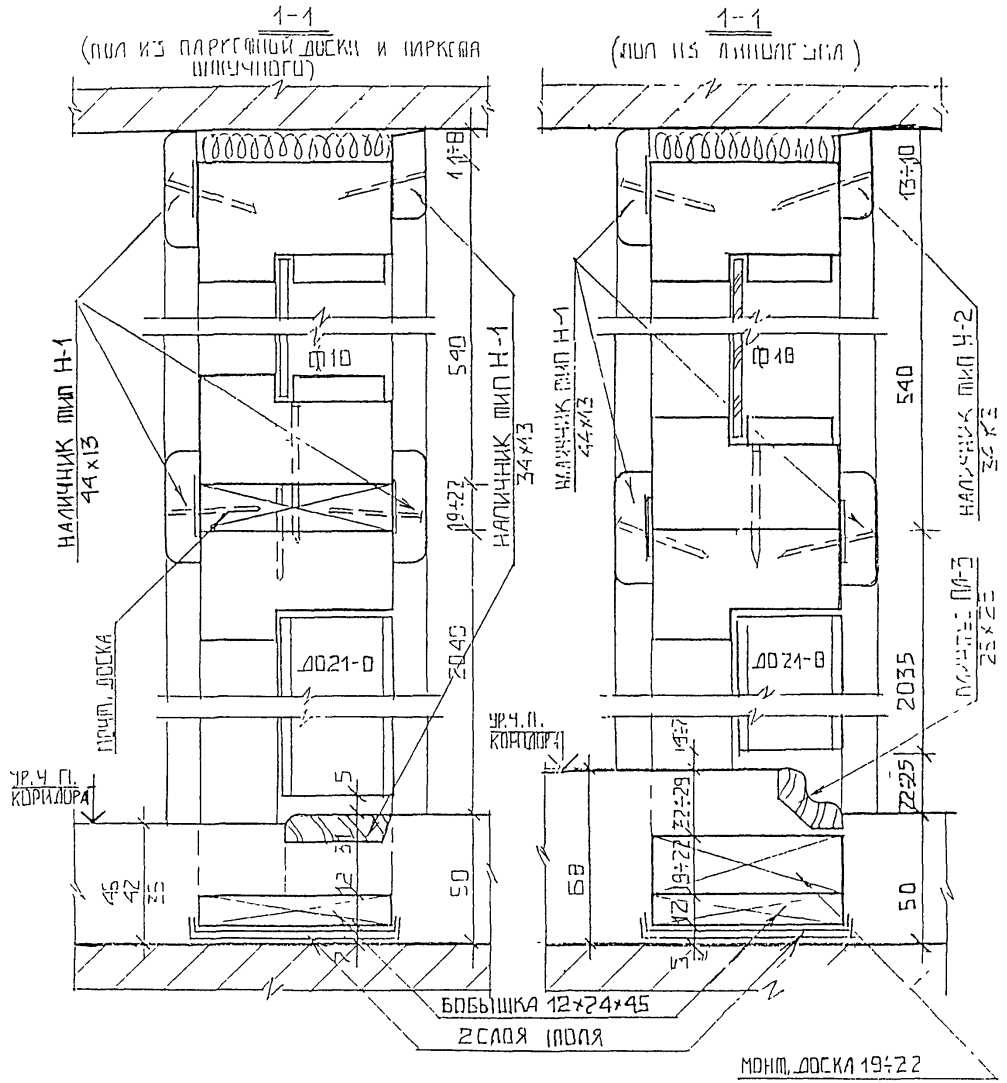

СПЕЦИФИКАЦИЯ МАТЕРИАЛОВ НА УЗЕЛ				
НАИМЕНОВАНИЕ	ЕДИН ИЗМ	РАЗМЕРЫ	ПАРК. ШТ. ДОСКА ПАРК ПОЗАПЧ.	ЛИНОЛЕУМ
НАЛИЧНИК ТИП Н-1	М.П.	44×13	7,8	7,8
—— // —— ТИП Н-2	М.П.	34×13	7,0	6,2
БОБЫШКА	ШТ.	12×24×45	2	2
ПЛИНТУС ПЛ-3	М.П.	25×25	–	0,8

ИЗМ.	КОЛ.УЧ.	ЛИСТ	N ДОК.	ПОДПИСЬ	ДАТА
НАЧ. МАСТ	КАП				
ГЛ.СПЕЦМАСТ	КОЗИЦЫН				
ГАП	ЧЕСНОКОВ				
ГИП	МЫЛЬНИКОВ				
РГИ	КРАЮХИНА				
РАЗРАБОТАЛ	ГОШКОТА				
ПРОВЕРИЛ					

ЗВДС ЧАСТЬ III м

УСТАНОВКА ДВЕРНОГО БЛОКА ДО21-8 ФРАМУГИ Ф18, ПЛАН. СЕЧЕНИЯ 1-1, УЗЕЛ 4

СТАДИЯ	ЛИСТ	МАСШТАБ
Р		

ЛИСТ 16 | ЛИСТОВ

МНИИТЭП
МАСТЕРСКАЯ N 3

ИНВ. N ПОДЛ	ПОДПИСЬ И ДАТА	ВЗАМ. ИНВ. N

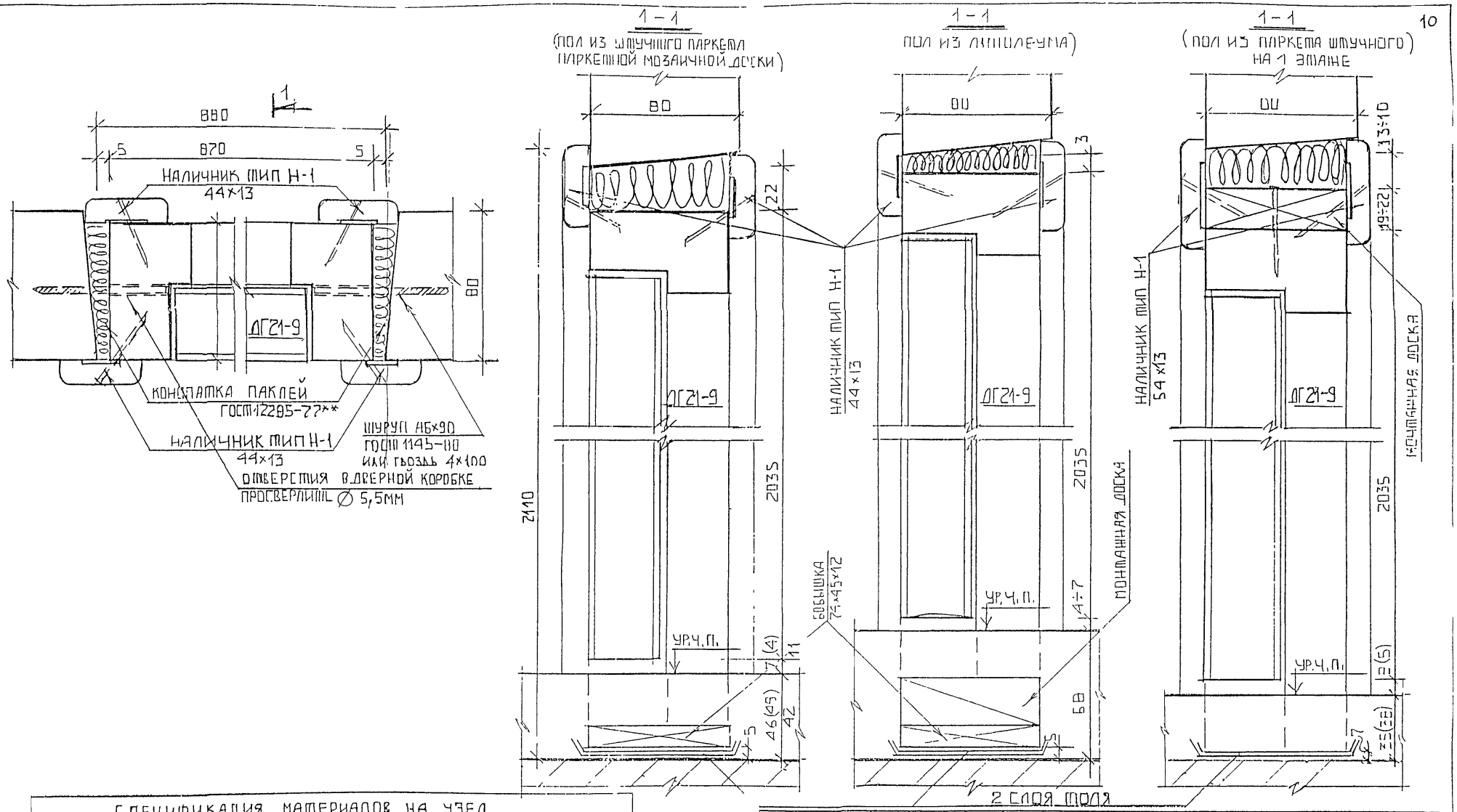

СПЕЦИФИКАЦИЯ МАТЕРИАЛОВ НА УЗЕЛ					
НАИМЕНОВАНИЯ		РАЗМЕРЫ	ПАРКЕТ ШТУЧНЫЙ 1 ЭТАЖ	ПАРК. ШТ. ДОСКА ПАЛ. МОЗ. ТИП. ЭТ.	ЛИНОЛЕУМ
НАЛИЧНИК ТИП Н-1	М.П.	54×13	1,8-	—	—
—//—	-//-	44×13	8,4	10,2	10,2
БОБЫШКА	ШШ	74×45×12	—	2	2

ИЗН.	КОЛУЧ.	ЛИСТ	N ДОК.	ПОДПИСЬ	ДАТА
НАЧ. МАСТ	КАН				
ГЛ.СПЕЦМАСТ	КОЗИЦЫН				
ГАП	ЧЕСНОКОВ				
ГИП	ЕГИАЗАРОВА				
РГИ	КРАЮХИНА				
РАЗРАБОТАЛ	РОШКОВА				
ПРОВЕРИЛ					

3 ВДС ЧАСТЬ III м

УГТАНОВКА ДВЕРНОГО БЛОКА ДГ21-9. ПЛАН СЕЧЕНИЯ 1-1 УЗЕЛ В

СТАДИЯ	МАССА	МАСШТАБ
Р		

ЛИСТ 21 ЛИСТОВ

МНИИТЭП
МАСТЕРСКАЯ N 3

ИНВ. N ПОДЛ.	ПОДПИСЬ И ДАТА	ВЗАМ. ИНВ. N
792511		

9

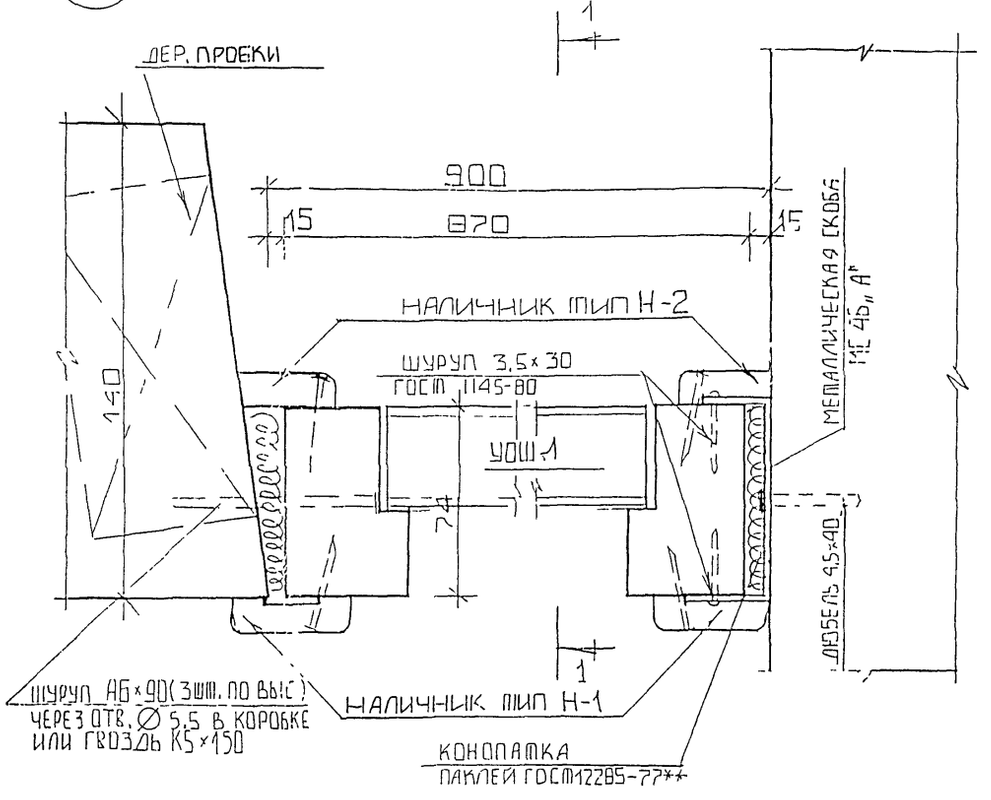

1—1

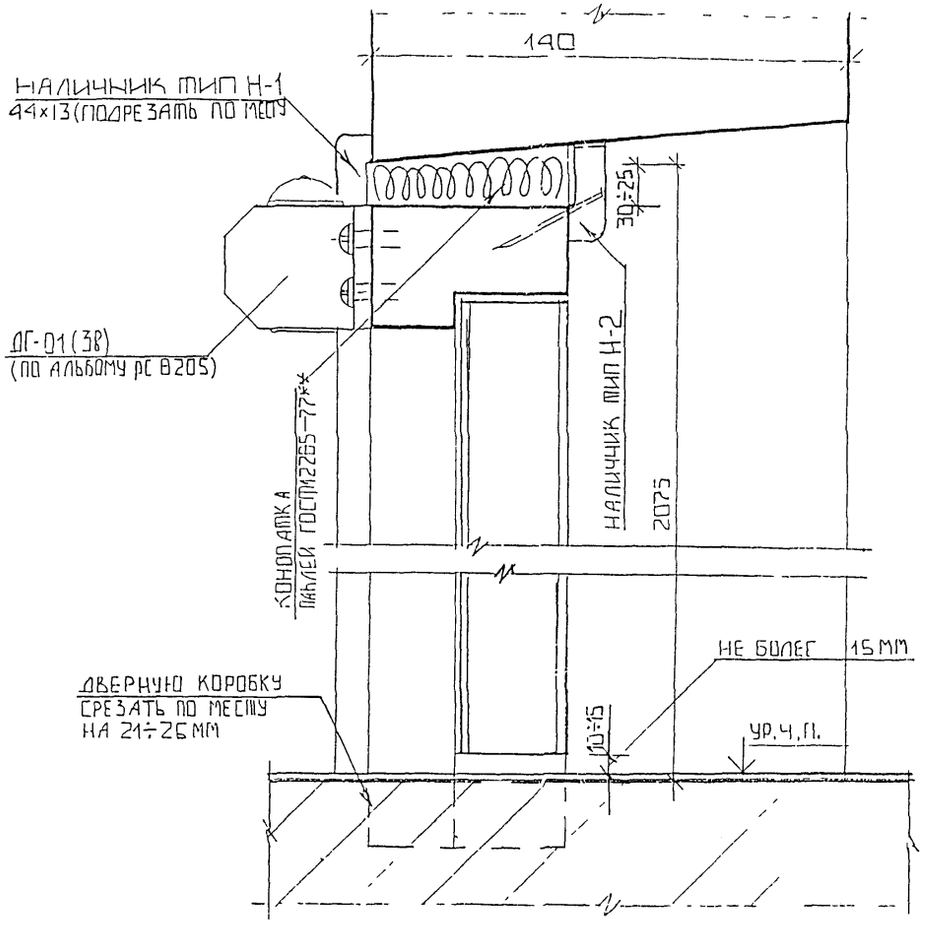

СПЕЦИФИКАЦИЯ МАТЕРИАЛОВ НА УЗЕЛ

НАИМЕНОВАНИЕ	ЕДИН. ИЗМ.	РАЗМЕРЫ	КОЛ-ВО
НАЛИЧНИК ТИП Н-1	П.М.	44×13	5,2
—//— ТИП Н-2	П.М.	34×13	5,2
ДЮБЕЛЬ	ШТ	9,5×40	2
МЕТ. СКОБА МС 45 „А"	ШТ		2

ИЗМ.	КОЛУЧ.	ЛИСТ	N ДОК	ПОДПИСЬ	ДАТА
Н. К., Т Р					
НАЧ. ЧАСТ.		КАН			
ГАСПЕЦ. НАСТ.		КОЗЫЦЫН			
ГАП		ЧЕСНОКОВ			
ГИП		ЕГИАЗАРОВ			
ЗГИ		КРЮКОВ			
РАЗРАБОТАЛ		РОГКОВА			
ПРОВЕРИЛ					

ЗВДС ЧАСТЬ III м

СТАДИЯ	МАССА	МАСШТАБ
Р		
ЛИСТ 22	ЛИСТОВ	

УСТАНОВКА ДВЕРНОГО БЛОКА УОШ1. ПЛАН. СЕЧЕНИЕ 1-1. УЗЕЛ 9

МПИИТЭП
МАСТЕРСКАЯ N 3

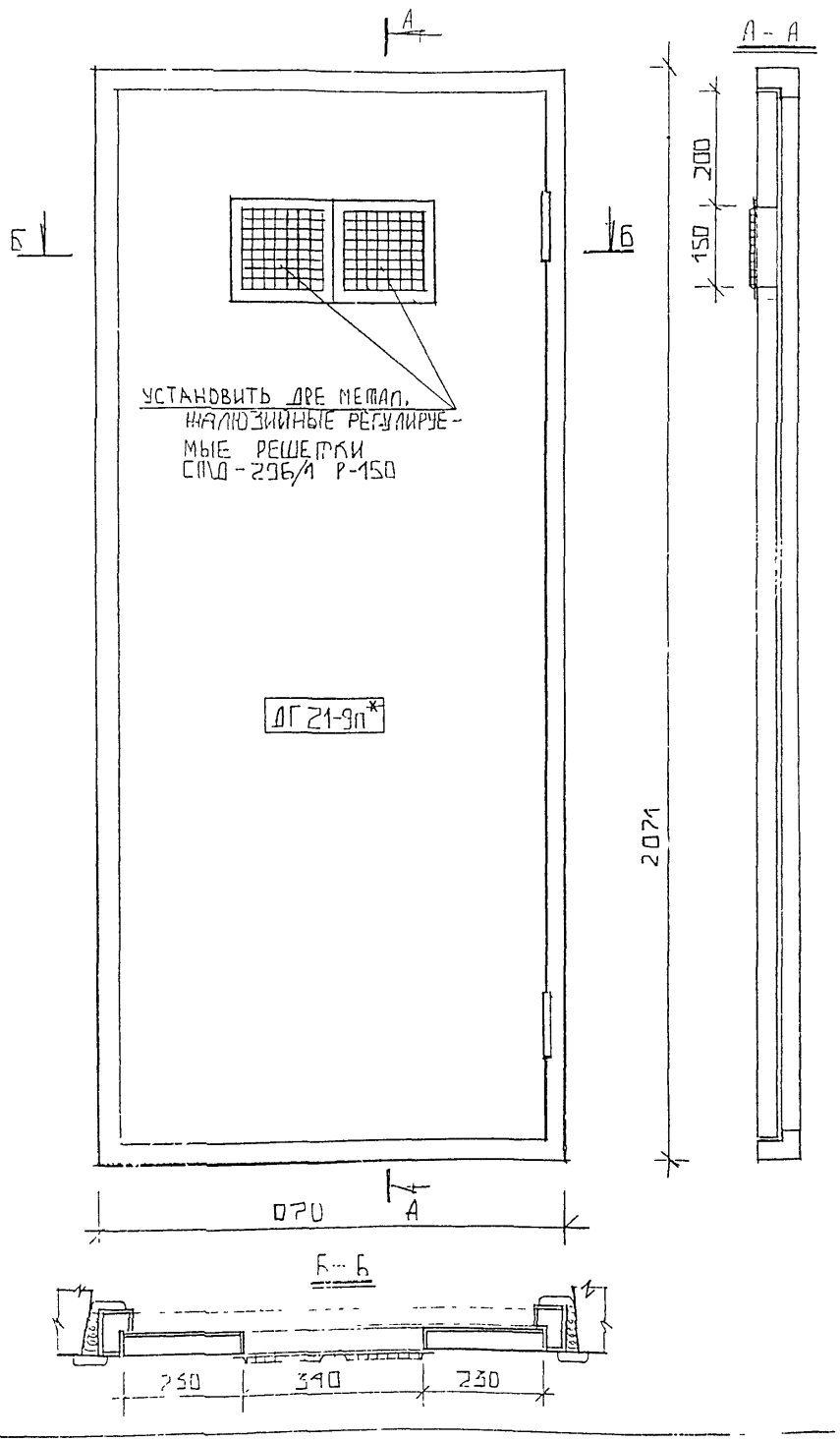

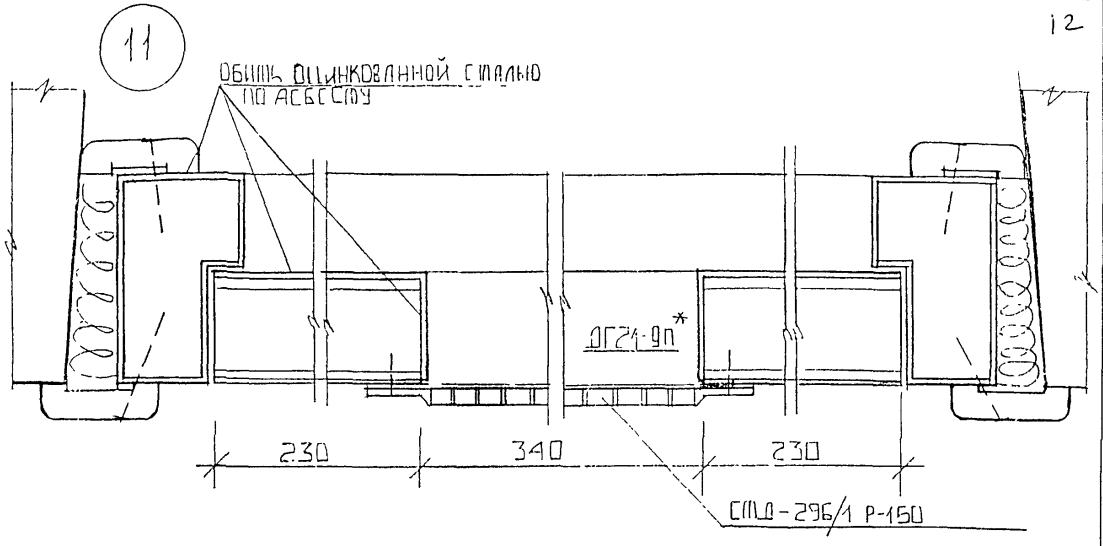

ИЗМ.	КОЛ.УЧ.	ЛИСТ	N ДОК.	ПОДПИСЬ	ДАТА
НАЧ. МАСТ		КАН			
Г.ИНСПЕЦМАСТ		КОЗИЦЫН			
ГАП		ЧЕСНОКОВ			
ГИП		МЫЛЬНИКОВ			
РГИ		КРАЮХИНА			
РАЗРАБОТАЛ		РОМКОВА			

ЗВДС ЧАСТЬ III м

СТАДИЯ	МАССА	МАСШТАБ
Р		
ЛИСТ 25	ЛИСТОВ	

ЭЛЕКТРОЩИТОВАЯ УСТАНОВКА РЕШЕТКИ СПЦ-296/1 Р-150 В ДВЕР. БЛОК. ДГ21-9П*

МНИИТЭП МАСТЕРСКАЯ 3

15

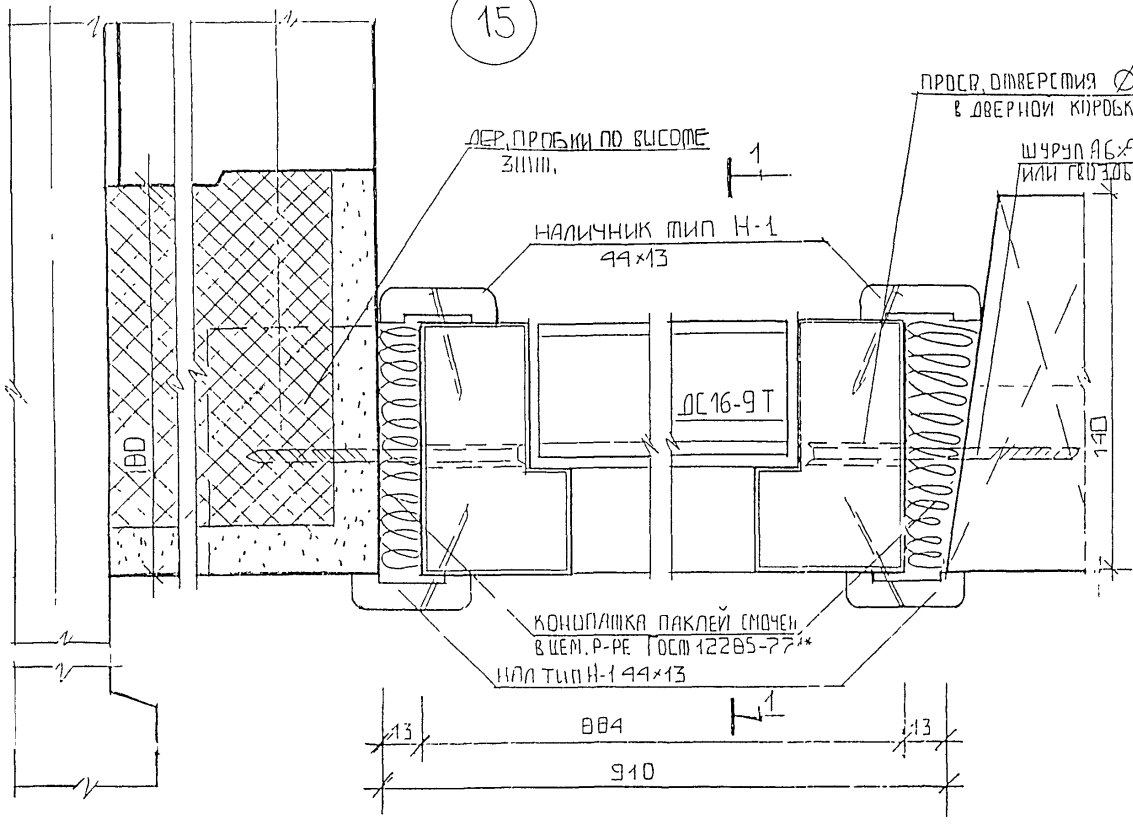

1-1

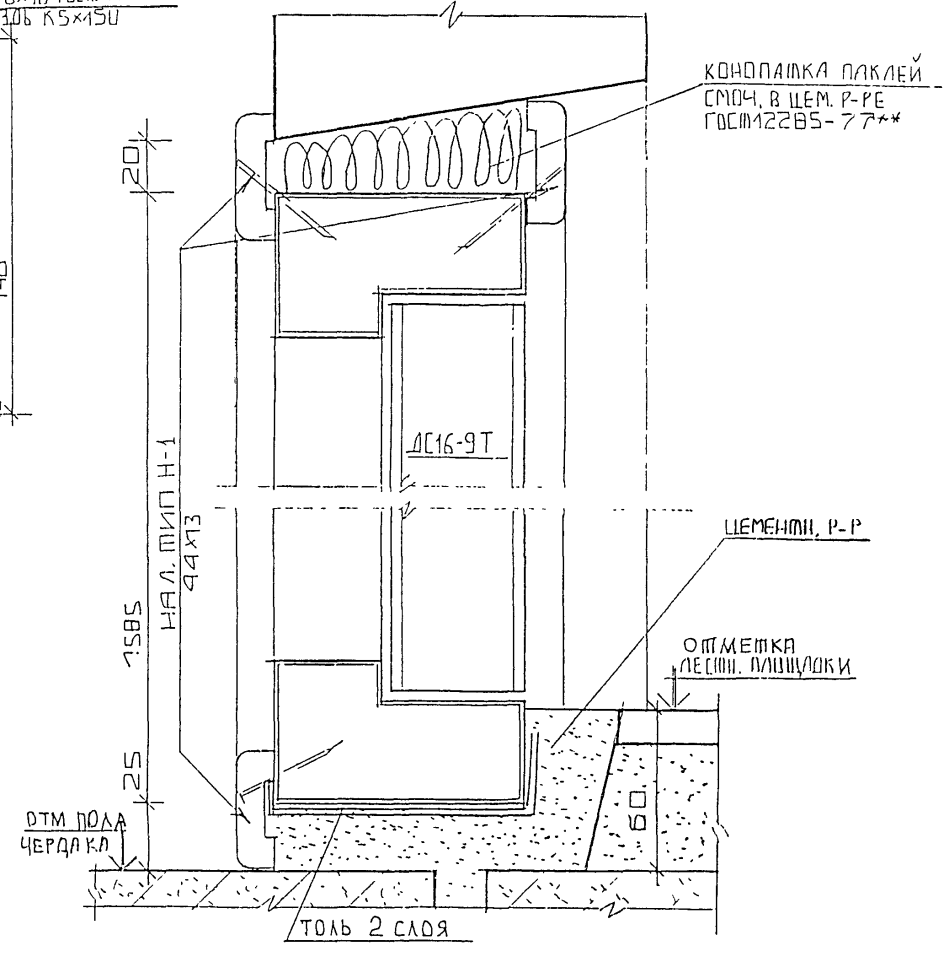

СПЕЦИФИКАЦИЯ МАТЕРИАЛОВ НА УЗЕЛ

НАИМЕНОВАНИЕ	ЕДИН. ИЗМЕРЕН.	РАЗМЕРЫ ММ	КОЛ-ВО
НАЛИЧНИК ТИП Н-1	М.П.	44×13	9.1

ИЗМ.	КОЛУЧ.	ЛИСТ	N ДОК.	ПОДПИСЬ	ДАТА
НАЧ. НАСТ		КАН			
ГАСПЕЦНАСТ		КОЗЫШКИН			
ГАП		ЧЕСНОКОВ			
ГИП		МЫЛЬНИКОВ			
РГИ		КРАЮХИНА			
РАЗРАБОТАЛ		РОМКОВА			
ПРОВЕРИЛ					

3 ВДС ЧАСТЬ III М

УСТАНОВКА ДВЕРНОГО БЛОКА ДС16-9Т. ПЛАН. СЕЧЕНИЕ 1-1 УЗЕЛ 15

СТАДИЯ	МАССА	МАСШТАБ
Р		
ЛИСТ 28	ЛИСТОВ	

МНИИТЭП
МАСТЕРСКАЯ N 3

ИНВ. N ПОДЛ. | ПОДПИСЬ И ДАТА | ВЗАМ. ИНВ. N

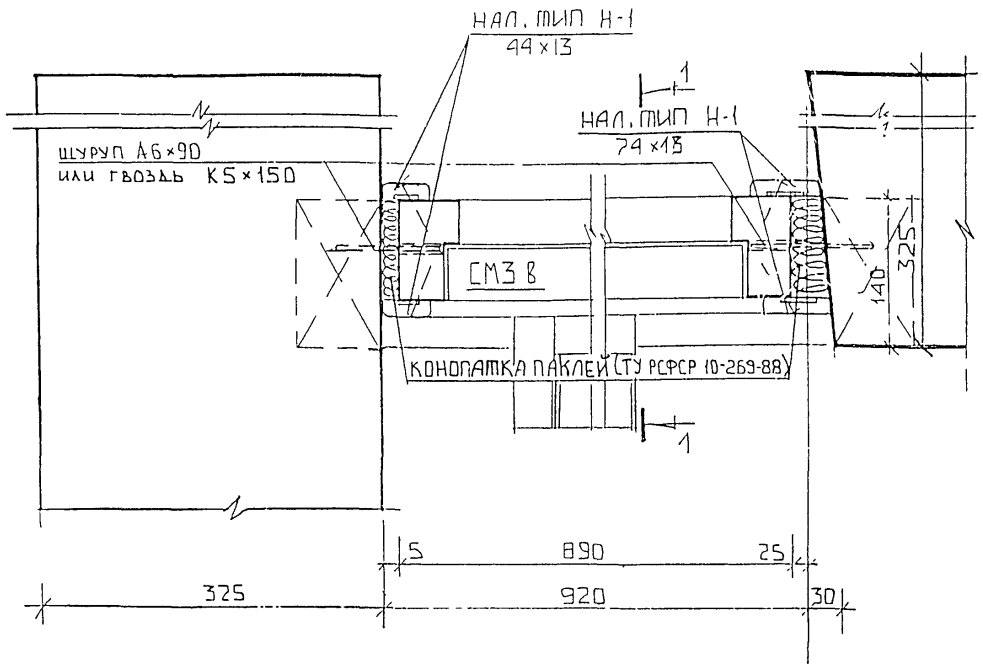

16

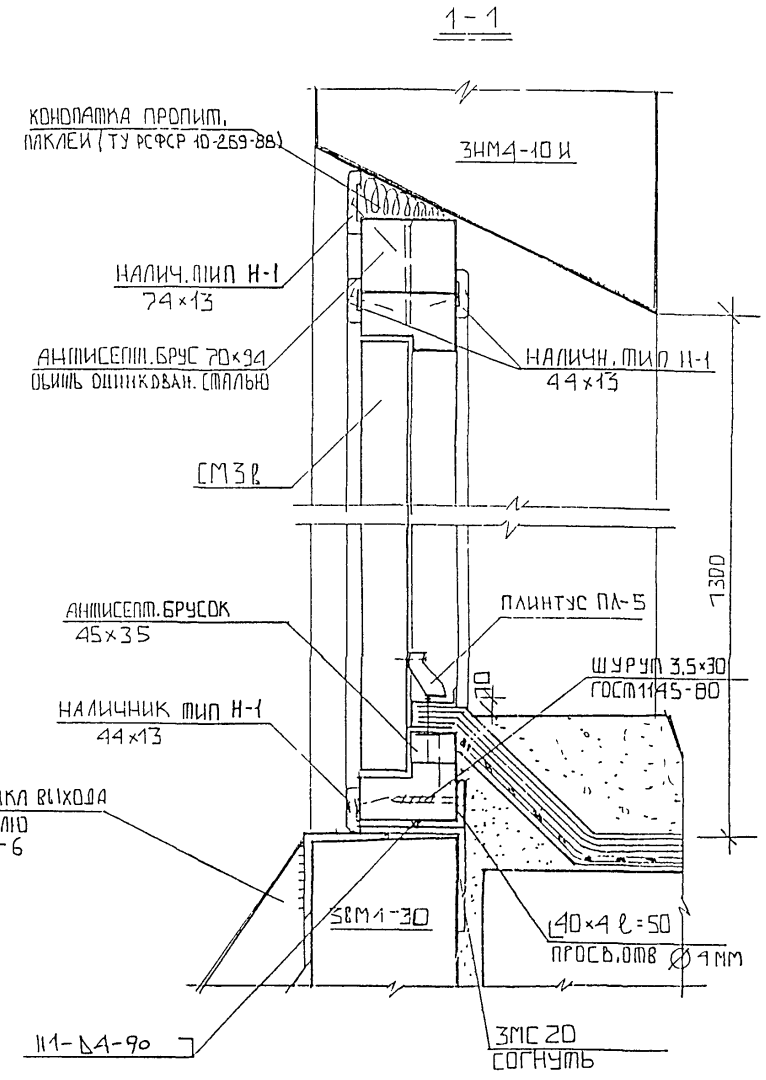

СПЕЦИФИКАЦИЯ МАТЕРИАЛОВ НА УЗЕЛ			
НАИМЕНОВАНИЕ	ЕДИНИЦЫ ИЗМЕРЕН.	РАЗМЕРЫ ММ	КОЛ-ВО
НАЛИЧНИК ТИП Н-1	М.П.	74×13	3.9
——//——	—//—	44×13	5.5
ПЛИНТУС ПЛ-5	—//—	33×35	0.9
АНТИСЕПТ. БРУСОК 70×94	—//—	70×94	0.9
АНТИСЕПТ. БРУСОК 45×35	—//—	45×35	0.9
МЕТАЛ. УГОЛОК	ШТ	L40×4 ℓ=50	2

ПРИВЯЗАН

ИНВ. N

ИЗМ.	КОЛ.УЧ	ЛИСТ	N ДОК.	ПОДПИСЬ	ДАТА
НАЧ. МАСТ.		КАН			
ГАСПЕЦМАСТ		КОЗИЦЫН			
ГАП		ЧЕСНОКОВ			
ГИП		МЫЛЬНИКОВ			
ГСИ		КРАЙНЕВ			
РАЗРАБОТАЛ		РОМАНОВА			
ПРОВЕРИЛ					

ЗПДС ЧАСТЬ III М

УСТАНОВКА ДВЕРНОГО БЛОКА СМ 3В, ПЛАН. СЕЧЕНИЕ 1-1 УЗЕЛ 16

СТАДИЯ	МАССА	МАСШТАБ
Р		
ЛИСТ 29	ЛИСТОВ	

МНИИТЭП
МАСТЕРСКАЯ N 3

ИНВ.N ПОДЛ. | ПОДПИСЬ И ДАТА | ВЗАМЕН ИНВ.N

16г

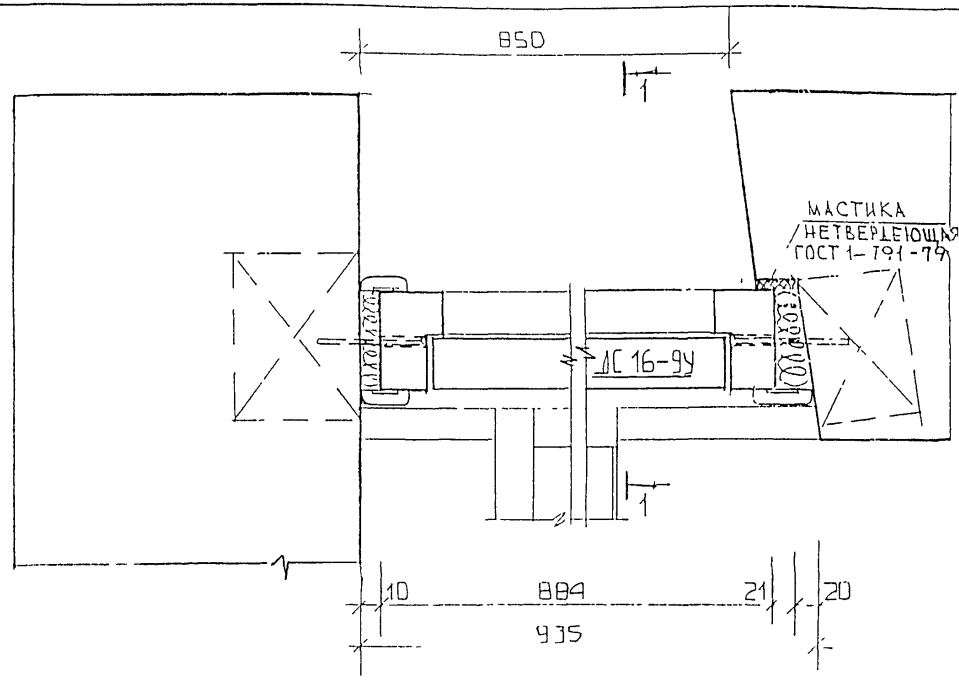

1 – 1

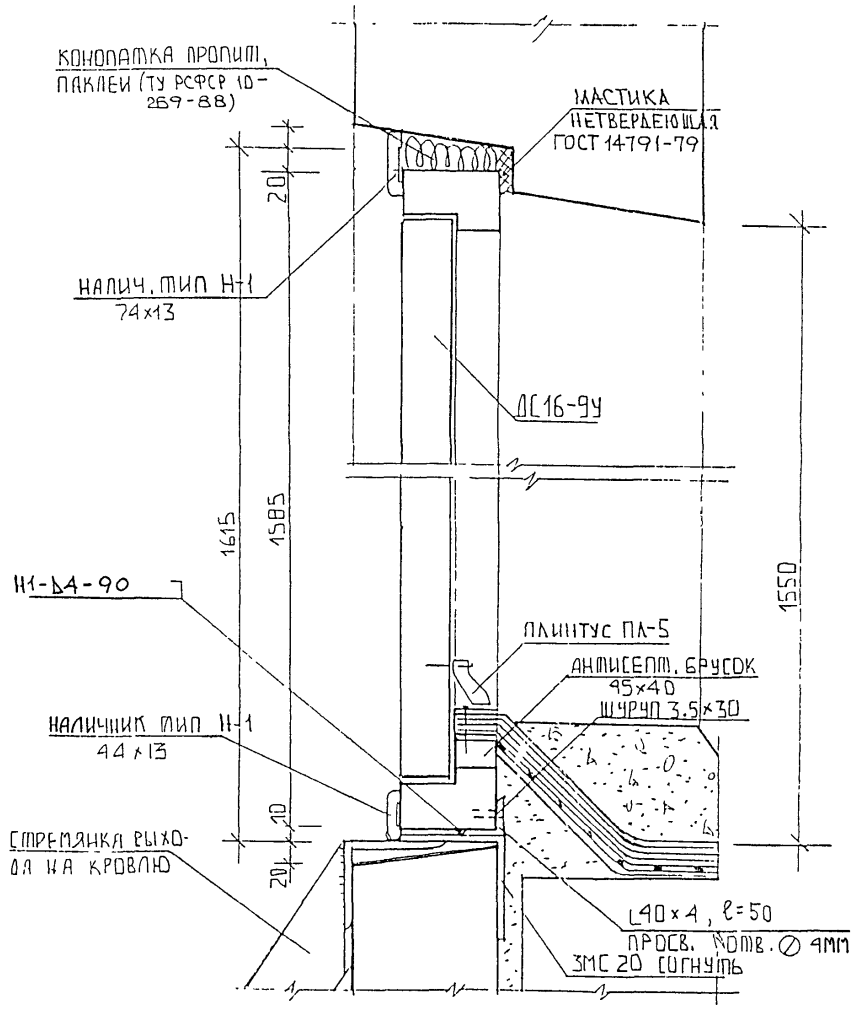

СПЕЦИФИКАЦИЯ МАТЕРИАЛОВ НА УЗЕЛ

НАИМЕНОВАНИЕ	ЕДИН. ИЗМ.	РАЗМЕРЫ ММ	КОЛ-ВО
НАЛИЧНИК МИП Н-1	П.М	54×13	2.6
——//——	-//-	44×13	4.2
ПЛИНТУС ПЛ-5		35×33	0.9
БРУСОК		45×40	0.9
МЕТАЛ УГОЛОК	ШТ	L40×4 ℓ 50	2

НАЧ.М	КАН		
ГЛ.СП.М	КОЗИЦЫН		
ГИП	ЧЕСНОКОВ		
ГИП	МЫЛЬНИКОВ		
ЗГА	КРАЮХИНА		
РУКОВОД.	РОЖКОВА		

3 ВДС ЧАСТЬ III М

Стадия	Масса	Масштаб
Р.		
Лист 50	Листов	

УСТАНОВКА ДВЕРНОГО БЛОКА ДС16-9У. ПЛАН. СЕЧЕНИЕ 1-1 УЗЕЛ 16(г)

МНИИТЭП МАСТЕРСКАЯ 5

Взам. инв. № | Подпись и дата | Инв. № подл.

17

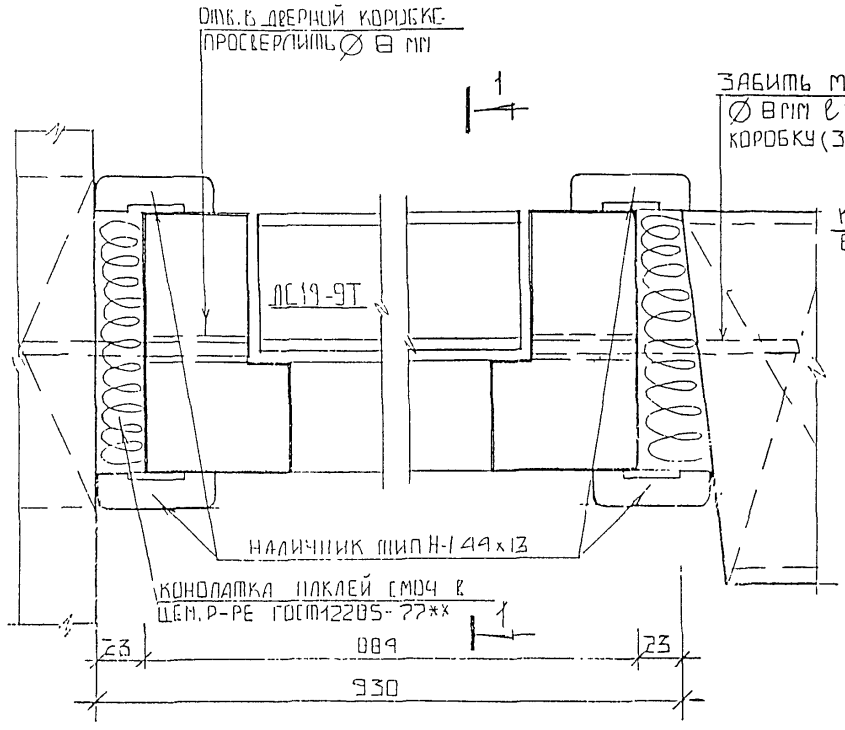

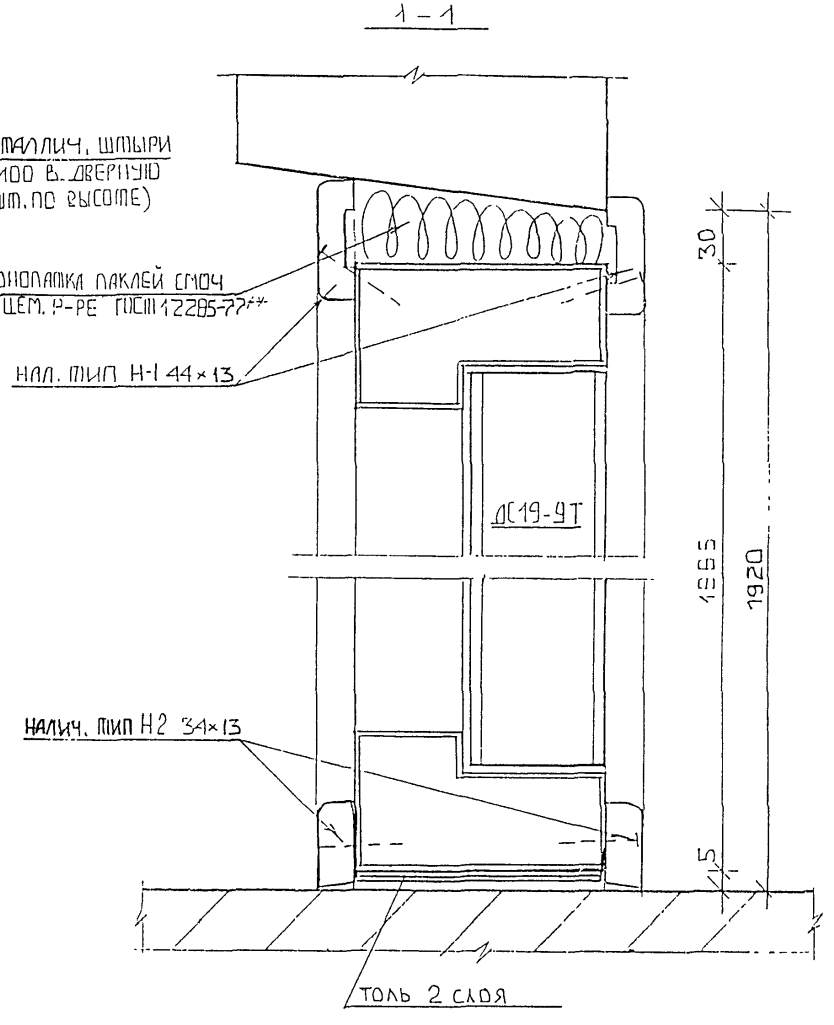

СПЕЦИФИКАЦИЯ МАТЕРИАЛОВ НА УЗЕЛ			
НАИМЕНОВАНИЕ	ЕДИН. ИЗМ.	РАЗМЕРЫ ММ	КОЛ-ВО
НАЛИЧНИК ТИП Н-1	МП	44×13	9.7
—//— ТИП Н-2	—//—	34×13	1.9
МЕТАЛЛИЧ. ШТЫРЬ ∅8 ММ L-100	ШТ.		6

ИЗМ.	КОЛУЧ	ЛИСТ	N ДОК.	ПОДПИСЬ	ДАТА
НАЧ. НАСТ		КАН			
ГЛСПЕЦНАСТ		КОЗЫШЕВ			
ГАП		ЧЕСНОКОВ			
ГИП		МЫЛЬНИКОВ			
РГИ		КРАПХИЛ			
РАЗРАБОТАЛ		ГОЛОВКА			
ПРОВЕРИЛ					

3 ВДС ЧАСТЬ III М

УСТАНОВКА ДВЕРНОГО БЛОКА ДС19-9Т. ПЛАН. СЕЧЕНИЕ 1-1 УЗЕЛ 17

СТАДИЯ	МАССА	МАСШТАБ
Р		
ЛИСТ 31	ЛИСТОВ	

МНИИТЭП
МАСТЕРСКАЯ N 3

ИНВ. N ПОДЛ. | ПОДПИСЬ И ДАТА | ВЗАМ. ИНВ. N

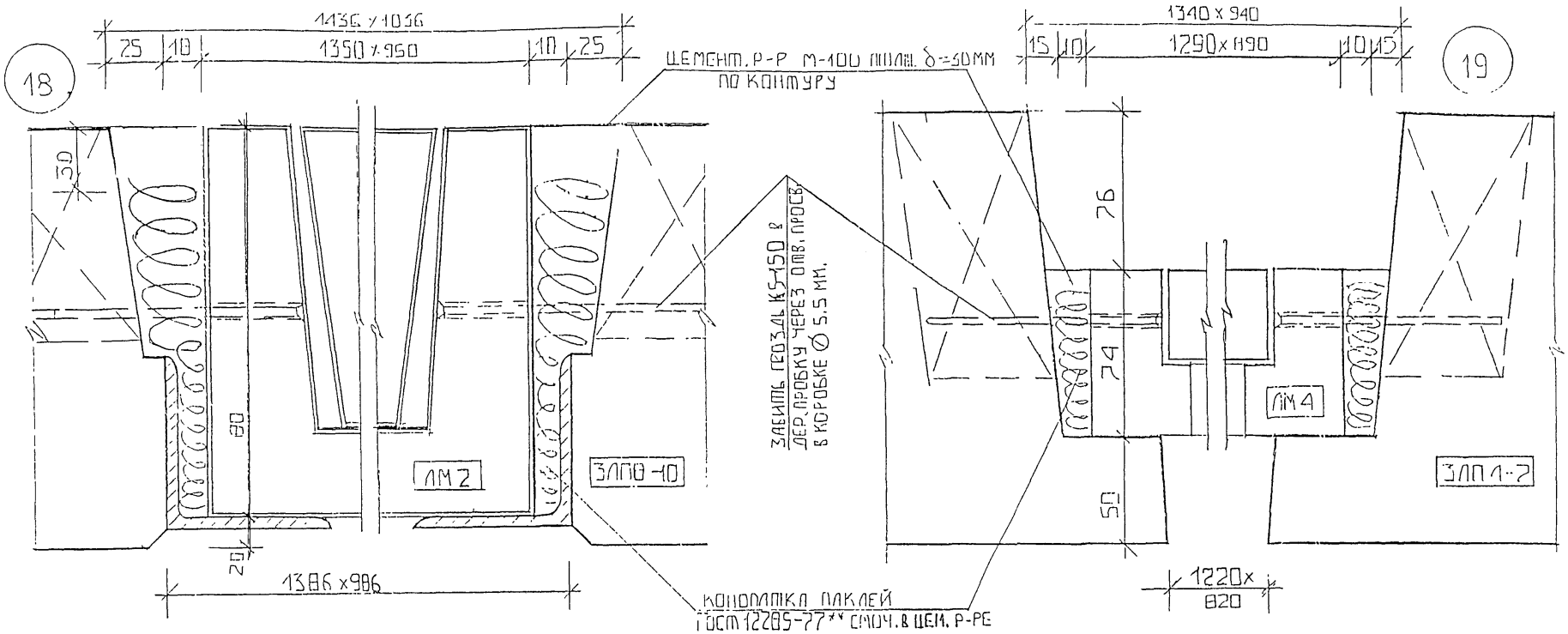

							ЗВДС ЧАСТЬ III М
ИЗМ.	КОЛУЧ.	ЛИСТ	N ДОК.	ПОДПИСЬ	ДАТА		
НАЧ. НАСТ		КАН					
ГЛ. СПЕЦНАСТ		КОЗИЦЫН					
ГАП		ЧЕСНОКОВ					
ГИП		МЫЛЬНИКОВ					
Н. КОН.		КРАЮХИНА					
РАЗРАБОТАЛ		РОЙКОВА					
							СТАДИЯ: Р. / МАССА / МАСШТАБ
							ЛИСТ 32 / ЛИСТОВ
							УСТАНОВКА СЛУЖЕБНЫХ ЛЮКОВ ЛМ2, ЛМ4 УЗЛЫ 18,19
							МНИИТЭП МАСТЕРСКАЯ 3

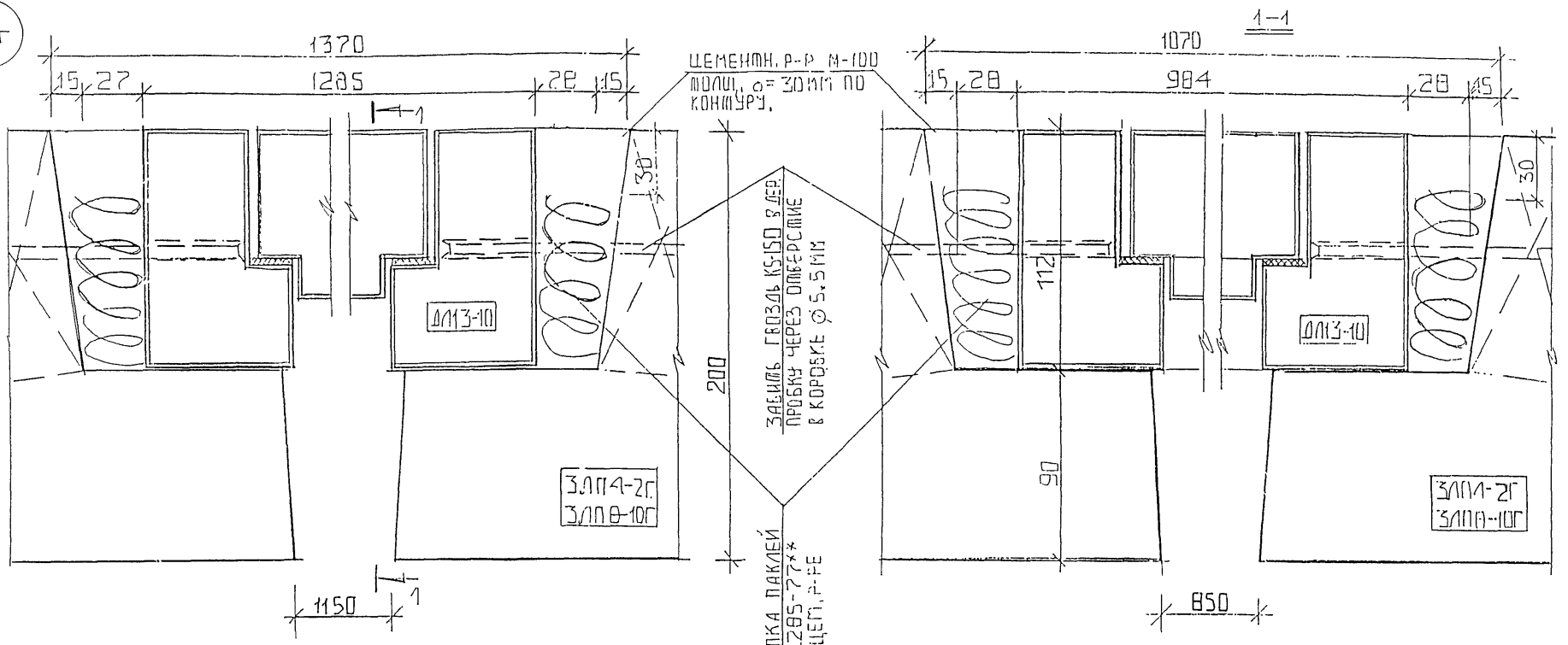

ИЗМ.	КОЛУЧ.	ЛИСТ	N ДОК.	ПОДПИСЬ	ДАТА
НАЧ. НАСТ		КАН			
ГЛСПЕЦНАСТ		КОЗЫЦЫН			
ГАП		ЧЕСНОКОВ			
ГИП		МЫЛЬНИКОВ			
РГИ		КРАЮХИНА			
РАЗРАБОТАЛ		РОЖКОВА			

ЗВОС ЧАСТЬ III М

УСТАНОВКА СЛУЖЕБНОГО ЛЮКА ДЛ13-10

УЗЕЛ 18(Г)

СТАДИЯ	МАССА	МАСШТАБ
Р.		
ЛИСТ 33	ЛИСТОВ	

МНИИТЭП
МАСТЕРСКАЯ 3

ИНВ. N ПОДЛ.	ПОДПИСЬ И ДАТА	ВЗАМ. ИНВ. N

21

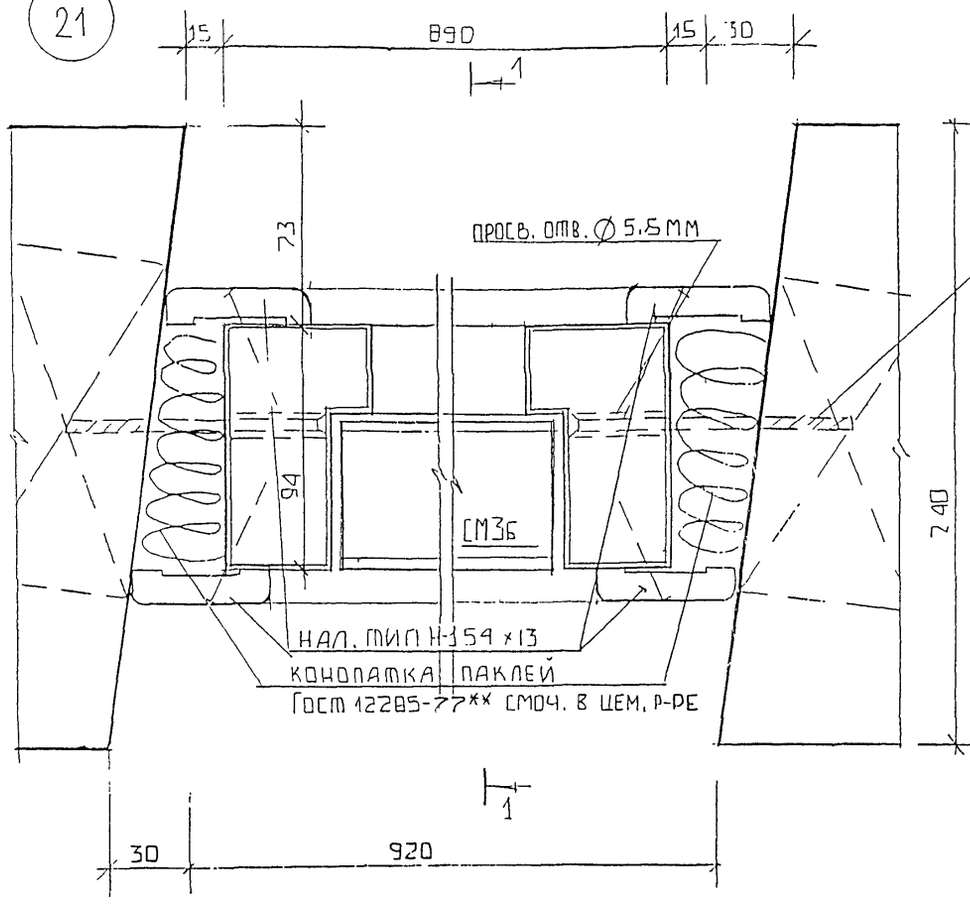

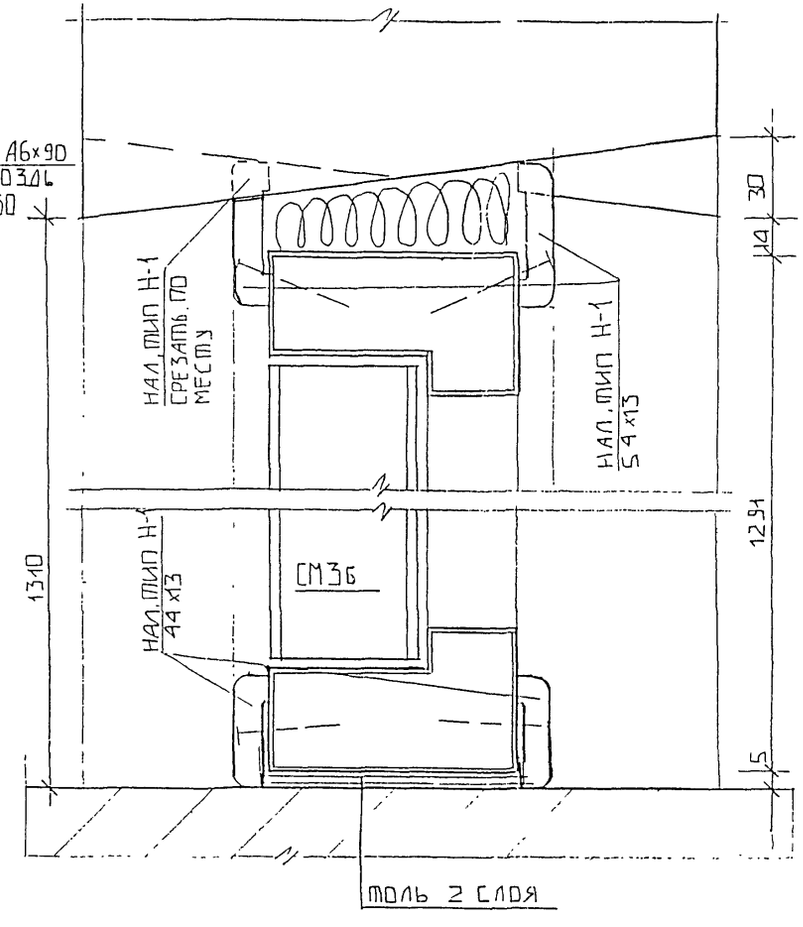

СПЕЦИФИКАЦИЯ МАТЕРИАЛОВ НА УЗЕЛ			
НАИМЕНОВАНИЕ	ЕДИН. ИЗМЕР	РАЗМЕРЬ ММ	КОЛ-ВО
НАЛИЧНИК ТИП Н-1	М.П.	44×13	1,9
—//—	-//-	54×13	7,2

ИЗН.	КОЛУЧ.	ЛИСТ	N ДОК.	ПОДПИСЬ	ДАТА
НАЧ. НАСТ	КАН				
ГЛ.СПЕЦНАСТ	КОЗИЦЫН				
ГАП	ЧЕСНОКОВ				
ГИП	МЫЛЬНИКОВ				
РГИ	КРАЮХИНА				
РАЗРАБОТАЛ	РОЖКОВА				

3 ВДС ЧАСТЬ III М

СТАДИЯ	МАССА	МАСШТАБ
Р.		

ЛИСТ 35 ЛИСТОВ

УСТАНОВКА ДВЕРНОГО БЛОКА СМ3б ПЛАН. СЕЧЕНИЕ 1-1 УЗЕЛ 21

МНИИТЭП МАСТЕРСКАЯ 3

ВЗАМ. ИНВ. N	ПОДПИСЬ И ДАТА	Э N ПОДЛ.

27

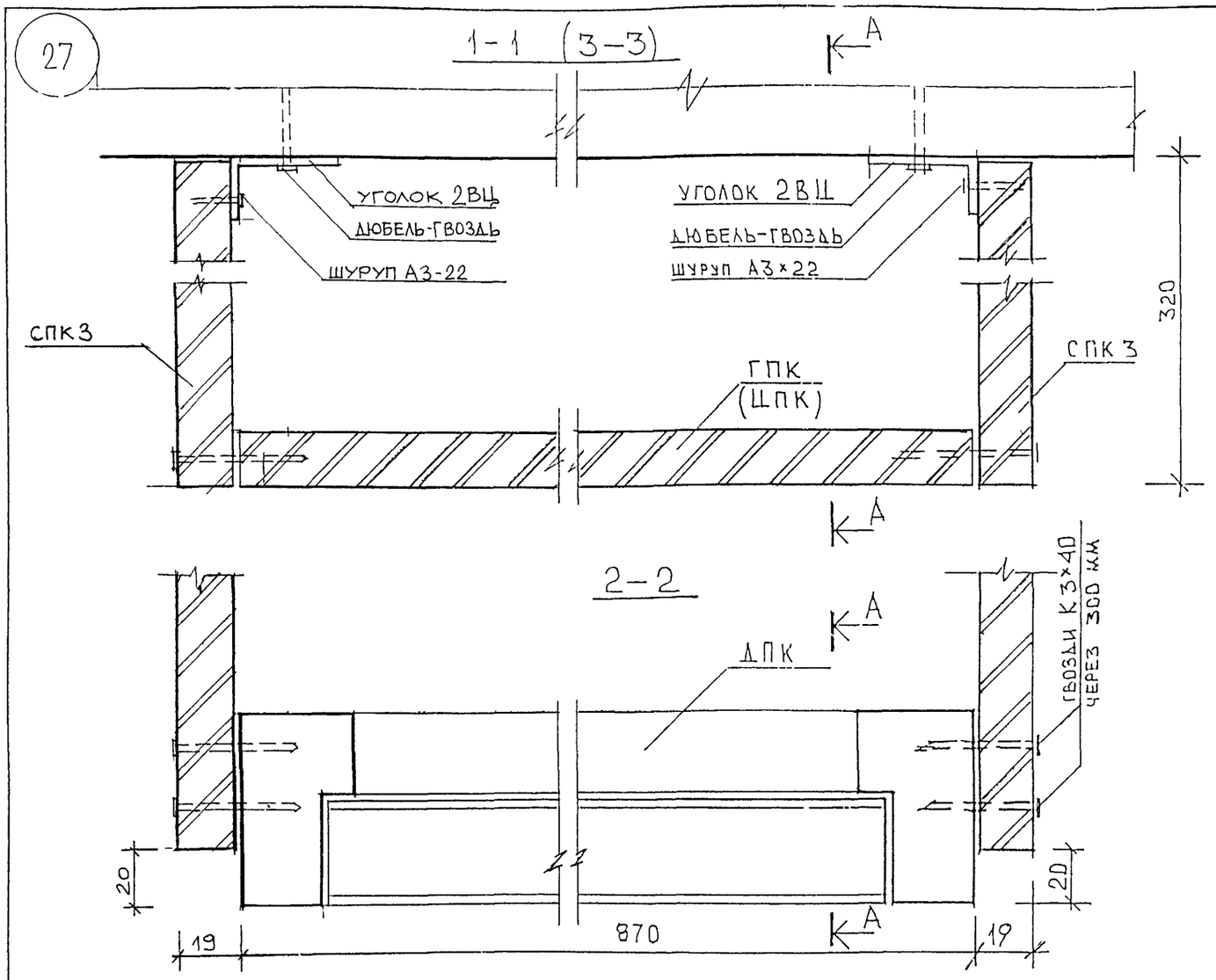

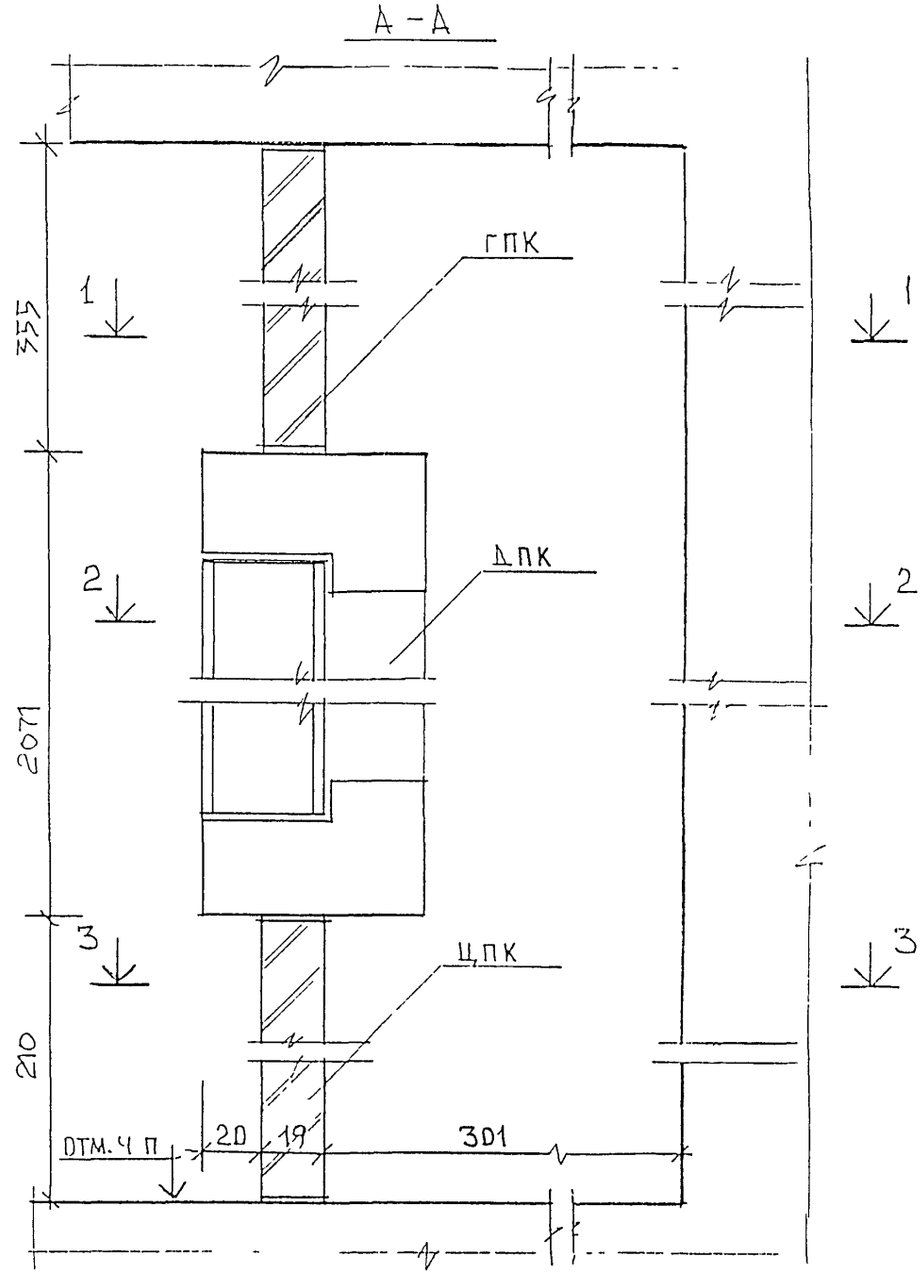

СПЕЦИФИКАЦИЯ МАТЕРИАЛОВ НА УЗЕЛ

НАИМЕНОВАНИЕ		ЕД. ИЗМ.	РАЗМЕРЫ ММ	КОЛ-ВО
УГОЛОК МОНТАЖНЫЙ 2ВЦ		ШТ	L 20×10	10
ДЮБЕЛЬ-ГВОЗДЬ ДГП 3,5×40		—"—		10
ЩПЗ (КОМПЛЕКТ)	ГПК	—"—		1
	ДПК			
	ЩПК			
	СПК3			

ИЗМ.	КОЛУЧ.	ЛИСТ	N ДОК.	ПОДПИСЬ	ДАТА
НАЧ. МАСТ		КАН			
ГЛСПЕЦМАСТ		КОЗИЦЫН			
ГАЛ		ЧЕСНОКОВ			
ГИП		МЫАЫНИКОВ			
РГИ		КРЮХИНА			
РАЗРАБОТАЛ					

ЗВАС ЧАСТЬ III М

УСТАНОВКА ШКАФА ПОЖАРНЫХ КРАНОВ ШПЗ
УЗЕЛ 27

СТАДИЯ	МАССА	МАСШТАБ
ЛИСТ 43	ЛИСТОВ	

МНИИТЭП
МАСТЕРСКАЯ N 3

ИНВ. N ПОДЛ. | ПОДПИСЬ И ДАТА | ВЗАМ. ИНВ. N

28

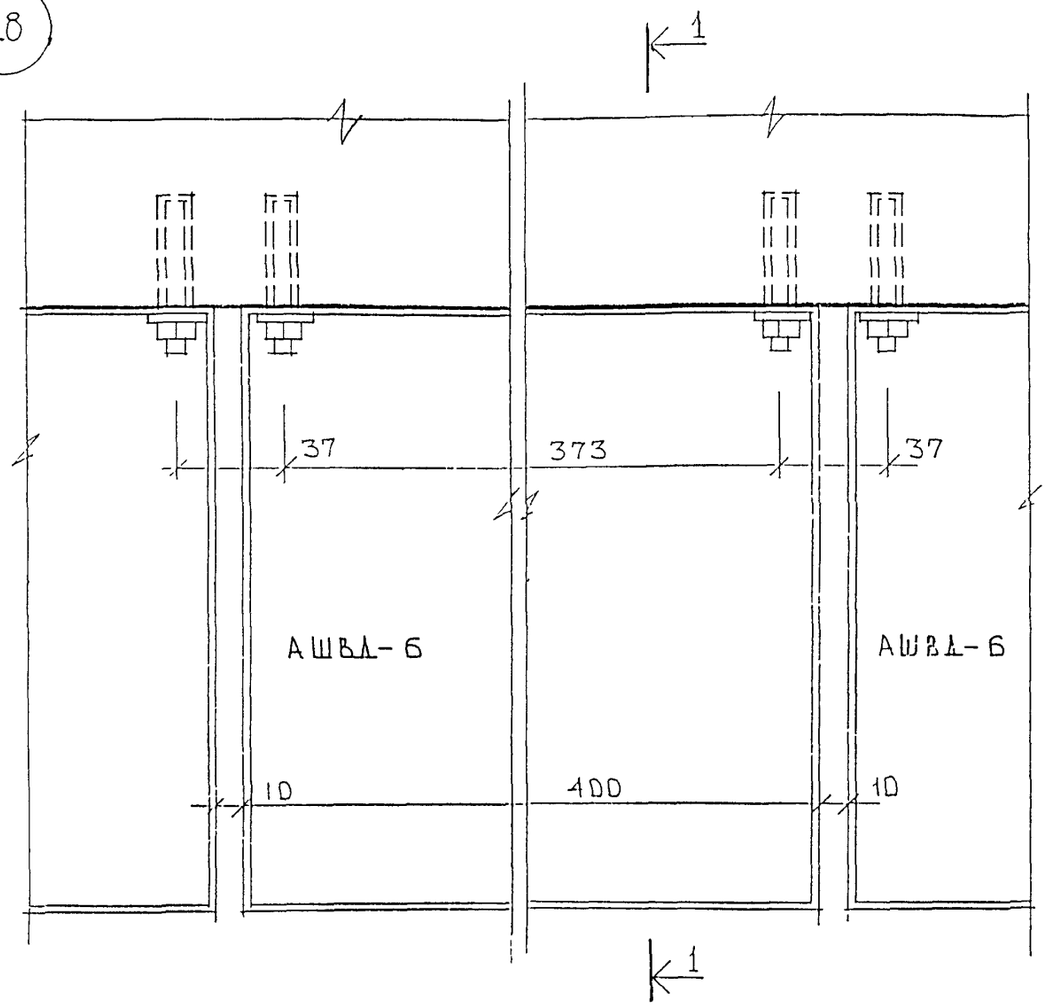

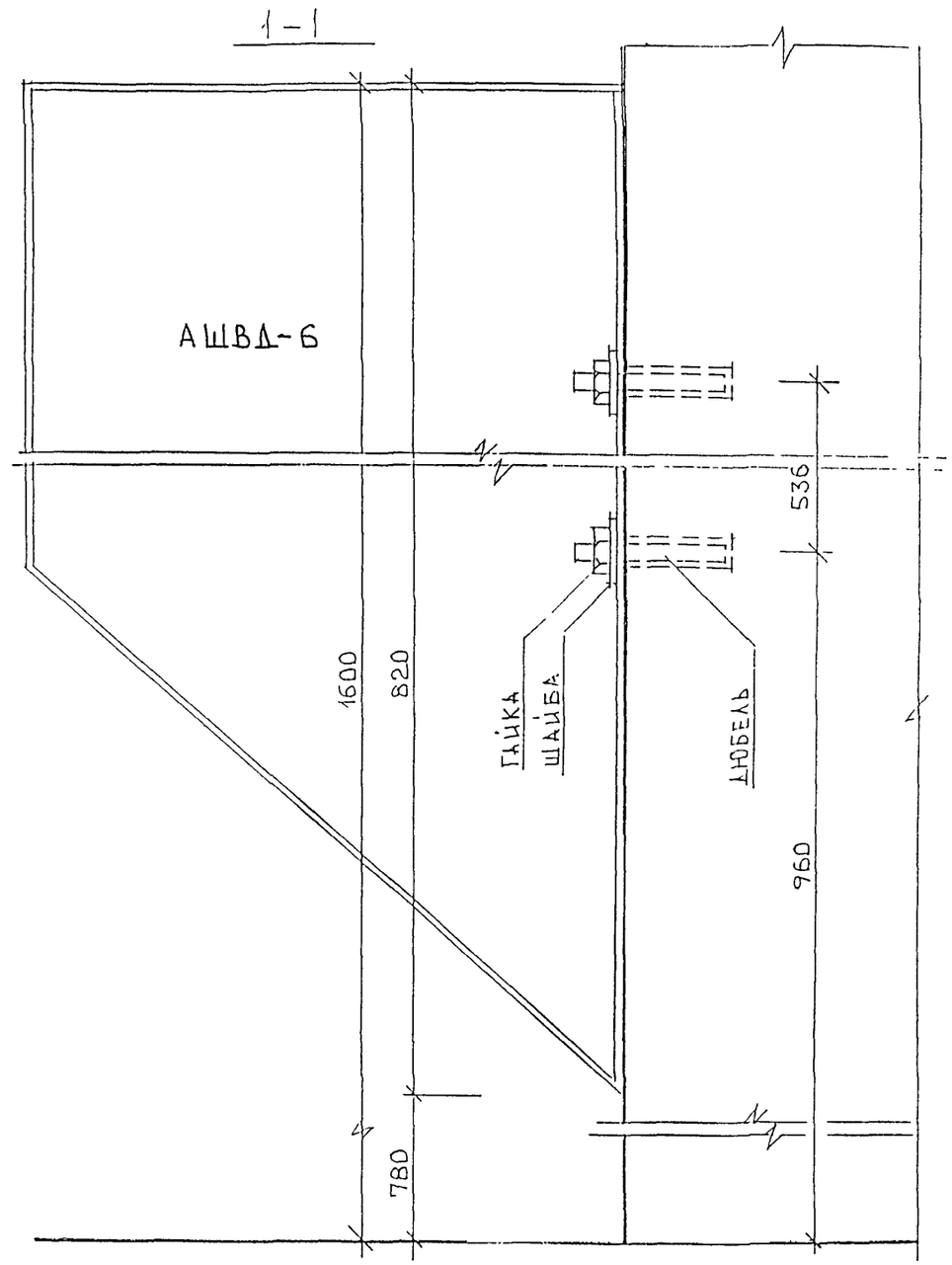

ЗВДС часть III

Изм.	Кол.уч.	Лист	N док.	Подпись	Дата
Нач.маст		КАН			
Гл.специаст		КОЗИЦЫН			
ГИП		ЧЕСНОКОВ			
ГИП		МЫЛЬНИКОВ			
ГИП		КРАЮХИНА			
Разработал					
Проверил					

Стадия	Масса	Масштаб
Р		
Лист 44	Листов	

Крепление абонентских шкафов АШВД-6
Узел 28

МНИИТЭП
Мастерская N 3

Инв. N подл. | Подпись и дата | Взам. инв. N

29

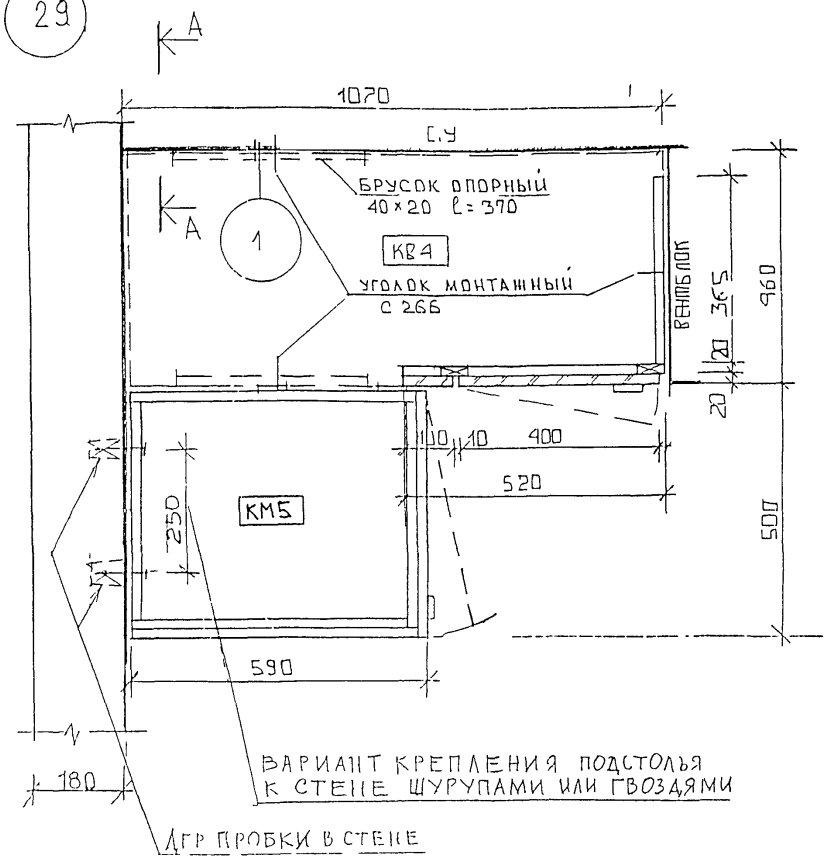

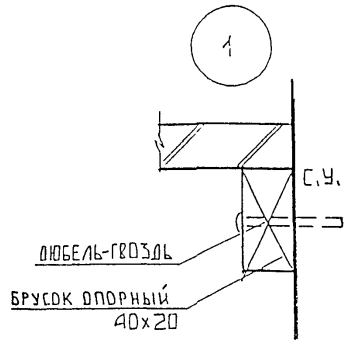

А-А

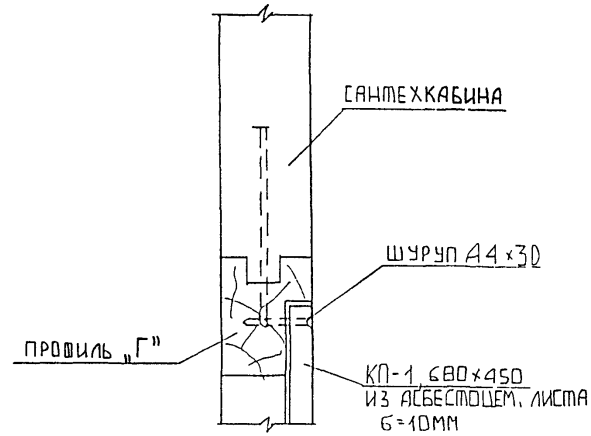

ПРИМЕЧАНИЕ:

1. ПРИ УСТАНОВКЕ КУХОННЫХ МОЕК И ПОДКЛЮЧЕНИЯ ИХ К САНТЕХНИЧЕСКИМ КАБИНАМ НИЖНИЙ МОНТАЖНЫЙ ЛЮК КАБИНЫ ДОЛЖЕН БЫТЬ ЗАКРЫТ КРЫШКОЙ КП-1, ПОСТАВЛЯЕМОЙ В КОМПЛЕКТЕ С КАБИНОЙ, СОГЛАСНО УЗЛУ 9 НА ЛИСТЕ 41 АЛЬБОМА РС 0361.
2. УЗЕЛ УСТАНОВКИ КВ4 ВЫПОЛНЕН ПО АЛЬБОМУ РС9302 ЛИСТЫ N 9,13,15.

ИЗМ	КОЛУЧ	ЛИСТ	N ДОК	ПОДПИСЬ	ДАТА
НАЧ. МАСТ		КАН			
ГАСПЕЦМАСТ		КОЗИШИН			
ГАП		ЧЕСНОКОВ			
ГИП		ПЫЛЬНИКОВ			
РГИ		КЛЮХИНА			
РАЗРАБОТАЛ		РОНКОВА			
ПРОВЕРИЛ					

ЗВДС ЧАСТЬ III М

УСТАНОВКА КУХОННОГО ОБОРУДОВ. КВ4, КМ5. ЗАДЕЛКА МОНТАЖНОГО ЛЮКА САНТЕХКАБИНЫ УЗЕЛ 29

СТАДИЯ	МАССА	МАСШТАБ
Р.		
ЛИСТ 45 ЛИСТОВ		

МНИИТЭП
МАСТЕРСКАЯ N 3

ИНВ N ПОДЛ | ПОДПИСЬ И ДАТА | ВЗАМЕН ИНВ N

30

1-1
(ПОЛ ИЗ ПАРКЕТНОЙ ДОСКИ И ПАРКЕТА ШТУЧНОГО)

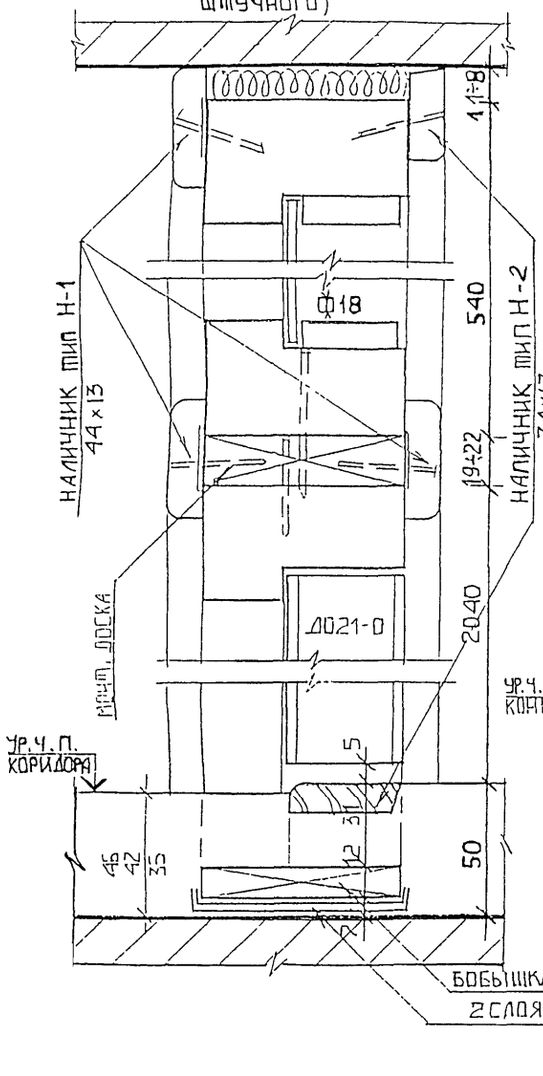

1-1
(ПОЛ ИЗ ЛИНОЛЕУМА)

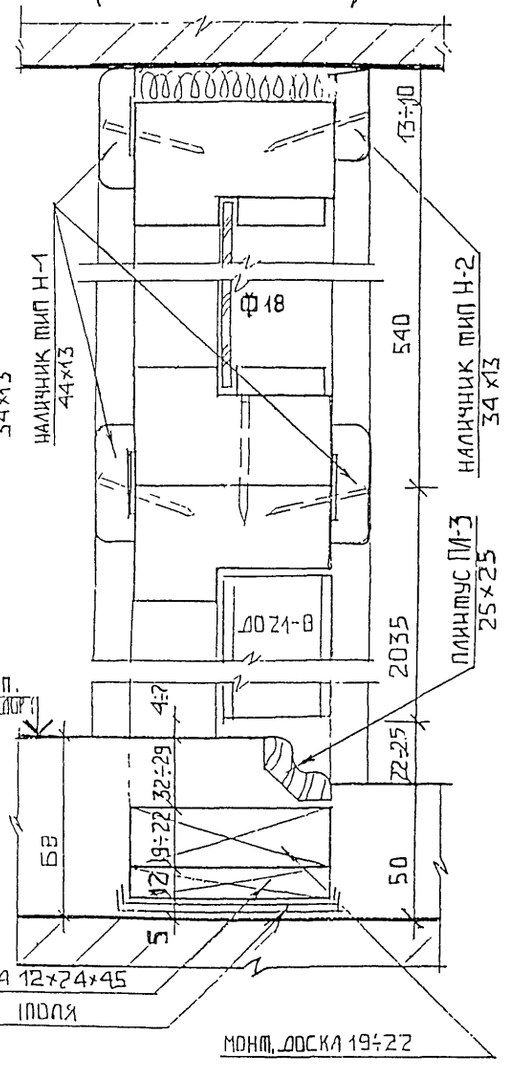

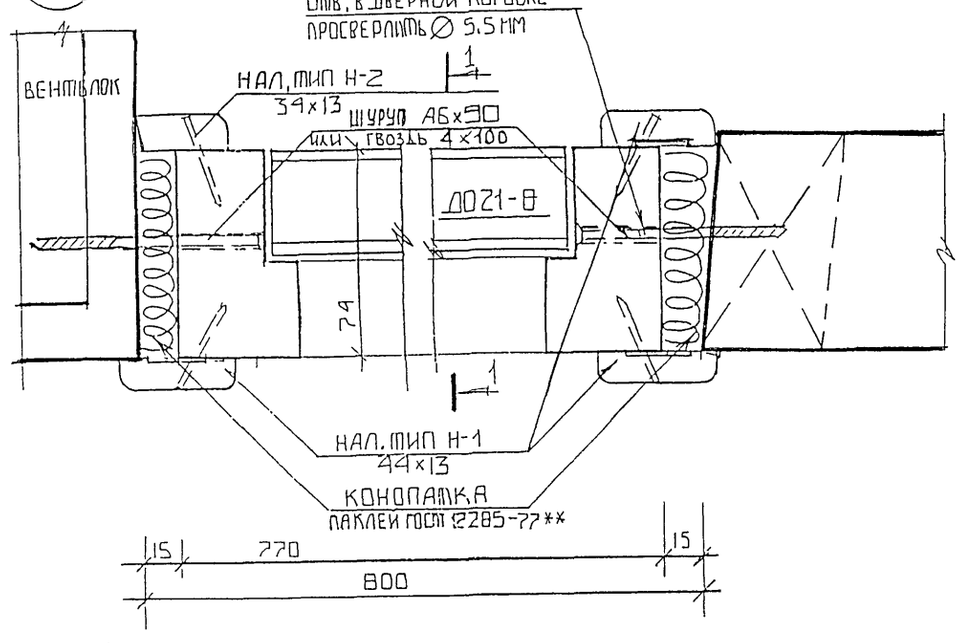

МОНТ. ДОСКА 19÷22

БОБЫШКА 12×74×45
2 СЛОЯ ПОЛЯ

СПЕЦИФИКАЦИЯ МАТЕРИАЛОВ НА УЗЕЛ

НАИМЕНОВАНИЕ	ЕД. ИЗМ.	РАЗМЕРЫ	ПАРКЕТ ШТ. ДОСКА ПАРК. МОЗАИЧН.	ЛИНОЛЕУМ
НАЛИЧНИК ТИП Н-1	М.П.	44×13	10.2	10.2
НАЛИЧНИК ТИП Н-2	М.П.	34×13	4.2	3.4
БОБЫШКА	ШТ.	12×74×45	2	2
ПЛИНТУС ПЛ-3	М.П.	25×25	–	0.8

ИЗМ	КОЛ.	ЛИСТ	№ДОК	ПОДПИСЬ	ДАТА
РУК.МАС.		КАН			
ГЛ.ИН.М		КОЗИЦЫН			
ГАП		ПАХОМОВ			
ГИП		КОНОВАЛОВА			
ГЛ.СПЕЦ		МИХАЙЛОВСКАЯ			

3.ВДС ЧАСТЬ III М

СТАДИЯ	МАССА	МАСШТАБ
Р		
ЛИСТ 47	ЛИСТОВ	

УСТАНОВКА ДВЕРНОГО БЛОКА ДО21-В, ФРАМУГИ Ф-1, ПЛАН, СЕЧЕНИЯ 1-1, УЗЕЛ 30

МНИИТЭП
МАСТЕРСКАЯ N 3

31

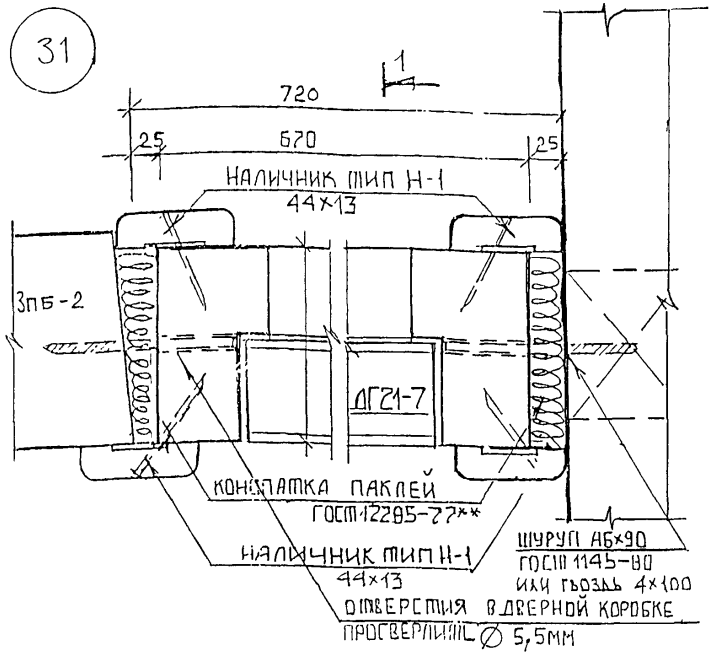

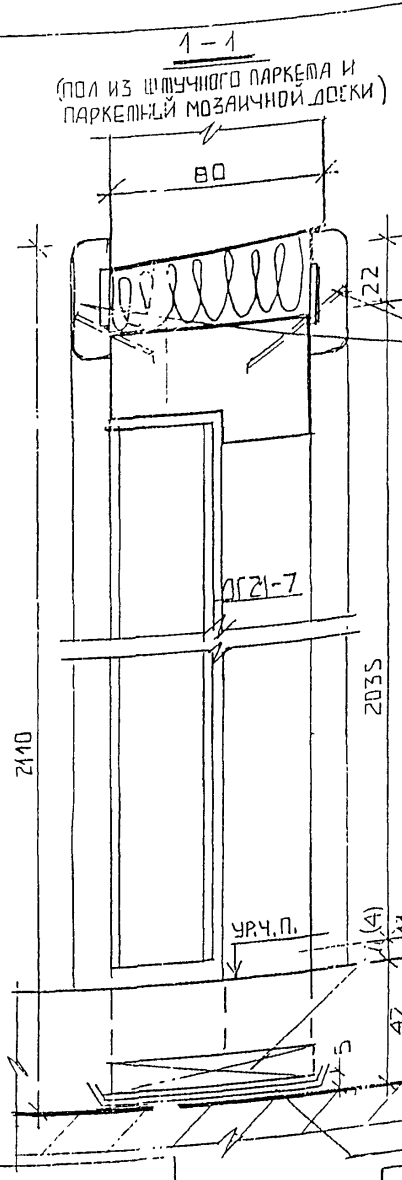

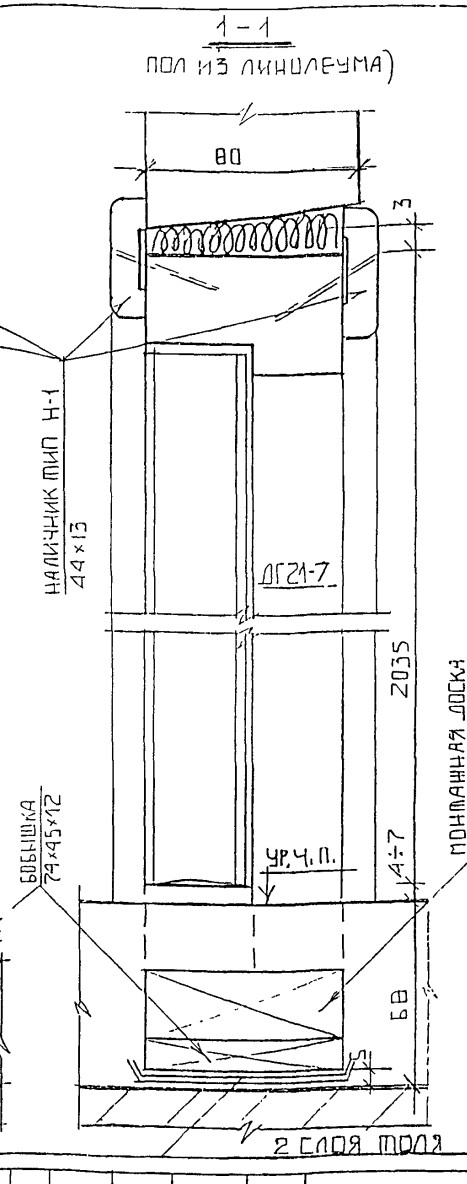

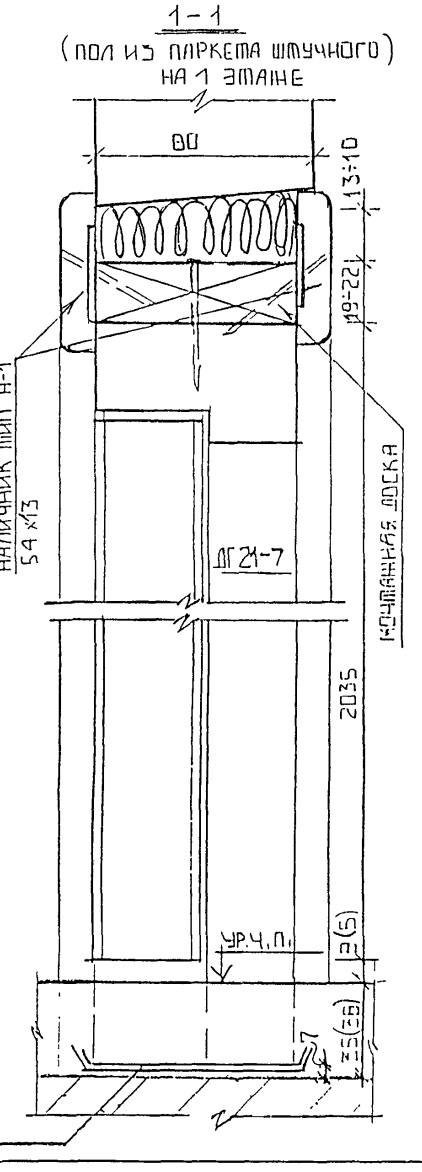

СПЕЦИФИКАЦИЯ МАТЕРИАЛОВ НА УЗЕЛ

НАИМЕНОВАНИЯ		РАЗМЕРЫ	ПАРКЕТ ШТУЧНЫЙ 1 ЭТАЖ	ПАРК. ШТ. ДОСКА МАЙ МОЗ. ПЛИТ. ЭТ	ЛИНОЛЕУМ
НАЛИЧНИК ТИП Н-1	М.П.	54×13	1,8	—	—
—//—	—//—	44×13	8 4	10,2	10,2
БОБЫШКА	ШТ	74×45×12	—	2	2

ИЗМ.	КОЛ.	ЛИСТ	№ДОК.	ПОДПИСЬ	ДАТА
РУК.МАС		КАН			
ГЛ.ИН.М		КОЗИЦЫН			
ГАП		ПАХОМОВ			
ГИП		КОНОВАЛОВА			
ГЛ.СПЕЦ.		МИХАЙЛОВСКАЯ			

ЗВДС ЧАСТЬ III м

СТАДИЯ	МАССА	МАСШТАБ
Р		
ЛИСТ 48	ЛИСТОВ	

УСТАНОВКА ДВЕРНОГО БЛОКА ДГ21-7, ПЛАН, СЕЧЕНИЯ 1-1, УЗЕЛ 31

МНИИТЭП
МАСТЕРСКАЯ N 3

ИНВ. N ПОДЛ. | ПОДПИСЬ И ДАТА | ВЗАМ. ИНВ. N

Б-Б

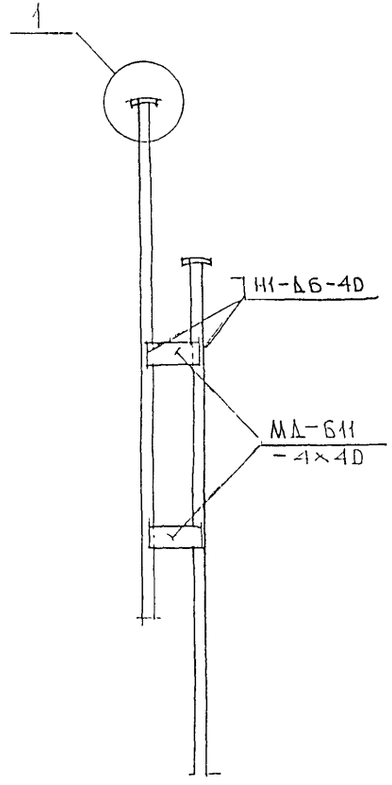

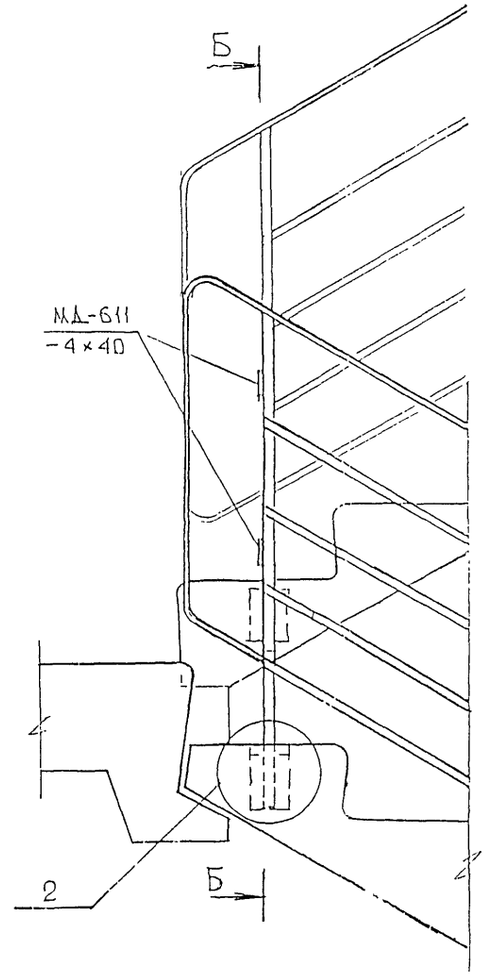

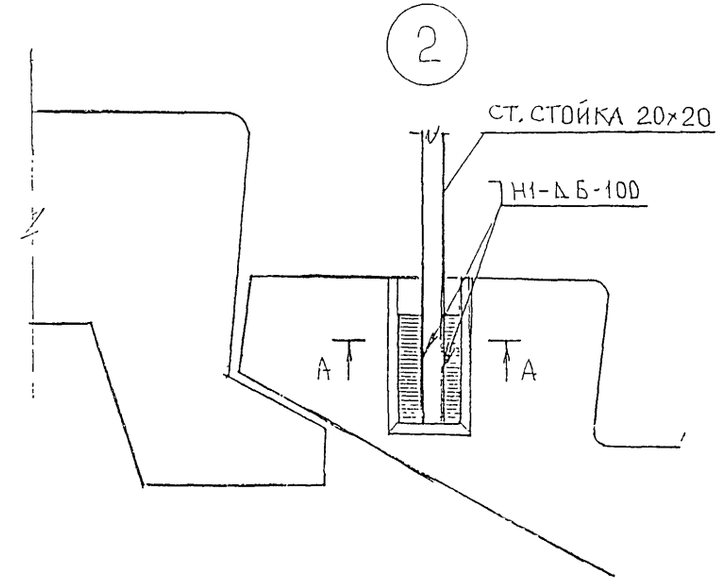

А-А

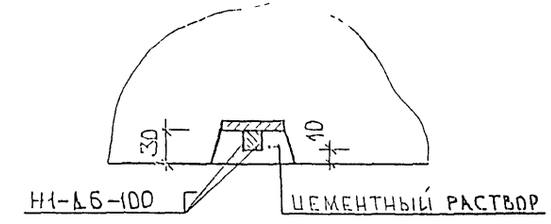

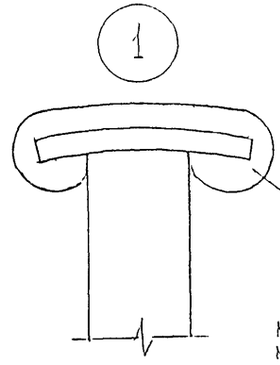

ПОРУЧЕНЬ ПХВ ТИП 2.6.1 УСТАНАВЛИВАТЬ НА ВСЮ ДЛИНУ БОКОВЫХ СТЕНОК

ПРИМЕЧАНИЕ.

МЕТАЛЛИЧЕСКИЕ ОГРАЖДЕНИЯ ЛЕСТНИЧНЫХ МАРШЕЙ ДОЛЖНЫ ПОСТУПАТЬ НА ПОСТРОЙКУ В КОМПЛЕКТЕ С МОНТАЖНЫМИ ДЕТАЛЯМИ МД-611.

ИЗМ.	КОЛ.УЧ	ЛИСТ	N ДОК.	ПОДПИСЬ	ДАТА
НАЧ. МАСТ		КАН			
ГЛСПЕЦМАСТ		КОЗИЦЫН			
ГАП		ЧЕСНОКОВ			
ГИП		МЫЛЬНИКОВ			
РГИ		КРАЮХИНА			
РАЗРАБОТАЛ					
ПРОВЕРИЛ					

ЗВДС ЧАСТЬ III М

СТАДИЯ	МАССА	МАСШТАБ
Р		
ЛИСТ 49	ЛИСТОВ	

КРЕПЛЕНИЕ ОГРАЖДЕНИЙ ЛЕСТНИЧНЫХ МАРШЕЙ

МНИИТЭП
МАСТЕРСКАЯ N 3

ИНВ. N ПОДЛ.	ПОДПИСЬ И ДАТА	ВЗАИМ. ИНВ. N

32

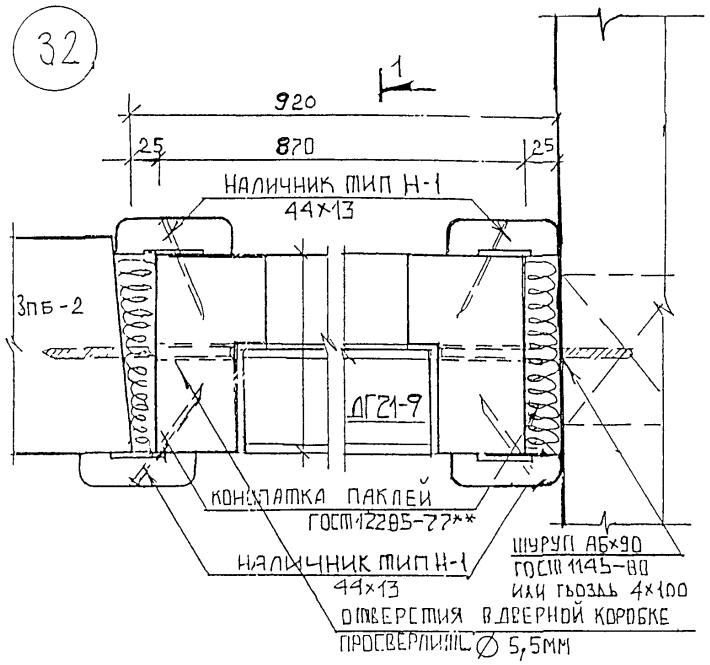

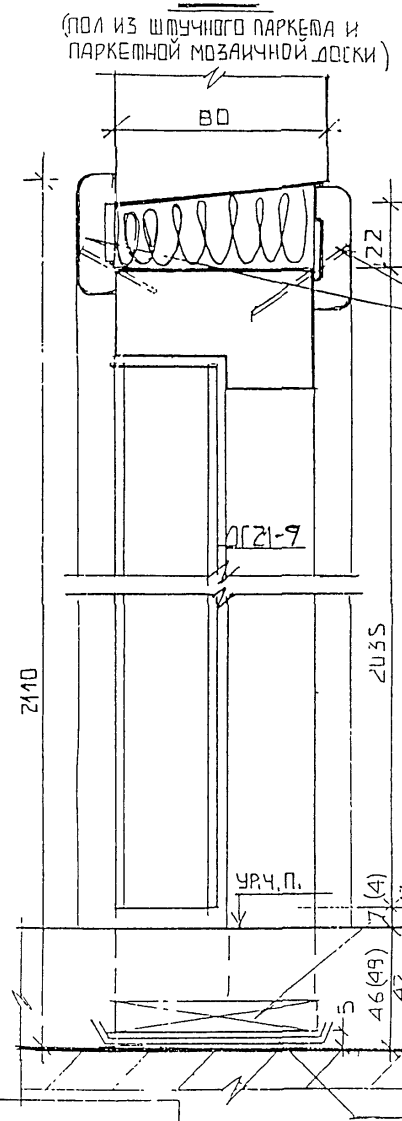

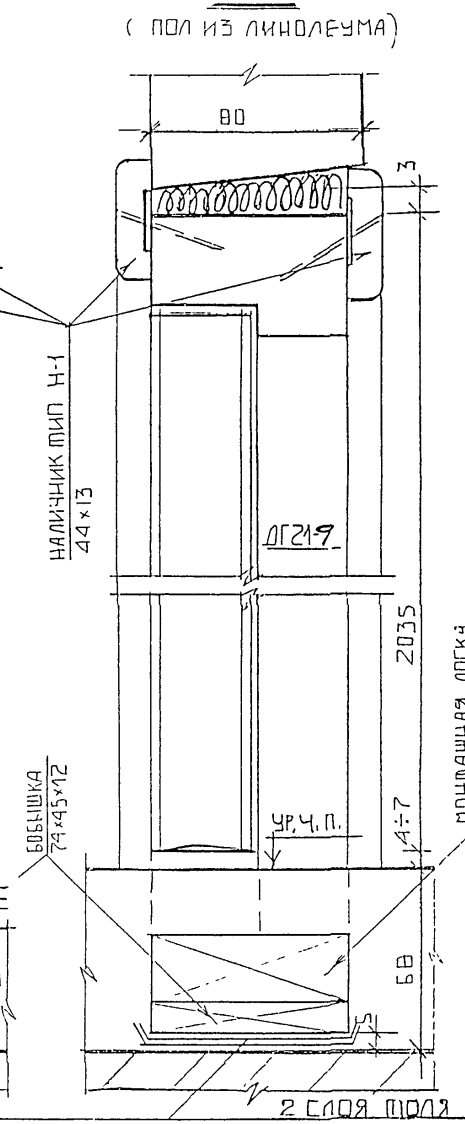

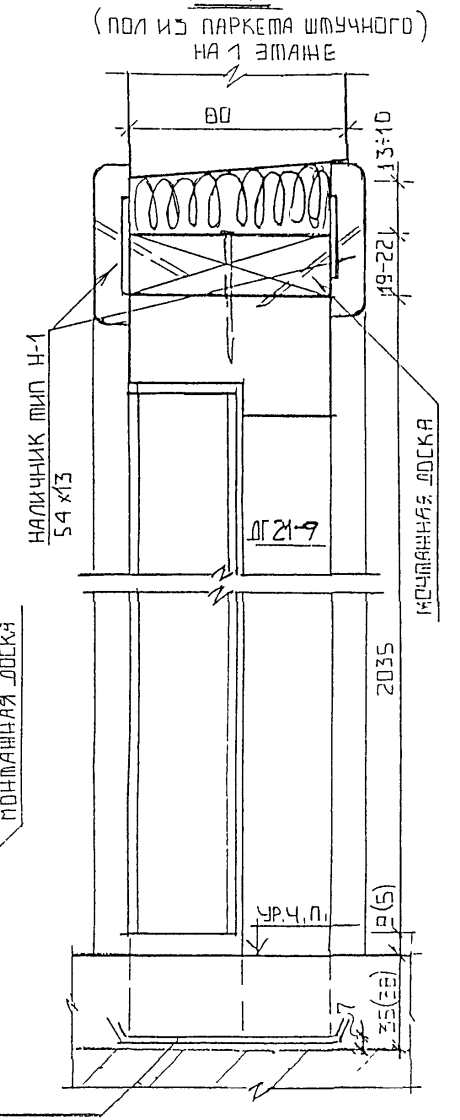

СПЕЦИФИКАЦИЯ МАТЕРИАЛОВ НА УЗЕЛ

НАИМЕНОВАНИЯ		РАЗМЕРЫ	ПАРКЕТ ШТУЧНЫЙ 1 ЭТАЖ	ПАРК. ШТ. ДОСКА МАР МОЗ. ПЛИТ. ЭТ	ЛИНОЛЕУМ
НАЛИЧНИК ТИП Н-1	М.П.	54×13	1,8	—	—
——— // ———	-//-	44×13	8,4	10,2	10 2
БОБЫШКА	ШТ.	24×45×12	—	2	2

ИЗМ.	КОЛ.	ЛИСТ	№ ДОК.	ПОДПИСЬ	ДАТА
РУК. МАС		КАН			
ГЛ. ИН. М.		КОЗИЦЫН			
ГАП		ПАХОМОВ			
ГИП		КОНОВАЛОВ			
ГЛ. СПЕЦ.		МИХАЙЛОВСКАЯ			

ЗВДС ЧАСТЬ III М

УСТАНОВКА ДВЕРНОГО БЛОКА ДГ21-9, ПЛАН, СЕЧЕНИЯ 1-1, УЗЕЛ 32

СТАДИЯ	МАССА	МАСШТАБ
Р		
ЛИСТ 50	ЛИСТОВ	

МНИИТЭП
МАСТЕРСКАЯ N 3

ИНВ. N ПОДЛ. | ПОДПИСЬ И ДАТА | ВЗАИМ. ИНВ. N

gost.e-ecolog.ru