ПРАВИТЕЛЬСТВО МОСКВЫ
КОМПЛЕКС ПЕРСПЕКТИВНОГО РАЗВИТИЯ ГОРОДА

МНИИТЭП

МОСКОВСКИЙ НАУЧНО - ИССЛЕДОВАТЕЛЬСКИЙ
И ПРОЕКТНЫЙ ИНСТИТУТ ТИПОЛОГИИ,
ЭКСПЕРИМЕНТАЛЬНОГО ПРОЕКТИРОВАНИЯ

Жилые блок – секции серии М6 ЭКО

6 КДС

АРХИТЕКТУРНО – СТРОИТЕЛЬНЫЕ РЕШЕНИЯ
НАДЗЕМНАЯ ЧАСТЬ
ЖЕЛЕЗОБЕТОННЫЕ КОНСТРУКЦИИ ЧЕРДАКА И КРОВЛИ ЗДАНИЯ.
ДЕТАЛИ УЗЛОВ.

Москва 1999 г.

gost.e-ecolog.ru

ПРАВИТЕЛЬСТВО МОСКВЫ
КОМПЛЕКС ПЕРСПЕКТИВНОГО РАЗВИТИЯ ГОРОДА

МНИИТЭП

МОСКОВСКИЙ НАУЧНО - ИССЛЕДОВАТЕЛЬСКИЙ
И ПРОЕКТНЫЙ ИНСТИТУТ ТИПОЛОГИИ,
ЭКСПЕРИМЕНТАЛЬНОГО ПРОЕКТИРОВАНИЯ

Жилые блок – секции серии М6 ЭКО

6 КДС

АРХИТЕКТУРНО – СТРОИТЕЛЬНЫЕ РЕШЕНИЯ
НАДЗЕМНАЯ ЧАСТЬ
ЖЕЛЕЗОБЕТОННЫЕ КОНСТРУКЦИИ ЧЕРДАКА И КРОВЛИ ЗДАНИЯ.
ДЕТАЛИ УЗЛОВ.

Главный инженер института Е. Никитин

Руководитель мастерской № 3 В. Кан

Главный инженер мастерской № 3 Я. Козицын

Главный архитектор проекта В. Розанова

Главный инженер проекта С. Мыльников

Договор № 1 – 375, 1 – 390

Москва 1999 г.

ЛИСТ	НАИМЕНОВАНИЕ	ПРИМЕЧАНИЕ
1	СОДЕРЖАНИЕ	
2-6	ТЕХНИЧЕСКОЕ ОПИСАНИЕ	
7	ВЕДОМОСТЬ НОРМАТИВНЫХ ДОКУМЕНТОВ НА МАТЕРИАЛЫ, ПРИМЕНЯЕМЫЕ В УЗЛАХ	
8,9	МОНТАЖНЫЕ СВЯЗИ.	
10-20	СХЕМЫ РАСПОЛОЖЕНИЯ ЭЛЕМЕНТОВ СБОРНЫХ КОНСТРУКЦИЙ	
21÷23	ГЕРМЕТИЗАЦИЯ СТЫКОВ. ТИПЫ I ÷ III	
24	ТИПЫ СТАНДАРТНЫХ СВАРНЫХ ШВОВ. УСЛОВНЫЕ ОБОЗНАЧЕНИЯ.	
	РАЗДЕЛ К1. СОЕДИНЕНИЕ НАРУЖНЫХ ФРИЗОВЫХ ПАНЕЛЕЙ С НЕСУЩИМИ КОНСТРУКЦИЯМИ ЧЕРДАКА. ЗАДЕЛКА СТЫКОВ	
25÷49	УЗЛЫ 01 ÷ 13	
	РАЗДЕЛ К2. УЗЛЫ И ДЕТАЛИ МАШИННОГО ПОМЕЩЕНИЯ ЛИФТОВ	
50÷72	УЗЛЫ 01 ÷ 12	
73÷75	СЕЧЕНИЯ 1-1 ÷ 3-3	
	РАЗДЕЛ К3. УЗЛЫ И ДЕТАЛИ КРОВЛИ	
76 ÷ 91	УЗЛЫ 01 ÷ 16	
92	ИНФОРМАЦИОННАЯ КАРТА	

ВЗАМ. ИНВ. N

ПОДПИСЬ И ДАТА

ИНВ. N ПОДЛ.

НОРМ. КОНТ.		СУВОРОВА			
ИЗМ.	КОЛ.УЧ	ЛИСТ	N ДОК.	ПОДПИСЬ	ДАТА
ГЛ СПЕЦ М		КОЗИЦЫН			
ГЛ ИНЖ ПР		МЫЛЬНИКОВ			
РУК ГР ИНЖ		СИНДЕЕВА			
ИСПОЛНИЛ		КАЛИНИНА			
ПРОВЕРИЛ		СИНДЕЕВА			

6 КДС

СОДЕРЖАНИЕ

СТАДИЯ	ЛИСТ	ЛИСТОВ
Р	1	

МНИИТЭП
МАСТЕРСКАЯ N3

1. АЛЬБОМ 6КДС СОДЕРЖИТ УЗЛЫ И ДЕТАЛИ СОПРЯЖЕНИЙ КОНСТРУКЦИЙ ЧЕРДАКА И КРЫШИ ДЛЯ СБОРНО-МОНОЛИТНЫХ ЖИЛЫХ ДОМОВ СЕРИИ М6 "ЭКО".

2. АЛЬБОМ СОСТОИТ ИЗ ТРЕХ РАЗДЕЛОВ ПО ВИДАМ КОНСТРУКЦИЙ.

РАЗДЕЛ К1 - СОЕДИНЕНИЕ НАРУЖНЫХ ФРИЗОВЫХ ПАНЕЛЕЙ С НЕСУЩИМИ КОНСТРУКЦИЯМИ ЧЕРДАКА; ЗАДЕЛКА СТЫКОВ.

РАЗДЕЛ К2 - УЗЛЫ И ДЕТАЛИ МАШИННОГО ПОМЕЩЕНИЯ ЛИФТОВ.

РАЗДЕЛ К3 - УЗЛЫ И ДЕТАЛИ КРОВЛИ.

3. УЗЛЫ ХАРАКТЕРИЗУЮТ СОПРЯЖЕНИЕ СБОРНЫХ ЭЛЕМЕНТОВ И ПРОЦЕССЫ, ВЫПОЛНЯЕМЫЕ НА МОНТАЖЕ ПО КОНСТРУКТИВНОМУ СОЕДИНЕНИЮ, ЗАДЕЛКЕ, ОБРАБОТКЕ И Т.П. ПОСТРОЕЧНЫМ ОПЕРАЦИЯМ.

4. КАЖДЫЙ УЗЕЛ ИМЕЕТ НЕОБХОДИМОЕ ГРАФИЧЕСКОЕ ИЗОБРАЖЕНИЕ (ВИДЫ, СЕЧЕНИЯ, РАЗРЕЗЫ И ПР.) И ТЕКСТОВОЕ ПОЯСНЕНИЕ (ВЫНОСКИ, УКАЗАНИЯ, ПРИМЕЧАНИЯ И ПР.), РАЗМЕЩЕННЫЕ НА ОДНОМ И БОЛЕЕ ЛИСТАХ, ОБОЗНАЧЕННЫХ ОДНИМ И ТЕМ ЖЕ НОМЕРОМ УЗЛА.

ПРИНЯТА СЛЕДУЮЩАЯ МАРКИРОВКА УЗЛОВ:

НАПРИМЕР $\frac{07}{К2}$

ГДЕ В ЧИСЛИТЕЛЕ - НОМЕР УЗЛА
В ЗНАМЕНАТЕЛЕ - НОМЕР РАЗДЕЛА.

ПРИ ССЫЛКЕ НА ИСПОЛЬЗУЕМЫЙ УЗЕЛ В ПРОЕКТАХ И ДРУГОЙ ТЕХНИЧЕСКОЙ ДОКУМЕНТАЦИИ УКАЗЫВАЕТСЯ НОМЕР УЗЛА И НОМЕР РАЗДЕЛА АЛЬБОМА, СОДЕРЖАЩЕГО ДАННЫЙ УЗЕЛ.

5. МОНТАЖ ФРИЗОВЫХ ПАНЕЛЕЙ И ДРУГИХ СБОРНЫХ КОНСТРУКЦИЙ ВЫПОЛНЯЕТСЯ НА ПЛАСТИЧНОМ ЦЕМЕНТНОМ РАСТВОРЕ МАРКИ М150.

ДЛЯ МОНТАЖА ПАНЕЛЕЙ И ЗАПОЛНЕНИЯ ШВОВ РАЗРЕШАЕТСЯ ПРИМЕНЯТЬ ТОЛЬКО СВЕЖЕПРИГОТОВЛЕННЫЙ ПЛАСТИЧНЫЙ РАСТВОР. ПРИМЕНЕНИЕ РАСТВОРА, ПРОЦЕСС СХВАТЫВАНИЯ КОТОРОГО УЖЕ НАЧАЛСЯ, А ТАКЖЕ ВОССТАНОВЛЕНИЕ ПЛАСТИЧНОСТИ РАСТВОРА ПУТЕМ ДОБАВЛЕНИЯ ВОДЫ НЕ ДОПУСКАЕТСЯ. РАСКЛАДКА РАСТВОРА ПРОИЗВОДИТСЯ НЕПОСРЕДСТВЕННО ПЕРЕД УСТАНОВКОЙ ПАНЕЛЕЙ В ПРОЕКТНОЕ ПОЛОЖЕНИЕ.

ПРОЧНОСТЬ РАСТВОРА СЛЕДУЕТ КОНТРОЛИРОВАТЬ ИСПЫТАНИЕМ СЕРИИ ОБРАЗЦОВ В СООТВЕТСТВИИ С П.3.51 СНиП 3.03.01-87.

ПРИ ПРОИЗВОДСТВЕ РАБОТ В ЗИМНИХ УСЛОВИЯХ МАРКА РАСТВОРА УСТАНАВЛИВАЕТСЯ В СООТВЕТСТВИИ С РАЗДЕЛОМ ПОЯСНИТЕЛЬНОЙ ЗАПИСКИ АЛЬБОМА РАБОЧИХ ЧЕРТЕЖЕЙ ПРОЕКТА АС-4 "ПРОИЗВОДСТВО РАБОТ В ЗИМНИХ УСЛОВИЯХ".

6. МОНТАЖ ЗДАНИЯ ДОЛЖЕН ОСУЩЕСТВЛЯТЬСЯ С ПРИМЕНЕНИЕМ ИНСТРУМЕНТАЛЬНОГО ГЕОДЕЗИЧЕСКОГО КОНТРОЛЯ. ВЕЛИЧИНЫ ДОПУСКАЕМЫХ ОТКЛОНЕНИЙ ОПРЕДЕЛЯЮТСЯ ПО РАСЧЕТУ ТОЧНОСТИ В СООТВЕТСТВИИ С ГОСТ 21779-82 И СНиП 3.03.01-87.

ВЗАМ.ИНВ.N | ПОДПИСЬ И ДАТА | ИНВ.N ПОДЛ.

Н.КОНТР.		СИНДЕЕВА				
ИЗМ.	КОЛ.УЧ.	ЛИСТ	N ДОК.	ПОДПИСЬ	ДАТА	6 КДС
ГЛ.СПЕЦ.МАСТ.		КОЗИЦЫН				
ГИП		МЫЛЬНИКОВ				ТЕХНИЧЕСКОЕ ОПИСАНИЕ

СТАДИЯ	ЛИСТ	ЛИСТОВ
Р	2	

МНИИТЭП
МАСТЕРСКАЯ N 3

7. СОЕДИНЕНИЕ ФРИЗОВЫХ ПАНЕЛЕЙ С ВНУТРЕННИМИ МОНОЛИТНЫМИ СТЕНАМИ И ПЕРЕКРЫТИЯМИ И ДРУГИХ ЭЛЕМЕНТОВ ОСУЩЕСТВЛЯЕТСЯ МЕТАЛЛИЧЕСКИМИ СВЯЗЯМИ НА СВАРКЕ. СВАРКУ ПРОИЗВОДИТЬ ЭЛЕКТРОДАМИ Э-42А.

МЕТАЛЛИЧЕСКИЕ СВЯЗИ И ЗАКЛАДНЫЕ ДЕТАЛИ С ИНДЕКСОМ "Ц" ДОЛЖНЫ ИМЕТЬ ЗАЩИТНОЕ АНТИКОРРОЗИЙНОЕ ЦИНКОВОЕ ПОКРЫТИЕ.

НА ВСЕХ ДЕТАЛЯХ УЗЛОВ ОГОВОРЕНА МИНИМАЛЬНАЯ ДЛИНА СВАРНЫХ ШВОВ, КАЧЕСТВЕННОЕ ВЫПОЛНЕНИЕ КОТОРЫХ ДОЛЖНО БЫТЬ ОБЕСПЕЧЕНО ПРИ МОНТАЖЕ. СВАРКА ПРОИЗВОДИТСЯ В СООТВЕТСТВИИ С СНиП 3.03.01-87.

ЭЛЕКТРОСВАРКА ДОЛЖНА НЕПРЕРЫВНО СЛЕДОВАТЬ ЗА МОНТАЖОМ КОНСТРУКЦИЙ И ДО ЗАМОНОЛИЧИВАНИЯ СТЫКОВ СДАВАТЬСЯ ПО АКТУ НА СКРЫТЫЕ РАБОТЫ АВТОРСКОМУ НАДЗОРУ.

ПОВРЕЖДЕННОЕ ПРИ СВАРКЕ АНТИКОРРОЗИЙНОЕ ПОКРЫТИЕ ЗАКЛАДНЫХ ДЕТАЛЕЙ И СОЕДИНИТЕЛЬНЫХ ЭЛЕМЕНТОВ СЛЕДУЕТ ЗАЩИЩАТЬ ПРОТЕКТОРНЫМ ГРУНТОМ НА ЛАКЕ ХВ784 В СООТВЕТСТВИИ С ВСН106-75, ВСН141-77 ГМС И СНиП2.03.11-85 ИЛИ ЦИНКОСИЛИКАТНЫМ ПОКРЫТИЕМ В СООТВЕТСТВИИ С "РЕКОМЕНДАЦИЯМИ ПО ТЕХНОЛОГИИ НАНЕСЕНИЯ ЦИНКОСИЛИКАТНОГО ПОКРЫТИЯ НА ЗАВОДЕ И ЗАЩИТЕ СВАРНЫХ ШВОВ НА МОНТАЖЕ ЖЕЛЕЗОБЕТОННЫХ КОНСТРУКЦИЙ" НИИЖБ.

8. СТРУБЦИНЫ И ДРУГИЕ МОНТАЖНЫЕ ПРИСПОСОБЛЕНИЯ, УДЕРЖИВАЮЩИЕ ПАНЕЛИ НАРУЖНЫХ СТЕН В ПРОЕКТНОМ ПОЛОЖЕНИИ, МОГУТ БЫТЬ СНЯТЫ ТОЛЬКО ПОСЛЕ НАЛОЖЕНИЯ ВСЕХ СВАРНЫХ ШВОВ, ПРЕДУСМОТРЕННЫХ НАСТОЯЩИМИ УЗЛАМИ.

9. ГЕРМЕТИЗАЦИЯ СТЫКОВ ФРИЗОВЫХ ПАНЕЛЕЙ ПРОИЗВОДИТСЯ ЗАЛИВОЧНЫМ ПЕНОПОЛИУРЕТАНОМ МАРКИ "ВИЛАН-405" (КОМПОНЕНТЫ ПО ТУ6-55-221-955-88 И ТУ6-55-221-956-88).

РАБОТЫ ПО ГЕРМЕТИЗАЦИИ И ЗАДЕЛКЕ СТЫКОВ ДОЛЖНЫ ВЕСТИСЬ В СООТВЕТСТВИИ С "РЕКОМЕНДАЦИЯМИ ПО ПРИМЕНЕНИЮ ПЕНОПОЛИУРЕТАНОВ ДЛЯ ГЕРМЕТИЗАЗИИ И УТЕПЛЕНИЯ СТЫКОВ ПАНЕЛЕЙ, ЗАЗОРОВ ОКОННЫХ И ДВЕРНЫХ (БАЛКОННЫХ) БЛОКОВ В НАРУЖНЫХ СТЕНАХ ЖИЛЫХ И ОБЩЕСТВЕННЫХ ЗДАНИЙ". ЦНИИЭПжилища, М. 1988 И С УЧЕТОМ ТРЕБОВАНИЙ НОРМАТИВНЫХ ДОКУМЕНТОВ, ПРИВЕДЕННЫХ В АЛЬБОМАХ ЗПДС, ЗНДС И ЗКДС.

10. ГЕРМЕТИЗАЦИЯ ГОРИЗОНТАЛЬНЫХ СТЫКОВ ФРИЗОВЫХ ПАНЕЛЕЙ ПРОИЗВОДИТСЯ С ЛЮЛЬКИ ПОСЛЕ ОКОНЧАНИЯ МОНТАЖА ЗДАНИЯ (ЗАДЕЛКА УСТЬЯ СТЫКА).

ГЕРМЕТИЗАЦИЯ ВЕРТИКАЛЬНЫХ СТЫКОВ ПРОИЗВОДИТСЯ С ПЕРЕКРЫТИЯ ПОЭТАЖНО (ЗАДЕЛКА СТЫКОВ ИЗНУТРИ) И С ЛЮЛЬКИ ПОСЛЕ ОКОНЧАНИЯ МОНТАЖА ЗДАНИЯ (ЗАДЕЛКА УСТЬЯ СТЫКА).

11. В НАСТОЯЩЕМ АЛЬБОМЕ ПРЕДСТАВЛЕНЫ СЛЕДУЮЩИЕ ВАРИАНТЫ КОНСТРУКЦИИ РУЛОННОЙ КРОВЛИ ИЗ НАПЛАВЛЯЕМЫХ МАТЕРИАЛОВ

1а, 1б, 1в, 1г, 1д	–	ФИЛИЗОЛ	
2а, 2б	–	СТЕКЛОМАСТ	
3а, 3б, 3в, 3г	–	ДНЕПРОФЛЕКС	СМ.ТАБЛИЦУ ВАРИАНТОВ КОНСТРУКЦИИ КРОВЕЛЬ
4а, 4б, 4в, 4г	–	ЭЛАБАТ	
5а	–	MONOFLEX 4PY G/F	

ВЗАМ. ИНВ. N | ПОДПИСЬ И ДАТА | ИНВ. N ПОДЛ.

Н.КОНТР.		СИНДЕЕВА				6 КДС	
ИЗМ.	КОЛ.УЧ.	ЛИСТ	N ДОК.	ПОДПИСЬ	ДАТА		
ГЛ.СПЕЦ.МАСТ		КОЗИЦЫН					СТАДИЯ: Р; ЛИСТ: 3; ЛИСТОВ:
ГИП		МЫЛЬНИКОВ				ТЕХНИЧЕСКОЕ ОПИСАНИЕ	МНИИТЭП МАСТЕРСКАЯ N 3

ТАБЛИЦА ВАРИАНТОВ КОНСТРУКЦИИ КРОВЕЛЬ

NN ВАР.	ОСНОВНОЙ РУЛОННЫЙ ВОДОИЗОЛЯЦИОННЫЙ КОВЕР	ЗАЩИТНЫЙ СЛОЙ ПО ВЕРХУ ВОДОИЗОЛЯЦИОННОГО КОВРА	СМЕТНАЯ СТОИМОСТЬ 1кв.м В ЦЕНАХ 1984г.
1	2	3	4
	ДЛЯ КРОВЕЛЬ С УКЛОНОМ 0+ МЕНЕЕ 1,5%		
1 а	- 3 СЛОЯ ФИЛИЗОЛА МАРКИ "Н" (ТУ400-1-409-5-92)	СЛОЙ ГРАВИЯ (ГОСТ 8268-82) ВТОПЛЕННОГО В РАЗОГРЕТЫЙ ПОКРОВНЫЙ СЛОЙ РУЛОННОГО МАТЕРИАЛА	
1 б	- 1 СЛОЙ ФИЛИЗОЛА МАРКИ "В" (ВЕРХНИЙ СЛОЙ ТУ400-1-409-5-92)	НЕ ТРЕБУЕТСЯ	
	- 2 СЛОЯ ФИЛИЗОЛА МАРКИ "Н" (НИЖНИЕ СЛОИ)		
1 в	- 1 СЛОЙ "ФИЛИЗОЛА - 4,5" (ВЕРХНИЙ СЛОЙ ТУ400-1-409-9-94)	НЕ ТРЕБУЕТСЯ	
	- 1 СЛОЙ ФИЛИЗОЛА МАРКИ "Н" (НИЖНИЙ СЛОЙ)		
	ДЛЯ КРОВЕЛЬ С УКЛОНОМ 1,5 т 10%		
1 г	- 1 СЛОЙ ФИЛИЗОЛА МАРКИ "В" (ВЕРХНИЙ СЛОЙ)	НЕ ТРЕБУЕТСЯ	
	- 1 СЛОЙ ФИЛИЗОЛА МАРКИ "Н" (НИЖНИЙ СЛОЙ)		
1 д	- 1 СЛОЙ "ФИЛИЗОЛА - 4,5"	НЕ ТРЕБУЕТСЯ	
	ДЛЯ КРОВЕЛЬ С УКЛОНОМ 0т МЕНЕЕ 1,5%		
2 а	- 3 СЛОЯ СТЕКЛОМАСТА "П" (ТУ-21-5744710-519-92)	СМ. ВАРИАНТ 1 а	
	ДЛЯ КРОВЕЛЬ С УКЛОНОМ 1,5 + 10%		
2 б	- 2 СЛОЯ СТЕКЛОМАСТА "П"	СМ. ВАРИАНТ 1 а	
	ДЛЯ КРОВЕЛЬ С УКЛОНОМ 0+ МЕНЕЕ 2,5%		
3 а	- 3 СЛОЯ ДНЕПРОФЛЕКСА "П" (ТУ5770-531-00284718-93)	СМ. ВАРИАНТ 1 а	
3 б	- 1 СЛОЙ ДНЕПРОФЛЕКСА "К" (ВЕРХНИЙ СЛОЙ) (ТУ5770-531-00284718-93)	НЕ ТРЕБУЕТСЯ	
	- 2 СЛОЯ ДНЕПРОФЛЕКСА "П" (НИЖНИЕ СЛОИ)		
	ДЛЯ КРОВЕЛЬ С УКЛОНОМ 0+ МЕНЕЕ 1,5%		
4 а	- 3 СЛОЯ ЭЛАБИТА "П" (ТУ5770-528-00284718-94)	СМ. ВАРИАНТ 1 а	
4 б	- 1 СЛОЙ ЭЛАБИТА "К" (ВЕРХНИЙ СЛОЙ) (ТУ5770-528-00284718-94)	НЕ ТРЕБУЕТСЯ	
	- 2 СЛОЯ ЭЛАБИТА "П" (НИЖНИЕ СЛОИ)	НЕ ТРЕБУЕТСЯ	
	ДЛЯ КРОВЕЛЬ С УКЛОНОМ 1,5 + 10%		
4 в	- 2 СЛОЯ ЭЛАБИТА "П"	СМ. ВАРИАНТ 1 а	
4 г	- 1 СЛОЙ ЭЛАБИТА "К" (ВЕРХНИЙ СЛОЙ)	НЕ ТРЕБУЕТСЯ	
	- 1 СЛОЙ ЭЛАБИТА "П" (НИЖНИЕ СЛОИ)		
	ДЛЯ КРОВЕЛЬ С УКЛОНОМ 0 + 2,4%		
5 а	- 1 СЛОЙ ПОЛИМЕРНОГО КРОВЕЛЬНОГО МАТЕРИАЛА MONOFLEX 4 PY G/F	ВЕРХНЯЯ ЧАСТЬ СНАБЖЕНА КЕРАМИЧЕСКИМИ ГРАНУЛАМИ	

ВЗАМ. ИНВ. N

ПОДПИСЬ И ДАТА

ИНВ. N ПОДЛ.

Н.КОНТР.		СИНДЕЕВА			
ИЗМ.	КОЛ.УЧ.	ЛИСТ	N ДОК.	ПОДПИСЬ	ДАТА
ГЛ. СПЕЦ. М.		КОЗИЦЫН			
ГЛ. ИНЖ. ПР.		МЫЛЬНИКОВ			

6 КДС

ТЕХНИЧЕСКОЕ ОПИСАНИЕ

СТАДИЯ	ЛИСТ	ЛИСТОВ
Р	4	

МНИИТЭП
МАСТЕРСКАЯ N3

12. ПРИ УСТРОЙСТВЕ ИЗОЛЯЦИОННЫХ КОВРОВ ИЗ НАПЛАВЛЯЕМЫХ МАТЕРИАЛОВ СЛЕДУЕТ ПОЛЬЗОВАТЬСЯ СЛЕДУЮЩИМИ ДОКУМЕНТАМИ РАЗРАБОТАННЫМИ ЦНИИпромзданий, ВНИИстройполимер ИСПОЛЬЗОВАННЫМИ ПРИ ВЫПУСКЕ НАСТОЯЩЕГО АЛЬБОМА :

- "РЕКОМЕНДАЦИИ ПО ПРОЕКТИРОВАНИЮ И УСТРОЙСТВУ КРОВЕЛЬ С ПРИМЕНЕНИЕМ РУЛОННЫХ КРОВЕЛЬНЫХ НАПЛАВЛЯЕМЫХ МАТЕРИАЛОВ", М. 1992г ("СТЕКЛОМАСТ"),
- "РУКОВОДСТВО ПО ПРИМЕНЕНИЮ В КРОВЛЯХ НАПЛАВЛЯЕМОГО РУЛОННОГО МАТЕРИАЛА "ФИЛИЗОЛ", М. 1994 г.
- "РЕКОМЕНДАЦИИ ПО ПРОЕКТИРОВАНИЮ И УСТРОЙСТВУ КРОВЕЛЬ С ПРИМЕНЕНИЕМ РУЛОННОГО КРОВЕЛЬНОГО И ГИДРОИЗОЛЯЦИОННОГО НАПЛАВЛЯЕМОГО БИТУМНО-ПОЛИМЕРНОГО МАТЕРИАЛА "ДНЕПРОФЛЕКС". М. 1993г.
- "РЕКОМЕНДАЦИИ ПО ПРОЕКТИРОВАНИЮ И УСТРОЙСТВУ КРОВЕЛЬ С ПРИМЕНЕНИЕМ РУЛОННОГО КРОВЕЛЬНОГО НАПЛАВЛЯЕМОГО БИТУМНО-ПОЛИМЕРНОГО МАТЕРИАЛА "ЭЛАБИТ". М. 1992г.

А ТАКЖЕ ВСН18-95 "ВСН ПО УСТРОЙСТВУ И РЕМОНТУ СУЩЕСТВУЮЩИХ КРОВЕЛЬ ЖИЛЫХ, ОБЩЕСТВЕННЫХ И ПРОМЫШЛЕННЫХ ЗДАНИЙ С ПРИМЕНЕНИЕМ ПОЛИМЕРНЫХ, БИТУМНО-ПОЛИМЕРНЫХ И РУЛОННЫХ ГИДРОИЗОЛЯЦИОННЫХ МАТЕРИАЛОВ". ДЕПОРТАМЕНТ СТРОИТЕЛЬСТВА. М. 1995 г.

13. В МЕСТАХ ПЕРЕПАДА ВЫСОТ КРОВЛИ, ПРИМЫКАНИЙ ИЗОЛЯЦИОННЫХ СЛОЕВ К ПАРАПЕТАМ И СТЕНАМ, В МЕСТАХ ПРОПУСКА ТРУБ И ДР., ПРЕДУСМОТРЕНЫ ДОПОЛНИТЕЛЬНЫЕ ИЗОЛЯЦИОННЫЕ СЛОИ ИЗ ТЕХ ЖЕ МАТЕРИАЛОВ, ИЗ КОТОРЫХ ВЫПОЛНЯЮТ ОСНОВНЫЕ ИЗОЛЯЦИОННЫЕ СЛОИ.

В МЕСТАХ ПРИМЫКАНИЯ РУЛОННОГО КОВРА К ВЕРТИКАЛЬНЫМ ПОВЕРХНОСТЯМ УСТРАИВАЮТСЯ ПЕРЕХОДНЫЕ ФАСКИ ИЗ ЦЕМЕНТНО-ПЕСЧАНОГО РАСТВОРА МАРКИ М100 ПОД УГЛОМ 45° ВЫСОТОЙ 100 мм.

ВЕРХНИЙ КРАЙ ДОПОЛНИТЕЛЬНЫХ ИЗОЛЯЦИОННЫХ КОВРОВ, КРОМЕ ПРИКЛЕЙКИ КАЖДОГО СЛОЯ, КРЕПИТСЯ К ФРИЗОВЫМ ПАНЕЛЯМ И СТЕНАМ МАШИННЫХ ПОМЕЩЕНИЙ ЛИФТОВ ОЦИНКОВАННЫМИ ГВОЗДЯМИ К ДЕРЕВЯННОМУ БРУСКУ ЧЕРЕЗ ФАРТУК ИЗ ОЦИНКОВАННОЙ СТАЛИ. ПРИМЫКАНИЕ "MONOFLEX" К ФРИЗОВЫМ ПАНЕЛЯМ В УРОВНЕ НИЗА ФАРТУКА ДОПОЛНИТЕЛЬНО КРЕПИТСЯ ОЦИНКОВАННОЙ МЕТАЛЛИЧЕСКОЙ ПОЛОСОЙ 40х4, КОТОРАЯ ПРИБИВАЕТСЯ ГВОЗДЯМИ К5х80 ЧЕРЕЗ 500мм В ЗАРАНЕЕ ПРОСВЕРЛЕННЫЕ ОТВЕРСТИЯ В ЭТОЙ ПОЛОСЕ.

14. ПРИ НЕОБХОДИМОСТИ (СМ. ТАБЛИЦУ ВАРИАНТОВ КОНСТРУКЦИЙ КРОВЛИ) УСТРАИВАЕТСЯ ЗАЩИТНЫЙ СЛОЙ ИЗ ГРАВИЯ. ГРАВИЙ ДЛЯ ЗАЩИТНОГО СЛОЯ (ГОСТ 8268-82) ДОЛЖЕН БЫТЬ СУХИМ, ОБЕСПЫЛЕННЫМ, ИМЕТЬ ЗЕРНА РАЗМЕРОМ 5 - 10мм И МАРКУ ПО МОРОЗОСТОЙКОСТИ НЕ НИЖЕ 75.

15. ОСНОВАНИЕМ ПОД РУЛОННЫЙ КОВЕР СЛУЖИТ ОГРУНТОВАННАЯ СТЯЖКА ИЗ ЦЕМЕНТНО-ПЕСЧАНОГО РАСТВОРА МАРКИ М100 С ПОМОЩЬЮ КОТОРОЙ СОЗДАЕТСЯ УКЛОН КРОВЛИ. МИНИМАЛЬНАЯ ТОЛЩИНА СТЯЖКИ 20мм.

16. В СТЯЖКАХ ВЫПОЛНЯЮТ ТЕМПЕРАТУРНО-УСАДОЧНЫЕ ШВЫ ШИРИНОЙ 5-10мм, РАЗДЕЛЯЮЩИЕ СТЯЖКУ ИЗ ЦЕМЕНТНО-ПЕСЧАНОГО РАСТВОРА НА УЧАСТКИ НЕ БОЛЕЕ 6х6м. ШВЫ ДОЛЖНЫ РАСПОЛАГАТЬСЯ НАД ШВАМИ НЕСУЩИХ ПЛИТ. ПО ТЕМПЕРАТУРНО-УСАДОЧНЫМ ШВАМ УКЛАДЫВАЮТСЯ ПОЛОСКИ ШИРИНОЙ 150-200мм ИЗ РУБЕРОИДА С КРУПНОЗЕРНИСТОЙ ПОСЫПКОЙ МАРКИ РКК-420А, РКК-420Б И ПРИКЛЕИВАЮТ ИХ ТОЧЕЧНО С ОДНОЙ СТОРОНЫ ШВА.

17. ДЛЯ ОТГРУНТОВКИ СТЯЖКИ, А ТАКЖЕ УЧАСТКОВ ФРИЗОВЫХ ПАНЕЛЕЙ И СТЕН МАШИННОГО ПОМЕЩЕНИЯ ЛИФТА В МЕСТАХ ЗАВЕДЕНИЯ НА НИХ ОСНОВНЫХ И ДОПОЛНИТЕЛЬНЫХ СЛОЕВ КРОВЕЛЬНОГО КОВРА ПРИМЕНЯЕТСЯ РАСТВОР БИТУМА МАРКИ БН 90/10 (БН-V) В КЕРОСИНЕ, РАСТВОРИТЕЛЕ "НЕФРАС" ИЛИ СОЛЯРОВОМ МАСЛЕ В СООТВЕТСТВИИ ПО ВЕСУ ОТ 1 : 2 ДО 1 : 3. РАСХОД ГРУНТОВКИ СОСТАВЛЯЕТ 0.3-0.5 кг/м2.

18. КРОВЕЛЬНЫЕ РАБОТЫ СЛЕДУЕТ ПРОИЗВОДИТЬ В СООТВЕТСТВИИ С СНиП III-20-74*, С ЧЕРТЕЖАМИ ДАННОГО АЛЬБОМА И ДОКУМЕНТАМИ, УКАЗАННЫМИ В П.4 ПОЯСНИТЕЛЬНОЙ ЗАПИСКИ.

19. РАБОТЫ ПО УСТРОЙСТВУ КРОВЛИ ДОЛЖНЫ ВЫПОЛНЯТЬСЯ СПЕЦИАЛИЗИРОВАННОЙ ОРГАНИЗАЦИЕЙ ПО СПЕЦИАЛЬНО РАЗРАБОТАННОМУ ПРОЕКТУ ПРОИЗВОДСТВА РАБОТ (ППР) ВКЛЮЧАЯ ОСОБЕННОСТИ ПРОИЗВОДСТВА РАБОТ В ЗИМНИХ УСЛОВИЯХ.

ВЗАМ. ИНВ. N | ПОДПИСЬ И ДАТА | ИНВ. N ПОДЛ.

Н.КОНТР.		СИНДЕЕВА				
ИЗМ.	КОЛ.УЧ.	ЛИСТ	N ДОК.	ПОДПИСЬ	ДАТА	
ГЛ. СПЕЦ. М.		КОЗИЦЫН				
ГЛ. ИНЖ. ПР.		МЫЛЬНИКОВ				

6 КДС

ТЕХНИЧЕСКОЕ ОПИСАНИЕ

СТАДИЯ	ЛИСТ	ЛИСТОВ
Р	5	

МНИИТЭП
МАСТЕРСКАЯ N3

ПЕРЕЧЕНЬ НОРМАТИВНЫХ И ССЫЛОЧНЫХ ДОКУМЕНТОВ

СНиП II-26-76	КРОВЛИ. НОРМЫ ПРОЕКТИРОВАНИЯ.
СНиП III-20-74*	КРОВЛИ, ГИДРОИЗОЛЯЦИЯ, ПАРОИЗОЛЯЦИЯ И ТЕПЛОИЗОЛЯЦИЯ. ПРАВИЛА ПРОИЗВОДСТВА И ПРИЕМКИ РАБОТ.
СНиП 3.04.01-87	ИЗОЛЯЦИОННЫЕ И ОТДЕЛОЧНЫЕ ПОКРЫТИЯ.
СНиП 3.03.01-87	НЕСУЩИЕ И ОГРАЖДАЮЩИЕ КОНСТРУКЦИИ. ОРГАНИЗАЦИЯ, ПРОИЗВОДСТВО И ПРИЕМКА РАБОТ.
СНиП III-16-80	БЕТОННЫЕ И ЖЕЛЕЗОБЕТОННЫЕ КОНСТРУКЦИИ СБОРНЫЕ. ПРАВИЛА ПРОИЗВОДСТВА И ПРИЕМКИ РАБОТ.
СНиП 3.01.01-85	ОРГАНИЗАЦИЯ СТРОИТЕЛЬНОГО ПРОИЗВОДСТВА.
СНиП III-4-80	ТЕХНИКА БЕЗОПАСНОСТИ В СТРОИТЕЛЬСТВЕ.
ГОСТ 10923-82	РУБЕРОИД. ТЕХНИЧЕСКИЕ УСЛОВИЯ.
ГОСТ 2889-80	МАСТИКА БИТУМНАЯ КРОВЕЛЬНАЯ ГОРЯЧАЯ. ТЕХНИЧЕСКИЕ УСЛОВИЯ.
ГОСТ 8268-82	ГРАВИЙ.
ГОСТ 14918-80	СТАЛЬ ТОНКОЛИСТОВАЯ ОЦИНКОВАННАЯ С НЕПРЕРЫВНЫХ ЛИНИЙ. ТЕХНИЧЕСКИЕ УСЛОВИЯ.
ГОСТ 4030-63	ГВОЗДИ КРОВЕЛЬНЫЕ. КОНСТРУКЦИЯ И РАЗМЕРЫ.
ГОСТ 12.3.040-86	ССБТ. СТРОИТЕЛЬСТВО. РАБОТЫ КРОВЕЛЬНЫЕ И ГИДРОИЗОЛЯЦИОННЫЕ. ТРЕБОВАНИЯ БЕЗОПАСНОСТИ.
ВСН 15-87 ГЛАВМОССТРОЙ	УКАЗАНИЯ ПО ГЕРМЕТИЗАЦИИ СТЫКОВ ПРИ МОНТАЖЕ ПОЛНОСБОРНЫХ ЗДАНИЙ.
ТУ 400-1-409-5-92	"ФИЛИЗОЛ" МАРОК "В" И "Н". ТЕХНИЧЕСКИЕ УСЛОВИЯ.
ТУ 400-1-409-9-94	"ФИЛИЗОЛ-4,5" С КРУПНОЗЕРНИСТОЙ ПОСЫПКОЙ. ТЕХНИЧЕСКИЕ УСЛОВИЯ.

"РУКОВОДСТВО ПО ПРИМЕНЕНИЮ В КРОВЛЯХ НАПЛАВЛЯЕМОГО РУЛОННОГО МАТЕРИАЛА "ФИЛИЗОЛ" – ЦНИИпрозданий, УТВЕРЖДЕНО 7.06.94г.

ТУ21-5744710-519-92 – "СТЕКЛОМАСТ". ТЕХНИЧЕСКИЕ УСЛОВИЯ.

"РЕКОМЕНДАЦИИ ПО ПРОЕКТИРОВАНИЮ И УСТРОЙСТВУ КРОВЕЛЬ С ПРИМЕНЕНИЕМ РУЛОННЫХ КРОВЕЛЬНЫХ НАПЛАВЛЯЕМЫХ МАТЕРИАЛОВ". (РУБЕМАСТ, БИКОЛОН, СТЕКЛОМАСТ). ВНИИстройполимер. ЦНИИпромзданий. МОСКВА – 1992 г.

ТУ5770-531-0028718-93 – "ДНЕПРОФЛЕКС "К", "ДНЕПРОФЛЕКС "П", "ДНЕПРОФЛЕКС "Г". ТЕХНИЧЕСКИЕ УСЛОВИЯ.

"РЕКОМЕНДАЦИИ ПО ПРОЕКТИРОВАНИЮ И УСТРОЙСТВУ КРОВЕЛЬ С ПРИМЕНЕНИЕМ РУЛОННОГО КРОВЕЛЬНОГО И ГИДРОИЗОЛЯЦИОННОГО НАПЛАВЛЯЕМОГО БИТУМНО-ПОЛИМЕРНОГО МАТЕРИАЛА "ДНЕПРОФЛЕКС". ЦНИИпромзданий, НПО "ПОЛИМЕРСТРОЙМАТЕРИАЛЫ", ТОО "ГИДРОЛ". МОСКВА – 1993 г.

ТУ5770-528-00284718-94 – "ЭЛАБИТ". ТЕХНИЧЕСКИЕ УСЛОВИЯ.

"РЕКОМЕНДАЦИИ ПО ПРОЕКТИРОВАНИЮ И УСТРОЙСТВУ КРОВЕЛЬ С ПРИМЕНЕНИЕМ РУЛОННОГО КРОВЕЛЬНОГО НАПЛАВЛЯЕМОГО БИТУМНО-ПОЛИМЕРНОГО МАТЕРИАЛА "ЭЛАБИТ". ЦНИИпромзданий, НИИстройполимер, МОСКВА – 1992 г.

ВСН18-95 "ВСН ПО УСТРОЙСТВУ И РЕМОНТУ СУЩЕСТВУЮЩИХ КРОВЕЛЬ ЖИЛЫХ, ОБЩЕСТВЕННЫХ И ПРОМЫШЛЕННЫХ ЗДАНИЙ С ПРИМЕНЕНИЕМ ПОЛИМЕРНЫХ, БИТУМНО-ПОЛИМЕРНЫХ И РУЛОННЫХ ГИДРОИЗОЛЯЦИОННЫХ МАТЕРИАЛОВ". ДЕПОРТАМЕНТ СТРОИТЕЛЬСТВА. М. 1995 г.

MONOFLEX 4PY G/F РАССМОТРЕН УПРАВЛЕНИЕМ ГОСУДАРСТВЕННОЙ ПРОТИВОПОЖАРНОЙ СЛУЖБЫ (ПИСЬМО N 25/8/2111 ОТ 17.07.95) И ДОПУЩЕН К ПРИМЕНЕНИЮ ЦЕНТРОМ ГОСУДАРСТВЕННОГО САНИТАРНО-ЭПИДЕМИОЛОГИЧЕСКОГО НАДЗОРА В г. МОСКВЕ (ГИГИЕНИЧЕСКИЙ СЕРТИФИКАТ N 19. МЦ.02.256.П.03956.S ОТ 7.08.95 г.) МАТЕРИАЛ РЕКОМЕНДОВАН ЛАБОРАТОРИЯМИ ОБСЛЕДОВАНИЯ ЗДАНИЙ И СТРОИТЕЛЬНЫХ МАТЕРИАЛОВ И КОРРОЗИИ МНИИТЭП ДЛЯ ЭКСПЕРИМЕНТАЛЬНОГО СТРОИТЕЛЬСТВА (НИ-4380).

ВЗАМ. ИНВ. N | ПОДПИСЬ И ДАТА | ИНВ. N ПОДЛ.

Н.КОНТР.		СИНДЕЕВА				6 КДС
ИЗМ.	КОЛ.УЧ.	ЛИСТ	N ДОК.	ПОДПИСЬ	ДАТА	
ГЛ. СПЕЦ. М.		КОЗИЦЫН				ТЕХНИЧЕСКОЕ ОПИСАНИЕ
ГЛ. ИНЖ. ПР.		МЫЛЬНИКОВ				

СТАДИЯ	ЛИСТ	ЛИСТОВ
Р	6	

МНИИТЭП
МАСТЕРСКАЯ N3

- РЕЗИНА МОРОЗОСТОЙКАЯ		ГОСТ 7338-77
- МАСТИКА ОТВЕРЖДАЮЩАЯ ТИОКОЛОВАЯ	АМ-0,5	ТУ 84-246-85
- МАСТИКА БИТУМНАЯ ГОРЯЧАЯ	МБК-Г-85	ГОСТ 2889-82
- РУБЕРОИД		ГОСТ 10923-82
- СТАЛЬ ОЦИНКОВАННАЯ		ГОСТ 14918-80*
- СТАЛЬ ГОРЯЧЕКАТАННАЯ ДЛЯ АРМИРОВАНИЯ ЖЕЛЕЗОБЕТОННЫХ КОНСТРУКЦИЙ		ГОСТ 5781-82*
- СТАЛЬ ПРОКАТНАЯ ПОЛОСОВАЯ		ГОСТ 103-76*
- СТАЛЬ УГЛОВАЯ РАВНОПОЛОЧНАЯ		ГОСТ 8509-86*
- ПАКЛЯ СТРОИТЕЛЬНАЯ		ГОСТ 16183-77
- МИНЕРАЛЬНАЯ ВАТА		ГОСТ 9573-82
- ПЕНОПОЛИУРЕТАН ЗАЛИВОЧНЫЙ "ВИЛАН-405"		ТУ 6-55-221-955-83
- ПРОКЛАДКА ПЕНОПОЛИЭТИЛЕНОВАЯ "ВИЛАТЕРМ-СП"		ТУ 6-05-2049-87 ГЛАВМОССТРОЯ
- ПЕРЛИТОПЛАСТБЕТОН		ТУ 5760-160-00284807-96
- ГРАВИЙ		ГОСТ 8267-79
- БИТУМ БН 90/10 (БНV)		
- КЕРОСИН		

ВЗАМ. ИНВ. N

ПОДПИСЬ И ДАТА

ИНВ. N ПОДЛ.

Н.КОНТР.	СИНДЕЕВА	
ГЛ СПЕЦ М	КОЗИЦЫН	
ГЛ ИНЖ ПР	МЫЛЬНИКОВ	

3 КДС, ЧАСТЬ III

ЧЕРДАК И КРОВЛЯ

ВЕДОМОСТЬ НОРМАТИВНЫХ ДОКУМЕНТОВ НА МАТЕРИАЛЫ, ПРИМЕНЯЕМЫЕ В УЗЛАХ

СТАДИЯ	ЛИСТ	ЛИСТОВ
Р	7	

МНИИТЭП

МАСТЕРСКАЯ N 3

ЭСКИЗ	N ПОЗ.	СЕЧЕНИЕ ММ	МАРКА	ДЛИНА ММ	МАССА, КГ ПОЗ.	МАССА, КГ ДЕТАЛИ
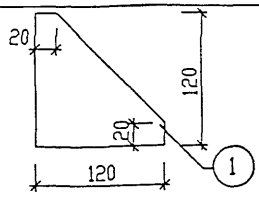	1	-6x120	6МС-1	120	0.44	0.44
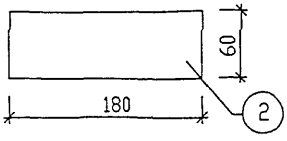	2	-6x60	6МС-2 6МС-2ц	180	0.51	0.57
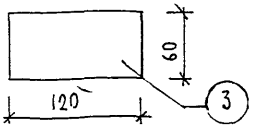	3	-6x60	6МС-6 6МС-6ц	120	0.34	0.28
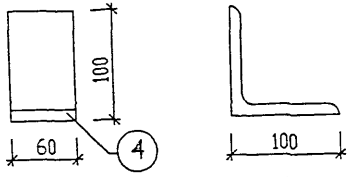	4	L100x10	6МС-8ц	60	0.91	0.91
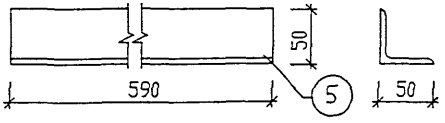	5	L50x5	6МС-9	590	2.22	2.22
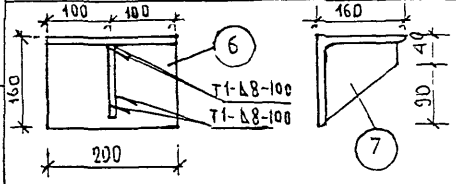	6 7	L160x12 -130x12	6МС-13	200 130	5,89 1,59	7,46

НОРМ. КОНТ.	СУВОРОВА				
ИЗМ.	КОЛУЧ	ЛИСТ	N ДОК.	ПОДПИСЬ	ДАТА
ГЛ СПЕЦ М	КОЗИЦЫН				
ГЛ ИНЖ ПР	МЫЛЬНИКОВ				
РУК ГР ИНЖ	СУВОРОВА				
ИСПОЛНИЛ	ШЕХИНА				
ПРОВЕРИЛ	СИНДЕЕВА				

6 КДС

МОНТАЖНЫЕ СВЯЗИ

СТАДИЯ	ЛИСТ	ЛИСТОВ
Р	8	

МНИИТЭП

МАСТЕРСКАЯ N3

ВЗАМ. ИНВ. N

ПОДПИСЬ И ДАТА

ИНВ. N ПОДЛ.

ЭСКИЗ	N ПОЗ.	СЕЧЕНИЕ ММ	МАРКА	ДЛИНА ММ	МАССА, КГ	
					ПОЗ.	ДЕТАЛИ
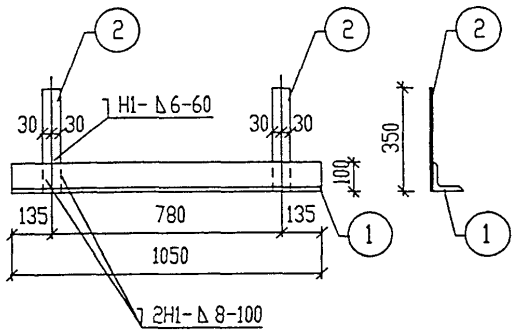	1	L 100х16	МБ-1	1050	24.47	27.11
	2	-8х60		350	2.64	
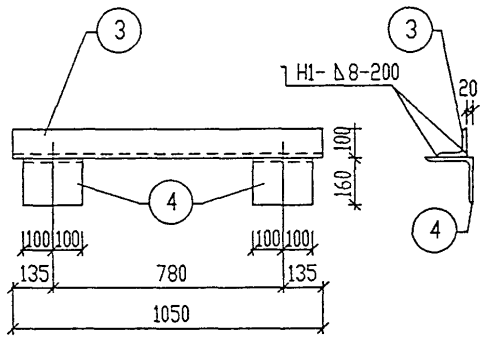	3	L 100х16	МБ-2	1050	24.47	36.23
	4	L 160х12		200	11.76	

НОРМ КОНТ.		СУВОРОВА			
ИЗМ.	КОЛ.УЧ	ЛИСТ	N ДОК	ПОДПИСЬ	ДАТА
ГЛ СПЕЦ М		КОЗИЦЫН			
ГЛ ИНЖ ПР		МЫЛЬНИКОВ			
РУК ГР ИНЖ		СУВОРОВА			
ИСПОЛНИЛ		ШЕХИНА			
ПРОВЕРИЛ		СИНДЕЕВА			

6 КДС

МОНТАЖНЫЕ СВЯЗИ

СТАДИЯ	ЛИСТ	ЛИСТОВ
Р	9	

МНИИТЭП
МАСТЕРСКАЯ N3

ИНВ. N ПОДЛ. | ПОДПИСЬ И ДАТА | ВЗАМ ИНВ. N

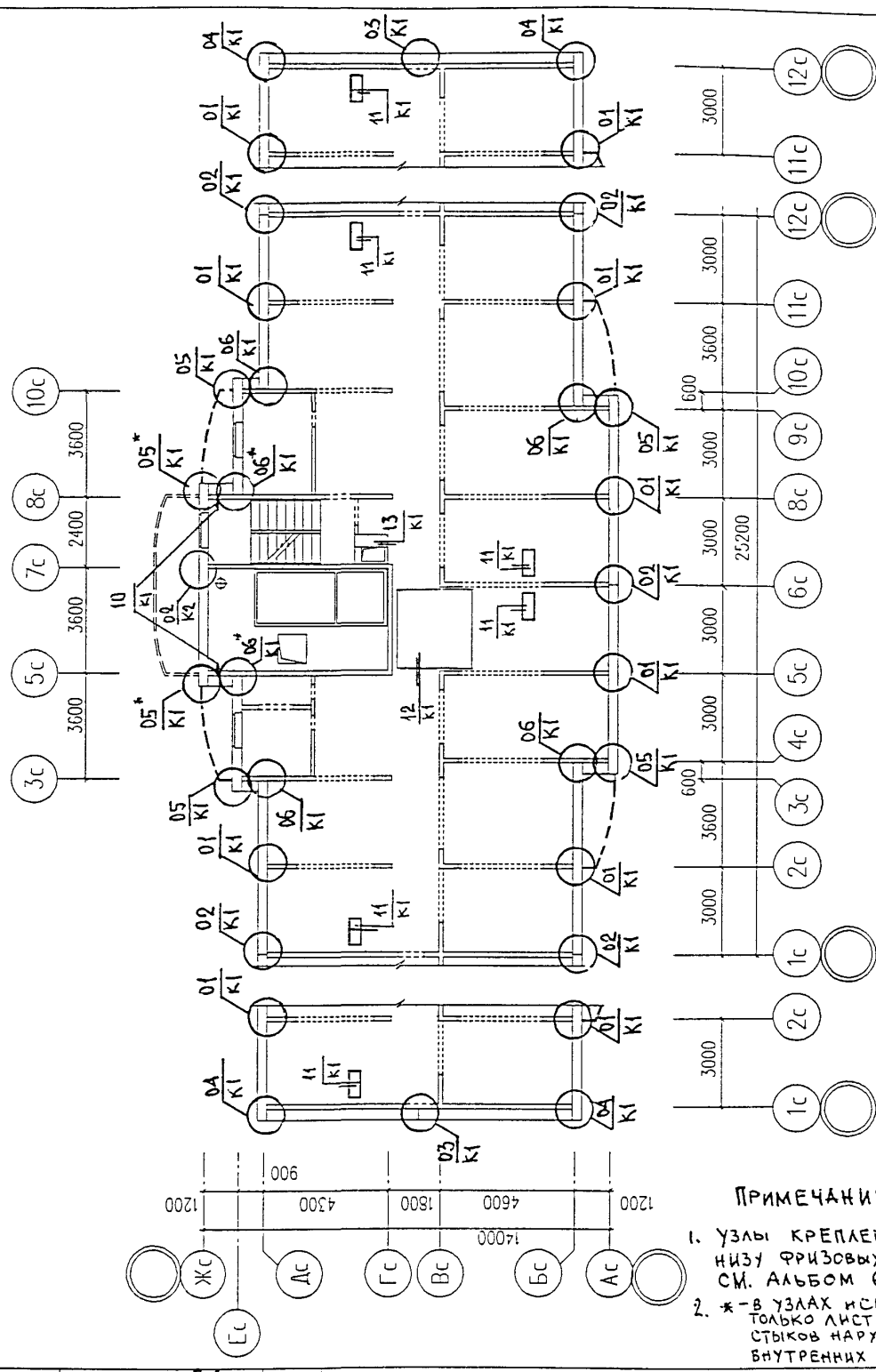

Примечания

1. Узлы крепления по низу фризовых панелей см. альбом 6НДС
2. *-в узлах использовать только листы по заделке стыков наружных и внутренних стен

Норм. контр.	Суворова				
Изм	Кол.уч	Лист	N док	Подпись	Дата
ГИ спец м	Козицын				
ГИ инж. пр	Мыльников				
Рук гр инж	Синдеева				
Испол-ил	Шехина				
Проверил	Синдеева				

6 КДС

М6-1/17

Схема расположения элементов чердака

Стадия	Лист	Листов
Р	10	

МНИИТЭП
Мастерская N 3

Взам. инв. N | Подпись и дата | Инв. N подл

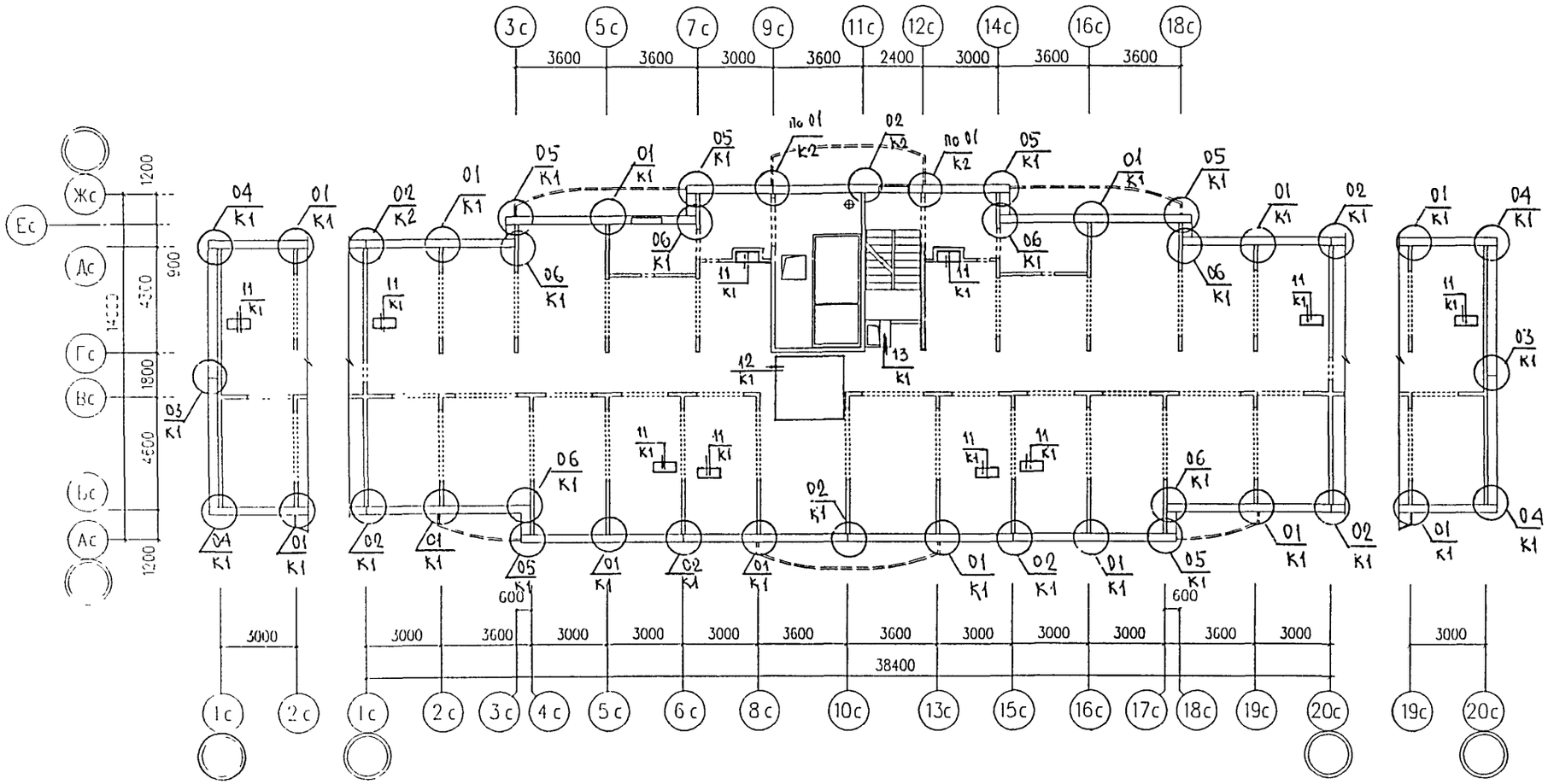

ПРИМЕЧАНИЕ

Узлы крепления по низу фризовых панелей см. Альбом 6НДС

НОРМ. КОНТР.		СУВОРОВА				6 КДС
ИЗМ	КОЛУЧ	ЛИСТ	N ДОК.	ПОДПИСЬ	ДАТА	
ГЛ СПЕЦ М		КОЗИЦЫН				М6-2/17
ГЛ ИНЖ ПР		МЫЛЬНИКОВ				СХЕМА РАСПОЛОЖЕНИЯ ЭЛЕМЕНТОВ ЧЕРДАКА
РУК ГР ИНЖ		СИНДЕЕВА				СТАДИЯ Р; ЛИСТ 11; ЛИСТОВ
ИСПОЛНИЛ		ШЕХИНА				МНИИТЭП МАСТЕРСКАЯ N3
ПРОВЕРИЛ		СИНДЕЕВА				

Карт. 5706

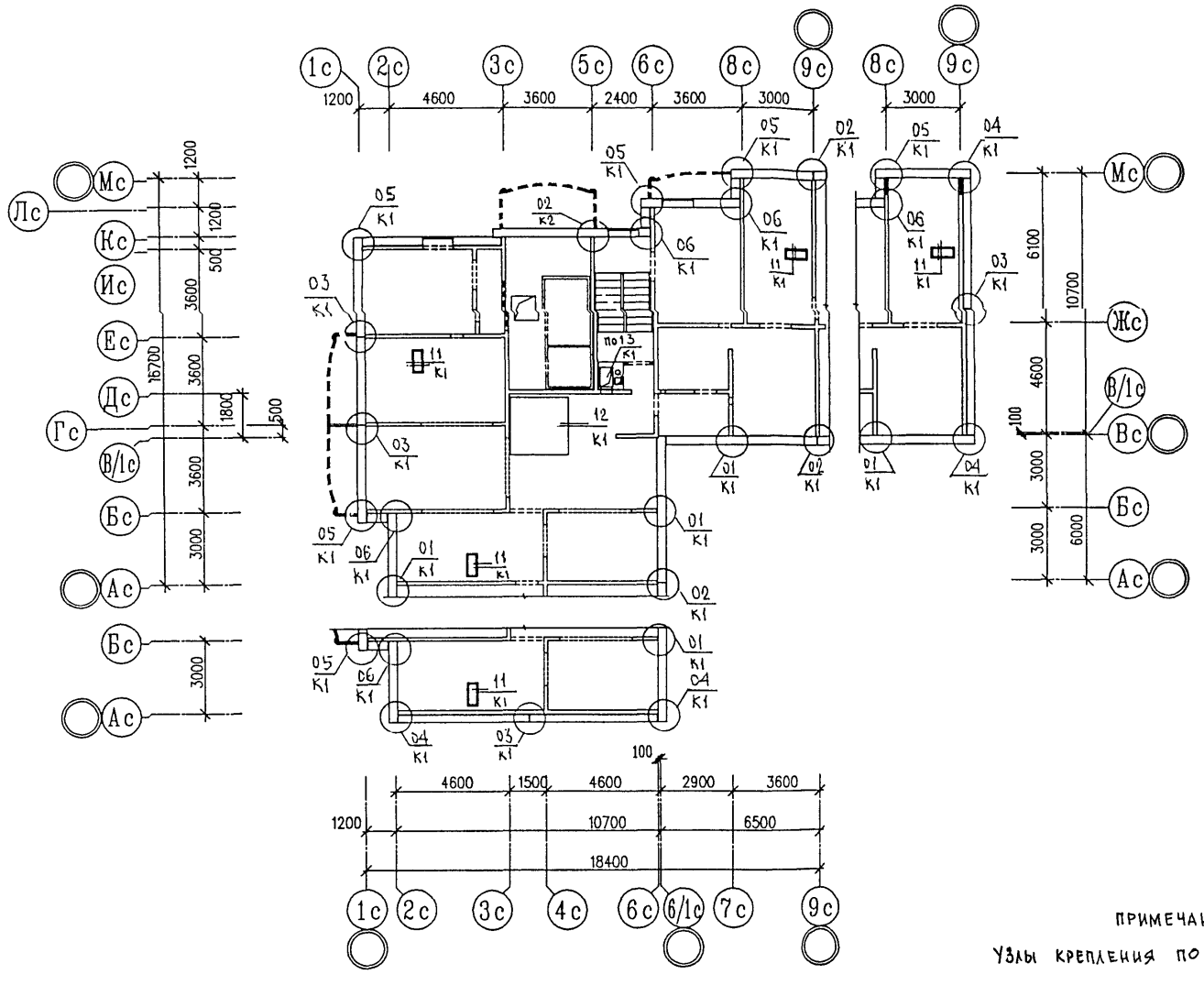

ПРИМЕЧАНИЕ

УЗЛЫ КРЕПЛЕНИЯ ПО НИЗУ ФРИЗОВЫХ ПАНЕЛЕЙ СМ. АЛЬБОМ 6НДС

НОРМ. КОНТ.	СУВОРОВА			
ИЗМ.	КОЛ. УЧ.	ЛИСТ	N ДОК.	ПОДПИСЬ	ДАТА
ГЛ. СПЕЦ. М.	КУЗИЦЫН			
ГЛ. ИНЖ. ПР	МЫЛЬНИКОВ			
РУК. ГР. ИНЖ.	СИНДЕЕВА			
ИСПОЛНИЛ	ШЕХИНА			
ПРОВЕРИЛ	СИНДЕЕВА			

6 КДС

М6-3/17

СХЕМА РАСПОЛОЖЕНИЯ ЭЛЕМЕНТОВ ЧЕРДАКА

СТАДИЯ	ЛИСТ	ЛИСТОВ
Р	12	

МНИИТЭП
МАСТЕРСКАЯ N3

ИНВ. N ПОДЛ. | ПОДПИСЬ И ДАТА | ВЗАМ. ИНВ. N

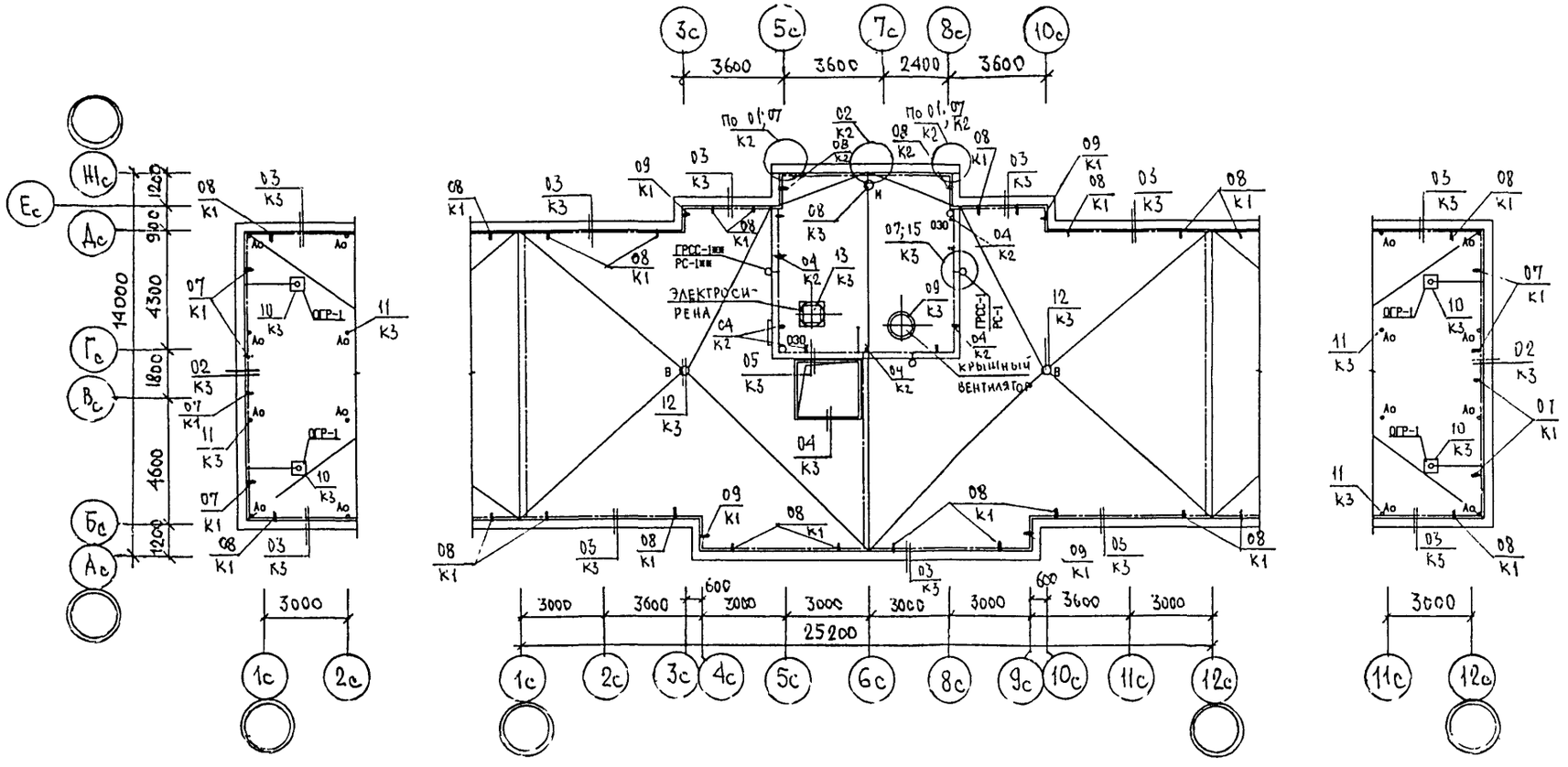

НОРМ. КОНТР.		СИНДЕЕВА			
ИЗМ.	КОЛ.УЧ.	ЛИСТ	N ДОК.	ПОДПИСЬ	ДАТА
ГЛ.СПЕЦМАСТ		КОЗИЦЫН			
ГИП		МЫЛЬНИКОВ			
РГИ		СИНДЕЕВА			
ИСПОЛНИЛ		ШЕХИНА			
ПРОВЕРИЛ		СУВОРОВА			

6КДС

МБ-1/17

ПЛАН КРОВЛИ

СТАДИЯ	ЛИСТ	ЛИСТОВ
Р	13	

МНИИТЭП

МАСТЕРСКАЯ N 3

ИНВ. N ПОДЛ. | ПОДПИСЬ И ДАТА | ВЗАМ. ИНВ N

Карт. 5706

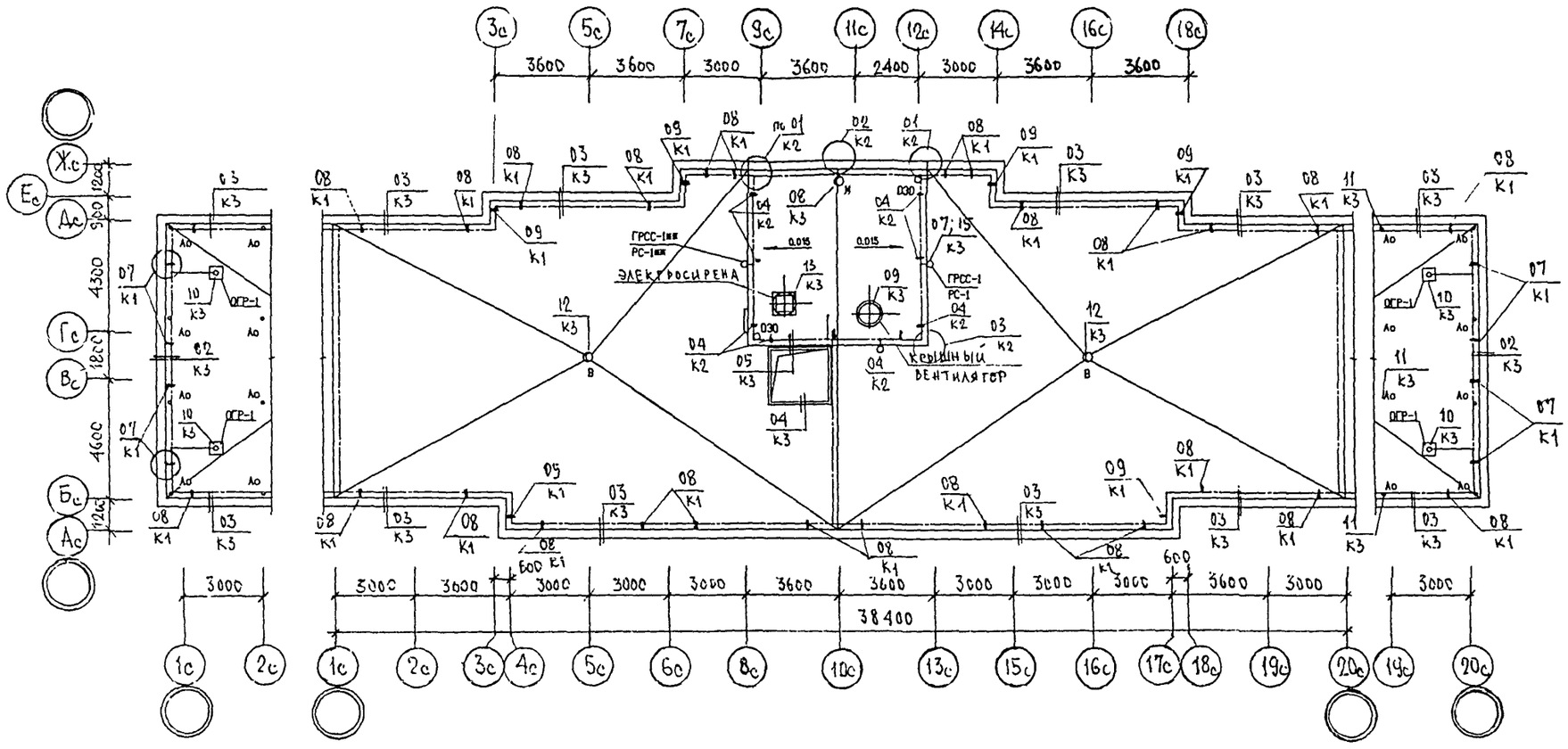

НОРМ КОНТР		СУВОРОВА				
ИЗМ	КОЛУЧ	ЛИСТ	N ДОК	ПОДПИСЬ	ДАТА	
ГЛ СПЕЦ М		КОЗИЦЫН				
ГЛ ИНЖ ПР		МИЛЬНИКОВ				
РУК ГР ИНЖ		СУВОРОВА				
ИСПОЛНИЛ		ШЕХИНА				
ПРОВЕРИЛ		СИНДЕЕВА				

6 КДС

М6-2/17

ПЛАН КРОВЛИ

СТАДИЯ	ЛИСТ	ЛИСТОВ
Р	14	

МНИИТЭП
МАСТЕРСКАЯ N 3

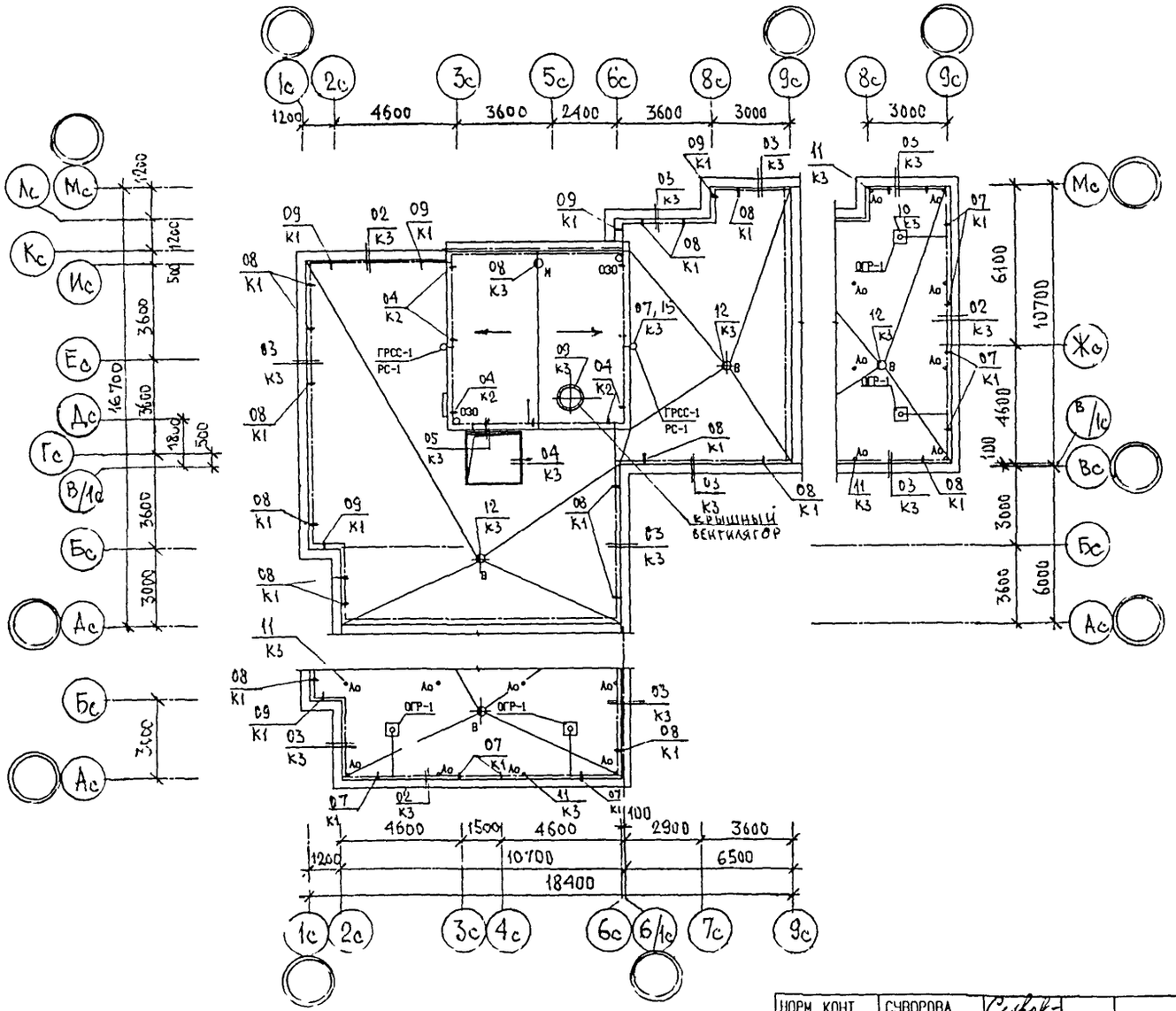

НОРМ КОНТ		СУВОРОВА				6 КДС
ИЗМ.	КОЛУЧ	ЛИСТ	N ДОК.	ПОДПИСЬ	ДАТА	
ГЛ СПЕЦ И		КОЗИЦИН				М6-3/17
ГЛ ИНЖ ПР		МЫЛЬНИКОВ				
РУК ГР ИНЖ		СИНДЕЕВА				ПЛАН КРОВЛИ
ИСПОЛНИЛ		ШЕХИНА				СТАДИЯ Р; ЛИСТ 15; ЛИСТОВ
ПРОВЕРИЛ		СИНДЕЕВА				МНИИТЭП МАСТЕРСКАЯ N3

ИНВ N ПОДЛ | ПОДПИСЬ И ДАТА | ВЗАМ ИНВ N

Арт. 5706

ФРАГМЕНТ 1

План в уровне чердака

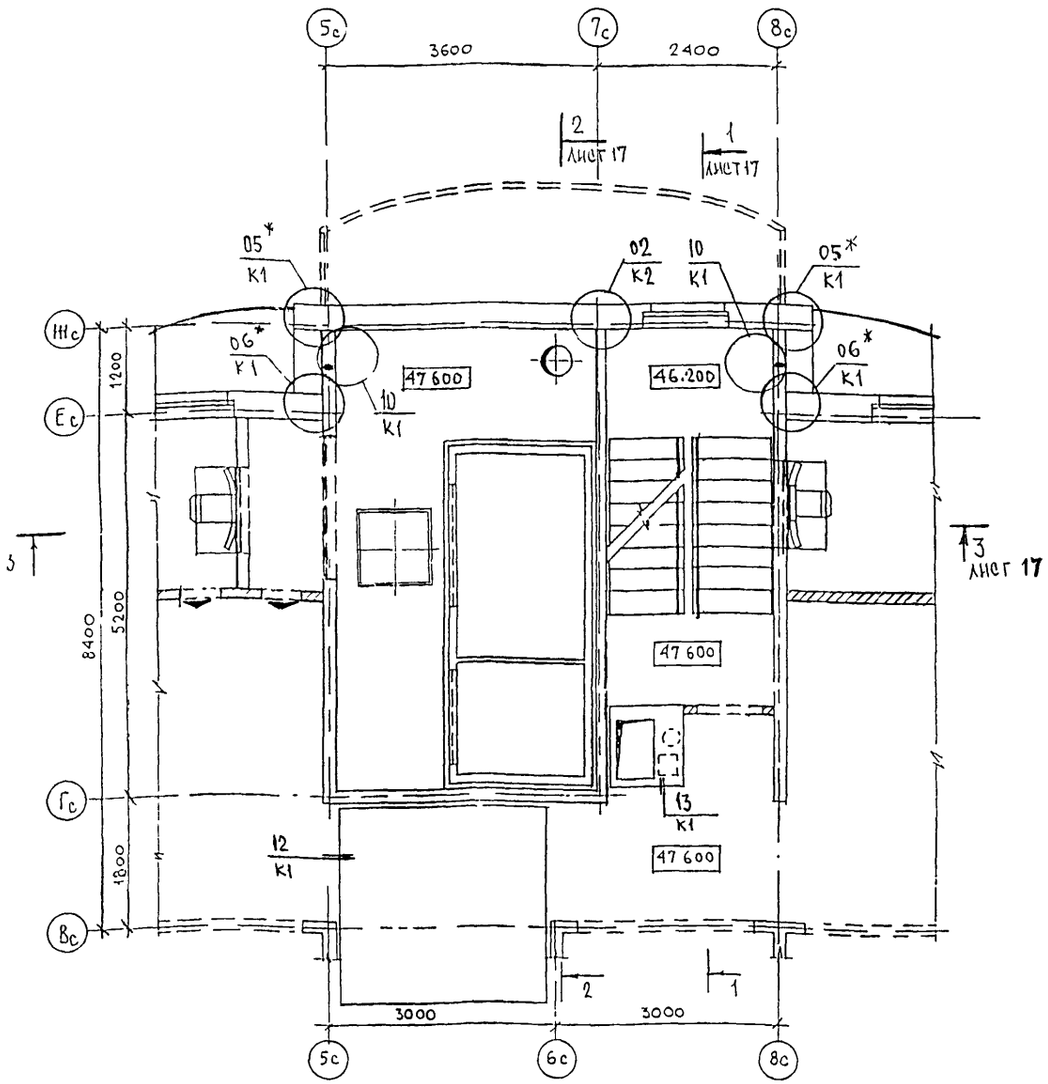

ФРАГМЕНТ 2

План в уровне машинного помещения

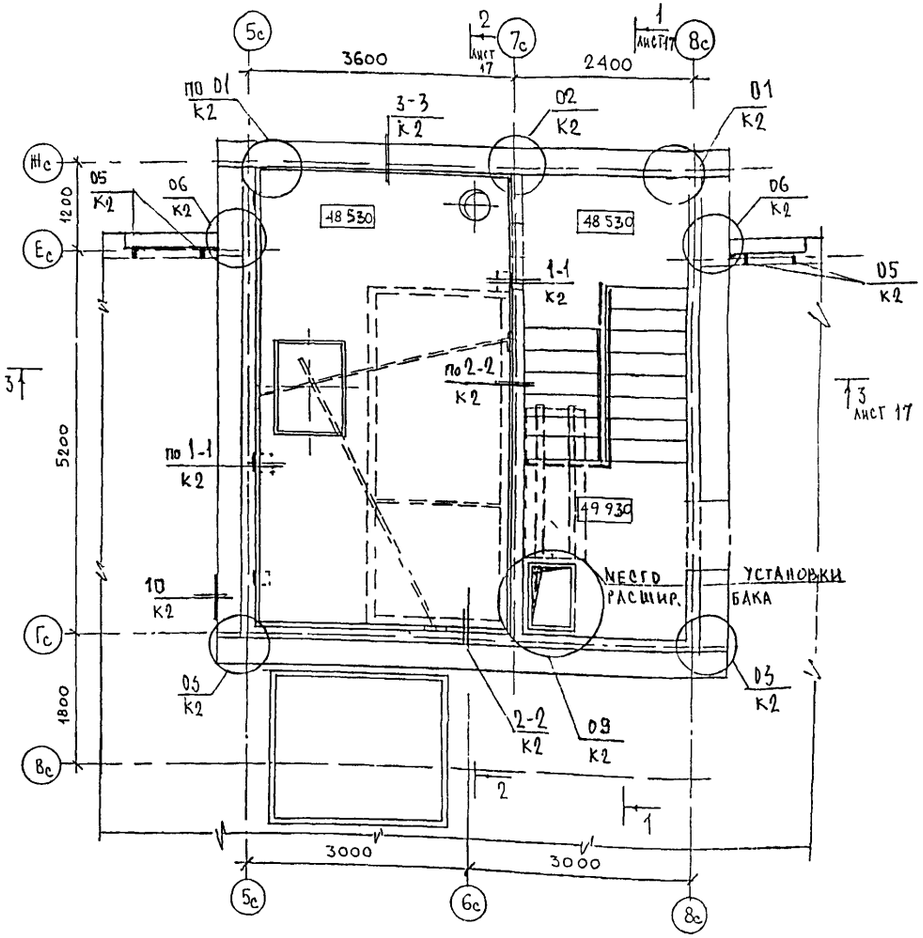

Примечания

1. На чертеже даны отметки верха монолитных перекрытий
2. * — в узлах использовать только листы по заделке стыков наружных и внутренних стен
3. Узлы крепления по низу фризовых панелей, примыкания лифтовой шахты к плите перекрытия в уровне пола чердака (▽47.600), узлы по лестнице см альбом 6НДС

Норм контр		Синдеева			6 КДС
Изм	Кол уч	Лист	№ док	Подпись	Дата
Гл спец м		Козицын			М6-1/17 Машинное помещение лифта
Гл инж пр		Мильчиков			
Зав гр инж		Синдеева			
Разработал		Шехина			
Проверил		Суворова			

Стадия	Лист	Листов
Р	16	

МНИИТЭП
Мастерская N3

Фрагмент 2
План в уровне покрытия машинного помещения

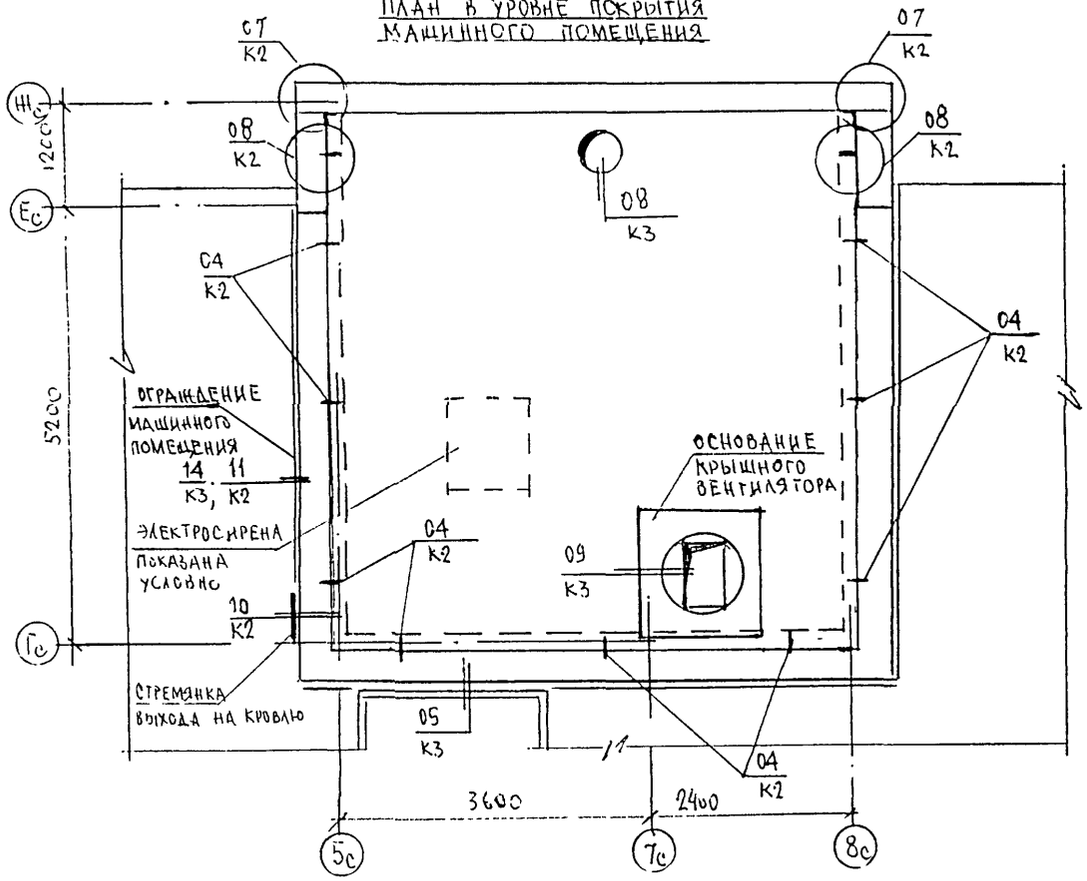

1–1

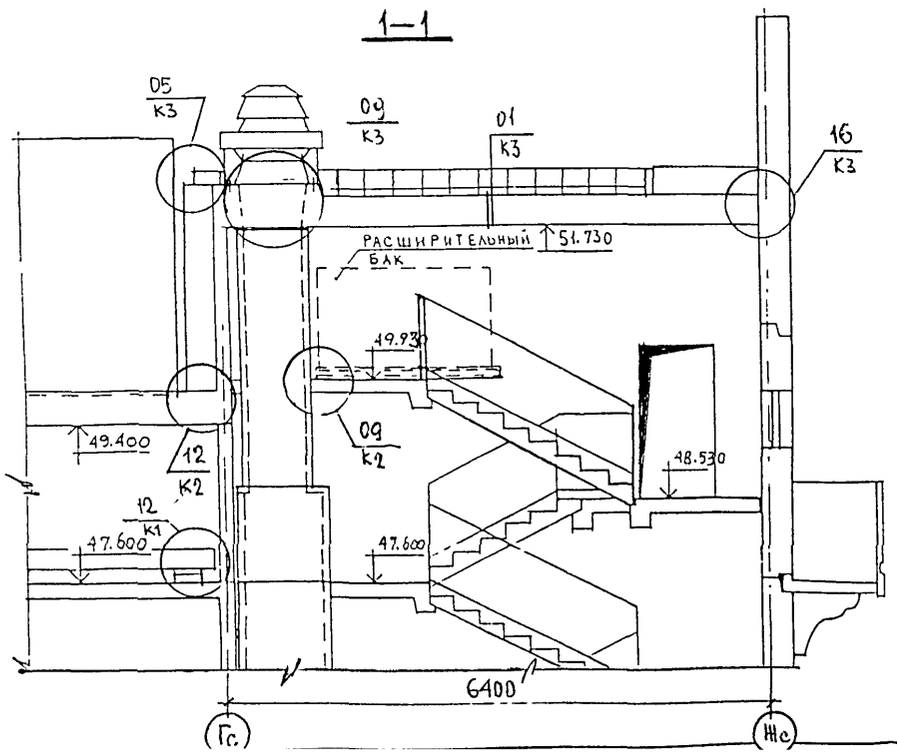

2–2

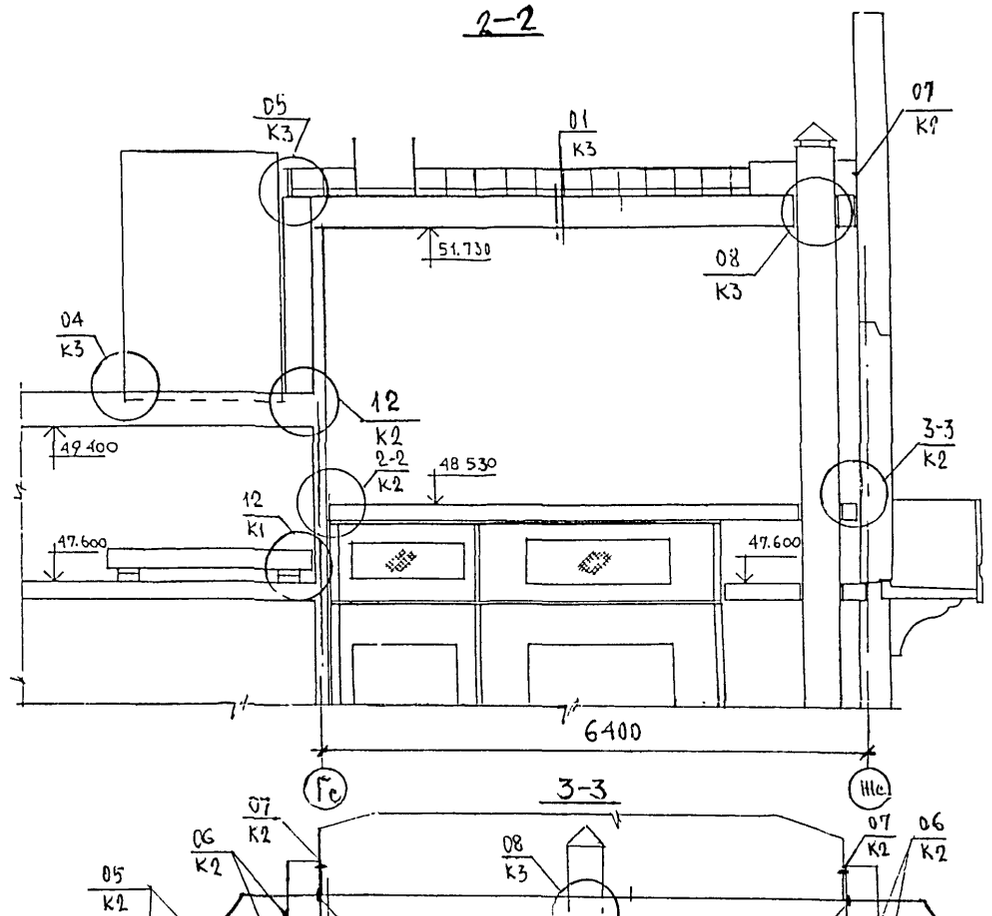

3–3

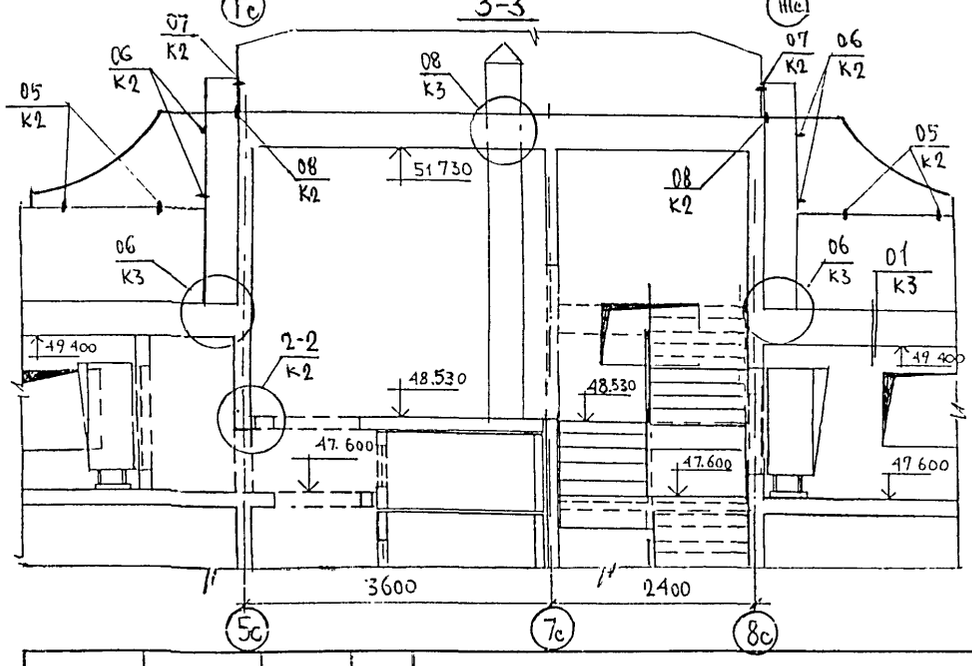

ИЗМ	КОЛУЧ	ЛИСТ	N ДОК	ПОДПИСЬ	ДАТА
ГЛ СПЕЦ М		КОЗИЦИН			
ГЛ ИНЖ ПР.		МИЛЬНИКОВ			
ЗАВ ГР ИНЖ		СИНДЕЕВА			
РАЗРАБОТАЛ		ТУЧКОВА			
Н КОНТР		СУВОРОВА			

6 КДС

МБ-1/17
МАШИННОЕ ПОМЕЩЕНИЕ ЛИФТА. РАЗРЕЗЫ 1-1; 2-2; 3-3

СТАДИЯ	ЛИСТ	ЛИСТОВ
Р	17	

МНИИТЭП
МАСТЕРСКАЯ N3

ИНВ N ПОДЛ | ВЗАМ ИНВ N

ФРАГМЕНТ 1

ПЛАН В УРОВНЕ ЧЕРДАКА

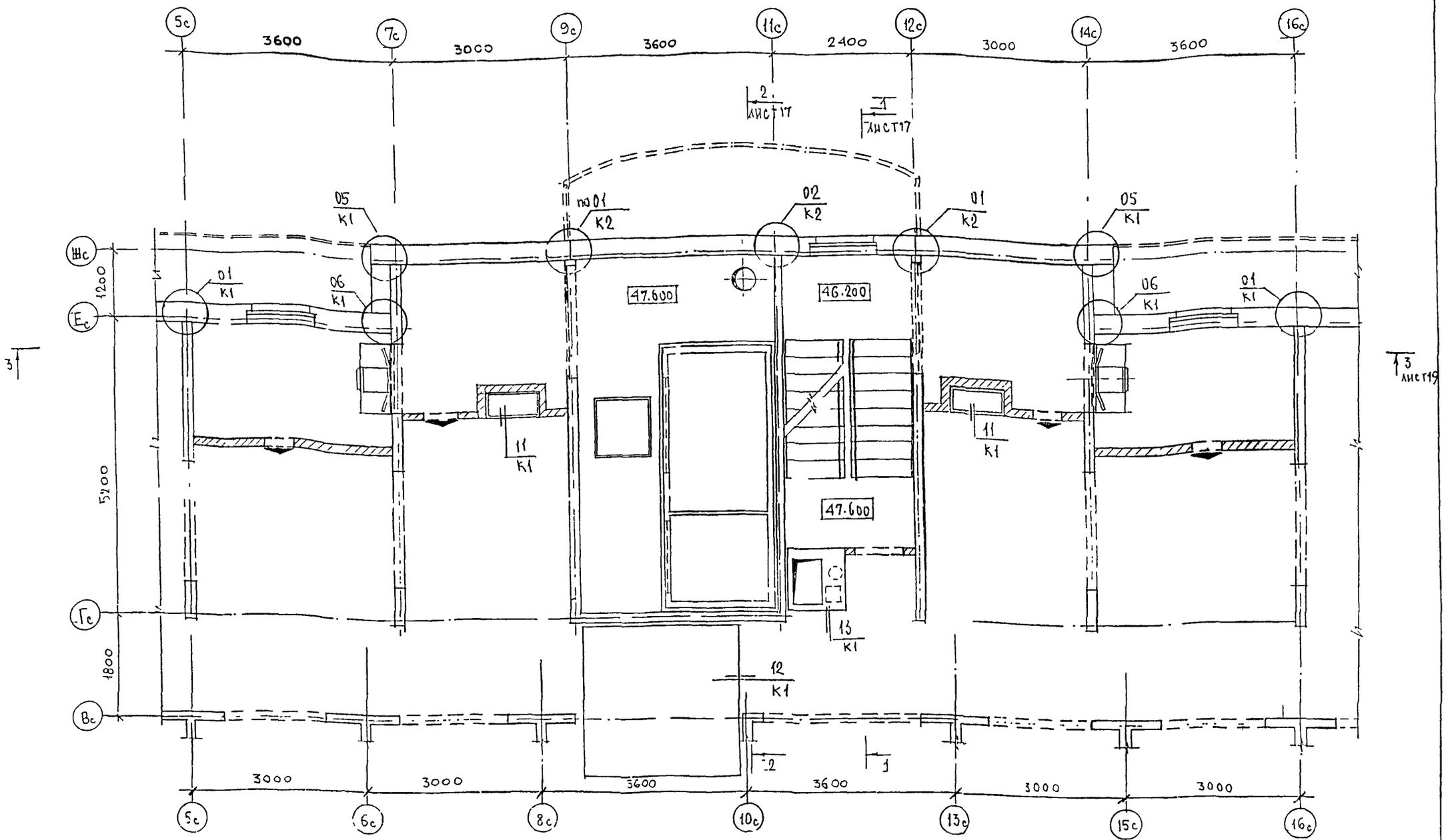

Примечания

1. На чертеже даны отметки верха монолитных перекрытий.
2. Узлы крепления по низу фризовых панелей, примыкания лифтовой шахты к плите перекрытия в уровне пола чердака (▽ 47.600), узлы по лестнице см. альбом 6КДС

НОРМ КОНТР		СУВОРОВА			
ИЗМ	КОЛ.УЧ	ЛИСТ	N ДОК	ПОДПИСЬ	ДАТА
ГЛ СПЕЦ М		КОЗИЦИН			
ГЛ ИНЖ ПР		МИЛЬНИКОВ			
ЗАВ ГР ИНЖ		СУВОРОВА			
РАЗРАБОТАЛ		ШЕХИНА			
ПРОВЕРИЛ		СИНДЕЕВА			

6 КДС

МБ-2/17

МАШИННОЕ ПОМЕЩЕНИЕ ЛИФТА
ПЛАН В УРОВНЕ ЧЕРДАКА

СТАДИЯ	ЛИСТ	ЛИСТОВ
Р	18	

МНИИТЭП
МАСТЕРСКАЯ N3

ФРАГМЕНТ 2

ПЛАН В УРОВНЕ МАШИННОГО ПОМЕЩЕНИЯ

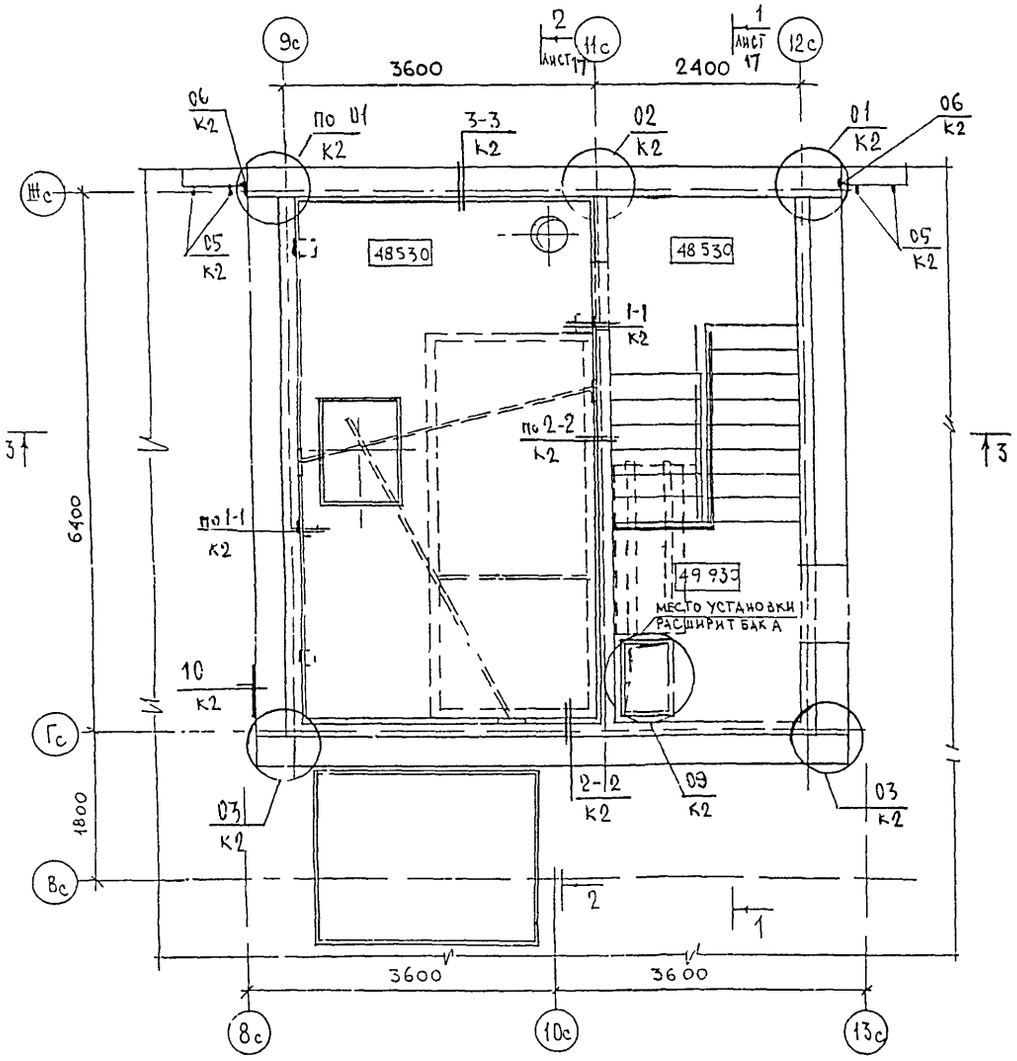

3-3

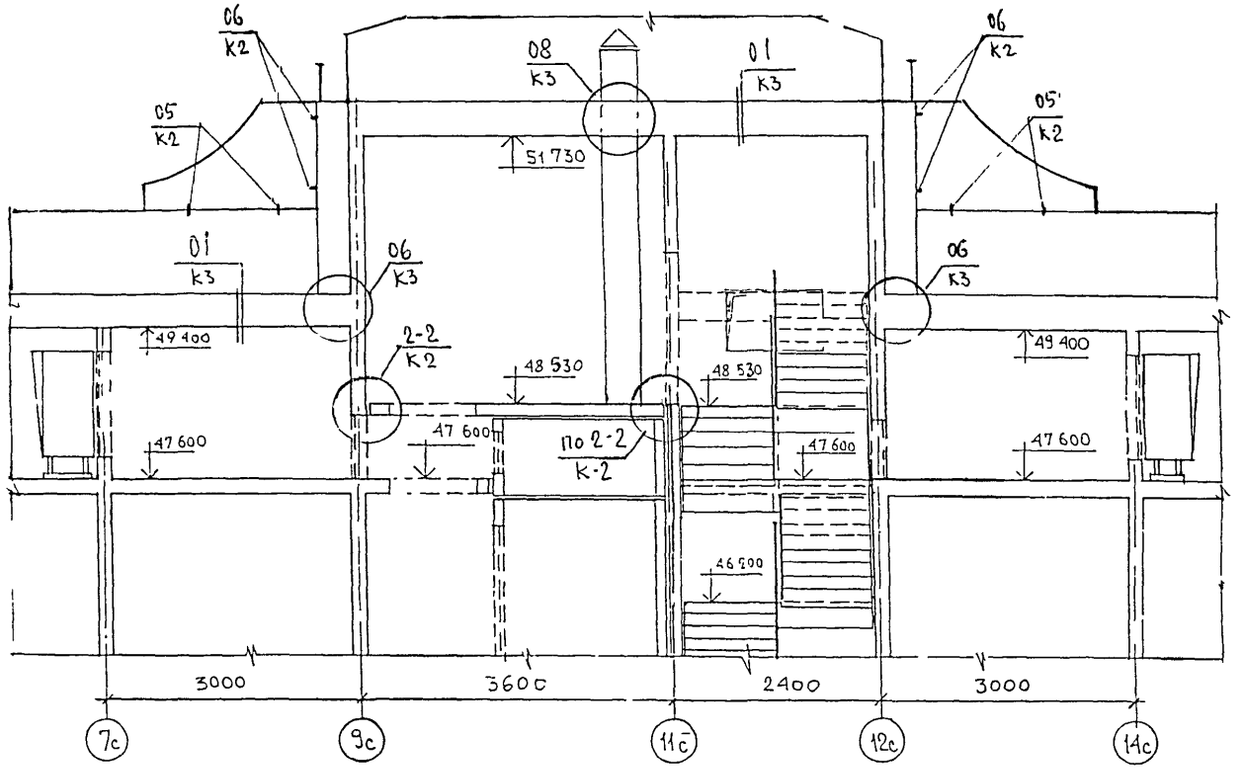

Примечания

1. На чертеже даны отметки верха монолитных перекрытий
2. Сечение 1-1 и 2-2 см лист № 17

Изм	Колуч	Лист	N док	Подпись	Дата	6 КДС
Гл спец м		Козицын				
Гл инж пр		Мыльников				М6-2/17
Зав гр инж		Суворова				Машинное помещение лифта
Разработал		Тучкова				Сечение 3-3
Н контр		Синдеева				

Стадия	Лист	Листов
Р	19	

МНИИТЭП
Мастерская N 3

Инв N подл | Подпись и дата | Взам инв N

ФРАГМЕНТ 1
ПЛАН В УРОВНЕ ЧЕРДАКА

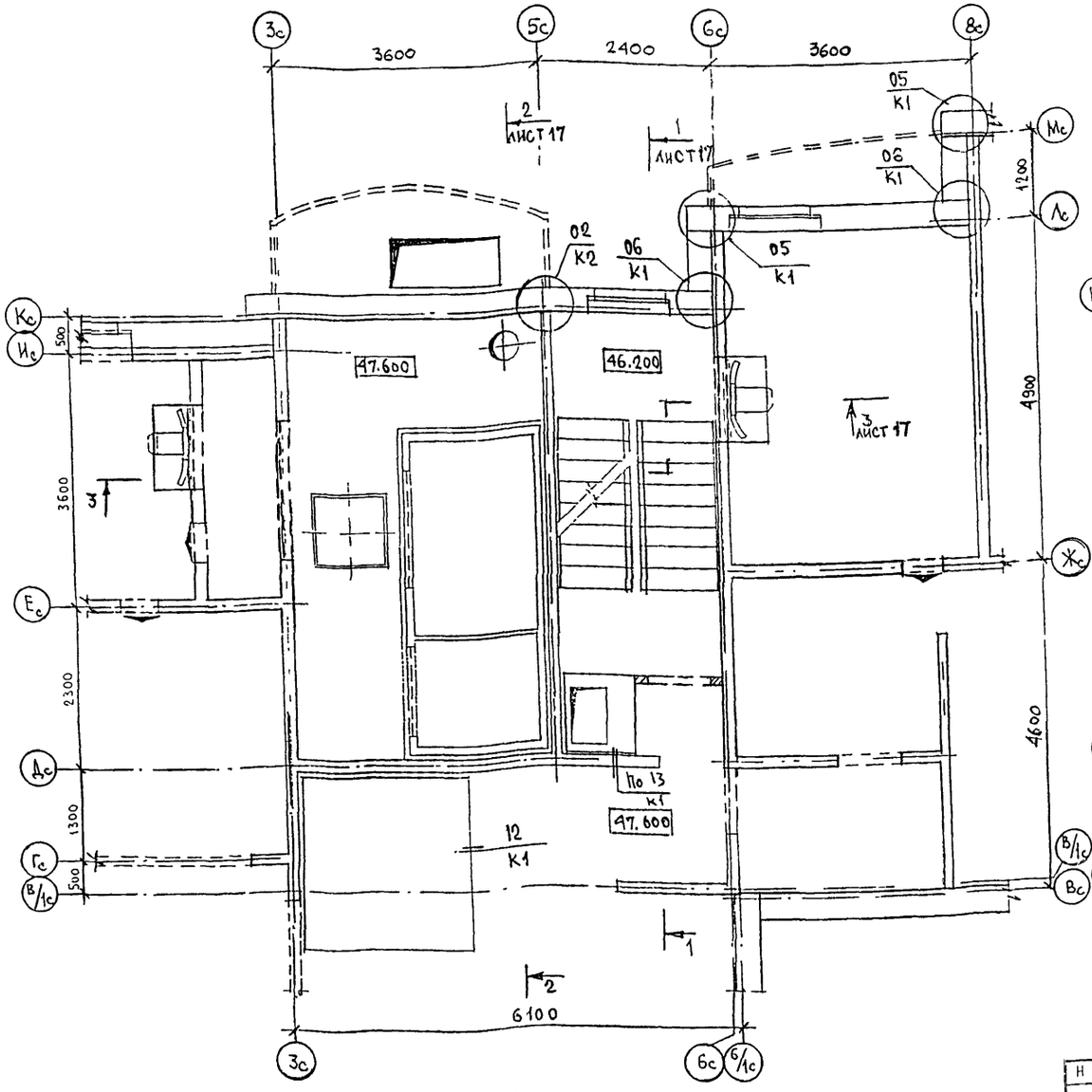

ФРАГМЕНТ 2
ПЛАН В УРОВНЕ МАШИННОГО ПОМЕЩЕНИЯ

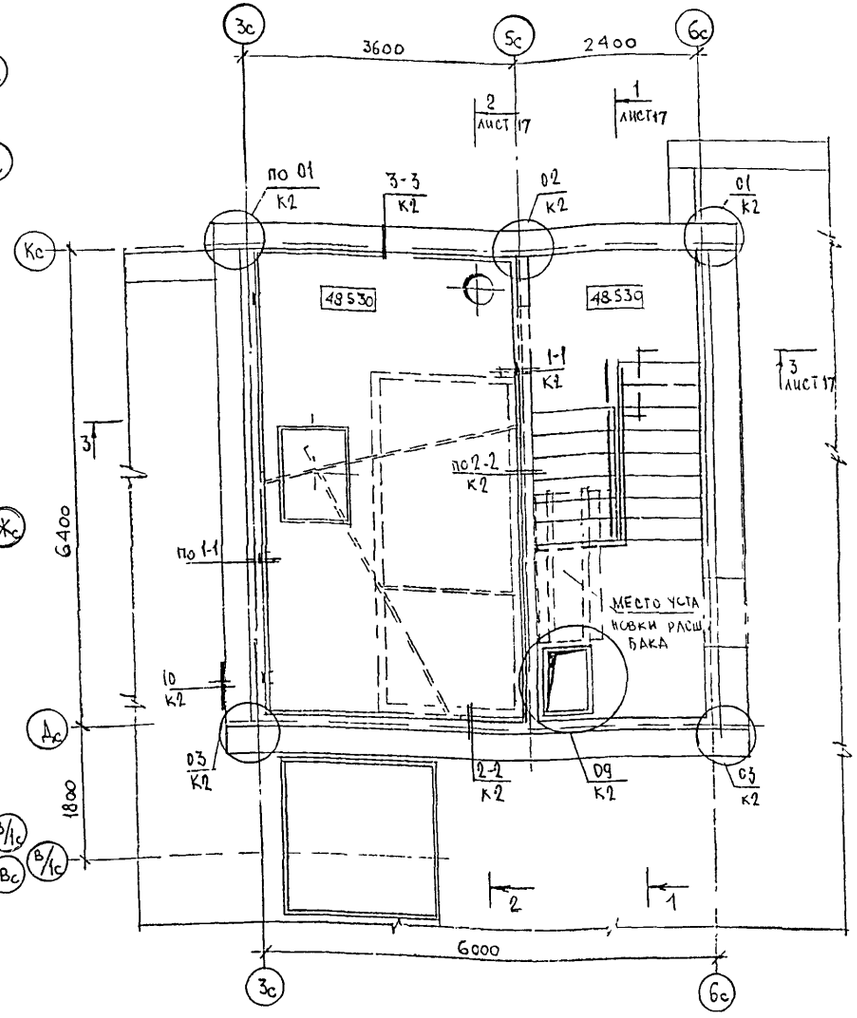

Примечани

1. На чертеже даны отметки верха монолитных перекрытий
2. Сечения 1-1; 2 2; 3-3 см. лист № 17
3. Узлы крепления по низу фризовых панелей, примыкания лифтовой шахты к плите перекрытия в уровне пола чердака (▽47.600)

Н КОНТР		СУВОРОВА			
ИЗМ	КОЛУЧ	ЛИСТ	N ДОК	ПОДПИСЬ	
ГЛ СПЕЦ М		КОЗИЦЫН			
ГЛ ИНК ПР		МИЛЬНИКОВ			
ЗАВ ГР ИНЖ		СИНДЕЕВА			
РАЗРАБОТАЛ		ТУЧКОВА			
ПРОВЕРИЛ		СИНДЕЕВА			

6 КДС

М6-3/17

МАШИННОЕ ПОМЕЩЕНИЕ ЛИФТА

СТАДИЯ	ЛИСТ	ЛИСТОВ
Р	20	

МИИТЭП
МАСТЕРСКАЯ №3

ТИП I

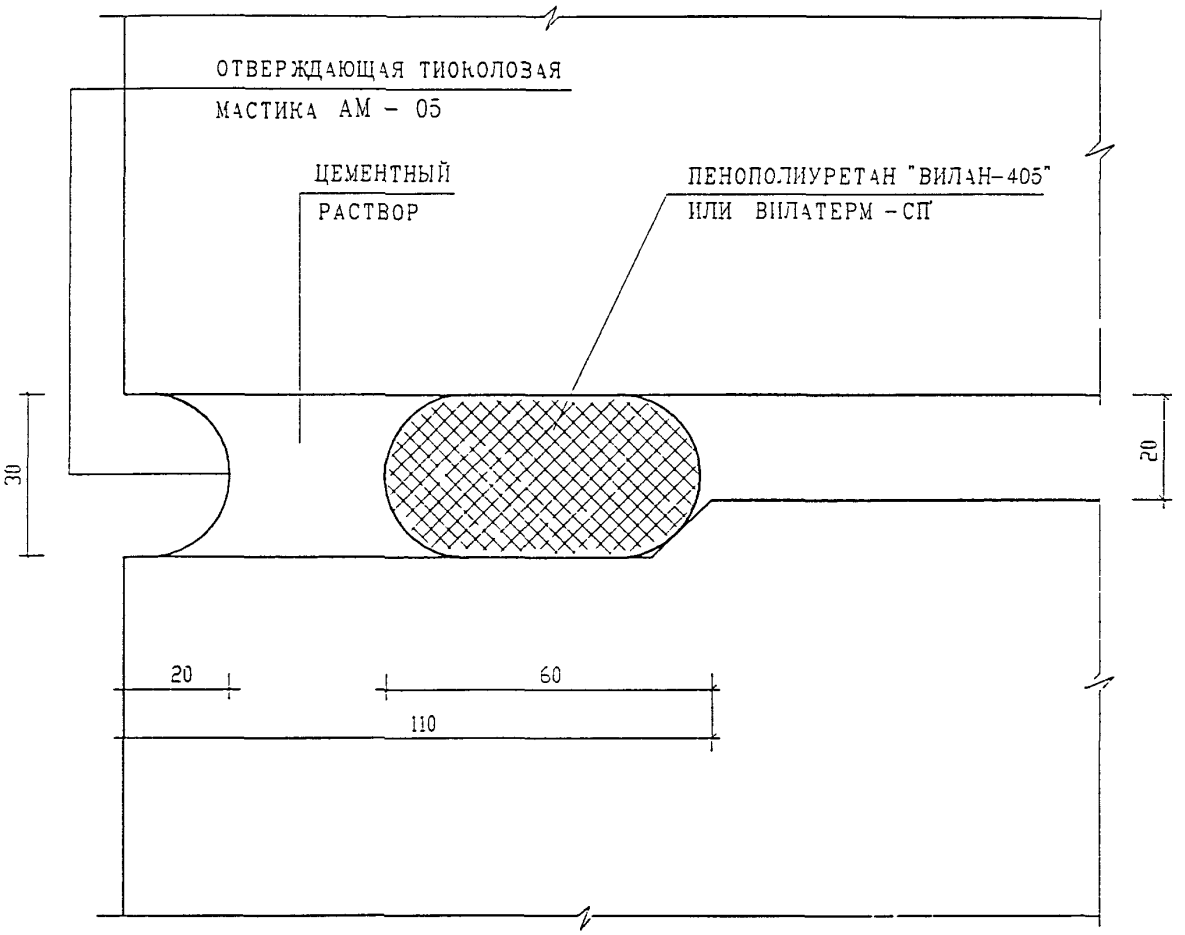

ВЗАМ ИНВ N

ПОДПИСЬ И ДАТА

ИНВ N ПОДЛ

Н КОНТР	СУВОРОВА		
ИЗМ	КОЛ УЧ	ЛИСТ №N ДОК	ПОДПИСЬ ДАТА
ГЛ СПЕЦ М	КОЗИНЦЕВ		
ГЛ ИНЖ ГР	МЫЛЬНИКОВ		
ЗАВ ГР ИНЖ	СУВОРОВА		
РАЗРАБОТАЛ	ТУЧКОВА		
ПРОВЕРИЛ	СИНЕЦКАЯ		

6 КДС

ГЕРМЕТИЗАЦИЯ СТЫКОВ
ВЕРТИКАЛЬНЫХ ШОВ
ТИП I

СТАДИЯ	ЛИСТ	ЛИСТОВ
Р	21	

МНИИТЭП
МАСТЕРСКАЯ N3

ТИП II

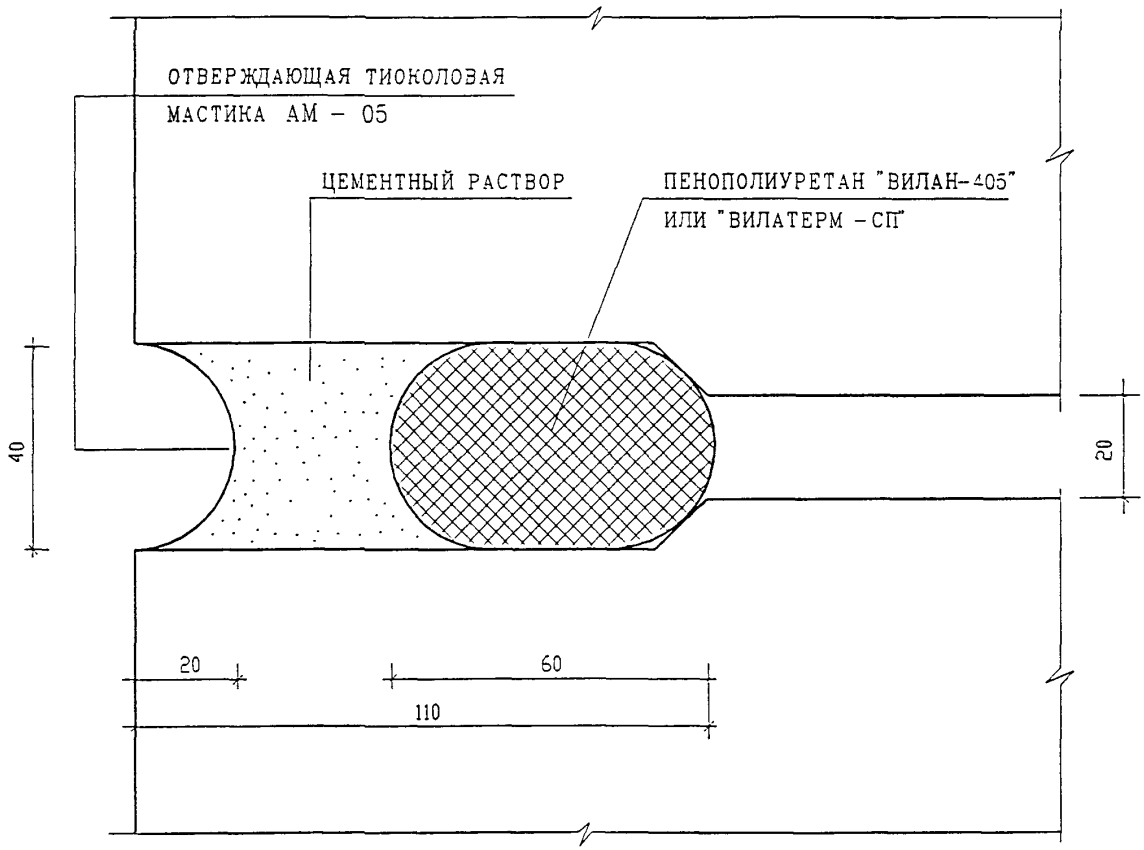

ВЗАМ. ИНВ. N

ПОДПИСЬ И ДАТА

ИНВ. N ПОДЛ.

Н КОНТР		СУВОРОВА			
ИЗМ	КОЛ.УЧ.	ЛИСТ	N ДОК.	ПОДПИСЬ	ДАТА
ГЛ СПЕЦ М		КОЗИЦЫН			
ГЛ ИНЖ. ПР.		МЫЛЬНИКОВ			
ЗАВ ГР ИНЖ.		СУВОРОВА			
РАЗРАБОТАЛ		ТУЧКОВА			
ПРОВЕРИЛ		СИНДЕЕВА			

6 КДС

ГЕРМЕТИЗАЦИЯ СТЫКОВ
ВЕРТИКАЛЬНЫЙ ШОВ
ТИП II

СТАДИЯ	ЛИСТ	ЛИСТОВ
Р	22	

МНИИТЭП
МАСТЕРСКАЯ N 3

ТИП III

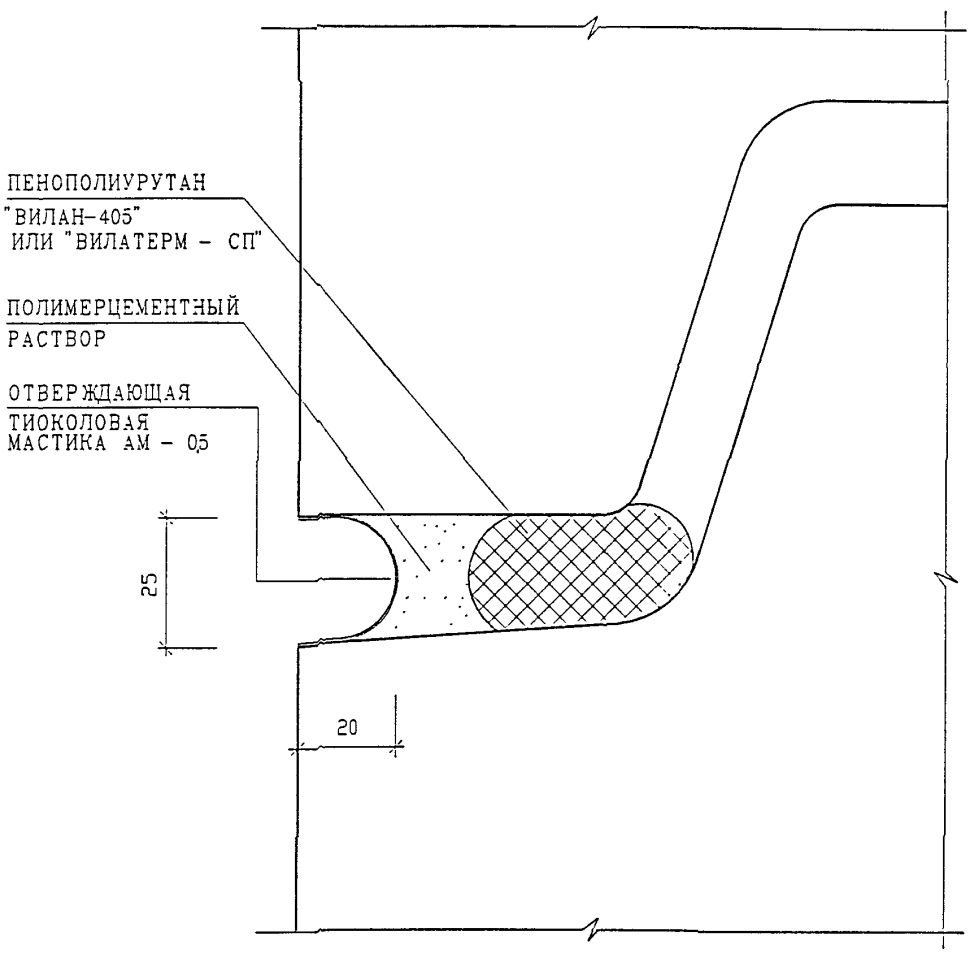

Н. КОНТР.	СУВОРОВА				
ИЗМ.	КОЛ.УЧ.	ЛИСТ	N ДОК.	ПОДПИСЬ	ДАТА
ГЛ. СПЕЦ. М.	КОЗИЦЫН				
ГЛ. ИНЖ. ПР.	МЫЛЬНИКОВ				
ЗАВ. ГР. ИНЖ.	СУВОРОВА				
РАЗРАБОТАЛ	ТУЧКОВА				
ПРОВЕРИЛ	СИНДЕЕВА				

6 КДС

ГЕРМЕТИЗАЦИЯ СТЫКОВ
ГОРИЗОНТАЛЬНЫЙ ШОВ
ТИП III

СТАДИЯ	ЛИСТ	ЛИСТОВ
Р	23	

МНИИТЭП
МАСТЕРСКАЯ N 3

ИНВ. N ПОДЛ. | ПОДПИСЬ И ДАТА | ВЗАМ. ИНВ. N

ТИП СОЕДИНЕНИЯ ПО ГОСТ			ХАРАКТЕРИСТИКА ШВА	КОНСТРУКТИВНЫЕ ЭЛЕМЕНТЫ	
				ПОДГОТОВЛЕННОЙ КРОМКИ	ВЫПОЛНЕННОГО ШВА
РУЧНАЯ ДУГОВАЯ СВАРКА	ГОСТ 5264-80	Н 1	ТИП СОЕДИНЕНИЯ ВНАХЛЕСТКУ БЕЗ СКОСА КРОМОК	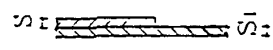 $S_1 > S$	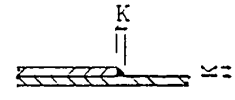 К – по проекту
		Т 1	ТИП ТАВРОВОГО СОЕДИНЕНИЯ БЕЗ СКОСА КРОМОК ОДНОСТОРОННИЙ	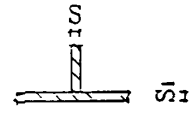 $S_1 > S$	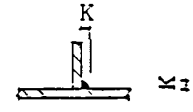 К – по проекту
		Т 3	ТИП ТАВРОВОГО СОЕДИНЕНИЯ БЕЗ СКОСА КРОМОК ДВУСТОРОННИЙ	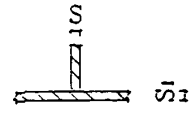 $S_1 > S$	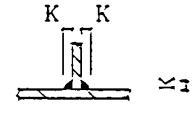 К – по проекту
	ГОСТ 14098-85	Н 1-Рш	ТИП СОЕДИНЕНИЯ ВНАХЛЕСТКУ ДВУСТОРОННИЙ	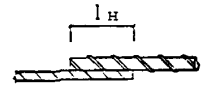 $l_н = l_н > 4d_н$	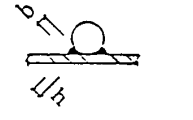 $b = 0{,}5d_н > 8$ $h = 0{,}25d_н > 4$

УСЛОВНОЕ ОБОЗНАЧЕНИЕ СТАНДАРТНЫХ ШВОВ СВАРНЫХ СОЕДИНЕНИЙ ПО ГОСТ 2.312-72*

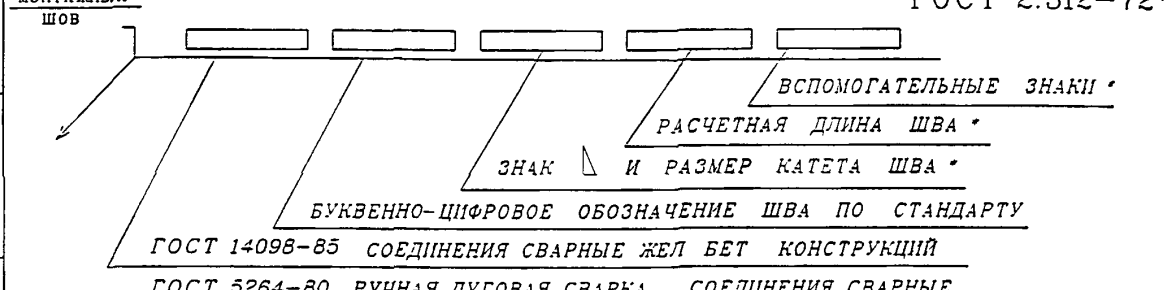

(ГОСТ в узлах альбома условно не показан)

*только для ГОСТ 5284-80**

Ч. КОНТР	СУВОРОВА				
ИЗМ	КОЛУЧ	ЛИСТ	N ДОК	ПОДПИСЬ	ДАТА
ГЛСПЕЦМАСТ	КОЗИЦЫН				
ГИП	МЫЛЬНИКОВ				
РГИ	СУВОРОВА				
ИСПОЛНИЛ	ШЕХИНА				
ПРОВЕРИЛ	СИНДЕЕВА				

6 КДС

ТИПЫ СТАНДАРТНЫХ СВАРНЫХ ШВОВ УСЛОВНЫЕ ОБОЗНАЧЕНИЯ

СТАДИЯ	ЛИСТ	ЛИСТОВ
Р	24	

МНИИТЭП
МАСТЕРСКАЯ N 3

ВЗАМ ИНВ. N | ПОДПИСЬ И ДАТА | ИНВ N ПОДЛ

РАЗДЕЛ К 1

СОЕДИНЕНИЕ НАРУЖНЫХ ФРИЗОВЫХ ПАНЕЛЕЙ С НЕСУЩИМИ КОНСТРУКЦИЯМИ ЧЕРДАКА. ЗАДЕЛКА СТЫКОВ

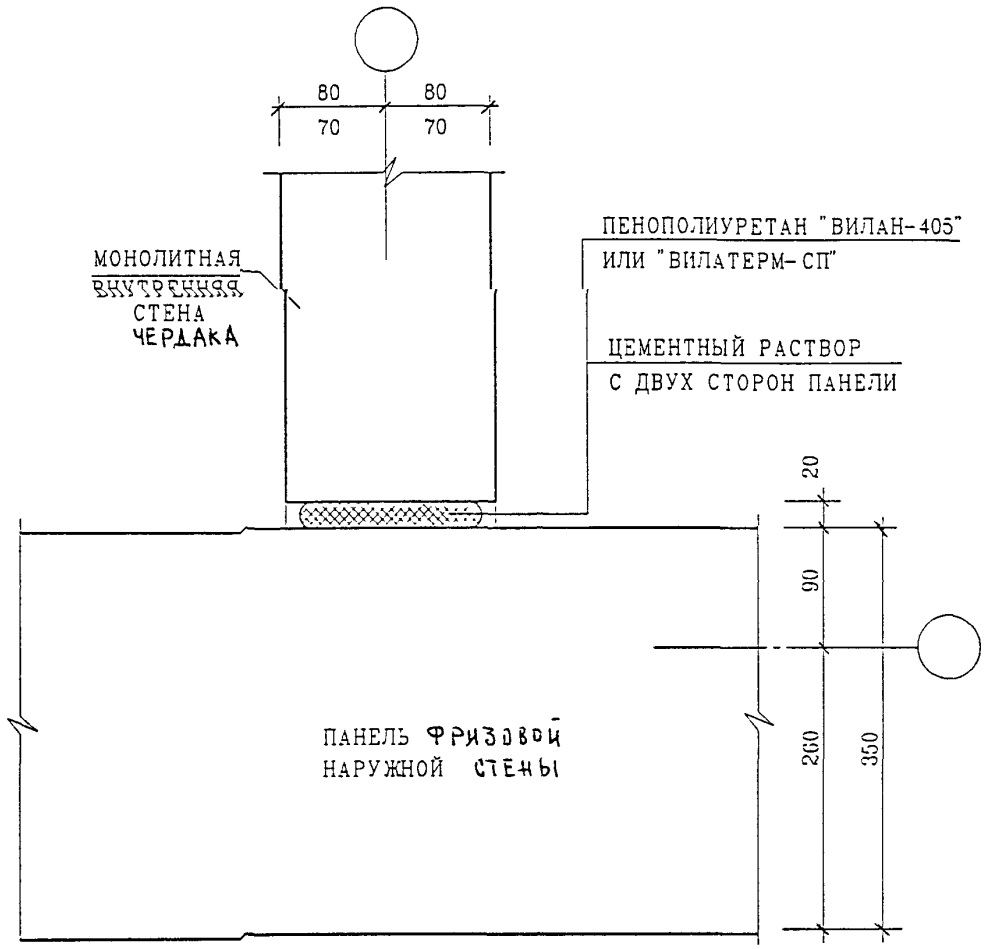

ВЗАИ ИНВ. N

ПОДПИСЬ И ДАТА

ИНВ N ПОДЛ

ИЗМ	КОЛ УЧ	ЛИСТ	N ДОК	ПОДПИСЬ	ДАТА
ГЛ СПЕЦ М		КОЗИЦЫН			
ГЛ ИНЖ ПР		МЫЛЬНИКОВ			
ЗАВ ГР ИНЖ		СИНДЕЕВА			
РАЗРАБОТАЛ		ТУЧКОВА			
Н КОНТР.		СИНДЕЕВА			

6 КДС

НАРУЖНЫЕ СТЕНЫ

01
КМ

ЗАДЕЛКА СТЫКА

СТАДИЯ	ЛИСТ	ЛИСТОВ
Р	25	

МНИИТЭП
МАСТЕРСКАЯ N 3

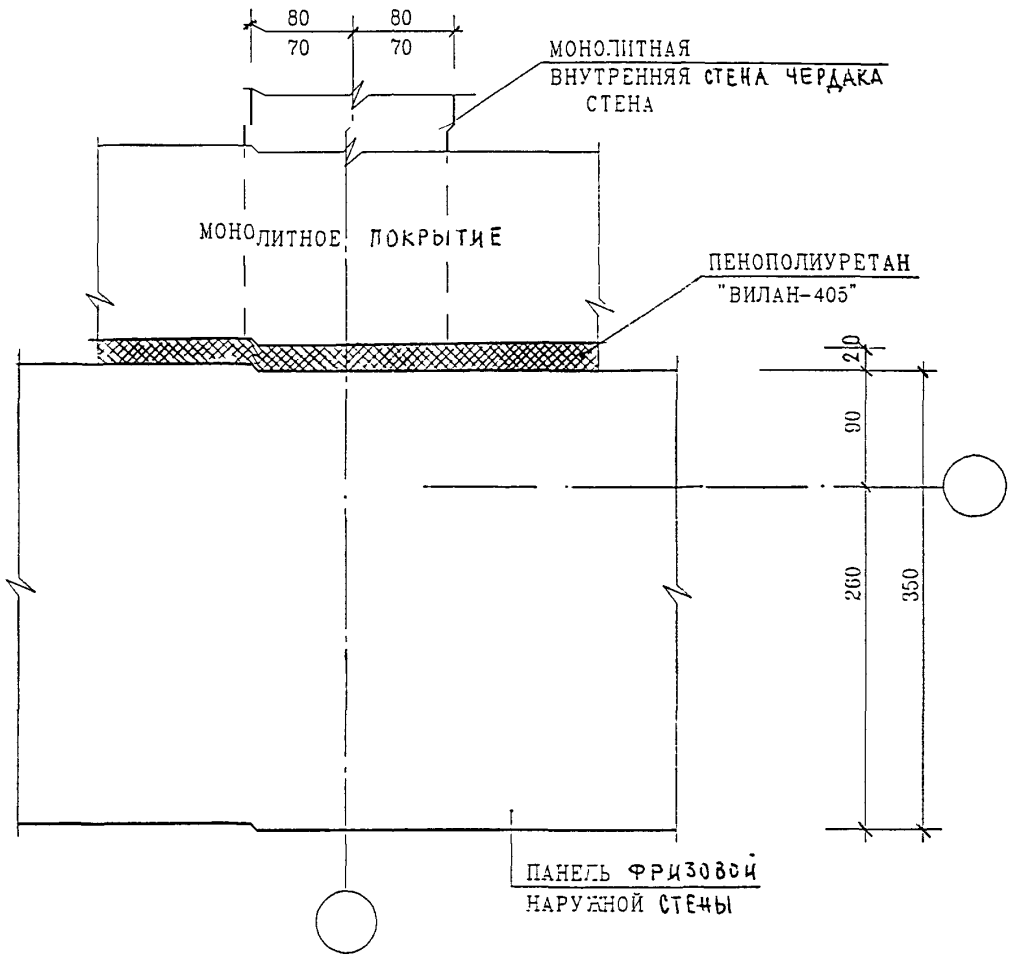

ИНВ. N ПОДЛ. | ПОДПИСЬ И ДАТА | ВЗАМ. ИНВ. N

Н. КОНТР.	СУВОРОВА				
ГЛ. СПЕЦ. М	КОЗИЦЫН				
ГЛ. ИНЖ. ПР.	МЫЛЬНИКОВ				
ЗАВ. ГР. ИНЖ.	СИНДЕЕВА				
РАЗРАБОТАЛ	ТУЧКОВА				
ПРОВЕРИЛ	СИНДЕЕВА				

ИЗМ. | КОЛ.УЧ. | ЛИСТ | N ДОК. | ПОДПИСЬ | ДАТА

6 КДС

Наружные стены и покрытие

01
К1

ЗАДЕЛКА СТЫКА

СТАДИЯ	ЛИСТ	ЛИСТОВ
Р	26	

МНИИТЭП
МАСТЕРСКАЯ N 3

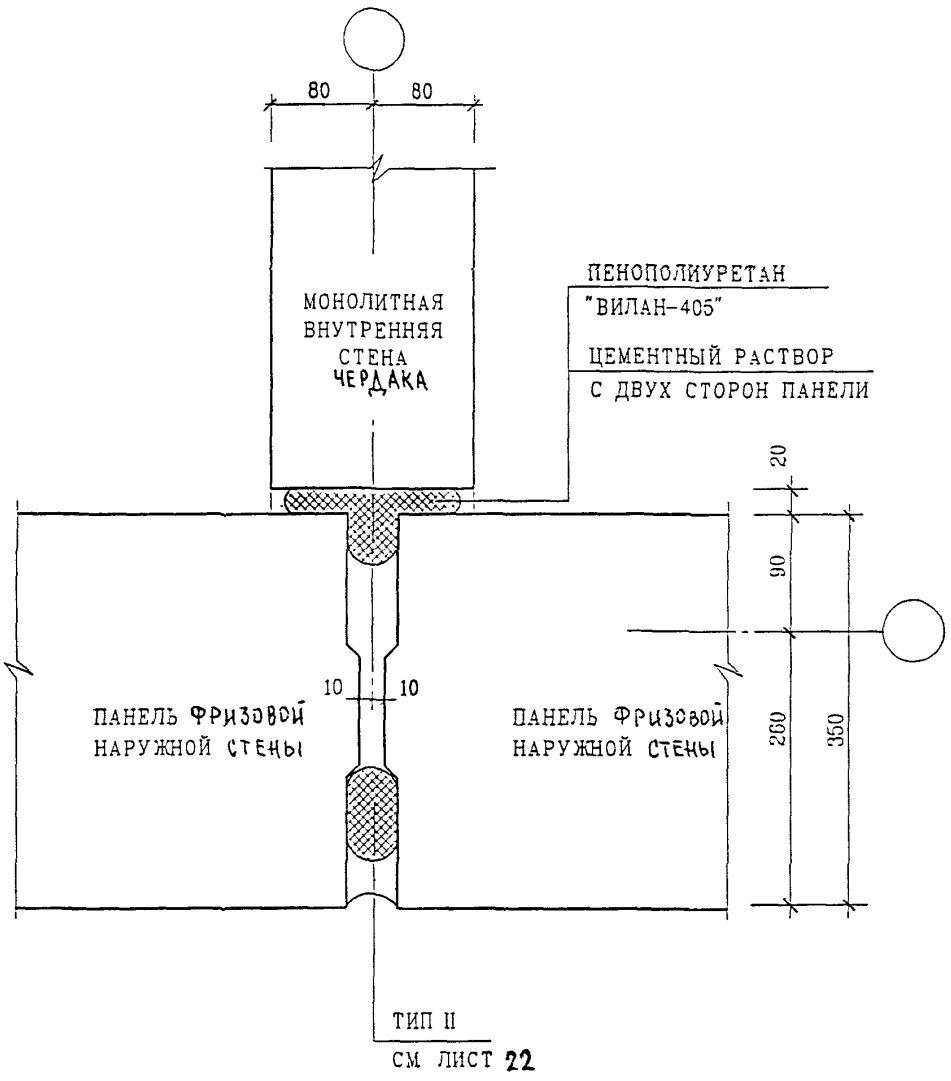

ВЗАН. ИНВ. N

ПОДПИСЬ И ДАТА

ИНВ. N ПОДЛ.

ИЗМ.	КОЛ.УЧ.	ЛИСТ	N ДОК.	ПОДПИСЬ	ДАТА
ГЛ. СПЕЦ. М		КОЗИЦЫН			
ГЛ. ИНЖ. ПР.		МЫЛЬНИКОВ			
ЗАВ. ГР. ИНЖ.		СИНДЕЕВА			
РАЗРАБОТАЛ		ТУЧКОВА			
Н. КОНТР.		СУВОРОВА			

6 КДС

НАРУЖНЫЕ СТЕНЫ

02/КГ

ЗАДЕЛКА СТЫКА

СТАДИЯ	ЛИСТ	ЛИСТОВ
Р	27	

МНИИТЭП

МАСТЕРСКАЯ N 3

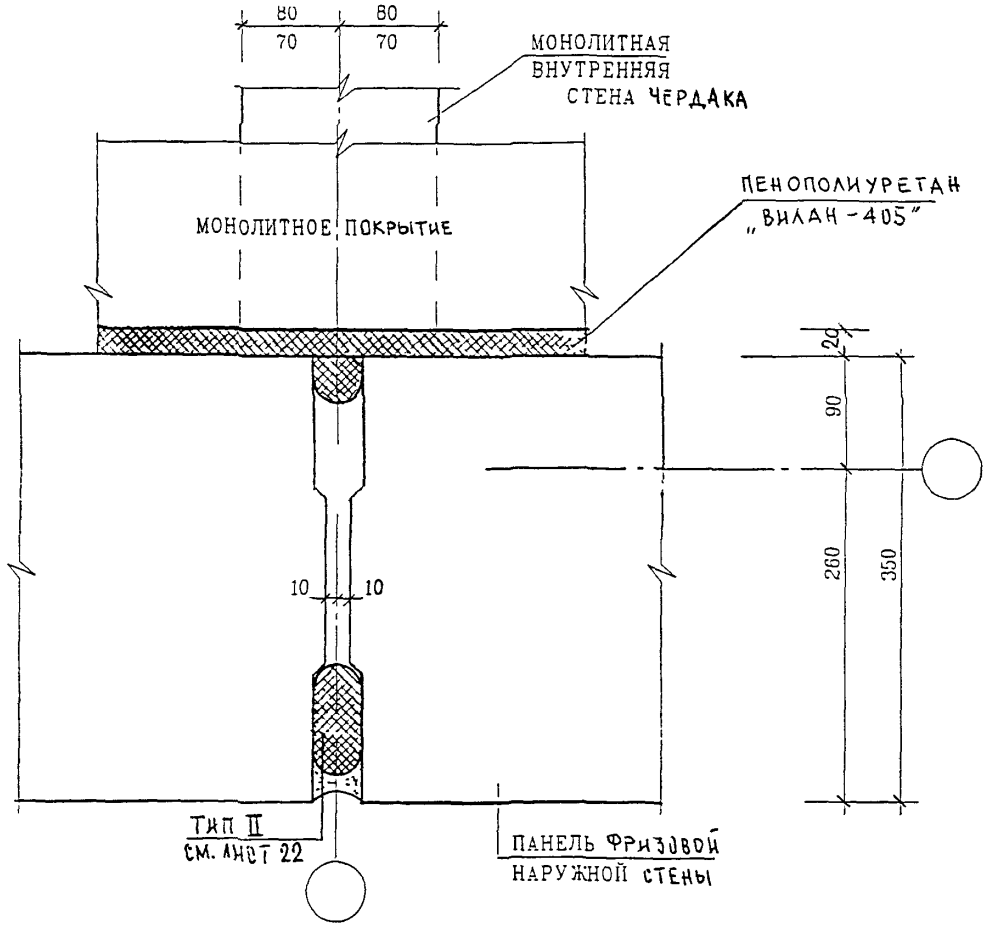

ВЗАМ. ИНВ. N

ПОДПИСЬ И ДАТА

ИНВ. N ПОДЛ

Н КОНТР	СУВОРОВА			
ИЗМ	КОЛ УЧ	ЛИСТ	N ДОК	ПОДПИСЬ	ДАТА
ГЛ СПЕЦ М	КОЗИЦЫН			
ГЛ ИНЖ ПР	МЫЛЬНИКОВ			
ЗАВ ГР ИНЖ	СИНДЕЕВА			
РАЗРАБОТАЛ	ТУЧКОВА			
ПРОВЕРИЛ	СИНДЕЕВА			

6 КДС

Наружные стены и покрытие

02
К1

Заделка стыка

СТАДИЯ	ЛИСТ	ЛИСТОВ
Р	28	

МНИИТЭП
МАСТЕРСКАЯ N3

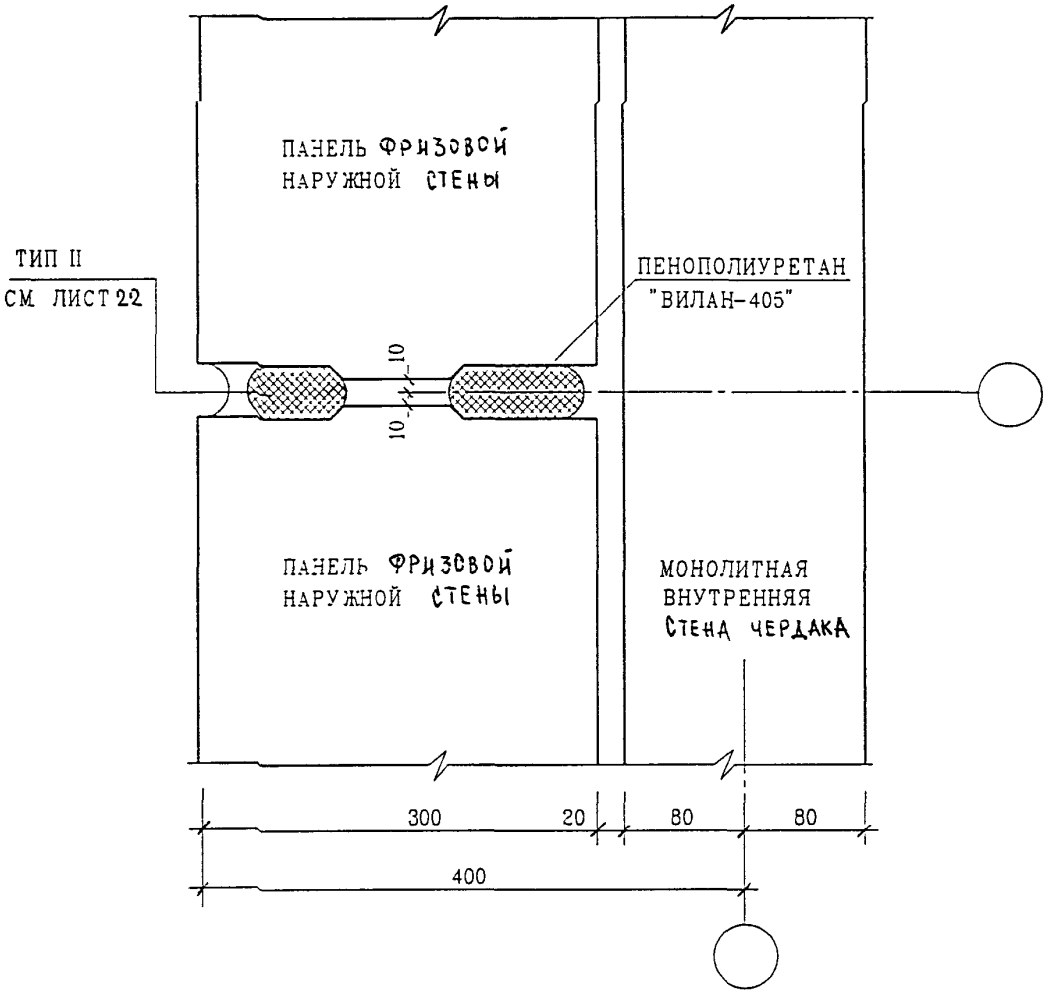

Н. КОНТР	СУВОРОВА				
ИЗМ	КОЛ.УЧ	ЛИСТ	N ДОК	ПОДПИСЬ	ДАТА
ГЛ. СПЕЦ. М	КОЗИЦЫН				
ГЛ. ИНЖ. ПР.	МЫЛЬНИКОВ				
ЗАВ. ГР. ИНЖ.	СИНДЕЕВА				
РАЗРАБОТАЛ	ТУЧКОВА				
ПРОВЕРИЛ	СИНДЕЕВА				

ВЗАМ. ИНВ. N

ПОДПИСЬ И ДАТА

ИНВ. N ПОДЛ.

6 КДС

НАРУЖНЫЕ СТЕНЫ

03
К1

ЗАДЕЛКА СТЫКА

СТАДИЯ	ЛИСТ	ЛИСТОВ
Р	29	

МНИИТЭП

МАСТЕРСКАЯ N 3

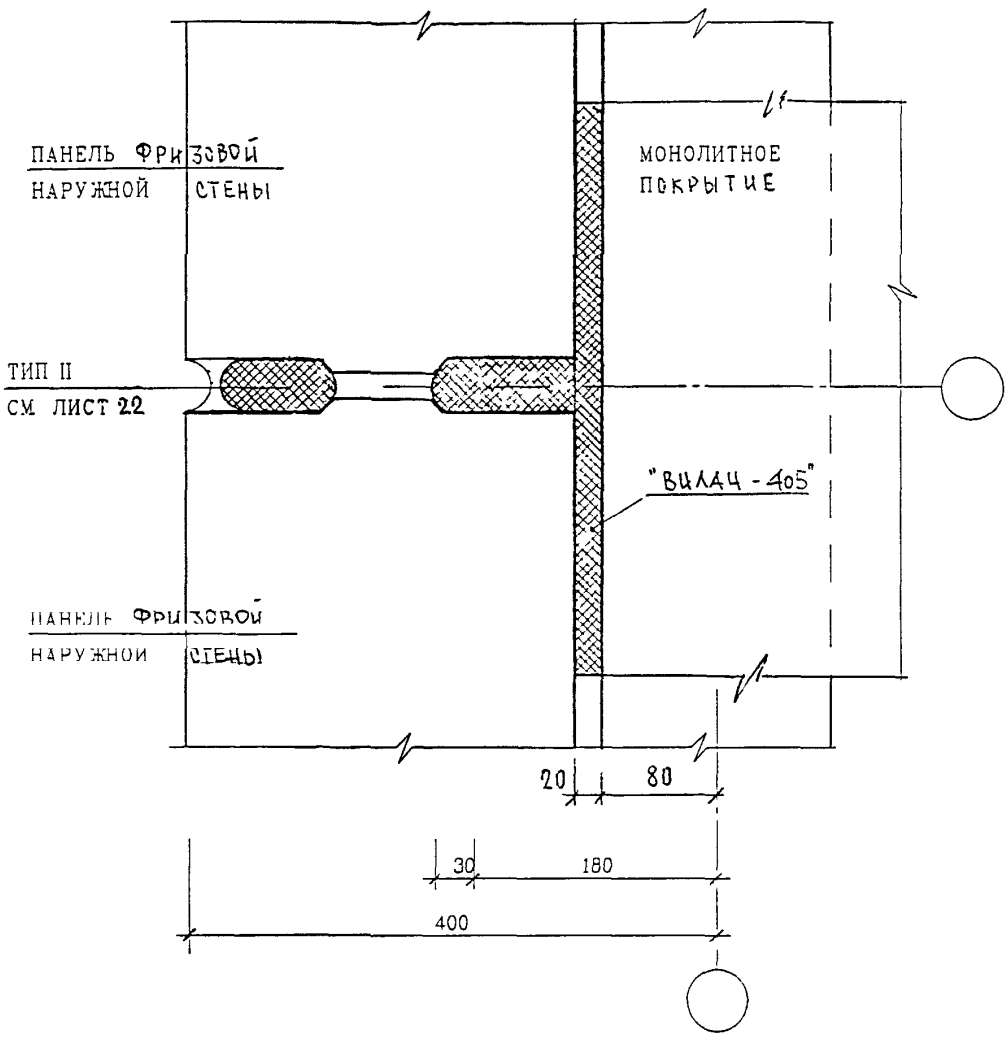

ВЗАМ ИНВ N

ПОДПИСЬ И ДАТА

ИНВ N ПОДЛ

Н.КОНТР.	СУВОРОВА				
ИЗМ	КОЛУЧ	ЛИСТ	N ДОК	ПОДПИСЬ	ДАТА
ГЛ СПЕЦ М	КОЗИЦЫН				
ГЛ ИНЖ ПР	МЫЛЬНИКОВ				
ЗАВ ГР ИНЖ	СИНДЕЕВА				
РАЗРАБОТАЛ	ТУЧКОВА				
Н КОНТР	СИНДЕЕВА				

6 КДС

НАРУЖНЫЕ СТЕНЫ И ПОКРЫТИЕ

03 / К1

ЗАДЕЛКА СТЫКА

СТАДИЯ	ЛИСТ	ЛИСТОВ
Р	30	

МНИИТЭП

МАСТЕРСКАЯ N 3

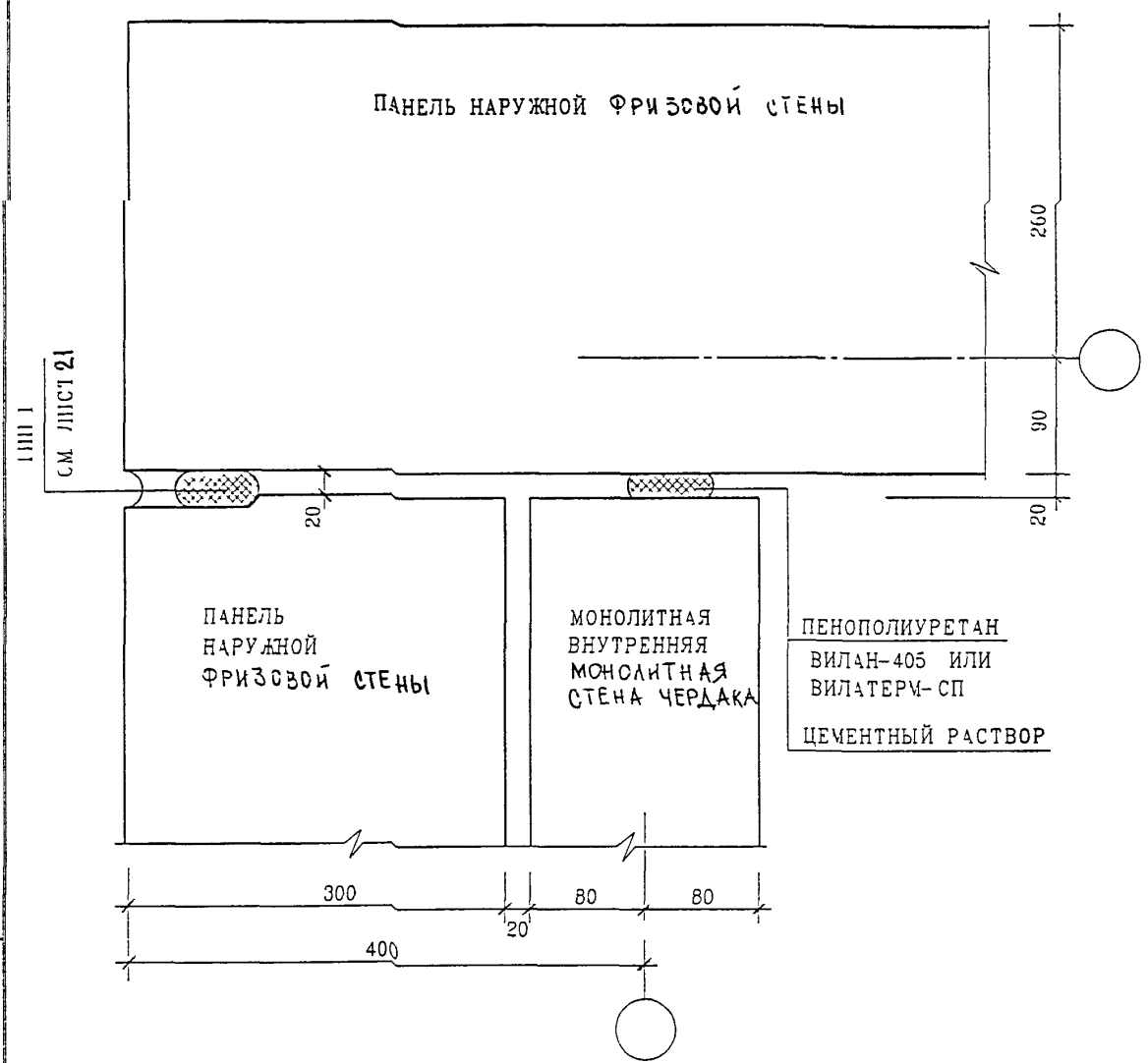

ВЗАМ. ИНВ. N

ПОДПИСЬ И ДАТА

ИНВ. N ПОДЛ.

ИЗМ.	КОЛ.	ЛИСТ	N ДОК.	ПОДПИСЬ	ДАТА

ГЛ. СПЕЦ. М.	КОЗИЦЫН	
ГЛ. ИНЖ. ПР.	МАЛЬЦЕВ	
З-В ГР. ИН.	СУВОРОВА	
РАЗРАБОТАЛ	ТУЧКОВА	
Н. КОНТР.	СИНЕЕВА	

6 КДС

НАРУЖНЫЕ СТЕНЫ

04/К1

ЗАДЕЛКА СТЫКА

СТАДИЯ	ЛИСТ	ЛИСТОВ
Р	31	

МНИИТЭП

МАСТЕРСКАЯ N 3

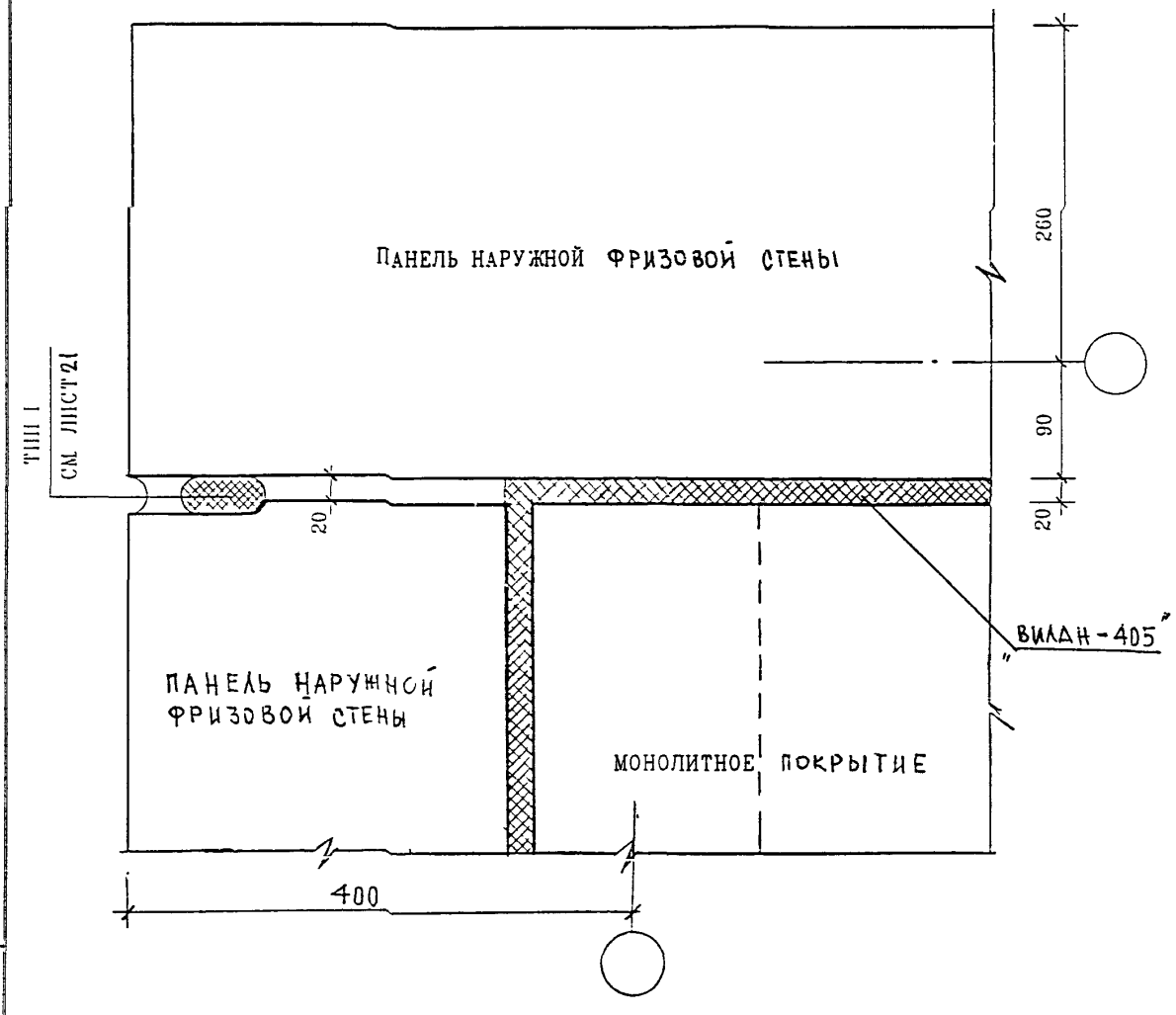

ВЗАМ ИНВ N

ПОДПИСЬ И ДАТА

ИНВ N ПОДЛ

ИЗМ	КОЛ.УЧ.	ЛИСТ	N ДОК.	ПОДПИСЬ	ДАТА

ГЛ СПЕЦ М	КОЗИЦЫН	
ГЛ ИНЖ ПР	МЫЛЬНИКОВ	
ЗАВ ГР ИНЖ	СУВОРОВА	
РАЗРАБОТАЛ	ТУЧКОВА	
Н КОНТР	СИНДЕЕВА	

6 КДС

НАРУЖНЫЕ СТЕНЫ И ПОКРЫТИЕ

ОЧ / К1

ЗАДЕЛКА СТЫКА

СТАДИЯ	ЛИСТ	ЛИСТОВ
Р	32	

МНИИТЭП

МАСТЕРСКАЯ N3

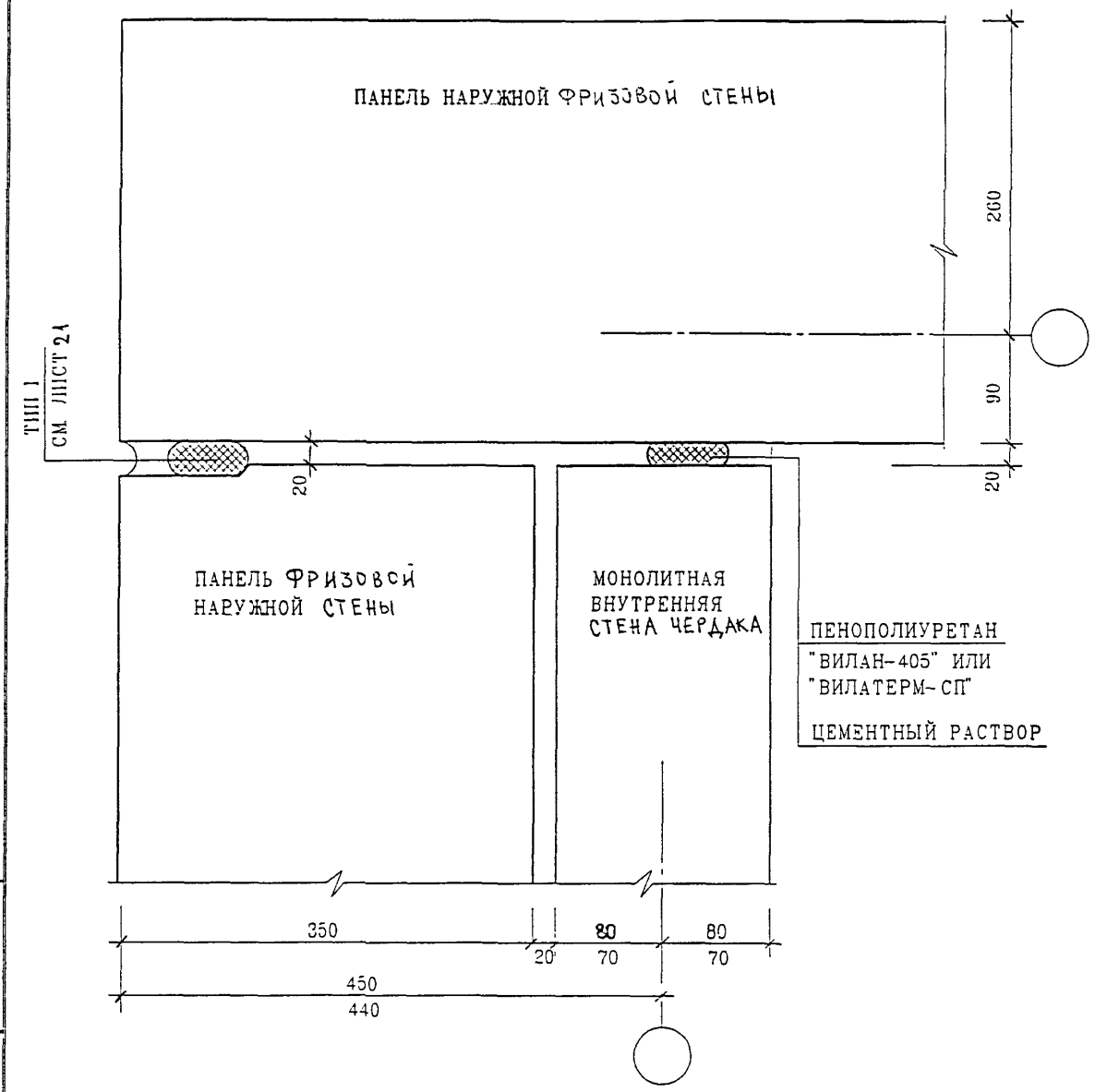

ВЗАИМ. ИНВ. N

ПОДПИСЬ И ДАТА

ИНВ. N ПОДЛ

ИЗМ.	КОЛ.УЧ.	ЛИСТ	N ДОК.	ПОДПИСЬ	
ГЛ. СПЕЦ. М		КОЗИЦЫН			
ГЛ. ИНЖ. ПР		МЫЛЬНИКОВ			
ЗАВ. ГР. ИНЖ		СУВОРОВА			
РАЗРАБОТАЛ		ТУЧКОВА			
Н. КОНТР		СИНДЕЕВА			

6 КДС

НАРУЖНЫЕ СТЕНЫ

05 / К1

ЗАДЕЛКА СТЫКА

СТАДИЯ	ЛИСТ	ЛИСТОВ
Р	33	

МНИИТЭП

МАСТЕРСКАЯ N 3

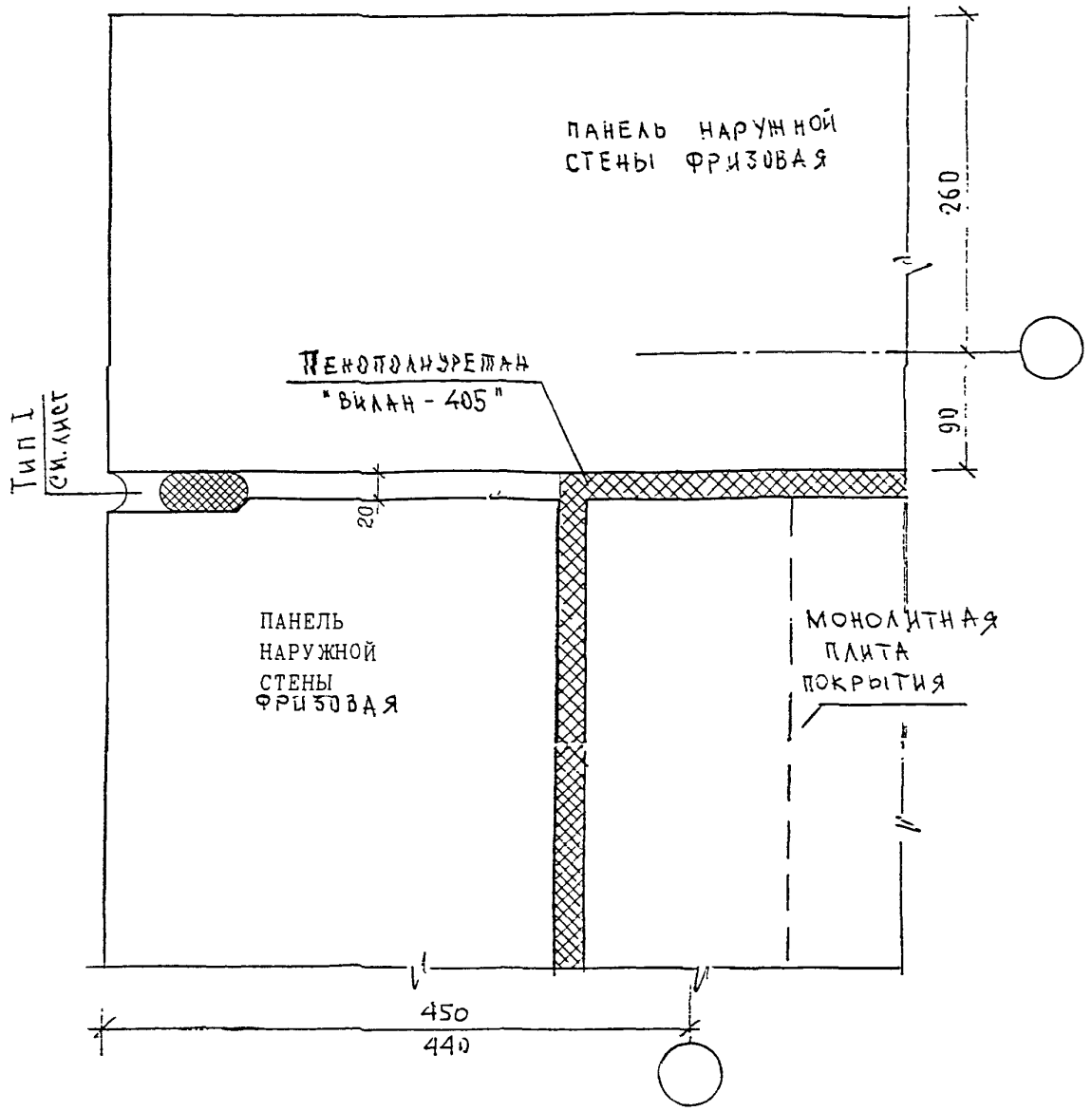

Н. контр		Синдеева			
Изм.	Кол.уч.	Лист	N док.	Подпись	Дата
Гл. инж. м.		Козицын			
Гл. инж. пр.		Мыльников			
Зав. гр. инж.		Синдеева			
Исполнил		Шехина			
Проверил		Суворова			

6 КДС

Наружные стены и покрытие

05

К1

Заделка стыка

Стадия	Лист	Листов
Р	34	

МНИИТЭП

Мастерская N 3

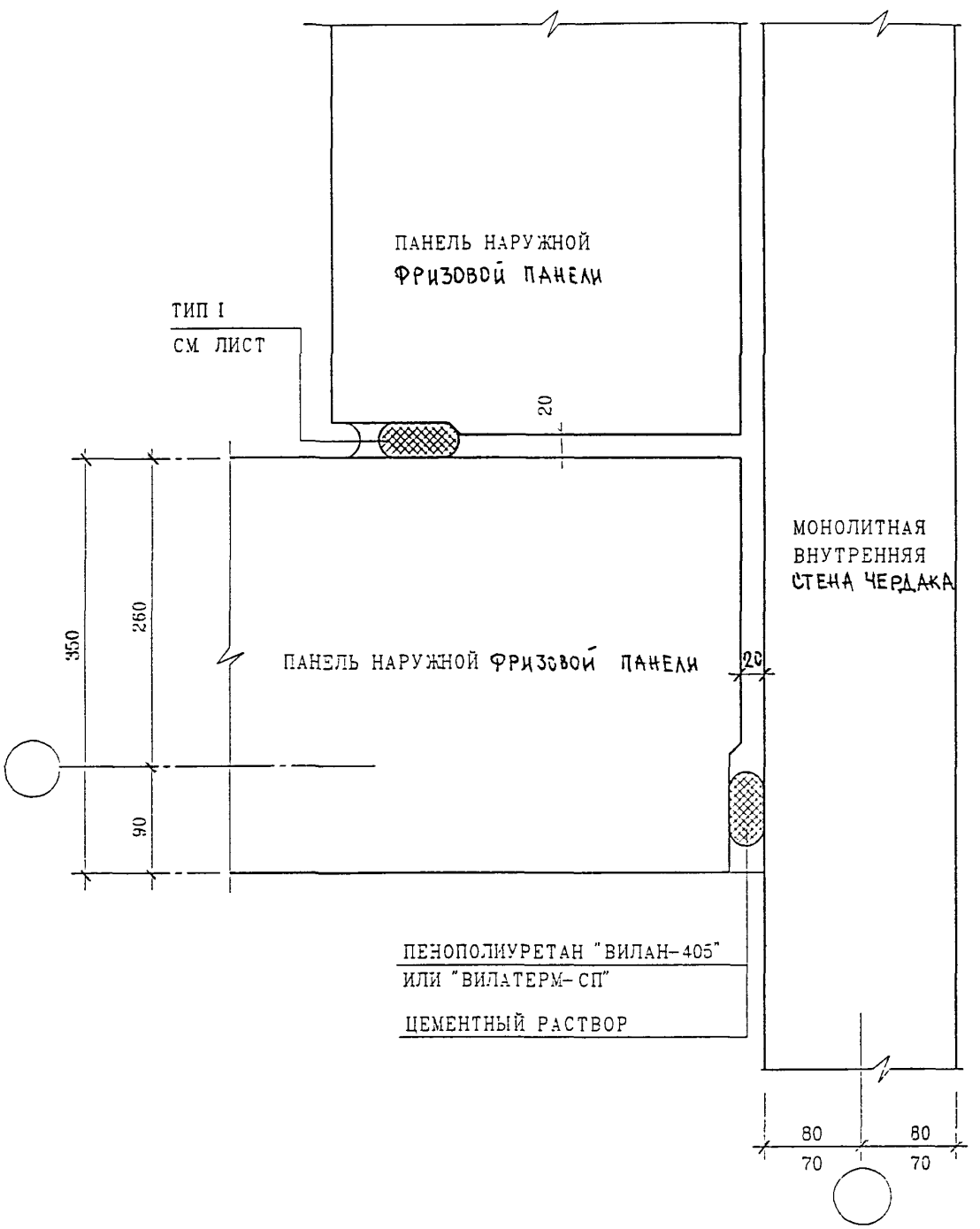

Н. КОНТР.	СЕВОРОВА				
ИЗМ.	КОЛ.	ЛИСТ	N ДОК.	ПОДПИСЬ	ДАТА
ГЛ. СПЕЦ.	КОЗИЦЫН				
ГЛ. ИНЖ. ГР.	МЫЛЬНИКОВ				
ЗАВ. ГР.	СЕВОРОВА				
РАЗРАБОТАЛ	ТУЧКОВА				
ПРОВЕРИЛ	СИНДЕЕВА				

ВЗАМ. ИНВ. N | ПОДПИСЬ И ДАТА | ИНВ. N ПОДЛ.

6 КДС

НАРУЖНЫЕ СТЕНЫ

06/К1

ЗАДЕЛКА СТЫКА

СТАДИЯ	ЛИСТ	ЛИСТОВ
Р	35	

МНИИТЭП

МАСТЕРСКАЯ N 3

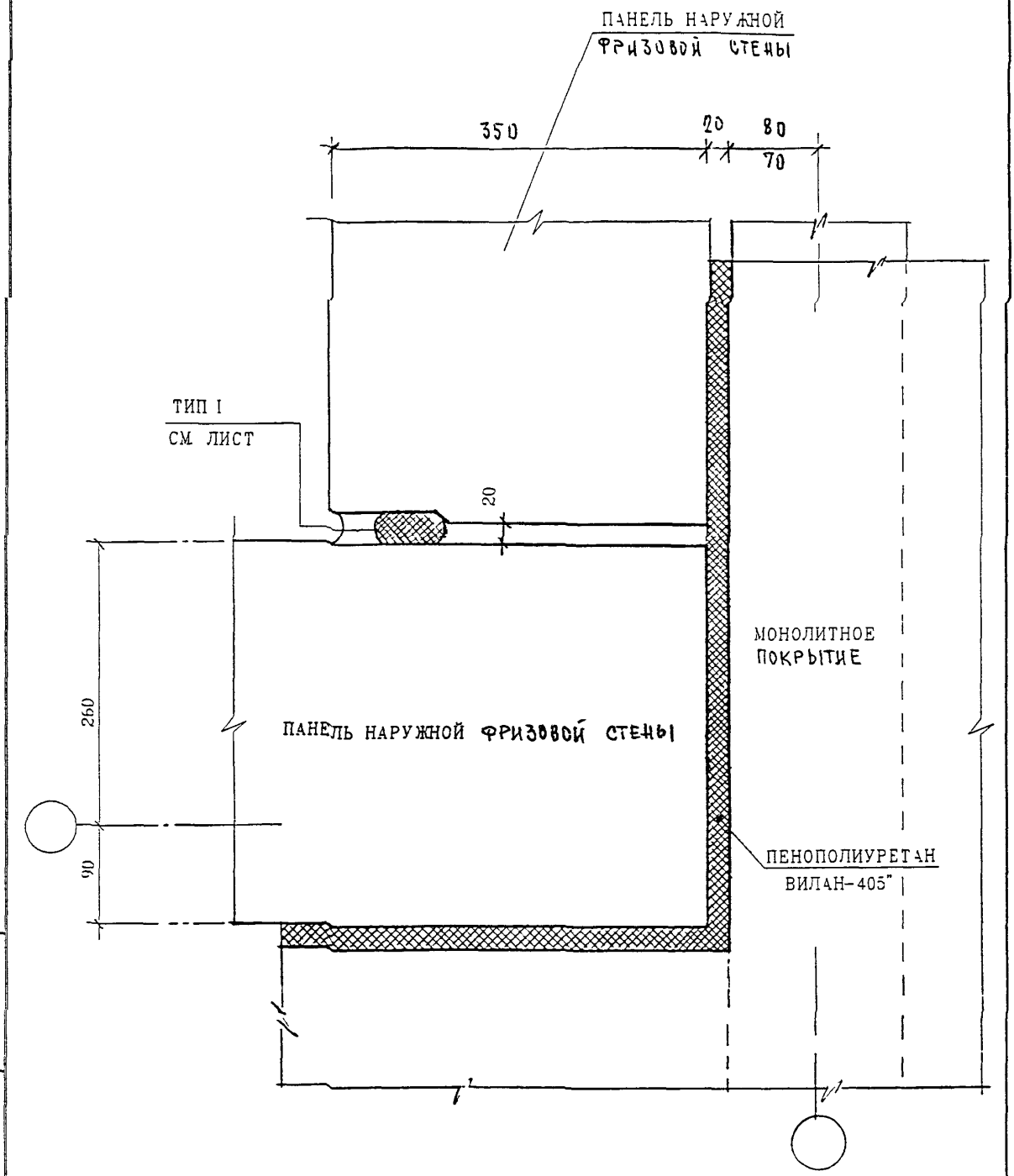

ВЗАМ. ИНВ. N

ПОДПИСЬ И ДАТА

ИНВ. N ПОДЛ.

Н. КОНТР.	СУВОРОВА				
ИЗМ.	КОЛ.УЧ.	ЛИСТ	N ДОК.	ПОДПИСЬ	ДАТА
ГЛ. СПЕЦ. М	КОЗИЦЫН				
ГЛ. ИНЖ. ПР.	МЫЛЬНИКОВ				
ЗАВ. ГР. И-Х	СУВОРОВА				
РАЗРАБОТАЛ	ТУЧКОВА				
ПРОВЕРИЛ	СИНДЕЕВА				

6 КДС

НАРУЖНЫЕ СТЕНЫ И ПОКРЫТИЕ

06/К1

ЗАДЕЛКА СТЫКА

СТАДИЯ	ЛИСТ	ЛИСТОВ
Р	36	

МНИИТЭП

МАСТЕРСКАЯ N 3

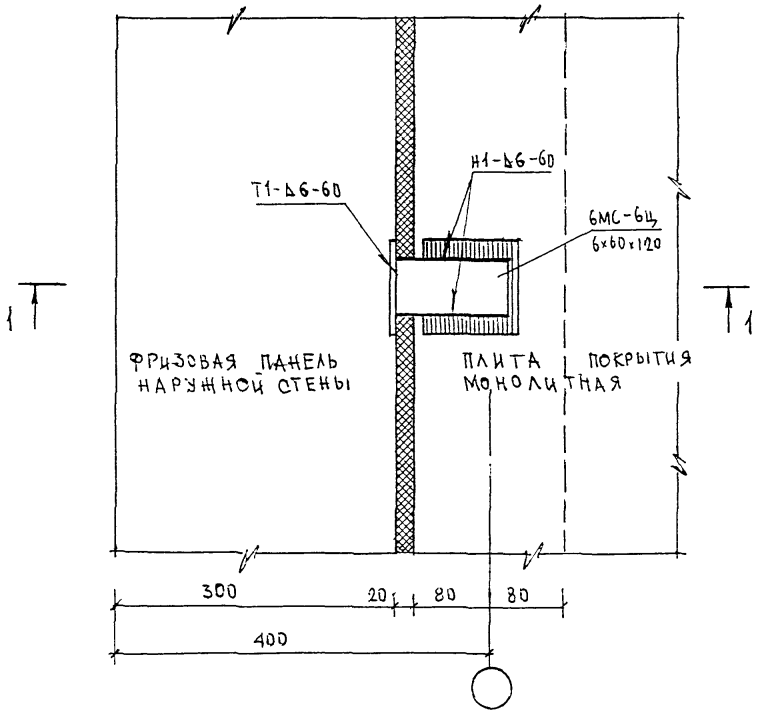

ВЗАМ ИНВ N

ПОДПИСЬ И ДАТА

ИНВ N ПОДЛ

Н КОНТР	СУВОРОВА				
ИЗМ	КОЛ УЧ	ЛИСТ	N ДОК	ПОДПИСЬ	ДАТА
ГЛ СПЕЦ М	КОЗИЦЫН				
ГЛ И-Х ПР	МЫЛЬНИКОВ				
ЗАВ ГР У-Ж	СИНДЕЕВА				
РАЗРАБОТАЛ	ТУЧКОВА				
ПРОВЕРИЛ	СИНДЕЕВА				

6 КДС

НАРУЖНЫЕ СТЕНЫ И ПОКРЫТИЕ

07

К1

ПЛАН В УРОВНЕ СВЯЗИ

СТАДИЯ	ЛИСТ	ЛИСТОВ
Р	37	

МНИИТЭП

МАСТЕРСКАЯ N3

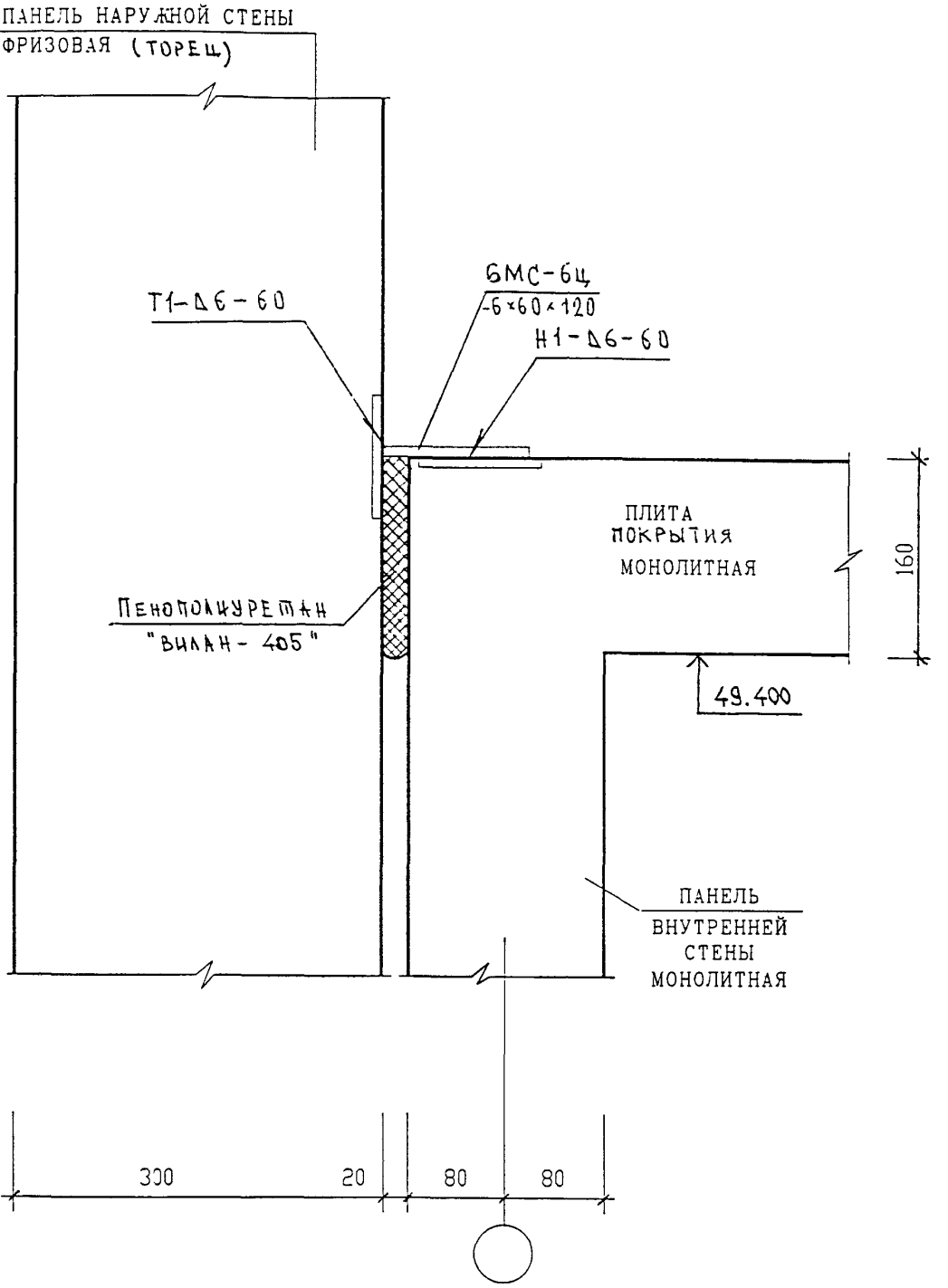

Н.контр.		Суворова				
Изм.	Кол.уч.	Лист	N док.	Подпись	Дата	
Гл. спец. маст.		Козицын				
Г и П		Мыльников				
Р Г и		Синдеева				
Разработал		Тучкова				
Проверил		Мыльников				

6КДС

Наружные стены и покрытие
07
К1
Сечение 1-1

Стадия	Лист	Листов
Р	38	

МНИИТЭП
Мастерская N 3

Взам. инв. N | Подпись и дата | Инв. N подл.

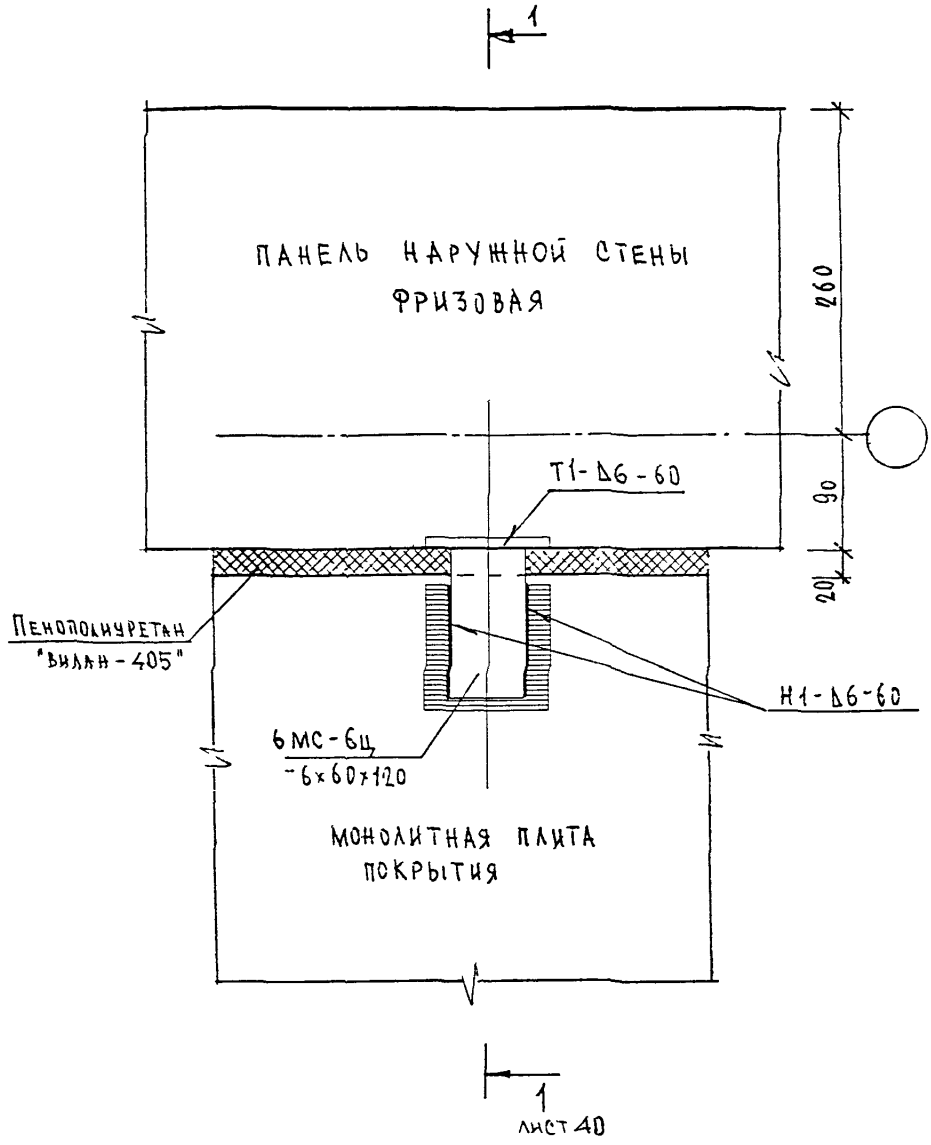

Н контр.		Синдеева				6КДС	
Изм.	Кол.уч.	Лист	N док.	Подпись	Дата		
Гл. спец. маст.		Козицын				Наружные стены и покрытие 08/К1	Стадия: Р; Лист: 39; Листов:
Г И Л		Мыльников					
Р Г И		Синдеева					
Разработал		Шехина				План в уровне связи	МНИИТЭП Мастерская N 3
Проверил		Суворова					

Инв. N подл. | Подпись и дата | Взам. инв. N

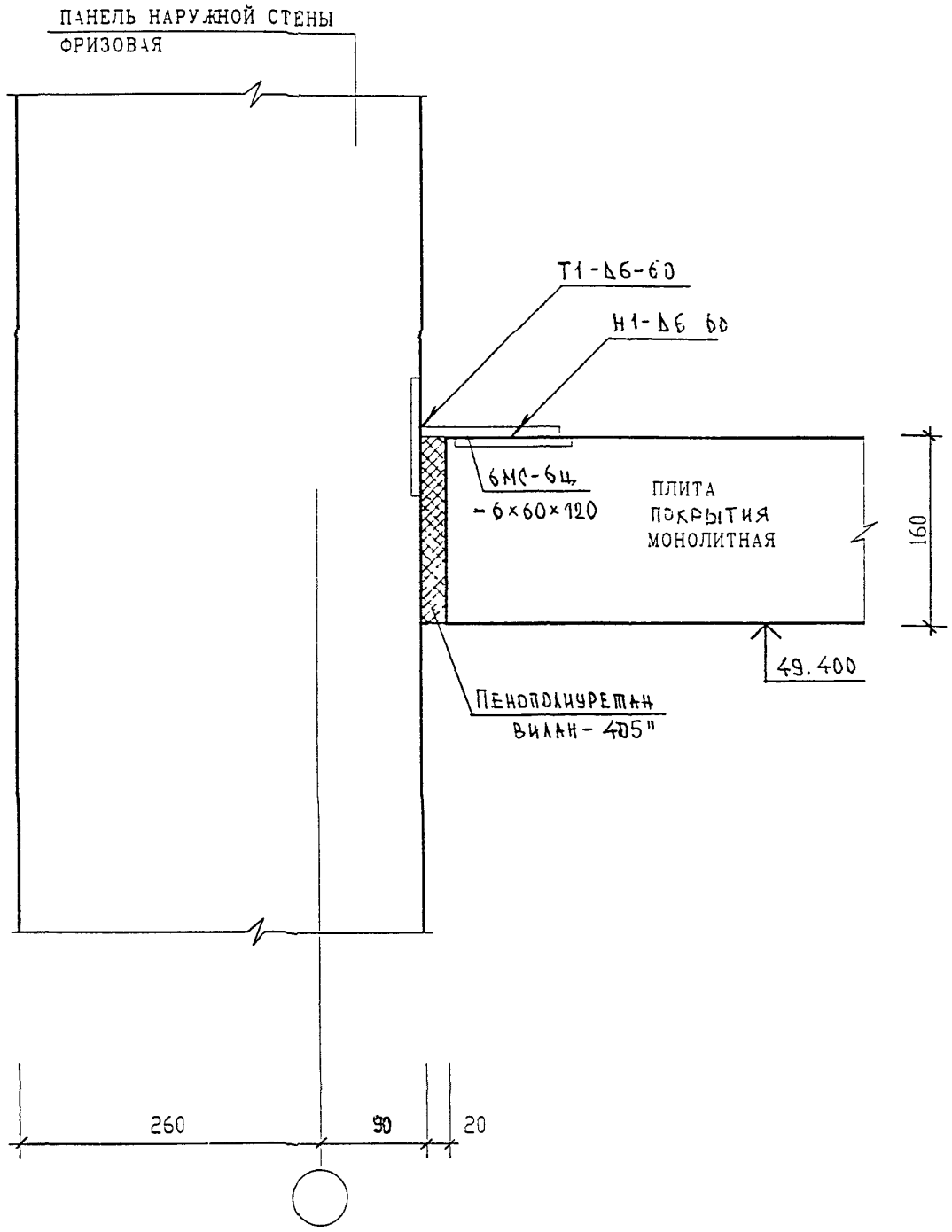

Н. контр.		Синцеева			
Изм.	Кол.уч.	Лист	N док.	Подпись	Дата
Гл. инж. м.		Козицын			
Гл. инж. пр.		Мельников			
Зав. гр. инж.		Синцеева			
Исполнил		Шехина			
Проверил		Суворова			

Взам. инв. N | Подпись и дата | Инв. N подл.

6КДС

Наружные стены и покрытие

08

К1

Сечение 1-1

Стадия	Лист	Листов
Р	40	

МНИИТЭП

Мастерская N 3

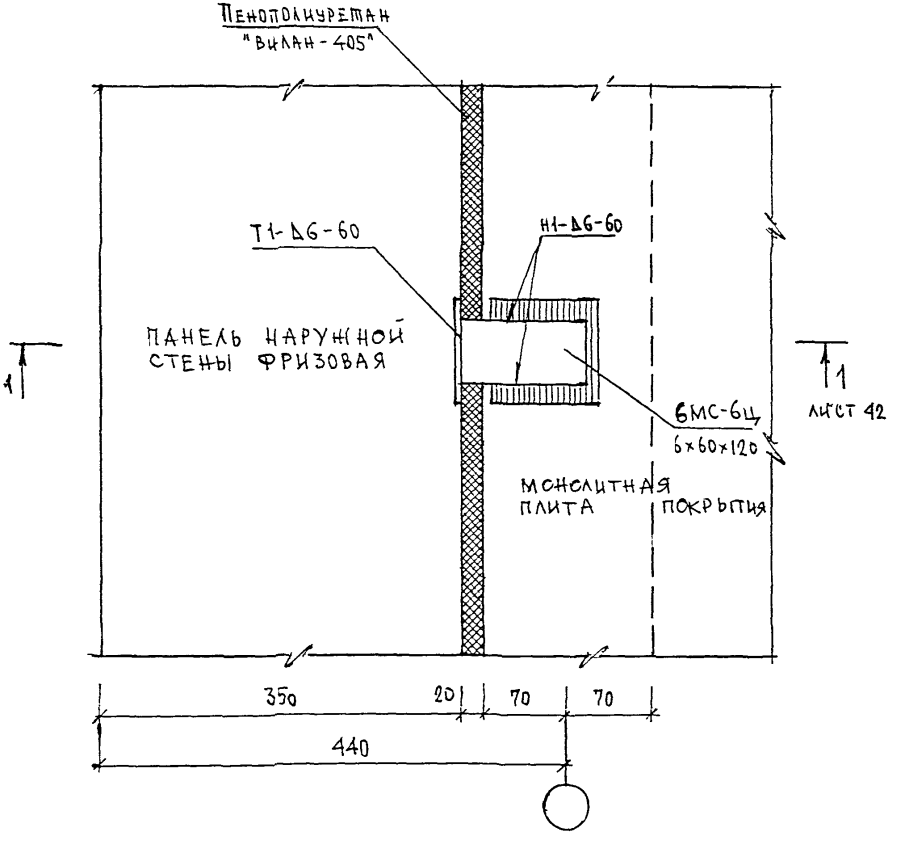

Н КОНТР	СУВОРОВА				
ИЗМ	КОЛ.УЧ	ЛИСТ	N ДОК	ПОДПИСЬ	ДАТА
ГЛ СПЕЦ М	КОЗИЦЫН				
ГЛ ИНЖ ПР	МЫЛЬНИКОВ				
ЗАВ ГР ИНЖ	СИНДЕЕВА				
РАЗРАБОТАЛ	ТУЧКОВА				
ПРОВЕРИЛ	СИНДЕЕВА				

ВЗАИН ИНВ N

ПОДПИСЬ И ДАТА

ИНВ N ПОДЛ

6 КДС

Наружные стены и покрытие

09

К1

План в уровне связи

СТАДИЯ	ЛИСТ	ЛИСТОВ
Р	41	

МНИИТЭП

МАСТЕРСКАЯ N3

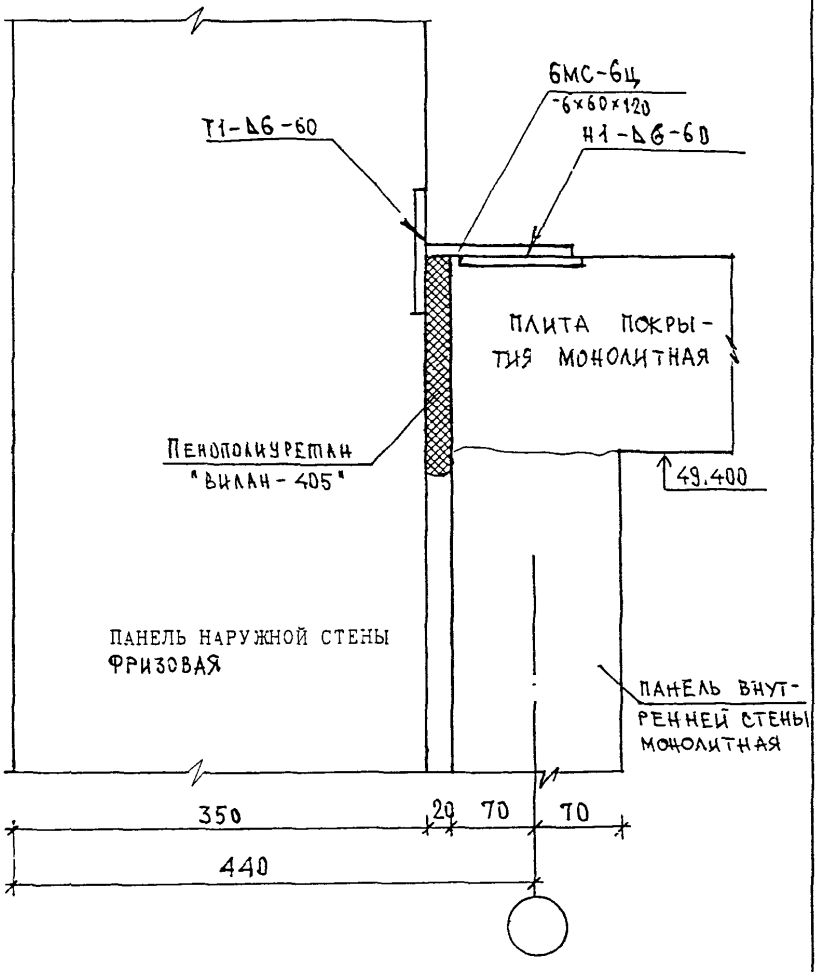

ВЗАМ ИНВ N

ПОДПИСЬ И ДАТА

ИНВ N ПОДЛ

ИЗМ	КОЛ.УЧ.	ЛИСТ	N ДОК.	ПОДПИСЬ
ГИП СПЕЦ М		КОЗИЦЫН		
ГИП ИНЖ ПР		МЫЛЬНИКОВ		
ЗАВ ГР ИНЖ		СИНДЕЕВА		
РАЗРАБОТАЛ		ТУЧКОВА		
КОНТР		СУВОРОВА		

6 КДС

НАРУЖНЫЕ СТЕНЫ И ПОКРЫТИЕ
09
К1

СЕЧЕНИЕ 1-1

СТАДИЯ	ЛИСТ	ЛИСТОВ
Р	42	

МНИИТЭП
МАСТЕРСКАЯ N3

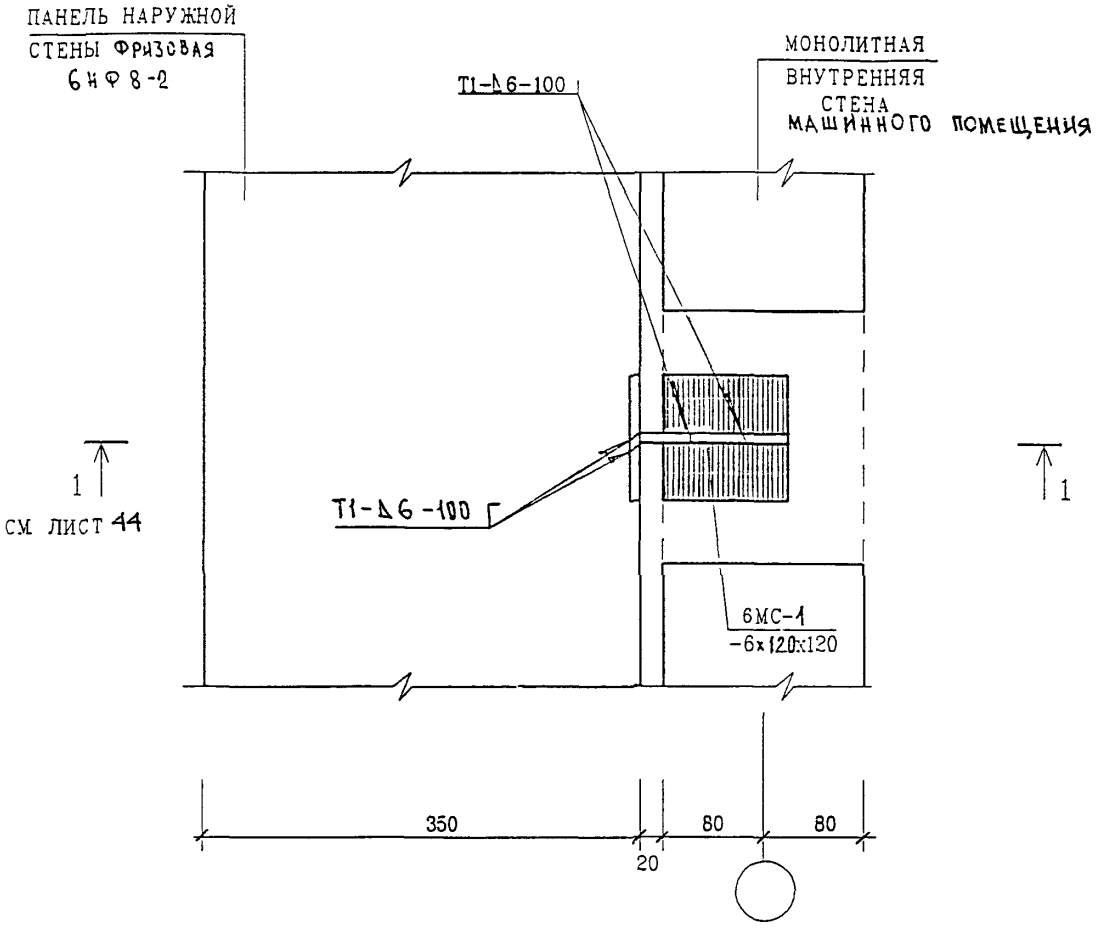

Изм.	Колуч.	Лист	N док	Подпись	Дата
ГЛ. СПЕЦ. М.		КОЗИЦЫН			
ГЛ. ИНЖ. ПР		МЫЛЬНИКОВ			
ЗАВ. ГР. ИНЖ.		СИНДЕЕВА			
РАЗРАБОТАЛ		ТУЧКОВА			
Н. КОНТР.		СУВОРОВА			

6 КДС

НАРУЖНЫЕ СТЕНЫ

10
К1

ПЛАН В УРОВНЕ СВЯЗИ

Стадия	Лист	Листов
Р	43	

МНИИТЭП
МАСТЕРСКАЯ N 3

Взам. инв. N

Подпись и дата

Инв. N подл.

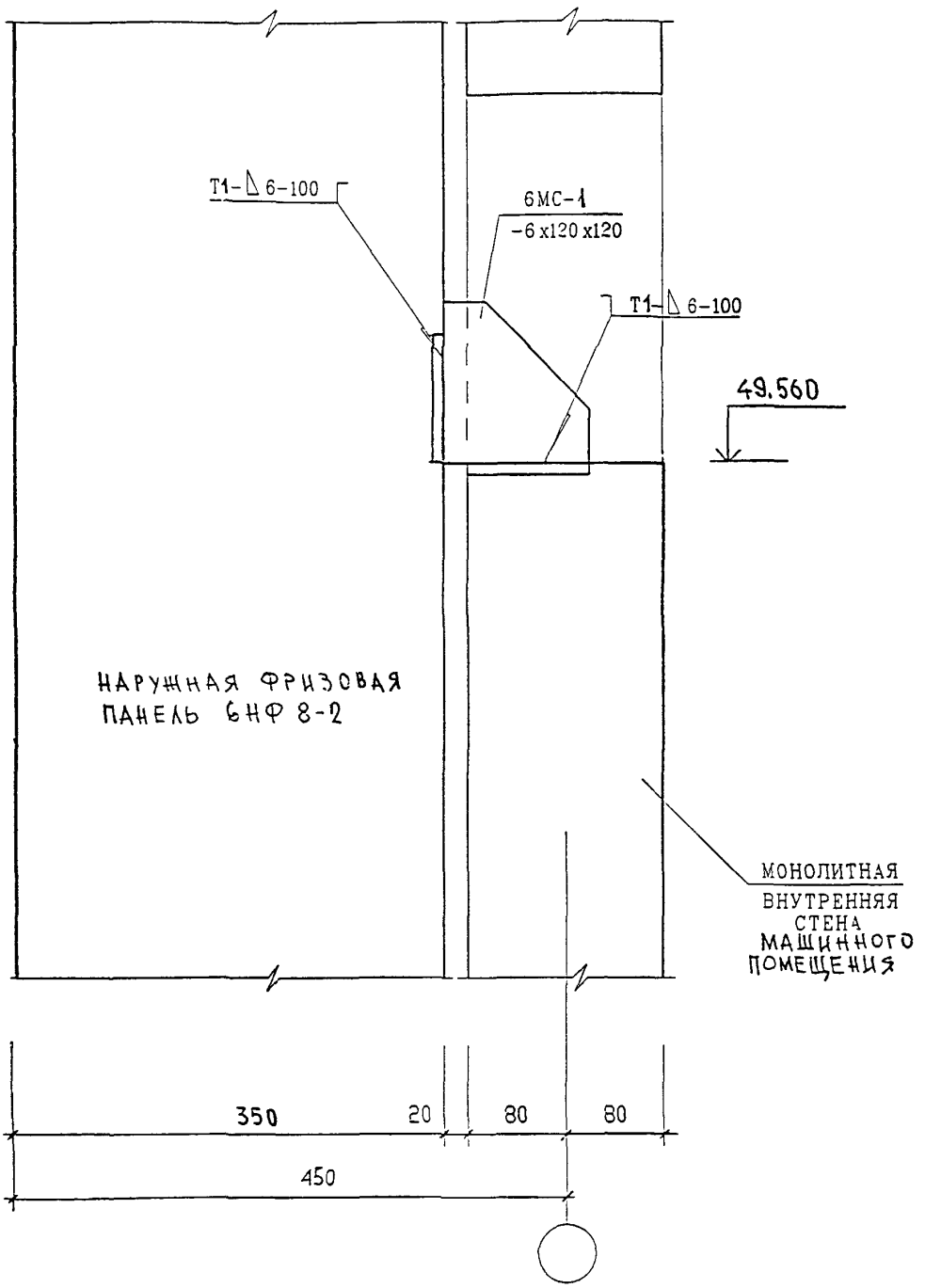

ВЗАМ ИНВ N

ПОДПИСЬ И ДАТА

ИНВ N ПОДЛ

Н КОНТР	СУВОРОВА			
ИЗМ	КОЛ УЧ	ЛИСТ	N ДОК	ПОДПИСЬ
ГЛ СПЕЦ М	КОЗИ...			
ГЛ ИНЖ ПР	МЫЛЬ... ЗВ			
ЗАВ ГР И...	СИНДЕЕВА			
РАЗРАБОТАЛ	ТУНКОВА			
ПРОВЕРИЛ	СИНДЕЕВА			

6 КДС

НАРУЖНЫЕ СТЕНЫ

10/К1

СЕЧЕНИЕ 1-1

СТАДИЯ	ЛИСТ	ЛИСТОВ
Р	44	

МНИИТЭП

МАСТЕРСКАЯ N 3

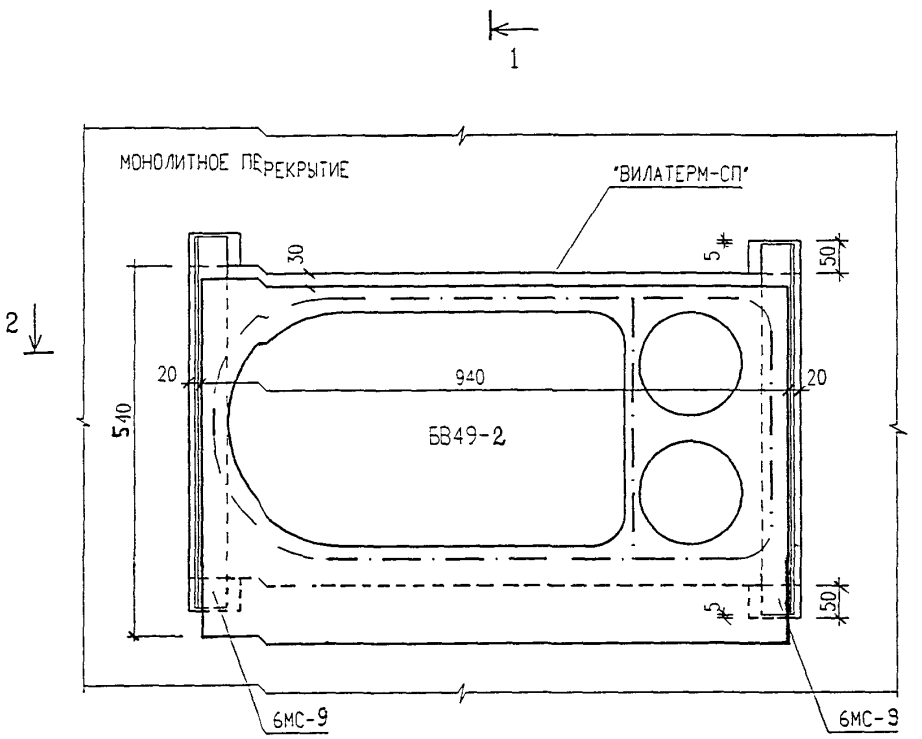

СЕЧЕНИЯ 1-1 2-2 СМ. ЛИСТ №46

	НОРМ. КОНТР.	СУВОРОВА			
ИЗМ	КОЛ.УЧ.	ЛИСТ	N ДОК	ПОДПИСЬ	ДАТА
ГЛ. СПЕЦ. М		КОЗИЦЫН			
ГЛ. ИНЖ. ПР		МЫЛЬНИКОВ			
ЗАВ. ГР. ИНЖ.		СИНДЕЕВА			
РАЗРАБОТАЛ		ШЕХИНА			
ПРОВЕРИЛ		СИНДЕЕВА			

ВЗАМ. ИНВ. N

ПОДПИСЬ И ДАТА

ИНВ. N ПОДЛ.

6 НДС

11
К1

УСТАНОВКА БЕНТБЛОКА БВ49-2

СТАДИЯ	ЛИСТ	ЛИСТОВ
Р	45	

МНИИТЭП
МАСТЕРСКАЯ N 3

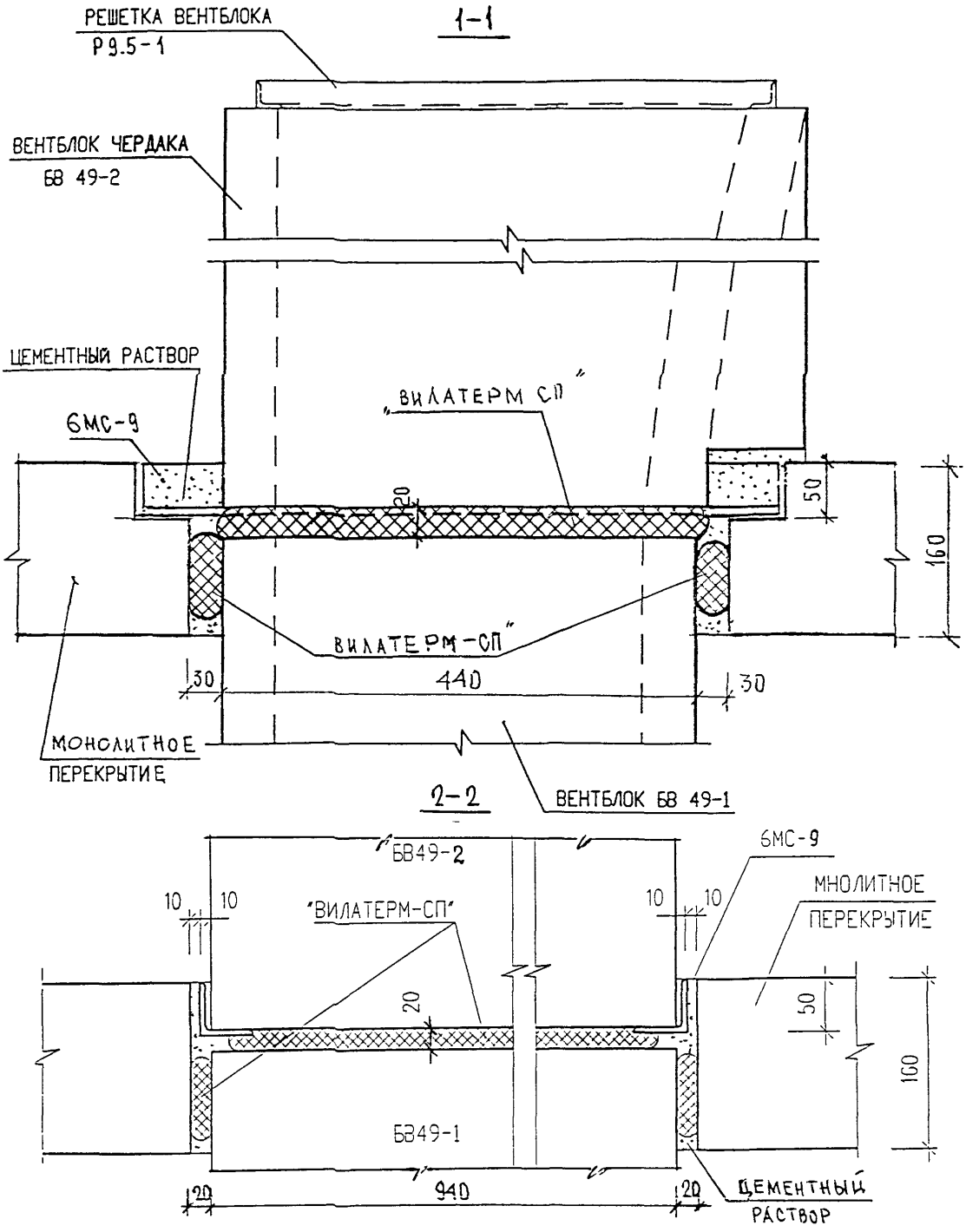

Н. КОНТР.		СУВОРОВА				
ИЗМ.	КОЛУЧ.	ЛИСТ	N ДОК.	ПОДПИСЬ	ДАТА	
ГЛ. ИНЖ. М.		КОЗИЦЫН				
ГЛ. ИНЖ. ПР.		МЫЛЬНИКОВ				
ЗАВ. ГР. ИНЖ.		СИНДЕЕВА				
ИСПОЛНИЛ		ШЕХИНА				
ПРОВЕРИЛ		ВАСИЛЬКОВА				

ВЗАИМ. ИНВ. N | ПОДПИСЬ И ДАТА | ИНВ. N ПОДЛ.

6КДС

11
К1

УСТАНОВКА ВЕНТБЛОКА
СЕЧЕНИЯ 1-1; 2-2

СТАДИЯ	ЛИСТ	ЛИСТОВ
Р	46	

МНИИТЭП
МАСТЕРСКАЯ N 3

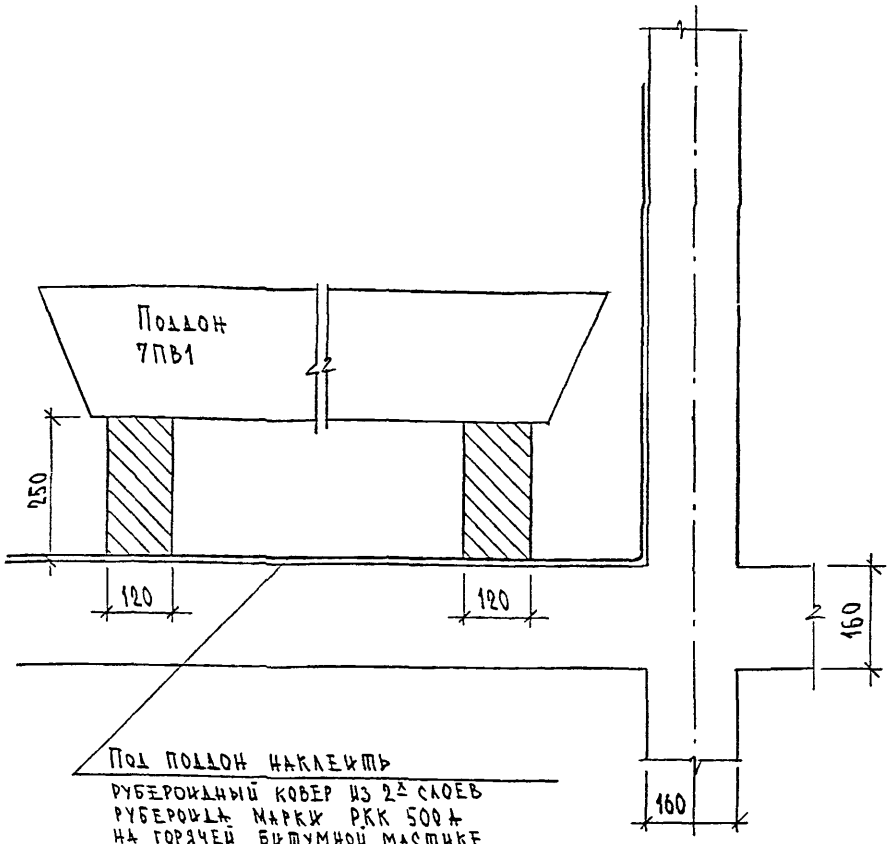

Под поддон наклеить
рубероидный ковер из 2-х слоев
рубероида марки РКК 500 а
на горячей битумной мастике
рубероидный ковер должен выступать
за габариты поддона на 400 мм и
заведен на стену на высоту 500 мм.

Н. контр		Суворова			
Изм.	Кол.уч.	Лист	N док.	Подпись	Дата
Гл. спец. маст.		Козидэн			
Г и П		Мыльников			
Р Г И		Синдеева			
Разработал		Шехина			
Проверил		Мыльников			

БКДС

12
К1

Установка поддона

Стадия	Лист	Листов
Р	47	

МНИИТЭП
Мастерская N 3

Взам. инв. N | Подпись и дата | Инв. N подл.

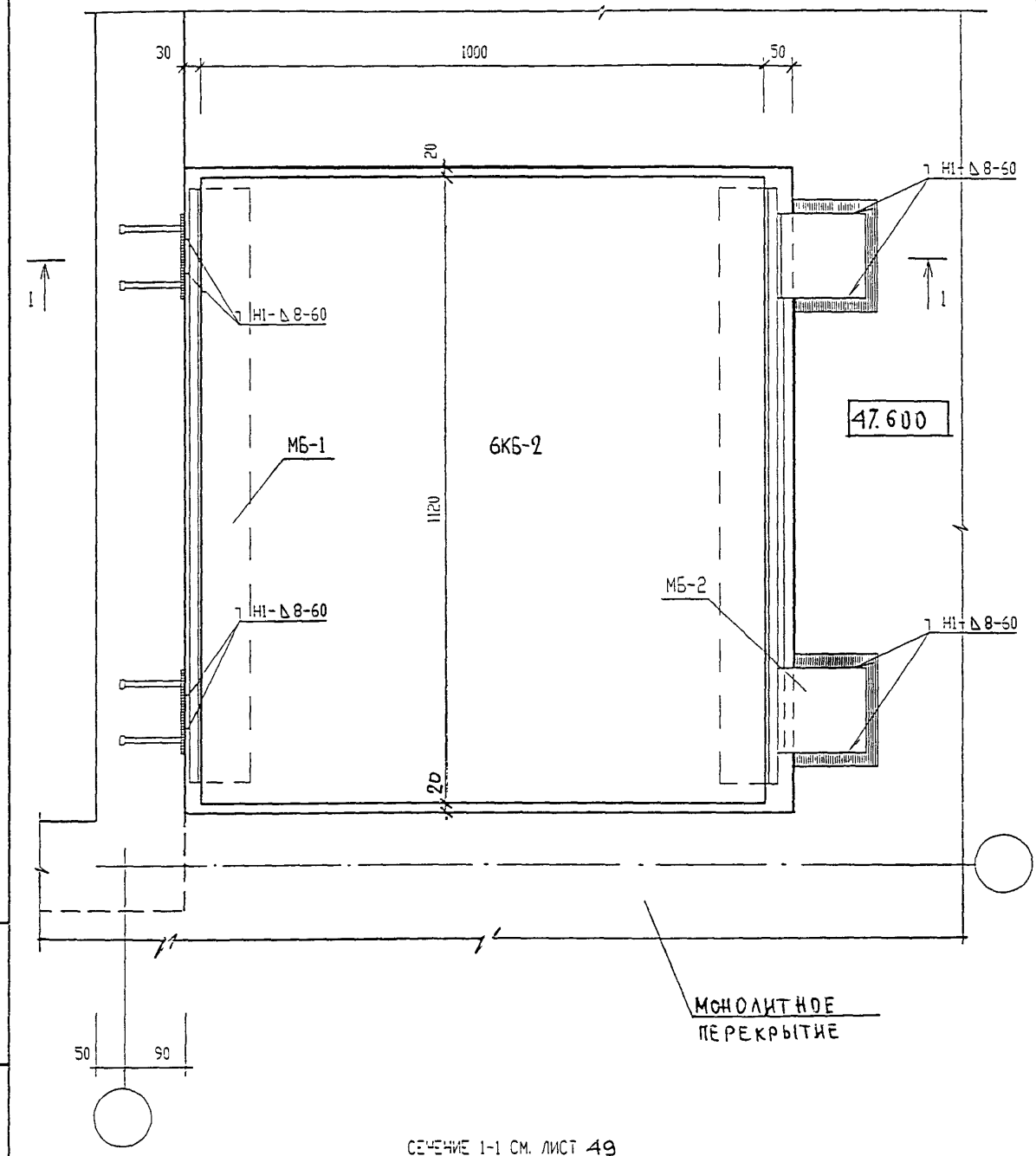

СЕЧЕНИЕ 1-1 СМ. ЛИСТ 49

ИЗМ	КОЛ.УЧ	ЛИСТ	N ДОК	ПОДПИСЬ	ДАТА
ГЛ. СПЕЦ. М.		КОЗИЦЫН			
ГЛ. ИНЖ. ПР		МЫЛЬНИКОВ			
ЗАВ. ГР. ИНЖ.		СУВОРОВА			
РАЗРАБОТАЛ		ТУЧКОВА			
Н. КОНТР		СИНДЕЕВА			

ВЗАМ. ИНВ. N | ПОДПИСЬ И ДАТА | ИНВ. N ПОДЛ.

6 КДС

ВНУТРЕННИЕ СТЕНЫ И ПЕРЕКРЫТИЕ

13
К1

УСТАНОВКА БЛОКА 6КБ-2

СТАДИЯ	ЛИСТ	ЛИСТОВ
Р	48	

МНИИТЭП
МАСТЕРСКАЯ N 3

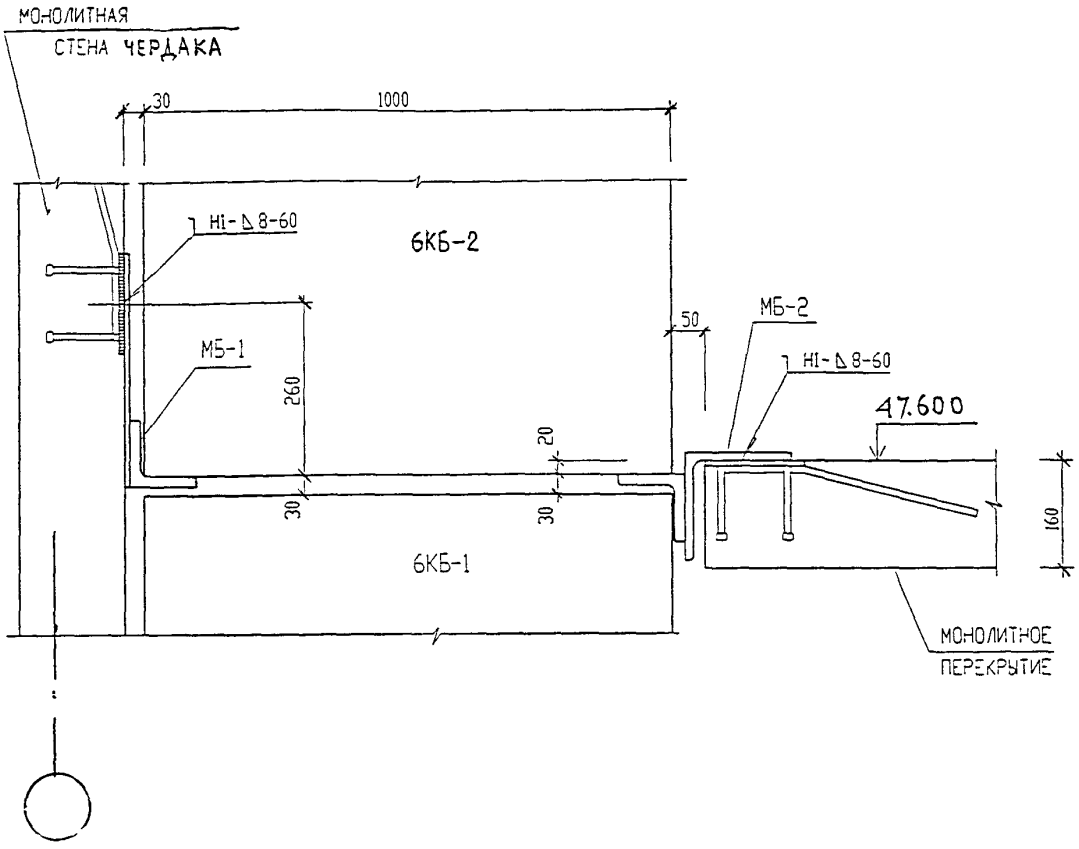

ВЗАИМ. ИНВ N

ПОДПИСЬ И ДАТА

ИНВ. N ПОДЛ

ИЗМ	КОЛ.УЧ	ЛИСТ	N ДОК.	ПОДПИСЬ	ДАТА
ГЛ СПЕЦ М		КОЗИЦЫН			
ГЛ ИНЖ ПР.		МЫЛЬНИКОВ			
ЗАВ ГР ИНЖ		СУВОРОВА			
РАЗРАБОТАЛ		ТУЧКОВА			
Н КОНТР.		СИНДЕЕВА			

6 КДС

13
К1

СЕЧЕНИЕ 1-1

СТАДИЯ	ЛИСТ	ЛИСТОВ
Р	49	

МНИИТЭП
МАСТЕРСКАЯ N 3

РАЗДЕЛ К 2

УЗЛЫ И ДЕТАЛИ МАШИННОГО ПОМЕЩЕНИЯ ЛИФТОВ

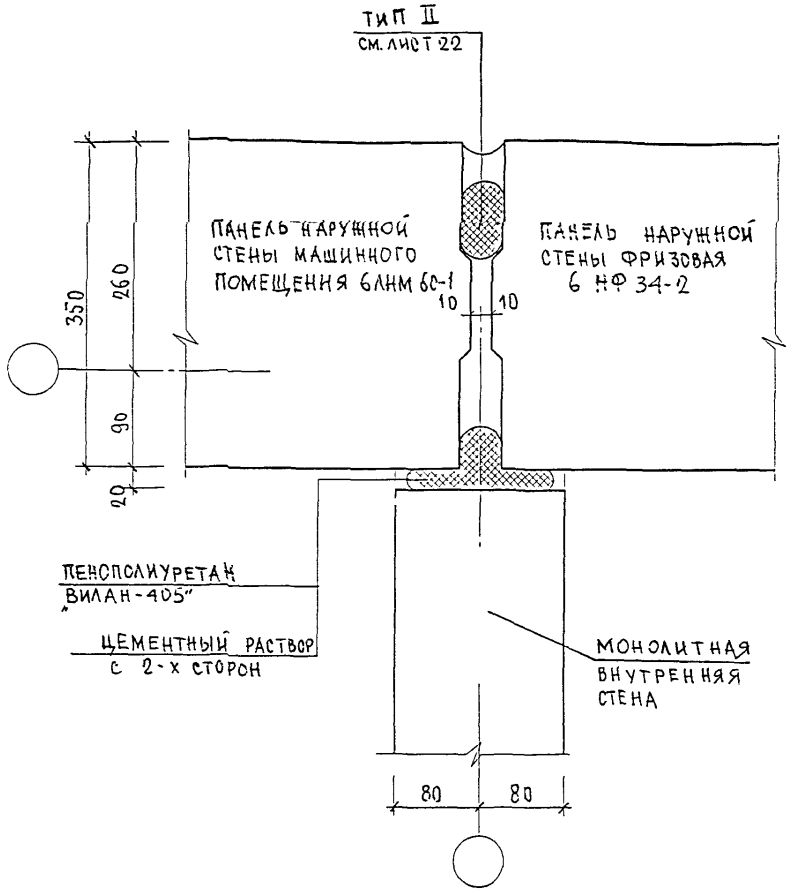

Инв. N подл. | Подпись и дата | Взам. инв. N

Изм.	Кол.уч.	Лист	N док.	Подпись	Дата

6 КДС

ГИП	Козицын	
Гл. инж. пр.	Мыль-Иков	
Зав. гр. инж.	Синдеева	
Разработал	Тучкова	
Н. контр.	Суворова	

НАРУЖНЫЕ СТЕНЫ В УРОВНЕ ЧЕРДАКА

01
К2

ЗАДЕЛКА СТЫКА

Стадия	Лист	Листов
Р	50	

МНИИТЭП
МАСТЕРСКАЯ N3

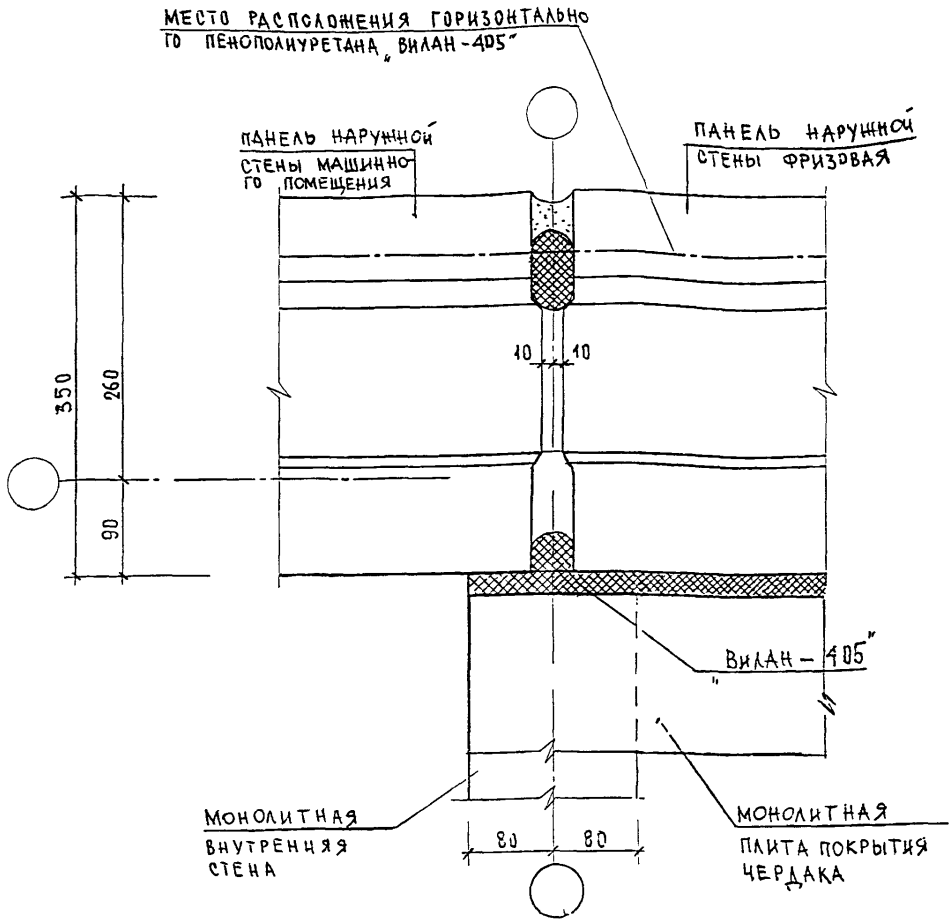

КОНТР.	СУВОРОВА			6 КДС	
ИЗМ	КОЛ.УЧ	ЛИСТ	N ДОК	ПОДПИСЬ	ДАТА
ГЛ СПЕЦ М	КОЗИЦЫН			НАРУЖНЫЕ СТЕНЫ И ПОКРЫТИЕ 01/КЖ ЗАДЕЛКА СТЫКА	СТАДИЯ Р / ЛИСТ 51 / ЛИСТОВ
ГЛ ИНЖ ПР	МЫЛЬНИКОВ				
ЗАВ ГР ИНЖ	СУВОРОВА				
РАЗРАБОТАЛ	ТУЧКОВА				МНИИТЭП МАСТЕРСКАЯ N3
ПРОВЕРИЛ	СИНДЕЕВА				

ИНВ. N ПОДЛ | ПОДПИСЬ И ДАТА | ВЗАМ. ИНВ. N

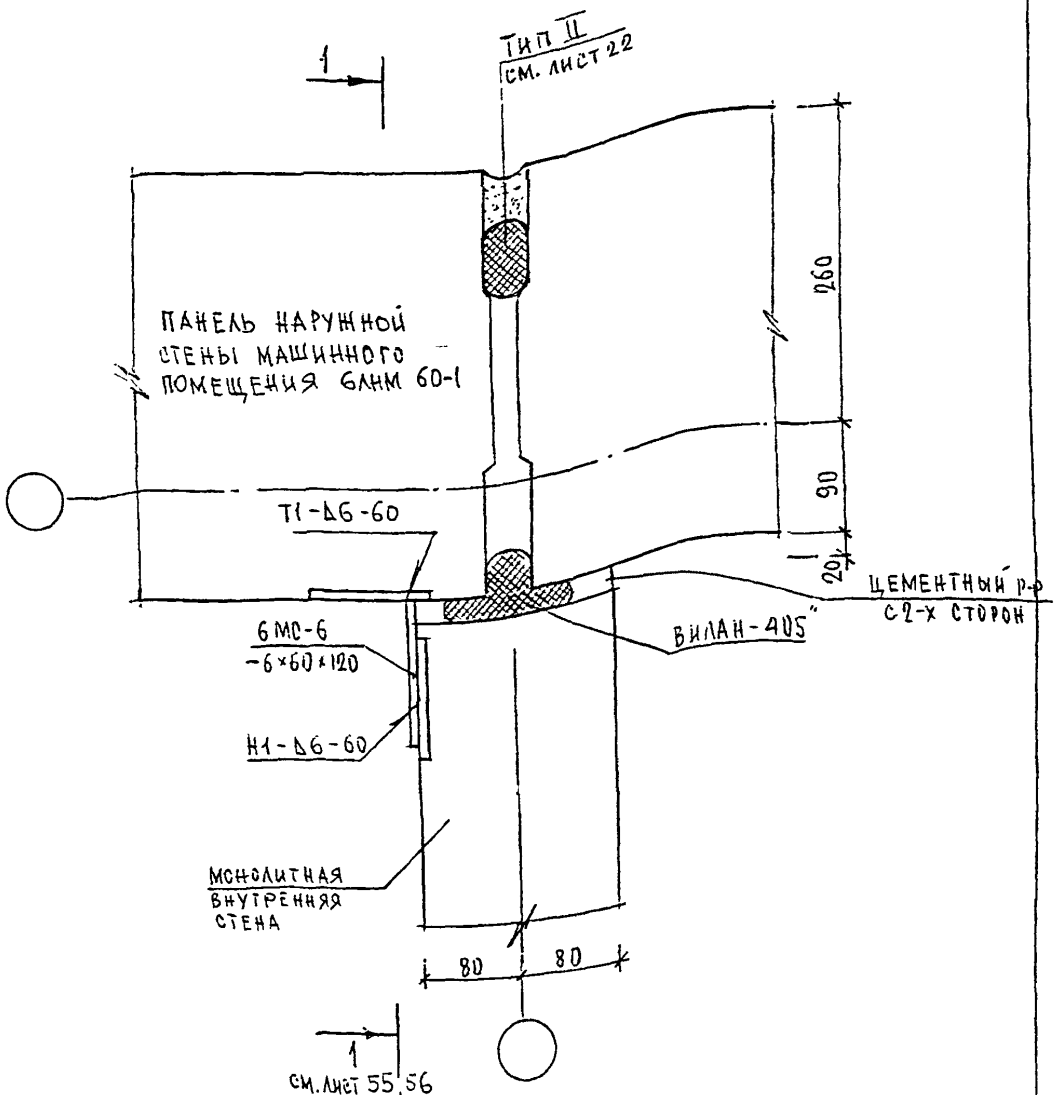

Н. КОНТР	СУВОРОВА				
ИЗМ.	КОЛ.УЧ	ЛИСТ	N ДОК.	ПОДПИСЬ	ДАТА
ГЛ СПЕЦ М	КОЗИЦЫН				
ГЛ ИНЖ ПР	МЫЛЬНИКОВ				
РУК ГР ИНЖ	СИНДЕЕВА				
ИСПОЛНИЛ	ШЕХИНА				
ПРОВЕРИЛ	МЫЛЬНИКОВ				

6КДС

Наружные стены в уровне чердака

01 / К2

План в уровне связей

СТАДИЯ	ЛИСТ	ЛИСТОВ
Р	52	

МНИИТЭП
МАСТЕРСКАЯ N3

ВЗАМ. ИНВ. N | ПОДПИСЬ И ДАТА | ИНВ. N ПОДЛ.

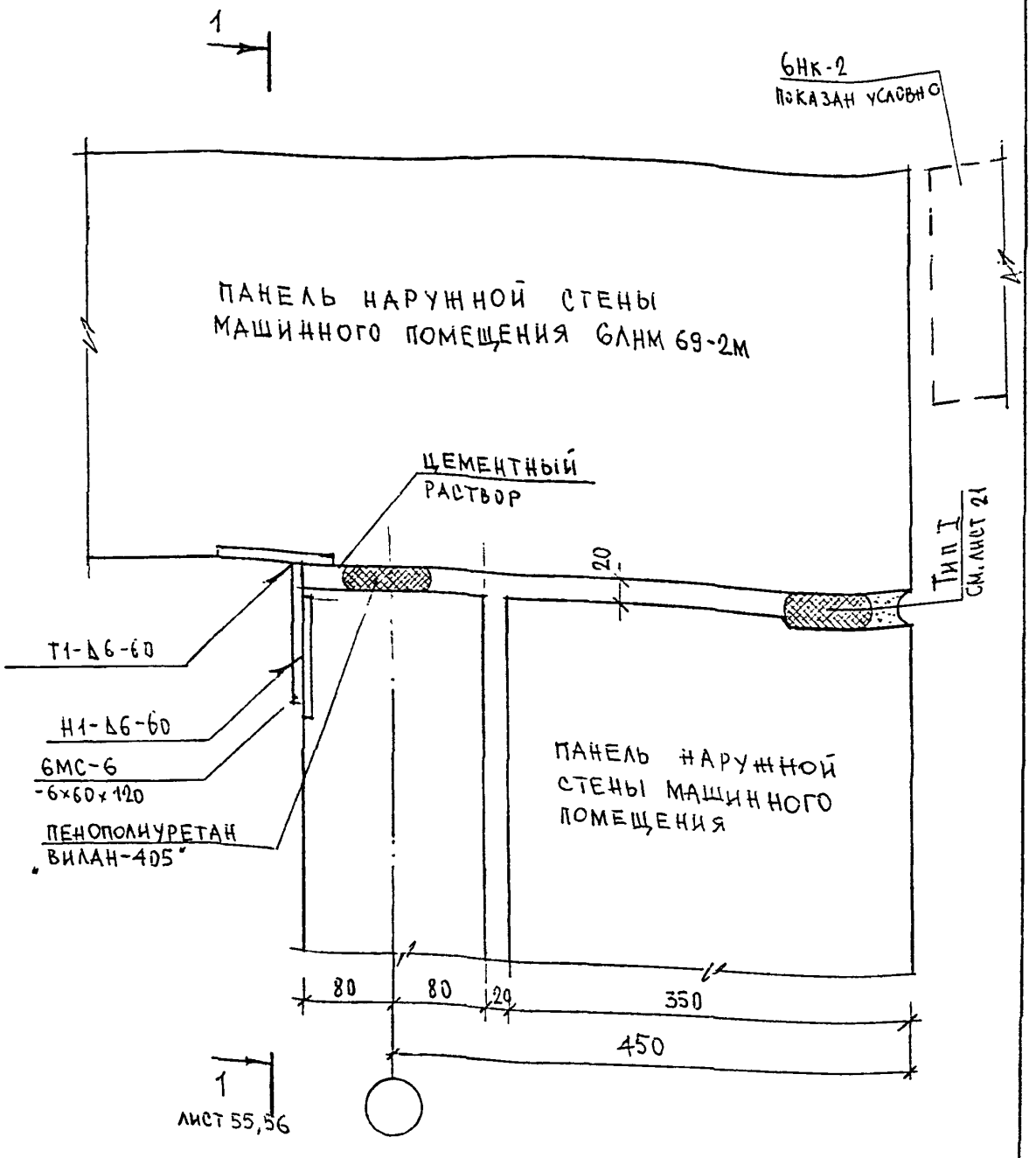

Н. КОНТР.	СУВОРОВА				
Изм.	Кол.уч.	Лист	N док.	Подпись	Дата
ГЛСПЕЦМАСТ	КОЗИЦЫН				
ГИП	МЫЛЬНИКОВ				
РГИ	СИНДЕЕВА				
РАЗРАБОТАЛ	КАЛИНИНА				
ПРОВЕРИЛ	МЫЛЬНИКОВ				

ВЗАМ. ИНВ. N

ПОДПИСЬ И ДАТА

ИНВ. N ПОДЛ.

6КДС

НАРУЖНЫЕ СТЕНЫ В УРОВНЕ МАШИННОГО ПОМЕЩЕНИЯ

01

КЖ

ПЛАН В УРОВНЕ СВЯЗЕЙ

СТАДИЯ	ЛИСТ	ЛИСТОВ
Р	53	

МНИИТЭП
МАСТЕРСКАЯ N 3

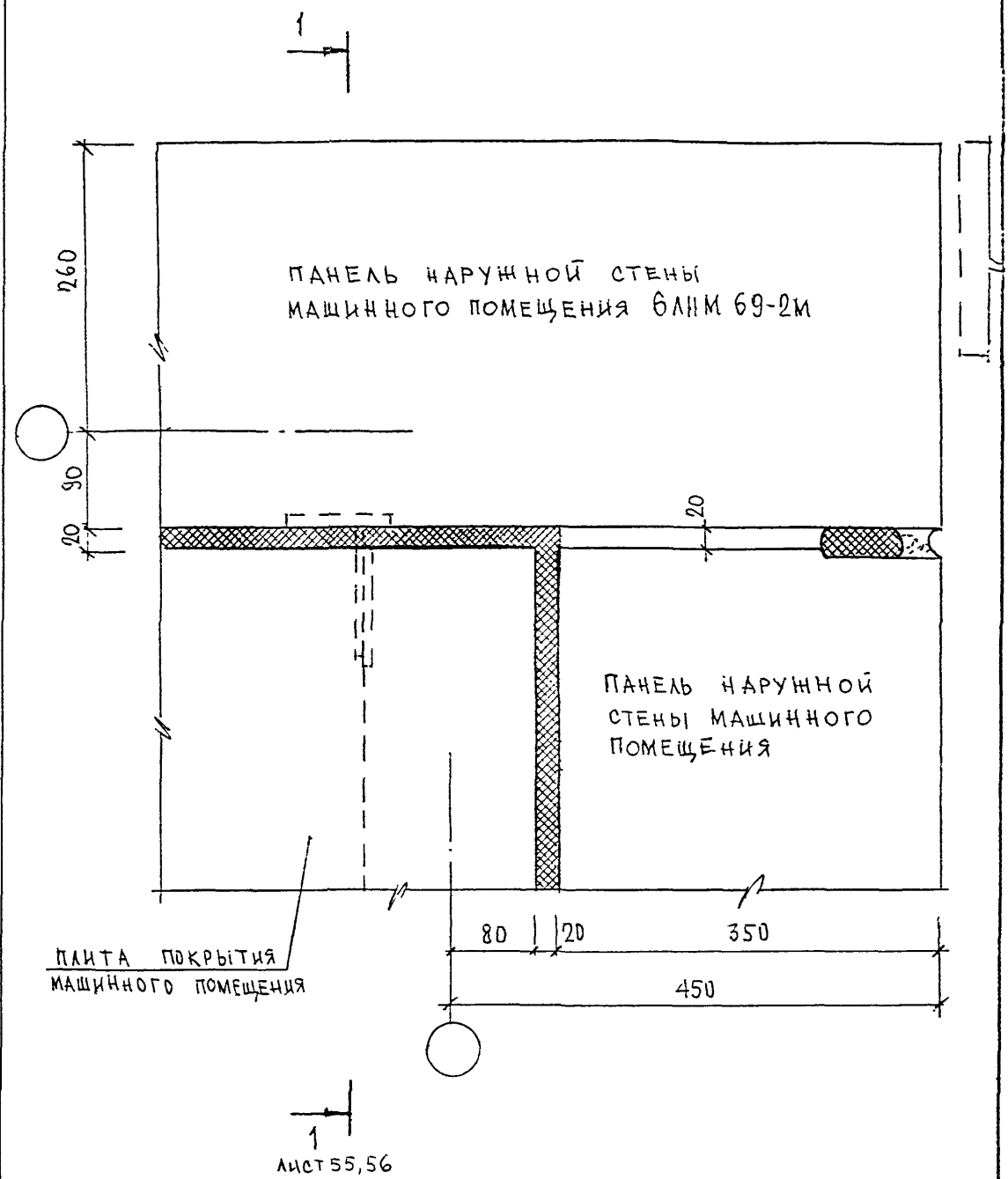

Н.контр.		Синдеева				6КДС			
Изм.	Кол.уч.	Лист	N док.	Подпись	Дата				
Гл. инж. м.		Козицын				Наружные стены и покрытие в уровне машинного помещения 01/К2 Заделка стыка	Стадия	Лист	Листов
Гл. инж. пр.		Мыльников					Р	54	
Зав. гр. инж.		Синдеева					МНИИТЭП мастерская N 3		
Исполнил		Шехина							
Проверил		Суворова							

Взам. инв. N | Подпись и дата | Инв. N подл.

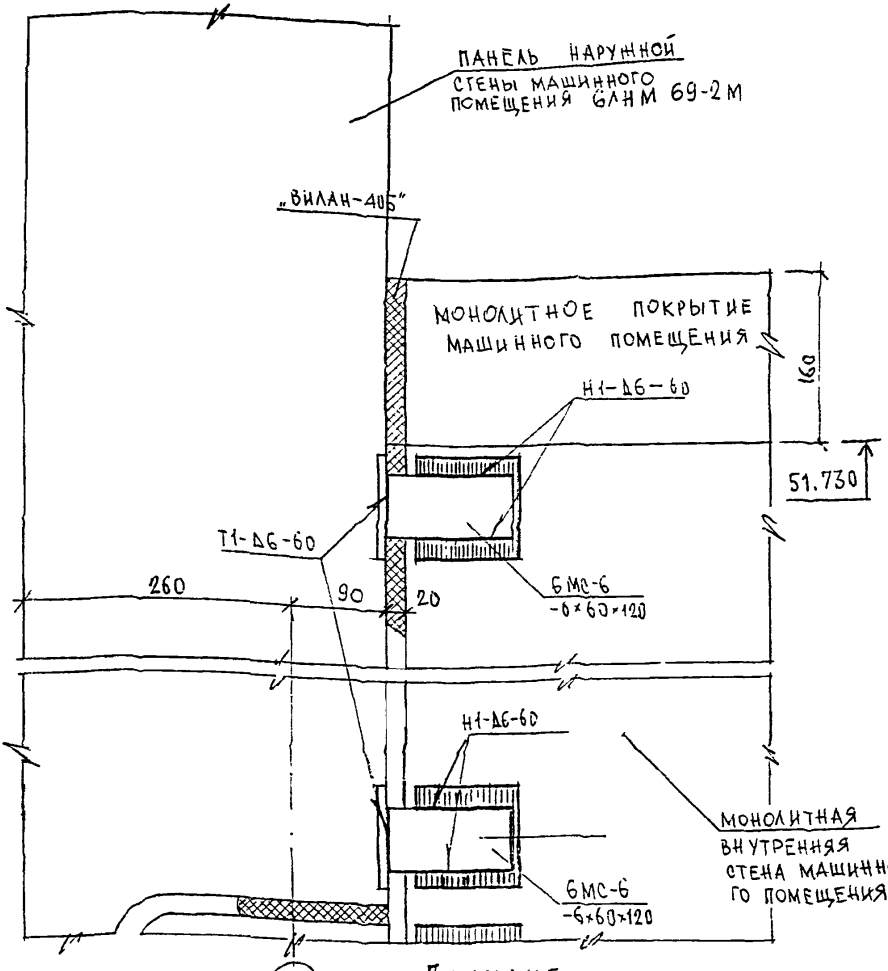

Примечание
Данный лист см. совместно с листом № 56

Н.контр.		Суворова			
Изм.	Кол.уч.	Лист	N док.	Подпись	Дата
Гл. спец. маст.		Козицын			
ГИП		Мыльников			
РГИ		Синдеева			
Разработал		Калинина			
Проверил		Мыльников			

Взам. инв. N | Подпись и дата | Инв. N подл.

6КДС

Наружные стены машинного помещения
01
К2

Сечение 1-1

Стадия	Лист	Листов
Р	55	

МНИИТЭП
Мастерская N 3

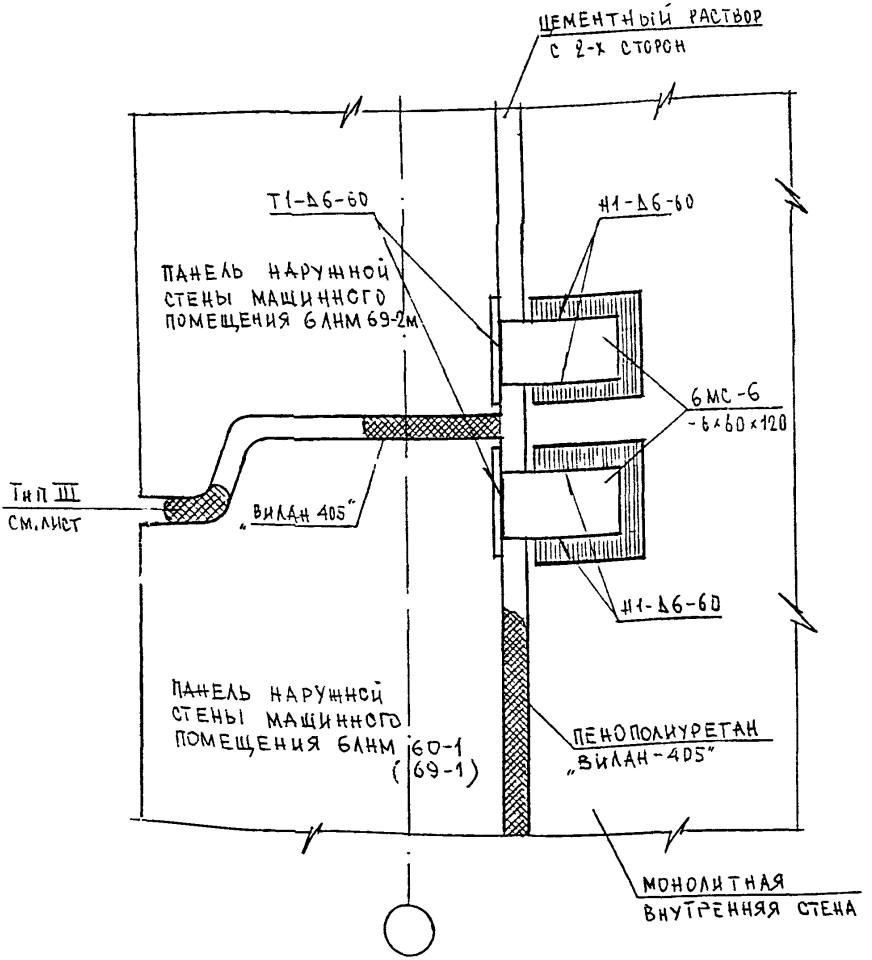

ДАННЫЙ ЛИСТ СМ. СОВМЕСТНО С ЛИСТОМ № 55

Н. контр.	Суворов		6КДС
ГЛ СПЕЦ И	КОЗИЦЫН		НАРУЖНЫЕ СТЕНЫ МАШИННОГО ПОМЕЩЕНИЯ 01 КР
ГЛ ИНЖ ПР	МЫЛЬНИКОВ		
РУК ГР ИНЖ	СИНДЕЕВА		
ИСПОЛНИЛ	ШЕХИНА		
ПРОВЕРИЛ	МЫЛЬНИКОВ		СЕЧЕНИЕ 1-1

СТАДИЯ	ЛИСТ	ЛИСТОВ
Р	56	

МНИИТЭП
МАСТЕРСКАЯ N3

ИНВ. N ПОДЛ. | ПОДПИСЬ И ДАТА | ВЗАИМ. ИНВ. N

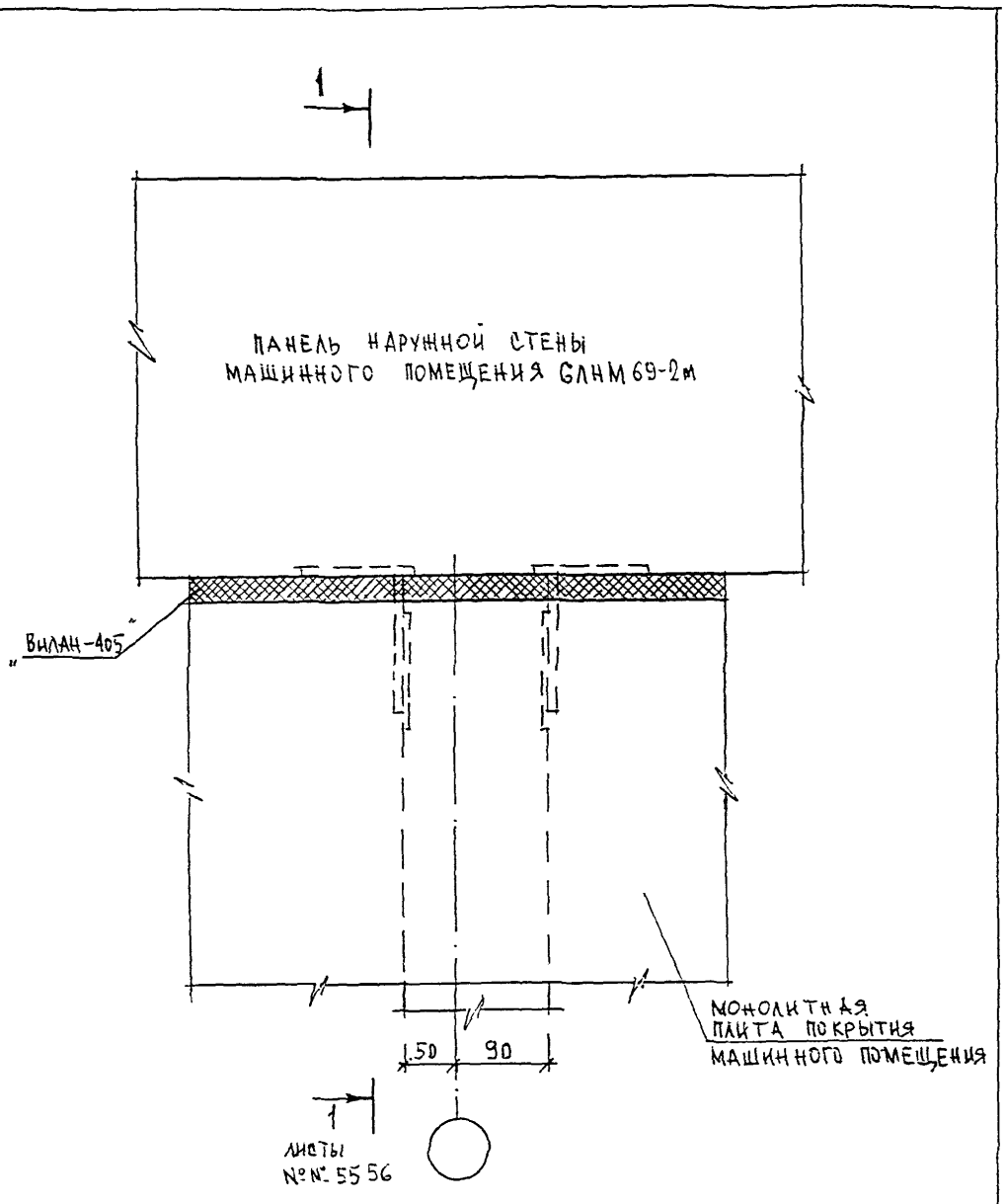

Н. контр.		Суворова			
Изм.	Кол.уч.	Лист	N док.	Подпись	Дата
Гл. спец. маст.		Козицын			
ГИП		Мыльников			
Р Г И		Синдеева			
Разработал		Шекина			
Проверил		Мыльников			

БКДС

Наружные стены и покрытие машинного помещения

02/К2

Заделка стыка

Стадия	Лист	Листов
Р	57	

МНИИТЭП
Мастерская N 3

Инв. N подл. | Подпись и дата | Взам. инв. N

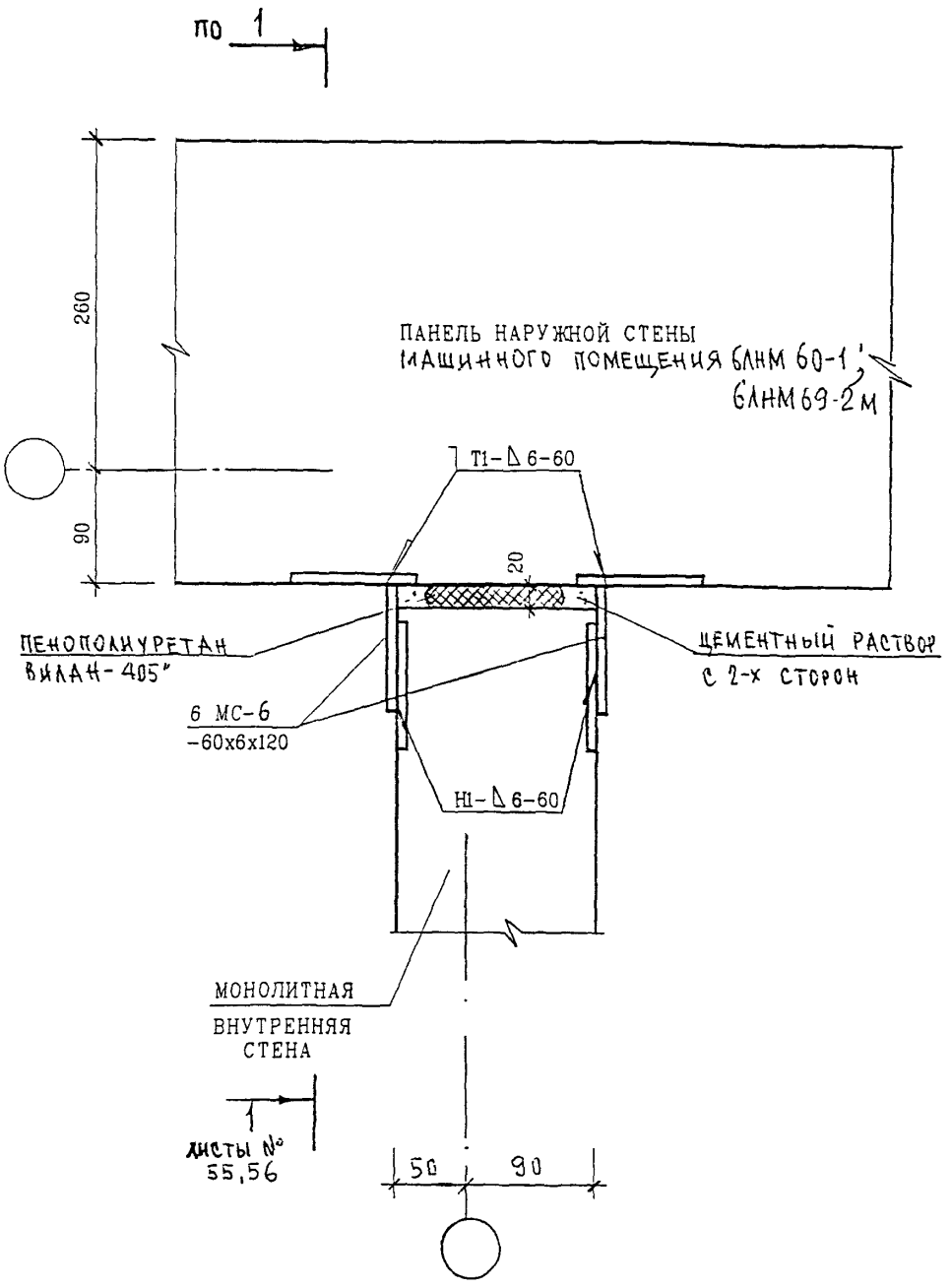

Н. КОНТР.		СУВОРОВА				
ИЗМ.	КОЛУЧ.	ЛИСТ	N ДОК.	ПОДПИСЬ	ДАТА	
ГЛ. СПЕЦ. МАСТ.		КОЗИЦЫН				
ГИП		МЫЛЬНИКОВ				
РГИ		СИНДЕЕВА				
РАЗРАБОТАЛ		КАЛИНИНА				
ПРОВЕРИЛ		МЫЛЬНИКОВ				

6КДС

НАРУЖНЫЕ СТЕНЫ МАШИННОГО ПОМЕЩЕНИЯ

02/К2

ПЛАН В УРОВНЕ СВЯЗЕЙ

СТАДИЯ	ЛИСТ	ЛИСТОВ
Р	58	

МНИИТЭП
МАСТЕРСКАЯ N 3

ВЗАН. ИНВ. N | ПОДПИСЬ И ДАТА | ИНВ. N ПОДЛ.

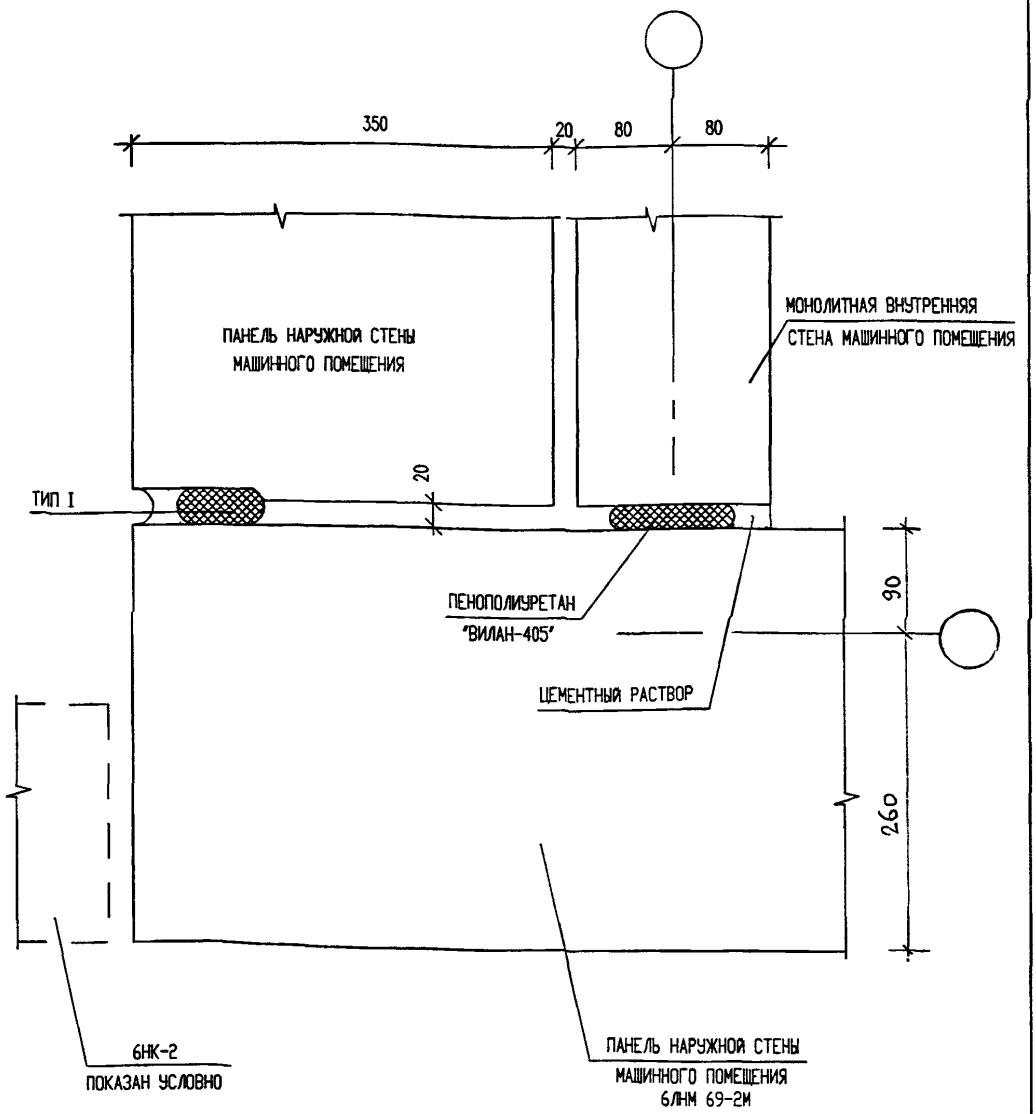

ВЗАМЕН ИНВ.N

ПОДПИСЬ И ДАТА

ИНВ. N ПОДЛ.

Н. КОНТР.		СИНДЕЕВА			
ИЗМ.	КОЛ.УЧ.	ЛИСТ	N ДОК.	ПОДПИСЬ	ДАТА
ГЛ.ИНЖ.МАСТ.		КОЗИЦЫН			
ГИП		МЫЛЬНИКОВ			
РГИ		СИНДЕЕВА			
РАЗРАБОТАЛ		КАЛИНИНА			
ПРОВЕРИЛ		СУВОРОВА			

6 КДС

НАРУЖНЫЕ СТЕНЫ МАШИННОГО ПОМЕЩЕНИЯ

03
К2

ЗАДЕЛКА СТЫКА

СТАДИЯ	ЛИСТ	ЛИСТОВ
Р	59	

МНИИТЭП
МАСТЕРСКАЯ N 3

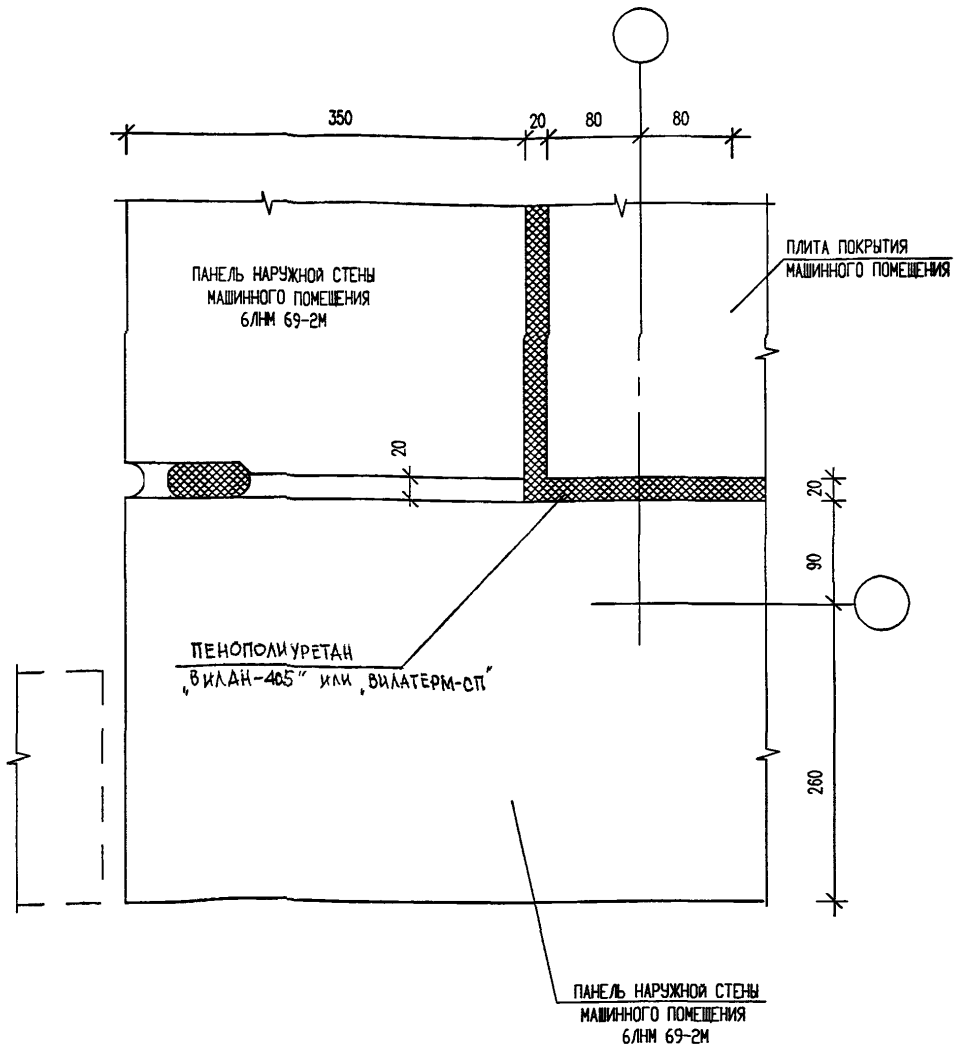

ВЗАМЕН ИНВ.N

ПОДПИСЬ И ДАТА

ИНВ. N ПОДЛ.

Н. КОНТР.		СИНДЕЕВА				
ИЗМ.	КОЛ.УЧ.	ЛИСТ	N ДОК.	ПОДПИСЬ	ДАТА	
ГЛ.ИНЖ.МАСТ.		КОЗИЦЫН				
ГИП		МЫЛЬНИКОВ				
РГИ		СИНДЕЕВА				
РАЗРАБОТАЛ		КАЛИНИНА				
ПРОВЕРИЛ		СУВОРОВА				

6 КДС

НАРУЖНЫЕ СТЕНЫ И ПОКРЫТИЕ МАШИННОГО ПОМЕЩЕНИЯ

03 / К2

ЗАДЕЛКА СТЫКА

СТАДИЯ	ЛИСТ	ЛИСТОВ
Р	60	

МНИИТЭП
МАСТЕРСКАЯ N 3

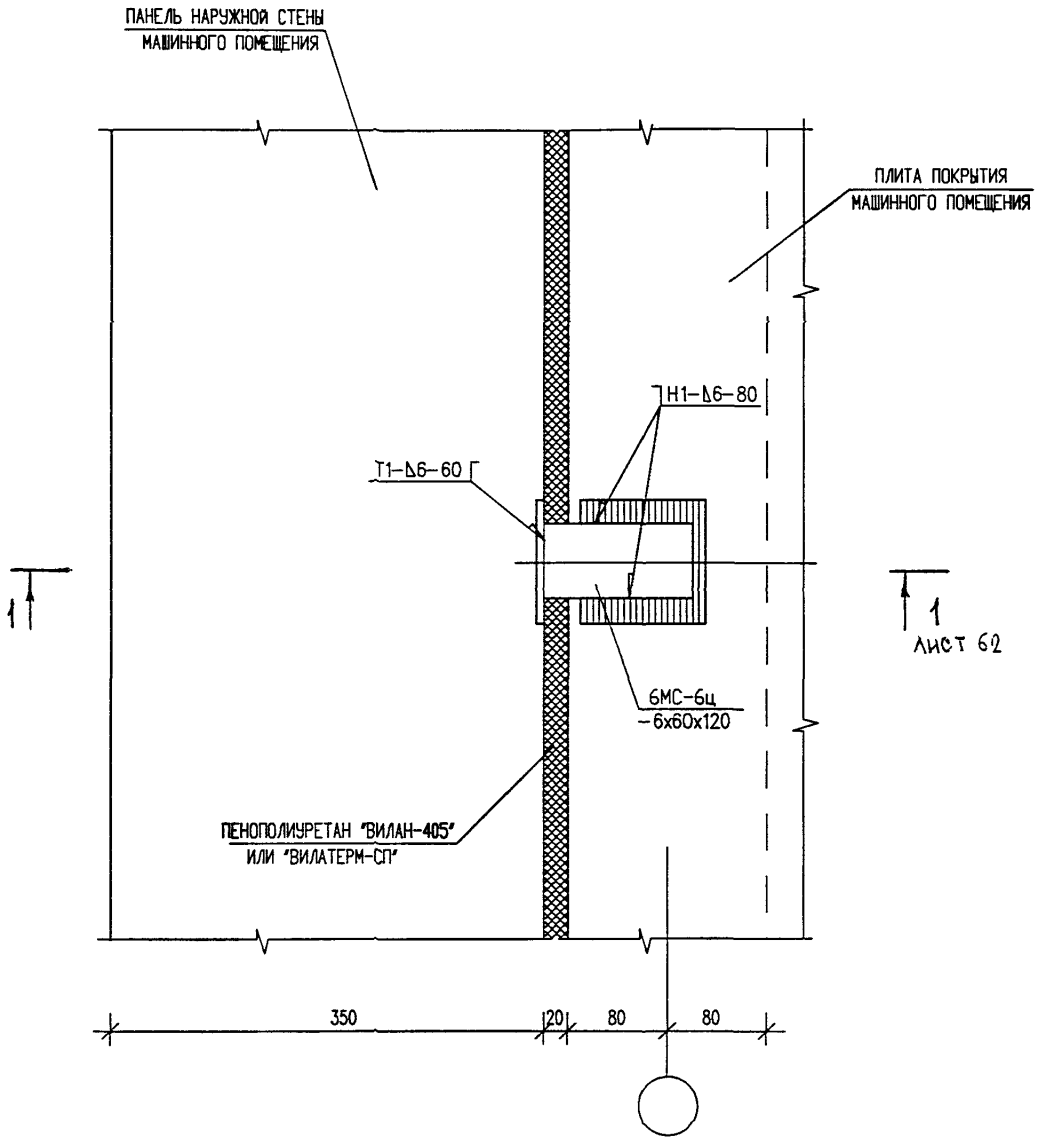

ВЗАМЕН ИНВ.N

ПОДПИСЬ И ДАТА

ИНВ. N ПОДЛ.

Н. КОНТР.		СИНДЕЕВА			
ИЗМ.	КОЛ.УЧ.	ЛИСТ	N ДОК.	ПОДПИСЬ	ДАТА
ГЛ.ИНЖ.МАСТ.		КОЗИЦЫН			
ГИП		МЫЛЬНИКОВ			
РГИ		СИНДЕЕВА			
РАЗРАБОТАЛ		КАЛИНИНА			
ПРОВЕРИЛ		СУВОРОВА			

6 КДС

НАРУЖНЫЕ СТЕНЫ И ПОКРЫТИЕ МАШИННОГО ПОМЕЩЕНИЯ

04/К2

ПЛАН В УРОВНЕ СВЯЗЕЙ И ЗАДЕЛКИ СТЫКА

СТАДИЯ	ЛИСТ	ЛИСТОВ
Р	61	

МНИИТЭП
МАСТЕРСКАЯ N 3

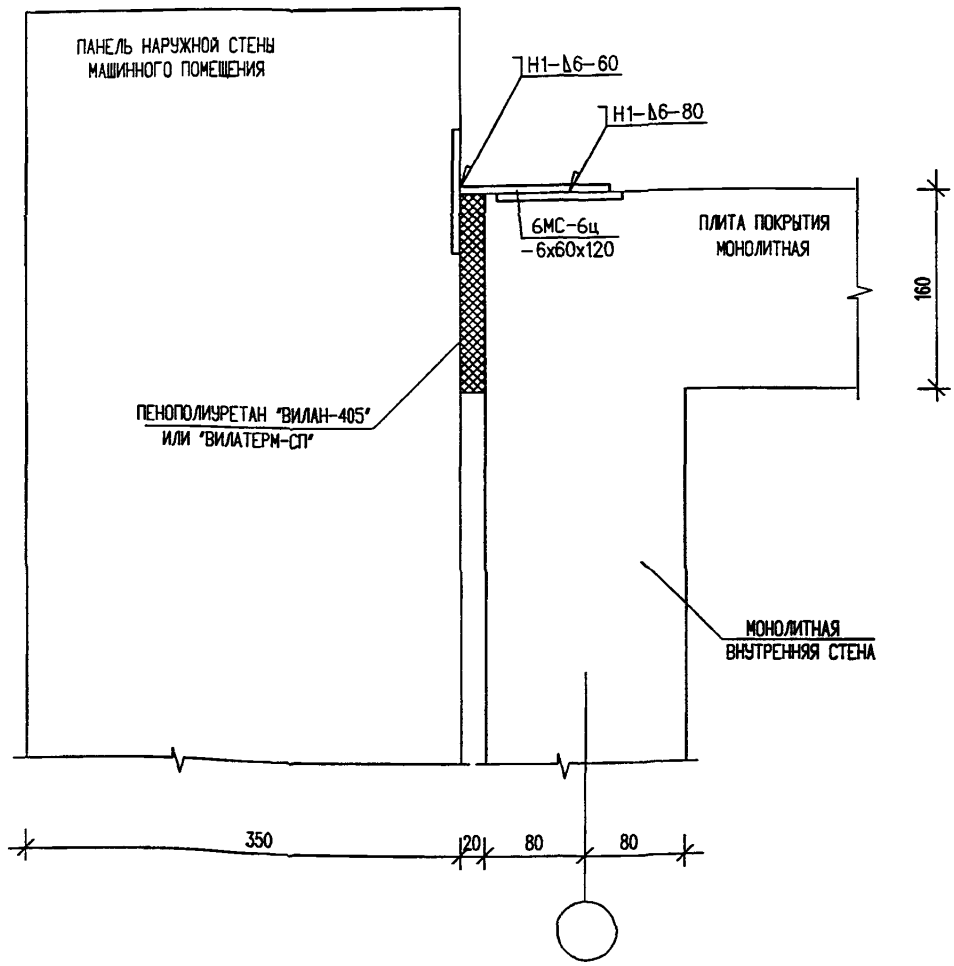

Н. КОНТР.		СИНДЕЕВА			
ИЗМ.	КОЛ.УЧ.	ЛИСТ	N ДОК.	ПОДПИСЬ	ДАТА
ГЛ.ИНЖ.МАСТ.		КОЗИЦЫН			
ГИП		МЫЛЬНИКОВ			
РГИ		СИНДЕЕВА			
РАЗРАБОТАЛ		КАЛИНИНА			
ПРОВЕРИЛ		СУВОРОВА			

ИНВ. N ПОДЛ. | ПОДПИСЬ И ДАТА | ВЗАМЕН ИНВ.N

6 КДС

НАРУЖНЫЕ СТЕНЫ И ПОКРЫТИЕ МАШИННОГО ПОМЕЩЕНИЯ

04
К2

СЕЧЕНИЕ 1-1

СТАДИЯ	ЛИСТ	ЛИСТОВ
Р	62	

МНИИТЭП
МАСТЕРСКАЯ N 3

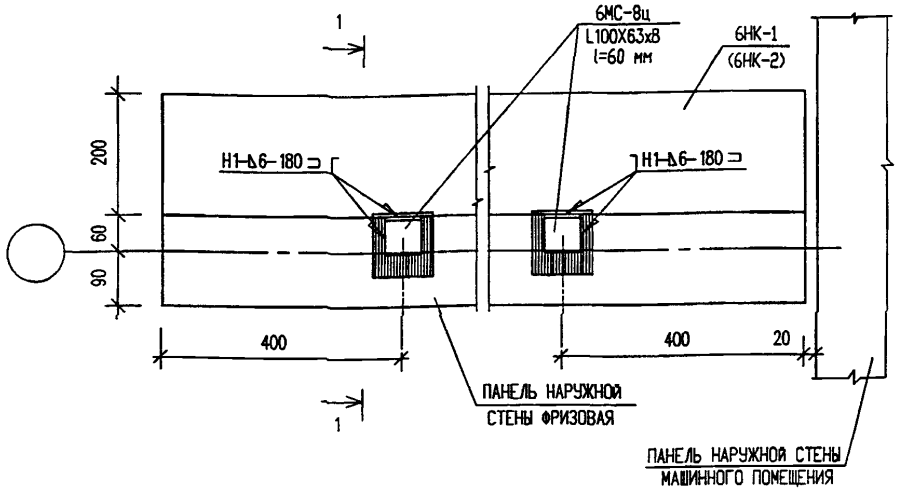

1 – 1

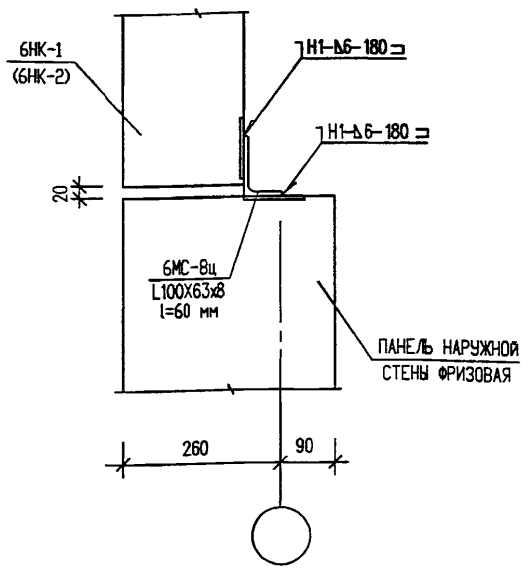

ВЗАМЕН ИНВ.N

ПОДПИСЬ И ДАТА

ИНВ. N ПОДЛ.

Н. КОНТР.		СИНДЕЕВА			
ИЗМ.	КОЛ.УЧ.	ЛИСТ	N ДОК.	ПОДПИСЬ	ДАТА
ГЛИНЖ.МАСТ.		КОЗИЦЫН			
ГИП		МЫЛЬНИКОВ			
РГИ		СИНДЕЕВА			
РАЗРАБОТАЛ		КАЛИНИНА			
ПРОВЕРИЛ		СУВОРОВА			

6 КДС

НАРУЖНЫЕ СТЕНЫ МАШИННОГО ПОМЕЩЕНИЯ ЛИФТА

05

К2

ПЛАН В УРОВНЕ СВЯЗЕЙ
СЕЧЕНИЕ 1-1

СТАДИЯ	ЛИСТ	ЛИСТОВ
Р	63	

МНИИТЭП
МАСТЕРСКАЯ N 3

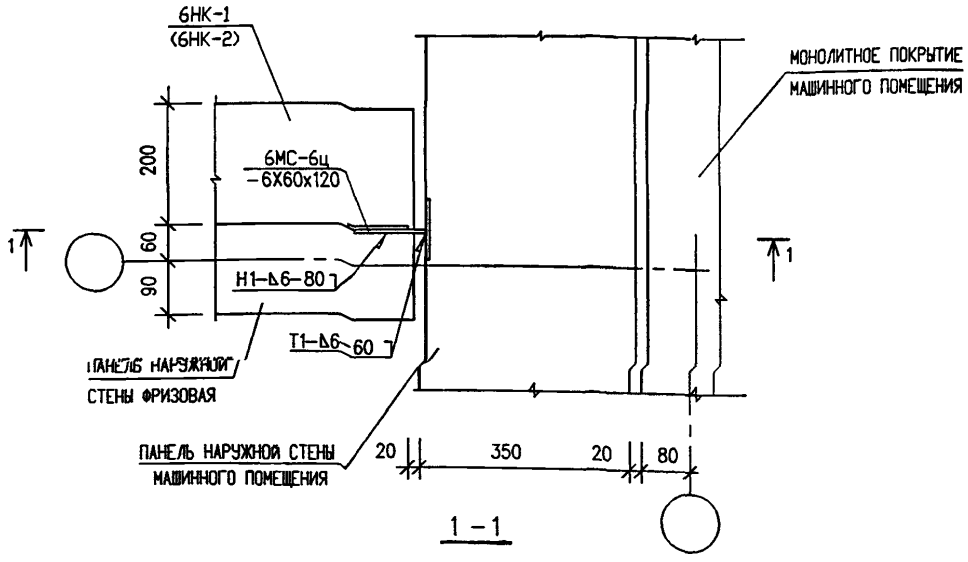

1 – 1

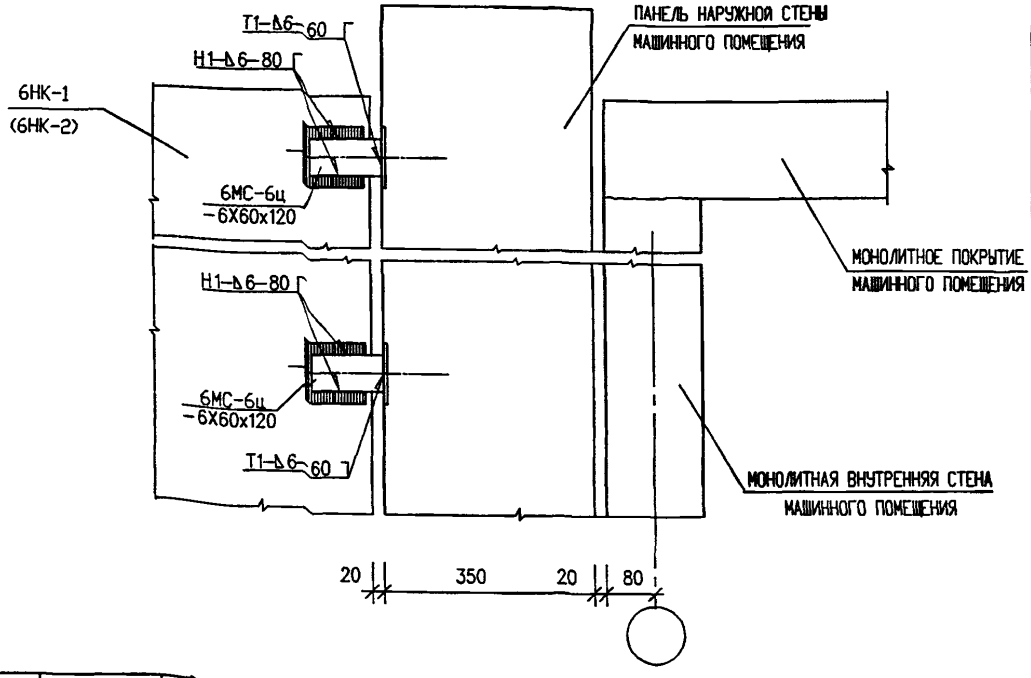

ВЗАМЕН ИНВ.N

ПОДПИСЬ И ДАТА

ИНВ. N ПОДЛ.

Н. КОНТР.	СИНДЕЕВА					
ИЗМ.	КОЛ.УЧ.	ЛИСТ	N ДОК.	ПОДПИСЬ	ДАТА	
ГЛ.ИНЖ.МАСТ.	КОЗИЦЫН					
ГИП	МЫЛЬНИКОВ					
РГИ	СИНДЕЕВА					
РАЗРАБОТАЛ	КАЛИНИНА					
ПРОВЕРИЛ	СУВОРОВА					

6 КДС

Наружные стены машинного помещения лифта

06

К2

План в уровне связей
Сечение 1-1

СТАДИЯ	ЛИСТ	ЛИСТОВ
Р	64	

МНИИТЭП
МАСТЕРСКАЯ N 3

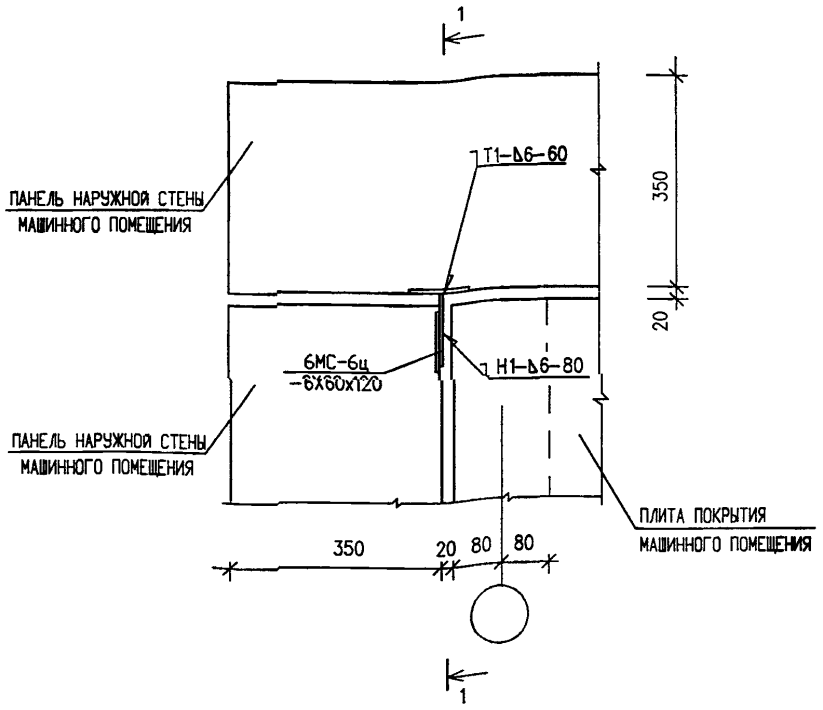

1 – 1

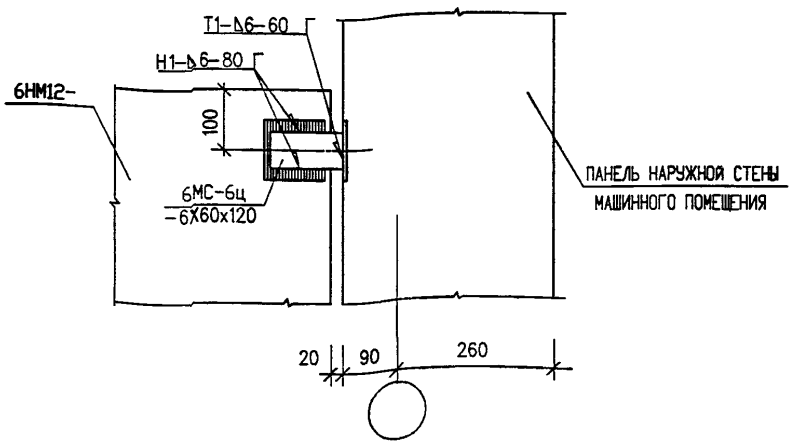

ВЗАМЕН ИНВ.N

ПОДПИСЬ И ДАТА

ИНВ. N ПОДЛ.

Н. КОНТР.		СИНДЕЕВА			
ИЗМ.	КОЛ.УЧ.	ЛИСТ	N ДОК.	ПОДПИСЬ	ДАТА
ГЛ.ИНЖ.МАСТ.		КОЗИЦЫН			
ГИП		МЫЛЬНИКОВ			
РГИ		СИНДЕЕВА			
РАЗРАБОТАЛ		КАЛИНИНА			
ПРОВЕРИЛ		СУВОРОВА			

6 КДС

НАРУЖНЫЕ СТЕНЫ МАШИННОГО ПОМЕЩЕНИЯ ЛИФТА

07

К2

ПЛАН В УРОВНЕ СВЯЗЕЙ
СЕЧЕНИЕ 1-1

СТАДИЯ	ЛИСТ	ЛИСТОВ
Р	65	

МНИИТЭП
МАСТЕРСКАЯ N 3

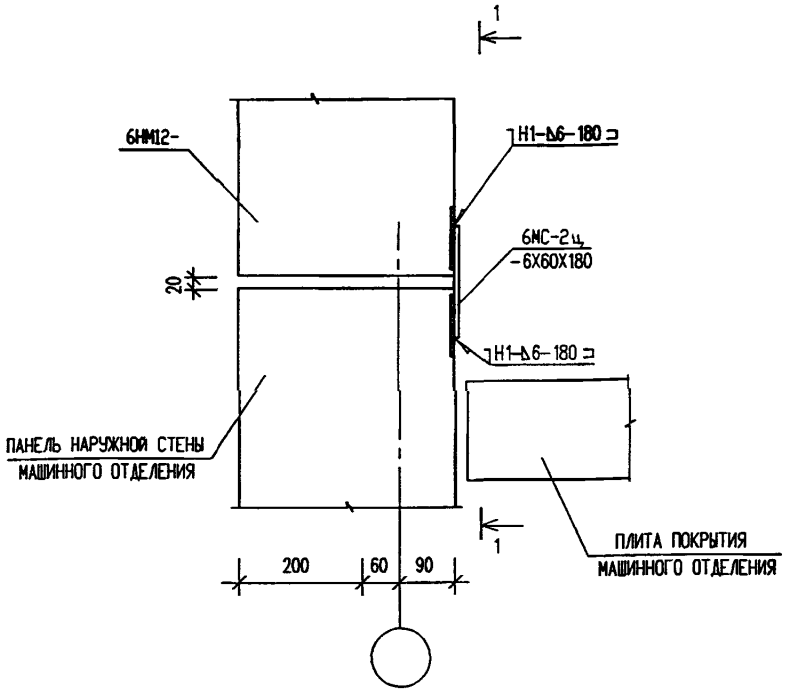

1 – 1

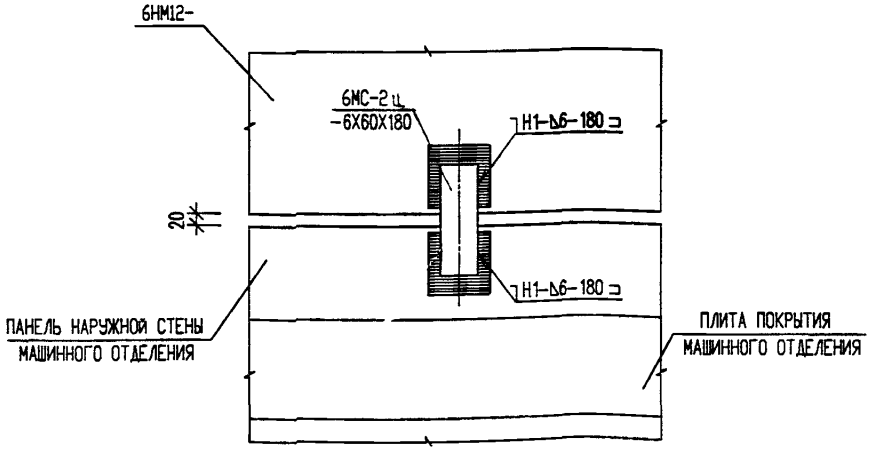

ВЗАМЕН ИНВ.N

ПОДПИСЬ И ДАТА

ИНВ. N ПОДЛ.

Н. КОНТР.		СИНДЕЕВА			
ИЗМ.	КОЛ.УЧ.	ЛИСТ	N ДОК.	ПОДПИСЬ	ДАТА
ГЛ.ИНЖ.МАСТ.		КОЗИЦЫН			
ГИП		МЫЛЬНИКОВ			
РГИ		СИНДЕЕВА			
РАЗРАБОТАЛ		КАЛИНИНА			
ПРОВЕРИЛ		СУВОРОВА			

6 КДС

НАРУЖНЫЕ СТЕНЫ МАШИННОГО ПОМЕЩЕНИЯ ЛИФТА

08/К2

ПЛАН В УРОВНЕ СВЯЗЕЙ. СЕЧЕНИЕ 1-1

СТАДИЯ	ЛИСТ	ЛИСТОВ
Р	66	

МНИИТЭП
МАСТЕРСКАЯ N 3

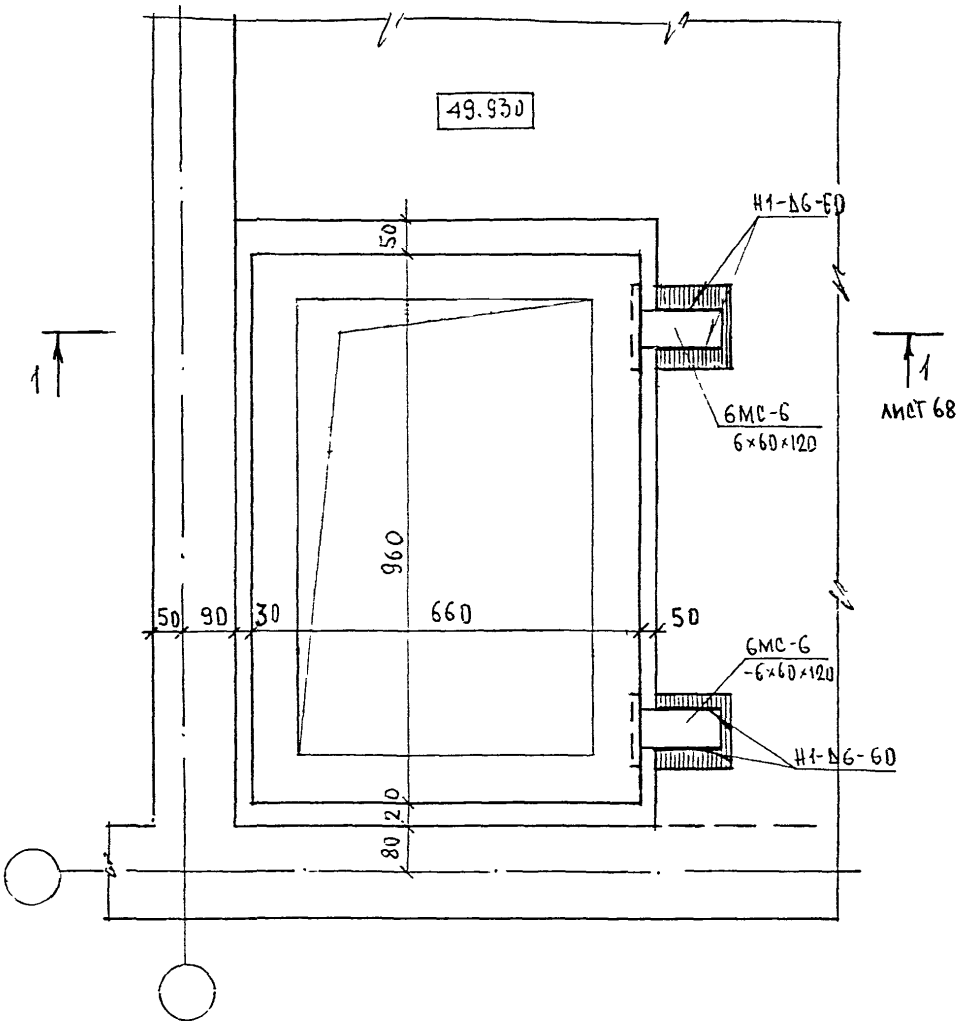

ФОРМ КО-Р	СУВОРОВА				
ИЗМ	КОЛ.УЧ.	ЛИСТ	N ДОК.	ПОДПИСЬ	ДАТА
ГЛ СПЕЦ М	КОЗИЦЫН				
ГЛ ИНЖ ПР	МЫЛЬНИКОВ				
ЗАВ ГР ИНЖ	СУВОРОВА				
РАЗРАБОТАЛ	ШЕХИНА				
ПРОВЕРИЛ	СИНЕЕВА				

6 КДС

09/КЗ

Установка шахты дымоудаления
План в уровне связей

СТАДИЯ	ЛИСТ	ЛИСТОВ
Р	67	

МНИИТЭП
МАСТЕРСКАЯ N3

ВЗАИМ ИНВ N

ПОДПИСЬ И ДАТА

ИНВ N ПОДЛ

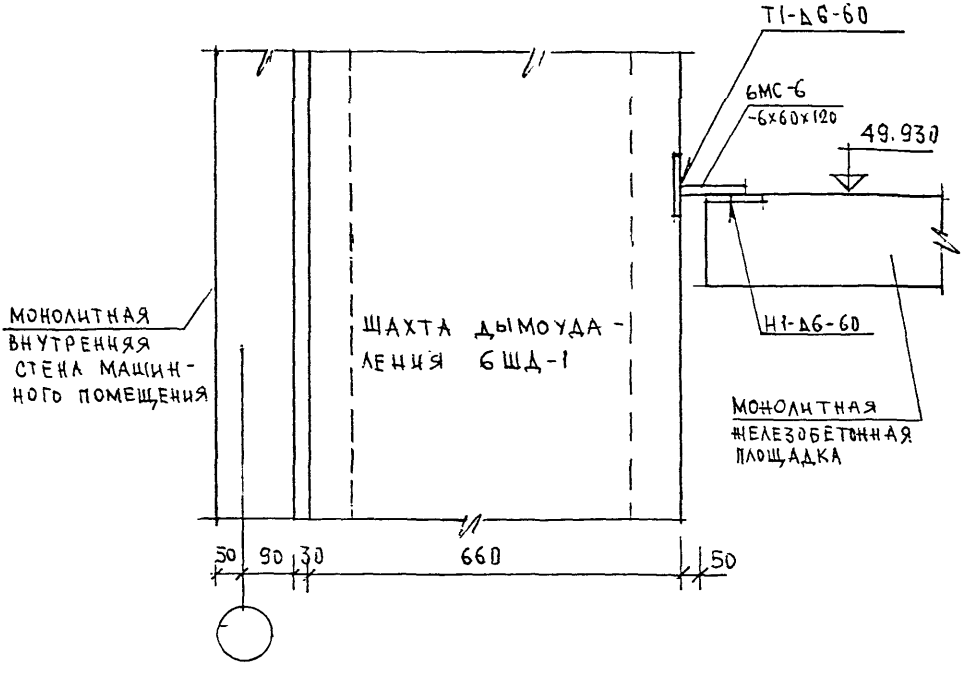

Норм. контр.	Синдеева			6 КДС	
ИЗМ	КОЛ.УЧ.	ЛИСТ	N ДОК	ПОДПИСЬ	ДАТА
ГЛ. СПЕЦ. М	КОЗИЦЫН			ПЕРЕКРЫТИЯ 09/К2 СЕЧЕНИЕ 1-1	СТАДИЯ: Р; ЛИСТ: 68; ЛИСТОВ:
ГЛ. ИНЖ. ПР	МЫЛЬНИКОВ				
ЗАВ ГР ИНЖ	Синдеева				
РАЗРАБОТАЛ	ШЕХИНА				
ПРОВЕРИЛ	Суворова				МНИИТЭП МАСТЕРСКАЯ N3

ПОДПИСЬ И ДАТА | ВЗАМ. ИНВ. N

ИНВ. N ПОДЛ.

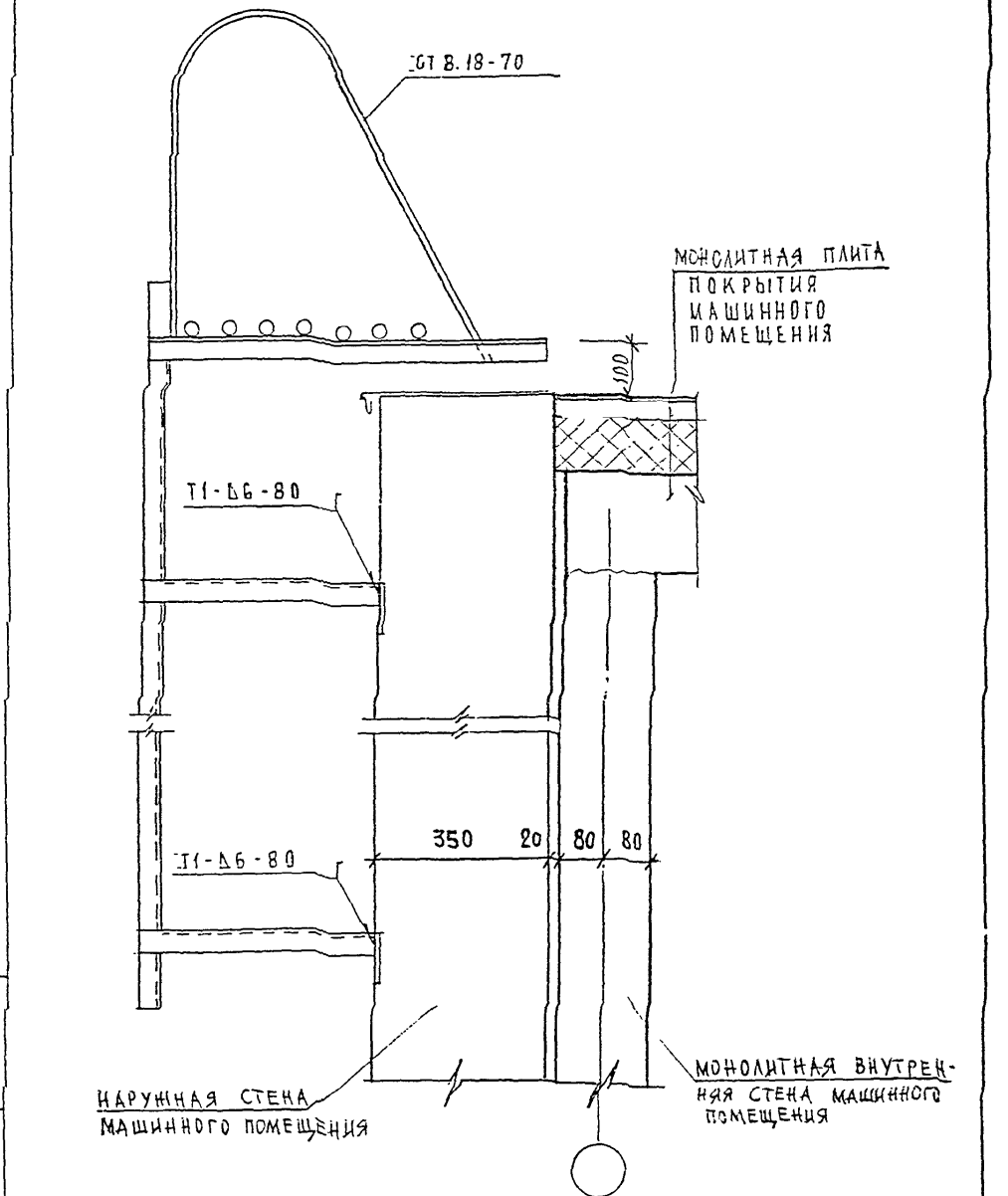

Н. контр.	Суворова				
Изм.	Кол.уч.	Лист	N док.	Подпись	Дата
Гл.специалист	Хозиева				
ГИП	Мыльников				
РГИ	Синдеева				
Разработал	Шехина				
Проверил	Мыльников				

Взам. инв. N | Подпись и дата | Инв. N подл.

6 КДС

10/К2

Узел установки стремянки выхода на кровлю

Стадия	Лист	Листов
Р	69	

МНИИТЭП
Мастерская N 3

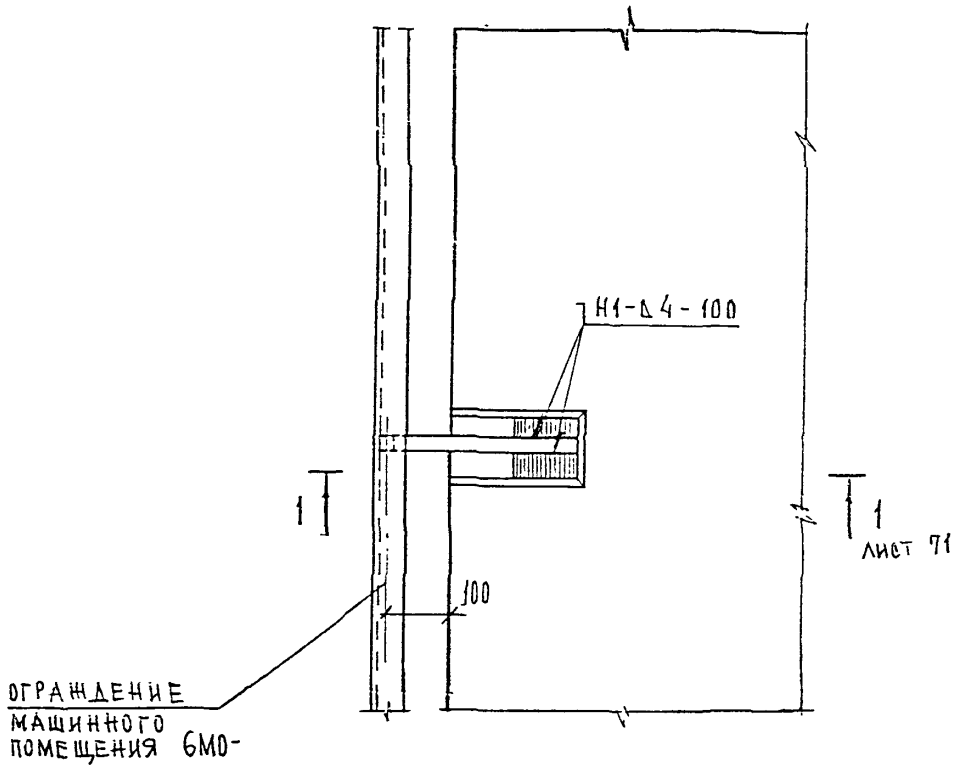

Н. КОНТР.		СУВОРОВА			
ИЗМ.	КОЛ.УЧ.	ЛИСТ	N ДОК.	ПОДПИСЬ	ДАТА
ГЛ. СПЕЦ. МАСТ.		КОЗИЦЫН			
Г И П		МЫЛЬНИКОВ			
Р Г И		СИНДЕЕВА			
РАЗРАБОТАЛ		ЩЕХИНА			
ПРОВЕРИЛ		МЫЛЬНИКОВ			

6КДС

11
К2

УЗЕЛ КРЕПЛЕНИЯ ОГРАЖДЕНИЯ МАШИННОГО ПОМЕЩЕНИЯ

СТАДИЯ	ЛИСТ	ЛИСТОВ
Р	70	

МНИИТЭП
МАСТЕРСКАЯ N 3

ВЗАИН ИНВ. N | ПОДПИСЬ И ДАТА | ИНВ. N ПОДЛ

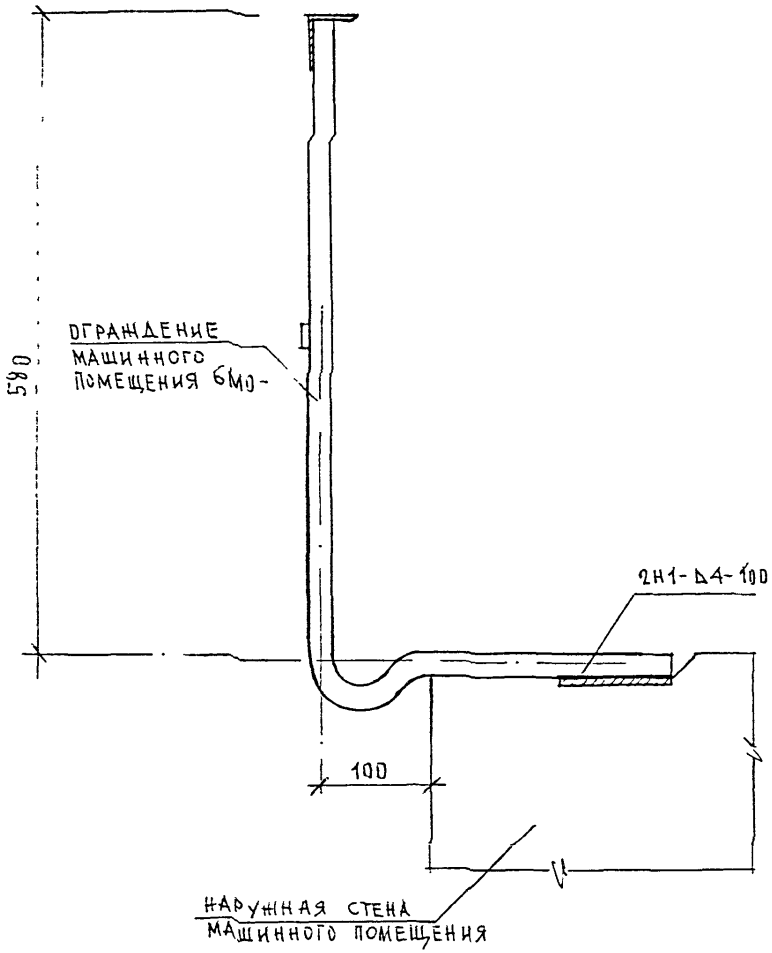

Н.контр.		Суворова				
Изм.	Кол.уч.	Лист	N док.	Подпись	Дата	
ГА спец. маст.		Козицын				
ГИП		Мыльников				
Р Г И		Сидеева				
Разработал		Калинина				
Проверил		Мыльников				

Инв. N подл. | Подпись и дата | Взам. инв. N

6КДС

11/КР

Сечение 1-1

Стадия	Лист	Листов
Р	Т1	

МНИИТЭП
МАСТЕРСКАЯ N 3

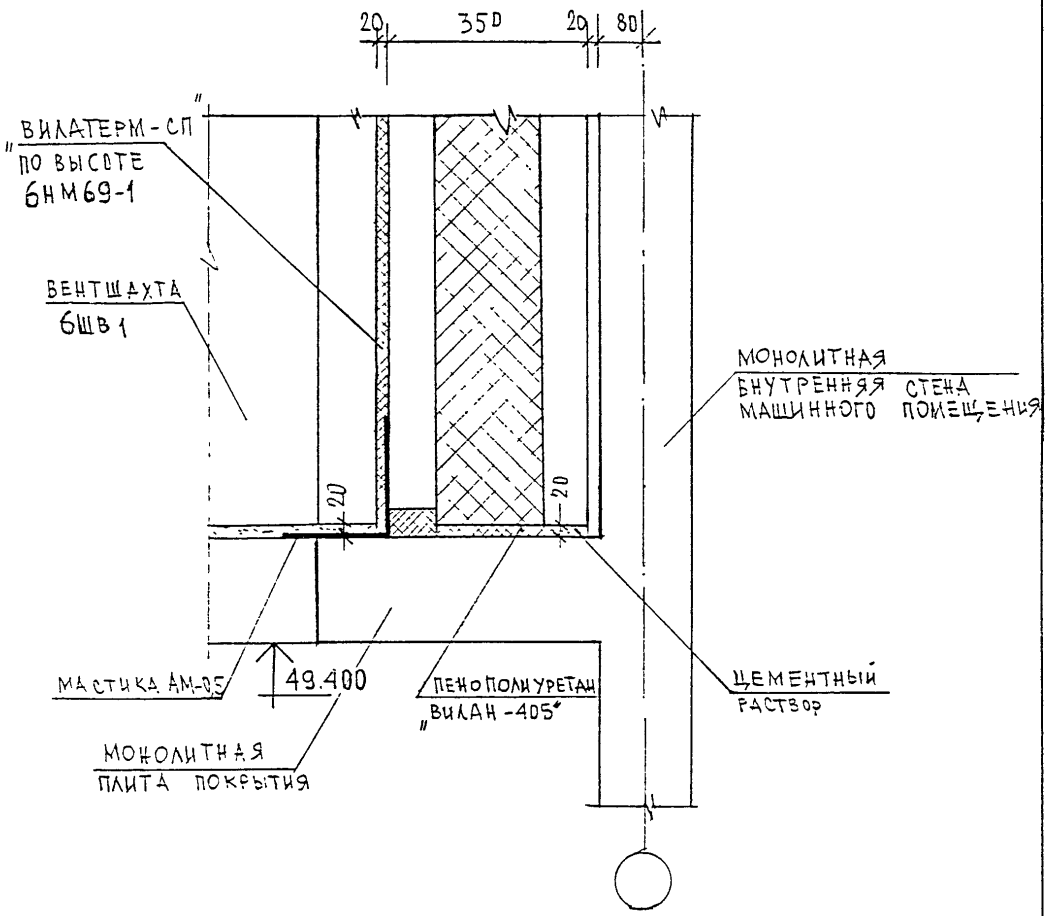

Н. КОНТР.		СУВОРОВА				
ИЗМ.	КОЛ.УЧ.	ЛИСТ	N ДОК.	ПОДПИСЬ	ДАТА	
ГЛ. ИНЖ. М.		КОЗИЦЫН				
ГЛ. ИНЖ. ПР.		МЫЛЬНИКОВ				
ЗАВ. ГР. ИНЖ.		СИНДЕЕВА				
ИСПОЛНИЛ		ШЕХИНА				
ПРОВЕРИЛ		СИНДЕЕВА				

6КДС

12
К2

УСТАНОВКА ВЕНТШАХТЫ

СТАДИЯ	ЛИСТ	ЛИСТОВ
Р	72	

МНИИТЭП
МАСТЕРСКАЯ N 3

ВЗАМ. ИНВ. N | ПОДПИСЬ И ДАТА | ИНВ. N ПОДЛ.

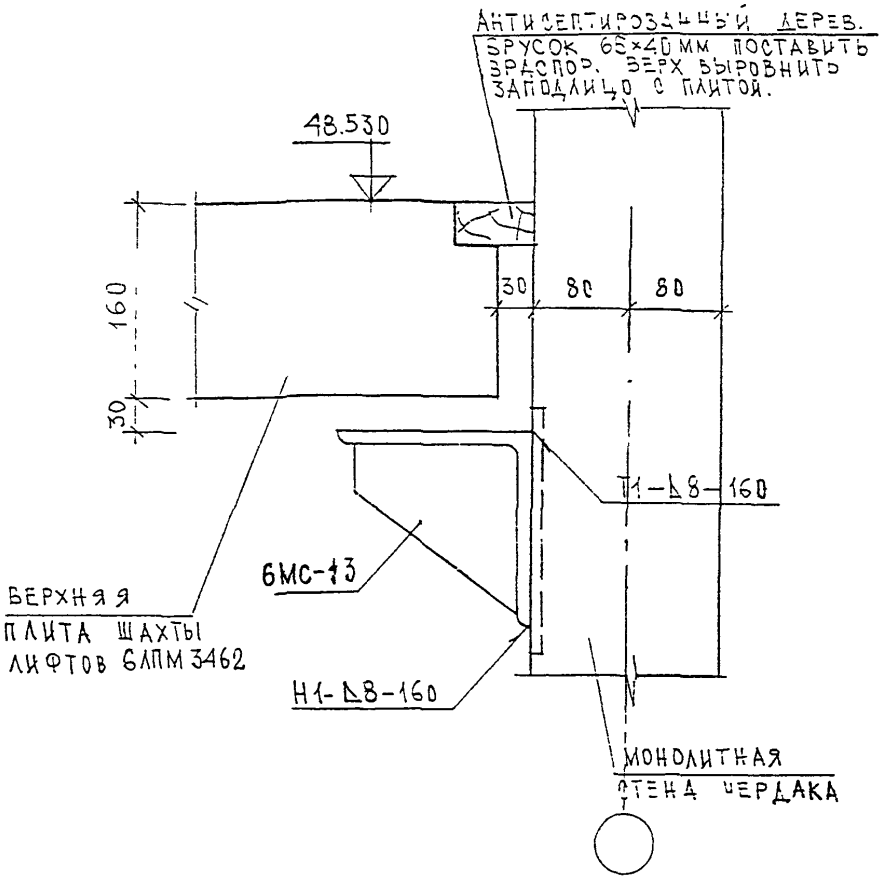

Н.контр.		Суворова				
Изм.	Кол.уч.	Лист	N док.	Подпись	Дата	
Гл. спец. маст.		Козицын				
Гип		Мыльников				
Р Г И		Синдеева				
Разработал		Калинина				
Проверил		Мыльников				

6КДС

Шахта лифта

Сечение 1-1

К2

Стадия	Лист	Листов
Р	13	

МНИИТЭП

Мастерская N 3

Инв. N подл. | Подпись и дата | Взам. инв. N

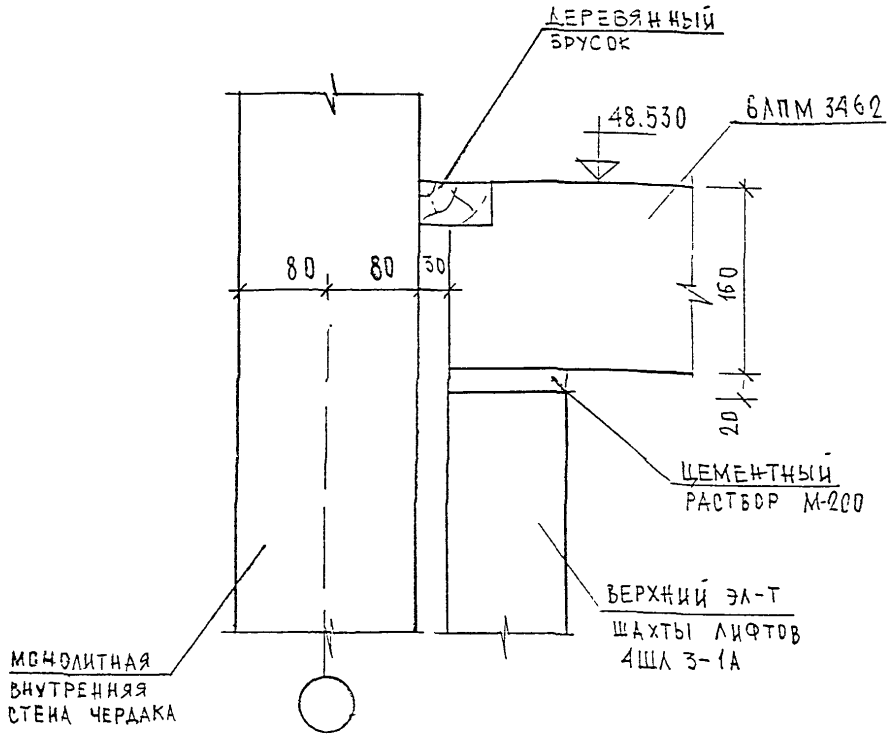

ВЗАМ. ИНВ. N

ПОДПИСЬ И ДАТА

ИНВ. N ПОДЛ.

Н. КОНТР		СУВОРОВА				
ИЗМ.	КОЛУЧ.	ЛИСТ	N ДОК.	ПОДПИСЬ	ДАТА	
ГЛ. СПЕЦ. МАСТ.		КОЗИЦЫН				
ГИП		МЫЛЬНИКОВ				
РГИ		СИНДЕЕВА				
РАЗРАБОТАЛ		КАЛИНИНА				
ПРОВЕРИЛ		МЫЛЬНИКОВ				

6КДС

ШАХТА ЛИФТА

СЕЧЕНИЕ 2-2

К2

СТАДИЯ	ЛИСТ	ЛИСТОВ
Р	74	

МНИИТЭП

МАСТЕРСКАЯ N 3

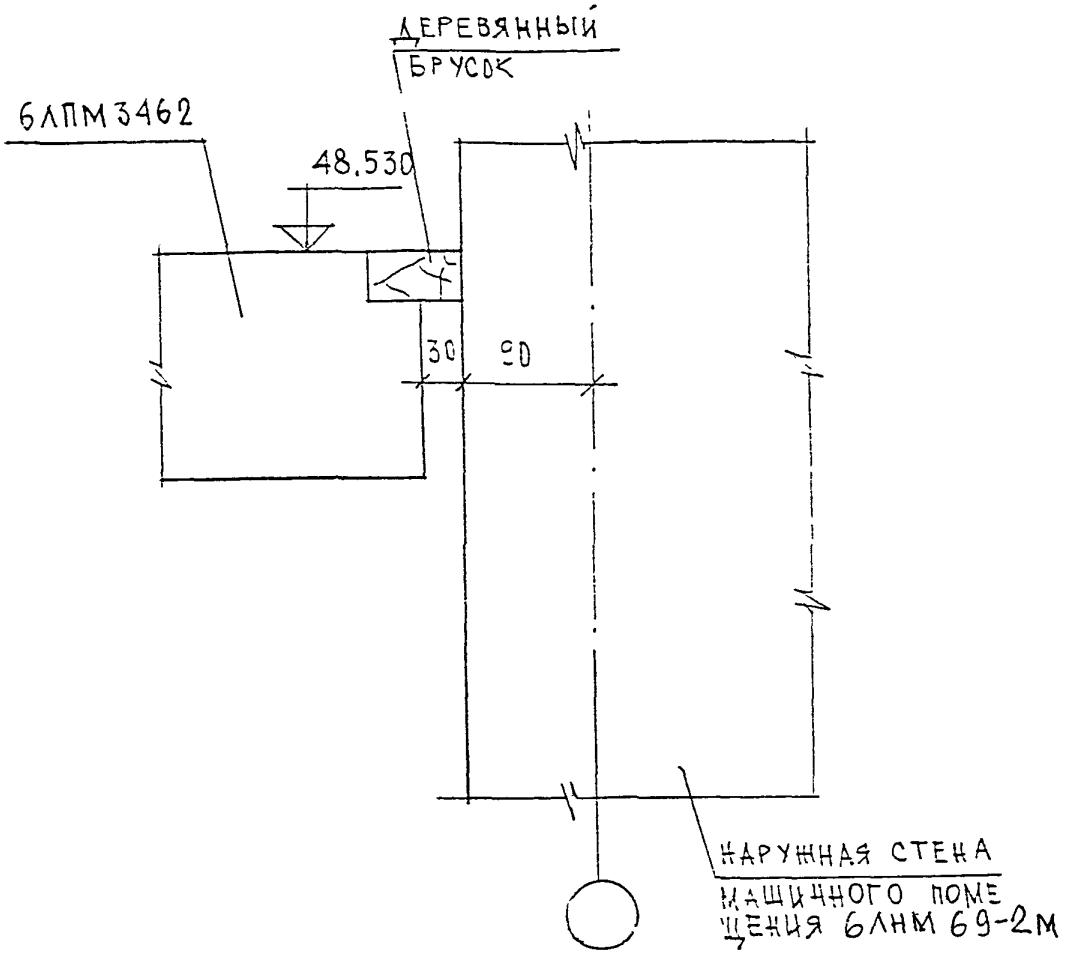

Н.КОНТР.		СУВОРОВА				
ИЗМ.	КОЛУЧ.	ЛИСТ	N ДОК	ПОДПИСЬ	ДАТА	
ГЛ. СПЕЦ. ЧАСТ		КОЗИДЫН				
ГИП		МЫЛЬНИКОВ				
РГИ		СИНДЕЕВА				
РАЗРАБОТАЛ		КАЛИНИНА				
ПРОВЕРИЛ		МЫЛЬНИКОВ				

6КДС

ШАХТА ЛИФТА
СЕЧЕНИЕ 3-3
К2

СТАДИЯ	ЛИСТ	ЛИСТОВ
Р	75	

МНИИТЭП
МАСТЕРСКАЯ N 3

ИНВ. N ПОДЛ. | ПОДПИСЬ И ДАТА | ВЗАМ. ИНВ. N

РАЗДЕЛ К 3

УЗЛЫ И ДЕТАЛИ КРОВЛИ

ОСНОВНОЙ РУЛОННЫЙ КОВЕР ИЗ НАПЛАВЛЯЕМЫХ МАТЕРИАЛОВ (ФИЛИЗОЛ И Т.П)

ГРУНТОВКА-РАСТВОР БИТУМА МАРКИ БН 90/10(БНУ) И КЕРОСИНА, В СООТВЕТСТВИИ ПО ВЕСУ 1 3.

ЦЕМЕНТНО-ПЕСЧАНАЯ СТЯЖКА МАРКИ 200 ПО УКЛОНУ, АРМИРОВАННАЯ СЕТКОЙ 200/200/3/3.

УТЕПЛИТЕЛЬ-ПЕРЛИТОПЛАСТБЕТОН γ=100КГ/М3 ТУ 5760-160-00284807-96

Ж.Б. МОНОЛИТНАЯ ПЛИТА ПОКРЫТИЯ

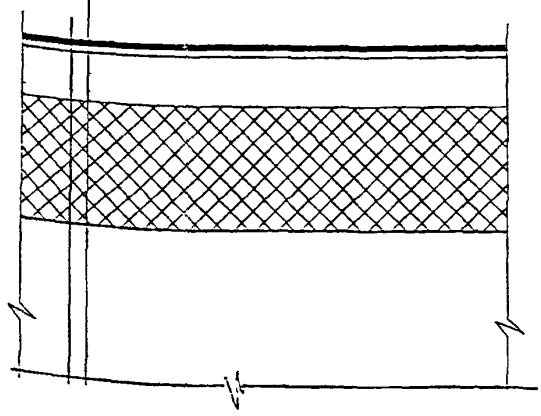

Н.контр.	Суборова	
ГЛ СПЕЦ М	КОЗИЦЫН	
ГЛ ИНЖ ПР	МЫЛЬНИКОВ	
РУК ГР ИНЖ	СИНДЕЕВА	
ИСПОЛНИЛ	ШЕХИНА	
ПРОВЕРИЛ	МЫЛЬНИКОВ	

ВЗАМ. ИНВ. N

ПОДПИСЬ И ДАТА

ИНВ. N ПОДЛ.

6КДС

01
КЗ

Основное кровельное покрытие

СТАДИЯ	ЛИСТ	ЛИСТОВ
Р	76	

МНИИТЭП
МАСТЕРСКАЯ N3

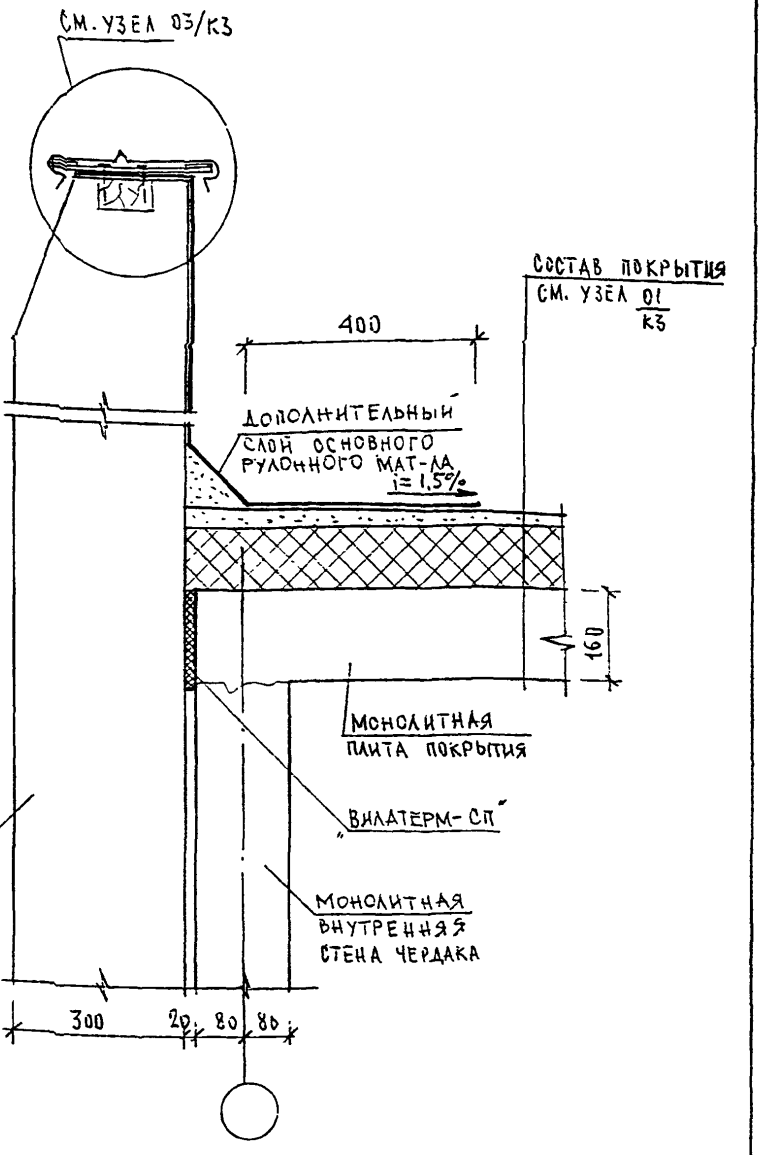

Н. контр.		Суворова				
Изм.	Колуч.	Лист	N док.	Подпись	Дата	
Гл. спец. маст.		Козицын				
ГИП		Мыльников				
Р Г И		Синдеева				
Разработал		Калинина				
Проверил		Мыльников				

Инв. N подл. | Подпись и дата | Взам. инв. N

6КДС

02/К3

Примыкание кровли к торцевой наружной фризовой панели чердака

Стадия	Лист	Листов
Р	77	

МНИИТЭП
Мастерская N 3

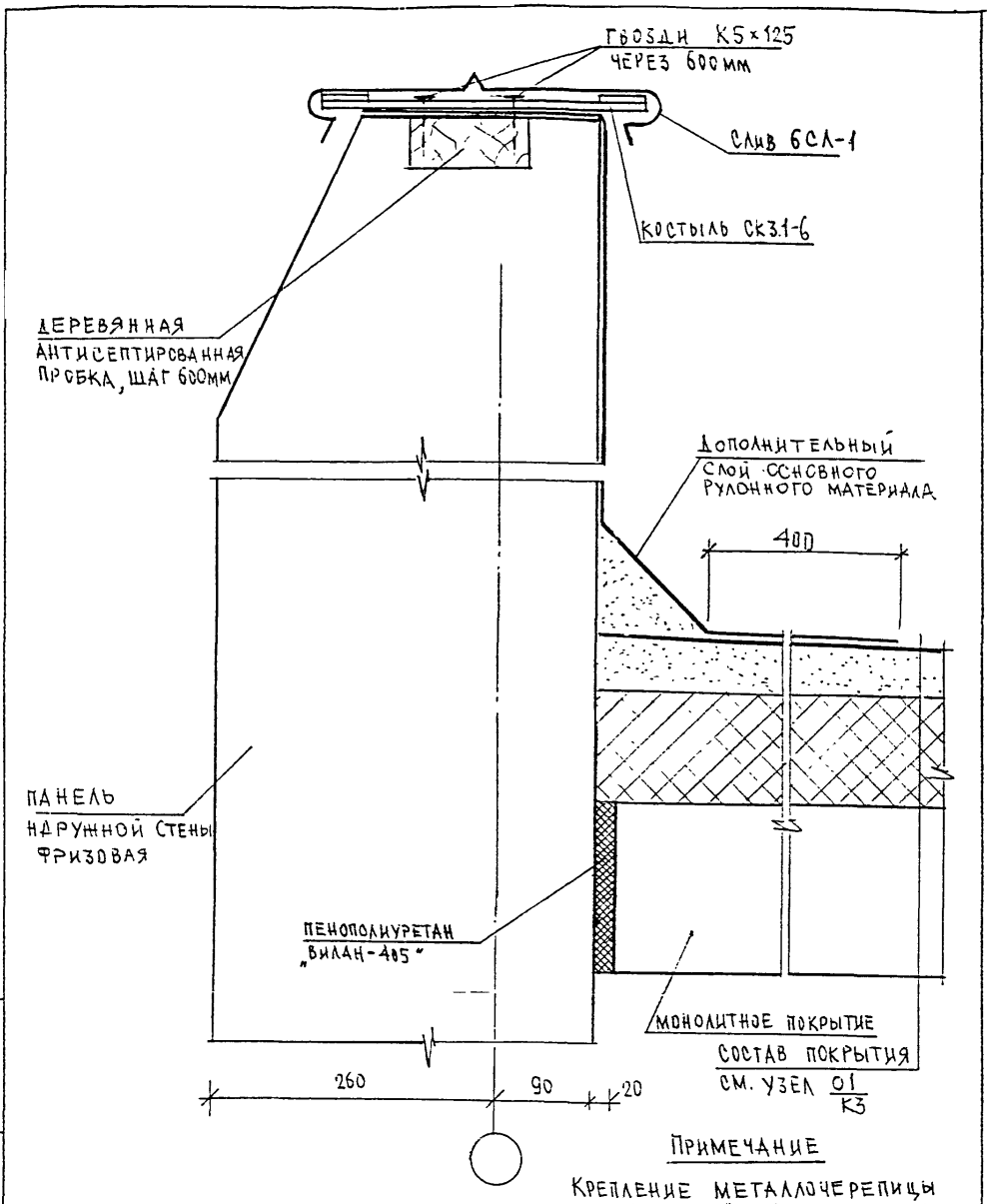

Примечание

Крепление металлочерепицы типа „Ранчила" условно не показано.

Н.контр.		Суворова				
Изм.	Колуч.	Лист	N док.	Подпись	Дата	
Гл. спец. маст.		Козицын				
Г и П		Мыльников				
Р Г и		Синдеева				
Разработал		Калинина				
Проверил		Мыльников				

БКДС

03/К3

Узел установки слива на фризовой наружной панели

Стадия	Лист	Листов
Р	78	

МНИИТЭП

Мастерская N 3

Взам. инв. N | Подпись и дата | Инв. N подл.

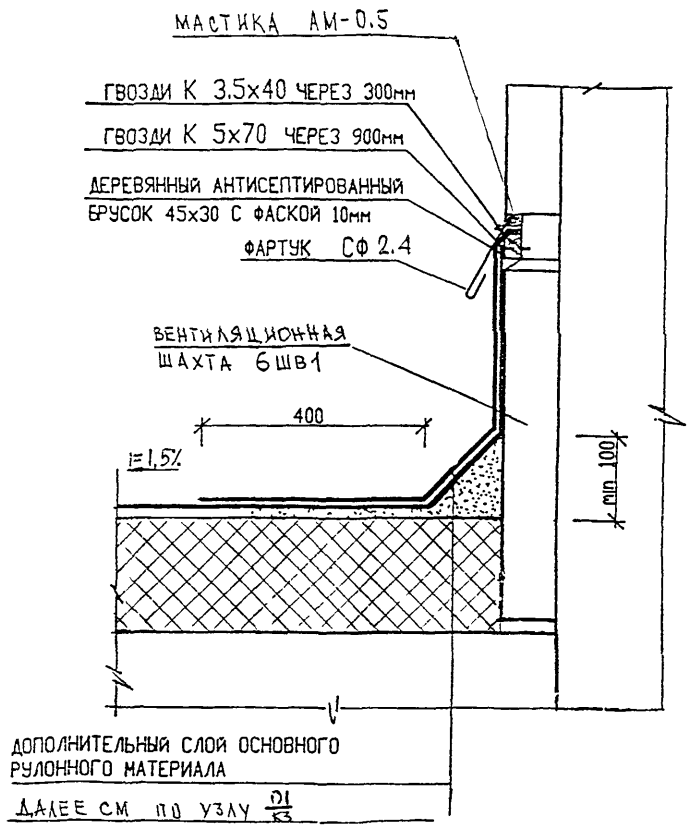

Н.КОНТР.		СУВОРОВА				
ИЗМ.	КОЛ.УЧ.	ЛИСТ	N ДОК.	ПОДПИСЬ	ДАТА	
ГЛ СПЕЦ М		КОЗИЦЫН				
ГЛ ИНЖ ПР		МЫЛЬНИКОВ				
РУК ГР ИНЖ		СИНДЕЕВА				
ИСПОЛНИЛ		ШЕХИНА				
ПРОВЕРИЛ		МЫЛЬНИКОВ				

ИНВ. N ПОДЛ. | ПОДПИСЬ И ДАТА | ВЗАМ ИНВ. N

6КДС

04/КЗ

Узел примыкания кровли к вентшахте

СТАДИЯ	ЛИСТ	ЛИСТОВ
Р	79	

МНИИТЭП
МАСТЕРСКАЯ N 3

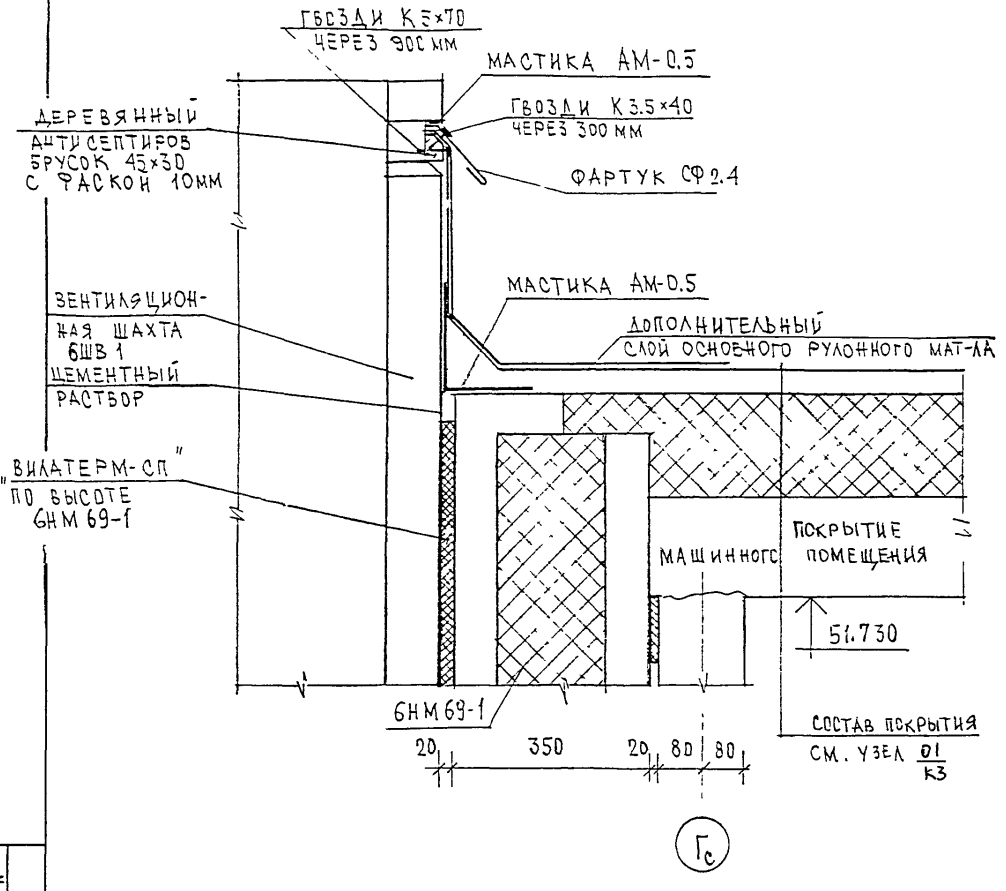

Н.КОНТР.		СУВОРОВА			6КДС	
ИЗМ.	КОЛУЧ.	ЛИСТ	N ДОК.	ПОДПИСЬ	ДАТА	
ГЛ. ИНЖ. М.		КОЗИЦЫН				
ГЛ. ИНЖ. ПР.		МЫЛЬНИКОВ				
ЗАВ. ГР. ИНЖ.		СИНДЕЕВА			05/КЗ	СТАДИЯ: Р; ЛИСТ: 80; ЛИСТОВ:
ИСПОЛНИЛ		ШЕХИНА			УЗЕЛ ПРИМЫКАНИЯ КРОВЛИ МАШИННОГО ПОМЕЩЕНИЯ К ВЕНТШАХТЕ	МНИИТЭП МАСТЕРСКАЯ N 3
ПРОВЕРИЛ		СИНДЕЕВА				

ВЗАИМ. ИНВ. N | ПОДПИСЬ И ДАТА | ИНВ. N ПОДЛ.

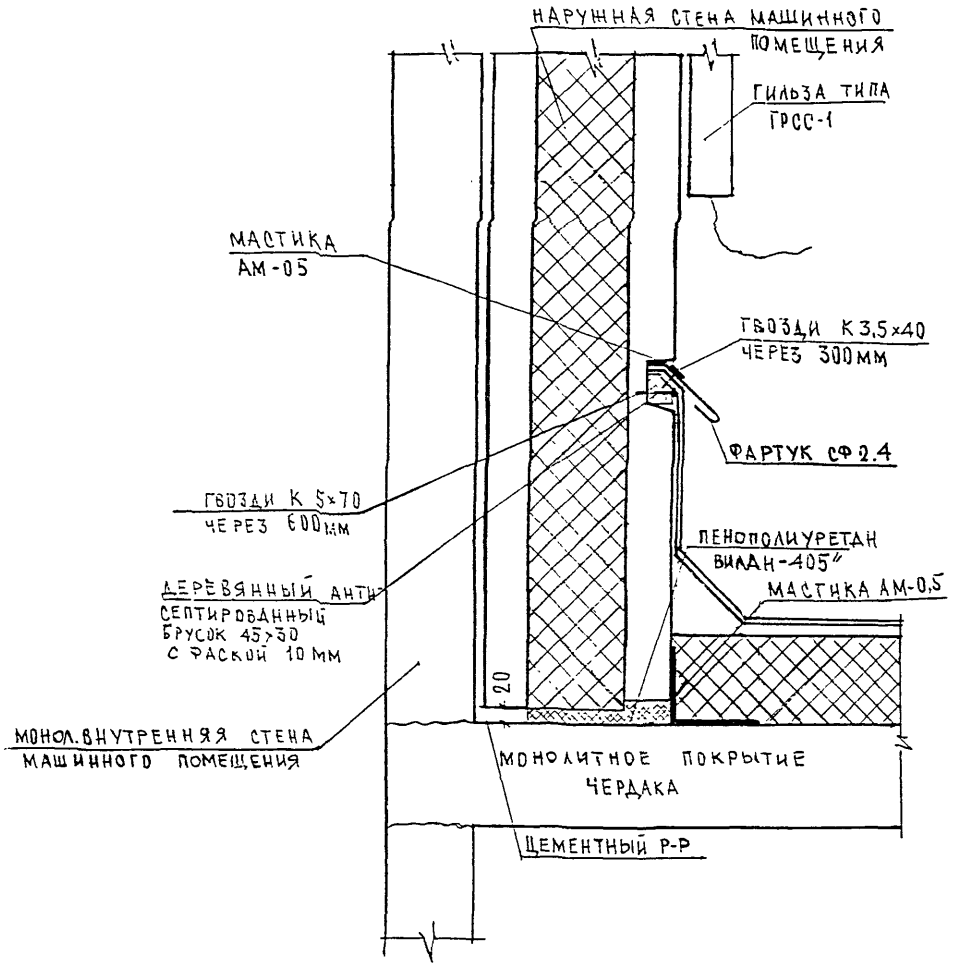

Н. КОНТР.	СУВОРОВА					
ИЗМ.	КОЛ.УЧ.	ЛИСТ	N ДОК.	ПОДПИСЬ	ДАТА	
ГЛ. СПЕЦ. МАСТ.	КОЗИЦЫН					
Г И П	МУЛЬНИКОВ					
Р Г И	СИНДЕЕВА					
РАЗРАБОТАЛ	ТУЧКОВА					
ПРОВЕРИЛ	СИНДЕЕВА					

ВЗАМ. ИНВ. N | ПОДПИСЬ И ДАТА | ИНВ. N ПОДЛ.

6КДС

06/КЗ

УЗЕЛ ПРИМЫКАНИЯ КРОВЛИ ЧЕРДАКА К НАРУЖНОЙ СТЕНЕ МАШИННОГО ПОМЕЩЕНИЯ

СТАДИЯ	ЛИСТ	ЛИСТОВ
Р	81	

МНИИТЭП
МАСТЕРСКАЯ N 3

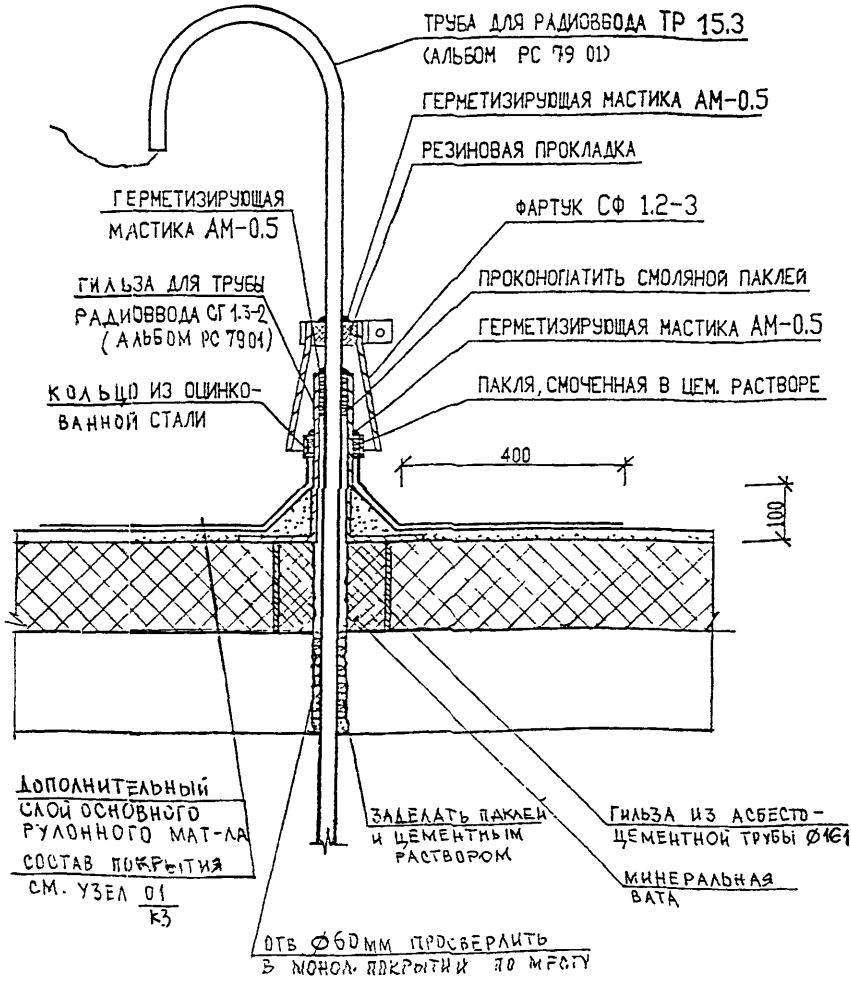

Н.КОНТР.	СУВОРОВА			6КДС	
ИЗМ. КОЛУЧ.	ЛИСТ	N ДОК.	ПОДПИСЬ	ДАТА	
ГЛ. СПЕЦ. МАСТ.	КОЗИЦЫН				
ГИП	МЫЛЬНИКОВ			07 / КЗ	СТАДИЯ: Р; ЛИСТ: 82; ЛИСТОВ:
РГИ	СИНДЕЕВА			Узел установки трубы радиоввода	МНИИТЭП, мастерская N 3
РАЗРАБОТАЛ	ШЕХИНА				
ПРОВЕРИЛ	СИНДЕЕВА				

ВЗАМ. ИНВ. N | ПОДПИСЬ И ДАТА | ИНВ. N ПОДЛ.

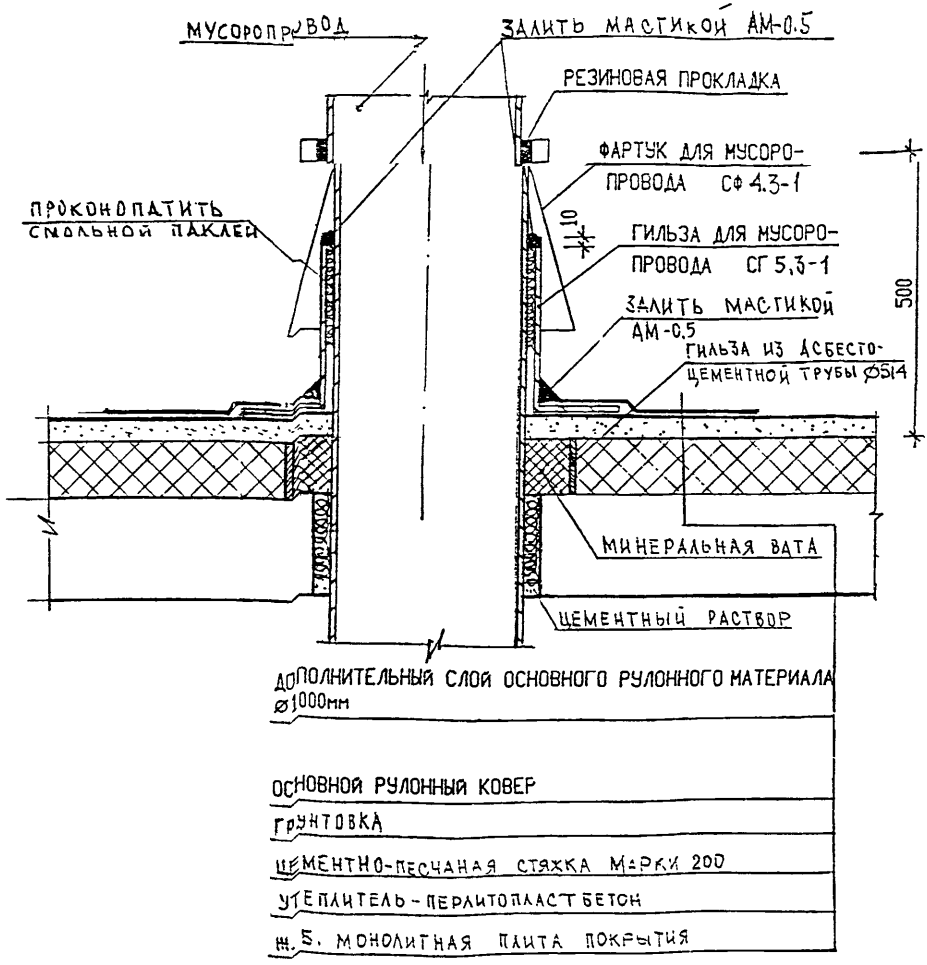

Н. контр.	СУВОРОВА		

КДС

Изм.	Кол.уч.	Лист	№ док.	Подпись	Дата
ГЛСПЕЦИАСТ	КОЗИЦЫН				
ГИП	МЫЛЬНИКОВ				
РГИ	СИНДЕЕВА				
ИСПОЛНИЛ	ТУЧКОВА				
ПРОВЕРИЛ	СИНДЕЕВА				

08/КЗ

Вентиляция мусоропровода

СТАДИЯ	ЛИСТ	ЛИСТОВ
Р	83	

МНИИТЭП
МАСТЕРСКАЯ N 3

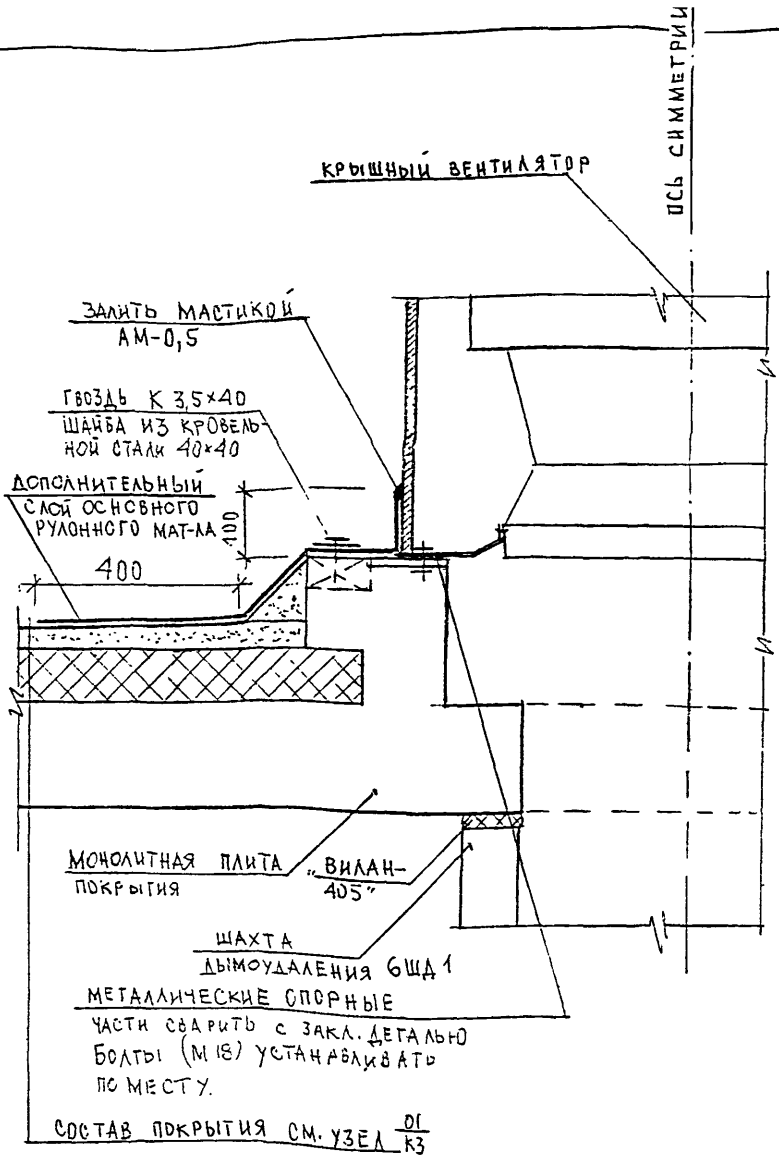

Н. КОНТР.	СУВОРОВА					
ИЗМ.	КОЛ.УЧ.	ЛИСТ	N ДОК.	ПОДПИСЬ	ДАТА	
ГЛ. ИНЖ. М.	КОЗИЦЫН					
ГЛ. ИНЖ. ПР.	МЕЛЬНИКОВ					
ЗАВ. ГР. ИНЖ.	СИНДЕЕВА					
ИСПОЛНИЛ	КАЛИНИНА					
ПРОВЕРИЛ	СИНДЕЕВА					

6КДС

09/КЗ

УЗЕЛ УСТАНОВКИ КРЫШНОГО ВЕНТИЛЯТОРА

СТАДИЯ	ЛИСТ	ЛИСТОВ
Р	84	

МНИИТЭП
МАСТЕРСКАЯ N 3

ВЗАИМ. ИНВ. N | ПОДПИСЬ И ДАТА | ИНВ. N ПОДЛ.

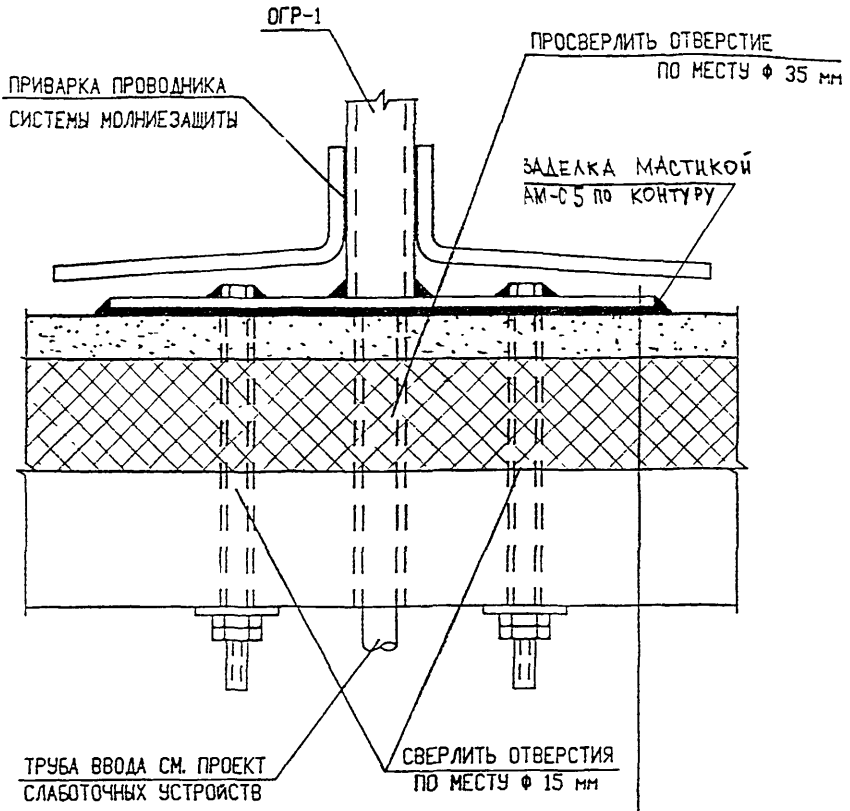

ДОПОЛНИТЕЛЬНЫЙ СЛОЙ ОСНОВНОГО РУЛОННОГО МАТЕРИАЛА
ø1000мм – 0.8 м²

ДАЛЕЕ СМ. ПО УЗЛУ 01/КЗ

Н. контр.		Суворова				
Изм.	Кол.уч.	Лист	N док.	Подпись	Дата	
Гл. инж. м.		Козицын				
Гл. инж. пр.		Мыльников				
Рук.гр. инж.		Синдеева				
Исполнил		Шехина				
Проверил		Синдеева				

6 КДС

10/КЗ

УСТАНОВКА ОПОРНЫХ ГИЛЬЗ

Стадия	Лист	Листов
	85	

МНИИТЭП
МАСТЕРСКАЯ N 3

Взам. инв. N | Подпись и дата | Инв. N подл.

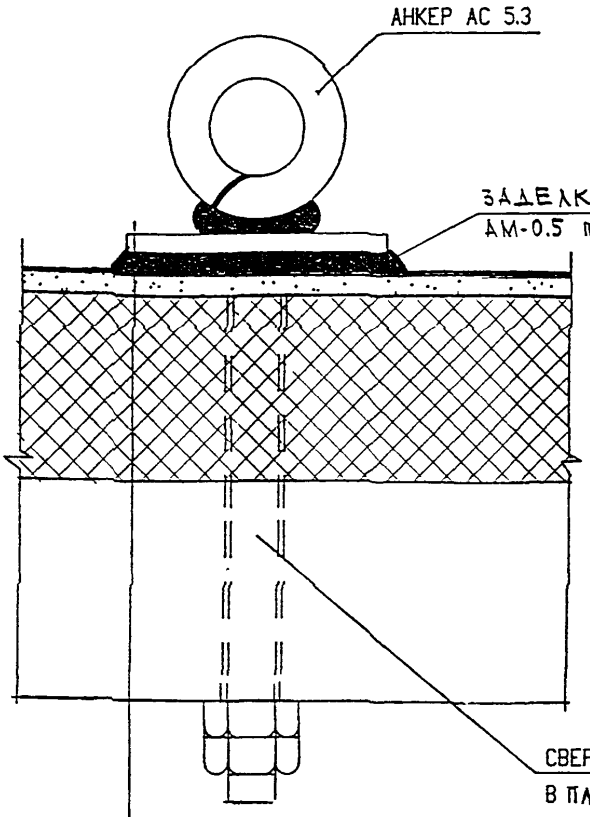

АНКЕР АС 5.3 (АЛЬБОМ РС 7901)

РЕЗИНОВАЯ ПРОКЛАДКА δ=6 мм

ДОПОЛНИТЕЛЬНЫЙ СЛОЙ ОСНОВНОГО РУЛОННОГО МАТЕРИАЛА ⌀ 1000мм - 0.8м^2

ДАЛЕЕ СМ. ПО УЗЛУ $\frac{01}{К3}$

ВЗАМ. ИНВ. N

ПОДПИСЬ И ДАТА

ИНВ. N ПОДЛ.

Н. КОНТР.		СУВОРОВА				
ИЗМ.	КОЛУЧ.	ЛИСТ	N ДОК.	ПОДПИСЬ	ДАТА	
ГЛ. СПЕЦ. МАСТ.		КОЗИЦЫН				
Г И П		МЫЛЬНИКОВ				
Р Г И		СИНДЕЕВА				
РАЗРАБОТАЛ		ШЕХИНА				
ПРОВЕРИЛ		МЫЛЬНИКОВ				

6КДС

$\frac{11}{К3}$

Установка анкера оттяжки

СТАДИЯ	ЛИСТ	ЛИСТОВ
Р	86	

МНИИТЭП

МАСТЕРСКАЯ N 3

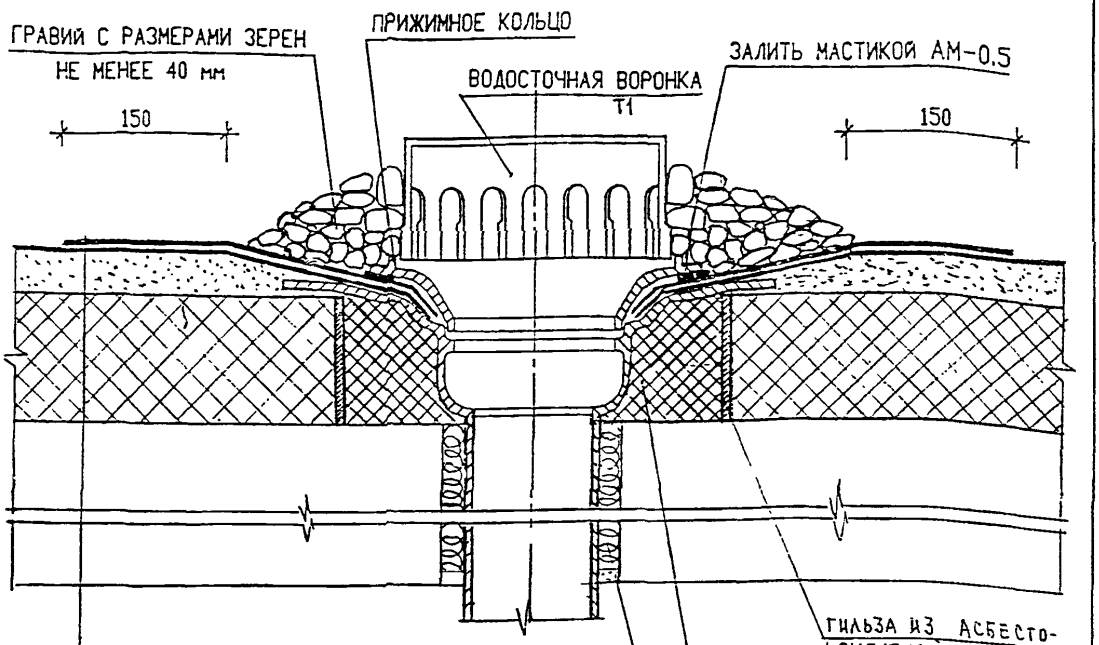

ДОПОЛНИТЕЛЬНЫЙ СЛОЙ ОСНОВНОГО РУЛОННОГО МАТЕРИАЛА ⌀1000мм
ОСНОВНОЙ РУЛОННЫЙ КОВЕР
ГРУНТОВКА
ЦЕМЕНТНО-ПЕСЧАНАЯ СТЯЖКА МАРКИ 200
УТЕПЛИТЕЛЬ-ПЕРЛИТОПЛАСТБЕТОН
ЖБ МОНОЛИТНАЯ ПЛИТА

Н. КОНТР.		СУВОРОВА			
ИЗМ.	КОЛУЧ.	ЛИСТ	N ДОК.	ПОДПИСЬ	ДАТА
ГЛ. ИНЖ. М.		КОЗИЦЫН			
ГЛ. ИНЖ. ПР.		МЫЛЬНИКОВ			
ЗАВ. ГР. ИНЖ.		СИНДЕЕВА			
ИСПОЛНИЛ		ШЕХИНА			
ПРОВЕРИЛ		СИНДЕЕВА			

ВЗАМ. ИНВ. N | ПОДПИСЬ И ДАТА | ИНВ. N ПОДЛ.

6КДС

12/КЗ

Водосток

СТАДИЯ	ЛИСТ	ЛИСТОВ
Р	87	

МНИИТЭП
МАСТЕРСКАЯ N 3

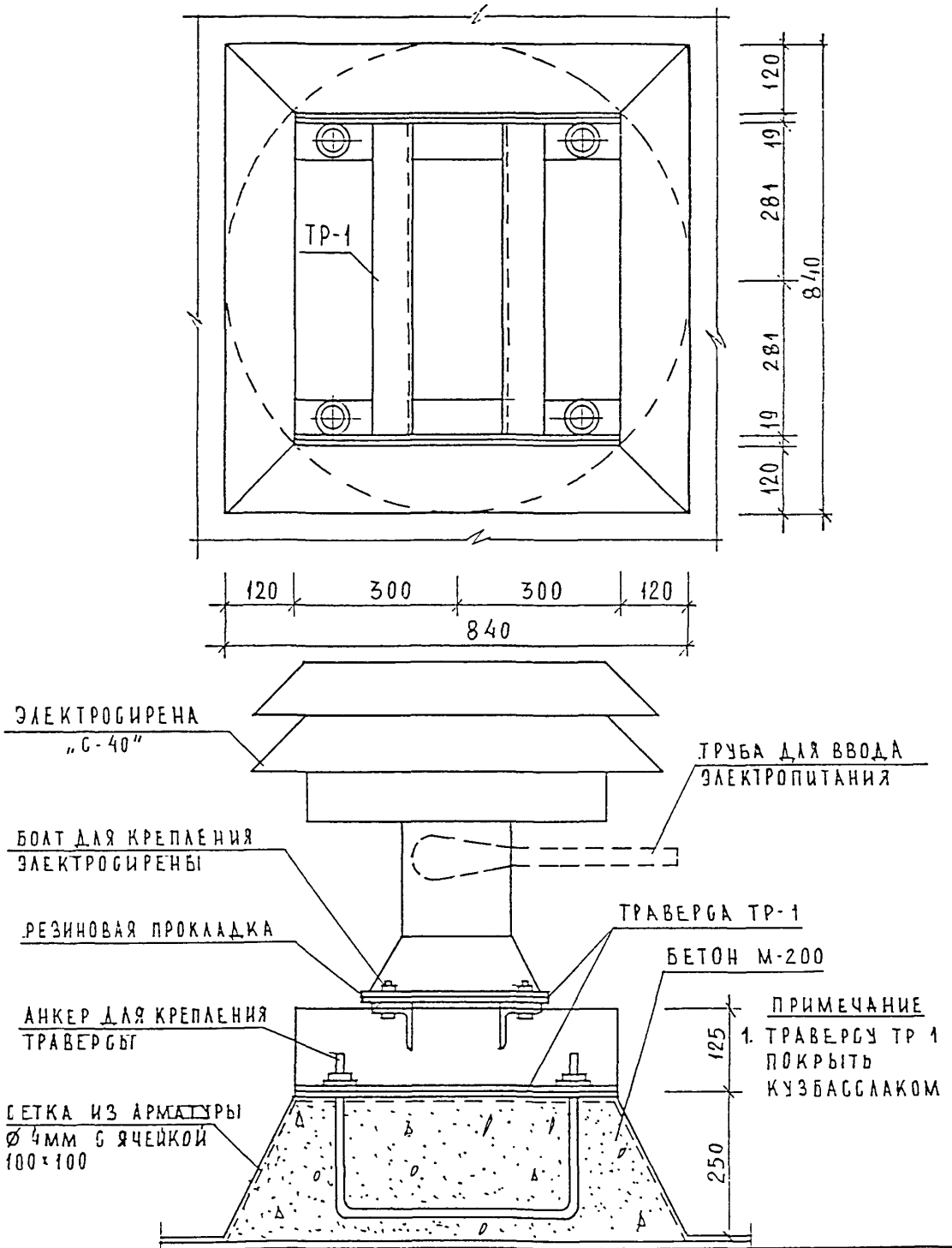

НОРМ. КОНТР.		СУВОРОВА				
ИЗМ.	КОЛУЧ.	ЛИСТ	N ДОК.	ПОДПИСЬ	ДАТА	
ГЛ. СПЕЦ. МАСТ.		КОЗИЦЫН				
Г И П		МЫЛЬНИКОВ				
Р Г И		СИНДЕЕВА				
РАЗРАБОТАЛ		ШЕХИНА				
ПРОВЕРИЛ		МЫЛЬНИКОВ				

ВЗАМ. ИНВ. N | ПОДПИСЬ И ДАТА | ИНВ. N ПОДЛ.

БКДС

13
КЗ

УСТАНОВКА ЭЛЕКТРОСИРЕНЫ

СТАДИЯ	ЛИСТ	ЛИСТОВ
Р	88	

МНИИТЭП
МАСТЕРСКАЯ N 3

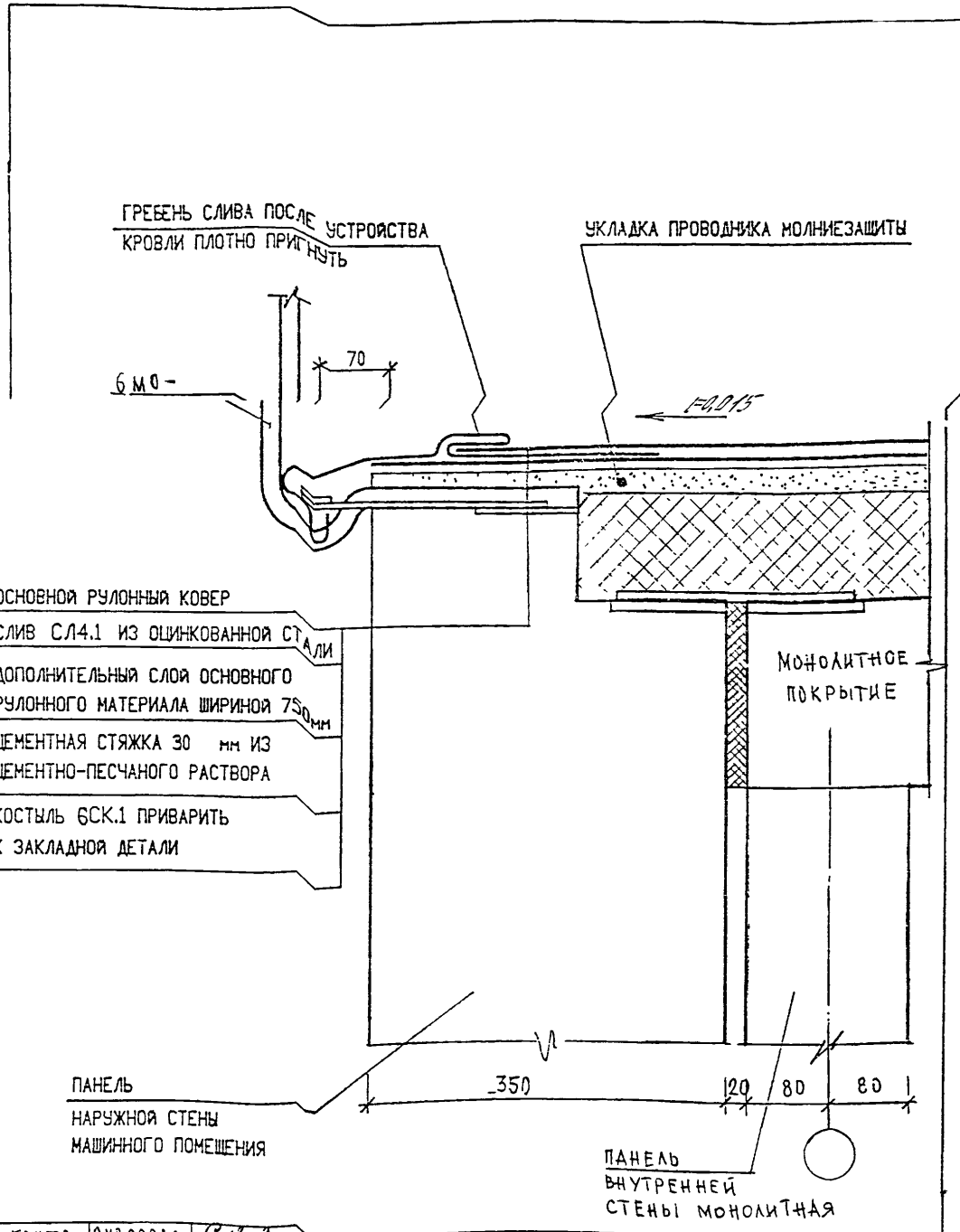

Н. контр.	Суворова					
Изм.	Кол.уч.	Лист	N док.	Подпись	Дата	
Гл. спец. маст.	Козицын					
Г И П	Мыльников					
Р Г И	Синдеева					
Разработал	Калинина					
Проверил	Синдеева					

Взам. инв. N | Подпись и дата | Инв. N подл.

6КДС

14
КЗ

Устройство слива на машинном помещении

Стадия	Лист	Листов
Р	89	

МНИИТЭП
МАСТЕРСКАЯ N 3

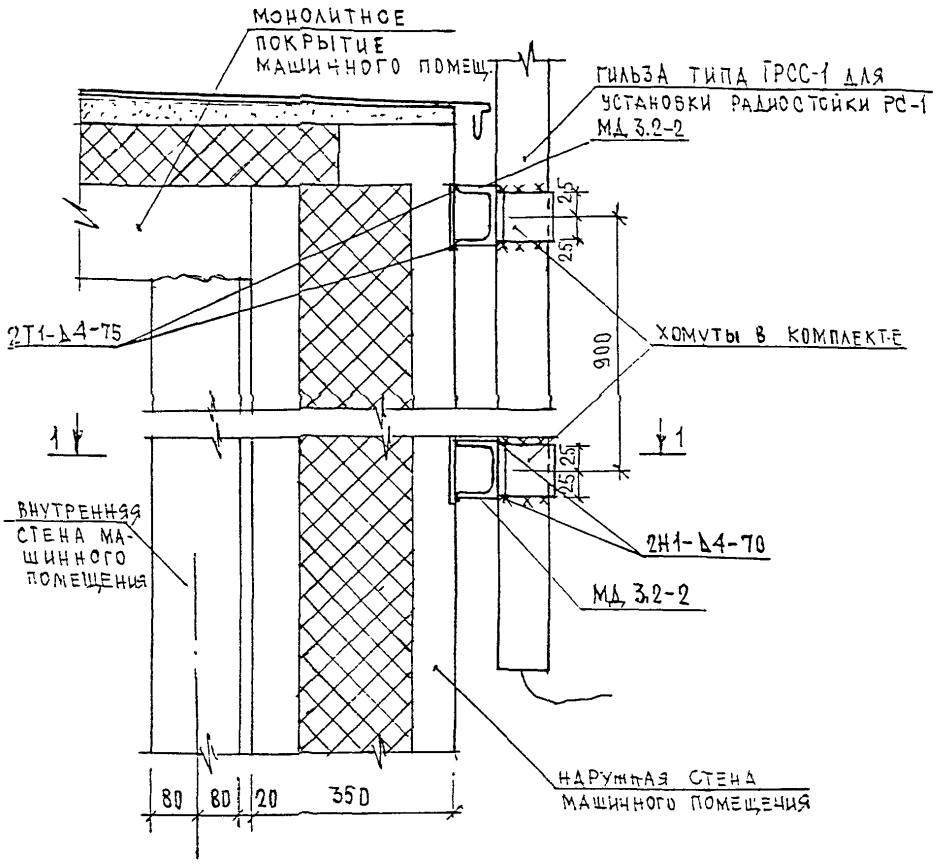

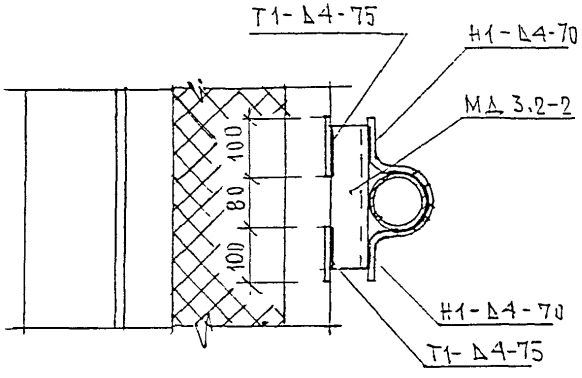

НОРМ. КОНТР		С УВОРОВА				
ИЗМ.	КОЛУЧ.	ЛИСТ	N ДОК.	ПОДПИСЬ	ДАТА	
ГЛ. СПЕЦ. ИНЖ.		КОЗИЦЫН				
Г. И. П.		МЫЛЬНИКОВ				
Р. Г. И.		СИНДЕЕВА				
РАЗРАБОТАЛ		ШЕХИНА				
ПРОВЕРИЛ		МЫЛЬНИКОВ				

6КДС

15
КЗ

Установка гильзы ГРСС-1 для радиостойки

СТАДИЯ	ЛИСТ	ЛИСТОВ
О	90	

МНИИТЭП
МАСТЕРСКАЯ N 3

ИНВ. N ПОДЛ. | ПОДПИСЬ И ДАТА | ВЗАМ. ИНВ. N

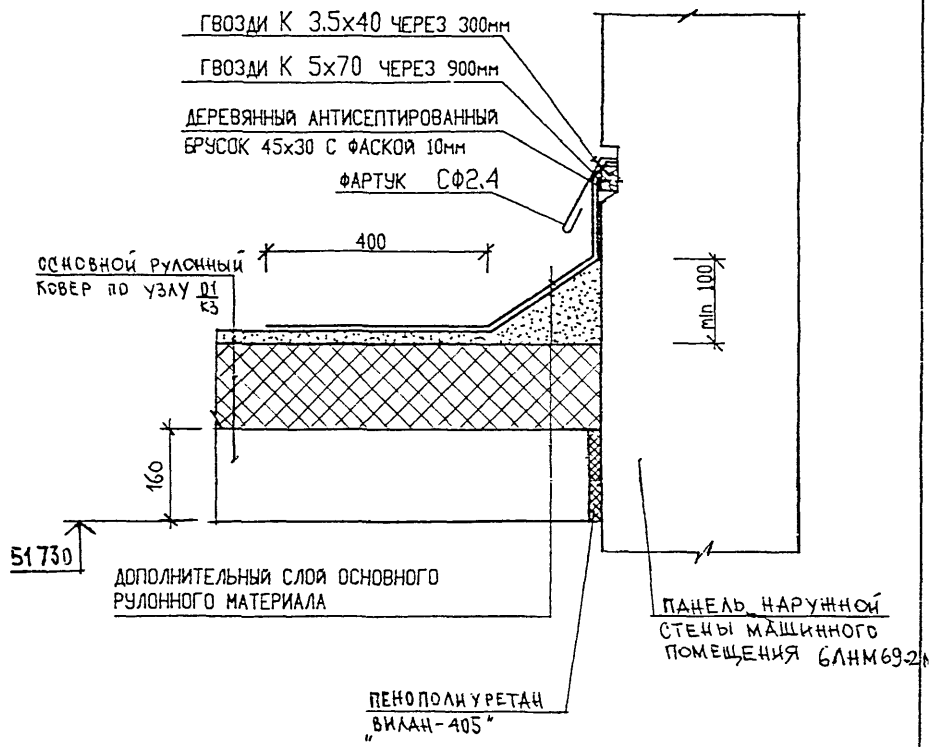

ВЗАМ. ИНВ. N

ПОДПИСЬ И ДАТА

ИНВ. N ПОДЛ.

Н. КОНТР.	СЪЗОРОВА				
ИЗМ.	КОЛ.УЧ.	ЛИСТ	N ДОК.	ПОДПИСЬ	ДАТА
ГЛ. СПЕЦ. М.	КОЗИЦЫН				
ГЛ. ИНЖ. ПР.	МЫЛЬНИКОВ				
З-Б ГР. ИНЖ.	СИНДЕЕВА				
РАЗРАБОТАЛ	ТУНКОВА				
ПРОВЕРИЛ	СИНДЕЕВА				

6 КДС

16/КЗ

Примыкание кровли машинного помещения к фасадной наружной стене машинного помещения

СТАДИЯ	ЛИСТ	ЛИСТОВ
Р	91	

МНИИТЭП
МАСТЕРСКАЯ N3

N поз.	Шифр	Наименование	Кол-во листов	Дата ввода	Дата отмены
	6 КДС	ЖЕЛЕЗОБЕТОННЫЕ КОНСТРУКЦИИ НАДЗЕМНОЙ ЧАСТИ ЗДАНИЯ. ДЕТАЛИ УЗЛОВ.			
		СОДЕРЖАНИЕ	1		
		ТЕХНИЧЕСКОЕ ОПИСАНИЕ	5		
		ВЕДОМОСТЬ НОРМАТИВНЫХ ДОКУМЕНТОВ НА МАТЕРИАЛЫ ПРИМЕНЯЕМЫЕ В УЗЛАХ	1		
		МОНТАЖНЫЕ СВЯЗИ	2		
		СХЕМЫ РАСПОЛОЖЕНИЯ ЭЛЕМЕНТОВ СБОРНЫХ КОНСТРУКЦИЙ	11		
		ГЕРМЕТИЗАЦИЯ СТЫКОВ. ТИПЫ I÷III	3		
		ТИПЫ СТАНДАРТНЫХ СВАРНЫХ ШВОВ. УСЛОВНЫЕ ОБОЗНАЧЕНИЯ	1		
		РАЗДЕЛ К1. СОЕДИНЕНИЕ НАРУЖНЫХ ФРИЗОВЫХ ПАНЕЛЕЙ С НЕСУЩИМИ КОНСТРУКЦИЯМИ ЧЕРДАКА. ЗАДЕЛКА СТЫКОВ			
		УЗЛЫ 01÷13	25		
		РАЗДЕЛ К2. УЗЛЫ И ДЕТАЛИ МАШИННОГО ПОМЕЩЕНИЯ ЛИФТОВ			
		УЗЛЫ 01 —12	23		
		СЕЧЕНИЯ 1-1÷ 3-3	3		
		РАЗДЕЛ К3. УЗЛЫ И ДЕТАЛИ КРОВЛИ			
		УЗЛЫ 01 ÷ 16	16		
		ИНФОРМАЦИОННАЯ КАРТА	1		

НОРМ. КОНТ.		МЫЛЬНИКОВ			
ИЗМ.	КОЛ.УЧ	ЛИСТ	N ДОК.	ПОДПИСЬ	ДАТА
ГЛ СПЕЦ М		КОЗИЦЫН			
ГЛ ИНЖ ПР		МЫЛЬНИКОВ			
РУК ГР ИНЖ		СИНДЕЕВА			
		КАЛИНИНА			
ПРОВЕРИЛ		СИНДЕЕВА			

6 КДС

ИНФОРМАЦИОННАЯ КАРТА

СТАДИЯ	ЛИСТ	ЛИСТОВ
Р	92	

МНИИТЭП
МАСТЕРСКАЯ N 3

ВЗАМ. ИНВ. N | ПОДПИСЬ И ДАТА | N ПОДЛ.

gost.e-ecolog.ru