Правительство Москвы
МНИИТЭП

ПРОЕКТЫ НА ОСНОВЕ КОНСТРУКЦИЙ И ИЗДЕЛИЙ ТЕРРИТОРИАЛЬНОГО КАТАЛОГА
ЖЕЛЕЗОБЕТОННЫЕ КОНСТРУКЦИИ ПАНЕЛЬНЫХ ЖИЛЫХ ДОМОВ С УЗКИМ ШАГОМ НЕСУЩИХ СТЕН
ДЛЯ ЖИЛЫХ БЛОК-СЕКЦИЙ СЕРИИ М6 («ЭКО»)

РМ - 2779 - 01 ЧАСТЬ II

ПАНЕЛИ НАРУЖНЫХ СТЕН БЕТОННЫЕ ТРЕХСЛОЙНЫЕ С ПОВЫШЕННЫМИ ТЕПЛОТЕХНИЧЕСКИМИ ХАРАКТЕРИСТИКАМИ

Рабочие чертежи

Москва 1999г.

gost.e-ecolog.ru

Правительство Москвы
МНИИТЭП

ПРОЕКТЫ НА ОСНОВЕ КОНСТРУКЦИЙ И ИЗДЕЛИЙ ТЕРРИТОРИАЛЬНОГО КАТАЛОГА
ЖЕЛЕЗОБЕТОННЫЕ КОНСТРУКЦИИ ПАНЕЛЬНЫХ ЖИЛЫХ ДОМОВ С УЗКИМ ШАГОМ НЕСУЩИХ СТЕН
ДЛЯ ЖИЛЫХ БЛОК-СЕКЦИЙ СЕРИИ М6 («ЭКО»)

РМ - 2779 – 01 ЧАСТЬ II

ПАНЕЛИ НАРУЖНЫХ СТЕН БЕТОННЫЕ ТРЕХСЛОЙНЫЕ С ПОВЫШЕННЫМИ ТЕПЛОТЕХНИЧЕСКИМИ ХАРАКТЕРИСТИКАМИ

Рабочие чертежи

Главный инженер института		Е Е Никитин
Главный конструктор института		Г И Шапиро
Начальник ОСК		М В Ванаг
Главный специалист ОСК		Н Н Баско

Москва 1999г.

Введено в действие МНИИТЭП
Приказ № 17 то от 6 04 2000 г

ОБОЗНАЧЕНИЕ	НАИМЕНОВАНИЕ	Стр.
РМ-2779-0I.ч.П.ПЗ	Пояснительная записка	4-6
РМ-2779-0I.ч.П.НI	Номенклатура изделий	7-9
РМ-2779-0I.Ч.П.РС	Ведомость расхода стали	10-11
РМ-2779-0I.ч.П.6Н.IICБ	Панель 6Н5-I.Сборочный чертёж.	12-16
РМ-2779-0I.ч.П.6Н.I2СБ	Панель 6Н8-I.Сборочный чертёж.	17-19
РМ-2779-0I.ч.П.6Н.I3СБ	Панели 6Н8-3,СН8-4.Сборочный чертёж.	20-22
РМ-2779-0I.ч.П.6Н.I4СБ	Панели 6Н8-5,6Н8-6.Сборочный чертёж.	23-25
РМ-2779-0I.ч.П.6Н.I5СБ	Панель 6Н34-2,Сборочный чертёж.	26-31
РМ-2779-0I.ч.П.6Н.I6СБ	Панель 6Н34-3.Сборочный чертёж.	32-34
РМ-2779-0I.ч.П.6Н.I7СБ	Панель 6Н34-8-IМ.Сборочный чертёж.	35-38
РМ-2779-0I.ч.П.6Н.I8СБ	Панели 6Н34-I0;6Н34-I0-IМ.Сборочный чертёж	39-42
РМ-2779-0I.ч.П.6Н.I9СБ	Панель 6Н38-I-IМ.Сборочный чертёж.	43-46
РМ-2779-0I.ч.П.6Н.20СБ	Панели 6Н38-3;6Н38-3-Iм.Сборочный чертёж.	47-50
РМ-2779-0I.ч.П.6Н.2ICБ	Панели 6Н39-I;6Н39-2.Сборочный чертёж.	51-56
РМ-2779-0I.ч.П.6Н.22СБ	Панели 6Н39-3;6Н39-4.Сборочный чертёж.	57-59
РМ-2779-0I.ч.П.6Н.23СБ	Панели 6Н39-6;6Н39-7.Сборочный чертёж.	60-62
РМ-2779-0I.ч.П.6Н.24СБ	Панели 6Н66-2;6Н66-I.Сборочный чертёж.	63-69
РМ-2779-0I.ч.П.6Н.25СБ	Панели 6Н75-I;6Н75-2.Сборочный чертёж.	70-72
РМ-2779-0I.ч.П.6Н.26СБ	Панели 6Н75-5;6Н75-4.Сборочный чертёж.	73-75
РМ-2779-0I.ч.П.6Н.27СБ	Панели 6Н75-7;6Н75-6.Сборочный чертёж.	76-78
РМ-2779-0I.ч.П.	Каркасы.Сборочный чертёж.	79
РМ-2779-0I.ч.П.	Сетки.Сборочный чертёж.	80-86
РМ-2779-0I.ч.П.	Петли.Сборочный чертёж.	87
РМ-2779-0I.ч.П.	Информационная карта.	88

договор: 1-380

РМ-2779-0I.ч.П.

Содержание

МИНИТЭП
ОСК

1. Альбом РМ 2779-01 часть II содержит рабочие чертежи наружных трехслойных навесных стеновых панелей из тяжелого бетона с эффективным утеплителем, предназначенных для жилых домов серии М6 („Эко") и является продолжением альбома РМ-2779-01 часть I.
Теплотехнические характеристики наружных стеновых панелей удовлетворяют требованиям второго этапа, как московских МГСН 2.01.99 так и российских норм СНиП II-3-79* в диапазоне $R_o^{пр} \geq 3,16-3,39 м^2 С/ВТ$

2. Изделия запроектированы с учетом их изготовления в горизонтальных формах.

3. Изделия рассчитаны и законструированы в соответствии с требованиями СНиП 2.03.01-84* "Пособием по проектированию жилых зданий. Вып.3. Конструкции жилых зданий", а также с учетом рекомендаций и результатов исследований, проведенных сектором ИНК МНИИТЭП.
Изделия должны изготавливаться в соответствии с требованиями ГОСТ 11024-84 "Панели стеновые наружные бетонные и железобетонные для жилых общественных зданий"

5. Конструкция трехслойных железобетонных панелей состоит из
- наружного бетонного слоя толщиной 70 мм
- внутреннего бетонного слоя толщиной 80 мм
- среднего слоя из утеплителя ПСБ-С толщиной 200

В соответствии с научно-техническими отчетами СИНК соединение наружного и внутреннего слоя между собой осуществляется с помощью гибких дискретных связей, расположенных в определенном порядке по полю панели.
Гибкие дискретные связи изготавливаются из проволоки 6,0-Т-I-12Х13 ГОСТ 18143-72 "Проволока из высоколегированной коррозионностойкой и жаростойкой стали"/по чертежам, представленным в альбоме/и имеют марку ДГС-I, ДГС-2, ДГС-3.
Гибкие связи данной конструкции дают возможность наружному слою свободно деформироваться и воспринимать вес наружного слоя и температурно-влажностные воздействия.
Гибкие связи изготавливаются в соответствии с патентом по заявке №98112893/03: положительное решение от 23.12.99г.

6. Для наружного и внутреннего слоя трехслойных панелей принят тяжелый бетон средней плотности $\gamma = 2400$ кг/м^3 класса по прочности на сжатие В25 марки по морозостойкости F100 с осадкой конуса бетонной смеси 6-8 см.
Заданные параметры подвижности бетонной смеси уточняются заводом-изготовителем с учетом особенностей действующей технологии отделки фасадных и внутренних поверхностей при обеспечении физико-механических характеристик бетона.

7. Для теплоизоляционного слоя приняты плиты полистирольного пенопласта ПСБ-С марки 25 толщиной 200 мм по ГОСТ 15588-86, соответствующие гигиеническому сертификату №563-6 от 15.07.94
Коэффициент теплопроводности полистирольного пенопласта должен быть не более $\lambda \leq 0,041$ Вт/м °С – при 2% влажности.
В зонах, примыкающих к вертикальным и горизонтальным граням, размещены прокладки из минераловатных плит толщиной 50 мм /в качестве преграды для распространения огня/ марки М125 по ТУ 5762-010-04001485-96, выпускаемые ОАО "Юстерпостекло" на оборудовании фирмы "Партек".
Плиты теплоизоляционные из минеральной ваты по фиксой технологии соответствуют гигиеническому сертификату и относятся к группе НГ /негорючие материалы/по ГОСТ 30244-94. Протокол испытаний на огнестойкость №21/2 от 27.05.96г, выполненный испытательным центром "Огнестойкости" ГП ЦНИИС [illegible] Кучеренко

8. Отпускная прочность бетона панелей на сжатие из условий эксплуатации, транспортирования и монтажа должна быть не менее 70% в теплый период года и 85% – в холодный период года.
При этом предприятие-изготовитель обязано гарантировать достижение бетоном прочности, соответствующей его классу в возрасте 28 суток.

9. Армирование изделий предусмотрено из сварных сеток, каркасов, отдельных стержней и гибких дискретных связей.
Каркасы, сетки, отдельные стержни следует изготавливать из горячекатаной арматурной стали класса АI и АШ /ГОСТ 5781-82/ и холоднотянутой арматурной проволоки класса Вр-I/ГОСТ 6727-80/

Нач.отд.	Ванаг	[signature]		РМ-2779-01.ЧII.ПЗ			
Гл.спец.	Баско	[signature]					
				Пояснительная записка	СТАДИЯ	ЛИСТ	ЛИСТОВ
					Р	I	3
					МНИИТЭП ОСК		

Качество изготовления арматурных каркасов и сеток должно удовлетворять требованиям ГОСТ 10922-90.
Для арматурных изделий разрешается без изменения диаметра применять арматуру классов А400С и А500С вместо арматуры класса АШ.

10. Монтажные /подъёмные/ петли должны изготавливаться из горячекатаной арматурной стали класса АI марок Ст3сп2 и Ст3пс2.
В случае, если возможен монтаж изделий при температуре ниже -40°С, для монтажных петель не допускается применять сталь Ст3пс2.

11. В изделиях предусмотрены сварные закладные детали, чертежи которых приведены в альбоме РМ-2779-01 часть I.
Для изготовления сварных закладных деталей применяется сталь марки Ст3кп2 /ГОСТ 535-88/ и арматурная сталь класса АП /ГОСТ 5781-82/ - для анкеров закладных деталей; разрешается без изменения диаметров применять арматуру классов АШ, А400С и А500С.
Закладные детали должны изготавливаться в соответствии с требованиями ГОСТ 10922-90, ГОСТ 14098-91.
Закладные детали с индексом "Ц" в марке должны иметь антикоррозийное покрытие толщиной 80 мкм, осуществляемое в заводских условиях по разработанным НИИМБ ГОССТРОЯ СССР "Рекомендациям по технологии нанесения цинксиликатного покрытия на заводе и защите швов на монтаже железобетонных конструкций".

12. Значения действительных отклонений геометрических параметров изделий не должны превышать предельных величин, указанных в таблице 6 ГОСТ 11024-84.

13. Качество отделки поверхностей и внешний вид изделий должны соответствовать требованиям ГОСТ 13015.0-83 и ГОСТ 11024-84.
Все поверхности - фасадные, внутренние, откосы оконных и дверных проемов, предназначенные под окраску на строительной площадке должны отвечать категории А3, остальные нелицевые поверхности, невидимые в условиях эксплуатации, должны соответствовать категории А7.

Состав и порядок нанесения грунтовки и окрасочных слоёв на фасадные поверхности должны иметь нормативно-техническую документацию и соответствующие сертификаты.
Колер красителей устанавливается автором - архитектором по утвержденным образцам.

14. Марки теплозащитных оконных и дверных блоков должны согласовываться с авторами проекта. Панели наружных стен поставляются на строительные объекты не заполненные, т.е. оконные блоки, сливы, подоконные доски устанавливаются на стройплощадке в соответствии с чертежами, разработанными мастерской №3. *)

15. Подъём панелей должен производиться с применением подъёмных приспособлений, обеспечивающих самобалансирование усилий в грузовых стропах.
Панели должны перевозиться на специально оборудованных панелевозах с опиранием на внутренний слой.
Необходимо принять меры по предотвращению опрокидывания панелей при отделке, складировании и транспортировании.

16. Изделия должны храниться на складе в кассетных установках в вертикальном положении, рассортированными по маркам и установленными на деревянные прокладки под внутренним слоем, приняв меры против опрокидывания панелей.

17. Систематический контроль всех параметров бетона, арматурной стали, а также изделия в целом должен осуществляться в соответствии с требованиями ГОСТ 11024-84.

18. Перед применением в строительстве изделия должны быть проверены в условиях транспортировки и монтажа

*) Габаритные размеры оконных и дверных проемов представлены в альбоме Схемы расположения деревянных пробок для крепления оконных и дверных блоков см стр 93. Альбома РМ-2779-01 часть I.

19. Перед массовым изготовлением панелей также необходимо проверить надёжность анкеровки монтажных /подъёмных/ петель и закладных деталей.
Петли должны выдерживать нагрузку равную нормативному усилию, умноженному на коэффициент 2,6.

20. Минимальный предел огнестойкости панелей -0,5 часа с максимальным пределом распространения огня – 0 см., что соответствует I степени огнестойкости здания: СНиП 01.02-85"Противопожарные нормы" и обеспечивается конструкцией трехслойных панелей.

21. Исходное сырьё для наружного и внутреннего слоёв должно применяться с обязательным радиологическим контролем.

22. Маркировка панелей соответствует принятой в проектах.

23. Узлы габаритные, арматурные, раскладки утеплителя и арматурные изделия см. в альбоме РМ-2779-01 часть I

№№ п.п	Марка изделия по ГОСТ	Марка изделия по проекту	Эскиз изделия	Параметры изделия: Размеры, мм Д	Ш	В	Площадь, м²	Объем, м³	Проектная масса, т	Объем, м³: Тяжелый бетон γ=2400 кг/м³ Класс В25	Керамзитобетон γ=1800 кг/м³	Минераловат. плиты γ=125 кг/м³					Тип конструкции	№ страниц РЧ
1	2	3	4	5	6	7	8	9	10	11	12	13	14	15	16	17	18	19
1		ГН5-1	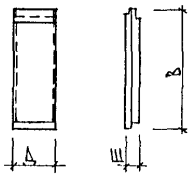	510	350	2860	1,46	0,48	0,56	0,23	0,20	0,05						12-16
2		ГН8-1		810	350	2860	2,32	0,77	0,97	0,40	0,32	0,05						17-19
3		ГН8-3	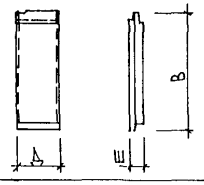	810	350	2860	2,32	0,76	0,95	0,39	0,32	0,05						20-22
4		ГН8-4																
5		ГН8-5	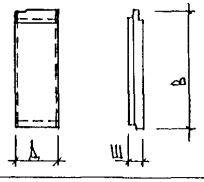	810	350	2780	2,25	0,75	0,93	0,38	0,32	0,05						23-25
6		ГН8-6																
7		ГН34-2	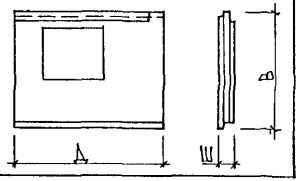	3430	350	2860	7,81	2,47	3,08	1,27	1,14	0,06						26-31

Гл.инж. М.Э. Жожицын
Гип М.Э. Мельников

Инв.№ подл. | Подпись и дата | Взам.инв.№

Нач.отд	Вайнаг	
Гл.спец	Васко	
Гл.спец		
Зав.гр	Гуревич	
Разраб	Пахомова	
Провер	Гуревич	
Н.контр		

РМ-2779-01.4 II НН

Номенклатура

Стадия	Лист	Листов
Р	1	3

МНИИТЭП
ОСК

1	2	3	4	5	6	7	8	9	10	11	12	13	14	15	16	17	18	19
8		6Н34-3	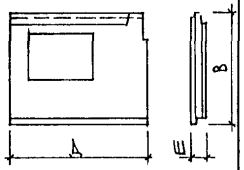	3430	350	2860	7,75	2,45	3,06	1,26	1,13	0,06						32-34
9		6Н34-8-1М	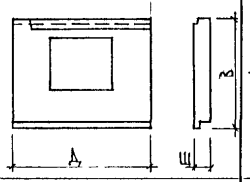	3430	350	2860	7,81	2,46	3,06	1,26	1,14	0,06						35-38
10		6Н34-10																39-42
11		6Н34-10-1М																
12		6Н38-1-1М	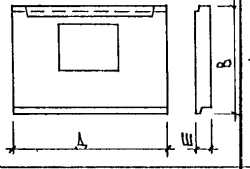	3840	350	2860	8,98	2,86	3,52	1,45	1,34	0,07						43-46
13		6Н38-3							3,55	1,46	1,33	0,07						47-50
14		6Н38-3-1М																
15		6Н39-1	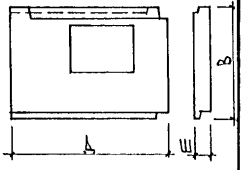	3940	350	2860	8,60	2,79	3,47	1,43	1,32	0,04						50-56
16		6Н39-2																
17		6Н39-3	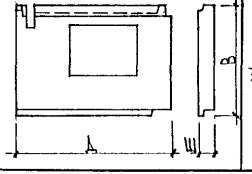	3940	350	2860	8,46	2,74	3,42	1,41	1,29	0,04						57-59
18		6Н39-4																

Согласовано
Гл. инж. М.З. Козицын
ГИП М.З. Мыльников

Инв. № подл. | Подп. и дата | Взам. инв. №

1	2	3	4	5	6	7	8	9	10	11	12	13	14	15	16	17	18	19
19		6Н39-7	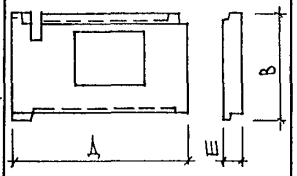	3940	350	2860	7,81	2,47	3,27	1,35	1,07	0,05						60-61
20		6Н39-6																
21		6Н66-2	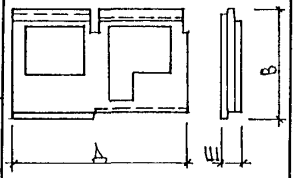	6580	350	2860	13,29	4,23	5,38	2,22	1,94	0,07						63-69
22		6Н66-1																
23		6Н75-1	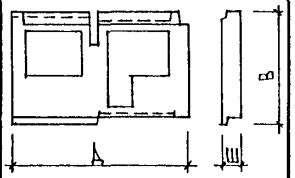	7550	350	2860	15,68	4,93	6,07	2,50	2,37	0,06						70-72
24		6Н75-2																
25		6Н75-5	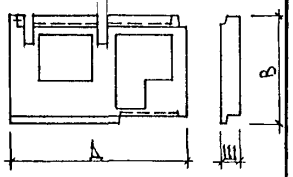	7550	350	2860	15,54	4,86	5,97	2,46	2,34	0,06						73-75
26		6Н75-4																
27		6Н75-7	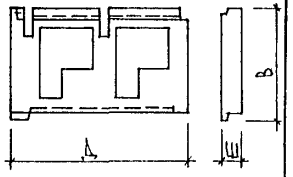	7550	350	2860	15,07	4,62	5,73	2,36	2,19	0,07						76-78
28		6Н75-6																

Согласовано
Л. инж. М3 Козицын
Гип М.3 Мыльников
Взам. инв. №
Подп. и дата
Инв. № подл.

РМ-2779-01. 4. II. НИ.

Лист 3

№№ п/п	Марка панели	Изделия арматурные: Арматура класса AI ГОСТ 5781-82 ⌀16	AI ⌀12	AI ⌀10	AI Итого	AIII ГОСТ 5781-82 ⌀12	AIII ⌀10	AIII ⌀8	AIII ⌀6	AIII Итого	Bp-I ГОСТ 6727-80 ⌀5	Bp-I ⌀4	Bp-I Итого	Арматурная проволока Г.О Т-1-12×13 ГОСТ 18143-72 ⌀6	Арматурная проволока Итого	Всего	Изделия закладные: Арматура класса AII ГОСТ 5781-82 ⌀10	AII Итого	Прокат марки Ст3кп2 ГОСТ 103-76 100×6	Прокат 100×8	Прокат Итого	Всего	Расход стали Общий	Расход стали на 1 м² изделия
1	ГН5-1		1,38	2,18	3,56			0,42	8,66	9,08	0,97	0,35	1,32	0,70	0,70	14,66	2,90	2,90	1,88		1,88	4,78	19,44	13,32
2	ГН8-1		1,38	2,18	3,56			0,42	13,32	13,74	1,51	0,35	1,86	0,70	0,70	19,86	2,90	2,90	1,88		1,88	4,78	24,64	10,62
3	ГН8-3		1,38	2,22	3,60			0,42	13,22	13,64	1,51	0,35	1,86	0,70	0,70	19,80	2,90	2,90	1,88		1,88	4,78	24,58	10,59
4	ГН8-4																							
5	ГН8-5		1,38	2,22	3,60			0,42	13,65	14,07	0,87	0,35	1,22	0,70	0,70	19,59	2,90	2,90	1,88		1,88	4,78	24,37	10,83
6	ГН8-6																							
7	ГН34-2	6,72	2,76		9,48		2,96	5,21	43,09	51,26	8,63	1,20	9,83	2,70	2,70	73,27	4,66	4,66	1,88	1,26	3,14	7,80	81,07	10,38
8	ГН34-3	6,72	2,76		9,48		2,96	5,21	43,09	51,26	8,63	1,20	9,83	2,70	2,70	73,27	6,32	6,32	1,88	2,52	4,40	10,72	83,99	10,83
9	ГН34-8-1М	6,72	2,76		9,48		2,96	5,21	43,09	51,26	8,63	1,20	9,83	2,70	2,70	73,27	3,00	3,00	1,88		1,88	4,88	78,15	10,00
10	ГН34-10	6,72	2,76		9,48		2,96	5,21	43,09	51,26	8,63	1,20	9,83	2,70	2,70	73,27	4,66	4,66	1,88	1,26	3,14	7,80	81,07	10,38
11	ГН34-10-1М																							
12	ГН38-1-1М	6,72	2,76		9,48		2,96	8,08	48,28	59,32	9,20	1,50	10,70	3,40	3,40	82,90	3,00	3,00	1,88		1,88	4,88	87,78	9,77
13	ГН38-3	6,72	2,76		9,48		2,96	8,08	48,28	59,32	9,20	1,50	10,70	3,40	3,40	82,90	4,66	4,66	1,88	1,26	3,14	7,80	90,70	10,10
14	ГН38-3-1М																							
15	ГН39-1	6,72	2,76		9,48		3,33	8,08	46,00	57,41	9,20	1,20	10,40	2,70	2,70	79,99	3,00	3,00	1,88		1,88	4,88	84,87	9,87
16	ГН39-2																							
17	ГН39-3	6,82	2,76		9,58	2,88	6,78	10,88	45,83	66,37	9,42	1,50	10,92	3,43	3,43	90,30	3,00	3,00	1,88		1,88	4,88	95,18	11,25
18	ГН39-4																							
19	ГН39-6	6,82	2,76		9,58	2,75	6,90	13,88	43,29	66,82	6,54	1,50	8,04	3,43	3,43	87,87	4,66	4,66	1,88	1,26	3,14	7,80	95,67	12,25
20	ГН39-7																							

Нач. отд.	Ванаг	
Гл. спец.	Баско	
Зав. гр.	Гуревич	
Разработ.	Пахомова	
Проверил	Гуревич	

РМ-2779-01. ч.II РС.

Ведомость расхода стали на элемент в кг

Стадия	Лист	Листов
Р	1	2

ЦНИИТЭП ОСК

NN п/п	Марка панели	Изделия арматурные														Изделия закладные					Расход стали	
		Арматура класса											Арматурная проволока		Всего	Арматура класса		Прокат марки			Всего	
		AI ГОСТ 5781-82				AIII ГОСТ 5781-82					BpI ГОСТ 6727-80					AII ГОСТ 5781-82		Ст3кп2 ГОСТ 103-76				Общий	На 1м² изделия
		ф16	ф14	ф12	Итого	ф12	ф10	ф8	ф6	Итого	ф5	ф4	Итого	ф6	Итого		ф10	Итого	100×6	100×8	Итого		
21	6Н66-2		9,78	2,76	12,54		9,86	11,34	79,57	100,77	10,85	2,50	13,35	4,73	4,73	131,39	6,32	6,32	1,88	2,52	4,40	10,72	142,11	10,69
22	6Н66-1																							
23	6Н75-1	13,54		2,76	16,30	2,75	10,23	16,22	87,20	116,40	13,97	2,50	16,47	6,13	6,13	155,30	4,66	4,66	1,88	1,26	3,14	7,80	163,10	10,40
24	6Н75-2																							
25	6Н75-5		9,84	2,76	12,60	2,75	13,68	19,88	88,91	125,22	14,37	2,50	16,87	6,16	6,16	160,85	4,66	4,66	1,88	1,26	3,14	7,80	168,65	10,85
26	6Н75-4																							
27	6Н75-7		9,84	2,76	12,60	2,75	13,80	22,88	82,22	121,65	11,49	2,50	13,99	6,16	6,16	154,40	6,32	6,32	1,88	2,78	4,66	10,98	165,38	10,97
28	6Н75-6																							

Инв. № подл.	Подпись и дата	Взам. инв. №

Формат	Зона	Позиц.	Обозначение	Наименование	Кол. на испол. 01	02	03	04	05	06	Примеч.
				Документация							
А3			РМ-2779-01.ч.II.ГН.11СБ.	Сборочный чертеж	X						
			РМ-2779-01.ч.II.ГН.12СБ.	Сборочный чертеж		X					
			РМ-2779-01.ч.II.ГН.13СБ.	Сборочный чертеж			X	X			
			РМ-2779-01.ч.II.ГН.14СБ.	Сборочный чертеж					X	X	
			РМ-2779-01.ч.II. ПЗ.	Пояснительная записка	X	X	X	X	X	X	
			РМ-2779-01.ч.II. РС.	Ведомость расхода стали	X	X	X	X	X	X	
			РМ-2779-01.ч.I. У.	Узлы габаритные	X	X	X	X	X	X	
			РМ-2779-01.ч.I. УА.	Узлы арматурные	X	X	X	X	X	X	
			РМ-2779-01.ч.I. УУ.	Узлы раскладки утеплителя	X	X	X	X	X	X	
				Сборочные единицы							
		1	РМ-2779-01 ч.I	Закладная деталь М1Ц	1	1	1	1	1	1	
		2		М2	1	1	1	1	1	1	
		3		М4Ц	2	2	2	2	2	2	

Нач.отд.	Ванаг	
Гл.спец.	Баско	
Нач.гр.	Гуревич	
Разработ.	Пахомова	
Проверил	Гуревич	

РМ-2779-01.ч.II.ГН.11÷14СБ.

Панели ГН5-1; ГН8-1; ГН8-3; ГН8-4; ГН8-5; ГН8-6.

Стадия	Лист	Листов
Р	1	4

МНИИТЭП ОСК

Форма 18 ГОСТ 2.113-75

Инв. № подл.	Подпись и дата	Взам. инв. №

Формат	Зона	Позиц.	Обозначение	Наименование	Кол. на испол. 01	02	03	04	05	06	Примеч.
		8	РМ-2779-01. ч.I	Петля П1	2	2	2	2	2	2	
		9		П2	1	1	1	1	1	1	
		10	РМ-2779-01. ч.II	П10	2	2					
		11		П10-1			2	2	2	2	
		15	РМ-2779-01. ч.I	Дискретная гибкая связь ДГС1	2	2	2	2	2	2	

Марки	01	02	03	04	05	06
	ГН5-1	ГН8-1	ГН8-3	ГН8-4	ГН8-5	ГН8-6

РМ-2779-01.ч.II.ГН.11÷14СБ.

Лист 2

Форма 18 ГОСТ 2.113-75

Инв № подл.	Подпись и дата	Взам. инв №

Формат	Зона	Позиц.	Обозначение	Наименование	Кол. на испол. 01	02	03	04	05	06	Примеч.
А3		20	РМ-2779-01. ч I	Сетка С 7	1						
		21	РМ-2779-01 ч II	С 30		1	1	1	1	1	
		22		С 38		1					
		23		С 39	1						
		24		С 40			1	1			
		25		С 41					1	1	
		26		С 47	1						
		27		С 48		1	1	1			
		28		С 50		1					
		29		С 50-1			1	1	1	1	
		30		С 51	1						

Марки	ГН5-1	ГН8-1	ГН8-3	ГН8-4	ГН8-5	ГН8-6

РМ-2779-01.ч II ГН. 11÷14СБ. Лист 3

Форма 18 ГОСТ 2.113-75

Инв № подл.	Подпись и дата	Взам. инв №

Формат	Зона	Позиц.	Обозначение	Наименование	Кол. на испол. 01	02	03	04	05	06	Примеч.
				Стержни							
				Сталь класса A III, ГОСТ 5781-82							
Б/ч		37		⌀6 ℓ=250 0,05 кг	6	6	6	6	6	6	
				Детали							
А3		41	РМ-2779-01. ч I	Шпилька Ш-1	7	7	7	7	7	7	
				Материалы							
				Тяжелый бетон γ=2400 кг/м³, м³	0,23	0,40	0,39	0,39	0,38	0,38	
				Утеплитель ПСБ γ=25 кг/м³; м³	0,20	0,32	0,32	0,32	0,32	0,32	
				Минераловатные плиты γ=125 кг/м³, м³	0,05	0,05	0,05	0,05	0,05	0,05	

Марки	ГН5-1	ГН8-1	ГН8-3	ГН8-4	ГН8-5	ГН8-6

РМ-2779-01.ч II. ГН 11-14СБ. Лист 4

Форма 18 ГОСТ 2.113-75

6 Н5-1

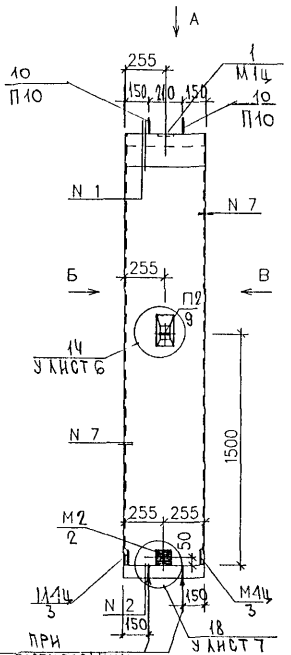

Места опирания при хранении и транспортировании

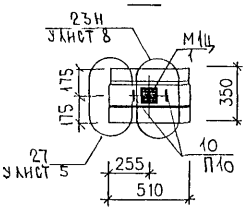

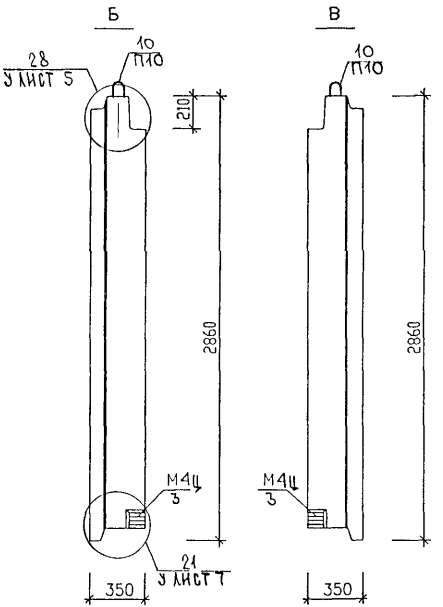

Вид панели дан с внутренней стороны.

Нач.отд.	Ванаг		РМ-2779-01.ч.II. ГН 11СБ.		
Гл.спец.	Баско				
Зав.гр.	Гуревич				
Разработ.	Пахомова		Панель ГН5-1 Сборочный чертеж	Стадия	Лист	Листов
Проверил	Гуревич			Р	1	3
				МНИИТЭП ОСК		

Гл.инж.м.3	Кожушин
Гип м.3	Мыльников

Схема раскладки утеплителя 6Н5-1

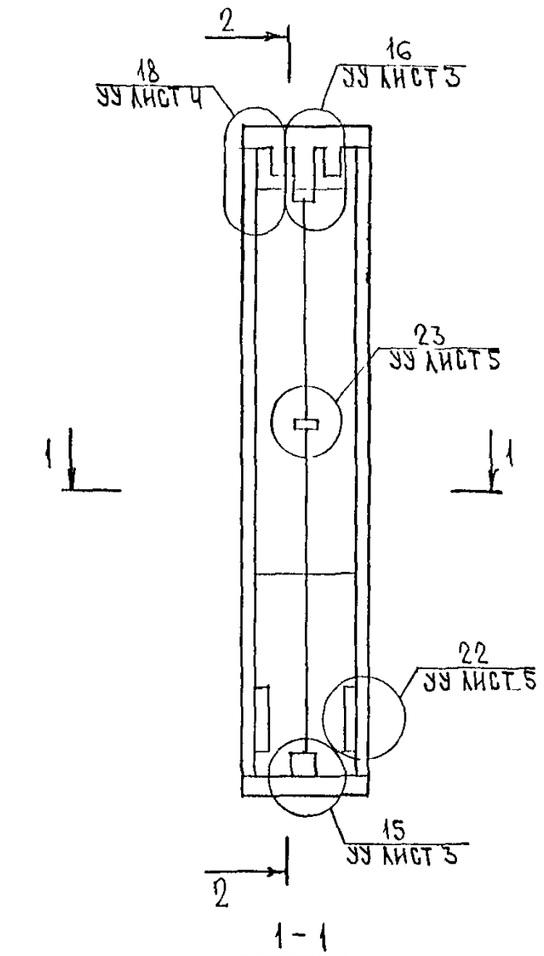

1 – 1

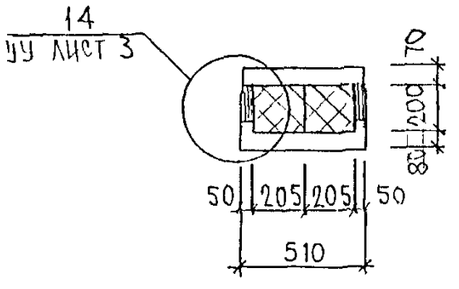

2 – 2

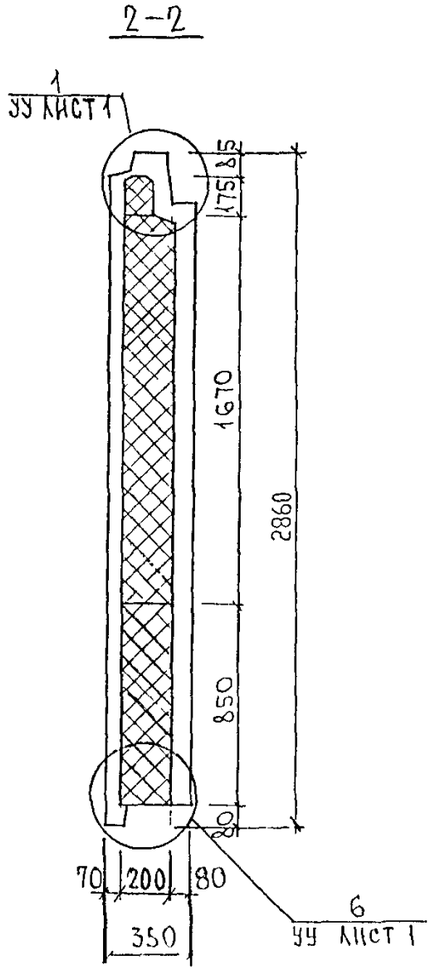

Схема армирования ВН5-1

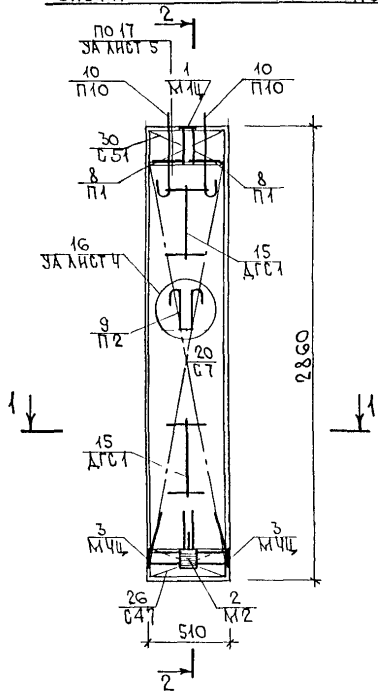

2-2

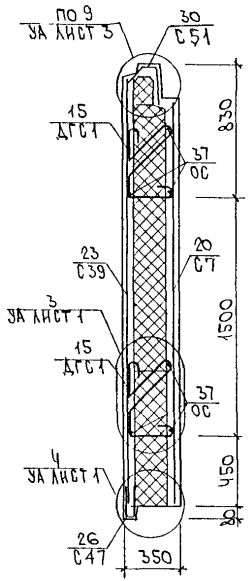

1-1

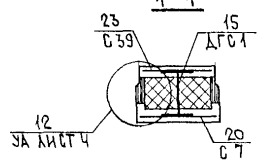

Инв. № подл. | Подпись и дата | Взам. инв. №

6 Н8-1

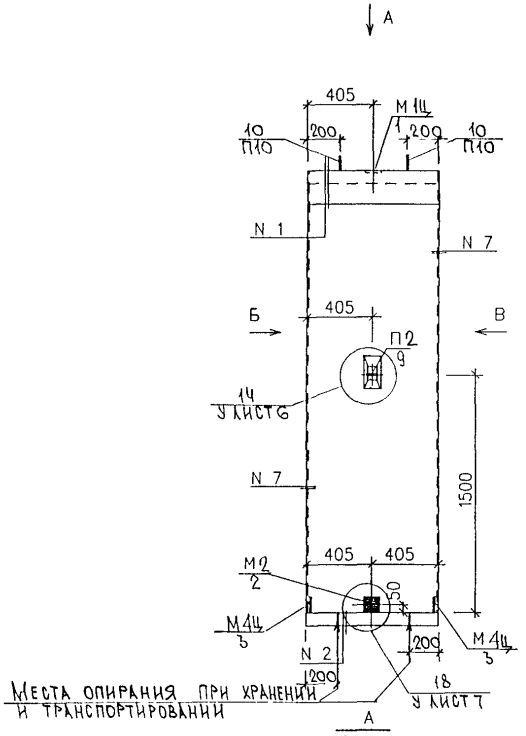

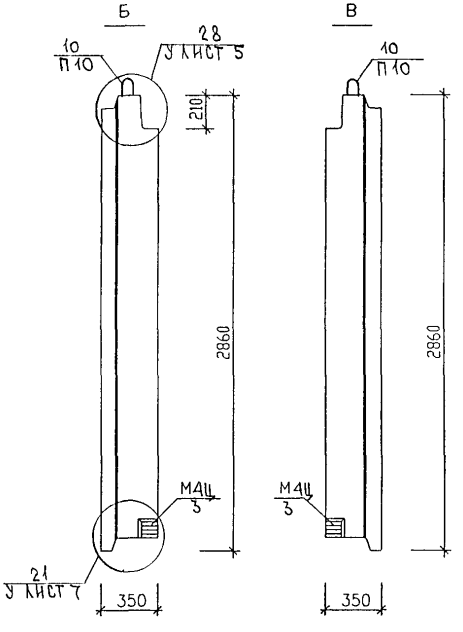

Вид панели дан с внутренней стороны.

Нач.отд.	Ванаг		РМ-2779-01.4.II.6Н.12СБ.
Гл.спец.	Баско		
Зав.гр.	Гуревич		Панель 6Н8-1 Сборочный чертеж
Разработ.	Пахомова		Стадия: Р; Лист: 1; Листов: 3
Проверил	Гуревич		МНИИТЭП ОСК

Гл.инж.м.з Кожицын
Гип м.з Мышников

Схема раскладки утеплителя 6Н8-1

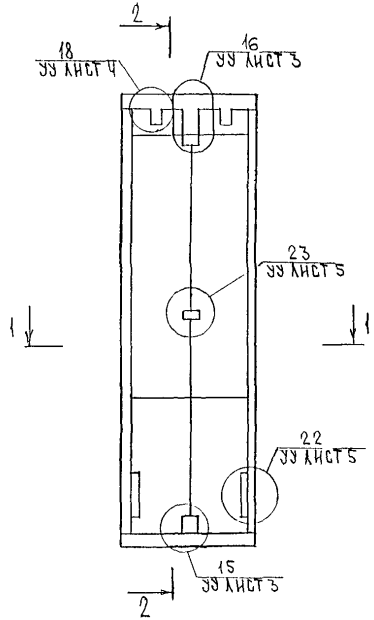

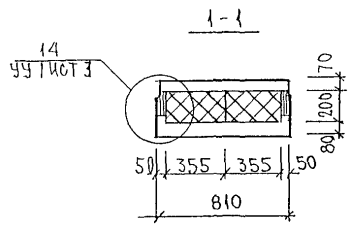

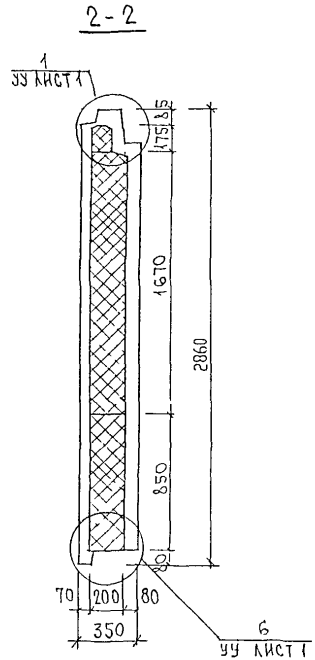

Схема армирования ГН8-1

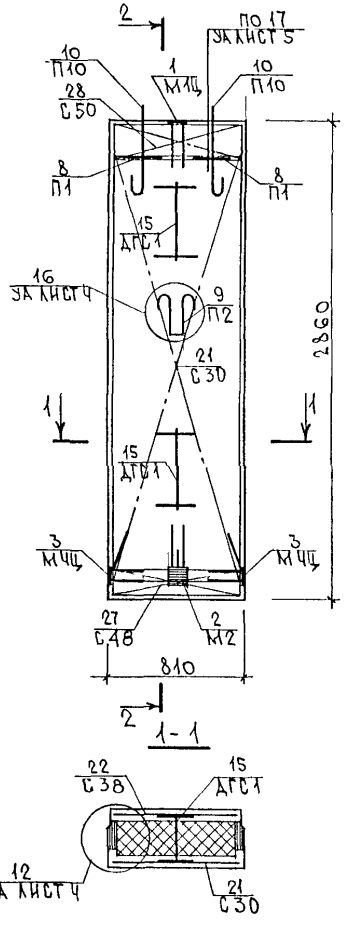

2 - 2

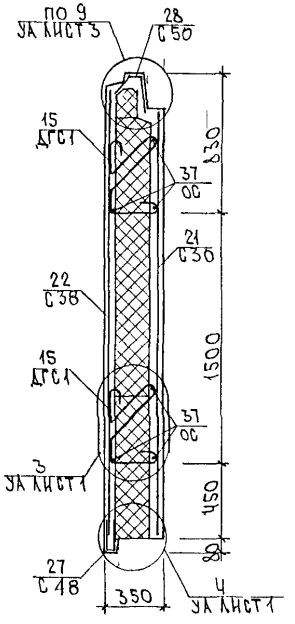

1 - 1

Инв. № подл. | Подпись и дата | Взам. инв. №

6 Н8-3

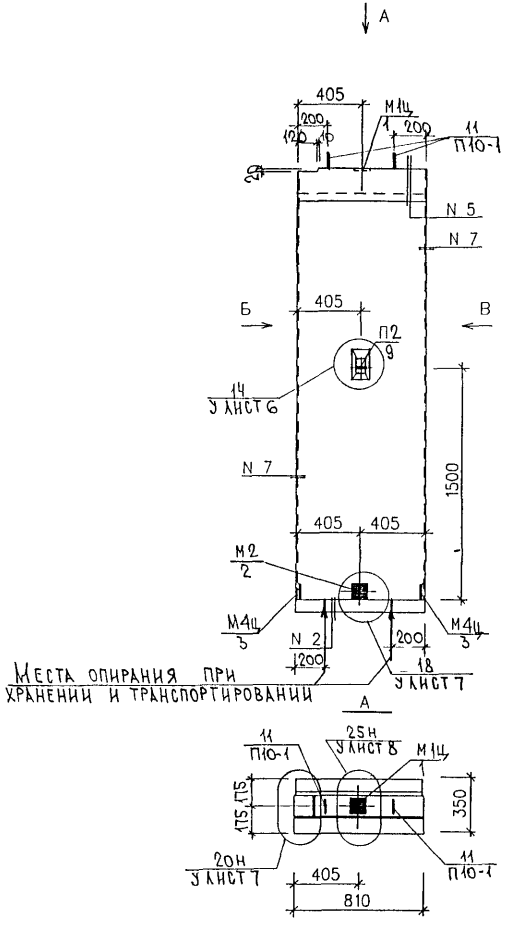

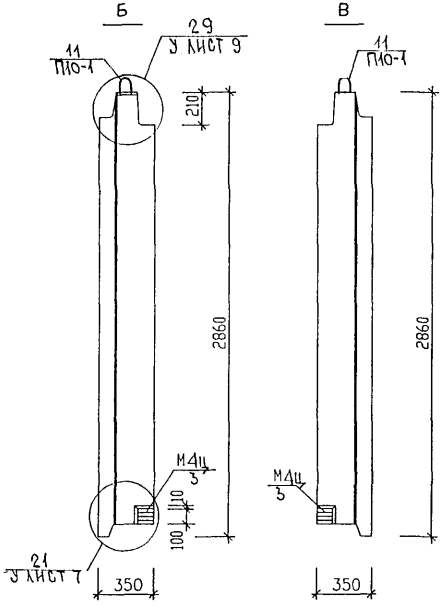

Вид панелей дан с внутренней стороны.

6Н8-4

Зеркальное отражение 6Н8-3



Нач.отд.	Ванаг		РМ-2779-01.ч.II. 6Н.13 СБ.
Гл.спец.	Баско		
Зав.гр.	Гуревич		
Разработ.	Пахомова		Панели 6Н8-3; 6Н8-4 Сборочный чертеж
Проверил	Гуревич		

Стадия	Лист	Листов
Р	1	3

МНИИТЭП ОСК

СХЕМА РАСКЛАДКИ УТЕПЛИТЕЛЯ ГН8-3

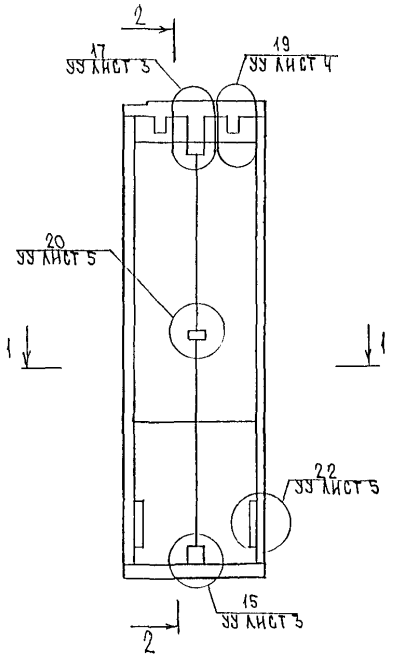

2-2

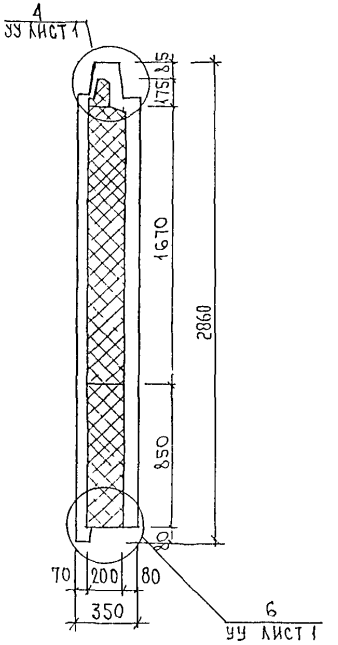

1-1

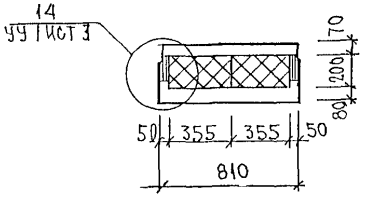

ГН8-4

ЗЕРКАЛЬНОЕ ОТРАЖЕНИЕ ГН8-3

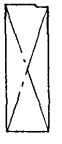

Схема армирования ГН8-3

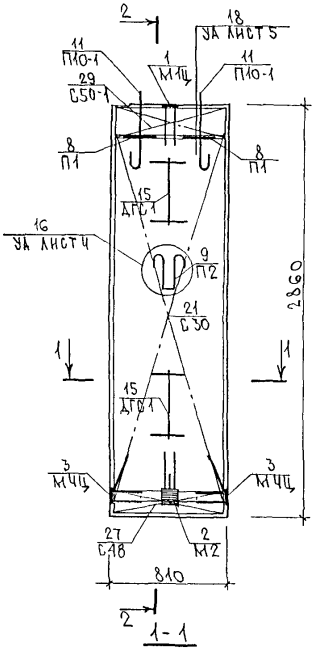

2 - 2

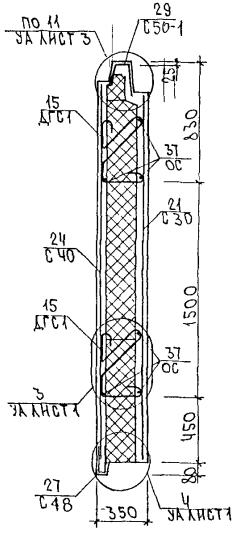

1 - 1

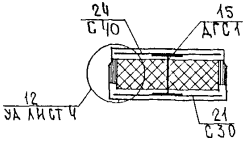

ГН8-Ч
Зеркальное отражение ГН8-3



Инв. № подл. | Подпись и дата | Взам. инв. №

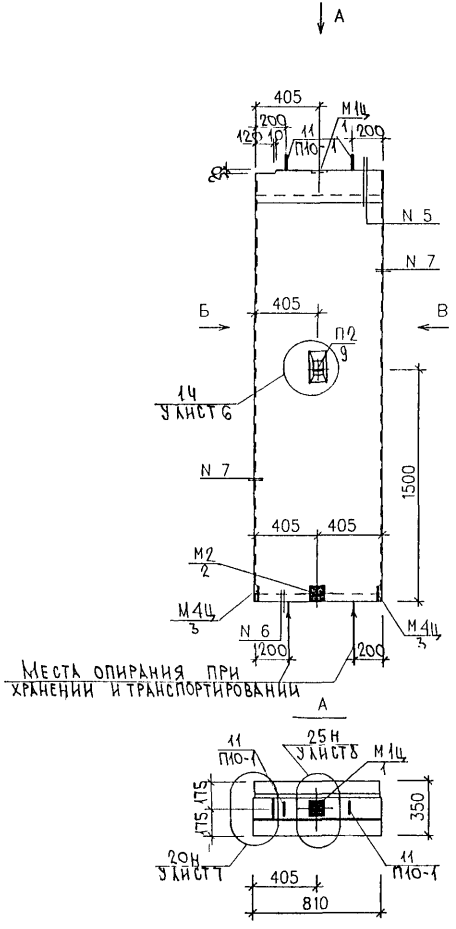

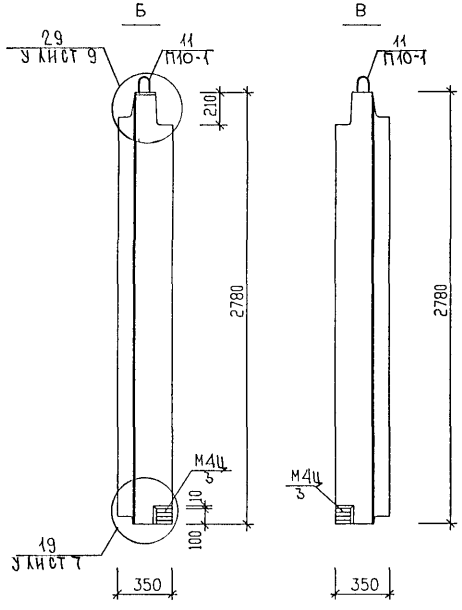

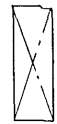

6Н8-6
ЗЕРКАЛЬНОЕ ОТРАЖЕНИЕ 6Н8-5

Вид панелей дан с внутренней стороны

НАЧ ОТД	ВАНАГ		
ГЛ.СПЕЦ.	БАСКО		
ЗАВ ГР	ГУРЕВИЧ		
РАЗРАБОТ	ПАХОМОВА		
ПРОВЕРИЛ	ГУРЕВИЧ		

РМ-2779-01.ч.II.6Н.14СБ.

ПАНЕЛИ 6Н8-5; 6Н8-6
СБОРОЧНЫЙ ЧЕРТЕЖ

СТАДИЯ	ЛИСТ	ЛИСТОВ
Р	1	3

МНИИТЭП
ОСК

ГЛ.ИНЖ. М.З	КОЗИЦЫН
ГИП М.З	МЫЛЬНИКОВ

Схема раскладки утеплителя 6Н8-5

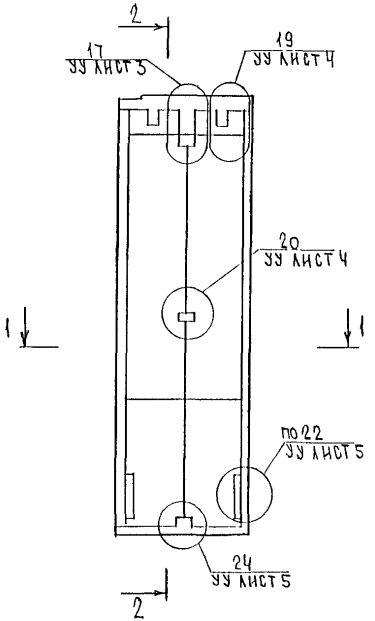

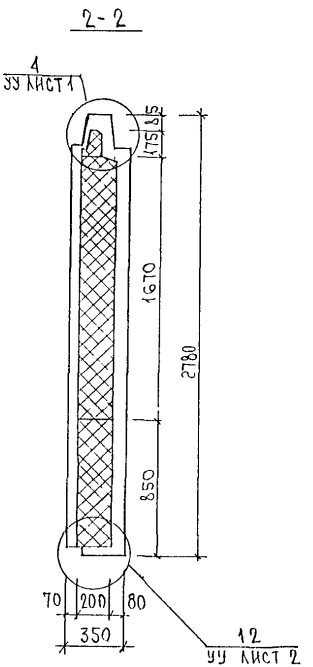

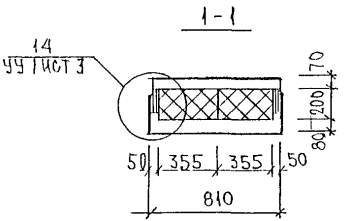

6Н8-6
Зеркальное отражение 6Н8-5



Схема армирования ГН8-5

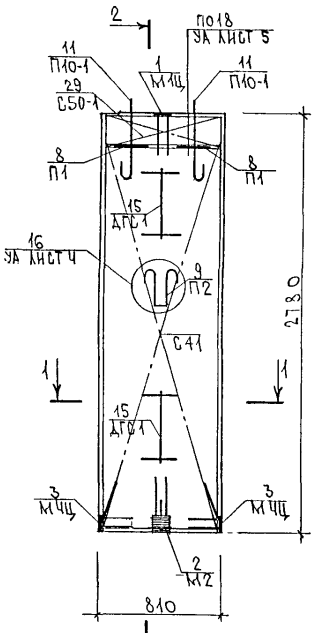

2-2

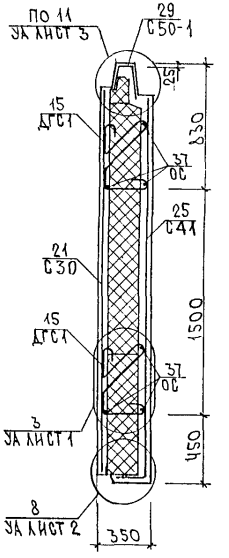

ГН8-6

ЗЕРКАЛЬНОЕ ОТРАЖЕНИЕ ГН8-5

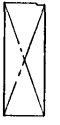

ИНВ. № ПОДЛ. | ПОДПИСЬ И ДАТА | ВЗАМ. ИНВ. №

Инв № подл	Подпись и дата	Взам инв №

Формат	Зона	Позиц	Обозначение	Наименование	Кол на испол 01	02	03	04	05	06	07	08			Примеч
				Документация											
А3			РМ-2779-01 ч II ГН. 15СБ	Сборочный чертеж	X										
			РМ-2779-01. ч.II. ГН. 16СБ.	Сборочный чертеж		X									
			РМ-2779-01. ч.II. ГН 17СБ.	Сборочный чертеж			X								
			РМ-2779-01. ч II ГН. 18СБ.	Сборочный чертеж				X	X						
			РМ-2779-01 ч.II ГН. 19СБ.	Сборочный чертеж						X					
			РМ-2779-01. ч II. ГН. 20СБ	Сборочный чертеж							X	X			
			РМ-2779-01. ч II ПЗ.	Пояснительная записка	X	X	X	X	X	X	X	X			
			РМ-2779-01. ч.II РС.	Ведомость расхода стали	X	X	X	X	X	X	X	X			
			РМ-2779-01. ч.I У	Узлы габаритные	X	X	X	X	X	X	X	X			
			РМ-2779-01. ч.I УА.	Узлы арматурные	X	X	X	X	X	X	X	X			
			РМ-2779-01 ч.I УУ.	Узлы раскладки утеплителя	X	X	X	X	X	X	X	X			

Нач отд	Ванаг		
Гл спец.	Баско		
Зав гр.	Гуревич		
Разработ	Пахомова		
Проверил	Гуревич		

РМ-2779-01. ч II. ГН. 15÷20СБ

Панели ГН34-2; ГН34-3; ГН34-8-1М, ГН34-10, ГН34-10-1М ГН38-1-1М; ГН38-3, ГН38-3-1М

Стадия	Лист	Листов
Р	1	5

МНИИТЭП ОСК

Форма 18 ГОСТ 2.113-75

Инв № подл	Подпись и дата	Взам инв №

Формат	Зона	Позиц	Обозначение	Наименование	Кол. на испол 01	02	03	04	05	06	07	08			Примеч
				Сборочные единицы											
А3		1	РМ-2779-01 ч I	Закладная деталь М1Ц	2	2	2	2	2	2	2	2			
		2		М2	2	2	2	2	2	2	2	2			
		3		М3Ц	2	4		2	2		2	2			
		8	РМ-2779-01 ч I	Петля П1	2	2	2	2	2	2	2	2			
		9		П2	2	2	2	2	2	2	2	2			
		10	РМ-2779-01 ч.II	П1Б	2	2	2	2	2	2	2	2			

Марка	ГН34-2	ГН34-3	ГН34-8-1М	ГН34-10	ГН34-10-1М	ГН38-1-1М	ГН38-3	ГН38-3-1М

РМ-2779-01. ч II. ГН 15÷20СБ.

Лист 2

Форма 18 ГОСТ 2.113-75

Инв № подл	Подпись и дата	Взам инв №

Формат	Зона	Позиц	Обозначение	Наименование	Кол на испол 01	02	03	04	05	06	07	08			Примеч
А3		16	РМ-2779-01. ч I	Дискретная гибкая связь ДГС1	7	7	7	7	7	9	9	9			
		17		ДГС2	1	1	1	1	1	1	1	1			
		22	РМ-2779-01 ч I	Каркас К1	1	1	1	1	1	2	2	2			
		23		К2	1	1	1	1	1	1	1	1			
		24		К9	2	2	2	2	2	4	4	4			
		29	РМ-2779-01 ч. I	Сетка С2	1		1	1	1						
		30		С2-1		1									
		31		С4						1	1	1			
		32		С5	1	1	1	1	1	1	1	1			

Марка	6Н34-2	6Н34-3	6Н34-8-1М	6Н34-10	6Н34-10-1М	6Н38-1-1М	6Н38-3	6Н38-3-1М

РМ-2779-01 ч II. 6Н. 15÷2006 — Лист 3

Формат А4

Форма 1б ГОСТ 2.113-75

Инв № подл	Подпись и дата	Взам инв №

Формат	Зона	Позиц	Обозначение	Наименование	Кол на испол 01	02	03	04	05	06	07	08			Примеч
А3		33	РМ-2779-01. ч I	Сетка С11	1		1	1	1						
		34		С11-1		1									
		35		С12						1	1	1			
		36		С13	1	1	1	1	1	1	1	1			
		37		С17	2	2	2	2	2	2	2	2			
		38		С20	1	1	1	1	1	1	1	1			
		39		С23	2	2	2	2	2	2	2	2			
		40		С25	2	2	2	2	2	2	2	2			
				Стержни											
				Сталь класса AIII, ГОСТ 5781-82											
Б/ч		45		ф6 ℓ=250 0,05 кг	23	23	23	23	23	29	29	29			
		47		ф8 ℓ=600 0,24 кг	8	8	8	8	8	8	8	8			

Марка	6Н34-2	6Н34-3	6Н34-8-1М	6Н34-10	6Н34-10-1М	6Н38-1-1М	6Н38-3	6Н38-3-1М

РМ-2779-01. ч. II. 6Н 15÷2006 — Лист 4

Формат А4

Форма 1б ГОСТ 2.113-75

Инв № подл.	Подпись и дата	Взам. инв №

Формат	Зона	Позиц.	Обозначение	Наименование	Кол. на испол. 01	02	03	04	05	06	07	08			Примеч.
				Детали											
А3		50	РМ-2779-01 ч.I	Шпилька Ш-1	24	24	24	24	24	30	30	30			
				Материалы											
				Тяжелый бетон γ=2400 кг/м³, м³	1,27	1,26	1,26	1,26	1,26	1,45	1,46	1,46			
				Утеплитель ПСБ γ=25 кг/м³, м³	1,14	1,13	1,14	1,14	1,14	1,34	1,33	1,33			
				Минераловатные плиты γ=125 кг/м³, м³	0,06	0,06	0,06	0,06	0,06	0,07	0,07	0,07			

Марка	ГН 34-2	ГН 34-3	ГН 34-8-1М	ГН 34-10	ГН 34-10 АА	ГН 38-1-1М	ГН 38-3	ГН 38-3 1М

РМ-2779-01 ч.II ГН. 15-20 ОБ

Лист 5

Форма 18 ГОСТ 21.113-75

Инв № подл.	Подпись и дата	Взам. инв №

Формат	Зона	Позиц.	Обозначение	Наименование	Кол. на испол.										Примеч.

Лист

Форма 18 ГОСТ 21.113-75

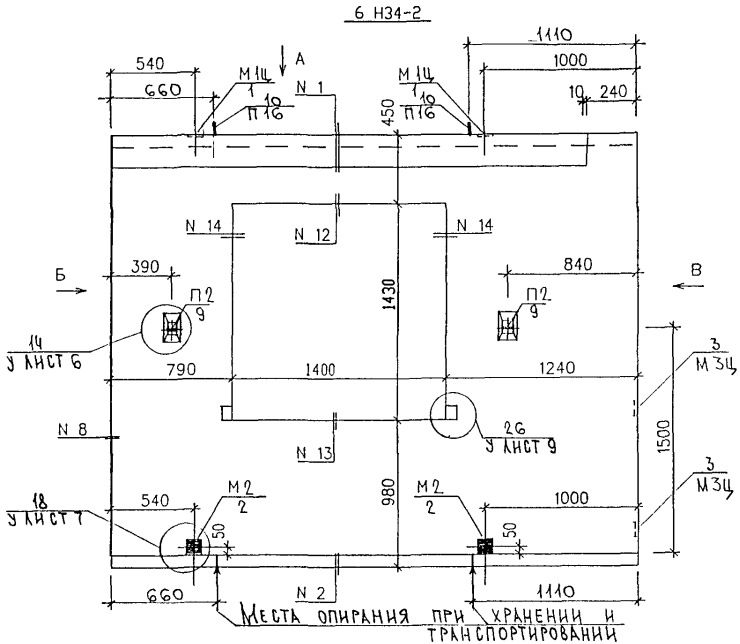

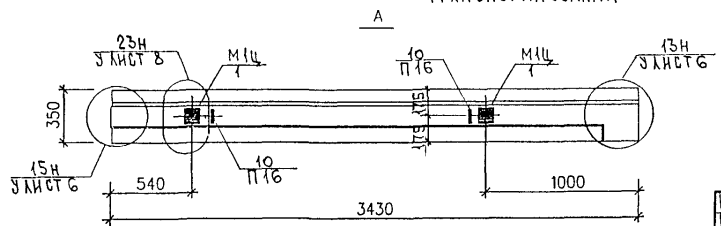

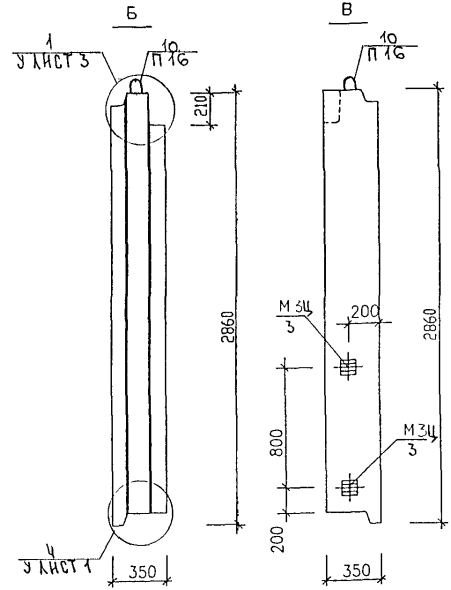

Вид панели дан с внутренней стороны

Нач.отд.	Ванаг		РМ-2779-01.4 II.6Н.15СБ.
Гл.спец.	Баско		
Зав.гр.	Гуревич		
Разработ	Пахомова		Панель 6Н34-2
Проверил	Гуревич		Стадия: Р; Лист: 1; Листов: 3
			МНИИТЭП ОСК

Инв.№ подл. | Подп. и дата | Взам.инв.№ | Инв.№ дубл. | Подп. и дата

Схема раскладки утеплителя 6Н34-2

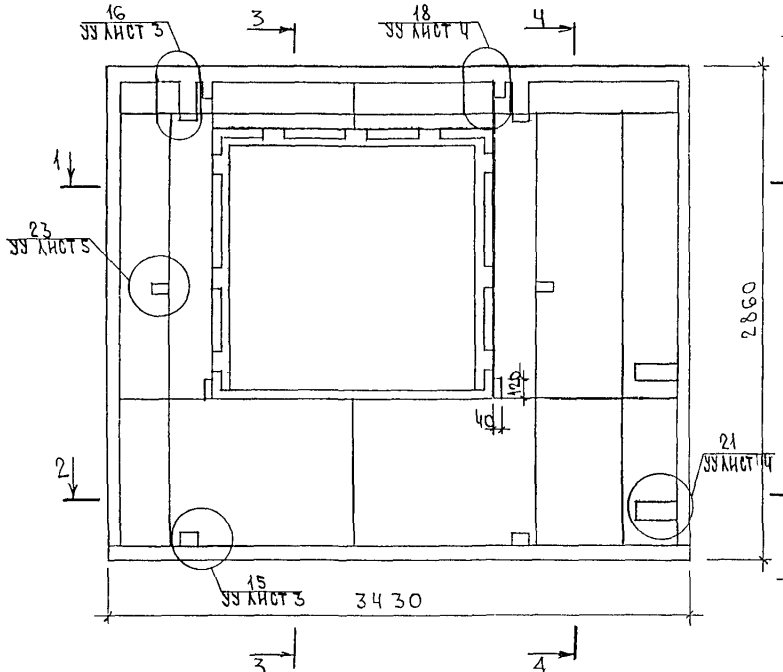

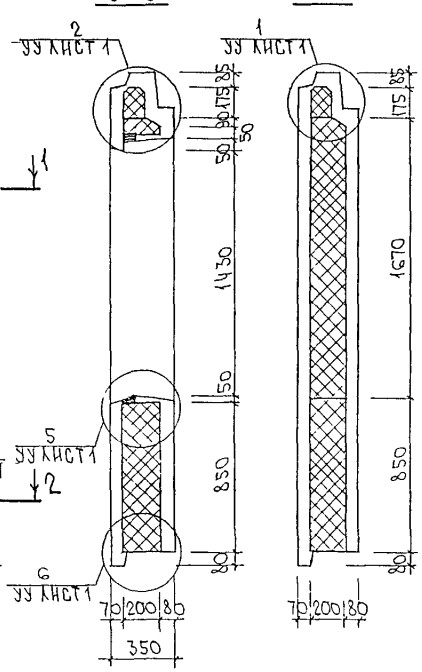

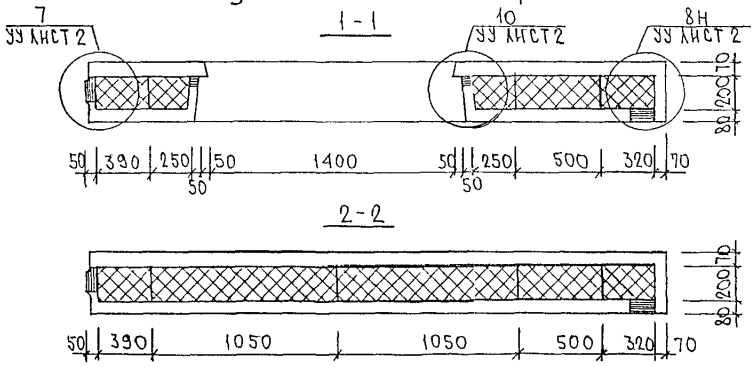

Схема армирования 6Н34-2

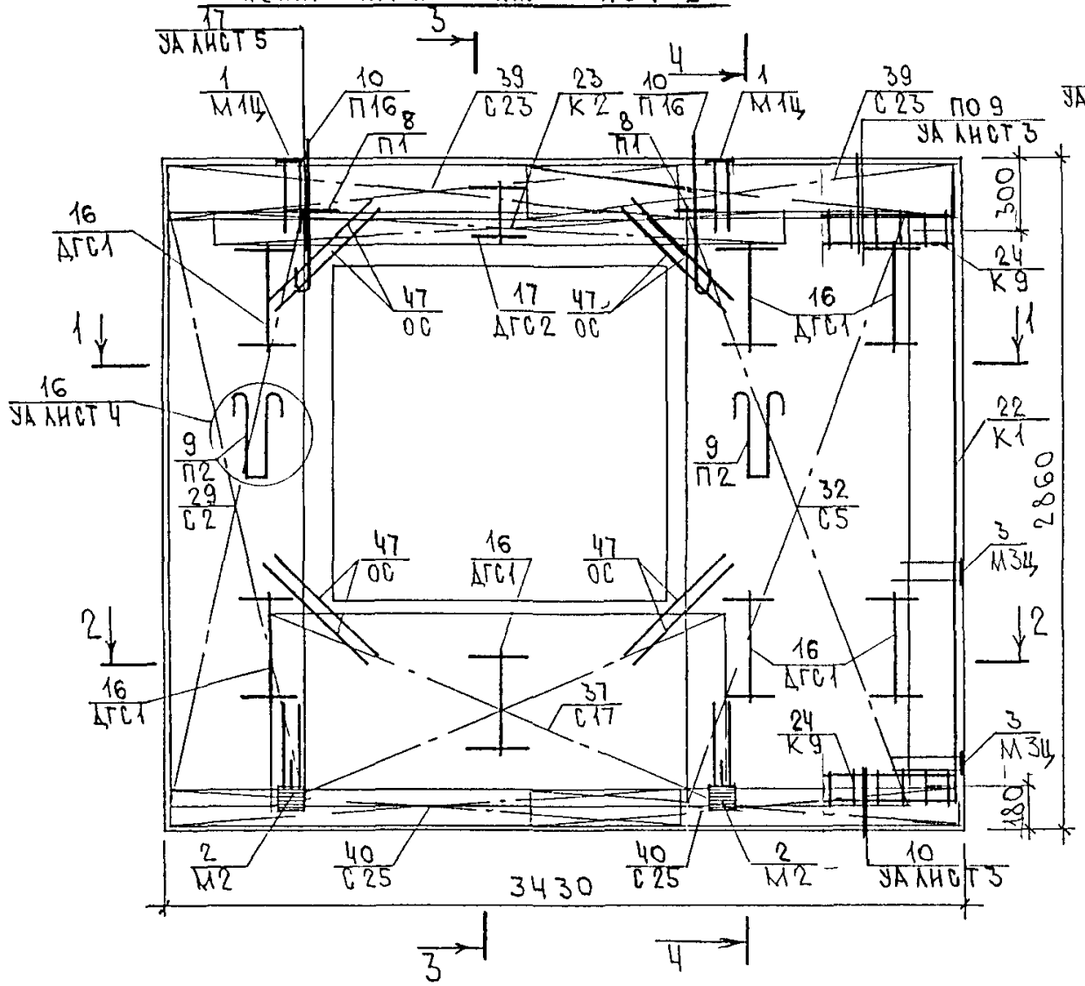

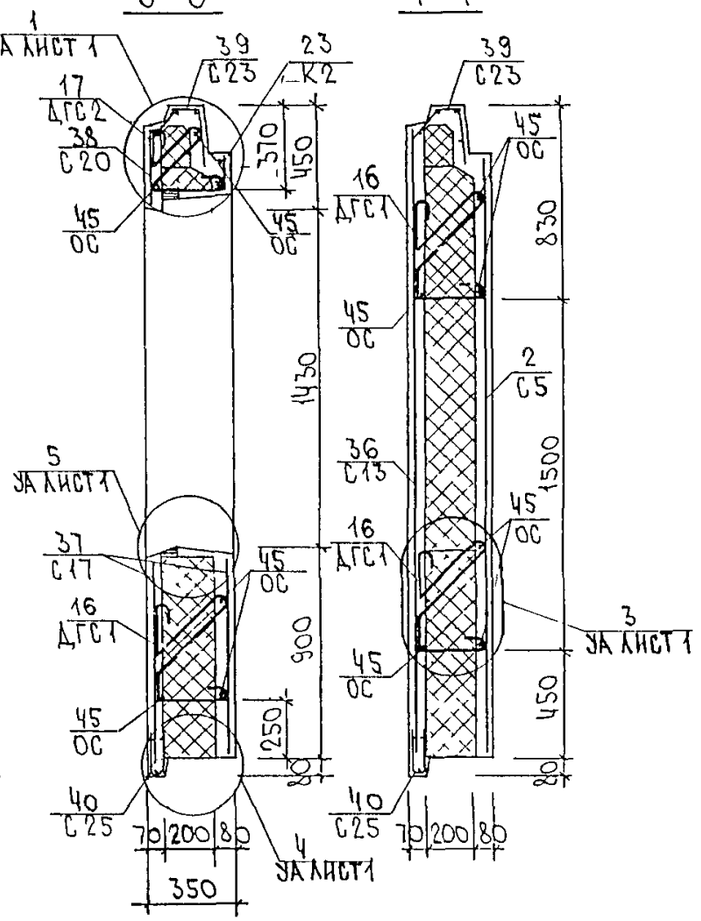

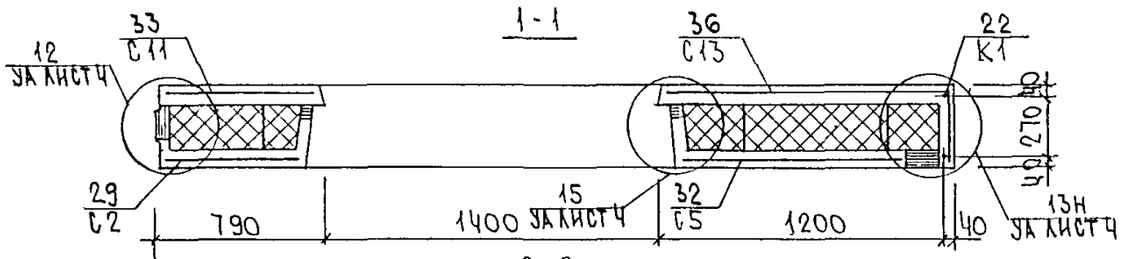

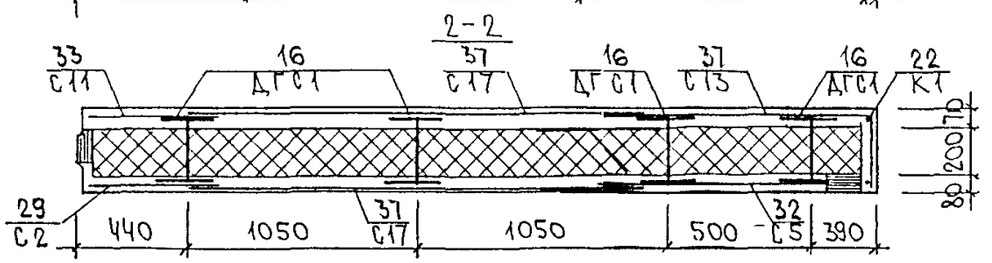

6 НЗ4-3

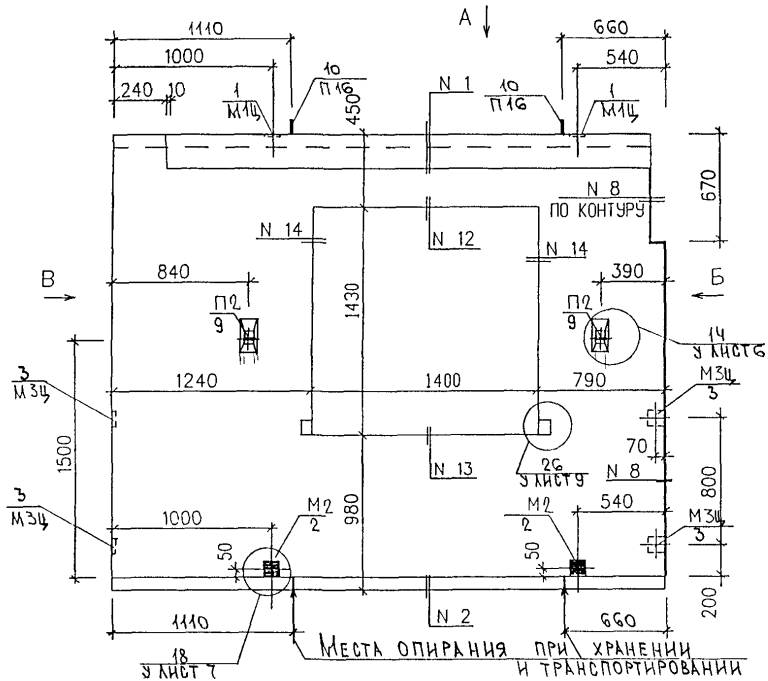

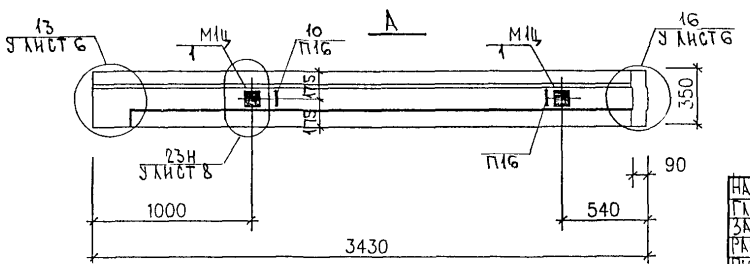

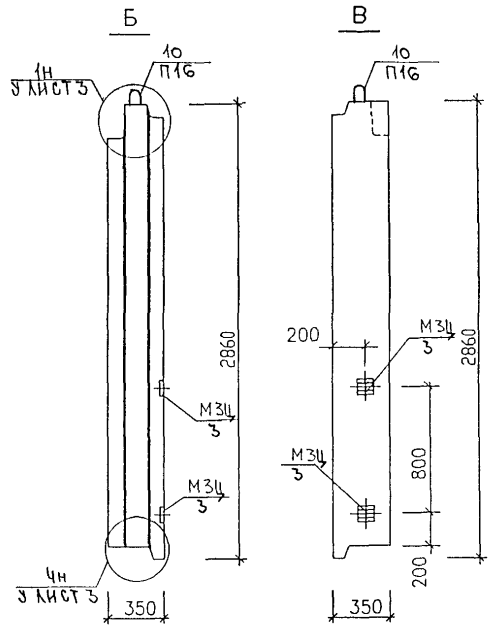

Вид панели дан с внутренней стороны.

НАЧ ОТД	ВАНАГ		РМ-2779-01 ч.II. 6Н 16 СБ.	
ГА СПЕЦ	БАСКО			
ЗАВ ГР.	ГУРЕВИЧ			
РАЗРАБОТ	ПАХОМОВА		ПАНЕЛЬ 6Н 34-3	СТАДИЯ Р / ЛИСТ 1 / ЛИСТОВ 3
ПРОВЕРИЛ	ГУРЕВИЧ			МНИИТЭП ОСК

Схема раскладки утеплителя ФНЗЧ-3

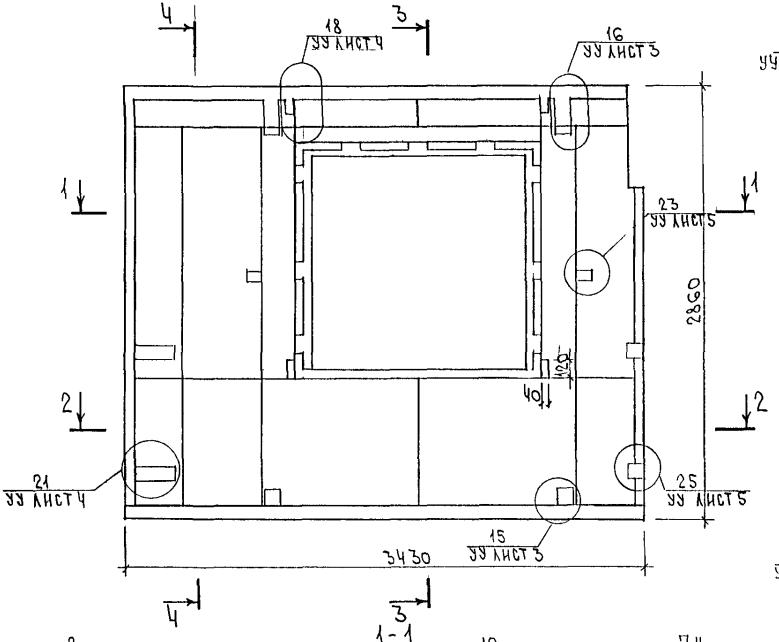

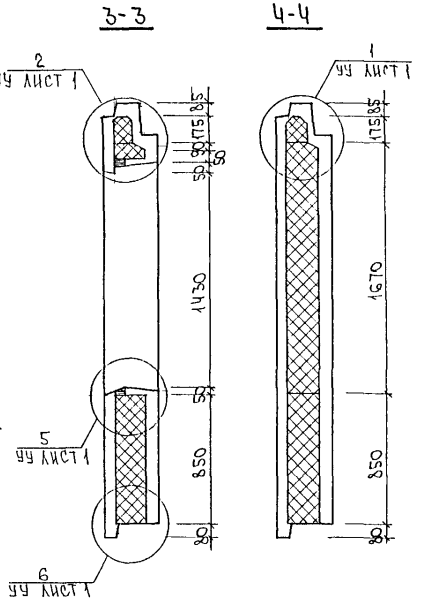

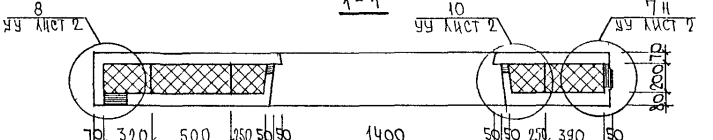

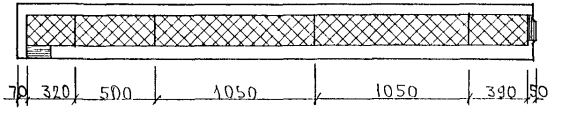

Инв. № подл. | Подпись и дата | Взам. инв. №

РМ-2779-01.4 II. ФН. 16 СБ.

Лист 2

Схема армирования 6Н34-3

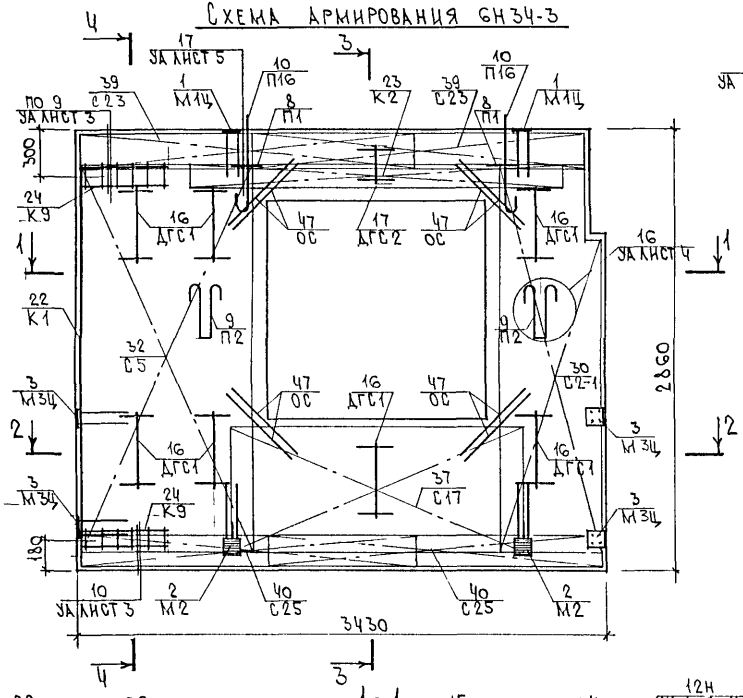

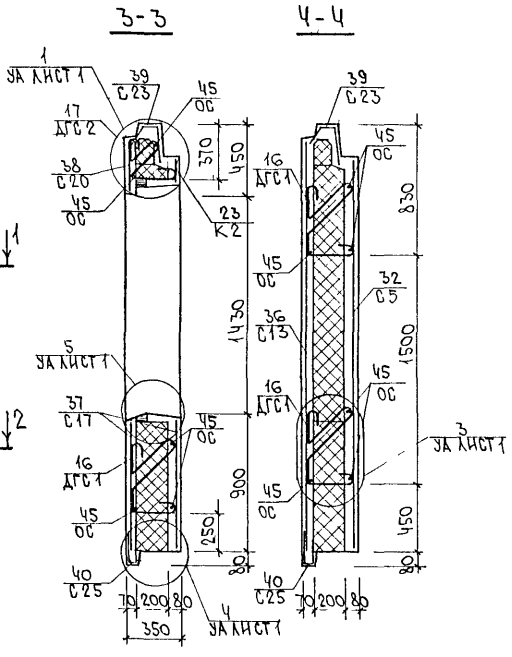

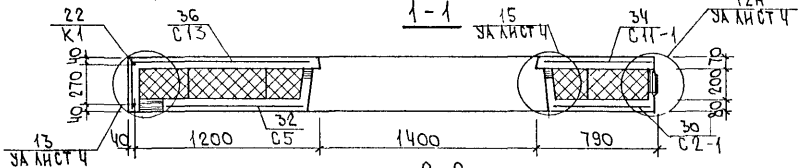

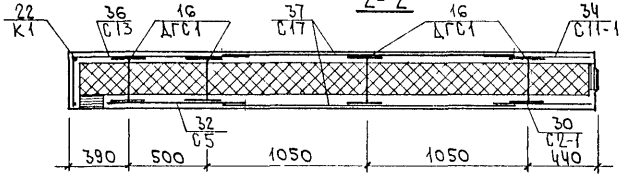

Инв. № подл.	Подпись и дата	Взам. инв. №

РМ-2779-01.4 II. 6Н 16 СБ

Лист 3

6 НЗ4-8-1м

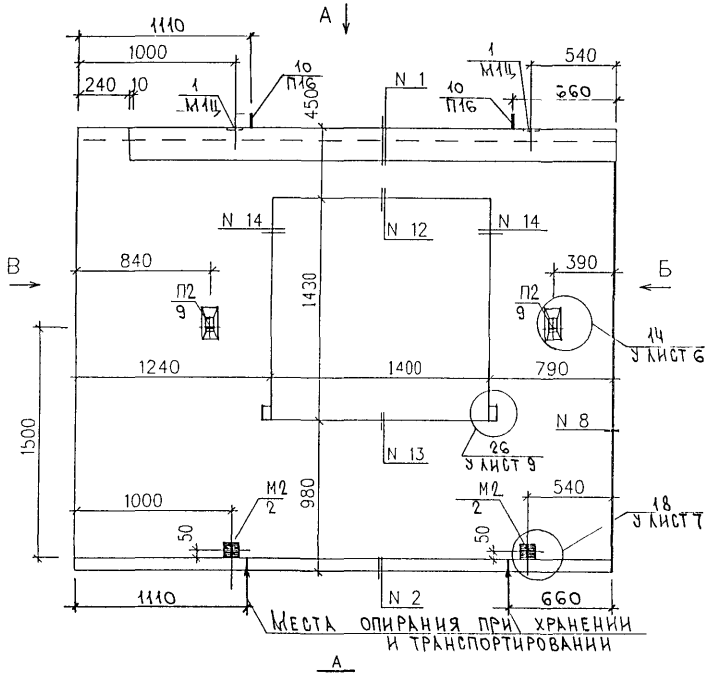

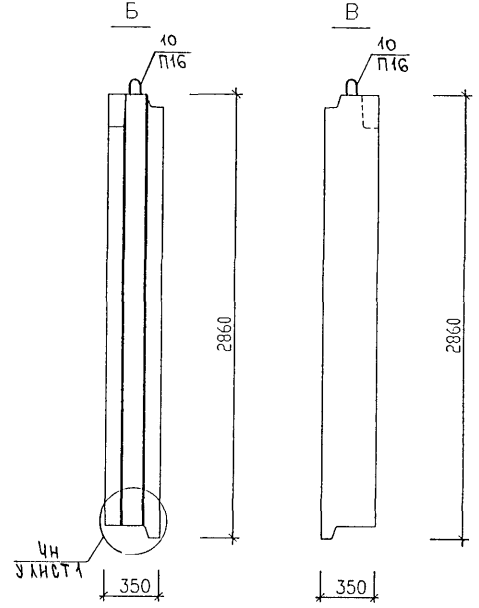

Вид панели дан с внутренней стороны

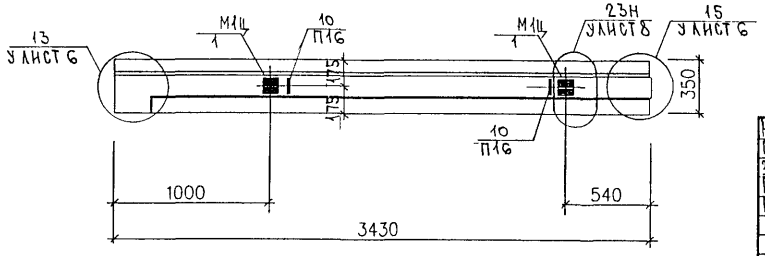

НАЧ.ОТД.	ВАНАГ		РМ-2779-01.ч.II.ОН.17СБ.
ГЛ.СПЕЦ.	БАСКО		
ЗАВ.ГР.	ГУРЕВИЧ		
РАЗРАБОТ.	ПАХОМОВА		Панель ОН34-8-1м Сборочный чертеж
ПРОВЕРИЛ	ГУРЕВИЧ		Стадия Р; Лист 1; Листов 4
			МНИИТЭП ОСК

6Н 34 - 8 - 1М

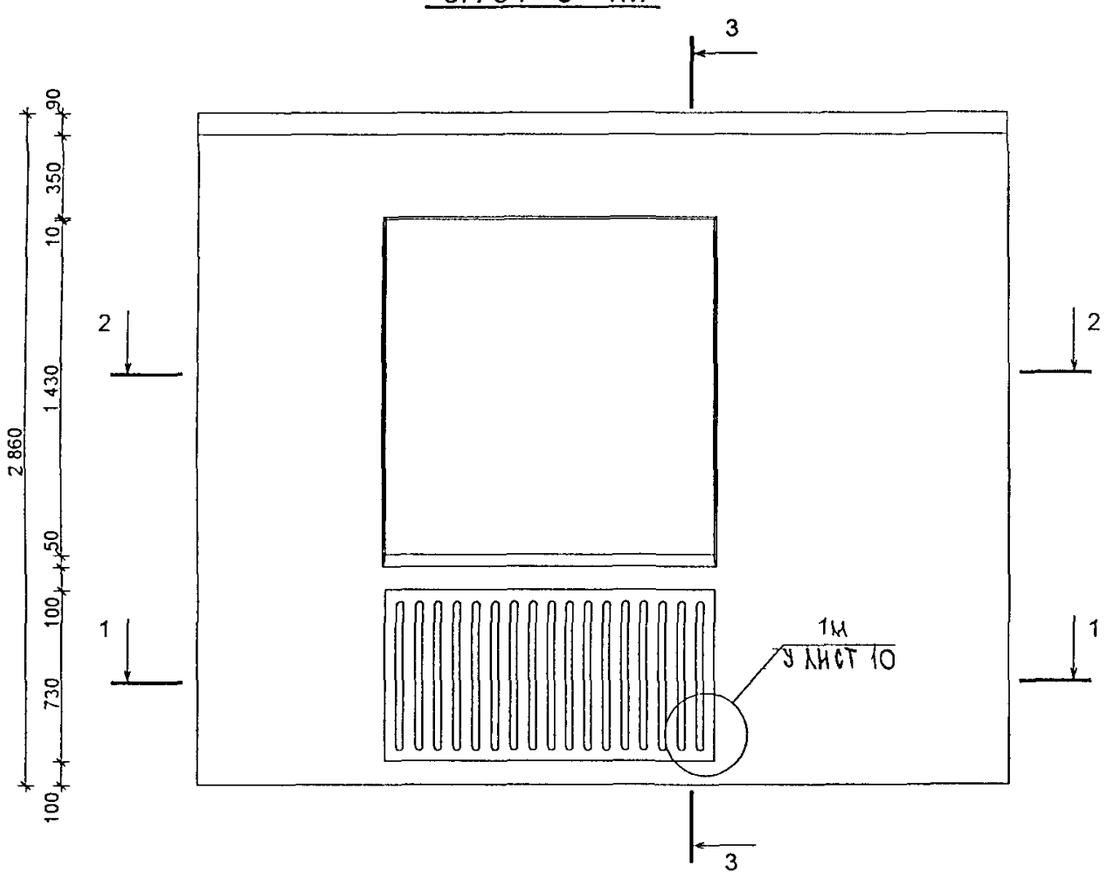

3 - 3

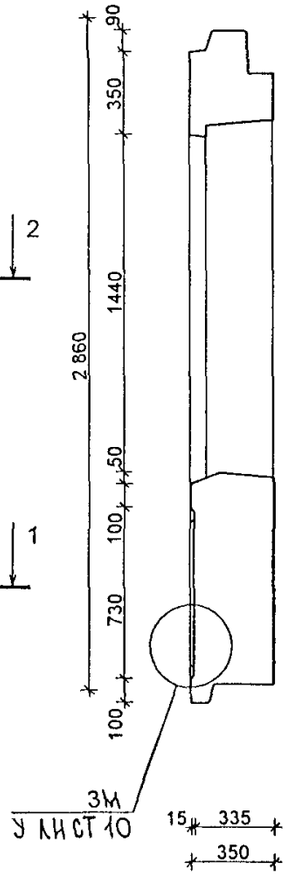

1 - 1

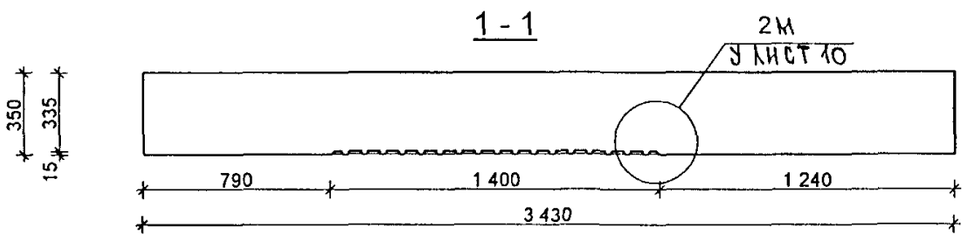

2 - 2

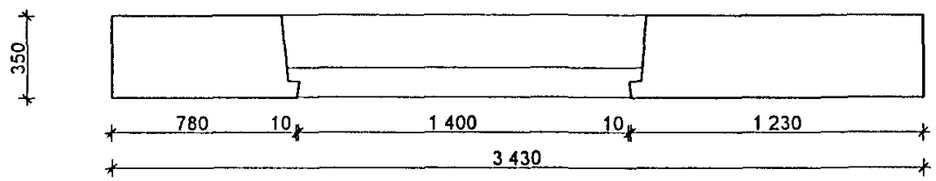

Согласовано

Взам инв №

Подпись и дата

Инв № подл

Изм	Кол уч	Лист	№ док	Подпись	Дата
РУК МАСТ №3		КАН			
ГЛ ИНЖ МАСТ		КОЗИЦЫН			
ГАП		РОЗАНОВА			
ГИП		МЫЛЬНИКОВ			
ПРОВЕРИЛ		РОЗАНОВА			
РАЗРАБОТАЛ		ЕФИМОВ			
Н КОНТРОЛЬ		КРАЮХИНА			

РМ-2779-01 ч II ОН. 17 СБ

6Н 34 - 8 - 1М

Стадия	Масса	Масштаб
Р		1 25
Лист 2		Листов 4

МАТРИЧНАЯ ОТДЕЛКА

МНИИТЭП
МАСТЕРСКАЯ №3

Схема раскладки утеплителя 6Н34-8-1М

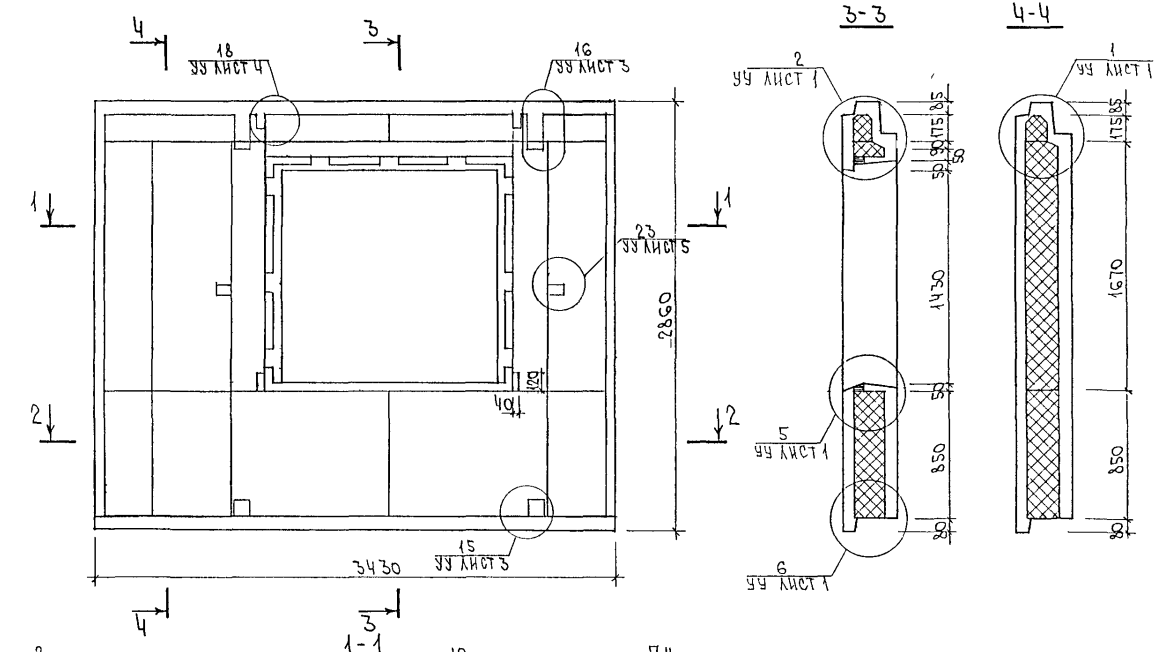

Схема армирования 6Н34-8-1М

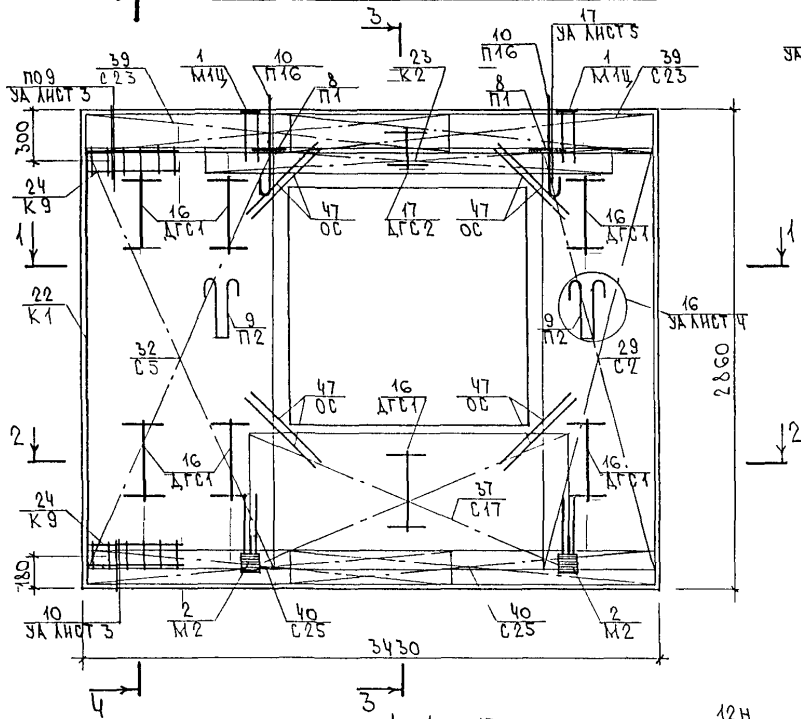

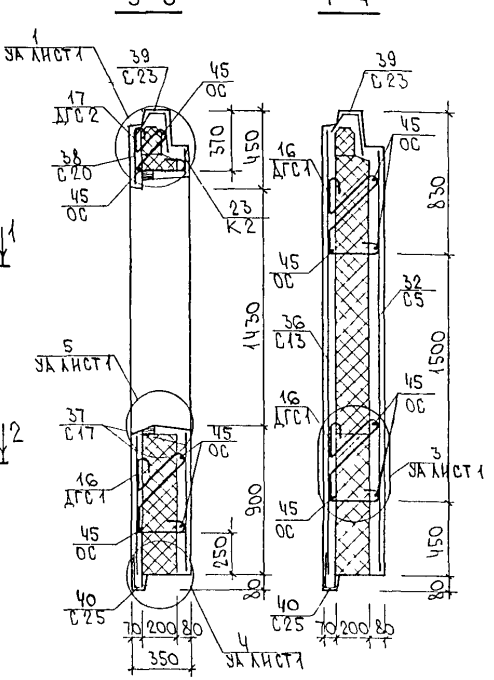

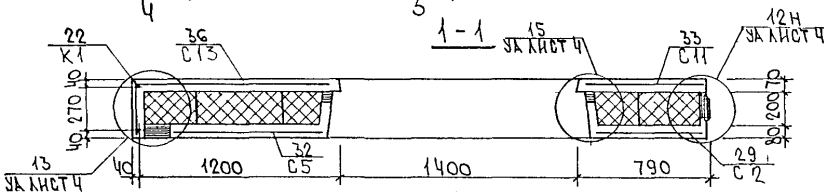

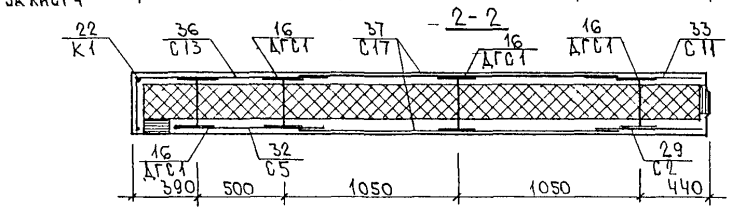

РМ-2779-01.4.II 6Н.17 СБ.

Лист 4

6 Н34-10 , 6 Н34-10-1м

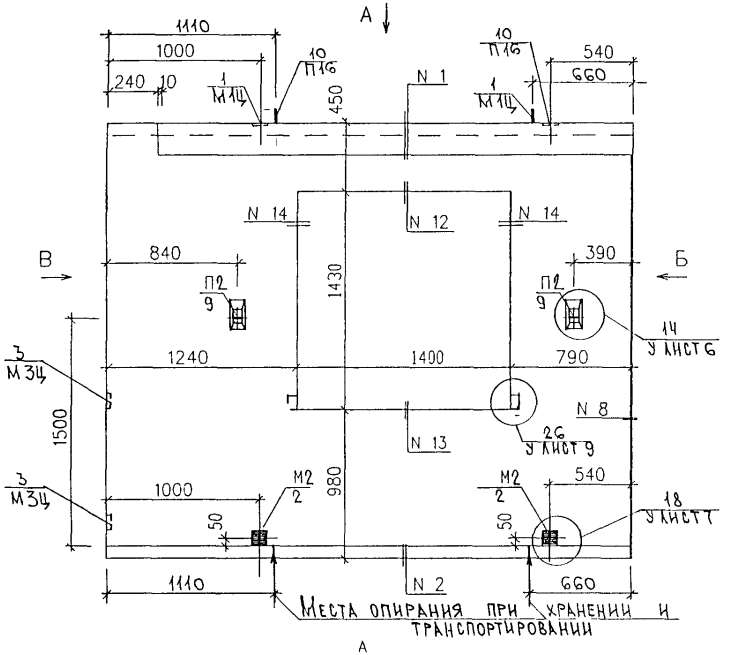

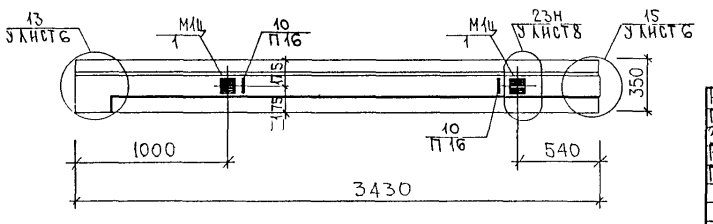

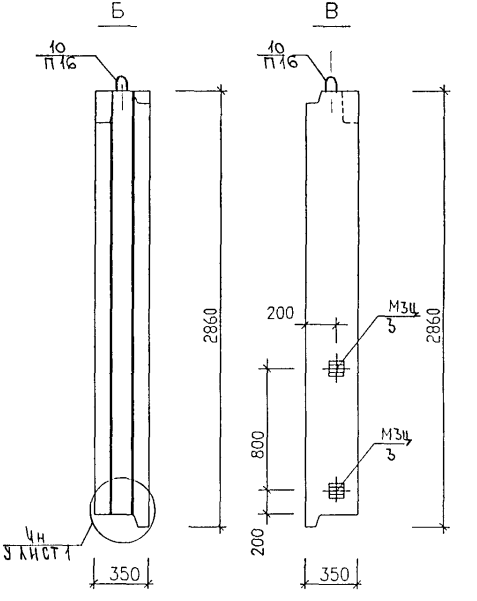

Вид панелей дан с внутренней стороны.

НАЧ ОТД	ВАНАГ		РМ-2779-01.ч.II. 6П.18СБ.	
ГЛ СПЕЦ	БАСКО			
ЗАВ ГР.	ГУРЕВИЧ			
РАЗРАБОТ	ПАХОМОВА		Панели 6Н34-10, 6Н34-10-1м Сборочный чертеж	СТАДИЯ: Р; ЛИСТ: 1; ЛИСТОВ: 4
ПРОВЕРИЛ	ГУРЕВИЧ			МНИИТЭП ОСК

6Н 34 - 10 - 1М

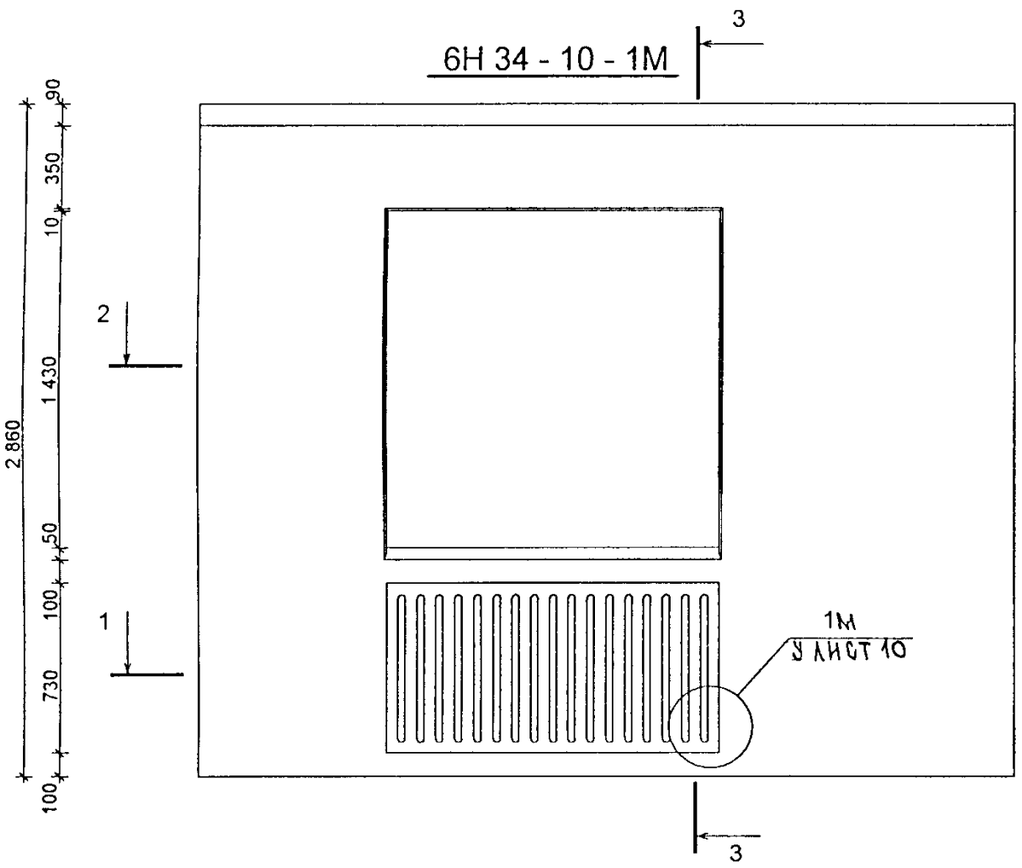

3 - 3

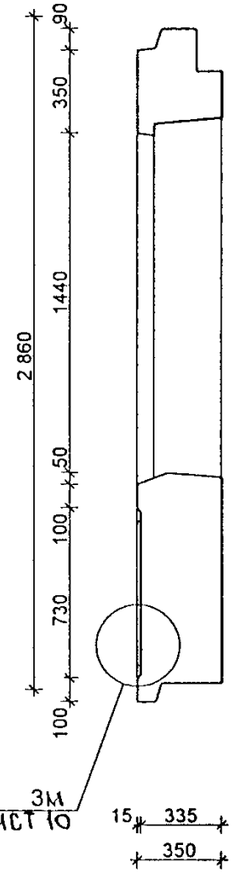

1 - 1

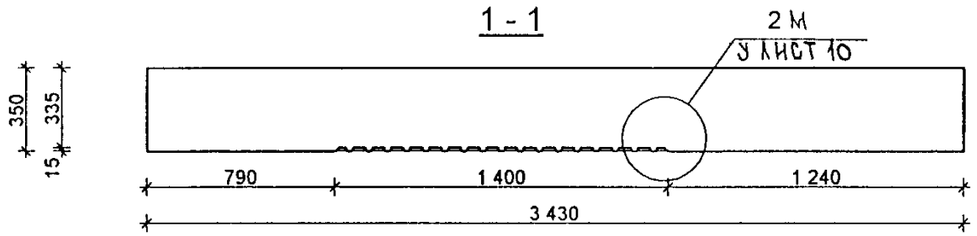

2 - 2

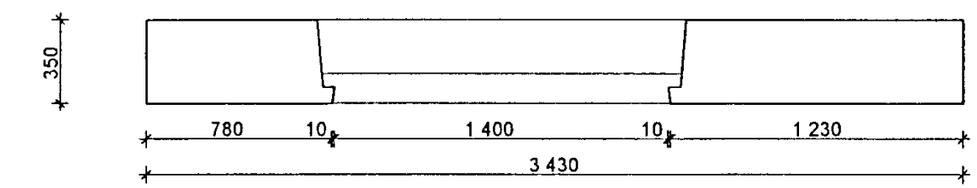

Согласовано

Взам инв №

Подпись и дата

Инв № подл

Изм	Кол уч	Лист	№ док	Подпись	Дата
РУК МАСТ №3		КАН			
ГЛ ИНЖ МАСТ		КОЗИЦЫН			
ГАП		РОЗАНОВА			
ГИП		МЫЛЬНИКОВ			
ПРОВЕРИЛ		РОЗАНОВА			
РАЗРАБОТАЛ		ЕФИМОВ			
Н КОНТРОЛЬ		КРАЮХИНА			

РМ-2779 - 01. ч. II. 6Н. 18СБ.

6Н 34 - 10 - 1М

Стадия	Масса	Масштаб
Р		1 25
Лист 2		Листов 4

МАТРИЧНАЯ ОТДЕЛКА

МНИИТЭП
МАСТЕРСКАЯ №3

Схема раскладки утеплителя 6Н34-10; 6Н34-10-1М

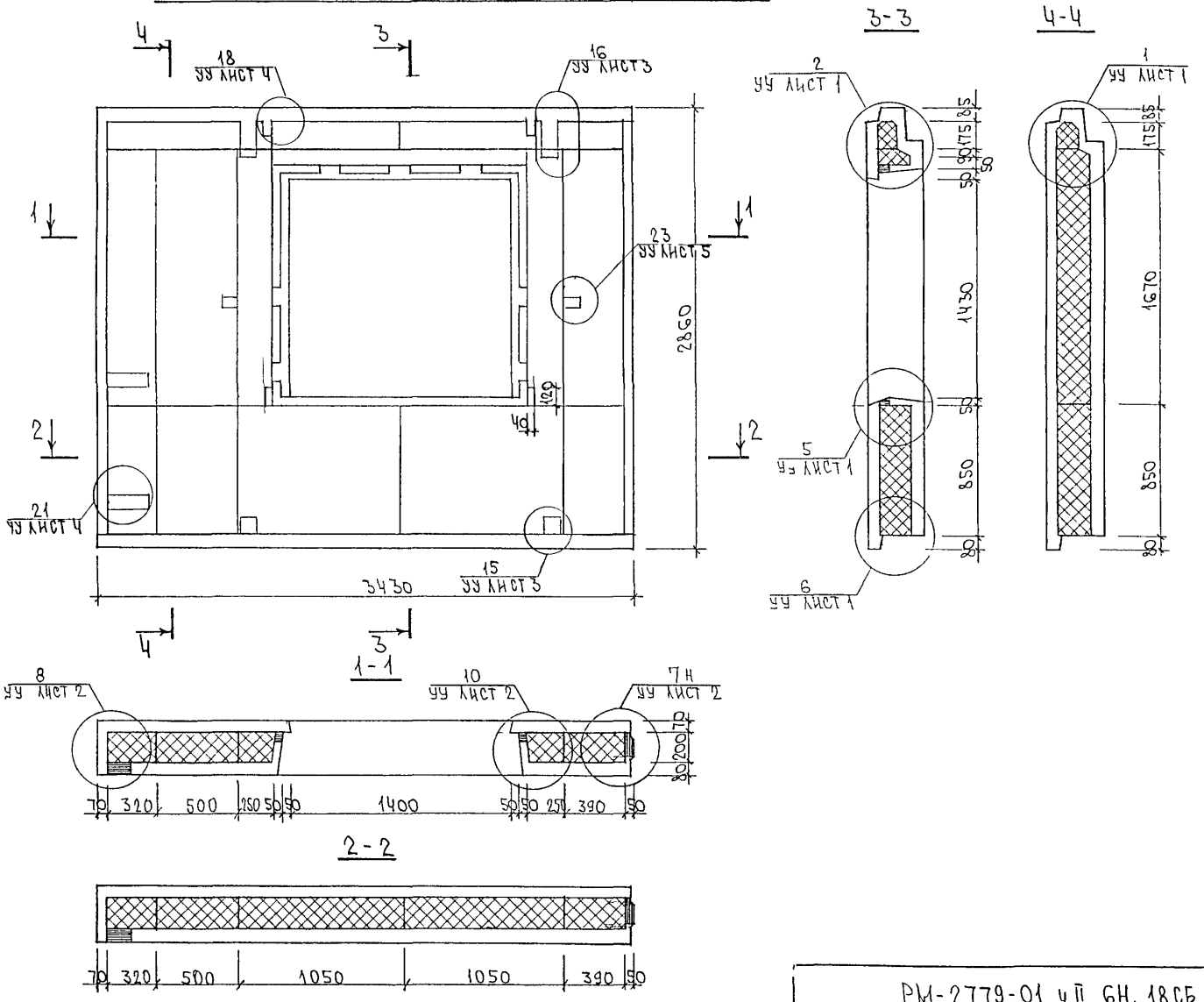

Схема армирования 6Н34-10; 6Н34-10-1М

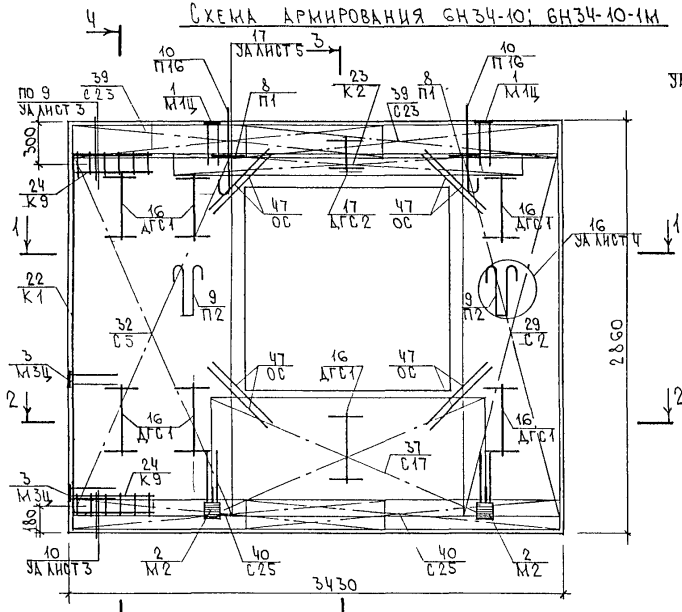

6 НЗ8-1-1м

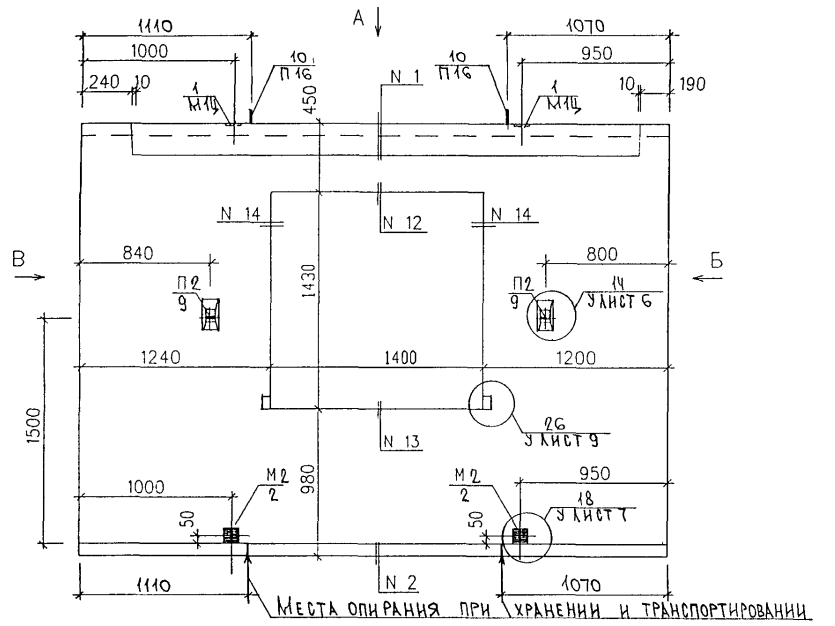

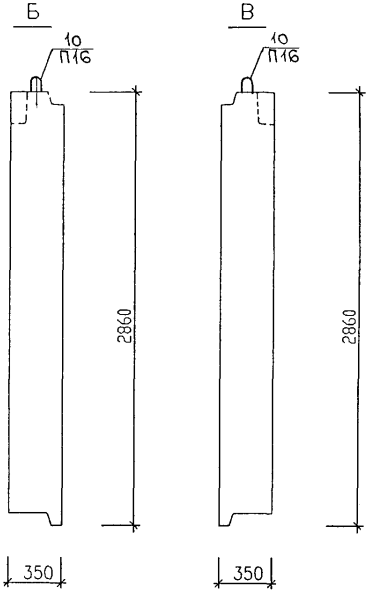

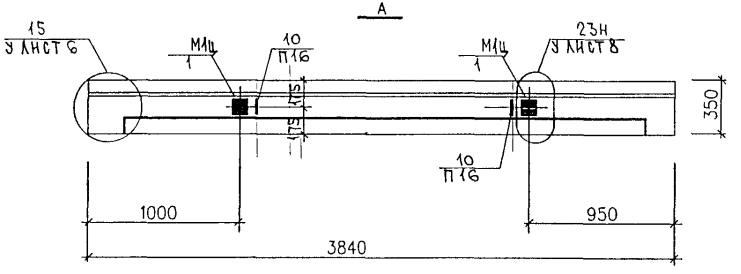

Вид панели дан с внутренней стороны

Нач.отд.	Ванаг		РМ-2779-01.4 II.6Н.19 СБ.	
Гл.спец.	Баско			
Зав.гр.	Гуревич			
Разработ.	Пахомова		Панель 6Н38-1-1м Сборочный чертеж	Стадия: Р; Листы: 1; Листов: 4
Проверил	Гуревич			ЦНИИТЭП ОСК

6Н 38 - 1 - 1М

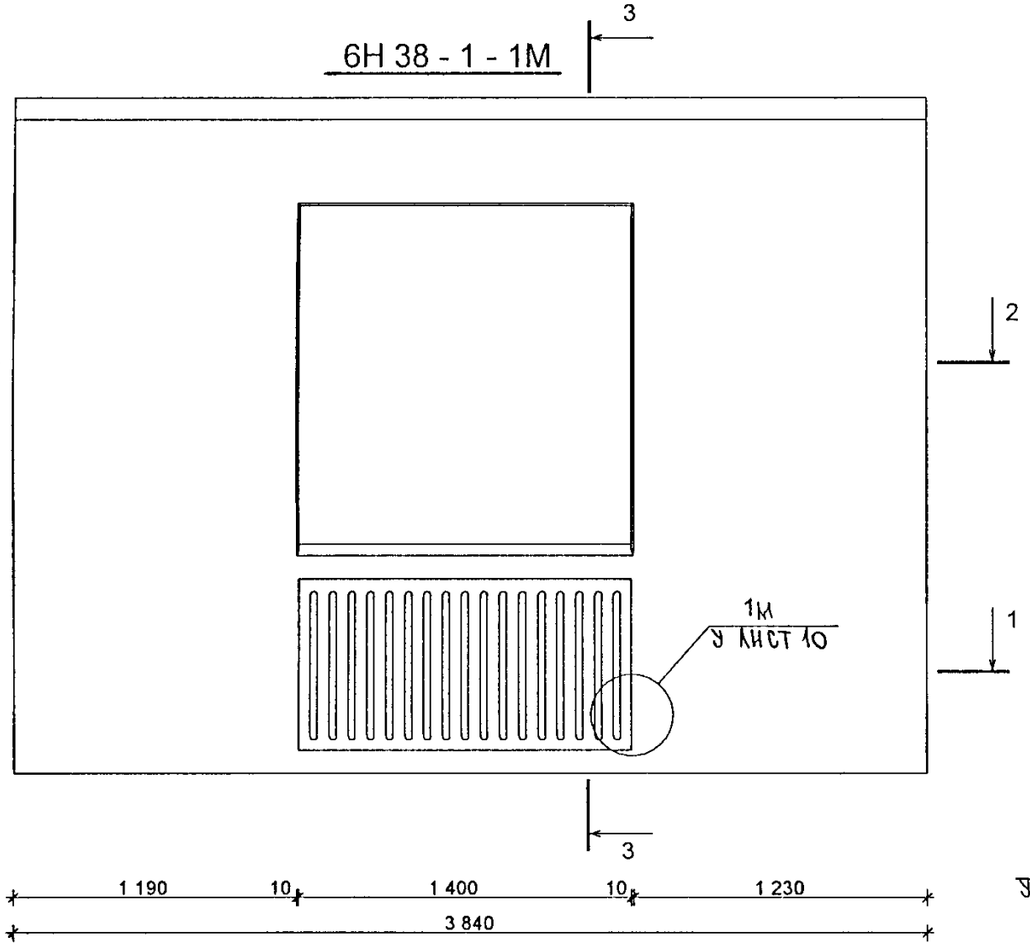

3 - 3

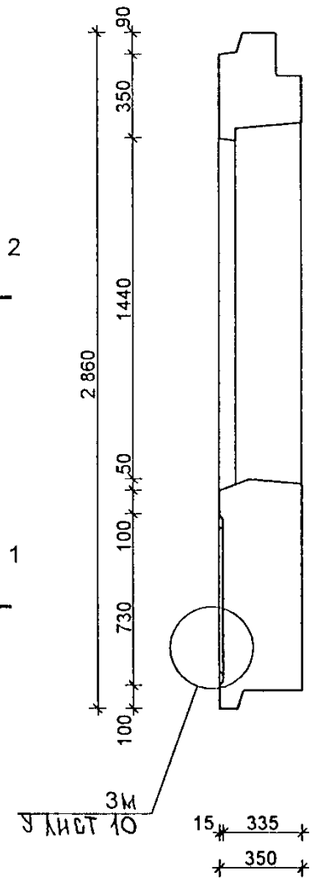

1 - 1

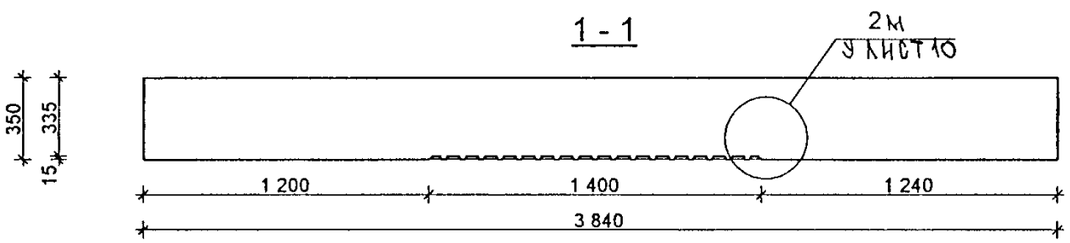

2 - 2

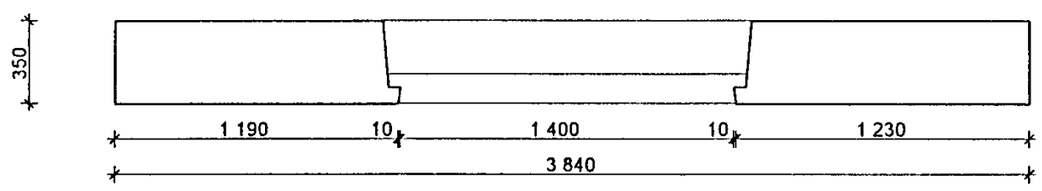

Согласовано

Взам инв №

Подпись и дата

Инв № подл

Изм	Кол уч	Лист	№ док	Подпись	Дата
РУК МАСТ №3		КАН			
ГЛ ИНЖ МАСТ		КОЗИЦЫН			
ГАП		РОЗАНОВА			
ГИП		МЫЛЬНИКОВ			
ПРОВЕРИЛ		РОЗАНОВА			
РАЗРАБОТАЛ		ЕФИМОВ			
Н КОНТРОЛЬ		КРАЮХИНА			

РМ-2779 - 01. ч. II. 6Н. 19 СБ.

6Н 38 - 1 - 1М

Стадия	Масса	Масштаб
Р		1 25
Лист 2		Листов 4

МАТРИЧНАЯ ОТДЕЛКА

МНИИТЭП
МАСТЕРСКАЯ №3

Схема раскладки утеплителя 6Н38-1-1М

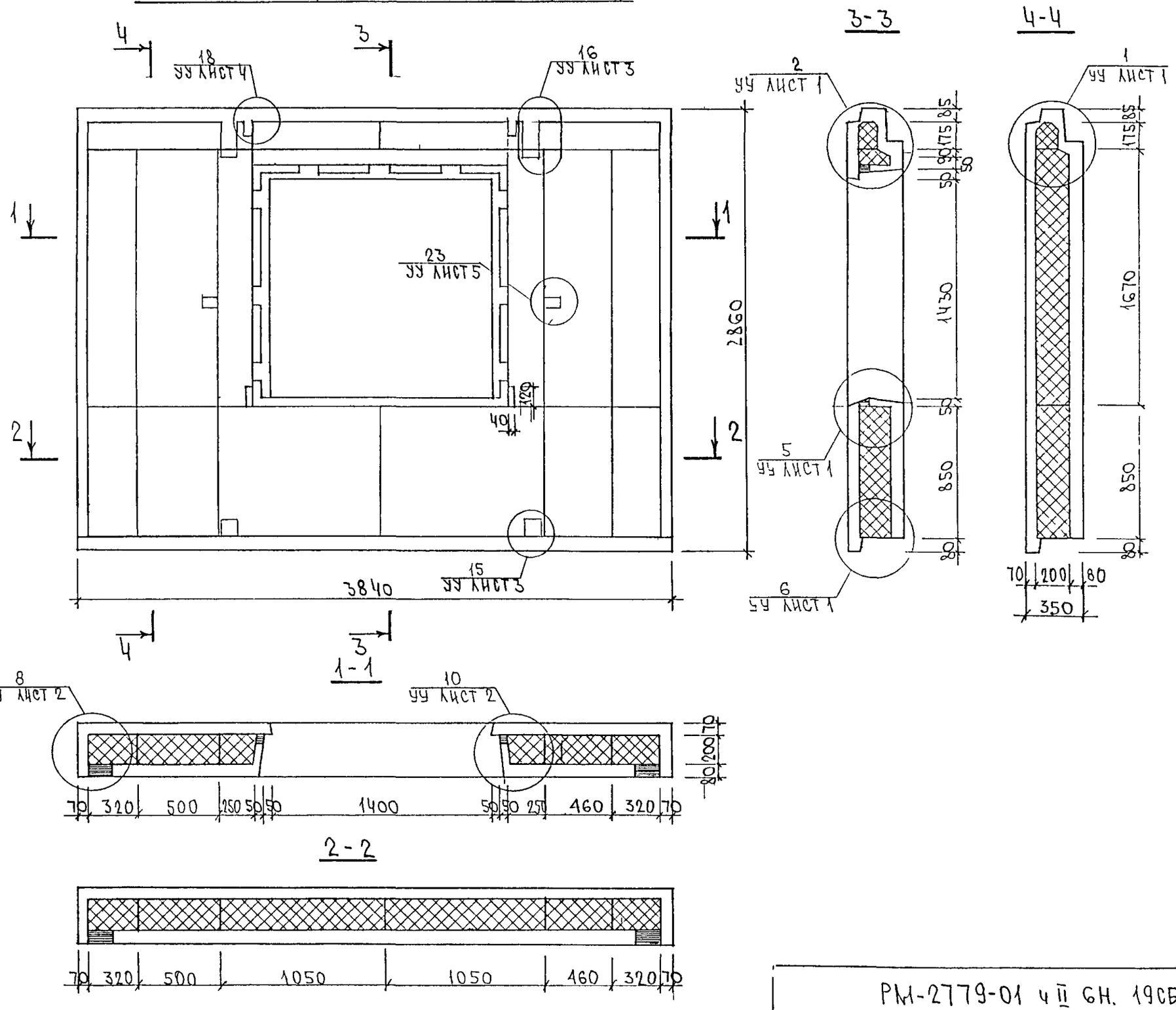

РМ-2779-01 ч II ОН. 19СБ.

Лист 3

Схема армирования 6Н38-1-1М

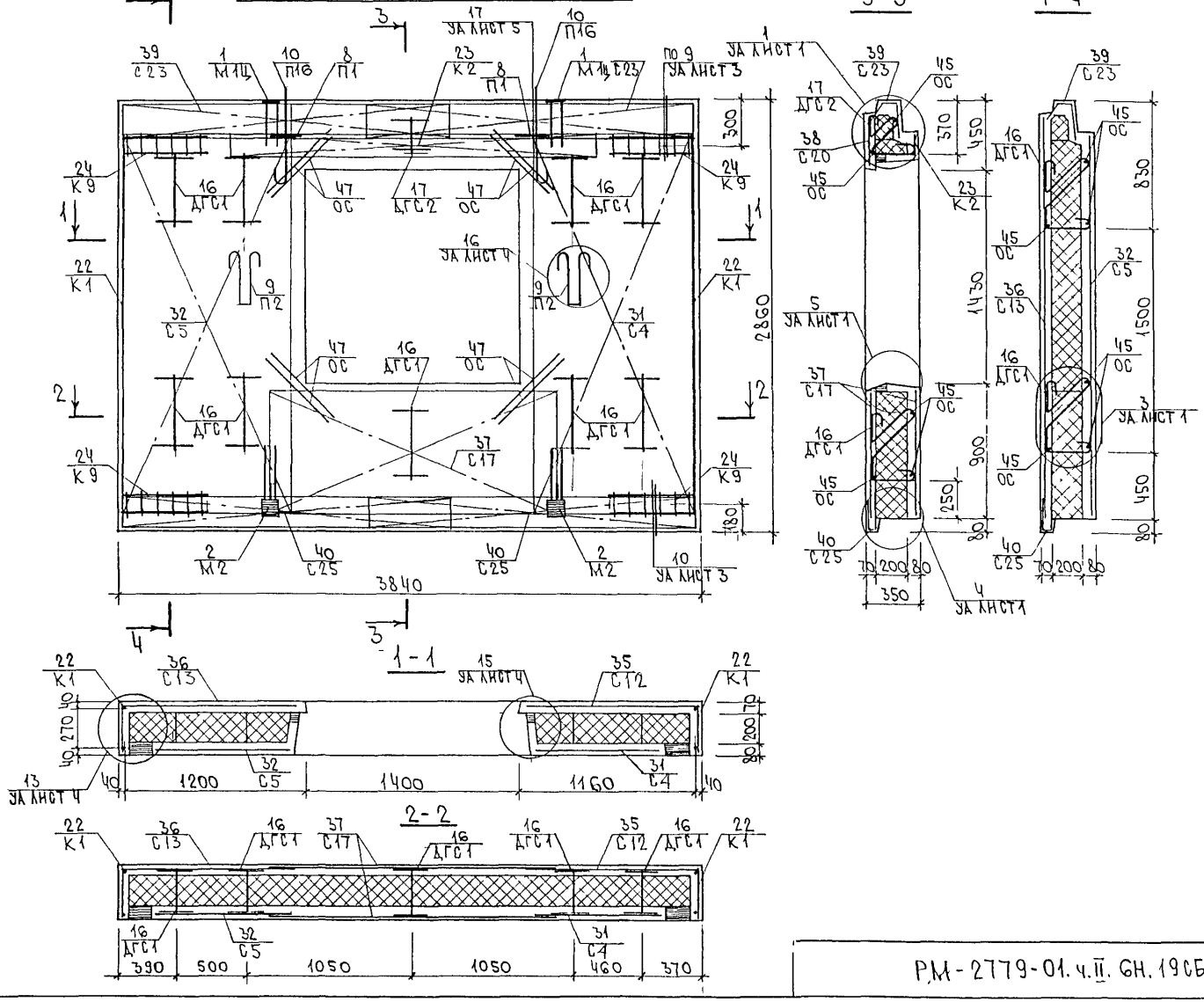

6 НЗ8-3 6 НЗ8-3-1м

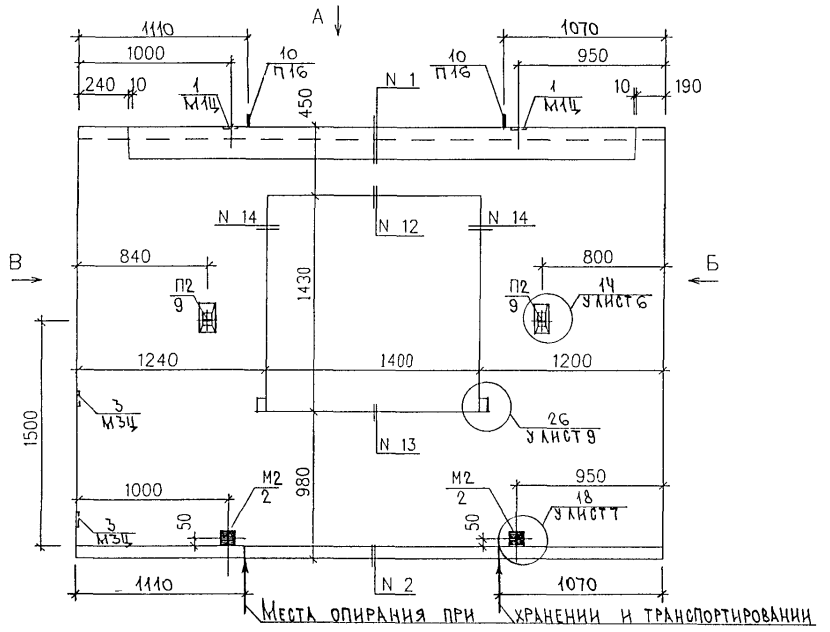

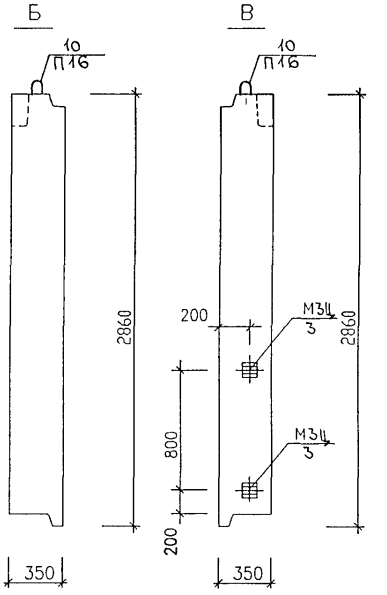

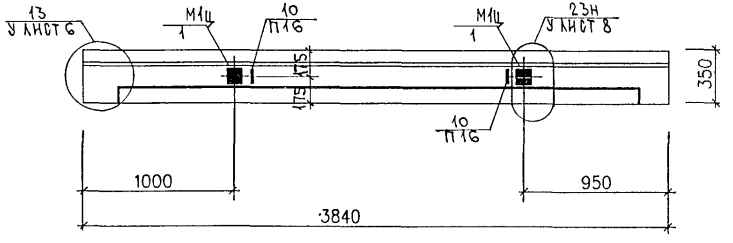

Вид панели дан с внутренней стороны.

Нач.отд.	Ванаг		РМ-2779-01.ч.II. 6Н.20СБ.	
Гл.спец.	Баско			
Зав.гр.	Гуревич			
Разработ	Пахомова		Панели 6Н38-3; 6Н38-3-1м	Стадия: Р; Лист: 1; Листов: 4
Проверил	Гуревич		Сборочный чертеж	МНИИТЭП ОСК

6Н 38 - 3 - 1М

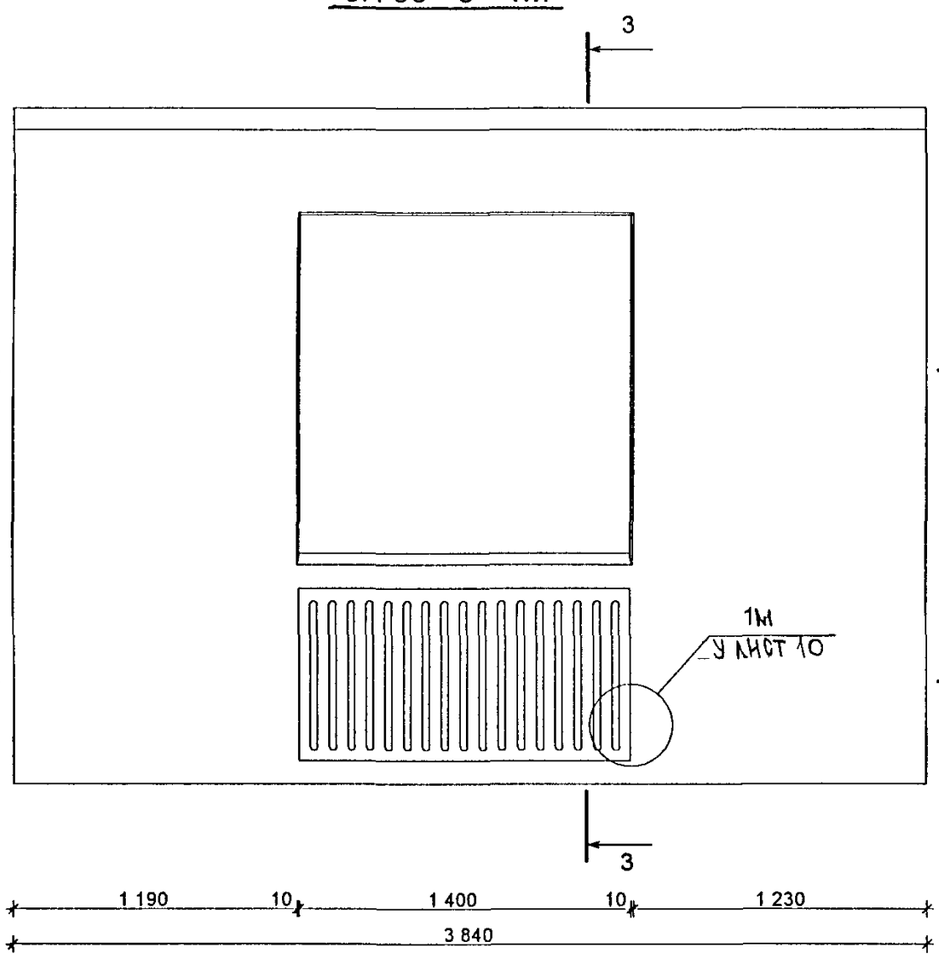

3 - 3

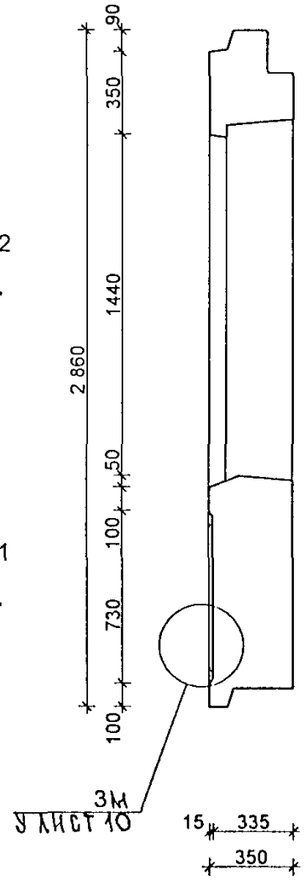

1 - 1

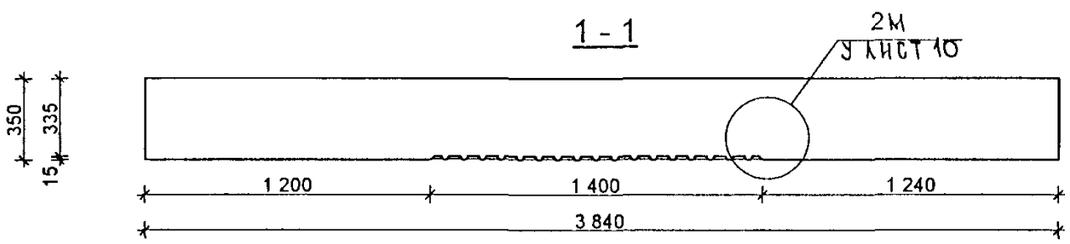

2 - 2

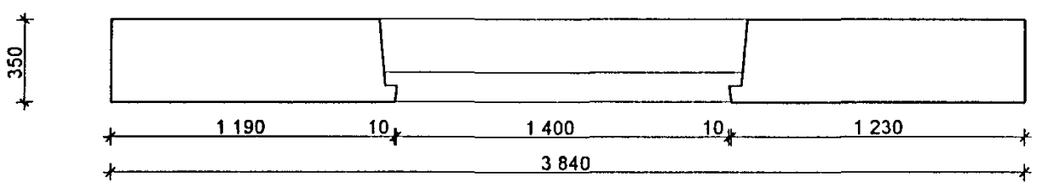

Согласовано

Взам инв №

Подпись и дата

Инв № подл

Изм	Кол уч	Лист	№ док	Подпись	Дата
РУК МАСТ №3		КАН			
ГЛ ИНЖ МАСТ		КОЗИЦЫН			
ГАП		РОЗАНОВА			
ГИП		МЫЛЬНИКОВ			
ПРОВЕРИЛ		РОЗАНОВА			
РАЗРАБОТАЛ		ЕФИМОВ			
Н КОНТРОЛЬ		КРАЮХИНА			

РМ-2779 - 01. ч. II. 6Н 20 СБ

6Н 38 - 3 - 1М

МАТРИЧНАЯ ОТДЕЛКА

Стадия	Масса	Масштаб
Р		1 25
Лист 2		Листов 4

МНИИТЭП
МАСТЕРСКАЯ №3

Схема раскладки утеплителя 6Н38-3; 6Н38-3-1М

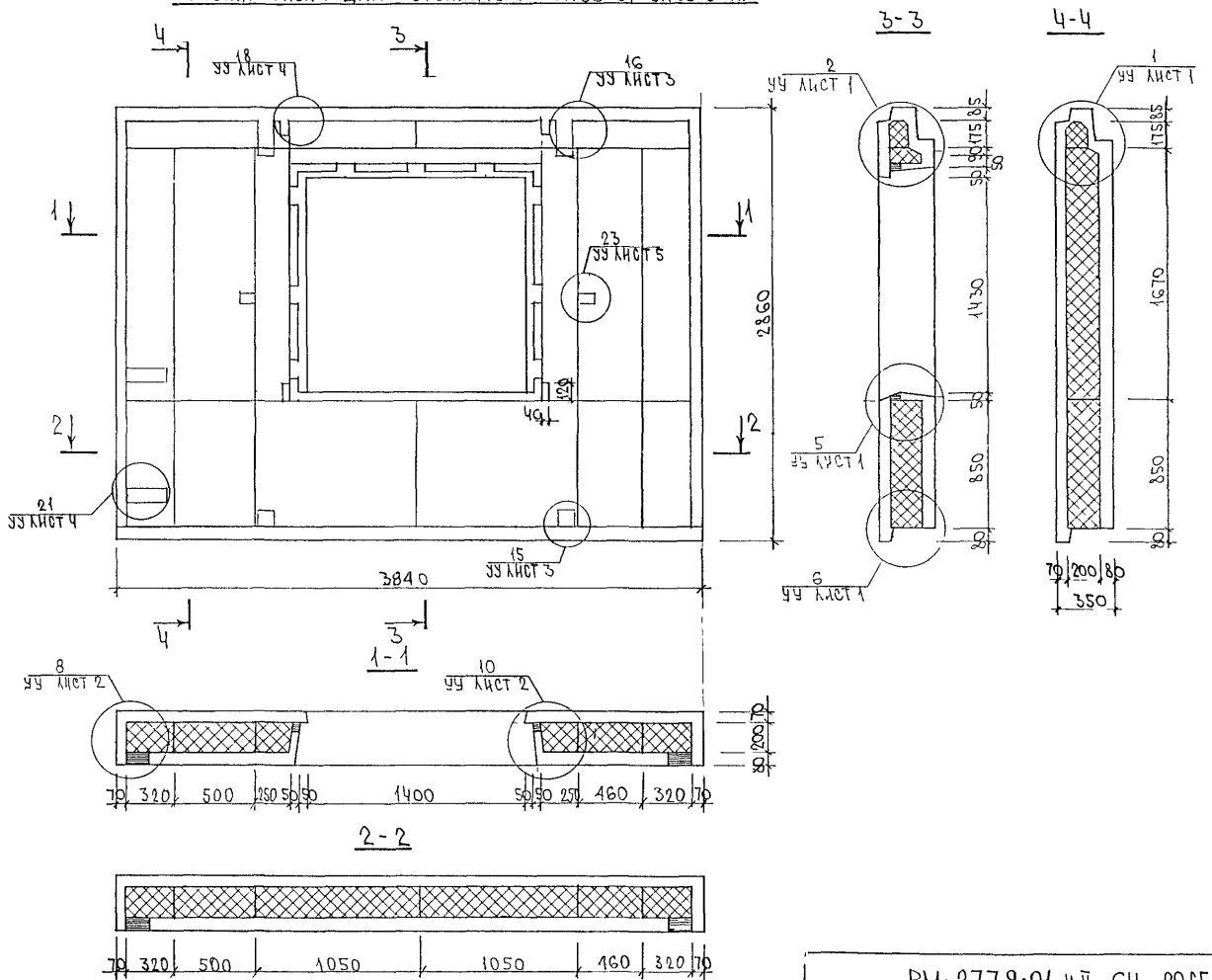

Схема армирования ГН38-3; ГН38-3-1М

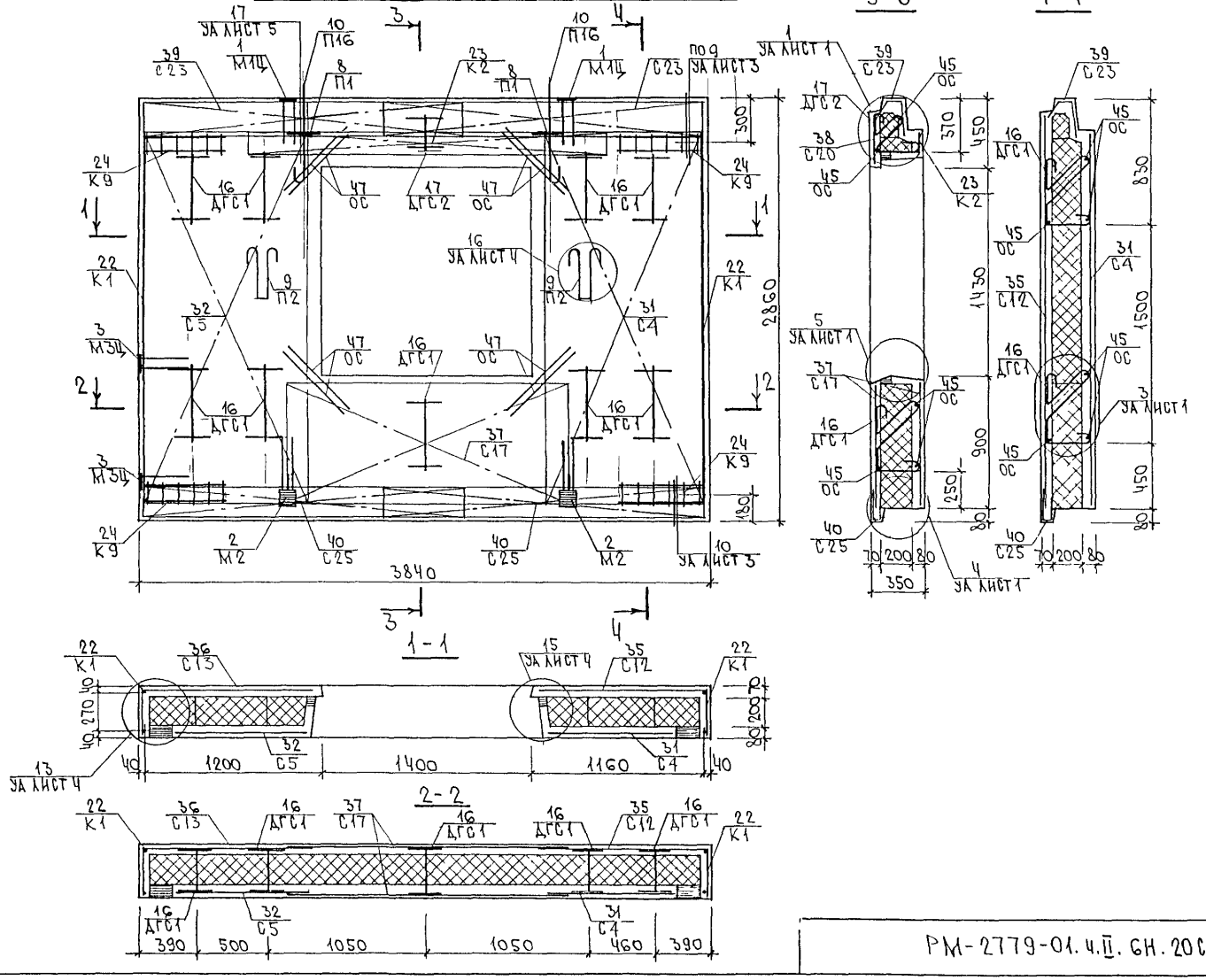

Инв № подл	Подпись и дата	Взам инв №

Формат	Зона	Позиц	Обозначение	Наименование	Кол на испол 01	02	03	04	05	06					Примеч
				Документация											
А3			РМ-2779-01 ч II ГН 21 СБ	Сборочный чертеж	X	X									
			РМ-2779-01 ч II ГН 22СБ.	Сборочный чертеж			X	X							
			РМ-2779-01 ч II ГН. 23СБ	Сборочный чертеж					X	X					
			РМ-2779-01 ч II ПЗ.	Пояснительная записка	X	X	X	X	X	X					
			РМ-2779-01. ч II РС	Ведомость расхода стали	X	X	X	X	X	X					
			РМ-2779-01. ч I У	Узлы габаритные	X	X	X	X	X	X					
			РМ-2779-01. ч I УА	Узлы арматурные	X	X	X	X	X	X					
			РМ-2779-01. ч I УУ	Узлы раскладки утеплителя	X	X	X	X	X	X					
				Сборочные единицы											
А3		1	РМ-2779-01. ч I	Закладная деталь М1Ц	2	2	2	2	2	2					
		2		М2	2	2	2	2	2	2					
		3		М3Ц					2	2					

РМ-2779-01. ч. II ГН. 21-23СБ

Панели ГН39-1, ГН39-2, ГН39-3, ГН39-4, ГН39-6, ГН39-7

Стадия	Лист	Листов
Р	1	6

МНИИТЭП ЭСК

Инв № подл	Подпись и дата	Взам инв №

Формат	Зона	Позиц	Обозначение	Наименование	Кол на испол 01	02	03	04	05	06					Примеч
А3		8	РМ-2779-01. ч I	Петля П1	2	2	2	2	2	2					
		9		П2	2	2	2	2	2	2					
		10	РМ-2779-01 ч II	П1б	2	2									
		11		П1б-1			2	2	2	2					
		15	РМ-2779-01 ч I	Дискретная гибкая связь ДГС1	7	7	9	9	9	9					
		16		ДГС2	1	1									
		17		ДГС3			1	1	1	1					

Марка	ГН39-1	ГН39-2	ГН39-3	ГН39-4	ГН39-6	ГН39-7

РМ-2779-01. ч II ГН 21-23СБ.

Лист 2

Инв № подл	Подпись и дата	Взам инв №

Формат	Зона	Позиц	Обозначение	Наименование	Кол на испол 01	02	03	04	05	06					Примеч
А3		20	РМ-2779-01 ч I	Объемный каркас ОК-1			2	2	2	2					
		24	РМ-2779-01 ч I	Каркас К 1	2	2	2	2	2	2					
		25		К 3	1	1	1	1							
		26		К 4					1	1					
		27		К 5			1	1	1	1					
		28		К 7					1	1					
		29		К 8					1	1					
		30		К 9	4	4	2	2	2	2					
		31		К 10			3	3	2	2					
		32	РМ-2779-01 ч II	К 13					1	1					

Марка	ГН39-1	ГН39-2	ГН39-3	ГН39-4	ГН39-6	ГН39-7

РМ-2779-01.4 II ГН 21-230Б. Лист 3

Форма 18 ГОСТ 2.113-75

Инв № подл	Подпись и дата	Взам инв №

Формат	Зона	Позиц	Обозначение	Наименование	Кол на испол 01	02	03	04	05	06					Примеч
А3		37	РМ-2779-01 ч II	Сетка С 3-1					1	1					
		38	РМ-2779-01.4 I	С 4	1	1	1	1							
		39		С 5	1	1									
		40	РМ-2779-01 ч II	С 5-1			1	1							
		41	РМ-2779-01.4 I	С 13	1	1									
		42		С 18	2	2	2	2							
		43		С 19					1	1					
		44		С 21	1	1									
		45		С 23	2	2									
		46		С 23-1			2	2	2	2					
		47		С 25	2	2	2	2							
		48		С 27					1	1					
		49	РМ-2779-01 ч II	С 29					1	1					
		50		С 31					1	1					
		51		С 35	1	1									
		52		С 36					1	1					
		53		С 42			1	1							

Марка	ГН39-1	ГН39-2	ГН39-3	ГН39-4	ГН39-6	ГН39-7

РМ-2779-01 ч II ГН 21-230Б Лист 4

Форма 18 ГОСТ 2.113-75

Инв № подл	Подпись и дата	Взам инв №

Формат	Зона	Позиц	Обозначение	Наименование	Кол. на испол. 01	02	03	04	05	06					Примеч
А3		54	РМ-2779-01. 4.II	Сетка С43			1	1							
		55		С44					1	1					
		56		С49					1	1					
		57		С52			1	1	1	1					
				Детали											
				Стержни											
				Сталь класса А III, ГОСТ 5781-82											
5/4		63		ф6 l=250 0,05 кг	23	23	31	31	31	31					
		65		ф8 l=600 0,24 кг	8	8	12	12	14	14					
А3		68	РМ-2779-01. 4.I	Шпилька Ш-1	24	24	30	30	30	30					
				Марка	6Н39-1	6Н39-2	6Н39-3	6Н39-4	6Н39-6	6Н39-7					

РМ-2779-01. 4.II. 6Н. 21-23СБ. Лист 5

Форма 1в ГОСТ 2.113-75

Инв № подл	Подпись и дата	Взам инв №

Формат	Зона	Позиц	Обозначение	Наименование	Кол. на испол. 01	02	03	04	05	06					Примеч
				Материалы											
				Тяжелый бетон γ=2400 кг/м³; м³	1,43	1,43	1,41	1,41	1,35	1,35					
				Утеплитель ПСБ γ=25 кг/м³; м³	1,32	1,32	1,29	1,29	1,07	1,07					
				Минераловатные плиты γ=125 кг/м³; м³	0,04	0,04	0,04	0,04	0,05	0,05					
				Марка	6Н39-1	6Н39-2	6Н39-3	6Н39-4	6Н39-6	6Н39-7					

РМ-2779-01. 4.II. 6Н. 21÷23СБ. Лист 6

Форма 1в ГОСТ 2.113-75

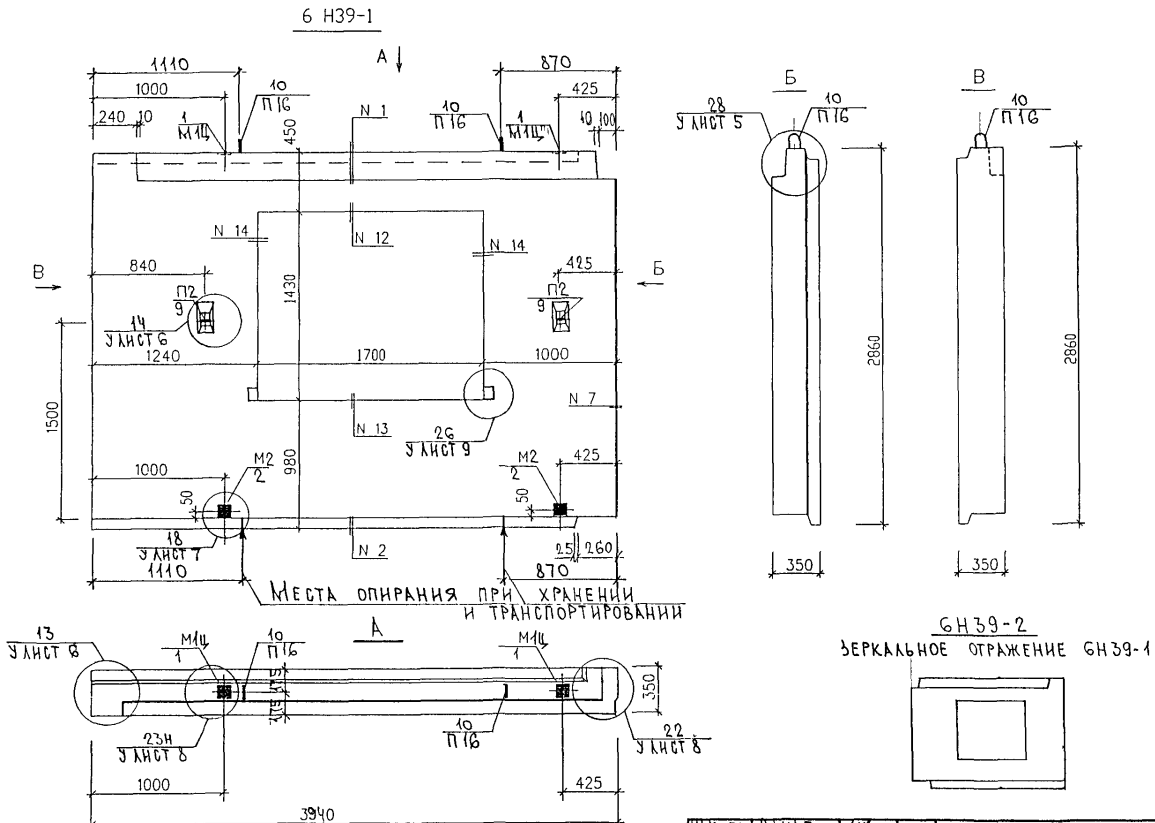

Вид панелей дан с внутренней стороны.

Нач.отд.	Ванаг		РМ-2779-01.4.II. 6Н.21 СБ.
Гл.спец.	Баско		
Зав.гр.	Гуревич		
Разработ.	Пахомова		Панели 6Н39-1; 6Н39-2
Проверил	Гуревич		

Стадия	Лист	Листов
Р	1	3

МНИИТЭП ОСК

Гл.инж.М.З. Козицын
Гип М.З. Мыльников

Схема раскладки утеплителя 6Н39-1

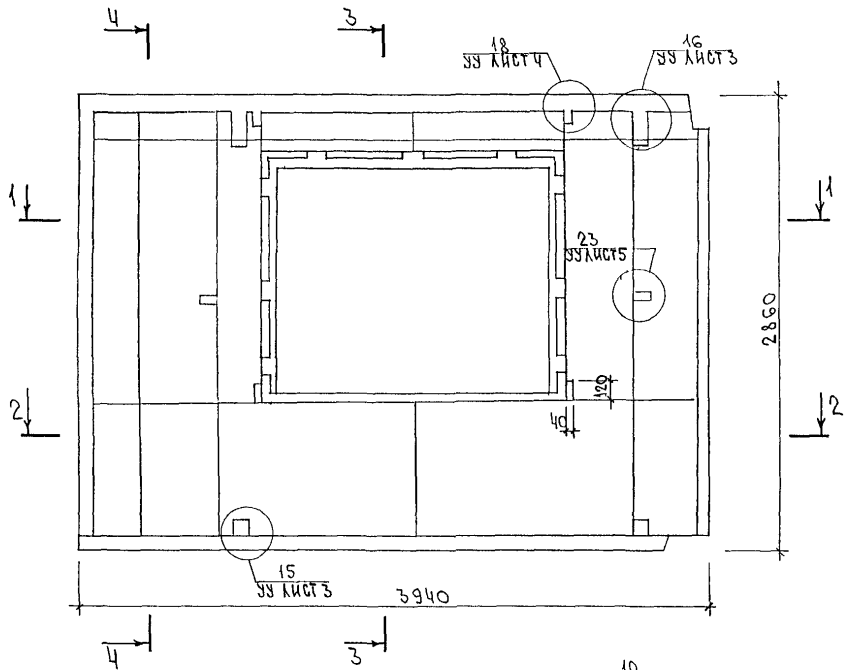

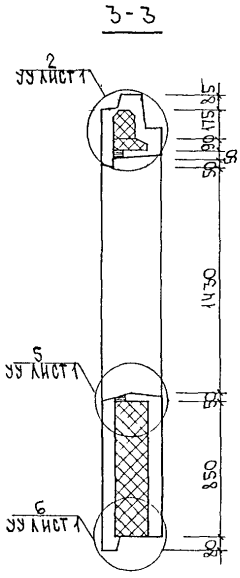

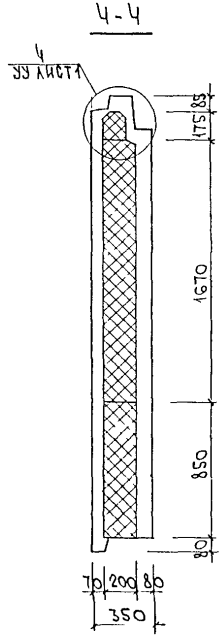

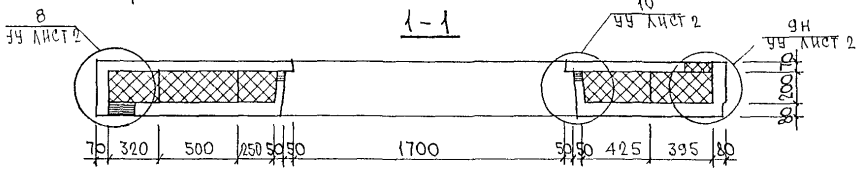

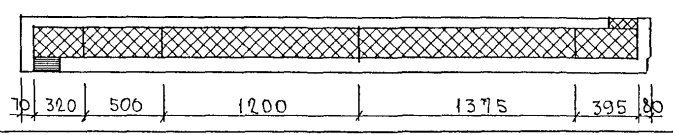

6Н39-2
Зеркальное отражение 6Н39-1

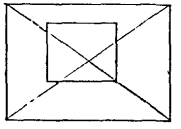

РМ-2779-01 4 II 6Н 21СБ.

Лист 2

Инв.№ подл. | Подпись и дата | Взам. инв. №

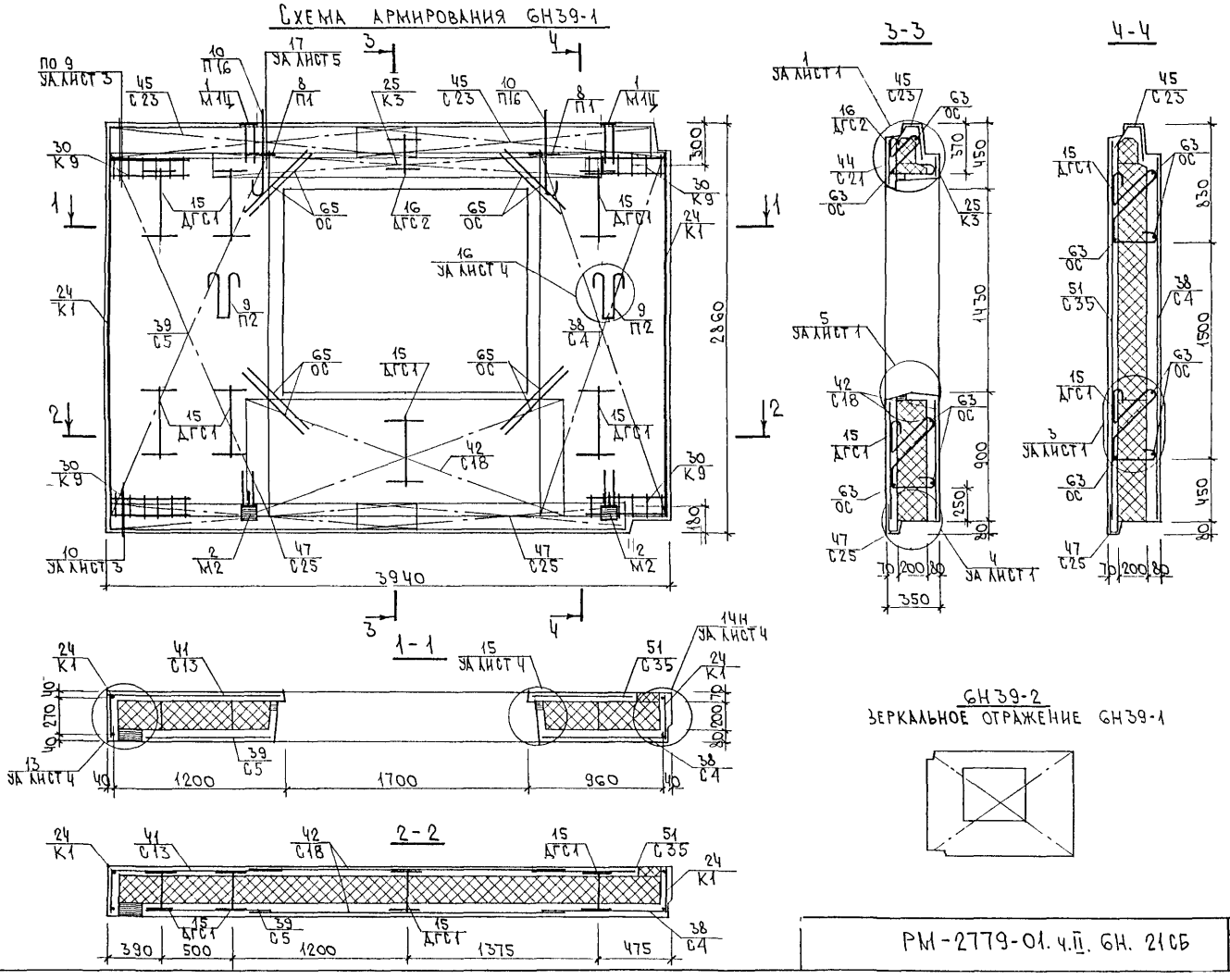

ИНВ № ПОДЛ	ПОДПИСЬ И ДАТА	ВЗАМ ИНВ №	

РМ-2779-01. ч.II. 6Н. 21СБ

ЛИСТ 3

6 НЗ9-3

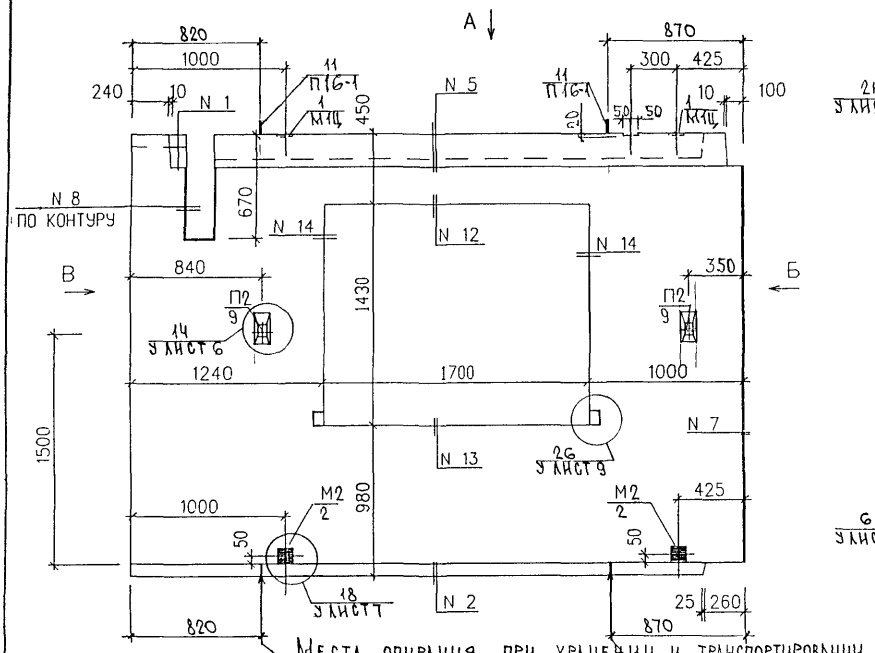

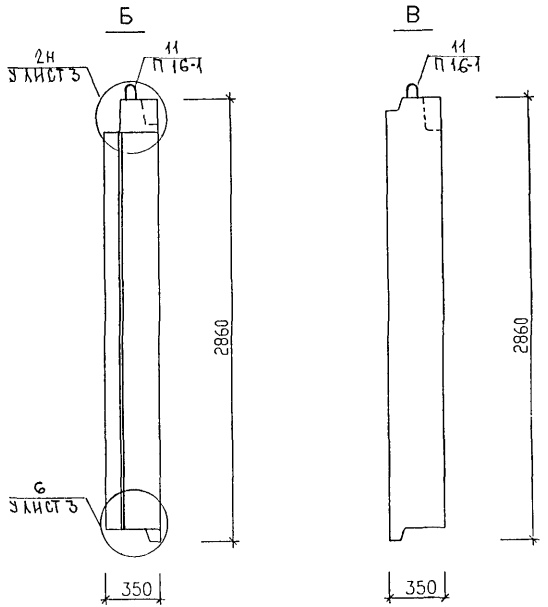

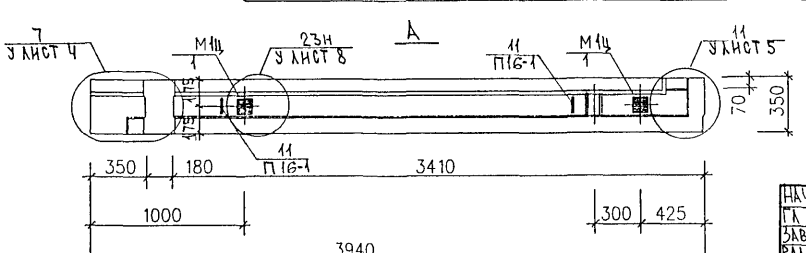

6Н39-4
Зеркальное отражение 6Н39-3

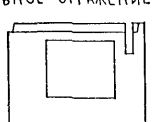

Вид панелей дан с внутренней стороны

НАЧ ОТД	ВАНАГ		
ГА СПЕЦ	БАСКО		
ЗАВ ГР	ГУРЕВИЧ		
РАЗРАБОТ	ПАХОМОВА		
ПРОВЕРИЛ	ГУРЕВИЧ		

РМ-2779-01 ч.II.6Н 22СБ.

Панели 6Н39-3, 6Н39-4
Сборочный чертеж

СТАДИЯ	ЛИСТ	ЛИСТОВ
Р	1	3

МНИИТЭП ОСК

Схема раскладки утеплителя 6Н39-3

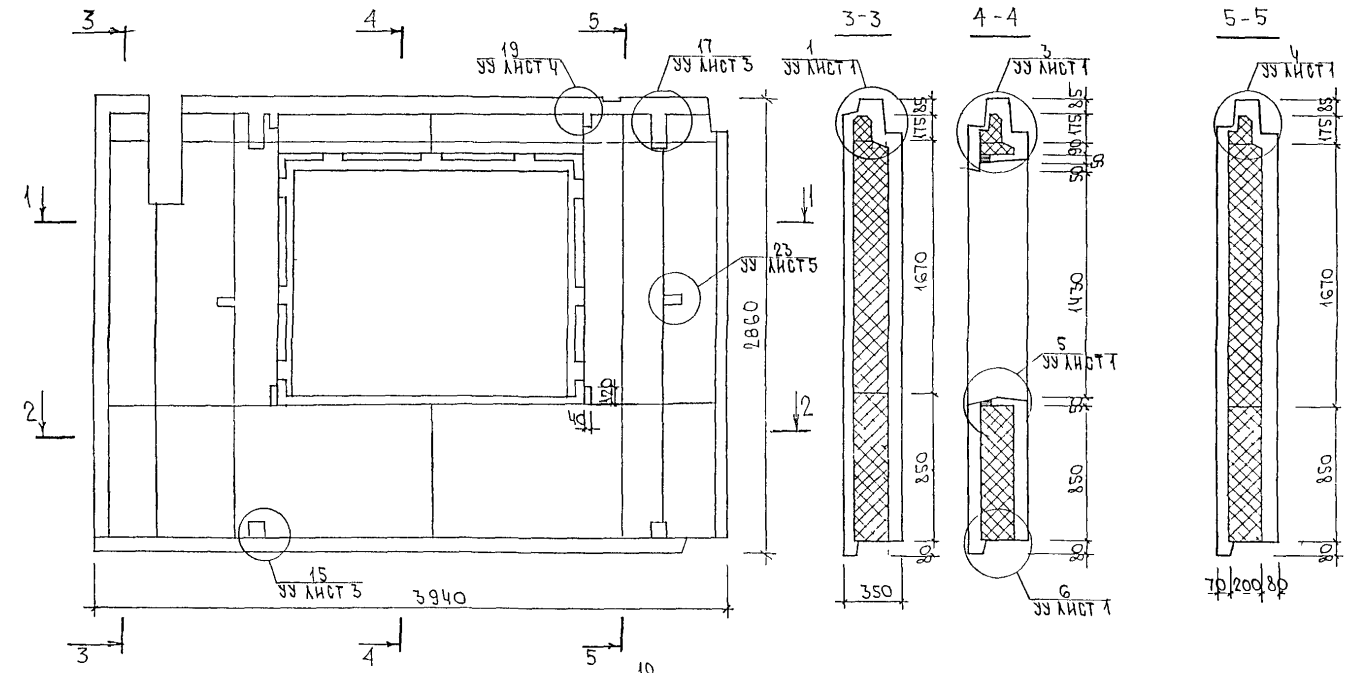

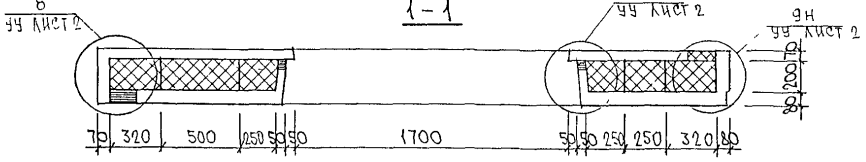

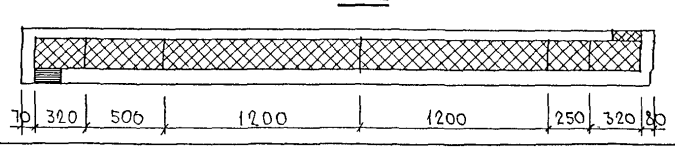

6Н39-4
Зеркальное отражение 6Н39-3

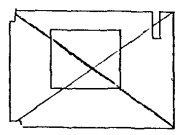

Инв.№ подл. | Подпись и дата | Взам. инв. №

Схема армирования 6Н39-3

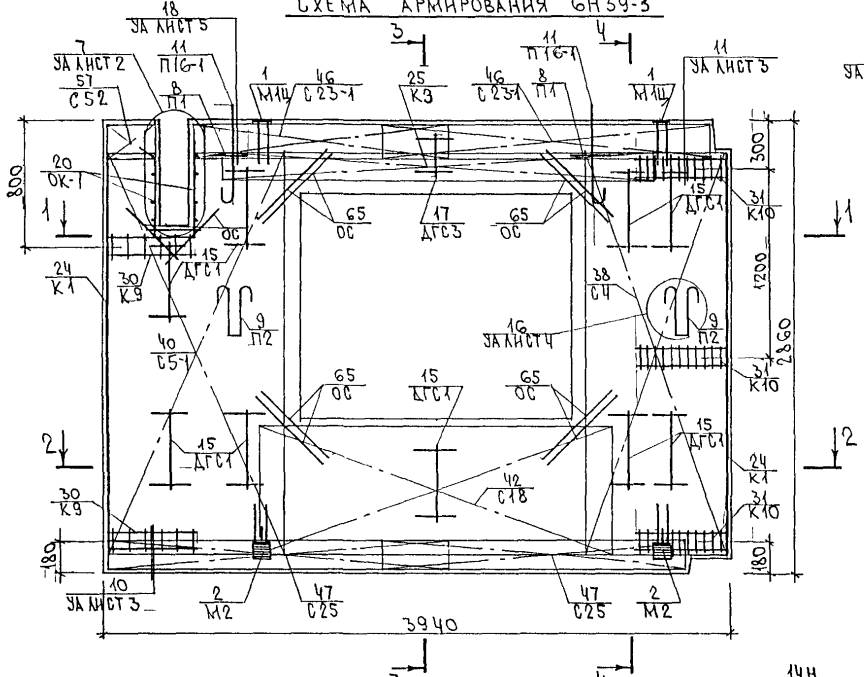

6Н39-4

Зеркальное отражение 6Н39-3

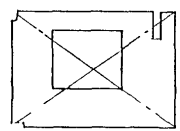

Инв. № подл. | Подпись и дата | Взам. инв. №

6 Н39-7

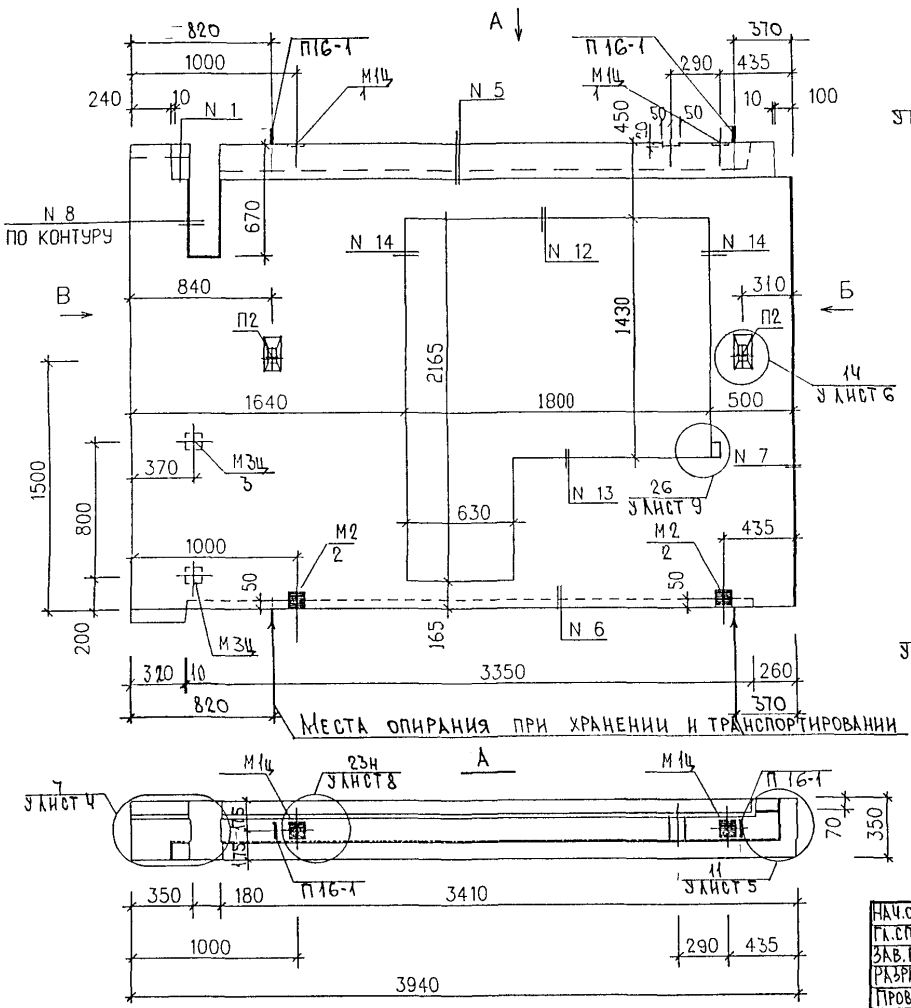

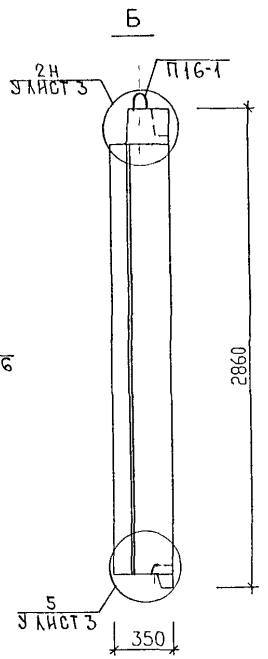

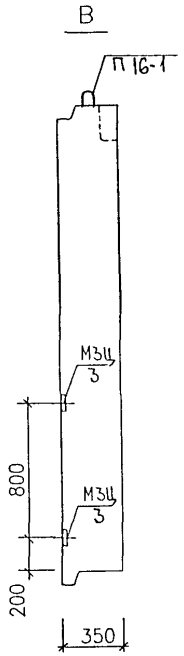

6Н39-6

Зеркальное отражение 6Н39-7

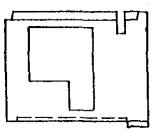

Вид панелей дан с внутренней стороны

Нач.отд.	Ванаг		
Гл.спец.	Бабко		
Зав.гр.	Гуревич		
Разработ	Пахомова		
Проверил	Гуревич		

РМ-2779-01.ч.II.6Н.23СБ.

Панели 6Н39-6; 6Н39-7
Сборочный чертеж

Стадия	Лист	Листов
Р	1	5

МНИИТЭП
ОСК

Схема раскладки утеплителя 6Н39-7

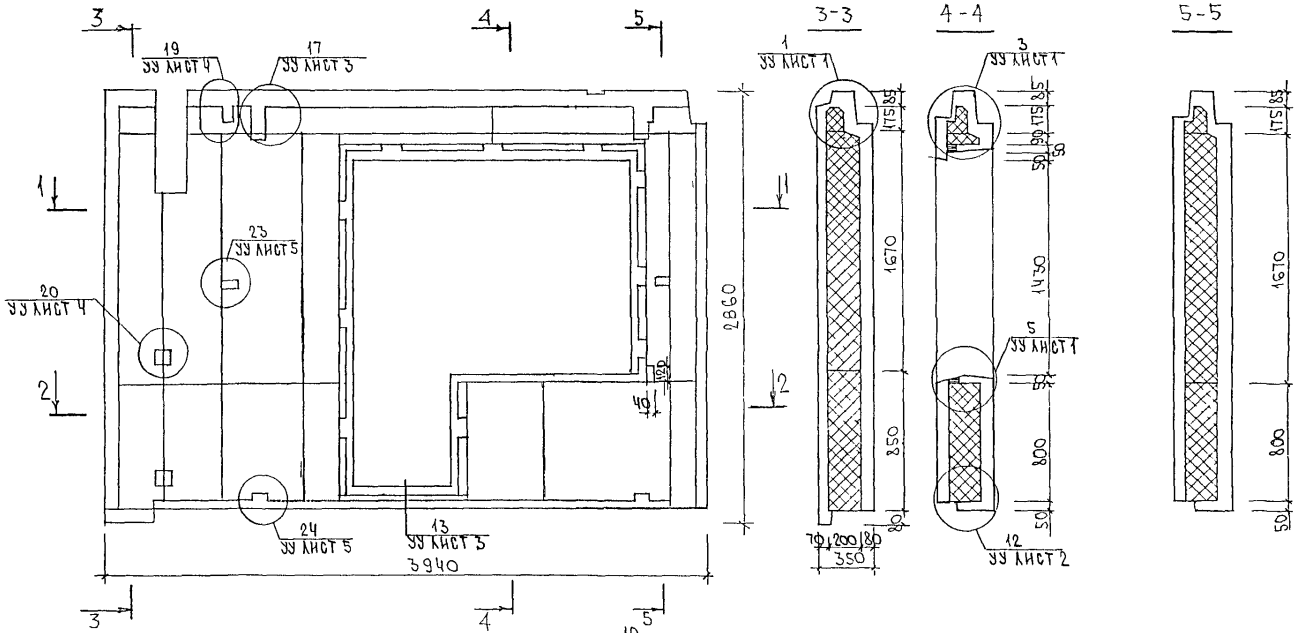

6Н39-6
Зеркальное отражение 6Н39-7

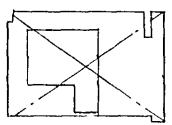

РМ-2779-01 4 II. 6Н. 23СБ.

Лист 2

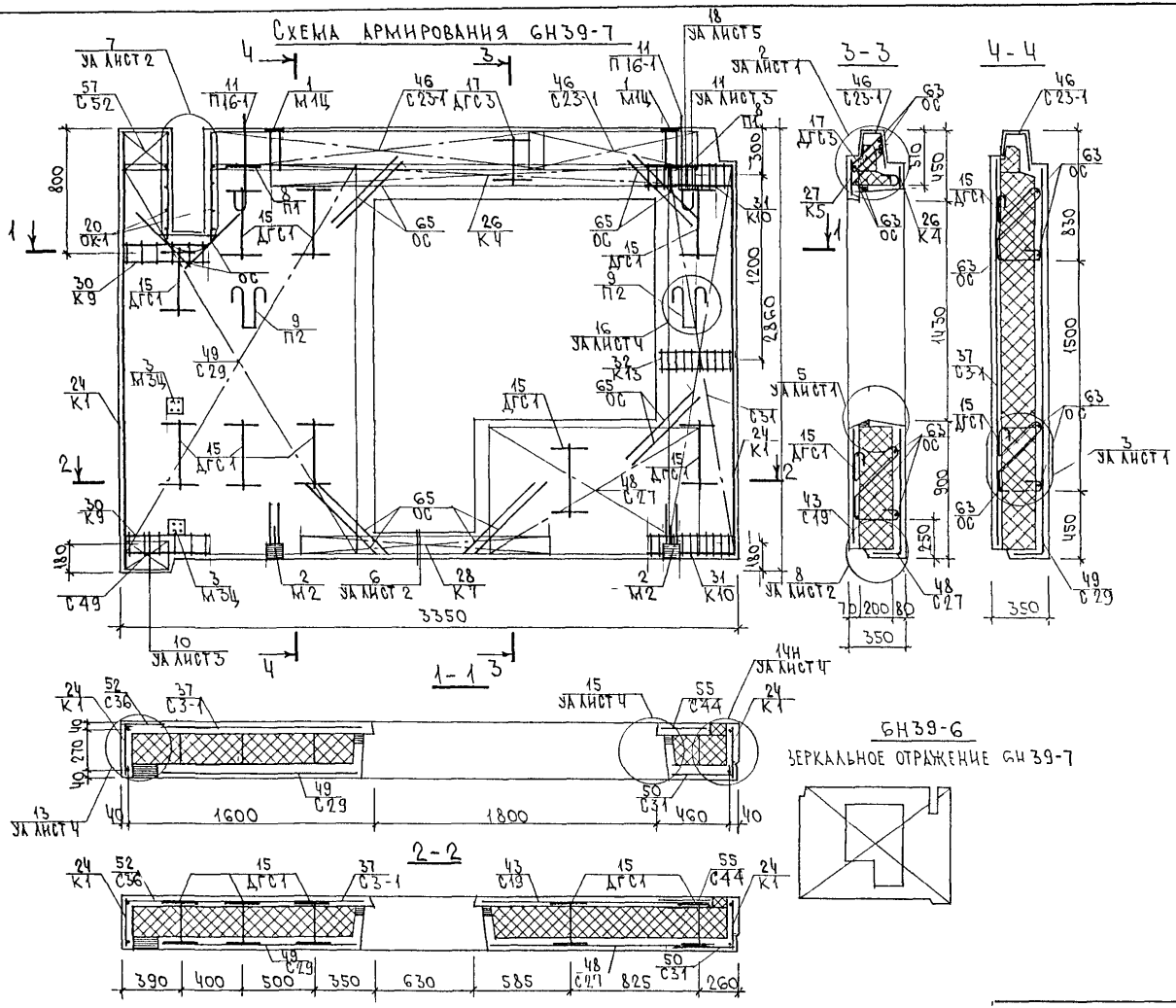

РМ-2779-01.4 II. 6Н. 23СБ		Лист 3

Инв. № подл. | Подпись и дата | Взам. инв. №

Инв № подл	Подпись и дата	Взам инв №

Формат	Зона	Позиц	Обозначение	Наименование	Кол на испол 01	02	03	04	05	06	07	08			Примеч
				Документация											
А3			РМ-2779-01.4.II.6Н 24СБ	Сборочный чертеж	X	X									
			РМ-2779-01 4.II.6Н. 25СБ	Сборочный чертеж			X	X							
			РМ-2779-01.4.II.6Н 26СБ	Сборочный чертеж					X	X					
			РМ-2779-01.4.II.6Н 27СБ.	Сборочный чертеж							X	X			
			РМ-2779-01 4.II ПЗ.	Пояснительная записка	X	X	X	X	X	X	X	X			
			РМ-2779-01.4.II РС.	Ведомость расхода стали	X	X	X	X	X	X	X	X			
			РМ-2779-01 4.I У.	Узлы габаритные	X	X	X	X	X	X	X	X			
			РМ-2779-01.4.I УА	Узлы арматурные	X	X	X	X	X	X	X	X			
			РМ-2779-01 4.I УУ.	Узлы раскладки утеплителя	X	X	X	X	X	X	X	X			

Форма 1Б ГОСТ 2.113-75

РМ-2779-01 4.II 6Н 24÷27СБ.

Панели 6Н66-2; 6Н66-1, 6Н75-1, 6Н75-2, 6Н75-5, 6Н75-4, 6Н75-7, 6Н75-6

Стадия	Лист	Листов
Р	1	7

МНИИТЭП ОСК

Инв № подл	Подпись и дата	Взам инв №

Формат	Зона	Позиц	Обозначение	Наименование	Кол на испол 01	02	03	04	05	06	07	08			Примеч
				Сборочные единицы											
А3		1	РМ-2779-01 4.I	Закладная деталь М1Ц	2	2	2	2	2	2	2	2			
		2		М2	2	2	2	2	2	2	2	2			
		3		М3Ц	4	4	2	2	2	2	2	2			
		4		М5Ц							2	2			
		9	РМ-2779-01.4.I	Петля П1	4	4	4	4	4	4	4	4			
		10		П2	2	2	2	2	2	2	2	2			
		11		П14	2	2									
		12		П14-1	2	2			4	4	4	4			
		13	РМ-2779-01 4.II	П16			2	2							
		14		П16-1			2	2							

Форма 1Б ГОСТ 2.113-75

Марка	6Н66-2	6Н66-1	6Н75-1	6Н75-2	6Н75-5	6Н75-4	6Н75-7	6Н75-6

РМ-2779-01.4.II.6Н. 24÷27СБ.

Лист 2

Инв № подл.	Подпись и дата	Взам. инв №

Формат	Зона	Позиц	Обозначение	Наименование	Кол на испол 01	02	03	04	05	06	07	08			Примеч
А3		19	РМ-2779-01. 4 I	Дискретная гибкая связь ДГС1	12	12	16	16	16	16	16	16			
		20		ДГС2	1	1	1	1							
		21		ДГС3	1	1	1	1	2	2	2	2			
		25	РМ-2779-01. 4 I	Объемный каркас ОК-1	2	2	2	2	4	4	4	4			
		29	РМ-2779-01 4.I	Каркас К1			2	2	2	2	2	2			
		30		К2	1	1									
		31		К3			1	1	1	1					
		32		К4	1	1	1	1	1	1	2	2			
				Марка	6Н66-2	6Н66-1	6Н75-1	6Н75-2	6Н75-5	6Н75-4	6Н75-7	6Н75-6			

РМ-2779-01 4.II. 6Н. 24÷27СБ. Лист 3

Форма 1в ГОСТ 2 113-75

Инв. № подл.	Подпись и дата	Взам инв №

Формат	Зона	Позиц	Обозначение	Наименование	Кол на испол 01	02	03	04	05	06	07	08			Примеч
А3		33	РМ-2779-01. 4 I	Каркас К5	1	1	1	1	2	2	2	2			
		34		К7	1	1	1	1	1	1	2	2			
		35		К8	1	1	1	1	1	1	2	2			
		36		К9			2	2	2	2	2	2			
		37		К10			2	2	2	2	2	2			
		38	РМ-2779-01 4 II	К13			1	1	1	1	1	1			
		43	РМ-2779-01. 4 I	Сетка С2	2	2									
		44	РМ-2779-01 4.II	С3-1			1	1	1	1	1	1			
		45		С3-2	1	1									
		46	РМ-2779-01 4 I	С4			1	1	1	1					
		47		С5			1	1							
		48	РМ-2779-01. 4 II	С5-1					1	1					
		49		С7-1	1	1									
				Марка	6Н66-2	6Н66-1	6Н75-1	6Н75-2	6Н75-5	6Н75-4	6Н75-7	6Н75-6			

РМ-2779-01.4 II 6Н. 24÷27СБ. Лист 4

Форма 1в ГОСТ 2 113-75

Инв № подл.	Подпись и дата	Взам. инв №

Формат	Зона	Позиц.	Обозначение	Наименование	Кол. на испол. 01	02	03	04	05	06	07	08			Примеч.
А3		50	РМ-2779-01.4.I	Сетка С11	1	1									
		51		С13			1	1							
		52	РМ-2779-01.4.II	С13-1					1	1					
		53	РМ-2779-01 4.I	С17	2	2									
		54		С18			2	2	2	2					
		55		С19	1	1	1	1	1	1	2	2			
		56		С23	1	1	2	2							
		57		С23-1	2	2	2	2	4	4	4	4			
		58		С24	1	1									
		59		С25	1	1	2	2	2	2					
		60		С26	1	1									
		61		С27	1	1	1	1	1	1	2	2			
		62	РМ-2779-01.4.II	С29							1	1			
		63		С31			1	1	1	1	1	1			
		64		С32	1	1									
		65		С33			1	1	1	1					
		66		С34							1	1			
				Марка	6Н66-2	6Н66-1	6Н75-1	6Н75-2	6Н75-5	6Н75-4	6Н75-7	6Н75-6			

РМ-2779-01.4.II.6Н.24÷27СБ

Лист 5

Форма 18 ГОСТ 2.113-75

Инв № подл.	Подпись и дата	Взам. инв №

Формат	Зона	Позиц.	Обозначение	Наименование	Кол. на испол. 01	02	03	04	05	06	07	08			Примеч.
А3		67	РМ-2779-01.4 II	Сетка С35	1	1									
		68		С36							1	1			
		69		С37			1	1	1	1					
		70		С44			1	1	1	1	1	1			
		71		С45	1	1									
		72		С46							1	1			
		73		С49							1	1			
		74		С52					1	1	1	1			
		75	РМ-2779-01 4 I	С20	1	1									
				Стержни											
				Сталь класса AIII, ГОСТ 5781-82											
Б/ч		79		ф6 l=250 0,05кг	42	42	54	54	56	56	56	56			
		81		ф8 l=600 0,24кг	22	22	22	22	26	26	28	28			
				Марка	6Н66-2	6Н66-1	6Н75-1	6Н75-2	6Н75-5	6Н75-4	6Н75-7	6Н75-6			

РМ-2779-01.4 II.6Н.24÷27СБ.

Лист 6

Форма 18 ГОСТ 2.113-75

Инв № подл.	Подпись и дата	Взам. инв №

Формат	Зона	Позиц.	Обозначение	Наименование	Кол на испол 01	02	03	04	05	06	07	08			Примеч
				Детали											
А3		85	РМ-2779-01 ч I	Шпилька Ш-1	50	50	50	50	50	50	50	50			
				Материалы											
				Тяжелый бетон $\gamma = 2400$ кг/м³, м³	2,22	2,22	2,50	2,50	2,46	2,46	2,36	2,36			
				Утеплитель ПСБ $\gamma = 25$ кг/м³, м³	1,94	1,94	2,37	2,37	2,34	2,34	2,19	2,19			
				Минераловатные плиты $\gamma = 125$ кг/м³, м³	0,07	0,07	0,06	0,06	0,06	0,06	0,07	0,07			
				Марка	6Н66-2	6Н66-1	6Н75-1	6Н75-2	6Н75-5	6Н75-4	6Н75-7	6Н75-6			

РМ-2779-01.ч II 6Н. 24÷27СБ

Лист 7

Формат А4

Форма 1в ГОСТ 2 113 75

Инв № подл.	Подпись и дата	Взам. инв №

Формат	Зона	Позиц.	Обозначение	Наименование	Кол на испол										Примеч

Лист

Форма 1в ГОСТ 2 113-75

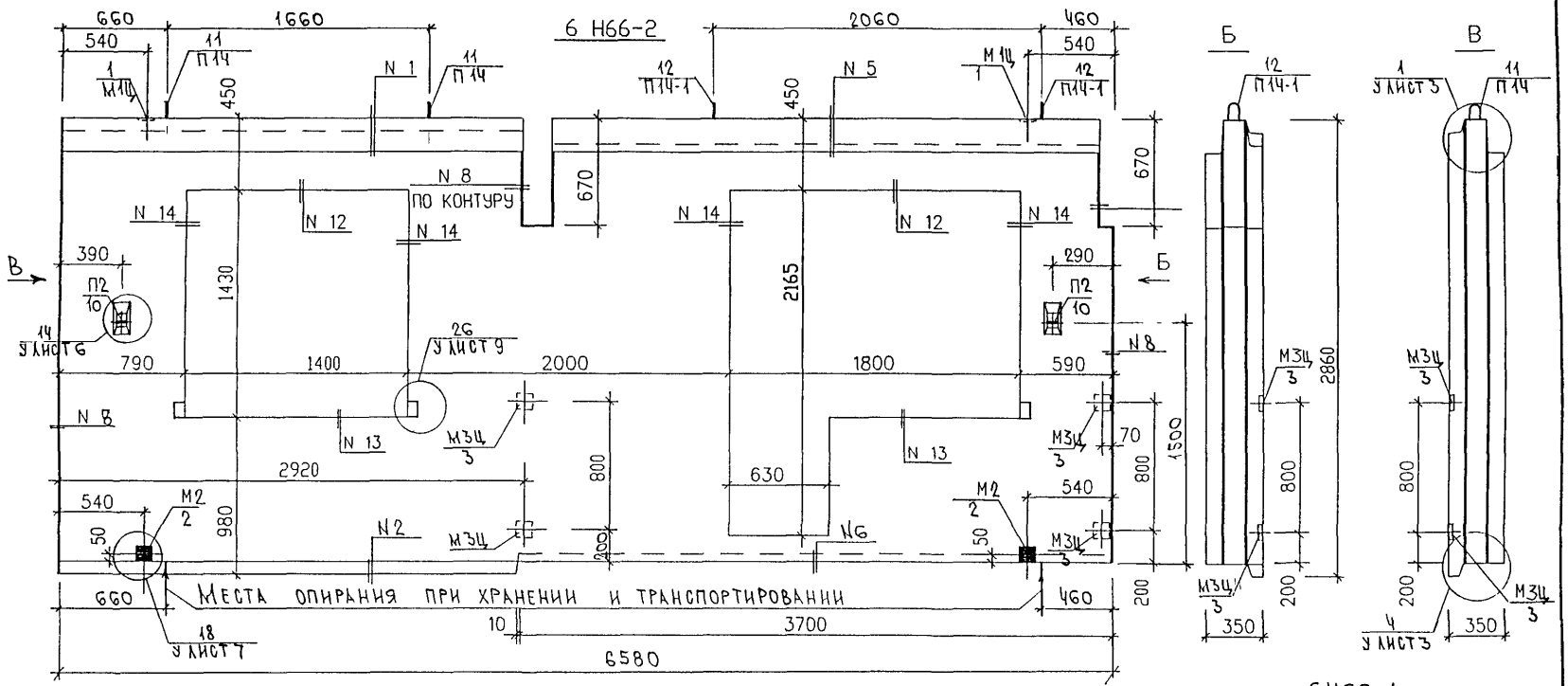

6Н66-1

ЗЕРКАЛЬНОЕ ОТРАЖЕНИЕ 6Н66-2

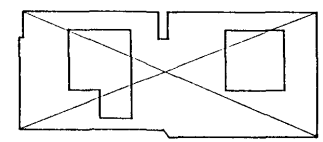

Вид панелей дан с внутренней стороны

Нач. отд.	Ванаг		РМ-2779-01. ч. II. 6Н. 24 СБ.	
Гл. спец.	Баско			
Зав. гр.	Гуревич		Панели 6Н66-2; 6Н66-1 Сборочный чертеж	Стадия: Р; Лист: 1; Листов: 3
Разработ.	Пахомова			
Проверил	Гуревич			МНИИТЭП ОСК

Схема раскладки утеплителя 6Н66-2

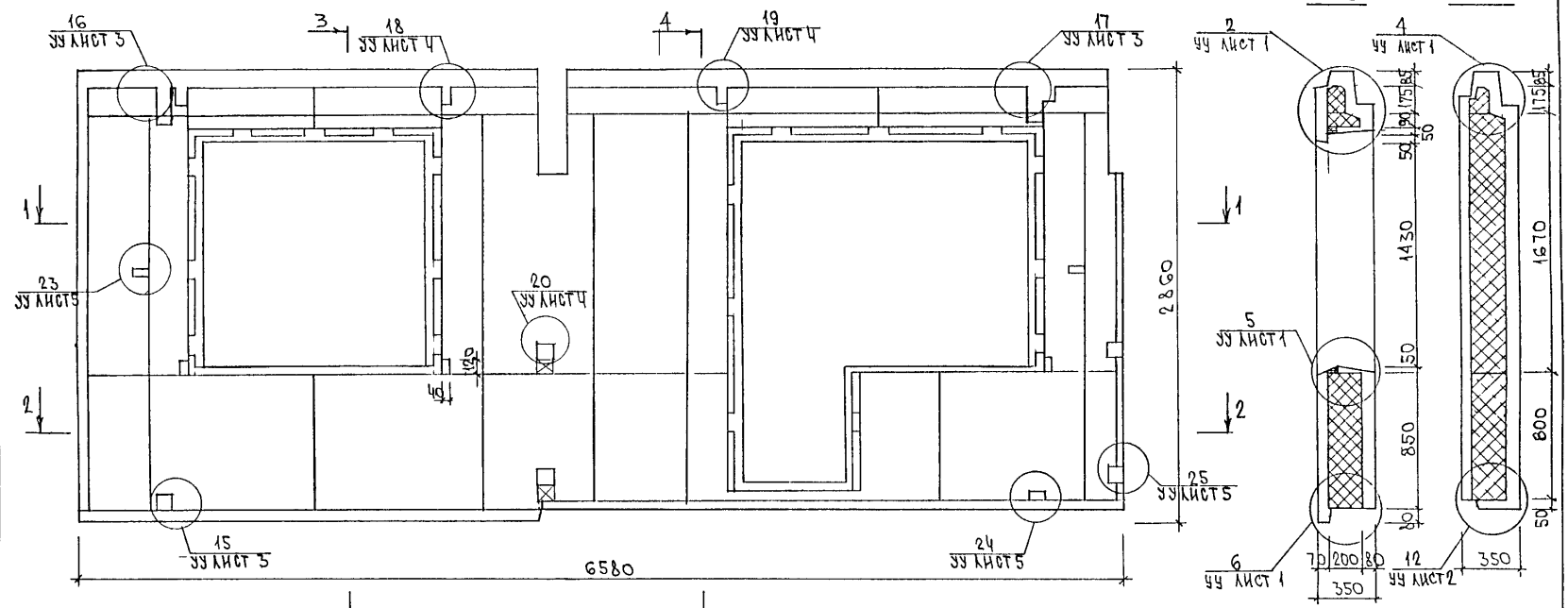

6Н66-1

Зеркальное отражение 6Н66-2

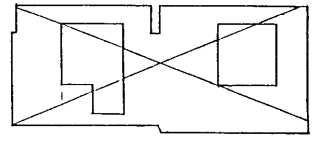

Инв. № подл.	Подпись и дата	Взам. инв. №

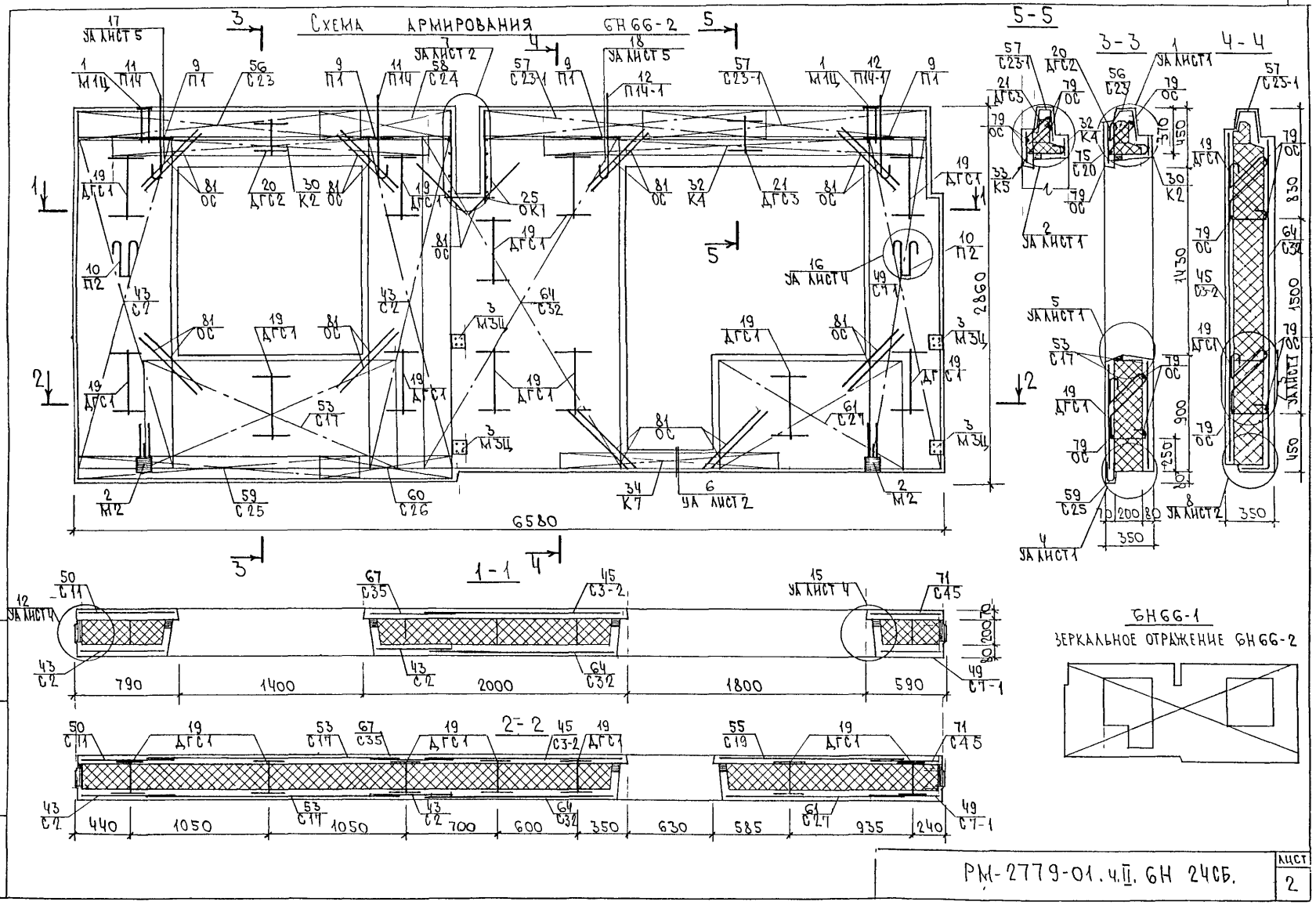

Инв. № подл. | Подпись и дата | Взам. инв. №

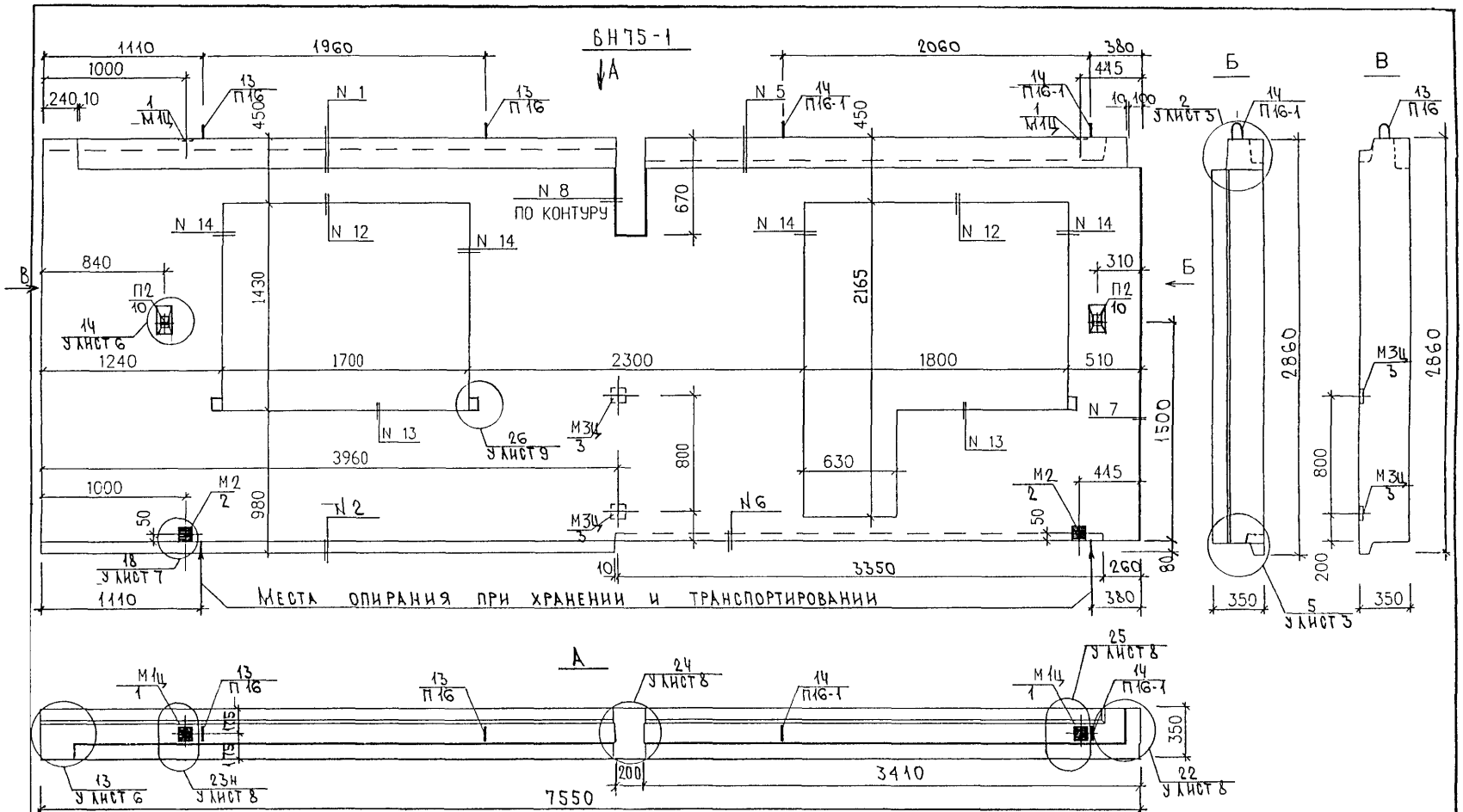

Нач.отд.	Ванаг		РМ-2779-01.4.II.6Н.25СБ.
Гл.спец.	Баско		
Зав.гр.	Гуревич		Панели 6Н75-1; 6Н75-2 Сборочный чертеж
Разработ.	Пахомова		Стадия Р; Лист 1; Листов 3
Проверил	Гуревич		МНИИТЭП ОСК

Схема раскладки утеплителя 6Н75-1

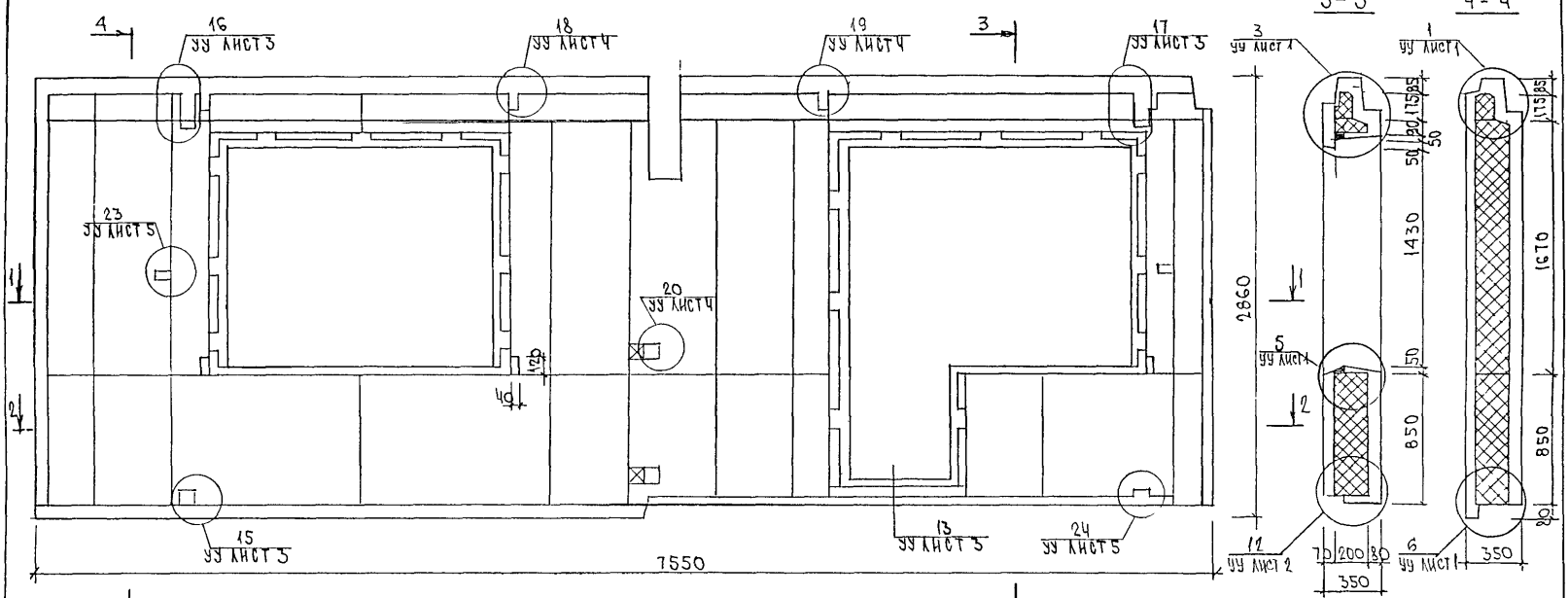

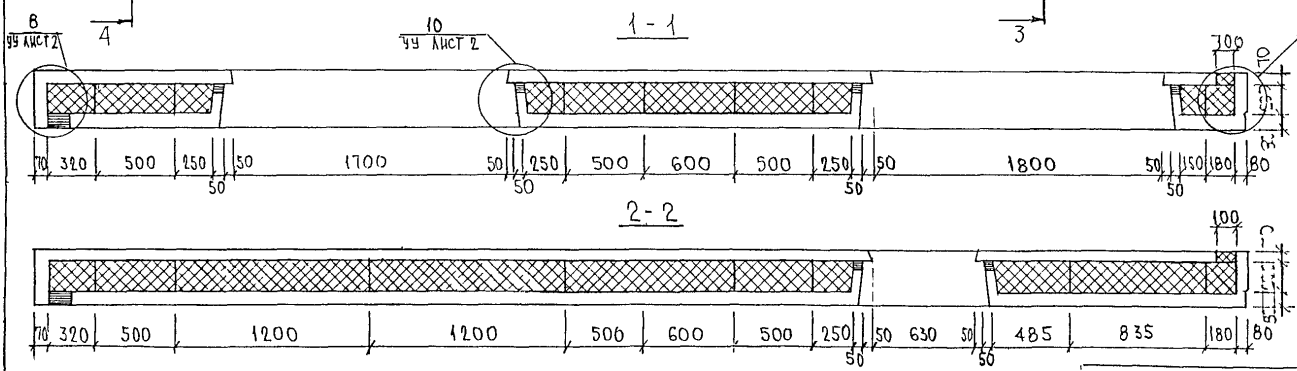

6Н75-2

Зеркальное отражение 6Н75-1

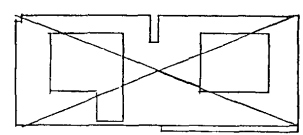

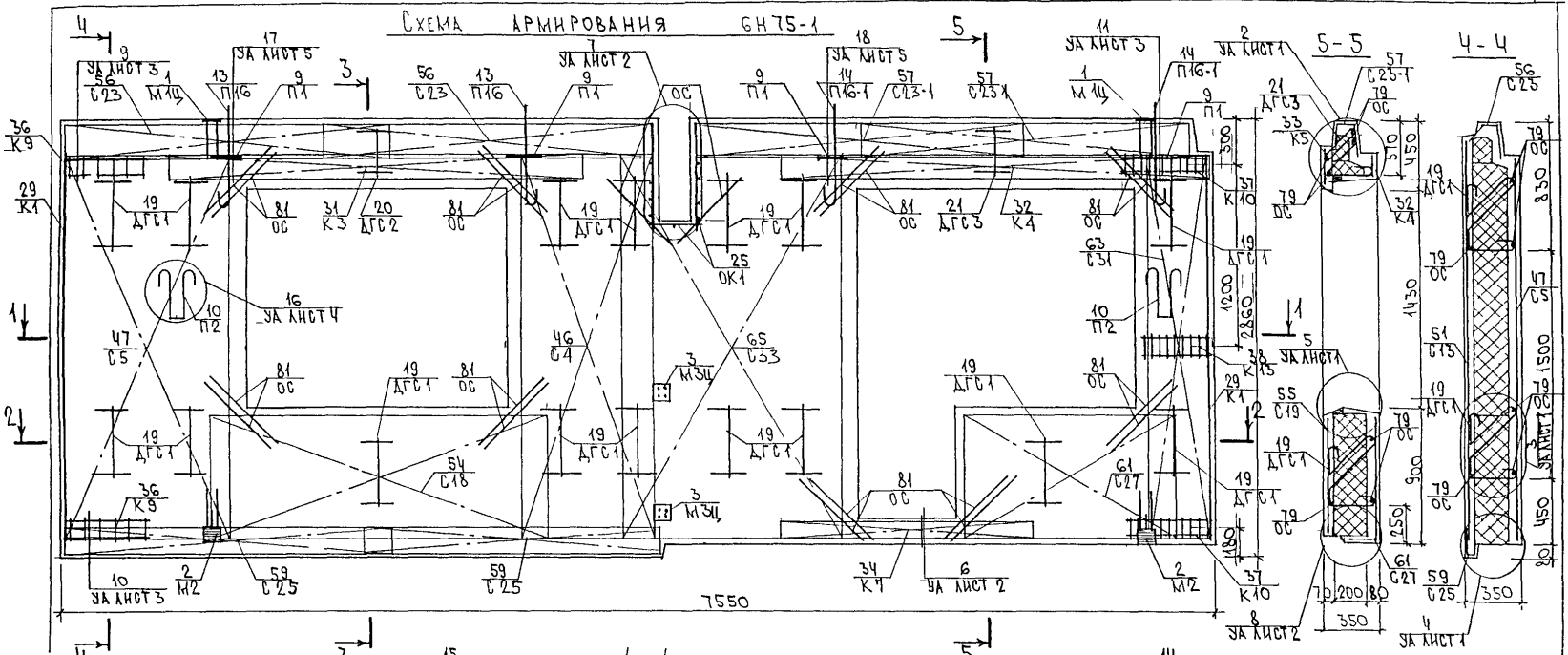

Сечение 3-3 см. РМ-2779-01.4.II 21СБ, стр. 56

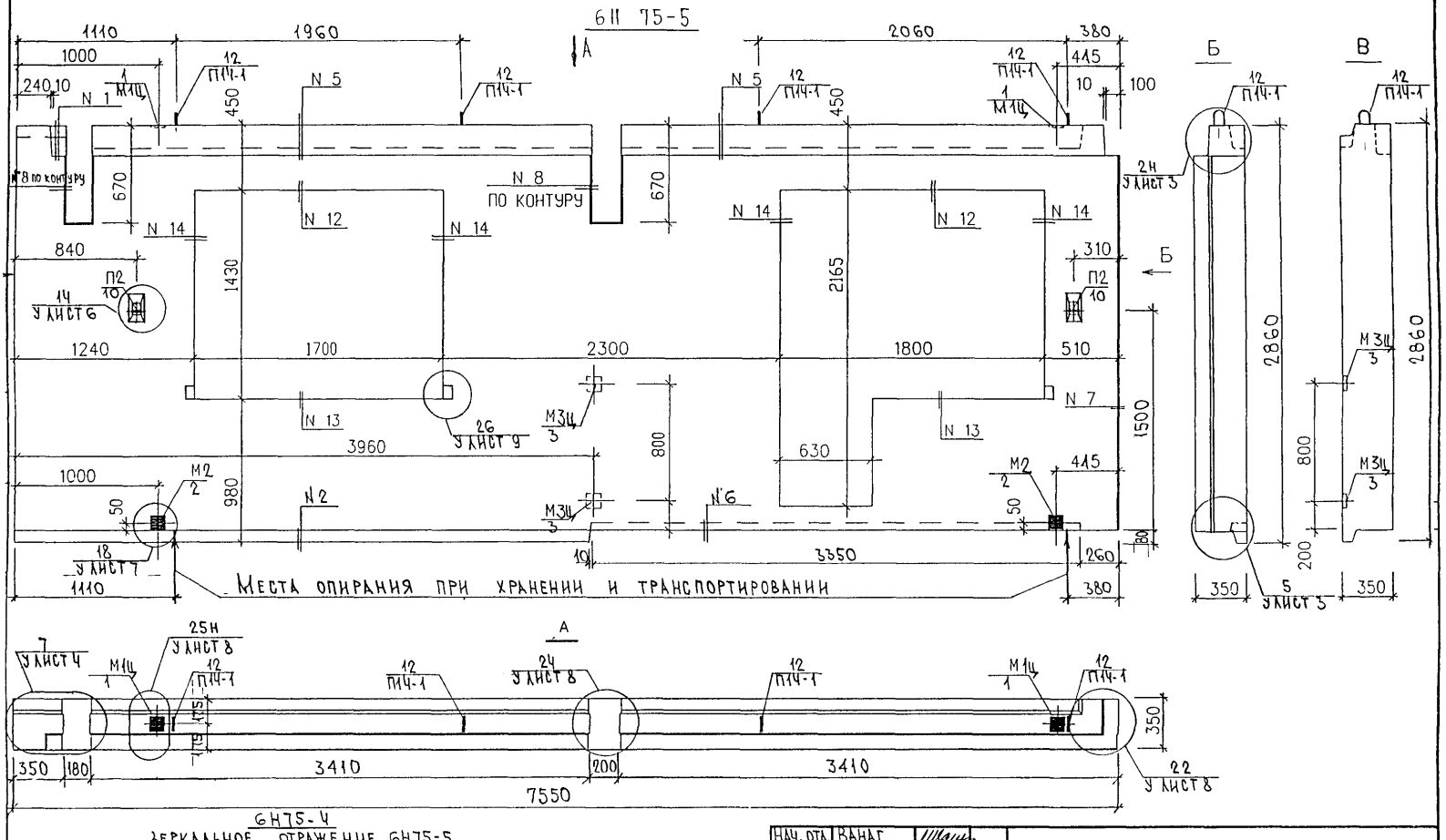

6Н75-Ч
Зеркальное отражение 6Н75-5

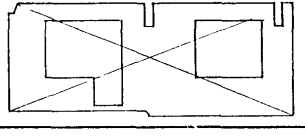

Нач. отд.	Ванат	
Гл. спец.	Баско	
Зав. гр.	Гуревич	
Разработ.	Пахомова	
Проверил	Гуревич	

РМ-2779-01 ч.II 6Н.26СБ.

Панели 6Н75-5; 6Н75-Ч
Сборочный чертеж

Стадия	Лист	Листов
Р	1	3

МНИИТЭП
ОСК

Схема раскладки утеплителя 6Н75-5

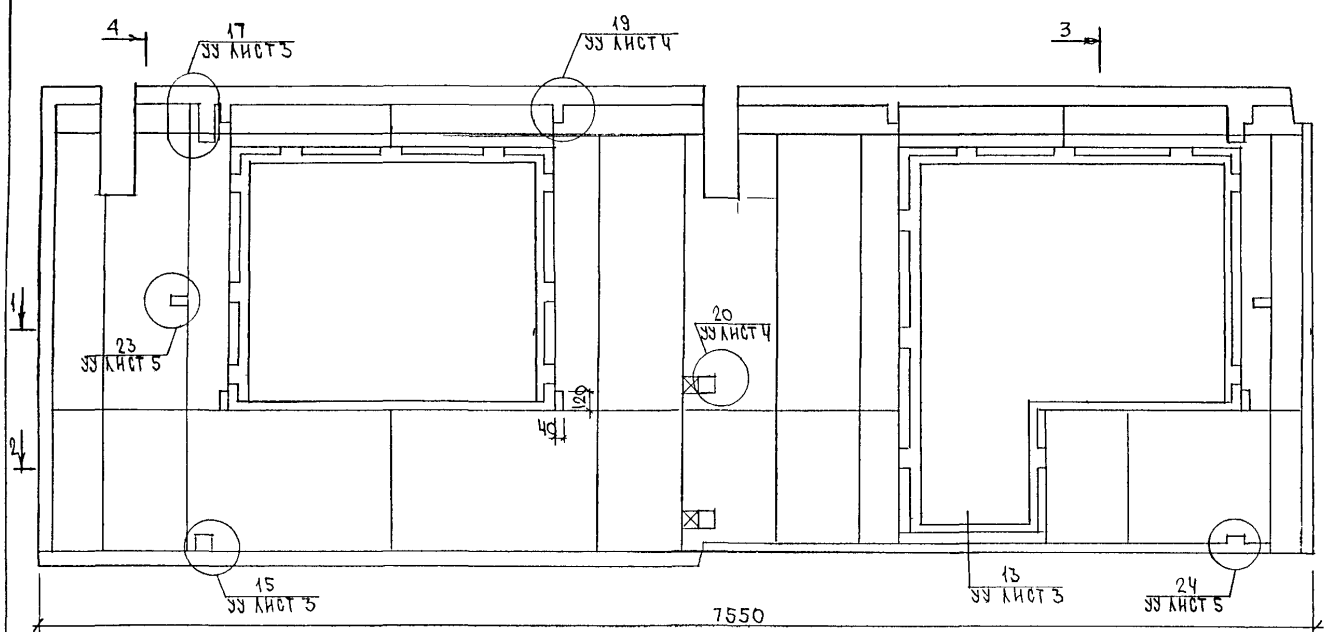

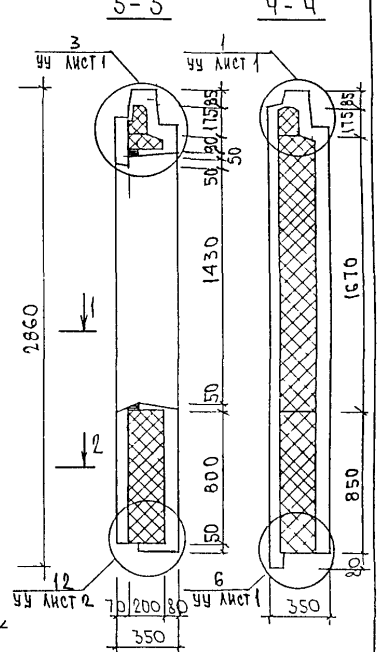

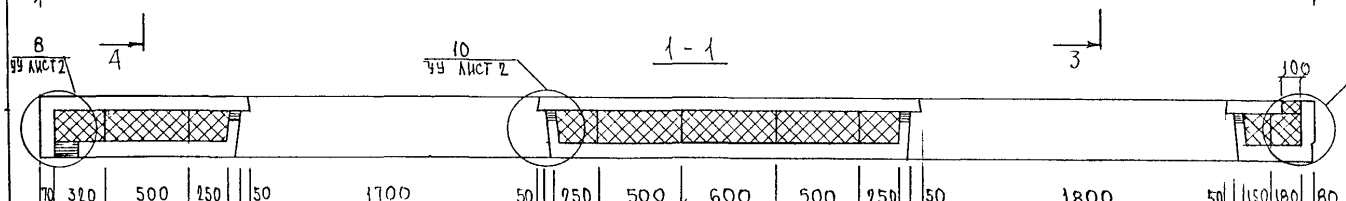

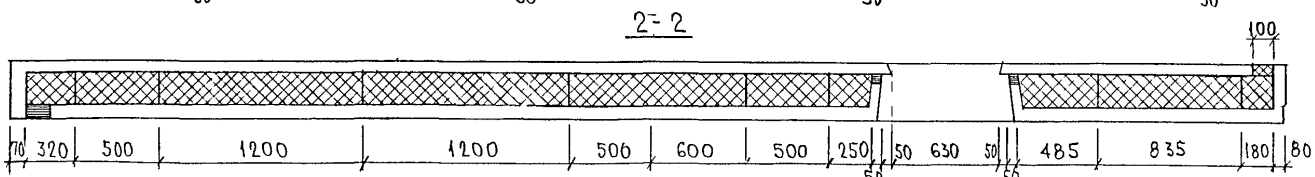

6Н75-4

Зеркальное отражение 6Н75-5

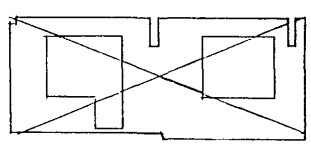

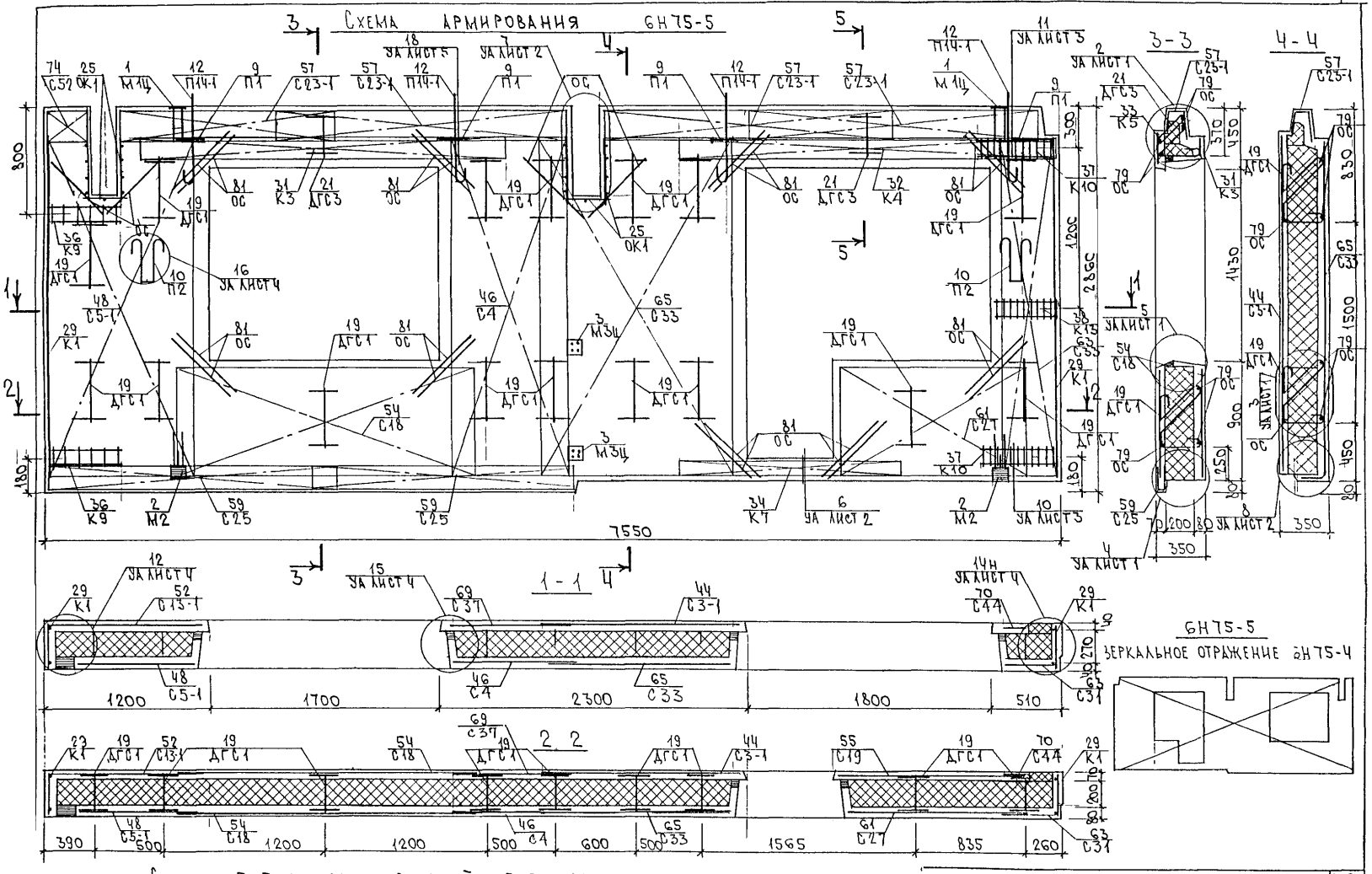

Сечение 5-5 см. РМ-2779-01.4 II 25 СБ. стр. 72

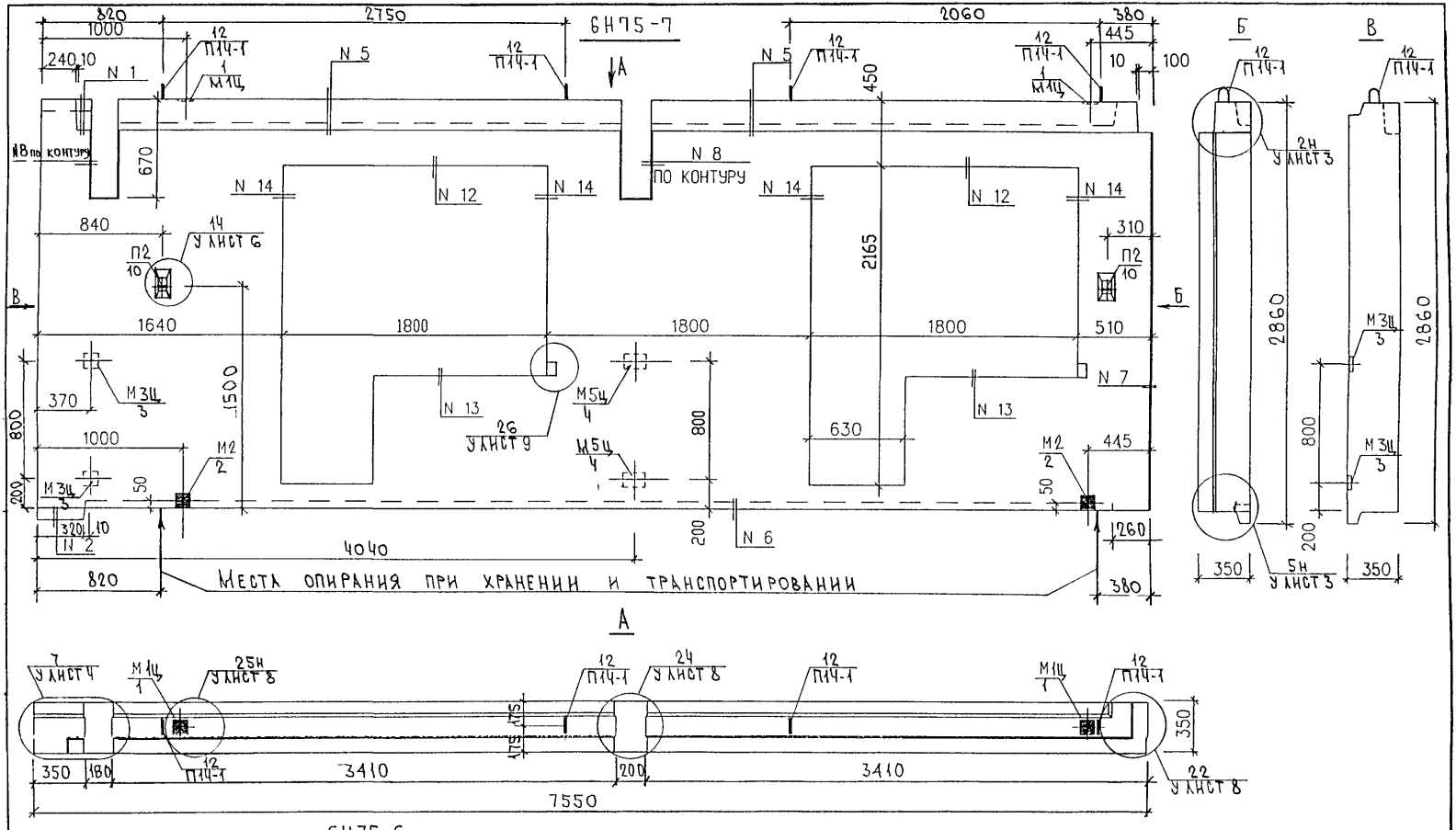

6Н75-6

Зеркальное отражение 6Н75-7

Нач. отд.	Ванаг	
Гл. спец.	Баско	
Зав. гр.	Гуревич	
Разработ.	Пахомова	
Проверил	Гуревич	

РМ-2779-01. ч.II 6Н 27 СБ.

Панели 6Н75-7; 6Н75-6
Сборочный чертеж

Стадия	Лист	Листов
Р	1	3

МНИИТЭП
ОСК

Схема раскладки утеплителя 6Н75-7

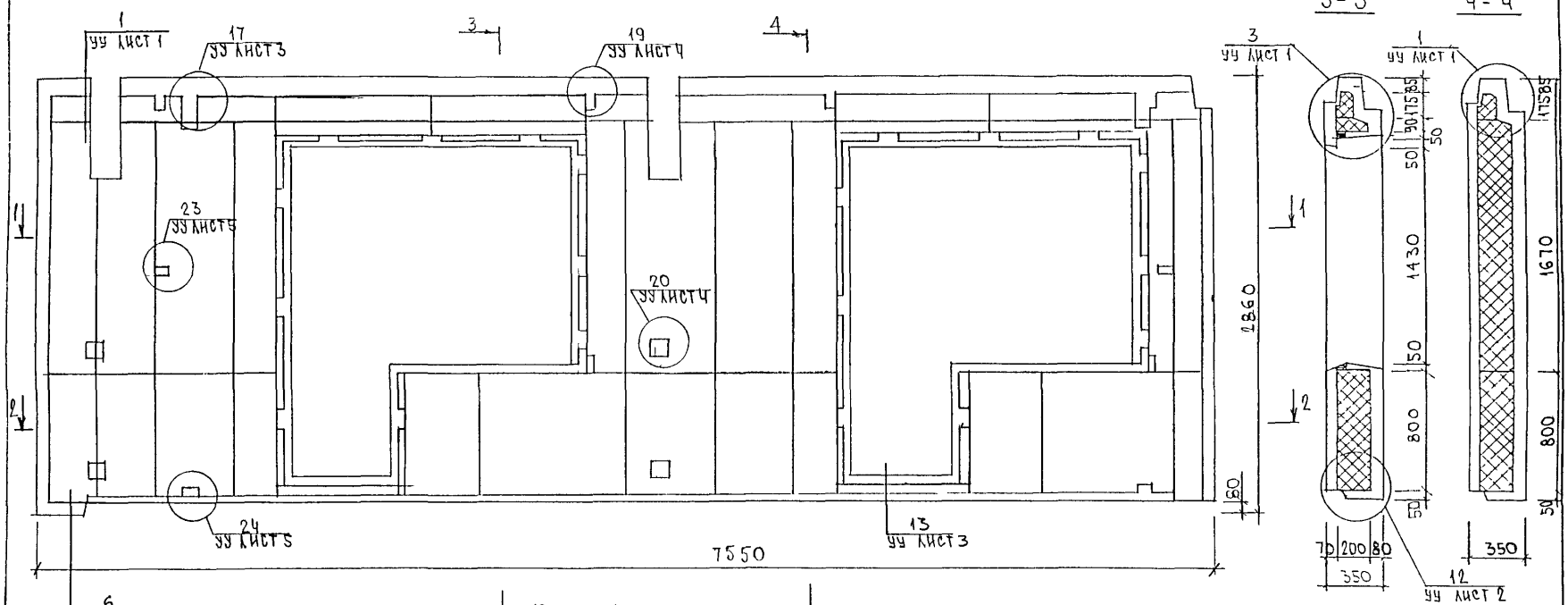

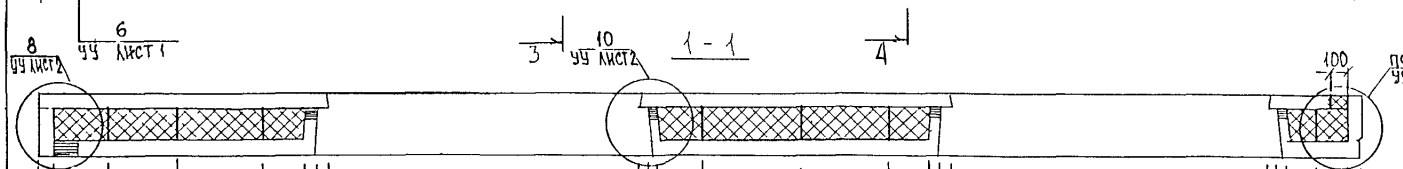

6Н75-6
ЗЕРКАЛЬНОЕ ОТРАЖЕНИЕ 6Н75-7

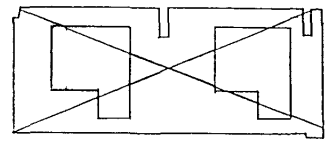

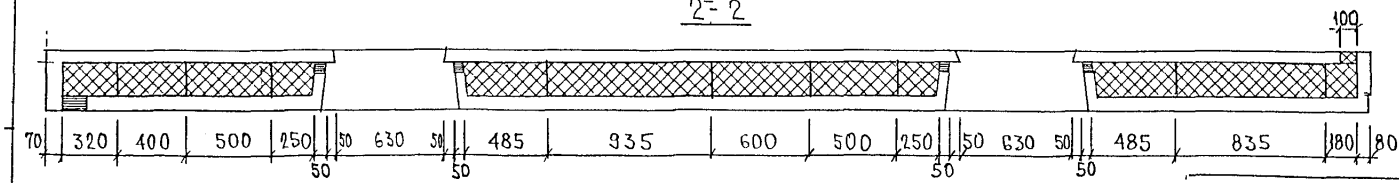

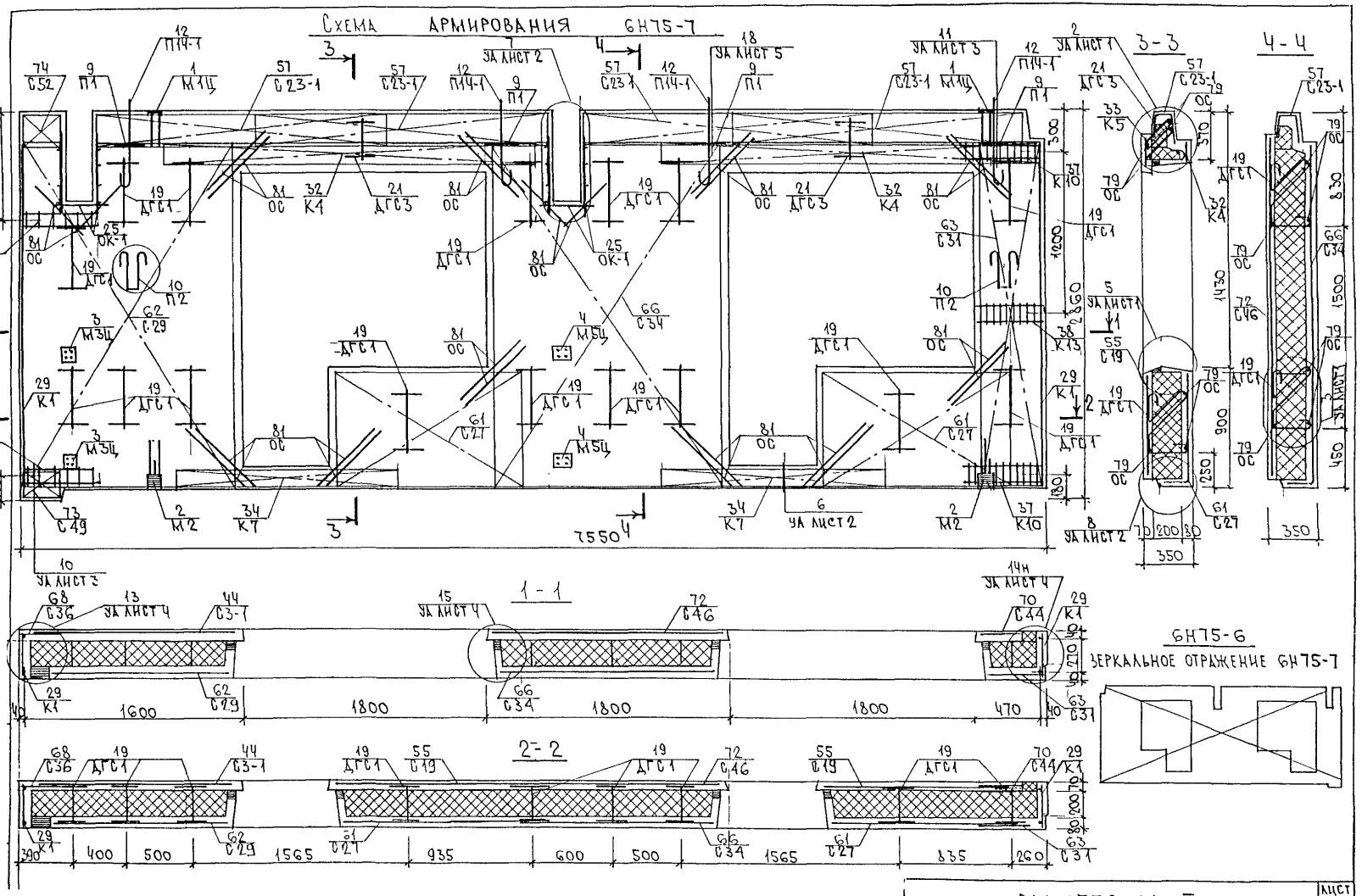
Схема армирования БН75-7
3-3
4-4
1-1
2-2
БН75-6
Зеркальное отражение БН75-7
7550
1600
1800
1800
1800
470
400
500
1565
935
600
500
1565
835
260
350

К13

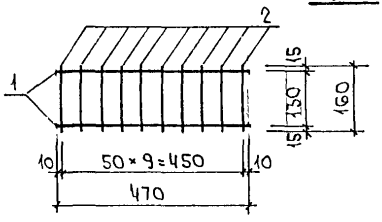

Марка	Поз.	Наименование	Кол	Обозначение	Масса	Масса
К13	1	ф12AIII l=470	2		0,83	1,18
	2	ф6AIII l=160	10		0,35	

Арматура класса AIII по ГОСТ 5781-82
Сварка по ГОСТ 14098-91 (К1-К7)

Нач.отд	Ванаг		
Гл.спец	Баско		
Зав.гр	Гуревич		
Разраб	Пахомова		
Провер	Гуревич		

РМ-2779-01 4.II

Каркас
Сборочный чертеж

Стадия	Лист	Листов
Р	1	1

МНИИТЭП
ОСК

Инв.№ подл. | Подпись и дата | Взам.инв.№

РИС.1

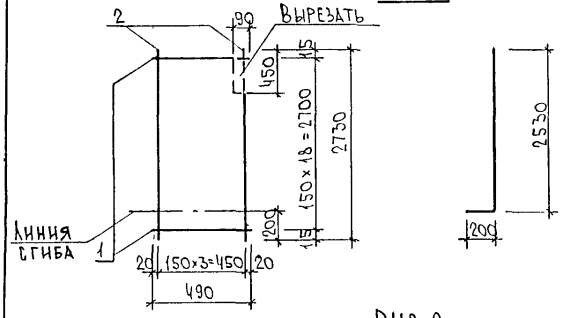

РИС.2

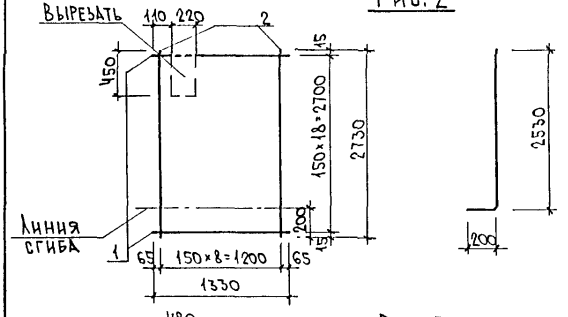

РИС.3

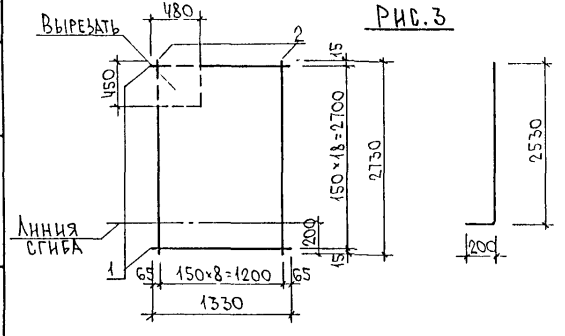

Рис	Марка	поз.	Наименование	кол.	Обозначение	Масса	Масса
1	С7-1	1	⌀ 6 AIII ℓ = 490	19		2,07	
		2	⌀ 6 AIII ℓ = 2730	4		2,42	4,49
2	С29	1	⌀ 6 AIII ℓ = 1330	19		5,61	
		2	⌀ 6 AIII ℓ = 2730	9		5,46	11,07
3	С32	1	⌀ 6 AIII ℓ = 1330	19		5,61	
		2	⌀ 6 AIII ℓ = 2730	9		5,46	11,07

Арматура класса AIII по ГОСТ 5781-82
Сварка по ГОСТ 14098-91 (К1-КТ)

Нач.отд.	Ванаг	
Гл.спец.	Баско	
Зав.гр	Гуревич	
Разраб.	Пахомова	
Провер.	Гуревич	

РМ-2779-01. Ч.II

Сетки
Сборочный чертеж

Стадия	Лист	Листов
Р	1	1

МНИИТЭП
ОСК

Инв.№ подл. | Подпись и дата | Взам.инв.№

Рис.1

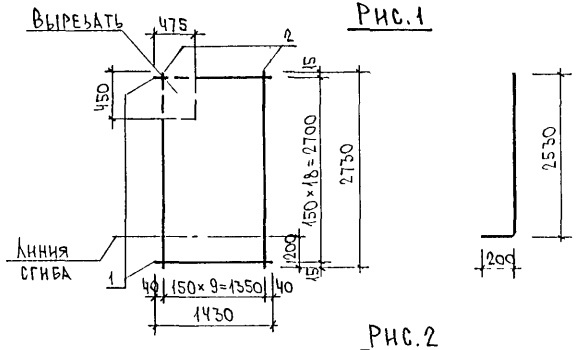

Рис.2

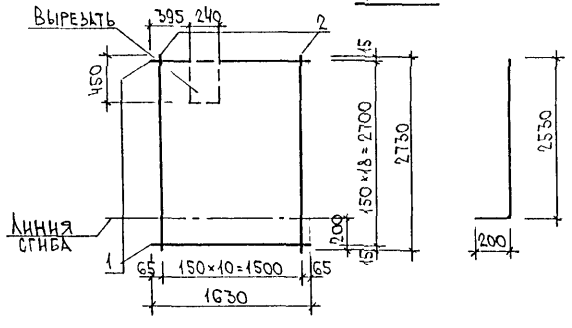

Рис.3

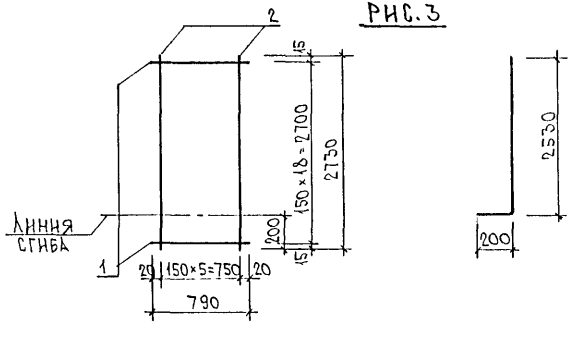

Рис.	Марка	Поз.	Наименование	Кол.	Обозначение	Масса	Масса
1	С 33	1	⌀6 AIII ℓ=1430	19		6,03	
		2	⌀6 AIII ℓ=2730	10		6,06	12,09
2	С 34	1	⌀6 AIII ℓ=1630	19		6,87	
		2	⌀6 AIII ℓ=2730	11		6,67	13,54
3	С 41	1	⌀6 AIII ℓ=790	19		3,33	
		2	⌀6 AIII ℓ=2730	6		3,64	6,97

Арматура класса AIII по ГОСТ 5781-82
Сварка по ГОСТ 14098-91 (К1-К7)

Нач. отд.	Банат	
Гл. спец.	Баско	
Зав. гр.	Гуревич	
Разраб.	Пахомова	
Провер	Гуревич	

РМ-2779-01 ч.II.

Сетки
Сборочный чертеж

Стадия	Лист	Листов
Р	1	1

МНИИТЭП
ОСК

Инв. № подл. | Подпись и дата | Взам. инв. №

РИС.1

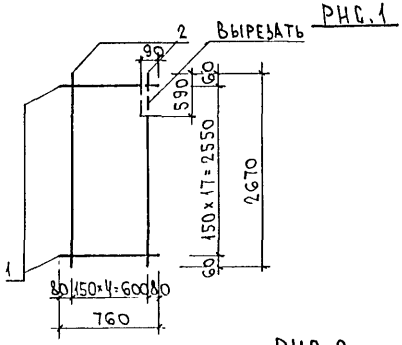

РИС.2

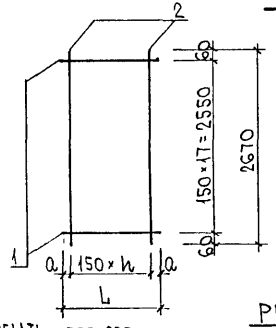

Марка	L	h	a
С35	640	4	20
С36	300	1	75
С37	950	6	25
С38	770	5	10
С39	470	3	10

РИС.3

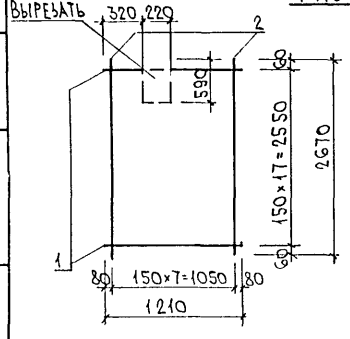

Рис.	Марка	поз.	Наименование	кол.	Обозначение	Масса	Масса
1	С11-1	1	⌀6 AIII ℓ=760	18		3,04	
		2	⌀6 AIII ℓ=2670	5		2,96	6,00
2	С35	1	⌀6 AIII ℓ=640	18		2,56	
		2	⌀6 AIII ℓ=2670	5		2,96	5,52
	С36	1	⌀6 AIII ℓ=300	18		1,20	
		2	⌀6 AIII ℓ=2670	2		1,18	2,38
	С37	1	⌀6 AIII ℓ=950	18		3,80	
		2	⌀6 AIII ℓ=2670	7		4,15	7,95
	С38	1	⌀6 AIII ℓ=770	18		3,08	
		2	⌀6 AIII ℓ=2670	6		3,56	6,64
	С39	1	⌀6 AIII ℓ=470	18		1,88	
		2	⌀6 AIII ℓ=2670	4		2,37	4,25
3	С13-1	1	⌀6 AIII ℓ=1210	18		4,83	
		2	⌀6 AIII ℓ=2670	8		4,74	9,57

Арматура класса AIII по ГОСТ 5781-82
Сварка по ГОСТ 14098-91 (Кт-Кт)

Нач. отд.	Ванаг		
Гл. спец.	Баско		
Зав. гр.	Гуревич		
Разраб.	Пахомова		
Провер.	Гуревич		

РМ-2779-01 ч.II

Сетки
Сборочный чертеж

Стадия	Лист	Листов
Р	1	1

МНИИТЭП
ОСК

Инв. № подл. | Подпись и дата | Взам. инв. №

РИС.1

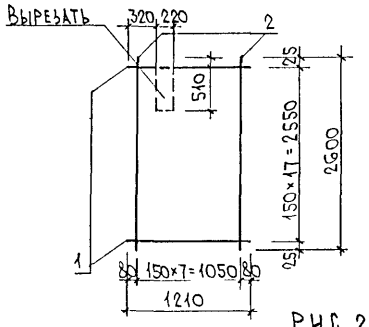

РИС.2

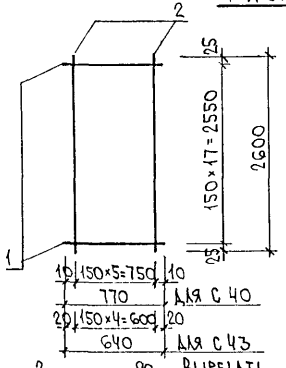

РИС.3

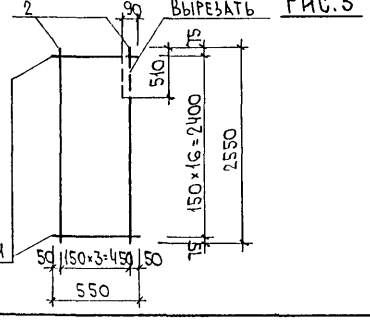

Рис.	Марка	поз.	Наименование	кол	Обозначение	Масса	Масса
1	С42	1	⌀6AIII ℓ=1210	18		4,83	
		2	⌀6AIII ℓ=2600	8		4,62	9,45
2	С40	1	⌀6AIII ℓ=770	18		3,08	
		2	⌀6AIII ℓ=2600	6		3,46	6,54
	С43	1	⌀6AIII ℓ=640	18		2,56	
		2	⌀6AIII ℓ=2600	5		2,89	5,45
3	С45	1	⌀6AIII ℓ=550	17		2,08	
		2	⌀6AIII ℓ=2550	4		2,26	4,34

Арматура класса AIII по ГОСТ 5781-82
Сварка по ГОСТ 14098-91 ($К_1$-$К_7$)

Нач. отд.	Ванаг	
Гл. спец.	Басько	
Зав. гр.	Гуревич	
Разраб.	Пахомова	
Провер.	Гуревич	

РМ-2779-01, ч.II

Сетки
Сборочный чертеж

Стадия	Лист	Листов
Р	1	1

МНИИТЭП
ОСК

Инв. № подл. | Подпись и дата | Взам. инв. №

РИС.1

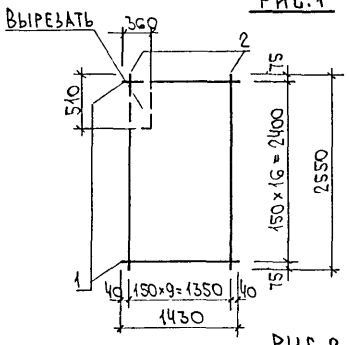

РИС.2

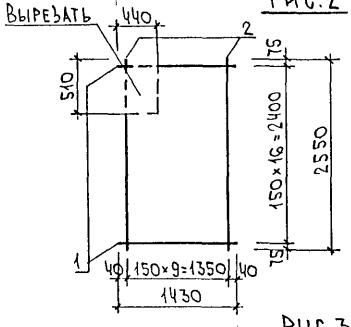

РИС.3

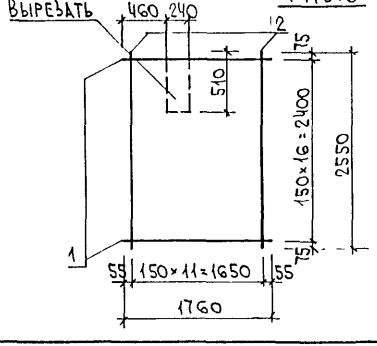

Рис.	Марка	Поз.	Наименование	Кол.	Обозначение	Масса	Масса
1	С3-1	1	⌀6AIII ℓ=1430	17		5,40	
		2	⌀6AIII ℓ=2550	10		5,66	11,06
2	С3-2	1	⌀6AIII ℓ=1430	17		5,40	
		2	⌀6AIII ℓ=2550	10		5,66	11,06
3	С46	1	⌀6AIII ℓ=1760	17		6,64	
		2	⌀6AIII ℓ=2550	12		6,79	13,43

Арматура класса AIII по ГОСТ 5781-82
Сварка по ГОСТ 14098-91 (К1-Кт)

Нач. отд.	Ванаг		РМ-2779-01 ч. II
Гл. спец.	Баско		
Зав. гр.	Гуревич		
Разраб.	Пахомова		Сетки Сборочный чертеж
Провер.	Гуревич		

Стадия	Лист	Листов
Р	1	1

МНИИТЭП ОСК

Взам. инв. № | Подпись и дата | Инв. № подл.

РИС.1

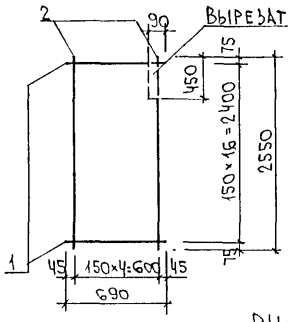

РИС.2

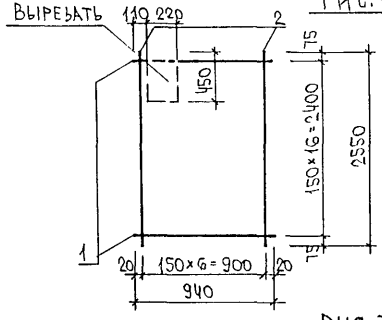

РИС.3

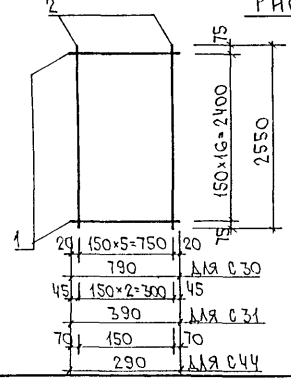

Рис.	Марка	Поз.	Наименование	кол.	Обозначение	Масса	Масса
1	С2-1	1	⌀6AIII ℓ=690	17		2,60	5,43
		2	⌀6AIII ℓ=2550	5		2,83	
2	С5-1	1	⌀6AIII ℓ=940	17		3,55	7,51
		2	⌀6AIII ℓ=2550	7		3,96	
3	С30	1	⌀6AIII ℓ=790	17		2,98	6,38
		2	⌀6AIII ℓ=2550	6		3,40	
	С31	1	⌀6AIII ℓ=390	17		1,47	3,17
		2	⌀6AIII ℓ=2550	3		1,70	
	С44	1	⌀6AIII ℓ=290	17		1,09	2,22
		2	⌀6AIII ℓ=2550	2		1,13	

Арматура класса AIII по ГОСТ 5781-82
Сварка по ГОСТ 14098-91 (К1-Кт)

Нач.отд.	Ванат		
Гл.спец.	Баско		
Зав.гр.	Гуревич		
Разраб.	Пахомова		
Провер.	Гуревич		

ПМ-2779-01.4.II

Сетки
Сборочный чертеж

Стадия	Лист	Листов
Р	1	1

МНИИТЭП
ОСК

Инв.№ подл. | Подпись и дата | Взам.инв.№

Рис. 1

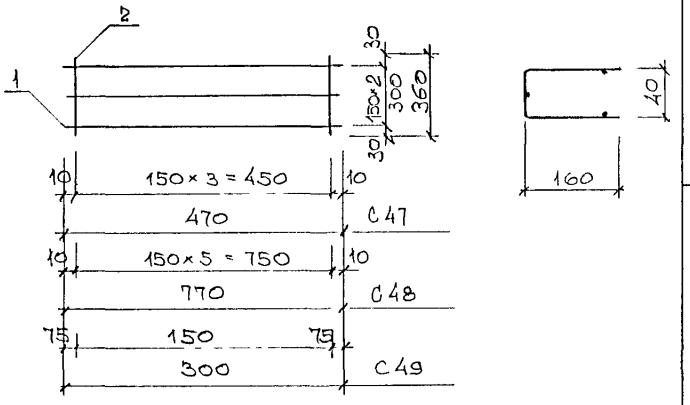

Рис 2

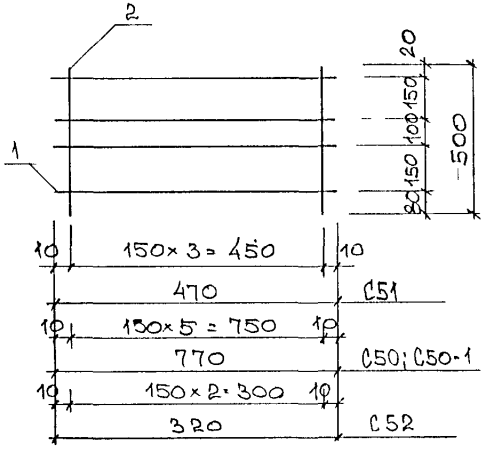

Рис.	Марка	Поз.	Наименование		Кол.	Обозначение	Масса	Масса
1	С47	1	⌀5 ВрI	l = 470	3		0,20	
		2	⌀5 ВрI	l = 360	4		0,21	0,41
	С48	1	⌀5 ВрI	l = 770	3		0,33	
		2	⌀5 ВрI	l = 360	6		0,31	0,64
	С49	1	⌀5 ВрI	l = 300	3		0,13	
		2	⌀5 ВрI	l = 360	2		0,10	0,23
2	С50	1	⌀5 ВрI	l = 770	4		0,44	
		2	⌀5 ВрI	l = 500	6		0,43	0,87
	С50-1	1	⌀5 ВрI	l = 770	4		0,44	
		2	⌀5 ВрI	l = 500	6		0,43	0,87
	С51	1	⌀5 ВрI	l = 470	4		0,27	
		2	⌀5 ВрI	l = 500	4		0,29	0,56
	С52	1	⌀5 ВрI	l = 320	4		0,18	
		2	⌀5 ВрI	l = 500	3		0,22	0,40

Арматура класса ВрI по ГОСТ 6727-80
Сварные соединения К1-К7 по ГОСТ 14098-91

Нач. отд.	Ванаг		
Гл. спец.	Бэско		
Зав. гр.	Гуревич		
Разраб.	Хведелидзе		
Провер.	Гуревич		

РМ-2779-01.4.II

Сетки
Сборочный чертеж

Стадия	Лист	Листов
Р	1	1

МНИИТЭП
ОСК

Инв. № подл. | Подпись и дата | Взам. инв. №

П 10; П 16

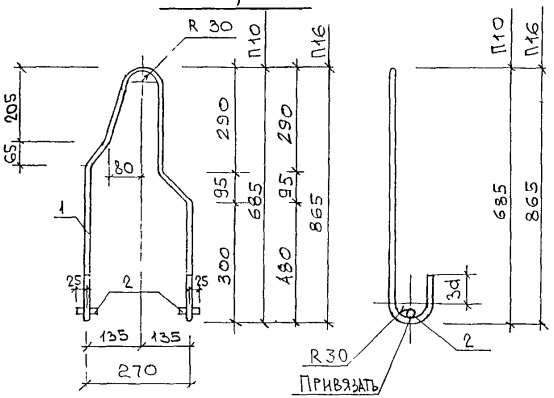

П 10-1; П 16-1

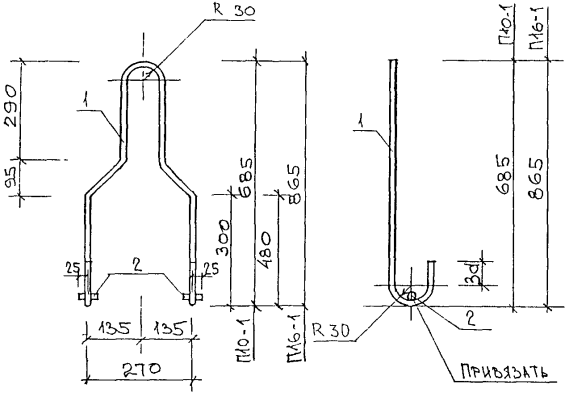

Марка	поз.	Наименование		кол.	Обозначение	Масса	Масса
П10	1	⌀10 AI	l=1670	1		1,03	
	2	⌀10 AI	l=50	2		0,06	1,09
П10-1	1	⌀10 AI	l=1700	1		1,05	
	2	⌀10 AI	l-50	2		0,06	1,11
П16	1	⌀16 AI	l=2030	1		3,20	
	2	⌀16 AI	l=50	2		0,16	3,36
П16-1	1	⌀16 AI	l=2060	1		3,25	
	2	⌀16 AI	l=50	2		0,16	3,41

Сталь арматурная AI по ГОСТ 5781-82

Нач. отд.	Ванаг	
Гл. спец.	Баско	
Зав. гр.	Гуревич	
Разраб.	Хведелидзе	
Провер.	Гуревич	

РМ-2779-01 ч.II

Петли
Сборочный чертеж

Стадия	Лист	Листов
Р	1	1

МНИИТЭП
ОСК

Инв. № подл. | Подпись и дата | Взам. инв. №

№№	Шифр	Наименование	Кол. шт.	Дата	
				Ввода	Отмены
1.	РМ-2779-01 ЧАСТЬ II	Панели наружных стен бетонные трехслойные с повышенными теплотехническими характеристиками.		Приказ №17-то от 6.04. 2000г.	
		Содержание	1		
		Пояснительная записка	3		
		Номенклатура изделий	3		
		Ведомость расхода стали	2		
		Сборочные чертежи	67		
		Каркасы	1		
		Сетки	7		
		Петли	1		

РМ-2779-01. ч.II

Информационная карта

Стадия	ЛИСТ	Листов
Р	1	1

МНИИТЭП
ОСК

gost.e-ecolog.ru