Правительство Москвы
МНИИТЭП

ПРОЕКТЫ НА ОСНОВЕ КОНСТРУКЦИЙ И ИЗДЕЛИЙ ТЕРРИТОРИАЛЬНОГО КАТАЛОГА
ЖЕЛЕЗОБЕТОННЫЕ КОНСТРУКЦИИ ПАНЕЛЬНЫХ ЖИЛЫХ ДОМОВ С УЗКИМ ШАГОМ НЕСУЩИХ СТЕН
ДЛЯ ЖИЛЫХ БЛОК-СЕКЦИЙ СЕРИИ М6 («ЭКО»)

РМ - 2779 - 01 ЧАСТЬ I

ПАНЕЛИ НАРУЖНЫХ СТЕН БЕТОННЫЕ ТРЕХСЛОЙНЫЕ С ПОВЫШЕННЫМИ ТЕПЛОТЕХНИЧЕСКИМИ ХАРАКТЕРИСТИКАМИ

Рабочие чертежи

Москва 1999г.

gost.e-ecolog.ru

Правительство Москвы
МНИИТЭП

ПРОЕКТЫ НА ОСНОВЕ КОНСТРУКЦИЙ И ИЗДЕЛИЙ ТЕРРИТОРИАЛЬНОГО КАТАЛОГА
ЖЕЛЕЗОБЕТОННЫЕ КОНСТРУКЦИИ ПАНЕЛЬНЫХ ЖИЛЫХ ДОМОВ С УЗКИМ ШАГОМ НЕСУЩИХ СТЕН
ДЛЯ ЖИЛЫХ БЛОК-СЕКЦИЙ СЕРИИ М6 («ЭКО»)

РМ-2779 - 01 ЧАСТЬ I

ПАНЕЛИ НАРУЖНЫХ СТЕН БЕТОННЫЕ ТРЕХСЛОЙНЫЕ С ПОВЫШЕННЫМИ ТЕПЛОТЕХНИЧЕСКИМИ ХАРАКТЕРИСТИКАМИ

Рабочие чертежи

Главный инженер института	Е.Е. Никитин
Главный конструктор института	Г И Шапиро
Начальник ОСК	М.В. Ванаг
Главный специалист ОСК	Н.Н. Баско

Москва 1999г.

Введено в действие МНИИТЭП
Приказ № 17-то от 6.04.2000

ОБОЗНАЧЕНИЕ	НАИМЕНОВАНИЕ	Стр.
РМ-2779-01.ч.I.ПЗ	Пояснительная записка	4 - 6
РМ-2779-01.ч.I.НИ	Номенклатура изделий.	7 - 10
РМ-2779-01.ч.I.РС	Ведомость расхода стали.	11 - 13
РМ-2779-01.ч.I.6П.01СБ	Панели 6П59-Iм; 6П59-I-Iм; 6П59-I-2м; 6П59-2м; 6П59-2-Iм; 6П59-2-2м.	14 - 21
РМ-2779-01.ч.I.6П.02СБ	Панели 6П63-Iм; 6П63-I-Iм; 6П63-I-2м; 6П63-2м; 6П63-2-Iм; 6П63-2-2м.	22-27
РМ-2779-01.ч.I.6П.03СБ	Панели 6П64-Iм; 6П64-I-Iм; 6П64-2м; 6П64-2-Iм.	28-36
РМ-2779-01.ч.I.6П.04СБ	Панели 6П64-5-Iм; 6П64-5-2м; 6П64-5-3м; 6П64-5-4м; 6П64-6-Iм; 6П64-6-2м; 6П64-6-3м. 6П64-6-4м.	37-43
	Панели 6П64-5-5м; 6П64-5-6м; 6П64-5-7м; 6П64-5-8м; 6П64-6-5м; 6П64-6-6м; 6П64-6-7м; 6П64-6-8м.	44-50
РМ-2779-01.ч.I.6П.05СБ	Панели 6П65-Iм; 6П65-I-Iм; 6П65-2м; 6П65-2-Iм.	51-58
РМ-2779-01.ч.I.6П.06СБ	Панели 6П65-3м; 6П65-4м.	59-62
РМ-2779-01.ч.I.6П.07СБ	Панели 6П65-5; 6П65-5м; 6П65-6; 6П65-6м.	63-66
РМ-2779-01.ч.I.6П.08СБ	Панели 6П69-Iм; 6П69-I-Iм; 6П69-2м; 6П69-2-Iм.	67-74
РМ-2779-01.ч.I.6П.09СБ	Панели 6П69-3м; 6П69-4м	75-78
РМ-2779-01.ч.I.6П.10СБ	Панели 6П69-5; 6П69-5м; 6П69-6; 6П69-6м.	79-82
РМ-2779-01.ч.I.У.	Узлы габаритные.	83-93
РМ-2779-01.ч.I.УУ.	Узлы раскладки утеплителя.	94-98
РМ-2779-01.ч.I.УА.	Узлы арматурные.	99-103
РМ-2779-01.ч.I.	Каркасы. Сборочный чертёж.	104-106
РМ-2779-01.ч.I.	Сетки. Сборочный чертёж.	107-112
РМ-2779-01.ч.I.	Дискретная связь. Сборочный чертёж.	113-114
РМ-2779-01.ч.I.	Петли. Сборочный чертёж.	115-116
РМ-2779-01.ч.I.	Закладные детали. Сборочный чертёж.	117-118
РМ-2779-01.ч.I.	Информационная карта.	119

Договор: 1-380

РМ-2779-01.ч.I

Содержание

МНИИТЭП
ОСК

1. Альбом РМ 2779-01 часть I содержит рабочие чертежи наружных трехслойных стеновых панелей из тяжелого бетона с эффективным утеплителем, предназначенных для жилых домов серии К6 /"ЭКО"/.
   Теплотехнические характеристики наружных стеновых панелей удовлетворяют требованиям второго этапа, как московских МГСН 2.01.99 так и российских норм СНиП II-3-79* в диапазоне $R_o^{пр} \geq 3,16-3,39 м^2 С/Вт$
2. Изделия запроектированы с учетом их изготовления в горизонтальных формах в соответствии с техническими возможностями действующей технологии на заводе-изготовителе.
3. Изделия рассчитаны и сконструированы в соответствии с требованиями СНиП 2.03.01 -84* "Пособием по проектированию жилых зданий. Вып.3. Конструкции жилых зданий", а также с учетом рекомендаций и результатов исследований, проведенных сектором ИИК МНИИТЭП.
4. Изделия должны изготавливаться в соответствии с требованиями ГОСТ 11024-84 "Панели стеновые наружные бетонные и железобетонные для жилых и общественных зданий"
5. Конструкция трехслойных железобетонных панелей состоит из:
   - наружного бетонного слоя толщиной 70 мм
   - внутреннего бетонного слоя толщиной 80 мм
   - среднего слоя из утеплителя ПСБ-С толщиной 200 мм

   В соответствии с научно-техническими отчетами СИИК соединение наружного и внутреннего слоя между собой осуществляется с помощью гибких дискретных связей, расположенных в определенном порядке по полю панели.
   Гибкие дискретные связи изготавливаются из проволоки 6,0-Т-I--I2Х13 ГОСТ 18143-72 "Проволока из высоколегированной коррозионностойкой и жаростойкой стали"/по чертежам, представленным в альбоме/и имеют марку ДГС-1, ДГС-2, ДГС-3.
   Гибкие связи данной конструкции дают возможность наружному слою свободно деформироваться и воспринимать температурно-влажностные воздействия.
   Гибкие связи изготавливаются в соответствии с патентом по заявке №98112893/03: положительное решение от 23.12.99г.
6. Для наружного и внутреннего слоя трёхслойных панелей принят тяжелый бетон средней плотности $\gamma = 2400 кг/м^3$ класса по прочности на сжатие В25, марки по морозостойкости F100 с осадкой конуса бетонной смеси 6-8 см.
   Заданные параметры подвижности бетонной смеси уточняются заводом-изготовителем с учетом особенностей действующей технологии отделки фасадных и внутренних поверхностей при обеспечении физико-механических характеристик бетона.
7. Для теплоизоляционного слоя приняты плиты полистирольного пенопласта ПСБ-С марки 25 толщиной 200 мм по ГОСТ 15588--86, соответствующие гигиеническому сертификату №560-6 от 15.07.9
   Коэффициент теплопроводности полистирольного пенопласта должен быть не более $\lambda \leq 0,041$ Вт/м^{20}С - при 2% влажности.
   В зонах, примыкающих к вертикальным и горизонтальным граням, размещены прокладки из минераловатных плит толщиной 50 мм /в качестве преграды для распространения огня/марки ПЖ25 по ТУ 5762--СIO-04001485-96, выпускаемые ОАО"Мостеплостекло" на оборудовании фирмы "Партек".
   Плиты теплоизоляционные из минеральной ваты по финской технологии соответствуют гигиеническому сертификату и относятся к группе НГ /негорючие материалы/по ГОСТ 30244-94. Протокол испытаний на огнестойкость №21/2 от 27.05.96г., выполненный испытательным центром "Огнестойкости"ГП ЦНИИСК им.Кучеренко.
8. Отпускная прочность бетона панелей на сжатие из условий эксплуатации, транспортирования и монтажа должна быть не менее 70% в теплый период года и 85% - в холодный период года.
   При этом предприятие-изготовитель обязано гарантировать достижение бетоном прочности, соответствующей его классу в возрасте 28 суток.
9. Армирование изделий предусмотрено из сварных сеток, каркасов, отдельных стержней и гибких дискретных связей.
   Каркасы, сетки, отдельные стержни следует изготавливать из горячекатаной арматурной стали класса AI и AIII /ГОСТ 5781-82/ и холоднотянутой арматурной проволоки класса Вр-I/ГОСТ 6727-80/

Нач.отд.	Ванаг		РМ-2779-01.4.I.ПЗ.			
Гл.спец.	Баско					
			Пояснительная записка	Стадия	Лист	Листов
				Р	I	3
				МНИИТЭП ОСК		

Качество изготовления арматурных каркасов и сеток должно удовлетворять требованиям ГОСТ 10922-90.
Для арматурных изделий разрешается без изменения диаметра применять арматуру классов А400С и А500С вместо арматуры класса АШ.

10. Монтажные /подъёмные/ петли должны изготавливаться из горячекатаной арматурной стали класса АI марок Ст3сп2 и Ст3пс2.
В случае, если возможен монтаж изделий при температуре ниже -40°С, для монтажных петель не допускается применять сталь Ст3пс2.

11. В изделиях предусмотрены сварные закладные детали, чертежи которых приведены в настоящем альбоме.
Для изготовления сварных закладных деталей применяется сталь марки Ст3кп2 /ГОСТ 535-88/ и арматурная сталь класса АП /ГОСТ 5781-82/ - для анкеров закладных деталей; разрешается без изменения диаметров применять арматуру классов АШ, А400С и А500С.
Закладные детали должны изготавливаться в соответствии с требованиями ГОСТ 10922-90, ГОСТ 14098-91.

12. Значения действительных отклонений геометрических параметров изделий не должны превышать предельных величин, указанных в таблице 6 ГОСТ 11024-84.

13. Качество отделки поверхностей и внешний вид изделий должны соответствовать требованиям ГОСТ 13015.0-83 и ГОСТ 11024- 84.
Все поверхности - фасадные, внутренние, откосы оконных и дверных проёмов, предназначенные под окраску на строительной площадке должны отвечать категории А3, остальные нелицевые поверхности, невидимые в условиях эксплуатации, должны соответствовать категории А7.

Состав и порядок нанесения грунтовки и окрасочных слоёв на фасадные поверхности должны иметь нормативно-техническую документацию и соответствующие сертификаты.
Колер красителей устанавливается автором - архитектором по утвержденным образцам.

14. Марки теплозащитных оконных и дверных блоков должны согласовываться с авторами проекта. Панели наружных стен поставляются на строительные объекты не заполненные, т.е. оконные блоки, сливы, подоконные доски устанавливаются на стройплощадке в соответствии с чертежами, разработанными мастерской №3. *)

15. Подъём панелей должен производиться с применением подъёмных приспособлений, обеспечивающих самобалансирование усилий в грузовых стропах.
Панели должны перевозиться на специально оборудованных панелевозах с опиранием на внутренний слой.
Необходимо принять меры по предотвращению опрокидывания панелей при отделке, складировании и транспортировании.

16. Изделия должны храниться на складе в кассетных установках в вертикальном положении, рассортированными по маркам и установленными на деревянные прокладки под внутренним слоем, приняв меры против опрокидывания панели.

17. Систематический контроль всех параметров бетона, арматурной стали, а также изделия в целом должен осуществляться в соответствии с требованиями ГОСТ 11024-84.

18. Перед применением в строительстве изделия должны быть проверены в условиях транспортировки и монтажа

*) Габаритные размеры оконных и дверных проемов представлены в альбоме Схемы расположения деревянных пробок для крепления оконных и дверных блоков см стр. 93.

19. Перед массовым изготовлением панелей также необходимо проверить надёжность анкеровки монтажных /подъёмных/ петель и закладных деталей.
Петли должны выдерживать нагрузку равную нормативному усилию, умноженному на коэффициент 2,6.

20. Минимальный предел огнестойкости панелей -0,5 часа с максимальным пределом распространения огня - 0 см., что соответствует I степени огнестойкости здания: СНиП 01.02-85"Противопожарные нормы" и обеспечивается конструкцией трёхслойных панелей.

21. Исходное сырьё для наружного и внутреннего слоёв должно применяться с обязательным радиологическим контролем.

22. Маркировка панелей соответствует принятой в проектах.

Инв.№ подл. | Подпись и дата | Взам. инв.№

№№ пп	Марка изделия по ГОСТ	Марка изделия по проекту	Эскиз изделия	Параметры изделия: Размеры, мм: Д	Ш	В	Площадь, м²	Объем, м³	Проектная масса, т	Объем, м³: Тяжелый бетон γ=2400 кг/м³ (В 15)	Утеплитель ПСБ γ 25 кг/м³	Минералов. плиты γ-125 кг/м³					Тип конструкции	№ страниц РЧ
1	2	3	4	5	6	7	8	9	10	11	12	13	14	15	16	17	18	19
1		6Н59-1м	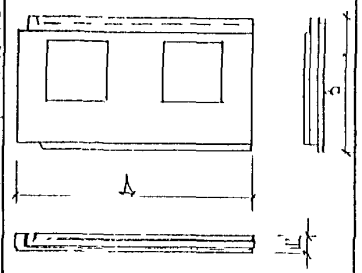	5900	350	2860	12,83	3,99	4,90	2,02	1,92	0,05						14-21
2		6Н59-1-1м																
3		6Н59-1-2м																
4		6Н59-2м																
5		6Н59-2-1м																
6		6Н59-2-2м																
7		6Н63-1м	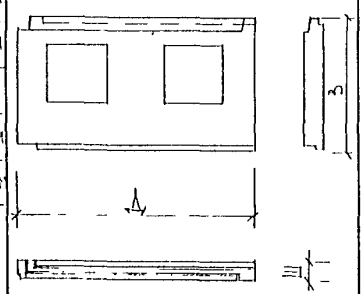	6310	350	2860	13,96	4,38	5,32	2,19	2,10	0,09						22-27
8		6Н63-1-1м																
9		6Н63-1-2м																
10		6Н63-2м																
11		6Н63-2-1м																
12		6Н63-2-2м																

Масса оконных блоков в проектной массе изделий не учтена.

НАЧ ОТД	ВАНАГ	
ГАСПЕЦ	БАСКО	
ГАСПЕЦ		
ЗАВ ГР	ГУРЕВИЧ	
РАЗРАБ	ПАХОМОВА	
ПРОВЕР	ГУРЕВИЧ	
Н КОНТР		

РМ-2779-01.ч.I, НИ.

Номенклатура

СТАДИЯ	ЛИСТ	ЛИСТОВ
Р	1	4

МНИИТЭП ОСК

СОГЛАСОВАНО: ГЛ ИНЖ М3 КОЗИЦЫН; ГИП М3 МЫЛЬНИКОВ

ИНВ № ПОДЛ | ПОДПИСЬ И ДАТА | ВЗАМ ИНВ №

Формат А3

1	2	3	4	5	6	7	8	9	10	11	12	13	14	15	16	17	18	19
13		6Н64 1М	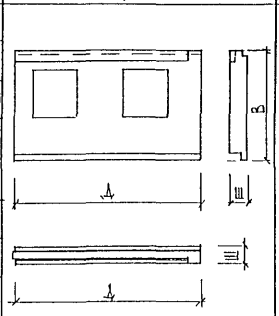					4 50	5.47	2.25	2,14	0.11						
14		6Н64-2М																28-36
15		6Н641-1М						4.51	5.49	2.26	2.14	0.11						
16		6Н64-2-1М																
17		6Н64-5 1М						4.51	5.49	2.26	2.14	0.11						
18		6Н64 6 1М		6430	350	2860	19,35											
19		6Н64-5-2М						4.46	5.37	2.21	2 14	0,11						37-43
20		6Н64-6-2М																
21		6Н64-5-3М						4.41	5.25	2.16	2.14	0.11						
22		6Н64-6-3М																
23		6Н64-5-4М						4,38	5.18	2.13	2.14	0.11						
24		6Н64-6-4М																
25		6НБ4-5-5М						4.50	5.47	2.25	2.14	0.11						
26		6НБ4-6-5М																
27		6НБ4-5-6М						4.45	5,35	2.20	2.14	0.11						44-50
28		6НБ4-6-6М																
29		6НБ4-5-7М						4.40	5.23	2.15	2.14	0.11						
30		6НБ4-6-7М																
31		6НБ4-5-8М						4,37	5,16	2.12	2.14	0 11						
32		6НБ4-6 8М																
33		6Н65-3М	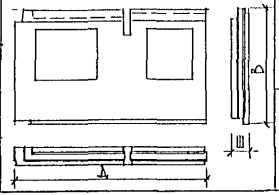	6500	350	2860	13,98	4,32	5,32	2.19	2 07	0,06						59-62
34		6Н65-4М																

РМ2779-01.4 I НН

Лист 2

Формат А3

Инв. № подл. | Подпись и дата | Взам. инв. №

1	2	3	4	5	6	7	8	9	10	11	12	13	14	15	16	17	18	19
35		6Н65-1М	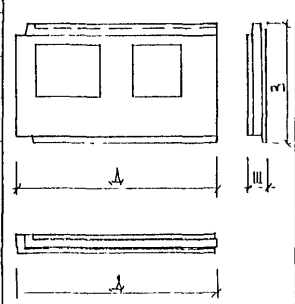	6500	350	2860	14.11	4.40	5.44	2.24	2.11	0.05						51-58
36		6Н65-2М																
37		6Н65-1-1М						4.41	5.46	2.25	2.11	0.05						
38		6Н65-2-1М																
39		6Н69-1М	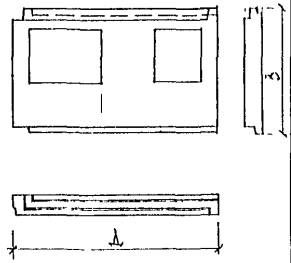	6910	350	2860	15.29	4.79	5.92	2.44	2.30	0.05						67-74
40		6Н69-2М																
41		6Н69-1-1М						4.80	5.94	2.45	2.30	0.05						
42		6Н69-2-1М																

Инв.№ подл. | Подпись и дата | Взам.инв.№

1	2	3	4	5	6	7	8	9	10	11	12	13	14	15	16	17	18	19
43		6Н65-5	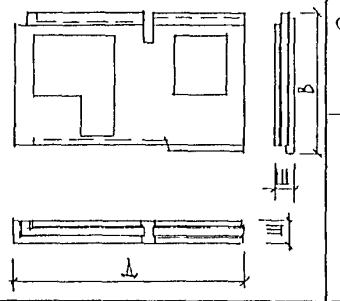	6500	350	2860	13,11	4.05	4.98	2.05	1.92	0.08						63-66
44		6Н65-6																
45		6Н65-5М						4.04	4.95	2.04	1.92	0.08						
46		6Н65-6М																
47		6Н69-3М	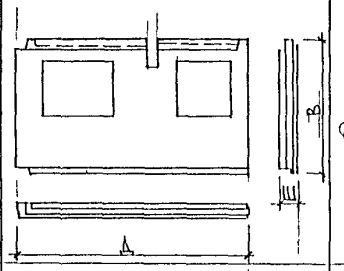	6910	350	2860	15,16	4,78	5,97	2,46	2,26	0,06						75-78
48		6Н69-4М																
49		6Н69-5	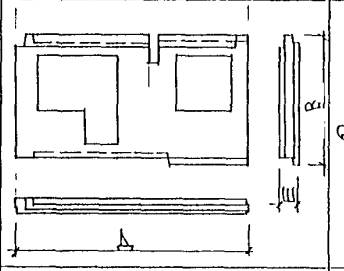	6910	350	2860	14,28	4.52	5.58	2.36	2.08	0.08						79-82
50		6Н69-6																
51		6Н69-5М						4.51	5.70	2.35	2.08	0.08						
52		6Н69-6М																

Инв. № подл. | Подпись и дата | Взам. инв. №

РМ-2779-01.4.I.НН

Лист 4

Формат А3

№№ п/п	Марка панели	Изделия арматурные														Изделия закладные					Расход стали	
		Арматура класса												Арматурная проволока		Всего	Арматура класса		Прокат марки			Всего	
		AI ГОСТ 5781-82				AIII ГОСТ 5781-82					BpI ГОСТ 6727-80			6.0-Т-1-12х13 ГОСТ 18143-72			AII ГОСТ 5781-82		Ст3кп2 ГОСТ 103-76				Общий	На 1м² изделия
		ф14	ф12		Итого	ф12	ф10	ф8	ф6	Итого	ф5	ф4	Итого	ф6	Итого		ф10	Итого	100×6	100×8	Итого		
1	6НБ9-1м	9,72	2,76		12,48		5,92	3,71	75,60	85,23	12,66	1,90	14,56	4,00	4,00	116,27	3,00	3,00	1,88		1,88	4,88	121,15	9.44
2	6НБ9-1-1м																							
3	6НБ9-1-2м																							
4	6НБ9-2м																							
5	6НБ9-2-1м																							
6	6НБ9-2-2м																							
7	6НБ3-1м	9,72	2,76		12,48		5,92	10,42	76,95	93,29	13,23	2,15	15,38	4,70	4,70	125,85	3,00	3,00	1,88		1,88	4,88	130,73	9.36
8	6НБ3-1-1м																							
9	6НБ3-1-2м																							
10	6НБ3-2м																							
11	6НБ3-2-1м																							
12	6НБ3-2-2м																							
13	6НБ4-1м	9,72	2,76		12,48		5,92	7,55	81,17	94,64	14,53	2,15	16,68	4,70	4,70	128,50	3,00	3,00	1,88		1,88	4,88	133,38	9.29
14	6НБ4-1-1м																							
15	6НБ4-2м																							
16	6НБ4-2-1м																							
17	6НБ5-1м	9,72	2,76		12,48		6,29	7,55	78,37	92,21	14,53	1,90	16,43	4,00	4,00	125,12	3,00	3,00	1,88		1,88	4,88	130,00	9.21
18	6НБ5-1-1м																							
19	6НБ5-2м																							
20	6НБ5-2-1м																							

Нач. отд.	Ванаг	
Гл. спец.	Баско	
Зав. гр.	Гуревич	
Разработ	Пахомова	
Проверил	Гуревич	

РМ-2779-01. Ч.I РС

Ведомость расхода стали на элемент в кг

Стадия	Лист	Листов
Р	1	5

МИНИТЭП ОСК

NN п/п	Марка панели	Изделия арматурные														Изделия закладные					Расход стали	
		Арматура класса												Арматурная проволока		Всего	Арматура класса		Прокат марки			Всего	
		A I ГОСТ 5781-82				A III ГОСТ 5781-82					B p I ГОСТ 6727-80			6.0-Т-1-12х13 ГОСТ 18143-72			A II ГОСТ 5781-82		Ст3кп2 ГОСТ 103-76				Общий	На 1м² изделия
		ф14	ф12		Итого	ф12	ф10	ф8	ф6	Итого	ф5	ф4	Итого	ф6	Итого		ф10	Итого	100×6	100×8	Итого			
21	6НБ4-5-1М	9,72	2,76		12,48		5,92	7,55	81,17	94,64	14,53	2,15	16,68	4,70	4,70	128,50	3,83	3,83	1,88	0,63	2,51	6,34	134,84	9,40
22	6НБ4-5-2М																							
23	6НБ4-5-3М																							
24	6НБ4-5-4М																							
25	6НБ4-5-5М																							
26	6НБ4-5-6М																							
27	6НБ4-5-7М																							
28	6НБ4-5-8М																							
29	6НБ4-6-1М																							
30	6НБ4-6-2М																							
31	6НБ4-6-3М																							
32	6НБ4-6-4М																							
33	6НБ4-6-5М																							
34	6НБ4-6-6М																							
35	6НБ4-6-7М																							
36	6НБ4-6-8М																							
37	6НБ5-3М	9,78	2,76		12,54		9,74	10,25	79,10	99,09	14,53	2,15	16,68	4,73	4,73	133,04	3,00	3,00	1,88		1,88	4,88	137,92	9,86
38	6НБ5-4М																							
39	6НБ5-5	9,78	2,76		12,54	2,88	9,74	13,35	77,25	103,22	11,24	2,30	13,54	4,73	4,73	134,03	4,66	4,66	1,88	1,26	3,14	7,80	141,83	10,82
40	6НБ5-5М																							
41	6НБ5-6																							
42	6НБ5-6М																							

№№ п/п	Марка панели	Изделия арматурные														Изделия закладные						Расход стали	
		Арматура класса											Арматурная проволока		Всего	Арматура класса	Прокат марки				Всего	Общий	На 1м² изделия
		A I ГОСТ 5781-82				A III ГОСТ 5781-82					Bp I ГОСТ 6727-80					A II ГОСТ 5781-82	Ст3кп2 ГОСТ 103-76						
		ф14	ф12		Итого	ф12	ф10	ф8	ф6	Итого	ф5	ф4	Итого	ф6	Итого		ф10	Итого	100×6	100×8	Итого			
43	6НГ69-1М	9,72	2,76		12,48		6,29	9,56	83,56	99,41	14,92	2,15	17,07	4,70	4,70	133,66	3,00	3,00	1,88		1,88	4,88	138,54	9,06
44	6НГ69-1-1М																						
45	6НГ69-2М																						
46	6НГ69-2-1М																						
47	6НГ69-3М	9,78	2,76		12,54	2,88	9,74	13,22	85,46	111,30	16,16	2,40	18,56	5,43	5,43	147,83	3,00	3,00	1,88		1,88	4,88	152,71	10,07
48	6НГ69-4М																						
49	6НГ69-5	9,78	2,76		12,54	2,88	9,74	13,70	82,44	108,76	12,74	2,30	15,04	5,43	5,43	141,77	4,66	4,66	1,88	1,26	3,14	7,80	149,57	10,47
50	6НГ69-5М																						
51	6НГ69-6																						
52	6НГ69-6М																						

Инв № подл.	Подпись и дата	Взам. инв. №

Формат	Зона	Позиц.	Обозначение	Наименование	Кол. на испол. 01	02	03	04	05	06	07	08	09	10	11	12
				Документация												
А3			РМ-2779-01.4Т 6Н.01 СБ	Сборочный чертеж	Х	Х	Х	Х	Х	Х						
			РМ-2779-01.4Т 6Н.02 СБ.	Сборочный чертеж							Х	Х	Х	Х	Х	Х
			РМ-2779-01.4Т ПЗ.	Пояснительная записка	Х	Х	Х	Х	Х	Х	Х	Х	Х	Х	Х	Х
			РМ-2779-01.4Т ВС.	Ведомость расхода стали	Х	Х	Х	Х	Х	Х	Х	Х	Х	Х	Х	Х
			РМ-2779-01.4Т У	Узлы габаритные	Х	Х	Х	Х	Х	Х	Х	Х	Х	Х	Х	Х
			РМ-2779-01 4Т УА	Узлы арматурные	Х	Х	Х	Х	Х	Х	Х	Х	Х	Х	Х	Х
			РМ-2779-01.4.Т УУ	Узлы раскладки утеплителя	Х	Х	Х	Х	Х	Х	Х	Х	Х	Х	Х	Х
				Сборочные единицы												
		1	РМ-2779-01 4Т	Закладная деталь М1	2	2	2	2	2	2	2	2	2	2	2	2
		2		М2	2	2	2	2	2	2	2	2	2	2	2	2

Нач. отд.	Банат	
Гл. спец.	Баско	
Зав. гр.	Гуревич	
Разработ.	Пахомова	
Проверил	Гуревич	

РМ-2779-01.4Т 6Н.01÷02СБ.

Панели 6Н59-1М; 6Н59-1-1М; 6Н59-1-2М; 6Н59-2М; 6Н59-2-1М; 6Н59-2-2М; 6Н63-1М; 6Н63-1-1М; 6Н63-1-2М; 6Н63-2М; 6Н63-2-1М; 6Н63-2-2М.

Стадия	Лист	Листов
Р	1	4

МНИИТЭП ОСК

Форма 1 ГОСТ 2.113-75

Инв № подл.	Подпись и дата	Взам. инв. №

Формат	Зона	Позиц.	Обозначение	Наименование	Кол. на испол. 01	02	03	04	05	06	07	08	09	10	11	12
А3		5	РМ-2779-01.4.Т	Петля П1	4	4	4	4	4	4	4	4	4	4	4	4
		6		П2	2	2	2	2	2	2	2	2	2	2	2	2
		7		П14	4	4	4	4	4	4	4	4	4	4	4	4
		10	РМ-2779-01 4Т	Дискретная гибкая связь ДГС1	10	10	10	10	10	10	12	12	12	12	12	12
		11		ДГС2	2	2	2	2	2	2	2	2	2	2	2	2
		14	РМ-2779-01.4Т	Каркас К1	1	1	1	1	1	1	2	2	2	2	2	2
		15		К2	2	2	2	2	2	2	2	2	2	2	2	2
		16		К9	2	2	2	2	2	2	4	4	4	4	4	4

Марки	6Н59-1М	6Н59-1-1М	6Н59-1-2М	6Н59-2М	6Н59-2-1М	6Н59-2-2М	6Н63-1М	6Н63-1-1М	6Н63-1-2М	6Н63-2М	6Н63-2-1М	6Н63-2-2М

РМ-2779-01.4Т 6Н.01÷02СБ.

Лист 2

Форма 1 а ГОСТ 2.113-75/4

Инв № подл.	Подпись и дата	Взам. инв №

Формат	Зона	Позиц.	Обозначение	Наименование	Кол. на испол. 01	02	03	04	05	06	07	08	09	10	11	12
А3		20	РМ-2779-01 ч.Т	Сетка С1	1	1	1	1	1	1	1	1	1	1	1	1
		21		С2	1	1	1	1	1	1	1	1	1	1	1	1
		22		С3	1	1	1	1	1	1						
		23		С4				1	1	1	1	1	1	1	1	1
		24		С10	1	1	1	1	1	1	1	1	1	1	1	1
		25		С11	1	1	1	1	1	1	1	1	1	1	1	1
		26		С12						1						
		27		С14	1	1	1	1	1		1	1	1	1	1	1
		28		С17	4	4	4	4	4	1	1	1	1	1	1	1
		29		С20	2	2	2	2	2	4	4	4	4	4	4	4
		30		С23	3	3	3	3	3	2	2	2	2	2	2	2
		31		С25	3	3	3	3	3	3	3	3	3	3	3	3
				Стержни												
				Сталь класса AIII, ГОСТ 5781-82													
Б/ч		34		ф6 ℓ=250 0,05кг	34	34	34	34	34	34	40	40	40	40	40	40

Марки	6Н59-1м	6Н59-1-1м	6Н59-1-2м	6Н59-2м	6Н59-2-1м	6Н59-2-2м	6Н63-1м	6Н63-1-1м	6Н63-1-2м	6Н63-2м	6Н63-2-1м	6Н63-2-2м

РМ-2779-01.ч.Т.6Н.01÷02СБ.

Лист 3

Формат А4 ГОСТ 2.113-75

Инв № подл.	Подпись и дата	Взам. инв №

Формат	Зона	Позиц.	Обозначение	Наименование	Кол. на испол. 01	02	03	04	05	06	07	08	09	10	11	12
Б/ч		36		ф8 ℓ=600 0,24кг	16	16	16	16	16	16	16	16	16	16	16	16
А3		38	РМ-2779-01.ч.Т	Шпилька Ш-1	38	38	38	38	38	38	43	43	43	43	43	43
				Материалы												
				Тяжелый бетон γ=2400 кг/м³; м³	2,04	2,04	2,04	2,04	2,04	2,04	2,21	2,21	2,21	2,21	2,21	2,21
				Утеплитель ПСБ γ=25 кг/м³; м³	1,92	1,92	1,92	1,92	1,92	1,92	2,10	2,10	2,10	2,10	2,10	2,10
				Минераловатные плиты γ=125 кг/м³; м³	0,05	0,05	0,05	0,05	0,05	0,05	0,09	0,09	0,09	0,09	0,09	0,09

Марки	6Н59-1м	6Н59-1-1м	6Н59-1-2м	6Н59-2м	6Н59-2-1м	6Н59 2-2м	6Н63-1м	6Н63-1-1м	6Н63-1-2м	6Н63-2м	6Н63-2-1м	6Н63-2-2м

РМ-2779-01.ч.Т.6Н.01÷02 СБ.

Лист 4

Формат А4 ГОСТ 2.113-75

6 Н59-1м; 6Н59-1-1м, 6Н59-1-2м

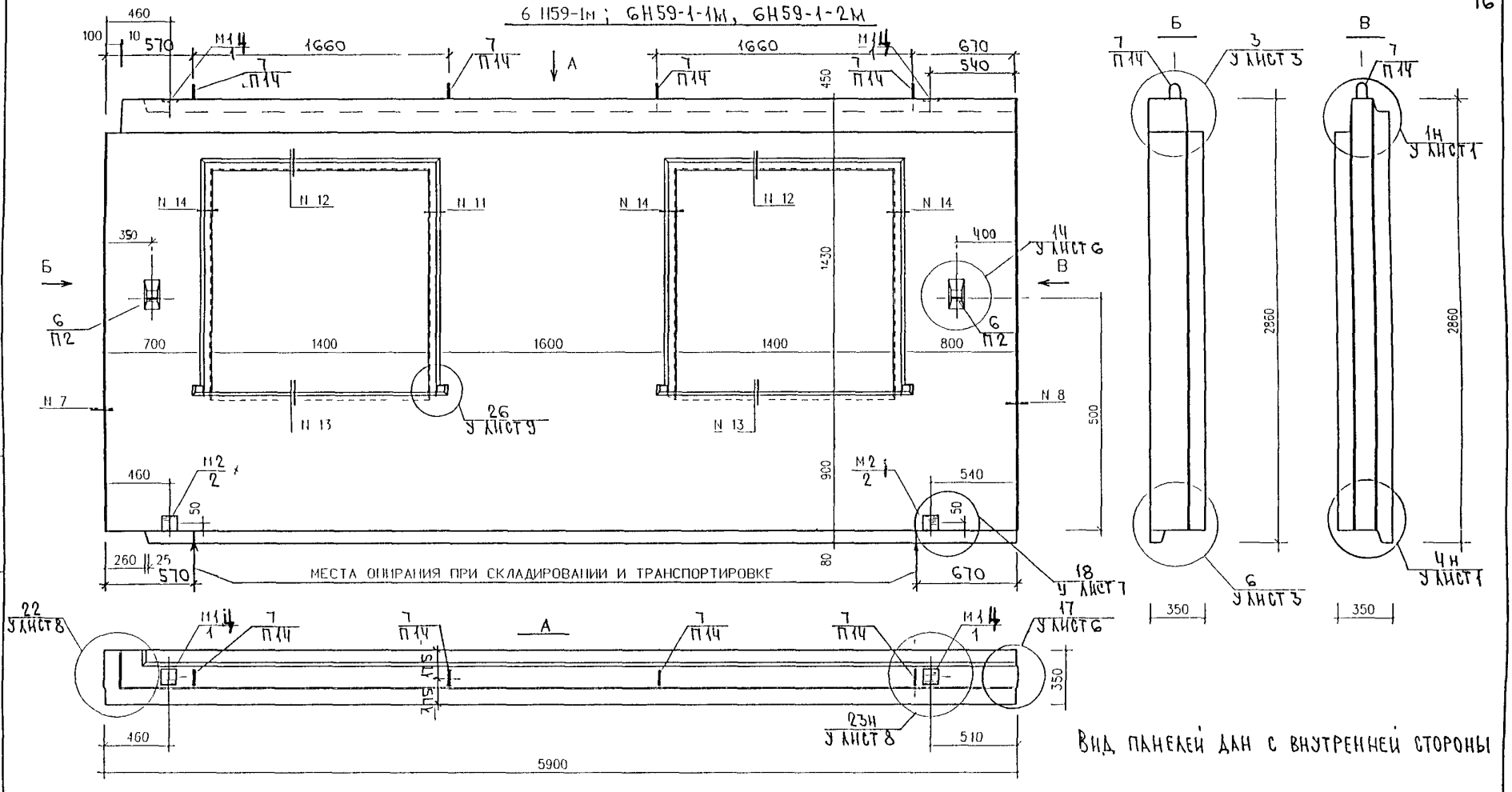

Вид панелей дан с внутренней стороны

6Н59-2м; 6Н59-2-1м, 6Н59-2-2м

Зеркальное отражение 6Н59-1м; 6Н59-1-1м; 6Н59-1-2м

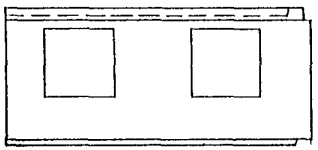

Нач отд	Ванаг		
Гл спец	Баско		
Зав гр	Гуревич		
Разработ	Пахомова		
Проверил	Гуревич		

РМ-2779-01.ч.I; 6Н; 01 СБ.

Панели 6Н59-1м, 6Н59-2м, 6Н59-1-1м, 6Н59-2-1м, 6Н59-1-2м, 6Н59-2-2м	Стадия	Масса	Масштаб
	Р.		
	Лист 1	Листов 6	
Сборочный чертеж	МНИИТЭП ОСК		

Согласовано

Гл инж М3 — Козицын

Гип М.3 — Мыльников

6Н 59 - 1М

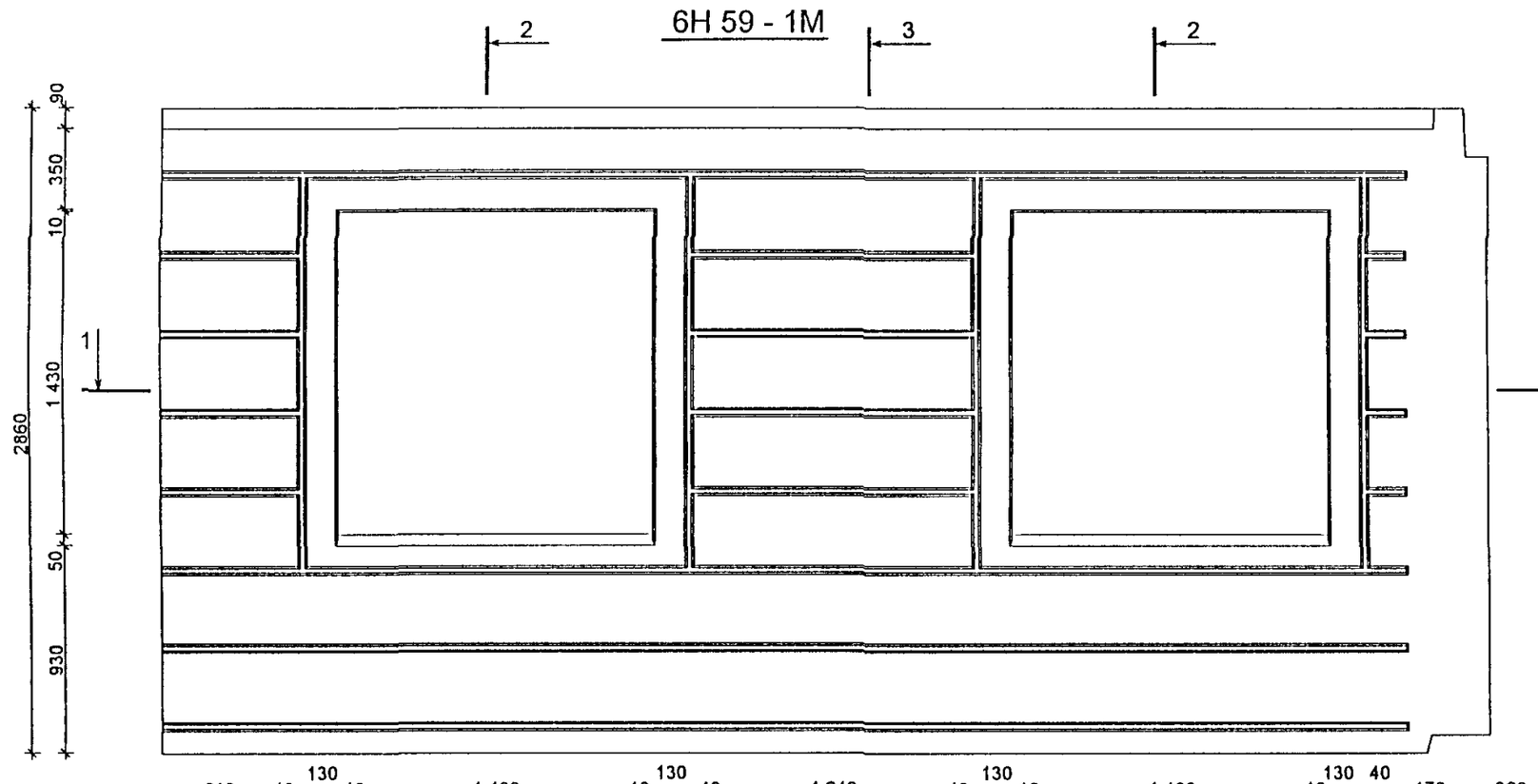

2 - 2

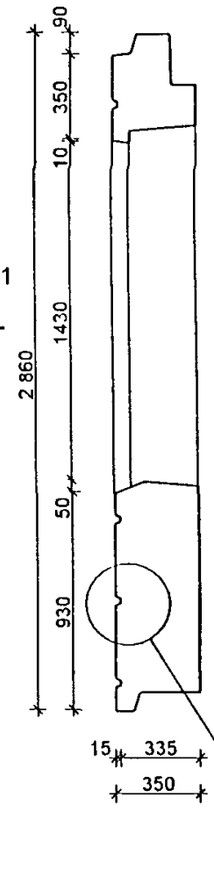

3 - 3

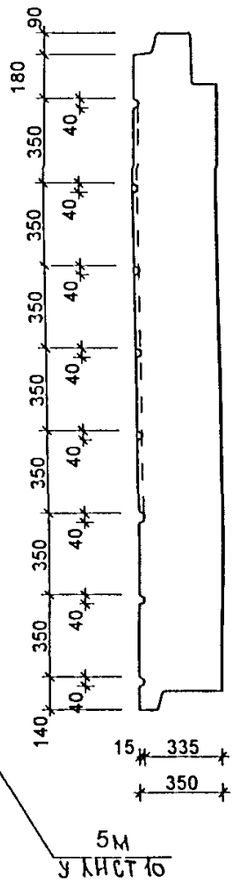

1 - 1

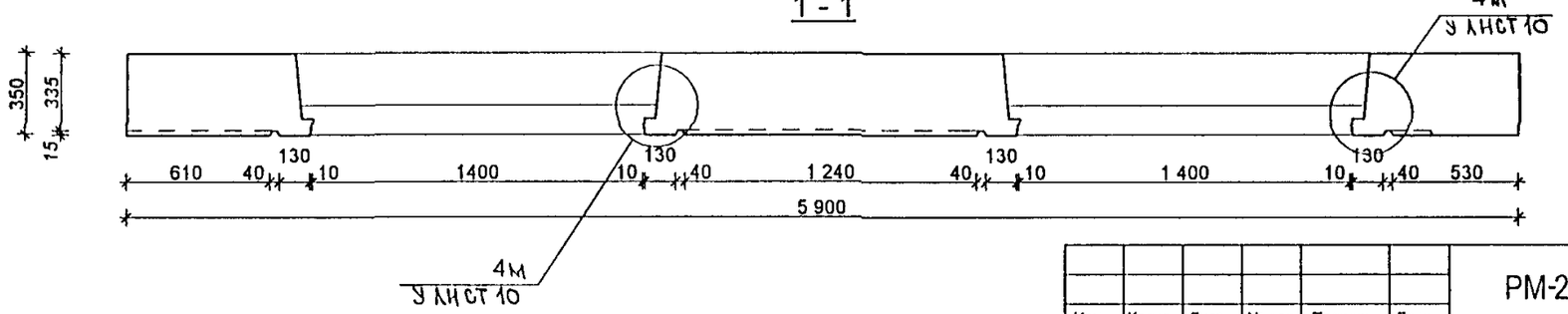

6Н 59 - 2М ЗЕРКАЛЬНО

Согласовано

Взам инв №

Подпись и дата

Инв № подл

Изм	Кол уч	Лист	№ док	Подпись	Дата
РУК МАСТ №3		КАН			
ГЛ ИНЖ МАСТ		КОЗИЦЫН			
ГАП		РОЗАНОВА			
ГИП		МЫЛЬНИКОВ			
ПРОВЕРИЛ		РОЗАНОВА			
РАЗРАБОТАЛ		ЕФИМОВ			
Н КОНТРОЛЬ		КРАЮХИНА			

РМ-2779 - 01. ч.I. 6Н. 01 СБ

6Н 59 - 1М; 6Н 59 - 2М

Стадия	Масса	Масштаб
Р		1:25
Лист 2		Листов 6

МАТРИЧНАЯ ОТДЕЛКА

МНИИТЭП
МАСТЕРСКАЯ №3

6Н 59 - 1 - 1М

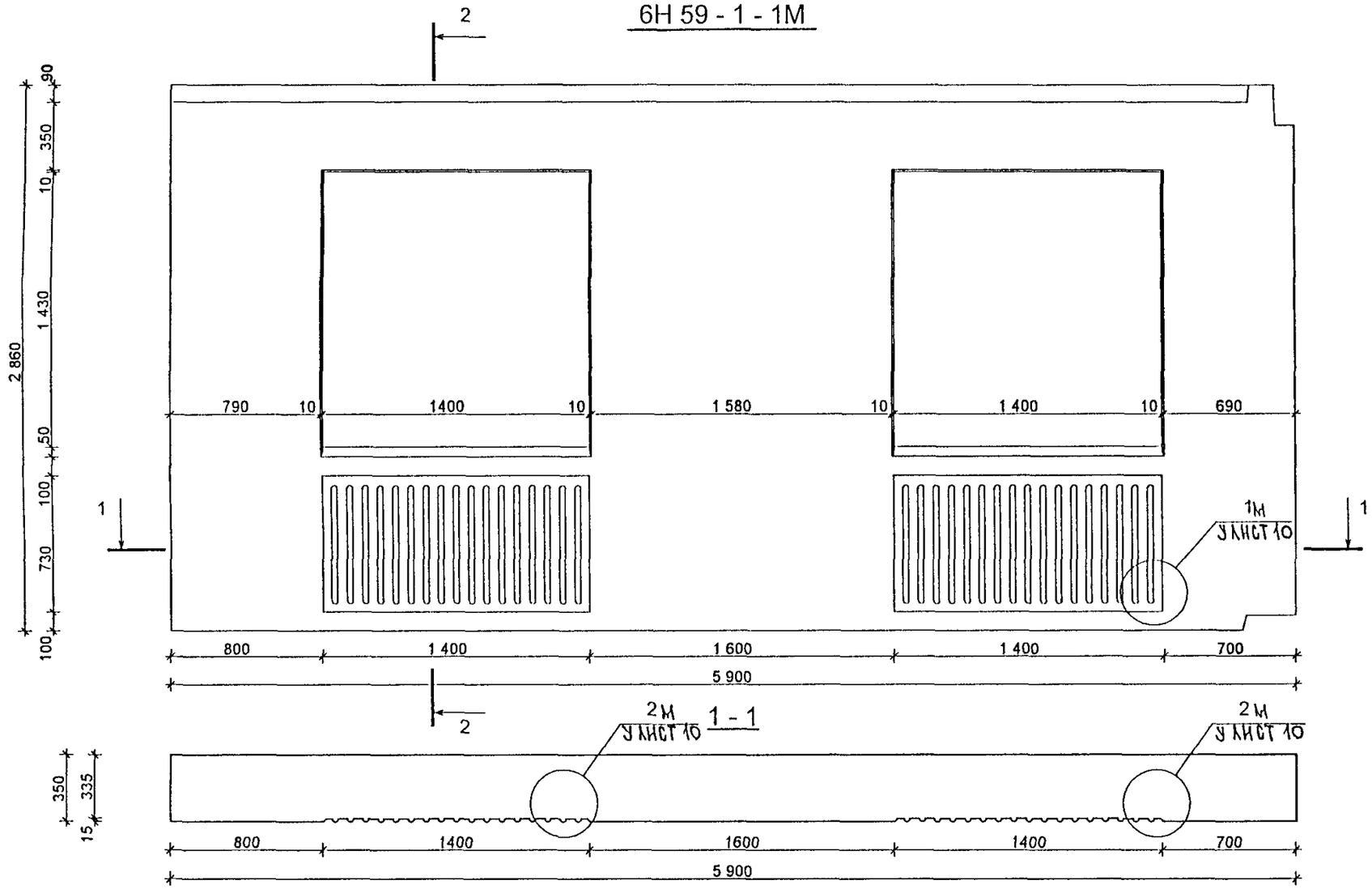

2 - 2

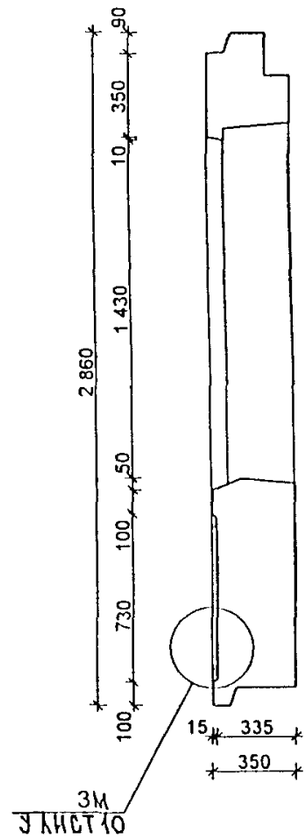

6Н 59 - 2 - 1М Зеркально

Согласовано

Взам инв №

Подпись и дата

Инв № подл

Изм	Кол уч	Лист	№ док	Подпись	Дата
РУК МАСТ №3		КАН			
ГЛ ИНЖ МАСТ		КОЗИЦЫН			
ГАП		РОЗАНОВА			
ГИП		МЫЛЬНИКОВ			
ПРОВЕРИЛ		РОЗАНОВА			
РАЗРАБОТАЛ		ЕФИМОВ			
Н КОНТРОЛЬ		КРАЮХИНА			

РМ-2779 - 01. Ч.1 . 6Н.01 СБ.

ПАНЕЛИ: 6Н59-1-1М, 6Н59-2-1М.

Стадия	Масса	Масштаб
Р		1 25
Лист 3		Листов 6

МАТРИЧНАЯ ОТДЕЛКА

МНИИТЭП
МАСТЕРСКАЯ №3

6Н 59 - 1 - 2М

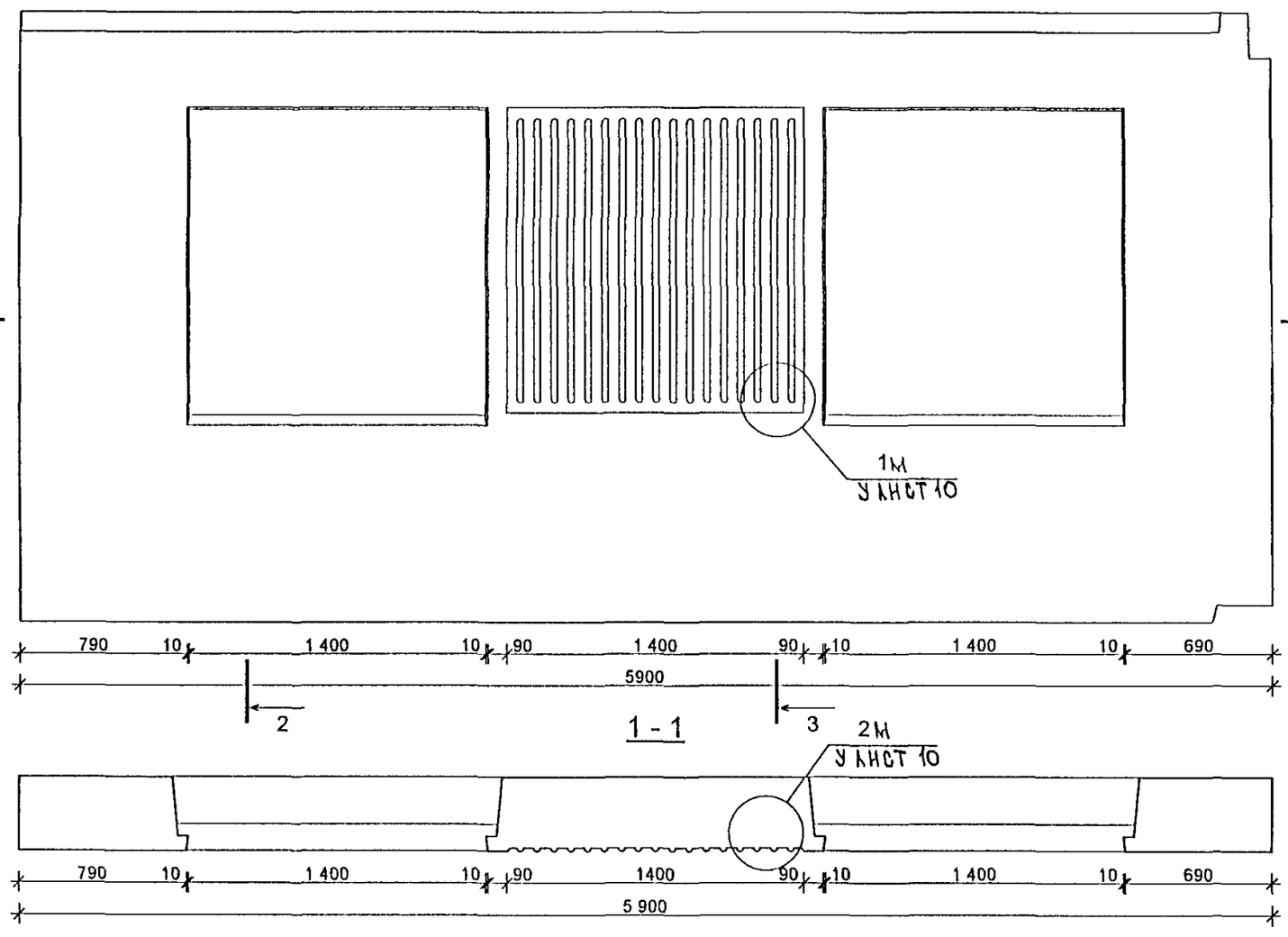

2 - 2

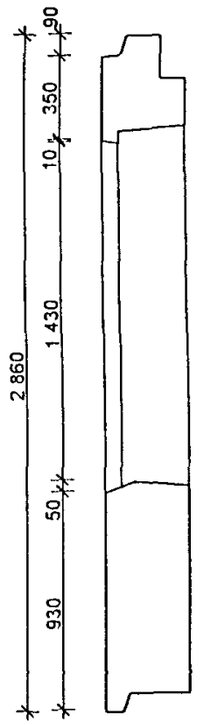

3 - 3

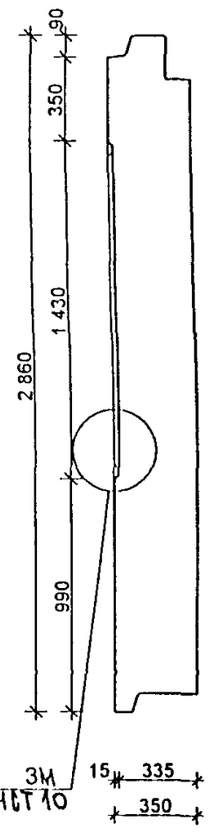

6Н 59 - 2 - 2М Зеркально

Изм	Кол уч	Лист	№ док	Подпись	Дата
РУК МАСТ №3		КАН			
ГЛ ИНЖ МАСТ		КОЗИЦЫН			
ГАП		РОЗАНОВА			
ГИП		МЫЛЬНИКОВ			
ПРОВЕРИЛ		РОЗАНОВА			
РАЗРАБОТАЛ		ЕФИМОВ			
Н КОНТРОЛЬ		КРАЮХИНА			

РМ-2779 - 01. ч.Т. 6Н . 01 СБ.

ПАНЕЛИ: 6Н59-1-2М, 6Н59-2-2М.

Стадия	Масса	Масштаб
Р		1:25
Лист 1		Листов 6

МАТРИЧНАЯ ОТДЕЛКА

МНИИТЭП
МАСТЕРСКАЯ №3

Согласовано

Взам инв №

Подпись и дата

Инв № подл

ФОРМА 4 ГОСТ 21 103 78

СХЕМА РАСКЛАДКИ УТЕПЛИТЕЛЯ 6Н59-1М; 6Н59-1-1М, 6Н59-1-2М

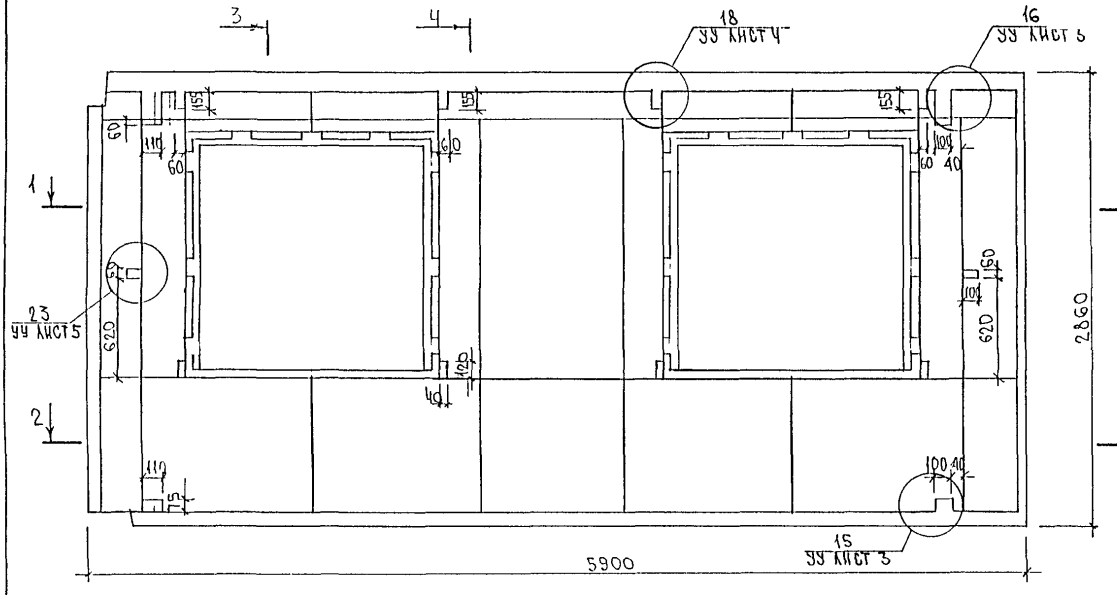

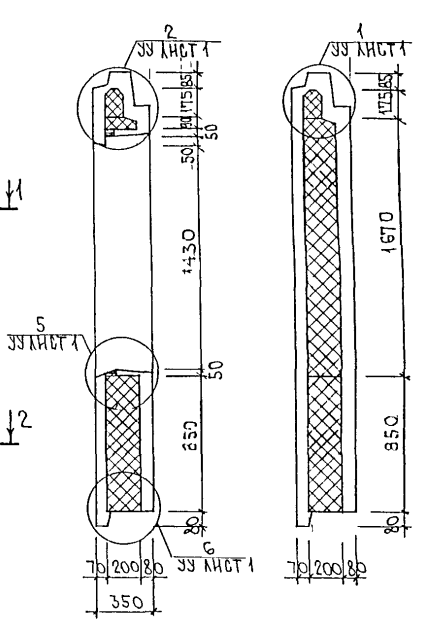

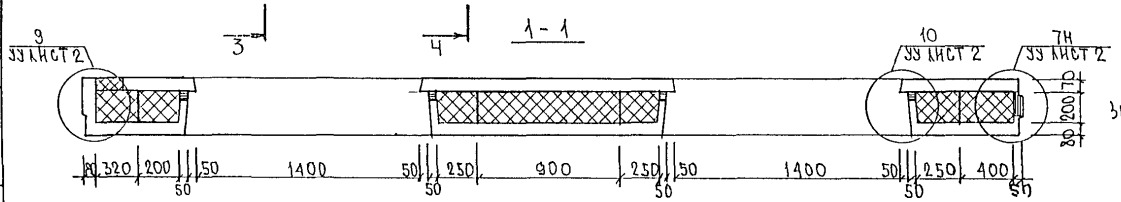

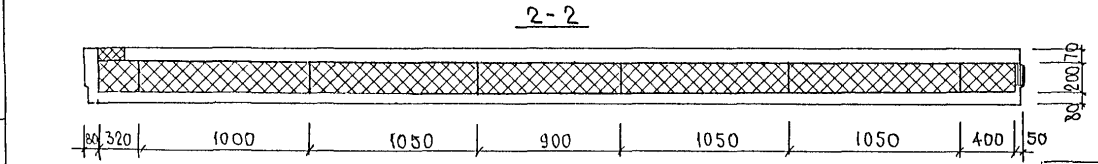

6Н59-2М; 6Н59-2-1М; 6Н59-2-2М

ЗЕРКАЛЬНОЕ ОТРАЖЕНИЕ 6Н59-1М, 6Н59-1-1М, 6Н59-1-2М

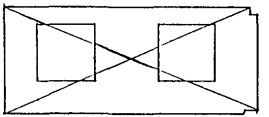

ИНВ № ПОДЛ	ПОДПИСЬ И ДАТА	ВЗАМ ИНВ №

РМ-2779-01. ч.I. 6Н. 01СБ.

ЛИСТ 5

Схема армирования 6Н59-1-1м, 6Н59-1-1м, 6Н59-1-2м

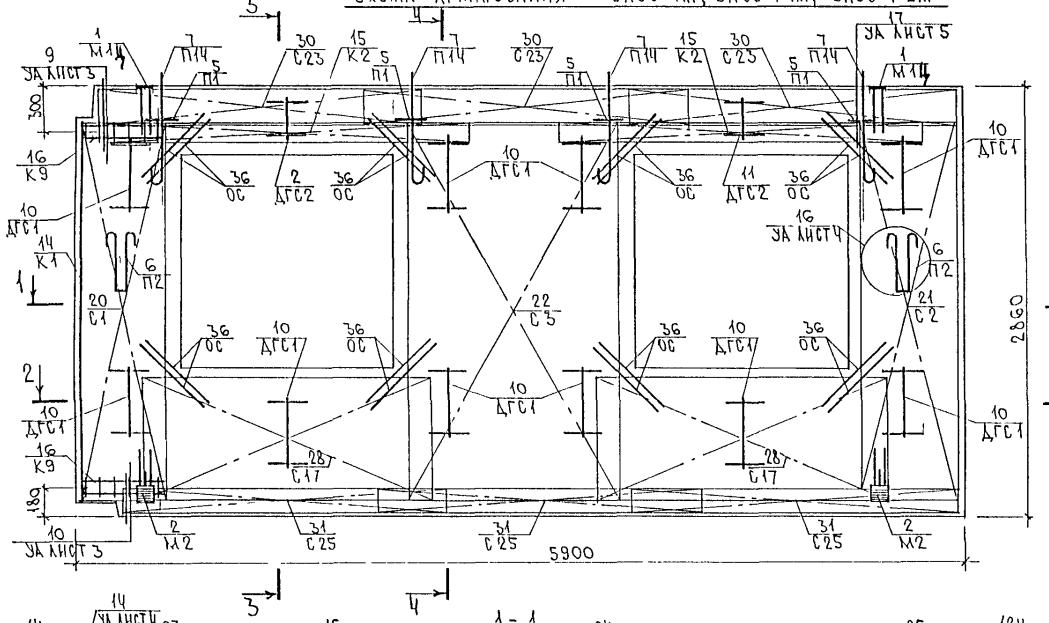

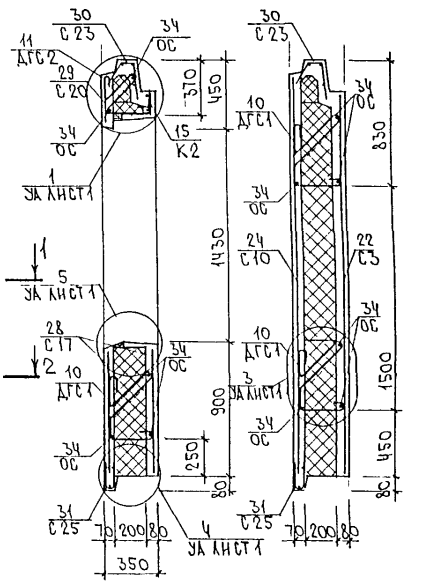

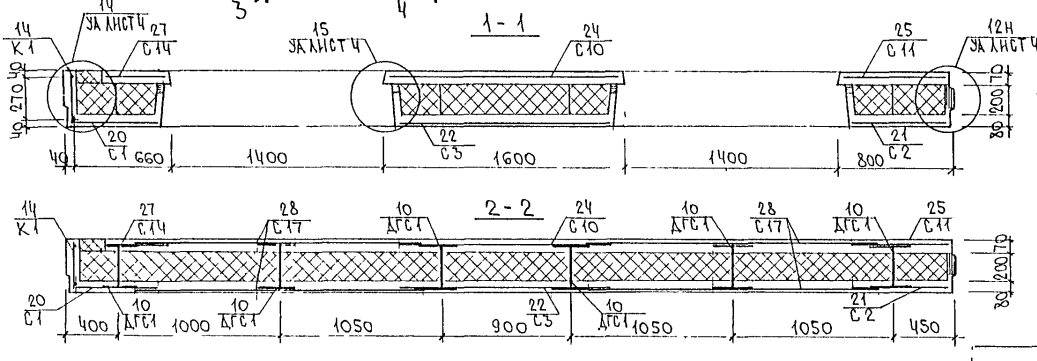

6Н59-2м; 6Н59-2-1м; 6Н59-2-2м

Зеркальное отражение 6Н59-1-1м, 6Н59-1-1м, 6Н59-1-2

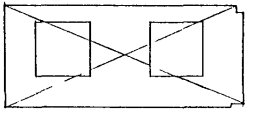

РМ-2779-01.ч.I. 6Н.01СБ.

Лист 6

Инв. № подл. | Подпись и дата | Взам. инв. №

6 1Н63-1м; 6Н63-1-1М; 6Н63-1-2М

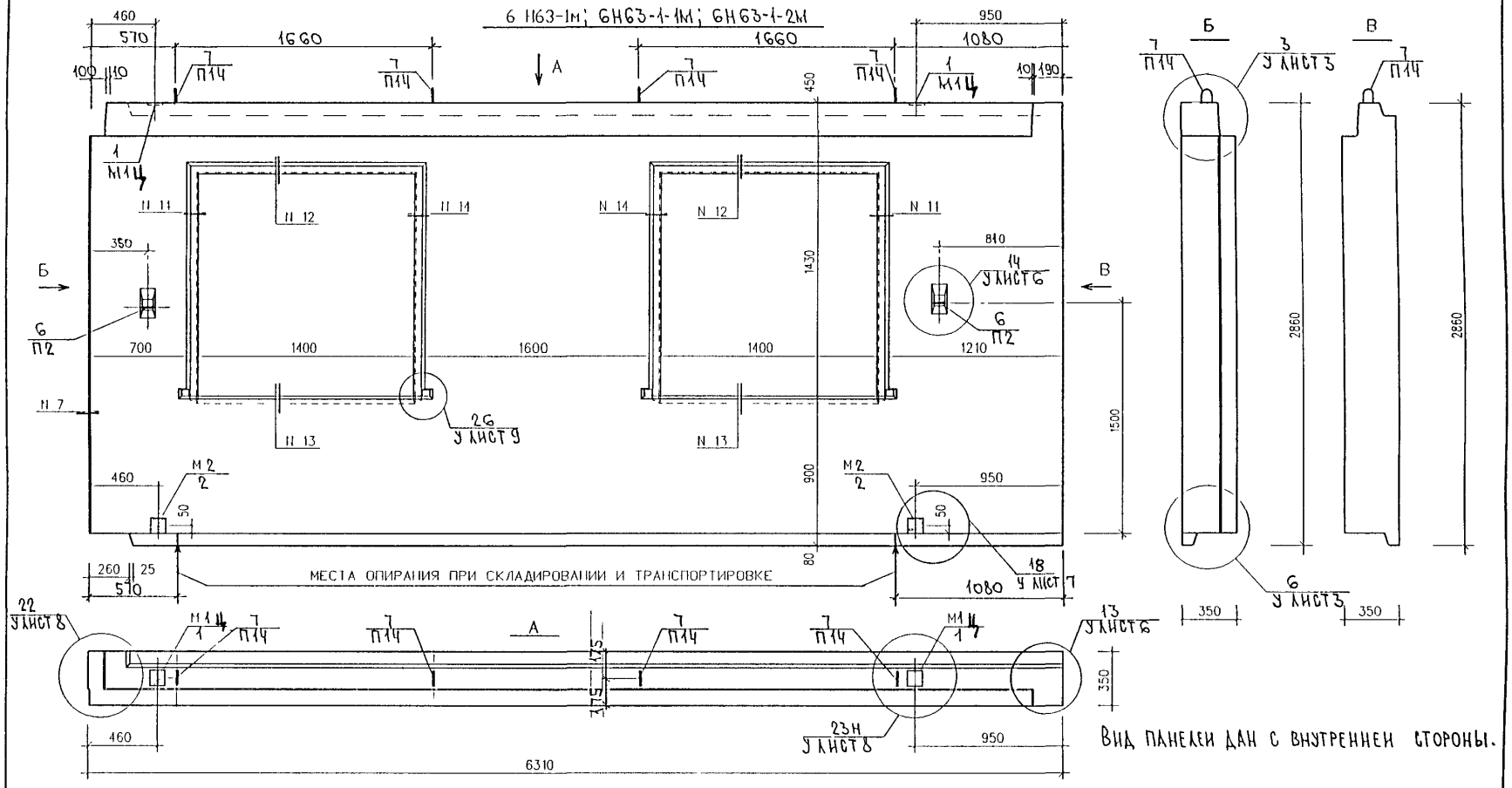

Вид панели дан с внутренней стороны.

6Н63-2М; 6Н63-2-1М; 6Н63-2-2М

ЗЕРКАЛЬНОЕ ОТРАЖЕНИЕ 6Н63-1М; 6Н63-1-1М; 6Н63-1-2М

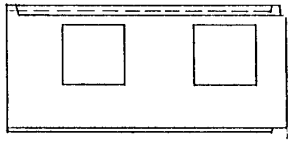

НАЧ. ОТД.	ВАНАГ	
ГА СПЕЦ.	БАСКО	
ЗАВ. ГР.	ГУРЕВИЧ	
РАЗРАБОТ.	ПАХОМОВА	
ПРОВЕРИЛ	ГУРЕВИЧ	

РМ-2779-01. ч.I. 6Н. 02СБ.

Панели 1Н63-1м, 1Н63-2м, 6Н63-1-1м, 6Н63-2-1м, 6Н63-1-2м, 6Н63-2-2м

СТАДИЯ	МАССА	МАСШТАБ
Р		
ЛИСТ 1	ЛИСТОВ 6	

Сборочный чертеж

МПИИТЭП ОСК

6Н 63 - 1М

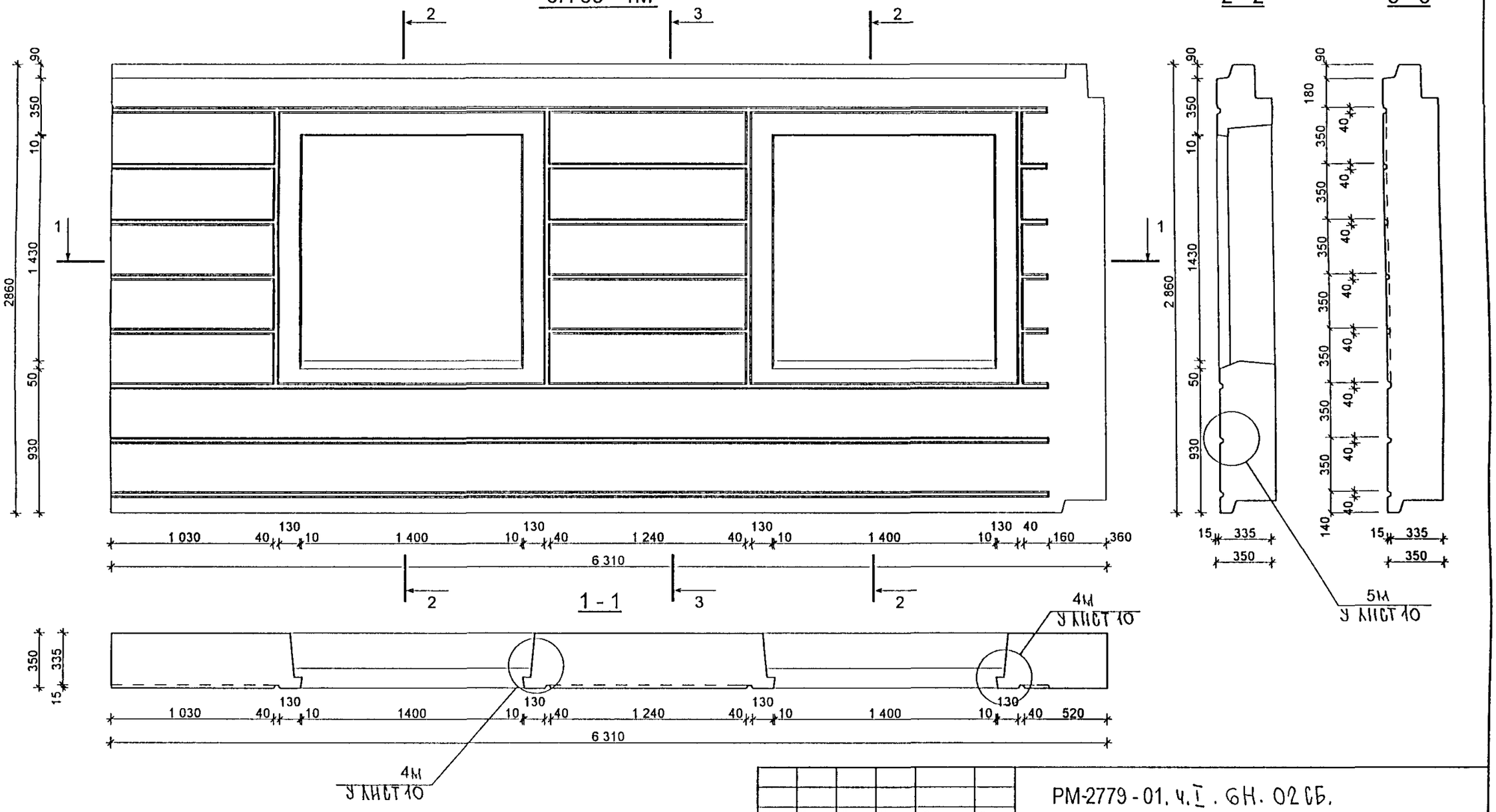

2 - 2

3 - 3

6Н63 - 2М ЗЕРКАЛЬНО

Изм	Кол уч	Лист	№ док	Подпись	Дата
РУК МАСТ №3		КАН			
ГЛ ИНЖ МАСТ		КОЗИЦЫН			
ГАП		РОЗАНОВА			
ГИП		МЫЛЬНИКОВ			
ПРОВЕРИЛ		РОЗАНОВА			
РАЗРАБОТАЛ		ЕФИМОВ			
Н КОНТРОЛЬ		КРЮХИНА			

РМ-2779 - 01. ч.I . 6Н. 02 ОБ.

6Н 63 - 1М ; 6Н63 - 2М

Стадия	Масса	Масштаб
Р		1 25
Лист 2		Листов 6

МАТРИЧНАЯ ОТДЕЛКА

МНИИТЭП
МАСТЕРСКАЯ №3

Согласовано

Взам инв №

Подпись и дата

Инв № подл

6Н 63 - 1 - 1М

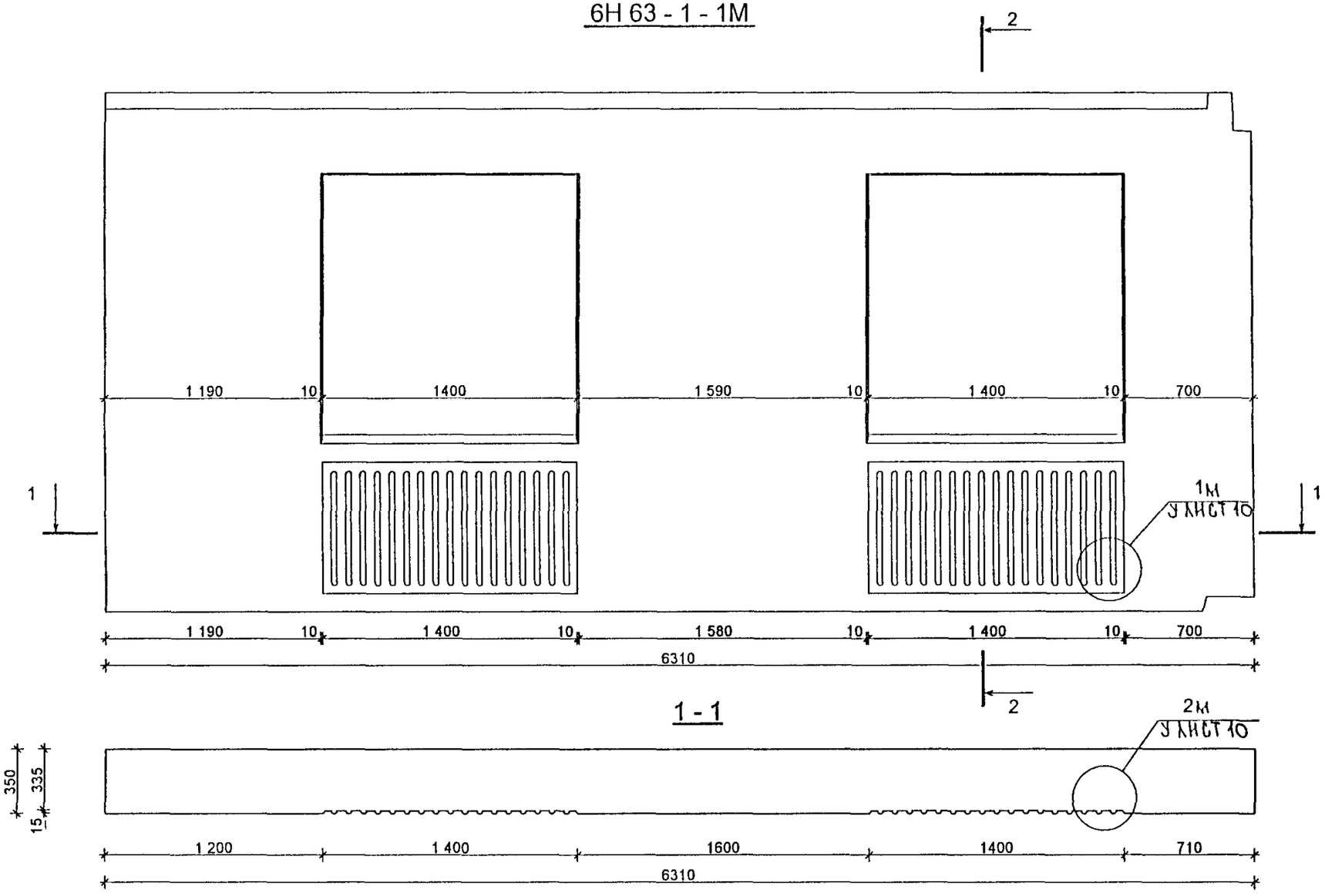

2 - 2

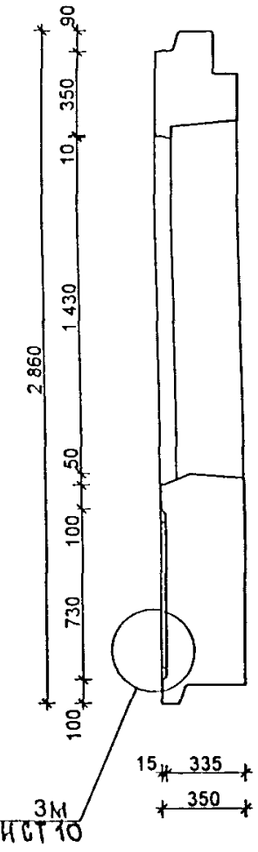

6Н 63 - 2 - 1М Зеркально

Изм	Кол уч	Лист	№ док	Подпись	Дата
РУК МАСТ №3		КАН			
ГЛ ИНЖ МАСТ		КОЗИЦЫН			
ГАП		РОЗАНОВА			
ГИП		МЫЛЬНИКОВ			
ПРОВЕРИЛ		РОЗАНОВА			
РАЗРАБОТАЛ		ЕФИМОВ			
Н КОНТРОЛЬ		КРАЮХИНА			

РМ-2779 - 01. ч.I. 6Н. 02 СБ.

ПАНЕЛИ: 6Н63-1-1М, 6Н63-2-1М

Стадия	Масса	Масштаб
Р		1.25
Лист 5		Листов 6

МАТРИЧНАЯ ОТДЕЛКА

МНИИТЭП
МАСТЕРСКАЯ №3

Согласовано

Взам инв №

Подпись и дата

Инв № подл

6Н 63 - 1 - 2М

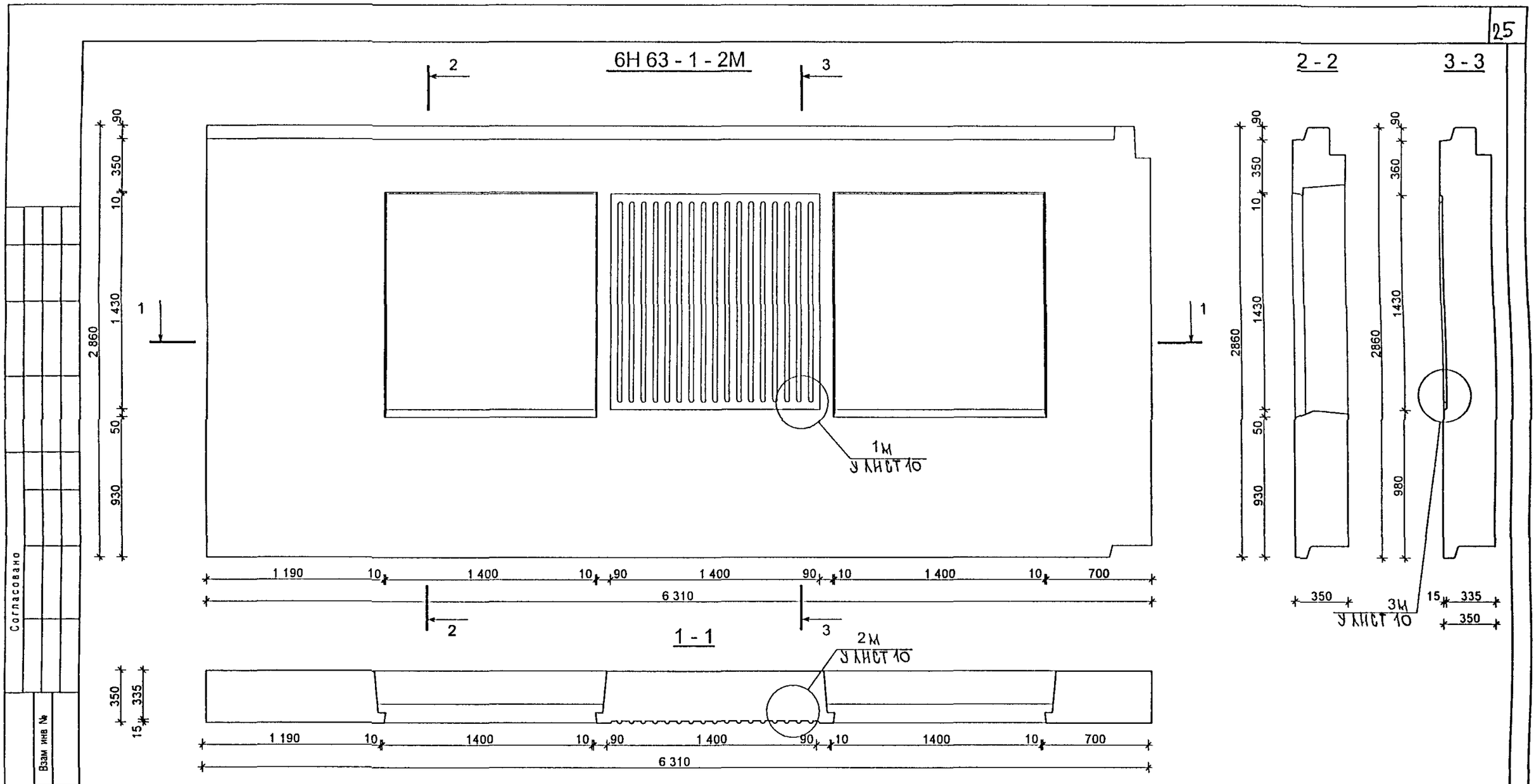

6Н 63 - 2 - 2М Зеркально

Изм	Кол уч	Лист	№ док	Подпись	Дата
РУК МАСТ №3		КАН			
ГЛ ИНЖ МАСТ		КОЗИЦЫН			
ГАП		РОЗАНОВА			
ГИП		МЫЛЬНИКОВ			
ПРОВЕРИЛ		РОЗАНОВА			
РАЗРАБОТАЛ		ЕФИМОВ			
Н КОНТРОЛЬ		КРАЮХИНА			

РМ-2779 - 01. ч.I. 6Н. 02 СБ.

ПАНЕЛИ: 6Н63-1-2М, 6Н63-2-2М.

Стадия	Масса	Масштаб
Р		1 : 25
Лист 4		Листов 6

МАТРИЧНАЯ ОТДЕЛКА

МНИИТЭП
МАСТЕРСКАЯ №3

Согласовано

Взам инв №

Подпись и дата

Инв № подл

Схема раскладки утеплителя 6Н63-1М; 6Н63-1-1М; 6Н63-1-2М

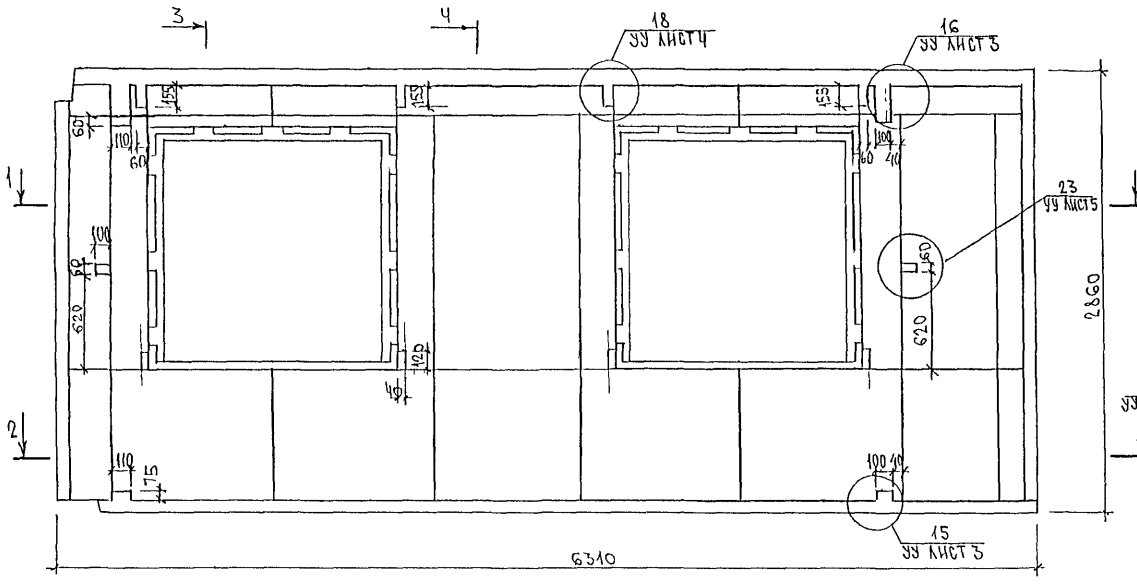

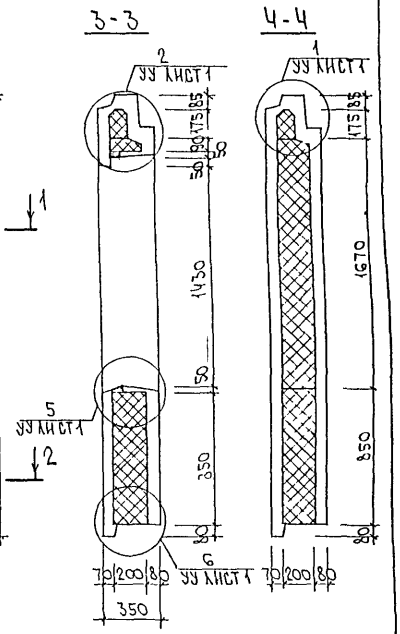

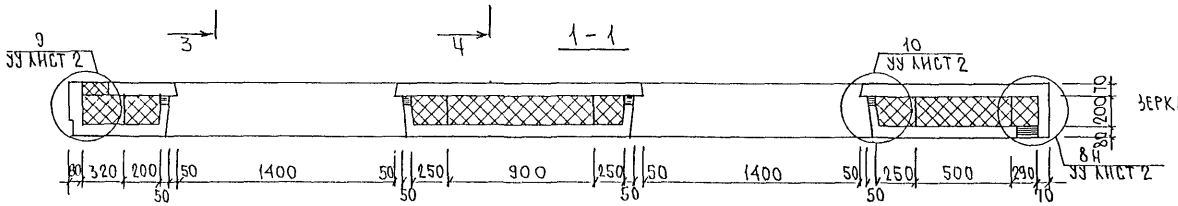

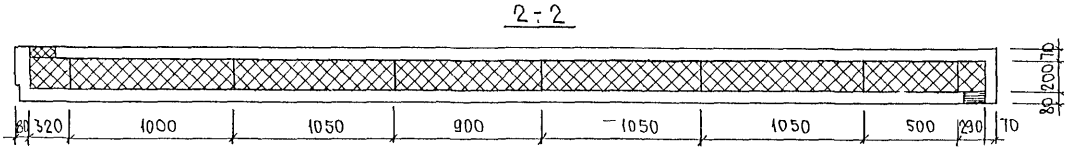

6Н63-2М; 6Н63-2-1М; 6Н63-2-2М

Зеркальное отражение 6Н63-1М; 6Н63-1-1М; 6Н63-1-2М

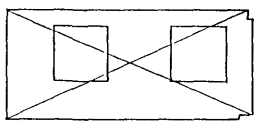

ИНВ № ПОДЛ	ПОДПИСЬ И ДАТА	ВЗАМ ИНВ №

Схема армирования 6Н63-1М; 6Н63-1-1М; 6Н63-1-2М

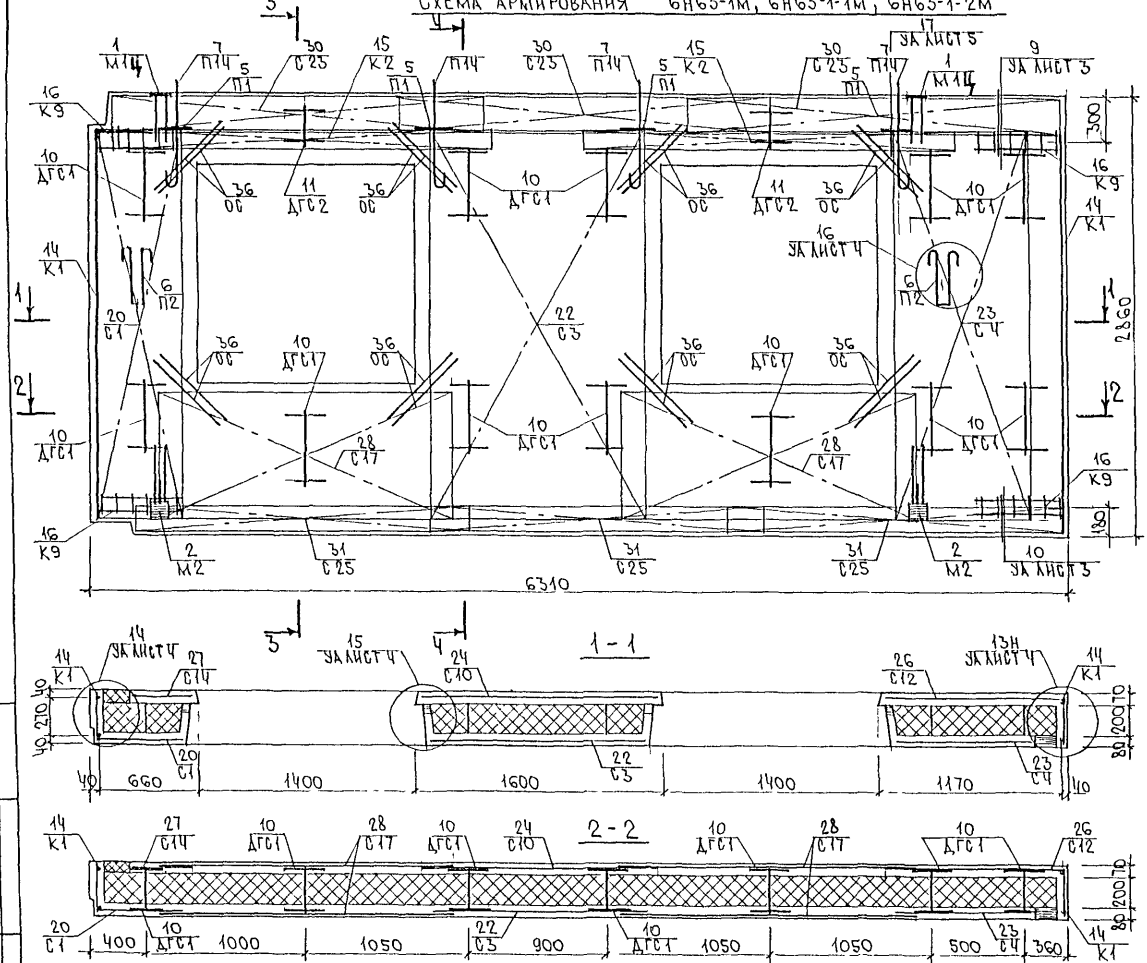

6Н63-2М; 6Н63-2-1М; 6Н63-2-2М

Зеркальное отражение 6Н63-1М; 6Н63-1-1М; 6Н63-1-2М

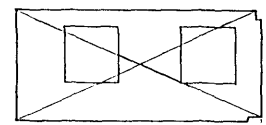

Инв № подл.	Подпись и дата	Взам. инв №

Формат	Зона	Позиц.	Обозначение	Наименование	Кол. на испол. 01	02	03	04	05	06	07	08	09	10	11	12
				Документация												
А3			РМ-2779-01.ч.I. ГН.03СБ.	Сборочный чертеж	Х	Х	Х	Х								
			РМ-2779-01.ч.I. ГН. 04СБ.	Сборочный чертеж					Х	Х	Х	Х	Х	Х	Х	Х
			РМ-2779-01 ч.I. ПЗ,	Пояснительная записка	Х	Х	Х	Х	Х	Х	Х	Х	Х	Х	Х	Х
			РМ-2779-01.ч.I. РС	Ведомость расхода стали	Х	Х	Х	Х	Х	Х	Х	Х	Х	Х	Х	Х
			РМ-2779-01.ч.I. У.	Узлы габаритные	Х	Х	Х	Х	Х	Х	Х	Х	Х	Х	Х	Х
			РМ-2779-01.ч.I. УА.	Узлы арматурные	Х	Х	Х	Х	Х	Х	Х	Х	Х	Х	Х	Х
			РМ-2779-01.ч.I. УУ.	Узлы раскладки утеплителя	Х	Х	Х	Х	Х	Х	Х	Х	Х	Х	Х	Х
				Сборочные единицы												
		1	РМ-2779-01.ч.I.	Закладная деталь М1Ц	2	2	2	2	2	2	2	2	2	2	2	2
		2		М2	2	2	2	2	2	2	2	2	2	2	2	2
		3		М3Ц					1	1	1	1	1	1	1	1

Нач.отд.	Занаг		
Гл.спец.	Баско		
Зав.гр.	Гуревич		
Разработ.	Пахомова		
Проверил	Гуревич		

РМ-2779-01.ч.I. ГН.03÷04СБ.

Панели ГНГЧ-1М, ГНГЧ-1-1М; ГНГЧ-2М; ГНГЧ-2-1М; ГНГЧ-5-4М; ГНГЧ-5-2М; ГНГЧ-5-3М; ГНГЧ-5-4М; ГНГЧ-6-1М; ГНГЧ-6-2М; ГНГЧ-6-3М; ГНГЧ-6-4М

Стадия	Лист	Листов
Р	1	3

МНИИТЭП ОСК

Форма 1б ГОСТ 2.113-75

Инв № подл.	Подпись и дата	Взам. инв №

Формат	Зона	Позиц.	Обозначение	Наименование	Кол. на испол. 01	02	03	04	05	06	07	08	09	10	11	12
А3		5	РМ-2779-01.ч.I.	Петля П1	4	4	4	4	4	4	4	4	4	4	4	4
		6		П2	2	2	2	2	2	2	2	2	2	2	2	2
		7		П1Ч	4	4	4	4	4	4	4	4	4	4	4	4
		10	РМ-2779-01 ч.I.	Дискретная гибкая связь ДГС1	12	12	12	12	12	12	12	12	12	12	12	12
		11		ДГС2	2	2	2	2	2	2	2	2	2	2	2	2
		14	РМ-2779-01 ч.I.	Каркас К1	1	1	1	1	1	1	1	1	1	1	1	1
		15		К2	2	2	2	2	2	2	2	2	2	2	2	2
		16		К9	2	2	2	2	2	2	2	2	2	2	2	2

Марки	ГНГЧ-1М	ГНГЧ-1-1М	ГНГЧ-2М	ГНГЧ-2-1М	ГНГЧ-5-1М	ГНГЧ-5-2М	ГНГЧ-5-3М	ГНГЧ-5-4М	ГНГЧ-6-1М	ГНГЧ-6-2М	ГНГЧ-6-3М	ГНГЧ-6-4М

РМ-2779-01.ч.I. ГН.03÷04СБ.

Лист 2

Форма 1в ГОСТ 2.113-75

Инв № подл	Подпись и дата	Взам инв №

Формат	Зона	Позиц	Обозначение	Наименование	Кол на испол 01	02	03	04	05	06	07	08	09	10	11	12
А3		20	РМ-2779-01 4 I	Сетка С 2	1	1	1	1	1	1	1	1	1	1	1	1
		21		С 3	1	1	1	1	1	1	1	1	1	1	1	1
		22		С 5	1	1	1	1	1	1	1	1	1	1	1	1
		23		С 10	1	1	1	1	1	1	1	1	1	1	1	1
		24		С 11	1	1	1	1	1	1	1	1	1	1	1	1
		25		С 13	1	1	1	1	1	1	1	1	1	1	1	1
		26		С 17	4	4	4	4	4	4	4	4	4	4	4	4
		27		С 20	2	2	2	2	2	2	2	2	2	2	2	2
		28		С 23	3	3	3	3	3	3	3	3	3	3	3	3
		29		С 24	1	1	1	1	1	1	1	1	1	1	1	1
		30		С 25	3	3	3	3	3	3	3	3	3	3	3	3
		31		С 26	1	1	1	1	1	1	1	1	1	1	1	1
				Стержни												
				Сталь класса А III, ГОСТ 5781-82												
Б/4		34		ф6 l=250 0,05кг	40	40	40	40	40	40	40	40	40	40	40	40
				Марки	6Н64-1М	6Н64-1М	6Н64-2М	6Н64-2-1М	6Н64-5-1М	6Н64-5-2М	6Н64-5-3М	6Н64-5-4М	6Н64-6-1М	6Н64-6-2М	6Н64-6-3М	6Н64-6-4М

РМ-2779-01.4I.6Н.03÷04СБ.

Лист 3

Форма 18 ГОСТ 2 113-75

Инв № подл	Подпись и дата	Взам инв №

Формат	Зона	Позиц	Обозначение	Наименование	Кол на испол 01	02	03	04	05	06	07	08	09	10	11	12
Б/4		36		ф8 l=600 0,24кг	16	16	16	16	16	16	16	16	16	16	16	16
А3		38	РМ-2779-01. 4 I	Шпилька Ш-1	43	43	43	43	43	43	43	43	43	43	43	43
				Материалы												
				Тяжелый бетон γ=2400 кг/м³; м³	2,27	2,27	2,27	2,27	2,27	2,27	2,27	2,27	2,27	2,27	2,27	2,27
				Утеплитель ПСБ γ=25 кг/м³; м³	2,14	2,14	2,14	2,14	2,14	2,14	2,14	2,14	2,14	2,14	2,14	2,14
				Минераловатные плиты γ=125 кг/м³; м³	0,11	0,11	0,11	0,11	0,11	0,11	0,11	0,11	0,11	0,11	0,11	0,11
				Марки	6Н64-1М	6Н64-1М	6Н64-2М	6Н64-2-1М	6Н64-5-1М	6Н64-5-2М	6Н64-5-3М	6Н64-5-4М	6Н64-6-1М	6Н64-6-2М	6Н64-6-3М	6Н64-6-4М

РМ-2779-01.4I.6Н.03÷04СБ

Лист 4

Форма 18 ГОСТ 2 113-75

Инв № подл.	Подпись и дата	Взам инв №

Формат	Зона	Позиц.	Обозначение	Наименование	Кол. на испол. 13	14	15	16	17	18	19	20
				Документация								
А3												
			РМ-2779-01.ч.I ГН. ОЧСБ.	Сборочный чертеж	X	X	X	X	X	X	X	X
			РМ-2779-01.ч.I ПЗ.	Пояснительная записка	X	X	X	X	X	X	X	X
			РМ-2779-01.ч.I РС.	Ведомость расхода стали	X	X	X	X	X	X	X	X
			РМ-2779-01.ч.I У.	Узлы габаритные	X	X	X	X	X	X	X	X
			РМ-2779-01.ч.I УА.	Узлы арматурные	X	X	X	X	X	X	X	X
			РМ-2779-01.ч.I УУ.	Узлы раскладки утеплителя	X	X	X	X	X	X	X	X
				Сборочные единицы								
		1	РМ-2779-01.ч.I	Закладная деталь М1	2	2	2	2	2	2	2	2
		2		М2	2	2	2	2	2	2	2	2
		3		М3	1	1	1	1	1	1	1	1

Нач.отд.	Ванаг	
Гл.спец.	Баско	
Зав.гр.	Гуревич	
Разработ.	Пахомова	
Проверил	Гуревич	

РМ-2779-01.ч.I ГН.ОЧСБ.

Панели GHG4-5-5М; GHG4-5-6М; GHG4-5-7М; GHG4-5-8М; GHG4-6-5М; GHG4-6-6М; GHG4-6-7М; GHG4-6-8М

Стадия	Лист	Листов
Р	5	8

МНИИТЭП ОСК

Форма 1б ГОСТ 2.113-75

Инв № подл.	Подпись и дата	Взам инв №

Формат	Зона	Позиц.	Обозначение	Наименование	Кол. на испол. 13	14	15	16	17	18	19	20
		5	РМ-2779-01.ч.I	Петля П1	4	4	4	4	4	4	4	4
		6		П2	2	2	2	2	2	2	2	2
		7		П1Ч	4	4	4	4	4	4	4	4
		10	РМ-2779-01.ч.I	Дискретная гибкая связь ДГС1	12	12	12	12	12	12	12	12
		11		ДГС2	2	2	2	2	2	2	2	2
		14	РМ-2779-01.ч.I	Каркас К1	1	1	1	1	1	1	1	1
		15		К2	2	2	2	2	2	2	2	2

Марки	GHG4-5-5М	GHG4-5-6М	GHG4-5-7М	GHG4-5-8М	GHG4-6-5М	GHG4-6-6М	GHG4-6-7М	GHG4-6-8М

Форма 1б ГОСТ 2.113

Формат	Зона	Позиц.	Обозначение	Наименование	Кол. на испол. 13	14	15	16	17	18	19	20
А3		20	РМ-2779-01 ч.I	Сетка С 2	1	1	1	1	1	1	1	1
		21		С 3	1	1	1	1	1	1	1	1
		22		С 5	1	1	1	1	1	1	1	1
		23		С 10	1	1	1	1	1	1	1	1
		24		С 11	1	1	1	1	1	1	1	1
		25		С 13	1	1	1	1	1	1	1	1
		26		С 17	4	4	4	4	4	4	4	4
		27		С 20	2	2	2	2	2	2	2	2
		28		С 23	3	3	3	3	3	3	3	3
		29		С 24	1	1	1	1	1	1	1	1
		30		С 25	3	3	3	3	3	3	3	3
		31		С 26	1	1	1	1	1	1	1	1
				Стержни								
				Сталь класса AIII, ГОСТ 5781-82								
Б/ч		34		ф 6 l=250 0,05кг	40	40	40	40	40	40	40	40
				Марки	6НГН-5-5М	6НГН-5-6М	6НГН-5-7М	6НГН-5-8М	6НГН-6-5М	6НГН-6-6М	6НГН-6-7М	6НГН-6-8М

РМ-2779-01.4.I ГН.04СБ. Лист 7

Форма 1В ГОСТ 2.113-75

Формат А4

Инв. № подл. | Подпись и дата | Взам. инв. №

Формат	Зона	Позиц.	Обозначение	Наименование	Кол. на испол. 13	14	15	16	17	18	19	20
Б/ч		36		ф 8 l=600 0,24кг	16	16	16	16	16	16	16	16
А3		38	РМ-2779-01 ч.I	Шпилька Ш-1	43	43	43	43	43	43	43	43
				Материалы								
				Тяжелый бетон γ=2400 кг/м³; м³	2,27	2,27	2,27	2,27	2,27	2,27	2,27	2,27
				Утеплитель ПСБ γ=25 кг/м³; м³	2,14	2,14	2,14	2,14	2,14	2,14	2,14	2,14
				Минераловатные плиты γ=125 кг/м³; м²	0,11	0,11	0,11	0,11	0,11	0,11	0,11	0,11
				Марки	6НГН-5-5М	6НГН-5-6М	6НГН-5-7М	6НГН-5-8М	6НГН-6-5М	6НГН-6-6М	6НГН-6-7М	6НГН-6-8М

РМ-2779-01.4.I ГН.04 СБ. Лист 8

Форма 1В ГОСТ 2.113-75

Формат А4

6Н64-1м; 6Н64-1-1м

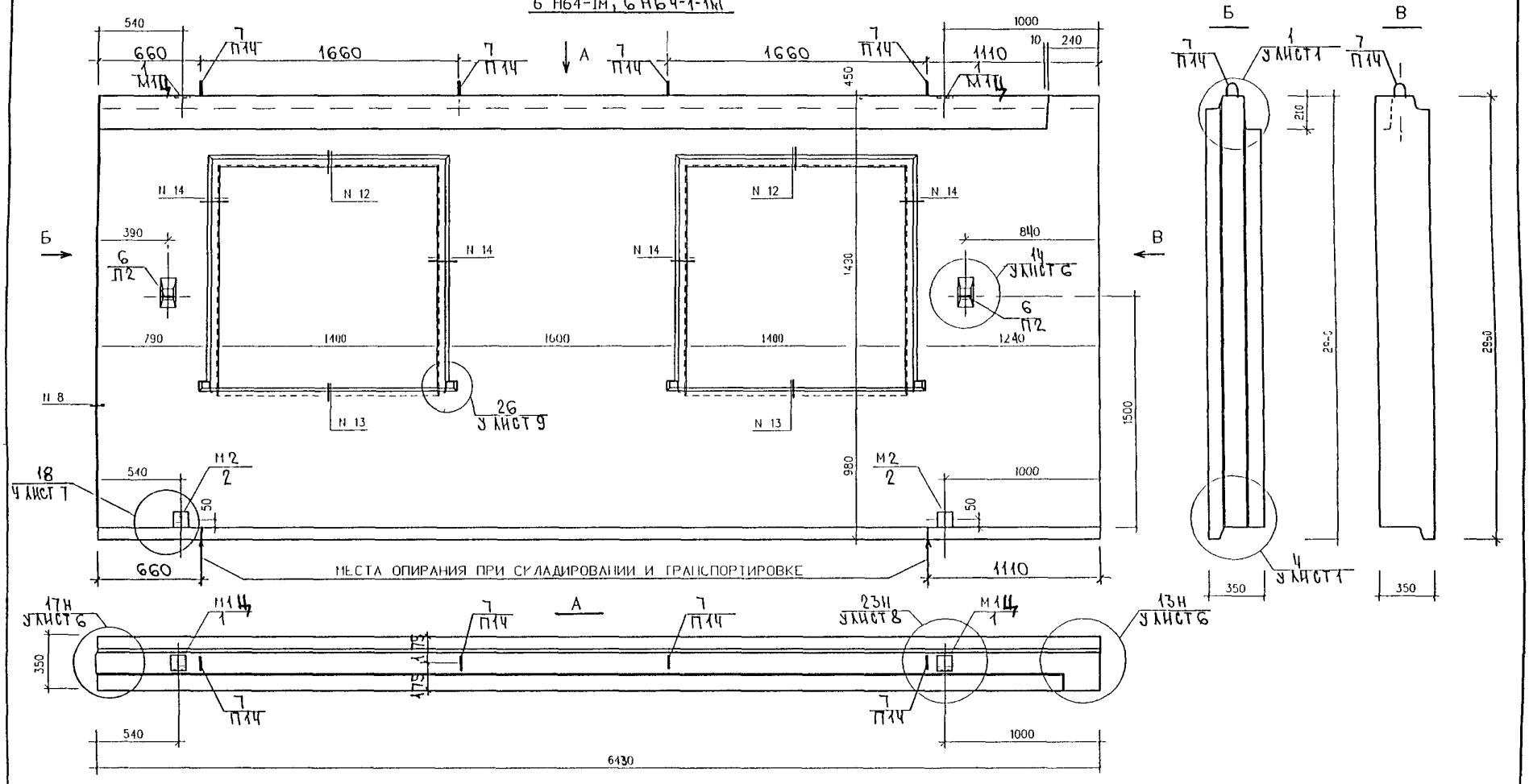

6Н64-2м; 6Н64-2-1м

ЗЕРКАЛЬНОЕ ОТРАЖЕНИЕ 6Н64-1м, 6Н64-1-1м

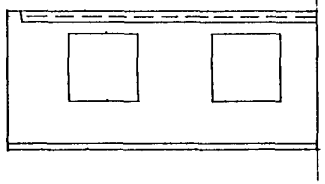

ВИД ПАНЕЛЕЙ ДАН С ВНУТРЕННЕЙ СТОРОНЫ

НАЧ ОТД.	ВАНАГ	
ГА СПЕЦ.	БАСКО	
ЗАВ ГР.	ГУРЕВИЧ	
РАЗРАБОТ	ПАХОМОВА	
ПРОВЕРИЛ	ГУРЕВИЧ	

РМ-2779-01.4.1. 6Н. 0306.

ПАНЕЛИ 6Н64-1м, 6Н64-2м, 6П64-1-1м, 6П64-2-1м,

СТАДИЯ	МАССА	МАСШТАБ
Р		
ЛИСТ 1	ЛИСТОВ 5	

СБОРОЧНЫЙ ЧЕРТЕЖ

МНИИТЭП ОСК

6Н 64 - 1М

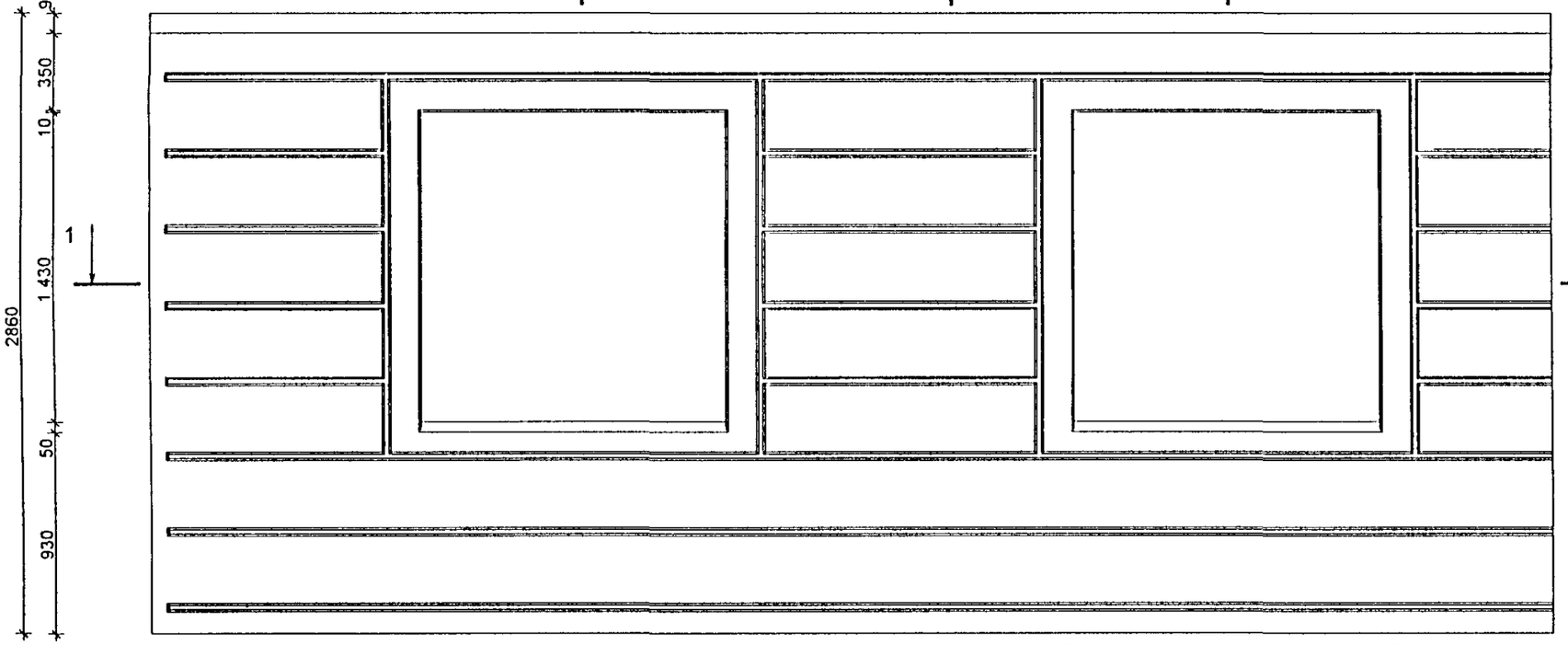

1 - 1

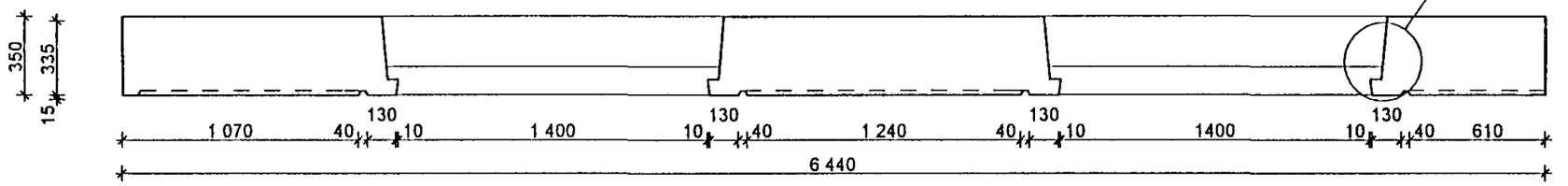

2 - 2

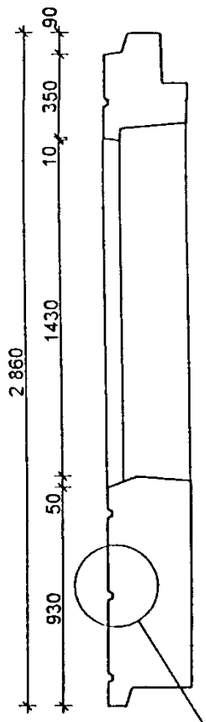

3 - 3

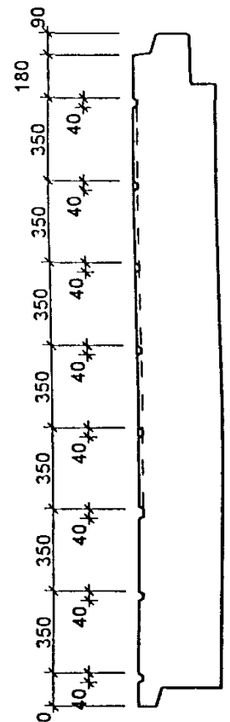

6Н 64 -2М . Зеркально

Изм	Кол уч	Лист	№ док	Подпись	Дата
РУК МАСТ №3		КАН			
ГЛ ИНЖ МАСТ		КОЗИЦЫН			
ГАП		РОЗАНОВА			
ГИП		МЫЛЬНИКОВ			
ПРОВЕРИЛ		РОЗАНОВА			
РАЗРАБОТАЛ		ЕФИМОВ			
Н КОНТРОЛЬ		КРАЮХИНА			

РМ-2779 - 01. ч.I. ГН. 03СБ.

ПАНЕЛИ: 6Н64 - 1М, 6Н64 - 2М.

Стадия	Масса	Масштаб
Р		1 : 25
Лист 2		Листов 5

МАТРИЧНАЯ ОТДЕЛКА

МНИИТЭП
МАСТЕРСКАЯ №3

Согласовано

Взам инв №

Подпись и дата

Инв № подл

6Н 64 - 1 - 1М

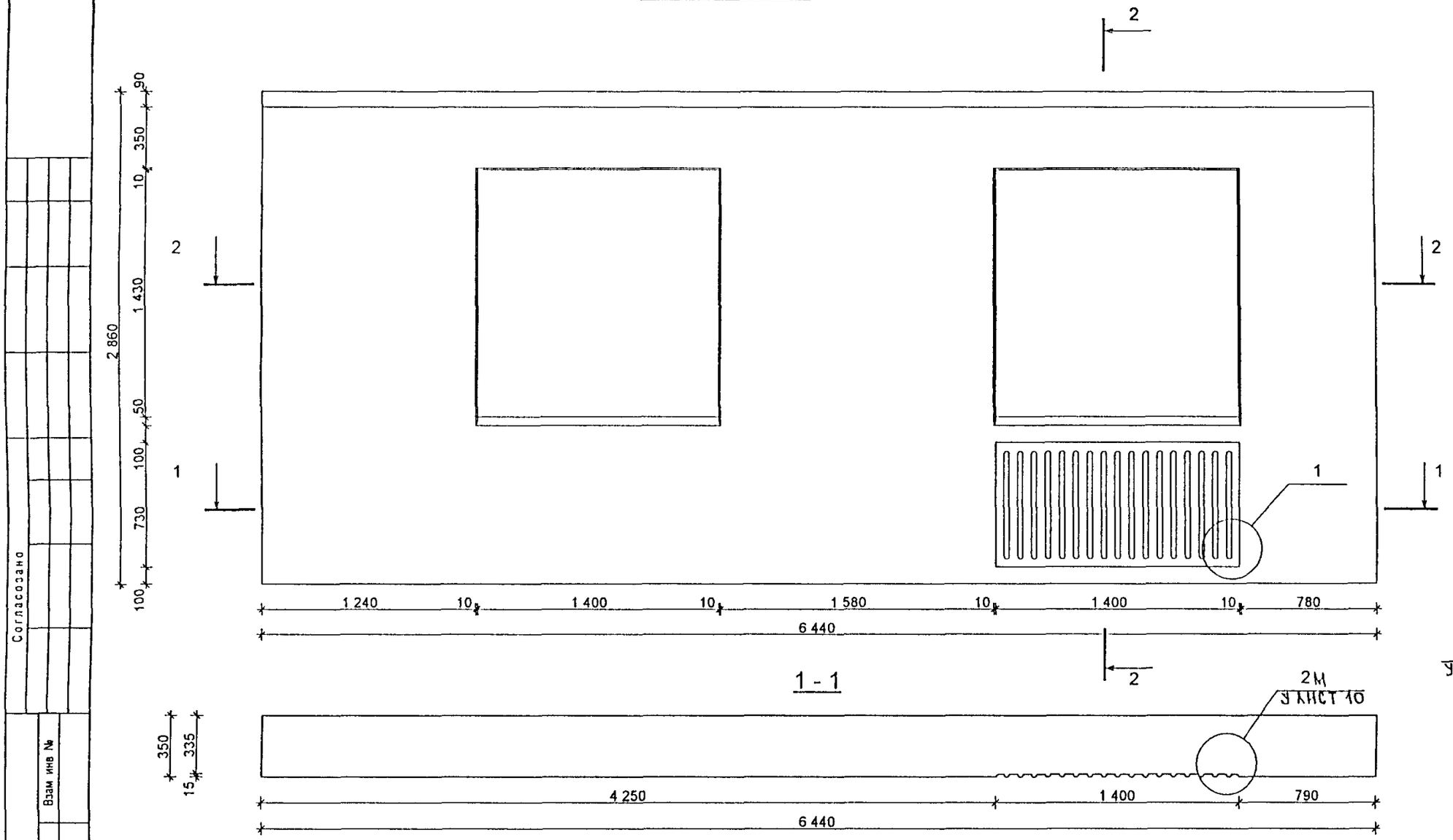

2 - 2

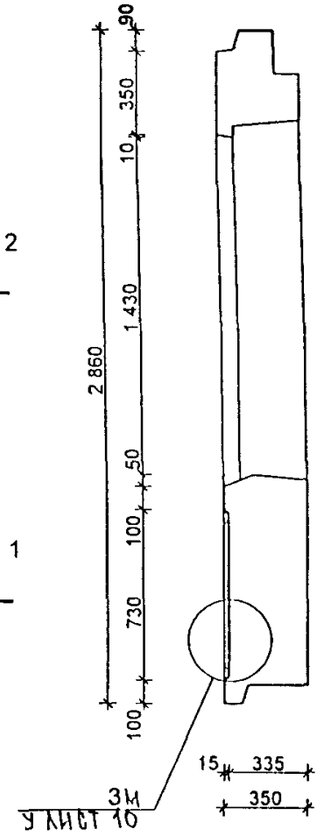

6Н 64 - 2 - 1М Зеркально

Согласовано

Взам инв №

Подпись и дата

Инв № подл

Изм	Кол уч	Лист	№ док	Подпись	Дата
РУК МАСТ №3		КАН			
ГЛ ИНЖ МАСТ		КОЗИЦЫН			
ГАП		РОЗАНОВА			
ГИП		МЫЛЬНИКОВ			
ПРОВЕРИЛ		РОЗАНОВА			
РАЗРАБОТАЛ		ЕФИМОВ			
Н КОНТРОЛЬ		КРАЮХИНА			

РМ-2779 - 01. ч.I. 6Н ОЗОБ.

ПАНЕЛИ 6Н64 1-1М, 6Н64 2-1М,

МАТРИЧНАЯ ОТДЕЛКА

Стадия	Масса	Масштаб
Р		1 25
Лист 3		Листов 5

МНИИТЭП
МАСТЕРСКАЯ №3

Схема раскладки утеплителя 6НБЧ-1М ; 6НБЧ-1-1М

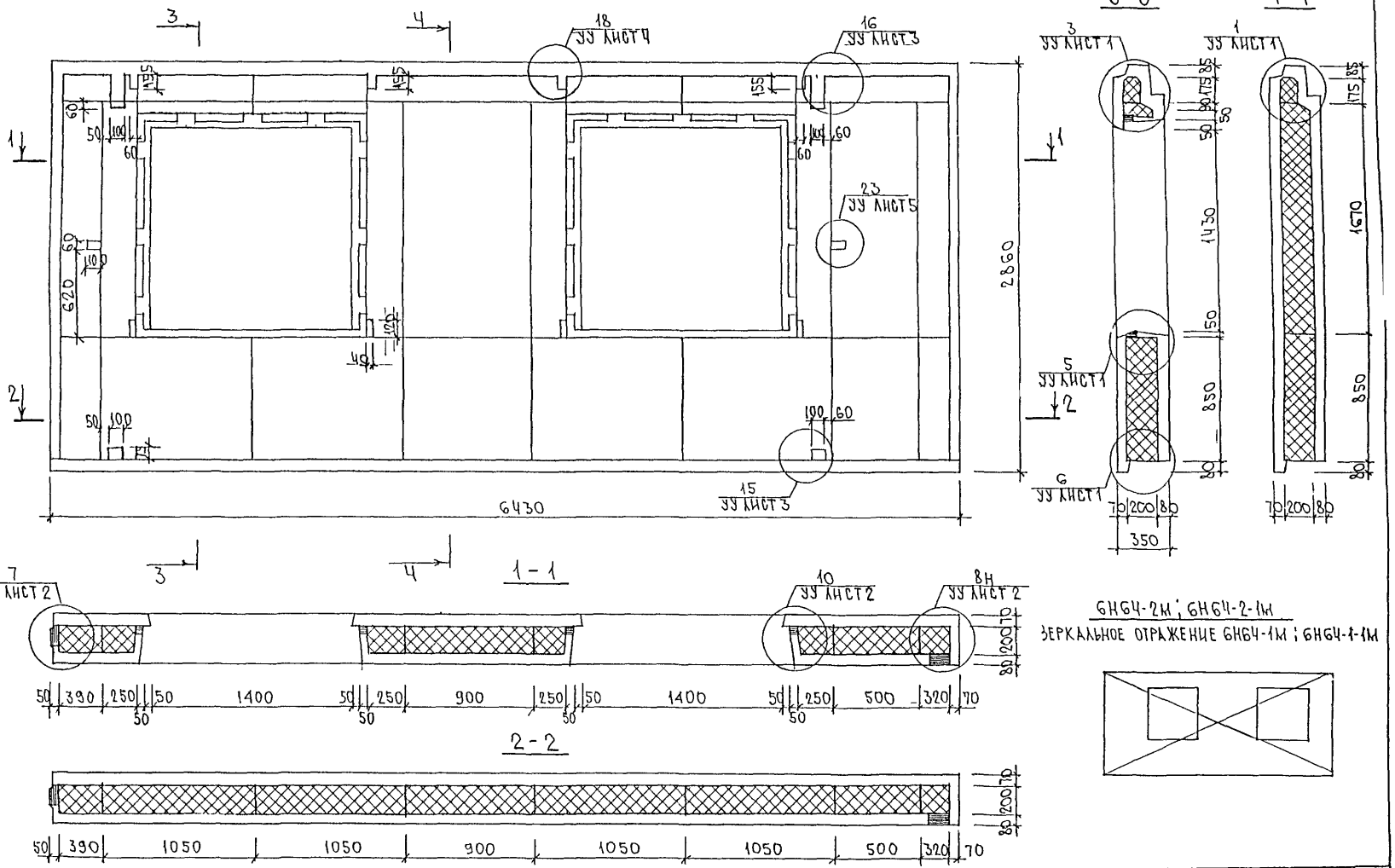

6НБЧ-2М ; 6НБЧ-2-1М

Зеркальное отражение 6НБЧ-1М ; 6НБЧ-1-1М

Схема армирования 6НБ4-1М, 6НБ4-1-1М

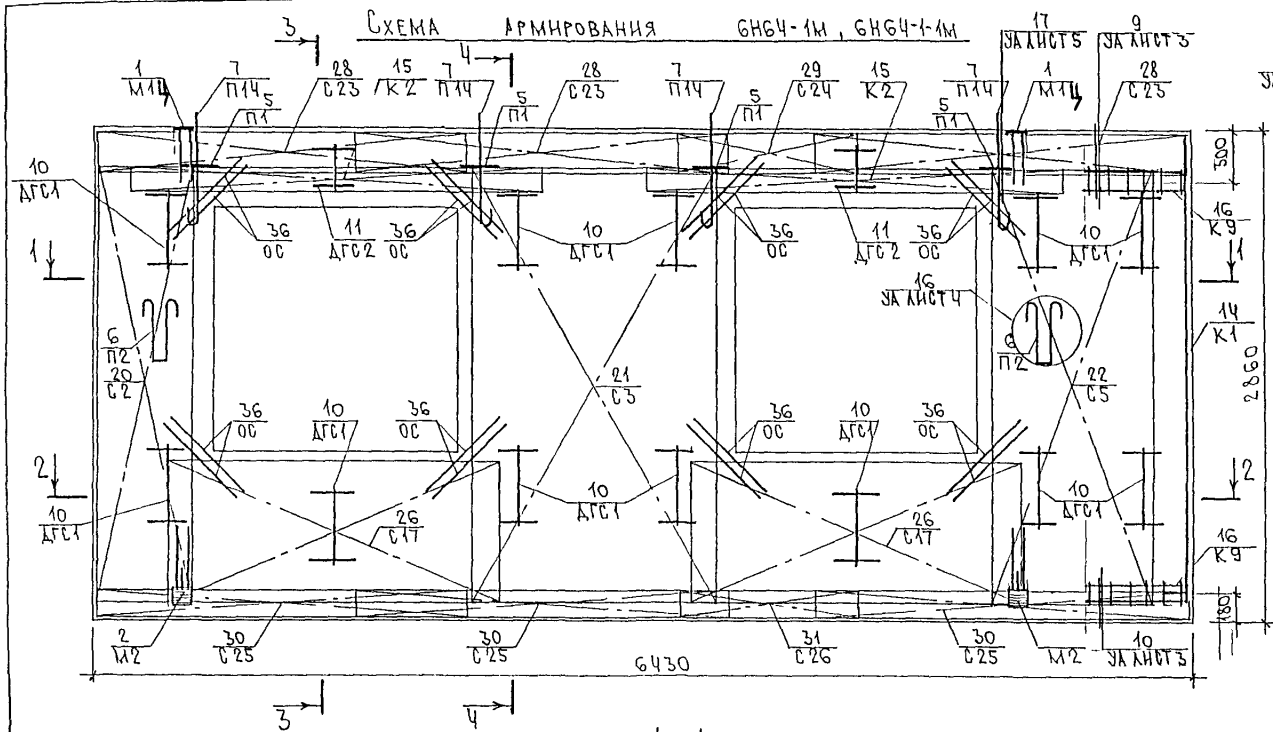

6НБ4 2М; 6НБ4 2-1М
Зеркальное отражение 6НБ4-1М; 6НБ4-1-1М

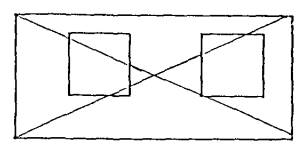

Инв. № подл. | Подпись и дата | Взам. инв. №

6Н64-5-1М; 6Н64-5-2М; 6Н64-5-3М; 6Н64-5-4М

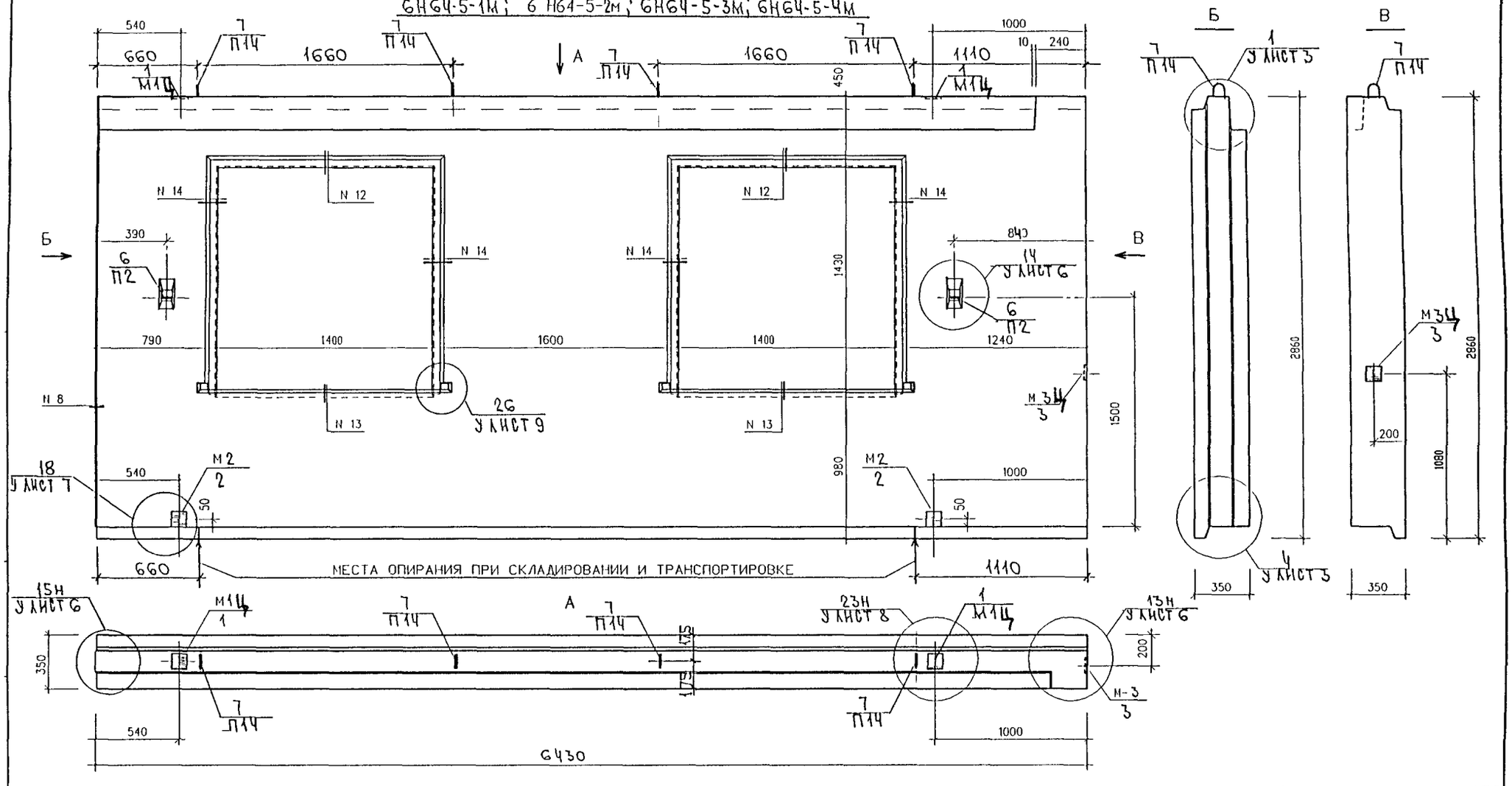

6Н64-6-1М; 6Н64-6-2М; 6Н64-6-3М; 6Н64-6-4М

ЗЕРКАЛЬНОЕ ОТРАЖЕНИЕ 6Н64-5-1М; 6Н64-5-2М, 6Н64-5-3М; 6Н64-5-4М

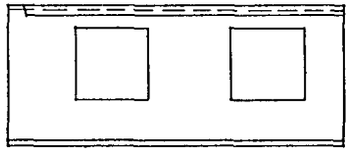

ВИД ПАНЕЛЕЙ ДАН С ВНУТРЕННЕЙ СТОРОНЫ

НАЧ ОТД.	ВАНАГ		
ГА СПЕЦ.	БАСКО		
ЗАВ ГР.	ГУРЕВИЧ		
РАЗРАБОТ	ПАХОМОВА		
ПРОВЕРИЛ	ГУРЕВИЧ		

РМ-2779-01.4.1.6Н.04 СБ.

ПАНЕЛИ 6Н64-5-1м, 6Н64-6-1м, 6Н64-5-2м, 6Н64-6-2м, 6Н64-5-3м, 6Н64-6-3м, 6Н64-5-4м, 6Н64-6-4м

СТАДИЯ	МАССА	МАСШТАБ
Р		
ЛИСТ 1	ЛИСТОВ 14	

СБОРОЧНЫЙ ЧЕРТЕЖ

МНИИТЭП ОСК

6Н 64 - 5 - 1М

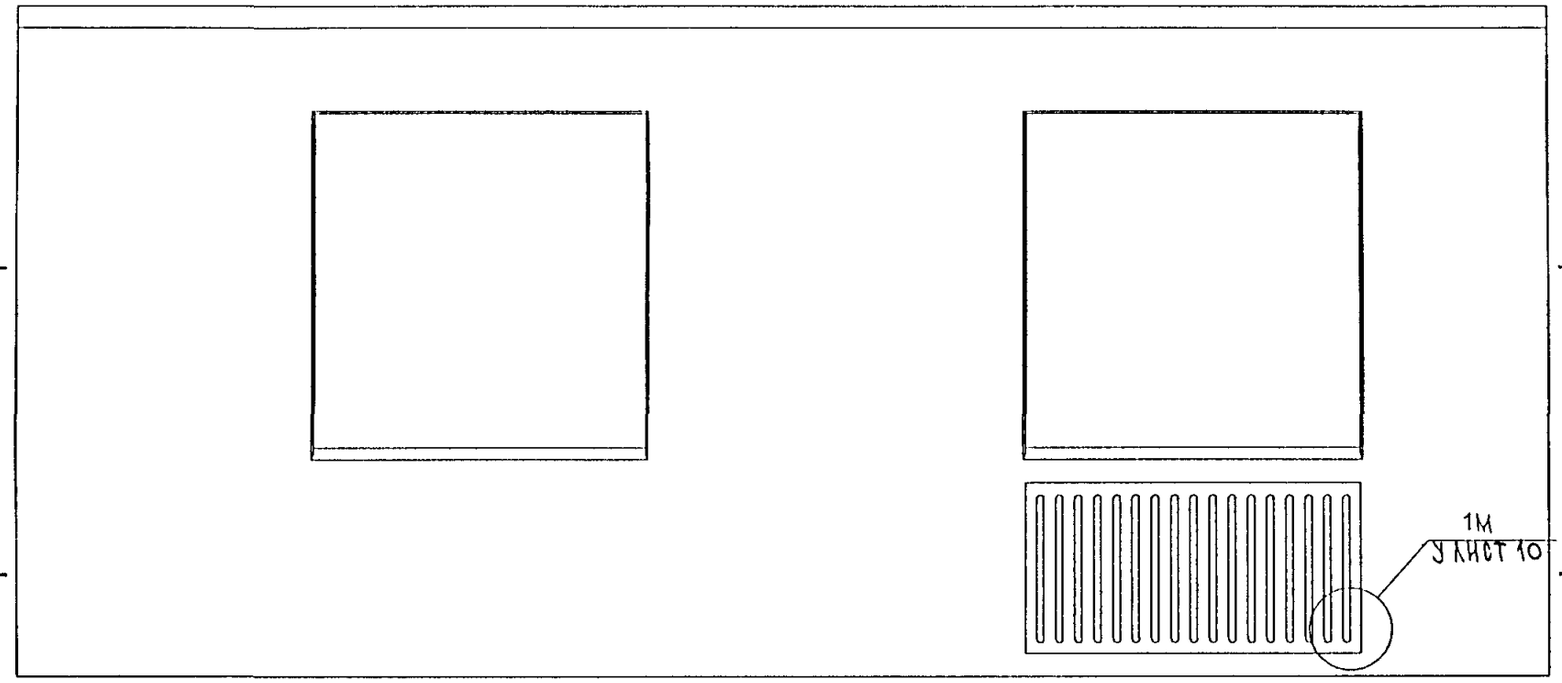

2 - 2

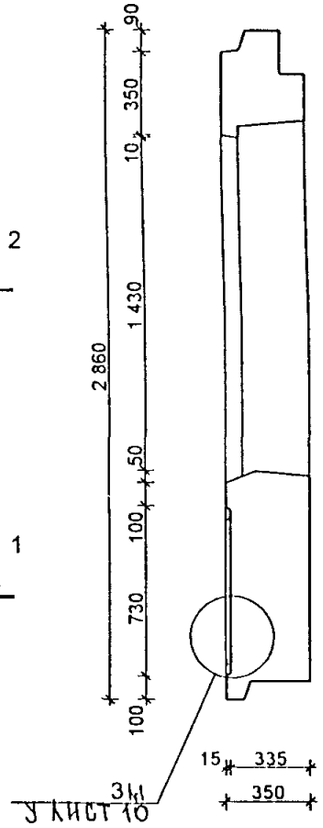

1 - 1

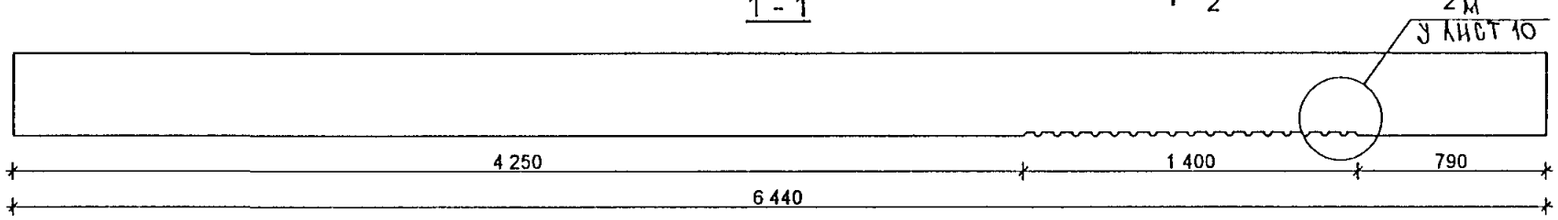

6Н 64 - 6 - 1М Зеркально

Согласовано

Взам инв №

Подпись и дата

Инв № подл

Изм	Кол уч	Лист	№ док	Подпись	Дата
РУК МАСТ №3		КАН			
ГЛ ИНЖ МАСТ		КОЗИЦЫН			
ГАП		РОЗАНОВА			
ГИП		МЫЛЬНИКОВ			
ПРОВЕРИЛ		РОЗАНОВА			
РАЗРАБОТАЛ		ЕФИМОВ			
Н КОНТРОЛЬ		КРАЮХИНА			

РМ-2779 - 01. Ч.Т. 6Н. ОЧСБ.

ПАНЕЛИ:

6Н64-5-1М, 6Н64-6-1М

Стадия	Масса	Масштаб
Р		1 : 25
Лист 2		Листов

МАТРИЧНАЯ ОТДЕЛКА

МНИИТЭП
МАСТЕРСКАЯ №3

6Н 64 - 5 - 2М

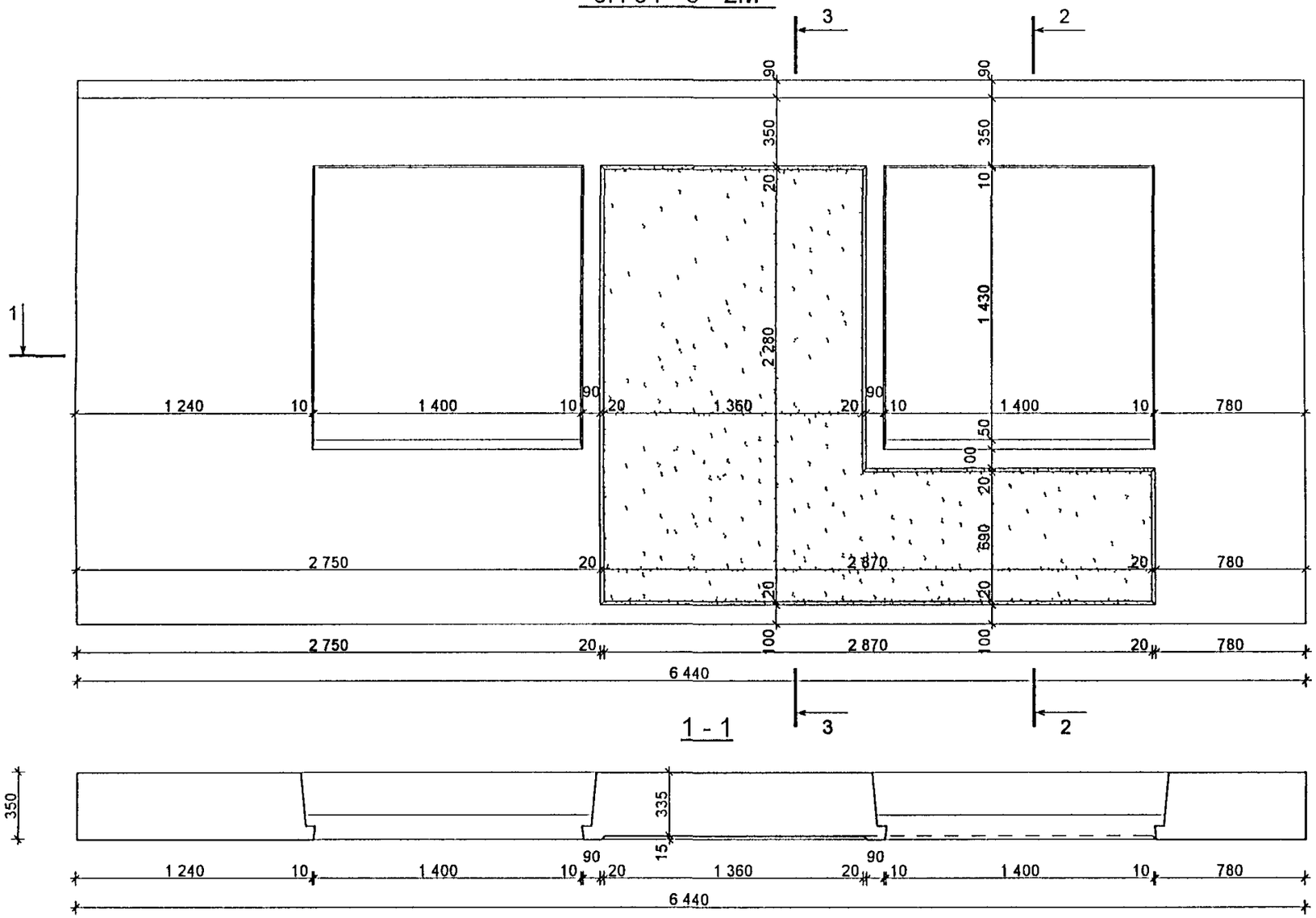

1 - 1

2 - 2

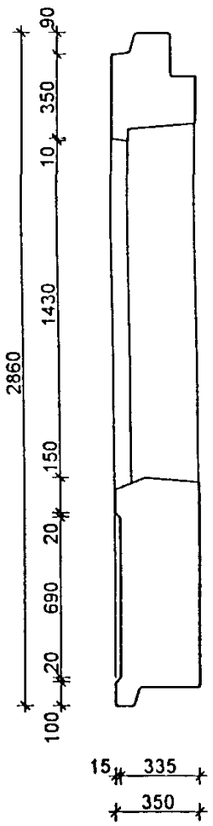

3 - 3

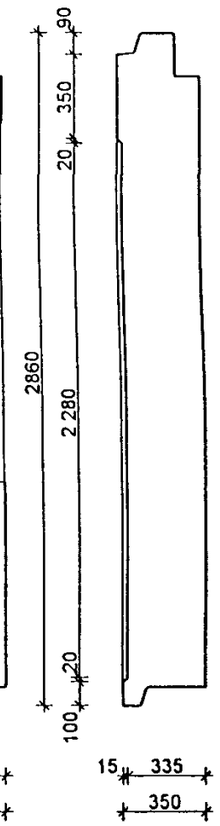

6Н 64 - 6 - 2М Зеркально

Изм	Кол уч	Лист	№ док	Подпись	Дата
РУК МАСТ №3		КАН			
ГЛ ИНЖ МАСТ		КОЗИЦЫН			
ГАП		РОЗАНОВА			
ГИП		МЫЛЬНИКОВ			
ПРОВЕРИЛ		РОЗАНОВА			
РАЗРАБОТАЛ		ЕФИМОВ			
Н КОНТРОЛЬ		КРАЮХИНА			

РМ-2779-01 чI 6Н 04 ОБ.

ПАНЕЛИ 6Н64 5 2М, 6Н64 6 2М

Стадия	Масса	Масштаб
Р		1 25
Лист 5		Листов

МАТРИЧНАЯ ОТДЕЛКА

МНИИТЭП
МАСТЕРСКАЯ №3

Согласовано

Взам инв №

Подпись и дата

Инв № подл

6Н 64 - 5 - 3М

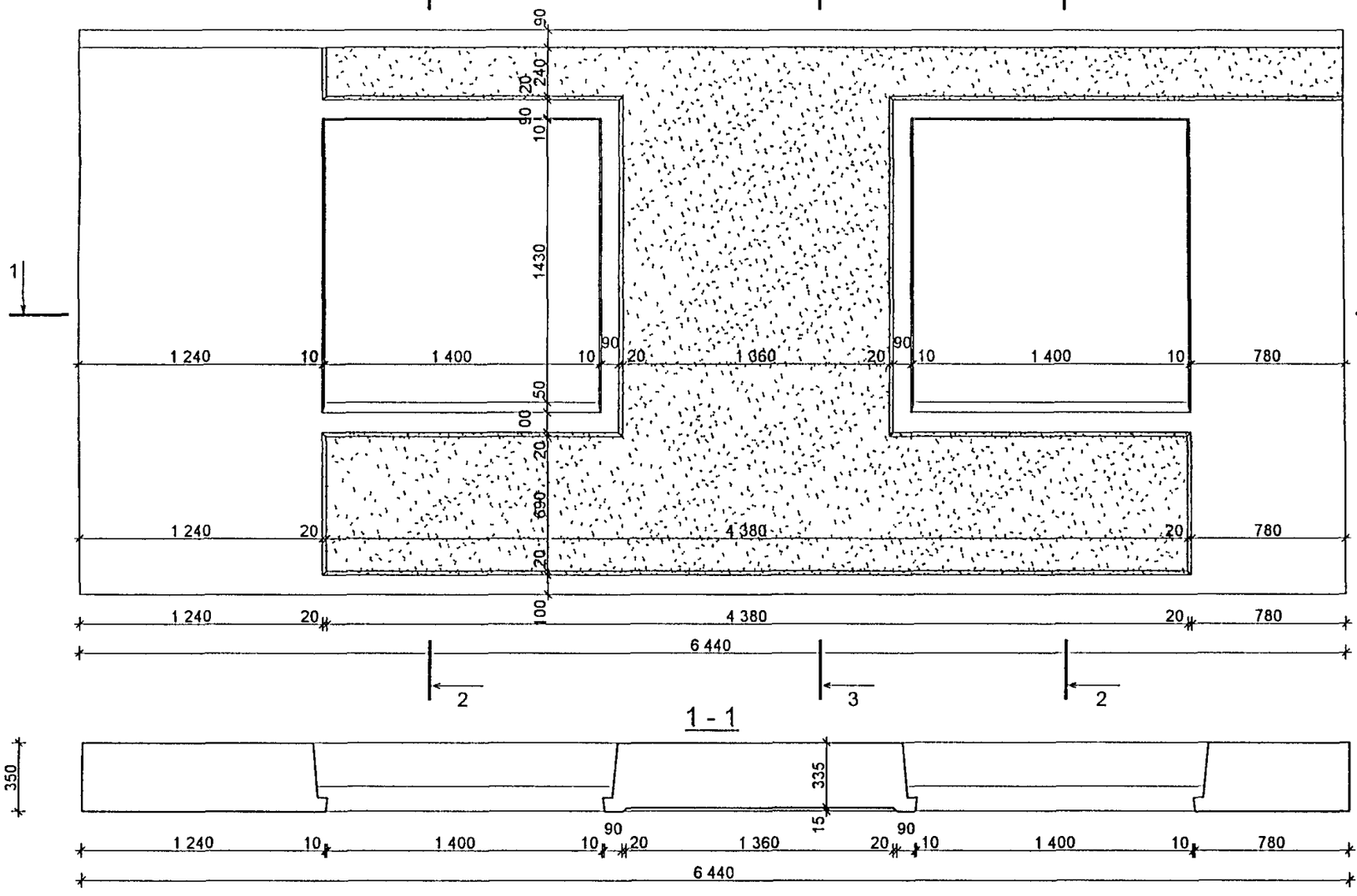

2 - 2

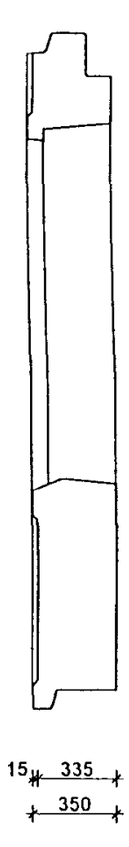

3 - 3

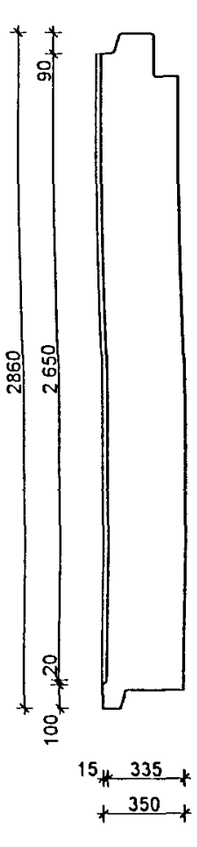

6Н 64 - 6 - 3М Зеркально

Согласовано

Взам инв №

Подпись и дата

Инв № подл

Изм	Кол уч	Лист	№ док	Подпись	Дата
РУК МАСТ №3		КАН			
ГЛ ИНЖ МАСТ		КОЗИЦЫН			
ГАП		РОЗАНОВА			
ГИП		МЫЛЬНИКОВ			
ПРОВЕРИЛ		РОЗАНОВА			
РАЗРАБОТАЛ		ЕФИМОВ			
Н КОНТРОЛЬ		КРАЮХИНА			

РМ-2779 - 01. ч.I. 6Н. ОЧ СБ.

ПАНЕЛИ: 6Н64-5-3М, 6Н64-6-3М

Стадия	Масса	Масштаб
Р		1 : 25
Лист 4		Листов

МАТРИЧНАЯ ОТДЕЛКА

МНИИТЭП
МАСТЕРСКАЯ №3

6Н 64 - 5 - 4М

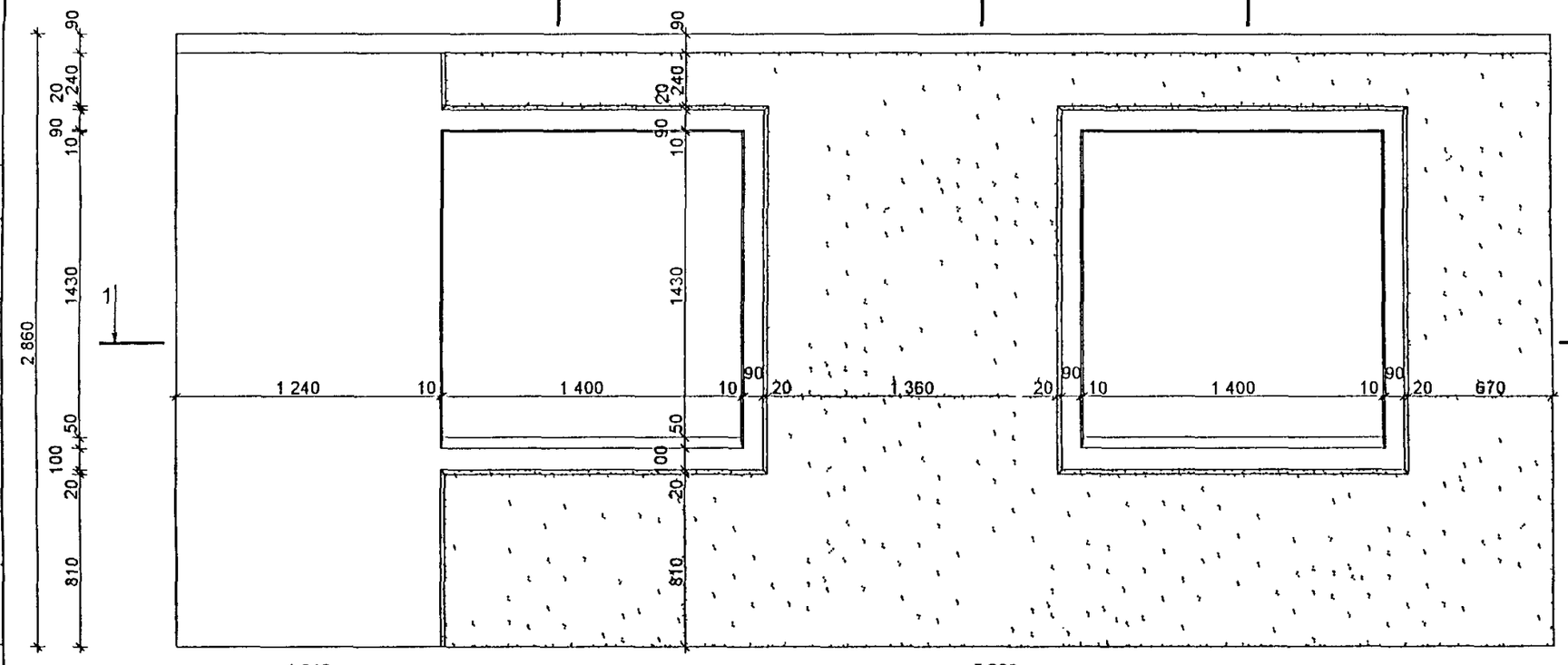

1 - 1

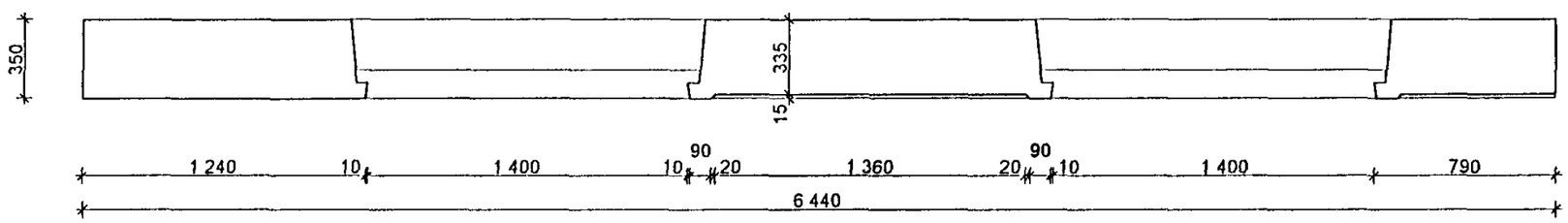

2 - 2

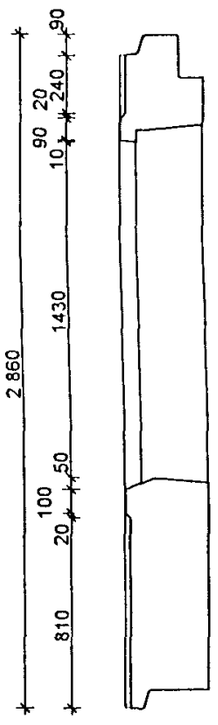

3 - 3

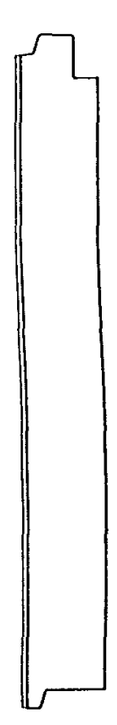

6Н 64 - 6 - 4М Зеркально

Изм	Кол уч	Лист	№ док	Подпись	Дата
РУК МАСТ №3		КАН			
ГЛ ИНЖ МАСТ		КОЗИЦЫН			
ГАП		РОЗАНОВА			
ГИП		МЫЛЬНИКОВ			
ПРОВЕРИЛ		РОЗАНОВА			
РАЗРАБОТАЛ		ЕФИМОВ			
Н КОНТРОЛЬ		КРАЮХИНА			

РМ-2779-01.4Т. 6Н 04 СБ.

ПАНЕЛИ 6Н64 5 4М 6Н64 6 4М

Стадия	Масса	Масштаб
Р		1 25
Лист 5		Листов 7

МАТРИЧНАЯ ОТДЕЛКА

МНИИТЭП
МАСТЕРСКАЯ №3

Согласовано

Взам инв №

Подпись и дата

Инв № подл

Схема раскладки утеплителя 6Н6Ч-5-1М; 6Н6Ч-5-2М; 6Н6Ч-5-3М; 6Н6Ч-5-4М

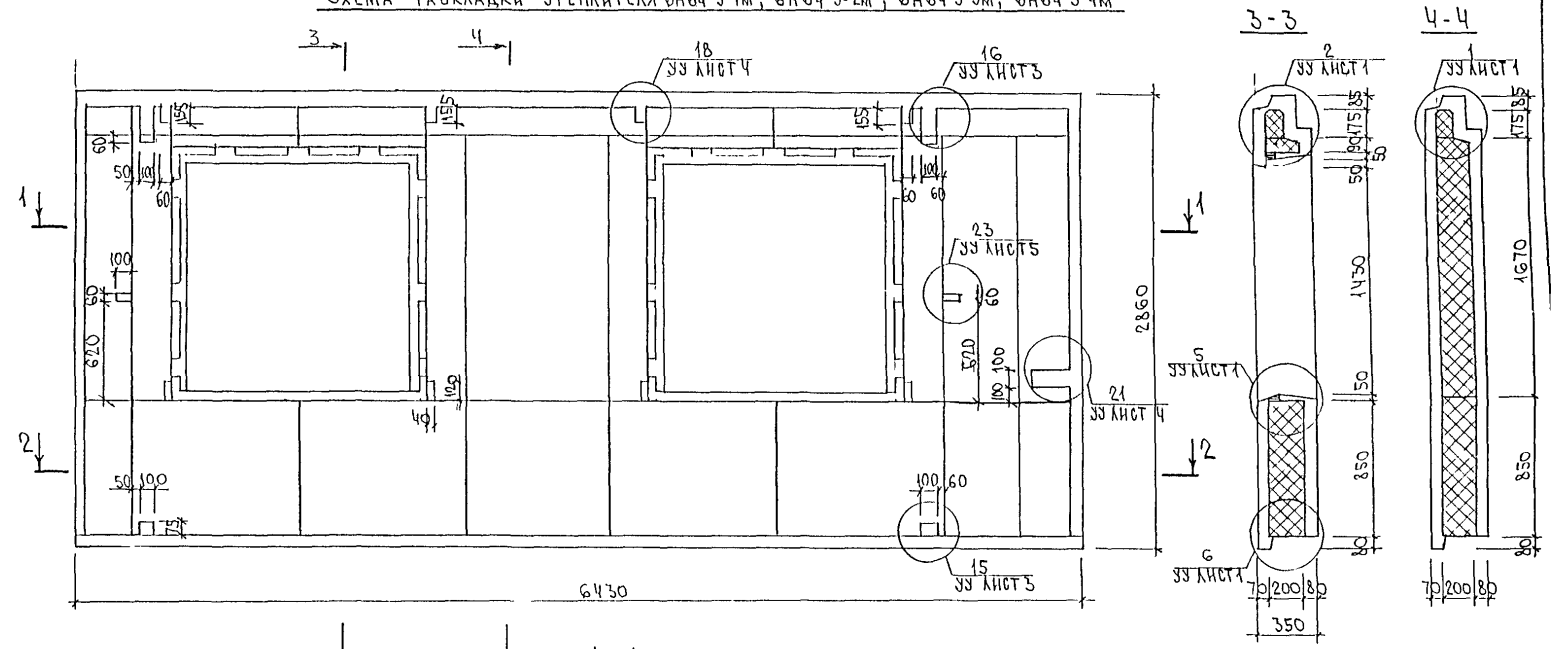

6Н6Ч-6-1М; 6Н6Ч-6-2М; 6Н6Ч-6-3М; 6Н6Ч-6-4М

Зеркальное отражение 6Н6Ч-5-1М; 6Н6Ч-5-2М; 6Н6Ч-5-3М; 6Н6Ч-5-4М

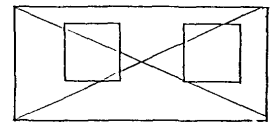

Инв. № подл. | Подпись и дата | Взам. инв. №

РМ-2779-01.4.1 6Н ОЧСВ.

Лист 6

Схема армирования 6НБЧ-5-1М; 6НБЧ-5-2М; 6НБЧ-5-3М; 6НБЧ-5-4М

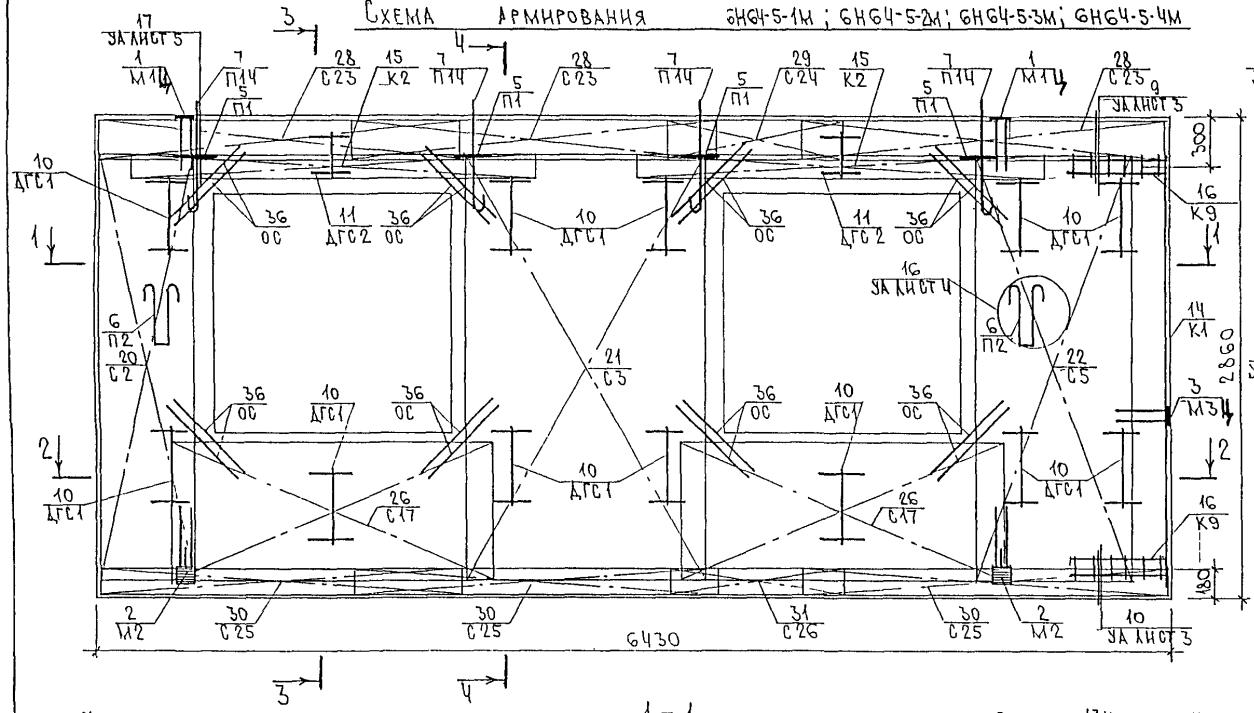

6НБЧ-6-1М; 6НБЧ-6-2М; 6НБЧ-6-3М; 6НБЧ-6-4М

Зеркальное отражение 6НБЧ-5-1М, 6НБЧ-5-2М, 6НБЧ-5-3М, 6НБЧ-5-4М

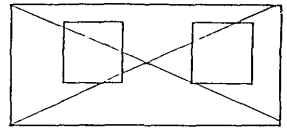

РМ-2779-01.4.1.6Н.04СБ.

Лист 7

Инв.№ подл. | Подпись и дата | Взам. инв.№

6Н64.5-5М; 6Н64-5-6М; 6Н64-5-7М; 6Н64-5-8М

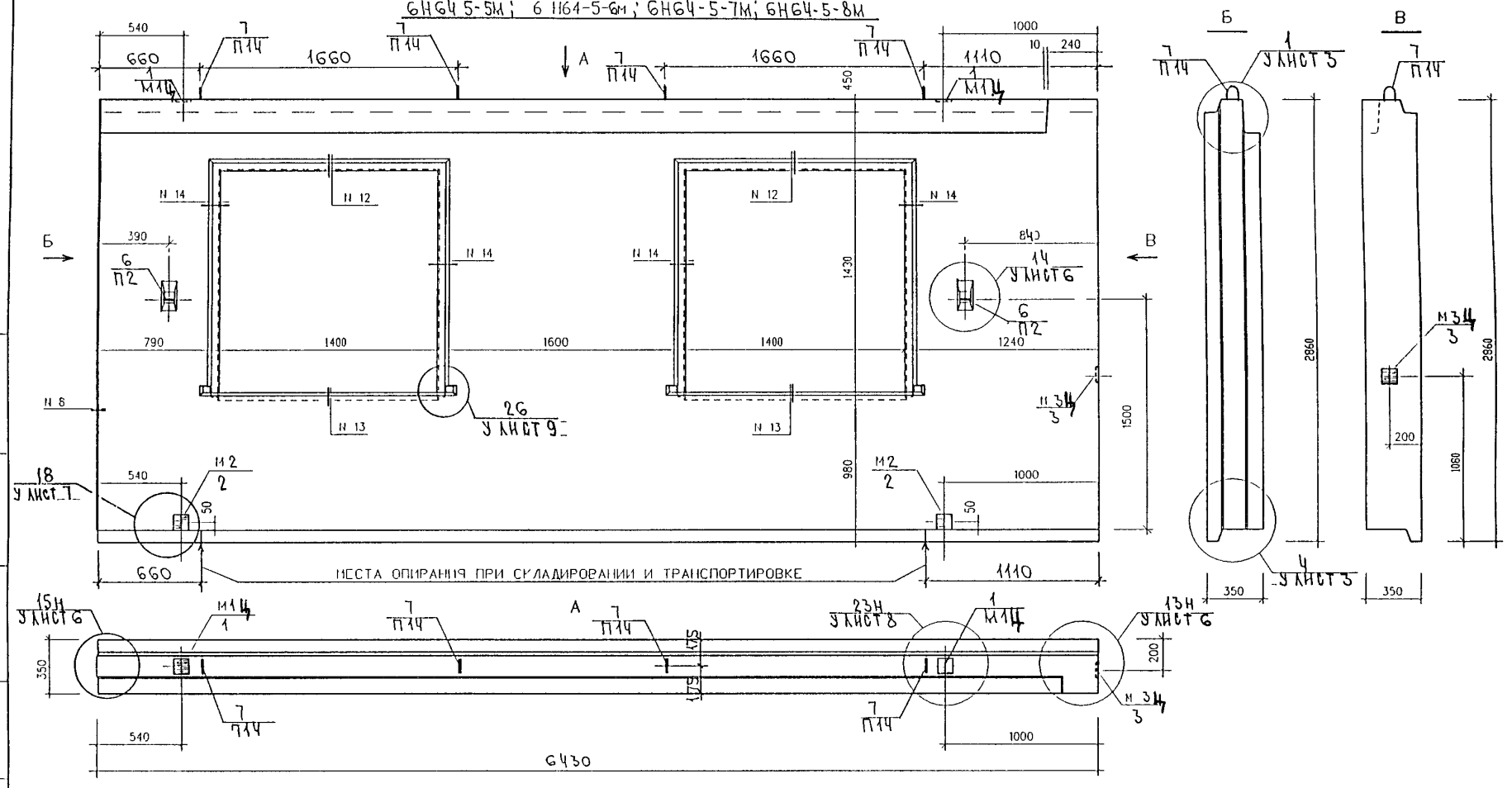

6Н64-6-5М; 6Н64-6-6М; 6Н64-6-7М, 6Н64-6-8М
ЗЕРКАЛЬНОЕ ОТРАЖЕНИЕ 6Н64-5-5М; 6Н64-5-6М, 6Н64-5-7М; 6Н64-5-8М

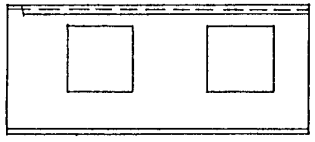

ВИД ПАНЕЛЕЙ ДАН С ВНУТРЕННЕЙ СТОРОНЫ

ГИП	КОЗИЦЫН	
ГИП КЖЗ	КЫЛЬНИКОВ	
НАЧ.ОТД.	ВАНАГ	
ГЛ.СПЕЦ.	БАСКО	
ЗАВ.ГР.	ГУРЕВИЧ	
РАЗРАБОТ	ПАХОМОВА	
ПРОВЕРИЛ	ГУРЕВИЧ	

РМ-2779-01.4.1. 6Н. ОЧСБ.

ПАНЕЛИ 6Н64-5-5М, 6Н64-6-5М, 6Н64-5-6М, 6Н64-6-6М, 6Н64-5-7М, 6Н64-6-7М, 6Н64-5-8М, 6Н64-6-8М

СТАДИЯ	МАССА	МАСШТАБ
Р		
ЛИСТ 8	ЛИСТОВ 14	

СБОРОЧНЫЙ ЧЕРТЕЖ

МНИИТЭП ОСК

6Н64-5-5М

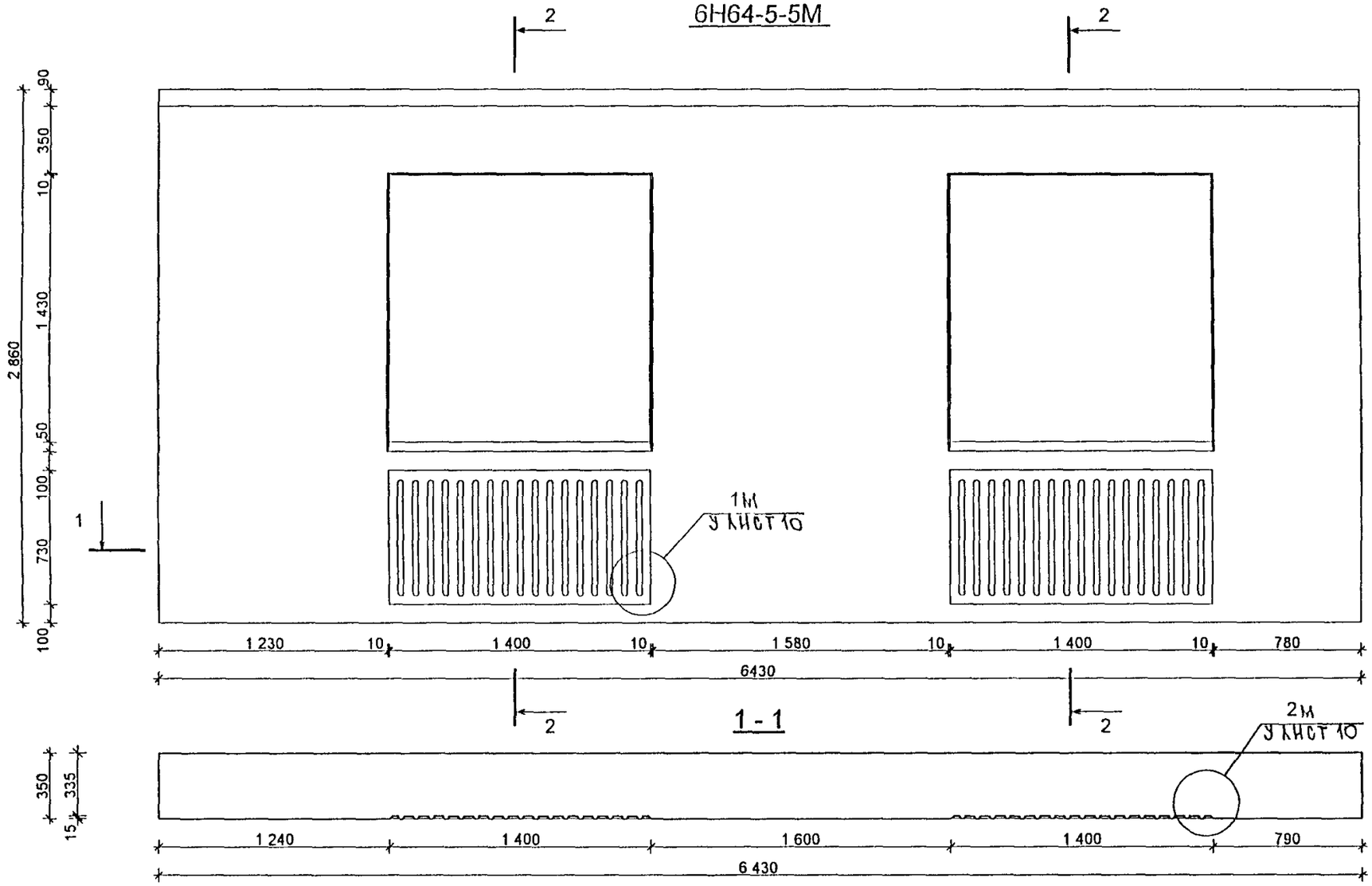

2 - 2

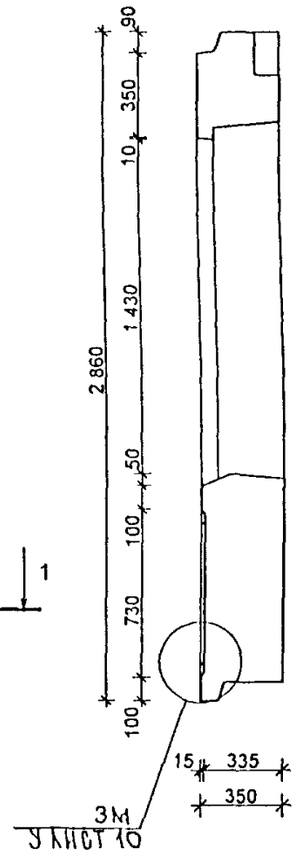

6Н64-6-5М Зеркально

Согласовано

Взам инв №

Подпись и дата

Инв № подл

Изм	Кол уч	Лист	№ док	Подпись	Дата
РУК МАСТ №3		КАН			
ГЛ ИНЖ МАСТ		КОЗИЦЫН			
ГАП		РОЗАНОВА			
ГИП		МЫЛЬНИКОВ			
ПРОВЕРИЛ		РОЗАНОВА			
РАЗРАБОТАЛ		ЕФИМОВ			
Н КОНТРОЛЬ		КРЮХИНА			

РМ-2779-01. Ч.I. 6Н. ОЧСБ.

ПАНЕЛИ: 6Н64-5-5М; 6Н64-6-5М.

Стадия	Масса	Масштаб
Р		1:25
Лист 9		Листов

МАТРИЧНАЯ ОТДЕЛКА

МНИИТЭП
МАСТЕРСКАЯ №3

6Н64-5-6М

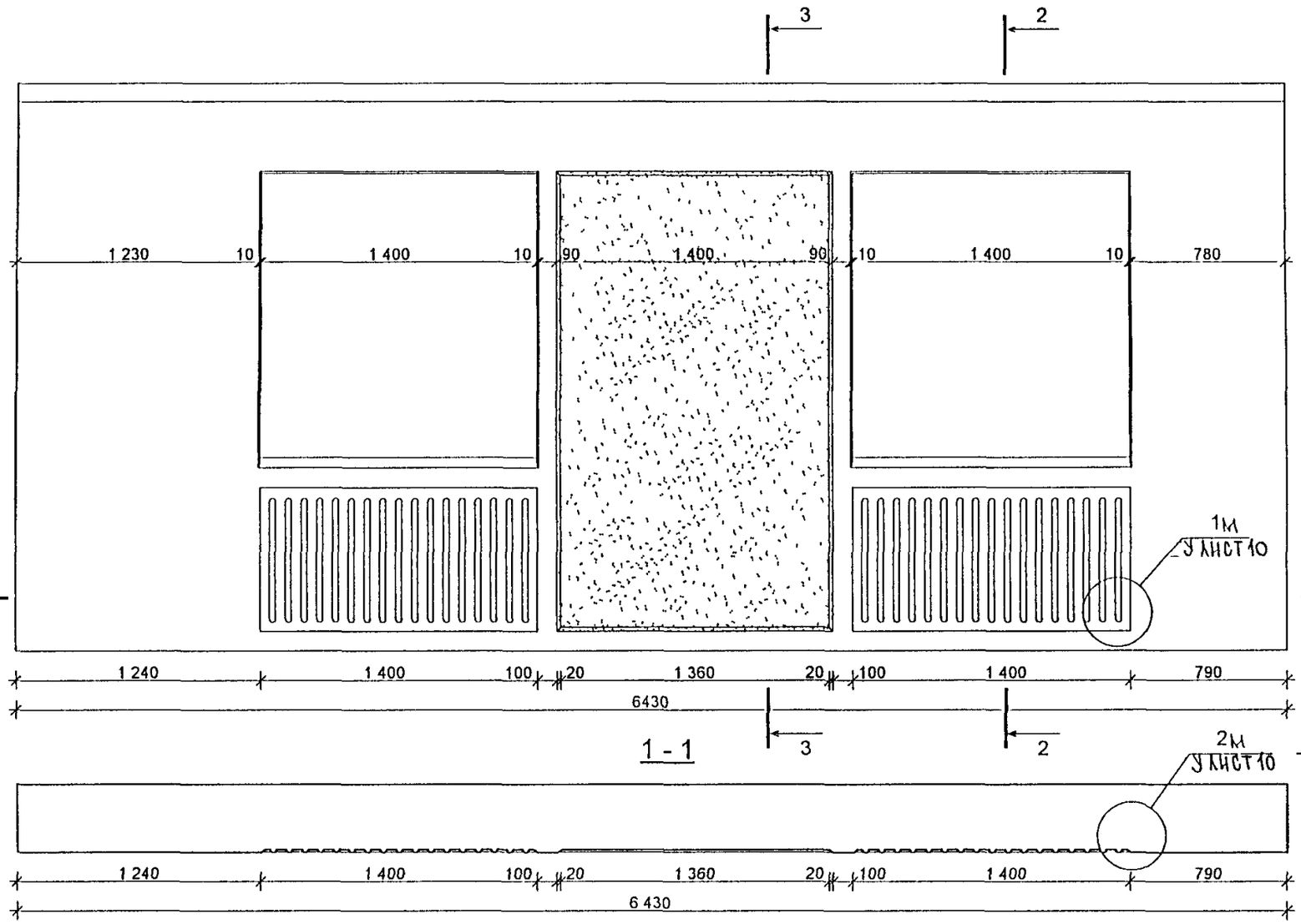

2 - 2

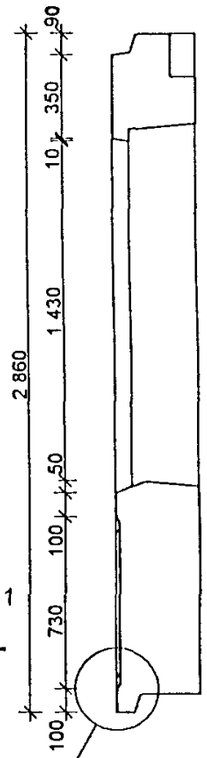

3 - 3

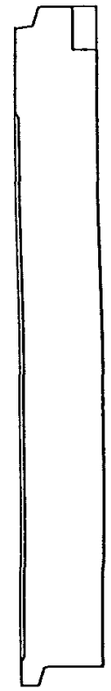

6Н64-6-6М Зеркально

Согласовано

Взам инв №

Подпись и дата

Инв № подл

Изм	Кол уч	Лист	№ док	Подпись	Дата
РУК МАСТ №3		КАН			
ГЛ ИНЖ МАСТ		КОЗИЦЫН			
ГАП		РОЗАНОВА			
ГИП		МЫЛЬНИКОВ			
ПРОВЕРИЛ		РОЗАНОВА			
РАЗРАБОТАЛ		ЕФИМОВ			
Н КОНТРОЛЬ		КРАЮХИНА			

РМ-2779-01. ч.I. 6Н.ОЧ СБ.

ПАНЕЛИ 6Н64-5-6М, 6Н64-6-6М

Стадия	Масса	Масштаб
Р		1 25
Лист 10		Листов

МАТРИЧНАЯ ОТДЕЛКА

МНИИТЭП
МАСТЕРСКАЯ №3

6Н64-5-7М

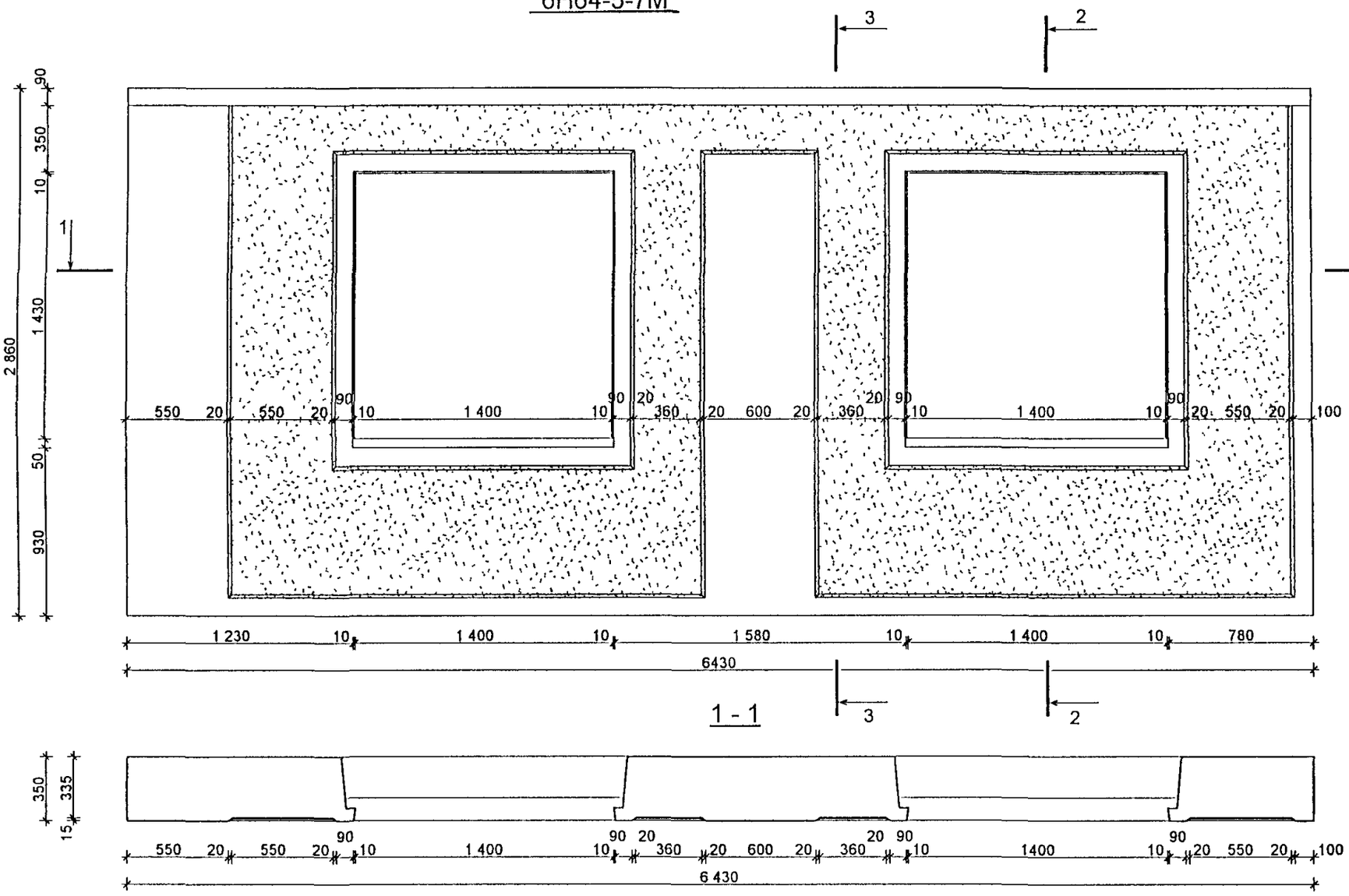

1 - 1

2 - 2

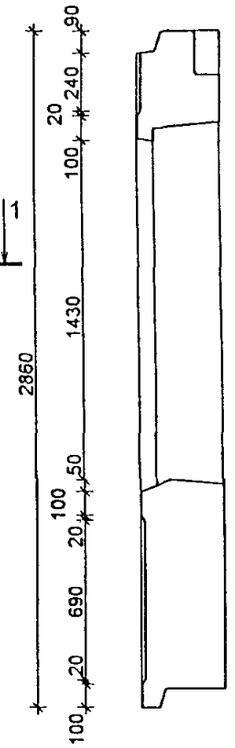

3 - 3

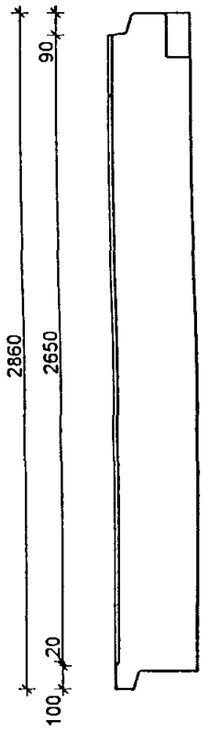

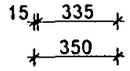

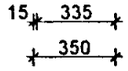

6Н64-6-7М Зеркально

Изм	Кол уч	Лист	№ док	Подпись	Дата
РУК МАСТ №3		КАП			
ГЛ ИНЖ МАСТ		КОЗИЦЫН			
ГАП		РОЗАНОВА			
ГИП		МЫЛЬНИКОВ			
ПРОВЕРИЛ		РОЗАНОВА			
РАЗРАБОТАЛ		ЕФИМОВ			
Н КОНТРОЛЬ		КРАЮХИНА			

РМ-2779-01.4.1 6Н.ОЧСБ.

ПАНЕЛИ 6Н64-5-7М, 6Н64-6-7М

Стадия	Масса	Масштаб
Р		1 25
Лист 11		Листов

МАТРИЧНАЯ ОТДЕЛКА

МНИИТЭП
МАСТЕРСКАЯ №3

Согласовано

Взам инв №

Подпись и дата

Инв № подл

6Н64-5-8М

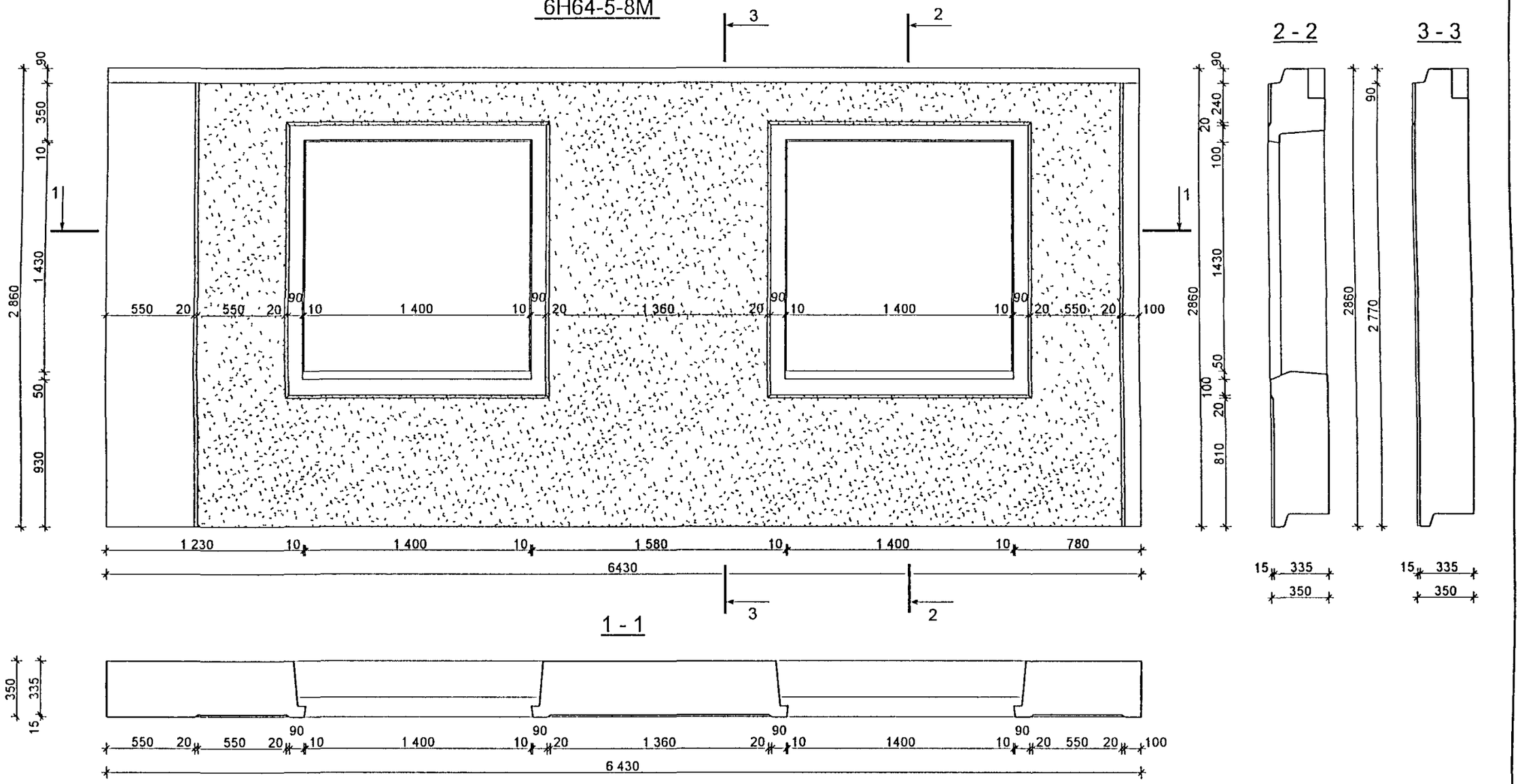

6Н64-6-8М Зеркально

Согласовано

Взам инв №

Подпись и дата

Инв № подл

Изм	Кол уч	Лист	№ док	Подпись	Дата
РУК МАСТ №3		КАН			
ГЛ ИНЖ МАСТ		КОЗИЦЫН			
ГАП		РОЗАНОВА			
ГИП		МЫЛЬНИКОВ			
ПРОВЕРИЛ		РОЗАНОВА			
РАЗРАБОТАЛ		ЕФИМОВ			
Н КОНТРОЛЬ		КРЮХИНА			

РМ-2779-01 ч.I. 6Н. ОЧ СБ.

ПАНЕЛИ: 6Н64-5-8М, 6Н64-6-8М.

Стадия	Масса	Масштаб
Р		1:25
Лист 12		Листов

МАТРИЧНАЯ ОТДЕЛКА

МНИИТЭП
МАСТЕРСКАЯ №3

Схема раскладки утеплителя 6НБ4-5-5М; 6НБ4-5-6М; 6НБ4-5-7М; 6НБ4-5-8М

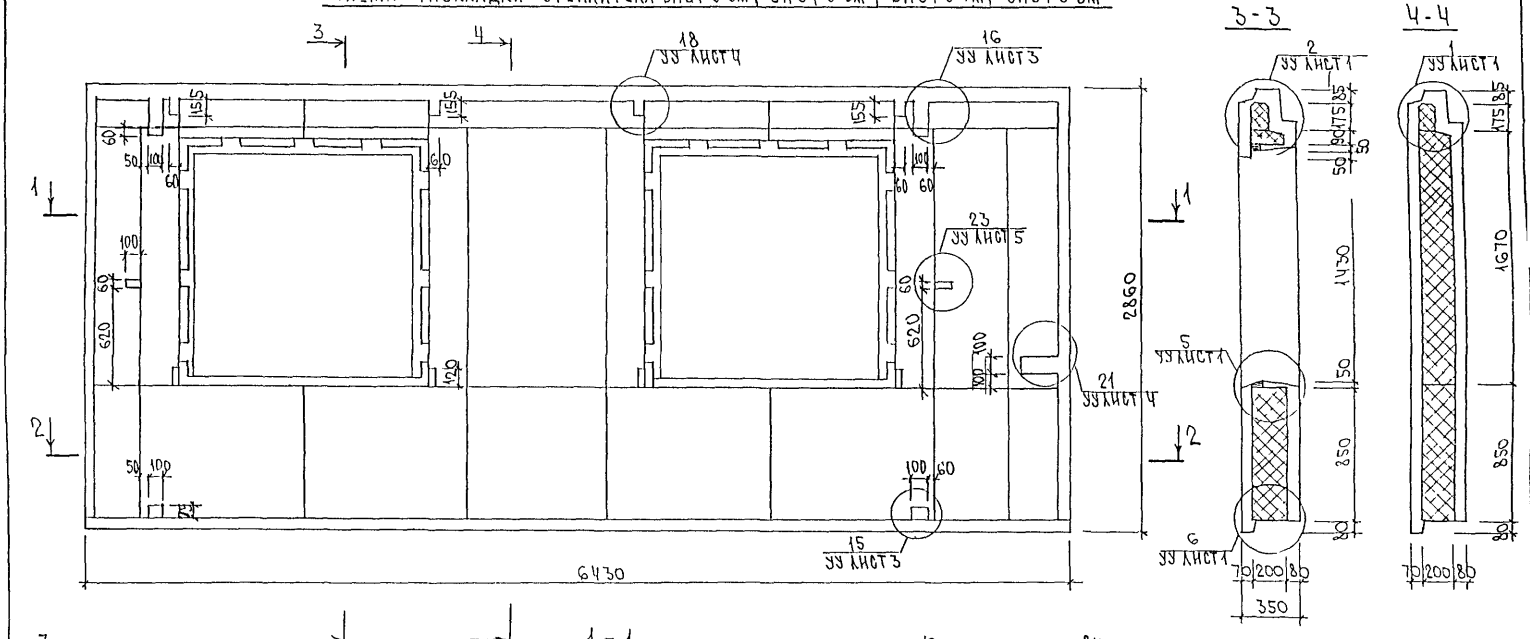

6НБ4-5-5М; 6НБ4-5-6М; 6НБ4-5-7М; 6НБ4-5-8М

Зеркальное отражение 6НБ4-5-5М; 6НБ4-5-6М; 6НБ4-5-7М; 6НБ4-5-8М

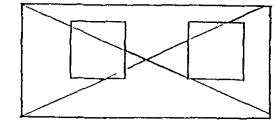

Инв. № подл. | Подпись и дата | Взам. инв. №

Схема армирования 6НБ4-5-5М ; 6НБ4-5-6М; 6НБ4-5-7М; 6НБ4-5-8М

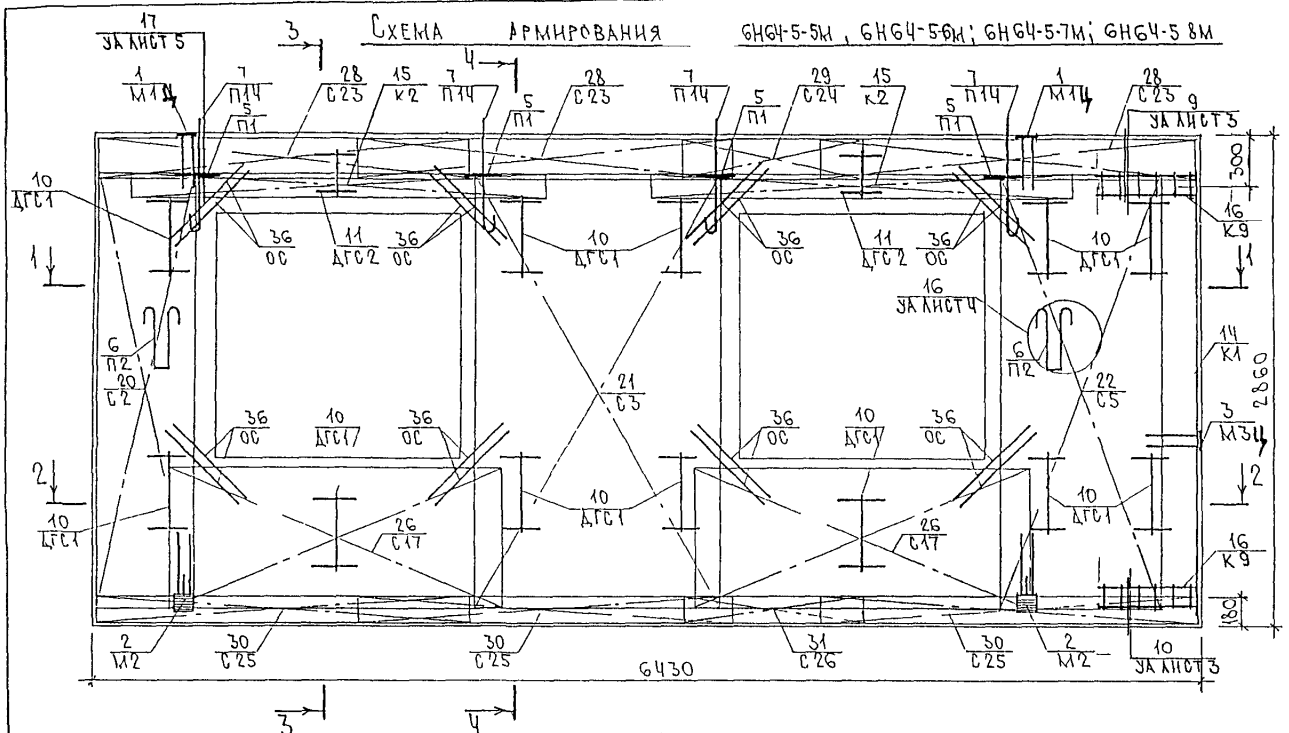

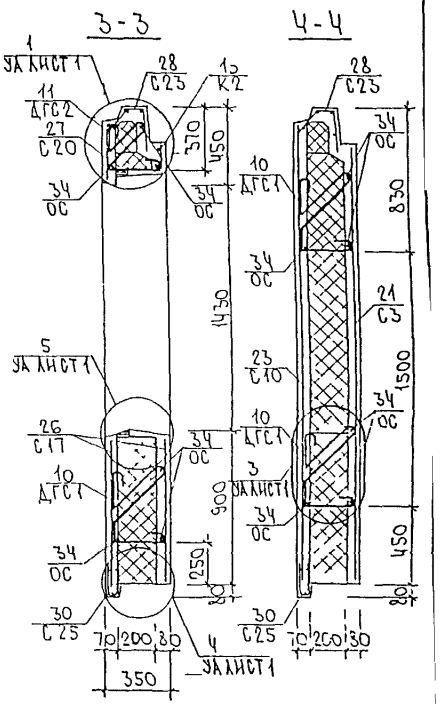

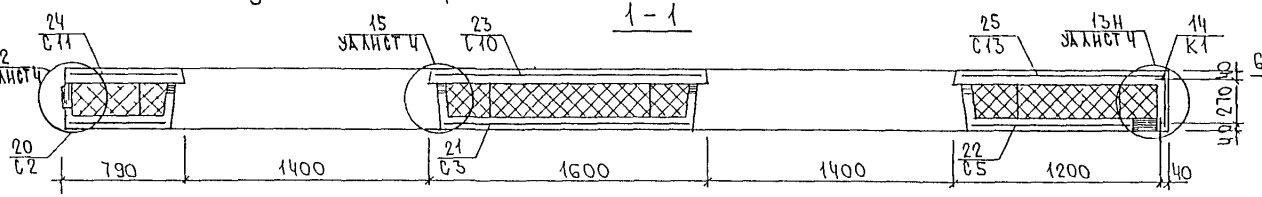

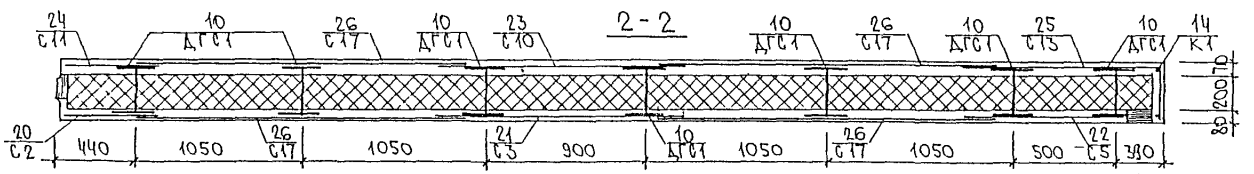

6НБ4-5-5М; 6НБ4-5-6М; 6НБ4-5-7М; 6НБ4-5-8М

Зеркальное отражение 6НБ4-5-5М, 6НБ4-5-6М, 6НБ4-5-7М, 6НБ4-5-8М

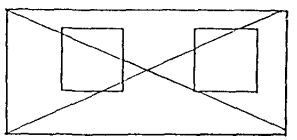

Инв. № подл. | Подпись и дата | Взам. инв. №

Инв № подл.	Подпись и дата	Взам. инв. №

Формат	Зона	Позиц.	Обозначение	Наименование	Кол. на испол. 01	02	03	04	05	06	07	08	09	10
				Документация										
А3			РМ-2779-01.ч.1 ГН.05СБ	Сборочный чертеж	X	X	X	X						
			РМ-2779-01.ч.1 ГН.06СБ	Сборочный чертеж					X	X				
			РМ-2779-01.ч.1 ГН.07СБ	Сборочный чертеж							X	X	X	X
			РМ-2779-01 ч.1 ПЗ	Пояснительная записка	X	X	X	X	X	X	X	X	X	X
			РМ-2779-01.ч.1 РС	Ведомость расхода стали	X	X	X	X	X	X	X	X	X	X
			РМ-2779-01.ч.1 У	Узлы габаритные	X	X	X	X	X	X	X	X	X	X
			РМ-2779-01.ч.1 УА	Узлы арматурные	X	X	X	X	X	X	X	X	X	X
			РМ-2779-01 ч.1 УУ	Узлы раскладки утеплителя	X	X	X	X	X	X	X	X	X	X
				Сборочные единицы										
		1	РМ-2779-01.ч.1	Закладная деталь М1ч	2	2	2	2	2	2	2	2	2	2
		2		М2	2	2	2	2	2	2	2	2	2	2
		3		М3ч							2	2	2	2

Нач. отд.	Занат	
Гл. спец.	Басько	
Зав. гр.	Гуревич	
Разработ.	Пахомова	
Проверил	Гуревич	

РМ-2779-01.ч.1 ГН.05÷07СБ

Панели GH6S-1М; GH6S-1-1М; GH6S-2М; GH6S-2-1М; GH6S-3М; GH6S-4М; GH6S-5; GH6S-5М; GH6S-6; GH6S-6М

Стадия	Лист	Листов
Р	1	5

МНИИТЭП ОСК

Форма 1 ГОСТ 2.113-75

Инв № подл.	Подпись и дата	Взам. инв. №

Формат	Зона	Позиц.	Обозначение	Наименование	Кол. на испол. 01	02	03	04	05	06	07	08	09	10
А3		4	РМ-2779-01.ч.1	Петля П2	2	2	2	2	2	2	2	2	2	2
		5		П1	4	4	4	4	4	4	4	4	4	4
		6		П14	4	4	4	4	2	2	2	2	2	2
		7		П14-1					2	2	2	2	2	2
		8	РМ-2779-01.ч.1	Дискретная гибкая связь ДГС2	2	2	2	2	1	1	1	1	1	1
		9		ДГС3					1	1	1	1	1	1
		10		ДГС1	10	10	10	10	12	12	12	12	12	12
		11	РМ-2779-01.ч.1	Объемный каркас ОК-1					2	2	2	2	2	2
		12	РМ-2779-01.ч.1	Каркас К5					1	1	1	1	1	1
		13		К10					3	3	3	3	3	3
		14		К1	1	1	1	1	1	1	1	1	1	1
		15		К2	1	1	1	1	1	1	1	1	1	1
		16		К3	1	1	1	1	1	1	1	1	1	1
		17		К7							1	1	1	1
		18		К8							1	1	1	1
		19		К9	2	2	2	2						

Марки	GH6S-1М	GH6S-1-1М	GH6S-2М	GH6S-2-1М	GH6S-3М	GH6S-4М	GH6S-5	GH6S-5М	GH6S-6	GH6S-6М

РМ-2779-01.ч.1 ГН.05÷07СБ

Лист 2

Форма 1 ГОСТ 2.113-75 5А

Инв № подл	Подпись и дата	Взам инв №

Формат	Зона	Позиц	Обозначение	Наименование	Кол на испол 01	02	03	04	05	06	07	08	09	10
А3		20	РМ-2779-01 4 Т	Сетка С1	1	1	1	1	1	1	1	1	1	1
		21		С2	1	1	1	1	1	1	1	1	1	1
		22		С5							1	1	1	1
		23		С6	1	1	1	1	1	1				
		24		С7							1	1	1	1
		25		С8					1	1				
		26		С9							1	1	1	1
		27		С11	1	1	1	1	1	1	1	1	1	1
		28		С14	1	1	1	1						
		29		С15	1	1	1	1						
		30		С16					1	1	1	1	1	1
		31		С17	2	2	2	2	2	2	2	2	2	2
		32		С18	2	2	2	2	2	2				
		33		С20	1	1	1	1	1	1	1	1	1	1
		34		С21	1	1	1	1						
		35		С22					1	1				
		36		С23	3	3	3	3	1	1	1	1	1	1
				Марки	6НГ65-1М	6НГ65-1-1М	6НГ65-2М	6НГ65-2-1М	6НГ65-3М	6НГ65-4М	6НГ65-5	6НГ65-5М	6НГ65-6	6НГ65-6М

РМ-2779-01.4.Т.6Н.05÷07 СБ

Лист 3

Форма 1в ГОСТ 2.113-75

Инв № подл	Подпись и дата	Взам инв №

Формат	Зона	Позиц	Обозначение	Наименование	Кол на испол 01	02	03	04	05	06	07	08	09	10
А3		37	РМ-2779-01 4 Т	Сетка С23-1					2	2	2	2	2	2
		38		С24	1	1	1	1	1	1	1	1	1	1
		39		С25	3	3	3	3	3	3	1	1	1	1
		40		С26	1	1	1	1	1	1	1	1	1	1
		41		С27							1	1	1	1
		43		С19							1	1	1	1
		44		С28							1	1	1	1
				Стержни										
				Сталь класса А III, ГОСТ 5781-82										
Б/Ч		46		⌀6 ℓ=250 0,05кг	34	34	34	34	42	42	42	42	42	42
		48		⌀8 ℓ=600 0,24кг	16	16	16	16	16	16	22	22	22	22
А3		50	РМ-2779-01 4.Т	Шпилька Ш-1	38	38	38	38	43	43	46	46	46	46
				Марки	6НГ65-1М	6НГ65-1-1М	6НГ65-2М	6НГ65-2-1М	6НГ65-3М	6НГ65-4М	6НГ65-5	6НГ65-5М	6НГ65-6	6НГ65-6М

РМ-2779-01.4.Т.6Н.05÷07 СБ.

Лист 4

Форма 1в ГОСТ 2.113-75

Инв № подл.	Подпись и дата	Взам. инв. №

Формат	Зона	Позиц.	Обозначение	Наименование	Кол. на испол. 01	02	03	04	05	06	07	08	09	10	Примеч.
				Материалы											
				Тяжелый бетон $\gamma = 2400 \frac{кг}{м^3}$; $м^3$	2,26	2,26	2,26	2,26	2,20	2,20	2,05	2,05	2,05	2,05	
				Утеплитель ПСБ $\gamma = 25 \frac{кг}{м^3}$, $м^3$	2,11	2,11	2,11	2,11	2,07	2,07	1,92	1,92	1,92	1,92	
				Минераловатные плиты $\gamma = 125 \frac{кг}{м^3}$, $м^3$	0,05	0,05	0,05	0,05	0,06	0,06	0,08	0,08	0,08	0,08	
				Марки	6Н65-1М	6Н65-1-1М	6Н65-2М	6Н65-2-1М	6Н65-3М	6Н65-4М	6Н65-5	6Н65-5М	6Н65-6	6Н65-6М	

Форма 1б ГОСТ 2.113-75

РМ-2779-01.Н.Т.6Н.05÷07СБ.

Лист 5

Инв № подл.	Подпись и дата	Взам. инв. №

Формат	Зона	Позиц.	Обозначение	Наименование	Кол. на испол.	Примеч.

Форма 1б ГОСТ 2.113-75

Лист

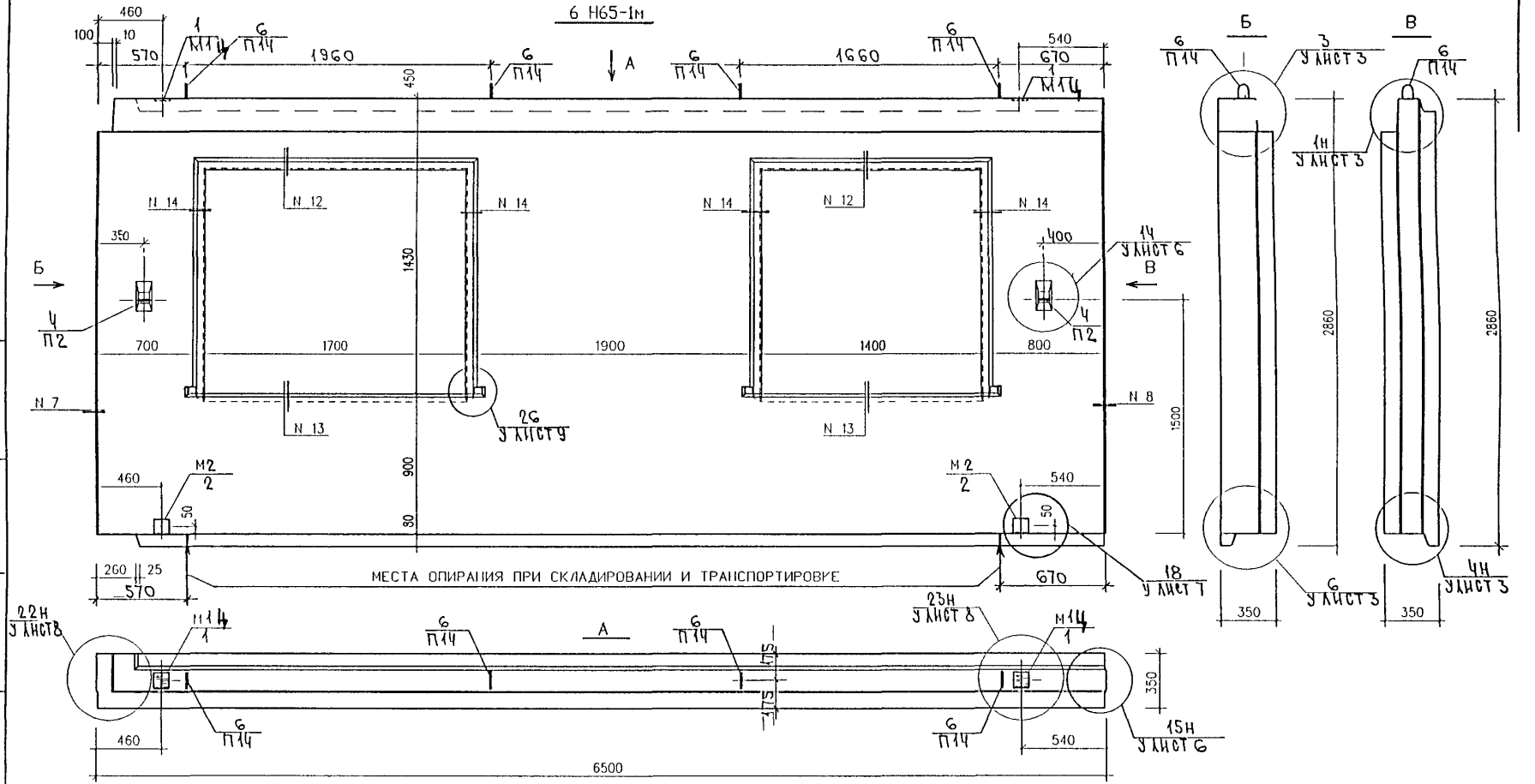

6Н65-2М; 6Н65-2-1М

ЗЕРКАЛЬНОЕ ОТРАЖЕНИЕ 6Н65-1М, 6Н65-1-1М

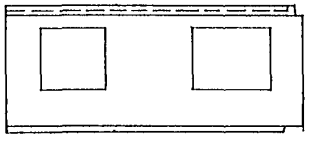

ВИД ПАНЕЛЕЙ ДАН С ВНУТРЕННЕЙ СТОРОНЫ

НАЧ ОТД	ВАНАГ		
ГЛ СПЕЦ	БАСКО		
ЗАВ ГР	ГУРЕВИЧ		
РАЗРАБОТ	ПАХОМОВА		
ПРОВЕРИЛ	ГУРЕВИЧ		

РМ-2779-01.ч.I. 6Н. 05СБ.

ПАНЕЛИ 6Н65-1м, 6Н65-2м, 6Н65-1-1м, 6Н65-2-1м,

СТАДИЯ	МАССА	МАСШТАБ
Р		

ЛИСТ 1 | ЛИСТОВ 5

СБОРОЧНЫЙ ЧЕРТЕЖ

МНИИТЭП ОСК

СОГЛАСОВАНО

ГЛ ИНЖ М3	КОЗИЦЫН
ГИП М3	МЫЛЬНИКОВ

6Н 65 - 1М

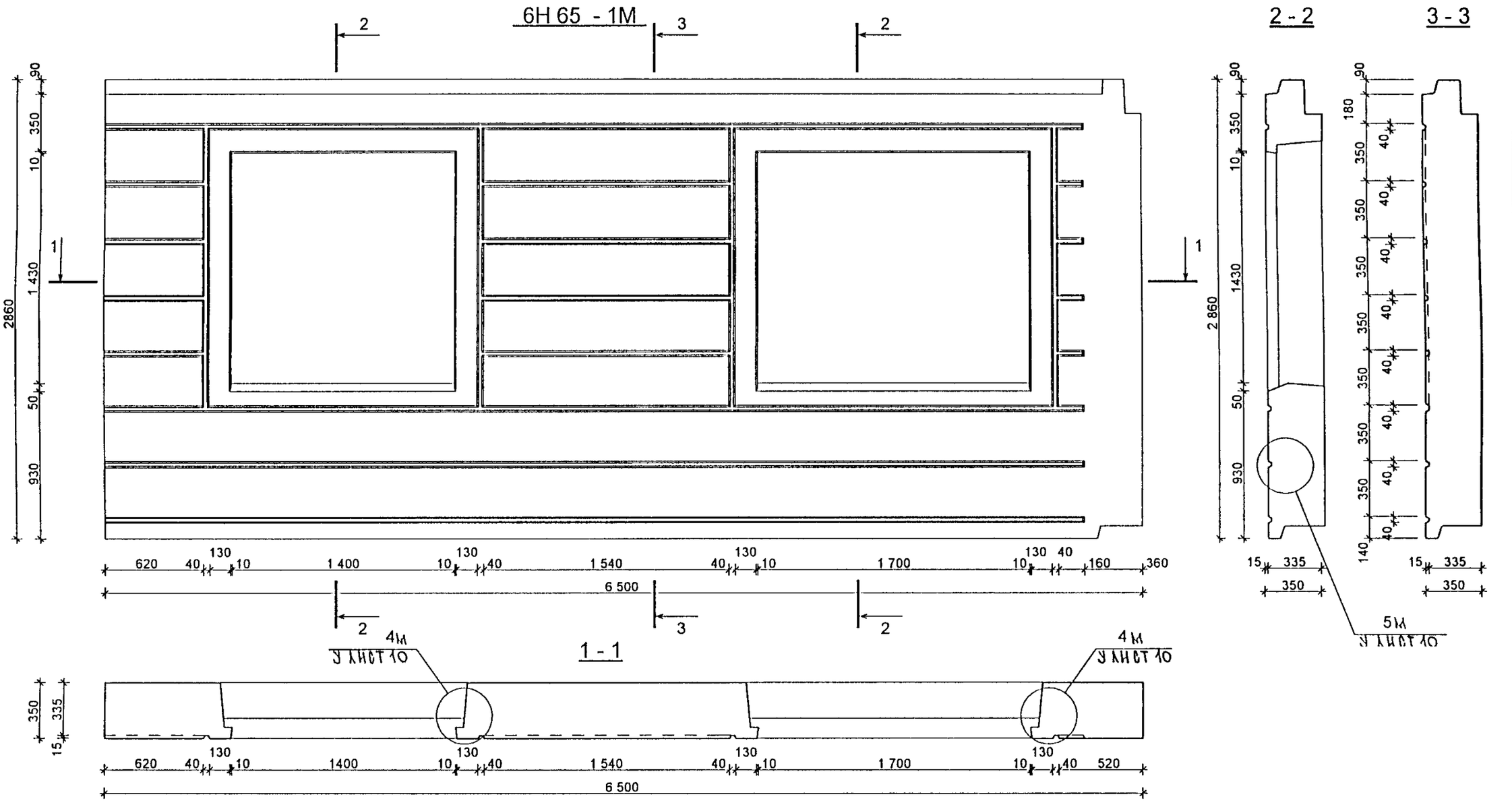

6Н 65 - 2М Зеркально

Согласовано

Взам инв №

Подпись и дата

Инв № подл

Изм	Кол уч	Лист	№ док	Подпись	Дата
РУК МАСТ №3		КАН			
ГЛ ИНЖ МАСТ		КОЗИЦЫН			
ГАП		РОЗАНОВА			
ГИП		МЫЛЬНИКОВ			
ПРОВЕРИЛ		РОЗАНОВА			
РАЗРАБОТАЛ		ЕФИМОВ			
Н КОНТРОЛЬ		КРАЮХИНА			

РМ-2779 - 01. ч.I. 6Н. 05СБ.

ПАНЕЛИ: 6Н 65 -1М; 6Н 65 -2М

Стадия	Масса	Масштаб
Р		1.25
Лист 2		Листов 5

МАТРИЧНАЯ ОТДЕЛКА

МНИИТЭП
МАСТЕРСКАЯ №3

6Н 65 - 1 - 1М

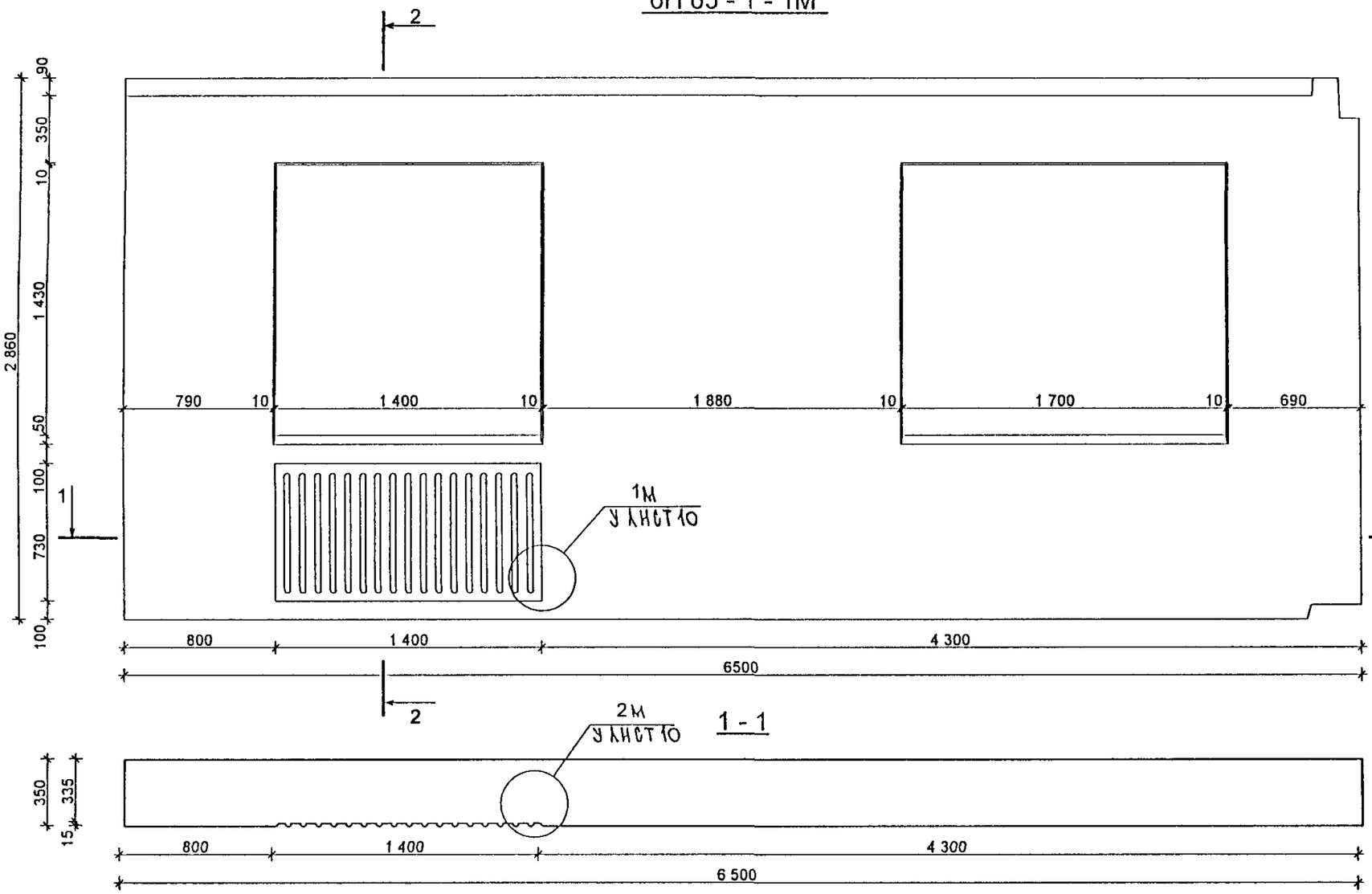

2 - 2

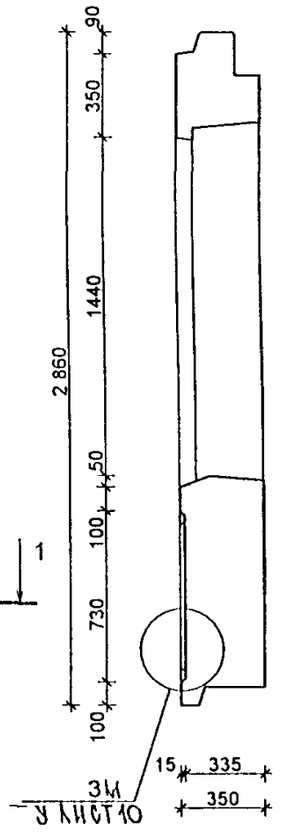

6Н 65 - 2 - 1М Зеркально

Согласовано

Взам инв №

Подпись и дата

Инв № подл

Изм	Кол уч	Лист	№ док	Подпись	Дата
РУК МАСТ №3		КАН			
ГЛ ИНЖ МАСТ		КОЗИЦЫН			
ГАП		РОЗАНОВА			
ГИП		МЫЛЬНИКОВ			
ПРОВЕРИЛ		РОЗАНОВА			
РАЗРАБОТАЛ		ЕФИМОВ			
Н КОНТРОЛЬ		КРАЮХИНА			

РМ-2779-01.ч.I, 6Н.05СБ.

ПАНЕЛИ 6Н65-1-1М, 6Н65-2-1М

Стадия	Масса	Масштаб
Р		1 25
Лист 3		Листов 5

МАТРИЧНАЯ ОТДЕЛКА

МНИИТЭП
МАСТЕРСКАЯ №3

Схема раскладки утеплителя 6Н65-1М; 6Н65-1-1М

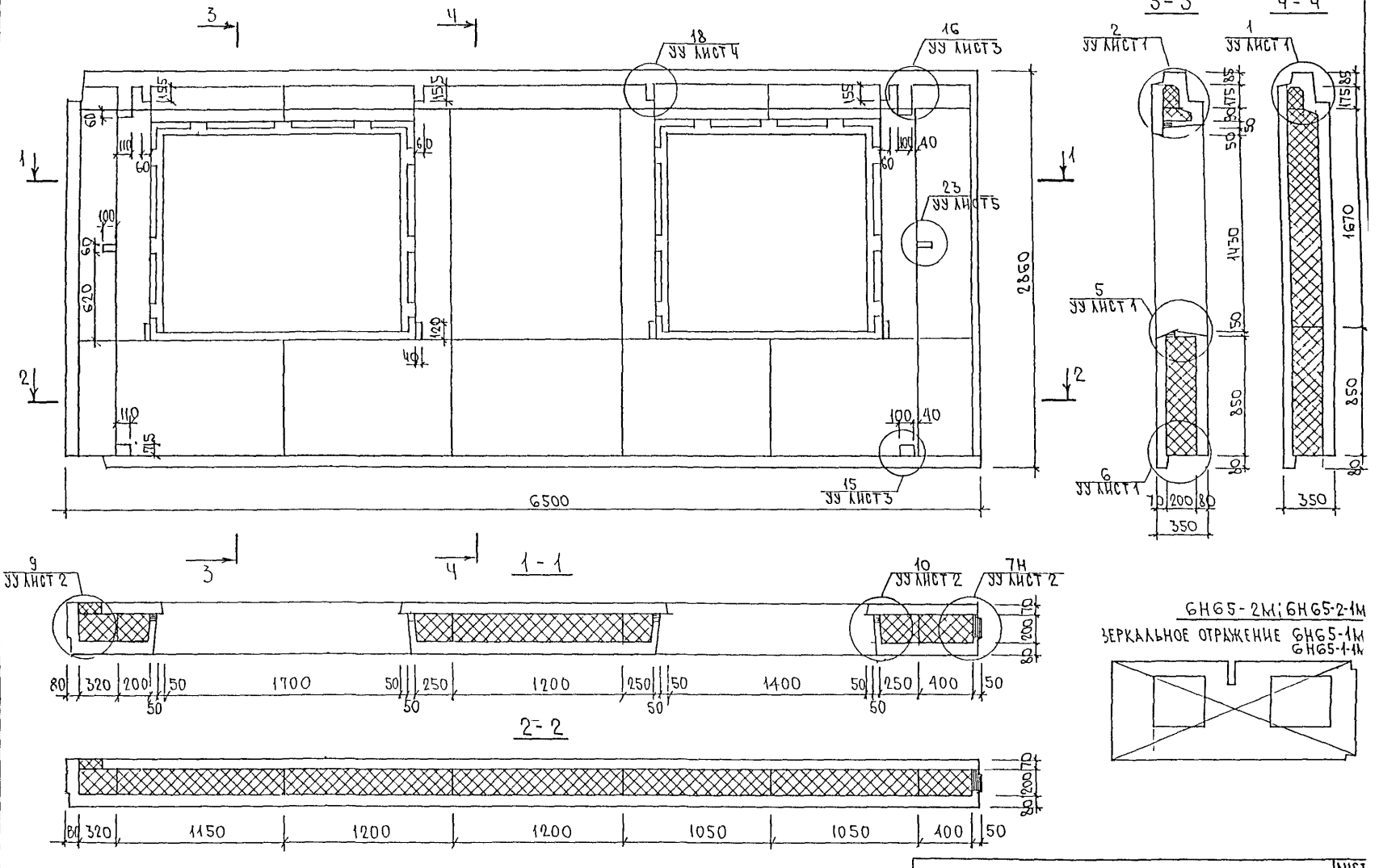

6Н65-2М; 6Н65-2-1М
Зеркальное отражение 6Н65-1М
6Н65-1-1М

Схема армирования 6НG5-1М; 6НG5-1-1М

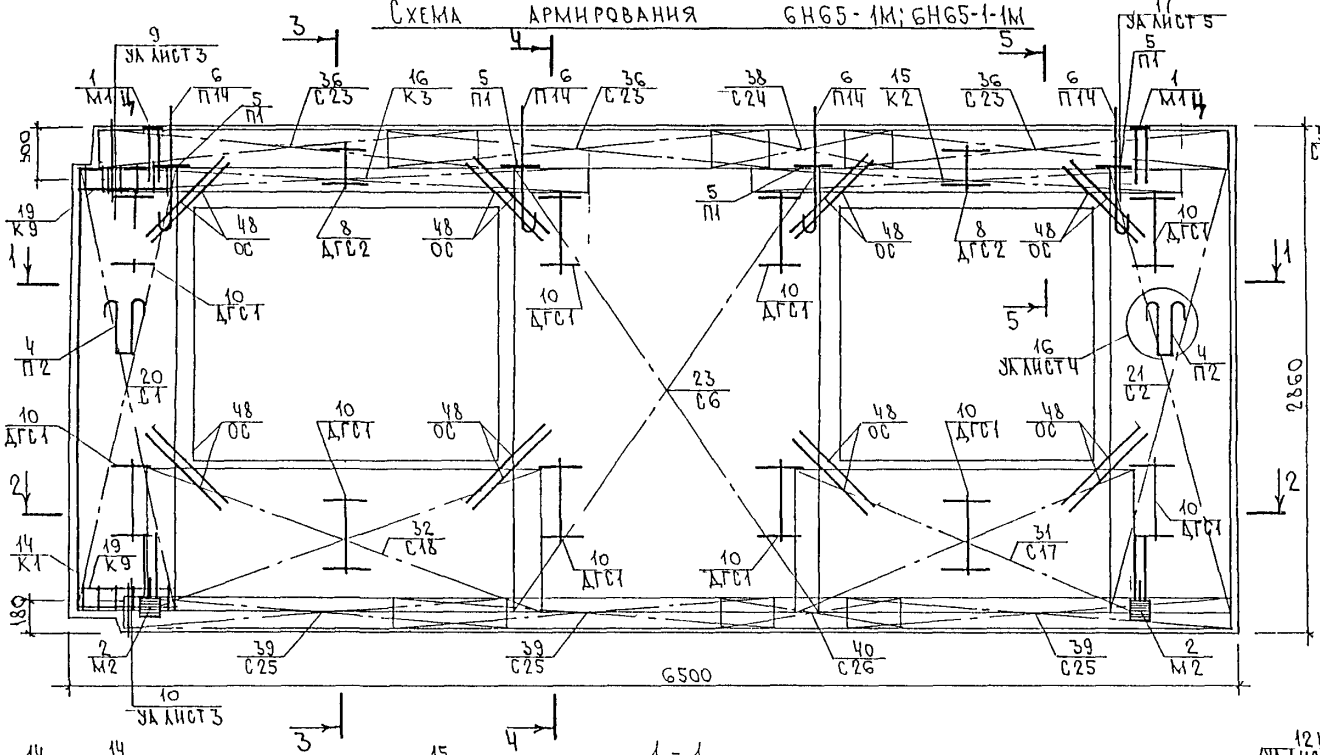

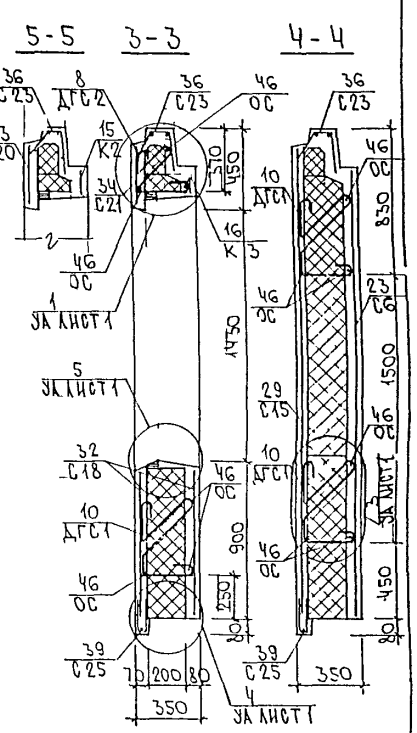

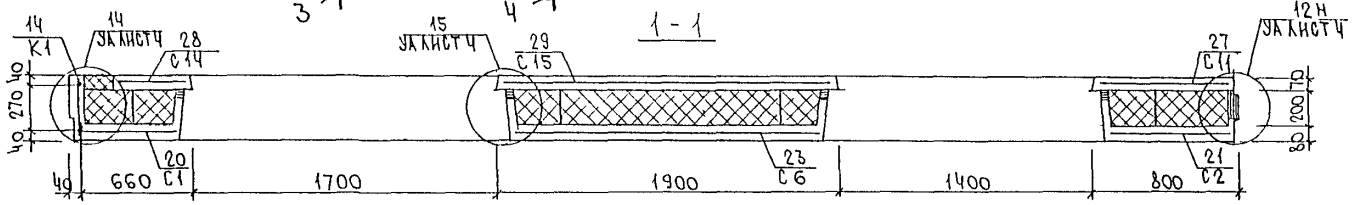

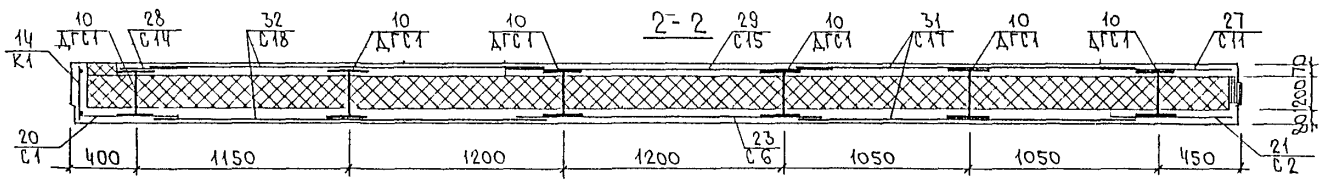

6НG5-2М, 6НG5-2-1М

Зеркальное отражение 6НG5-1М, 6НG5-1-1М

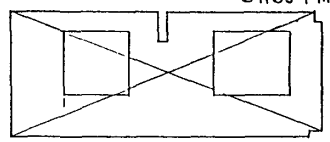

Инв. № подл. | Подпись и дата | Взам. инв. №

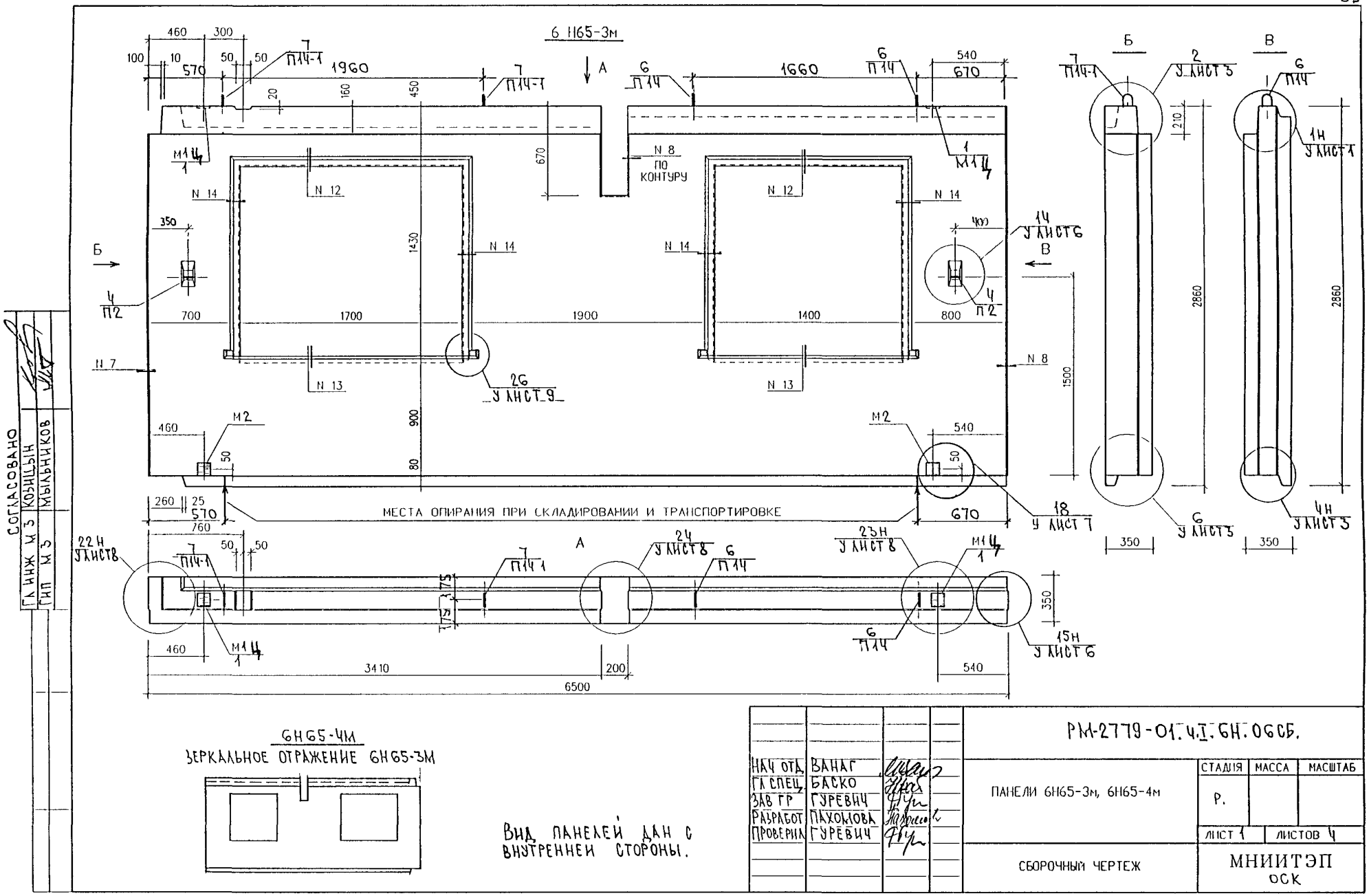
6 Н65-3м
МЕСТА ОПИРАНИЯ ПРИ СКЛАДИРОВАНИИ И ТРАНСПОРТИРОВКЕ
6Н65-4М
ЗЕРКАЛЬНОЕ ОТРАЖЕНИЕ 6Н65-3М
ВИД ПАНЕЛЕЙ ДАН С ВНУТРЕННЕЙ СТОРОНЫ.
СОГЛАСОВАНО
ГЛ ИНЖ М 3 КОЗИЦЫН
ГИП М 3 МЫЛЬНИКОВ
НАЧ ОТД ВАНАГ
ГЛ СПЕЦ БАСКО
ЗАВ ГР ГУРЕВИЧ
РАЗРАБОТ ПАХОМОВА
ПРОВЕРИЛ ГУРЕВИЧ
РМ-2779-01.4.I.6Н.06СБ.
ПАНЕЛИ 6Н65-3м, 6Н65-4м
СТАДИЯ Р.
МАССА
МАСШТАБ
ЛИСТ 1
ЛИСТОВ 4
СБОРОЧНЫЙ ЧЕРТЕЖ
МНИИТЭП ОСК

6Н 65 - 3М

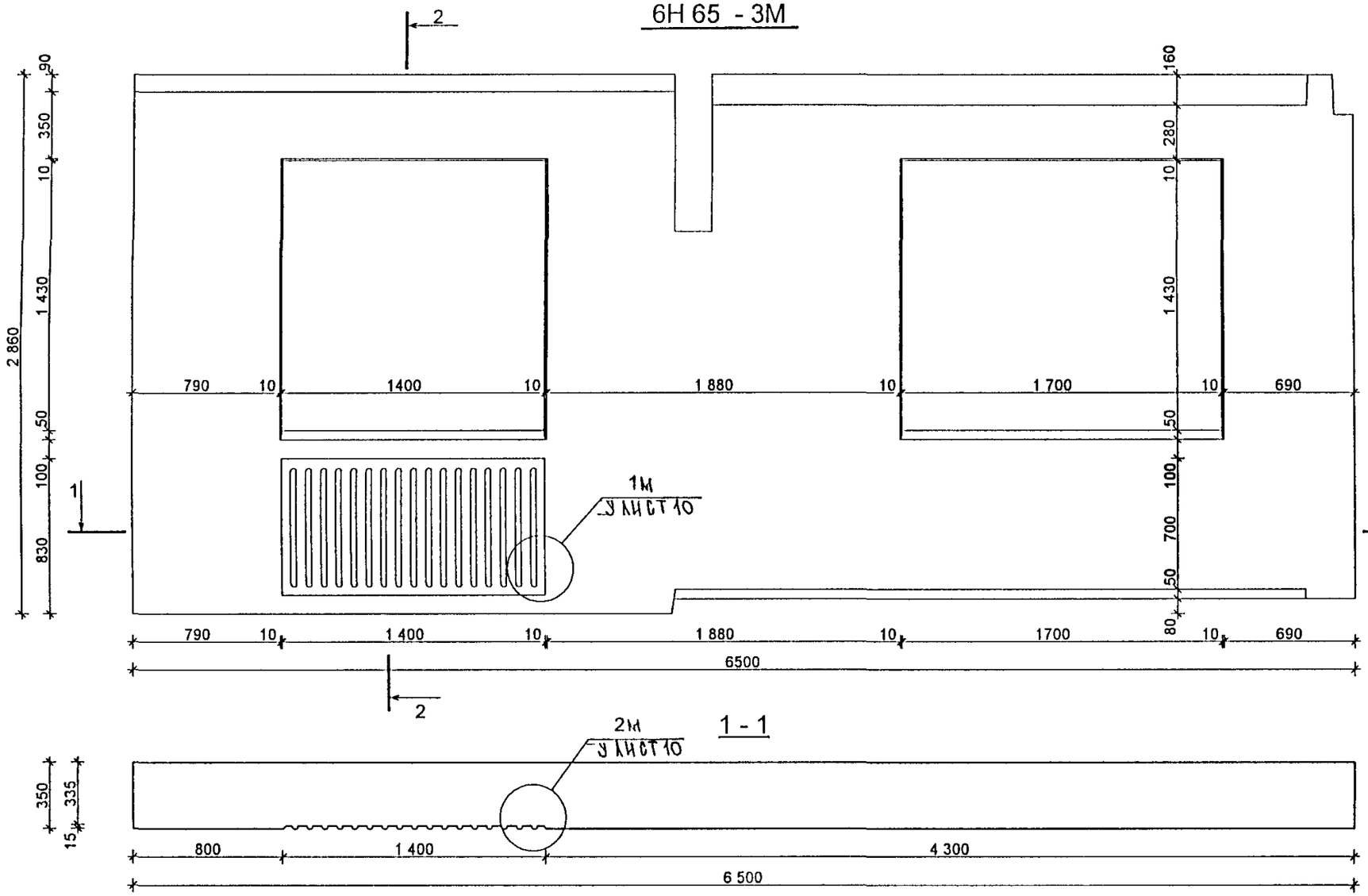

6Н 65 - 4М Зеркально

Изм	Кол уч	Лист	№ док	Подпись	Дата
РУК МАСТ №3		КАН			
ГЛ ИНЖ МАСТ		КОЗИЦЫН			
ГАП		РОЗАНОВА			
ГИП		МЫЛЬНИКОВ			
ПРОВЕРИЛ		РОЗАНОВА			
РАЗРАБОТАЛ		ЕФИМОВ			
Н КОНТРОЛЬ		КРАЮХИНА			

РМ-2779 - 01. 4 Т 6Н 06 СБ.

ПАНЕЛИ 6Н65 3М 6Н65 4М

Стадия	Масса	Масштаб
Р		1 25
Лист 2		Листов 4

МАТРИЧНАЯ ОТДЕЛКА

МНИИТЭП
МАСТЕРСКАЯ №3

Согласовано

Взам инв №

Подпись и дата

Инв № подл

Схема раскладки утеплителя 6НБ5-3М

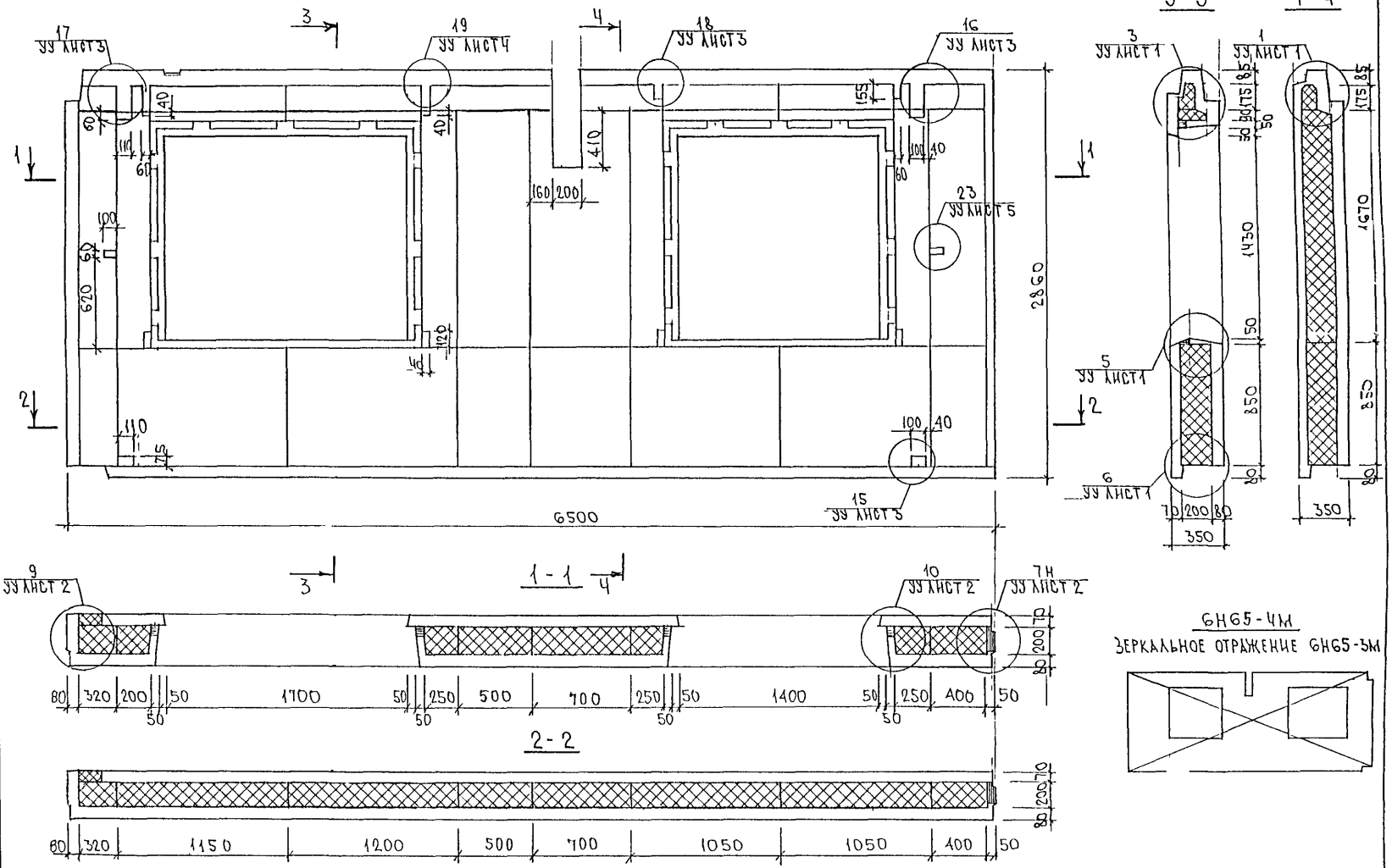

Инв. № подл. | Подпись и дата | Взам. инв. №

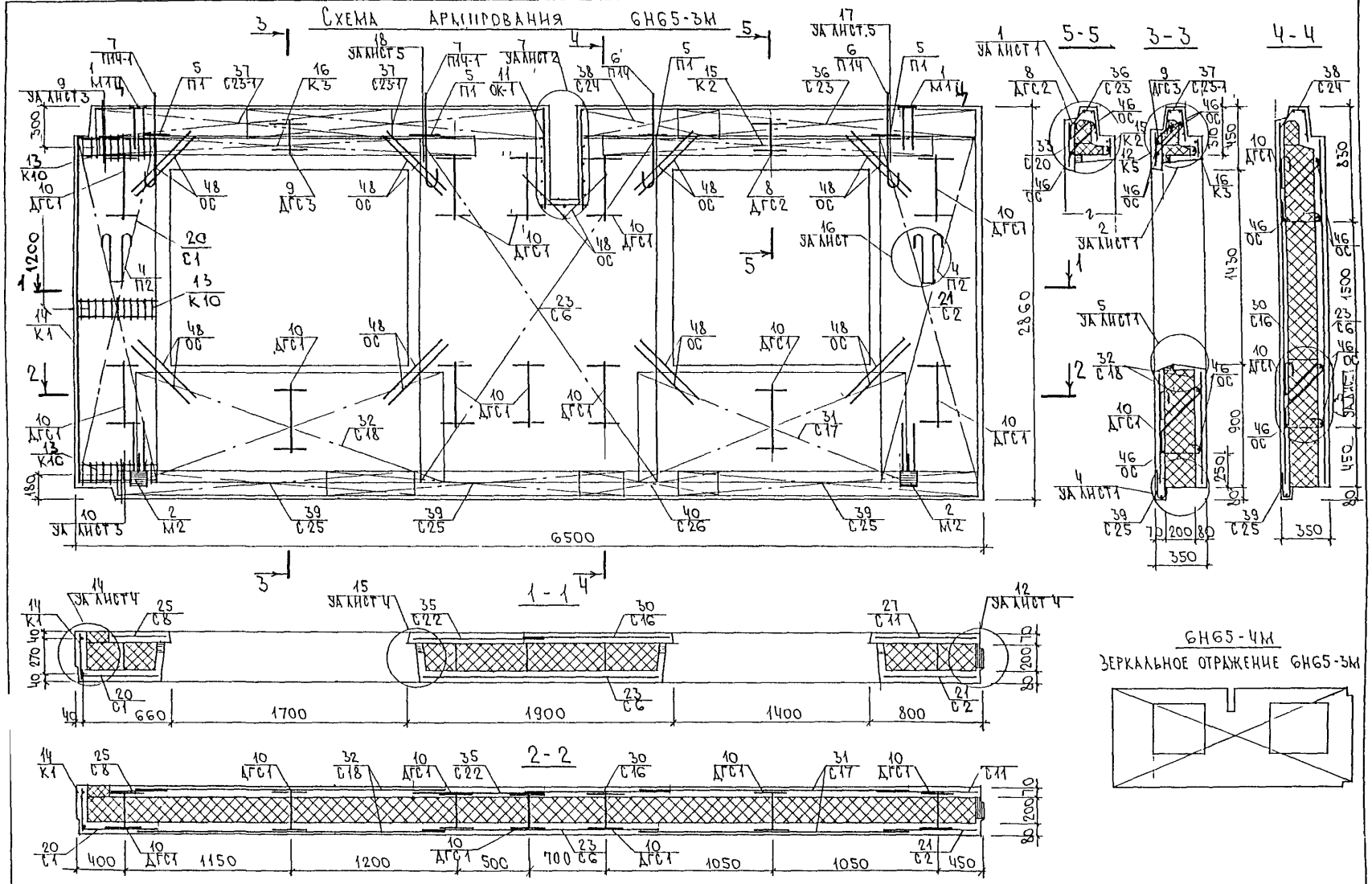
Схема армирования 6НБ5-3М
5-5
3-3
4-4
1-1
2-2
6500
6НБ5-4М
Зеркальное отражение 6НБ5-3М

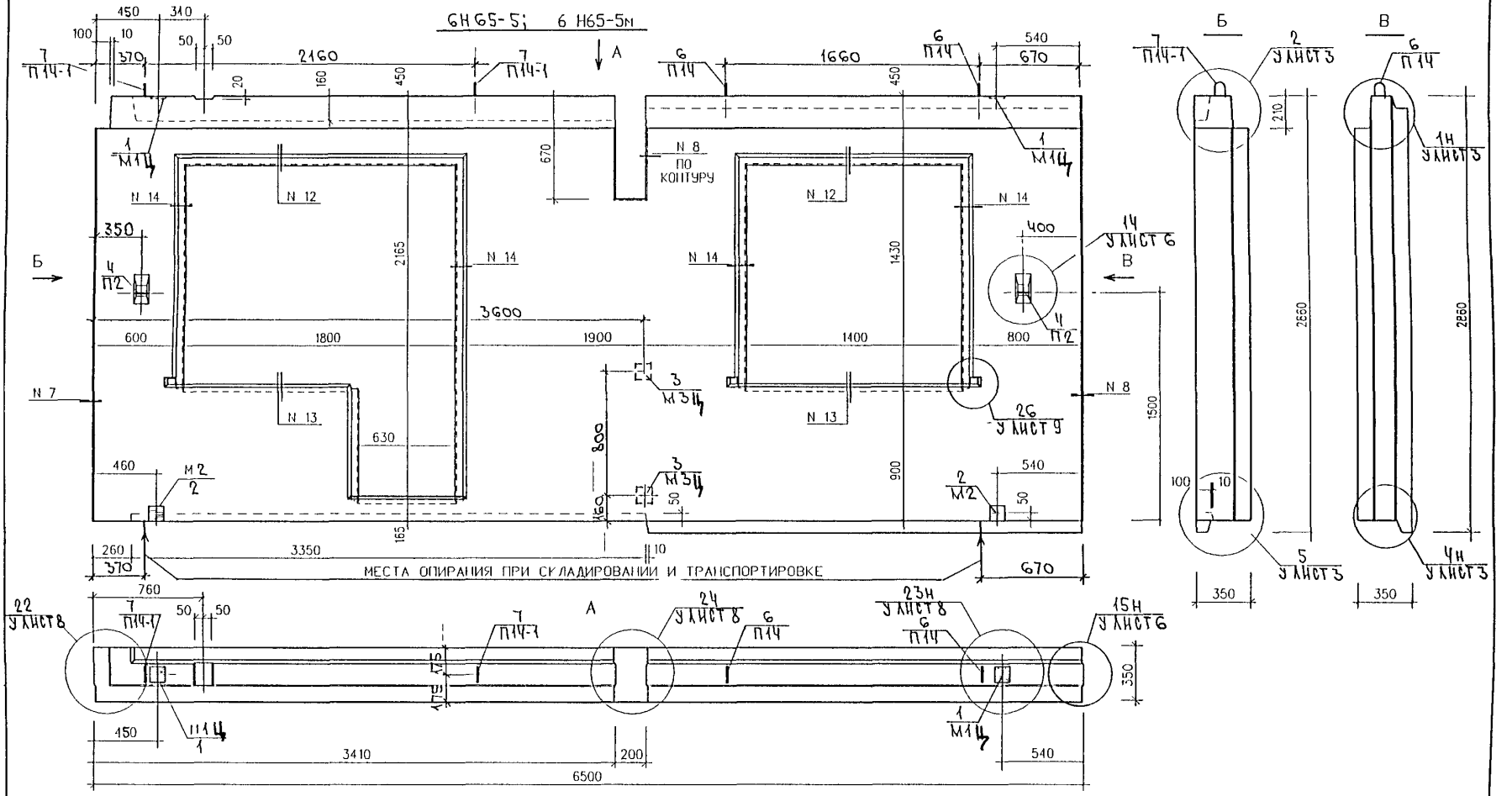

6Н65-6; 6Н65-6м

ЗЕРКАЛЬНОЕ ОТРАЖЕНИЕ 6Н65-5; 6Н65-5М

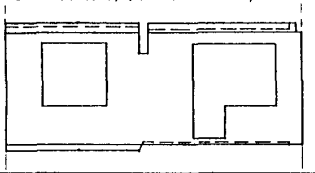

ВИД ПАНЕЛЕЙ ДАН С ВНУТРЕННЕЙ СТОРОНЫ

НАЧ.ОТД.	ВАНАГ	
ГЛ.СПЕЦ.	БАСКО	
ЗАВ.ГР.	ГУРЕВИЧ	
РАЗРАБОТ.	ПАХОМОВА	
ПРОВЕРИЛ	ГУРЕВИЧ	

РМ-2779-01.Ч.Т.6Н.07СБ.

ПАНЕЛИ 6Н65-5, 6Н65-6, 6Н65-5м, 6Н65-6м

СТАДИЯ	МАССА	МАСШТАБ
ЛИСТ 1	ЛИСТОВ 4	

СБОРОЧНЫЙ ЧЕРТЕЖ

МПИПИТЭП ОСК

6Н 65 - 5М

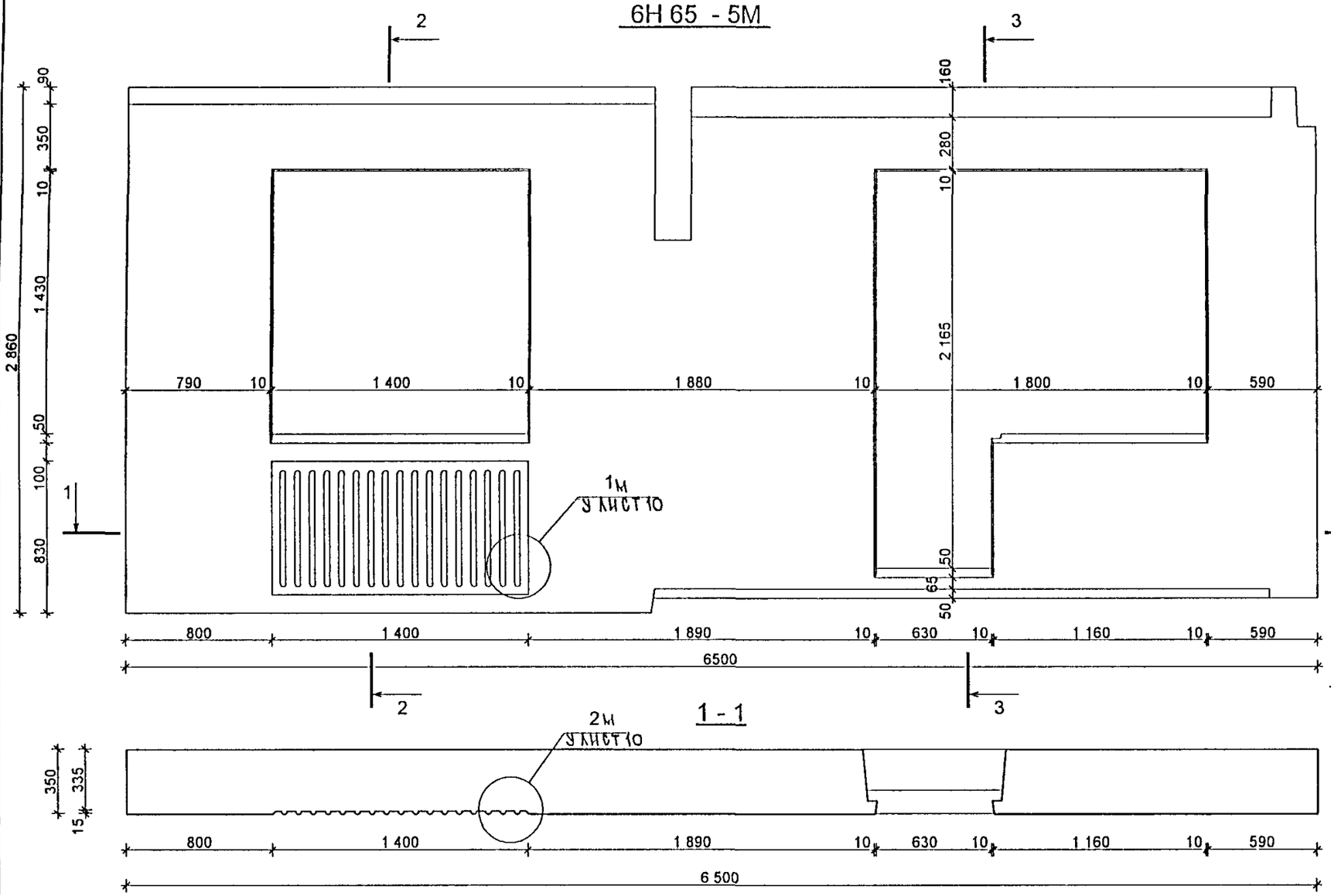

2 - 2

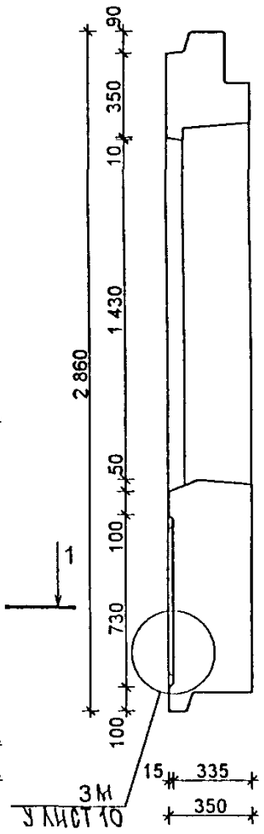

3 - 3

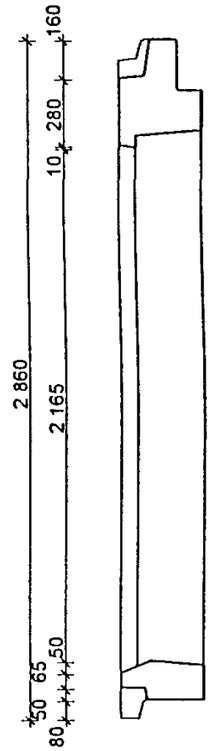

6Н 65 - 6М Зеркально

Изм	Кол уч	Лист	№ док	Подпись	Дата
РУК МАСТ №3		КАН			
ГЛ ИНЖ МАСТ		КОЗИЦЫН			
ГАП		РОЗАНОВА			
ГИП		МЫЛЬНИКОВ			
ПРОВЕРИЛ		РОЗАНОВА			
РАЗРАБОТАЛ		ЕФИМОВ			
Н КОНТРОЛЬ		КРАЮХИНА			

РМ-2779 - 01. 4.1 6Н. 07 СБ

ПАНЕЛИ 6Н65 5М, 6Н65 6М

Стадия	Масса	Масштаб
Р		1 25
Лист 2		Листов 4

МАТРИЧНАЯ ОТДЕЛКА

МНИИТЭП
МАСТЕРСКАЯ №3

Согласовано

Взам инв №

Подпись и дата

Инв № подл

Схема раскладки утеплителя 6Н65-5М; 6Н65-5

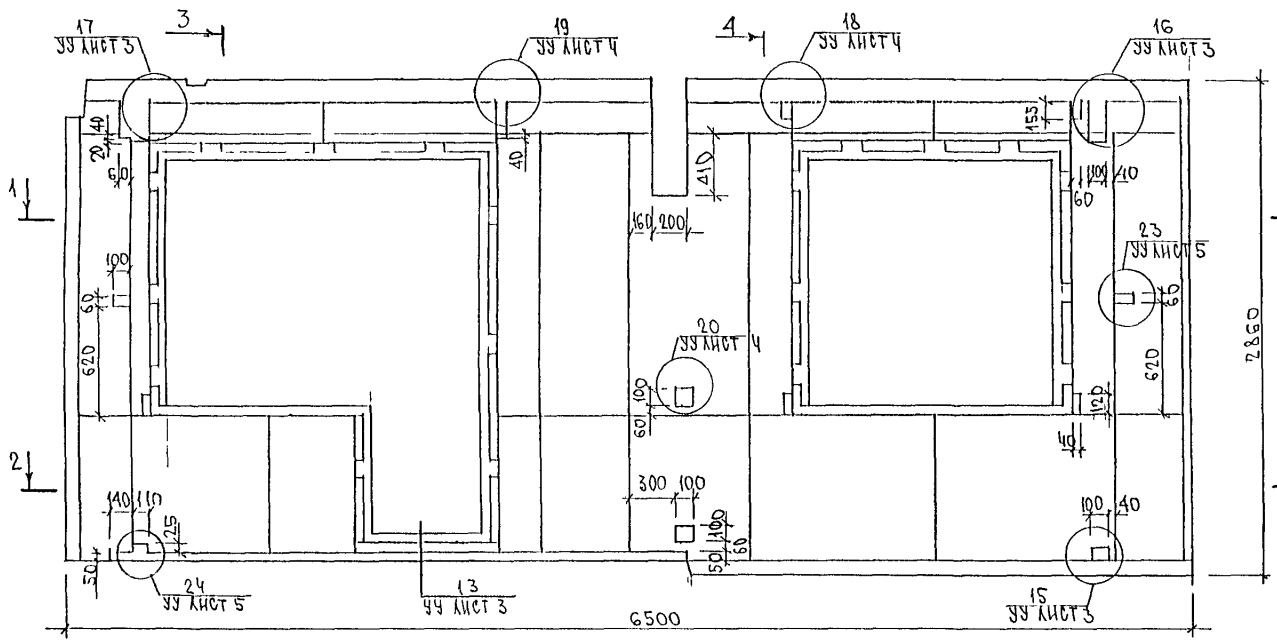

3-3

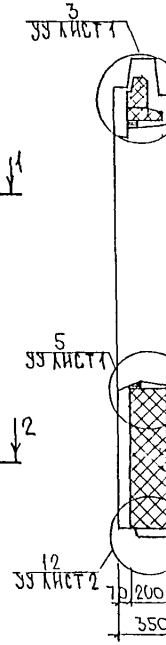

4-4

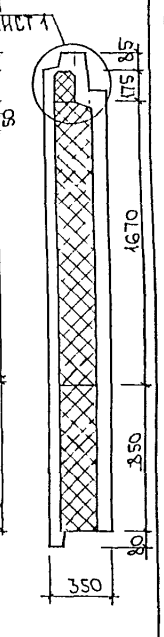

1-1

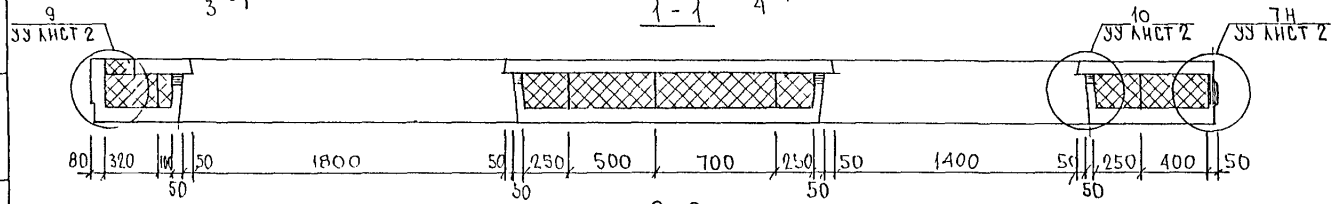

2-2

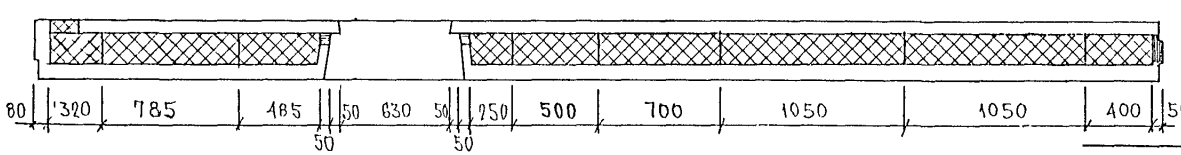

6Н65-6 ; 6Н65-6М

Зеркальное отражение 6Н65-5М
6Н65-5

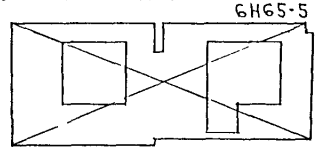

Инв. № подл. | Подпись и дата | Взам. инв. №

Схема армирования 6Н65-5М; 6Н65-5

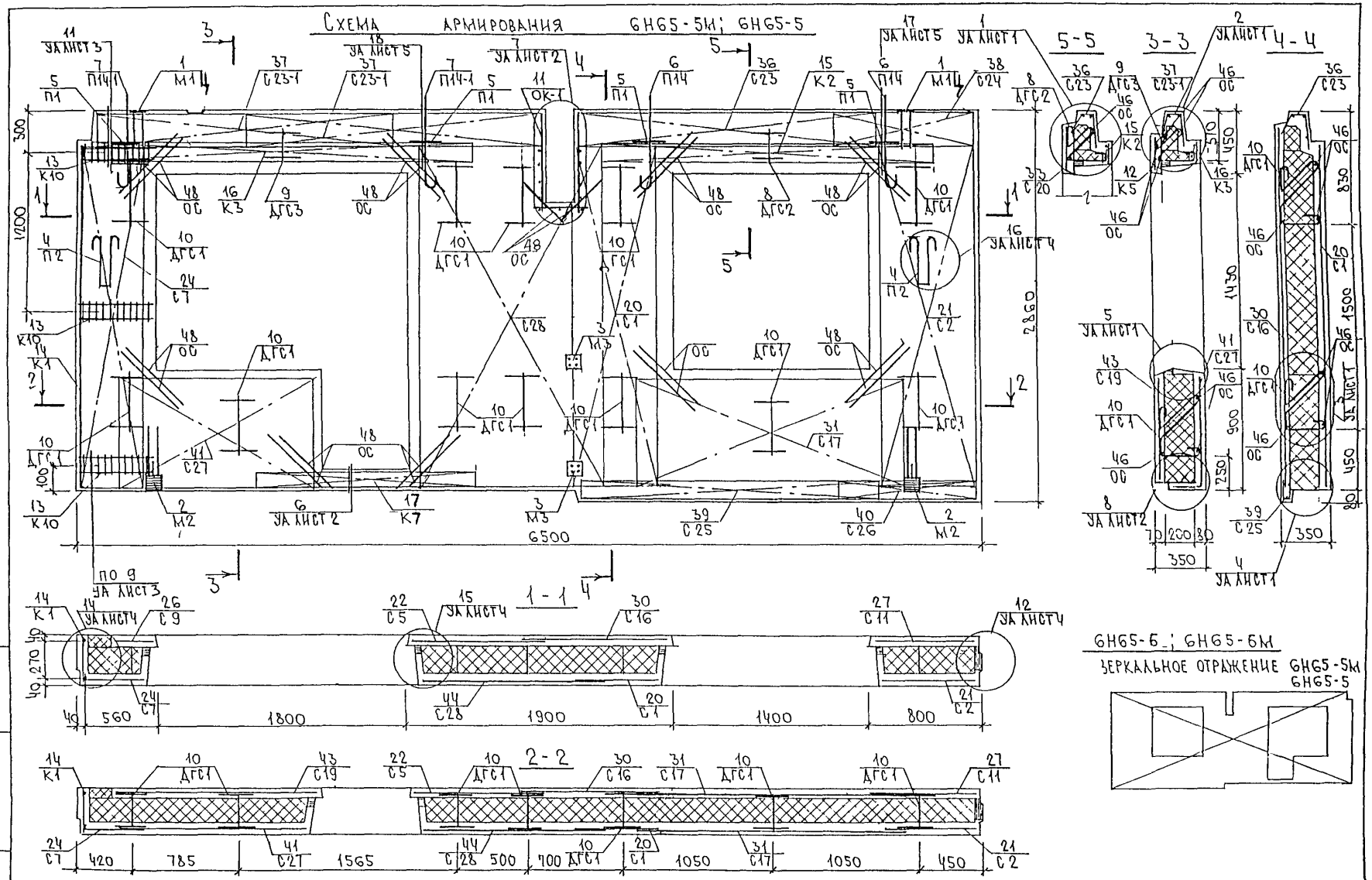

Инв. № подл.	Подпись и дата	Взам. инв. №

РМ-2779-01.4.I.6Н.07СБ.	Лист 4

Инв № подл.	Подпись и дата	Взам. инв №

Формат	Зона	Позиц.	Обозначение	Наименование	Кол. на испол. 01	02	03	04	05	06	07	08	09	10	Примеч.
				Документация											
А3			РМ-2779-01.ч.I.GH.08 СБ.	Сборочный чертеж	X	X	X	X							
			РМ-2779-01.ч.I.GH.09 СБ.	Сборочный чертеж					X	X					
			РМ-2779-01.ч.I.GH.10 СБ.	Сборочный чертеж							X	X	X	X	
			РМ-2779-01.ч.I ПЗ.	Пояснительная записка	X	X	X	X	X	X	X	X	X	X	
			РМ-2779-01.ч.I РС.	Ведомость расхода стали	X	X	X	X	X	X	X	X	X	X	
			РМ-2779-01.ч.I У.	Узлы габаритные	X	X	X	X	X	X	X	X	X	X	
			РМ-2779-01.ч.I УА.	Узлы арматурные	X	X	X	X	X	X	X	X	X	X	
			РМ-2779-01.ч.I УУ.	Узлы раскладки утеплителя	X	X	X	X	X	X	X	X	X	X	
				Сборочные единицы											
		1	РМ-2779-01.ч.I	Закладная деталь М1ц	2	2	2	2	2	2	2	2	2	2	
		2		М2	2	2	2	2	2	2	2	2	2	2	
		3		М3ц							2	2	2	2	

Нач.отд.	Банаг	
Гл.спец.	Баско	
Зав.гр.	Гуревич	
Разработ.	Пахомова	
Проверил	Гуревич	

РМ-2779-01.ч.I.GH.08÷10СБ.

Панели GH69-1М; GH69-1-1М; GH69-2М; GH69-2-1М; GH69-3М; GH69-4М; GH69-5; GH69-5М; GH69-6; GH69-6М

Стадия	Лист	Листов
Р	1	5

МНИИТЭП ОСК

Форма 1б ГОСТ 2.113-75

Инв № подл.	Подпись и дата	Взам. инв №

Формат	Зона	Позиц.	Обозначение	Наименование	Кол. на испол. 01	02	03	04	05	06	07	08	09	10	Примеч.
А3		4	РМ-2779-01 ч.I	Петля П2	2	2	2	2	2	2	2	2	2	2	
		5		П1	4	4	4	4	4	4	4	4	4	4	
		6		П14	4	4	4	4	2	2	2	2	2	2	
		7		П14-1					2	2	2	2	2	2	
		8	РМ-2779-01.ч.I	Дискретная гибкая связь ДГС1	12	12	12	12	14	14	14	14	14	14	
		9		ДГС2	2	2	2	2	1	1	1	1	1	1	
		10		ДГС3					1	1	1	1	1	1	
		11	РМ-2779-01.ч.I	Каркас К5					1	1	1	1	1	1	
		12	РМ-2779-01.ч.I	Объемный каркас ОК-1					2	2	2	2	2	2	
		13	РМ-2779-01.ч.I	Каркас К10					3	3	3	3	3	3	
		14		К1	2	2	2	2	2	2	2	2	2	2	
		15		К2	1	1	1	1	1	1	1	1	1	1	
		16		К3	1	1	1	1	1	1	1	1	1	1	
		17		К7							1	1	1	1	
		18		К8							1	1	1	1	
		19		К9	2	2	2	2	2	2	2	2	2	2	

Марки	GH69-1М	GH69-1-1М	GH69-2М	GH69-2-1М	GH69-3М	GH69-4М	GH69-5	GH69-5М	GH69-6	GH69-6М

РМ-2779-01.ч.I.GH.08÷10СБ

Лист

Форма 1б ГОСТ 2.113-75

Инв № подл	Подпись и дата	Взам инв №

Формат	Зона	Позиц	Обозначение	Наименование	Кол на испол 01	02	03	04	05	06	07	08	09	10	Примеч
А3		20	РМ-2779-01 ч.I	Сетка С1	1	1	1	1	1	1	1	1	1	1	
		21		С4	1	1	1	1	1	1	1	1	1	1	
		22		С5							1	1	1	1	
		23		С6	1	1	1	1	1	1					
		24		С7							1	1	1	1	
		25		С8					1	1					
		26		С9							1	1	1	1	
		27		С12	1	1	1	1	1	1	1	1	1	1	
		28		С14	1	1	1	1							
		29		С15	1	1	1	1							
		30		С16					1	1	1	1	1	1	
		31		С17	2	2	2	2	2	2	2	2	2	2	
		32		С18	2	2	2	2	2	2					
		33		С19							1	1	1	1	
		34		С20	1	1	1	1	1	1	1	1	1	1	
		35		С21	1	1	1	1							
		36		С22					1	1					
				Марка	6Н69-1м	6Н69-1-1м	6Н69-2м	6Н69-2-1м	6Н69-3м	6Н69-4м	6Н69-5	6Н69-5м	6Н69-6	6Н69-6м	

РМ-2779-01 ч.I 6Н.08÷10СБ. Лист 3

Форма 1 ГОСТ 2.113-75

Инв № подл	Подпись и дата	Взам инв №

Формат	Зона	Позиц	Обозначение	Наименование	Кол на испол 01	02	03	04	05	06	07	08	09	10	Примеч
А3		37	РМ-2779-01. ч.I	Сетка С23	3	3	3	3	2	2	2	2	2	2	
		38		С23-1					2	2	2	2	2	2	
		39		С24	1	1	1	1							
		40		С25	3	3	3	3	3	3	1	1	1	1	
		41		С26	1	1	1	1	1	1	1	1	1	1	
		42		С27							1	1	1	1	
		43		С28							1	1	1	1	
				Стержни											
				Сталь класса AIII, ГОСТ 5781-82											
Б/ч		47		ф6 ℓ=250 0,05кг	40	40	40	40	48	48	48	48	48	48	
		48		ф8 ℓ=600 0,24кг	16	16	16	16	20	20	22	22	22	22	
А3		50	РМ-2779-01. ч.I	Шпилька Ш-1	43	43	43	43	48	48	46	46	46	46	
				Марки	6Н69-1м	6Н69-1-1м	6Н69-2м	6Н69-2-1м	6Н69-3м	6Н69-4м	6Н69-5	6Н69-5м	6Н69-6	6Н69-6м	

РМ-2779-01 ч.I 6Н.08÷10СБ. Лист 4

Форма 1 ГОСТ 2.113-75

Инв № подл	Подпись и дата	Взам инв №

Формат	Зона	Позиц	Обозначение	Наименование	Кол на испол 01	02	03	04	05	06	07	08	09	10	Примеч
				Материалы											
				Тяжелый бетон $\gamma = 2400$ кг/м³, м³	2,46	2,46	2,46	2,46	2,47	2,47	2,36	2,36	2,36	2,36	
				Утеплитель ПСБ γ 25 кг/м³, м³	2,30	2,30	2,30	2,30	2,26	2,26	2,08	2,08	2,08	2,08	
				Минераловатные плиты γ 125 кг/м³, м³	0,05	0,05	0,05	0,05	0,06	0,06	0,08	0,08	0,08	0,08	
				Марки	6Н69-1м	6Н69-1м	6Н69-2м	6Н69-2м	6Н69-3м	6Н69-4м	6Н69-5	6Н69-5м	6Н69-6	6Н69-6м	

РМ-2779-014 I 6Н 08-10 СБ

Лист 5

Форма 1в ГОСТ 2 113 75

Инв № подл	Подпись и дата	Взам инв №

Формат	Зона	Позиц	Обозначение	Наименование	Кол на испол	Примеч

Лист

Форма 1в ГОСТ 2 113 75

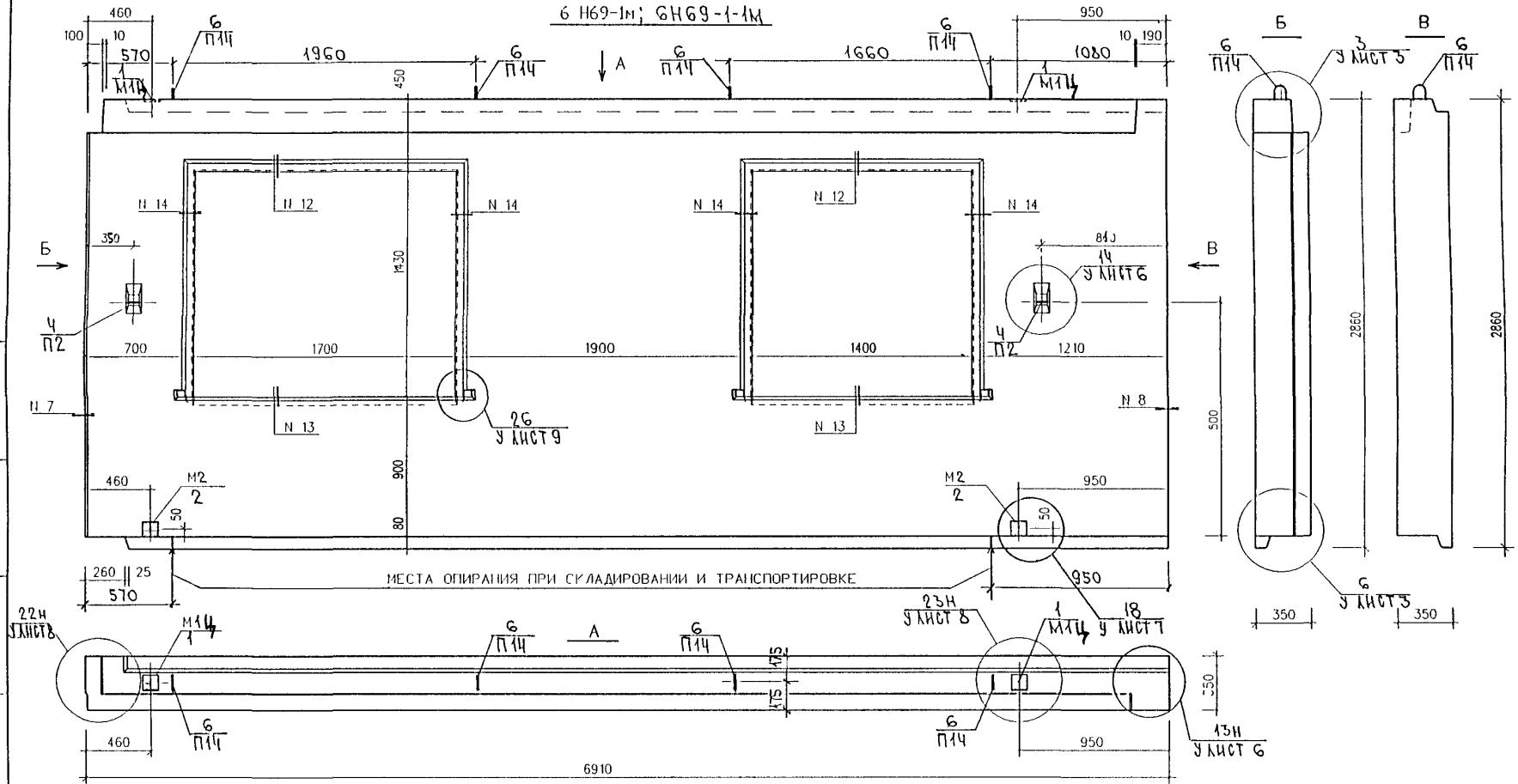

6Н69-2М, 6Н69-2-1М
ЗЕРКАЛЬНОЕ ОТРАЖЕНИЕ 6Н69-1М 6Н69-1-1М

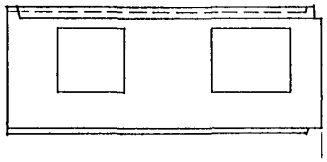

ВИД ПАНЕЛЕЙ ДАН С ВНУТРЕННЕЙ СТОРОНЫ

НАЧ ОТД	ВАНАГ		
ГЛ СПЕЦ	БАСКО		
ЗАВ ГР	ГУРЕВИЧ		
РАЗРАБОТ	ПАХОМОВА		
ПРОВЕРИЛ	ГУРЕВИЧ		

РМ-2779-01.ч.I 6Н.08СБ.

ПАНЕЛИ 6Н69-1м, 6Н69-2м, 6Н69-1-1м, 6Н69-2-1м,

СТАДИЯ	МАССА	МАСШТАБ
Р		

ЛИСТ 1 ЛИСТОВ 5

СБОРОЧНЫЙ ЧЕРТЕЖ

МНИИТЭП
ОСК

СОГЛАСОВАНО
ГЛ ИНЖ М 3 КОЗИЦЫН
ГИП М 3 МЫЛЬНИКОВ

6Н 69 - 1М

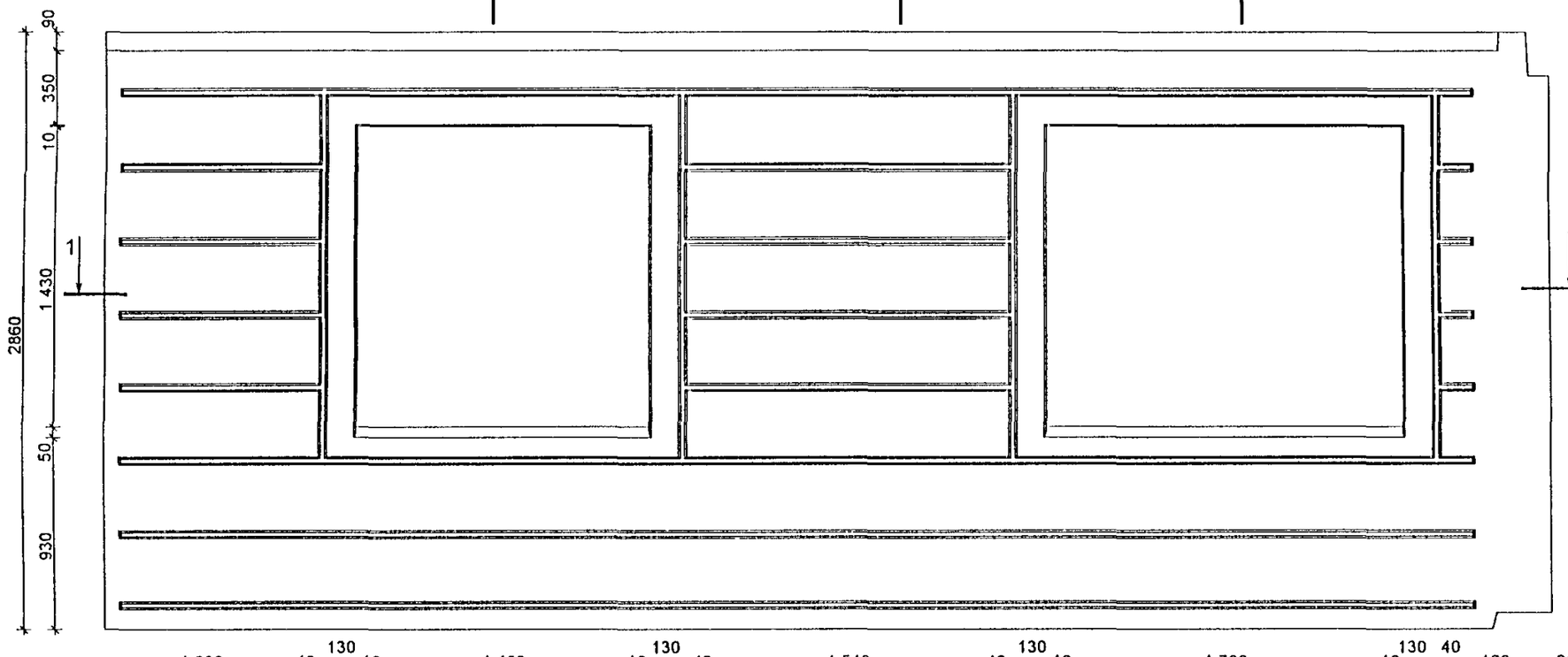

2 - 2

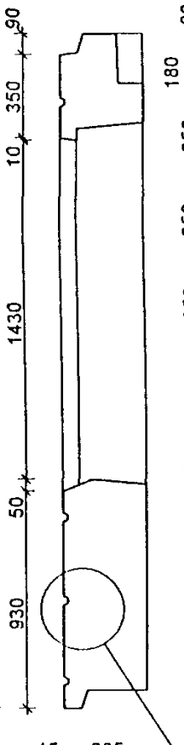

3 - 3

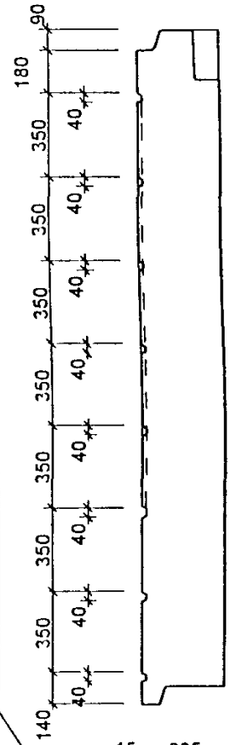

6Н 69 - 2М Зеркально

Изм	Кол уч	Лист	№ док	Подпись	Дата
РУК МАСТ №3		КАН			
ГЛ ИНЖ МАСТ		КОЗИЦЫН			
ГАП		РОЗАНОВА			
ГИП		МЫШЬНИКОВ			
ПРОВЕРИЛ		РОЗАНОВА			
РАЗРАБОТАЛ		ЕФИМОВ			
Н КОНТРОЛЬ		КРАЮХИНА			

РМ-2779 - 01. ч.1. 6Н. 08СБ.

ПАНЕЛИ. 6Н 69 - 1М, 6Н 69 - 2М

Стадия	Масса	Масштаб
Р		1.25
Лист 2		Листов 5

МАТРИЧНАЯ ОТДЕЛКА

МНИИТЭП
МАСТЕРСКАЯ №3

Согласовано

Взам инв №

Подпись и дата

Инв № подл

6Н69 - 1 - 1М

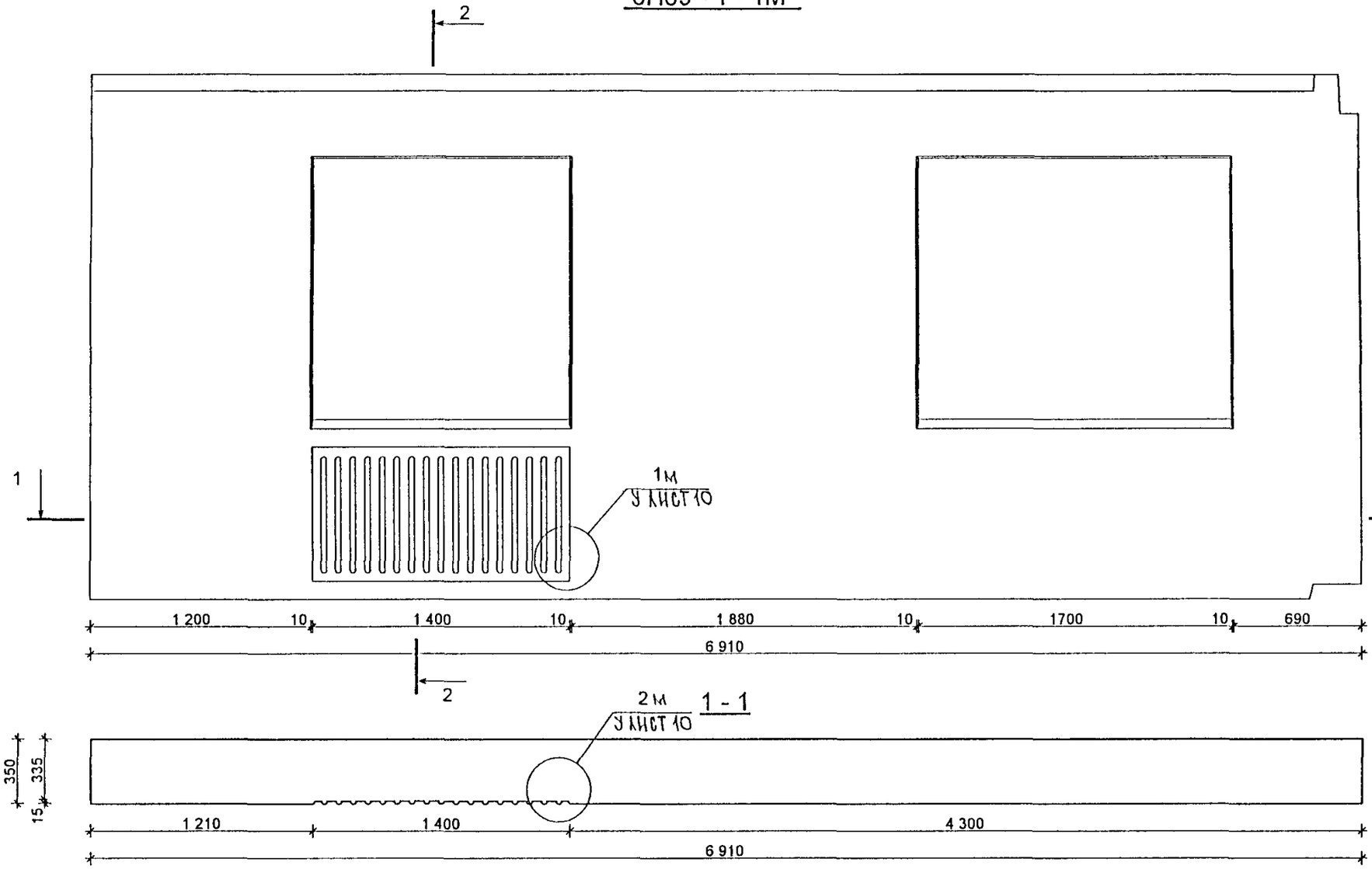

2 - 2

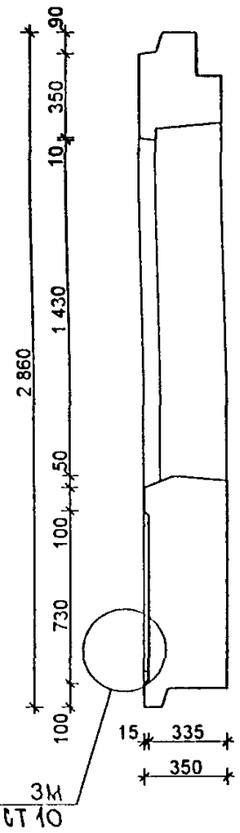

6Н 69 - 2 - 1М Зеркально

Изм	Кол уч	Лист	№ док	Подпись	Дата
РУК МАСТ №3		КАН			
ГЛ ИНЖ МАСТ		КОЗИЦЫН			
ГАП		РОЗАНОВА			
ГИП		МЫЛЬНИКОВ			
ПРОВЕРИЛ		РОЗАНОВА			
РАЗРАБОТАЛ		ЕФИМОВ			
Н КОНТРОЛЬ		КРАЮХИНА			

РМ-2779-01. ч.I. 6Н. 08 СБ.

ПАНЕЛИ: 6Н69-1-1М, 6Н69-2-1М

Стадия	Масса	Масштаб
Р		1 25
Лист 3		Листов 5

МАТРИЧНАЯ ОТДЕЛКА

МНИИТЭП
МАСТЕРСКАЯ №3

Согласовано

Взам инв №

Подпись и дата

Инв № подл

Схема раскладки утеплителя 6Н69-1М; 6Н69-1-1М

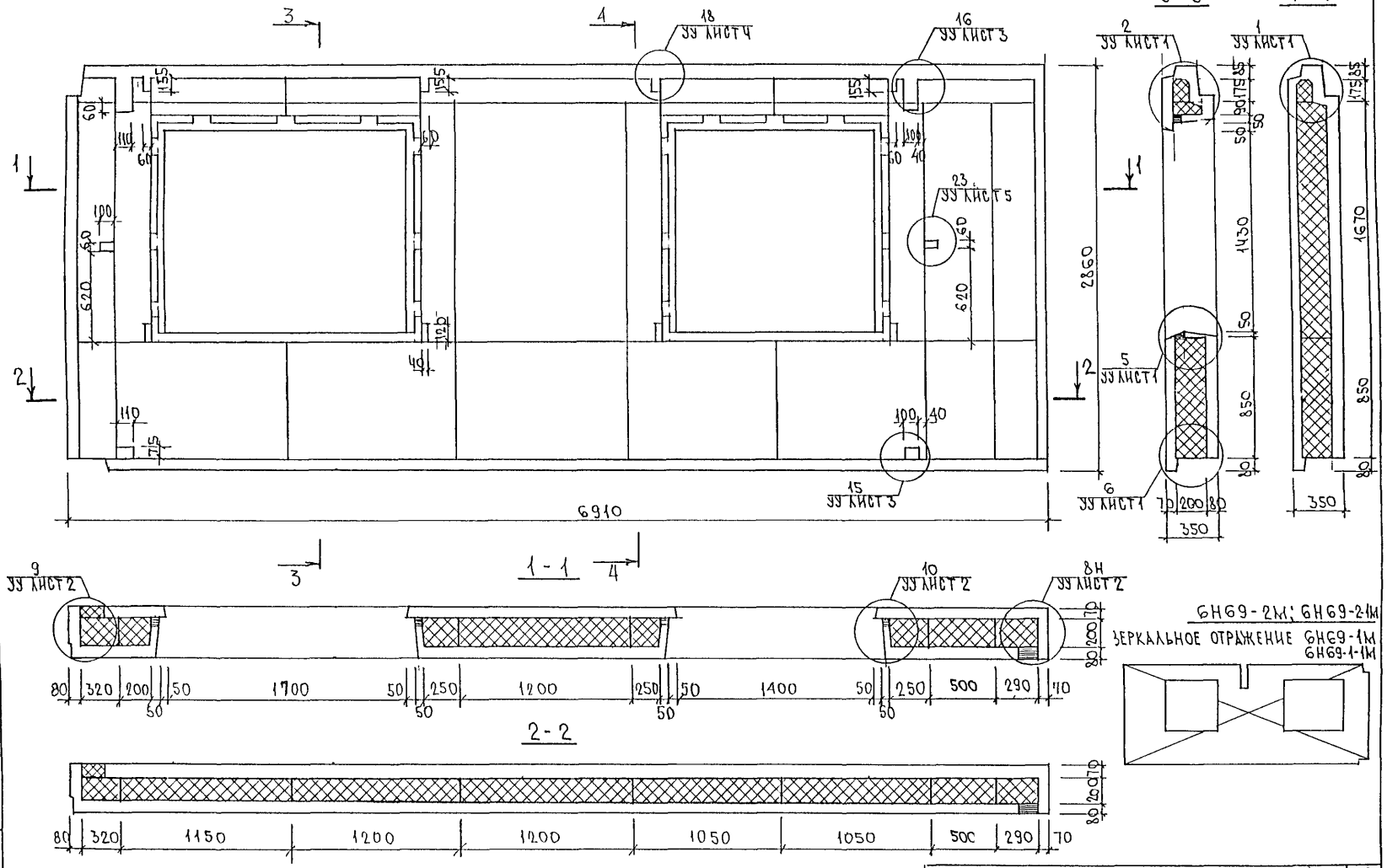

Инв № подл	Подпись и дата	Взам. инв №

РМ-2779-01.4.I. 6Н. 08СБ.

Лист 4

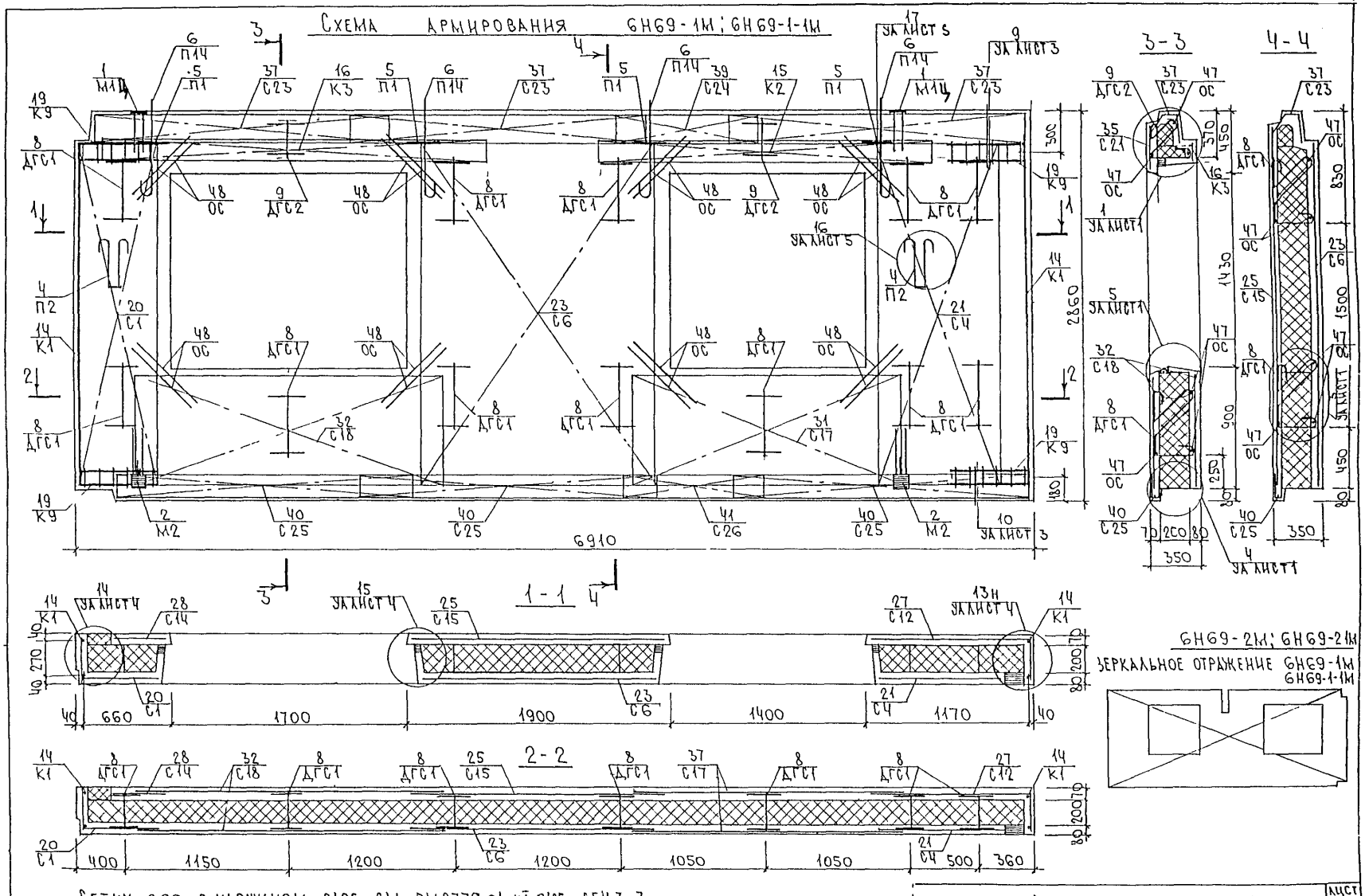

Сетку С20 в наружном слое см. РМ-2779-01.4.I.01СБ СЕЧ 3-3

РМ-2779-01.4.I 6Н.08СБ.

Лист 5

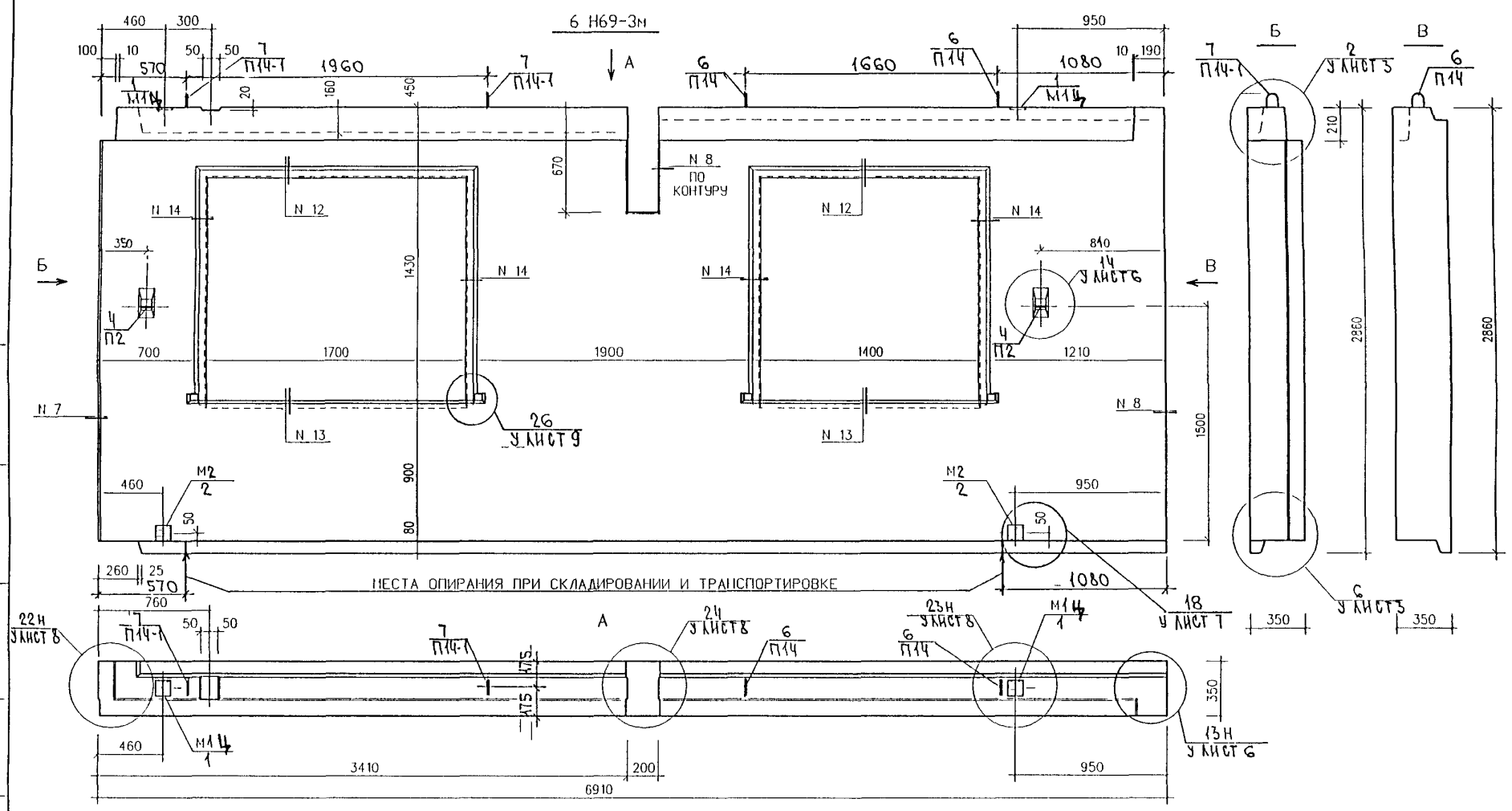

6Н69-4Ч
Зеркальное отражение 6Н69-3М

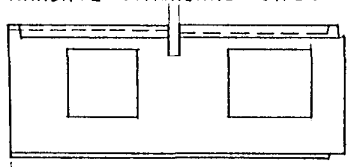

Вид панелей дан с внутренней стороны

Нач отд.	Ванаг		
Гл спец.	Баско		
Зав гр.	Гуревич		
Разработ	Пахомова		
Проверил	Гуревич		

РМ-2779-01.ч.I.6Н.09СБ.

Панели 6Н69-3м, 6Н69-4м

Стадия	Масса	Масштаб
Р		
Лист 1	Листов 4	

Сборочный чертеж

МНИИТЭП ОСК

6Н 69 - 3М

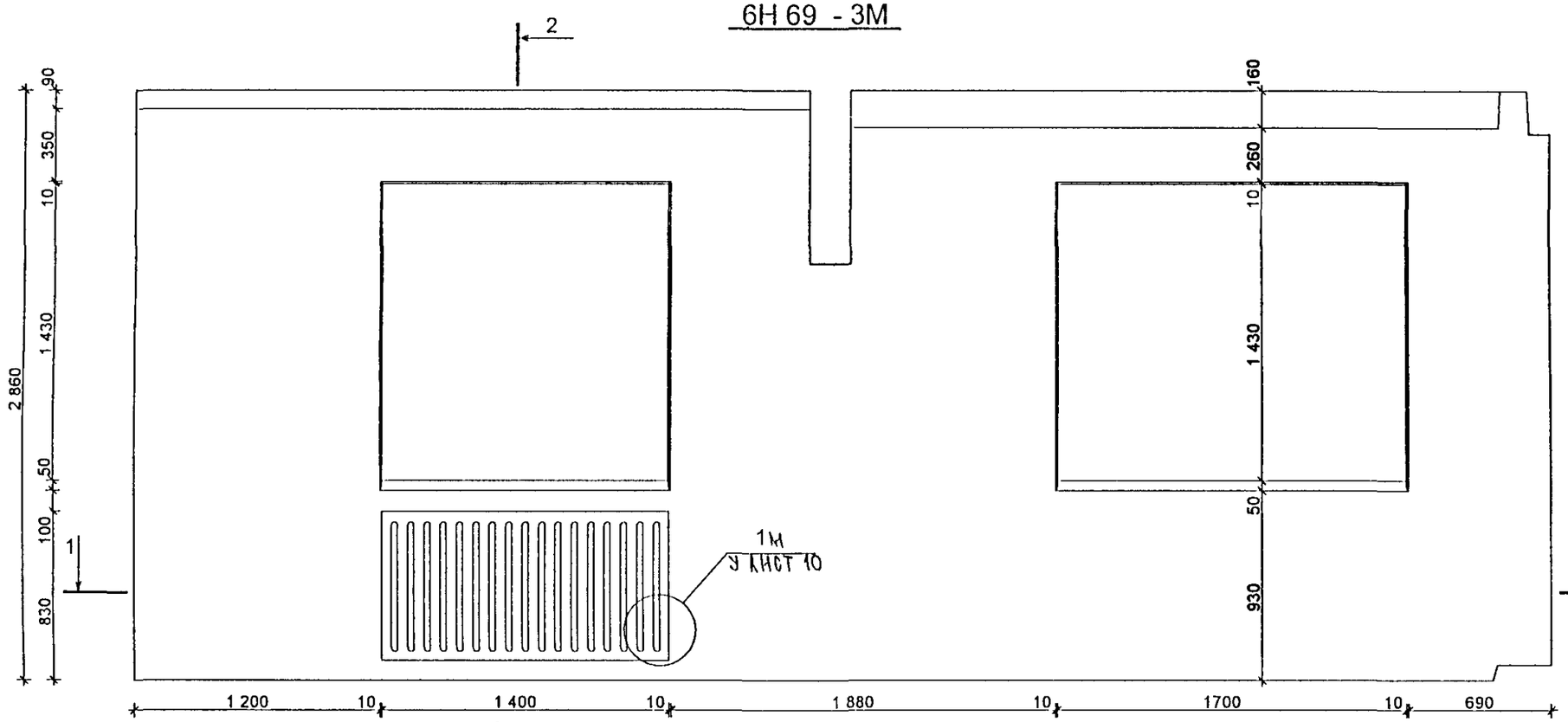

2 - 2

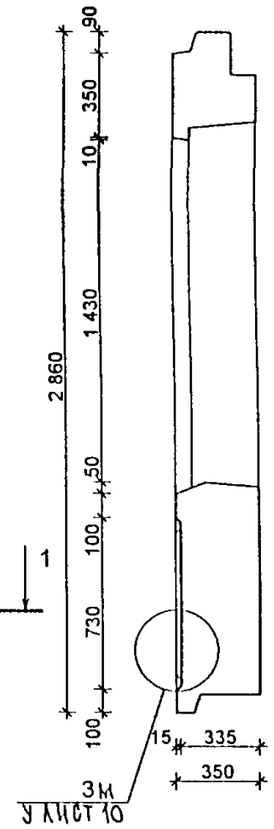

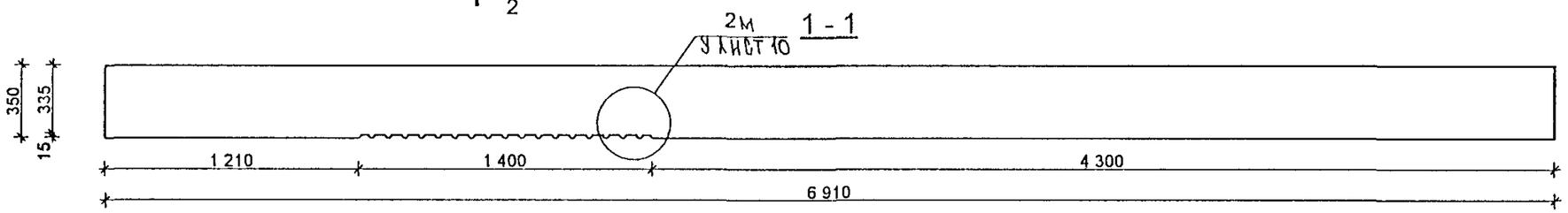

6Н 69 - 4М Зеркально

Согласовано

Взам инв №

Подпись и дата

Инв № подл

Изм	Кол уч	Лист	№ док	Подпись	Дата
РУК МАСТ №3		КАН-			
ГЛ ИНЖ МАСТ		КОЗИЦЫН			
ГАП		РОЗАНОВА			
ГИП		МЫЛЬНИКОВ			
ПРОВЕРИЛ		РОЗАНОВА			
РАЗРАБОТАЛ		ЕФИМОВ			
Н КОНТРОЛЬ		КРАЮХИНА			

РМ-2779 - 01. ч I. ОН. 09 ОБ

ПАНЕЛИ. 6Н69-3М, 6Н69 4М

Стадия	Масса	Масштаб
Р		1 25
Лист 2		Листов 4

МАТРИЧНАЯ ОТДЕЛКА

МНИИТЭП
МАСТЕРСКАЯ №3

Схема раскладки утеплителя 6Н69-3М

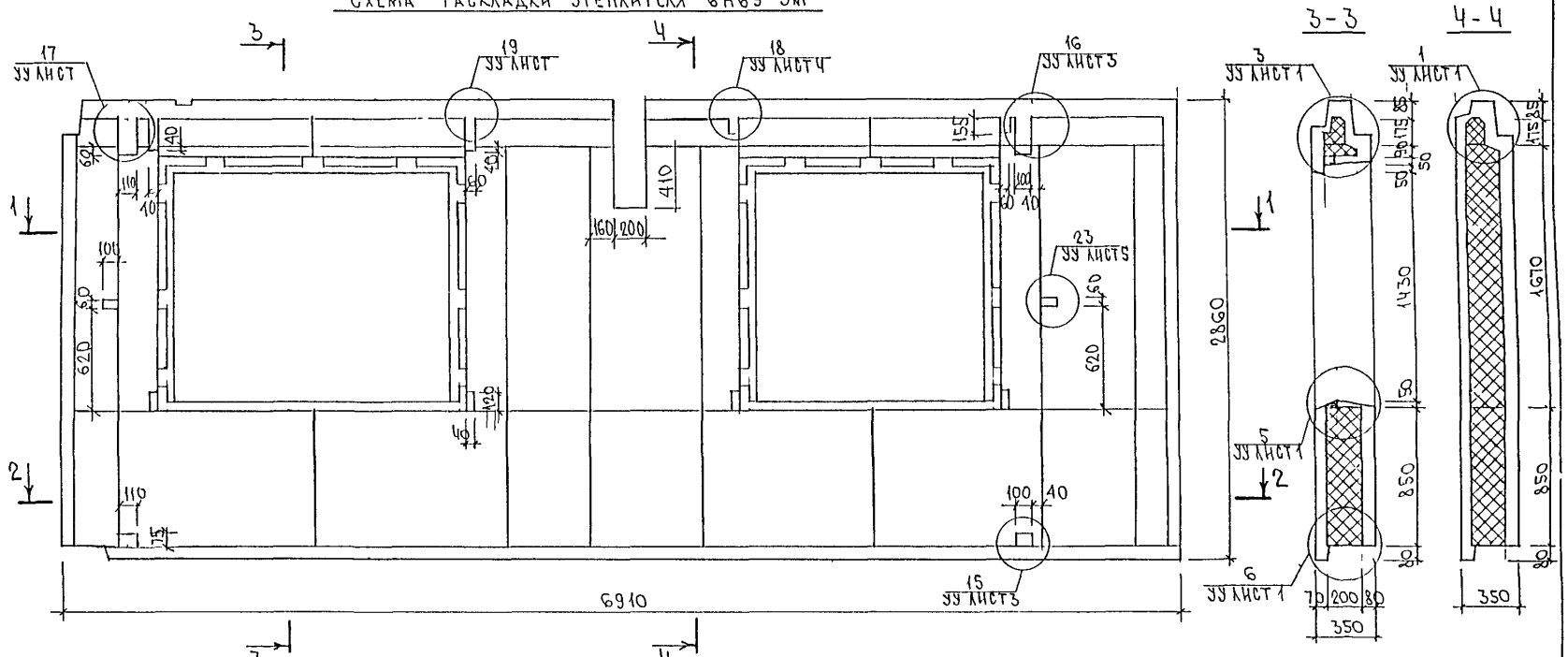

6Н69-4М

Зеркальное отражение 6Н69-3М

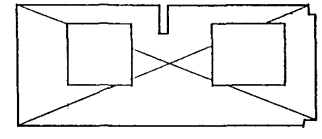

Инв. № подл. | Подпись и дата | Взам. инв. №

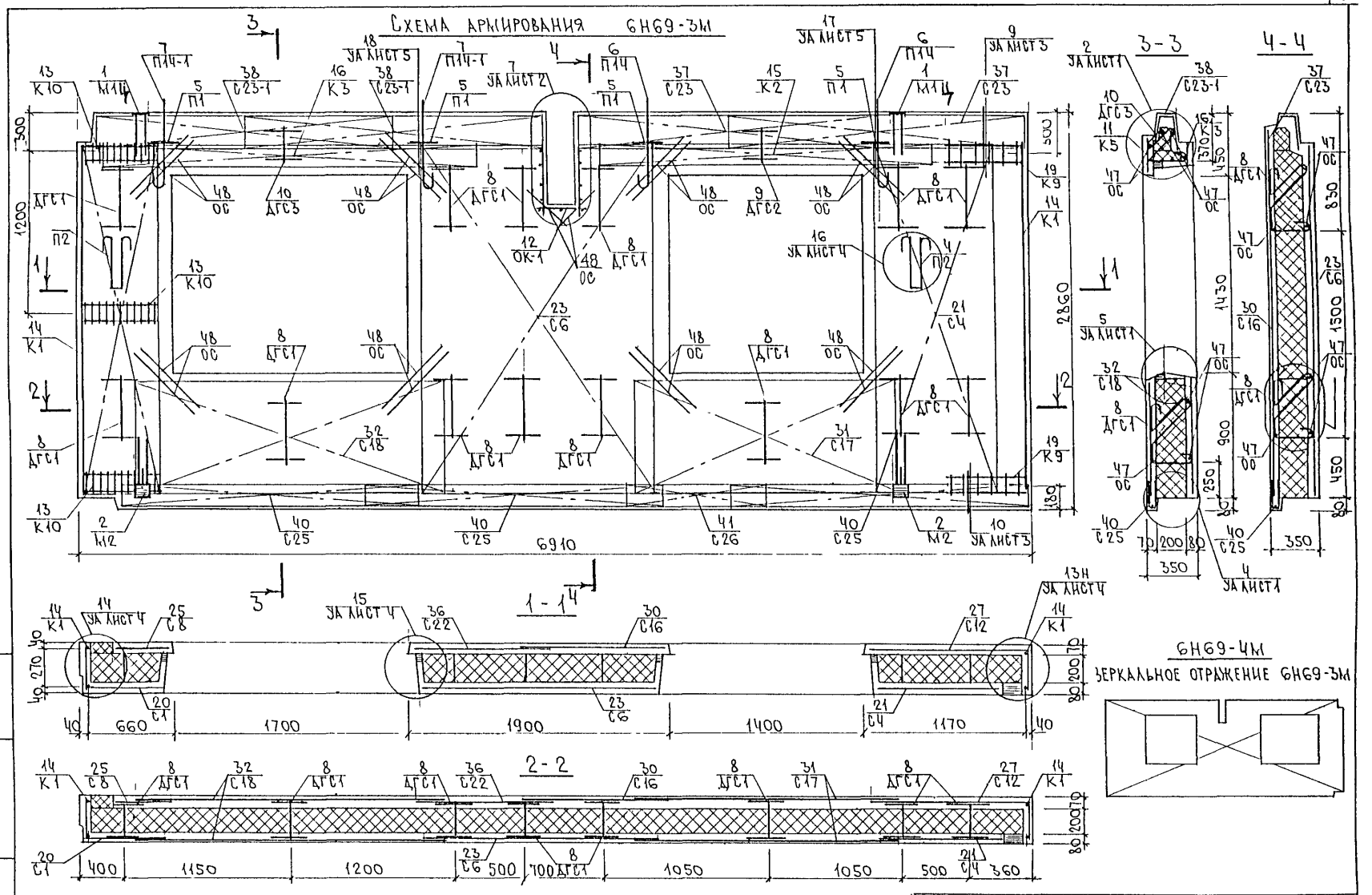

Сетку С20 в наружном слое см. РМ-2779-01.4.ТМ.01СБ. Сеч. 3-3

Инв. № подл. | Подпись и дата | Взам. инв. №

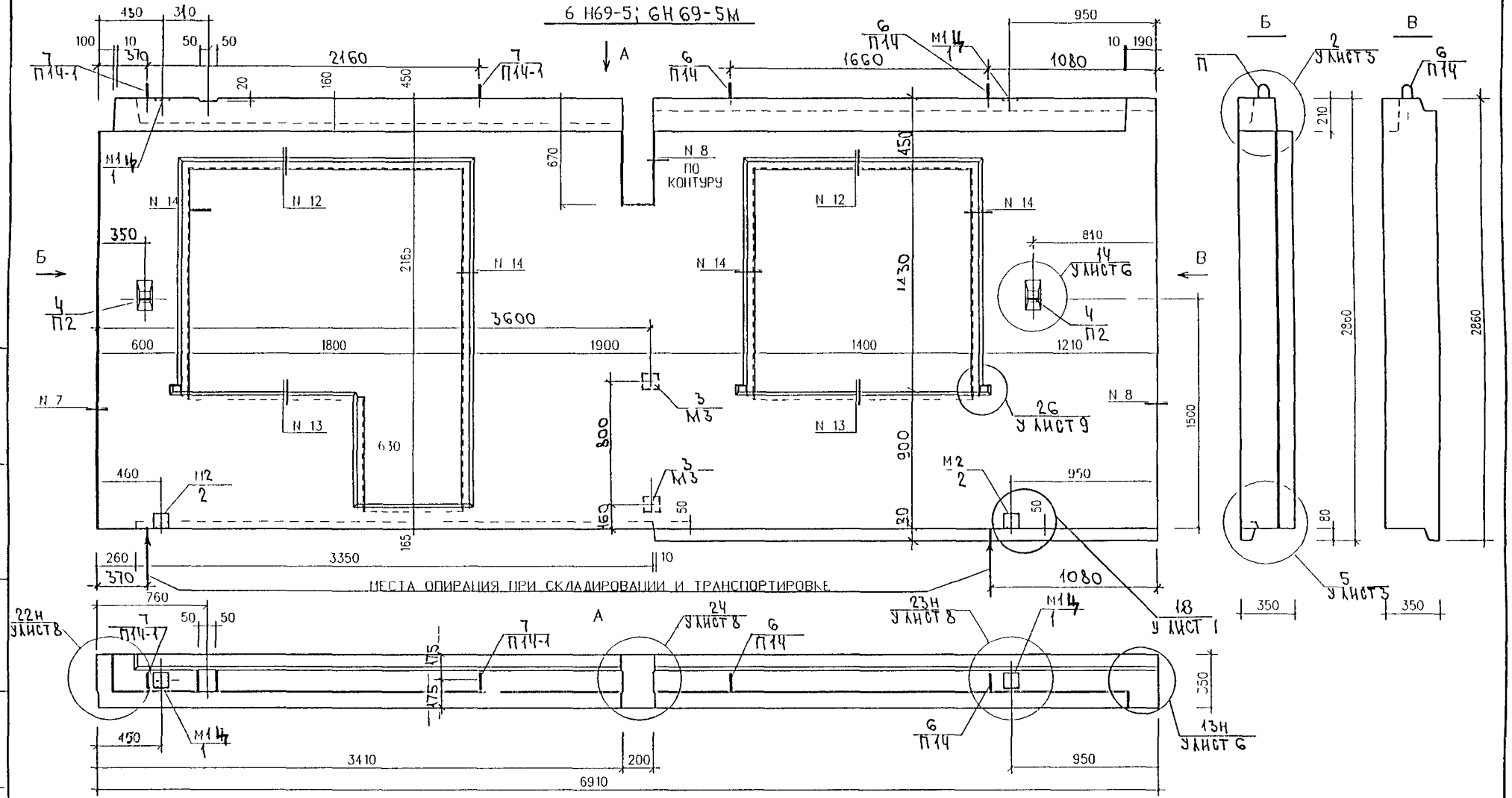

Согласовано

Гл инж М3	Козицын	
Гип М3	Мыльников	

6Н69-6; 6Н69-6М
ЗЕРКАЛЬНОЕ ОТРАЖЕНИЕ 6Н69-5, 6Н69-5М

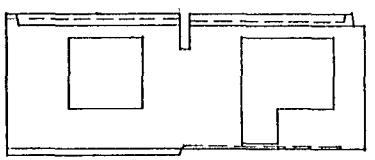

ВИД ПАНЕЛЕЙ ДАН С ВНУТРЕННЕЙ СТОРОНЫ

Нач отд.	Ванаг	
Гл спец	Баско	
Зав гр	Гуревич	
Разработ.	Пахомова	
Проверил	Гуревич	

РМ-2779-01. ч.I 6Н. 10 СБ.

ПАНЕЛИ 6Н69-5, 6Н69-6, 6Н69-5м, 6Н69-6м

СТАДИЯ	МАССА	МАСШТАБ

ЛИСТ 1 | ЛИСТОВ 4

СБОРОЧНЫЙ ЧЕРТЕЖ

МНИИТЭП ОСК

6Н 69 - 5М

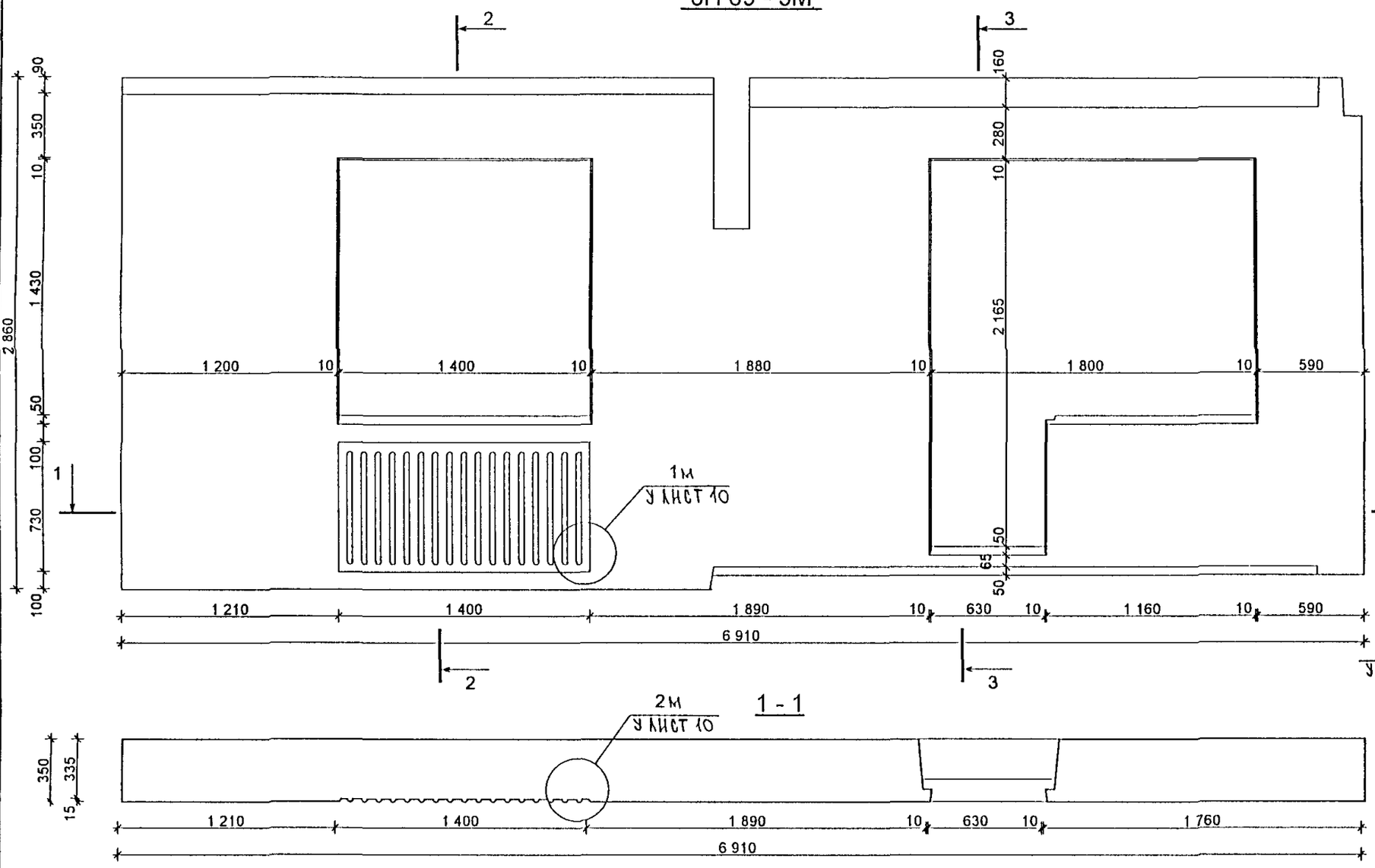

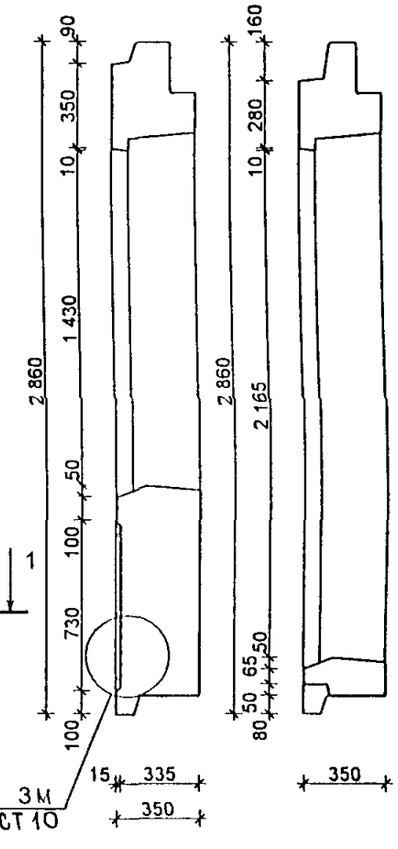

6Н 69 - 6М Зеркально

Изм	Кол уч	Лист	№ док	Подпись	Дата
РУК МАСТ №3		КАН			
ГЛ ИНЖ МАСТ		КОЗИЦЫН			
ГАП		РОЗАНОВА			
ГИП		МЫЛЬНИКОВ			
ПРОВЕРИЛ		РОЗАНОВА			
РАЗРАБОТАЛ		ЕФИМОВ			
Н КОНТРОЛЬ		КРАЮХИНА			

РМ-2779-01. ч.I. 6Н. 10 06

ПАНЕЛИ. 6Н69-5М, 6Н69 6М

Стадия	Масса	Масштаб
Р		1 25
Лист 2		Листов

МАТРИЧНАЯ ОТДЕЛКА

МНИИТЭП
МАСТЕРСКАЯ №3

Согласовано

Взам инв №

Подпись и дата

Инв № подл

Схема раскладки утеплителя 6Н69-5М; 6Н69-5

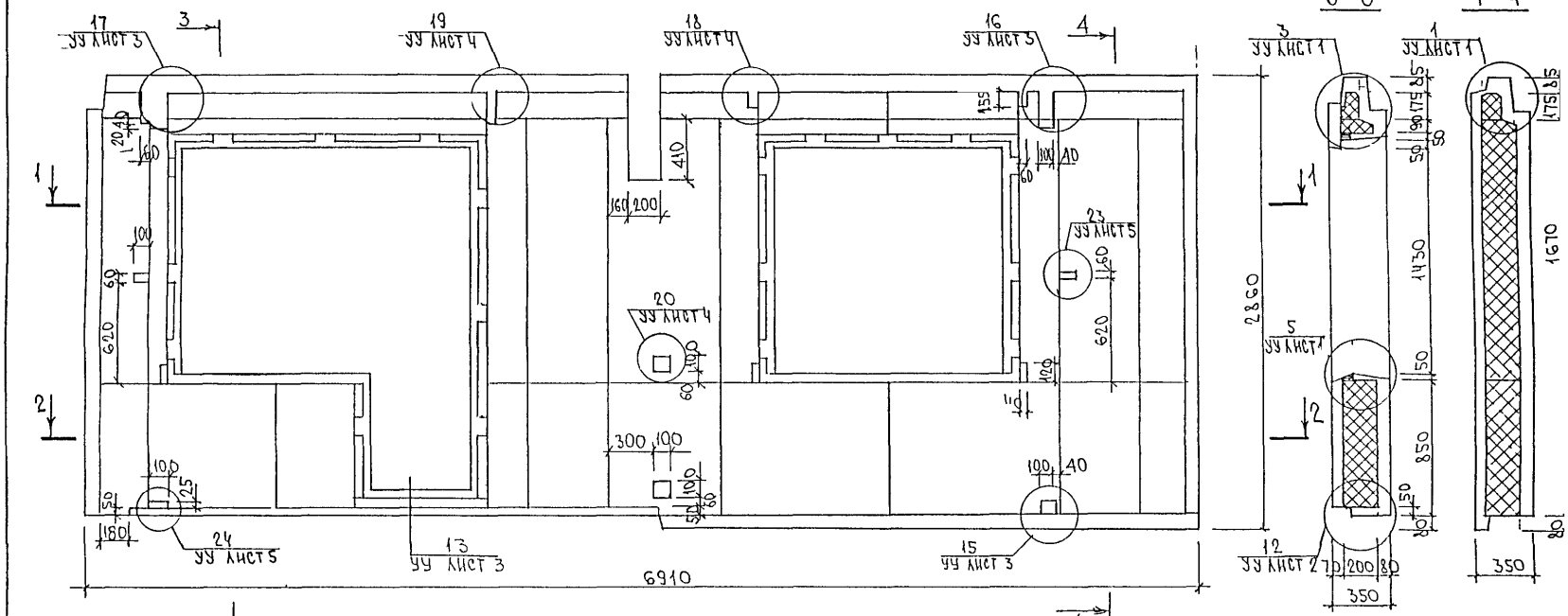

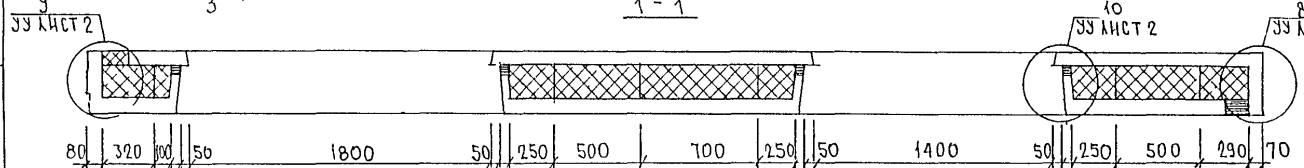

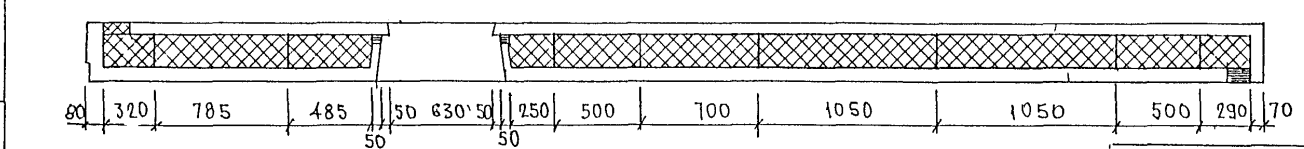

6Н69-6М; 6Н69-6

Зеркальное отражение 6Н69-5К 6Н69-5

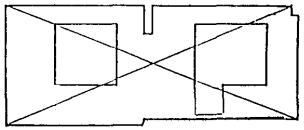

Инв. № подл.	Подпись и дата	Взам. инв. №	

РМ-2779-01.4.1.6Н.10СБ. Лис 3

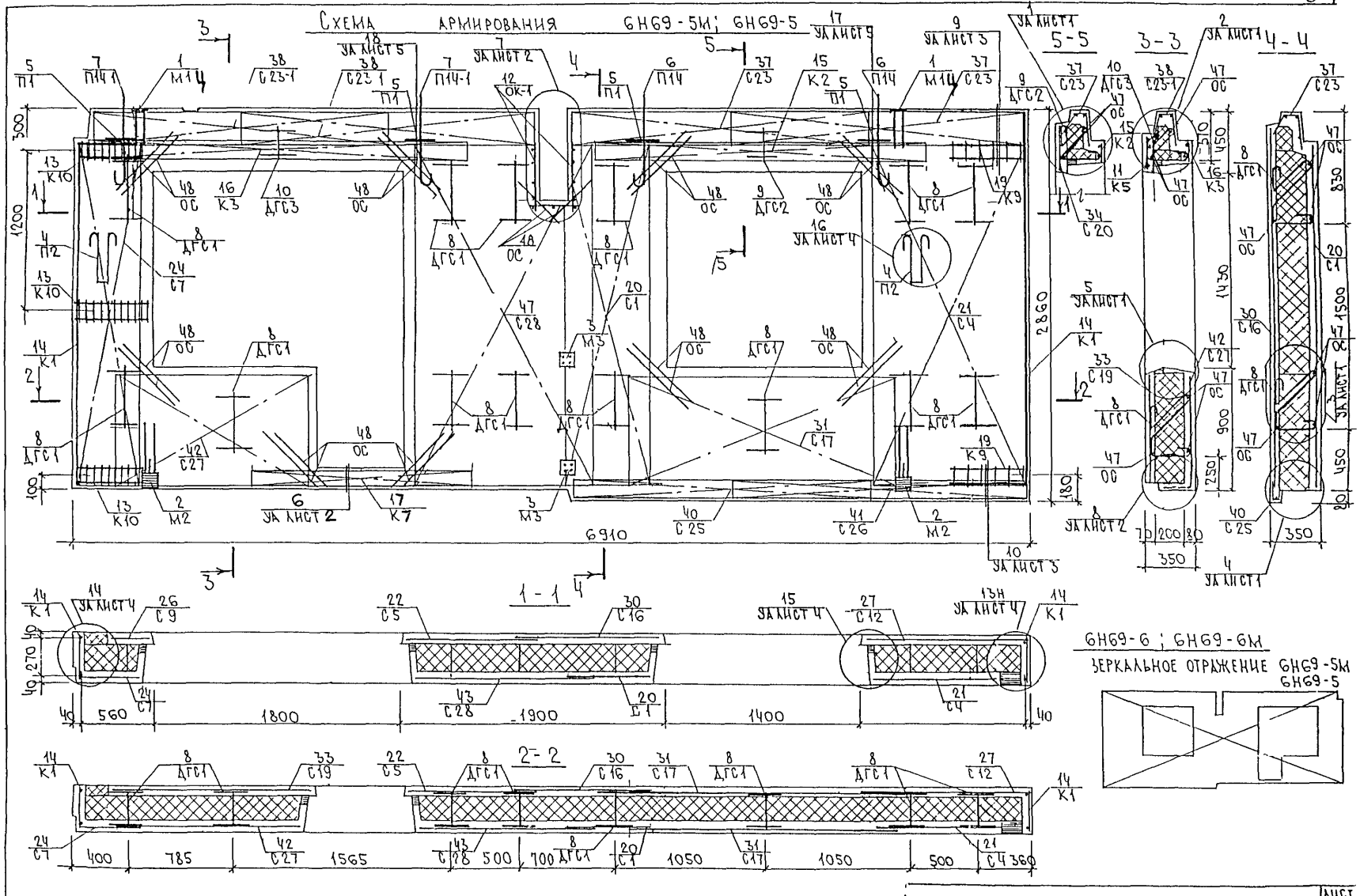
Схема армирования 6Н69-5М; 6Н69-5
5-5
3-3
4-4
1-1
2-2
6Н69-6; 6Н69-6М
Зеркальное отражение 6Н69-5М
6Н69-5
6910
2860
1200
1500
1430
900
350
1800
1900
1400
560
400
785
1565
500
700
1050
360

ПРОФИЛЬ N 1

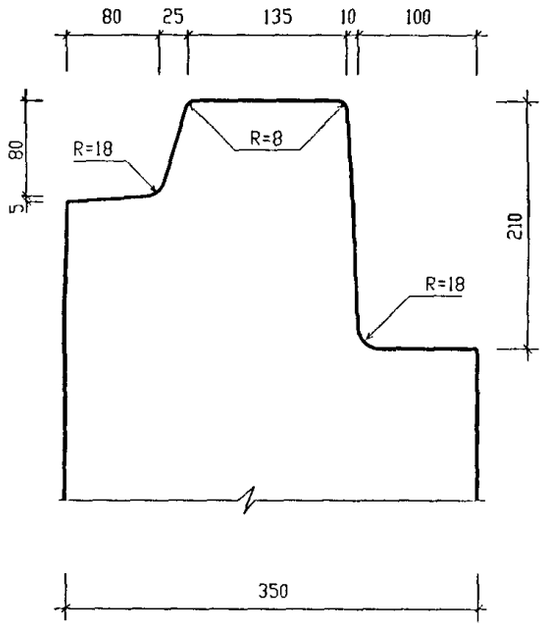

ПРОФИЛЬ N 5

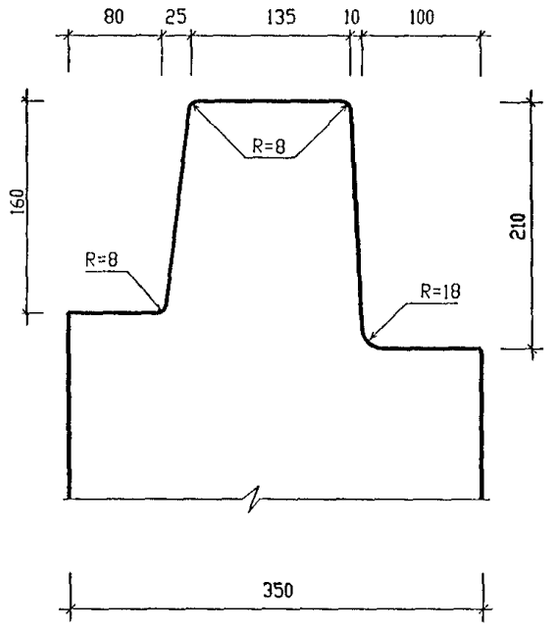

ПРОФИЛЬ N 7

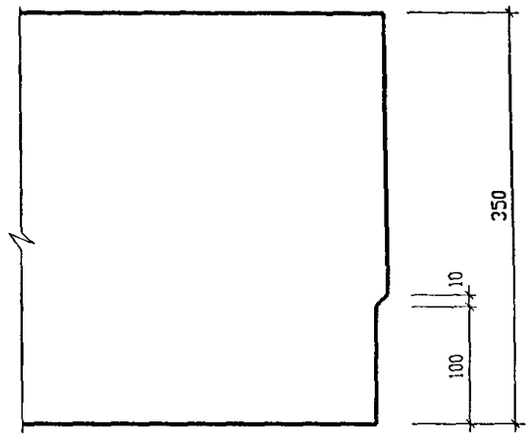

ПРОФИЛЬ N 8

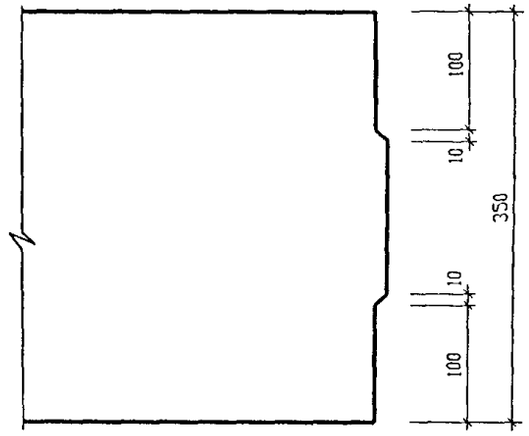

ПРОФИЛЬ N 2

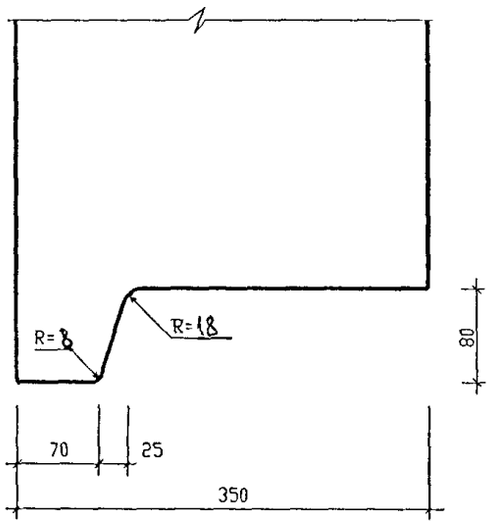

СОГЛАСОВАНО

Гл. инж. м.з	Козицын	
Сиг м з	Мыльников	

Инв. № подл. | Подпись и дата | Взам. инв. №

НАЧ ОТД	ВАНАГ		
ГА. СПЕЦ	БАСКО		
ЗАВ. ГР	ГУРЕВИЧ		
РАЗРАБОТ	ПАХОМОВА		
ПРОВЕРИЛ	ГУРЕВИЧ		

РМ-2779-01. ч.I. У.

Узлы габаритные

Стадия	Масса	Масштаб
Р		
Лист 1	Листов 11	

МНИИТЭП
ОСК

Профиль №12

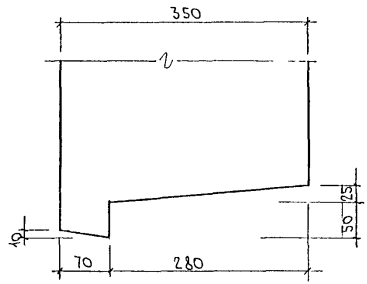

Профиль №13

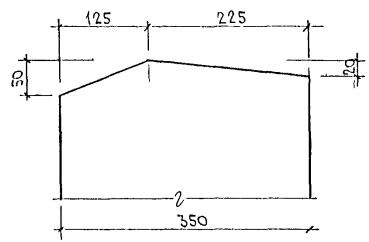

Профиль №14

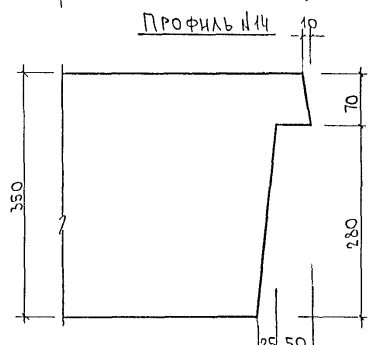

Инв. № подл. | Подпись и дата | Взам. инв. №

1

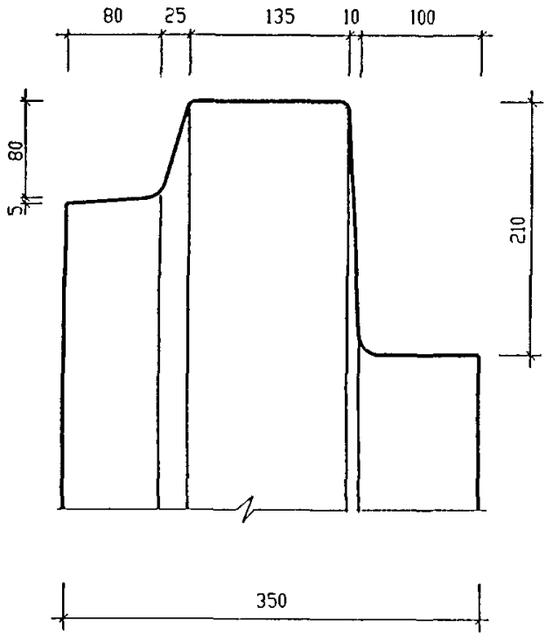
80
25
135
10
100
80
5
210
350

2

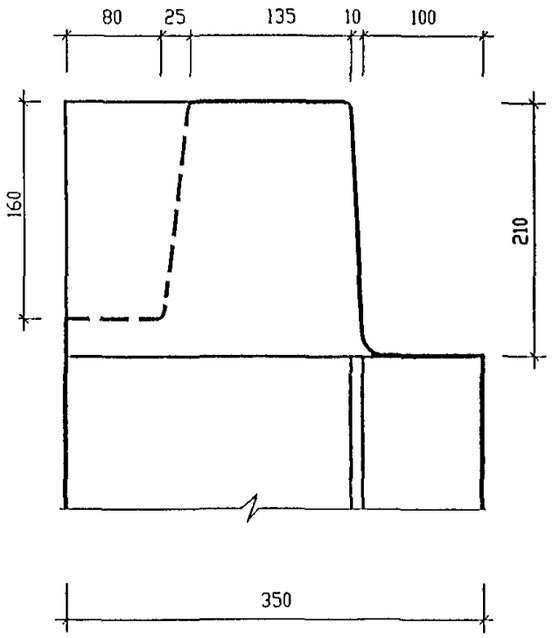
80
25
135
10
100
160
210
350

3

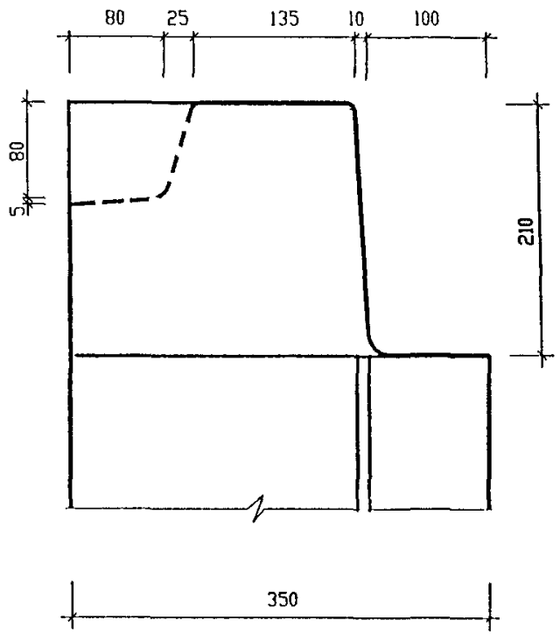
80
25
135
10
100
80
5
210
350

4

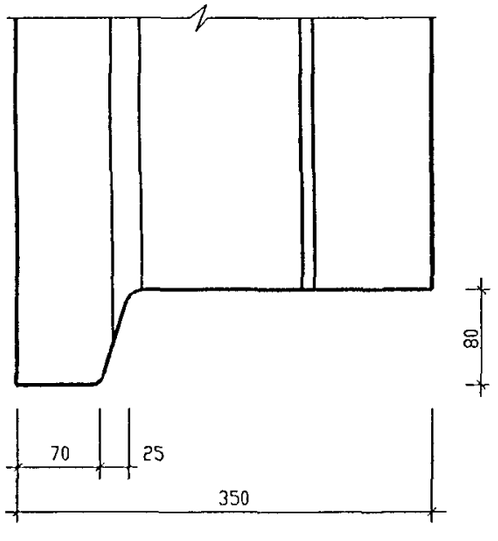
80
70
25
350

5

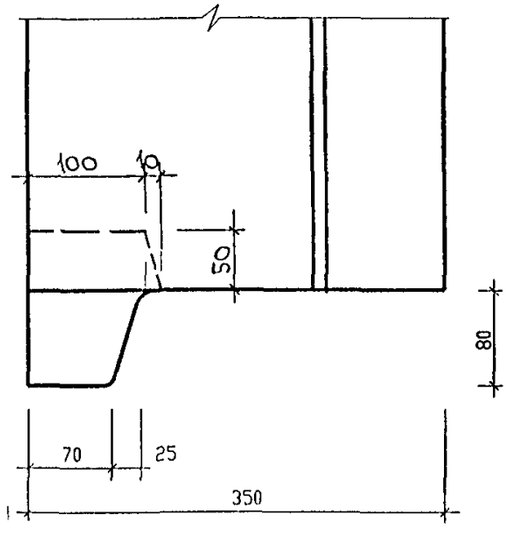
100
10
50
80
70
25
350

6

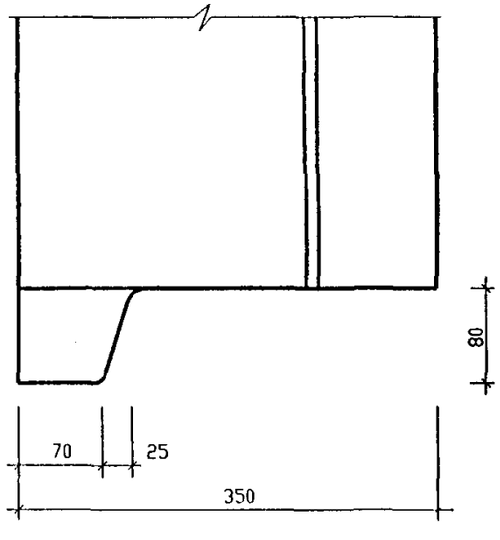
80
70
25
350

7

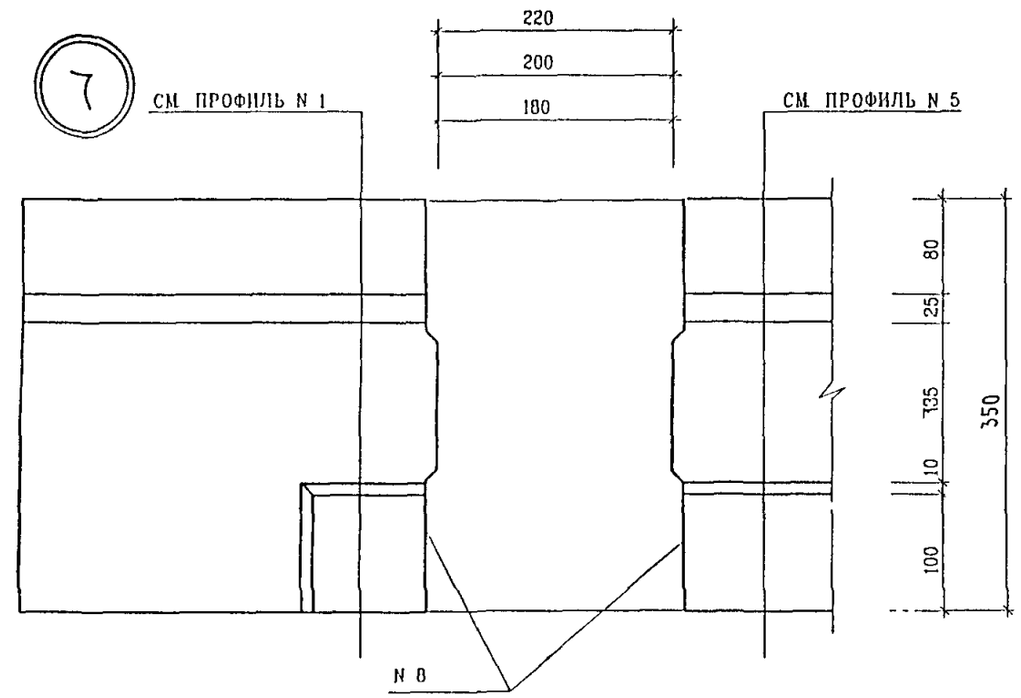
220
200
180
СМ ПРОФИЛЬ N 1
СМ ПРОФИЛЬ N 5
80
25
135
10
100
350
N 8
240
230
10

8

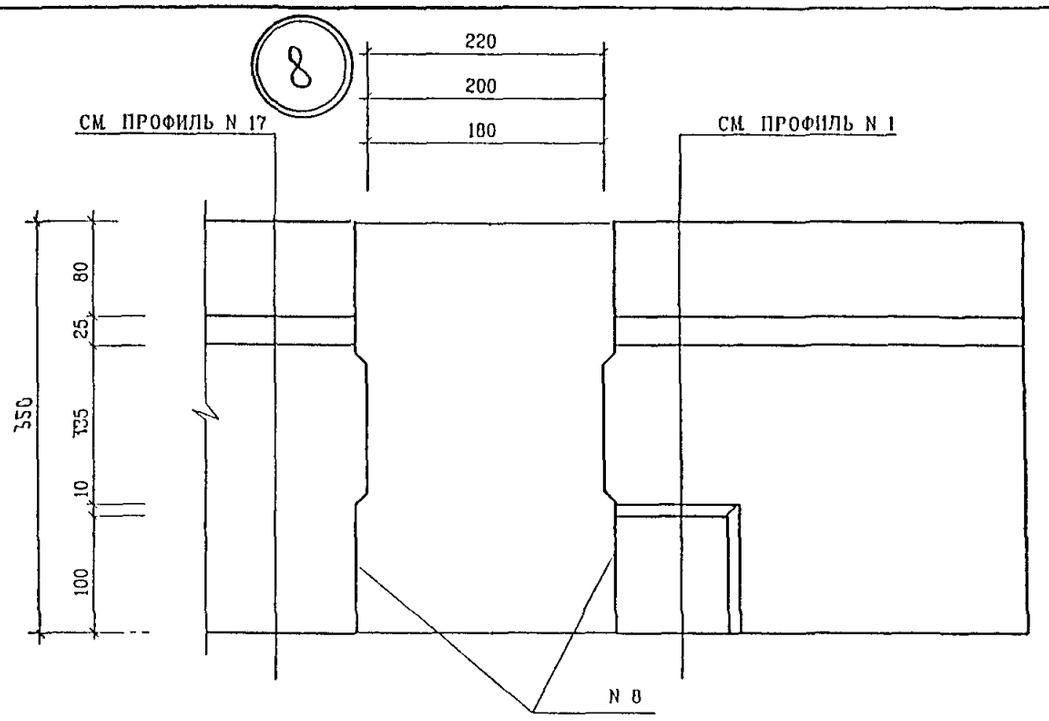
220
200
180
СМ ПРОФИЛЬ N 17
СМ ПРОФИЛЬ N 1
350
80
25
135
10
100
N 8
10
240

9

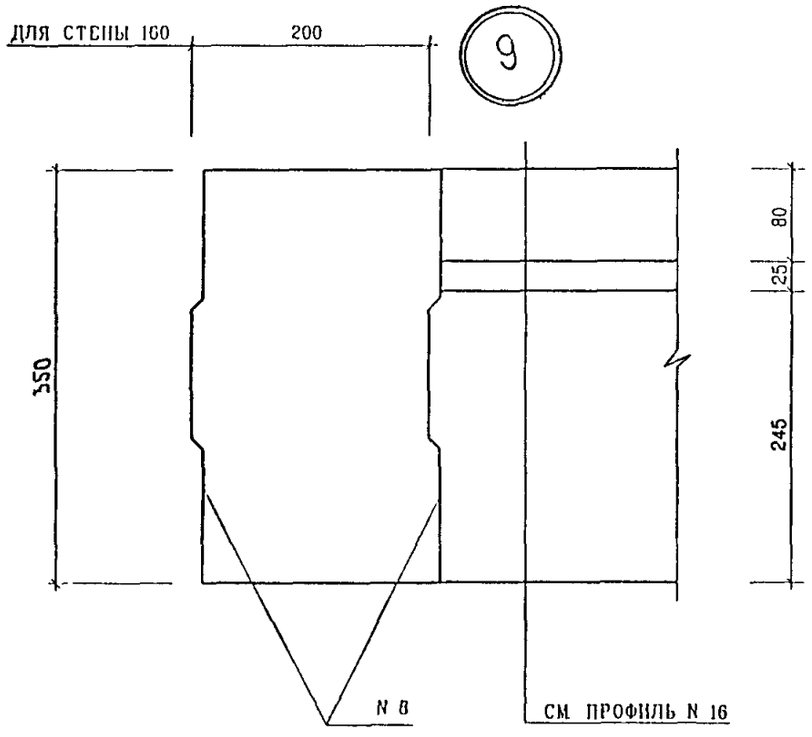
ДЛЯ СТЕПЕНИ 160
200
350
80
25
245
N 8
СМ ПРОФИЛЬ N 16

10

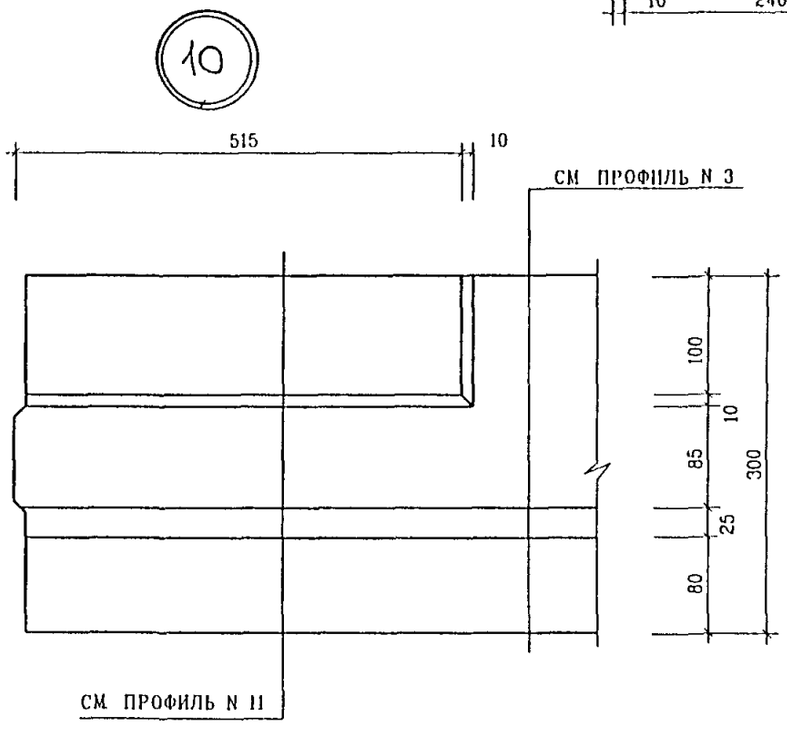
515
10
СМ ПРОФИЛЬ N 3
100
10
85
25
80
300
СМ ПРОФИЛЬ N 11

11

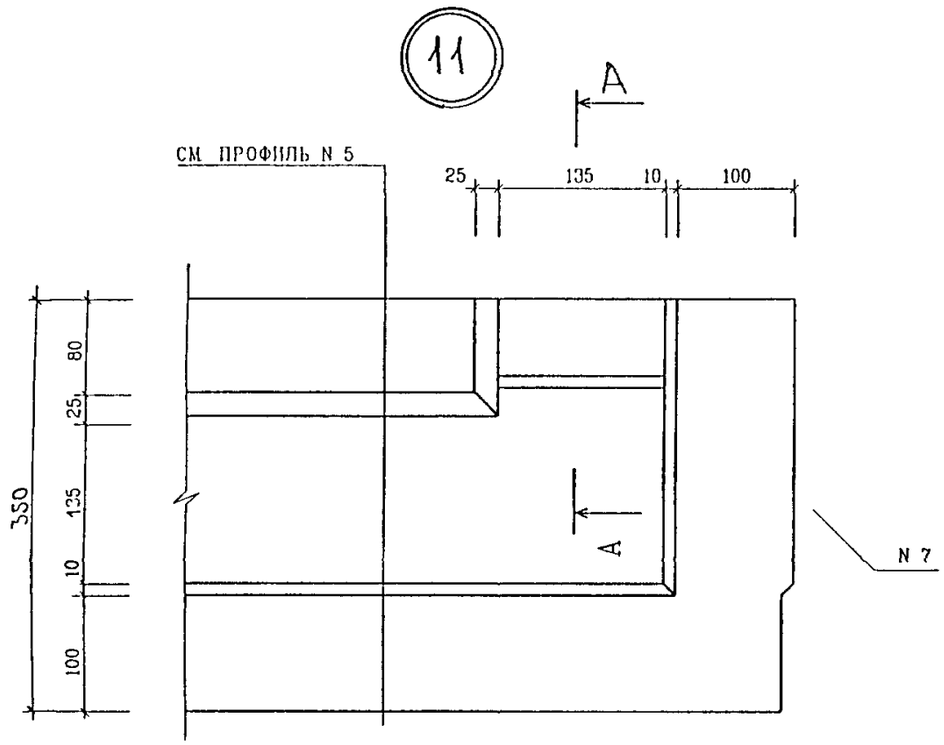

А – А

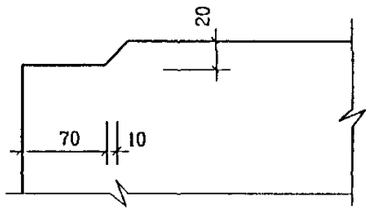

12

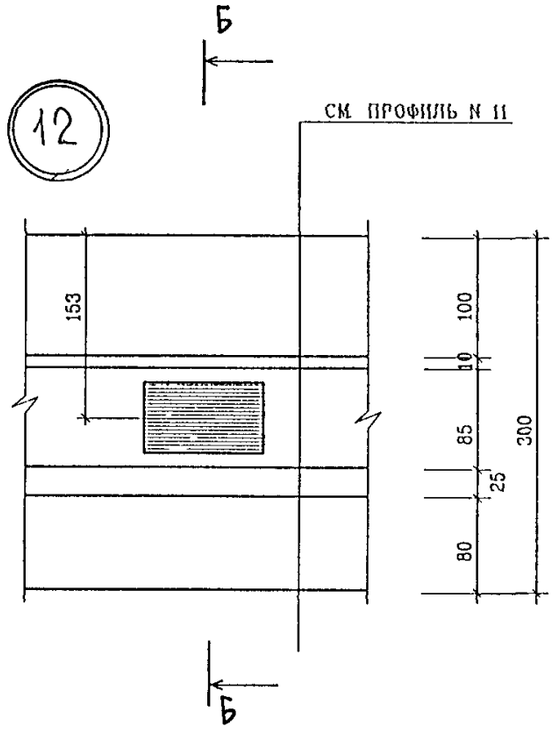

Б – Б

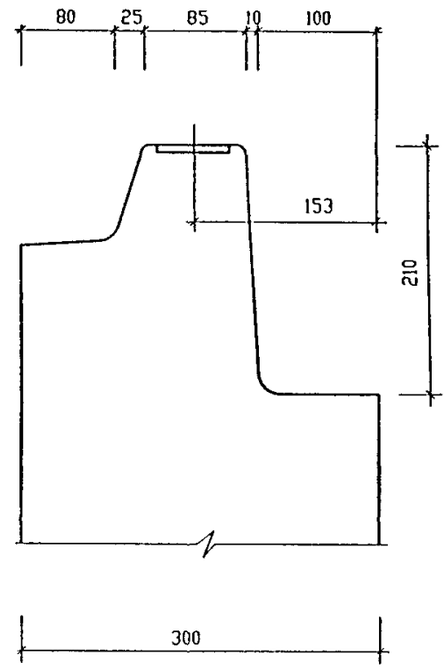

27

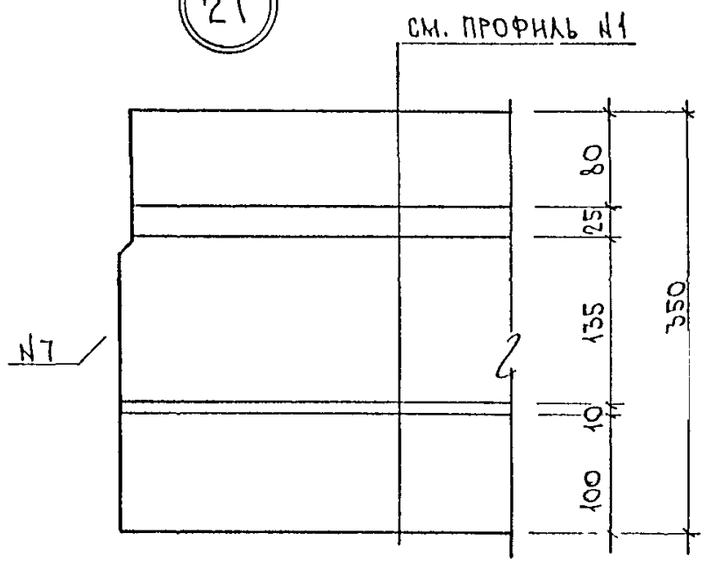

28

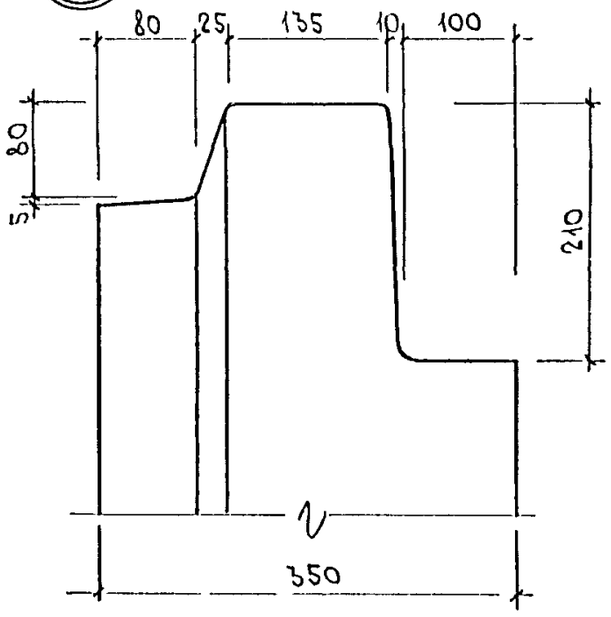

РМ-2779-01 ч.I. У

Лист 5

13

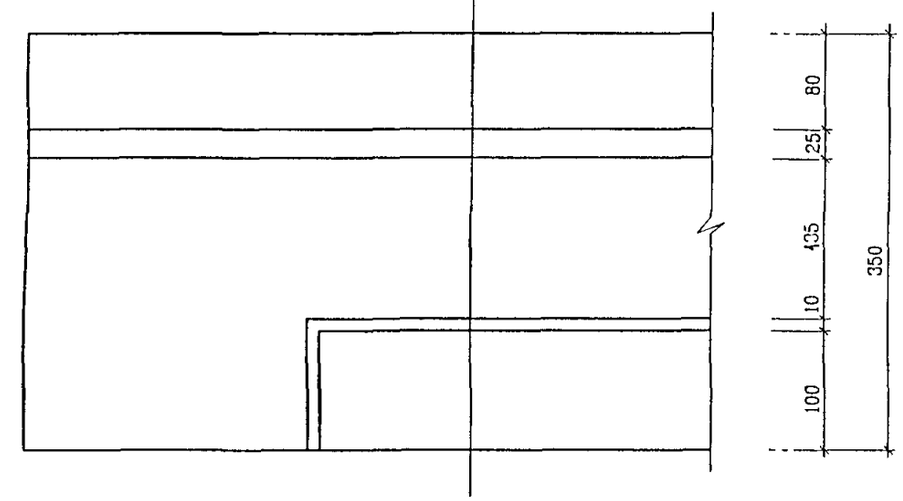

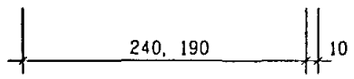

А–А

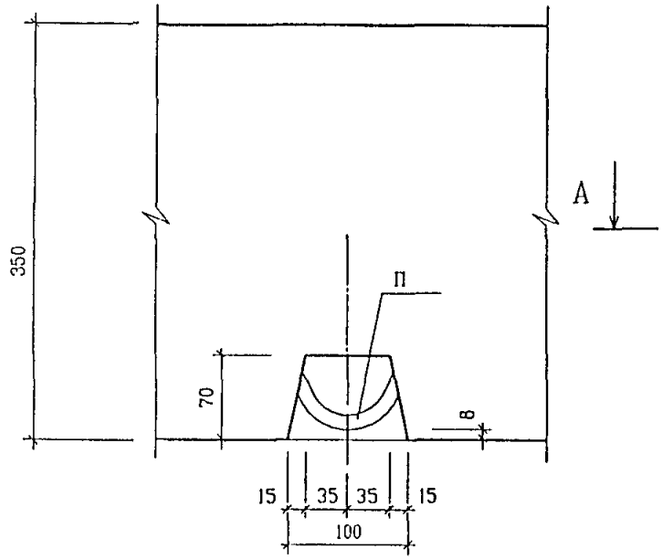

14

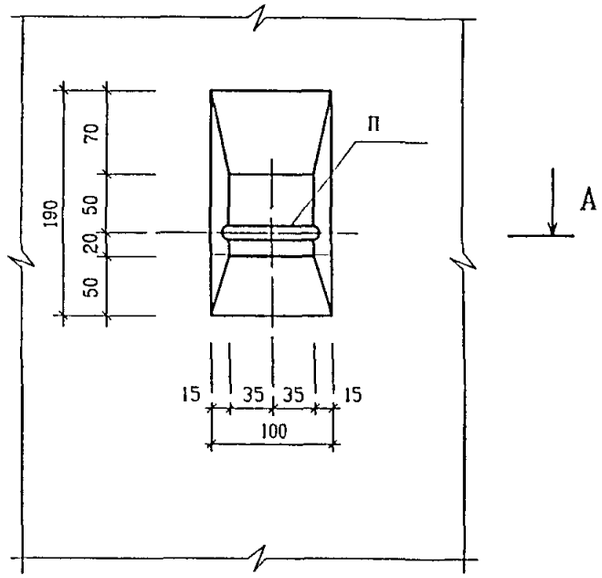

15

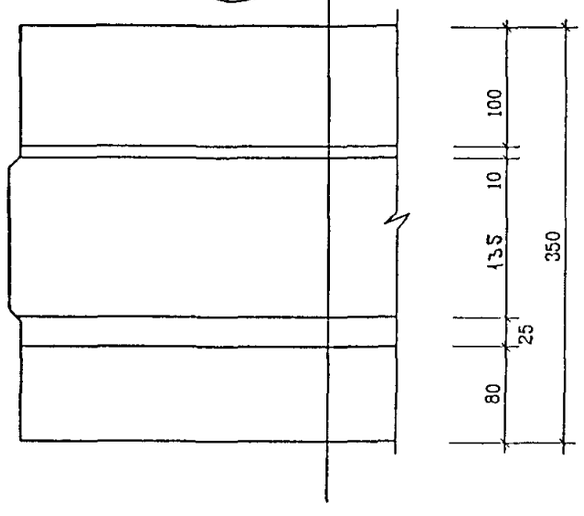

16

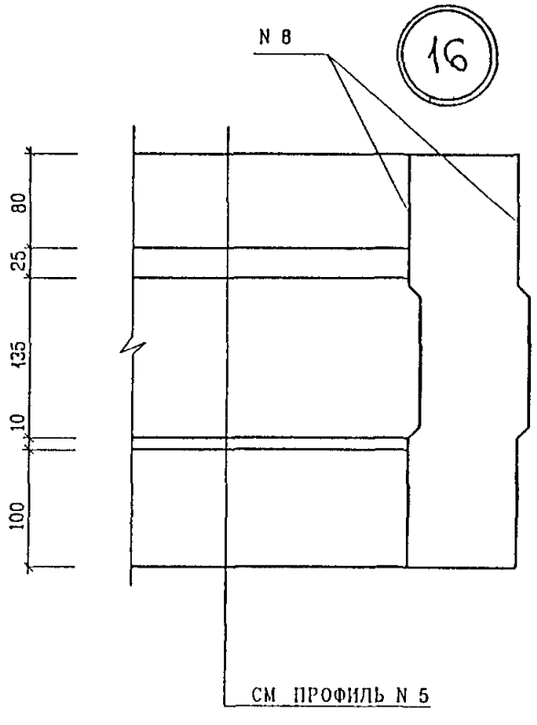

17

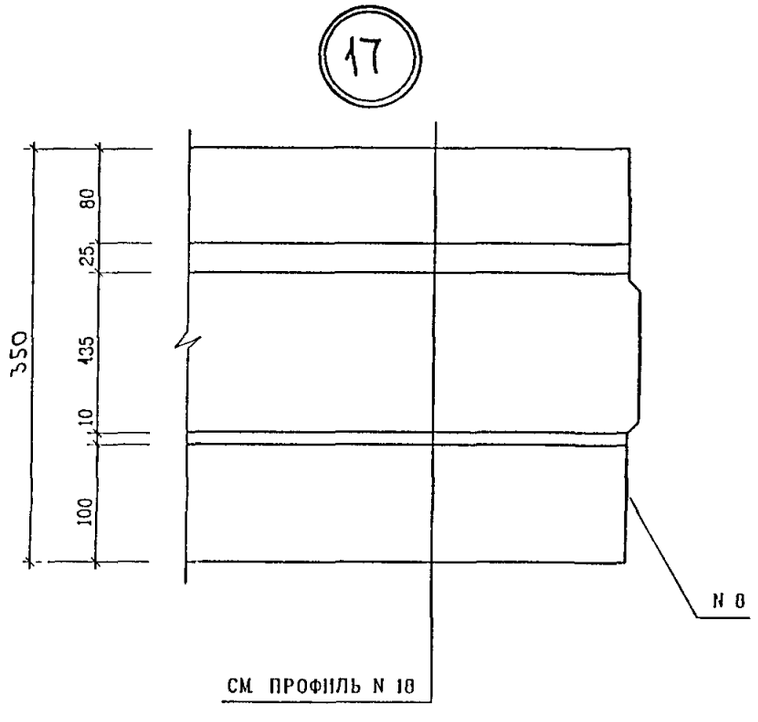

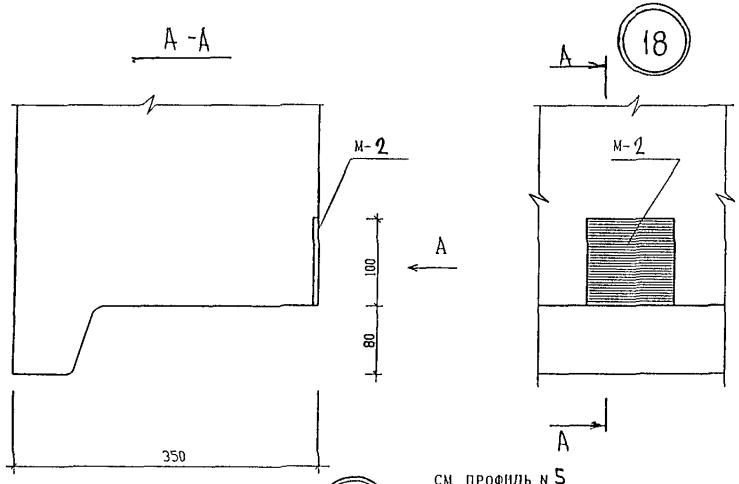

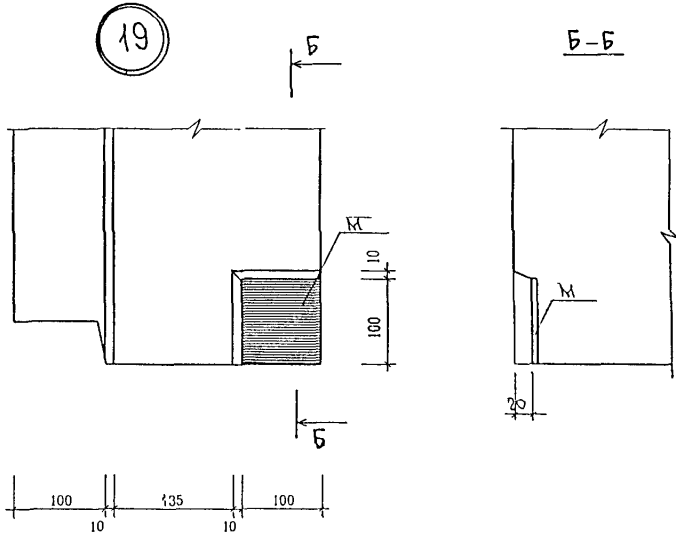

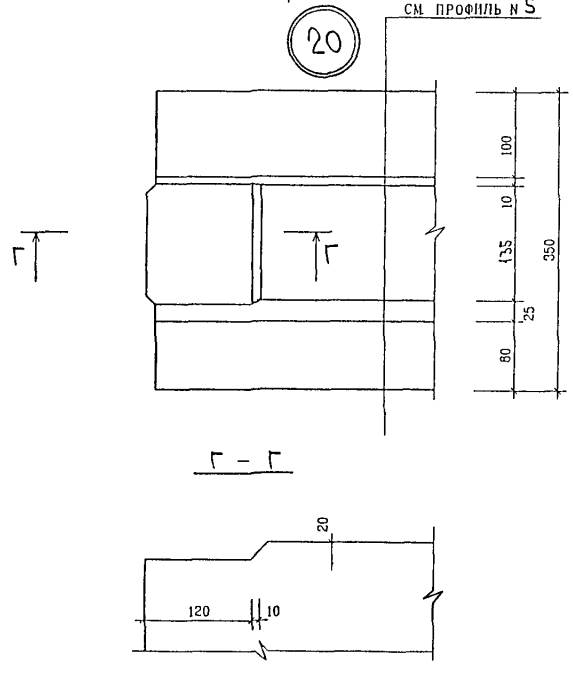

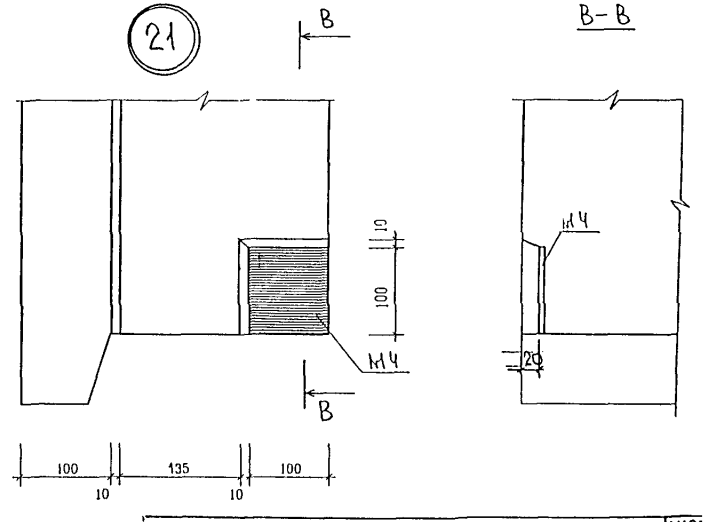

Инв.№ подл. | Подпись и дата | Взам. инв. №

РМ-2779-01.4.1 У

Лист 7

22

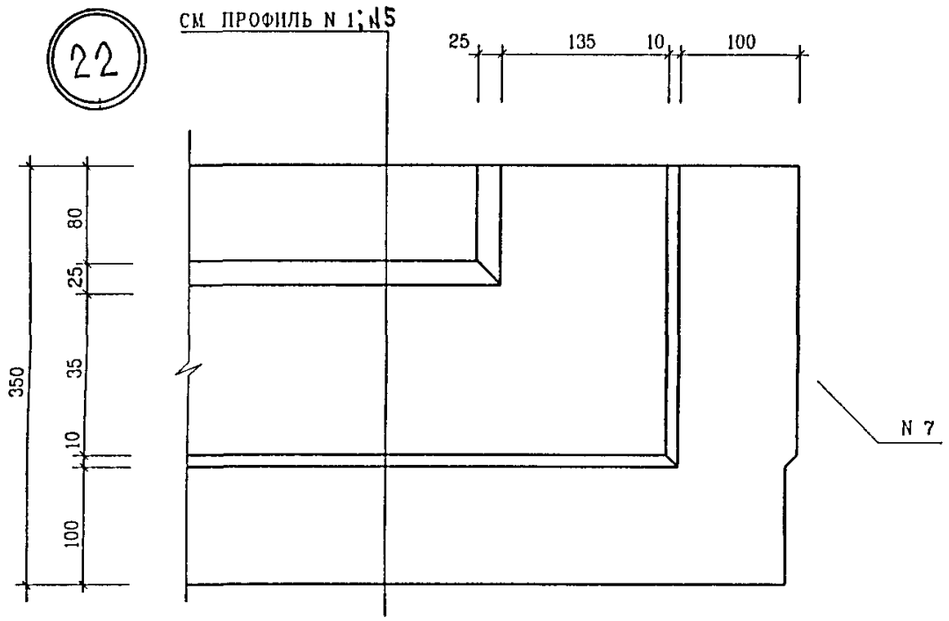

23

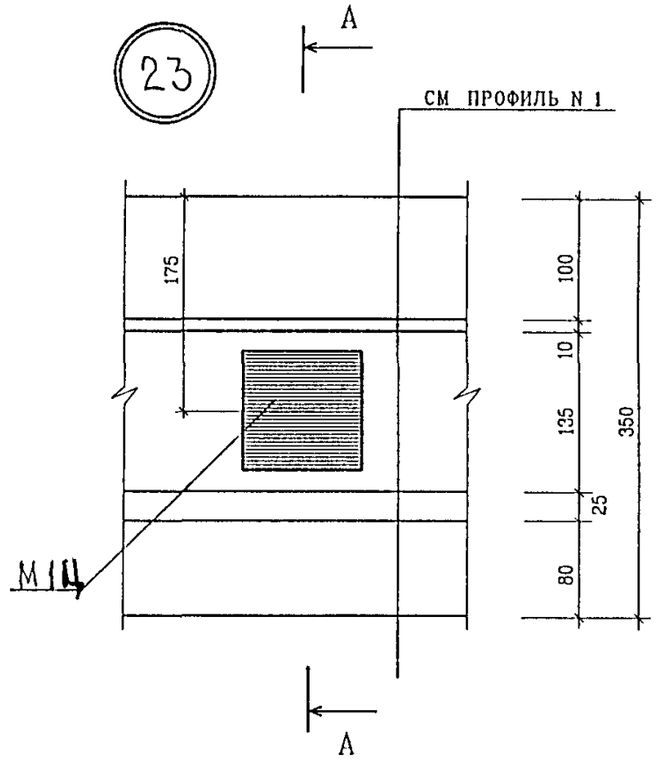

А–А

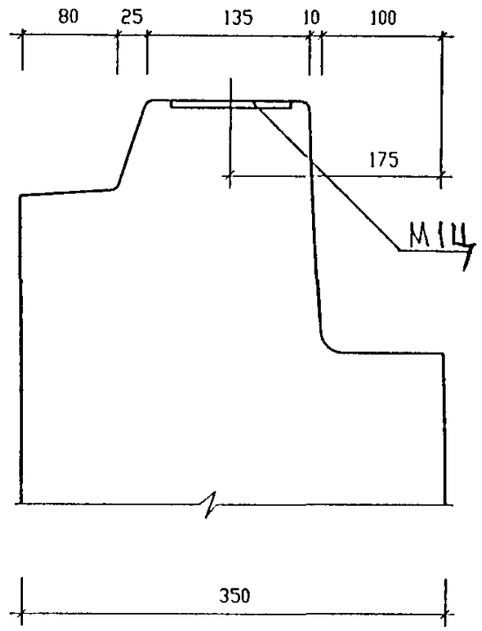

24

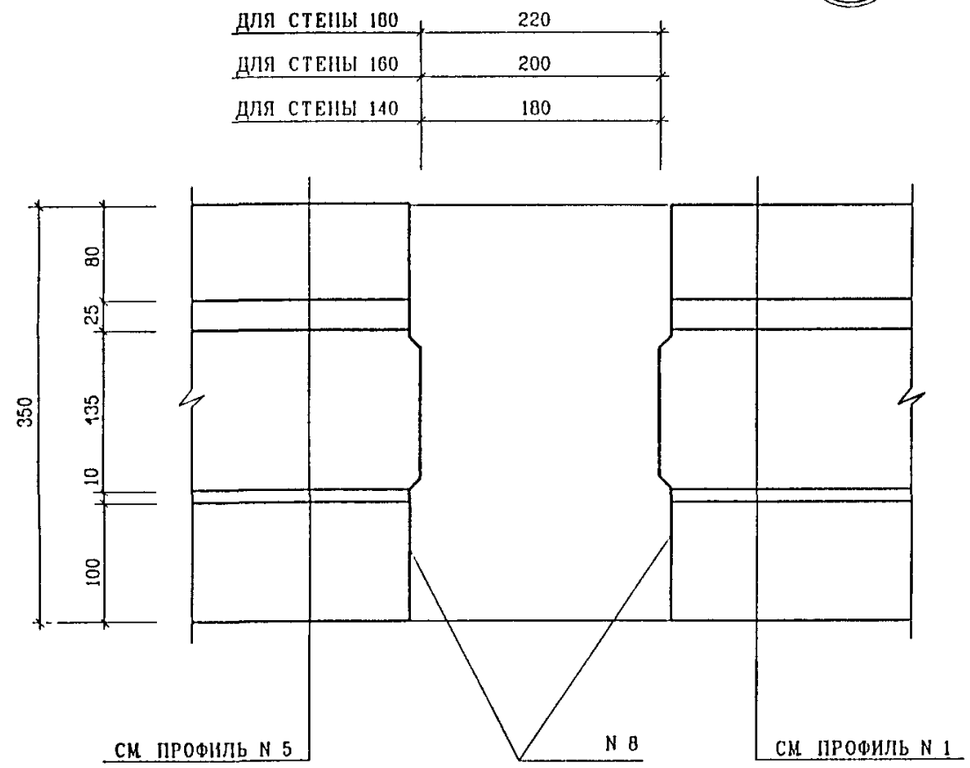

25

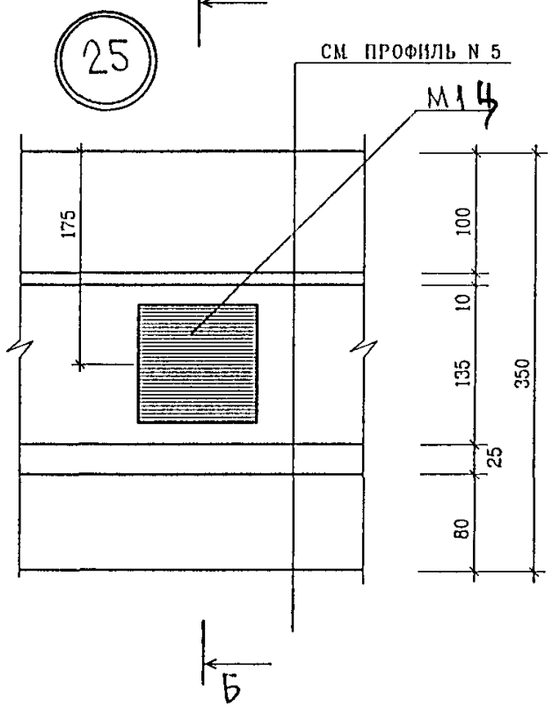

Б–Б

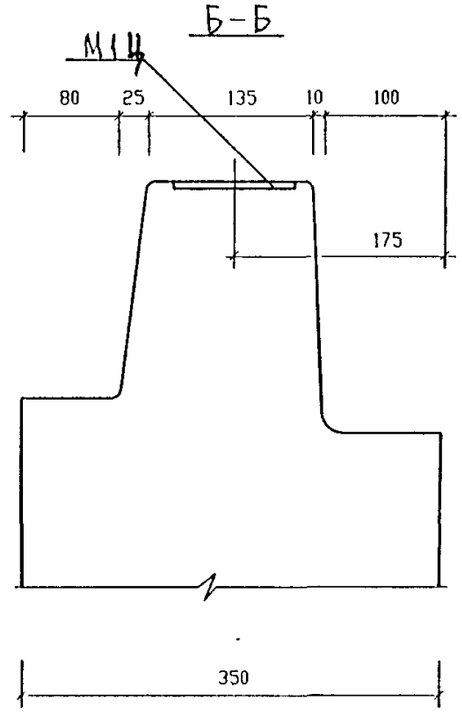

Инв. N подл. | Подпись и дата | Взам инв N

РМ-2779-01.4.Т.У

Лист 8

1-1

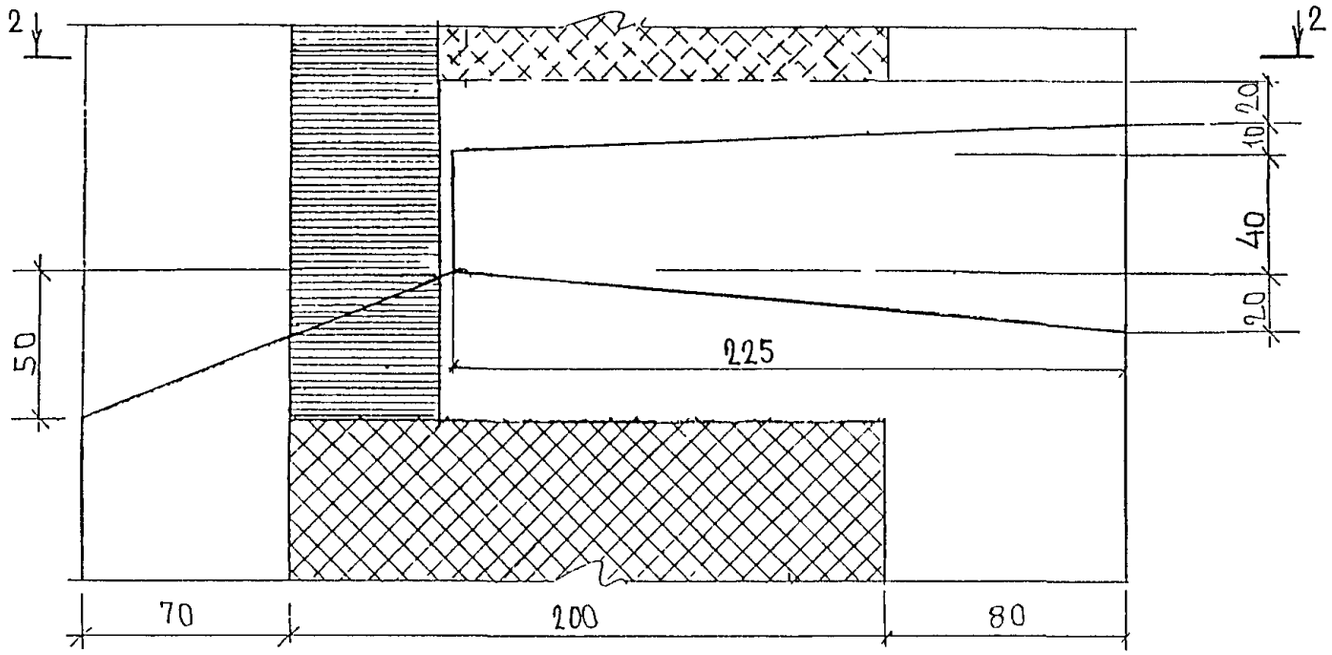

2-2

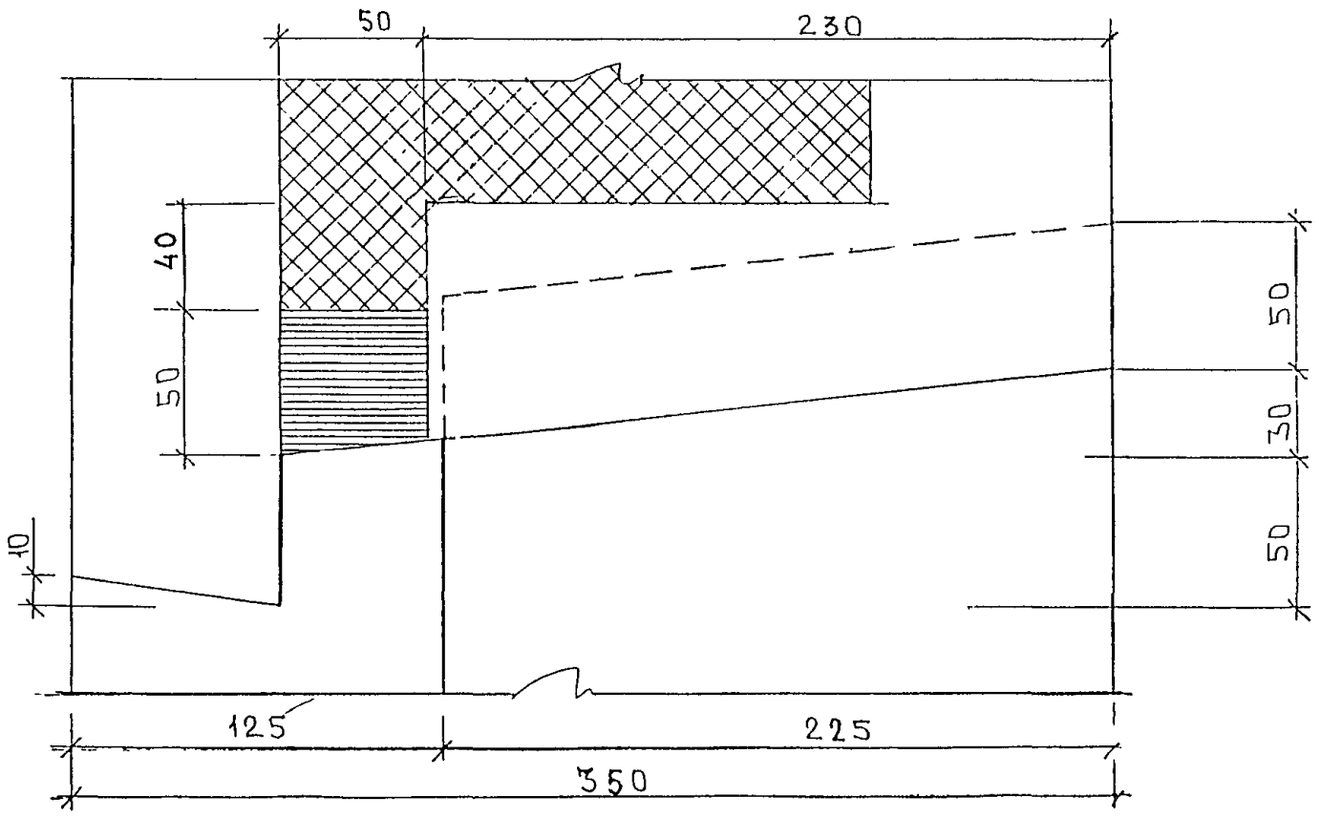

26

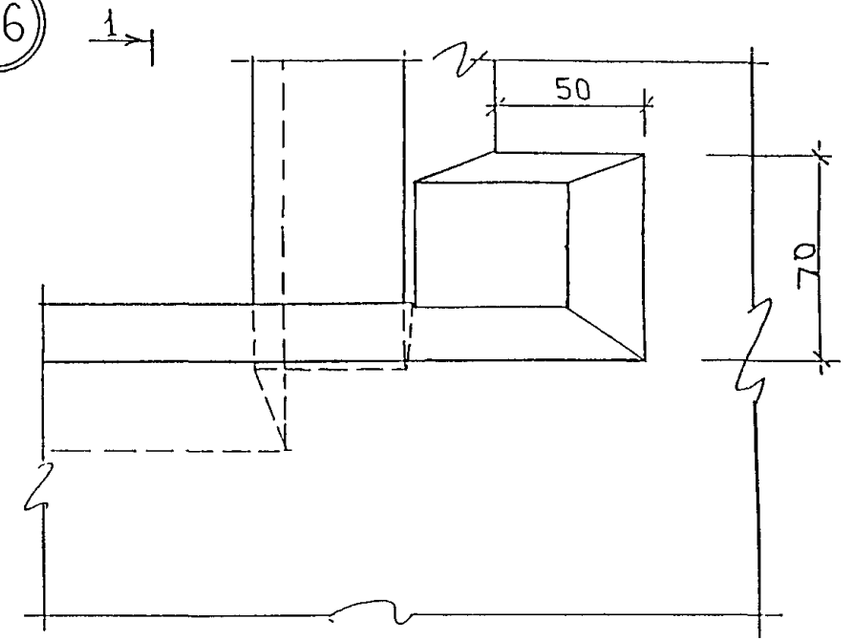

29

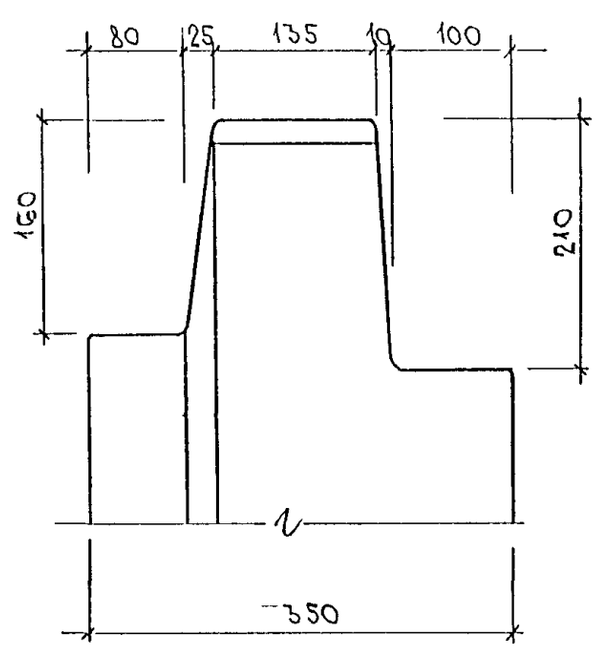

Инв. № подл. | Подпись и дата | Взам. инв. №

РМ-2779-01.4.I.У.

Лист 9

1М

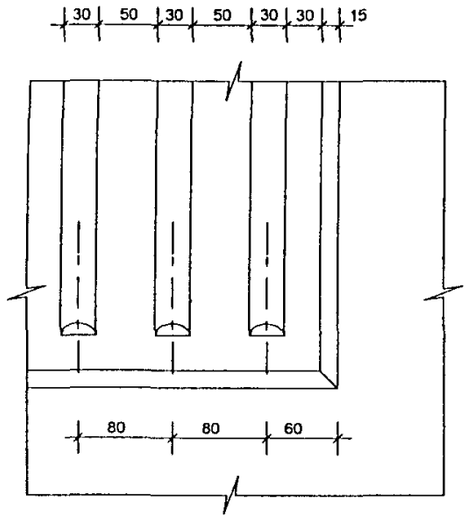

3М

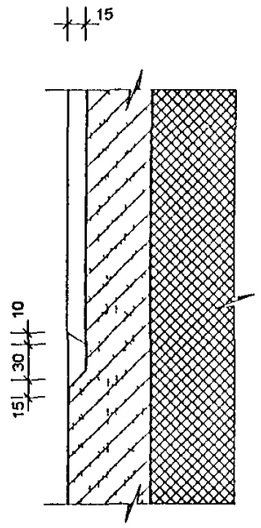

4М

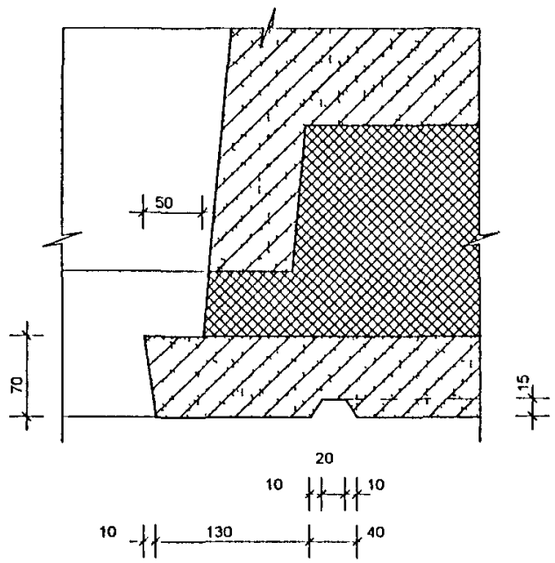

5М

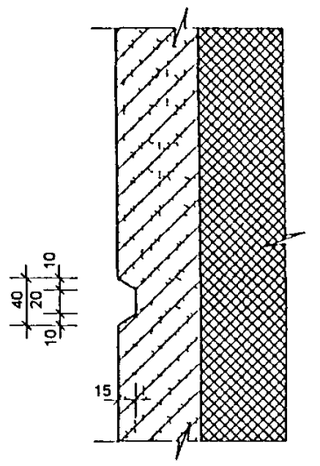

2М

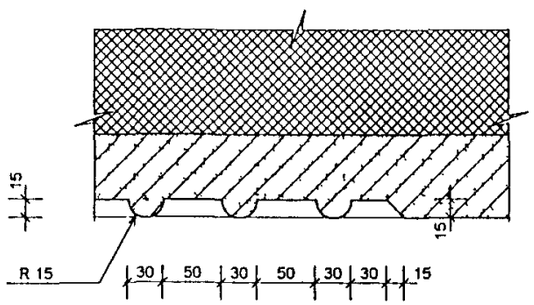

Согласовано

Взам инв №

Подпись и дата

Инв № подл

Изм	Кол уч	Лист	№ док	Подпись	Дата
РУК МАСТ №3		КАН			
ГЛ ИНЖ МАСТ		КОЗИЦЫН			
ГАП		РОЗАНОВА			
ГИП		МЫЛЬНИКОВ			
ПРОВЕРИЛ		РОЗАНОВА			
РАЗРАБОТАЛ		ЕФИМОВ			
Н КОНТРОЛЬ		КРЮХИНА			

РМ-2779 - 01 ч.I

УЗЛЫ 1М-5М

Стадия	Масса	Масштаб
Р		1 25
Лист 10		Листов 10

МАТРИЧНАЯ ОТДЕЛКА

МНИИТЭП
МАСТЕРСКАЯ №3

СХЕМЫ РАСПОЛОЖЕНИЯ ДЕРЕВЯННЫХ ПРОБОК

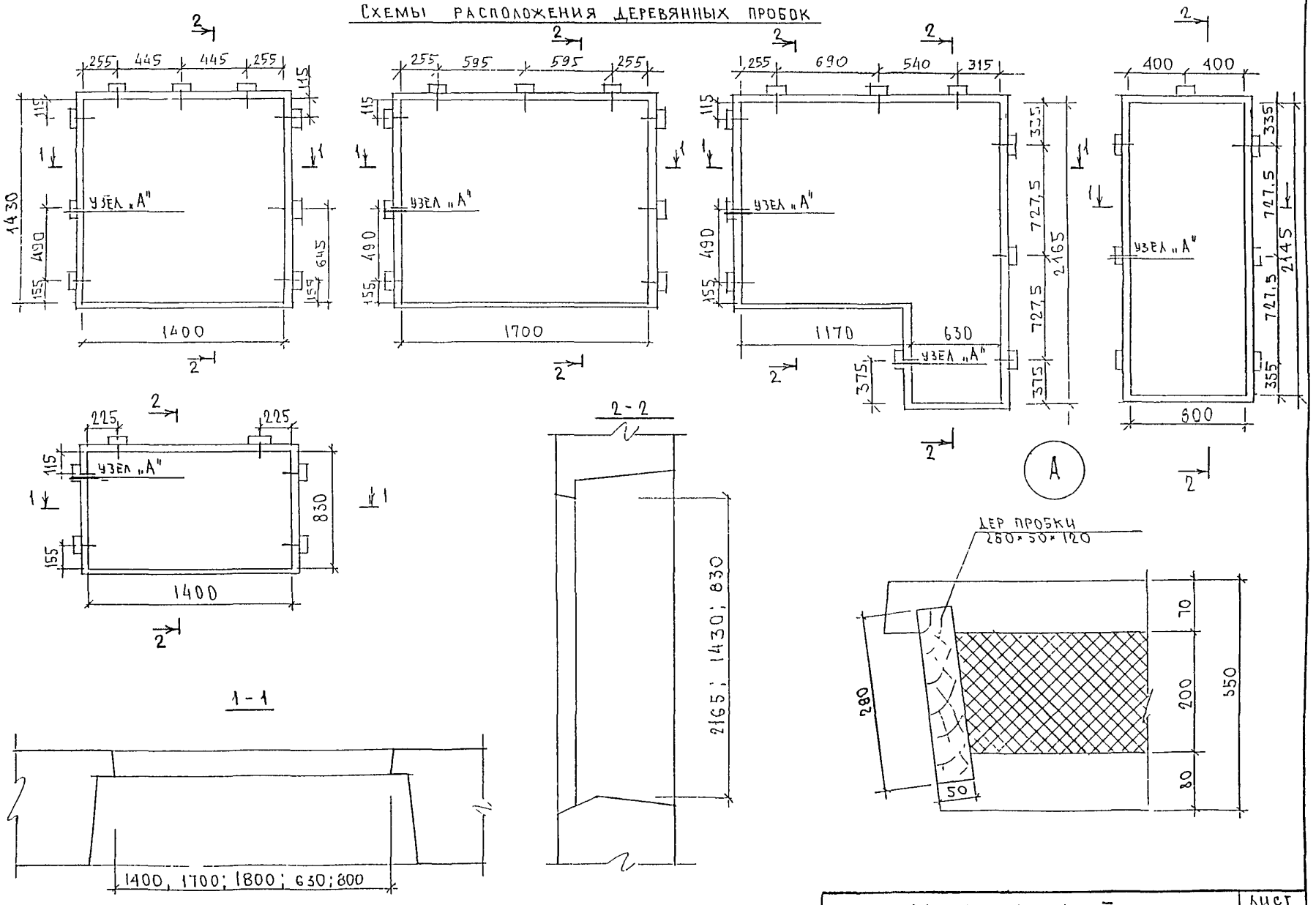

СОГЛАСОВАНО

ГЛ ИНЖ МЗ	КОЗИЦЫН	
ГАП	РОЗАНОВА	
ГИП	МЫЛЬНИКОВ	

РМ-2779-01.УI. У

Лист 11

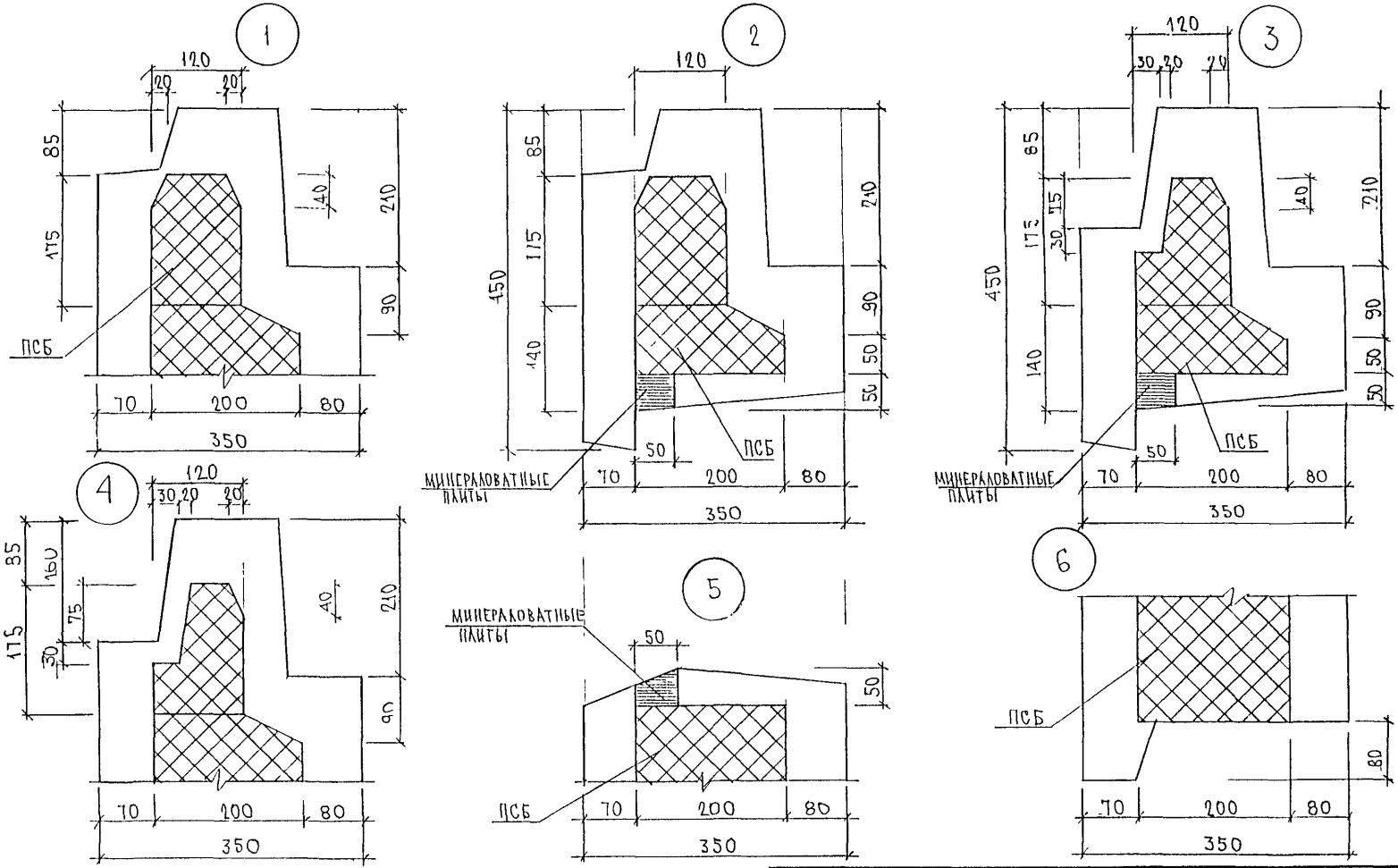

НАЧ.ОТД	ВАНАГ		
ГД СПЕЦ	БАСКО		
РУК.ГР.	ГУРЕВИЧ		
РАЗРАБОТ	ГУРЕВИЧ		
ПРОВЕРИЛ	ВАНАГ		

РМ-2779-01.ч.I. УУ.

Узлы раскладки утеплителя

СТАДИЯ	ЛИСТ	ЛИСТОВ
Р.	1	5

МНИИТЭП ОСК

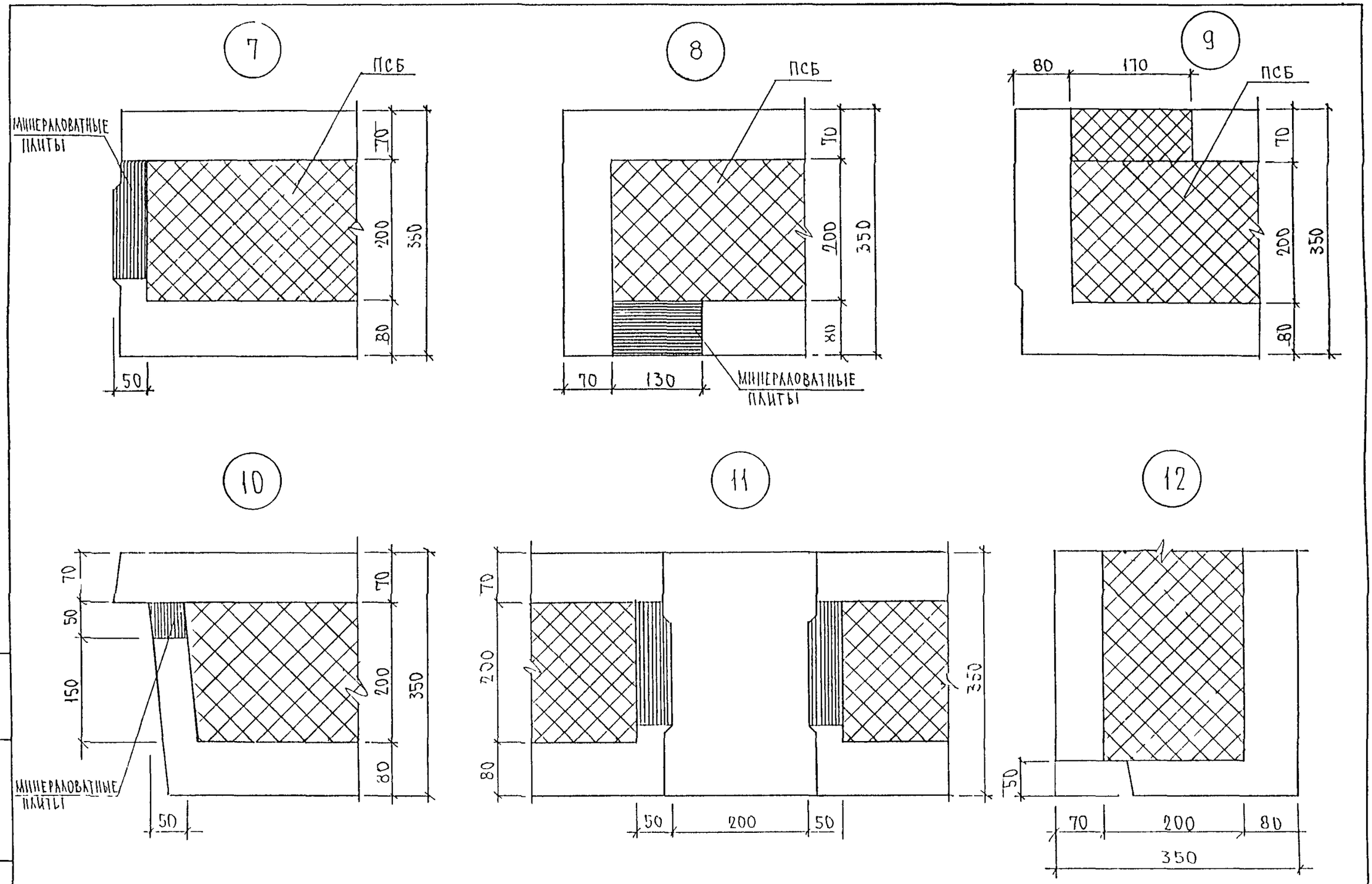

ИНВ № ПОДЛ	ПОДПИСЬ И ДАТА	ВЗАМ ИНВ №

РМ-2779-01. 4.I. УУ.

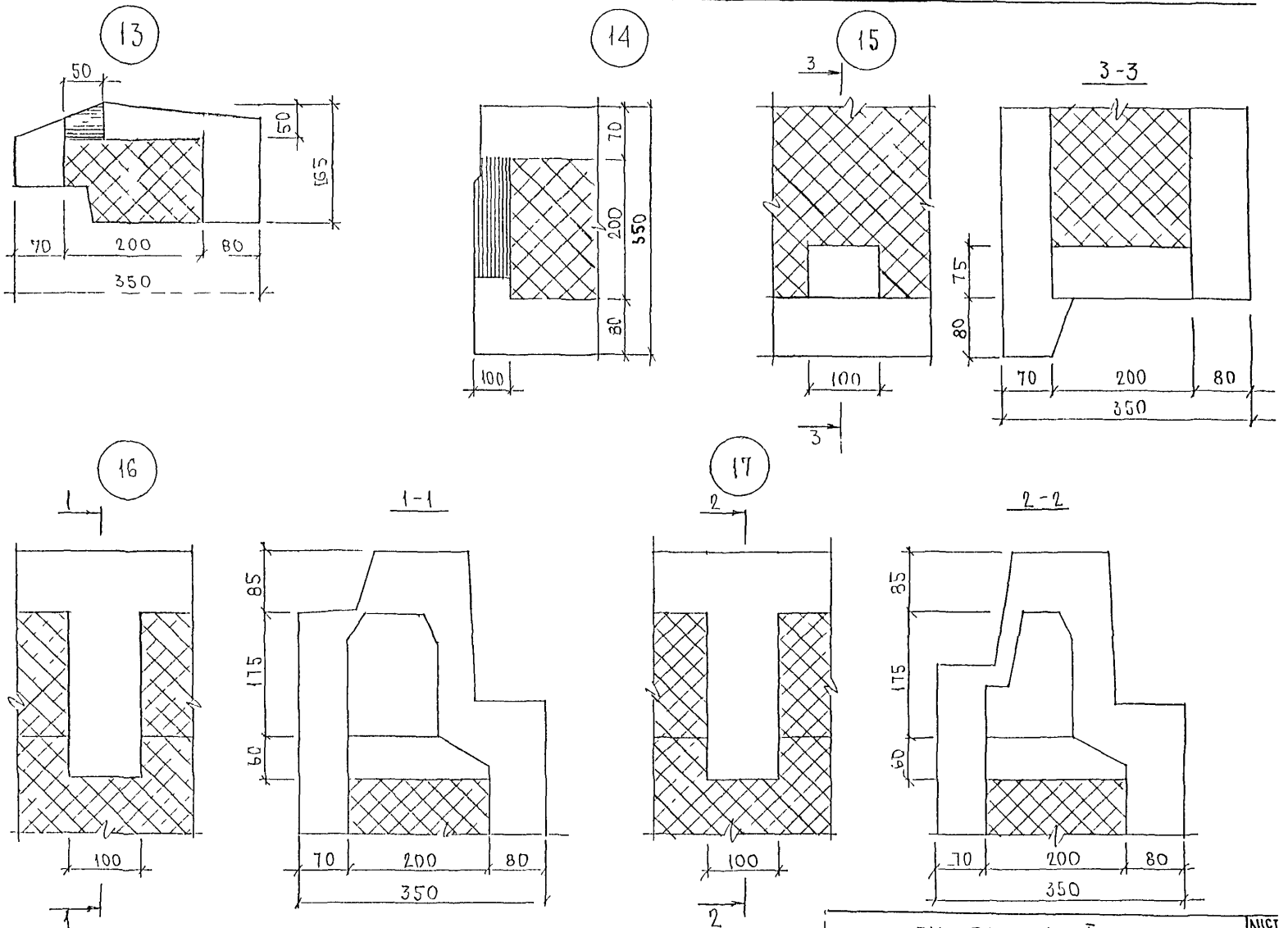

ИНВ № ПОДЛ | ПОДПИСЬ И ДАТА | ВЗАМ ИНВ №

РМ-2779-01.4.I.УУ.

18

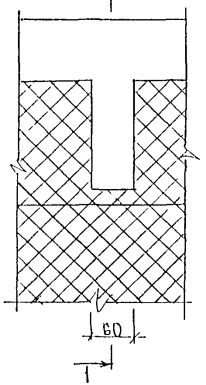

1-1

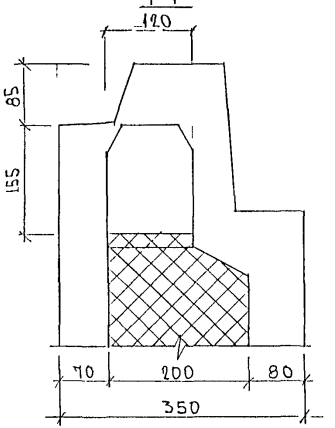

19

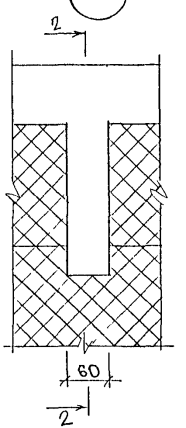

2-2

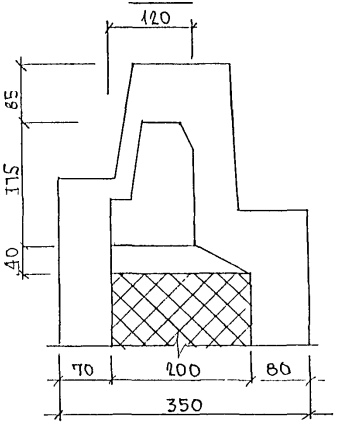

20

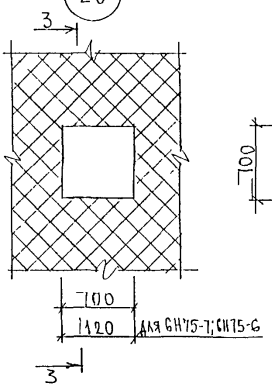

3-3

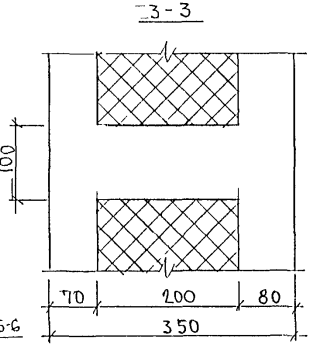

21

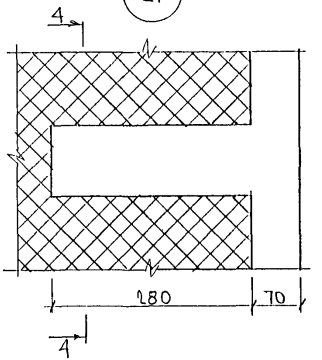

4-4

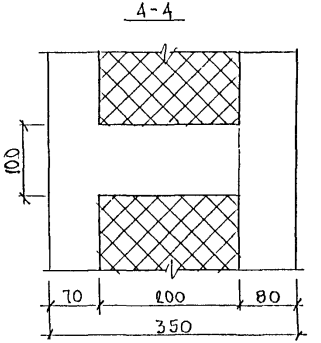

Инв. № подл. | Подпись и дата | Взам. инв. №

РМ-2779-01.4 Т.уу. Лист 4

Инв. № подл. | Подпись и дата | Взам. инв. №

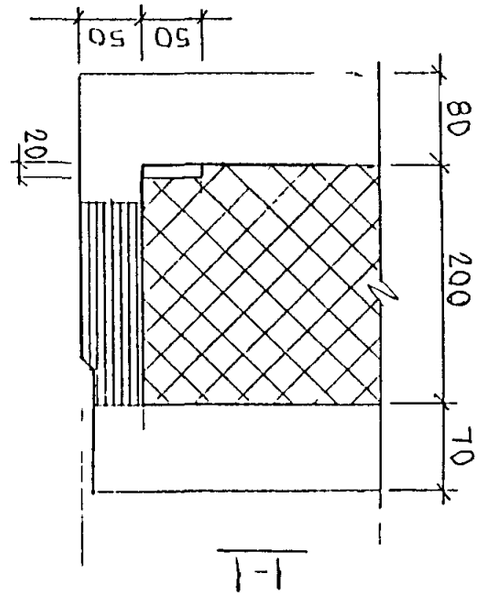

22

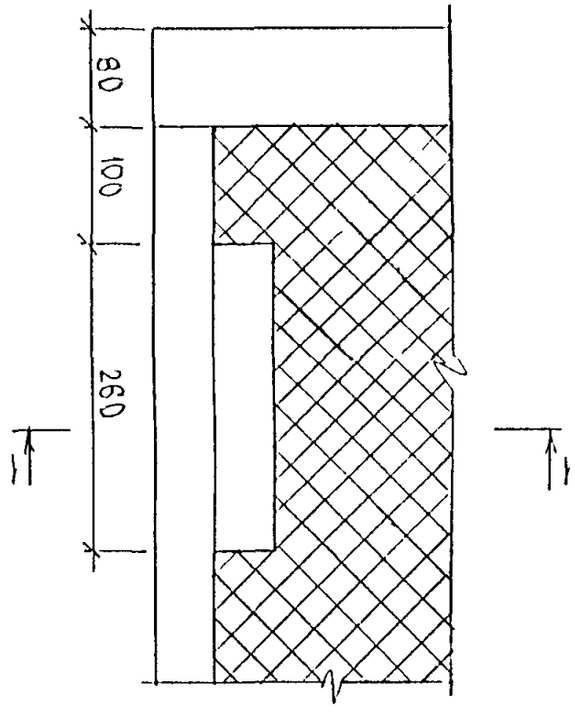

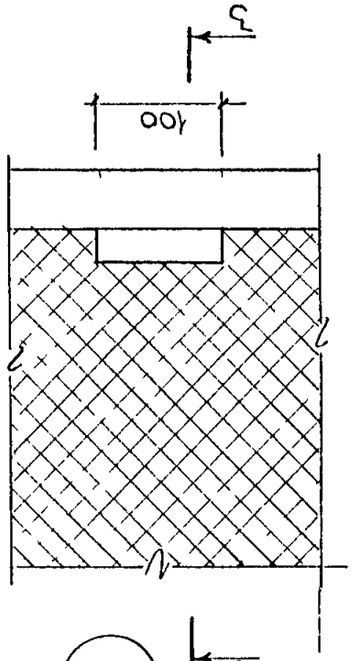

24

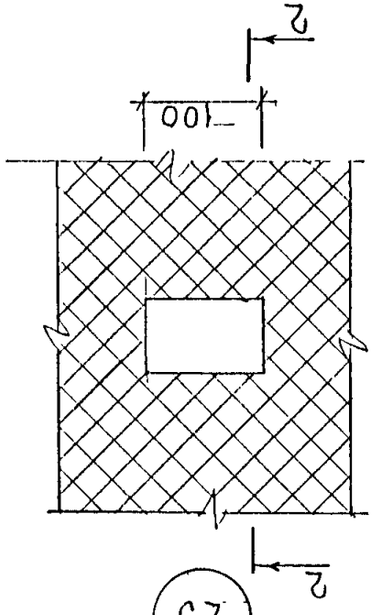

23

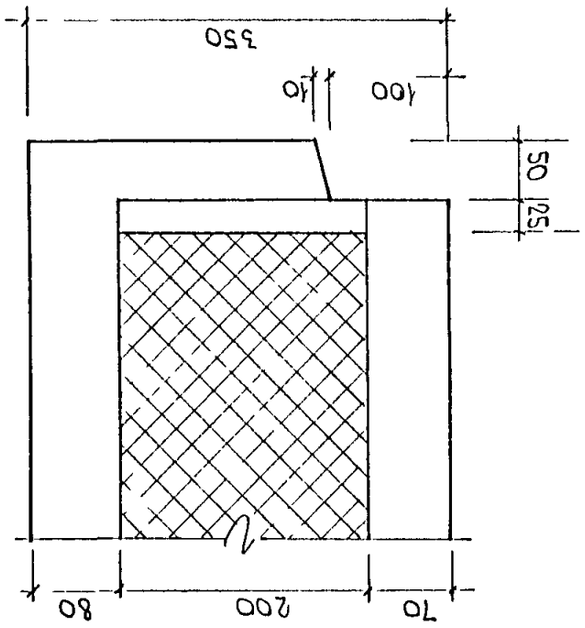

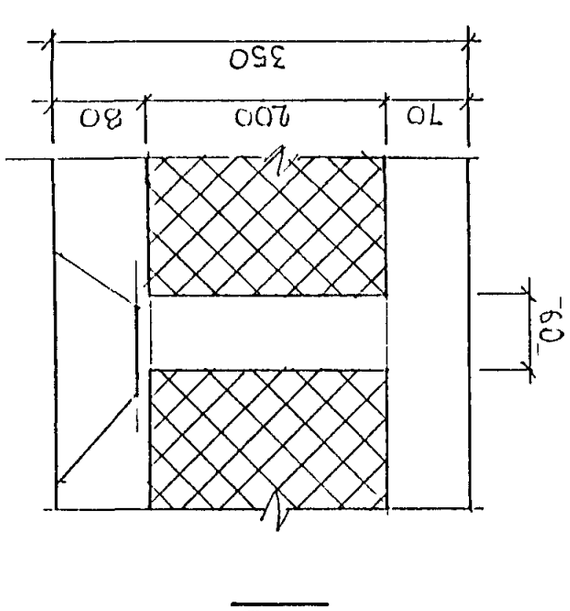

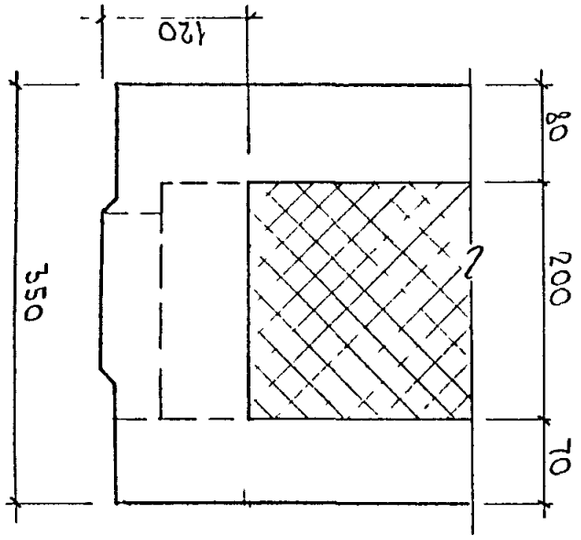

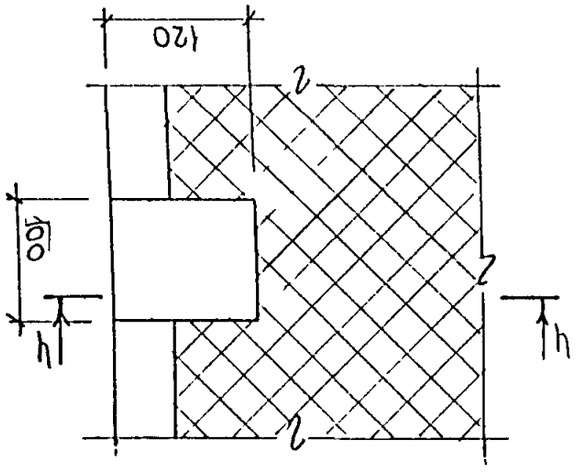

25

1

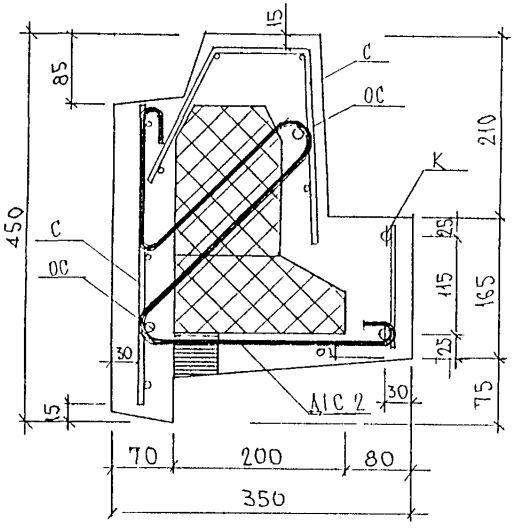

2

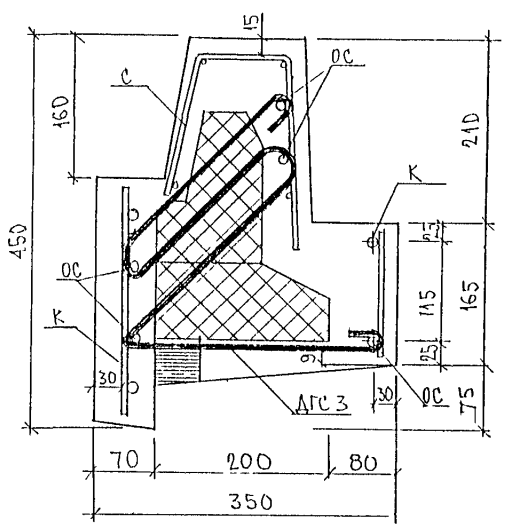

3

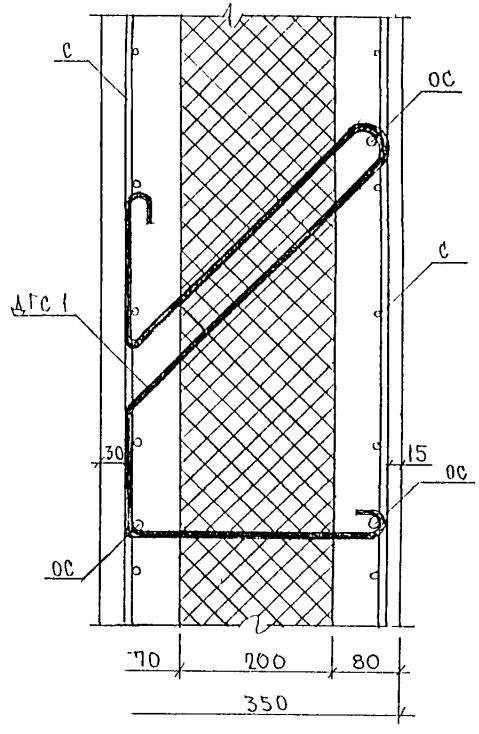

4

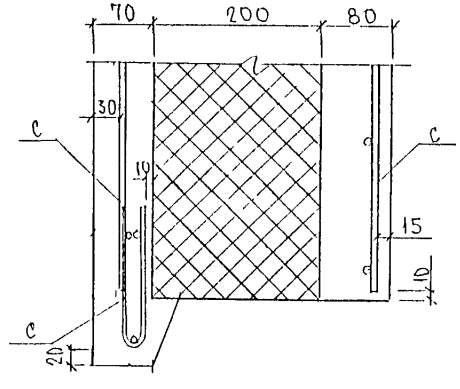

5

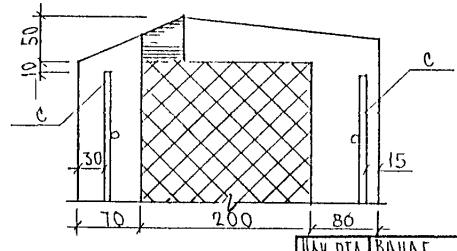

НАЧ ОТД	ВЛАГ	
ГК СПЕЦ	БЛСКО	
РУК.ГР	ГУРЕВИЧ	
РАЗРАБ	ПАХОМОВА	
ПРОВЕРИЛ	ГУРЕВИЧ	

РМ-2779-01.ч.I.УА.

УЗЛЫ АРМАТУРНЫЕ

СТАДИЯ	ЛИСТ	ЛИСТОВ
Р.	1	5

МНИИТЭП ОСК

6

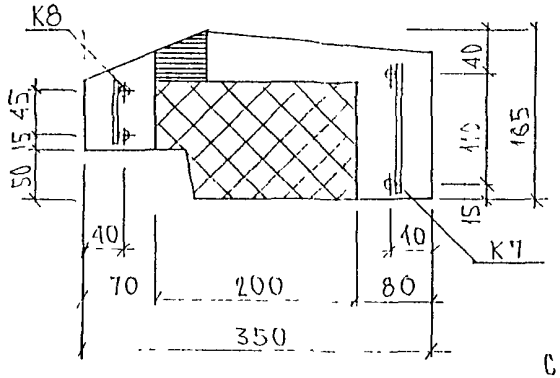

7

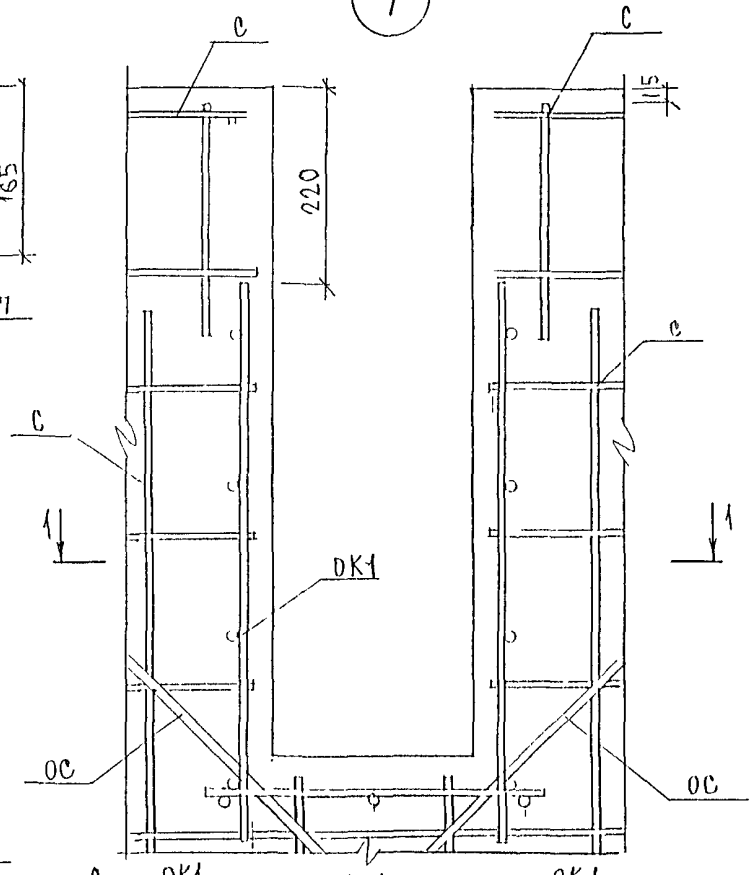

8

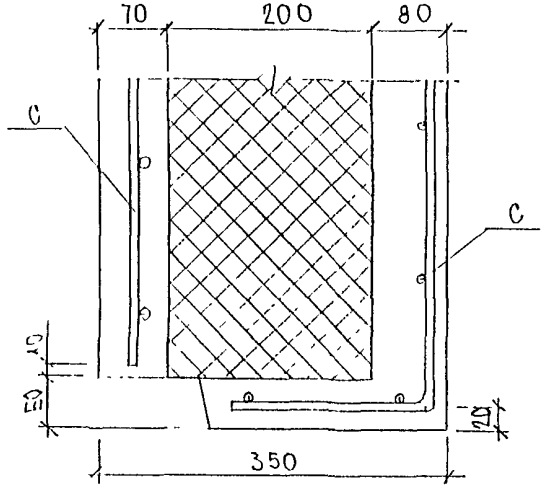

1-1

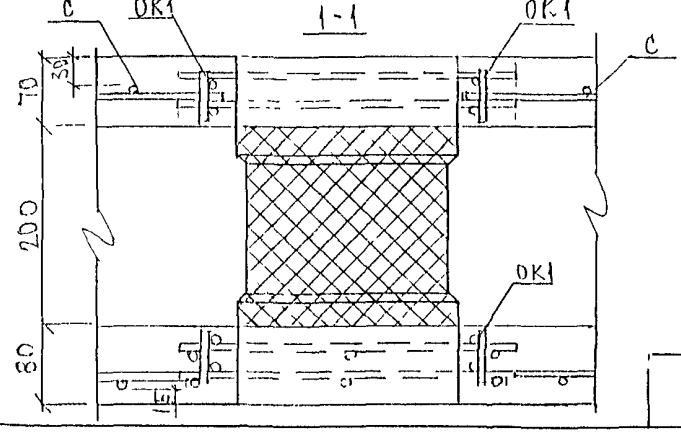

ИНВ.№ ПОДЛ. ПОДПИСЬ И ДАТА ВЗАМ. ИНВ.№

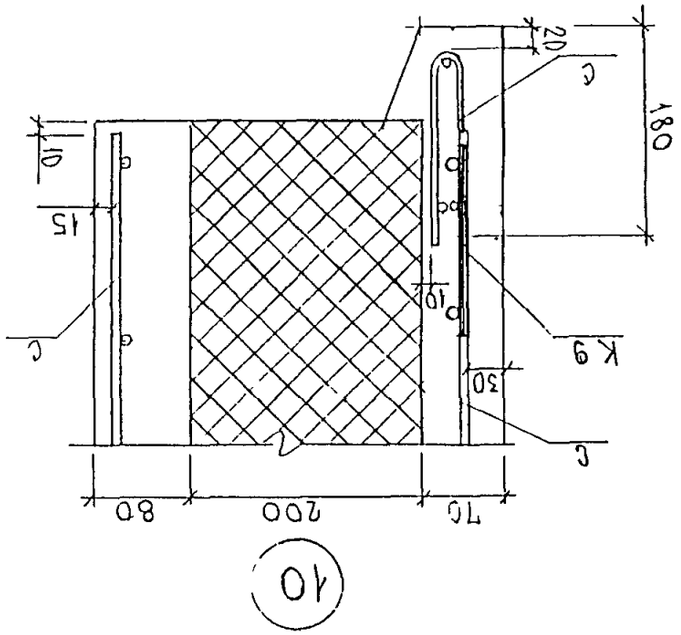
20
180
10
15
10
К9
30
80
200
70

10

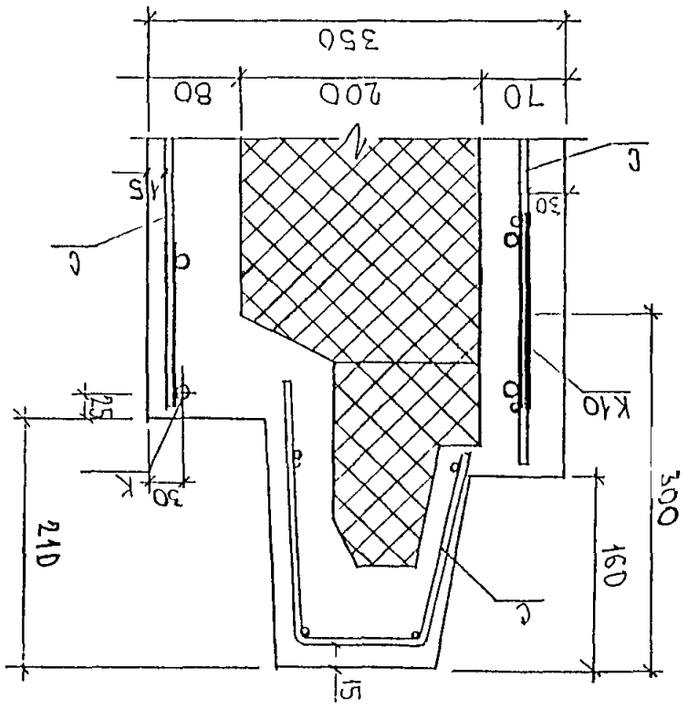
350
80
200
70
15
30
25
30
К10
210
160
300
15

11

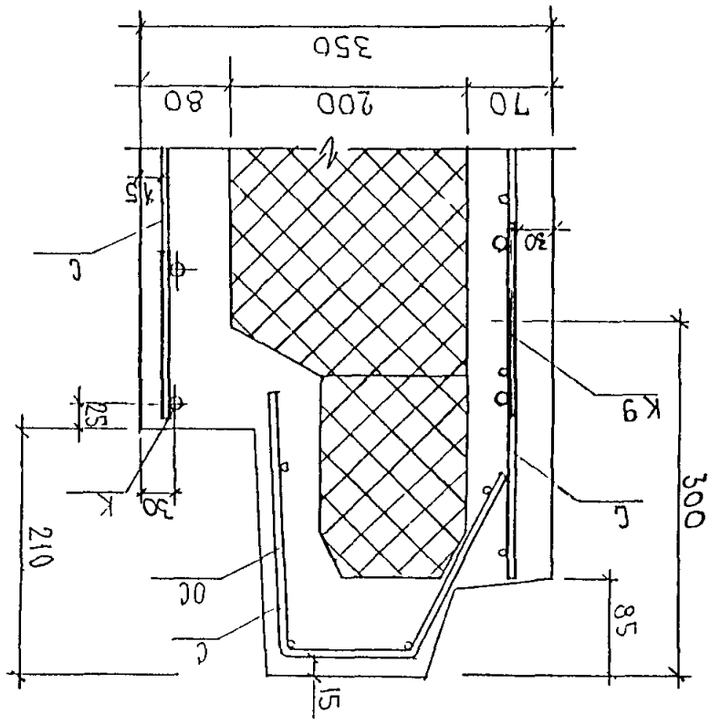
350
80
200
70
15
30
25
30
К9
210
85
300
15

9

ИНВ № ПОДЛ	ПОДПИСЬ И ДАТА	ВЗАМ ИНВ №

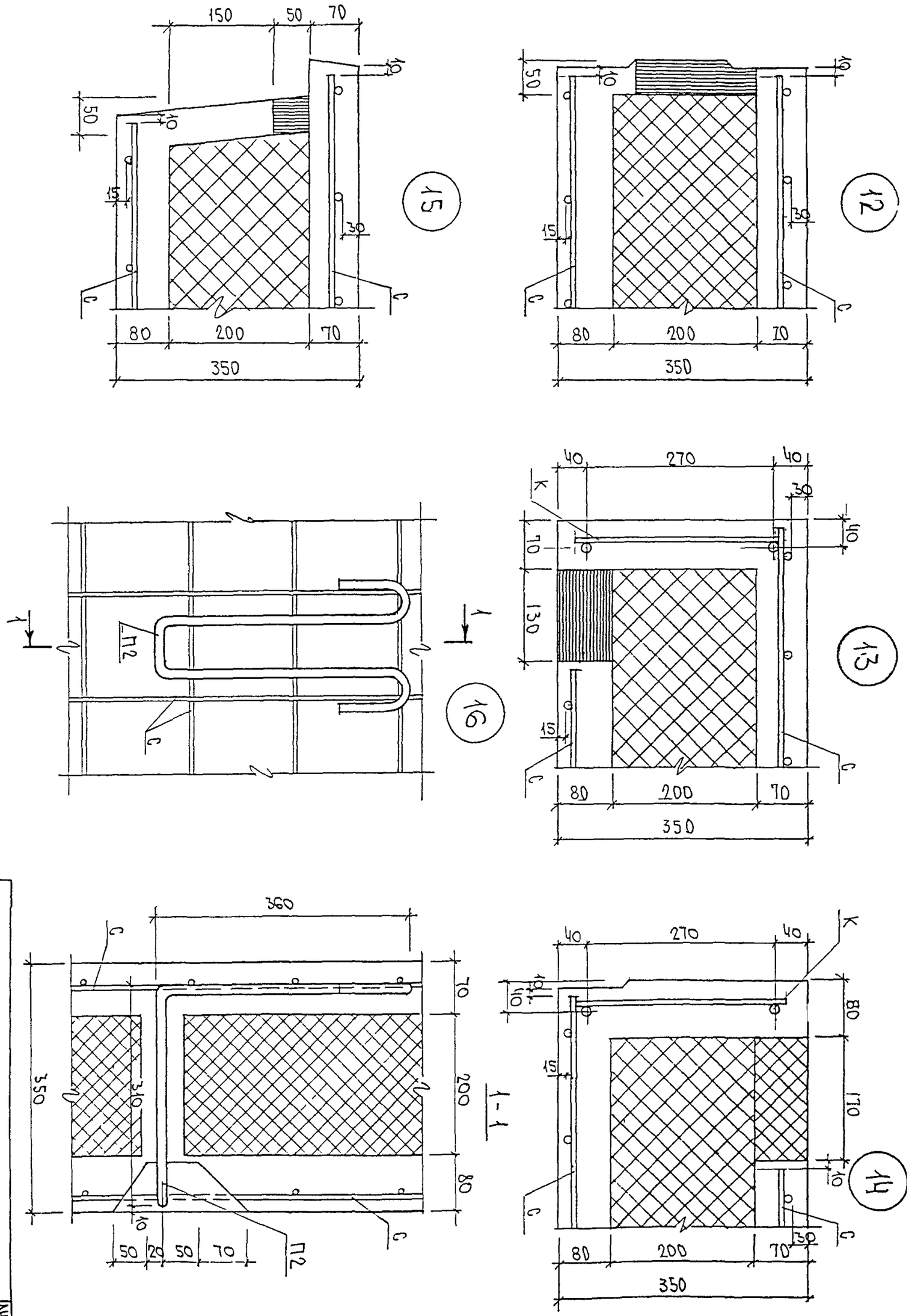

РМ-2779-01 4 I. УА

ЛИСТ 4

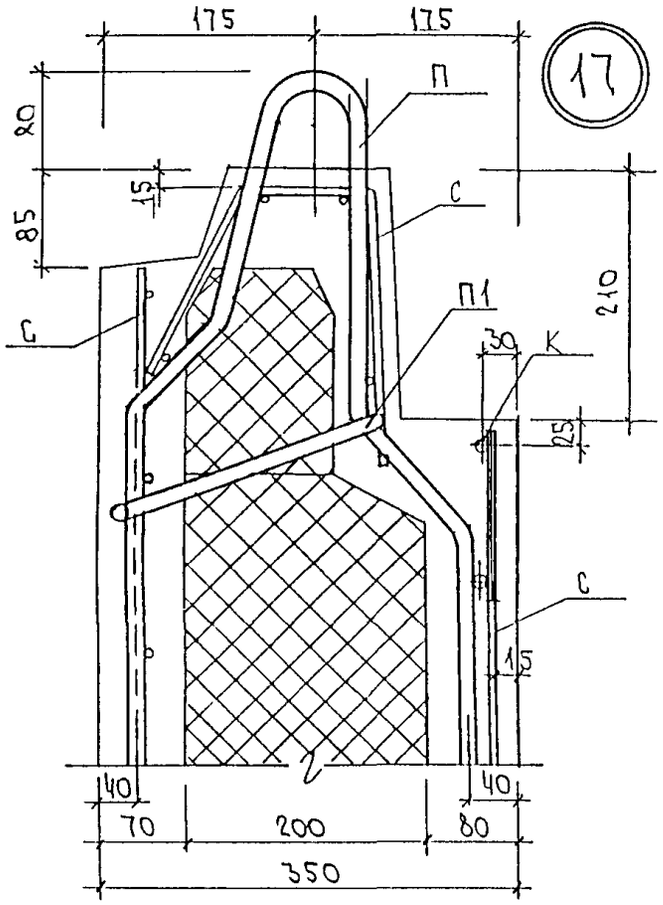

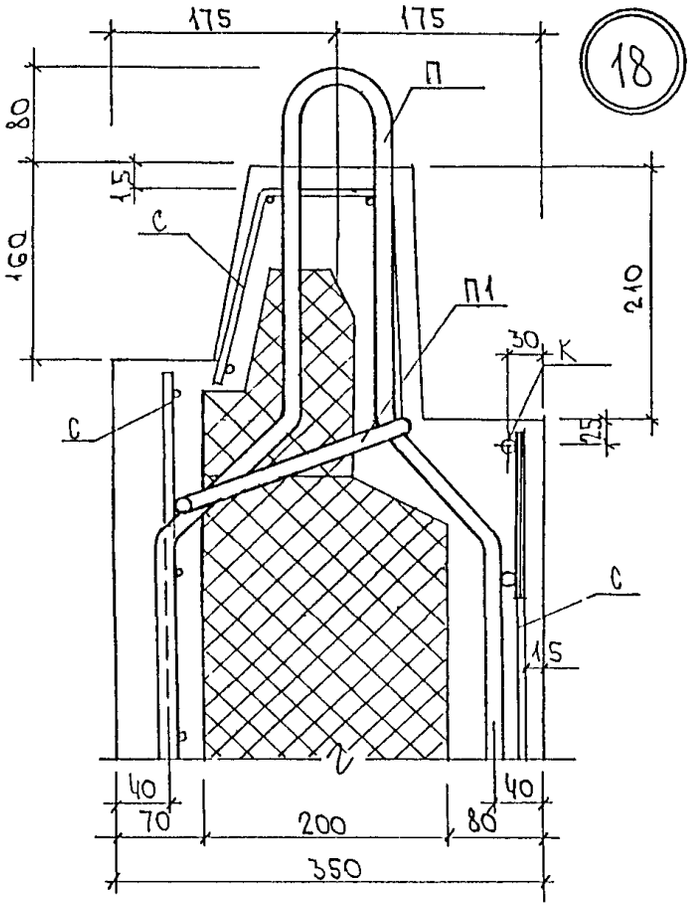

ИНВ. № ПОДЛ	ПОДПИСЬ И ДАТА	ВЗАМ. ИНВ. №

РМ-2779-01. ч.I УА

Рис.1

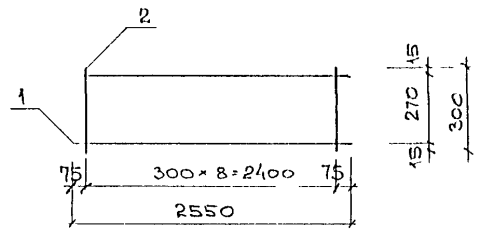

Рис.2

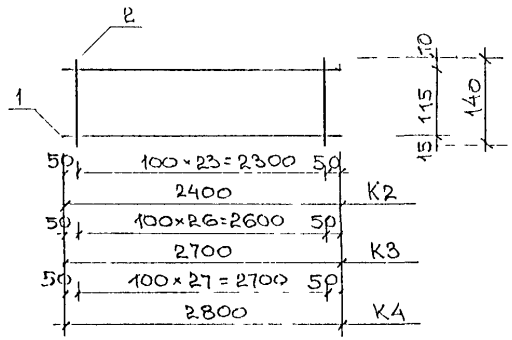

Рис.3

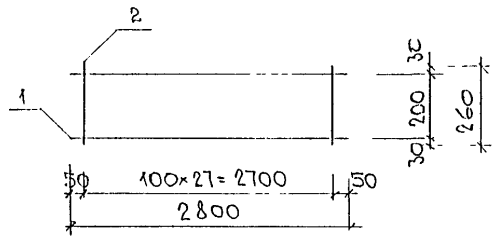

Рис.	Марка	поз.	Наименование		кол.	Обозначение	Масса	Масса
1	К1	1	ф 8 AIII	l=2550	2		2,01	
		2	ф 5 Bp I	l = 300	9		0,39	2,40
2	К2	1	ф 10 AIII	l = 2100	2		2,96	
		2	ф 6 AIII	l = 140	21		0,75	3,71
	К3	1	ф 10 AIII	l = 2700	2		3,33	
		2	ф 6 AIII	l = 140	27		0,84	4,17
	К4	1	ф 10 AIII	l = 2800	2		3,45	
		2	ф 6 AIII	l = 140	28		0,87	4,32
3	К5	1	ф 10 AIII	l = 2800	2		3,45	
		2	ф 6 AIII	l = 260	28		1,62	5,07

Арматура класса AIII по ГОСТ 5781-82* и класса Bp I по ГОСТ 6727-80
Сварные соединения К1-К7 по ГОСТ 14098-91

Нач.отд.	Банат		РМ-2779-01.ч.I.
Гл.спец.	Баско		
Зав.гр.	Гуревич		Каркасы сборочный чертеж
Разраб.	Хведелидзе		
Провер.	Пахомова		

Стадия	Лист	Листов
Р	1	1

МНИИТЭП ОСК

Инв.№ подл. | Подпись и дата | Взам.инв.№

РИС.1

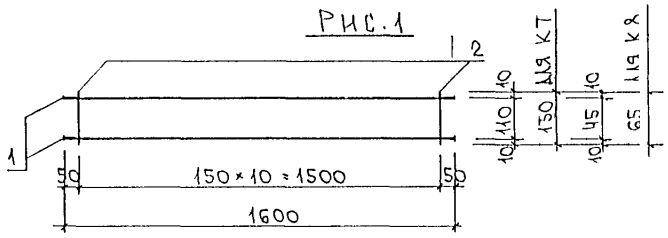

РИС.2

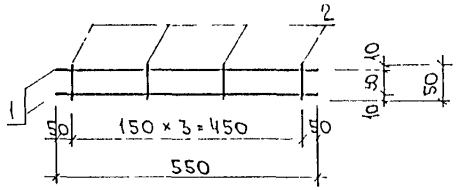

РИС 3

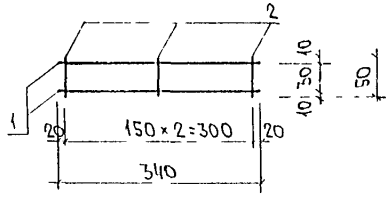

РИС.4

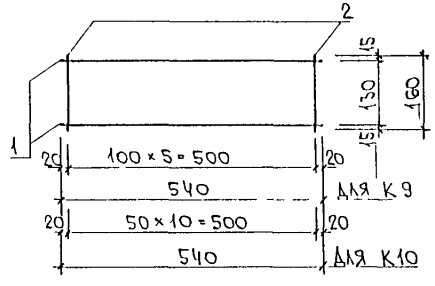

Рис	Марка	Поз	Наименование		Кол шт	Обозначение	Масса позиции кг	Масса изделия кг
1	К7	1	ϕ 8 A III	ℓ = 1600	2		1,26	1,47
		2	ϕ 5 Bp I	ℓ = 130	11		0,21	
	К8	1	ϕ 8 A III	ℓ = 1600	2		1,26	1,36
		2	ϕ 5 Bp I	ℓ = 65	11		0,10	
2	К11	1	ϕ 8 A III	ℓ = 550	2		0,43	0,51
		2	ϕ 8 A III	ℓ = 50	4		0,08	
3	К12	1	ϕ 8 A III	ℓ = 340	2		0,27	0,33
		2	ϕ 8 A III	ℓ = 50	3		0,06	
4	К9	1	ϕ 8 A III	ℓ = 540	2		0,43	0,52
		2	ϕ 5 Bp I	ℓ = 160	6		0,09	
	К10	1	ϕ 12 A III	ℓ = 540	2		0,96	1,35
		2	ϕ 6 A III	ℓ = 160	11		0,39	

Арматура класса A III по ГОСТ 5781-82*, класса Bp I по ГОСТ 6727-80*
Сварные соединения К1-К7 по ГОСТ 14098-91

Нач отд	Ванаг		
ГА спец	Баско		
ГА спец			
Элв гр	Гуревич		
Разраб	Пахомова		
Провер	Гуревич		
Н контр			

РИ-2779-01 ч.I

Каркасы
Сборочный чертеж

Стадия	Лист	Листов
Р	1	1

Минитэп
ОСК

Инв № подл | Подпись и дата | Взам инв №

ОК-1

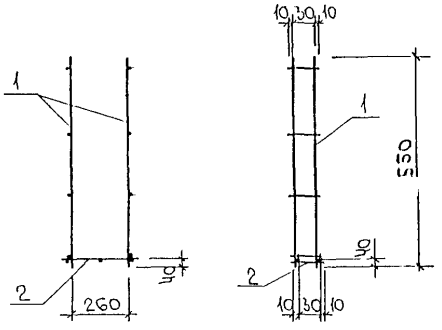

МАРКА	ПОЗ	НАИМЕНОВАНИЕ	КОЛ ШТ	ОБОЗНАЧЕНИЕ	МАССА ПОЗИЦИИ КГ	МАССА ИЗДЕЛИЯ КГ
ОК-1	1	К-11 0,51 кг	2		1,02	1,35
	2	К-12 0,33	1		0,33	

Сталь арматурная класса Aiii по ГОСТ 5781-82.
Сварные соединения К1-Кт по ГОСТ 14098-91

НАЧ ОТД	ВАНАГ		
ГА СПЕЦ	БАСКО		
ГА СПЕЦ			
ЗАВ ГР	ГУРЕВИЧ		
РАЗРАБ	ПАХОМОВА		
ПРОВЕР	ГУРЕВИЧ		
Н. КОНТР			

РМ-2779-01 ч. I.

Объемный каркас
Сборочный чертеж

СТАДИЯ	ЛИСТ	ЛИСТОВ
Р	1	1

МИНИТЭП
ОСК

Рис.1

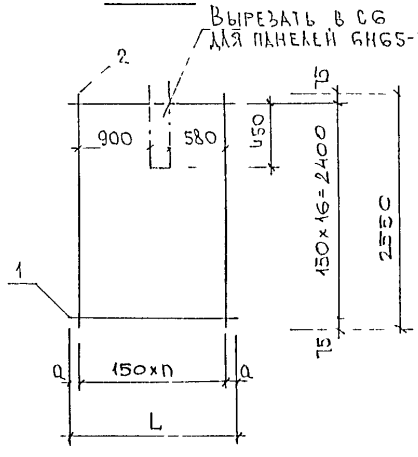

Марка	L	a	n
С1	600	75	3
С2	690	45	4
С3	1430	40	9
С4	910	80	5
С5	940	20	6
С6	1730	40	11
С7	490	25	3

Рис.	Марка	поз.	Наименование		кол	Обозначение	Масса	Масса
1	С1	1	ф6 AIII	l=600	17		2,26	
		2	ф6 AIII	l=2550	4		2,26	4,52
	С2	1	ф6 AIII	l=690	17		2,60	
		2	ф6 AIII	l=2550	5		2,83	5,43
	С3	1	ф6 AIII	l=1430	17		5,40	
		2	ф6 AIII	l=2550	10		5,66	11,06
	С4	1	ф6 AIII	l=910	17		3,43	
		2	ф6 AIII	l=2550	6		3,40	6,86
	С5	1	ф6 AIII	l=940	17		3,55	
		2	ф6 AIII	l=2550	7		3,96	7,51
	С6	1	ф6 AIII	l=1730	17		6,53	
		2	ф6 AIII	l=2550	12		6,79	13,32
	С7	1	ф6 AIII	l=490	17		1,85	
		2	ф6 AIII	l=2550	4		2,26	4,11

Арматура класса AIII по ГОСТ 5781-82*
Сварные соединения К1-К7 по ГОСТ 14098-91

Нач.отд.	Блиаг	
Гл.спец.	Баско	
Зав.гр.	Гуревич	
Разраб.	Хведелидзе	
Провер.	Пахомова	

РМ-2779-01.4.I

Сетки
Сборочный чертеж

Стадия	Лист	Листов
Р	1	1

МНИИТЭП
ОСК

Инв.№ подл. | Подпись и дата | Взам.инв.№

Рис. 1

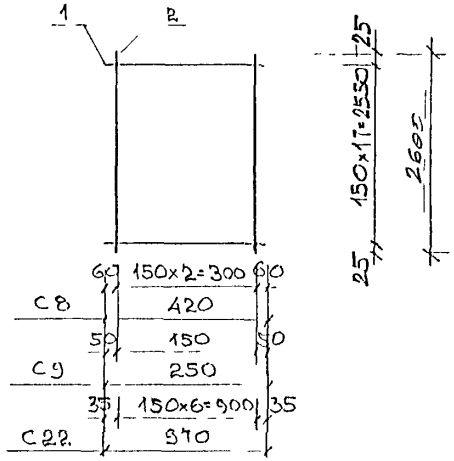

Рис. 2

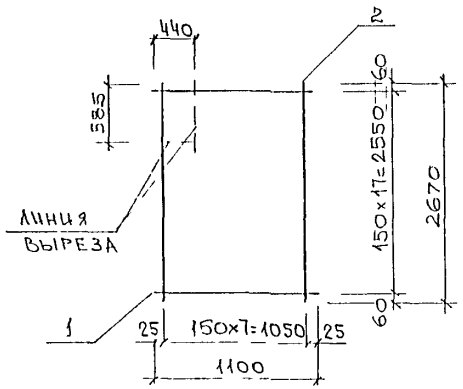

Рис	Марка	Поз.	Наименование		Кол	Обозначение	Масса	Масса
1	С8	1	⌀6 AIII	ℓ= 420	18		1,68	3,41
		2	⌀6 AIII	ℓ= 2600	3		1,73	
	С9	1	⌀6 AIII	ℓ= 250	18		1,00	2,15
		2	⌀6 AIII	ℓ= 2600	2		1,15	
	С22	1	⌀6 AIII	ℓ= 970	18		3,88	7,92
		2	⌀6 AIII	ℓ= 2600	7		4,04	
2	С16	1	⌀6 AIII	ℓ= 1100	18		4,40	9,14
		2	⌀6 AIII	ℓ= 2670	8		4,74	

Арматура класса AIII по ГОСТ 5781-82*
Сварные соединения К1-К7 по ГОСТ 14098-91

Нач. отд.	Ванаг		
Гл. спец.	Баско		
Зав. гр.	Туревич		
Разраб.	Хведелидзе		
Провер.	Пахомова		

РМ-2779-01.4.I.

Сетки
Сборочный чертеж

Стадия	Лист	Листов
Р	1	1

МНИИТЭП
ОСК

Инв. № подл. | Подпись и дата | Взам. инв. №

Рис. 1

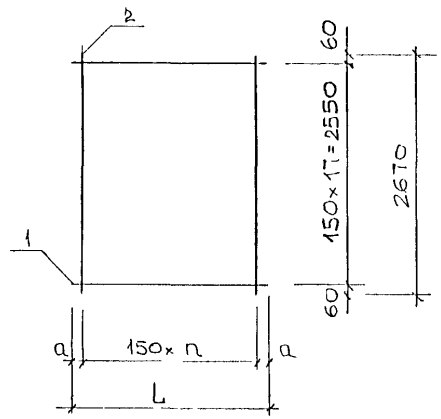

Марка	L	a	n
С10	1560	30	10
С11	760	80	4
С12	1180	65	7
С13	1210	80	7
С14	420	60	2
С15	1860	30	12

Рис.	Марка	Поз.	Наименование	Кол.	Обозначение	Масса	Масса
1	С10	1	ф6 AIII l=1560	18		6.23	12,75
		2	ф6 AIII l=2670	11		6,52	
	С11	1	ф6 AIII l=760	18		3,04	6.00
		2	ф6 AIII l=2670	5		2,96	
	С12	1	ф6 AIII l=1180	18		4,72	9,46
		2	ф6 AIII l=2670	8		4,74	
	С13	1	ф6 AIII l=1210	18		4,84	9,58
		2	ф6 AIII l=2670	8		4,74	
	С14	1	ф6 AIII l=420	18		1,68	3,46
		2	ф6 AIII l=2670	3		1,78	
	С15	1	ф6 AIII l=1860	18		7,43	15,14
		2	ф6 AIII l=2670	13		7,71	

Арматура класса AIII по ГОСТ 5781-82*
Сварные соединения К1-К7 по ГОСТ 14098-91

Нач. отд.	Банаг		
Гл. спец.	Баско		
Завгр	Гуреевич		
Разраб.	Хведелидзе		
Провер.	Пахомова		

РМ-2779-01.4.I.

Сетки
Сборочный чертеж

Стадия	Лист	Листов
Р	1	1

МНИИТЭП
ОСК

Инв. № подл. | Подпись и дата | Взам. инв. №

Формат А3

РИС. 1

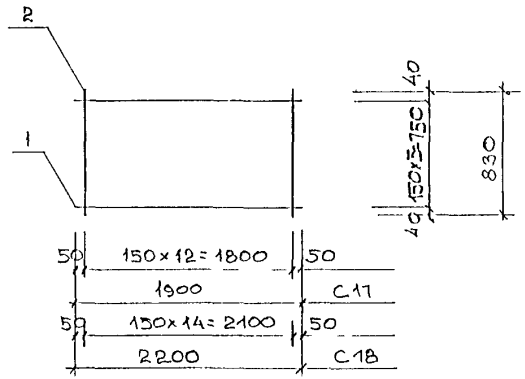

РИС. 2

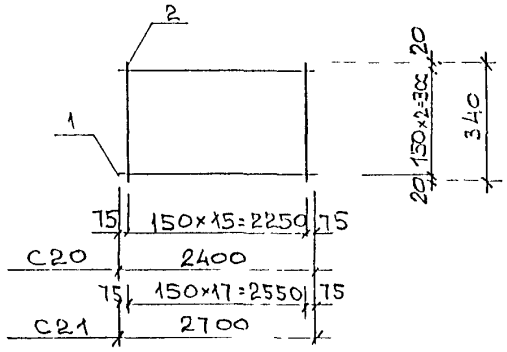

РИС.	МАРКА	ПОЗ.	НАИМЕНОВАНИЕ		КОЛ	ОБОЗНАЧЕНИЕ	МАССА	МАССА
1	С17	1	ф6 AIII	l= 1900	6		2,53	
		2	ф6 AIII	l= 830	13		2,40	4,93
	С18	1	ф6 AIII	l= 2200	6		2,93	
		2	ф6 AIII	l= 830	15		2,76	5,69
2	С20	1	ф6 AIII	l = 2400	3		1,60	
		2	ф6 AIII	l = 340	16		1,21	2,81
	С21	1	ф6 AIII	l= 2700	3		1,80	
		2	ф6 AIII	l = 340	18		1,36	3,16

АРМАТУРА КЛАССА AIII ПО ГОСТ 5781-82*
СВАРНЫЕ СОЕДИНЕНИЯ К1-К7 ПО ГОСТ 14098-91

НАЧ.ОТД	ВАНАГ	
ГА СПЕЦ	БАСКО	
ЗАВ.ГР.	ГУРЕВИЧ	
РАЗРАБ	ХВЕДЕЛИДЗЕ	
ПРОВЕР	ПАХОМОВА	

РМ-2779-01.4.I.

СЕТКИ
СБОРОЧНЫЙ ЧЕРТЕЖ

СТАДИЯ	ЛИСТ	ЛИСТОВ
Р	1	1

МНИИТЭП
ОСК

ИНВ.№ ПОДЛ. | ПОДПИСЬ И ДАТА | ВЗАМ.ИНВ.№

Рис. 1

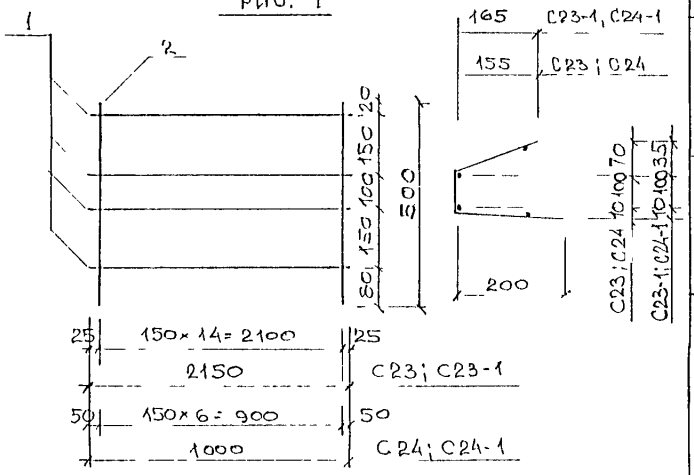

Рис. 2

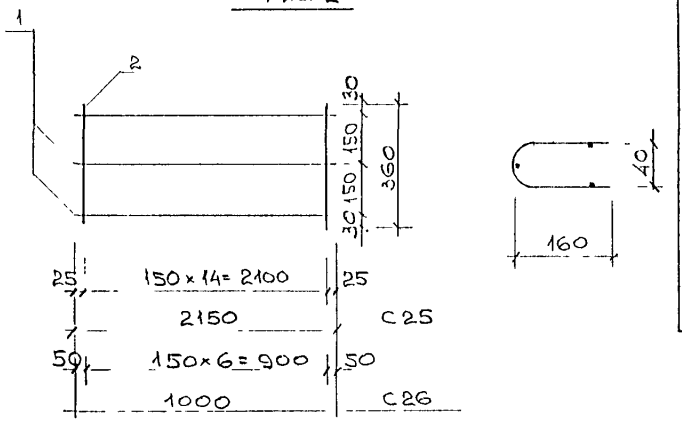

Рис.	Марка	Поз.	Наименование		Кол.	Обозначение	Масса	Масса
1	С23	1	ф 5 ВрI	ℓ=2150	4		1,24	
	С23-1	2	ф 5 ВрI	ℓ=500	15		1,08	2,32
	С24	1	ф 5 ВрI	ℓ=1000	4		0.58	
	С24-1	2	ф 5 ВрI	ℓ=500	7		0,50	1,08
2	С25	1	ф 5 ВрI	ℓ=2150	3		0,93	
		2	ф 5 ВрI	ℓ=360	15		0,78	1,71
	С26	1	ф 5 ВрI	ℓ=1000	3		0,13	
		2	ф 5 ВрI	ℓ=360	7		0,36	0,79

Арматура класса AIII по ГОСТ 5781-82*
Сварные соединения Кл-Кт по ГОСТ 14098-91

Нач. отд.	Ванаг		
Гл. спец.	Бэско		
Зав. гр.	Гуревич		
Разраб.	Хведелидзе		
Провер.	Пахомова		

РМ-2779-01.4.I.

Сетки
Сборочный чертеж

Стадия	Лист	Листов
Р	1	1

МНИИТЭП
ОСК

Взам. инв. № | Подпись и дата | Инв. № подл.

С19

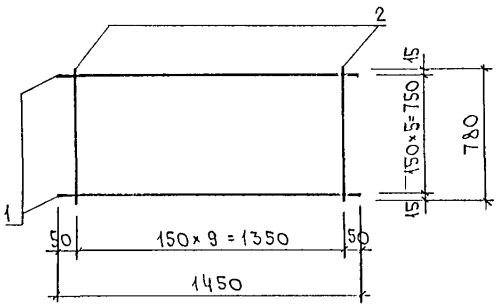

С27

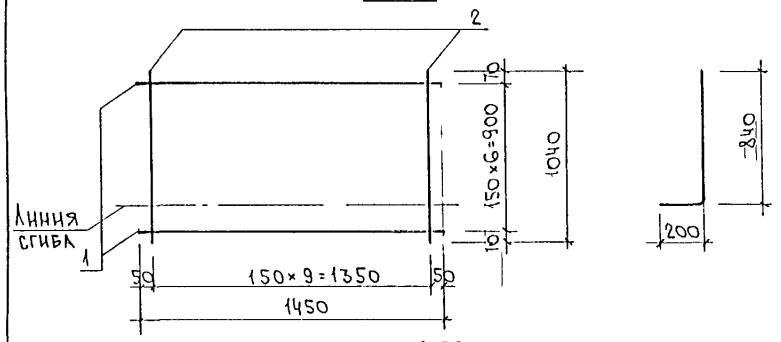

С28

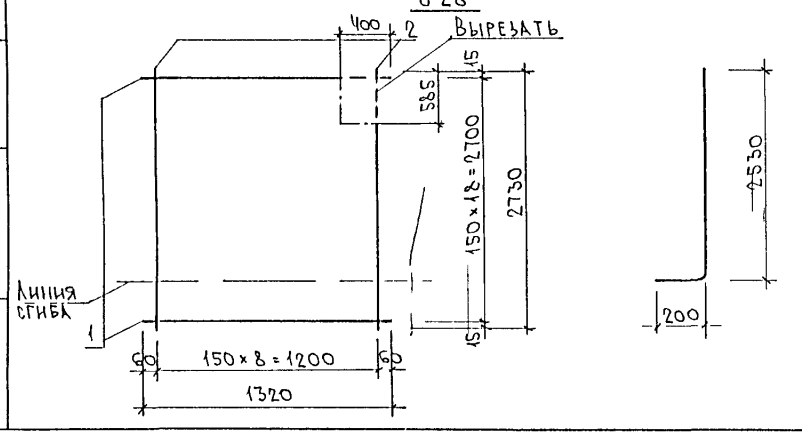

МАРКА	ПОЗ	НАИМЕНОВАНИЕ		КОЛ ШТ	ОБОЗНАЧЕНИЕ	МАССА ПОЗИЦИИ КГ	МАССА ИЗДЕЛИЯ КГ
С19	1	ф6AIII	ℓ=1450	6		1,93	3,66
	2	ф6AIII	ℓ=780	10		1,73	
С27	1	ф6AIII	ℓ=1450	7		2,25	4,56
	2	ф6AIII	ℓ=1040	10		2,31	
С28	1	ф6AIII	ℓ=1320	19		5,57	11,02
	2	ф6AIII	ℓ=2730	9		5,45	

Арматура класса AIII по ГОСТ 5781-82*
Сварные соединения К1-К7 по ГОСТ 14098-91

НАЧ ОТД	ВАНАГ		
ГА СПЕЦ	БАСКО		
ГА СПЕЦ			
ЗАВ ГР	ГУРЕВИЧ		
РАЗРАБ	ПАХОМОВА		
ПРОВЕР	ГУРЕВИЧ		
Н КОНТР			

РМ-2779-01.4.I.

Сетки
Сборочный чертеж

СТАДИЯ	ЛИСТ	ЛИСТОВ
Р	1	1

МИНИТЭП
ОСК

ИНВ № ПОДЛ | ПОДПИСЬ И ДАТА | ВЗАМ ИНВ №

ДГС 1

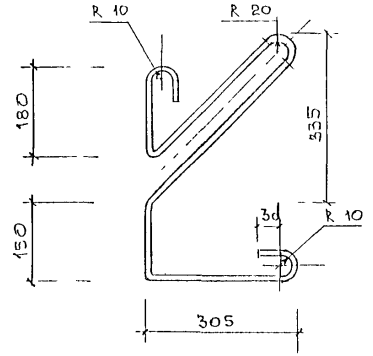

ДГС 2

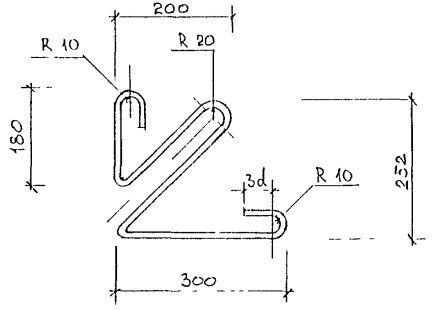

Марка	поз.	Наименование	кол.	Обозначение	Масса	Масса
ДГС 1	1	ф6 l = 1580	1		0,35	0,35
ДГС 2	1	ф6 l = 1140	1		0,25	0,25

Арматурная проволока 6,0-Т-1-12Х13 по ГОСТ 18143-72

Нач отд	Вайнг	
Гл. спец	Баско	
Зав. гр.	Гуревич	
Разраб.	Хведелидзе	
Провер.	Гуревич	

РМ-2779-01. ч.I

Дискретные гибкие связи

Стадия	Лист	Листов
Р	1	1

МНИИТЭП ОСК

Инв № подл | Подпись и дата | Взам инв №

Формат А3

ДГС 3

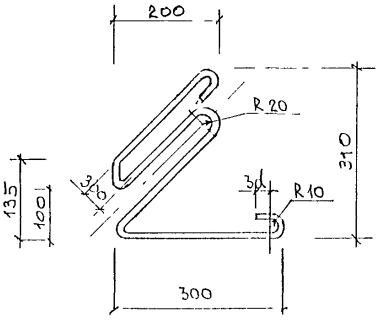

Ш-1

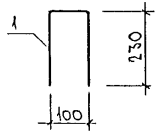

Марка	поз.	Наименование	кол.	Обозначение	Масса	Масса
ДГС 3	1	Ø6 l = 1240	1		0,28	0 28
Ш-1	1	Ø4 Вр I l = 560	1		0,05	0,05

АРМАТУРНАЯ ПРОВОЛОКА 6.0-Т-1-12Х13 ПО ГОСТ 18143-72
АРМАТУРА КЛАССА Вр I ПО ГОСТ 6727-80

НАЧ ОТД	ВАНАГ		
ГЛ. СПЕЦ	БАСКО		
ЗАВ. ГР	ГУРЕВИЧ		
РАЗРАБ	ХВЕДЕЛИДЗЕ		
ПРОВЕР	ГУРЕВИЧ		

РМ-2779-01. ч. I

ДИСКРЕТНАЯ ГИБКАЯ СВЯЗЬ.

Стадия	Лист	Листов
Р	1	1

МНИИТЭП ОСК

ИНВ № ПОДЛ | ПОДПИСЬ И ДАТА | ВЗАМ ИНВ №

Формат А3

П14

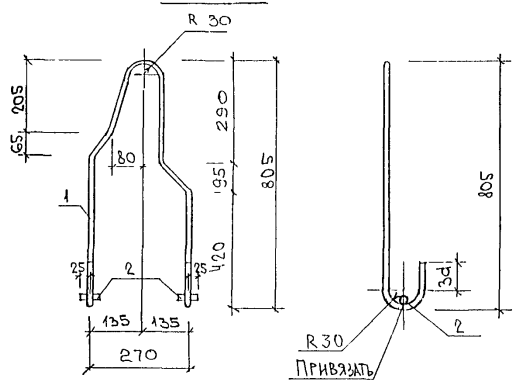

П14-1

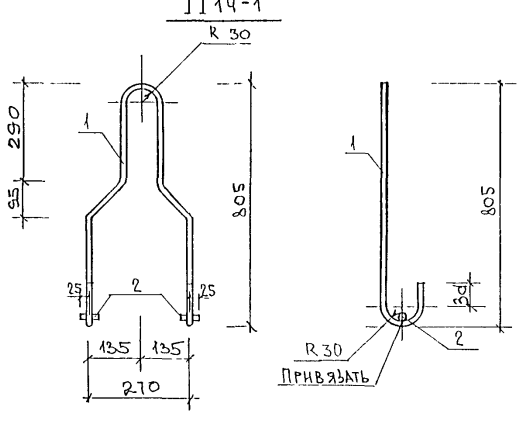

Марка	Поз.	Наименование		Кол.	Обозначение	Масса	Масса
П14	1	ф11 AI	l=1910	1		2.31	
	2	ф11 AI	l=50	2		0,12	2,43
П14-1	1	ф14 AI	l=1910	1		2,34	
	2	ф14 AI	l=50	2		0,12	2,46

Сталь арматурная AI по ГОСТ 5781-82

Нач. отд.	Ванаг	
Гл. спец.	Баско	
Зав. гр.	Гуревич	
Разраб.	Хведелидзе	
Провер.	Гуревич	

РМ-2779-01 ч.I

Петли
Сборочный чертеж

Стадия	Лист	Листов
Р	1	1

МНИИТЭП
ОСК

Инв. № подл. | Подпись и дата | Взам. инв. №

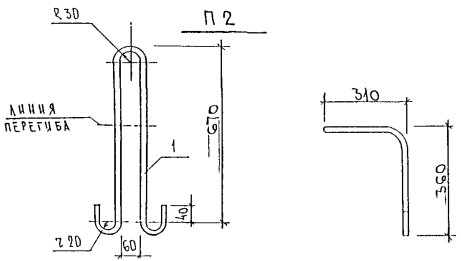

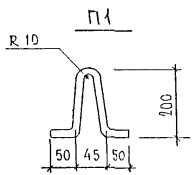

Марка	Поз.	Наименование	Кол	Обозначение	Масса	Масса
П1	1	ф 8 AIII L=540	1		0,21	0,21
П2	2	ф 12 AI L=1560	1		1,38	1,38

Арматура класса AI и AIII по ГОСТ 5781-82.

Нач. отд.	Ванаг		
Гл. спец.	Баско		
Зав. гр.	Гуревич		
Разработ.	Пахомова		
Проверил	Гуревич		

РМ-2779-01. ч.I

Петли
Сборочный чертеж

Стадия	Лист	Листов
Р	1	1

МНИИТЭП
ОСК

Инв. № подл. | Подпись и дата | Взам. инв. №

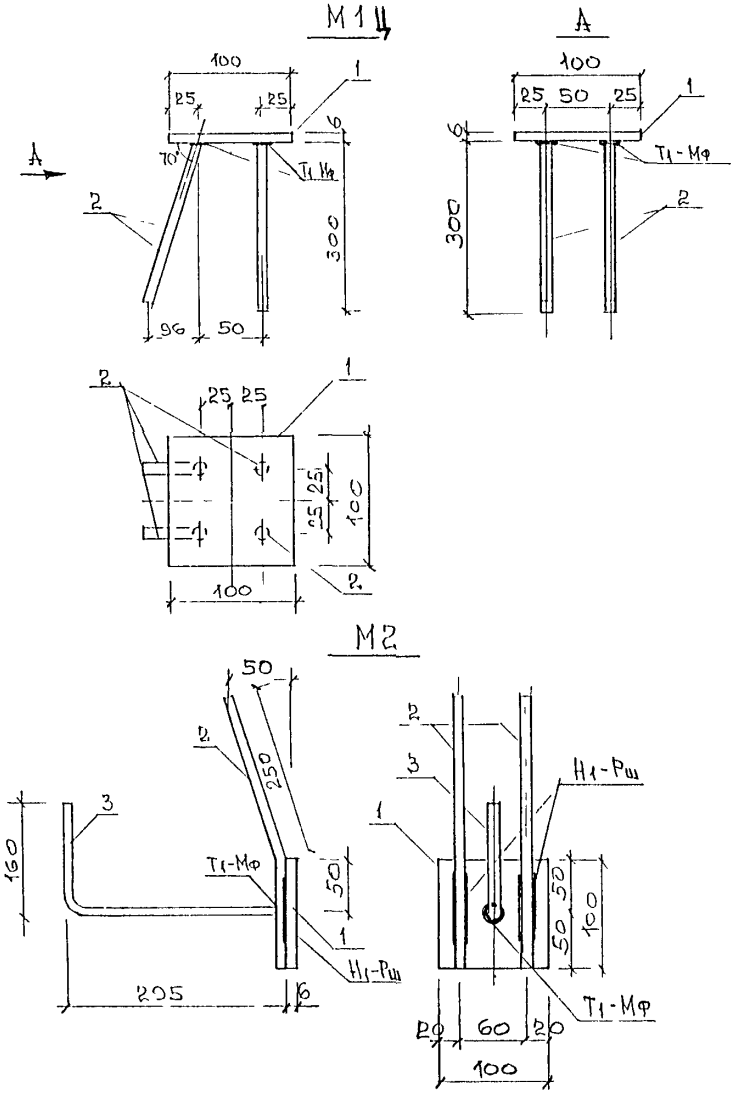

Марка	Поз.	Наименование	Кол	Обозначение	Масса	Масса
М1	1	– 100×6 ℓ = 100	1		0,47	
	2	ф 10 AII ℓ = 315	4		0,78	1,25
М2	1	– 100×6 ℓ = 100	1		0,47	
	2	ф 10 AII ℓ = 350	2		0,43	
	3	ф 10 AII ℓ = 470	1		0,29	1,19

Прокат марки ВСт3кп по ГОСТ 103-76. Арматура класса AII по ГОСТ 5781-82. Сварка по ГОСТ 14098-91

Нач отд	Ванаг		РМ-2779 - 01. 4.I.
Гл спец	Баско		
Зав гр	Гуревич		Закладная деталь Сборочный чертеж
Разраб.	Хведелидзе		Стадия Р; Лист 1; Листов 1
Провер	Гуревич		МНИИТЭП ОСК

Инв № подл. | Подпись и дата | Взам инв №

М3Ц

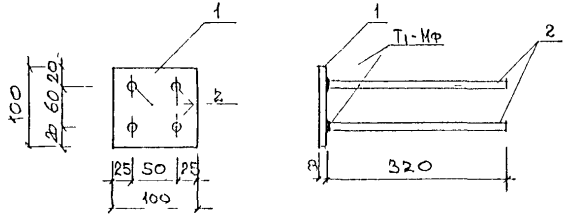

М4Ц

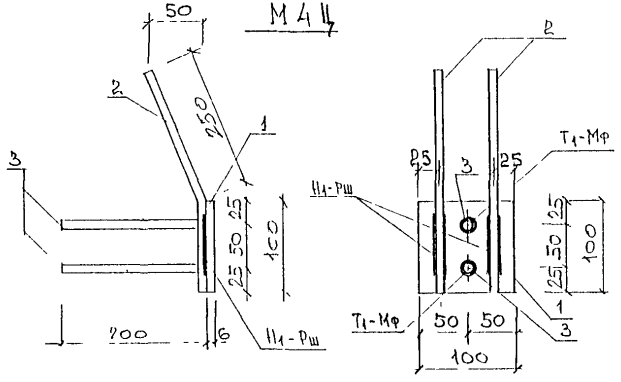

М5Ц

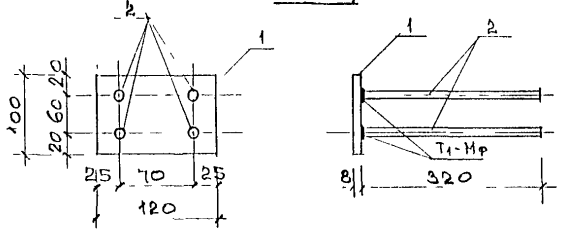

Марка	Поз.	Наименование		Кол	Обозначение	Масса	Масса
М3Ц	1	– 100×8	ℓ=100	1		0,63	
	2	ф 10 AII	ℓ=335	4		0,83	1,46
М4Ц	1	– 100×6	ℓ=100	1		0,47	
	2	ф 10 AII	ℓ=350	2		0,43	
	3	ф 10 AII	ℓ=215	2		0,27	1,17
М5Ц	1	– 100×8	ℓ=120	1		0,76	
	2	ф 10 AII	ℓ=335	4		0,83	1,59

Прокат марки В Ст3кп по ГОСТ 103-76. Арматура класса AII по ГОСТ 5781-82. Сварка по ГОСТ 14098-91

Нач.отд	Ванаг		РМ-2779-01.ч.I
Гл.спец	Баско		
Зав гр	Гуревич		
Разраб.	Хведелидзе		Закладная деталь. Сборочный чертеж
Провер	Гуревич		

Стадия	Лист	Листов
Р	1	1

МНИИТЭП ОСК

Инв № подл. | Подпись и дата | Взам. инв. №

№	Шифр	Наименование	Кол. лт.	Дата ввода	Дата отмены
1.	РМ-2779-01 часть I	Панели наружных стен бетонные трехслойные с повышенными теплотехническими характеристиками.		Приказ №17-то от 6.04. 2000г.	
		Содержание	1		
		Пояснительная записка	3		
		Номенклатура изделий	4		
		Ведомость расхода стали	3		
		Сборочные чертежи	69		
		Узлы габаритные	11		
		Узлы по раскладке утеплителя	5		
		Узлы арматурные	5		
		Каркасы	3		
		Сетки	6		
		Дискретная связь ГИБКАЯ	2		
		Петли	2		
		Закладные детали	2		

РМ-2779-01.ч.I.

Информационная карта

Стадия	Масса	Масштаб
р.		

Лист I | Листов I

МНИИТЭП ОСК

gost.e-ecolog.ru