ТИПОВЫЕ КОНСТРУКЦИИ, ИЗДЕЛИЯ И УЗЛЫ ЗДАНИЙ И СООРУЖЕНИЙ

СЕРИЯ 1.117.1—20

# ПАНЕЛИ НАРУЖНЫХ ЦОКОЛЬНЫХ СТЕН

ЛЕГКОБЕТОННЫЕ ОДНОСЛОЙНЫЕ ДЛЯ КРУПНОПАНЕЛЬНЫХ ЖИЛЫХ ЗДАНИЙ С МАЛЫМ ШАГОМ ПОПЕРЕЧНЫХ СТЕН И ВЫСОТОЙ ТЕХНИЧЕСКОГО ПОДПОЛЬЯ 1,9 М

ВЫПУСК 1

ПАНЕЛИ ТОЛЩИНОЙ 400 и 450 мм
РАБОЧИЕ ЧЕРТЕЖИ

gost.e-ecolog.ru

ТИПОВЫЕ КОНСТРУКЦИИ, ИЗДЕЛИЯ И УЗЛЫ ЗДАНИЙ И СООРУЖЕНИЙ

СЕРИЯ 1.117.1—20

# ПАНЕЛИ НАРУЖНЫХ ЦОКОЛЬНЫХ СТЕН

ЛЕГКОБЕТОННЫЕ ОДНОСЛОЙНЫЕ ДЛЯ КРУПНОПАНЕЛЬНЫХ ЖИЛЫХ ЗДАНИЙ С МАЛЫМ ШАГОМ ПОПЕРЕЧНЫХ СТЕН И ВЫСОТОЙ ТЕХНИЧЕСКОГО ПОДПОЛЬЯ 1,9 м

ВЫПУСК 1

ПАНЕЛИ ТОЛЩИНОЙ 400 и 450 мм

РАБОЧИЕ ЧЕРТЕЖИ


РАЗРАБОТАНЫ ЛЕНЗНИИЭП

ГЛ. ИНЖЕНЕР ИНСТИТУТА — А. В. РЯЗАНОВ

ГЛ. КОНСТРУКТОР ИНСТИТУТА — Р. А. ПОПОВ

ГЛ. КОНСТРУКТОР АПМ-1 — М. Н. СМОЛИЧ

ГЛ. ИНЖЕНЕР ПРОЕКТА — Е. П. ГУРОВ



УТВЕРЖДЕНЫ И ВВЕДЕНЫ В ДЕЙСТВИЕ С 30.01.86

ГОСГРАЖДАНСТРОЕМ

ПРИКАЗ № 23

ОТ 20.01.86

| Обозначение | Наименование | Стр. |
|---|---|---|
| 1.117.1-20.1 0.0.0.00 ТО | Техническое описание | 3 |
| 1.117.1-20.1 0.0.0.00 НИ | Номенклатура | 6 |
| 1.117.1-20.1 1.0.0.00 | Панель стеновая наружная 1ПСН, 2ПСН | 8 |
| 1.117.1-20.1 1.0.0.00 СБ | Панель стеновая наружная 1ПСН, 2ПСН Сборочный чертеж | 9 |
| 1.117.1-20.1 2.0.0.00 | Панель стеновая наружная 3ПСН, 4ПСН | 10 |
| 1.117.1-20.1 2.0.0.00 СБ | Панель стеновая наружная 3ПСН, 4ПСН Сборочный чертеж | 11 |
| 1.117.1-20.1 3.0.0.00 | Панель стеновая наружная 5ПСН | 12 |
| 1.117.1-20.1 3.0.0.00 СБ | Панель стеновая наружная 5ПСН Сборочный чертеж | 13 |
| 1.117.1-20.1 4.0.0.00 | Панель стеновая наружная 6ПСН | 14 |
| 1.117.1-20.1 4.0.0.00 СБ | Панель стеновая наружная 6ПСН Сборочный чертеж | 15 |
| 1.117.1-20.1 5.0.0.00 | Панель стеновая наружная 7ПСН 8ПСН, 9ПСН | 16 |
| 1.117.1-20.1 5.0.0.00 СБ | Панель стеновая наружная 7ПСН 8ПСН, 9ПСН Сборочный чертеж | 17 |
| 1.117.1-20.1 0.0.0.00 Д1 | Узлы 1...30 | 18 |
| 1.117.1-20.1 1.1.0.00 | Каркас пространственный КП (КП1... КП8л) | 26 |
| 1.117.1-20.1 1.1.0.00 СБ | Каркас пространственный КП (КП1... КП8л) Сборочный чертеж | 27 |
| 1.117.1-20.1 1.2.0.00 | Каркас пространственный КП (КП9... КП12л) | 28 |
| 1.117.1-20.1 1.2.0.00 СБ | Каркас пространственный КП (КП9... КП12л) Сборочный чертеж | 29 |

| Обозначение | Наименование | Стр. |
|---|---|---|
| 1.117.1-20.1 3.1.0.00 | Каркас пространственный КП (КП13... КП16л) | 30 |
| 1.117.1-20.1 3.1.0.00 СБ | Каркас пространственный КП (КП13... КП16л) Сборочный чертеж | 31 |
| 1.117.1-20.1 4.1.0.00 | Каркас пространственный КП (КП17... КП20л) | 32 |
| 1.117.1-20.1 4.1.0.00 СБ | Каркас пространственный КП (КП17... КП20л) Сборочный чертеж | 33 |
| 1.117.1-20.1 0.0.0.00 Д2 | Узлы арматурные 1...6 | 34 |
| 1.117.1-20.1 1.1.1.00 | Каркас плоский КР (КР1... КР15) | 37 |
| 1.117.1-20.1 1.1.1.00 СБ | Каркас плоский КР (КР1... КР15) Сборочный чертеж | 38 |
| 1.117.1-20.1 1.1.2.00 | Сетка арматурная С (С1... С6) | 39 |
| 1.117.1-20.1 1.1.2.00 СБ | Сетка арматурная С (С1... С6) Сборочный чертеж | 40 |
| 1.117.1-20.1 1.1.3.00 | Изделие закладное Мна (Мна1... Мна4) | 41 |
| 1.117.1-20.1 1.1.3.00 СБ | Изделие закладное Мна (Мна1... Мна4) Сборочный чертеж | 41 |
| 1.117.1-20.1 1.1.4.00 | Стержень гнутый Ан (Ана1... Ан5) Петля П (П1... П3) | 42 |
| 1.117.1-20.1 0.0.0.00 РС | Ведомость расхода стали | 43 |
| 1.117.1-20.1 0.0.0.00 РМ | Ведомость расхода материалов | 45 |

| | | |
|---|---|---|
| Нач.отд. | Гуров | |
| Н.контр. | Ильина | |
| ГИП | Гуров | |
| Рук.гр. | Канина | |
| Ст.инж. | Гиль | |

1.117.1-20.1 0.0.0.00

Содержание

| Стадия | Лист | Листов |
|---|---|---|
| Р | | 1 |

ЛенЗНИИЭП

Инв.№подл. | Подпись и дата | Взам.инв.№

## 1. Общая часть. Область применения.

1.1. Рабочие чертежи унифицированных однослойных цокольных панелей наружных стен предназначены для проектирования и строительства крупнопанельных жилых зданий до 9 этажей в I климатическом районе (подрайоны I Д, I Б, I Г, I Д) на обычных и вечномерзлых грунтах, используемых по принципу II.

1.2. Номенклатура панелей, принятая в данном выпуске, согласована Госгражданстроем от 27.04.83 г. N 3-547.

1.3. Общие исходные данные, принятые при разработке рабочих чертежей панелей, приведены в табл. 1

| Исходные данные | Параметры |
|---|---|
| Расчетная температура наружного воздуха. | До минус 45°С. |
| Температура внутренняя | Плюс 5°С |
| Характер нагружения | Несущие и самонесущие |
| Номенклатура легких бетонов для изготовления панелей | Согласно ГОСТ 11024-84 |
| Плотность бетонов и марка прочности на сжатие | Плотность не более 1300 кг/м3<br>Марка М100 |
| Предельнодопустимая величина деформаций здания | Не более 0,0007 |
| Изготовление панелей | В положении фасадной поверхностью вниз с применением металлической оснастки |

## 2. Номенклатура панелей, конструктивные решения, материалы.

2.1. Номенклатура панелей принята исходя из унифицированных планировочных параметров крупнопанельных жилых зданий, строящихся в I климатическом районе.

2.2. Все панели в зависимости от планировочных ситуаций на плане здания разделены на группы. Группы панелей приведены на листе 3.

2.3. Панели поверху имеют противодождевой барьер в виде гребня. По вертикальным боковым граням панелей в выпуске предусмотрено устройство шпонок, замоноличиваемых на монтаже, в углах панелей (поверху и понизу) - петлевые выпуски для связи панелей между собой и с внутренними стенами.

2.4. Панели выполняются из керамзитобетона марки М100. с наружным фактурным слоем из цементного раствора или тяжелого бетона на мелком (до 10 мм) заполнителе. Марка раствора (или бетона) принята М100, толщина слоя - 30 мм. Внутренний отделочный слой принят 15 мм.

2.5. Предел огнестойкости панелей принят согласно СН и П II-2-80 не менее 2,0 часов.

2.6. Армирование панелей выполняется пространственными арматурными каркасами, собираемыми из плоских вертикальных каркасов и отдельных горизонтальных стержней.

Арматура - классов А-III по ГОСТ 5781-82 и Вр-I по ГОСТ 6727-80.

2.7. Изготовление и сборка арматурных изделий выполняется с применением контактной точечной сварки согласно требованиям СН 393-78.

2.8. Петлевые выпуски „Мн" и „Ан" должны быть временно закреплены на пространственном каркасе вязальной проволокой. В дальнейшем (в форме) они фиксируются в проектном положении согласно опалубочным чертежам.

| | | | |
|---|---|---|---|
| Нач.отд. | Гуров | | |
| Н.контр. | Ильина | | |
| ГИП | Гуров | | |
| Рук.гр. | Канина | | |
| Ст.инж. | Гиль | | |

1.117.1-20.1 0.0.0.00 ТО

Техническое описание

| Стадия | Лист | Листов |
|---|---|---|
| Р | 1 | 3 |

ПензНИИЭП

## 3. Маркировка изделий

3.1. Маркировка изделий принята в соответствии с ГОСТ 23009-78.

3.2. Марка панели состоит из трех частей, разделенных дефисом. В первой части содержится обозначение типа панели, габаритные размеры (округлены до целого числа), длина и высота в дециметрах, толщина в сантиметрах, во второй части вид бетона, в третьей части - характер проемов. В выпуске принято 9 групп панелей (см. лист 3).

Пример расшифровки марки 6ПСН 12.20.45-П-1.1 - панель стеновая наружная цокольная, длиной 1190 мм, высотой 2030 мм, толщиной 450 мм. из керамзитобетона марки М 100, глухая по типу 6ПСН 12.20.45-П-1, но с подрезкой по верху.

3.3. При необходимости применения в проектах панелей, отличающихся от принятых в данном выпуске, марка панели должна содержать дополнительный индекс.

3.4. Марку панелей следует указывать на чертежах, в спецификациях к проектам, в заказах заводу-изготовителю и на изделиях.

## 4. Указания по применению.

4.1. При применении стеновых панелей по данному выпуску в проектах крупнопанельных зданий следует приводить:

4.1.1. Марки панелей (с учетом габаритов, планировочных ситуаций по листу 3).

4.1.2. Марку по морозостойкости легкого бетона, а также бетона (или раствора) фасадного слоя по ГОСТ 11024-84.

4.1.3. Марки арматурной стали.

4.1.4. Вид отделки фасадных поверхностей

4.1.5. Узлы сопряжения панелей со смежными конструкциями. При разработке узлов связь стеновых панелей с плитами перекрытия следует предусматривать через монтажные петли.

## 5. Требования к изготовлению панелей.

5.1. Панели изготовлять в соответствии с требованиями ГОСТ 11024-84 и настоящего выпуска.

5.2. Фиксацию положения арматурных изделий выполнять с помощью цементно-песчаных или пластмассовых фиксаторов. Не допускается применение для этих целей обрезков арматурных стержней, пластин и т.д.

5.3. Отпускная прочность бетона панелей должна быть не менее 80% проектной прочности на сжатие - в летних условиях, 100% - в зимних. Влажность легкого бетона панелей при отпуске потребителю во всех случаях должна быть не более 13% по объему.

5.4. Поверхности верхней и боковых граней панелей, отмеченные в документе 1.117.1-20.1 0.0.0.00 Д1 штрихпунктирной линией, необходимо тщательно грунтовать до получения сплошной пленки. Тип грунтовки определяется проектом в зависимости от марок герметизирующих мастик, принятых для герметизации стыков панелей

Грунтовку следует выполнять в цехах ДСК на последних постах отделки. Запрещается грунтовать сырые поверхности. Отправка панелей на склад допускается только после просушки грунтовки.

5.5. Требования к материалам для изготовления панелей, отклонения от проектных размеров, правила приемки и методы испытаний, указания по маркировке, хранению и транспортированию панелей приведены в ГОСТ 11024-84.

Инв. N подл. | Подп. и дата | Взам. инв. N

# Группы панелей

## Группа 1

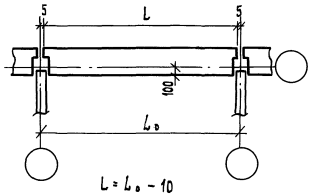


$L = L_o - 10$

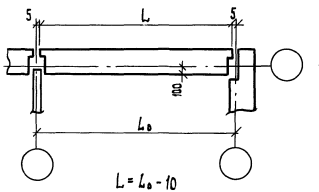


$L = L_o - 10$

## Группа 2

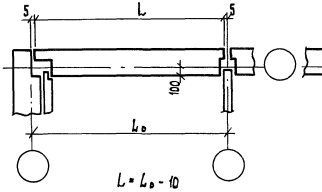


$L = L_o - 10$

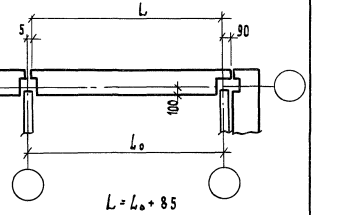


$L = L_o + 85$

## Группа 3

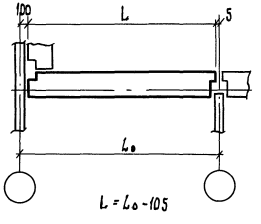


$L = L_o - 105$

## Группа 4

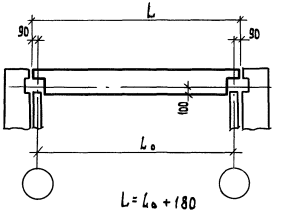


$L = L_o + 180$

## Группа 5

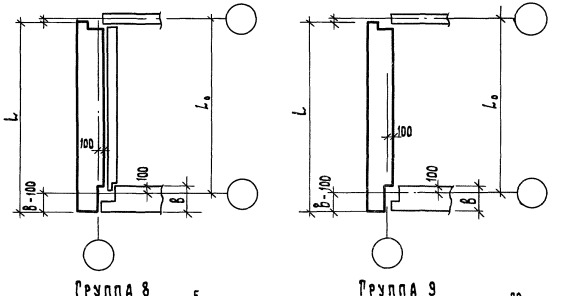


## Группа 6

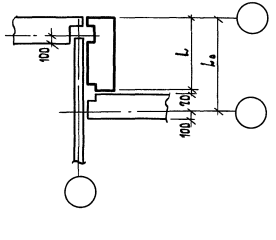


## Группа 7

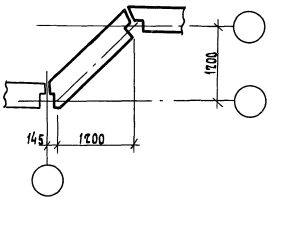


## Группа 8

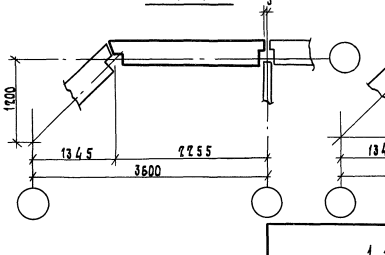


## Группа 9

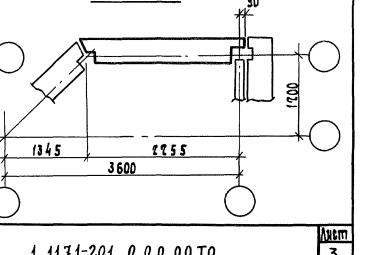

Рис.1

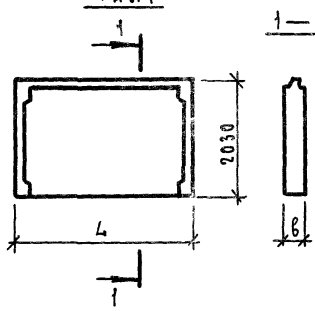


Рис.2

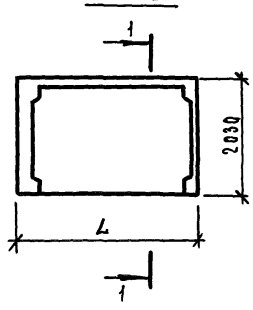


Рис.3

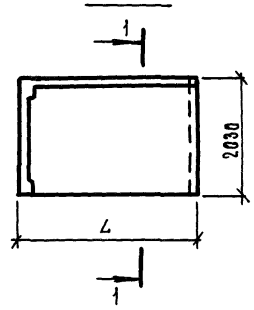


Рис.4

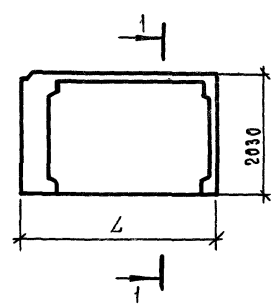


| Обозначение | Марка | Рис. | Габаритные размеры, мм | | Масса, кг |
|---|---|---|---|---|---|
| | | | L | B | |
| 1.117.1-20.1 1.0.0.00 | 1пск 24.20.40-п-1 | 1 | 2390 | 400 | 2700 |
| -01 | 1пск 24.20.45-п-1 | | | 450 | 3000 |
| -02 | 1пск 30.20.40-п-1 | | 2990 | 400 | 3450 |
| -03 | 1пск 30.20.45-п-1 | | | 450 | 3850 |
| -04 | 1пск 36.20.40-п-1 | | 3590 | 400 | 4150 |
| -05 | 2пск 30.20.45-п-1 | | | 450 | 4650 |
| -06 | 2пск 30.20.40-п-1 | 2 | 2990 | 400 | 3400 |
| -07 | 2пск 31.20.45-п-1 | | | 450 | 3800 |
| -08 | 2пск 31.20.40-п-1 | | 3085 | 400 | 3500 |
| -09 | 2пск 30.20.45-п-1 | | | 450 | 3900 |
| -10 | 2пск 30.20.40-п-1л | | 2990 | 400 | 3400 |
| -11 | 2пск 30.20.45-п-1л | | | 450 | 3800 |
| -12 | 2пск 31.20.40-п-1л | | 3085 | 400 | 3500 |
| -13 | 2пск 31.20.45-п-1л | | | 450 | 3900 |

| Обозначение | Марка | Рис. | Габаритные размеры, мм | | Масса, кг |
|---|---|---|---|---|---|
| | | | L | B | |
| 1.117.1-20.1 2.0.0.00 | 3пск 29.20.40-п-1 | 3 | 2895 | 400 | 3350 |
| -01 | 3пск 29.20.45-п-1 | | | 450 | 3700 |
| -02 | 3пск 29.20.40-п-1л | | | 400 | 3350 |
| -03 | 3пск 29.20.45-п-1л | | | 450 | 3700 |
| -04 | 4пск 38.20.40-п-1 | 1 | 3780 | 400 | 4300 |
| -05 | 4пск 38.20.45-п-1 | | | 450 | 4750 |
| 1.117.1-2.0.1 3.0.0.00 | 5пск 33.20.40-п-1 | 4 | 3295 | 400 | 3750 |
| -01 | 5пск 33.20.45-п-1 | | 3345 | 450 | 4400 |
| -02 | 5пск 39.20.40-п-1 | | 3895 | 400 | 4450 |
| -03 | 5пск 39.20.45-п-1 | | 3945 | 450 | 5100 |
| -04 | 5пск 33.20.40-п-1л | | 3295 | 400 | 3750 |
| -05 | 5пск 33.20.45-п-1л | | 3345 | 450 | 4400 |
| -06 | 5пск 39.20.40-п-1л | | 3895 | 400 | 4450 |
| -07 | 5пск 39.20.45-п-1л | | 3945 | 450 | 5100 |

Инв.№ подл. | Подп. и дата | Взам.инв.№

| | | |
|---|---|---|
| Нач.отд. | Гуров | |
| Н.контр. | Ильина | |
| ГИП | Гуров | |
| Рук.гр. | Канина | |
| Ст.инж. | Гиль | |

1.117.1-20.1 0.0.0.00 НИ

Номенклатура

| Стадия | Лист | Листов |
|---|---|---|
| Р | 1 | 2 |

ЛенЗНИИЭП

Рис.5

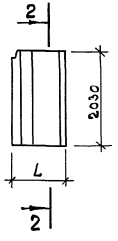


2-2

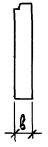


Рис.6

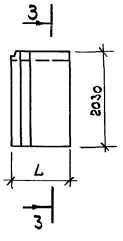


3-3

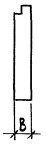


Рис.7

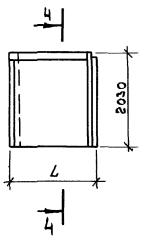


4-4

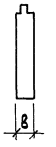


Рис.8

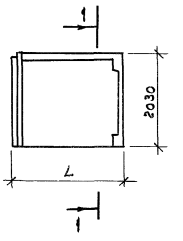


Рис.9

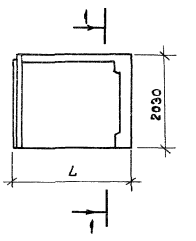


| Обозначение | Марка | Рис. | Габаритные размеры, мм | | Масса, кг |
|---|---|---|---|---|---|
| | | | L | B | |
| 1.117.1-20.1 4.0.0.00 | 6 ПСН 12.20.40-П-1 | 5 | 1190 | 400 | 1350 |
| -01 | 6 ПСН 12.20.45-П-1 | | | 450 | 1500 |
| -02 | 6 ПСН 12.20.40.П-1л | | | 400 | 1350 |
| -03 | 6 ПСН 12.20 45. П-1л | | | 450 | 1500 |
| -04 | 6 ПСН 12.20.40-П-1.1 | 6 | | 400 | 1350 |
| -05 | 6 ПСН 12.20.45-П-1.1 | | | 450 | 1500 |
| -06 | 6 ПСН 12.20.40-П-1.1л | | | 400 | 1350 |
| -07 | 6 ПСН 12.20.45-П-1.1л | | | 450 | 1500 |
| 1.117.1-20.1 5.0.0.00 | 7 ПСН 19.20.40-П-1 | 7 | 1920 | 400 | 1300 |
| -01 | 7 ПСН 19.20.45-П-1 | | | 450 | 2200 |
| -02 | 7 ПСН 19.20.40.П-1л | | | 400 | 1300 |
| -03 | 7 ПСН 19.20.45-П-1л | | | 450 | 2200 |
| -04 | 8 ПСН 24.20.40-П-1 | 8 | 2365 | 400 | 2600 |
| -05 | 8 ПСН 24.20.45-П-1 | | 2385 | 450 | 2940 |
| -06 | 8 ПСН 24.20.40-П-1л | | 2365 | 400 | 2600 |

| Обозначение | Марка | Рис. | Габаритные размеры, мм | | Масса, кг |
|---|---|---|---|---|---|
| | | | L | B | |
| 1.117.1-20.1 5.0.0.00-07 | 8 ПСН 24.20.45-П-1л | 8 | 2385 | 450 | 2940 |
| -08 | 9 ПСН 25.20.40-П-1 | 9 | 2460 | 400 | 2700 |
| -09 | 9 ПСН 25.20.45.-П-1 | | 2480 | 450 | 3100 |
| -10 | 9 ПСН 25.20.40-П-1л | | 2460 | 400 | 2700 |
| -11 | 9 ПСН 25.20 45-П-1л | | 2480 | 450 | 3100 |

| Формат | Зона | Поз. | Обозначение | Наименование | Кол. на испол. 1.117.1-20.1 1.0.0.00- | | | | | | | | | | | | | Примечание |
|---|---|---|---|---|---|---|---|---|---|---|---|---|---|---|---|---|---|---|
| | | | | | — | 01 | 02 | 03 | 04 | 05 | 06 | 07 | 08 | 09 | 10 | 11 | 12 | 13 | |
| | | | | Документация | | | | | | | | | | | | | | | |
| А3 | | | 1.117.1-20.1 1.0.0.00 СБ | Сборочный чертеж | × | × | × | × | × | × | × | × | × | × | × | × | × | × | |
| А3 | | | 1.117.1-20.1 0.0.0.00 Д1 | Узлы 1 ... 30 | × | × | × | × | × | × | × | × | × | × | × | × | × | × | |
| А3 | | | 1.117.1-20.1 0.0.0.00 РС | Ведомость расхода стали | × | × | × | × | × | × | × | × | × | × | × | × | × | × | |
| А3 | | | 1.117.1-20.1 0.0.0.00 ТО | Техническое описание | × | × | × | × | × | × | × | × | × | × | × | × | × | × | |
| | | | | Сборочные единицы | | | | | | | | | | | | | | | |
| | | | | Каркас пространственный | | | | | | | | | | | | | | | |
| А3 | | 1 | 1.117.1-20.1 1.1.0.00 | КП1 | 1 | | | | | | | | | | | | | | |
| | | | -01 | КП2 | | 1 | | | | | | | | | | | | | |
| | | | -02 | КП3 | | | 1 | | | | | | | | | | | | |
| | | | -03 | КП4 | | | | 1 | | | | | | | | | | | |
| | | | -04 | КП5 | | | | | 1 | | | | | | | | | | |
| | | | -05 | КП6 | | | | | | 1 | | | | | | | | | |
| | | | 1.117.1-20.1 1.2.0.00 | КП9 | | | | | | | 1 | | 1 | | 1 | | 1 | | |
| | | | -01 | КП10 | | | | | | | | 1 | | 1 | | 1 | | 1 | |
| | | | | Материалы | | | | | | | | | | | | | | | |
| | | 2 | | Керамзитобетон М100 | 1,66 | 1,87 | 2,10 | 2,37 | 2,53 | 2,88 | 2,06 | 2,34 | 2,13 | 2,42 | 2,06 | 2,34 | 2,13 | 2,42 | $м^3$ |
| | | 3 | | Раствор М100 | 0,14 | 0,14 | 0,18 | 0,18 | 0,21 | 0,21 | 0,18 | 0,18 | 0,19 | 0,19 | 0,18 | 0,18 | 0,19 | 0,19 | $м^3$ |

| | | |
|---|---|---|
| Нач.отд. | Гуров | |
| Н.контр. | Ильина | |
| ГИП | Гуров | |
| Рук.гр. | Канина | |
| Ст.инж. | Гиль | |

1.117.1-20.1 1.0.0.00

Панель стеновая наружная 1ПСН ; 2ПСН

| Стадия | Лист | Листов |
|---|---|---|
| Р | | 1 |

ЛенЗНИИЭП

Взам.инв.N | Подп. и дата | Инв.N подл.

Рис. 1

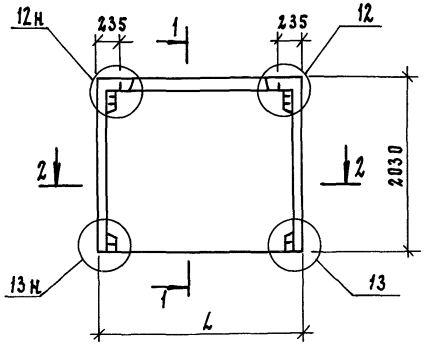


1-1

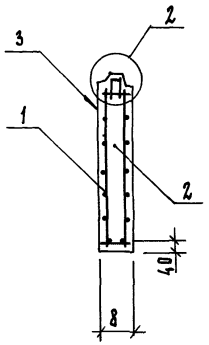


2-2

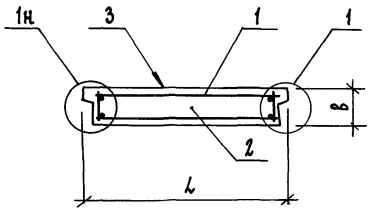


Рис. 2

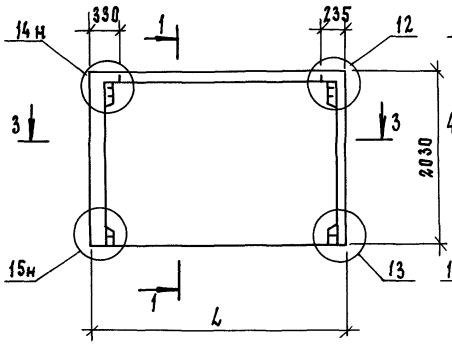


Рис. 3

Остальное см. рис. 2

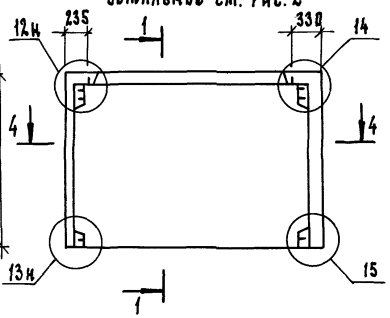


3-3

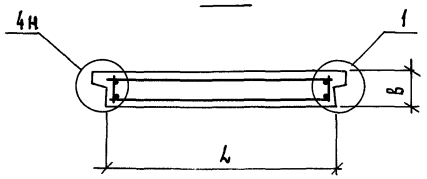


4-4

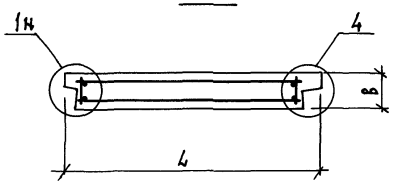


Вид панелей дан с внутренней стороны

| Обозначение | Марка | Рис. | Размеры, мм | | Масса, кг |
|---|---|---|---|---|---|
| | | | L | B | |
| 1.117.1-20.1 1.0.0.00 | 1ПСН 24.20.40-П-1 | 1 | 2390 | 400 | 2700 |
| -01 | 1ПСН 24.20.45-П-1 | | | 450 | 3000 |
| -02 | 1ПСН 30.20.40-П-1 | | 2990 | 400 | 3450 |
| -03 | 1ПСН 30.20.45-П-1 | | | 450 | 3850 |
| -04 | 1ПСН 36.20.40-П-1 | | 3590 | 400 | 4150 |
| -05 | 1ПСН 36.20.45-П-1 | | | 450 | 4650 |
| -06 | 2ПСН 30.20.40-П-1 | 2 | 2990 | 400 | 3400 |
| -07 | 2ПСН 30.20.45-П-1 | | | 450 | 3800 |
| -08 | 2ПСН 31.20.40-П-1 | | 3085 | 400 | 3500 |
| -09 | 2ПСН 31.20.45-П-1 | | | 450 | 3900 |
| -10 | 2ПСН 30.20.40-П-1л | 3 | 2990 | 400 | 3400 |
| -11 | 2ПСН 30.20.45-П-1л | | | 450 | 3800 |
| -12 | 2ПСН 31.20.40-П-1л | | 3085 | 400 | 3500 |
| -13 | 2ПСН 31.20.45-П-1л | | | 450 | 3900 |

| | | |
|---|---|---|
| Нач.отд. | Гуров | |
| Н.контр. | Ильина | |
| ГИП | Гуров | |
| Рук.гр. | Канина | |
| Ст.инж. | Гиль | |

1.117.1-20.1 1.0.0.00 СБ

Панель стеновая наружная 1ПСН; 2ПСН
Сборочный чертеж

| Стадия | Масса | Масштаб |
|---|---|---|
| Р | см. табл. | 1:50 |
| Лист | Листов 1 | |

ЛенЗНИИЭП

| Формат | Зона | Поз. | Обозначение | Наименование | Кол. на исполн. 1.117.1-20.1 2.0.0.00- | | | | | | Примечание |
|---|---|---|---|---|---|---|---|---|---|---|---|
| | | | | | — | 01 | 02 | 03 | 04 | 05 | |
| | | | | Документация | | | | | | | |
| А3 | | | 1.117.1-20.1 2.0.0.00СБ | Сборочный чертеж | Х | Х | Х | Х | Х | Х | |
| А3 | | | 1.117.1-20.1 0.0.0.00Д1 | Узлы | Х | Х | Х | Х | Х | Х | |
| А3 | | | 1.117.1-20.1 0.0.0.00РС | Ведомость расхода стали | Х | Х | Х | Х | Х | Х | |
| А3 | | | 1.117.1-20.1 0.0.0.00ТО | Техническое описание | Х | Х | Х | Х | Х | Х | |
| | | | | Сборочные единицы | | | | | | | |
| | | | | Каркас пространственный | | | | | | | |
| А3 | | 1 | 1.117.1-20.1 1.1.0.00-04 | КП5 | | | | | 1 | | |
| | | | -05 | КП6 | | | | | | 1 | |
| | | | 1.117.1-20.1 1.2.0.00-02 | КП11 | 1 | | | | | | |
| | | | -03 | КП12 | | 1 | | | | | |
| | | | -04 | КП11л | | | 1 | | | | |
| | | | -05 | КП12л | | | | 1 | | | |
| | | | | Материалы | | | | | | | |
| | | 2 | | Керамзитобетон М100 | 2,04 | 2,26 | 2,04 | 2,26 | 2,60 | 2,93 | $м^3$ |
| | | 3 | | Раствор М100 | 0,18 | 0,18 | 0,18 | 0,18 | 0,23 | 0,23 | $м^3$ |

| | | |
|---|---|---|
| Нач.отд. | Гуров | |
| Н.контр. | Ильина | |
| ГИП | Гуров | |
| Рук.гр. | Канина | |
| Ст.инж. | Гиль | |

1.117.1-20.1 2.0.0.00

Панель стеновая наружная 3ПСН ; 4ПСН

| Стадия | Лист | Листов |
|---|---|---|
| Р | | 1 |

ЛенЗНИИЭП

Инв.N подл. | Подп. и дата | Взам.инв.N

Рис. 1

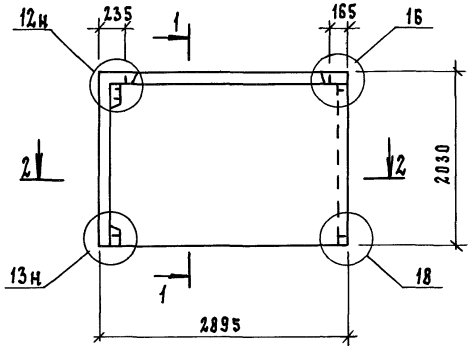


Рис. 2

Остальное - см. рис. 1

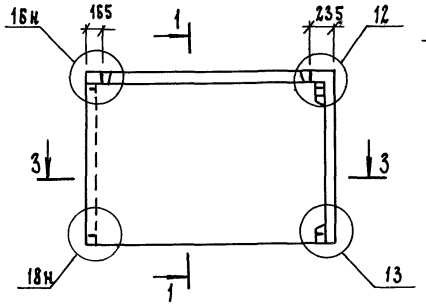


1 - 1

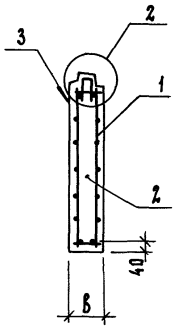


4 - 4

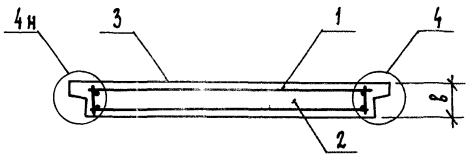


2 - 2

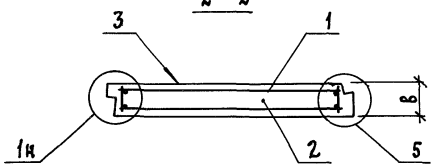


3 - 3

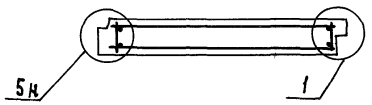


Рис. 3

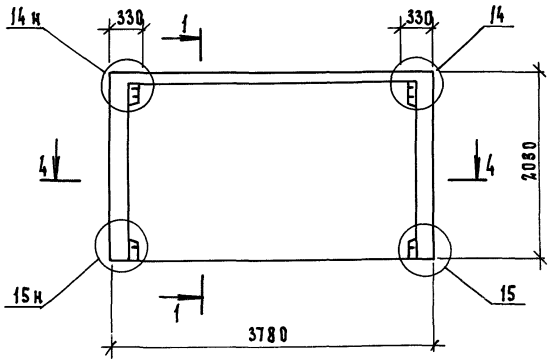


Вид панелей дан с внутренней стороны

| Обозначение | Марка | Рис. | В, мм | Масса, кг |
|---|---|---|---|---|
| 1.117.1-20.1 2.0.0.00 | 3ПСН 29.20.40-П-1 | 1 | 400 | 3350 |
| -01 | 3ПСН 29.20.45-П-1 | | 450 | 3700 |
| -02 | 3ПСН 29.20.40-П-1л | 2 | 400 | 3350 |
| -03 | 3ПСН 29.20.45-П-1л | | 450 | 3700 |
| -04 | 4ПСН 38.20.40-П-1 | 3 | 400 | 4300 |
| -05 | 4ПСН 38.20.45-П-1 | | 450 | 4750 |
| | | | | |
| | | | | |

| | | |
|---|---|---|
| Нач.отд. | Гуров | |
| Н.контр. | Ильина | |
| ГИП | Гуров | |
| Рук.гр. | Канина | |
| Ст.инж. | Гиль | |

1.117.1-20.1 2.0.0.00 СБ

Панель стеновая наружная 3ПСН ; 4ПСН. Сборочный чертеж

| Стадия | Масса | Масштаб |
|---|---|---|
| Р | см. табл. | 1:50 |
| Лист | Листов 1 | |

ЛенЗНИИЭП

| Формат | Зона | Поз | Обозначение | Наименование | Кол. на испол. 1.117.1-20.1 3.0.0.00- | | | | | | | | Примечание |
|---|---|---|---|---|---|---|---|---|---|---|---|---|---|
| | | | | | – | 01 | 02 | 03 | 04 | 05 | 06 | 07 | |
| | | | | Документация | | | | | | | | | |
| А3 | | | 1.117.1-20.1 3.0.0.00 СБ | Сборочный чертеж | × | × | × | × | × | × | × | × | |
| А3 | | | 1.117.1-20.1 0.0.0.00 Д1 | Узлы | × | × | × | × | × | × | × | × | |
| А3 | | | 1.117.1-20.1 0.0.0.00 РС | Ведомость расхода стали | × | × | × | × | × | × | × | × | |
| А3 | | | 1.117.1-20.1 0.0.0.00 ТО | Техническое описание | × | × | × | × | × | × | × | × | |
| | | | | Сборочные единицы | | | | | | | | | |
| | | | | Каркас пространственный | | | | | | | | | |
| А3 | | 1 | 1.117.1-20.1 3.1.0.00 | КП13 | 1 | | | | | | | | |
| | | | -01 | КП14 | | 1 | | | | | | | |
| | | | -02 | КП15 | | | 1 | | | | | | |
| | | | -03 | КП16 | | | | 1 | | | | | |
| | | | -04 | КП13л | | | | | 1 | | | | |
| | | | -05 | КП14л | | | | | | 1 | | | |
| | | | -06 | КП15л | | | | | | | 1 | | |
| | | | -07 | КП16л | | | | | | | | 1 | |
| | | | | Материалы | | | | | | | | | |
| | | 2 | | Керамзитобетон М100 | 2,28 | 2,72 | 2,72 | 3,15 | 2,28 | 2,72 | 2,72 | 3,15 | $м^3$ |
| | | 3 | | Раствор М100 | 0,20 | 0,20 | 0,23 | 0,24 | 0,20 | 0,20 | 0,23 | 0,24 | $м^3$ |

| | | |
|---|---|---|
| Нач.отд. | Гуров | |
| Н.контр. | Цыбина | |
| Гип | Гуров | |
| Рук.гр. | Канина | |
| Ст.инж. | Гиль | |

1.117.1-20.1 3.0.0.00

Панель стеновая наружная 5ПСН

| Стадия | Лист | Листов |
|---|---|---|
| Р | | 1 |

ЛенЗНИИЭП

Инв.N подл. | Подп. и дата | Взам.инв.N

Рис. 1

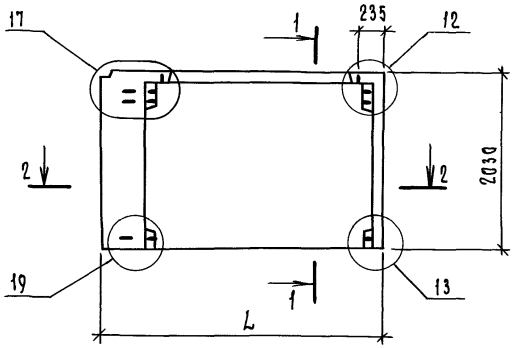


1—1

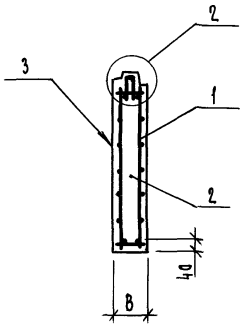


2—2

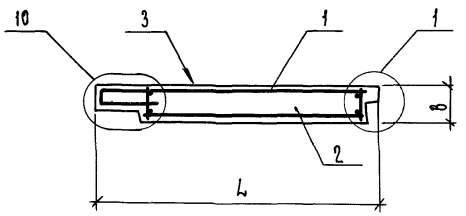


Рис. 2

Остальное — см. рис. 1

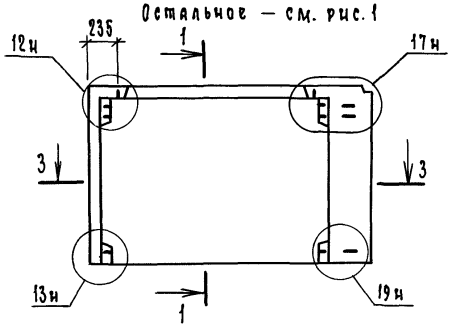


3—3

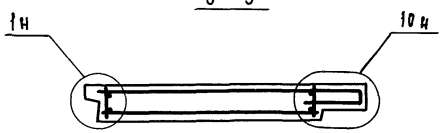


Вид панелей дан с внутренней стороны

| Обозначение | Марка | Рис. | Размеры, мм | | Масса, кг |
|---|---|---|---|---|---|
| | | | L | B | |
| 1.117.1-20.1 3.0.0.00 | 5ПСН 33.20.40-П-1 | 1 | 3295 | 400 | 3750 |
| -01 | 5ПСН 33.20.45-П-1 | | 3345 | 450 | 4400 |
| -02 | 5ПСН 39.20.40-П-1 | | 3895 | 400 | 4450 |
| -03 | 5ПСН 39.20.45-П-1 | | 3945 | 450 | 5100 |
| -04 | 5ПСН 33.20.40-П-1л | 2 | 3295 | 400 | 3750 |
| -05 | 5ПСН 33.20.45-П-1л | | 3345 | 450 | 4400 |
| -06 | 5ПСН 39.20.40-П-1л | | 3895 | 400 | 4450 |
| -07 | 5ПСН 39.20.45-П-1л | | 3945 | 450 | 5100 |

| | | |
|---|---|---|
| Нач.отд. | Гуров | |
| Н.контр. | Ильина | |
| ГИП | Гуров | |
| Рук.гр. | Канина | |
| Ст.инж. | Гиль | |

1.117.1-20.1 3.0.0.00 СБ

Панель стеновая наружная 5ПСН
Сборочный чертеж

| Стадия | Масса | Масштаб |
|---|---|---|
| Р | см. табл. | 1:50 |
| Лист | Листов 1 | |

ЛенЗНИИЭП

| Формат | Зона | Поз. | Обозначение | Наименование | Кол. на исполн. 1.117.1-20.1 4.0.0.00- | | | | | | | | Примечание |
|---|---|---|---|---|---|---|---|---|---|---|---|---|---|
| | | | | | – | 01 | 02 | 03 | 04 | 05 | 06 | 07 | |
| | | | | Документация | | | | | | | | | |
| А3 | | | 1.117.1-20.1 4.0.0.00 СБ | Сборочный чертеж | × | × | × | × | × | × | × | × | |
| А3 | | | 1.117.1-20.1 0.0.0.00 Д1 | Узлы | × | × | × | × | × | × | × | × | |
| А3 | | | 1.117.1-20.1 0.0.0.00 ВС | Ведомость расхода стали | × | × | × | × | × | × | × | × | |
| А3 | | | 1.117.1-20.1 0.0.0.00 ТО | Техническое описание | × | × | × | × | × | × | × | × | |
| | | | | Сборочные единицы | | | | | | | | | |
| | | | | Каркас пространственный | | | | | | | | | |
| А3 | | 1 | 1.117.1-20.1 4.1.0.00-04 | КП 19 | 1 | | | | 1 | | | | |
| | | | -05 | КП 20 | | 1 | | | | 1 | | | |
| | | | -06 | КП 19л | | | 1 | | | | 1 | | |
| | | | -07 | КП 20л | | | | 1 | | | | 1 | |
| | | | | Материалы | | | | | | | | | |
| | | 2 | | Керамзитобетон М100 | 0,82 | 0,94 | 0,82 | 0,94 | 0,81 | 0,93 | 0,81 | 0,93 | $м^3$ |
| | | 3 | | Раствор М100 | 0,07 | 0,07 | 0,07 | 0,07 | 0,07 | 0,07 | 0,07 | 0,07 | $м^3$ |

Инв. № подл. | Подп. и дата | Взам. инв. №

| | | |
|---|---|---|
| Нач.отд. | Гуров | |
| Н.контр. | Ильина | |
| ГИП | Гуров | |
| Рук. гр. | Канина | |
| Ст.инж. | Гиль | |

1.117.1-20.1 4.0.0.00

Панель стеновая наружная БПСК

| Стадия | Лист | Листов |
|---|---|---|
| Р | | 1 |

ЛенЗНИИЭП

Рис. 1

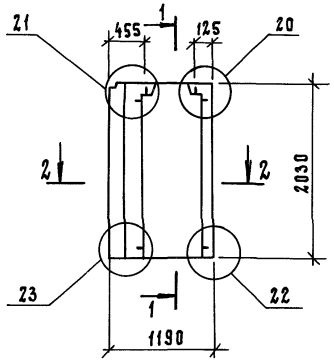


Рис. 2

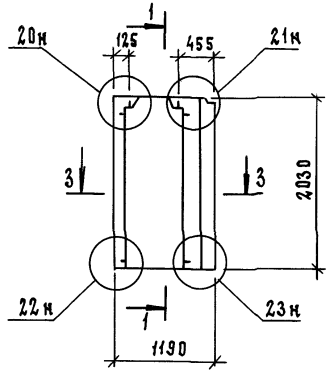


1-1

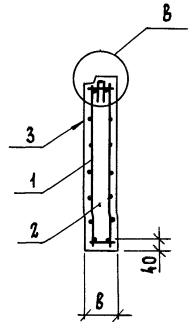


4-4

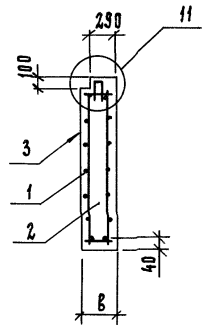


2-2

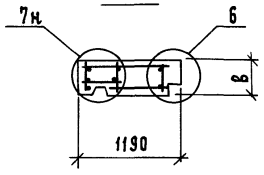


3-3

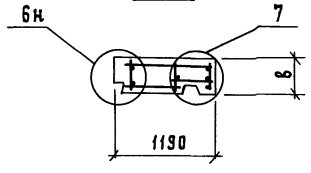


Рис. 3

Остальное - см. рис. 1

Рис. 4

Остальное - см. рис. 2

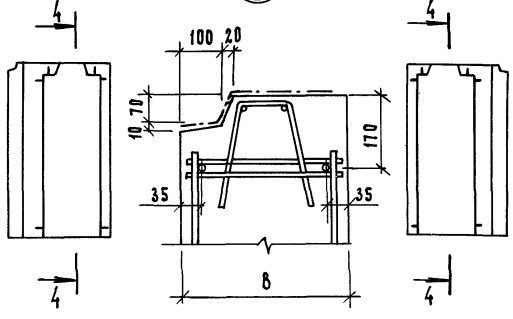


Вид панелей дан с внутренней стороны

| Обозначение | Марка | Рис. | В, мм | Масса, кг |
|---|---|---|---|---|
| 1.117.1-20.1 4.0.0.00 | БПСН 12.20.40-П-1 | 1 | 400 | 1350 |
| -01 | БПСН 12.20.45-П-1 | | 450 | 1500 |
| -02 | БПСН 12.20.40-П-1л | 2 | 400 | 1350 |
| -03 | БПСН 12.20.45-П-1л | | 450 | 1500 |
| -04 | БПСН 12.20.40-П-1.1 | 3 | 400 | 1350 |
| -05 | БПСН 12.20.45-П-1.1 | | 450 | 1500 |
| -06 | БПСН 12.20.40-П-1.1л | 4 | 400 | 1350 |
| -07 | БПСН 12.20.45-П-1.1л | | 450 | 1500 |

| | | |
|---|---|---|
| Нач.отд. | Гуров | |
| Н.контр. | Ильина | |
| ГИП | Гуров | |
| Рук. гр. | Канина | |
| Ст.инж. | Гиль | |

1.117.1-20.1 4.0.0.00 СБ

Панель стеновая наружная БПСН. Сборочный чертеж

| Стадия | Масса | Масштаб |
|---|---|---|
| Р | см. табл. | 1:50 |
| Лист | Листов 1 | |

ЛенЗНИИЭП

| Формат | Зона | Поз. | Обозначение | Наименование | Кол. на исполн. 1.117.1-20.1 5.0.0.00- | | | | | | | | | | | | Примечание |
|---|---|---|---|---|---|---|---|---|---|---|---|---|---|---|---|---|---|
| | | | | | - | 01 | 02 | 03 | 04 | 05 | 06 | 07 | 08 | 09 | 10 | 11 | |
| | | | | **Документация** | | | | | | | | | | | | | |
| А3 | | | 1.117.1-20.1 5.0.0.00 СБ | Сборочный чертеж | × | × | × | × | × | × | × | × | × | × | × | × | |
| А3 | | | 1.117.1-20.1 0.0.0.00 Д1 | Узлы | × | × | × | × | × | × | × | × | × | × | × | × | |
| А3 | | | 1.117.1-20.1 0.0.0.00 ВС | Ведомость расхода стали | × | × | × | × | × | × | × | × | × | × | × | × | |
| А3 | | | 1.117.1-20.1 0.0.0.00 ТО | Техническое описание | × | × | × | × | × | × | × | × | × | × | × | × | |
| | | | | **Сборочные единицы** | | | | | | | | | | | | | |
| | | | | Каркас пространственный | | | | | | | | | | | | | |
| А3 | | 1 | 1.117.1-20.1 1.1.0.00-06 | КП7 | 1 | | | | | | | | | | | | |
| | | | -07 | КП8 | | 1 | | | | | | | | | | | |
| | | | -08 | КП7л | | | 1 | | | | | | | | | | |
| | | | -09 | КП8л | | | | 1 | | | | | | | | | |
| | | | 1.117.1-20.1 4.1.0.00 | КП17 | | | | | 1 | | | | 1 | | | | |
| | | | -01 | КП18 | | | | | | 1 | | | | 1 | | | |
| | | | -02 | КП17л | | | | | | | 1 | | | | 1 | | |
| | | | -03 | КП18л | | | | | | | | 1 | | | | 1 | |
| | | | | **Материалы** | | | | | | | | | | | | | |
| | | 2 | | Керамзитобетон М100 | 1,19 | 1,36 | 1,19 | 1,36 | 1,58 | 1,81 | 1,58 | 1,81 | 1,65 | 1,89 | 1,65 | 1,89 | |
| | | 3 | | Раствор М100 | 0,11 | 0,11 | 0,11 | 0,11 | 0,14 | 0,14 | 0,14 | 0,14 | 0,15 | 0,15 | 0,15 | 0,15 | |

Взам. инв. №

Подп. и дата

Инв. № подл.

| | | |
|---|---|---|
| Нач. отд. | Руров | |
| Н. контр. | Ильина | |
| ГИП | Руров | |
| Рук. гр. | Канина | |
| Ст. инж. | Гиль | |

1.117.1-20.1 5.0.0.00

Панель стеновая наружная УПСН 8 ПСН ; 9 ПСН

| Стадия | Лист | Листов |
|---|---|---|
| Р | | 1 |

ЛенЗНИИЭП

Рис. 1

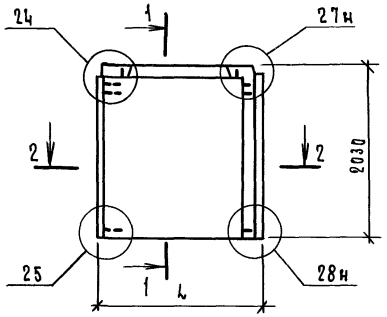


1—1

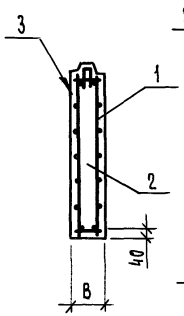


Рис. 2

Остальное - см. рис. 1

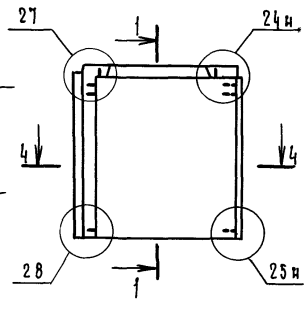


Рис. 3

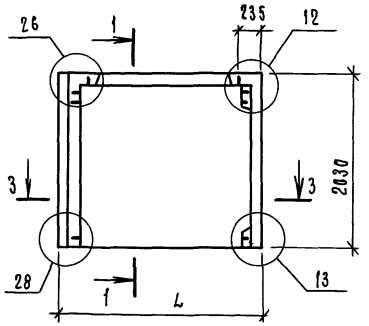


Рис. 4

Остальное - см рис. 3

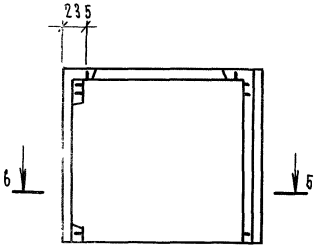


2—2

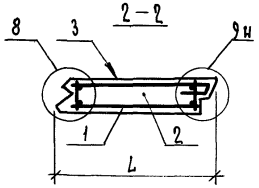


3—3

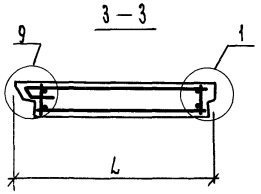


4—4

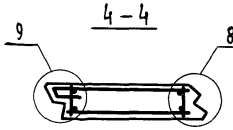


Рис. 5

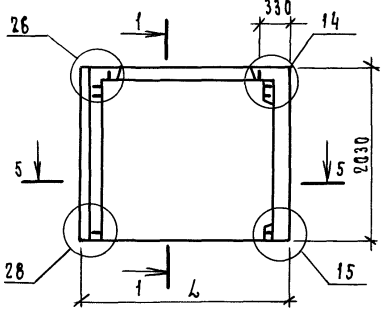


Рис. 6

Остальное - см. рис. 5

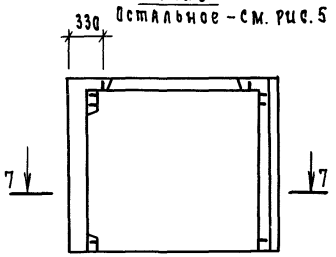


5—5

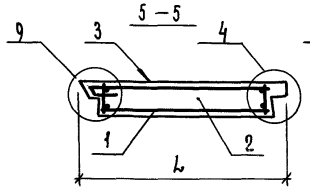


6—6

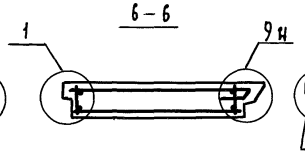


7—7

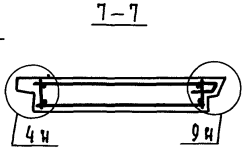


Вид панелей дан с внутренней стороны

| Обозначение | Марка | Рис. | Размеры, мм | | Масса, кг |
|---|---|---|---|---|---|
| | | | L | B | |
| 1.117.1-20.1 5.0.0.00 | 7ПСН 19.20.40-П-1 | 1 | 1920 | 400 | 1300 |
| -01 | 7ПСН 19.20.45-П-1 | | 1940 | 450 | 2200 |
| -02 | 7ПСН 19.20.40-П-1л | 2 | 1920 | 400 | 1300 |
| -03 | 7ПСН 19.20.45-П-1л | | 1940 | 450 | 2200 |
| -04 | 8ПСН 24.20.40-П-1 | 3 | 2365 | 400 | 2600 |
| -05 | 8ПСН 24.20.45-П-1 | | 2385 | 450 | 2950 |
| -06 | 8ПСН 24.20.40-П-1л | 4 | 2365 | 400 | 2600 |
| -07 | 8ПСН 24.20.45-П-1л | | 2385 | 450 | 2950 |
| -08 | 9ПСН 25.20.40-П-1 | 5 | 2460 | 400 | 2700 |
| -09 | 9ПСН 25.20.45-П-1 | | 2480 | 450 | 3100 |
| -10 | 9ПСН 25.20.40-П-1л | 6 | 2460 | 400 | 2700 |
| -11 | 9ПСН 25.20.45-П-1л | | 2480 | 450 | 3100 |

| | | |
|---|---|---|
| Нач.отд. | Гуров | |
| Н.контр. | Ильина | |
| ГИП | Гуров | |
| Рук.гр. | Канина | |
| Ст.инж. | Гиль | |

1.117.1-20.1 5.0.0.00 СБ

Панель стеновая наружная 7ПСН; 8ПСН; 9ПСН
Сборочный чертеж

| Стадия | Масса | Масштаб |
|---|---|---|
| Р | см. табл. | 1:50 |
| Лист | Листов 1 | |

ЛенЗНИИЭП

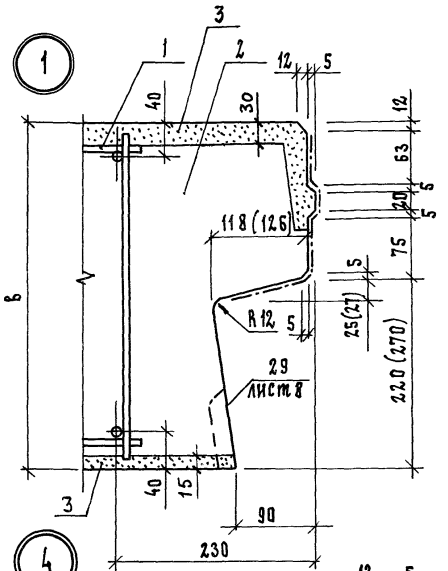


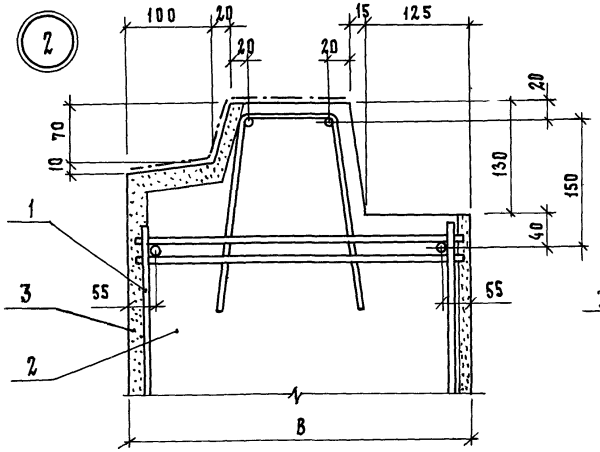


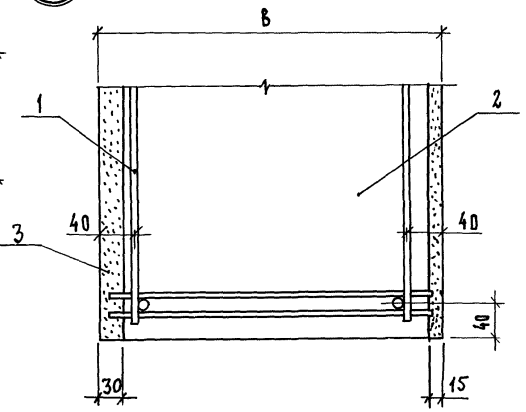


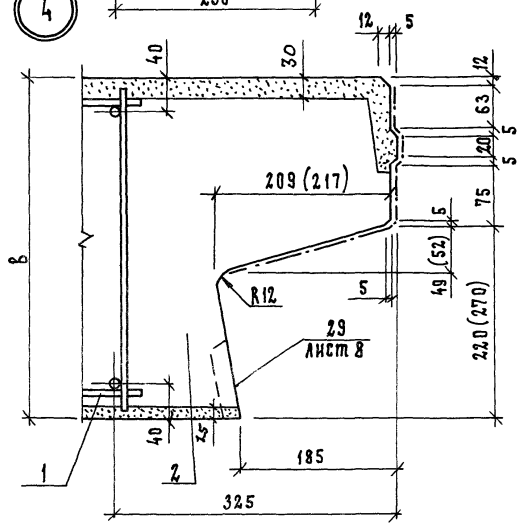


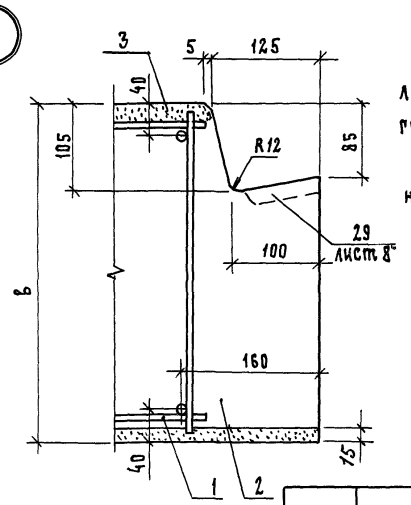


1. На узлах 1, 2, 3, 4, 6, 7, 8, 9, 10 штрих пунктирной линией показаны поверхности, которые необходимо грунтовать (см.л.2 1.117.1-20.1 0.0.0.00 ТО).

2. Размеры в скобках даны для панелей толщиной 450 мм.

| | | |
|---|---|---|
| Нач.отд. | Гуров | |
| Н.контр. | Ильина | |
| ГИП | Гуров | |
| Рук.гр. | Канина | |
| Ст.инж. | Гиль | |

1.117.1-20.1 0.0.0.00 Д1

Узлы 1... 30

| Стадия | Лист | Листов |
|---|---|---|
| Р | 1 | 8 |

ЛенЗНИИЭП

Инв.№ подл. | Подп. и дата | Взам. инв.№

6

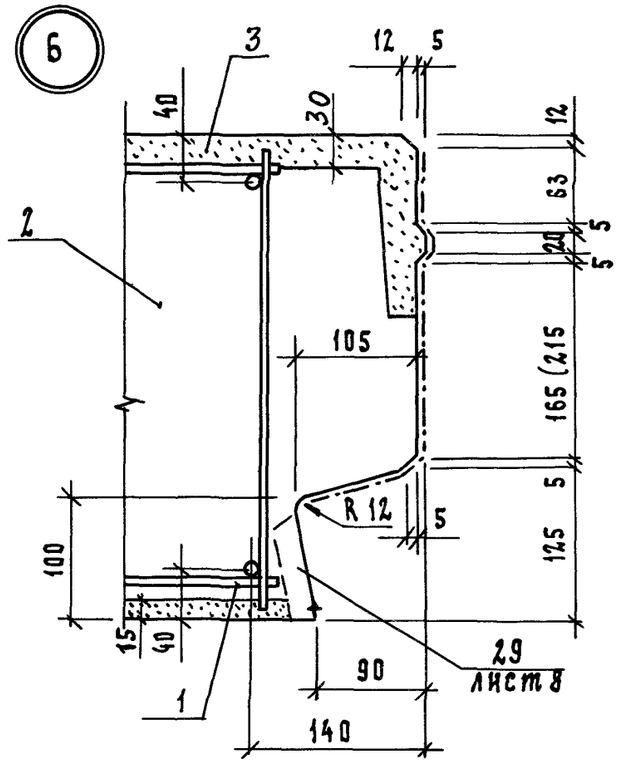


7

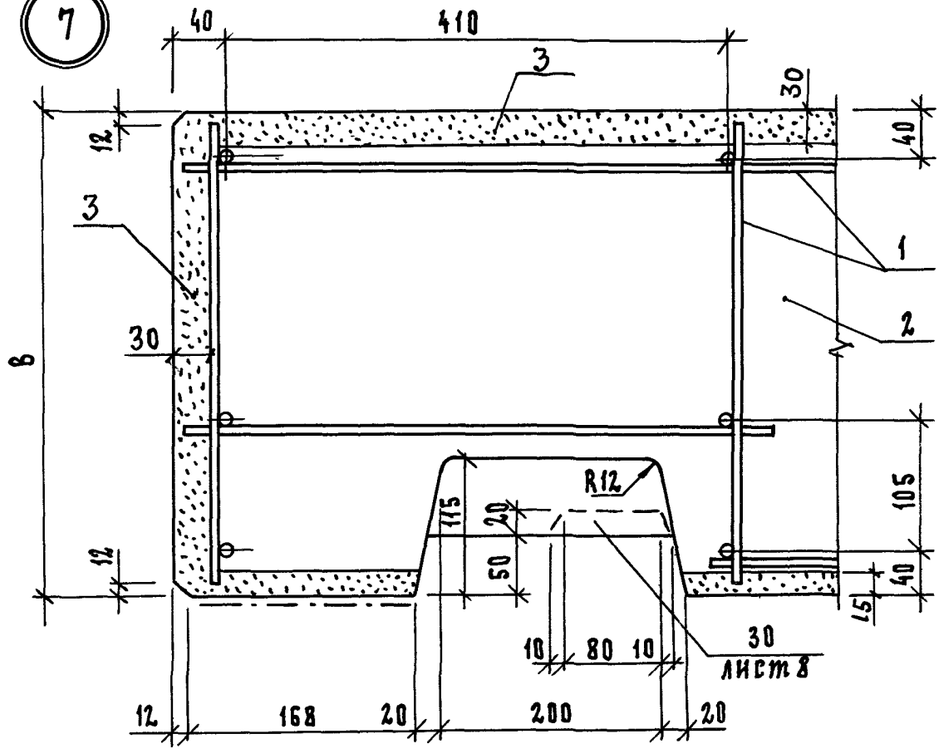


8

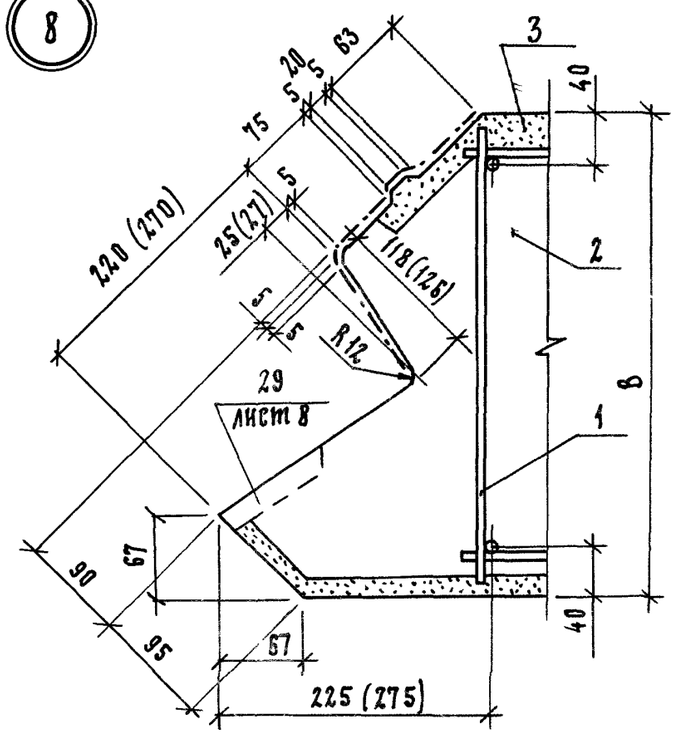


9

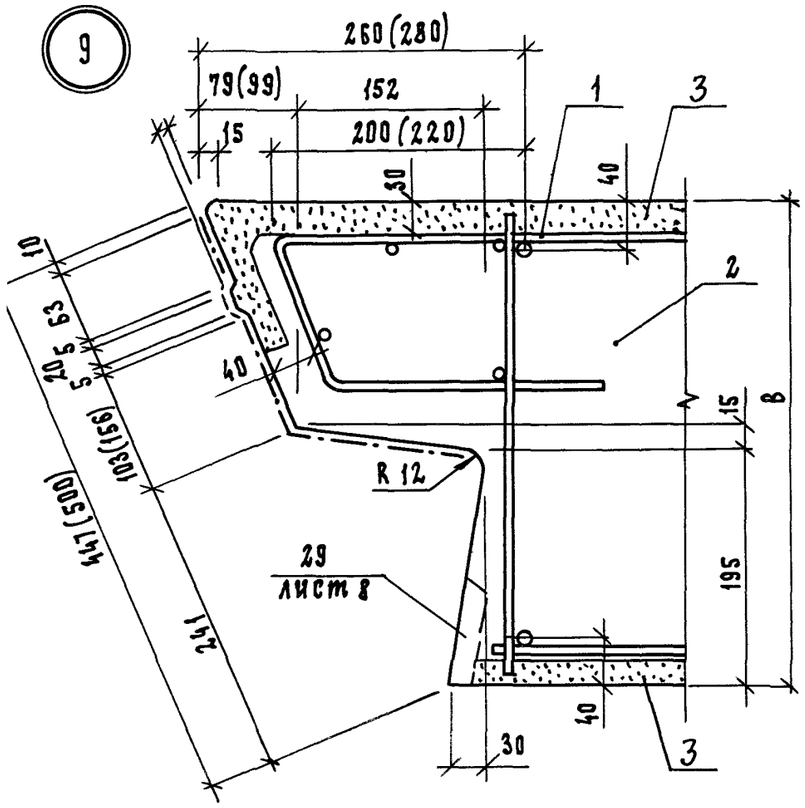


10

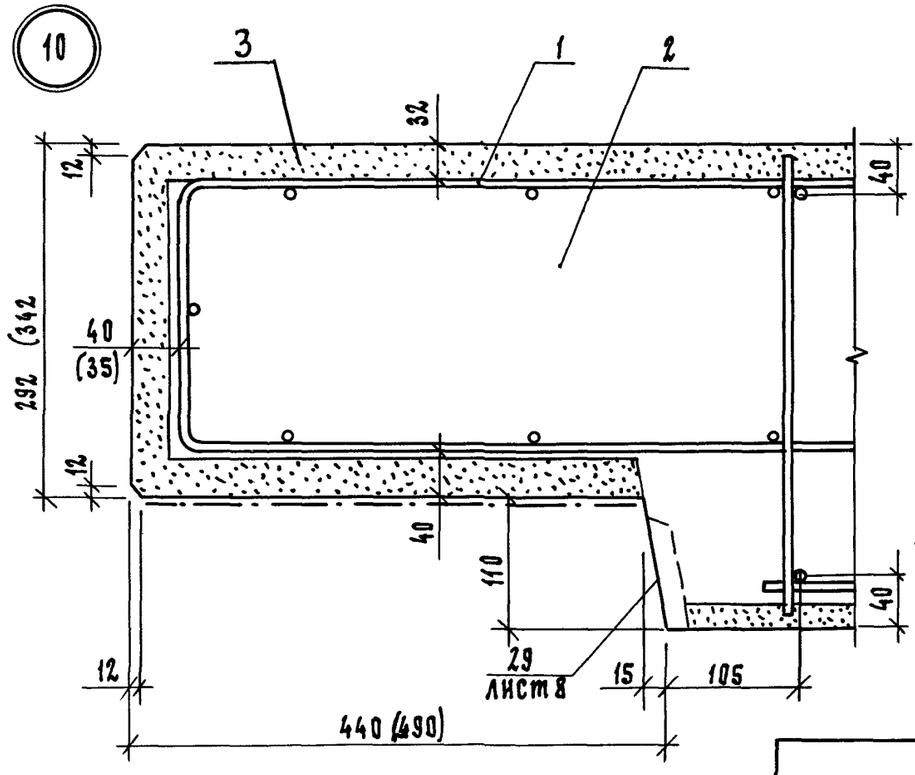


11

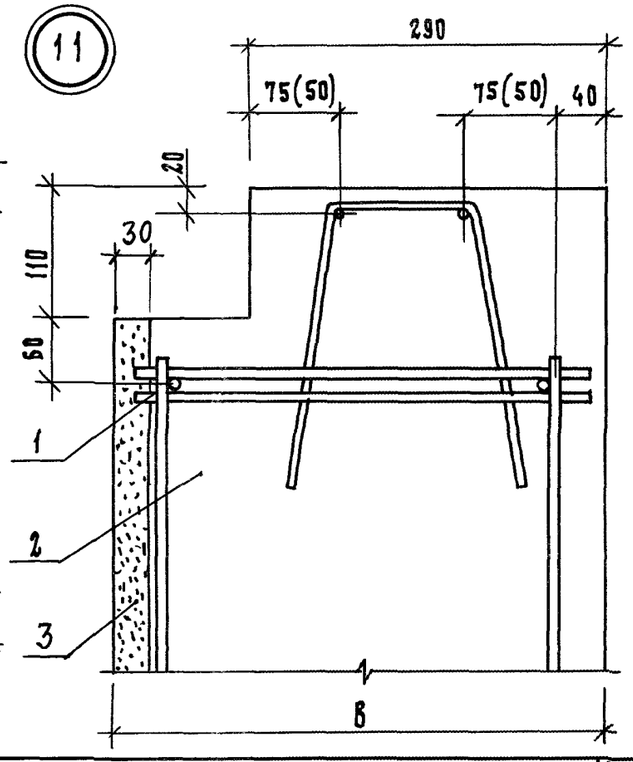


1.117.1–20.1 0.0.0. ОВ Д1

Лист 2

(20)

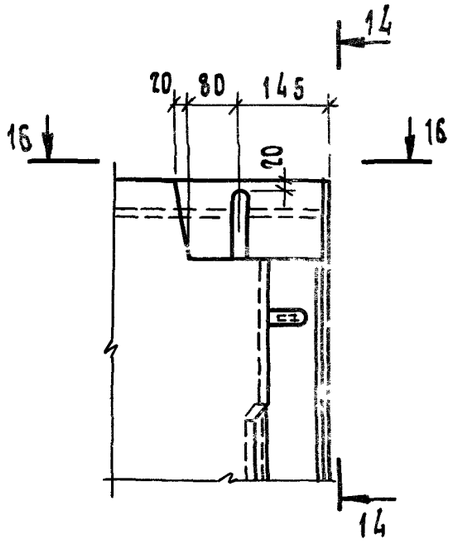


14—14

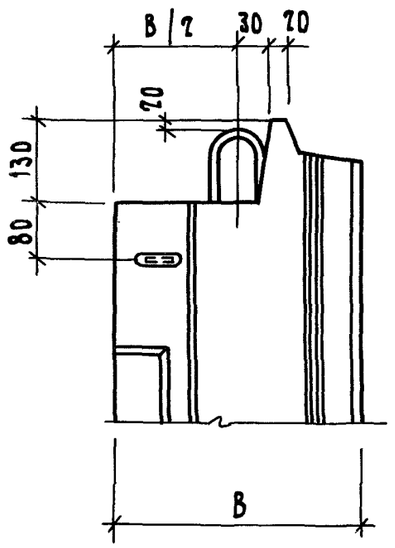


16—16

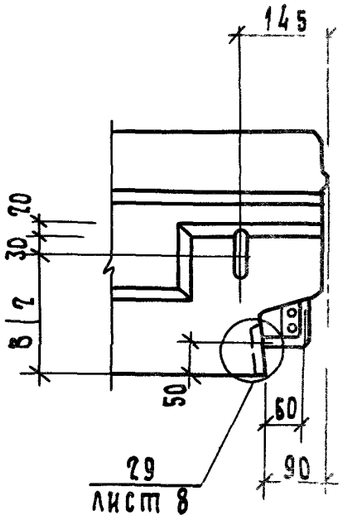


(22)

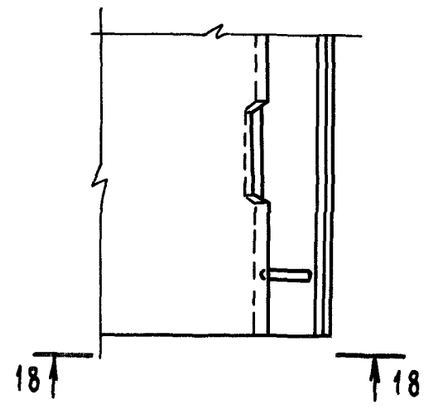


(21)

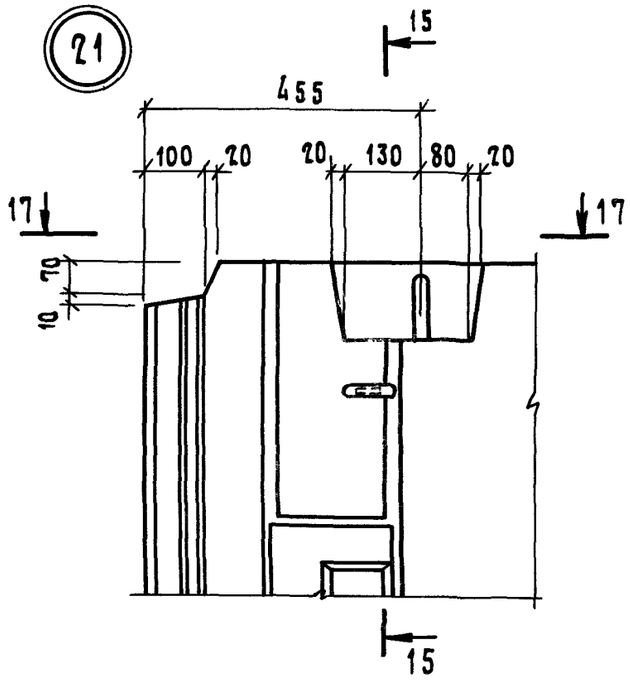


17—17

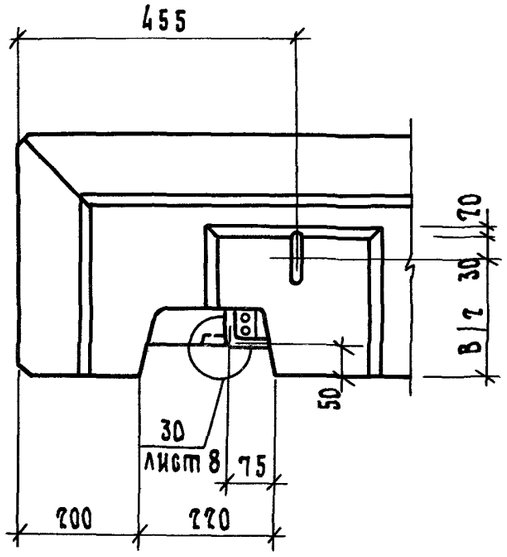


15—15

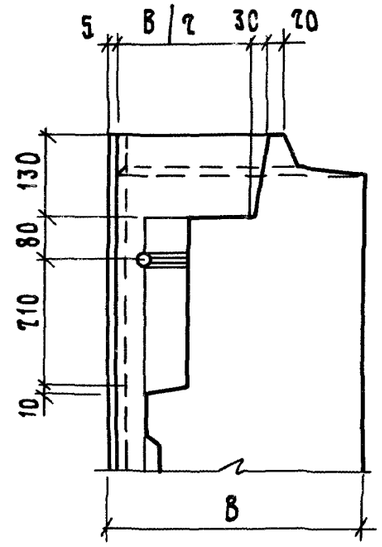


18—18

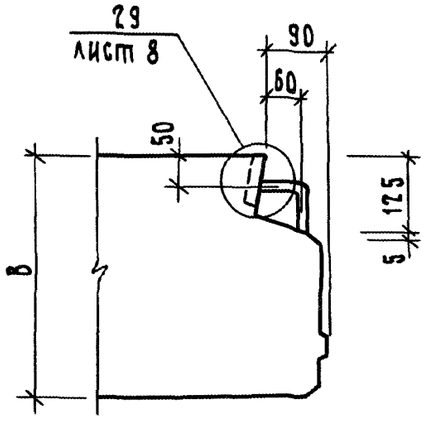

(23)

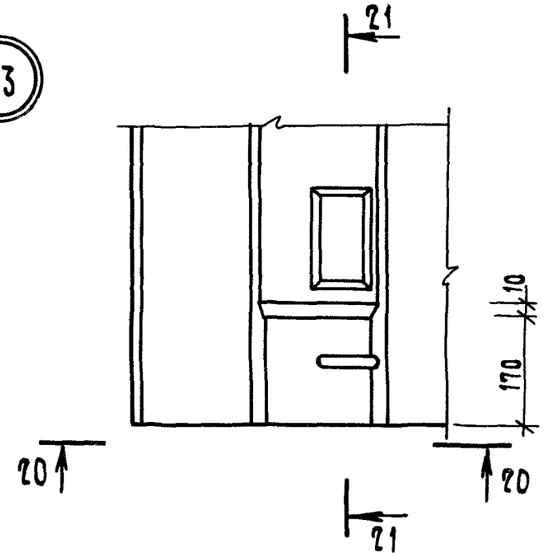


20 — 20

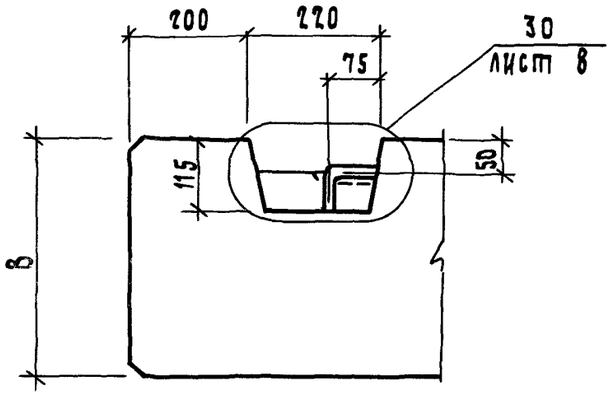


21 — 21

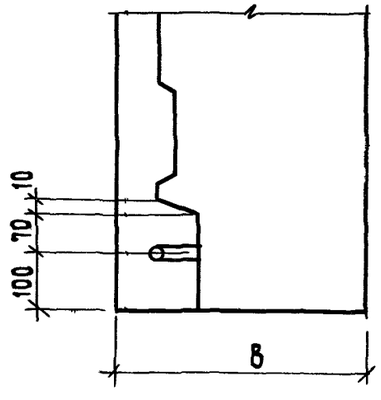


(24)

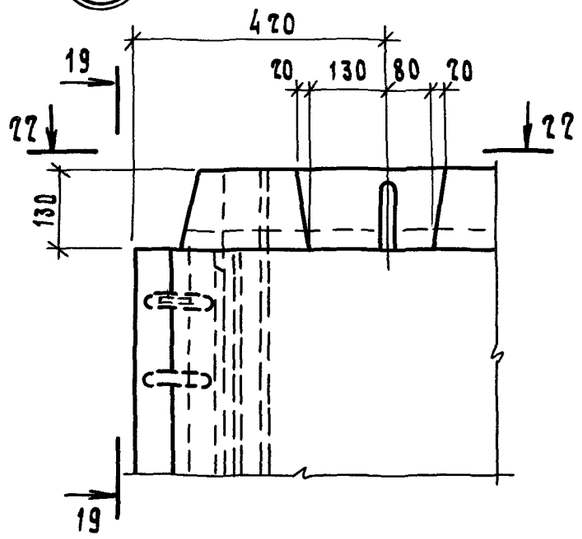


22 — 22

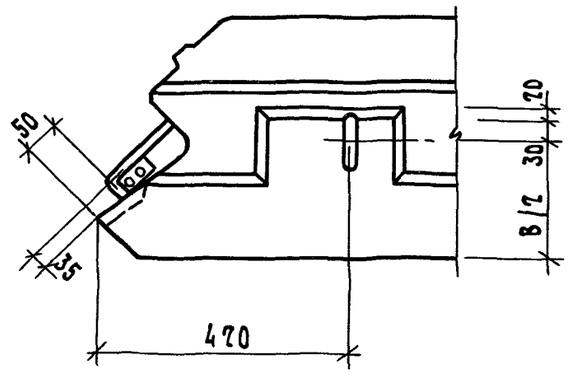


19 — 19

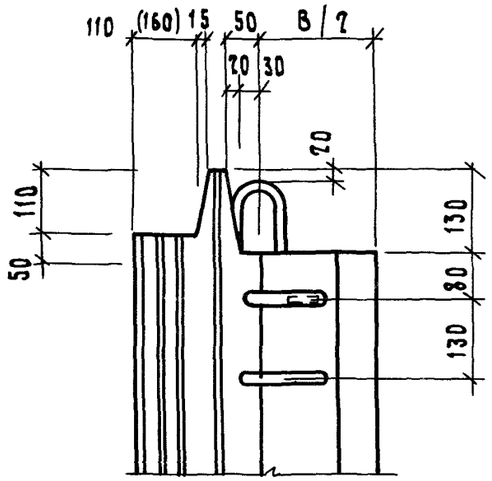


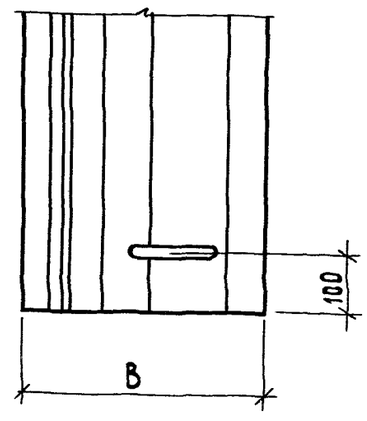


23 — 23

(25)

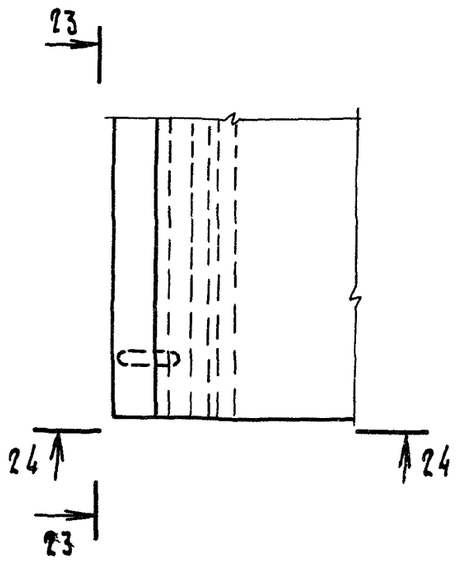


24 — 24

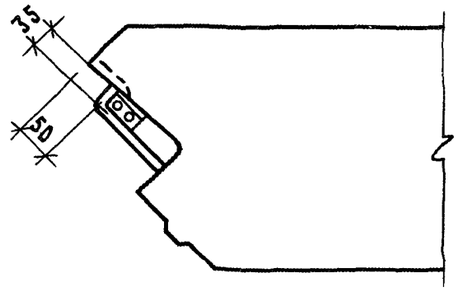

26

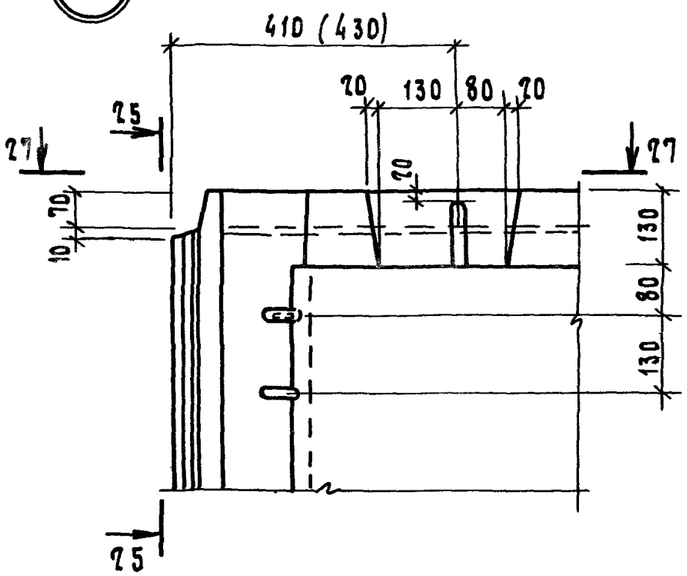


25 — 25

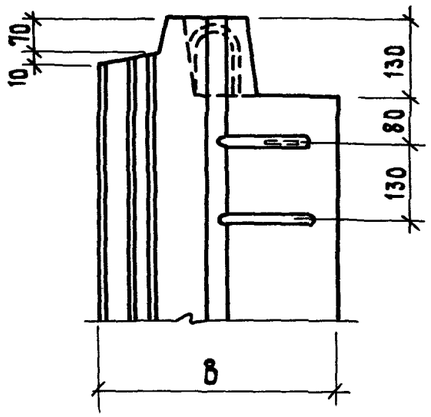


27

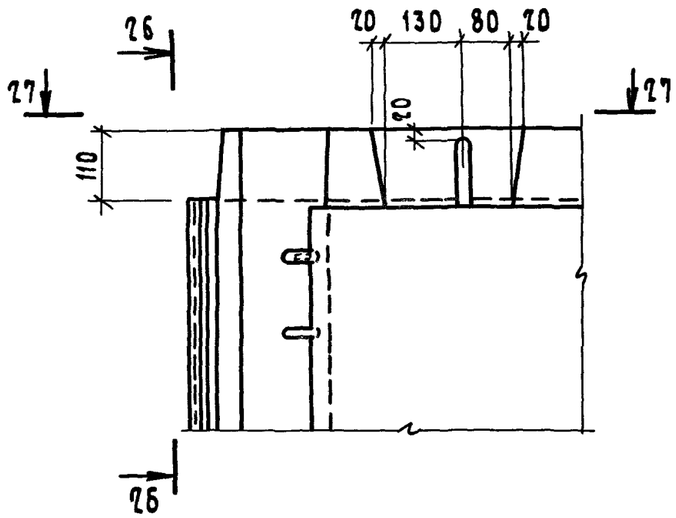


26 — 26

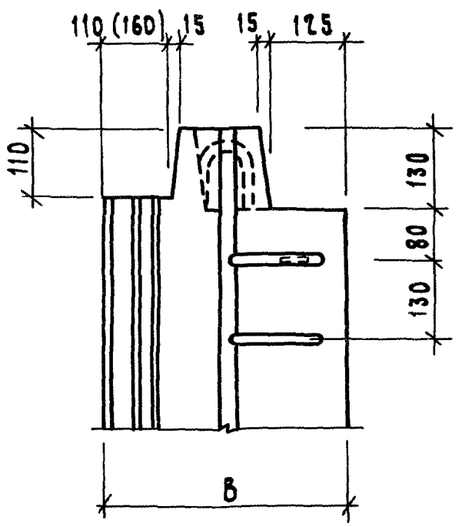


27 — 27

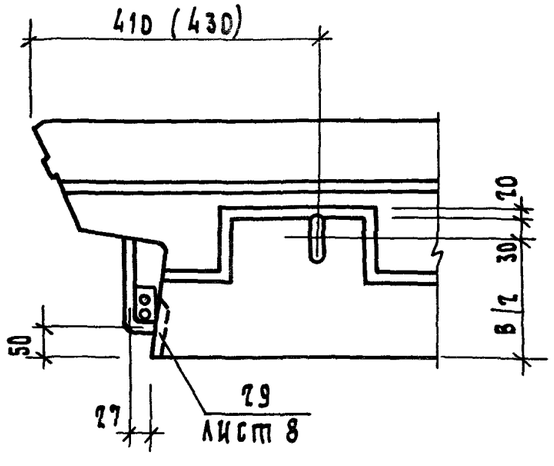


28

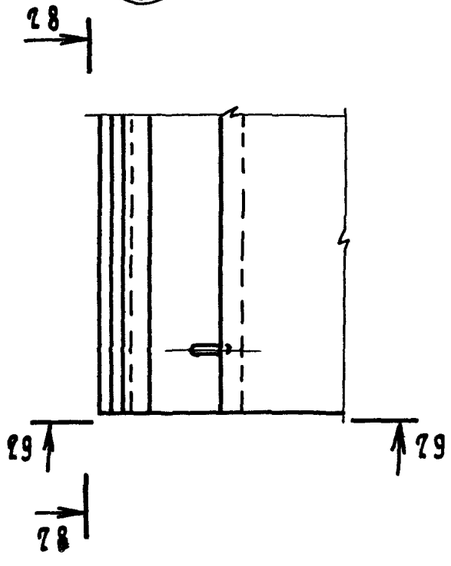


28 — 28

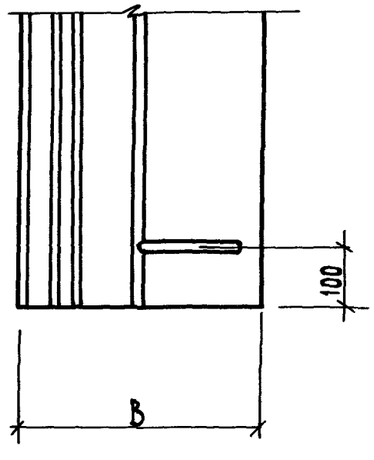


29 — 29

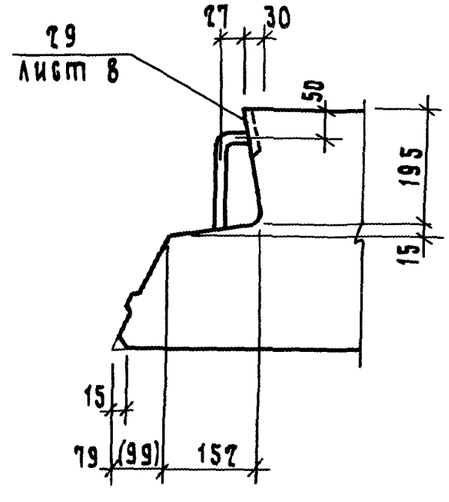

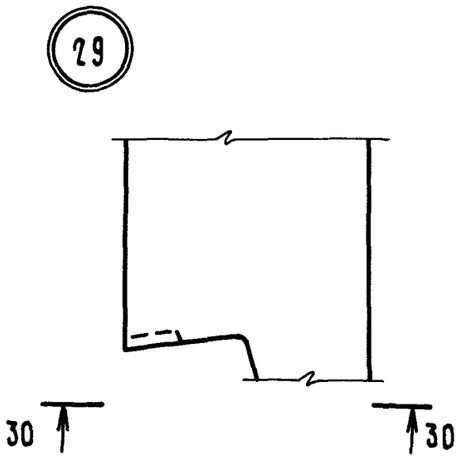


30 — 30

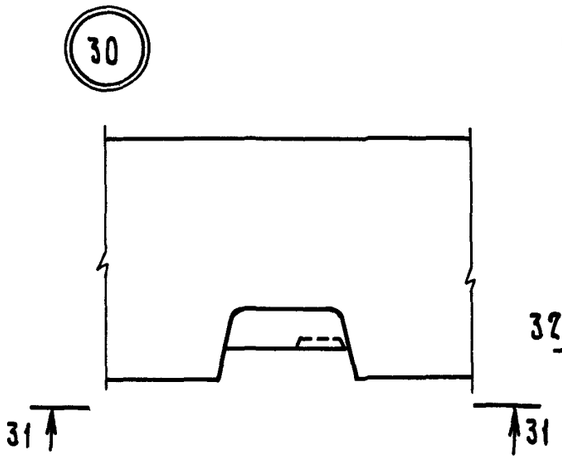


31 — 31

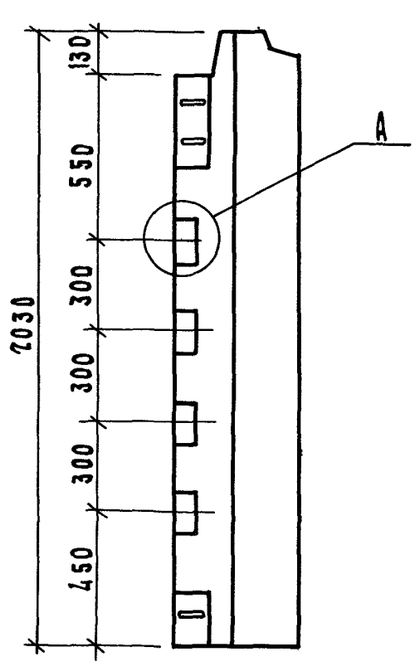


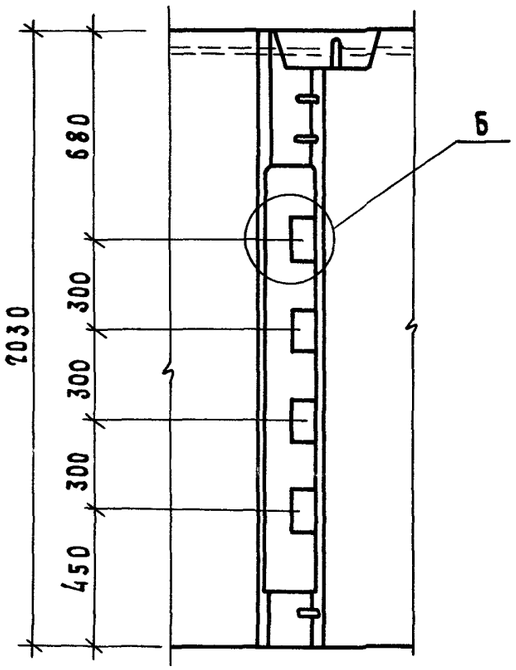


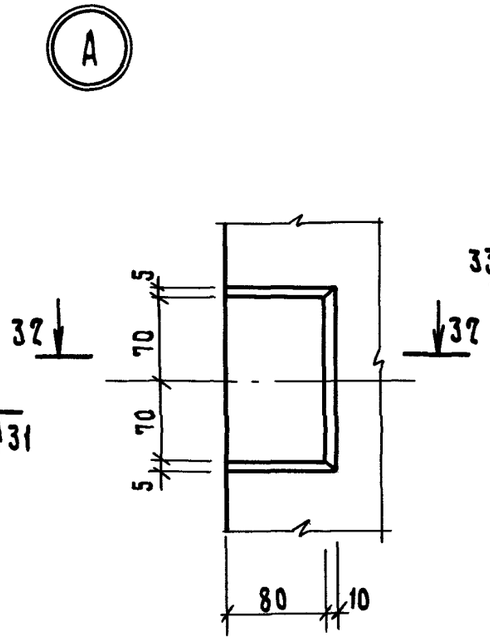


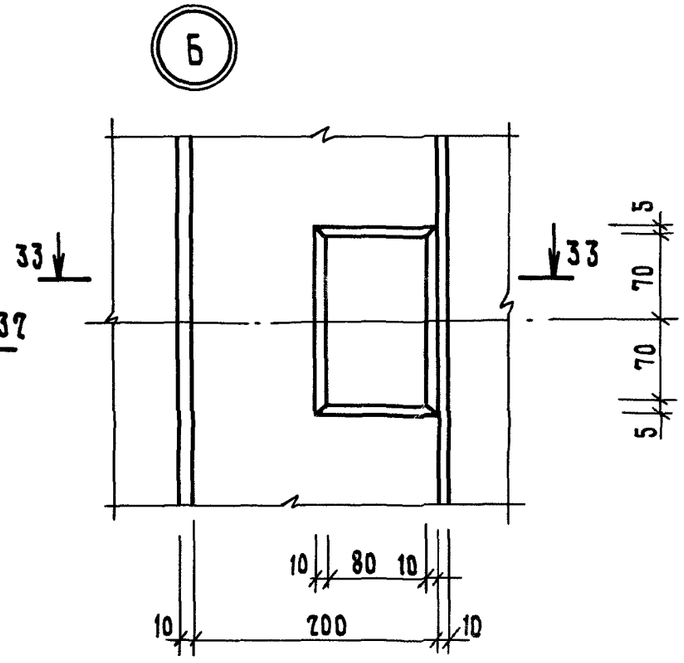


33 — 33

37 — 37

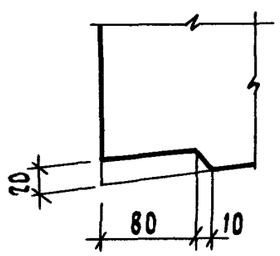


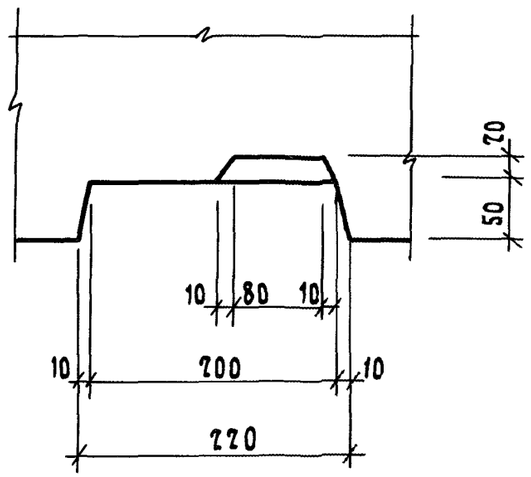

| Инв. N подл. | Подп. и дата | Взам. инв. N |
|---|---|---|
| | | |

| Формат | Зона | Поз. | Обозначение | Наименование | Кол. на исполн. 1.117.1-20.1 1.1.0.0.00- — | -01 | -02 | -03 | -04 | -05 | -06 | -07 | -08 | -09 | Примечание |
|---|---|---|---|---|---|---|---|---|---|---|---|---|---|---|---|
| | | | | Документация | | | | | | | | | | | |
| А3 | | | 1.117.1-20.1 1.1.0.00 СБ | Сборочный чертеж | × | × | × | × | × | × | × | × | × | × | |
| А3 | | | 1.117.1-20.1 0.0.0.00 Д2 | Узлы | × | × | × | × | × | × | × | × | × | × | |
| А3 | | | 1.117.1-20.1 0.0.0.00 ТО | Техническое описание | × | × | × | × | × | × | × | × | × | × | |
| | | | | Сборочные единицы | | | | | | | | | | | |
| А4 | | 1 | 1.117.1-20.1 1.1.1.00 | Каркас плоский КР1 | | | | | | | | 2 | | 2 | |
| | | | -01 | Каркас плоский КР2 | | | | | | | 2 | | 2 | | |
| | | | -05 | Каркас плоский КР6 | 2 | | | | | | | | | | |
| | | | -06 | Каркас плоский КР7 | | 2 | | | | | | | | | |
| | | | -09 | Каркас плоский КР10 | | | 2 | | | | | | | | |
| | | | -10 | Каркас плоский КР11 | | | | 2 | | | | | | | |
| | | | -11 | Каркас плоский КР12 | | | | | 2 | | | | | | |
| | | | -12 | Каркас плоский КР13 | | | | | | 2 | | | | | |
| А3 | | 2 | 1.117.1-20.1 1.1.1.00-02 | Каркас плоский КР3 | 5 | | 6 | | 8 | | 4 | | 4 | | |
| | | | -03 | Каркас плоский КР4 | | 5 | | 6 | | 8 | | 4 | | 4 | |
| А3 | | 3 | 1.117.1-20.1 1.1.2.00 | Сетка арматурная С1 | 2,35 | | 2,95 | | 3,55 | | 1,53 | | 1,53 | | м |

| | | |
|---|---|---|
| Нач. отд. | Гуров | |
| Н. контр. | Цыбина | |
| ГИП | Гуров | |
| Рук. гр. | Канина | |
| Ст. инж. | Гиль | |
| Ст. инж. | Галахова | |

1.117.1-20.1 1.1.0.0.00

Каркас пространственный КП (КП1... КП8л)

| Стадия | Лист | Листов |
|---|---|---|
| Р | 1 | 2 |

ЛенЗНИИЭП

| Инв.N подл. | Подп. и дата | Взам. инв.N |
|---|---|---|
| | | |

| Формат | Зона | Поз. | Обозначение | Наименование | Кол. на испол. 1.117-20.1 1.1.0.00- | | | | | | | | | | Примечание |
|---|---|---|---|---|---|---|---|---|---|---|---|---|---|---|---|
| | | | | | — | 01 | 02 | 03 | 04 | 05 | 06 | 07 | 08 | 09 | |
| А3 | | 3 | 1.117.1-20.1 1.1.2.00-01 | Сетка арматурная С2 | | 2,35 | | 2,95 | | 3,55 | | 1,63 | | 1,63 | м |
| | | 4 | -04 | Сетка арматурная С5 | | | | | | | 1 | | 1 | | |
| | | | -05 | Сетка арматурная С6 | | | | | | | | 1 | | 1 | |
| А4 | | 5 | 1.117.1-20.1 1.1.3.00 | Изделие закладное МН1 | 2 | 2 | 2 | 2 | 2 | 2 | 1 | 1 | 1 | 1 | |
| | | 6 | -03 | Изделие закладное МН4 | | | | | | | 1 | 1 | 1 | 1 | |
| | | | | Детали | | | | | | | | | | | |
| А3 | | 7 | 1.117.1-20.1 .1.1.4.00 | Стержень гнутый АН1 | 4 | 4 | 4 | 4 | 4 | 4 | 2 | 2 | 2 | 2 | |
| | | 8 | -02 | Стержень гнутый АН3 | | | | | | | 2 | 2 | 2 | 2 | |
| | | 9 | -03 | Стержень гнутый АН4 | 6 | | 6 | | 6 | | 6 | | 6 | | |
| | | | -04 | Стержень гнутый АН5 | | 6 | | 6 | | 6 | | 6 | | 6 | |
| | | 10 | -05 | Петля П1 | 2 | | | | | | 2 | 2 | 2 | 2 | |
| | | | -06 | Петля П2 | | 2 | 2 | 2 | | | | | | | |
| | | | -07 | Петля П3 | | | | | 2 | 2 | | | | | |
| | | | | | | | | | | | | | | | |
| Б4 | | 11 | 1.117.1-20.1 1.1.0.01 | Ф5ВрI ГОСТ6727-80 ℓ=380 | 2 | | 2 | | 2 | | 2 | | 2 | | 0,054 |
| | | | 1.117.1-20.1 1.1.0.02 | Ф5ВрI ГОСТ 6727-80 ℓ=430 | | 2 | | 2 | | 2 | | 2 | | 2 | 0,061 |
| Б4 | | 12 | 1.117.1-20.1 1.1.0.03 | Ф5ВрI ГОСТ 6727-80 ℓ=1480 | | | | | | | 10 | 10 | 10 | 10 | 0,213 |
| | | | 1.117.1-20.1 1.1.0.04 | Ф5ВрI ГОСТ 6727-80 ℓ=1970 | 10 | 10 | | | | | | | | | 0,283 |
| | | | 1.117.1-20.1 1.1.0.05 | Ф5ВрI ГОСТ 6727-80 ℓ=2570 | | | 10 | 10 | | | | | | | 0,370 |
| | | | 1.117.1-20.1 1.1.0.06 | Ф5ВрI ГОСТ 6727-80 ℓ=3170 | | | | | 10 | 10 | | | | | 0,456 |

Рис. 1

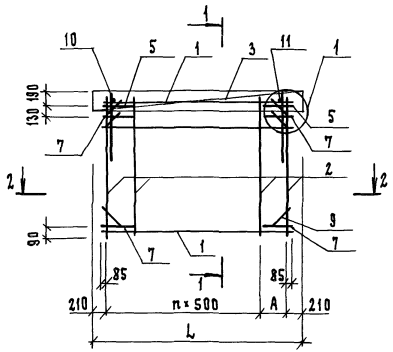


1—1

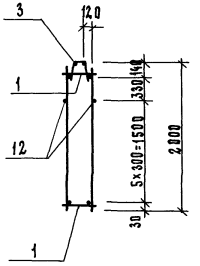


Рис. 2

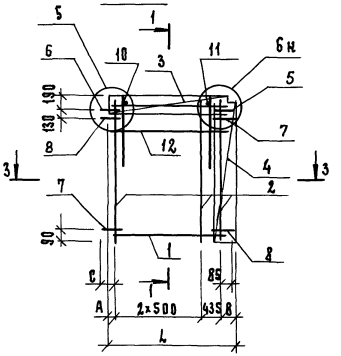


Рис. 3

Остальное - см. рис. 2

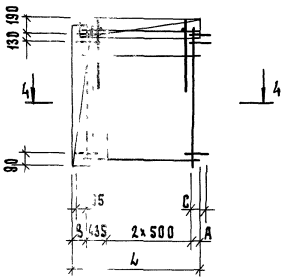


2—2

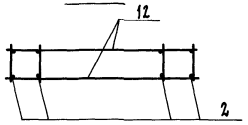


3—3

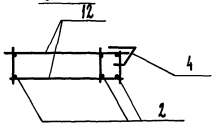


4—4



| Обозначение | Марка | Рис. | Размеры, мм | | | | | Масса, кг |
|---|---|---|---|---|---|---|---|---|
| | | | L | A | B | C | n | |
| 1.117.1-20.1 1.1.0.00 | КП1 | 1 | 2350 | 430 | — | — | 3 | 28,39 |
| -01 | КП2 | | | | | | | 30,84 |
| -02 | КП3 | | 2950 | 530 | — | — | 4 | 34,81 |
| -03 | КП4 | | | | | | | 35,89 |
| -04 | КП5 | | 3550 | 130 | — | — | 6 | 42,91 |
| -05 | КП6 | | | | | | | 44,01 |
| -06 | КП7 | 2 | 1680 | 45 | 200 | 210 | — | 25,29 |
| -07 | КП8 | | 1700 | 95 | 220 | 260 | — | 25,77 |
| -08 | КП7л | 3 | 1680 | 45 | 200 | 210 | — | 25,29 |
| -09 | КП8л | | 1700 | 95 | 220 | 260 | — | 25,77 |

| | | |
|---|---|---|
| Нач. отд. | Гуров | |
| Н. контр. | Ильина | |
| ГИП | Гуров | |
| Рук. гр. | Канина | |
| Ст. инж. | Гиль | |
| Ст. инж. | Галахова | |

1.117.1-20.1 1.1.0.00 СБ

Каркас пространственный КП (КП1...КП8л)

Сборочный чертеж

| Стадия | Масса | Масштаб |
|---|---|---|
| Р | см. табл. | 1:50 |
| Лист | Листов 1 | |

ЛенЗНИИЭП

| Инв.№ подл. | Подп. и дата | Взам. инв.№ |
|---|---|---|
| | | |

| Формат | Зона | Поз. | Обозначение | Наименование | Кол. на исполн. 1.117.1-20.1 1.2.0.00- — | 01 | 02 | 03 | 04 | 05 | | | | | Примечание |
|---|---|---|---|---|---|---|---|---|---|---|---|---|---|---|---|
| | | | | Документация | | | | | | | | | | | |
| А3 | | | 1.117.1-20.1 1.2.0.0.00 СБ | Сборочный чертеж | × | × | × | × | × | × | | | | | |
| А3 | | | 1.117.1-20.1 0.0.0.0.00 Д2 | Узлы | × | × | × | × | × | × | | | | | |
| А3 | | | 1.117.1-20.1 0.0.0.0.00 ТО | Техническое описание | × | × | × | × | × | × | | | | | |
| | | | | Сборочные единицы | | | | | | | | | | | |
| А4 | | 1 | 1.117.1-20.1 1.1.1.00 — 07 | Каркас плоский КР8 | 2 | | | | | | | | | | |
| | | | — 08 | Каркас плоский КР9 | | 2 | | | | | | | | | |
| | | | — 09 | Каркас плоский КР10 | | | 2 | | 2 | | | | | | |
| | | | — 10 | Каркас плоский КР11 | | | | 2 | | 2 | | | | | |
| | | 2 | — 02 | Каркас плоский КР3 | 6 | | 6 | | 6 | | | | | | |
| | | | — 03 | Каркас плоский КР4 | | 6 | | 6 | | 6 | | | | | |
| А3 | | 3 | 1.117.1-20.1 1.1.2.00 | Сетка арматурная С1 | 2,86 | | 2,86 | | 2,86 | | | | | | м |
| | | | — 01 | Сетка арматурная С2 | | 2,86 | | 2,86 | | 2,86 | | | | | м |

| | | |
|---|---|---|
| Нач.отд. | Гуров | |
| Н.контр. | Ильина | |
| ГИП | Гуров | |
| Рук.гр. | Канина | |
| Ст.инж. | Гуль | |
| Ст.инж. | Галахова | |

1.117.1-20.1 1.2.0.00

Каркас пространственный КП (КП9... КП12л)

| Стадия | Лист | Листов |
|---|---|---|
| Р | 1 | 2 |

ЛенЗНИИЭП

| Инв.№ подл. | Подп. и дата | Взам. инв.№ |
|---|---|---|
| | | |

| Формат | Зона | Поз. | Обозначение | Наименование | Кол. на исполн. 1.117.1-20.1 1.2.0.00- | | | | | | | | | | Примечание |
|---|---|---|---|---|---|---|---|---|---|---|---|---|---|---|---|
| | | | | | — | 01 | 02 | 03 | 04 | 05 | | | | | |
| А4 | | 4 | 1.117.1-20.1 1.1.3.00 | Изделие закладное МН81 | 2 | 2 | 1 | 1 | 1 | 1 | | | | | |
| | | 5 | -01 | Изделие закладное МН82 | | | 1 | 1 | 1 | 1 | | | | | |
| | | | | Детали | | | | | | | | | | | |
| А3 | | 6 | 1.117.1-20.1 1.1.4.00 | Стержень гнутый АН81 | 3 | 3 | 3 | 3 | 3 | 3 | | | | | |
| | | 7 | -03 | Стержень гнутый АН4 | 5 | | 5 | | 5 | | | | | | |
| | | | -04 | Стержень гнутый АН5 | | 5 | | 5 | | 5 | | | | | |
| | | 8 | -06 | Петля П2 | 2 | 2 | 2 | 2 | 2 | 2 | | | | | |
| | | | | Ф5 Вр I ГОСТ 6727-80 | | | | | | | | | | | |
| Б4 | | 9 | 1.117.1-20.1 1.2.0.01 | ℓ= 380 | 2 | | 2 | | 2 | | | | | | 0,054 |
| | | | 1.117.1-20.1 1.2.0.02 | ℓ= 430 | | 2 | | 2 | | 2 | | | | | 0,061 |
| Б4 | | 10 | 1.117.1-20.1 1.2.0.03 | ℓ= 2480 | 10 | 10 | | | | | | | | | 0,357 |
| | | | 1.117.1-20.1 1.2.0.04 | ℓ= 2570 | | | 10 | 10 | 10 | 10 | | | | | 0,370 |

Рис. 1

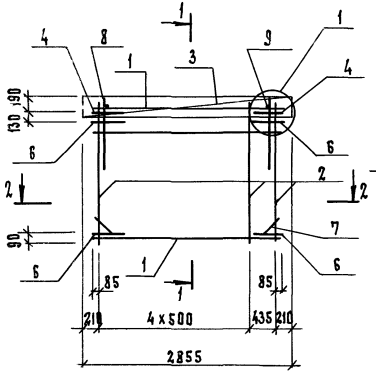


1–1

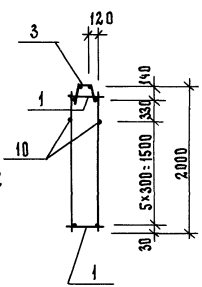


Рис. 2

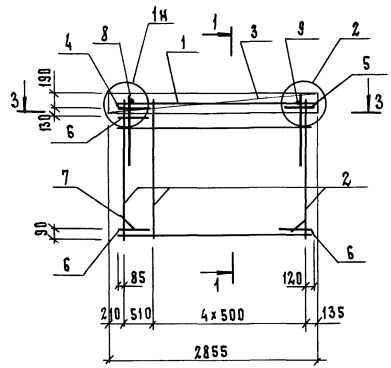


Рис. 3

Остальное - см. рис. 2

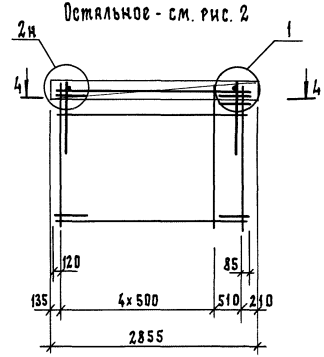


2 — 2

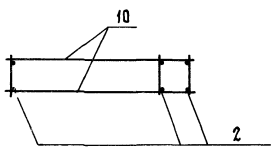


3 — 3

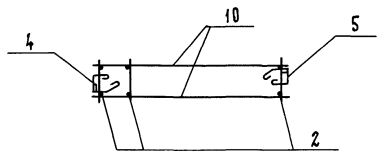


4 — 4

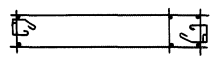

| Обозначение | Марка | Рис. | Масса, кг |
|---|---|---|---|
| 1.117.1–20.1 1.2.0.00 | КП9 | 1 | 33,12 |
| -01 | КП10 | | 33,98 |
| -02 | КП11 | 2 | 33,57 |
| -03 | КП12 | | 34,43 |
| -04 | КП11л | 3 | 33,57 |
| -05 | КП12л | | 34,43 |

| | | |
|---|---|---|
| Нач.отд. | Гуров | |
| Н.контр. | Ильина | |
| ГИП | Гуров | |
| Рук.гр. | Канина | |
| Ст.инж. | Гиль | |
| Ст.инж. | Галахова | |

1.117.1-20.1 1.2.0.00 СБ

Каркас пространственный КП(КП9...КП12л)
Сборочный чертеж

| Стадия | Масса | Масштаб |
|---|---|---|
| Р | см. табл. | 1:50 |
| Лист | Листов 1 | |

ПензНИИЭП

| Инв.№ подл. | Подп. и дата | Взам. инв.№ |
|---|---|---|
| | | |

| Формат | Зона | Поз. | Обозначение | Наименование | Кол. на исполн. 1.117.1-20.1 3.1.0.00- | | | | | | | | | | Примечание |
|---|---|---|---|---|---|---|---|---|---|---|---|---|---|---|---|
| | | | | | — | 01 | 02 | 03 | 04 | 05 | 06 | 07 | | | |
| А3 | | 4 | 1.117.1-20.1 1.1.2.00-02 | Сетка арматурная С3 | 1 | | 1 | | 1 | | 1 | | | | |
| | | | -03 | Сетка арматурная С4 | | 1 | | 1 | | 1 | | 1 | | | |
| А4 | | 5 | 1.117.1-20.1 1.1.3.00 | Изделие закладное МН-1 | 2 | 2 | 2 | 2 | 2 | 2 | 2 | 2 | | | |
| | | 6 | -02 | Изделие закладное МН-3 | 1 | 1 | 1 | 1 | 1 | 1 | 1 | 1 | | | |
| | | | | Детали | | | | | | | | | | | |
| А3 | | 7 | 1.117.1-20.1 1.1.4.00 | Стержень гнутый АН-1 | 4 | 4 | 4 | 4 | 4 | 4 | 4 | 4 | | | |
| | | 8 | -01 | Стержень гнутый АН-2 | 2 | 2 | 2 | 2 | 2 | 2 | 2 | 2 | | | |
| | | 9 | -03 | Стержень гнутый АН4 | 6 | | 6 | | 6 | | 6 | | | | |
| | | | -04 | Стержень гнутый АН5 | | 6 | | 6 | | 6 | | 6 | | | |
| | | 10 | -06 | Петля П2 | 2 | | | | 2 | | | | | | |
| | | | -07 | Петля П3 | | 2 | 2 | 2 | | 2 | 2 | 2 | | | |
| | | | | ф 5 Вр-I ГОСТ 6727-80 | | | | | | | | | | | |
| Б4 | | 11 | 1.117.1-20.1 3.1.0.01 | ℓ=380 | 2 | | 2 | | 2 | | 2 | | | | 0,054 |
| | | | 1.117.1-20.1 3.1.0.02 | ℓ=430 | | 2 | | 2 | | 2 | | 2 | | | 0,061 |
| Б4 | | 12 | 1.117.1-20.1 3.1.0.03 | ℓ=2570 | 10 | 10 | | | 10 | 10 | | | | | 0,370 |
| | | | 1.117.1-20.1 3.1.0.04 | ℓ=3170 | | | 10 | 10 | | | 10 | 10 | | | 0,456 |

| Инв. № подл. | Подп. и дата | Взам. инв. № |
|---|---|---|
| | | |

| Формат | Зона | Поз. | Обозначение | Наименование | Кол. на испол. 1.117.1-20.1 3.1.0.00- | | | | | | | | | | Примечание |
|---|---|---|---|---|---|---|---|---|---|---|---|---|---|---|---|
| | | | | | – | 01 | 02 | 03 | 04 | 05 | 06 | 07 | | | |
| | | | | Документация | | | | | | | | | | | |
| А3 | | | 1.117.1-20.1 3.1.0.00 СБ | Сборочный чертеж | × | × | × | × | × | × | × | × | | | |
| А3 | | | 1.117.1-20.1 0.0.0.00 Д1 | Узлы | × | × | × | × | × | × | × | × | | | |
| А3 | | | 1.117.1-20.1 0.0.0.00 ТО | Техническое описание | × | × | × | × | × | × | × | × | | | |
| | | | | Сборочные единицы | | | | | | | | | | | |
| А4 | | 1 | 1.117.1-20.1 [illegible] 00-08 | Каркас плоский КР 10 | | | | | | | | | | | |
| | | | -10 | Каркас плоский КР 11 | | 2 | | | | 2 | | | | | |
| | | | -11 | Каркас плоский КР 12 | | | 2 | | | | 2 | | | | |
| | | | -12 | Каркас плоский КР 13 | | | | 2 | | | | 2 | | | |
| | | 2 | -02 | Каркас плоский КР 3 | 6 | | 7 | | 6 | | 7 | | | | |
| | | | -03 | Каркас плоский КР 4 | | 6 | | 7 | | 6 | | 7 | | | |
| А3 | | 3 | 1.117.1-20.1 1.1.2.00 | Сетка арматурная С1 | 3,13 | | 3,73 | | 3,13 | | 3,73 | | | | м |
| | | | 01 | Сетка арматурная С2 | | 3,18 | | 3,78 | | 3,18 | | 3,78 | | | м |

| | | |
|---|---|---|
| Нач.отд. | Гуров | |
| Н.контр. | Ильина | |
| ГИП | Гуров | |
| Рук. гр. | Канина | |
| Ст. инж. | Гиль | |
| Ст. инж. | Галахова | |

1.117 3.1.0.00

Каркас пространственный КП (КП 13... КП 16л)

| Стадия | Лист | Листов |
|---|---|---|
| Р | 1 | 2 |

ПензНИИЭП

Рис. 1

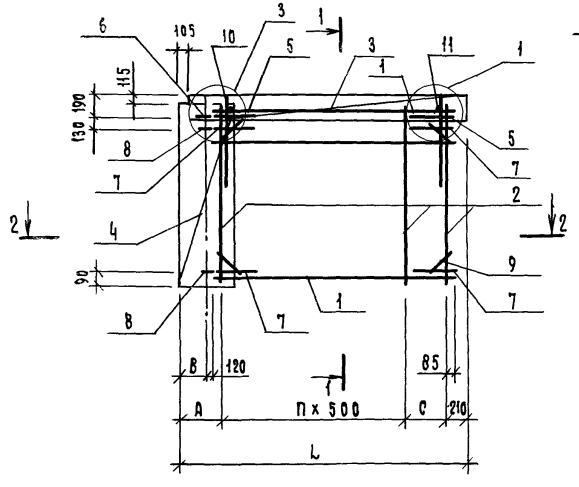


1 — 1

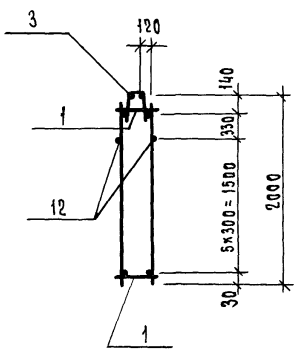


Рис. 2

Остальное - см. рис. 1

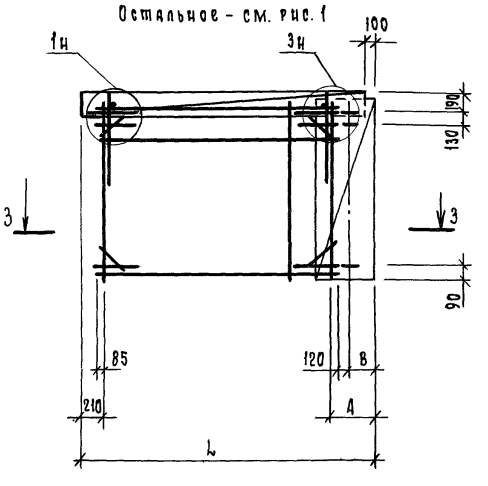


2 — 2

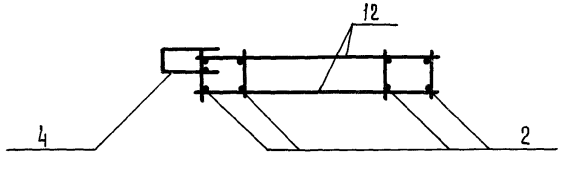


3 — 3

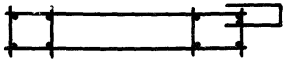

| Обозначение | Марка | Рис. | Размеры, мм | | | | n | Масса, кг |
|---|---|---|---|---|---|---|---|---|
| | | | L | A | B | C | | |
| 1.117.1-20.1 3.1.0.00 | КП 13 | 1 | 3235 | 505 | 300 | 520 | 4 | 40,88 |
| -01 | КП 14 | | 3285 | 555 | 350 | | | 44,29 |
| -02 | КП 15 | | 3835 | 505 | 300 | 620 | 5 | 47,71 |
| -03 | КП 16 | | 3885 | 555 | 350 | | | 49,13 |
| -04 | КП 13 л | 2 | 3235 | 505 | 300 | 520 | 4 | 40,82 |
| -05 | КП 14 л | | 3285 | 555 | 350 | | | 44,29 |
| -06 | КП 15 л | | 3835 | 505 | 300 | 620 | 5 | 47,71 |
| -07 | КП 16 л | | 3885 | 555 | 350 | | | 49,13 |

| | | |
|---|---|---|
| Нач.отд. | Гуров | |
| Н.контр. | Ильина | |
| ГИП | Гуров | |
| Рук.гр. | Качина | |
| Ст.инж. | Гиль | |
| Ст.инж. | Галахова | |

1.117.1-20.1 3.1.0.00 СБ

Каркас пространственный КП (КП13... КП16л). Сборочный чертеж

| Стадия | Масса | Масштаб |
|---|---|---|
| Р | см. табл. | 1:50 |
| Лист | Листов 1 | |

ЛенЗНИИЭП

| Инв. № подл. | Подп. и дата | Взам. инв. № |
|---|---|---|
| | | |

| Формат | Зона | Поз. | Обозначение | Наименование | Кол. на испол. 1.117.1-20.1 41.0.00- — | 01 | 02 | 03 | 04 | 05 | 06 | 07 | | | Примечание |
|---|---|---|---|---|---|---|---|---|---|---|---|---|---|---|---|
| | | | | **Документация** | | | | | | | | | | | |
| А3 | | | 1.117.1-20.1 4.1.0.00 СБ | Сборочный чертеж | × | × | × | × | × | × | × | × | | | |
| А3 | | | 1.117.1-20.1 0.0.0.00 Д2 | Узлы | × | × | × | × | × | × | × | × | | | |
| А3 | | | 1.117.1-20.1 0.0.0.00 ТО | Техническое описание | × | × | × | × | × | × | × | × | | | |
| | | | | **Сборочные единицы** | | | | | | | | | | | |
| А4 | | 1 | 1.117.1-20.1 1.1.1.00-05 | Каркас плоский КР5 | 2 | | 2 | | | | | | | | |
| | | | -06 | Каркас плоский КР7 | | 2 | | 2 | | | | | | | |
| | | | -13 | Каркас плоский КР14 | | | | | 2 | | 2 | | | | |
| | | | -14 | Каркас плоский КР15 | | | | | | 2 | | 2 | | | |
| | | 2 | -02 | Каркас плоский КР3 | 5 | | 5 | | 4 | | 4 | | | | |
| | | | -03 | Каркас плоский КР4 | | 5 | | 5 | | 4 | | 4 | | | |
| | | 3 | -04 | Каркас плоский КР5 | | | | | 1 | 1 | 1 | 1 | | | |
| А3 | | 4 | 1.117.1-20.1 1.1.2.00 | Сетка арматурная С1 | 2,18 | | 2,18 | | 1,03 | | 1,03 | | | | м |
| | | | -01 | Сетка арматурная С2 | | 2,20 | | 2,20 | | 1,03 | | 1,03 | | | м |

| | | |
|---|---|---|
| Нач. отд. | Гуров | |
| Н. контр. | Ильина | |
| ГИП | Гуров | |
| Рук. гр. | Канина | |
| Ст. инж. | Риль | |
| Ст. инж. | Галахова | |

1.117.1-20.1 4.1.0.00

Каркас пространственный КП (КП17...КП20 л)

| Стадия | Лист | Листов |
|---|---|---|
| Р | 1 | 2 |

ЛенЗНИИЭП

| Инв. № подл. | Подп. и дата | Взам. инв. № |
|---|---|---|
| | | |

| Формат | Зона | Поз. | Обозначение | Наименование | Кол. на испол. 1.117.1-20.1 41.000- — | 01 | 02 | 03 | 04 | 05 | 06 | 07 | | | Примечание |
|---|---|---|---|---|---|---|---|---|---|---|---|---|---|---|---|
| А3 | | 5 | 1.117.1-20.1 1.1.2.00-04 | Сетка арматурная С5 | 1 | | 1 | | | | | | | | |
| | | | -05 | Сетка арматурная С6 | | 1 | | 1 | | | | | | | |
| А4 | | 6 | 1.117.1-20.1 1.1.3.00 | Изделие закладное МН1 | 2 | 2 | 2 | 2 | 2 | 2 | 2 | 2 | | | |
| | | | | | | | | | | | | | | | |
| | | | | Детали | | | | | | | | | | | |
| А3 | | 7 | 1.117.1-20.1 1.1.4.00 | Стержень гнутый АН1 | 4 | 4 | 4 | 4 | 2 | 2 | 2 | 2 | | | |
| | | 8 | -03 | Стержень гнутый АН4 | 6 | | 6 | | 4 | | 4 | | | | |
| | | | -04 | Стержень гнутый АН5 | | 6 | | 6 | | 4 | | 4 | | | |
| | | 9 | -05 | Петля П1 | 2 | 2 | 2 | 2 | 2 | 2 | 2 | 2 | | | |
| | | | | | | | | | | | | | | | |
| | | | | ф5 Вр I ГОСТ 6727-80 | | | | | | | | | | | |
| Б4 | | 10 | 1.117.1-20.1 4.1.0.01 | ℓ=380 | 2 | | 2 | | 2 | | 2 | | | | 0,054 |
| | | | 1.117.1-20.1 4.1.0.02 | ℓ=430 | | 2 | | 2 | | 2 | | 2 | | | 0,061 |
| Б4 | | 11 | 1.117.1-20.1 4.1.0.03 | ℓ=540 | | | | | 5 | 5 | 5 | 5 | | | 0,092 |
| Б4 | | 12 | 1.117.1-20.1 4.1.0.04 | ℓ=1050 | | | | | 5 | 5 | 5 | 5 | | | 0,151 |
| | | | 1.117.1-20.1 4.1.0.05 | ℓ=1970 | 10 | 10 | 10 | 10 | | | | | | | 0,283 |

Рис. 1

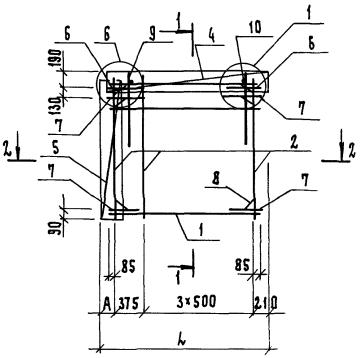


1—1

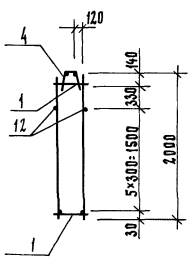


Рис. 2
Остальное - см. рис. 1

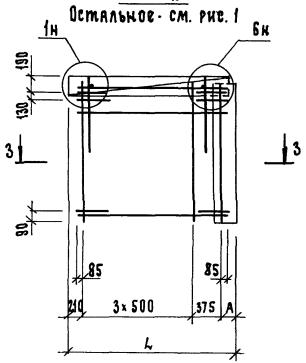


Рис. 3

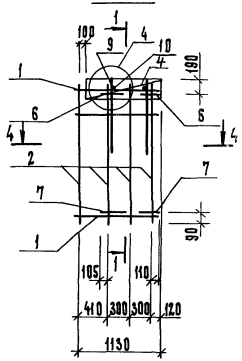


Рис. 4
Остальное - см. рис. 3

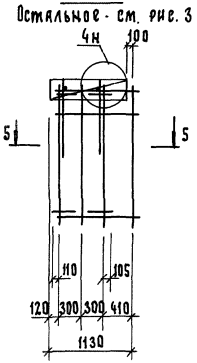


2 — 2

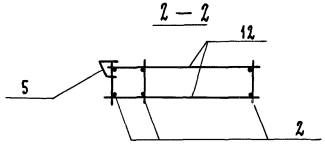


3 — 3

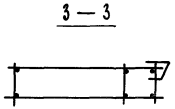

4 — 4

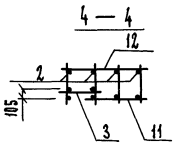


5 — 5

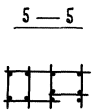

| Обозначение | Марка | Рис. | Размеры, мм | | Масса, кг |
|---|---|---|---|---|---|
| | | | L | A | |
| 1.117.1-20.1 4.1.0.00 | КП17 | 1 | 2285 | 200 | 29,78 |
| -01 | КП18 | | 2305 | 220 | 30,53 |
| -02 | КП17л | 2 | 2285 | 200 | 29,78 |
| -03 | КП18л | | 2305 | 220 | 30,53 |
| -04 | КП19 | 3 | — | — | 20,56 |
| -05 | КП20 | | — | — | 18,86 |
| -06 | КП19л | 4 | — | — | 20,56 |
| -07 | КП20л | | - | - | 18,86 |

| | | | |
|---|---|---|---|
| Нач.отд | Гуров | | |
| Н.контр. | Ильина | | |
| ГИП | Гуров | | |
| Рук.гр. | Канина | | |
| Ст.инж. | Гиль | | |
| Ст.инж. | Галахова | | |

1.117.1-20.1 4.1.0.00 СБ

Каркас пространственный КП(КП17...КП20л

Сборочный чертеж

| Стадия | Масса | Масштаб |
|---|---|---|
| Р | см. табл. | 1:50 |
| Лист | Листов 1 | |

ПензНИИЭП

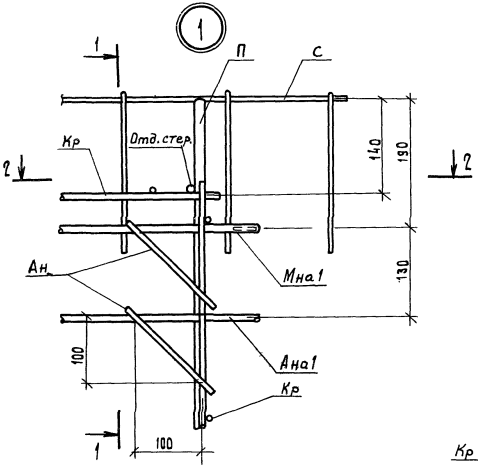


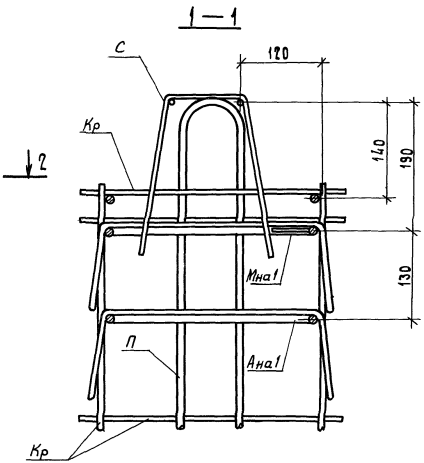


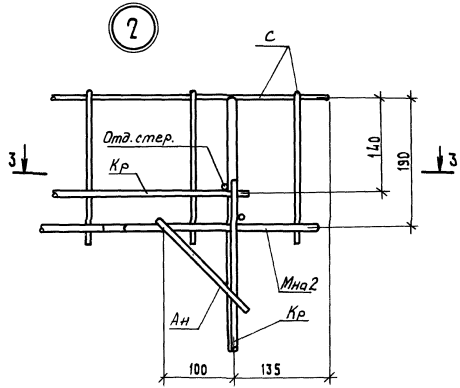


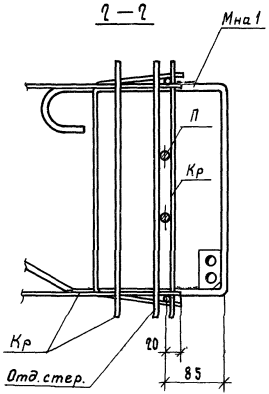


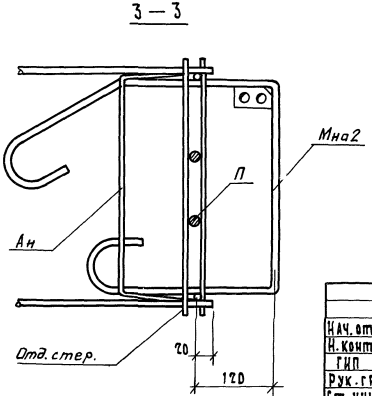


| | | | |
|---|---|---|---|
| Нач.отд | Гуров | | |
| Н.контр. | Цыбина | | |
| ГИП | Гуров | | |
| Рук.гр. | Канина | | |
| Ст. инж. | Гиль | | |

1.117.1-20.1 0.0.0.00 Д?

Узлы арматурные 1...6

| Стадия | Лист | Листов |
|---|---|---|
| Р | 1 | 3 |

ЛенЗНИИЭП

Инв.№ подл. | Подп. и дата | Взам. инв.№

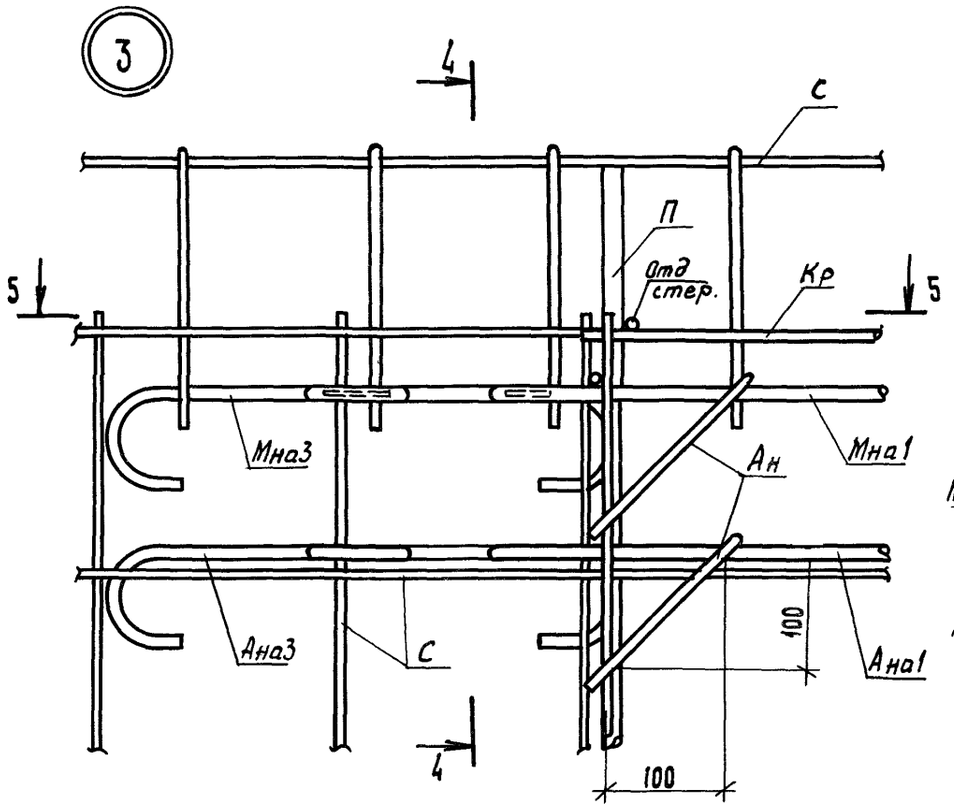
3
4
С
П
Отд стер.
Кр
5
5
Мна3
Ан
Мна1
Ана3
С
Ана1
100
4

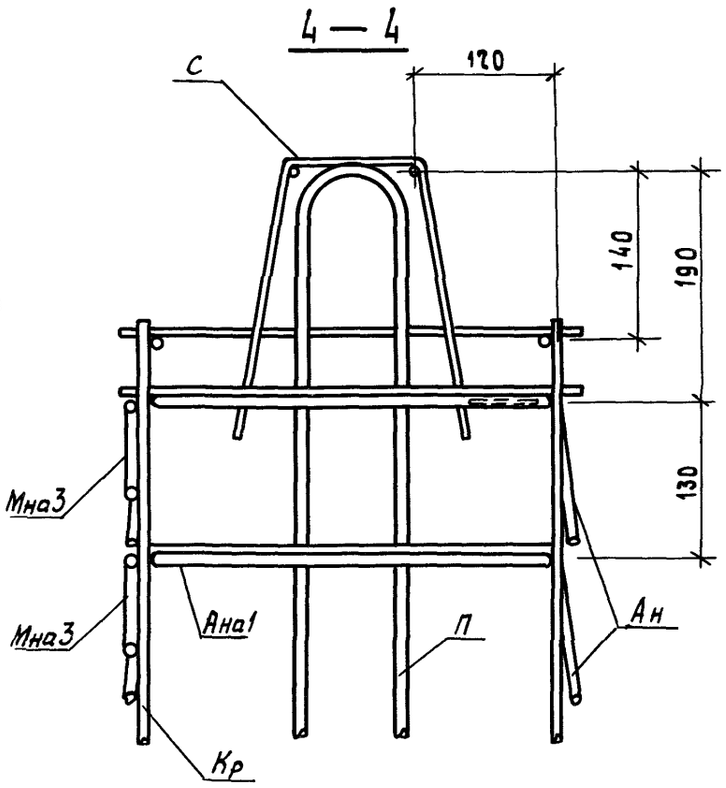
4 — 4
С
120
140
190
130
Мна3
Мна3
Ана1
П
Ан
Кр

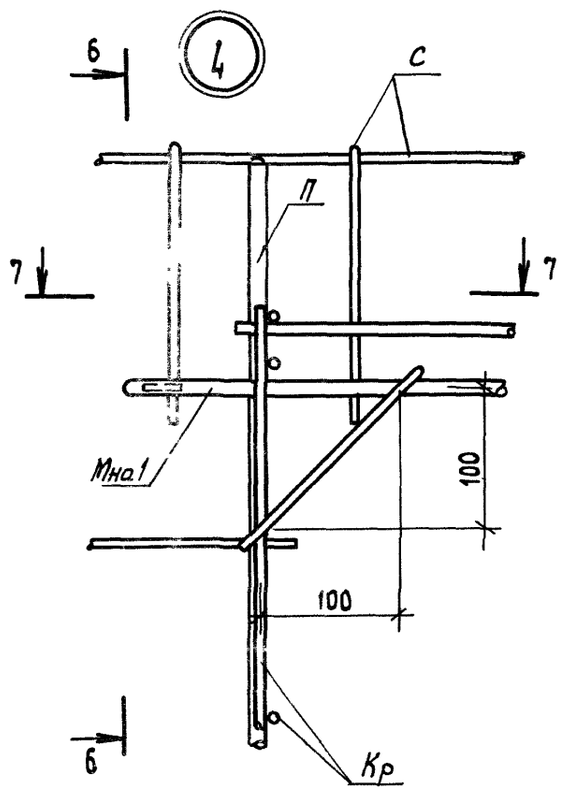
6
4
С
П
7
7
Мна1
100
100
6
Кр

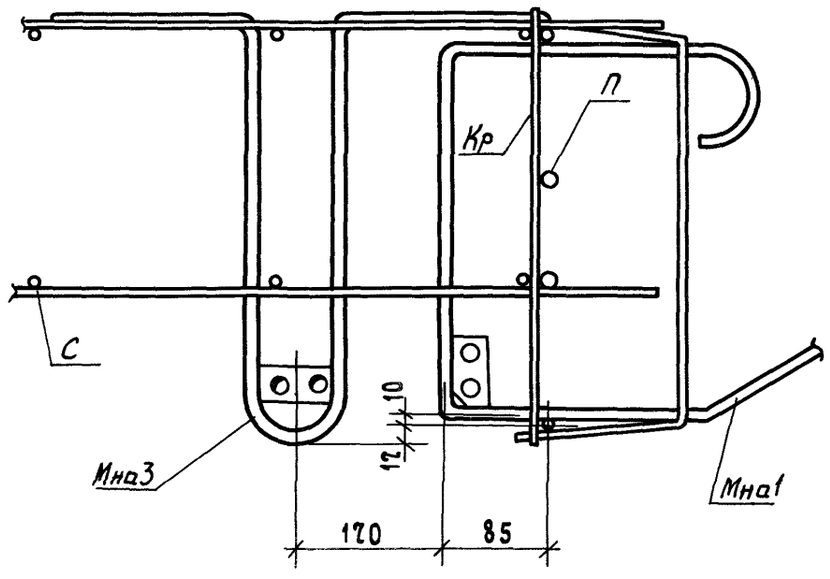
5 — 5
П
Кр
С
10
12
Мна3
Мна1
120
85

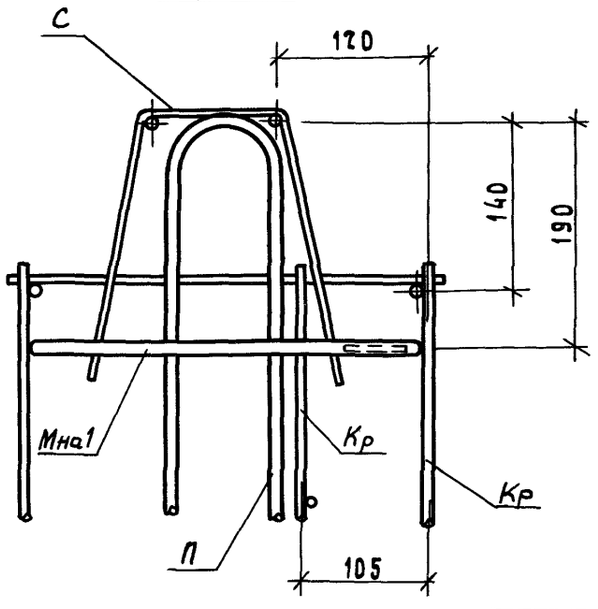
6 — 6
С
120
140
190
Мна1
Кр
Кр
П
105

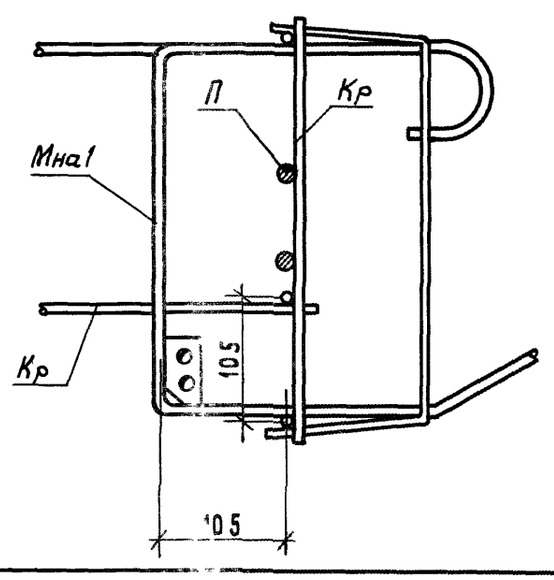
7 — 7
П
Кр
Мна1
105
Кр
105

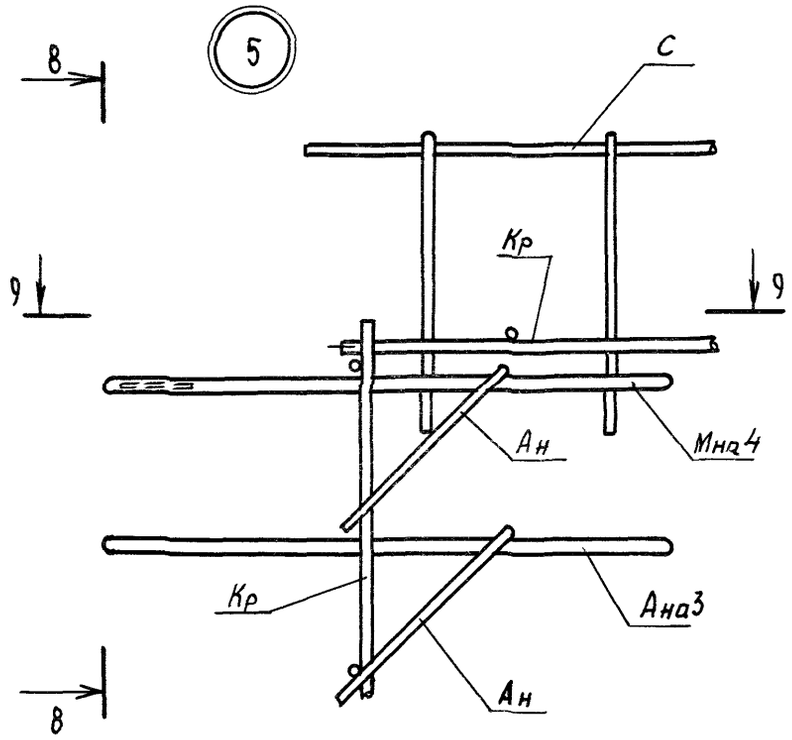


8 — 8

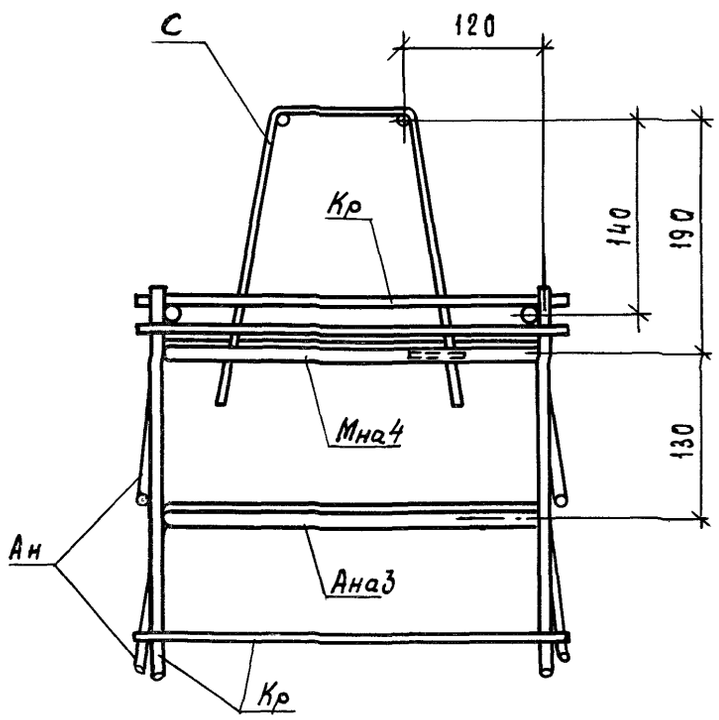


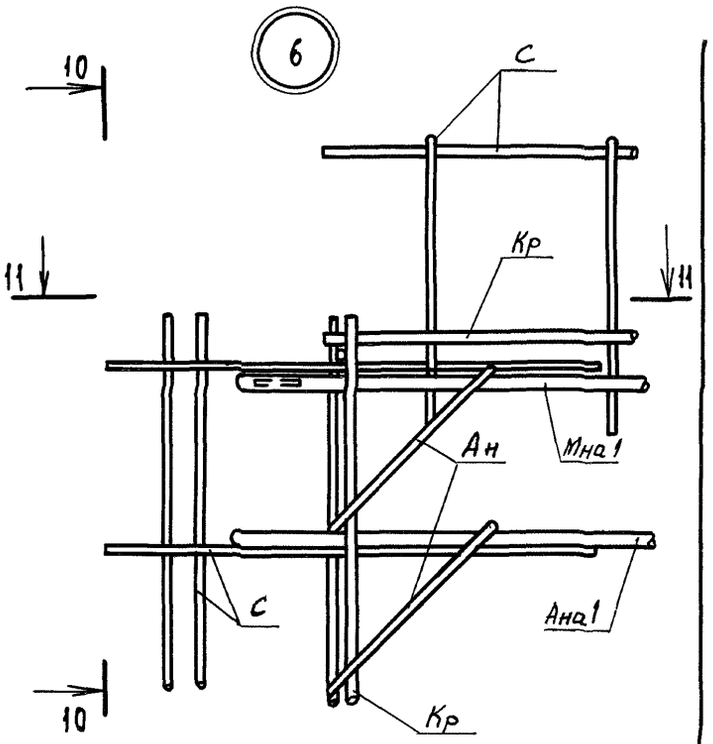


9 — 9

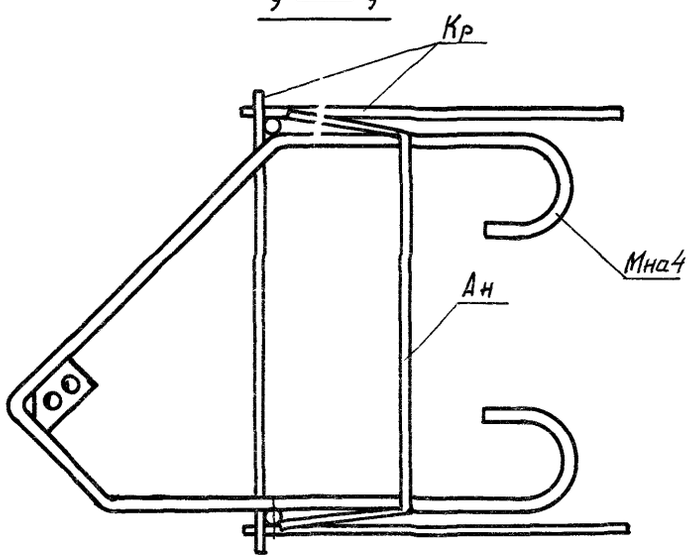


10 — 10

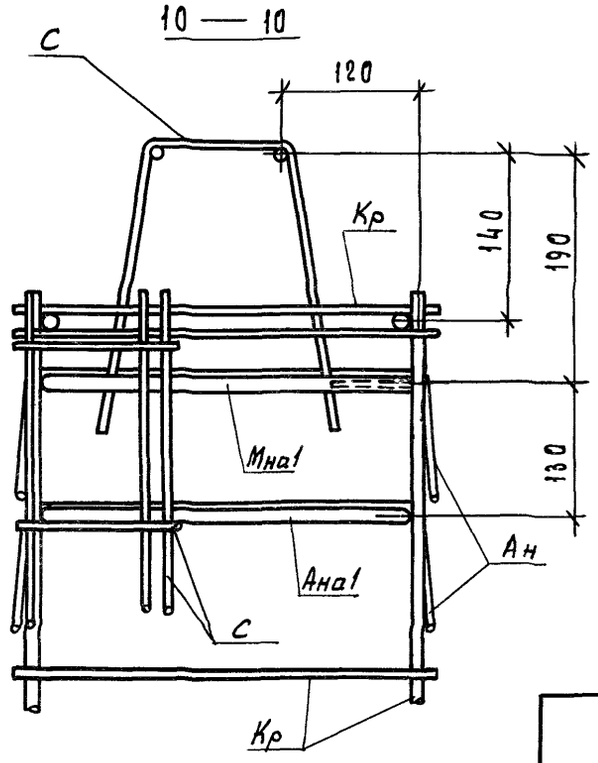


11 — 11

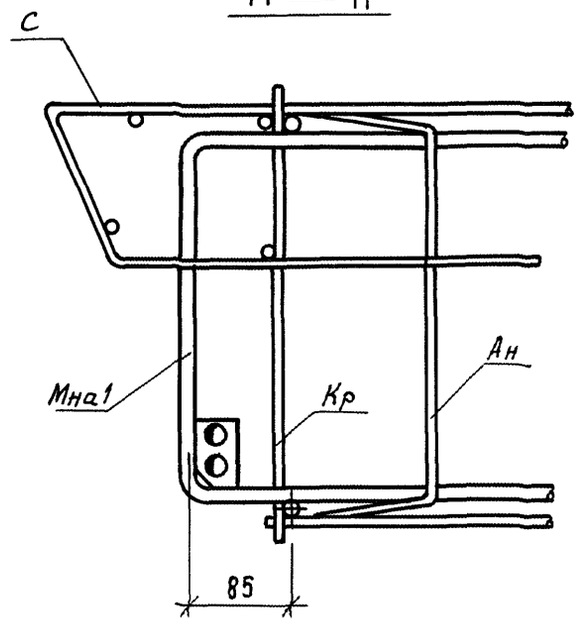


Инв.N подл. | Подп. и дата | Взам. инв.N

1.117.1-20.1 0.0.0.00 Д2

Лист 3

| Формат | Зона | Поз. | Обозначение | Наименование | Кол. | Примечание |
|---|---|---|---|---|---|---|
| | | | | 1.117.1-20.1 1.1.1.00-04 | | КР5 |
| | | | | Детали | | |
| БЧ | | 1 | 1.117.1-20.1 1.1.1.06 | Ф5 В р I ГОСТ 6727-80, ℓ=440 | 4 | 0,06кг |
| БЧ | | 2 | 1.117.1-20.1 1.1.1.05 | Ф6 А III ГОСТ 5781-82, ℓ=1880 | 2 | 0,42кг |
| | | | | 1.117.1-20.1 1.1.1.00-05 | | КР6 |
| | | | | Детали | | |
| БЧ | | 1 | 1.117.1-20.1 1.1.1.03 | Ф5 В р I ГОСТ 6727-80, ℓ=360 | 7 | 0,05кг |
| БЧ | | 2 | 1.117.1-20.1 1.1.1.07 | Ф12 А III ГОСТ 5781-82, ℓ=1970 | 2 | 1,75кг |
| | | | | 1.117.1-20.1 1.1.1.00-06 | | КР7 |
| | | | | Детали | | |
| БЧ | | 1 | 1.117.1-20.1 1.1.1.01 | Ф5 В р I ГОСТ 6727-80, ℓ=410 | 7 | 0,06кг |
| БЧ | | 2 | 1.117.1-20.1 1.1.1.07 | Ф12 А III ГОСТ 5781-82, ℓ=1970 | 2 | 1,75кг |
| | | | | 1.117.1-20.1 1.1.1.00-07 | | КР8 |
| | | | | Детали | | |
| БЧ | | 1 | 1.117.1-20.1 1.1.1.03 | Ф5 В р I ГОСТ 6727-80, ℓ=360 | 9 | 0,05кг |
| БЧ | | 2 | 1.117.1-20.1 1.1.1.08 | Ф12 А III ГОСТ 5781-82, ℓ=2480 | 2 | 2,20кг |
| | | | | 1.117.1-20.1 1.1.1.00-08 | | КР9 |
| | | | | Детали | | |
| БЧ | | 1 | 1.117.1-20.1 1.1.1.01 | Ф5 В р I ГОСТ 6727-80, ℓ=410 | 9 | 0,06кг |
| БЧ | | 2 | 1.117.1-20.1 1.1.1.08 | Ф12 А III ГОСТ 5781-82, ℓ=2480 | 2 | 2,20кг |
| | | | | 1.117.1-20.1 1.1.1.00-09 | | КР10 |
| | | | | Детали | | |
| БЧ | | 1 | 1.117.1-20.1 1.1.1.03 | Ф5 В р I ГОСТ 6727-80, ℓ=360 | 9 | 0,05кг |
| БЧ | | 2 | 1.117.1-20.1 1.1.1.09 | Ф12 А III ГОСТ 5781-82, ℓ=2570 | 2 | 2,28кг |

Взам. инв. N | Подп. и дата | Инв. N подл.

| Формат | Зона | Поз. | Обозначение | Наименование | Кол. | Примечание |
|---|---|---|---|---|---|---|
| | | | | Документация | | |
| 4 | | | 1.117.1-20.1 1.1.1.00 СБ | Сборочный чертеж | | |
| 3 | | | 1.117.1-20.1 0.0.0.00 ТО | Техническое описание | | |
| | | | | | | |
| | | | переменные данные | для исполнений: | | |
| | | | | | | |
| | | | | 1.117.1-20.1 1.1.1.00 | | КР1 |
| | | | | Детали | | |
| Ч | | 1 | 1.117.1-20.1 1.1.1.01 | Ф58 р I ГОСТ 6727-80, $\ell$=410 | 5 | 0,06 кг |
| Ч | | 2 | 1.117.1-20.1 1.1.1.02 | Ф12 А III ГОСТ 5781-82, $\ell$=1430 | 2 | 1,27 кг |
| | | | | | | |
| | | | | 1.117.1-20.1 1.1.1.00-01 | | КР2 |
| | | | | Детали | | |
| Ч | | 1 | 1.117.1-20.1 1.1.1.03 | Ф58 р I ГОСТ 6727-80, $\ell$=360 | 5 | 0,05 кг |
| Ч | | 2 | 1.117.1-20.1 1.1.1.04 | Ф12 А III ГОСТ 5781-82, $\ell$=1480 | 2 | 1,31 кг |
| | | | | | | |
| | | | | 1.117.1-20.1 1.1.1.00-02 | | КР3 |
| | | | | Детали | | |
| Ч | | 1 | 1.117.1-20.1 1.1.1.03 | Ф58 р I ГОСТ 6727-80, $\ell$=360 | 7 | 0,05 кг |
| Ч | | 2 | 1.117.1-20.1 1.1.1.05 | Ф6 А III ГОСТ 5781-82, $\ell$=1880 | 2 | 0,42 кг |
| | | | | | | |
| | | | | 1.117.1-20.1 1.1.1.00-03 | | КР4 |
| | | | | Детали | | |
| Ч | | 1 | 1.117.1-20.1 1.1.1.01 | Ф58 р I ГОСТ 6727-80, $\ell$=410 | 7 | 0,06 кг |
| Ч | | 2 | 1.117.1-20.1 1.1.1.05 | Ф6 А III ГОСТ 5781-82, $\ell$=1880 | 2 | 0,42 кг |

| | | |
|---|---|---|
| Нач.отд. | Гуров | |
| Гл.констр. | Ильина | |
| ГИП | Гуров | |
| Рук.гр. | Канина | |
| Гл.инж. | Гиль | |

1.117.1-20.1 1.1.1.00

Каркас плоский КР (КР1 ... КР15)

| Стадия | Лист | Листов |
|---|---|---|
| Р | 1 | 3 |

ЛенЗНИИЭП

Рис. 1

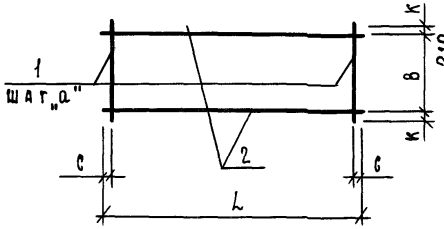


Рис. 2

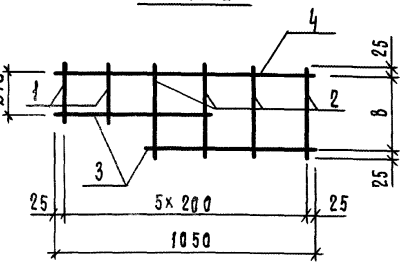


| Обозначение | Марка | Рис. | Размеры, мм | | | | | Масса, кг |
|---|---|---|---|---|---|---|---|---|
| | | | L | B | a | C | K | |
| 1.117.1-20.1 1.1.1.00 | КР1 | 1 | 1430 | 340 | 300 | 115 | 35 | 2,84 |
| -01 | КР2 | | 1480 | 290 | 300 | 140 | 35 | 2,87 |
| -02 | КР3 | | 1880 | 320 | 300 | 40 | 20 | 1,19 |
| -03 | КР4 | | | 370 | | | | 1,26 |
| -04 | КР5 | | | 400 | 600 | | | 1,08 |
| -05 | КР6 | | 1970 | 290 | 300 | 85 | 30 | 3,85 |
| -06 | КР7 | | | 340 | | | | 3,92 |
| -07 | КР8 | | 2480 | 290 | 300 | 40 | 35 | 4,85 |
| -08 | КР9 | | | 340 | | | | 4,94 |
| -09 | КР10 | | 2570 | 290 | 300 | 85 | 35 | 5,01 |
| -10 | КР11 | | | 340 | | | | 5,10 |
| -11 | КР12 | | 3170 | 290 | 300 | 85 | 35 | 6,17 |
| -12 | КР13 | | | 340 | | | | 6,28 |
| -13 | КР14 | 2 | — | 310 | — | — | — | 2,35 |
| -14 | КР15 | | | 360 | | | | 2,39 |

Взам. инв. N

Подп. и дата

Инв. N подл.

1.117.1-20.1 1.1.1.00 СБ

| | | |
|---|---|---|
| Нач. отд. | Гуров | |
| Н. контр. | Ильина | |
| ГИП | Гуров | |
| Рук. гр. | Канина | |
| Ст. инж. | Гиль | |

Каркас плоский КР (КР1... КР15)

Сборочный чертеж

| Стадия | Масса | Масштаб |
|---|---|---|
| Р | см. табл. | — |
| Лист | Листов 1 | |

ЛенЗНИИЭП

| Формат | Зона | Поз. | Обозначение | Наименование | Кол. | Примечание |
|---|---|---|---|---|---|---|
| | | | | 1.117.1-20.1 1.1.1.00-10 | | Кр11 |
| | | | | Детали | | |
| БЧ | | 1 | 1.117.1-20.1 1.1.1.09 | Ф5 В р I ГОСТ 6727-80, ℓ=410 | 9 | 0,06кг |
| БЧ | | 2 | 1.117.1-20.1 1.1.1.09 | Ф12 А III ГОСТ 5781-82, ℓ=2570 | 2 | 2,28кг |
| | | | | 1.117.1-20.1 1.1.1.00-11 | | Кр12 |
| | | | | Детали | | |
| БЧ | | 1 | 1.117.1-20.1 1.1.1.[illegible] | Ф5 В р I ГОСТ 6727-80, ℓ=360 | 11 | 0,05кг |
| БЧ | | 2 | 1.117.1-20.1 1.1.1.[illegible] | Ф12 А III ГОСТ 5781-82, ℓ=3170 | 2 | 2,81кг |
| | | | | 1.117.1-20.1 1.1.1.00-12 | | Кр13 |
| | | | | Детали | | |
| БЧ | | 1 | 1.117.1-20.1 1.1.1.01 | Ф5 В р I ГОСТ 6727-80, ℓ=410 | 11 | 0,06кг |
| БЧ | | 2 | 1.117.1-20.1 1.1.1.10 | Ф12 А III ГОСТ 5781-82, ℓ=3170 | 2 | 2,81кг |
| | | | | 1.117.1-20.1 1.1.1.00-13 | | Кр14 |
| | | | | Детали | | |
| БЧ | | 1 | 1.117.1-20.1 1.1.1.[illegible] | Ф5 В р I ГОСТ 6727-80, ℓ=260 | 2 | 0,04кг |
| БЧ | | 2 | 1.117.1-20.1 1.1.1.12 | Ф5 В р I ГОСТ 6727-80, ℓ=360 | 4 | 0,05кг |
| БЧ | | 3 | 1.117.1-20.1 1.1.1.13 | Ф12 А III ГОСТ 5781-82, ℓ=640 | 2 | 0,57кг |
| БЧ | | 4 | 1.117.1-20.1 1.1.1.14 | Ф12 А III ГОСТ 5781-82, ℓ=1050 | 1 | 0,93кг |
| | | | | 1.117.1-20.1 1.1.1.00-14 | | Кр15 |
| | | | | Детали | | |
| БЧ | | 1 | 1.117.1-20.1 1.1.1.[illegible] | Ф5 В р I ГОСТ 6727-80, ℓ=310 | 2 | 0,04кг |
| БЧ | | 2 | 1.117.1-20.1 1.1.1.01 | Ф5 В р I ГОСТ 6727-80, ℓ=410 | 4 | 0,06кг |
| БЧ | | 3 | 1.117.1-20.1 1.1.1.13 | Ф12 А III ГОСТ 5781-82, ℓ=640 | 2 | 0,57кг |
| БЧ | | 4 | 1.117.1-20.1 1.1.1.[illegible] | Ф12 А III ГОСТ 5781-82, ℓ=1050 | 1 | 0,93кг |

Взам. инв. N | Подп. и дата | Инв. N подл.

| Формат | Зона | Поз. | Обозначение | Наименование | Кол. | Примечание |
|---|---|---|---|---|---|---|
| | | | | 1.117.1-20.1 1.1.2.00-03 | | С4 |
| | | | | Детали | | |
| | | | | Ф4 Вр I ГОСТ 6727-80 | | |
| БЧ | | 1 | 1.117.1-20.1 1.1.2.07 | ℓ= 1570 | 10 | 0,14 кг |
| БЧ | | 2 | 1.117.1-20.1 1.1.2.06 | ℓ= 1880 | 8 | 0,17 кг |
| | | | | | | |
| | | | | 1.117.1-20.1 1.1.2.00-04 | | С5 |
| | | | | Детали | | |
| | | | | Ф4 Вр I ГОСТ 6727-80 | | |
| БЧ | | 1 | 1.117.1-20.1 1.1.2.08 | ℓ= 890 | 10 | 0,08 кг |
| БЧ | | 2 | 1.117.1-20.1 1.1.2.06 | ℓ= 1880 | 4 | 0,17 кг |
| | | | | | | |
| | | | | 1.117.1-20.1 1.1.2.00-05 | | С6 |
| | | | | Детали | | |
| | | | | Ф4 Вр I ГОСТ 6727-80 | | |
| БЧ | | 1 | 1.117.1-20.1 1.1.2.04 | ℓ= 960 | 10 | 0,09 |
| БЧ | | 2 | 1.117.1-20.1 1.1.2.06 | ℓ= 1880 | 4 | 0,17 кг |

Взам. инв. N

Подп. и дата

Инв. N подл.

| Формат | Зона | Поз. | Обозначение | Наименование | Кол. | Примечание |
|---|---|---|---|---|---|---|
| | | | | Документация | | |
| А3 | | | 1.117.1-20.1 1.1.2.00СБ | Сборочный чертеж | | |
| А3 | | | 1.117.1-20.1 0.0.0.00ТО | Техническое описание | | |
| | | | | | | |
| | | | Переменные данные | для исполнений: | | |
| | | | | | | |
| | | | | 1.117.1-20.1 1.1.2.00 | | С1 |
| | | | | Детали | | |
| | | | | Ф4ВрI ГОСТ 6727-80 | | |
| БЧ | | 1 | 1.117.1-20.1 1.1.2.01 | ℓ = 600 | 7 | 0,05кг |
| БЧ | | 2 | 1.117.1-20.1 1.1.2.02 | ℓ = 1000 | 2 | 0,09кг |
| | | | | | | |
| | | | | 1.117.1-20.1 1.1.2.00-01 | | С2 |
| | | | | Детали | | |
| | | | | Ф4ВрI ГОСТ 6727-80 | | |
| БЧ | | 1 | 1.117.1-20.1 1.1.2.03 | ℓ = 650 | 7 | 0,06кг |
| БЧ | | 2 | 1.117.1-20.1 1.1.2.02 | ℓ = 1000 | 2 | 0,09кг |
| | | | | | | |
| | | | | 1.117.1-20.1 1.1.2.00-02 | | С3 |
| | | | | Детали | | |
| | | | | Ф4ВрI ГОСТ 6727-80 | | |
| БЧ | | 1 | 1.117.1-20.1 1.1.2.05 | ℓ = 1420 | 10 | 0,13кг |
| БЧ | | 2 | 1.117.1-20.1 1.1.2.06 | ℓ = 1880 | 7 | 0,17кг |

| | | |
|---|---|---|
| Нач.отд. | Гуров | |
| Н.контр. | Дьячина | |
| ГИП | Гуров | |
| Рук. гр. | Канина | |
| Ст.инж. | Гиль | |

1.117.1-20.1 1.1.2.00

Сетка арматурная С (С1 ... С6)

| Стадия | Лист | Листов |
|---|---|---|
| Р | 1 | 2 |

ЛенЗНИИЭП

Рис. 1

Развертка 1 погонного метра

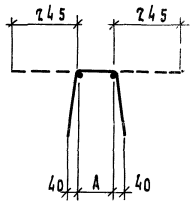


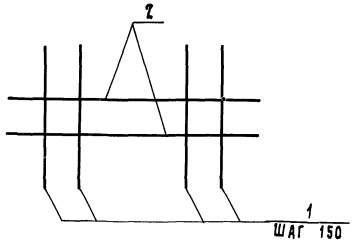


Рис. 2

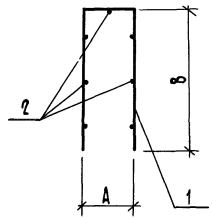


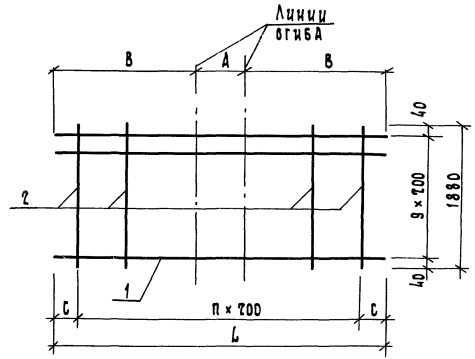


Рис. 3

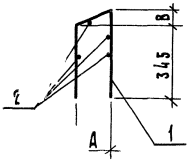


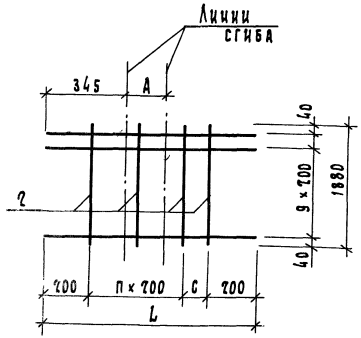


| Обозначение | Марка | Рис. | Размеры, мм | | | | п | Масса, кг |
|---|---|---|---|---|---|---|---|---|
| | | | L | A | B | C | | |
| 1.117.1-20.1.1.2.00 | С1 | 1 | — | 100 | — | — | — | 0,53 |
| -01 | С2 | | | 150 | | | | 0,60 |
| -02 | С3 | 2 | 1420 | 220 | 600 | 110 | 6 | 2,49 |
| -03 | С4 | | 1570 | 270 | 650 | 85 | 7 | 2,76 |
| -04 | С5 | 3 | 890 | 130 | 55 | 90 | 2 | 1,48 |
| -05 | С6 | | 960 | 180 | 75 | 160 | | 1,58 |

| | | | |
|---|---|---|---|
| Нач.отд | Руров | | |
| Н.контр. | Ильина | | |
| ГИП | Гуров | | |
| Рук. гр. | Канина | | |
| Ст. инж. | Гиль | | |

1.117.1-20.1.1.2.00 СБ

Сетка арматурная С (С1...С6)
Сборочный чертеж

| Стадия | Масса | Масштаб |
|---|---|---|
| Р | см. табл. | — |
| Лист | Листов 1 | |

ЛенЗНИИЭП

Инв.№ подл. | Подп. и дата | Взам. инв.№

Рис. 1

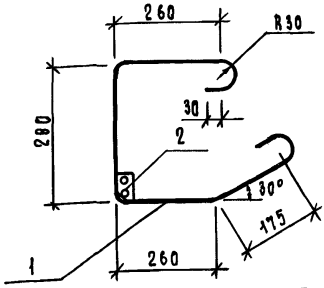


Поз. 2

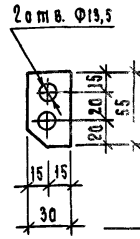


Рис. 2

Остальное - см. рис. 1

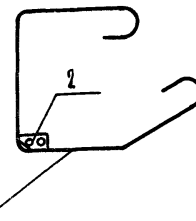


Рис. 3

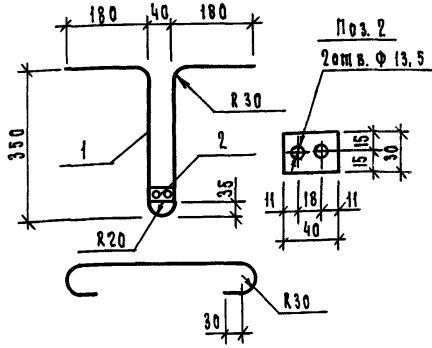


Поз. 2




Рис. 4

Остальное - см. рис. 1

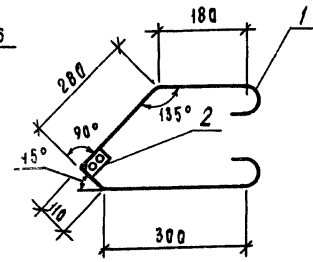


| Обозначение | Марка | Рис. | Масса, кг |
|---|---|---|---|
| 1.117.1-20.1 1.1.3.00 | Мна 1 | 1 | 1,18 |
| -01 | Мна 2 | 2 | 1,18 |
| -02 | Мна 3 | 3 | 1,20 |
| -03 | Мна 4 | 4 | 1,08 |

Взам. инв. N | Подп. и дата | Инв. N подл.

| | | |
|---|---|---|
| Нач.отд. | Гуров | |
| Н.контр. | Ильина | |
| ГИП | Гуров | |
| Рук.гр. | Канина | |
| Ст.инж. | Гиль | |
| Ст.инж. | Галахова | |

1.117.1-20.1 1.1.3.00 СБ

Изделие закладное Мна (Мна 1... Мна 4)

Сборочный чертеж

| Стадия | Масса | Масштаб |
|---|---|---|
| Р | см. табл. | — |
| Лист | Листов 1 | |

ЛенЗНИИЭП

| Формат | Зона | Поз. | Обозначение | Наименование | Кол. на испол. — | 01 | 02 | 03 | | | | | | Примечание |
|---|---|---|---|---|---|---|---|---|---|---|---|---|---|---|
| | | | | Документация | | | | | | | | | | |
| А4 | | | 1.117.1-20.1 1.1.3.00 СБ | Сборочный чертеж | × | × | × | × | | | | | | |
| А3 | | | 1.117.1-20.1 0.0.0.00 ТО | Техническое описание | × | × | × | × | | | | | | |
| | | | | Детали | | | | | | | | | | |
| Б4 | | 1 | 1.117.1-20.1 1.1.3.01 | Ф12А-I ГОСТ 5781-82, $\ell$=1130 | | | | 1 | | | | | | 1,00 кг |
| | | | 1.117.1-20.1 1.1.3.02 | $\ell$=1240 | 1 | 1 | | | | | | | | 1,10 кг |
| | | | 1.117.1-20.1 1.1.3.03 | $\ell$=1280 | | | 1 | | | | | | | 1,14 кг |
| | | | | Полоса 6×30 ГОСТ 103-76 / ГОСТ 380-71* | | | | | | | | | | |
| В4 | | 2 | 1.117.1-20.1 1.1.3.04 | $\ell$=40 | | | 1 | | | | | | | 0,06 кг |
| | | | 1.117.1-20.1 1.1.3.05 | $\ell$=55 | 1 | 1 | | 1 | | | | | | 0,08 кг |
| | | | | | | | | | | | | | | |
| | | | | Марка | Мна.1 | Мна.2 | Мна.3 | Мна.4 | | | | | | |

| | | |
|---|---|---|
| Нач.отд. | Гуров | |
| Н.контр. | Ильина | |
| ГИП | Гуров | |
| Рук.гр. | Канина | |
| Ст.инж. | Гиль | |
| Ст.инж. | Галахова | |

1.117.1-20.1 1.1.3.00

Изделие закладное Мна (мна 1... мна 4)

| Стадия | Лист | Листов |
|---|---|---|
| Р | | 1 |

ЛенЗНИИЭП

Рис. 1

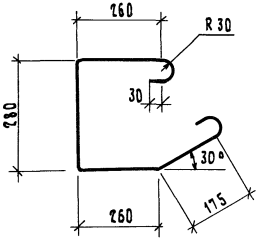


Рис. 2

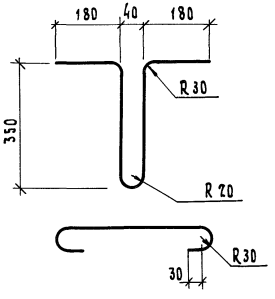


Рис. 3

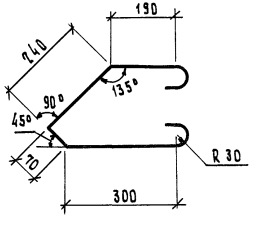


Рис. 4

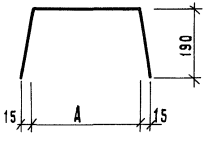


Рис. 5

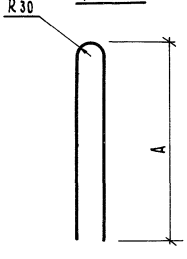


Таблица 1

| Обозначение | Марка | Рис. | A, мм | Материал | ℓ, мм | Масса, кг |
|---|---|---|---|---|---|---|
| 1.117.1-20.1 1.1.4.00 | Ана 1 | 1 | – | Ф12 AI ГОСТ 5781-82 | 1240 | 1,10 |
| -01 | Ана 2 | 2 | – | Ф12 AI ГОСТ 5781-82 | 1280 | 1,14 |
| -02 | Ана 3 | 3 | – | Ф12 AI ГОСТ 5781-82 | 1130 | 1,00 |
| -03 | Ан 4 | 4 | 300 | Ф5 Вр I ГОСТ 6727-80 | 680 | 0,10 |
| -04 | Ан 5 | | 350 | Ф5 Вр I ГОСТ 6727-80 | 730 | 0,11 |
| -05 | П1 | 5 | 870 | Ф12 Ас II ГОСТ 5781-82,10ГТ | 1800 | 1,60 |
| -06 | П2 | | 990 | Ф14 Ас II ГОСТ 5781-82,10ГТ | 2040 | 2,46 |
| -07 | П3 | | 1100 | Ф16 Ас II ГОСТ 5781-82,10ГТ | 2260 | 3,57 |
| | | | | | | |
| | | | | | | |

Таблица 2

| Обозначение | Покрытие |
|---|---|
| 1.117.1-20.1 1.1.4.00 -01, -02 | Цинковое толщиной 120 мкм |

| | | | |
|---|---|---|---|
| Нач.отд | Руров | | |
| Н.контр. | Ильина | | |
| ГИП | Руров | | |
| Рук.гр. | Канина | | |
| Ст.инж. | Риль | | |
| Ст.инж. | Галахова | | |

1.117.1-20.1 1.1.4.00

Стержень гнутый Ан (Ана1... Ан5); петля П (П1... П3)

| Стадия | Масса | Масштаб |
|---|---|---|
| Р | см. табл. | — |
| Лист | Листов 1 | |

ЛенЗНИИЭП

Инв.№ подл. | Подп. и дата | Взам. инв.№

| Марка элемента | Изделия арматурные | | | | | | | | | Изделия закладные | | | | | | | | | | | | | Общий расход, кг |
|---|---|---|---|---|---|---|---|---|---|---|---|---|---|---|---|---|---|---|---|---|---|---|---|
| | Арматура класса | | | | | | | | Всего, кг | Арматура класса | | | | | | | | | Прокат марки | | | Всего, кг | |
| | А-III | | | | Вр-I | | | | | А-I | | | Ас-II | | | | Вр-I | | ВСт2С-6 | | | | |
| | ГОСТ 5781-82 | | | | ГОСТ 6727-80 | | | | | ГОСТ 5781-82 | | | ГОСТ 5781-82 | | | | ГОСТ 6727-80 | | ГОСТ 103-76 | | | | |
| | ф6 | ф12 | | Итого | ф4 | ф5 | | Итого | | ф12 | | Итого | ф12 | ф14 | ф16 | | Итого | ф5 | Итого | -6×30 | | Итого | | |
| 1ПСН24.20.40-П-1 | 4,20 | 7,00 | | 11,20 | 1,28 | 5,39 | | 6,64 | 17,83 | 6,60 | | 6,60 | 3,20 | | | | 3,20 | 0,80 | 0,80 | 0,16 | | 0,16 | 10,56 | 28,39 |
| 1ПСН24.20.45-П-1 | 4,20 | 7,00 | | 11,20 | 1,41 | 5,89 | | 7,30 | 18,50 | 6,60 | | 6,60 | | 4,92 | | | 4,92 | 0,66 | 0,66 | 0,16 | | 0,16 | 12,34 | 30,84 |
| 1ПСН30.20.40-П-1 | 5,04 | 9,12 | | 14,16 | 1,56 | 6,81 | | 8,37 | 22,53 | 6,60 | | 6,60 | | 4,92 | | | 4,92 | 0,80 | 0,80 | 0,16 | | 0,16 | 12,28 | 34,81 |
| 1ПСН30.20.45-П-1 | 5,04 | 9,12 | | 14,16 | 1,77 | 7,42 | | 9,19 | 23,35 | 6,60 | | 6,60 | | 4,92 | | | 4,92 | 0,66 | 0,66 | 0,16 | | 0,16 | 12,34 | 35,69 |
| 1ПСН36.20.40-П-1 | 6,72 | 11,24 | | 17,96 | 1,88 | 8,57 | | 10,45 | 28,41 | 6,60 | | 6,60 | | | 7,14 | | 7,14 | 0,80 | 0,80 | 0,16 | | 0,16 | 14,50 | 42,91 |
| 1ПСН36.20.45-П-1 | 6,72 | 11,24 | | 17,96 | 2,13 | 9,36 | | 11,49 | 29,45 | 6,60 | | 6,60 | | | 7,14 | | 7,14 | 0,66 | 0,66 | 0,16 | | 0,16 | 14,56 | 44,01 |
| 2ПСН28.20.40-П-1<br>2ПСН31.20.40-П-1<br>2ПСН30.20.40-П-1л<br>2ПСН31.20.40-П-1л | 5,04 | 8,80 | | 13,84 | 1,52 | 6,68 | | 8,20 | 22,04 | 5,50 | | 5,50 | | 4,92 | | | 4,92 | 0,50 | 0,50 | 0,16 | | 0,16 | 11,08 | 33,12 |
| 2ПСН28.20.45-П-1<br>2ПСН31.20.45-П-1<br>2ПСН30.20.45-П-1л<br>2ПСН31.20.45-П-1л | 5,04 | 8,80 | | 13,84 | 1,72 | 7,29 | | 9,01 | 22,85 | 5,50 | | 5,50 | | 4,92 | | | 4,92 | 0,55 | 0,55 | 0,16 | | 0,16 | 11,13 | 33,98 |
| 3ПСН29.20.40-П-1<br>3ПСН29.20.40-П-1л | 5,04 | 9,12 | | 14,16 | 1,52 | 6,81 | | 8,33 | 22,49 | 5,50 | | 5,50 | | 4,92 | | | 4,92 | 0,50 | 0,50 | 0,16 | | 0,16 | 11,08 | 33,57 |
| 3ПСН29.20.45-П-1<br>3ПСН29.20.45-П-1л | 5,04 | 9,12 | | 14,16 | 1,72 | 7,42 | | 9,14 | 23,30 | 5,50 | | 5,50 | | 4,92 | | | 4,92 | 0,55 | 0,55 | 0,16 | | 0,16 | 11,13 | 34,43 |
| 4ПСН38.20.40-П-1 | 6,72 | 11,24 | | 17,96 | 1,88 | 8,57 | | 10,45 | 28,41 | 6,60 | | 6,60 | | | 7,14 | | 7,14 | 0,80 | 0,80 | 0,16 | | 0,16 | 14,50 | 42,91 |
| 4ПСН38.20.45-П-1 | 6,72 | 11,24 | | 17,96 | 2,13 | 9,36 | | 11,49 | 29,45 | 6,60 | | 6,60 | | | 7,14 | | 7,14 | 0,66 | 0,66 | 0,16 | | 0,16 | 14,56 | 44,01 |
| 5ПСН33.20.40-П-1<br>5ПСН33.20.40-П-1л | 5,04 | 9,12 | | 14,16 | 4,15 | 6,81 | | 10,96 | 25,12 | 10,02 | | 10,02 | | 4,92 | | | 4,92 | 0,80 | 0,80 | 0,22 | | 0,22 | 15,76 | 40,88 |
| 5ПСН33.20.45-П-1<br>5ПСН33.20.45-П-1л | 5,04 | 9,12 | | 14,16 | 4,67 | 7,42 | | 12,09 | 26,25 | 10,02 | | 10,02 | | | 7,14 | | 7,14 | 0,66 | 0,66 | 0,22 | | 0,22 | 18,04 | 44,29 |

| | | |
|---|---|---|
| Нач.отд. | Гуров | |
| Н.контр. | Ильина | |
| Гл.инж.пр. | Гуров | |
| Рук.гр. | Канина | |
| Ст.инж. | Гиль | |
| Ст.инж. | Галахова | |

1.117.1-20.1 0.0.0.00РС

Ведомость расхода стали

| Стадия | Лист | Листов |
|---|---|---|
| Р | 1 | 2 |

ЛенЗНИИЭП

| Марка элемента | Изделия арматурные | | | | | | | | | Изделия закладные | | | | | | | | | | | | | | | Общий расход, кг |
|---|---|---|---|---|---|---|---|---|---|---|---|---|---|---|---|---|---|---|---|---|---|---|---|---|---|
| | Арматура класса | | | | | | | | Всего, кг | Арматура класса | | | | | | | | | | | | Прокат марки | | | Всего, кг | |
| | A-III | | | | Bp-I | | | | | A-I | | | AC-II | | | | | | Bp-I | | | 09Г2С-6 | | | | |
| | ГОСТ 5781-82 | | | | ГОСТ 6727-80 | | | | | ГОСТ 5781-82 | | | ГОСТ 5781-82 | | | | | | ГОСТ 6727-80 | | | ГОСТ 103-76 | | | | |
| | ф6 | ф12 | | Итого | ф4 | ф5 | | Итого | | ф12 | | Итого | ф12 | ф14 | ф16 | | | Итого | ф5 | | Итого | -6×30 | | | Итого | | |
| 5ПСН 39.20.40-П-1 | 5,88 | 11,24 | | 17,12 | 4,47 | 8,22 | | 12,69 | 29,81 | 10,02 | | 10,02 | | | 7,14 | | | 7,14 | 0,60 | | 0,60 | 0,22 | | | 0,22 | 17,98 | 47,79 |
| 5ПСН 39.20.40-П-1л | | | | | | | | | | | | | | | | | | | | | | | | | | | |
| 5ПСН39.20.45-П-1 | 5,88 | 11,24 | | 17,12 | 5,03 | 8,94 | | 13,97 | 31,09 | 10,02 | | 10,02 | | | 7,14 | | | 7,14 | 0,66 | | 0,66 | 0,22 | | | 0,22 | 18,04 | 49,13 |
| 5ПСН 39.20.45-П-1л | | | | | | | | | | | | | | | | | | | | | | | | | | | |
| 6ПСН 12.20.40-П-1 | 4,20 | 4,14 | | 8,34 | 0,55 | 3,52 | | 4,07 | 12,41 | 4,40 | | 4,40 | 3,20 | | | | | 3,20 | 0,40 | | 0,40 | 0,16 | | | 0,16 | 8,16 | 20,57 |
| 6ПСН 12.20.40-П-1л | | | | | | | | | | | | | | | | | | | | | | | | | | | |
| 6ПСН 12.20.40-П-1.1 | | | | | | | | | | | | | | | | | | | | | | | | | | | |
| 6ПСН 12.20.40-П-1.1л | | | | | | | | | | | | | | | | | | | | | | | | | | | |
| 6ПСН 12.20.45-П-1 | 4,20 | 4,14 | | 8,34 | 0,62 | 3,90 | | 4,52 | 12,86 | 4,40 | | 4,40 | 3,20 | | | | | 3,20 | 0,44 | | 0,44 | 0,16 | | | 0,16 | 8,20 | 21,06 |
| 6ПСН 12.20.45-П-1л | | | | | | | | | | | | | | | | | | | | | | | | | | | |
| 6ПСН 12.20.45-П-1.1 | | | | | | | | | | | | | | | | | | | | | | | | | | | |
| 6ПСН 12.20.45-П-1.1л | | | | | | | | | | | | | | | | | | | | | | | | | | | |
| 7ПСН 20.20.40-П-1 | 3,36 | 5,24 | | 8,60 | 2,29 | 4,14 | | 6,43 | 15,03 | 6,30 | | 6,30 | 3,20 | | | | | 3,20 | 0,60 | | 0,60 | 0,16 | | | 0,16 | 10,26 | 25,29 |
| 7ПСН 20.20.40-П-1л | | | | | | | | | | | | | | | | | | | | | | | | | | | |
| 7ПСН 20.20.45-П-1 | 3,36 | 5,08 | | 8,44 | 2,48 | 4,53 | | 7,01 | 15,45 | 6,30 | | 6,30 | 3,20 | | | | | 3,20 | 0,66 | | 0,66 | 0,16 | | | 0,16 | 10,32 | 25,77 |
| 7ПСН 20.20.45-П-1л | | | | | | | | | | | | | | | | | | | | | | | | | | | |
| 8ПСН 24.20.40-П-1 | 4,20 | 7,00 | | 11,20 | 2,64 | 5,39 | | 8,03 | 19,23 | 6,60 | | 6,60 | 3,20 | | | | | 3,20 | 0,60 | | 0,60 | 0,16 | | | 0,16 | 10,56 | 29,79 |
| 8ПСН 24.20.40-П-1л | | | | | | | | | | | | | | | | | | | | | | | | | | | |
| 9ПСН 25.20.40-П-1 | | | | | | | | | | | | | | | | | | | | | | | | | | | |
| 9ПСН 25.20.40-П-1л | | | | | | | | | | | | | | | | | | | | | | | | | | | |
| 8ПСН 24.20.45-П-1 | 4,20 | 7,00 | | 11,20 | 2,82 | 5,89 | | 8,71 | 19,91 | 6,60 | | 6,60 | 3,20 | | | | | 3,20 | 0,66 | | 0,66 | 0,16 | | | 0,16 | 10,62 | 30,53 |
| 8ПСН 24.20.45-П-1л | | | | | | | | | | | | | | | | | | | | | | | | | | | |
| 9ПСН 25.20.45-П-1 | | | | | | | | | | | | | | | | | | | | | | | | | | | |
| 9ПСН 25.20.45-П-1л | | | | | | | | | | | | | | | | | | | | | | | | | | | |

Инв. № подл. | Подп. и дата | Взам. инв. №

| № строки | Наименование материала и единица измерения | Код. материала | Код. ед. изм. | Кол. на марку 1ПСН 24.20.40-П-1 | 1ПСН 24.20.45-П-1 | 1ПСН 30.20.40-П-1 | 1ПСН 30.20.45-П-1 | 1ПСН 36.20.40-П-1 | 1ПСН 36.20.45-П-1 | 2ПСН 30.20.40-П-1 | 2ПСН 30.20.40-ПА | 2ПСН 31.20.40-П-1 | 2ПСН 31.20.40-ПА | 2ПСН 30.20.45-П-1 | 2ПСН 30.20.45-ПА | 2ПСН 31.20.45-П-1 | 2ПСН 31.20.45-ПА | 3ПСН 29.20.40-П-1 | 3ПСН 29.20.40-ПА |
|---|---|---|---|---|---|---|---|---|---|---|---|---|---|---|---|---|---|---|---|
| 1 | Сортовой прокат обыкновен- | | | | | | | | | | | | | | | | | | |
| 2 | ного качества | 093000 | | | | | | | | | | | | | | | | | |
| 3 | Сталь арматурная класса А-I, кг | | 116 | 6,67 | 6,67 | 6,67 | 6,67 | 6,67 | 6,67 | 5,56 | 5,56 | 5,56 | 5,56 | 5,56 | 5,56 | 5,56 | 5,56 | 5,56 | 5,56 |
| 4 | Сталь мелкосортная (без об- | | | | | | | | | | | | | | | | | | |
| 5 | ручной, кг | 093300 | 116 | 6,67 | 6,67 | 6,67 | 6,67 | 6,67 | 6,67 | 5,56 | 5,56 | 5,56 | 5,56 | 5,56 | 5,56 | 5,56 | 5,56 | 5,56 | 5,56 |
| 6 | диам. 12, кг | | 116 | 6,67 | 6,67 | 6,67 | 6,67 | 6,67 | 6,67 | 5,56 | 5,56 | 5,56 | 5,56 | 5,56 | 5,56 | 5,56 | 5,56 | 5,56 | 5,56 |
| 7 | Сталь арматурная класса Ас-II, кг | 093009 | 116 | 3,23 | 4,97 | 4,97 | 4,97 | 7,21 | 7,21 | 4,97 | 4,97 | 4,97 | 4,97 | 4,97 | 4,97 | 4,97 | 4,97 | 4,97 | 4,97 |
| 8 | Сталь мелкосортная (без об- | | | | | | | | | | | | | | | | | | |
| 9 | ручной), кг | 093300 | 116 | 3,23 | 4,97 | 4,97 | 4,97 | 7,21 | 7,21 | 4,97 | 4,97 | 4,97 | 4,97 | 4,97 | 4,97 | 4,97 | 4,97 | 4,97 | 4,97 |
| 10 | диам. 12, кг | | 116 | 3,23 | | | | | | | | | | | | | | | |
| 11 | диам. 14, кг | | 116 | | 4,97 | 4,97 | 4,97 | | | 4,97 | 4,97 | 4,97 | 4,97 | 4,97 | 4,97 | 4,97 | 4,97 | 4,97 | 4,97 |
| 12 | диам. 16, кг | | 116 | | | | | 7,21 | 7,21 | | | | | | | | | | |
| 13 | Сталь арматурная класса А-III, кг | 093004 | 116 | 11,3 | 11,3 | 14,3 | 14,3 | 7,21 | 7,21 | 13,98 | 13,98 | 13,98 | 13,98 | 13,98 | 13,98 | 13,98 | 13,98 | 14,30 | 14,30 |
| 14 | Сталь мелкосортная (без об- | | | | | | | | | | | | | | | | | | |
| 15 | ручной), кг | 093300 | 116 | 7,07 | 7,07 | 9,71 | 9,71 | 11,35 | 11,35 | 8,89 | 8,89 | 9,71 | 9,71 | 9,71 | 9,71 | 9,71 | 9,71 | 9,71 | 9,71 |
| 16 | диам. 12, кг | | 116 | 7,07 | 7,07 | 9,71 | 9,71 | 11,35 | 11,35 | 8,89 | 8,89 | 9,71 | 9,71 | 9,71 | 9,71 | 9,71 | 9,71 | 9,71 | 9,71 |
| 17 | Катанка, кг | 093400 | 116 | 4,24 | 4,24 | 5,09 | 5,09 | 6,79 | 6,79 | 5,09 | 5,09 | 5,09 | 5,09 | 5,09 | 5,09 | 5,09 | 5,09 | 5,09 | 5,09 |
| 18 | диам. 6, кг | | 116 | 4,24 | 4,24 | 5,09 | 5,09 | 6,79 | 6,79 | 5,09 | 5,09 | 5,09 | 5,09 | 5,09 | 5,09 | 5,09 | 5,09 | 5,09 | 5,09 |
| 19 | Итого сортового проката | | | | | | | | | | | | | | | | | | |
| 20 | обыкновенного качества, кг | | 116 | 21,20 | 22,94 | 25,94 | 25,94 | 32,02 | 32,02 | 24,51 | 24,51 | 24,51 | 24,51 | 24,51 | 24,51 | 24,51 | 24,51 | 24,83 | 24,83 |
| 21 | Сталь сортовая, | | | | | | | | | | | | | | | | | | |
| 22 | кг | 095000 | 116 | 0,16 | 0,16 | 0,16 | 0,16 | 0,16 | 0,16 | 0,16 | 0,16 | 0,16 | 0,16 | 0,16 | 0,16 | 0,16 | 0,16 | 0,16 | 0,16 |
| 23 | | | | | | | | | | | | | | | | | | | |

| | | |
|---|---|---|
| Нач. отд. | Русов | |
| Н. контр. | Ильина | |
| ГИП | Гуров | |
| Рук. гр. | Канина | |
| Ст. инж. | Гиль | |

1.117.1-20.1 0.0.0.00 РМ

Ведомость расхода материалов

| Стадия | Лист | Листов |
|---|---|---|
| Р | 1 | 6 |

ЛенЗНИИЭП

| № строки | Наименование материала и единица измерения | Код материала | Код ед. изм. | Кол. на марку: 1ПСН 24.20.40-п-1 | 1ПСН 24.20.45-п-1 | 1ПСН 30.20.40-п-1 | 1ПСН 30.20.45-п-1 | 1ПСН 36.20.40-п-1 | 1ПСН 36.20.45-п-1 | 2ПСН 30.20.40-п-1 | 2ПСН 30.20.40-п-1А | 2ПСН 31.20.40-п-1 | 2ПСН 31.20.40-п-1А | 2ПСН 30.20.45-п-1 | 2ПСН 30.20.45-п-1А | 2ПСН 31.20.45-п-1 | 2ПСН 31.20.45-п-1А | 3ПСН 29.20.40-п-1 | 3ПСН 29.20.40-п-1А |
|---|---|---|---|---|---|---|---|---|---|---|---|---|---|---|---|---|---|---|---|
| 1 | Всего сортового проката и | | | | | | | | | | | | | | | | | | |
| 2 | стали сортовой, | | | | | | | | | | | | | | | | | | |
| 3 | кг | | 116 | 21,36 | 23,10 | 26,10 | 26,10 | 32,18 | 32,18 | 24,67 | 24,67 | 24,67 | 24,67 | 24,67 | 24,67 | 24,67 | 24,67 | 24,99 | 24,99 |
| 4 | в том числе по укрупнен- | | | | | | | | | | | | | | | | | | |
| 5 | ному сортаменту: | | | | | | | | | | | | | | | | | | |
| 6 | Катанка, кг | 093400 | 116 | 4,24 | 4,24 | 5,09 | 5,09 | 6,79 | 6,79 | 5,09 | 5,09 | 5,09 | 5,09 | 5,09 | 5,09 | 5,09 | 5,09 | 5,09 | 5,09 |
| 7 | сталь, мелкосортная кг | 093200 | 116 | 16,96 | 18,70 | 20,85 | 20,85 | 25,23 | 25,23 | 19,42 | 19,42 | 19,42 | 19,42 | 19,42 | 19,42 | 19,42 | 19,42 | 19,74 | 19,74 |
| 8 | Металлоизделия промышлен- | | | | | | | | | | | | | | | | | | |
| 9 | ного назначения (метизы) | | | | | | | | | | | | | | | | | | |
| 10 | Проволока стальная низкоугле- | | | | | | | | | | | | | | | | | | |
| 11 | родистая периодического | | | | | | | | | | | | | | | | | | |
| 12 | профиля Вр-I, кг | 121400 | | | | | | | | | | | | | | | | | |
| 13 | диам. 4 | | 116 | 1,27 | 1,44 | 1,59 | 1,80 | 1,97 | 2,17 | 1,55 | 1,55 | 1,55 | 1,55 | 1,75 | 1,75 | 1,75 | 1,75 | 1,75 | 1,75 |
| 14 | диам. 5 | | 116 | 5,80 | 6,68 | 7,56 | 8,74 | 9,35 | 10,77 | 7,37 | 7,37 | 7,37 | 7,37 | 8,00 | 8,00 | 8,00 | 8,00 | 8,13 | 8,13 |
| 15 | Итого металлоизделий про- | | | | | | | | | | | | | | | | | | |
| 16 | мышленного назначения, кг | | 116 | 7,07 | 8,12 | 9,15 | 10,04 | 11,27 | 12,39 | 8,87 | 8,87 | 8,87 | 8,87 | 9,75 | 9,75 | 9,75 | 9,75 | 9,01 | 9,01 |
| 17 | Всего стали в натуральном | | | | | | | | | | | | | | | | | | |
| 18 | исчислении, кг | | 116 | 28,43 | 31,22 | 35,25 | 36,14 | 43,45 | 44,57 | 33,54 | 33,54 | 33,54 | 33,54 | 34,42 | 34,42 | 34,42 | 34,42 | 34,00 | 34,00 |
| 19 | Итого стали, приведенной к | | | | | | | | | | | | | | | | | | |
| 20 | стали класса А-I, кг | | 116 | 37,12 | 40,78 | 46,57 | 47,88 | 57,90 | 59,54 | 44,60 | 44,60 | 44,60 | 44,60 | 44,89 | 44,89 | 44,89 | 44,89 | 45,26 | 45,26 |
| 21 | То же, к стали марки Вст 3, кг | | 116 | 0,20 | 0,20 | 0,20 | 0,20 | 0,20 | 0,20 | 0,20 | 0,20 | 0,20 | 0,20 | 0,20 | 0,20 | 0,20 | 0,20 | 0,20 | 0,20 |
| 22 | Всего стали, приведенной к | | | | | | | | | | | | | | | | | | |
| 23 | классам А-I, Вст 3, | | 116 | 37,32 | 40,98 | 46,77 | 48,08 | 58,10 | 59,74 | 44,80 | 44,80 | 44,80 | 44,80 | 45,09 | 45,09 | 45,09 | 45,09 | 45,46 | 45,46 |
| 24 | Портландцемент марки м400, т | | 168 | 0,453 | 0,548 | 0,669 | 0,697 | 0,750 | 0,844 | 0,615 | 0,615 | 0,636 | 0,636 | 0,689 | 0,689 | 0,713 | 0,713 | 0,610 | 0,610 |
| 25 | Цемент, приведенный к | | | | | | | | | | | | | | | | | | |
| 26 | марке м400, т | | 168 | 0,453 | 0,548 | 0,669 | 0,697 | 0,750 | 0,844 | 0,615 | 0,615 | 0,636 | 0,636 | 0,689 | 0,689 | 0,713 | 0,713 | 0,610 | 0,610 |

Инв.№ подл. | Подп. и дата | Взам. инв.№

| № строки | Наименование материала и единица измерения | Код материала | Код ед. изм. | Кол. на марку: 3ПСН 29.20.45-П-1 | 3ПСН 29.20.45-П-1А | 4ПСН 38.20.40-П-1 | 4ПСН 38.20.45-П-1 | 5ПСН 33.20.40-П-1 | 5ПСН 33.20.40-П-1А | 5ПСН 33.20.45-П-1 | 5ПСН 33.20.45-П-1А | 5ПСН 39.20.40-П-1 | 5ПСН 39.20.40-П-1А | 5ПСН 39.20.45-П-1 | 5ПСН 39.20.45-П-1А | 6ПСН 12.20.40-П-1 | 6ПСН 12.20.40-П-1А | 6ПСН 12.20.40-П-1.1 | 6ПСН 12.20.40-П-1.1А | 6ПСН 12.20.45-П-1 |
|---|---|---|---|---|---|---|---|---|---|---|---|---|---|---|---|---|---|---|---|---|
| 1. | Сортовой прокат обыкновен- | | | | | | | | | | | | | | | | | | | |
| 2 | ного качества | 093000 | | | | | | | | | | | | | | | | | | |
| 3 | Сталь арматурная класса А-I, кг | | 116 | 5,56 | 5,56 | 6,67 | 6,67 | 10,12 | 10,12 | 10,12 | 10,12 | 10,12 | 10,12 | 10,12 | 10,12 | 4,44 | 4,44 | 4,44 | 4,44 | 4,44 |
| 4 | Сталь мелкосортная (без об- | | | | | | | | | | | | | | | | | | | |
| 5 | ручной), кг | 093300 | 116 | 5,56 | 5,56 | 6,67 | 6,67 | 10,12 | 10,12 | 10,12 | 10,12 | 10,12 | 10,12 | 10,12 | 10,12 | 4,44 | 4,44 | 4,44 | 4,44 | 4,44 |
| 6 | диам. 12, кг | | 116 | 5,56 | 5,56 | 6,67 | 6,67 | 10,12 | 10,12 | 10,12 | 10,12 | 10,12 | 10,12 | 10,12 | 10,12 | 4,44 | 4,44 | 4,44 | 4,44 | 4,44 |
| 7 | Сталь арматурная класса Ас-II, кг | 093009 | 116 | 4,97 | 4,97 | 7,21 | 7,21 | 4,97 | 4,97 | 7,21 | 7,21 | 7,21 | 7,21 | 7,21 | 7,21 | 3,23 | 3,23 | 3,23 | 3,23 | 3,23 |
| 8 | Сталь мелкосортная (без об- | | | | | | | | | | | | | | | | | | | |
| 9 | ручной), кг | 093300 | 116 | 4,97 | 4,97 | 7,21 | 7,21 | 4,97 | 4,97 | 7,21 | 7,21 | 7,21 | 7,21 | 7,21 | 7,21 | 3,23 | 3,23 | 3,23 | 3,23 | 3,23 |
| 10 | диам. 12, кг | | 116 | | | | | | | | | | | | | 3,23 | 3,23 | 3,23 | 3,23 | 3,23 |
| 11 | диам. 14, кг | | 116 | 4,97 | 4,97 | | | 4,97 | 4,97 | | | | | | | | | | | |
| 12 | диам. 16, кг | | 116 | | | 7,21 | 7,21 | | | 7,21 | 7,21 | 7,21 | 7,21 | 7,21 | 7,21 | | | | | |
| 13 | Сталь арматурная класса А-III, кг | 093004 | 116 | 14,30 | 14,30 | 18,14 | 18,14 | 14,30 | 14,30 | 14,30 | 14,30 | 17,29 | 17,29 | 17,29 | 17,29 | 8,47 | 8,47 | 8,47 | 8,47 | 8,47 |
| 14 | Сталь мелкосортная (без об- | | | | | | | | | | | | | | | | | | | |
| 15 | ручной), кг | 093300 | 116 | 9,21 | 9,21 | 11,35 | 11,35 | 9,21 | 9,21 | 9,21 | 9,21 | 11,35 | 11,35 | 11,35 | 11,35 | 4,18 | 4,18 | 4,18 | 4,18 | 4,18 |
| 16 | диам. 12, кг | | 116 | 9,21 | 9,21 | 11,35 | 11,35 | 9,21 | 9,21 | 9,21 | 9,21 | 11,35 | 11,35 | 11,35 | 11,35 | 4,18 | 4,18 | 4,18 | 4,18 | 4,18 |
| 17 | Катанка, кг | 093400 | 116 | 5,09 | 5,09 | 6,79 | 6,79 | 5,09 | 5,09 | 5,09 | 5,09 | 5,94 | 5,94 | 5,94 | 5,94 | 4,24 | 4,24 | 4,24 | 4,24 | 4,24 |
| 18 | диам. 6, кг | | 116 | 5,09 | 5,09 | 6,79 | 6,79 | 5,09 | 5,09 | 5,09 | 5,09 | 5,94 | 5,94 | 5,94 | 5,94 | 4,24 | 4,24 | 4,24 | 4,24 | 4,24 |
| 19 | Итого сортового проката | | | | | | | | | | | | | | | | | | | |
| 20 | обыкновенного качества, кг | | | 24,83 | 24,83 | 32,02 | 32,02 | 29,39 | 29,39 | 31,63 | 31,63 | 34,62 | 34,62 | 34,62 | 34,62 | 15,09 | 15,09 | 15,09 | 15,09 | 15,09 |
| 21 | Сталь сортовая, | | | | | | | | | | | | | | | | | | | |
| 22 | кг | 095000 | 116 | 0,16 | 0,16 | 0,16 | 0,16 | 0,22 | 0,22 | 0,22 | 0,22 | 0,22 | 0,22 | 0,22 | 0,22 | 0,22 | 0,16 | 0,16 | 0,16 | 0,16 |
| 23 | Всего сортового проката и | | | | | | | | | | | | | | | | | | | |
| 24 | стали сортовой, | | | | | | | | | | | | | | | | | | | |
| 25 | кг | | 116 | 24,99 | 24,99 | 32,18 | 32,18 | 29,61 | 29,61 | 31,85 | 31,85 | 34,84 | 34,84 | 34,84 | 34,84 | 15,25 | 15,25 | 15,25 | 15,25 | 15,25 |
| 26 | | | | | | | | | | | | | | | | | | | | |

| № строки | Наименование материала и единица измерения | Код материала | Код ед. изм. | Кол. на марку: 3ПСН 29.20.45-П-1 | 3ПСН 29.20.45-П-1А | 4ПСН 38.20.40-П-1 | 4ПСН 38.20.45-П-1 | 5ПСН 33.20.40-П-1 | 5ПСН 33.20.40-П-1А | 5ПСН 33.20.45-П-1 | 5ПСН 33.20.45-П-1А | 5ПСН 39.20.40-П-1 | 5ПСН 39.20.40-П-1А | 5ПСН 39.20.45-П-1 | 5ПСН 39.20.45-П-1А | 6ПСН 17.20.40-П-1 | 6ПСН 17.20.40-П-1А | 6ПСН 17.20.40-П-1.1 | 6ПСН 17.20.40-П-1.1А | 6ПСН 17.20.45-П-1 |
|---|---|---|---|---|---|---|---|---|---|---|---|---|---|---|---|---|---|---|---|---|
| 1 | В том числе по укрупненному | | | | | | | | | | | | | | | | | | | |
| 2 | сортаменту | | | | | | | | | | | | | | | | | | | |
| 3 | Катанка, кг | 093400 | 116 | 5,09 | 5,09 | 6,79 | 6,79 | 5,09 | 5,09 | 5,09 | 5,09 | 5,94 | 5,94 | 5,94 | 5,94 | 4,24 | 4,24 | 4,24 | 4,24 | 4,24 |
| 4 | Сталь, мелкосортная к | 093200 | 116 | 19,74 | 19,74 | 25,23 | 25,23 | 24,30 | 24,30 | 26,54 | 26,54 | 28,68 | 28,68 | 28,68 | 28,68 | 10,85 | 10,85 | 10,85 | 10,85 | 10,85 |
| 5 | Металлоизделия промышлен- | | | | | | | | | | | | | | | | | | | |
| 6 | ного назначения (м[illegible]ы) | | | | | | | | | | | | | | | | | | | |
| 7 | Проволока стальная низкоуг | | | | | | | | | | | | | | | | | | | |
| 8 | леродистая периодического | | | | | | | | | | | | | | | | | | | |
| 9 | профиля Вр-I, кг | 121400 | | | | | | | | | | | | | | | | | | |
| 10 | диам. 4 | | 116 | 1,75 | 1,75 | 1,92 | 2,17 | 4,23 | 4,23 | 4,76 | 4,76 | 4,56 | 4,56 | 5,13 | 5,13 | 0,56 | 0,56 | 0,56 | 0,56 | 0,63 |
| 11 | диам. 5 | | 116 | 8,13 | 8,13 | 9,35 | 10,27 | 7,56 | 7,56 | 8,24 | 8,24 | 9,00 | 9,00 | 9,79 | 9,79 | 4,00 | 4,00 | 4,00 | 4,00 | 4,43 |
| 12 | Итого металлоизделий про- | | | | | | | | | | | | | | | | | | | |
| 13 | мышленного назначения, кг | | 116 | 9,88 | 9,88 | 11,27 | 12,39 | 11,79 | 11,79 | 13,00 | 13,00 | 13,56 | 13,56 | 14,92 | 14,92 | 4,56 | 4,56 | 4,56 | 4,56 | 5,06 |
| 14 | Всего стали в натуральном | | | | | | | | | | | | | | | | | | | |
| 15 | исчислении, кг | | 116 | 34,87 | 34,87 | 43,45 | 44,57 | 41,40 | 41,40 | 44,85 | 44,85 | 48,40 | 48,40 | 49,76 | 49,76 | 19,81 | 19,81 | 19,81 | 19,81 | 20,31 |
| 16 | Итого стали, приведенной к | | | | | | | | | | | | | | | | | | | |
| 17 | стали класса А-I, кг | | 116 | 46,54 | 46,54 | 59,90 | 59,54 | 53,91 | 53,91 | 58,40 | 58,40 | 63,49 | 63,49 | 65,49 | 65,49 | 27,08 | 27,08 | 27,08 | 27,08 | 27,87 |
| 18 | То же, к стали марки Вст 3, кг | | 116 | 0,20 | 0,20 | 0,20 | 0,20 | 0,28 | 0,28 | 0,28 | 0,28 | 0,28 | 0,28 | 0,28 | 0,28 | 0,20 | 0,20 | 0,20 | 0,20 | 0,20 |
| 19 | Всего стали, приведенной к | | | | | | | | | | | | | | | | | | | |
| 20 | классам А-I, Вст 3, кг | | 116 | 46,74 | 46,74 | 58,10 | 59,74 | 54,19 | 54,19 | 58,68 | 58,68 | 63,77 | 63,77 | 65,77 | 65,77 | 27,28 | 27,28 | 27,28 | 27,28 | 28,07 |
| 21 | Портландцемент марки м400, т | | 168 | 0,668 | 0,668 | 0,777 | 0,864 | 0,680 | 0,680 | 0,798 | 0,798 | 0,809 | 0,809 | 0,927 | 0,927 | 0,243 | 0,243 | 0,241 | 0,241 | 0,276 |
| 22 | Цемент, приведенный к | | | | | | | | | | | | | | | | | | | |
| 23 | марке м400, т | | 168 | 0,668 | 0,668 | 0,777 | 0,864 | 0,680 | 0,680 | 0,798 | 0,798 | 0,809 | 0,809 | 0,927 | 0,927 | 0,243 | 0,243 | 0,241 | 0,241 | 0,276 |
| 24 | | | | | | | | | | | | | | | | | | | | |
| 25 | | | | | | | | | | | | | | | | | | | | |
| 26 | | | | | | | | | | | | | | | | | | | | |

Взам. инв. №

Подп. и дата

Инв. № подл.

| № строки | Наименование материала и единица измерения | Код материала | Код ед. изм. | Кол. на марку: 6 ПСН 12.20.45-П-1А | 6 ПСН 12.20.45-П-1.1 | 6 ПСН 12.20.45-П-1М | 7 ПСН 19.20.40-П-1 | 7 ПСН 19.20.40-П-1А | 7 ПСН 19.20.45-П-1 | 7 ПСН 19.20.45-П-1А | 8 ПСН 24.20.40-П-1 | 8 ПСН 24.20.40-П-1А | 9 ПСН 23.20.40-П-1 | 9 ПСН 23.20.40-П-1А | 9 ПСН 23.20.45-П-1 | 8 ПСН 24.20.45-П-1А | 8 ПСН 24.20.45-П-1А | 9 ПСН 23.20.45-П-1 | 9 ПСН 23.20.45-П-1А | | |
|---|---|---|---|---|---|---|---|---|---|---|---|---|---|---|---|---|---|---|---|---|
| 1 | Сортовой прокат обыкновен- | | | | | | | | | | | | | | | | | | | |
| 2 | ного качества | 093000 | | | | | | | | | | | | | | | | | | |
| 3 | Сталь арматурная класса А-I, кг | | 116 | 4,44 | 4,44 | 4,44 | 6,36 | 6,36 | 6,36 | 6,36 | 6,67 | 6,67 | 6,67 | 6,67 | 6,67 | 6,67 | 6,67 | 6,67 | | |
| 4 | Сталь мелкосортная (без об- | | | | | | | | | | | | | | | | | | | |
| 5 | ручной), кг | 093300 | 116 | 4,44 | 4,44 | 4,44 | 6,36 | 6,36 | 6,36 | 6,36 | 6,67 | 6,67 | 6,67 | 6,67 | 6,67 | 6,67 | 6,67 | 6,67 | | |
| 6 | диам. 12, кг | | 116 | 4,44 | 4,44 | 4,44 | 6,36 | 6,36 | 6,36 | 6,36 | 6,67 | 6,67 | 6,67 | 6,67 | 6,67 | 6,67 | 6,67 | 6,67 | | |
| 7 | Сталь арматурная класса $A_c$-II, кг | 093009 | 116 | 3,23 | 3,23 | 3,23 | 3,23 | 3,23 | 3,23 | 3,23 | 3,23 | 3,23 | 3,23 | 3,23 | 3,23 | 3,23 | 3,23 | 3,23 | | |
| 8 | Сталь мелкосортная (без об- | | | | | | | | | | | | | | | | | | | |
| 9 | ручной), кг | 093300 | 116 | 3,23 | 3,23 | 3,23 | 3,23 | 3,23 | 3,23 | 3,23 | 3,23 | 3,23 | 3,23 | 3,23 | 3,23 | 3,23 | 3,23 | 3,23 | | |
| 10 | Сталь арматурная класса А-III кг | 093004 | 116 | 8,42 | 8,42 | 8,42 | 8,69 | 8,69 | 8,57 | 8,57 | 11,30 | 11,30 | 11,30 | 11,30 | 11,30 | 11,30 | 11,30 | 11,30 | | |
| 11 | Сталь мелкосортная (без об- | | | | | | | | | | | | | | | | | | | |
| 12 | ручной), кг | 093300 | 116 | 4,18 | 4,18 | 4,18 | 5,29 | 5,29 | 5,13 | 5,13 | 7,07 | 7,07 | 7,07 | 7,07 | 7,07 | 7,07 | 7,07 | 7,07 | | |
| 13 | диам. 12, кг | | 116 | 4,18 | 4,18 | 4,18 | 5,29 | 5,29 | 5,13 | 5,13 | 7,07 | 7,07 | 7,07 | 7,07 | 7,07 | 7,07 | 7,07 | 7,07 | | |
| 14 | Катанка, кг | 093400 | | 4,24 | 4,24 | 4,24 | 3,39 | 3,39 | 3,39 | 3,39 | 4,24 | 4,24 | 4,24 | 4,24 | 4,24 | 4,24 | 4,24 | 4,24 | | |
| 15 | диам. 6, кг | | 116 | 4,24 | 4,24 | 4,24 | 3,39 | 3,39 | 3,39 | 3,39 | 4,24 | 4,24 | 4,24 | 4,24 | 4,24 | 4,24 | 4,24 | 4,24 | | |
| 16 | Итого сортового проката | | | | | | | | | | | | | | | | | | | |
| 17 | обыкновенного качества, кг | | 116 | 15,09 | 15,09 | 15,09 | 18,28 | 18,28 | 18,11 | 18,11 | 21,20 | 21,20 | 21,20 | 21,20 | 21,90 | 21,90 | 21,90 | 21,90 | | |
| 18 | Сталь сортовая, | | | | | | | | | | | | | | | | | | | |
| 19 | кг | | 116 | 0,16 | 0,16 | 0,16 | 0,16 | 0,16 | 0,16 | 0,16 | 0,16 | 0,16 | 0,16 | 0,16 | 0,16 | 0,16 | 0,16 | 0,16 | | |
| 20 | Всего сортового проката и | | | | | | | | | | | | | | | | | | | |
| 21 | стали сортовой, | | | | | | | | | | | | | | | | | | | |
| 22 | кг | 095000 | 116 | 15,25 | 15,25 | 15,25 | 18,44 | 18,44 | 18,27 | 18,27 | 21,36 | 21,36 | 21,36 | 21,36 | 22,06 | 22,06 | 22,06 | 22,06 | | |
| 23 | В том числе по укрупненному | | | | | | | | | | | | | | | | | | | |
| 24 | сортаменту: | | | | | | | | | | | | | | | | | | | |
| 25 | Катанка, кг | 093400 | 116 | 4,24 | 4,24 | 4,24 | 3,39 | 3,39 | 3,39 | 3,39 | 4,24 | 4,24 | 4,24 | 4,24 | 4,24 | 4,24 | 4,24 | 4,24 | | |
| 26 | Сталь, мелкосортная, кг | 093200 | 116 | 10,85 | 10,85 | 10,85 | 14,81 | 14,81 | 14,72 | 14,72 | 16,96 | 16,96 | 16,96 | 16,96 | 16,96 | 16,96 | 16,96 | 16,96 | | |

| № строки | Наименование материала и единица измерения | Код материала | ед. изм. | Кол. на марку: 6ПСН 12.20.45-П-1А | 6ПСН 12.20.45-П-1Б | 6ПСН 12.20.45-П-1В | 7ПСН 20.20.40-П-1 | 7ПСН 20.20.40-П-1А | 7ПСН 20.20.45-П-1 | 7ПСН 20.20.45-П-1А | 8ПСН 24.20.40-П-1 | 8ПСН 24.20.40-П-1А | 8ПСН 25.20.40-П-1 | 8ПСН 25.20.40-П-1А | 9ПСН 24.20.45-П-1 | 9ПСН 24.20.45-П-1А | 9ПСН 25.20.45-П-1 | 9ПСН 25.20.45-П-1А | | |
|---|---|---|---|---|---|---|---|---|---|---|---|---|---|---|---|---|---|---|---|---|
| 1 | Металлоизделия промышлен- | | | | | | | | | | | | | | | | | | | |
| 2 | ного назначения (метизы) | | | | | | | | | | | | | | | | | | | |
| 3 | Проволока стальная низкоуг- | | | | | | | | | | | | | | | | | | | |
| 4 | леродистая периодического | | | | | | | | | | | | | | | | | | | |
| 5 | профиля Вр-I, кг | 121400 | | | | | | | | | | | | | | | | | | |
| 6 | диам. 4 | | 116 | 0,63 | 0,63 | 0,63 | 2,33 | 2,33 | 2,53 | 2,53 | 2,69 | 2,69 | 2,69 | 2,69 | 2,88 | 2,88 | 2,88 | 2,88 | | |
| 7 | диам. 5 | | 116 | 4,43 | 4,43 | 4,43 | 4,83 | 4,83 | 5,29 | 5,29 | 6,11 | 6,11 | 6,11 | 6,11 | 6,68 | 6,68 | 6,68 | 6,68 | | |
| 8 | Итого металлоизделий про- | | | | | | | | | | | | | | | | | | | |
| 9 | мышленного назначения, кг | | 116 | 5,06 | 5,06 | 5,06 | 7,16 | 7,16 | 7,82 | 7,82 | 8,80 | 8,80 | 8,80 | 8,80 | 9,56 | 9,56 | 9,56 | 9,56 | | |
| 10 | Всего стали в натуральном | | | | | | | | | | | | | | | | | | | |
| 11 | исчислении, кг | | 116 | 20,31 | 20,31 | 20,31 | 25,60 | 25,60 | 26,09 | 26,09 | 30,16 | 30,16 | 30,16 | 30,16 | 31,67 | 31,67 | 31,67 | 31,67 | | |
| 12 | Итого стали, приведенной к | | | | | | | | | | | | | | | | | | | |
| 13 | стали класса А-I, кг | | 116 | 27,87 | 27,87 | 27,87 | 33,20 | 33,20 | 33,93 | 33,93 | 39,67 | 39,67 | 39,67 | 39,67 | 40,78 | 40,78 | 40,78 | 40,78 | | |
| 14 | То же, к стали марки Вст3, кг | | | 0,20 | 0,20 | 0,20 | 0,20 | 0,20 | 0,20 | 0,20 | 0,20 | 0,20 | 0,20 | 0,20 | 0,20 | 0,20 | 0,20 | 0,20 | | |
| 15 | Всего стали, приведенной к | | | | | | | | | | | | | | | | | | | |
| 16 | классам А-I, Вст3, кг | | 116 | 28,07 | 28,07 | 28,07 | 33,40 | 33,40 | 34,13 | 34,13 | 39,87 | 39,87 | 39,87 | 39,87 | 40,98 | 40,98 | 40,98 | 40,98 | | |
| 17 | Портландцемент марки М400,т | | 168 | 0,276 | 0,273 | 0,273 | 0,357 | 0,357 | 0,402 | 0,402 | 0,472 | 0,472 | 0,494 | 0,494 | 0,533 | 0,533 | 0,558 | 0,558 | | |
| 18 | Цемент, приведенный к | | | | | | | | | | | | | | | | | | | |
| 19 | марки М400, т | | 168 | 0,276 | 0,273 | 0,273 | 0,357 | 0,357 | 0,402 | 0,402 | 0,472 | 0,472 | 0,494 | 0,494 | 0,533 | 0,533 | 0,558 | 0,558 | | |
| 20 | | | | | | | | | | | | | | | | | | | | |
| 21 | | | | | | | | | | | | | | | | | | | | |
| 22 | | | | | | | | | | | | | | | | | | | | |
| 23 | | | | | | | | | | | | | | | | | | | | |
| 24 | | | | | | | | | | | | | | | | | | | | |
| 25 | | | | | | | | | | | | | | | | | | | | |
| 26 | | | | | | | | | | | | | | | | | | | | |

gost.e-ecolog.ru