ТИПОВЫЕ КОНСТРУКЦИИ, ИЗДЕЛИЯ И УЗЛЫ ЗДАНИЙ И СООРУЖЕНИЙ

СЕРИЯ 1.117. 1-15 ПВ

ПАНЕЛИ НАРУЖНЫХ ЦОКОЛЬНЫХ СТЕН

ЛЕГКОБЕТОННЫЕ ОДНОСЛОЙНЫЕ ДЛЯ КРУПНОПАНЕЛЬНЫХ ЖИЛЫХ ЗДАНИЙ НА ЛЕНТОЧНЫХ ФУНДАМЕНТАХ С ШАГОМ ПОПЕРЕЧНЫХ СТЕН 3,0:3,6 М И ВЫСОТОЙ ПОДПОЛЬЯ 1,8 М. / УНИФИЦИРОВАННЫЕ ДЛЯ СЛОЖНЫХ УСЛОВИЙ СТРОИТЕЛЬСТВА: НЕРАВНОМЕРНО СЖИМАЕМЫЕ ГРУНТЫ, ПРОСАДОЧНЫЕ ГРУНТЫ, ПОДРАБАТЫВАЕМЫЕ ТЕРРИТОРИИ/.

ВЫПУСК 2

АРМАТУРНЫЕ ИЗДЕЛИЯ.
РАБОЧИЕ ЧЕРТЕЖИ.

20975-03
ЦЕНА

gost.e-ecolog.ru

ТИПОВЫЕ КОНСТРУКЦИИ, ИЗДЕЛИЯ И УЗЛЫ ЗДАНИЙ И СООРУЖЕНИЙ

СЕРИЯ 1.117. 1-15 ПВ

ПАНЕЛИ НАРУЖНЫХ ЦОКОЛЬНЫХ СТЕН

ЛЕГКОБЕТОННЫЕ ОДНОСЛОЙНЫЕ ДЛЯ КРУПНОПАНЕЛЬНЫХ ЖИЛЫХ ЗДАНИЙ НА ЛЕНТОЧНЫХ ФУНДАМЕНТАХ С ШАГОМ ПОПЕРЕЧНЫХ СТЕН 3,0:3,6 М И ВЫСОТОЙ ПОДПОЛЬЯ 1,8 М. / УНИФИЦИРОВАННЫЕ ДЛЯ СЛОЖНЫХ УСЛОВИЙ СТРОИТЕЛЬСТВА: НЕРАВНОМЕРНО СЖИМАЕМЫЕ ГРУНТЫ, ПРОСАДОЧНЫЕ ГРУНТЫ, ПОДРАБАТЫВАЕМЫЕ ТЕРРИТОРИИ/.

ВЫПУСК 2

АРМАТУРНЫЕ ИЗДЕЛИЯ.
РАБОЧИЕ ЧЕРТЕЖИ.

Разработаны:
ПРОЕКТНЫМ ИНСТИТУТОМ КИЕВЗНИИЭП
ДИРЕКТОР ИН-ТА А. ЗАВАРОВ
ГЛ. ИНЖ. ПРОЕКТА Е. ЛАБИНОВА

Утверждены приказом Госгражданстроя
и введены в действие с 20.12.85,
приказ от 29.11.85 N 369

Копировал

ОБОЗНАЧЕНИЕ	НАИМЕНОВАНИЕ	СТРАНИЦА
I.II7.I-I5ПВ.2 0000	Содержание	2
I.II7.I-I5ПВ.2 0010	Техническое описание	3,4
I.II7.I-I5ПВ.2 001	Каркас плоский КНЦ2, КНЦ3	
I.II7.I-I5ПВ.2 002	Каркас плоский КНЦ, КНЦ5,КНЦ6	5
I.II7.I-I5ПВ.2 001СБ	Каркас плоский КНЦ2, КНЦ3	
	Сборочный чертеж	
I.II7.I-I5ПВ.2 002СБ	Каркас плоский КНЦ, КНЦ5, КНЦ6	
	Сборочный чертеж	6
I.II7.I-I5ПВ.2 003	Каркас гнутый КНЦ4, КНЦ8, КНЦ13,	
	КНЦ15, КНЦ19, КНЦ20.	7
I.II7.I-I5ПВ.2 004	Каркас плоский КНЦ7, КНЦ9, КНЦ21, КНЦ22	8
I.II7.I-I5ПВ.2 003СБ	Каркас гнутый КНЦ4, КНЦ8, КНЦ13, КНЦ15,	
	КНЦ19, КНЦ20 Сборочный чертеж	
I.II7.I-I5ПВ.2 004СБ	Каркас плоский КНЦ7, КНЦ9, КНЦ21, КНЦ22	
	Сборочный чертеж	9
I.II7.I-I5ПВ.2 005	Каркас плоский КНЦ10, КНЦ11	
I.II7.I-I5ПВ.2 006	Каркас плоский КНЦ16	10
I.II7.I-I5ПВ.2 005СБ	Каркас плоский КНЦ10, КНЦ11	
	Сборочный чертеж	
I.II7.I-I5ПВ 2 006СБ	Каркас плоский КНЦ16	
	Сборочный чертеж	11
I.II7.I-I5ПВ.2 007	Каркас плоский КНЦ17	
I.II7.I-I5ПВ.2 008	Каркас плоский КНЦ18	12
I.II7.I-I5ПВ.2 007СБ	Каркас плоский КНЦ17 Сборочный чертеж	
I.II7.I-I5ПВ.2 008СБ	Каркас плоский КНЦ18 Сборочный чертеж	13

ОБОЗНАЧЕНИЕ	НАИМЕНОВАНИЕ	СТРАНИЦА
I.II7.I-I5ПВ.2 009	Сетка гнутая СНЦ1	
I.II7.I-I5ПВ.2 010	Каркас плоский КНЦ12, КНЦ14	14
I.II7.I-I5ПВ.2 009СБ	Сетка гнутая СНЦ1 Сборочный чертеж	
I.II7.I-I5ПВ.2 010СБ	Каркас плоский КНЦ12, КНЦ14	
	Сборочный чертеж	15
I.II7.I-I5ПВ.2 011	Каркас плоский КНЦ23	
I.II7.I-I5ПВ.2 012	Петля строповочная ПНЦ1, ПНЦ2, ПНЦ3	16
I.II7.I-I5ПВ.2 011СБ	Каркас плоский КНЦ23 Сборочный чертеж	
I.II7.I-I5ПВ.2 012 СБ	Петля строповочная ПНЦ1+ПНЦ3	17
I.II7.I-I5ПВ.2 013	Стержни отдельные ТНЦ1+ ТНЦ12	
I.II7.I-I5ПВ.2 013 СБ	Стержни отдельные	18

				1.117.1-15ПВ.2 0000	
Нач.АПМ	Боровик		X 84		
Н.контр.	Шаповал		X 84	Содержание.	Стадия: Р; Лист: ; Листов: 1
Гл.инж.пр.	Лабинова		VII 84		
Провер.	Лабинова		VII 84		ГОСГРАЖДАНСТРОЙ КиевЗНИИЭП
Разраб.	Соколова		VI 84		

Взам. инв. № | Подпись и дата | Инв.№ подл.

1. ОБЩИЕ ДАННЫЕ

Чертежи, приведенные в настоящем выпуске предназначены для изготовления арматурных изделий, из которых комплектуются пространственные каркасы цокольных панелей.

Идентичность армирования панелей различных типов позволила унифицировать арматурные изделия, входящие в состав пространственного каркасов. Все они делятся на несколько групп, объединяющих изделия по назначению, параметрам поперечного сечения и принятым характеристикам стержней.

Внутри большинства групп изделия отличаются только длинами, что позволяет получать их путем разрезки условной бесконечной ленты определенного поперечного сечения, изготовляемой на автоматической контактно-съемочной машине. Этому способствует и то обстоятельство, что в большинстве случаев в изделиях положение первого поперечного стержня относительно торца продольного стержня не регламентируется и может быть равным от 35 мм до V– 35, где V шаг поперечных стержней.

Изделия, входящие в данную группу, имеют одинаковые буквенные обозначения и сквозную цифровую нумерацию.

Все изделия делятся на следующие группы:

вертикальные каркасы, устанавливаемые у боковых торцов панелей и в теле глухих панелей;

горизонтальные каркасы, устанавливаемые понизу и поверху панелей;

каркасы, устанавливаемые у боковых граней проемов и под ними;

каркасы, устанавливаемые в верхних гребнях;

сетки, устанавливаемые в угловых торцах панелей;

строповочные петли;

отдельные стержни.

Набор элементов каждой группы определен из условия возможности заармировать любую панель из типов, принятых в данном выпуске.

Конкретные длины арматурных изделий определены в зависимости от размеров и конфигураций перечисленных видов панелей и конструктивного решения узлов армирования панелей. Все пересечения основных каркасов запроектированы с перепуском торцов за ось каркаса перпендикулярного направления, концы каркасов гребня максимально приближены к углам панелей.

Все изготовленные по альбому арматурные изделия должны отвечать требованиям ГОСТ 10922-75.

Значительная унификация параметров арматурных изделий позволяет изготавливать их при помощи точечной сварки на автоматических машинах МТМК-3 х 100, МТМ-09 и МТМ-33.

Арматурная сталь принята в соответствии со СНиП II-21-75.

Арматура каркасов и сеток принята из стали классов А-III и Вр-I.

Петли строповочные следует выполнять только из горячекатанной стали класса А-I марок В Ст 3сп2 и В СТ 3пс2 по ГОСТ 380-71*. Антикоррозийная защита выполняется цинковым покрытием

Инв.№ подл. | Подпись и дата | Взам. инв.№

				1 117 1-15 ПВ. 2 00 ТО	
Нач.АПМ	Боровик		X 84		
Н.контр	Шаповал		X 84		
Гл.инж.	Лавинова		VII 84	Техническое описание	Стадия: Р; Лист: 1; Листов: 2
Провер.	Лавинова		VII 84		
Разраб.	Миллер		VI 84		ГОСГРАЖДАНСТРОЙ КиевЗНИИЭП

Копировал 20975-03 4 Формат А3

согласно СНиП II-28-73*.

2. Маркировка изделий.

Принятая в настоящей серии маркировка изделий ориентирована на комплектацию их по технологическим признакам.

Плоские каркасы обозначены буквами КЦ, где Ц-характеризует принадлежность их к цокольным наружным панелям.

Сетки обозначены буквами СЦ.

Гнутые стержни, применяемые для строповки/петли строповочные/ панелей, обозначены буквами ПЦ.

Места ангикоррозийного покрытия показаны на изделиях.

Нумерация в пределах основных видов изделий /каркас, сетка, петля/ принята сквозная.

Формат	Зона	Поз.	Обозначение	Наименование	Кол.	Приме-чание
				Документация		
А4			1.117.1-15ПВ.2 001 СБ	Сборочный чертеж		
			Переменные данные	для исполнения:		
				Каркас плоский КНЦ 2		
				1.117.1-15ПВ 2 001		
				Детали		
				ГОСТ 5781-82		
Б.Ч		1	8.013.3570	Ст.отд. Ф8А-III, L=3570	1	1,41кг
Б.Ч		2	14 013 3330	Ст.отд. Ф14А-III, L=3330	2	4,03кг
Б.Ч		3	6.011. 280	Ст отд. Ф6А-I, L=280	11	0,062кг
				Каркас плоский КНЦ3		
				1.117.1-15ПВ.2 001-01		
				Детали		
				ГОСТ 5781-82		
Б.Ч		1	8 013.2970	Ст отд Ф8А-III, L=2970	1	1,17кг
Б.Ч		2	14 013 2730	Ст.отд Ф14А-III, L=2730	2	3,30кг
Б.Ч		3	6.011 280	Ст.отд.Ф6А-I, L=280	9	0,062кг

Взам.инв.№ | Подпись и дата | Инв.№подл.

Нач.АПМ	Боровик		X 84
Н.контр	Шаповал		X 84
Гл.инж	Лабинова		VII 84
Провер.	Лабинова		VII 84
Разраб.	Миллер		VI 84

1.117.1-15ПВ.2 001

Каркас плоский КНЦ 2, КНЦ3

Стадия	Лист	Листов
Р		1

ГОСТРАЖДАНСТРОЙ
КиевЗНИИЭП

Копировал

Формат А 4

Формат	Зона	Поз.	Обозначение	Наименование	Кол.	Приме-чание
				Документация		
А4			1.117.1-15ПВ.2 002СБ	Сборочный чертеж		
			Переменные данные	для исполнения:		
				Каркас плоский КНЦ 1		
				1.117.1-15ПВ.2 002		
				Детали		
				ГОСТ 5781-82		
Б.Ч		1	6.013. 1890	Ст.отд. Ф6А-III, L=1890	2	0,42кг
				ГОСТ 6727-80		
Б.Ч		2	4.041. 280	Ст.отд Ф4Вр-I, L=280	6	0,025кг
				Каркас плоский КНЦ 5		
				1 117.1-15ПВ.2 002-01		
				Детали		
				ГОСТ 5781-82		
Б.Ч		1	6 013. 940	Ст отд Ф6А III L=940	2	0,207кг
				ГОСТ 6727-80		
Б.Ч		2	4 041 280	Ст отд Ф4Вр-I L=280	3	0,025кг
				Каркас плоский КНЦ6		
				1.117.1-15ПВ 2 002-02		
				Детали		
				ГОСТ 5781-82		
Б.Ч		1	6 013 1250	Ст.отд Ф6А-III L=1250	2	0,278кг
				ГОСТ 6727-80		
Б.Ч		2	4.041 280	Ст отд Ф4Вр-I L=280	4	0,025кг

Взам.инв.№ | Подпись и дата | Инв.№подл.

Нач.АПМ	Боровик		X 84
Н.контр	Шаповал		X 84
Гл.инж.	Лабинова		VII 84
Провер.	Лабинова		VII 84
Разраб.	Миллер		VI 84

1 117.1-15ПВ.2 002

Каркас плоский КНЦ 1, КНЦ 5, КНЦ 6

Стадия	Лист	Листов
Р		1

ГОСТРАЖДАНСТРОЙ
КиевЗНИИЭП

Копировал

Формат А 4

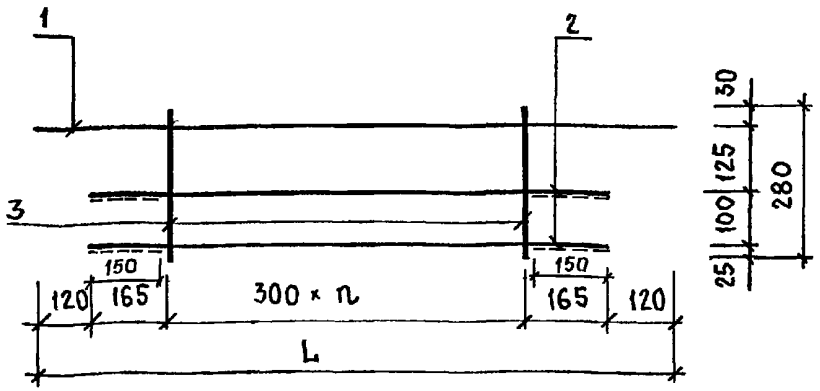

ОБОЗНАЧЕНИЕ	МАРКА	L	n	МАССА, кг
1.117.1-15ПВ.2 001	КНЦ 2	3570	10	10,15
-01	КНЦ 3	2970	8	8,33

Для поз. 2 размер антикоррозийного покрытия показан пунктиром.

				1.117.1 - 15ПВ. 2 001 СБ	
Нач.АПМ	Боровик		X.84	Каркас плоский КНЦ 2, КНЦ 3. Сборочный чертеж.	Стадия: Р; Масса: см табл.; Масштаб: 1:10
Н.контр.	Шаповал		X.84		Лист; Листов 1
Гл.инж.пр.	Лобинова		VI.84		ГОСГРАЖДАНСТРОЙ КиевЗНИИЭП
Провер.	Миллер		VI.84		
Разраб.	Берменн		V.84		

Инв.№ подл. | Подпись и дата | Взам.инв.№

Копировал Формат А4

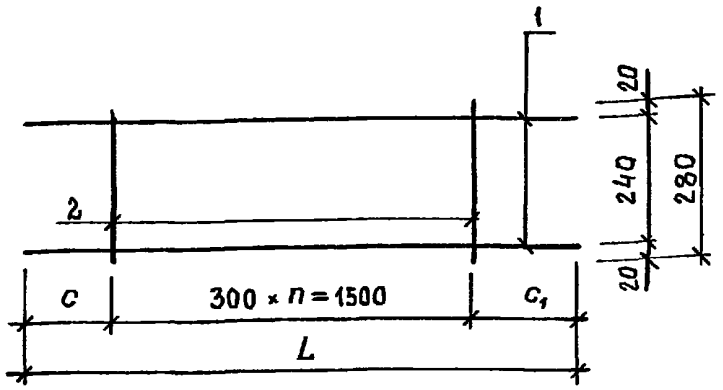

ОБОЗНАЧЕНИЕ	МАРКА	L	n	c	c_1	МАССА, кг
1.117.1-15ПВ.2 002	КНЦ 1	1690	5	175	215	1,09
-01	КНЦ 5	940	2	125	215	0,49
-01	КНЦ 6	1250	3	175	175	0,66

				1.117.1 - 15ПВ. 2 002 СБ	
Нач.АПМ	Боровик		X 84	Каркас плоский КНЦ 1, КНЦ 5, КНЦ 6. Сборочный чертеж.	Стадия: Р; Масса: см. табл.; Масштаб: 1:10
Н.контр.	Шаповал		X. 84		Лист; Листов 1
Гл.инж.пр.	Лобинова		VI.84		ГОСГРАЖДАНСТРОЙ КиевЗНИИЭП
Провер.	Миллер		VI.84		
Разраб.	Верменн		V 84		

Инв.№ подл. | Подпись и дата | Взам.инв.№

Копировал Формат А4

Формат	Зона	Поз.	Обозначение	Наименование	Кол.	Приме-чание
				Документация		
А4			1.117.1-15ПВ.2 003 СБ	Сборочный чертеж		
			Переменные данные	для исполнения:		
				Каркас гнутый КНЦ4		
				1.117.1-15ПВ.2 003		
				Детали		
				ГОСТ 6727-80		
Б4		1	4 041.2970	Ст отд. Ф4Вр-I L=2970	2	0,268кг
Б4		2	4.041. 550	Ст отд Ф4Вр-I L=550	20	0,05кг
				Каркас гнутый КНЦ8		
				1.117.1-15ПВ.2 003-01		
				Детали		
				ГОСТ 6727-80		
Б4		1	4 041.3570	Ст отд. Ф4Вр-I L=3570	2	0,321 кг
Б4		2	4 041. 550	Ст отд Ф4Вр-I L= 550	24	0,05 кг
				Каркас гнутый КНЦ13		
				1.117.1-15ПВ.2 003-02		
				Детали		
				ГОСТ 6727-80		
Б4		1	4.041 5235	Ст. отд Ф4Вр-I L=5235	2	0,471 кг
Б4		2	4.041 550	Ст отд Ф4Вр-I L= 550	35	0,05 кг

Инв.№подл. | Подпись и дата | Взам.инв.№

1.117.1-15ПВ.2 003

Нач.АПМ	Боровик		X 84
Н.контр	Шаповал		X 84
Гл.инж	Лабинова		VII 84
Провер.	Лабинова		VII 84
Разраб.	Миллер		VI 84

Каркас гнутый КНЦ4, КНЦ8, КНЦ13, КНЦ15, КНЦ19, КНЦ20

Стадия	Лист	Листов
Р	1	2

ГОСГРАЖДАНСТРОЙ
КиевЗНИИЭП

Копировал Формат А4

Формат	Зона	Поз.	Обозначение	Наименование	Кол.	Приме-чание
				Каркас гнутый КНЦ15		
				1.117.1-15ПВ.2 003-03		
				Детали		
				ГОСТ 6727-80		
Б4		1	4.041. 6435	Ст.отд Ф4Вр-I L=6435	2	0,579кг
Б4		2	4.041. 550	Ст отд Ф4Вр-I L= 550	43	0,05 кг
			1.117.1-15ПВ 2 003-04	Каркас гнутый КНЦ19		
				1.117.1-15ПВ.2 003-04		
				Детали		
				ГОСТ 6727-80		
Б4		1	4 041.2885	Ст.отд Ф4Вр-I L=2885	2	0,26 кг
Б4		2	4 041. 550	Ст отд.Ф4Вр-I L= 550	19	0,05 кг
				Каркас гнутый КНЦ20		
				1.117.1-15ПВ.2 003-05		
				Детали		
				ГОСТ 6727-80		
Б4		1	4.041 3485	Ст.отд Ф4Вр-I L=3485	2	0,314 кг
Б4		2	4.041 550	Ст отд Ф4Вр-I L= 550	23	0,05 кг

Инв.№подл. | Подпись и дата | Взам.инв.№

1.117.1-15ПВ.2 003

Лист 2

Копировал Формат А4

Формат	Зона	Поз.	Обозначение	Наименование	Кол.	Приме-чание
				Документация		
А4			1.117.1-15ПВ.2 004 СБ	Сборочный чертеж		
			Переменные донные	для исполнения:		
				Каркас плоский КНЦ7		
				1.117.1-15ПВ.2 004		
				Детали		
				ГОСТ 5781-82		
Б4		1	6 013 2520	Ст отд Ф6А-III L=2520	2	0,559кг
				ГОСТ 6727-80		
Б4		2	4 041. 280	Ст.отд Ф4Вр-I L=280	4	0,025кг
				Каркас плоский КНЦ9		
				1.1171-15ПВ.2 004-01		
				Детали		
				ГОСТ 5781-82		
Б4		1	6.013 3130	Ст отд. Ф6А-III L=3130	2	0,695кг
				ГОСТ 6727-80		
Б4		2	4.041 280	Ст.отд Ф4Вр-I L=280	5	0,025 кг
				Каркас плоский КНЦ 21		
				1 117.1-15ПВ.2 004-02		
				Детали		
				ГОСТ 5781-82		
Б4		1	6.013.2480	Ст.отд. Ф6А-III L=2480	2	0,551кг
				ГОСТ 6727-80		
Б4		2	4 041. 280	Ст. отд. Ф4Вр-I L=280	4	0,025кг

Инв.№подл. | Подпись и дата | Взам.инв.№

1.117.1-15ПВ. 2 004

Нач.АПМ	Боровик		X 84
Н.контр	Шаповал		X 84
Гл.инж	Лабинова		VII 84
Провер.	Лабинова		VII 84
Разраб.	Миллер		VI 84

Каркас плоский КНЦ7, КНЦ9, КНЦ21, КНЦ22

Стадия	Лист	Листов
Р	1	2

ГОСГРАЖДАНСТРОЙ
КиевЗНИИЭП

Копировал Формат А4

Формат	Зона	Поз.	Обозначение	Наименование	Кол.	Приме-чание
				Каркас плоский КНЦ 22		
				1.117.1-15ПВ.2 004-03		
				Детали		
				ГОСТ 5781-82		
Б4		1	6 013.3090	Ст отд Ф6А-III L=3090	2	0,686кг
				ГОСТ 6727-80		
Б4		2	4 041. 280	Ст отд. Ф4Вр-I L=280	5	0,025 кг

Инв.№подл. | Подпись и дата | Взам.инв.№

1.117.1-15ПВ. 2 004

Лист 2

Копировал 20975-03 9 Формат А4

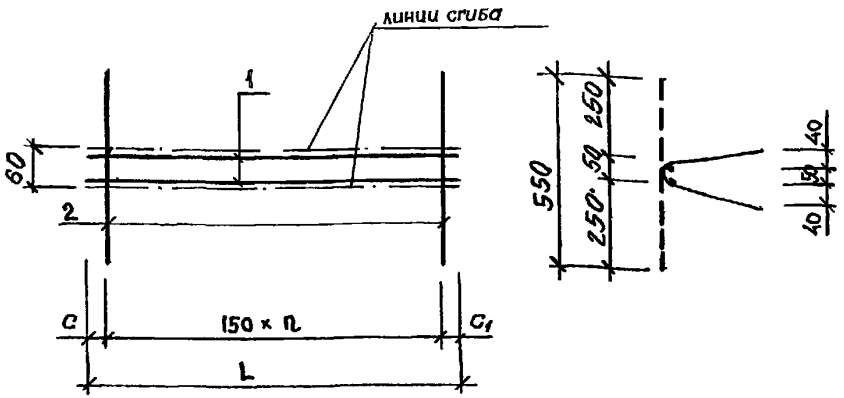

ОБОЗНАЧЕНИЕ	МАРКА	L, мм	n, шт.	c, мм	c1, мм	масса, кг
1.117.1 - 15 ПВ. 2 003	КНЦ 4	2970	19	60	60	1,536
-01	КНЦ 8	3570	23	60	60	1,842
-02	КНЦ 13	5235	34	65	70	2,542
-03	КНЦ 15	6435	42	65	70	3,305
-04	КНЦ 19	2885	18	90	95	1,470
-05	КНЦ 20	3485	22	90	95	1,778

Взам. инв. № | Подпись и дата | Инв. № подл.

Нач. АПМ	Боровик		X.84
Н. контр.	Шаловал		X.84
Гл. инж. пр.	Лабинова		VI.84
Провер.	Миллер		VI.84
Разраб.	Соколова		V.84

1.117.1 - 15 ПВ. 2 003 СБ

Каркас гнутый КНЦ 4, КНЦ 8, КНЦ 13, КНЦ 15, КНЦ 19, КНЦ 20. Сборочный чертеж.

Стадия	Масса	Масштаб
Р	см. табл.	1:10
Лист	Листов 1	

ГОСГРАЖДАНСТРОЙ КиевЗНИИЭП

Копировал Формат А4

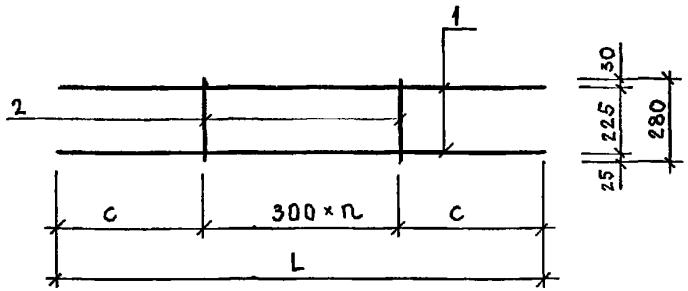

ОБОЗНАЧЕНИЕ	МАРКА	L, мм	n, шт.	c, мм	масса, кг
1.117.1 - 15 ПВ. 2 004	КНЦ 7	2520	3	810	1,218
-01	КНЦ 9	3130	4	965	1,515
-02	КНЦ 21	2480	3	790	1,202
-03	КНЦ 22	3090	4	945	1,495

Взам. инв. № | Подпись и дата | Инв. № подл.

Нач. АПМ	Боровик		X.84
Н. контр.	Шаловая		X.84
Гл. инж. пр.	Лабинова		VI.84
Провер.	Миллер		VI.84
Разраб.	Соколова		V.84

1.117.1 - 15 ПВ. 2 004 СБ

Каркас плоский. КНЦ 7, КНЦ 9, КНЦ 21, КНЦ 22. Сборочный чертеж.

Стадия	Масса	Масштаб
Р	см. табл.	1:20
Лист	Листов 1	

ГОСГРАЖДАНСТРОЙ КиевЗНИИЭП

Копировал Формат А4

Формат	Зона	Поз.	Обозначение	Наименование	Кол.	Приме-чание
				Документация		
А4			1.117.1-15ПВ.2 005 СБ	Сборочный чертеж		
			Переменные данные	для исполнения:		
				Коркас плоский КНЦ 10		
				1.117.1-15ПВ.2 005		
				Детали		
				ГОСТ 5781-82		
БЧ		1	14 013 3365	Ст отд. Ф14 А-III L=3365	2	4,064 кг
БЧ		2	8 013.3295	Ст. отд. Ф8 А-III L=3295	1	1,301 кг
БЧ		3	6 011. 280	Ст отд. Ф6 А-I L=280	11	0,062 кг
БЧ		4	14.013.350	Ст отд. Ф14 А-III L=350	1	0,423 кг
БЧ		5	14 013 490	Ст отд Ф14 А-III L=490	1	0,592 кг
				Коркас плоский КНЦ 11		
				1.117.1-15ПВ.2 005-01		
				Детали		
				ГОСТ 5781-82		
БЧ		1	14.013 2765	Ст. отд. Ф14 А-III L=2765	2	3,340 кг
БЧ		2	8 013.2695	Ст. отд. Ф 8 А-III L=2695	1	1,065 кг
БЧ		3	6.011 280	Ст. отд. Ф 6 А-I L= 280	9	0,062 кг
БЧ		4	14 013 350	Ст отд Ф14 А-III L= 350	1	0,423 кг
БЧ		5	14.013. 490	Ст отд. Ф 14 А-III L=490	1	0,592 кг

Инв.№подл. | Подпись и дата | Взам.инв.№

1.117 1-15 ПВ. 2 005

Нач.АПМ	Боровик		X 84
Н контр	Шаповал		X-84
Гл.инж	Лабинова		VII 84
Провер.	Лабинова		VII 84
Разраб.	Миллер		VI 84

Коркас плоский КНЦ 10, КНЦ 11

Стадия	Лист	Листов
Р		1

ГОСГРАЖДАНСТРОЙ КиевЗНИИЭП

Копировал Формат А 4

Формат	Зона	Поз.	Обозначение	Наименование	Кол.	Приме-чание
				Документация		
А4			1.117.1-15ПВ 2 006 СБ	Сборочный чертеж		
				Детали		
				ГОСТ 5781-82		
БЧ		1	8.013.750	Ст отд. Ф8 А-III L=750	2	0,296 кг
				ГОСТ 6727-80		
БЧ		2	4.041 190	Ст отд. Ф4 Вр-I L=190	4	0,017 кг

Инв.№подл. | Подпись и дата | Взам.инв.№

1.117.1-15ПВ.2 006

Нач.АПМ	Боровик		X 84
Н контр	Шаповал		X 84
Гл.инж	Лабинова		VII 84
Провер.	Лабинова		VII 84
Разраб.	Миллер		VI 84

Коркас плоский КНЦ16

Стадия	Лист	Листов
Р		1

ГОСГРАЖДАНСТРОЙ КиевЗНИИЭП

Копировал 20975-03 11 Формат А 4

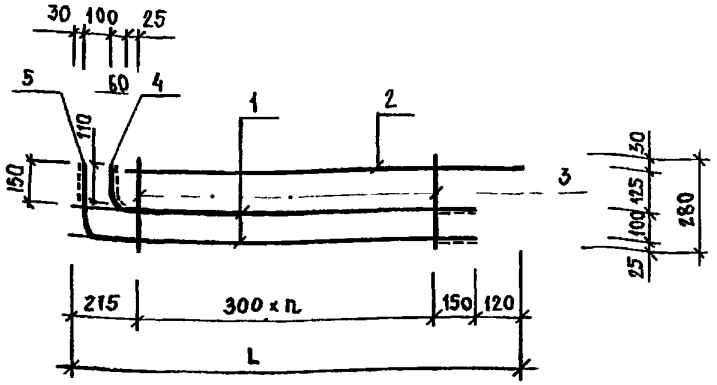

ОБОЗНАЧЕНИЕ	МАРКА	L, мм	n, шт.	масса, кг
1.117.1 - 15ПВ.2 005	КНЦ 10	3485	10	11,125
-01	КНЦ 11	2885	8	9,318

Для поз 1,4,5 размер антикоррозийного покрытия показан пунктиром

				1.117.1 - 15ПВ. 2 005 СБ		
				Каркас плоский КНЦ10, КНЦ11. Сборочный чертеж.	Стадия: Р; Масса: см табл.; Масштаб: 1:10	
					Лист; Листов 1	
Нач.АПМ	Боровик		Х.84		ГОСГРАЖДАНСТРОЙ КиевЗНИИЭП	
Н.контр.	Шаповал		Х.84			
Гл.инж.пр.	Лабинова		И.84			
Провер.	Миллер		И.84			
Разраб.	Соколова		У.84			

Инв.№подл. | Подпись и дата | Взам.инв.№

Копировал Формат А4

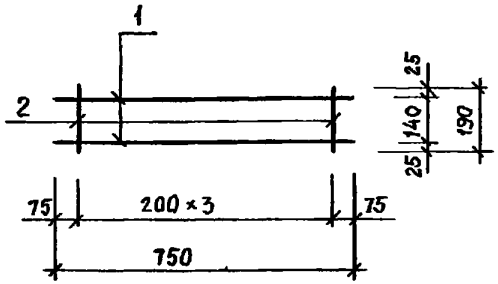

				1.117.1 - 15ПВ. 2 006 СБ		
				Каркас плоский. КНЦ 16. Сборочный чертеж.	Стадия: Р; Масса: 0,56; Масштаб: 1:10	
					Лист; Листов 1	
Нач.АПМ	Боровик		Х.84		ГОСГРАЖДАНСТРОЙ КиевЗНИИЭП	
Н.контр.	Шаповал		Х.84			
Гл.инж.пр.	Лабинова		И.84			
Провер.	Миллер		И.84			
Разраб.	Соколова		У.84			

Инв.№подл. | Подпись и дата | Взам.инв.№

Копировал

Формат А4

Формат	Зона	Поз.	Обозначение	Наименование	Кол.	Приме-чание
				Документация		
А4			1.117.1-15ПВ.2 007СБ	Сборочный чертеж		
				Детали		
				ГОСТ 5781-82		
Бч		1	8.013.1160	Ст.отд.Ф8А-III L=1160	1	0,458кг
Бч		2	6.011 230	Ст.отд.Ф6А-I L=230	5	0,051кг
Бч		3	6 011 310	Ст.отд Ф6А-I L=310	1	0,069кг
Бч		4	14 013 1160	Ст отд Ф14А-III L=1160	2	1,401 кг

Взам.инв.№ | Подпись и дата | Инв.№подл.

Нач.АПМ	Боровик		X 84
Н.контр	Шаповал		X 84
Гл.инж	Лабинова		VII 84
Провер.	Лабинова		VII 84
Разраб.	Миллер		VI 84

1 117.1-15ПВ.2 007

Каркас плоский КНЦ 17

Стадия	Лист	Листов
Р		1

ГОСГРАЖДАНСТРОЙ
КиевЗНИИЭП

Копировал Формат А4

Формат	Зона	Поз.	Обозначение	Наименование	Кол.	Приме-чание
				Документация		
А4			1.117.1-15ПВ.2 008СБ	Сборочный чертеж		
				Детали		
				ГОСТ 5781-82		
Бч		1	6.013 1890	Ст.отд Ф6А-III L=1890	2	0,420кг
				ГОСТ 6727-80		
Бч		2	4.041 310	Ст отд. Ф4Вр-I L=310	6	0,028кг

Взам.инв.№ | Подпись и дата | Инв.№подл.

Нач.АПМ	Боровик		X 84
Н.КОНТР.	Шаповал		X 84
Гл.инж.	Лабинова		VII 84
Провер.	Лабинова		VII 84
Разраб.	Миллер		VI 84

1.117.1-15ПВ.2 008

Каркас плоский КНЦ 18

Стадия	Лист	Листов
Р		1

ГОСГРАЖДАНСТРОЙ
КиевЗНИИЭП

Копировал

Формат А4

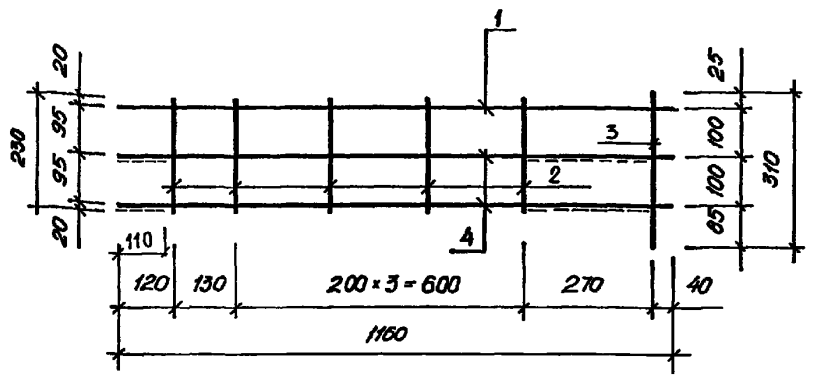

Для поз 4 размер антикоррозионного покрытия показан пунктиром.

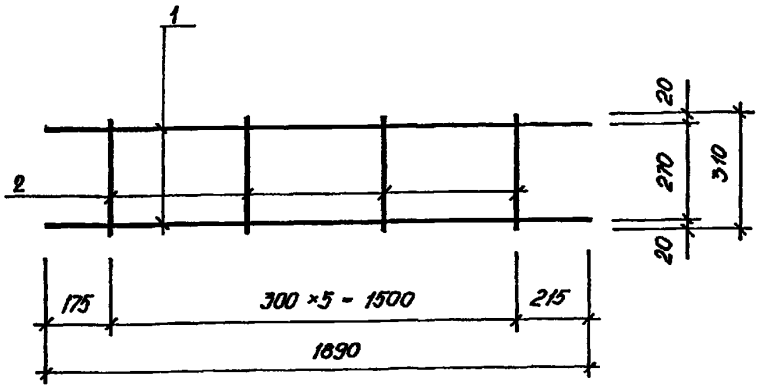

Нач.АПМ	Боровик		X.84
Н.контр	Шаповал		X.84
Гл.инж.пр.	Лабинова		VI.84
Провер.	Миллер		VI.84
Разраб.	Соколова		V.84

1.117.1-15ПВ.2 007 СБ

Каркас плоский. КНЦ 17 Сборочный чертеж.

Стадия	Масса	Масштаб
Р	3,584	1:10

Лист | Листов 1

ГОСГРАЖДАНСТРОЙ КиевЗНИИЭП

Копировал Формат А4

Нач.АПМ	Боровик		X.84
Н.контр.	Шаповал		X.84
Гл.инж.пр.	Лабинова		VI.84
Провер.	Миллер		VI.84
Разраб.	Соколова		V.84

1.117.1-15ПВ.2 008 СБ

Каркас плоский КНЦ 18. Сборочный чертеж.

Стадия	Масса	Масштаб
Р	1,008	1:10

Лист | Листов 1

ГОСГРАЖДАНСТРОЙ КиевЗНИИЭП

Копировал 20975-03 14 Формат А4

Инв.№подл. | Подпись и дата | Взам.инв.№

Формат	Зона	Поз.	ОБОЗНАЧЕНИЕ	НАИМЕНОВАНИЕ	КОЛ.	ПРИМЕЧАНИЕ
				Документация		
А4			1.117.1-15ПВ 2 009 СБ	Сборочный чертеж		
				Детали		
				ГОСТ 6727-80		
БЧ		1	4.041.1890	Ст.отд Ф4 Вр-I L=1890	4	0,170 кг
БЧ		2	4.041.1170	Ст отд. Ф4 Вр-I L=1170	10	0,105 кг

Нач.АПМ	Боровик		X 84
Н контр	Шаповал		X 84
Гл.инж.	Лавинова		VII 84
Провер.	Лавинова		VII 84
Разраб.	Миллер		VII 84

1.117.1-15ПВ. 2 009

Сетка гнутая СНЦ 1

Стадия	Лист	Листов
Р		1

ГОСГРАЖДАНСТРОЙ КиевЗНИИЭП

Копировал

Формат А 4

Взам.инв.№ | Подпись и дата | Инв.№подл.

Формат	Зона	Поз.	ОБОЗНАЧЕНИЕ	НАИМЕНОВАНИЕ	КОЛ.	ПРИМЕЧАНИЕ
				Документация		
А4			1.117.1-15ПВ. 2 010СБ	Сборочный чертеж		
			Переменные донные	для исполнения:		
				Каркас плоский КНЦ 12		
				1.117.1-15ПВ.2 010		
				Детали		
				ГОСТ 5781-82		
БЧ		1	14.013.4845	Ст.отд. Ф14А-III, L=4845	1	5,853кг
БЧ		2	14 013. 5165	Ст отд. Ф14А-III, L=5165	1	6,239кг
БЧ		3	8.013.5285	Ст.отд. Ф8А-III L=5285	1	2,088кг
БЧ		4	6.011. 280	Ст отд Ф6А-I L=280	16	0,062кг
БЧ		5	14 013. 350	Ст отд. Ф14А-III L=350	1	0,423кг
БЧ		6	14.013. 490	Ст.отд. Ф14А-III L=490	1	0,592кг
				Каркас плоский КНЦ 14		
				1.117.1-15ПВ.2 010-01		
				Детали		
				ГОСТ 5781-82		
БЧ		1	14.013.6045	Ст.отд. Ф14А-III L=6045	1	7,302кг
БЧ		2	14.013.6365	Ст.отд.Ф14А-III L=6365	1	7,689 кг
БЧ		3	8.013. 6485	Ст отд Ф8А-III L=6485	1	9,980 кг
БЧ		4	6.011. 280	Ст отд Ф6А-I L=280	20	0,062 кг
БЧ		5	14.013 350	Ст.отд. Ф14А-III L=350	1	0,423кг
БЧ		6	14.013 490	Ст.отд Ф14А-III L=490	1	0,592 кг

Нач.АПМ	Боровик		X 84
Н контр.	Шаповал		X 84
Гл.инж	Лавинова		VII 84
Провер.	Лавинова		VII 84
Разраб.	Миллер		VII 84

1.117.1-15ПВ.2 010

Каркас плоский КНЦ 12, КНЦ 14

Стадия	Лист	Листов
Р		1

ГОСГРАЖДАНСТРОЙ КиевЗНИИЭП

Копировал 20975-03 15

Формат А 4

Взам.инв.№ | Подпись и дата | Инв.№подл.

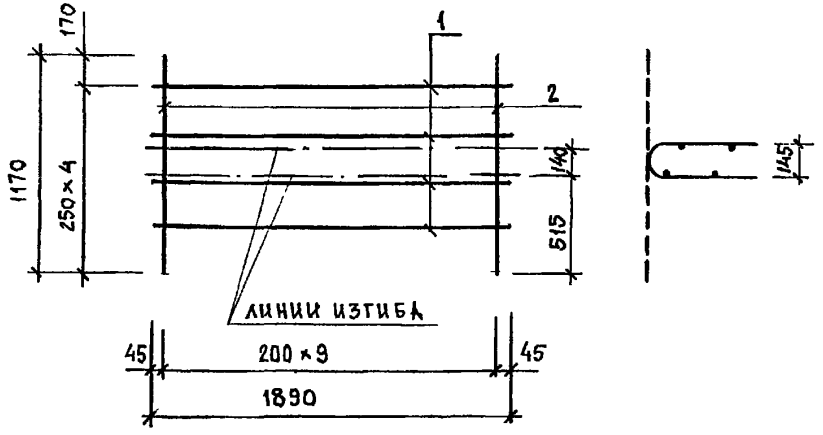

Инв.№подл.	Подпись и дата	Взам.инв.№

Нач.АПМ	Боровик		X.84
Н.контр.	Шаповал		X.84
Гл.инж.пр.	Лабинова		И.84
Провер.	Миллер		И.84
Разраб.	Соколова		V.84

1.117.1 - 15ПВ. 2 009 СБ

Сетка гнутая
СНЦ 1.
Сборочный чертеж.

Стадия	Масса	Масштаб
Р	1.73	1:10
Лист	Листов 1	

ГОСГРАЖДАНСТРОЙ
КиевЗНИИЭП

Копировал

Формат А4

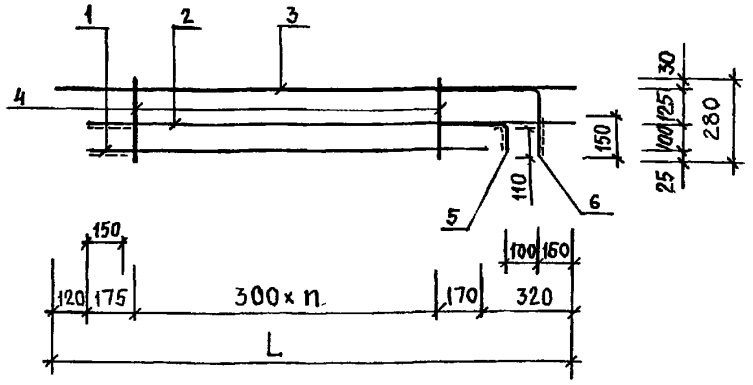

ОБОЗНАЧЕНИЕ	МАРКА	L, мм	n, шт	масса, кг
1.117.1 - 15ПВ 2 010	КНЦ 12	5285	15	16,187
-01	КНЦ 14	6485	19	27,225

Для поз. 1,2,5,6 размер антикоррозийного покрытия показан пунктиром

Инв.№подл.	Подпись и дата	Взам.инв.№

Нач.АПМ	Боровик		X.84
Н.контр.	Шаповал		X.84
Гл.инж.пр.	Лабинова		И.84
Провер.	Миллер		И.84
Разраб.	Соколова		V.84

1.117.1 - 15ПВ. 2 010 СБ

Каркас плоский.
КНЦ 12, КНЦ 14.
Сборочный чертеж.

Стадия	Масса	Масштаб
Р	см. табл.	1:10
Лист	Листов 1	

ГОСГРАЖДАНСТРОЙ
КиевЗНИИЭП

Копировал

Формат А4

Формат	Зона	Поз.	Обозначение	Наименование	Кол.	Приме-чание
				Документация		
А4			1.117.1-15ПВ.2 011СБ	Сборочный чертеж		
				Детали		
				ГОСТ 5781-82		
Б4		1	8.013.6485	Ст. отд. Ф8А-III L=6485	1	2,562кг
Б4		2	14 013.6365	Ст отд. Ф14А-III L=6365	1	7,689 кг
Б4		3	14 013. 820	Ст. отд Ф14А-III L= 820	1	0,991 кг
Б4		4	14 013.4845	Ст. отд. Ф14А-III L=4845	1	5,853 кг
Б4		5	14.013. 490	Ст. отд. Ф14А-III L= 490	2	0,592 кг
Б4		6	14.013. 350	Ст. отд. Ф14А-III L=350	2	0,423 кг
Б4		7	6 011. 280	Ст отд. Ф 6А-I L=280	19	0,062 кг

Инв.№подл. | Подпись и дата | Взам.инв.№

1.117.1-15ПВ.2 011

Нач.АПМ	Боровик		X 84
Н.контр.	Шоповал		X 84
Гл.инж	Лавинова		VII 84
Провер.	Лавинова		VII 84
Разраб.	Миллер		VI 84

Каркас плоский КНЦ 23

Стадия	Лист	Листов
Р		1

ГОСГРАЖДАНСТРОЙ КиевЗНИИЭП

Копировал Формат А4

Формат	Зона	Поз.	Обозначение	Наименование	Кол.	Приме-чание
				Документация		
А4			1.117.1-15ПВ.2 012СБ	Сборочный чертеж		
			Переменные донные	для исполнения:		
				Петля строповочная		
				ПНЦ 1		
				1.117.1-15ПВ.2 016		
				ГОСТ 5781-82 Ф10А-I L=1750		
				ГОСТ 5781-82 Ф10А-I L=1750		
				Петля строповочная		
				ПНЦ 2		
				1.117.1-15ПВ.2 016-01		
				Детали		
				ГОСТ 5781-82 Ф14А-I L=1750		
				Петля строповочная		
				ПНЦ 3		
				1.117.1-15ПВ.2 016-02		
				ГОСТ 5781-82 Ф16А-I L=1750		

Инв.№подл. | Подпись и дата | Взам.инв.№

1.117.1-15ПВ.2 012

Нач.АПМ	Боровик		X 84
Н.контр.	Шоповал		X 84
Гл.инж.	Лавинова		VII 84
Провер.	Лавинова		VII 84
Разраб.	Миллер		VI 84

Петля строповочная ПНЦ 1, ПНЦ 2, ПНЦ 3

Стадия	Лист	Листов
Р		1

ГОСГРАЖДАНСТРОЙ КиевЗНИИЭП

Копировал 20975-03 17 Формат А4

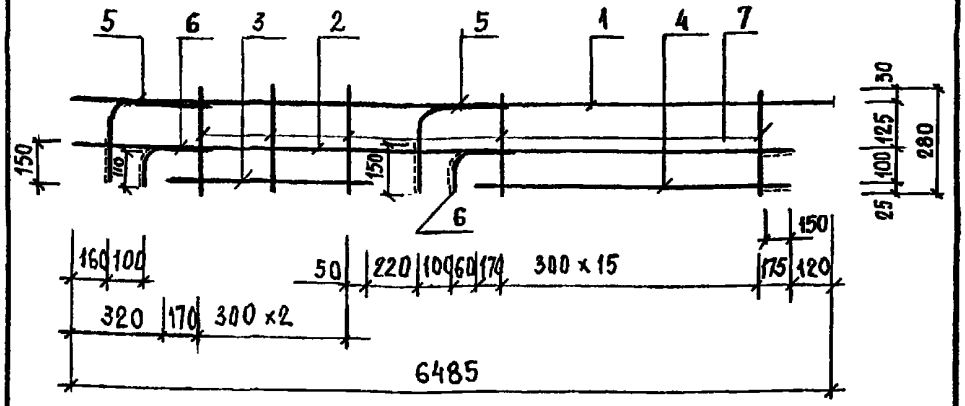

Поз. 5, 6, 3, 4 приварить после изготовления каркаса.

Для поз. 2, 4, 5, 6 показан размер антикоррозийного покрытия пунктиром.

Нач.АПМ	Боровик		X.84
Н.контр.	Шаловал		X.84
Гл.инж.пр.	Лабинова		VI.84
Провер.	Миллер		VI.84
Разраб.	Соколова		V.84

1.117.1 - 15ПВ. 2 011 СБ

Каркас плоский КНЦ 23. Сборочный чертеж.

Стадия	Масса	Масштаб
Р	20,303	1:10
Лист	Листов 1	

ГОСГРАЖДАНСТРОЙ КиевЗНИИЭП

Копировал Формат А4

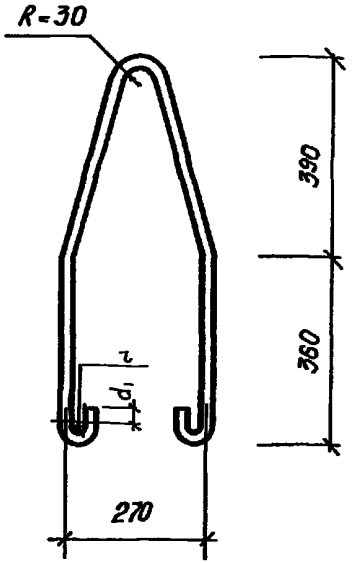

Обозначение	Марка	L, мм	d1, мм	r, мм	масса, кг
1.117.1 - 15ПВ. 2 016	ПНЦ 1	1750	30	20	1,08
-01	ПНЦ 2	1750	50	30	2,11
-02	ПНЦ 3	1750	50	30	2,76

Нач.АПМ	Боровик		X.84
Н.контр.	Шаловал		X.84
Гл.инж.пр.	Лабинова		VI.84
Провер.	Миллер		VI.84
Разраб.	Соколова		V.84

1.117.1 - 15ПВ. 2 012СБ

Петля строповочная ПНЦ 1 - ПНЦ 3.

Стадия	Масса	Масштаб
Р	см. табл.	1:10
Лист	Листов 1	

ГОСГРАЖДАНСТРОЙ КиевЗНИИЭП

Копировал 20975-03 18 Формат А4

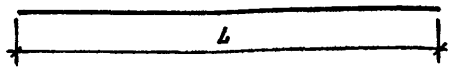

ОБОЗНАЧЕНИЕ	МАРКА	L, мм	масса, кг
I.II7.I-I5ПВ.2 0I3	ТНЦI	3I30	0,282
-0I	ТНЦ2	2530	0,227
-02	ТНЦ3	3090	0,278
-03	ТНЦ4	2490	0,225
-04	ТНЦ5	4650	0,418
-05	ТНЦ6	5900	0,530
-06	ТНЦ7	230	0,021
-07	ТНЦ8	I280	0,115
-08	ТНЦ9	2250	0,203
-09	ТНЦI0	3240	0,292
-I0	ТНЦII	I650	0,148
-II	ТНЦI2	I020	0,092

Взам. инв. №

Подпись и дата

Инв. № подл.

1.117.1 - 15ПВ. 2 013СБ

Отдельный стержень ТНЦ 1 ÷ ТНЦ 12.

Стадия	Масса	Масштаб
Р	см табл.	1:10

Лист | Листов 1

Н.контр.	Шаповал		X 84
Гл.инж.пр.	Лабинова		VI 84
Провер.	Миллер		VI 84
Разраб.	Соколова		VI 84

ГОСГРАЖДАНСТРОЙ КиевЗНИИЭП

gost.e-ecolog.ru

Копировал

Формат А 4

Формат	Зона	Поз.	ОБОЗНАЧЕНИЕ	НАИМЕНОВАНИЕ	КОЛ.	ПРИМЕЧАНИЕ
				ГОСТ 6727-80		
А4			1.117.1-15ПВ.2 013	Ст.отд.ТНЦ1 Ф4Вр-I	1	
А4			1.117.1-15ПВ.2 013-01	Ст.отд.ТНЦ 2 Ф4Вр-I	1	
А4			1.117.1-15ПВ.2 013-02	Ст.отд.ТНЦ 3 Ф4Вр-I	1	
А4			1.117.1-15ПВ.2 013-03	Ст.отд.ТНЦ 4 Ф4Вр-I	1	
А4			1.117.1-15ПВ.2 013-04	Ст.отд ТНЦ 5 Ф4Вр-I	1	
А4			1117.1-15ПВ.2 013-05	Ст отд.ТНЦ6 Ф4Вр-I	1	
А4			1.117.1-15ПВ.2 013-06	Ст отд.ТНЦ7 Ф4Вр-I	1	
А4			1.117.1-15ПВ.2 013-07	Ст отд.ТНЦ8 Ф4Вр-I	1	
А4			1.117.1-15ПВ.2 013-08	Ст.отд.ТНЦ 9 Ф4Вр-I	1	
А4			1.117.1-15ПВ.2 013-09	Ст.отд.ТНЦ10 Ф4Вр-I	1	
А4			1.117.1-15ПВ.2 013-10	Ст.отд.ТНЦ11 Ф4Вр-I	1	
А4			1.117.1-15ПВ.2 013-11	Ст.отд ТНЦ12 Ф4Вр-I	1	

Взам. инв. №

Подпись и дата

Инв. № подл.

1 117.1-15ПВ.2 013

Нач.АПМ	Боровик		X 84
Н.контр	Шаповал		X 84
Гл.инж	Лавинова		VII 84
Провер.	Лабинова		VII 84
Разраб.	Миллер		VI 84

Стержни отдельные ТНЦ 1 ÷ ТНЦ 12

Стадия	Лист	Листов
Р		1

ГОСГРАЖДАНСТРОЙ КиевЗНИИЭП

Копировал

20975-03 (19)

Формат А 4

Дин 200296г