ТИПОВЫЕ КОНСТРУКЦИИ, ИЗДЕЛИЯ И УЗЛЫ ЗДАНИЙ И СООРУЖЕНИЙ

СЕРИЯ 1.117. 1-15 ПВ

ПАНЕЛИ НАРУЖНЫХ ЦОКОЛЬНЫХ СТЕН

ЛЕГКОБЕТОННЫЕ ОДНОСЛОЙНЫЕ ДЛЯ КРУПНОПАНЕЛЬНЫХ ЖИЛЫХ ЗДАНИЙ НА ЛЕНТОЧНЫХ ФУНДАМЕНТАХ С ШАГОМ ПОПЕРЕЧНЫХ СТЕН 3,0;3,6 М И ВЫСОТОЙ ПОДПОЛЬЯ 1,8 М. / УНИФИЦИРОВАННЫЕ ДЛЯ СЛОЖНЫХ УСЛОВИЙ СТРОИТЕЛЬСТВА: НЕРАВНОМЕРНО СЖИМАЕМЫЕ ГРУНТЫ, ПРОСАДОЧНЫЕ ГРУНТЫ, ПОДРАБАТЫВАЕМЫЕ ТЕРРИТОРИИ/.

ВЫПУСК 1

ПАНЕЛИ.
РАБОЧИЕ ЧЕРТЕЖИ.

20975-02

gost.e-ecolog.ru

ТИПОВЫЕ КОНСТРУКЦИИ, ИЗДЕЛИЯ И УЗЛЫ ЗДАНИЙ И СООРУЖЕНИЙ

СЕРИЯ 1.117. 1-15 ПВ

ПАНЕЛИ НАРУЖНЫХ ЦОКОЛЬНЫХ СТЕН

ЛЕГКОБЕТОННЫЕ ОДНОСЛОЙНЫЕ ДЛЯ КРУПНОПАНЕЛЬНЫХ ЖИЛЫХ ЗДАНИЙ НА ЛЕНТОЧНЫХ ФУНДАМЕНТАХ С ШАГОМ ПОПЕРЕЧНЫХ СТЕН 3,0;3,6 М И ВЫСОТОЙ ПОДПОЛЬЯ 1,8 М. / УНИФИЦИРОВАННЫЕ ДЛЯ СЛОЖНЫХ УСЛОВИЙ СТРОИТЕЛЬСТВА: НЕРАВНОМЕРНО СЖИМАЕМЫЕ ГРУНТЫ, ПРОСАДОЧНЫЕ ГРУНТЫ, ПОДРАБАТЫВАЕМЫЕ ТЕРРИТОРИИ/.

ВЫПУСК 1

ПАНЕЛИ.
РАБОЧИЕ ЧЕРТЕЖИ.

Разработаны:
проектным институтом КиевЗНИИЭП
Директор ин-та А. Заваров
Гл. инж. проекта Е. Лабинова

Утверждены приказом Госгражданстроя
и введены в действие с 20.12.85,
приказ от 29.11.85 N 369

ОБОЗНАЧЕНИЕ	НАИМЕНОВАНИЕ	СТРАНИЦА
I.II7.I-I5ПВ.I 0000	Содержание	2,3
I.II7.I-I5ПВ.I 00I0	Техническое описание	4
I.II7.I-I5ПВ.I I000	Панель I НЩ 30.I9.3I, I НЩ 36.I9.3I	
I.II7.I-I5ПВ.I I00I	Панель I НЩ 30.20.3I, I НЩ 36.20.3I	5
I.II7.I-I5ПВ.I I000СБ	Панель I НЩ 30.I9.3I, I НЩ 36.I9.3I	
	Сборочный чертеж	
I.II7.I-I5ПВ.I I00ICБ	Панель I НЩ 30.20.3I, I НЩ 36.20.3I	
	Сборочный чертеж	6
I.II7.I-I5ПВ.I I002	Панель I НЩ 30.20.3I, I НЩ 36.20.3I	
I.II7.I-I5ПВ.I I003	Панель I НЩ 30.I9.3I, I НЩ 36.I9.3I	7
I.II7.I-I5ПВ.I I002СБ	Панель I НЩ 30.20.3I, I НЩ 36.20.3I	
	Сборочный чертеж	
I.II7.I-I5ПВ.I I003СБ	Панель I НЩ 30.I9.3I, I НЩ 36.I9.3I	
	Сборочный чертеж	8
I.II7.I-I5ПВ.I I004	Панель I НЩ 29.I9.3I, I НЩ 35.I9.3I	9
I.II7.I-I5ПВ.I I004СБ	Панель I НЩ 29.I9.3I, I НЩ 35.I9.3I	
	Сборочный чертеж	I0
I.II7.I-I5ПВ.I I005	Панель I НЩ 29.I9.3I, I НЩ 35.I9.3I	II
I.II7.I-I5ПВ.I I005СБ	Панель I НЩ 29.I9.3I, I НЩ 35.I9.3I	
	Сборочный чертеж	I2
I.II7.I-I5ПВ.I I006	Панель I НЩ 29.20.3I, I НЩ 35.20.3I	I3
I.II7.I-I5ПВ.I I006СБ	Панель I НЩ 29.20.3I, I НЩ 35.20.3I	
	Сборочный чертеж	I4
I.II7.I-I5ПВ.I I007	Панель I НЩ 29.20.3I, I НЩ 35.20.3I	I5
I.II7.I-I5ПВ.I I007СБ	Панель I НЩ 29.20.3I, I НЩ 35.20.3I	
	Сборочный чертеж	I6
I.II7.I-I5ПВ.I I008	Панель I НЩ 53.20.3I, I НЩ:65.20.3I	I7
I.II7.I-I5ПВ.I I008СБ	Панель I НЩ 53.20.3I, I НЩ 65.20.3I	
	Сборочный чертеж	I8

ОБОЗНАЧЕНИЕ	НАИМЕНОВАНИЕ	СТРАНИЦА
I.II7.I-I5ПВ.I I009	Панель I НЩ 53.20.3I	I9
I.II7.I-I5ПВ.I I009СБ	Панель I.НЩ 53.20.3I Сборочный чертеж	20
I.II7.I-I5ПВ.I I0I0	Панель I НЩ 65.20.3I	2I
I.II7.I-I5ПВ.I I0I0СБ	Панель I НЩ 65.20.3I Сборочный чертеж	22
I.II7.I-I5ПВ.I I0II	Панель I НЩ I2.I9:39	23
I.II7.I-I5ПВ.I I0IICБ	Панель I НЩ I2.I9.39 Сборочный чертеж	24
I.II7.I-I5ПВ.I 0I00	Каркас пространственный КП1	
I.II7.I-I5ПВ.I 0I0I	Каркас пространственный КП2	25
I.II7.I-I5ПВ.I 0I00СБ	Каркас пространственный КП1	
	Сборочный чертеж	
I.II7.I-I5ПВ.I 0I0ICБ	Каркас пространственный КП2	
	Сборочный чертеж	26
I.II7.I-I5ПВ.I 0I02	Каркас пространственный КП3	
I.II7.I-I5ПВ.I 0I03	Каркас пространственный КП4	27
I.II7.I-I5ПВ.I 0I02СБ	Каркас пространственный КП3	
	Сборочный чертеж	
I.II7.I-I5ПВ.I 0I03СБ	Каркас пространственный КП4	
	Сборочный чертеж	28
I.II7.I-I5ПВ.I 0I04	Каркас пространственный КП5	
I.II7.I-I5ПВ.I 0I05	Каркас пространственный КП6	29
I.II7.I-I5ПВ.I 0I04СБ	Каркас пространственный КП5	
	Сборочный чертеж	
I.II7.I-I5ПВ.I 0I05СБ	Каркас пространственный КП6	
	Сборочный чертеж	30
I.II7.I-I5ПВ.I 0I06	Каркас пространственный КП7	

Взам. инв. № | Подпись и дата | Инв. № подл.

1.117.1-15ПВ.1 0000

Нач.АПМ	Бородик		X 84
Н.контр.	Шоповал		X 84
Гл.инж.	Лобинова		VII.84
Провер.	Лобинова		VII 84
Разраб.	Миллер		VI.84

Содержание

Стадия	Лист	Листов
Р	1	2

ГОСГРАЖДАНСТРОЙ КиевЗНИИЭП

ОБОЗНАЧЕНИЕ	НАИМЕНОВАНИЕ	СТРА-НИЦА
I.II7.I-I5ПВ.I 0I07	Каркас пространственный КП8	3I
I.II7.I-I5ПВ.I 0I06СБ	Каркас пространственный КП7	
	Сборочный чертеж	
I.I77.I-I5ПВ.I 0I07СБ	Каркас пространственный КП8	
	Сборочный чертеж	32
I.II7.I-I5ПВ.I 0I08	Каркас пространственный КП9л, КП9п	
I.II7.I-I5ПВ.I 0I09	Каркас пространственный КП10л, КП10п	33
I.II7.I-I5ПВ.I 0I08СБ	Каркас пространственный КП9л, КП9п	
	Сборочный чертеж	
I.II7.I-I5ПВ.I 0I09СБ	Каркас пространственный КП10л, КП10п	
	Сборочный чертеж	34
I.II7.I-I5ПВ.I 0II0	Каркас пространственный КП11л, КП11п	
I.II7.I-I5ПВ.I 0III	Каркас пространственный КП12л, КП12п	35
I.II7.I-I5ПВ.I 0II0СБ	Каркас пространственный КП11л, КП11п	
	Сборочный чертеж	
I.II7.I-I5ПВ.I 0III СБ	Каркас пространственный КП12л, КП12п	
	Сборочный чертеж	36
I.II7.I-I5ПВ.I 0II2	Каркаспространственный КП13п, КП13л	
I.II7.I-I5ПВ.I 0II3	Каркас пространственный КП14п, КП14л	37
I.II7.I-I5ПВ.I 0II2СБ	Каркас пространственный КП13п, КП13л	
	Сборочный чертеж	
I.II7.I-I5ПВ.I 0II3СБ	Каркас пространственный КП14п, КП14л	
	Сборочный чертеж	38
I.II7.I-I5ПВ.I 0II4	Каркас пространственный КП15п, КП15л	
I.II7.I-I5ПВ.I 0II5	Каркас пространственный КП16п, КП16л	39
I.II7.I-I5ПВ.I 0II4СБ	Каркас пространственный КП15п, КП15л	
	Сборочный чертеж	
I.II7.I-I5ПВ.I 0II5СБ	Каркас пространственный КП16п, КП16л	
	Сборочный чертеж	40

ОБОЗНАЧЕНИЕ	НАИМЕНОВАНИЕ	СТРА-НИЦА
I.II7.I-I5ПВ.I 0II6	Каркас пространственный КП17п, КП17л	
I.II7.I-I5ПВ.I 0II7	Каркас пространственный КП18п, КП18л	4I
I.II7.I-I5ПВ.I 0II6СБ	Каркас пространственный КП17п, КП17л	
	Сборочный чертеж	42
I.II7.I-I5ПВ.I 0II7СБ	Каркас пространственный КП18п, КП18л	
	Сборочный чертеж	43
I.II7.I-I5ПВ.I 0II8	Каркас пространственный КП19п, КП19л	
I.II7.I-I5ПВ.I 0II9	Каркас пространственный КП20п, КП20л	44
I.II7.I-I5ПВ.I 0II8СБ	Каркас пространсвенный КП19п, КП19л	
	Сборочный чертеж	45
I.II7.I-I5ПВ.I 0II9СБ	Каркас пространственный КП20п, КП20л	
	Сборочный чертеж	46
I.II7.I-I5ПВ.I 0I20	Каркас пространственный КП21л, КП21п	47
I.II7.I-I5ПВ.I 0I20СБ	Каркас пространственный КП21л, КП21п	
	Сборочный чертеж	48
I.II7.I-I5ПВ.I 00ВС	Ведомость расхода стали на элемент	49,50
I.II7.I-I5ПВ.I 00ВМ	Ведомость расхода материалов	5I-54

Инв.№ подл. | Подпись и дата | Взам.инв.№

I. ОБЩИЕ ДАННЫЕ

В выпускеI серии I.II7.I-I5ПВ представлены рабочие чертежи наружных цокольных панелей толщиной 3I0 мм.

Настоящим альбомом надо пользоваться совместно с выпусками 0,2.

В выпуске 0 приведены опалубочные и арматурные детали,область применения и основные положения,принятые при разработке панелей серии,сведения по конструкции панелей и применяемым материалам,указания по складированию,транспортированию и монтажу панелей.

В выпуске 2 приведены арматурные изделия /сетки,каркасы, петли/ и указания по их изготовлению и маркировке.

2. Указания по применению при проектировании,изготовлении и строительстве.

При применении рабочих чертежей выпускаI в проектах жилых зданий должны быть сделаны необходимые указания по "привязке" чертежей выпуска I ,учитывающие специфику проекта.

При привязке изделий к проекту необходимо в гребне цокольной панели заложить два закладных изделия ,по длине изделия,для крепления верха цокольных панелей к панелям перекрытия.

В проекте должны быть даны указания:

О марке легкого бетона по прочности на сжатие и его объемной массе,устанавливаемых,соответственно,на основании статического и теплотехнического расчетов здания.

О характере отделки фасадной поверхности панелей; отделка панелей особо оговаривается при заказе панелей на заводе-изготовителе.

Если необходимо,чтобы фактура фасадов имела какой-либо рисунок,в проекте дается схематический чертеж панели в масштабе I:I00 для спецзаказа этих изделий.

На подобных схемах указываются также отверстия и закладные детали,требуемые при привязке изделия к конкретному проекту,не предусмотренные в рабочих чертежах панелей.

Панели наружных цокольных стен относятся к группе несгораемых с пределом огнестойкости не менее 2 ч.

Привязки пространственных каркасов к опалубке даны по осям рабочих стержней.

Взам. инв. № | Подпись и дата | Инв. № подл.

			1.117-15ПВ.1 ООТО
Нач.АПМ	Боровик		X 84
Н.контр	Шаповал		X.84
Гл.инж.	Лавинова		VII.84
Провер.	Лавинова		VII 84
Разраб.	Миллер		VI 84

Техническое описание

Стадия	Лист	Листов
Р		1

ГОСГРАЖДАНСТРОЙ КиевЗНИИЭП

Копировал 20975-02 5 Формат А3

Формат	Зона	Поз.	Обозначение	Наименование	Кол.	Примечание
				Документация		
А4			1.117.1-15ПВ.1 1000 СБ	Сборочный чертеж		
А3			1.117.1-15ПВ.0 002 Д1	Узлы 2,5		
А3			1.117.1-15ПВ.0 009 Д1	Фрагмент I		
А3			1.117.1-15ПВ.1 00 ВС	Выборка стали		
А3			1.117.1-15ПВ.0 00 ТО	Техническое описание		
А3			1.117.1-15ПВ.1 00 ВМ	Ведомость расхода матер.		
			Переменные данные	для исполнения:		
				1.117.1-15ПВ 1 1000		
				1НЦ30 19.31-150АПВ-1 1		
				Сборочные единицы		
А4		1	1.117.1-15ПВ 1 0101	Каркас пространств. КП2	1	
				Материалы		
				Бетон легкий М150		1,48м³
				Раствор цементный М100		0,22м³
				1.117.1-15ПВ.1 1000-01		
				1НЦ36.19.31-150АПВ-1.1		
				Сборочные единицы		
А4		1	1 117 1-15ПВ 1 0100	Каркас пространств КП1	1	
				Материалы		
				Бетон легкий М150		1,81м³
				Раствор цементный М100		0,26м³

Взам. инв. № | Подпись и дата | Инв. № подл.

Нач. АПМ	Боровик		Х.84
Н. контр.	Шаповал		Х 84
Гл. инж.	Лабинова		VII 84
Провер.	Лабинова		VII 84
Разраб.	Миллер		VI 84

1.117.1-15ПВ.1 1000

Панель
1НЦ30 19.31
1НЦ36. 19.31

Стадия	Лист	Листов
Р		1

ГОСГРАЖДАНСТРОЙ
КиевЗНИИЭП

Копировал

Формат А4

Формат	Зона	Поз.	Обозначение	Наименование	Кол.	Примечание
				Документация		
А4			1.117.1-15ПВ.1 1001 СБ	Сборочный чертеж		
А3			1.117.1-15ПВ.0 001 Д1	Узлы 1		
А3			1.117.1-15ПВ.0 002 Д1	Узлы 2		
А3			1.117.1-15ПВ 0 009 Д1	Фрагмент I		
А3			1.117.1-15ПВ.0 010 Д1	Узлы 3,4		
А3			1.117.1-15ПВ.1 00 ВС	Выборка стали		
А3			1.117.1-15ПВ.0 00 ТО	Техническое описание		
А3			1.117.1-15ПВ.1 00ВМ	Ведомость расхода матер		
			Переменные данные	для исполнения:		
				1.117 1-15ПВ 1 1001		
				1НЦ30 20.31-150АПВ-1.1 1		
				Сборочные единицы		
А4		1	1.117 1-15ПВ.1 0102	Каркас пространств		
				КП3	1	
				Материалы		
				Бетон легкий М150		1,48м³
				Раствор цементный М100		0,22м³
				1.117 1-15ПВ.1 1001-01		
				1НЦ 36.20.31-150АПВ-11 1		
				Сборочные единицы		
А4		1	1 117 1-15ПВ.1 0103	Каркас пространств КП4	1	
				Материалы		
				Бетон легкий М150		1,78м³
				Раствор цементный М100		0,26м³

Взам. инв. № | Подпись и дата | Инв. № подл.

Нач. АПМ	Боровик		Х.84
Н. контр.	Шаповал		Х 84
Гл. инж.	Лабинова		VII 84
Провер.	Лабинова		VII 84
Разраб.	Миллер		VI 84

1.117.1-15ПВ 1 1001

Панель
1НЦ 30.20.31
1НЦ 36.20.31

Стадия	Лист	Листов
Р		1

ГОСГРАЖДАНСТРОЙ
КиевЗНИИЭП

Копировал

Формат А4

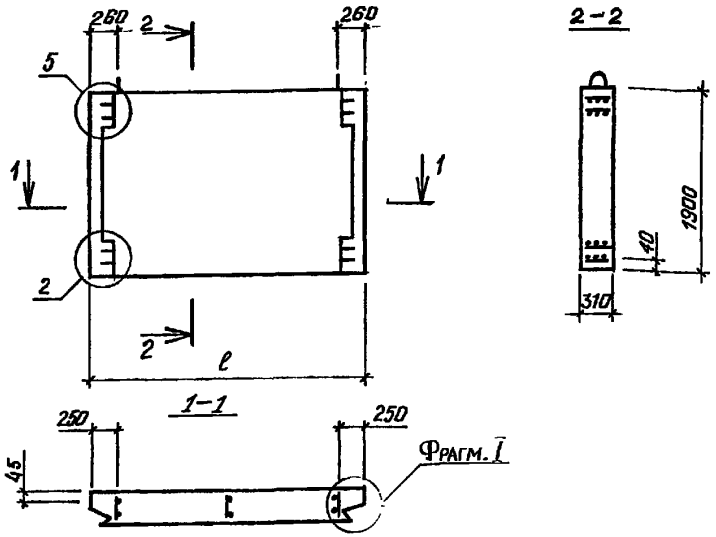

ОБОЗНАЧЕНИЕ	МАРКА	ℓ мм	масса, кг
1.117.1-15 ПВ. 1 1000 -01	1НЦ 30.19.31-150 АПВ-1.1	2990	2800
	1НЦ 36.19.31-150 АПВ-1.1	3590	3430

Нач. АПМ	Баровик		X.84
Н. контр.	Шаповал		X.84
Гл. инж.	Лабинова		VI.84
Провер.	Миллер		VI.84
Разраб.	Гайдала		V.84

1.117.1-15 ПВ. 1 1000 СБ

ПАНЕЛЬ
1НЦ 30.19.31
1НЦ 36.19.31
СБОРОЧНЫЙ ЧЕРТЕЖ

Стадия	Масса	Масштаб
Р	см табл	1:50
Лист	Листов 1	

ГОСГРАЖДАНСТРОЙ
КиевЗНИИЭП

Копировал Формат А4

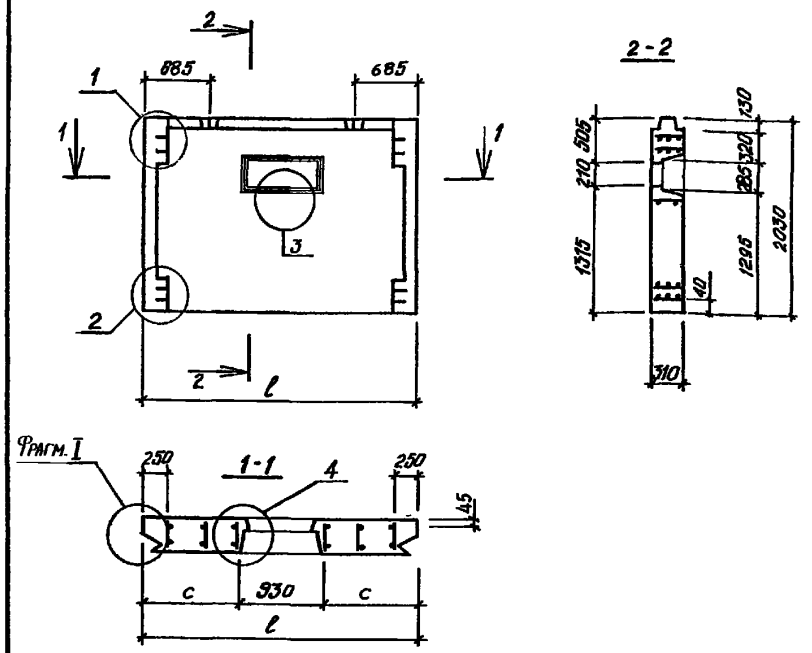

ОБОЗНАЧЕНИЕ	МАРКА	ℓ, мм	С, мм	масса, кг
1.117.1-15 ПВ. 1 1001 -01	1НЦ 30.20.31-150 АПВ-1.1	2990	1030	2730
	1НЦ 36.20.31-150 АПВ-1.1	3590	1330	3390

Нач. АПМ	Баровик		X.84
Н. контр.	Шаповал		X.84
Гл. инж.	Лабинова		VI.84
Провер.	Миллер		VI.84
Разраб.	Гайдала		V.84

1.117.1-15 ПВ. 1 1001 СБ

ПАНЕЛЬ
1НЦ 30.20.31
1НЦ 36.20.31
СБОРОЧНЫЙ ЧЕРТЕЖ

Стадия	Масса	Масштаб
Р	см табл	1:50
Лист	Листов 1	

ГОСГРАЖДАНСТРОЙ
КиевЗНИИЭП

Копировал Формат А4

Формат	Зона	Поз.	Обозначение	Наименование	Кол.	Приме-чание
				Документация		
А4			1.117.1-15ПВ.1 1002 СБ	Сборочный чертеж		
А3			1.117.1-15ПВ.0 001 Д1	Узлы 1		
А3			1.117.1-15ПВ.0 002 Д1	Узлы 2		
А3			1.117.1-15ПВ.0 009 Д1	Фрагмент I		
А3			1.117.1-15ПВ.1 00 ВС	Выборка стали		
А3			1.117.1-15ПВ.0 00ТО	Техническое описание		
А3			1.117.1-15ПВ.1 00ВМ	Ведомость расхода матер.		
			Переменные данные	для исполнения:		
				1.117.1-15ПВ.1 1002		
				1НЦ 30.20 31-150АПВ-1.1		
				Сборочные единицы		
А4		1	1.117.1-15ПВ.1 0104	Каркас пространств. КП5	1	
				Материалы		
				Бетон легкий М150		1,54м³
				Раствор цементный М100		0,22м³
				1.117.1-15ПВ.1 1002-01		
				1НЦ 36.20.31-150АПВ-1.1		
				Сборочные единицы		
А4		1	1.117.1-15ПВ.1 0105	Каркас пространств. КП6		
				Материалы		
				Бетон легкий М150		1,82м³
				Раствор цементный М100		0,27м³

Взам. инв. № | Подпись и дата | Инв. № подл.

Нач. АПМ	Боровик		X 84
Н. контр.	Шаповал		X 84
Гл. инж.	Лабинова		VII 84
Провер.	Лабинова		VII 84
Разраб.	Миллер		VI 84

1.117.1-15ПВ.1 1002

Панель
1НЦ 30.20.31
1НЦ 36 20 31

Стадия	Лист	Листов
Р		1

ГОСГРАЖДАНСТРОЙ
КиевЗНИИЭП

Копировал Формат А4

Формат	Зона	Поз.	Обозначение	Наименование	Кол.	Приме-чание
				Документация		
А4			1.117.1-15ПВ.1 1003 СБ	Сборочный чертеж		
А3			1.117.1-15ПВ.0 002 Д1	Узлы 2,5		
А3			1.117.1-15ПВ.0 009 Д1	Фрагмент I		
А3			1.117.1-15ПВ.0 010 Д1	Узлы 3,4		
А3			1.117.1-15ПВ.1 00 ВС	Выборка стали		
А3			1.117.1-15ПВ.0 00ТО	Техническое описание		
А3			1.117.1-15ПВ.1 00ВМ	Ведомость расхода матер.		
			Переменные данные	для исполнения:		
				1.117.1-15ПВ.1 1003		
				1НЦ 30.19 31-150АПВ-1.1 1		
				Сборочные единицы		
А4		1	1.117.1-15ПВ.1 0106	Каркас пространств. КП7	1	
				Материалы		
				Бетон легкий М150		1,42м³
				Раствор цементный М100		0,21м³
				1.117.1-15ПВ.1 1003-01		
				1НЦ 36.19.31-150АПВ-1.1 1		
				Сборочные единицы		
А4		1	1.117.1-15ПВ.1 0107	Каркас пространств. КП8	1	
				Материалы		
				Бетон легкий М150		1,79м³
				Раствор цементный М100		0,25м³

Взам. инв. № | Подпись и дата | Инв. № подл.

Нач. АПМ	Боровик		X 84
Н. контр.	Шаповал		X 84
Гл. инж.	Лабинова		VII 84
Провер.	Лабинова		VII 84
Разраб.	Миллер		VI 84

1.117.1-15ПВ.1 1003

Панель
1НЦ 30.19.31
1НЦ 36.19.31

Стадия	Лист	Листов
Р		1

ГОСГРАЖДАНСТРОЙ
КиевЗНИИЭП

Копировал Формат А4

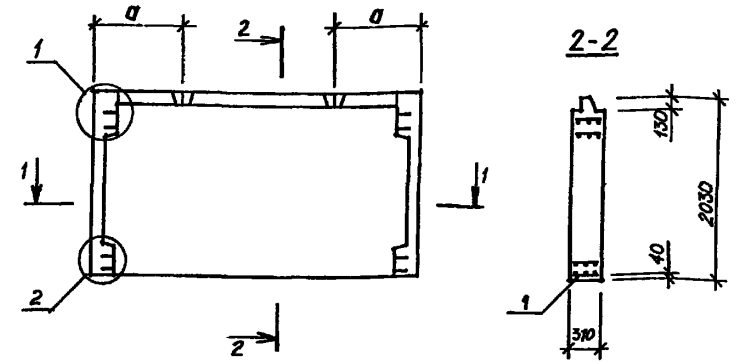

ОБОЗНАЧЕНИЕ	МАРКА	ℓ, мм	а, мм	масса, кг
1.111 - 15 ПВ. 1 1002 -01	1НЦ 30.20.31-150АПВ-1.1	2990	685	2930
	1НЦ 36.20.31-150АПВ-1.1	3590	985	3390

Нач.АПМ	Боровик		X.84
Н.контр	Шаповал		X.84
Гл.инж.	Лабинова		VI.84
Провер.	Миллер		VI.84
Разраб.	Лавриненко		V.84

1.117.1-15 ПВ.1 1002 СБ

Панель
1НЦ 30.20.31
1НЦ 36.20.31
сборочный чертеж

Стадия	Масса	Масштаб
Р	см. табл	1:50
Лист	Листов 1	

ГОСГРАЖДАНСТРОЙ
КиевЗНИИЭП

Копировал Формат А4

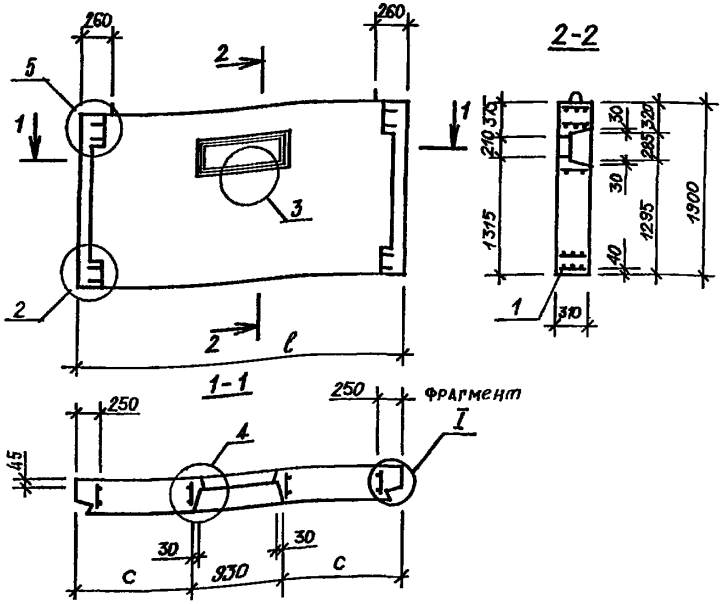

ОБОЗНАЧЕНИЕ	МАРКА	ℓ, мм	С, мм	масса, кг
1.117.1-15 ПВ. 1 1003 -01	1НЦ 30.19.31-150АПВ-1.1-1	2990	1030	2730
	1НЦ 36.19.31-150АПВ-1.1-1	3590	1330	3390

Нач.АПМ	Боровик		X.84
Н.контр	Шаповал		X.84
Гл.инж.	Лабинова		VI.84
Провер.	Миллер		VI.84
Разраб.	Лавриненко		V.84

1.117.1-15 ПВ.1 1003 СБ

Панель
1НЦ 30.19.31
1НЦ 36.19.31
сборочный чертеж

Стадия	Масса	Масштаб
Р	см. табл	1:50
Лист	Листов 1	

ГОСГРАЖДАНСТРОЙ
КиевЗНИИЭП

20975-02 9

Копировал Формат А4

Взам.инв.№ | Подпись и дата | Инв.№подл.

Формат	Зона	Поз.	Обозначение	Наименование	Кол.	Примечание
				Документация		
А3			1.117.1-15ПВ.1 1004 СБ	Сборочный чертеж		
А3			1.117.1-15ПВ. 0 002 Д1	Узлы 2,5		
А3			1.117.1-15ПВ. 0 003 Д1	Узлы 6,7		
А3			1.117.1-15ПВ 0 009 Д1	Фрагмент I		
А3			1.117.1-15ПВ. 0 010 Д1	Узлы 3,4		
А3			1.117.1-15ПВ.1 00 ВС	Выборка стали		
А3			1.117.1-15ПВ. 0 00ТО	Техническое описание		
А3			1.117.1-15ПВ.1 008М	Ведомость расхода матер		
			Перменные данные	для исполнения:		
				1.117.1-15ПВ.1 1004		
				1НЦ29.19.31-150АПВ-3.1 1		
				Сборочные единицы		
А4		1	1.117.1-15ПВ.1 0108	Каркас пространств КП9л	1	
				Материалы		
				Бетон легкий М150		1,38м³
				Раствор цементный М100		0,17м³
				1.117.1-15ПВ 1 1004-01		
				1НЦ29.19.31-150АПВ-1.3 1		
				Сборочные единицы		
А4		1	1.117.1-15ПВ.1 0108-01	Каркас пространств КП9п	1	
				Материалы		
				Бетон легкий М150		1,38м³
				Раствор цементный М100		0,17м³

Взам.инв.№ | Подпись и дата | Инв.№подл.

1.117.1-15ПВ. 1 1004

Нач.АПМ	Боровик		К 84
Н.контр	Шоповал		К 84
Гл.инж.	Лобинова		VII 84
Провер.	Лобинова		VII 84
Разраб.	Миллер		VI 84

Панель
1 НЦ 29.19.31
1 НЦ 35.19.31

Стадия	Лист	Листов
Р	1	2

ГОСГРАЖДАНСТРОЙ
КиевЗНИИЭП

Копировал Формат А 4

Формат	Зона	Поз.	Обозначение	Наименование	Кол.	Примечание
				1.117.1-15ПВ.1 1004-02		
				1НЦ35.19.31-150АПВ-3.1 1		
				Сборочные единицы		
А4			1.117.1-15ПВ.1 0109	Каркас пространств КП10л	1	
				Материалы		
				Бетон легкий М150		1,68м³
				Раствор цементный М100		0,21м³
				1.117.1-15ПВ.1 1004-03		
				1НЦ35.19.31-150АПВ-1.3 1		
				Сборочные единицы		
А4			1.117.1-15ПВ.1 0109-01	Каркас пространств.КП10п	1	
				Материалы		
				Бетон легкий М150		1,68м³
				Раствор цементный М100		0,21м³

Взам.инв.№ | Подпись и дата | Инв.№подл.

1.117.1-15ПВ.1 1004

Лист 2

Копировал Формат А 4

1.117.1-15ПВ.1 1004
1.117.1-15ПВ.1 1004-02

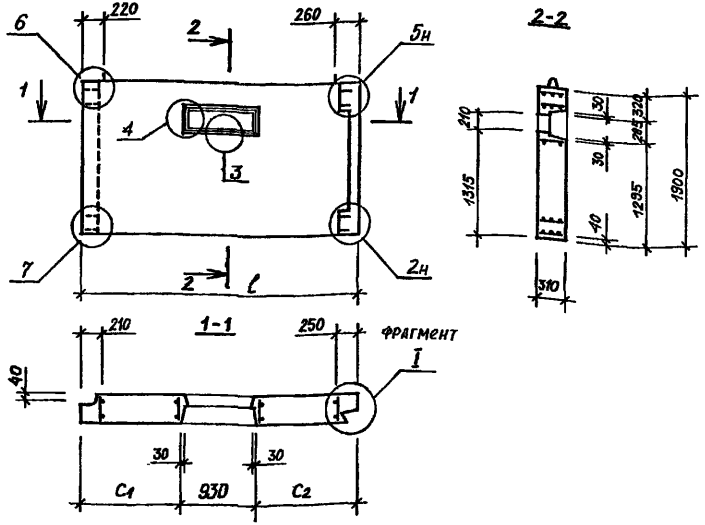

1.117.1-15ПВ.1 1004-01
1.117.1-15ПВ.1 1004-03
ЗЕРКАЛЬНЫЕ ОТРАЖЕНИЯ
ОСТАЛЬНОЕ СМ. 1.117.1-15ПВ.1 1004
1.117.1-15ПВ1 1004-02

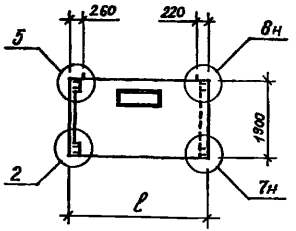

ОБОЗНАЧЕНИЕ	МАРКА	ℓ, мм	C1, мм	C2, мм	масса, кг
1.117.1-15 ПВ.1 1004	1НЦ 29.19.31-150 АПВ-3.1-1	2905	985	990	2620
-01	1НЦ 29.12.31-150 АПВ-1.3-1	2905	985	990	2620
-02	1НЦ 35.19.31-150 АПВ-3.1-1	3505	1285	1290	3130
-03	1НЦ 35.19.31-150 АПВ-1.3-1	3505	1285	1290	3130

Нач.АПМ	Боровик		X.84
Н.контр.	Шеповал		X.84
Гл. инж.	Лабинова		VI.84
Провер.	Миллер		VI.84
Разраб.	Лавриненко		VI.84

1.117.1-15 ПВ.1 1004 СБ

Панель 1НЦ 29.19.31; 1НЦ 35.19.31
сборочный чертеж

Стадия	Масса	Масштаб
Р	см. табл	1:50
Лист	Листов 1	

ГОСГРАЖДАНСТРОЙ КиевЗНИИЭП

Взам.инв.№ | Подпись и дата | Инв.№ подл.

Копировал Формат А3

Формат	Зона	Поз.	Обозначение	Наименование	Кол.	Примечание
				Документация		
А3			1.117.1-15ПВ.1 1005 СБ	Сборочный чертеж		
А3			1.117.1-15ПВ.0 002 Д1	Узлы 2а,5н		
А3			1.117.1-15ПВ.0 003 Д1	Узлы 6.7		
А3			1.117.1-15ПВ.0 009 Д1			
А3			1.117.1-15ПВ.1 00ВС	Выборка стали		
А3			1.117.1-15ПВ.0 00ТО	Техническое описание		
А3			1.117.1-15ПВ.1 00ВМ	Ведомость расхода матер		
			Переменные данные	для исполнений:		
				1.117.1-15ПВ.1 1005		
				1НЦ29.19.31-150АПВ-3.1		
				Сборочные единицы		
А4		1	1.117.1-15ПВ.1 0110	Каркас пространств КП11л	1	
				Материалы		
				Бетон легкий М150		1,42 м³
				Раствор цементный М100		0,18 м³
				1.117.1-15ПВ.1 1005-01		
				1НЦ29.19.31-150АПВ-1.3		
				Сборочные единицы		
А4		1	1.117.1-15ПВ.1 0110-01	Каркас пространств КП11п	1	
				Материалы		
				Бетон легкий М150		1,42 м³
				Раствор цементный М100		0,18 м³

Взам. инв. № | Подпись и дата | Инв. № подл.

Нач. АПМ	Боровик		X.84
Н. контр	Шаповал		X.84
Гл. инж	Лавинова		VII.84
Провер.	Лавинова		VII.84
Разраб.	Миллер		VI.84

1.117.1-15ПВ.1 1005

Панель
1НЦ29.19.31
1НЦ35.19.31

Стадия	Лист	Листов
Р	1	2

ГОСГРАЖДАНСТРОЙ
КиевЗНИИЭП

Копировал Формат А4

Формат	Зона	Поз.	Обозначение	Наименование	Кол.	Примечание
				1.117.1-15ПВ.1 1005-02		
				1НЦ35.19.31-150АПВ-3.1		
				Сборочные единицы		
А4		1	1.117.1-15ПВ.1 0111	Каркас пространств КП12л	1	
				Материалы		
				Бетон легкий М150		1,74 м³
				Раствор цементный М100		0,21 м³
				1.117.1-15ПВ.1 1005-03		
				1НЦ35.19.31-150АПВ-1.3		
				Сборочные единицы		
А4		1	1.117.1-15ПВ.1 0111-01	Каркас пространств. КП12п	1	
				Материалы		
				Бетон легкий М150		1,74 м³
				Раствор цементный М100		0,21 м³

Взам. инв. № | Подпись и дата | Инв. № подл.

1.117.1-15ПВ.1 1005

Лист 2

Копировал Формат А4

1.117.1-15 ПВ.1 1005
1.117.1-15 ПВ.1 1005-02

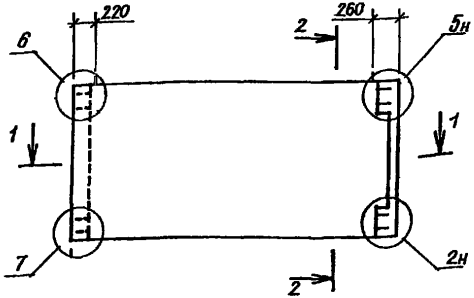

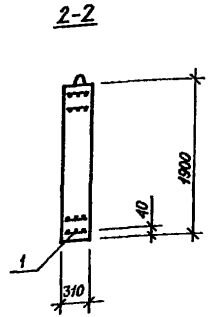

1.117.1-15 ПВ.1 1005-01,
1.117.1-15 ПВ.1 1005-03
ЗЕРКАЛЬНОЕ ОТРАЖЕНИЕ
ОСТАЛЬНОЕ СМ. 1.117.1-15 ПВ.1 1005
1.117.1-15 ПВ.1 1005-02

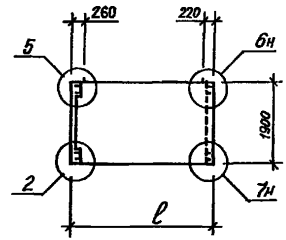

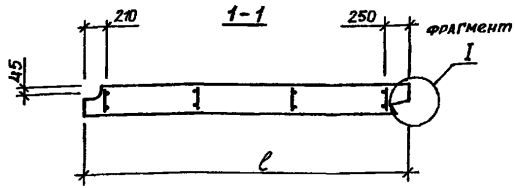

ОБОЗНАЧЕНИЕ	МАРКА	ℓ, мм	масса, кг
1.117.1-15 ПВ.1 1005	1НЦ 29.19.31-150АПВ-3.1	2905	2680
-01	1НЦ 29.19.31-150АПВ-1.3	2905	2680
-02	1НЦ 35.19.31-150АПВ-3.1	3505	3230
-03	1НЦ 35.19.31-150АПВ-1.3	3505	3230

Нач. АПМ	Боровик		X.84
Н. конр	Шаповал		X.84
Гл. инж.	Лабинова		VI.84
Провер.	Миллер		VI.84
Разраб.	Лавриненко		V.84

1.117.1-15ПВ.1 1005 СБ

ПАНЕЛЬ
1НЦ 29.19.31, 1НЦ 35.19.31.
СБОРОЧНЫЙ ЧЕРТЕЖ

Стадия	Масса	Масштаб
Р	см табл.	1:50

Лист | Листов 1

ГОСГРАЖДАНСТРОЙ
КиевЗНИИЭП

Инв.№ подл. | Подпись и дата | Взам.инв.№

Копировал

Формат А3

Формат	Зона	Поз.	Обозначение	Наименование	Кол.	Примечание
				Документация:		
А3			1.117.1-15пв.1 1006 СБ	Сборочный чертеж		
А3			1.117.1-15пв.0 001 Д1	Узлы 1		
А3			1.117.1-15пв.0 002 Д1	Узлы 2		
А3			1.117.1-15пв.0 003 Д1	Узлы 7,8н		
А3			1.117.1-15пв 0 006 Д1	Узлы 13		
А3			1.117.1-15пв.1 00ВС	Выборка стали		
А3			1.117.1-15пв.0 00ТО	Техническое описание		
А3			1.117.1-15пв.1 00ВМ	Ведомость расходаматер		
			Переменные данные	для исполнения:		
				1.117.1-15пв.1 1006		
				1НЦ29.20.31-150АПВ-1.3		
				Сборочные единицы		
А4		1	1.117.1-15ПВ 1 0112	Каркас пространств.КП13п	1	
				Материалы		
				Бетон легкий М150		1,46м³
				Раствор цементный М100		0,19м³
				1.117.1-15пв.1 1006-01		
				1НЦ 29.20 31-150АПВ-3 1		
				Сборочные единицы		
А4		1	1.117 1-15ПВ.1 0112-01	Каркас пространств КП13п	1	
				Материалы		
				Бетон легкий М150		1,46м³
				Раствор цементный М100		0,19м³

Взам.инв.№ | Подпись и дата | Инв.№подл.

1.117.1-15пв.1 1006

Нач.АПМ	Боровик		X 84
Н.контр	Шапавал		X 84
Гл.инж	Лабинова		VII 84
Провер.	Лабинова		VII 84
Разраб.	Миллер		VI.84

Панель
1 НЦ 29 20.31
1 НЦ 35.20 31

Стадия	Лист	Листов
Р	1	2

ГОСГРАЖДАНСТРОЙ
КиевЗНИИЭП

Копировал Формат А 4

Формат	Зона	Поз.	Обозначение	Наименование	Кол.	Примечание
				1.117.1-15пв.1 1006-02		
				1НЦ 35.20.31-150АПВ-1.3		
				Сборочные единицы		
А4		1	1.117.1-15пв.1 0113	Каркас пространств КП14п	1	
				Материалы		
				Бетон легкий М150		1,80м³
				Раствор цементный М100		0,22м³
				1.117.1-15пв.1 1006-03		
				1НЦ 35.20.31-150АПВ-3.1		
				Сборочные единицы		
А4		1	1.117.1-15ПВ 1 0113-01	Каркас пространств КП14п	1	
				Материалы		
				Бетон легкий М150		1,80м³
				Раствор цементный М100		0,22м³

Взам.инв.№ | Подпись и дата | Инв.№подл.

1.117.1-15пв.1 1006

Лист 2

Копировал Формат А 4

1.117.1-15ПВ.1 1006
1.117.1-15ПВ.1 1006-02

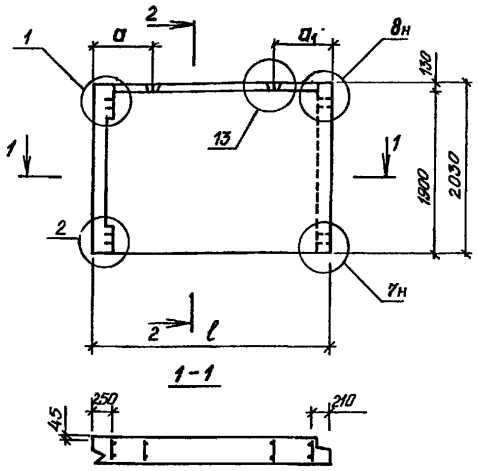

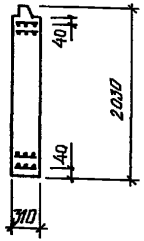

1.117.1-15ПВ.1 1006-01,
1.117.1-15ПВ.1 1006-03
ЗЕРКАЛЬНЫЕ ОТРАЖЕНИЯ.
ОСТАЛЬНОЕ СМ. 1.117.1-15 ПВ.1 1006,
1.117.1-15 ПВ.1 1006-02

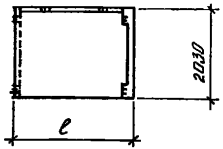

ОБОЗНАЧЕНИЕ	МАРКА	ℓ, мм	a, мм	a1, мм	масса, кг
1.117.1-15ПВ.1 1006	1НЦ 29.20.31-150АПВ-13	2905	685	645	2760
-01	1НЦ 29.20.31-150АПВ-3.1	2905	685	645	2760
-02	1НЦ 35.20.31-150АПВ-13	3505	985	945	3340
-03	1НЦ 35.20.31-150АПВ-3.1	3505	985	945	3340

Взам.инв.№ | Подпись и дата | Инв.№ подл.

Нач.АПМ	Боровик		X.84
Н.контр	Шаповал		X.84
Гл.инж.	Лабинова		VI.84
Провер.	Миллер		VI.84
Разраб.	Гайдаа		V.84

1.117.1-15ПВ.1 1006 СБ

ПАНЕЛЬ
1НЦ 29.20.31, 1НЦ 35.20.31
СБОРОЧНЫЙ ЧЕРТЕЖ

Стадия	Масса	Масштаб
Р	см. табл.	1:50
Лист	Листов 1	

ГОСГРАЖДАНСТРОЙ
КиевЗНИИЭП

Копировал

Формат А3

Формат	Зона	Поз.	Обозначение	Наименование	Кол.	Примечание
				Документация:		
А3			1.117.1-15ПВ.1 1007СБ	Сборочный чертеж		
А3			1.117.1-15ПВ.0 001Д1	Узлы 1		
А3			1.117.1-15ПВ.0 002Д1	Узлы 2		
А3			1.117.1-15ПВ.0 003Д1	Узлы 7		
А3			1.117.1-15ПВ.0 006Д1	Узлы 13		
А3			1.117.1-15ПВ.0 010Д1	Узлы 3,4		
А3			1.117.1-15ПВ.1 008С	Выборка стали		
А3			1.117.1-15ПВ.0 007О	Техническое описание		
А3			1.117.1-15ПВ.1 008ВМ	Ведомость расхода матер.		
			Переменные данные	для исполнения:		
				1.117.1-15ПВ.1 1007		
				1НЦ29.20.31-150АПВ-1.3 1		
				Сборочные единицы		
А4		1	1.117.1-15ПВ.1 0114	Каркас пространств КП15п	1	
				Материалы		
				Бетон легкий М150		1,42 м³
				Раствор цементный М100		0,19 м³
				1.117.1-15ПВ.1 1007-01		
				1НЦ29.20.31-150АПВ-3.1 1		
				Сборочные единицы		
А4		1	1.117.1-15ПВ.1 0114-01	Каркас пространств КП15л	1	
				Материалы		
				Бетон легкий М150		1,42 м³
				Раствор цементный М100		0,19 м³

Взам. инв. № | Подпись и дата | Инв. № подл.

1.117.1-15ПВ.1 1007

Нач. АПМ	Боровик	X 84
Н. контр.	Шоповал	X 84
Гл. инж	Лабинова	VII 84
Провер.	Лабинова	VII.84
Разраб.	Миллер	VI 84

Панель
1НЦ 29.20.31
1НЦ 35.20.31

Стадия	Лист	Листов
Р	1	2

ГОСГРАЖДАНСТРОЙ
КиевЗНИИЭП

Копировал Формат А4

Формат	Зона	Поз.	Обозначение	Наименование	Кол.	Примечание
				1.117.1-15ПВ.1 1007-02		
				1НЦ 35.20.31-150АПВ-1.3 1		
				Сборочные единицы		
А4		1	1.117.1-15ПВ.1 0115	Каркас пространств. КП16п	1	
				Материалы		
				Бетон легкий М150		1,76 м³
				Раствор цементный М100		0,22 м³
				1.117.1-15ПВ.1 1007-03		
				1НЦ35.20.31-150АПВ-3.1 1		
				Сборочные единицы		
А4		1	1.117.1-15ПВ.1 0115-01	Каркас пространств КП16л	1	
				Материалы		
				Бетон легкий М150		1,76 м³
				Раствор цементный М100		0,22 м³

Взам. инв. № | Подпись и дата | Инв. № подл.

1.117.1-15ПВ.1 1007

Лист 2

Копировал Формат А4

1.117.1-15ПВ.1 1007
1.117.1-15ПВ.1 1007-02

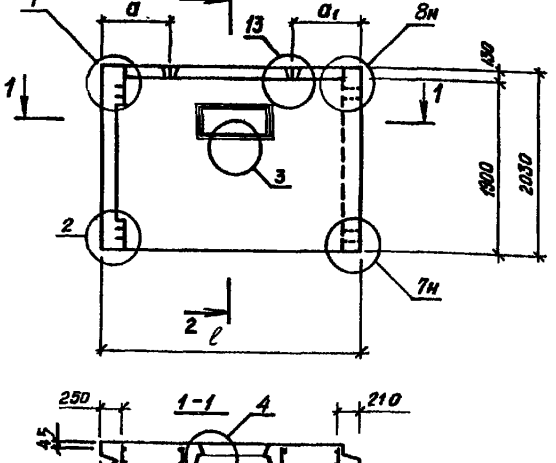

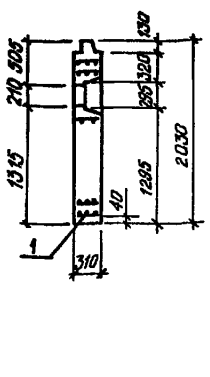

1.117.1-15ПВ.1 1007-01,
1.117.1-15ПВ.1 1007-03
ЗЕРКАЛЬНЫЕ ОТОБРАЖЕНИЯ.
ОСТАЛЬНОЕ СМ. 1.117.1-15ПВ.1 1007
1.117.1-15ПВ.1 1007-02

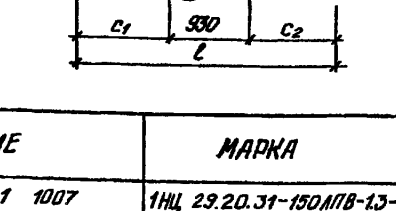

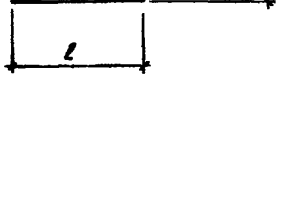

ОБОЗНАЧЕНИЕ	МАРКА	ℓ, мм	C_1, мм	C_2, мм	a, мм	a_1, мм	масса, кг
1.117.1-15ПВ.1 1007	1НЦ 29.20.31-150АПВ-1.3-1	2905	985	990	685	645	2700
-01	1НЦ 29.20.31-150АПВ-3.1-1	2905	985	990	685	645	2700
-02	1НЦ 35.20.31-150АПВ-1.3-1	3505	1285	1290	985	945	3300
-03	1НЦ 35.20.31-150АПВ-3.1-1	3505	1285	1290	985	945	3300

Нач.АПМ	БОРОВИК		X 84
Н.контр.	Шаповал		X.84
Гл.инж.	ЛАБИНОВА		VI.84
Провер.	Миллер		VI 84
Разраб.	ГАНДАЛА		V 84

1.117.1-15ПВ.1 1007 СБ

ПАНЕЛЬ
1НЦ 29.20.31, 1НЦ 35.20.31.
СБОРОЧНЫЙ ЧЕРТЕЖ

Стадия	Масса	Масштаб
Р	см табл	1:50
Лист	Листов 1	

ГОСГРАЖДАНСТРОЙ
КиевЗНИИЭП

Инв.№ подл. | Подпись и дата | Взам.инв.№

Копировал

Формат А3

Формат	Зона	Поз.	Обозначение	Наименование	Кол.	Примечание
				Документация:		
А3			1.117.1-15ПВ.1 1008 СБ	Сборочный чертеж		
А3			1.117.1-15ПВ.0 001 Д1	Узлы 1		
А3			1.117.1-15ПВ.0 002 Д1	Узлы 2		
А3			1.117.1-15ПВ.0 004 Д1	Узлы 9н		
А3			1.117.1-15ПВ.0 005 Д1	Узлы 10н		
А3			1.117.1-15ПВ.0 006 Д1	Узлы 13		
А3			1.117.1-15ПВ.0 009 Д1	Фрагмент I, II		
А3			1.117.1-15ПВ.1 00ВС	Выборка стали		
А3			1.117.1-15ПВ.0 00ТО	Техническое описание		
А3			1.117.1-15ПВ.1 00ВМ	Ведомость расхода матер.		
			Переменные данные	для исполнения.		
				1.117.1-15ПВ.1 1008		
				1НЦ 53.20.31-150АпВ-1.4		
				Сборочные единицы		
А4		1	1.117.1-15ПВ.1 0116	Каркас пространств. КП17п	1	
				Материалы		
				Бетон легкий М150		2,70м³
				Раствор цементный М100		0,36м³
				1.117.1-15ПВ.1 1008-01		
				1НЦ 53.20.31-150АпВ-4.1		
				Сборочные единицы		
А4		1	1.117.1-15ПВ.1 0116-01	Каркас пространств КП17а	1	
				Материалы		
				Бетон легкий М150		2,70м³

Инв.№подл. | Подпись и дата | Взам.инв.№

1.117.1-15ПВ.1 1008

Нач.АПМ	Боровик		X 84
Н.контр.	Шаповал		X 84
Гл.инж.	Ловинова		VII.84
Провер.	Ловинова		VII 84
Разраб.	Миллер		VI 84

Панель 1НЦ 53.20.31 1НЦ 65.20.31

Стадия	Лист	Листов
Р	1	2

ГОСГРАЖДАНСТРОЙ КиевЗНИИЭП

Копировал Формат А4

Формат	Зона	Поз.	Обозначение	Наименование	Кол.	Примечание
				Раствор цементный М100		0,36м³
				1.117.1-15ПВ.1 1008-02		
				1НЦ65.20.31-150АпВ-1.4		
				Сборочные единицы		
А4		1	1.117.1-15ПВ.1 0117	Каркас пространств КП18п	1	
				Материалы		
				Бетон легкий М150		3,25м³
				Раствор цементный М100		0,38м³
				1.117.1-15ПВ.1 1008-03		
				1НЦ 65.20.31-150АпВ-4.1		
				Сборочные единицы		
А4		1	1.117.1-15ПВ.1 0117-01	Каркас пространств КП18а	1	
				Материалы		
				Бетон легкий М150		3,25м³
				Раствор цементный М100		0,38м³

Инв.№подл. | Подпись и дата | Взам.инв.№

1.117.1-15ПВ.1 1008

Лист 2

Копировал Формат А4

1.117.1-15ПВ.1 1008 п
1.117.1-15ПВ.1 1008-02п

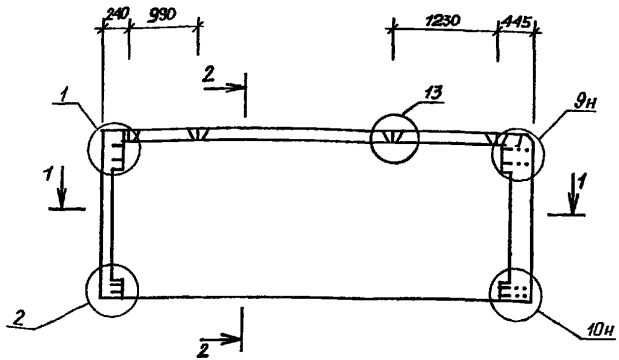

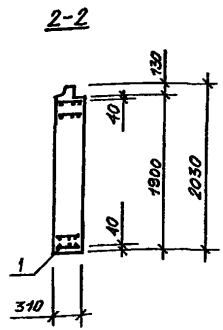

1.117.1-15ПВ.1 1008-01,
1.117.1-15ПВ.1 1008-03
ЗЕРКАЛЬНЫЕ ОТОБРАЖЕНИЯ.
ОСТАЛЬНОЕ СМ. 1.117.1-15ПВ.1 1008
1.117.1-15ПВ.1 1008-01

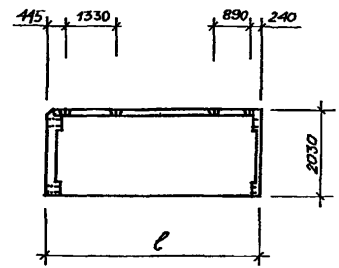

ОБОЗНАЧЕНИЕ	МАРКА	ℓ, мм	масса, кг
1.117.1-15ПВ.1 1008	1НЦ 53.20.31-150АПВ-1.4	5305	5080
-01	1НЦ 53.20.31-150АПВ-4.1	5305	5080
-02	1НЦ 65.20.31-150АПВ-1.4	6505	6180
-03	1НЦ 65.20.31-150АПВ-4.1	6505	6180

Нач.АПМ	Боровик		X.84
Н. контр	Шаповал		X.84
Гл.инж.	Лабинова		IX.84
Провер.	Миллер		IX.84
Разраб.	Лавриненко		X.84

1.117.1-15ПВ.1 1008 СБ

ПАНЕЛЬ 1НЦ 53.20.31, 1НЦ 65.20.31. СБОРОЧНЫЙ ЧЕРТЕЖ.

Стадия	Масса	Масштаб
Р	см. табл	1:50
Лист	Листов 1	

ГОСГРАЖДАНСТРОЙ КиевЗНИИЭП

Инв.№ подл. | Подпись и дата | Взам.инв.№

Копировал

Формат А3

Формат	Зона	Поз.	Обозначение	Наименование	Кол.	Примечание
				Документация		
А3			1.117.1-15ПВ.1 1009 СБ	Сборочный чертеж		
А3			1.117.1-15ПВ.0 001 Д1	Узлы 1		
А3			1.117.1-15ПВ.0 002 Д1	Узлы 2		
А3			1.117.1-15ПВ.0 004 Д1	Узлы $9_н$		
А3			1.117.1-15ПВ.0 005 Д1	Узлы $10_н$		
А3			1.117.1-15ПВ.0 006 Д1	Узлы 13		
А3			1.117.1-15ПВ.0 009 Д1	Фрагмент I, II		
А3			1.117.1-15ПВ.0 010 Д1	Узлы $4_н$		
А3			1.117.1-15ПВ.1 00ВС	Выборка стали		
А3			1.117.1-15ПВ.0 00ТО	Техническое описание		
А3			1.117.1-15ПВ.1 00ВМ	Ведомость расхода матер.		
				Детали		
				ГОСТ 8486-66**		
Б.Ч		2		Пробка дер. 50×50, L=120	5	
				Материалы		
				Бетон легкий М150		2,34м³
				Раствор цементный М100		0,35м³
				Пиломатериалы		0,0015м³

Взам.инв.№ | Подпись и дата | Инв.№подл.

1 117.1-15ПВ.1 1009

Нач.АПМ	Боровик		X 84
Н.контр.	Иванова		X 84
Гл.инж.	Лавинова		VI 84
Провер.	Лавинова		VI 84
Разраб.	Миллер		V 84

Панель
1 НЦ 53.20.31

Стадия	Лист	Листов
Р	1	2

ГОСГРАЖДАНСТРОЙ
КиевЗНИИЭП

Копировал

Формат А 4

Формат	Зона	Поз.	Обозначение	Наименование	Кол.	Примечание
			Переменные данные	для исполнения:		
				1.117.1-15ПВ.1 1009		
				1НЦ53.20.31-150АПВ-1.4 2		
				Сборочные единицы		
А3		1	1.117.1-15ПВ.1 0118	Каркас пространств. КП19н	1	
				1.117.1-15ПВ.1 1009-01		
				1НЦ53.20.31-150АПВ-4.1 2		
				Сборочные единицы		
А3		1	1.117.1-15ПВ.1 0118-01	Каркас пространств КП19к	1	

Взам.инв.№ | Подпись и дата | Инв.№подл.

1.117.1-15ПВ.1 1009

Лист 2

20975-02 20

Копировал

Формат А 4

1.117.1-15ПВ.1 1009

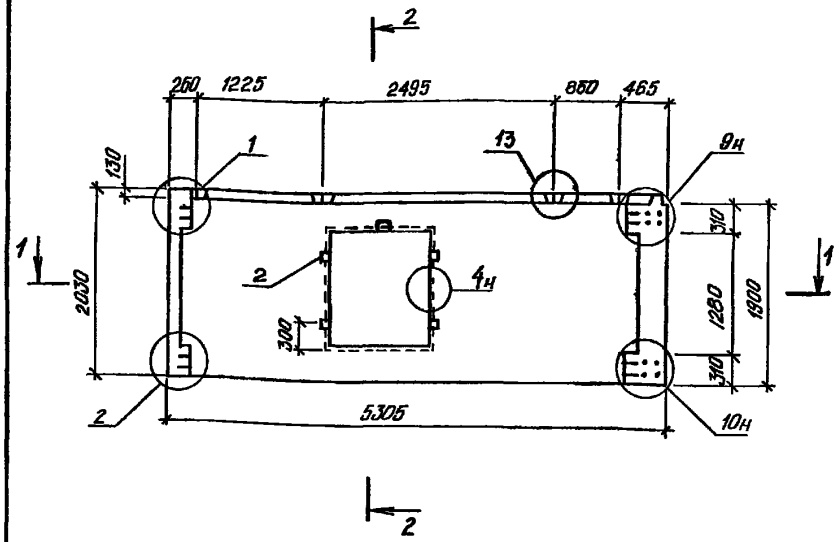

2-2

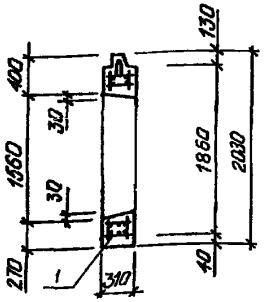

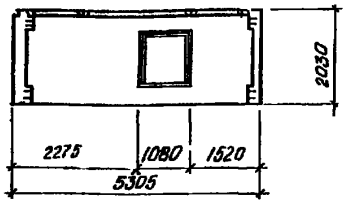

1.117.1-15ПВ.1 1009-01
ЗЕРКАЛЬНОЕ ОТРАЖЕНИЕ
ОСТАЛЬНОЕ СМ. 1.117.1-15ПВ.1 1009

2

1-1

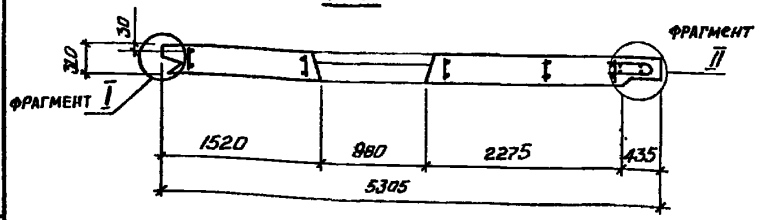

ОБОЗНАЧЕНИЕ	МАРКА	масса, кг
1.117.1-15ПВ.1 1009 -01	1НЦ 53.20.31-150АПВ-1.4.2	4550
	1НЦ 53.20.31-150АПВ-4.1.2	4550

Нач.АПМ	Боровик		X.84
Н. контр.	Шаповал		X.84
Гл. инж	Лабинова		VI.84
Провер.	Миллер		VI.84
Разраб.	Гайдала		V.84

1.117.1-15ПВ.1 1009 СБ

ПАНЕЛЬ 1НЦ 53.20.31 СБОРОЧНЫЙ ЧЕРТЕЖ

Стадия	Масса	Масштаб
Р	см. табл.	1:50
Лист	Листов 1	

ГОСГРАЖДАНСТРОЙ КиевЗНИИЭП

Взам.инв.№ | Подпись и дата | Инв.№ подл.

Формат	Зона	Поз.	Обозначение	Наименование	Кол.	Приме-чание
				Документация		
А3			1.117.1-15ПВ.1 1010СБ	Сборочный чертеж		
А3			1.117.1-15ПВ.0 001Д1	Узлы $1_н$		
А3			1.117.1-15ПВ.0 002Д1	Узлы $2_н$		
А3			1.117.1-15ПВ.0 004Д1	Узлы 9		
А3			1.117.1-15ПВ.0 005Д1	Узлы 10		
А3			1.117.1-15ПВ.0 006Д1	Узлы $11_н$,13		
А3			1.117.1-15ПВ.0 009Д1	Фрагмент I, II		
А3			1.117.1-15ПВ.0 010Д1	Узлы 4,16		
А3			1.117.1-15ПВ.0 011Д1	Узлы $17_н$		
А3			1.117.1-15ПВ.1 00ВС	Выборка стали		
А3			1.117.1-15ПВ.0 00ТО	Техническое описание		
А3			1.117.1-15ПВ.1 00ВМ	Ведомость расхода матер.		
				Детали		
				ГОСТ 8486-66*		
Б.Ч		2		Пробка дер 50×50, L=120		
				Материалы		
				Бетон легкий М 150		3,01 м³
				Раствор цементный М100		0,43 м³
						0,0015 м³

Инв.№подл. | Подпись и дата | Взам.инв.№

Нач.АПМ	Боровик	X 84
Н.контр	Шаповал	X 84
Гл.инж	Лабинова	VII 84
Провер.	Лабинова	VII 84
Разраб.	Миллер	VI 84

1.117.1-15ПВ.1 1010

Панель 1НЦ 65 20.31

Стадия	Лист	Листов
Р	1	2

ГОСГРАЖДАНСТРОЙ КиевЗНИИЭП

Копировал Формат А 4

Формат	Зона	Поз.	Обозначение	Наименование	Кол.	Приме-чание
			Переменные данные	для исполнения		
				1.117.1-15ПВ.1 1010		
				1НЦ65.20.31-150АПВ-5.1 2		
				Сборочные единицы		
А3		1	1.117.1-15ПВ.1 0119	Каркас пространств КП20п	1	
				1.117.1-15ПВ.1 1010-01		
				1НЦ65 20.31-150АПВ-1.5 2		
				Сборочные единицы		
А3		1	1.117.1-15ПВ.1 0119-01	Каркас пространств. КП20п	1	

Инв.№подл. | Подпись и дата | Взам.инв.№

1.117.1-15ПВ.1 1010 Лист 2

Копировал Формат А 4

1.117.1 - 15 ПВ. 1 1010

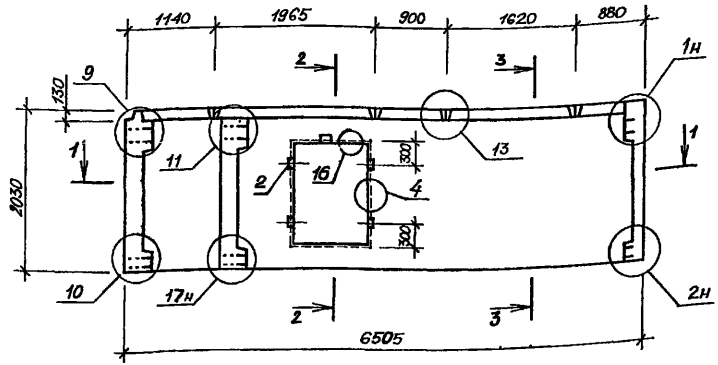

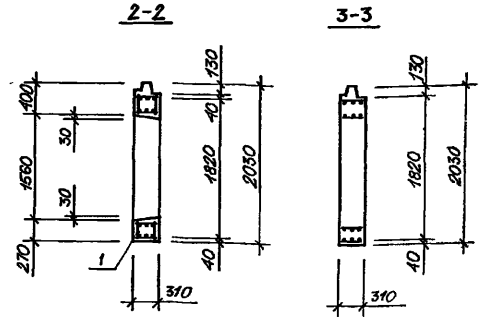

1.117.1 - 15 ПВ. 1 1010 - 01
ЗЕРКАЛЬНОЕ ОТРАЖЕНИЕ
ОСТАЛЬНОЕ СМ 1.117.1 - 15 ПВ. 1 1010

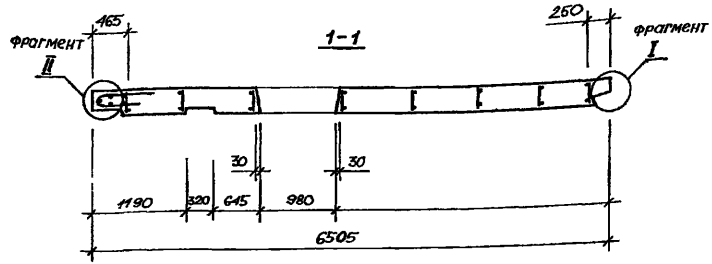

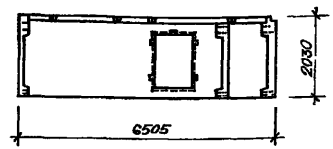

ОБОЗНАЧЕНИЕ	МАРКА	масса, кг
1.117.1 - 15 ПВ.1 1010	1НЦ 65.20.31-150АПВ-5.1-2	5800
-01	1НЦ 65.20.31-150АПВ-1.5-2	5800

Нач.АПМ	Боровик		X.84
Н.контр.	Шаповал		X.84
Гл.инж.	Лабинова		И.84
Провер.	Миллер		И.84
Разраб.	Лавриненко		V.84

1117.1-15ПВ.1 1010 СБ

ПАНЕЛЬ
1НЦ 65.20.31
СБОРОЧНЫЙ ЧЕРТЕЖ

Стадия	Масса	Масштаб
Р	см. табл.	1:50
Лист	Листов 1	

ГОСГРАЖДАНСТРОЙ
КиевЗНИИЭП

Инв.№ подл. | Подпись и дата | Взам.инв.№

Копировал

Формат А3

Формат	Зона	Поз.	Обозначение	Наименование	Кол.	Приме-чание
				Документация		
А3			1.117-15ПВ.1 1011СБ	Сборочный чертеж		
А3			1.117.1-15ПВ.0 002Д1	Узлы 2,5		
А3			1.117.1-15ПВ.0 007Д1	Узлы 14н		
А3			1.117.1-15ПВ.0 008Д1	Узлы 15н		
А3			1.117.1-15ПВ.1 00ВС	Выборка стали		
А3			1.117.1-15ПВ.0 00ТО	Техническое описание		
А3			1.117.1-15ПВ.1 008М	Ведомость расхода матер.		
				Материалы		
				Бетон легкий М 150		0,74м³
				Раствор цементный М100		0,09м³
			Переменные данные	*для исполнения:*		
				1.117.1-15ПВ 110111		
				1НЦ12.19.39-150АПВ-6.1		
				Сборочные единицы		
А3		1	1.117.1-15ПВ.1 0120	Каркас пространств КП21а	1	
				1.117.1-15ПВ.1 1011-01		
				1НЦ12.19.39-150АПВ-1.6		
				Сборочные единицы		
А3		1	1117.1-15ПВ.1 0120-01	Каркас пространств КП21п	1	

Взам.инв.№ | Подпись и дата | Инв.№подл.

1.117.1-15ПВ.1 1011

Нач.АПМ	Боровик		X 84
Н.контр.	Шаповал		X 84
Гл.инж.	Лабиново		VII 84
Провер.	Лабиново		VII 84
Разраб.	Миллер		VI 84

Панель 1НЦ 12.19.39

Стадия	Лист	Листов
Р		1

ГОСГРАЖДАНСТРОЙ КиевЗНИИЭП

Копировал Формат А 4

Формат	Зона	Поз.	Обозначение	Наименование	Кол.	Приме-чание

Взам.инв.№ | Подпись и дата | Инв.№подл.

Лист

Копировал Формат А 4

1.117.1-15 ПВ. 1 1011

1.117.1-15 ПВ. 1 1011-01
ЗЕРКАЛЬНОЕ ОТРАЖЕНИЕ,
ОСТАЛЬНОЕ СМ. 1.117.1-15 ПВ.1 1011

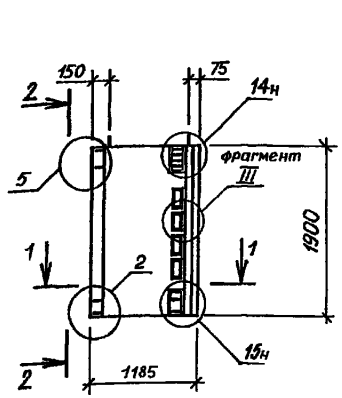

2-2

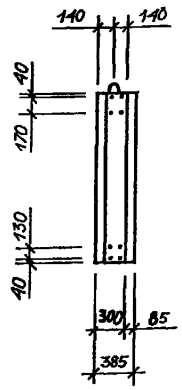

1-1

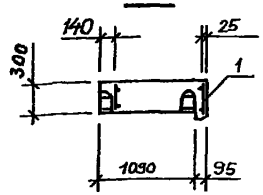

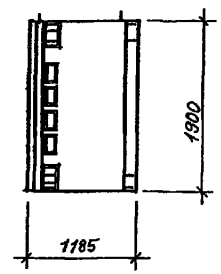

ОБОЗНАЧЕНИЕ	МАРКА
1.117.1-15 ПВ.1 1011	1НЦ 12.19.39-150ЛПВ-1.6
-01	1НЦ 12.19.39-150ЛПВ-6.1

Нач.АПМ	Боровик		X.84
Н. контр.	Шаповал		X.84
Гл. инж.	Лабинова		И.84
Провер.	Миллер		И.84
Разраб.	Лавриненко		И.84

1.117.1-15ПВ.1 1011 СБ

ПАНЕЛЬ
1НЦ 12.19.39
СБОРОЧНЫЙ ЧЕРТЕЖ

Стадия	Масса	Масштаб
Р	1210	1:50
Лист	Листов 1	

ГОСГРАЖДАНСТРОЙ
КиевЗНИИЭП

20975-02 25

Копировал

Формат А3

Инв.№ подл. | Подпись и дата | Взам.инв.№

Формат	Зона	Поз.	ОБОЗНАЧЕНИЕ	НАИМЕНОВАНИЕ	КОЛ.	ПРИМЕЧАНИЕ
				Документация		
А4			1.117.1-15ПВ. 1 0100СБ	Сборочный чертеж		
А3			1.117.1-15ПВ. 0 001Д2	Узлы 1,2		
А3			1.117.1-15ПВ. 0 002Д2	Узлы 4		
А3			1.117.1-15ПВ. 1 00ТО	Техническое описание		
				Сборочные единицы		
А4		1	1.117.1-15ПВ. 2 002СБ	Каркас плоский КНЦ 1	4	
А4		2	1.117.1-15ПВ. 2 001 СБ	Каркас плоский КНЦ 2	4	
				Детали		
А4		11	1.117.1-15ПВ.2 012-02	Петля строповочная ПНЦ3	2	
				ГОСТ 6727-80		
А4		10	1.117.1-15ПВ.2 013	Ст. отд. ТНЦ 1	2	

Инв. № подл. | Подпись и дата | Взам. инв. №

Нач. АПМ	Боровик		X 84
Н. контр.	Шаповал		X 84
Гл. инж.	Лавинова		VII 84
Провер.	Лавинова		VII 84
Разраб.	Миллер		VI 84

1.117.1-15ПВ.1 0100

Каркас пространственный КП1

Стадия	Лист	Листов
Р		1

ГОСГРАЖДАНСТРОЙ
КиевЗНИИЭП

Копировал

Формат А4

Формат	Зона	Поз.	ОБОЗНАЧЕНИЕ	НАИМЕНОВАНИЕ	КОЛ.	ПРИМЕЧАНИЕ
				Документация		
А4			1.117.1-15ПВ. 1 0101СБ	Сборочный чертеж		
А3			1.117.1-15ПВ. 0 001Д2	Узлы 1,2		
А3			1.117.1-15ПВ. 0 002Д2	Узлы 4		
А3			1.117.1-15ПВ. 1 00ТО	Техническое описание		
				Сборочные единицы		
А4		1	1.117.1-15ПВ. 2 002СБ	Каркас плоский КНЦ 1	3	
А4		2	1.117.1-15ПВ. 2 001-01СБ	Каркас плоский КНЦ 3	4	
				Детали		
А4		11	1.117.1-15ПВ.2 012-01	Петля строповочная ПНЦ2	2	
				ГОСТ 6727-80		
А4		10	1.117.1-15ПВ.2 013-01	Ст. отд. ТНЦ 2	2	

Инв. № подл. | Подпись и дата | Взам. инв. №

Нач. АПМ	Боровик		X 84
Н. контр.	Шаповал		X 84
Гл. инж.	Лавинова		VII 84
Провер.	Лавинова		VII 84
Разраб.	Миллер		VI 84

1.117.1-15ПВ.1 0101

Каркас пространственный КП2

Стадия	Лист	Листов
Р		1

ГОСГРАЖДАНСТРОЙ
КиевЗНИИЭП

Копировал

Формат А4

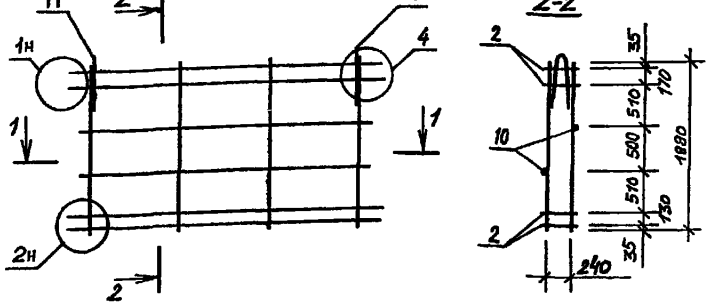

1-1

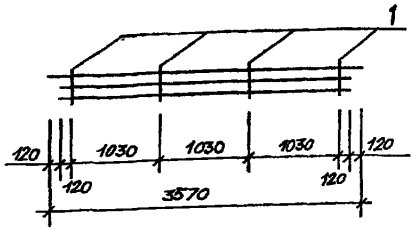

				1.117.1 – 15 ПВ. 1	0100 СБ	
				Каркас пространственный КП 1 Сборочный чертеж.	Стадия: Р; Масса: 50,65; Масштаб: 1:50	
					Лист; Листов 1	
Нач.АПМ	Боровик		Х.84		ГОСГРАЖДАНСТРОЙ КиевЗНИИЭП	
Н.контроль	Шаповал		Х.84			
Гл.инж.	Лабинова		И.84			
Провер.	Миллер		И.84			
Разраб.	Лавриненко		И.84			

Инв.№ подл. | Подпись и дата | Взам.инв.№

Копировал

Формат А4

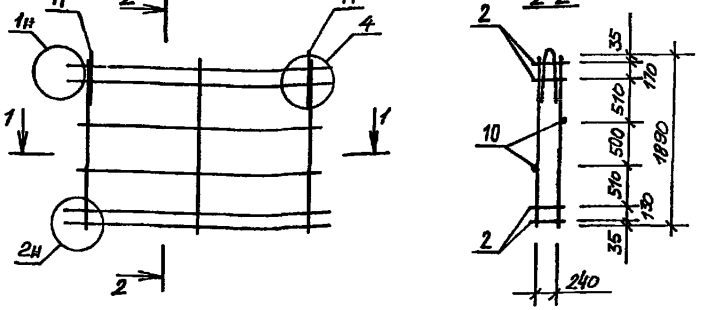

1-1

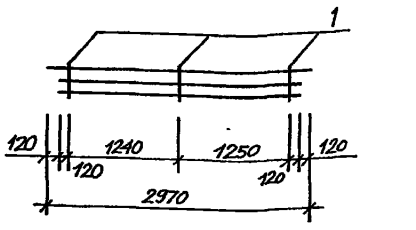

				1.117.1 – 15 ПВ.1	0101 СБ	
				Каркас пространственный КП 2 Сборочный чертеж.	Стадия: Р; Масса: 40,96; Масштаб: 1:50	
					Лист; Листов 1	
Нач.АПМ	Боровик		Х.84		ГОСГРАЖДАНСТРОЙ КиевЗНИИЭП	
Н.контроль	Шаповал		Х.84			
Гл.инж.	Лабинова		И.84			
Провер.	Миллер		И.84			
Разраб.	Лавриненко		И.84			

Инв.№ подл. | Подпись и дата | Взам.инв.№

Копировал

Формат А4

Формат	Зона	Поз.	Обозначение	Наименование	Кол.	Примечание
				Документация		
А4			1.117.1-15ПВ.1 0102 СБ	Сборочный чертеж		
А3			1.117.1-15ПВ.0 001 Д2	Узлы 2		
А3			1.117.1-15ПВ.0 002 Д2	Узлы 3,5		
А3			1.117.1-15ПВ.0 003 Д2	Узлы 6		
А3			1.117.1-15ПВ.1 00ТО	Техническое описание		
				Сборочные единицы		
А4		1	1.117.1-15ПВ.2 002 СБ	Каркас плоский КНЦ 1	4	
А4		2	1.117.1-15ПВ.2 001-01СБ	Каркас плоский КНЦ 3	4	
А4		3	1.117.1-15ПВ 2 003 СБ	Каркас плоский КНЦ 4	1	
А4		4	1.117.1-15 ПВ. 2 002-01 СБ	Каркас плоский КНЦ5	2	
А4		5	1.117.1-15 ПВ. 2 002-01 СБ	Каркас плоский КНЦ 6	1	
А4		6	1.117.1-15 ПВ. 2 004 СБ	Каркас плоский КНЦ 7	1	
				Детали		
				Петля строповочная		
А4		11	1.117.1-15ПВ.2 012-01	ПНЦ 2	2	

Взам.инв.№ | Подпись и дата | Инв.№подл.

Нач.АПМ	Боровик		X 84
Н.контр	Шаповал		X 84
Гл.инж.	Лабинова		VII 84
Провер.	Лабинова		VII 84
Разраб.	Миллер		VI 84

1.117.1-15ПВ.1 0102

Каркас пространственный КП3

Стадия	Лист	Листов
Р		1

ГОСГРАЖДАНСТРОЙ КиевЗНИИЭП

Копировал

Формат А 4

Формат	Зона	Поз.	Обозначение	Наименование	Кол.	Примечание
				Документация		
А4			1.117.1-15ПВ.1 0103 СБ	Сборочный чертеж		
А3			1.117.1-15ПВ.0 001 Д2	Узлы 2		
А3			1.117.1-15ПВ.0 002 Д2	Узлы 3,4		
А3			1.117.1-15ПВ.0 003 Д2	Узлы 6		
А3			1.117.1-15ПВ.1 00ТО	Техническое описание		
				Сборочные единицы		
А4		1	1.117.1-15ПВ.2 002 СБ	Каркас плоский КНЦ1	4	
А4		2	1.117.1-15ПВ.2 001 СБ	Каркас плоский КНЦ2	4	
А4		3	1.117.1-15ПВ.2 003-01СБ	Каркас плоский КНЦ8	1	
А4		4	1.117.1-15ПВ.2 002-01СБ	Каркас плоский КНЦ5	2	
А4		5	1.117.1-15ПВ.2 002-02СБ	Каркас плоский КНЦ6	1	
А4		6	1.117.1-15ПВ.2 004-01СБ	Каркас плоский КНЦ9	1	
				Детали		
А4		11	1.117.1-15ПВ.2 012-02	Петля строповочная		
				ПНЦ3	2	

Взам.инв.№ | Подпись и дата | Инв.№подл.

Нач.АПМ	Боровик		X 84
Н.контр.	Шаповал		X.84
Гл.инж	Лабинова		VII 84
Провер.	Лабинова		VII 84
Разраб.	Миллер		VI.84

1.117.1-15ПВ.1 0103

Каркас пространственный КП4

Стадия	Лист	Листов
Р		1

ГОСГРАЖДАНСТРОЙ КиевЗНИИЭП

20975-02 28

Копировал

Формат А 4

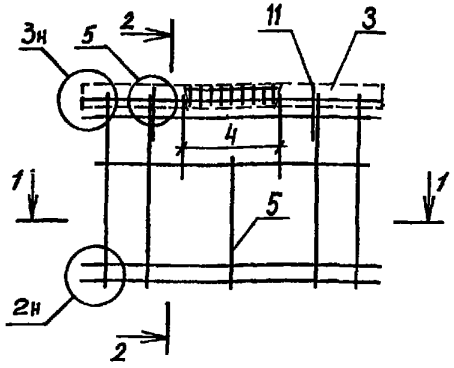

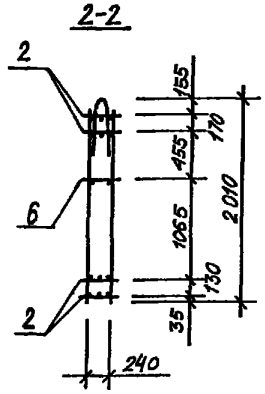

1-1

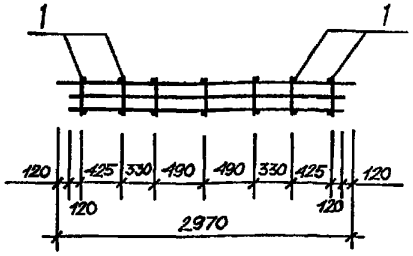

				1.117.1 – 15 ПВ. 1 0102 СБ		
				Каркас пространственный КП 3. Сборочный чертеж.	Стадия: Р; Масса: 45,90; Масштаб: 1:50	
					Лист; Листов 1	
Нач. АПМ	Боровик		Х.84		ГОСГРАЖДАНСТРОЙ КиевЗНИИЭП	
Н. контр.	Шаповал		Х.84			
Гл. инж.	Лабинова		VI.84			
Провер.	Миллер		VI.84			
Разраб.	Лавриненко		V.84			

Инв. № подл. | Подпись и дата | Взам. инв. №

Копировал Формат А4

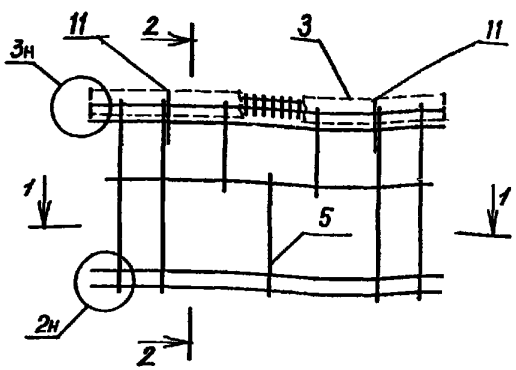

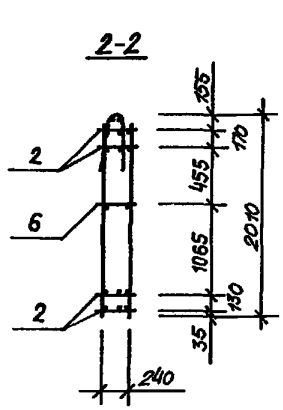

1-1

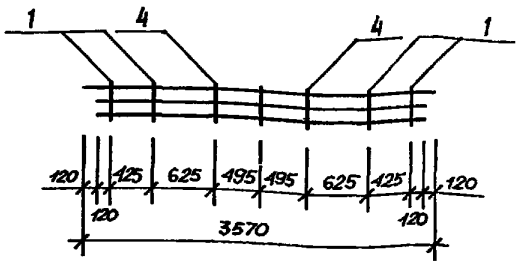

				1.117.1 – 15 ПВ. 1 0103 СБ		
				Каркас пространственный КП 4. Сборочный чертеж.	Стадия: Р; Масса: 54,93; Масштаб: 1:50	
					Лист; Листов 1	
Нач. АПМ	Боровик		Х.84		ГОСГРАЖДАНСТРОЙ КиевЗНИИЭП	
Н. контр.	Шаповал		Х.84			
Гл. инж.	Лабинова		VI.84			
Провер.	Миллер		VI.84			
Разраб.	Лавриненко		V.84			

Инв. № подл. | Подпись и дата | Взам. инв. №

Копировал Формат А4

Формат	Зона	Поз.	Обозначение	Наименование	Кол.	Приме-чание
				Документация		
А4			1.117.1-15ПВ. 1 0104 СБ	Сборочный чертеж		
А3			1.117.1-15ПВ. 1 001 Д2	Узлы 2		
А3			1.117.1-15ПВ.0 002 Д2	Узлы 3,5		
А3			1.117.1-15 ПВ.0 003 Д2	Узлы 6		
А3			1.117.1-15 ПВ 1 ООТО	Техническое описание		
				Сборочные единицы		
А4		1	1.117.1-15ПВ. 2 002 СБ	Каркас плоский КНЦ 1	4	
А4		2	1.117.1-15ПВ. 2 001-01СБ	Каркас плоский КНЦ 3	4	
А4		3	1 117.1-15ПВ. 2 003 СБ	Каркас гнутый КНЦ 4	1	
				Детали		
А4		11	1.117.1-15ПВ. 2 012-01	Петля строповочная		
				ПНЦ 2	2	
А4		10	1.117.1-15ПВ. 2 013-01	ГОСТ 6727-80		
				Ст.отд.ТНЦ 2 Ф4Вр-I	2	

Взам.инв.№ | Подпись и дата | Инв.№подл.

Нач.АПМ	Боровик		X 84
Н.контр.	Шоповал		X.84
Гл.инж	Лавинова		VII 84
Провер.	Лавинова		VII. 84
Разраб.	Миллер		VI 84

1.117.1-15ПВ. 1 0104

Каркас пространственный КП5

Стадия	Лист	Листов
Р		1

ГОСГРАЖДАНСТРОЙ
КиевЗНИИЭП

Копировал

Формат А 4

Формат	Зона	Поз.	Обозначение	Наименование	Кол.	Приме-чание
				Документация		
А4			1 117.1-15ПВ. 1 0105 СБ	Сборочный чертеж		
А3			1.117.1-15ПВ. 0 001 Д2	Узлы 2		
А3			1.117.1-15ПВ. 0 002 Д2	Узлы 3,5		
А3			1.117.1-15 ПВ. 0 003 Д2	Узлы 6		
А3			1.117.1-15 ПВ. 1 ООТО	Техническое описание		
				Сборочные единицы		
А4		1	1.117.1-15ПВ. 2 002 СБ	Каркас плоский КНЦ 1	5	
А4		2	1.117.1-15ПВ. 2 001 СБ	Каркас плоский КНЦ 2	4	
А4		3	1.117.1-15ПВ. 2 003-01СБ	Каркас гнутый КНЦ8	1	
				Детали		
А4		11	1.117.1-15ПВ. 2 012-02	Петля строповочная		
				ПНЦ 3	2	
А4		10	1.117.1-15ПВ. 2 013	ГОСТ 6727-80		
				Ст.отд. ТНЦ 1 Ф4 Вр-I	2	

Взам.инв.№ | Подпись и дата | Инв.№подл.

Нач.АПМ	Боровик		X 84
Н.контр.	Шоповал		X 84
Гл.инж.	Лавинова		VII 84
Провер.	Лавинова		VII.84
Разраб.	Миллер		VI 84

1.117.1-15ПВ. 1 0105

Каркас пространственный КП6

Стадия	Лист	Листов
Р		1

ГОСГРАЖДАНСТРОЙ
КиевЗНИИЭП

20975-02 30

Копировал

Формат А 4

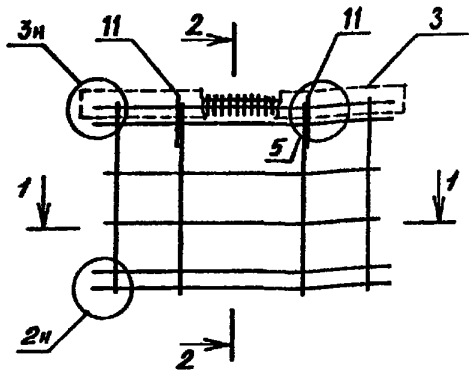

1-1

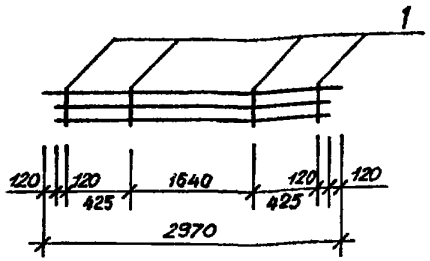

Нач.АПМ	Боровик		X.84
Н.контр.	Шаповал		X.84
Гл.инж.	Лабинова		VI.84
Провер.	Миллер		VI.84
Разраб.	Лавриненко		V.84

1.117.1 – 15 ПВ. 1 0104 СБ

Каркас пространственный КП 5 Сборочный чертеж.

Стадия	Масса	Масштаб
Р	43,48	1:50
Лист	Листов 1	

ГОСГРАЖДАНСТРОЙ КиевЗНИИЭП

Копировал Формат А4

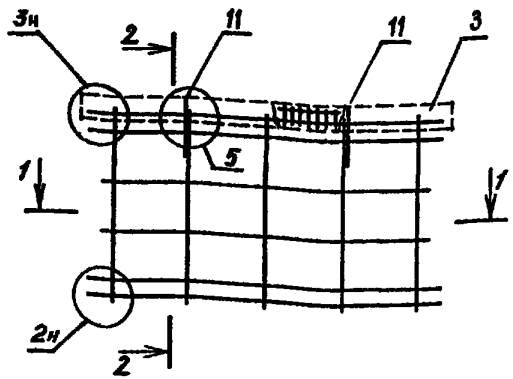

1-1

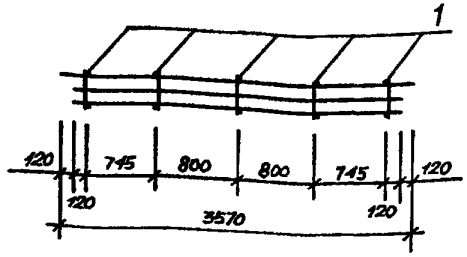

Нач.АПМ	Боровик		X.84
Н.контроль	Шаповал		X.84
Гл.инж.	Лабинова		VI.84
Провер.	Миллер		VI.84
Разраб.	Лавриненко		V.84

1.117.1 – 15 ПВ. 1 0105 СБ

Каркас пространственный КП 6 Сборочный чертеж.

Стадия	Масса	Масштаб
Р	53,47	1:50
Лист	Листов 1	

ГОСГРАЖДАНСТРОЙ КиевЗНИИЭП

Копировал Формат А4

Формат	Зона	Поз.	ОБОЗНАЧЕНИЕ	НАИМЕНОВАНИЕ	КОЛ.	ПРИМЕЧАНИЕ
				Документация		
А4			1.117.1-15ПВ.1 0106 СБ	Сборочный чертеж		
А3			1.117.1-15ПВ.0 001 Д2	Узлы 1,2		
А3			1.117.1-15ПВ.0 002 Д2	Узлы 4		
А3			1.117.1-15ПВ.1 00ТО	Техническое описание		
				Сборочные единицы		
А4		1	1.117.1-15ПВ.2 002 СБ	Каркас плоский КНЦ1	4	
А4		2	1.117.1-15ПВ.2 001-01 СБ	Каркас плоский КНЦ3	4	
А4		3	1.117.1-15ПВ.2 004 СБ	Каркас плоский КНЦ7	1	
				Детали		
А4		11	1.117.1-15ПВ.2 012-01	Петля строповочная		
				ПНЦ2	2	

Нач.АПМ	Боровик		Х 84	1.117.1-15ПВ.1 0106		
Н.контр.	Шаповал		Х.84	Каркас пространственный КП7	Стадия: Р; Лист: ; Листов: 1	
Гл.инж	Лавинова		VII.84		ГОСГРАЖДАНСТРОЙ КиевЗНИИЭП	
Провер.	Лавинова		VII 84			
Разраб.	Миллер		VI.84			

Инв.№подл. | Подпись и дата | Взам.инв.№

Копировал Формат А4

Формат	Зона	Поз.	ОБОЗНАЧЕНИЕ	НАИМЕНОВАНИЕ	КОЛ.	ПРИМЕЧАНИЕ
				Документация		
А4			1.117.1-15ПВ.1 0107 СБ	Сборочный чертеж		
А3			1.117.1-15ПВ.0 001 Д2	Узлы 1.2		
А3			1.117.1-15ПВ.0 003 Д2	Узлы 6		
А3			1.117.1-15ПВ.1 00ТО	Техническое описание		
				Сборочные единицы		
А4		1	1.117.1-15ПВ.2 002 СБ	Каркас плоский КНЦ1	4	
А4		2	1.117.1-15ПВ.2 001 СБ	Каркас плоский КНЦ2	4	
А4		6	1.117.1-15ПВ.2 004-01 СБ	Каркас плоский КНЦ9	1	
				Детали		
А4		11	1.117.1-15ПВ.2 012-02	Петля строповочная		
				ПНЦ3	2	

Нач.АПМ	Боровик		Х 84	1.117.1-15ПВ.1 0107		
Н.контр.	Шаповал		Х 84	Каркас пространственный КП8	Стадия: Р; Лист: ; Листов: 1	
Гл.инж	Лавинова		VII.84		ГОСГРАЖДАНСТРОЙ КиевЗНИИЭП	
Провер.	Лавинова		VII 84			
Разраб.	Миллер		VI 84			

Инв.№подл. | Подпись и дата | Взам.инв.№

Копировал Формат А4

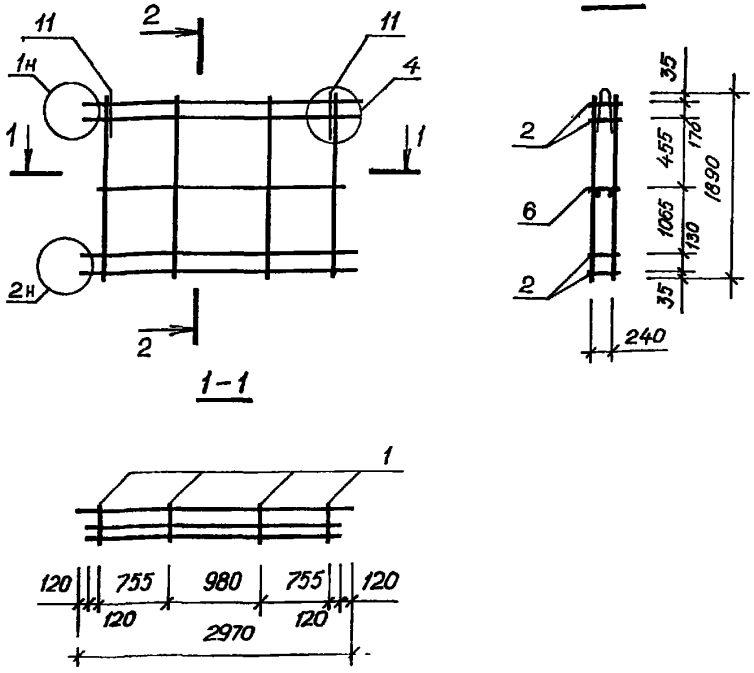

				1.117.1-15 ПВ.1	0106	СБ
Нач.АПМ	Боровик		X 84	Каркас пространственный КП 7. Сборочный чертеж.	Стадия: Р	Масса: 42,73	Масштаб: 1:50
Н.контроль	Шаповал		X 84		Лист	Листов 1
Гл.инж.пр	Лабинова		VI 84		ГОСГРАЖДАНСТРОЙ КиевЗНИИЭП	
Провер.	Миллер		VI 84			
Разраб.	Верменич		V 84			

Инв.№подл. | Подпись и дата | Взам.инв.№

Копировал Формат А4

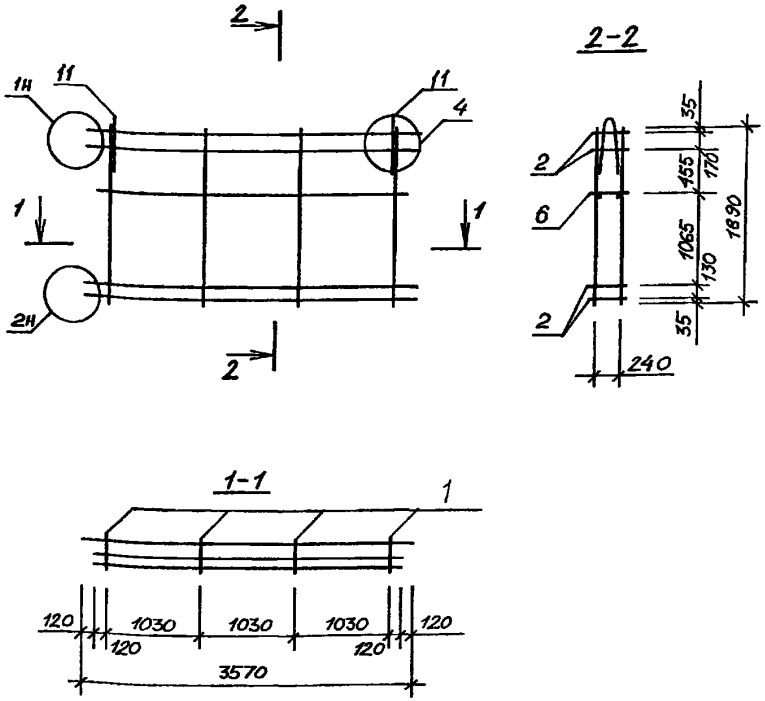

				1.117.1-15 ПВ.1	0107	СБ
Нач.АПМ	Боровик		X 84	Каркас пространственный. КП 8. Сборочный чертеж.	Стадия: Р	Масса: 51,60	Масштаб: 1:50
Н.контр.	Шаповал		X 84		Лист	Листов 1
Гл.инж.	Лабинова		VI 84		ГОСГРАЖДАНСТРОЙ КиевЗНИИЭП	
Провер.	Миллер		VI 84			
Разраб.	Лавриненко		V 84			

Инв.№подл. | Подпись и дата | Взам.инв.№

Копировал Формат А4

Формат	Зона	Поз.	Обозначение	Наименование	Кол.	Примечание
				Документация		
А4			1.117.1-15ПВ. 1 0108 СБ	Сборочный чертеж		
А3			1.117.1-15ПВ. 0 002 Д2	Узлы 4		
А3			1.117.1-15ПВ. 0 003 Д2	Узлы 7,8		
А3			1.117.1-15ПВ. 1 00ТО	Техническое описание		
				Сборочные единицы		
А4		1	1.117.1-15ПВ. 2 002 СБ	Каркас плоский КНЦ1	4	
А4		2	1.117.1-15ПВ. 2 005-01 СБ	Каркас плоский КНЦ11	4	
А4		6	1.117.1-15ПВ. 2 004-02 СБ	Каркас плоский КНЦ21	1	
				Детали		
				Петля строповочная		
А4		11	1.117.1-15ПВ.2 012-01	ПНЦ2	2	

Нач.АПМ	Боровик		X 84	1.117.1-15ПВ. 1 0108		
Н.контр	Шоловал		X 84	Каркас пространственный КП9А, КП9П	Стадия: Р; Лист: ; Листов: 1	
Гл.инж	Лабинова		VII 84		ГОСГРАЖДАНСТРОЙ КиевЗНИИЭП	
Провер.	Лабинова		VII 84			
Разраб.	Миллер		VI 84			

Копировал Формат А4

Формат	Зона	Поз.	Обозначение	Наименование	Кол.	Примечание
				Документация		
А4			1.117.1-15ПВ. 1 0109 СБ	Сборочный чертеж		
А3			1.117.1-15ПВ. 0 002 Д2	Узлы 4		
А3			1.117.1-15ПВ. 0 003 Д2	Узлы 7,8		
А3			1.117.1-15ПВ. 1 00ТО	Техническое описание		
				Сборочные единицы		
А4		1	1.117.1-15ПВ. 2 002 СБ	Каркас плоский КНЦ1	4	
А4		2	1.117.1-15ПВ. 2 005 СБ	Каркас плоский КНЦ10	4	
А4		6	1.117.1-15ПВ. 2 004-03 СБ	Каркас плоский КНЦ22	1	
				Детали		
				Петля строповочная		
А4		11	1.117.1-15ПВ. 2 012-02	ПНЦ3	2	

Нач.АПМ	Боровик		X 84	1.117.1-15ПВ. 1 0109		
Н.контр	Шоловал		X 84	Каркас пространственный КП10А, КП10П	Стадия: Р; Лист: ; Листов: 1	
Гл.инж.	Лабинова		VII 84		ГОСГРАЖДАНСТРОЙ КиевЗНИИЭП	
Провер.	Лабинова		VII 84			
Разраб.	Миллер		VI 84			

Копировал Формат А4

Инв.№подл. | Подпись и дата | Взам.инв.№

1.117.1-15ПВ.1 0108

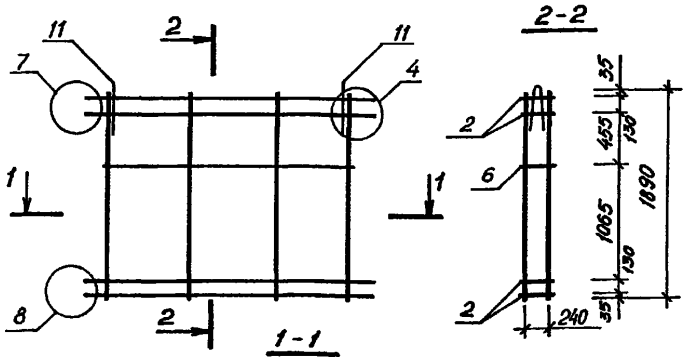

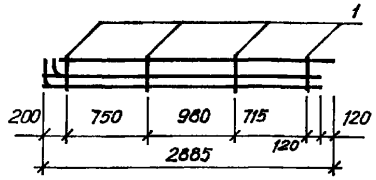

1.117.1-15ПВ.1 0108-01 - зеркальное отражение. Остальное см. 1.117.1-15ПВ.1 0108

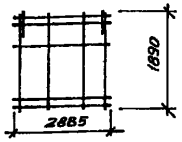

ОБОЗНАЧЕНИЕ	МАРКА
1.117.1-15ПВ.1 0108	КП9л
-01	КП9п

Нач.АПМ	Боровик			1.117.1-15ПВ.1 0108	
Н.контр.	Шаловал			Каркас пространственный. КП 9л, КП 9п. Сборочный чертеж.	Стадия: Р; Масса: 46,62; Масштаб: 1:50
Гл.инж.пр.	Лабинова				Лист; Листов 1
Провер.	Миллер				ГОСГРАЖДАНСТРОЙ КиевЗНИИЭП
Разраб.	Соколова				

Копировал Формат А4

1.117.1-15ПВ.1 0109

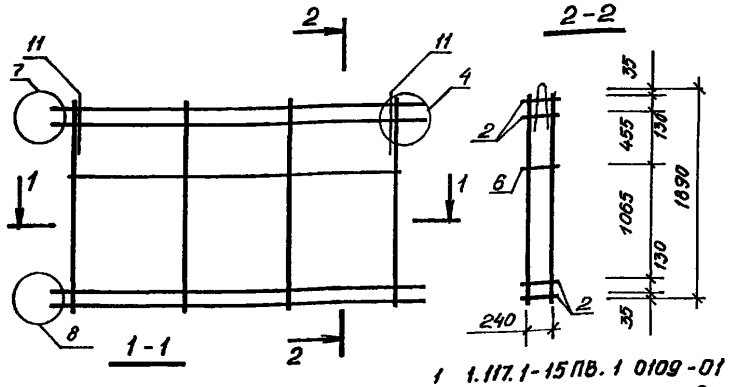

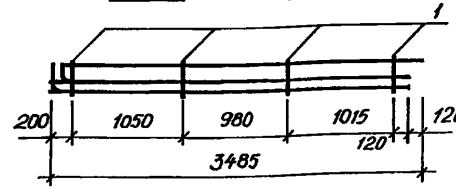

1.117.1-15ПВ.1 0109-01 зеркальное отражение. Остальное см. 1.117.1-15ПВ.1 0109.

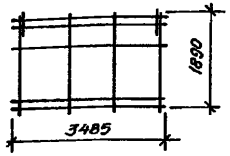

ОБОЗНАЧЕНИЕ	МАРКА
1.117.1-15ПВ.1 0109	КП 10л
-01	КП 10п

Нач.АПМ	Боровик			1.117.1-15ПВ.1 0109	
Н.контр	Шаловал			Каркас пространственный. КП 10л, КП 10п. Сборочный чертеж.	Стадия: Р; Масса: 55,54; Масштаб: 1:50
Гл.инж.пр.	Лабинова				Лист; Листов 1
Провер.	Миллер				ГОСГРАЖДАНСТРОЙ КиевЗНИИЭП
Разраб.	Соколова				

Взам.инв.№ | Подпись и дата | Инв.№подл.

20975-02 35

Копировал Формат А4

Формат	Зона	Поз.	Обозначение	Наименование	Кол.	Примечание
				Документация		
А4			1.117.1-15ПВ.1 0111 СБ	Сборочный чертеж		
А3			1.117.1-15ПВ.0 002Д2	Узлы 4		
А3			1.117.1-15ПВ.0 003Д2	Узлы 7,8		
А3			1.117.1-15ПВ.1 00ТО	Техническое описание		
				Сборочные единицы		
А4		1	1.117.1-15ПВ.2 002 СБ	Каркас плоский КНЦ1	4	
А4		2	1.117.1-15ПВ.2 005 СБ	Каркас плоский КНЦ10	4	
				Детали		
А4		11	1.117.1-15ПВ.2 012-02	Петля строповочная		
				ПНЦ3	2	
А4		10	1.117.1-15ПВ.2 013-02	Ст. отд. ТНЦ3 ГОСТ 6727-80	2	

Инв.№подл. | Подпись и дата | Взам.инв.№

Нач.АПМ	Боровик		X.84
Н.контр	Шаповал		X 84
Гл.инж.	Лабинова		VII 84
Провер.	Лабинова		VII 84
Разраб.	Миллер		VI 84

1.117.1-15ПВ.1 0111

Каркас пространственный КП12л, КП12п

Стадия	Лист	Листов
Р		1

ГОСГРАЖДАНСТРОЙ КиевЗНИИЭП

Копировал

Формат А4

Формат	Зона	Поз.	Обозначение	Наименование	Кол.	Примечание
				Документация		
А4			1.117.1-15ПВ.1 0110 СБ	Сборочный чертеж		
А3			1.117.1-15ПВ.0 002Д2	Узел 4		
А3			1.117.1-15ПВ.0 003Д2	Узлы 7,8		
А3			1.117.1-15ПВ.1 00ТО	Техническое описание		
				Сборочные единицы		
А4		1	1.117.1-15ПВ.2 002 СБ	Каркас плоский КНЦ1	3	
А4		2	1.117.1-15ПВ.2 005-01 СБ	Каркас плоский КНЦ11	4	
				Детали		
				Петля строповочная		
А4		11	1.117.1-15ПВ.2 012-01	ПНЦ2	2	
А4		10	1.117.1-15ПВ.2 013-03	Ст отд. ТНЦ4	2	

Инв.№подл. | Подпись и дата | Взам.инв.№

Нач.АПМ	Боровик		X 84
Н.контр.	Шаповал		X 84
Гл.инж.	Лабинова		VII 84
Провер.	Лабинова		VII 84
Разраб.	Миллер		VI. 84

1.117.1-15ПВ.1 0110

Каркас пространственный КП11л, КП11п

Стадия	Лист	Листов
Р		1

ГОСГРАЖДАНСТРОЙ КиевЗНИИЭП

20975-02

Копировал

Формат А4

1.117.1-15ПВ.1 0110

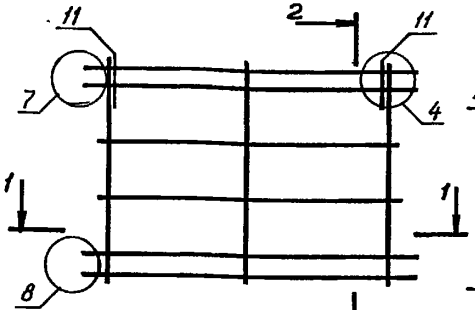

2-2

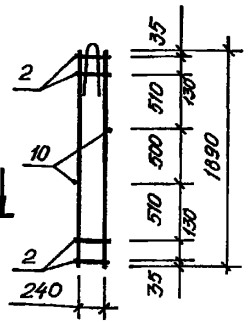

1-1

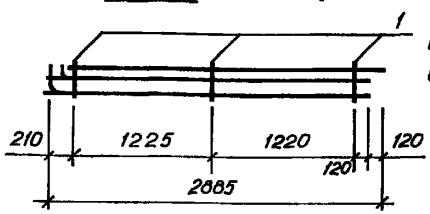

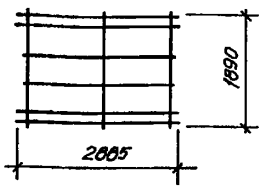

1.117.1-15ПВ.1 0110-01 - зеркальное отражение. Остальное см. 1.117.1-15ПВ.1 0110

ОБОЗНАЧЕНИЕ	МАРКА
1.117.1-15ПВ.1 0110 -01	КП 11л. КП 11п

				1.117.1-15ПВ.1 0110 СБ		
				Каркас пространственный КП11л, КП11п. Сборочный чертеж.	Стадия: Р; Масса: 44,90; Масштаб: 1:25	
					Лист; Листов 1	
Нач.АПМ	Боровик		X.84		ГОСГРАЖДАНСТРОЙ КиевЗНИИЭП	
Н.контр	Шаловал		X.84			
Гл.инж.пр	Лабинова		VI.84			
Провер.	Миллер		VI.84			
Разраб.	Соколова		V.84			

Инв.№подл. | Подпись и дата | Взам.инв.№

Копировал Формат А4

1.117.1-15ПВ.1 0111

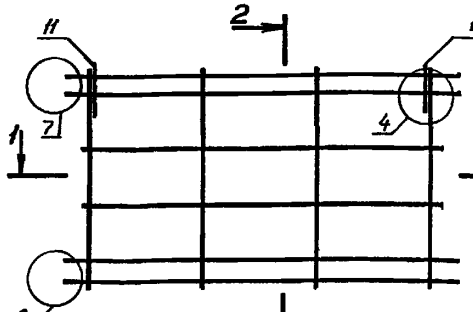

2-2

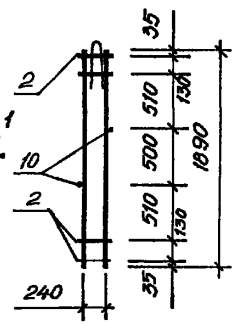

1-1

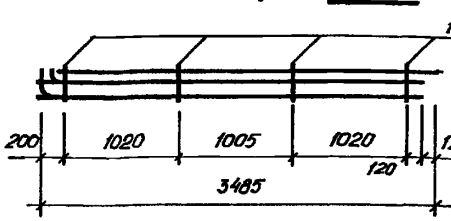

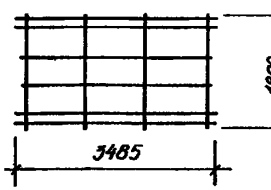

1.117.1-15ПВ.1 0111-01 - зеркальное отражение. Остальное см. 1.117.1-15ПВ.1 0111.

ОБОЗНАЧЕНИЕ	МАРКА
1.117.1-15ПВ.1 0111 -01	КП 12л КП 12п

				1.117.1-15ПВ.1 0111 СБ		
				Каркас пространственный КП12л, КП12п. Сборочный чертеж.	Стадия: Р; Масса: 54,60; Масштаб: 1:25	
					Лист; Листов 1	
Нач.АПМ	Боровик		X.84		ГОСГРАЖДАНСТРОЙ КиевЗНИИЭП	
Н.контр	Шаловал		X.84			
Гл.инж.пр	Лабинова		VI.84			
Провер.	Миллер		VI.84			
Разраб.	Соколова		V.84			

Инв.№подл. | Подпись и дата | Взам.инв.№

Копировал 20975-02 37 Формат А4

Формат	Зона	Поз.	Обозначение	Наименование	Кол.	Примечание
				Документация		
А4			1.117.1-15ПВ.1 0112 СБ	Сборочный чертеж		
А3			1.117.1-15ПВ.0 001 Д2	Узел 2н		
А3			1.117.1-15ПВ.0 002 Д2	Узлы 3н, 5		
А3			1.117.1-15ПВ.0 003 Д2	Узлы 7, 8		
А3			1.117.1-15ПВ.1 ООТО	Техническое описание		
				Сборочные единицы		
А4		1	1.117.1-15ПВ.2 001 СБ	Каркас плоский КНЦ 1	4	
А4		2	1.117.1-15ПВ.2 005-01 СБ	Каркас плоский КНЦ 11	4	
А4		3	1.1171-15ПВ.2 003-04 СБ	Каркас гнутый КНЦ 19	1	
				Детали		
А4		11	1.117.1-15ПВ.2 012-01	Петля строповочная		
				ПНЦ 2	2	
А4		10	1.117.1-15ПВ.2 013-03	ГОСТ 6727-80		
				От. отд. ТНЦ 4	2	

Взам. инв. № | Подпись и дата | Инв. № подл.

1.117.1-15ПВ.1 0112

Нач. АПМ	Боровик		X 84
Н. контр	Шаповал		X 84
Гл. инж	Лабинова		VII 84
Провер.	Лабинова		VII 84
Разраб.	Миллер		VI 84

Каркас пространственный КП 13П, КП 13Л

Стадия	Лист	Листов
Р		1

ГОСГРАЖДАНСТРОЙ
КиевЗНИИЭП

Копировал

Формат А 4

Формат	Зона	Поз.	Обозначение	Наименование	Кол.	Примечание
				Документация		
А4			1.117.1-15ПВ.1 0113 СБ	Сборочный чертеж		
А3			1.117.1-15ПВ.0 001 Д2	Узлы 2н		
А3			1.117.1-15ПВ.0 002 Д2	Узлы 3н, 5		
А3			1.117.1-15ПВ.0 003 Д2	Узлы 7, 8		
А3			1.117.1-15ПВ.1 ООТО	Техническое описание		
				Сборочные единицы		
А4		1	1.117.1-15ПВ.2 002 СБ	Каркас плоский КНЦ 1	4	
А4		2	1.117.1-15ПВ.2 005 СБ	Каркас плоский КНЦ 10	4	
А4		3	1.117.1-15ПВ.2 003-05 СБ	Каркас гнутый КНЦ 20	1	
				Детали		
А4		11	1.117.1-15ПВ.2 012-02	Петля строповочная		
				ПНЦ 3	2	
А4		10	1.117.1-15ПВ.2 013-02	ГОСТ 6727-80		
				Ст. отд. ТНЦ 3	2	

Взам. инв. № | Подпись и дата | Инв. № подл.

1.117.1-15ПВ.1 0113

Нач. АПМ	Боровик		X 84
Н. контр	Шаповал		X 84
Гл. инж.	Лабинова		VII 84
Провер.	Лабинова		VII 84
Разраб.	Миллер		VI 84

Каркас пространственный КП 14П, КП 14Л

Стадия	Лист	Листов
Р		1

ГОСГРАЖДАНСТРОЙ
КиевЗНИИЭП

Копировал

Формат А 4

1.117.1-15ПВ.1 0112

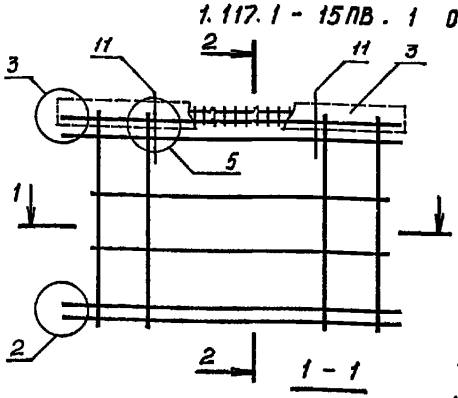

1.117.1-15ПВ.1 0112-01 -зеркальное отражение. Остальное см. 1.117.1-15ПВ.1 0112.

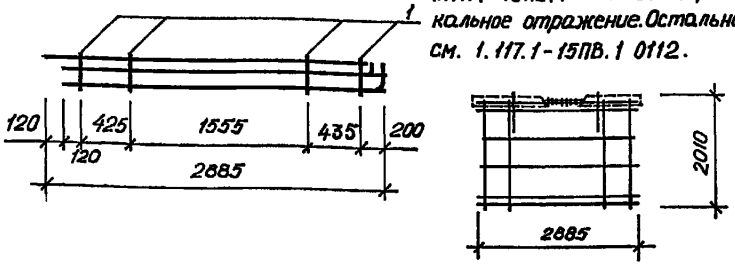

ОБОЗНАЧЕНИЕ	МАРКА
1.117.1-15ПВ.1 0112 -01	КП 13п КП 13л

				1.117.1-15ПВ.1 0112 СБ	
				Каркас пространственный. КП13п, КП13л. Сборочный чертеж.	Стадия: Р; Масса: 47,33; Масштаб: 1:25
					Лист; Листов 1
Нач.АПМ	Боровик		Х.84		ГОСГРАЖДАНСТРОЙ КиевЗНИИЭП
Н.контр.	Шаповал		Х.84		
Гл.инж.пр.	Лабинова		VI.84		
Провер.	Мимер		VI.84		
Разраб.	Соколова		V.84		

Инв.№подл. | Подпись и дата | Взам.инв.№

Копировал Формат А4

1.117.1-15ПВ 1 0113

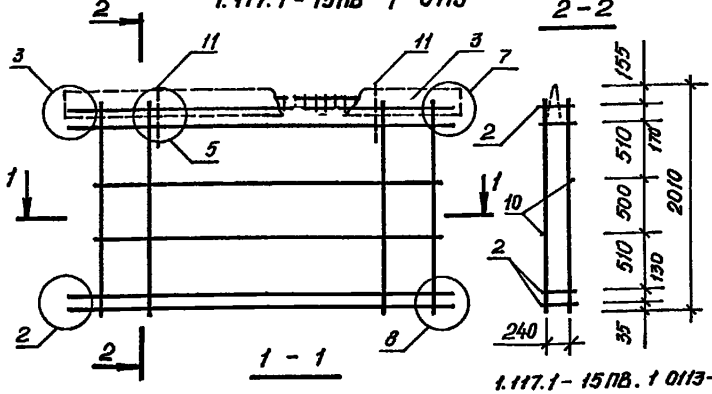

1.117.1-15ПВ.1 0113-01-зеркальное отражение. Остальное см. 1.117.1-15ПВ.1 0113.

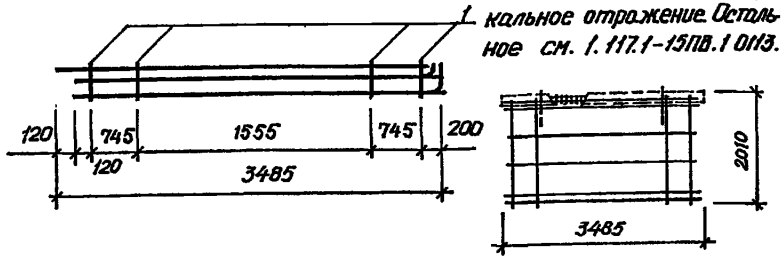

ОБОЗНАЧЕНИЕ	МАРКА
1.117.1-15ПВ.1 0113 -01	КП 14п КП 14л

				1.117.1-15ПВ.1 0113 СБ	
				Каркас пространственный. КП14п, КП14л. Сборочный чертеж.	Стадия: Р; Масса: 57,36; Масштаб: 1:25
					Лист; Листов 1
Нач.АПМ	Боровик		Х.84		ГОСГРАЖДАНСТРОЙ КиевЗНИИЭП
Н.контр.	Шаповал		Х.84		
Гл.инж.пр.	Лабинова		VI.84		
Провер.	Мимер		VI.84		
Разраб.	Соколова		V.84		

Инв.№подл. | Подпись и дата | Взам.инв.№

Копировал Формат А4

Формат	Зона	Поз.	Обозначение	Наименование	Кол.	Примечание
				Документация		
А4			1.117.1-15ПВ.1 0114СБ	Сборочный чертеж		
А3			1.117.1-15ПВ.0 001Д2	Узлы 2		
А3			1.117.1-15ПВ.0 002Д2	Узлы 3,5		
А3			1.117.1-15ПВ.0 003Д2	Узлы 7,8		
А3			1.117.1-15ПВ.1 00ТО	Техническое описание		
				Сборочные единицы		
А4		1	1.117.1-15ПВ.2 002 СБ	Каркас плоский КНЦ1	4	
А4		2	1.117.1-15ПВ.2 005-01СБ	Каркас плоский КНЦ11	4	
А4		3	1.117.1-15ПВ.2 003-04СБ	Каркас гнутый КНЦ19	1	
А4		4	1.117.1-15ПВ.2 002-01СБ	Каркас плоский КНЦ5	2	
А4		5	1.117.1-15ПВ.2 002-02СБ	Каркас плоский КНЦ6	1	
А4		6	1.117.1-15ПВ.2 004-02СБ	Каркас плоский КНЦ21	1	
				Детали		
А4		11	1.117.1-15ПВ.2 012-01	Петля строповочная		
				ПНЦ2	2	

Взам.инв.№ | Подпись и дата | Инв.№подл.

Нач.АПМ	Боровик		Х 84
Н.контр.	Шаповал		Х 84
Гл.инж.	Лабинова		VIII 84
Провер.	Лабинова		VIII 84
Разраб.	Миллер		VI 84

1.117.1-15ПВ.1 0114

Каркас пространственный КП15п, КП15л

Стадия	Лист	Листов
Р		1

ГОСГРАЖДАНСТРОЙ КиевЗНИИЭП

Копировал

Формат А4

Формат	Зона	Поз.	Обозначение	Наименование	Кол.	Примечание
				Документация		
А4			1.117.1-15ПВ.1 0115 СБ	Сборочный чертеж		
А3			1.117.1-15ПВ.0 001Д2	Узлы 2		
А3			1.117.1-15ПВ.0 002Д2	Узлы 3,5		
А3			1.117.1-15ПВ.0 003Д2	Узлы 7,8		
А3			1.117.1-15ПВ.1 00ТО	Техническое описание		
				Сборочные единицы		
А4		1	1.117.1-15ПВ.2 002 СБ	Каркас плоский КНЦ1	4	
А4		2	1.117.1-15ПВ.2 005 СБ	Каркас плоский КНЦ10	4	
А4		3	1.117.1-15ПВ.2 003-05СБ	Каркас гнутый КНЦ20	1	
А4		4	1.117.1-15ПВ.2 002-01СБ	Каркас плоский КНЦ5	2	
А4		5	1.117.1-15ПВ.2 002-02СБ	Каркас плоский КНЦ6	1	
А4		6	1.1171-15ПВ.2 004-03СБ	Каркас плоский КНЦ22	1	
				Детали		
А4		11	1.117.1-15ПВ.2 012-02	Петля строповочная		
				ПНЦ3	2	

Взам.инв.№ | Подпись и дата | Инв.№подл.

Нач.АПМ	Боровик		Х 84
Н.контр.	Шаповал		Х 84
Гл.инж.	Лабинова		VIII 84
Провер.	Лабинова		VIII 84
Разраб.	Миллер		VI 84

1.117.1-15ПВ.1 0115

Каркас пространственный КП16п, КП16л

Стадия	Лист	Листов
Р		1

ГОСГРАЖДАНСТРОЙ КиевЗНИИЭП

Копировал

Формат А4

1.117.1-15ПВ.1 0114

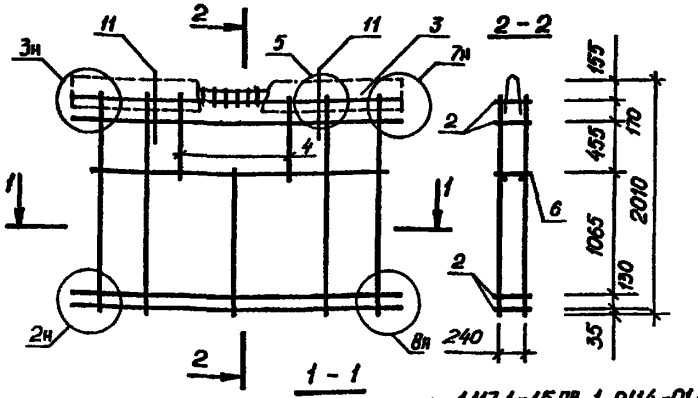

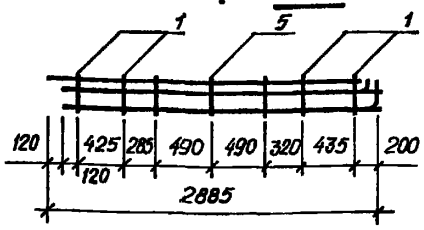

1.117.1-15ПВ.1 0114-01 - зеркальное отражение. Остальное см. 1.117.1-15ПВ 1 0114.

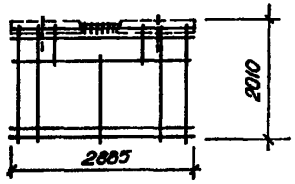

ОБОЗНАЧЕНИЕ	МАРКА
1.117.1-15ПВ.1 0114 -01	КП 15 п КП 15 л

				1.117.1-15ПВ.1 0114 СБ	
Нач.АПМ	Бородвик		X 84	Каркас пространственный. КП 15 п, КП 15 л. Сборочный чертеж.	Стадия: Р; Масса: 49,73; Масштаб: 1:25
Н.контр.	Шаловал		X 84		Лист; Листов 1
Гл.инж.пр	Лабинова		VI 84		ГОСГРАЖДАНСТРОЙ КиевЗНИИЭП
Провер.	Миллер		VI 84		
Разраб.	Соколова		V 84		

Взам.инв.№ | Подпись и дата | Инв.№подл.

Копировал Формат А4

1.117.1-15ПВ.1 0115

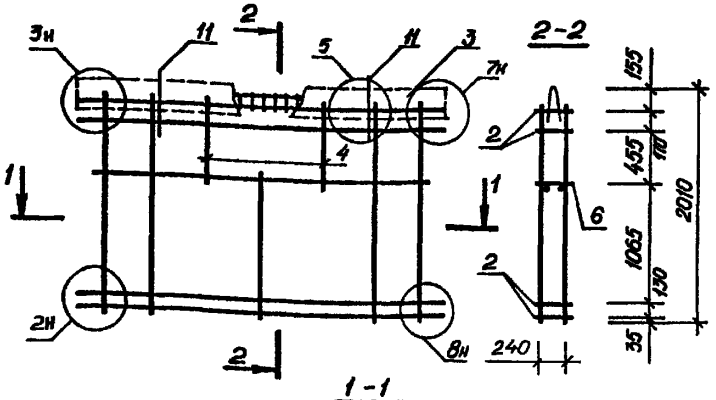

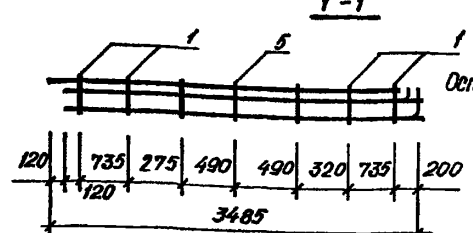

1.117.1-15ПВ.1 0115-01 - зеркальное отражение. Остальное см 1.117.1-15ПВ.1 0115

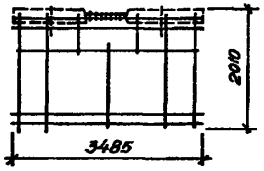

ОБОЗНАЧЕНИЕ	МАРКА
1.117.1-15ПВ.1 0115 -01	КП 16 п КП 16 л

				1.117.1-15ПВ.1 0115 СБ	
Нач.АПМ	Боровик		X 84	Каркас пространственный КП 16 п, КП 16 л. Сборочный чертеж.	Стадия: Р; Масса: 58,96; Масштаб: 1:25
Н.контр.	Шаловал		X 84		Лист; Листов 1
Гл.инж.пр	Лабинова		VI 84		ГОСГРАЖДАНСТРОЙ КиевЗНИИЭП
Провер.	Миллер		VI 84		
Разраб.	Соколова		V 84		

Взам.инв.№ | Подпись и дата | Инв.№подл.

Копировал Формат А4

Формат	Зона	Поз.	Обозначение	Наименование	Кол.	Примечание
				Документация		
А4			1.117.1-15ПВ.1 0116 СБ	Сборочный чертеж		
А3			1.117.1-15ПВ. 0 001 Д2	Узлы 2		
А3			1.117.1-15ПВ. 0 002 Д2	Узлы 3,5		
А3			1.117.1-15ПВ. 0 004 Д2	Узлы 9		
А3			1.117.1-15ПВ. 0 004 Д2	Узлы 10		
А3			1.117.1-15ПВ. 1 00ТО	Техническое описание		
				Сборочные единицы		
А4		1	1.117.1-15ПВ. 2 002 СБ	Каркас плоский КНЦ 1	5	
А4		2	1.117.1-15ПВ. 2 010 СБ	Каркас плоский КНЦ 12	4	
А4		3	1.117.1-15ПВ. 2 003-02 СБ	Каркас гнутый КНЦ 13	1	
А4		8	1.117.1-15ПВ. 2 009 СБ	Сетка гнутая СНЦ 1	1	
				Детали		
А4		11	1.117.1-15ПВ. 2 012-02	Петля строповочная		
				ПНЦ 3	4	
А4		10	1.117.1-15ПВ. 2 013-04	ГОСТ 6727-80		
				Ст. отд. ТНЦ 5	2	

Инв.№ подл. | Подпись и дата | Взам.инв.№

Нач.АПМ	Боровик		X 84
Н.контр.	Шоловал		VII 84
Гл.инж.	Лабинова		VII 84
Провер.	Лабинова		VII 84
Разраб.	Миллер		VI 84

1.117.1-15ПВ.1 0116

Каркас пространственный КП17п, КП17л

Стадия	Лист	Листов
Р		1

ГОСГРАЖДАНСТРОЙ
КиевЗНИИЭП

Копировал

Формат А4

Формат	Зона	Поз.	Обозначение	Наименование	Кол.	Примечание
				Документация		
А3			1.117.1-15ПВ.1 0117 СБ	Сборочный чертеж		
А3			1.117.1-15ПВ.0 001 Д2	Узлы 2		
А3			1.117.1-15ПВ.0 002 Д2	Узлы 3,5		
А3			1.117.1-15ПВ.0 004 Д2	Узлы 9, 10		
А3			1.117.1-15ПВ. 1 00ТО	Техническое описание		
				Сборочные единицы		
А4		1	1.117.1-15ПВ. 2 002 СБ	Каркас плоский КНЦ 1	6	
А4		2	1.117.1-15ПВ. 2 010-01 СБ	Каркас плоский КНЦ 14	4	
А4		3	1.117.1-15ПВ. 2 003-03 СБ	Каркас гнутый КНЦ 15	1	
А4		8	1.117.1-15ПВ. 2 009 СБ	Сетка гнутая СНЦ 1	1	
				Детали		
А4		11	1.117.1-15ПВ.2 012-02	Петля строповочная		
				ПНЦ 3	4	
А4		10	1.117.1-15ПВ. 2 013-05	ГОСТ 6727-80		
				Ст отд ТНЦ 6	2	

Инв.№ подл. | Подпись и дата | Взам.инв.№

Нач.АПМ	Боровик		X 84
Н.контр.	Шоловал		X 84
Гл.инж.	Лабинова		VII 84
Провер.	Лабинова		VII 84
Разраб.	Миллер		VI 84

1.117.1-15ПВ.1 0117

Каркас пространственный КП18п, КП18л

Стадия	Лист	Листов
Р		1

ГОСГРАЖДАНСТРОЙ
КиевЗНИИЭП

Копировал

Формат А4

1.117.1-15ПВ. 1 0116

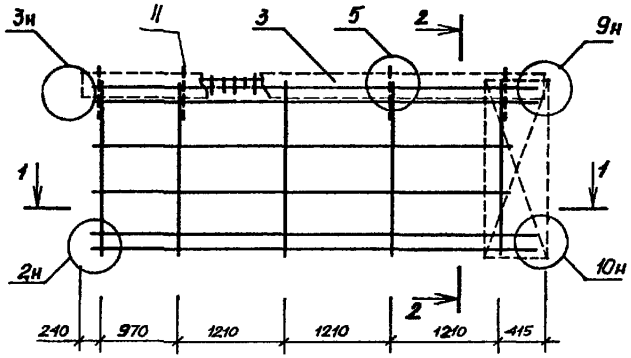

2-2

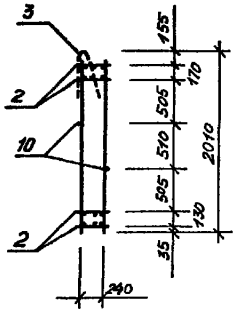

1-1

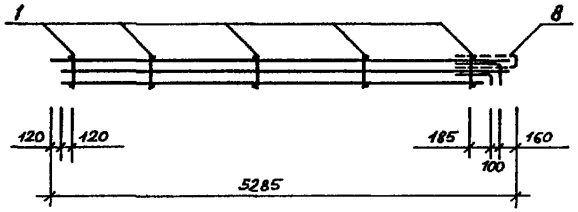

1.117.1-15ПВ. 1 0116-01 -зеркальное отражение. Остальное см. 1.117.1-15ПВ.1 0116.

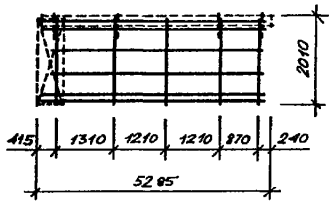

ОБОЗНАЧЕНИЕ	МАРКА
1.117.1-15ПВ. 1 0116 -01	КП17п КП17л

Нач.АПМ	Боровик		X 84
Н.контр.	Шоповал		X 84
Гл.мон.	Лабинова		VI 84
Провер.	Миллер		VI 84
Разраб.	Лавриненко		V 84

1.117.1-15ПВ. 1 0116 СБ

Каркас пространственный. КП17п, КП17л. Сборочный чертеж.

Стадия	Масса	Масштаб
Р	80,56	1:25
Лист	Листов 1	

ГОСГРАЖДАНСТРОЙ КиевЗНИИЭП

20975-02 43

Копировал

Формат А3

Инв.№ подл. | Подпись и дата | Взам.инв.№

1.117.1 - 15ПВ. 1 0117

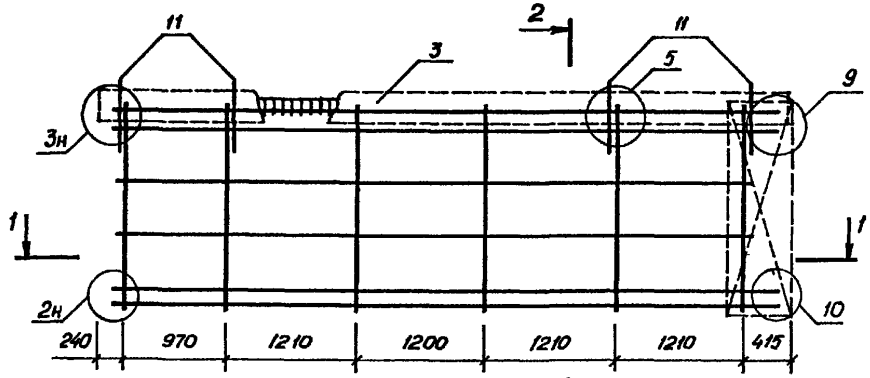

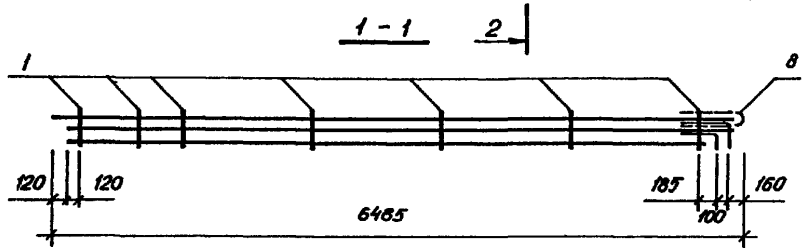

2-2

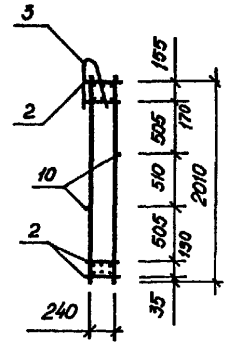

1.117.1-15ПВ. 1 0117-01 -зеркальное отражение. Остальное см. 1.117.1-15ПВ. 1 0117.

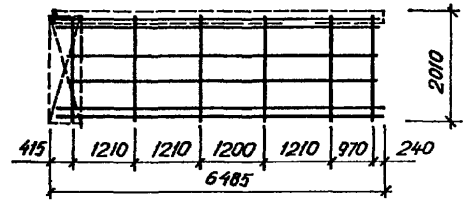

ОБОЗНАЧЕНИЕ	МАРКА
1.117.1-15ПВ. 1 0117 -01	КП 18 п КП 18 л

Нач.АПМ	Боровик		X 84
Н.контр.	Шаповал		X 84
Гл.инж.пр.	Лабинова		VI 84
Провер.	Миллер		VI 84
Разраб.	Соколова		V 84

1.117.1 - 15ПВ. 1 0117 СБ

Каркас пространственный. КП 18 п, КП 18 л. Сборочный чертеж.

Стадия	Масса	Масштаб
Р	96,78	1:25
Лист	Листов 1	

ГОСГРАЖДАНСТРОЙ КиевЗНИИЭП

Инв.№ подл. | Подпись и дата | Взам.инв.№

Формат	Зона	Поз.	Обозначение	Наименование	Кол.	Примечание
				Документация		
А3			1.117.1-15ПВ.1 0118СБ	Сборочный чертеж		
А3			1.117.1-15ПВ.0 001Д2	Узлы 2		
А3			1.117.1-15ПВ.0 002Д2	Узлы 3,5		
А3			1.117.1-15ПВ.0 004Д2	Узлы 9,10		
А3			1.117.1-15ПВ.1 00ТО	Техническое описание		
				Сборочные единицы		
А4		1	1.117.1-15ПВ.2 002СБ	Каркас плоский КНЦ 1	5	
А4		2	1.117.1-15ПВ.2 010СБ	Каркас плоский КНЦ 12	4	
А4		3	1.117.1-15ПВ.2 003-02СБ	Каркас гнутый КНЦ 13	1	
А4		8	1.117.1-15ПВ.2 009СБ	Сетка гнутая СНЦ 1	1	
				Детали		
А4		9	1.117.1-15ПВ.2 013-06	ГОСТ 6727-80		
				Ст.отд. ТНЦ 7	60	
А4		10	1.117.1-15ПВ.2 013-08	Ст.отд. ТНЦ 9	2	
А4		12	1.117.1-15ПВ.2 013-07	Ст.отд. ТНЦ 8	2	
А4		11	1.117.1-15ПВ.2 012-02	Петля строповочная		
				ПНЦ 3	4	

Взам. инв. № | Подпись и дата | Инв. № подл.

1.117.1-15ПВ.1 0118

Нач. АПМ	Боровик		X 84
Н. контр.	Шаповал		X 84
Гл. инж.	Лабинова		VII 84
Провер.	Лабинова		VII 84
Разраб.	Миллер		VI 84

Каркас пространственный КП 19п, КП 19л

Стадия	Лист	Листов
Р		1

ГОСГРАЖДАНСТРОЙ КиевЗНИИЭП

Копировал Формат А4

Формат	Зона	Поз.	Обозначение	Наименование	Кол.	Примечание
				Документация		
А3			1.117.1-15ПВ.1 0119СБ	Сборочный чертеж		
А3			1.117.1-15ПВ.0 001Д2	Узлы 2		
А3			1.117.1-15ПВ.0 002Д2	Узлы 3,5		
А3			1.117.1-15ПВ.0 004Д2	Узлы 9,10		
А3			1.117.1-15ПВ.1 00ТО	Техническое описание		
				Сборочные единицы		
А4		1	1.117.1-15ПВ.2 002СБ	Каркас плоский КНЦ 1	8	
А4		2	1.117.1-15ПВ.2 011СБ	Каркас плоский КНЦ 23	4	
А4		3	1.117.1-15ПВ.2 003-03СБ	Каркас гнутый КНЦ 15	1	
А4		7	1.117.1-15ПВ.2 006СБ	Каркас плоский КНЦ 16	3	
А4		8	1.117.1-15ПВ.2 009СБ	Сетка гнутая СНЦ 1	1	
				Детали		
				ГОСТ 6727-80		
А4		9	1.117.1-15ПВ.2 013-06	Ст.отд. ТНЦ 7	60	
А4		10	1.117.1-15ПВ.2 013-09	Ст.отд. ТНЦ 10	2	
А4		12	1.117.1-15ПВ.2 013-10	Ст.отд. ТНЦ 11	2	
А4		11	1.117.1-15ПВ.2 012-02	Петля строповочная		
				ПНЦ 3	4	

Взам. инв. № | Подпись и дата | Инв. № подл.

1.117.1-15ПВ.1 0119

Нач. АПМ	Боровик		X 84
Н. контр.	Шаповал		X 84
Гл. инж.	Лабинова		VII 84
Провер.	Лабинова		VII 84
Разраб.	Миллер		VI 84

Каркас пространственный КП 20л, КП 20п

Стадия	Лист	Листов
Р		1

ГОСГРАЖДАНСТРОЙ КиевЗНИИЭП

Копировал Формат А4

1.117.1-15ПВ. 1 0118

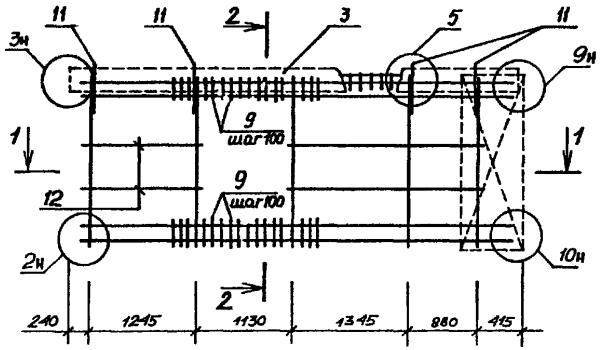

2-2

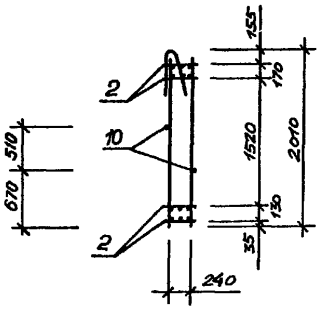

1-1

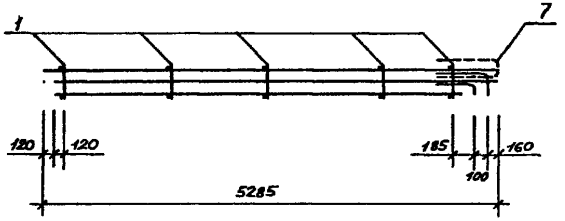

1.117.1-19ПВ. 1 0118-01 - зеркальное отражение. Остальное см. 1.117.1-15ПВ. 1 0118.

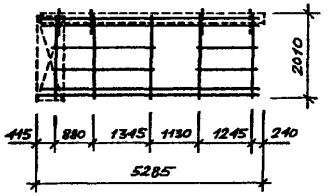

ОБОЗНАЧЕНИЕ	МАРКА
1.117.1-15ПВ. 1 0118 -01	КП 19 п КП 19 л

Нач.АПМ	Боровик		X 84
Н.контр.	Шаповал		X 84
Гл.инж.	Лабинова		VI 84
Провер.	Миллер		VI 84
Разраб.	Лавриненко		V 84

1.117.1-15ПВ. 1 0118-01 СБ

Каркас пространственный КП 19 п, КП 19 л. Сборочный чертеж.

Стадия	Масса	Масштаб
Р	81,60	1:25
Лист	Листов 1	

ГОСГРАЖДАНСТРОЙ КиевЗНИИЭП

Инв.№ подл. | Подпись и дата | Взам.инв.№

1.117.1 – 15ПВ. 1 0119

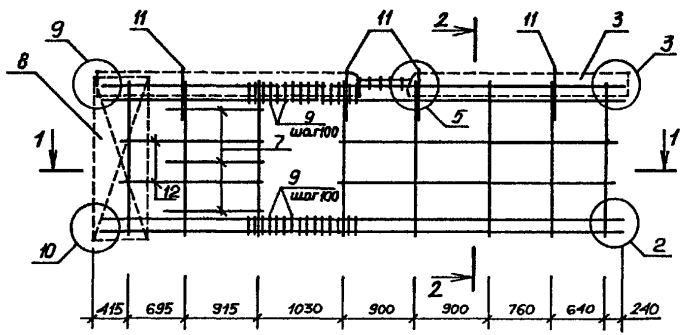

2-2

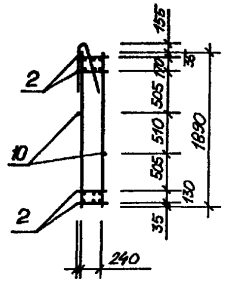

1.117.1 – 15ПВ. 1 0119 –01 – зеркальное отражение. Остальное см. 1.117.1 – 15ПВ. 1 0119.

1-1

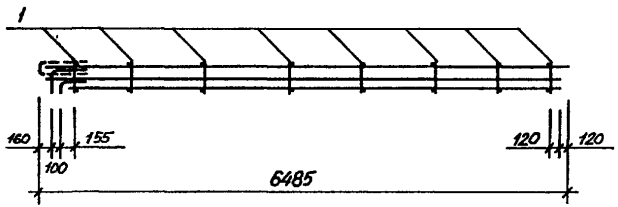

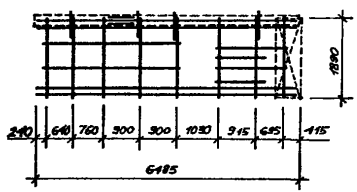

ОБОЗНАЧЕНИЕ	МАРКА
1.117.1 – 15ПВ. 1 0119 –01	КП 20 л КП 20 п

Нач. АПМ	Боровик		X 84
Н. контр.	Шапобал		X 84
Гл. инж.	Лабинова		VI 84
Провер.	Миллер		VI 84
Разраб.	Лавриненко		V. 84

1.117.1 – 15 ПВ. 1 0119 СБ

Каркас пространственный. КП 20 л, КП 20 п. Сборочный чертеж.

Стадия	Масса	Масштаб
Р	103,37	1:25
Лист	Листов 1	

ГОСГРАЖДАНСТРОЙ КиевЗНИИЭП

Инв.№ подл. | Подпись и дата | Взам.инв.№

Формат	Зона	Поз.	ОБОЗНАЧЕНИЕ	НАИМЕНОВАНИЕ	КОЛ.	ПРИМЕЧАНИЕ
				Документация		
А3			1.117.1-15ПВ.1 0120 СБ	Сборочный чертеж		
А3			1.117.1-15ПВ.0 001 Д2	Узлы 1.2		
А3			1.117.1-15ПВ.0 002 Д2	Узлы 4		
А3			1.117.1-15ПВ.1 00ТО	Техническое описание		
				Сборочные единицы		
А4		1	1.117.1-15ПВ.2 002 СБ	Каркас плоский КНЦ 1	1	
А4		2	1.117.1-15ПВ.2 007 СБ	Каркас плоский КНЦ 17	4	
А4		13	1.117.1-15ПВ.2 008 СБ	Каркас плоский КНЦ 18	1	
				Детали		
А4		11	1.117.1-15ПВ.2 012	Петля строповочная		
				ПНЦ 1	2	
А4		10	1.117.1-15ПВ.2 013-11	ГОСТ 6727-80		
				Ст.отд ТНЦ 12	2	

Взам. инв. №

Подпись и дата

Инв. № подл.

Нач.АПМ	Боровик		X 84
Н.контр.	Шаповал		X 84
Гл.инж.	Лабинова		VII 84
Провер.	Лабинова		VII 84
Разраб.	Миллер		VI 84

1.117.1-15ПВ.1 0120

Каркас пространственный КП21л, КП21п

Стадия	Лист	Листов
Р		1

ГОСГРАЖДАНСТРОЙ
КиевЗНИИЭП

Копировал

Формат А 4

Формат	Зона	Поз.	ОБОЗНАЧЕНИЕ	НАИМЕНОВАНИЕ	КОЛ.	ПРИМЕЧАНИЕ

Взам. инв. №

Подпись и дата

Инв. № подл.

Лист

20975-02 48

Копировал

Формат А 4

1.117.1-15ПВ. 1 0120

1.117.1-15 ПВ. 1 0120-01 – зеркальное отражение. Остальное см. 1.117.1-15ПВ. 1 0120.

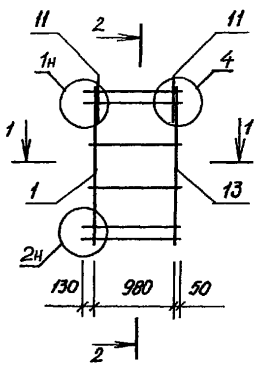

2-2

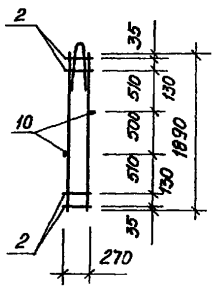

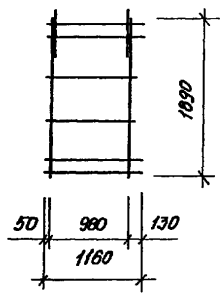

1-1

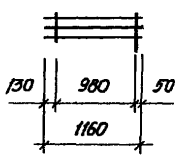

ОБОЗНАЧЕНИЕ	МАРКА
1.117.1-15ПВ. 1 0120 -01	КП 21л КП 21п

Взам.инв.№ | Подпись и дата | Инв.№ подл.

				1.117.1-15ПВ. 1 0120 СБ	
				Каркас пространственный. КП21л, КП21п. Сборочный чертеж.	Стадия: Р; Масса: 18,42; Масштаб: 1:25
					Лист; Листов 1
Нач.АПМ	Боровик		Х.84		ГОСГРАЖДАНСТРОЙ КиевЗНИИЭП
Н.контр.	Шолобал		Х.84		
Гл.инж.	Лабинова		VI.84		
Провер.	Миллер		VI.84		
Разраб.	Лавриненко		V.84		

20975-02 49

Копировал

Формат А3

ВЕДОМОСТЬ РАСХОДА СТАЛИ НА ЭЛЕМЕНТ, КГ

Марка элемента	Изделия арматурные								Всего	Изделия закладные											Всего	Общий расход
	Арматура класса									Арматура класса				Прокат марка								
	Вр-I		A-I		A-III					A-I												
	ГОСТ 6727-80		ГОСТ 5781-82		ГОСТ 5781-82					ГОСТ 5781-82												
	ф4	Итого	ф6	Итого	ф6	ф8	ф14	Итого		ф10	ф14	ф16	Итого				Итого				Итого	
1НЦ30.19.31-150АПВ-1.1	0,90	0,90	2,24	2,24	2,52	4,68	26,40	33,60	36,74		4,22		4,22									40,96
1НЦ36.19.31-150АПВ-1.1	1,17	1,17	2,72	2,72	3,36	5,64	32,24	41,24	45,13			5,52	5,52									50,65
1НЦ30.20.31-150АПВ-1.1 1	2,48	2,48	2,24	2,24	3,88	4,68	26,40	36,96	41,68		4,22		4,22									45,90
1НЦ36.20.31-150АПВ-1.1 1	2,66	2,66	2,72	2,72	6,15	5,64	32,24	44,03	49,41			5,52	5,52									54,93
1НЦ30.20.31-150АПВ-1.1	2,58	2,58	2,24	2,24	3,36	4,68	26,40	34,44	39,26		4,22		4,22									43,48
1НЦ36.20.31-150АПВ-1.1	3,15	3,15	2,72	2,72	4,20	5,64	32,24	42,08	47,95			5,52	5,52									53,47
1НЦ30.19.31-150АПВ-1.1 1	0,71	0,71	2,24	2,24	4,48	4,68	26,40	35,56	38,51		4,22		4,22									42,73
1НЦ36.19.31-150АПВ-1.1 1	0,73	0,73	2,72	2,72	4,75	5,64	32,24	42,63	46,08			5,52	5,52									51,60
1НЦ29.19.31-150АПВ-3.1 1	0,71	0,71	2,24	2,24	4,45	4,24	30,76	39,45	42,40		4,22		4,22									46,62
1НЦ29.19.31-150АПВ-1.3 1	0,71	0,71	2,24	2,24	4,45	4,24	30,76	39,45	42,40		4,22		4,22									46,62
1НЦ35.19.31-150АПВ-3.1 1	0,73	0,73	2,72	2,72	4,73	5,20	36,64	46,57	50,02			5,52	5,52									55,54
1НЦ35.19.31-150АПВ-1.3 1	0,73	0,73	2,72	2,72	4,73	5,20	36,64	46,57	50,02			5,52	5,52									55,54
1НЦ29.19.31-150АПВ-3.1	0,90	0,90	2,24	2,24	2,52	4,24	30,78	37,54	40,68		4,22		4,22									44,90
1НЦ29.19.31-150АПВ-1.3	0,90	0,90	2,24	2,24	2,52	4,24	30,78	37,54	40,68		4,22		4,22									44,90
1НЦ35.19.31-150АПВ-3.1	1,16	1,16	2,72	2,72	3,36	5,20	36,64	45,20	49,08			5,52	5,52									54,60
1НЦ35.19.31-150АПВ-1.3	1,16	1,16	2,72	2,72	3,36	5,20	36,64	45,20	49,08			5,52	5,52									54,60
1НЦ29.20.31-150АПВ-1.3	2,36	2,36	2,24	2,24	2,52	4,24	30,76	37,52	42,12		4,22		4,22									47,33
1НЦ29.20.31-150АПВ-3.1	2,38	2,36	2,24	2,24	2,52	4,24	30,76	37,52	42,12		4,22		4,22									47,33
1НЦ35.20.31-150АПВ-1.3	3,08	3,08	2,72	2,72	4,20	5,20	36,64	46,04	51,84			5,52	5,52									57,36

Инв.№ подл. | Подпись и дата | Взам. инв. №

Нач.АПМ	Боровик		X 84
Н.контр.	Шаповал		X.84
Гл.инж.	Лобинова		VII-84
Провер.	Лобинова		VII-84
Разраб.	Миллер		VI.84

1.117.1-15ПВ.1 ОВВС

Ведомость расхода стали на элемент

Стадия	Лист	Листов
Р	1	2

ГОСГРАЖДАНСТРОЙ КиевЗНИИЭП

ВЕДОМОСТЬ РАСХОДА СТАЛИ НА ЭЛЕМЕНТ. К2

Марка элемента	Изделия арматурные								Всего	Изделия закладные												Всего	Общий расход
	Арматура класса									Арматура класса				Прокат марка									
	Вр-I		A-I		A-III					A-I													
	ГОСТ 6727-80		ГОСТ 5781-82		ГОСТ 5781-82					ГОСТ 5781-82													
	Ф4	Итого	Ф6	Итого	Ф6	Ф8	Ф14	Итого		Ф10	Ф14	Ф16	Итого				Итого				Итого		
1НЦ 35.20.31-150АПВ-3.1	3,08	3,08	2,72	2,72	4,20	5,20	36,64	46,04	51,84			5,52	5,52										57,36
1НЦ 29.20.31-150АПВ-1.3 1	2,42	2,42	2,24	2,24	5,85	4,24	30,76	40,85	45,51		4,22		4,22										49,73
1НЦ 29.20.31-150АПВ-3.1 1	2,42	2,42	2,24	2,24	5,85	4,24	30,76	40,85	45,51		4,22		4,22										49,73
1НЦ 35.20.31-150АПВ-1.3 1	2,75	2,75	2,72	2,72	6,13	5,20	36,64	47,97	53,44			5,52	5,52										58,96
1НЦ 35.20.31-150АПВ-3.1 1	2,75	2,75	2,72	2,72	6,13	5,20	36,64	47,97	53,44			5,52	5,52										58,96
1НЦ 53.20.31-150АПВ-1.4	6,00	6,00	3,96	3,96	4,20	8,36	52,52	65,08	75,04			5,52	5,52										80,56
1НЦ 53.20.31-150АПВ-4.1	6,00	6,00	3,96	3,96	4,20	8,36	52,52	65,08	75,04			5,52	5,52										80,56
1НЦ 65.20.31-150АПВ-1.4	6,99	6,99	4,97	4,97	5,04	10,24	64,02	79,30	91,26			5,52	5,52										96,78
1НЦ 65.20.31-150АПВ-4.1	6,99	6,99	4,97	4,97	5,04	10,24	64,02	79,30	91,26			5,52	5,52										96,78
1НЦ 53.20.31-150АПВ-1.4 2	7,04	7,04	3,96	3,96	4,20	8,36	52,52	65,08	76,08			5,52	5,52										81,60
1НЦ 53.20.31-150АПВ-4.1 2	7,04	7,04	3,96	3,96	4,20	8,36	52,52	65,08	76,08			5,52	5,52										81,60
1НЦ 65.20.31-150АПВ-5.1 2	8,16	8,16	4,72	4,72	6,72	12,01	66,24	84,97	97,85			5,52	5,52										103,37
1НЦ 65.20.31-150АПВ-1.5 2	8,16	8,16	4,72	4,72	6,72	12,01	66,24	84,97	97,85			5,52	5,52										103,37
1НЦ 12.19.39-150АПВ-6.1	0,46	0,46	1,28	1,28	1,48	1,84	11,20	14,52	16,26	2,16			2,16										18,42
1НЦ 12.19.39-150АПВ-1.6	0,46	0,46	1,28	1,28	1,48	1,84	11,20	14,52	16,26	2,16			2,16										18,42

Инв.№ подл. | Подпись и дата | Взам. инв.№

№ строки	Наименование материала и единица измерения	Код материала	Единицы измерения	МАРКА 1НЦ 30.19.31-150АПВ-1.1	1НЦ 36.19.31-150АПВ-1.1	1НЦ 30.20.31-150АПВ-1.1	1НЦ 36.20.31-150АПВ-1.1	1НЦ 30.20.51-150АПВ-1.1	1НЦ 36.20.51-150АПВ-1.1	1НЦ 30.19.31-150АПВ-1.1	1НЦ 36.19.31-150АПВ-1.1	1НЦ 29.19.31-150АПВ-3.1	1НЦ 29.19.31-150АПВ-1.3	1НЦ 35.19.31-150АПВ-3.1	1НЦ 35.19.31-150АПВ-1.3	1НЦ 29.19.31-150АПВ-3.1	1НЦ 29.19.31-150АПВ-1.3	1НЦ 35.19.31-150АПВ-3.1	1НЦ 35.19.31-150АПВ-1.3	1НЦ 29.20.31-150АПВ-1.3
1.	Сортовой прокат обыкновенного																			
2	качества	093000																		
3	Сталь арматурная класса А-III,т	093004	168	0,034	0,041	0,037	0,044	0,034	0,042	0,035	0,043	0,039	0,039	0,047	0,047	0,038	0,038	0,045	0,045	0,038
4	Сталь мелкосортная, т	093300	168	0,026	0,032	0,026	0,032	0,026	0,032	0,026	0,032	0,031	0,031	0,037	0,037	0,031	0,037	0,037	0,037	0,031
5	диам. 14,т	Ф14	168	0,026	0,032	0,026	0,032	0,026	0,032	0,026	0,032	0,031	0,031	0,037	0,037	0,031	0,031	0,037	0,037	0,031
6	Катанка, т	093400	168	0,008	0,009	0,011	0,012	0,008	0,010	0,009	0,011	0,008	0,008	0,010	0,010	0,007	0,007	0,008	0,008	0,007
7	диам. 8,т	Ф8	168	0,005	0,006	0,005	0,006	0,005	0,006	0,005	0,006	0,004	0,004	0,005	0,005	0,004	0,004	0,005	0,005	0,004
8	диам. 6, т	Ф6	168	0,003	0,003	0,006	0,006	0,003	0,004	0,004	0,005	0,004	0,004	0,005	0,005	0,003	0,003	0,003	0,003	0,003
9	Сталь арматурная класса А-I,т		168	0,006	0,009	0,006	0,009	0,006	0,009	0,006	0,009	0,006	0,006	0,009	0,009	0,006	0,006	0,009	0,009	0,006
10	Сталь мелкосортная, т		168	0,004	0,006	0,004	0,006	0,004	0,006	0,004	0,006	0,004	0,004	0,006	0,006	0,004	0,004	0,006	0,006	0,004
11	диам. 16, т	Ф16	168		0,006		0,006		0,006		0,006			0,006	0,006			0,006	0,006	
12	диам. 14, т	Ф14	168	0,004		0,004		0,004		0,004		0,004	0,004			0,004	0,004			0,004
13	диам. 10, т	Ф10	168																	
14	Катанка, т	093400		0,002	0,003	0,002	0,003	0,002	0,003	0,002	0,003	0,002	0,002	0,003	0,003	0,002	0,002	0,003	0,003	0,002
15	диам 6, т	Ф6	168	0,002	0,003	0,002	0,003	0,002	0,003	0,002	0,003	0,002	0,002	0,003	0,003	0,002	0,002	0,003	0,003	0,002
16	Итого сортового проката обык																			
17	новенного качества, т		168	0,040	0,050	0,043	0,053	0,040	0,051	0,041	0,052	0,045	0,045	0,056	0,056	0,044	0,044	0,054	0,054	0,044
18	Коэффициент отходов 1.01		168	0,040	0,050	0,043	0,054	0,040	0,052	0,041	0,053	0,045	0,045	0,057	0,057	0,044	0,044	0,055	0,055	0,044

Взам. инв. № | Подпись и дата | Инв. № подл.

1 117.1-15ПВ.1 ООВМ

Нач. АПМ	Боровик		X 84
Н. контр.	Шаповал		X 84
Гл. инж.	Лабинова		VII 84
Провер.	Лабинова		VII 84
Разраб.	Миллер		VI 84

Ведомость расхода материалов

Стадия	Лист	Листов
Р	1	4

ГОСГРАЖДАНСТРОЙ КиевЗНИИЭП

Копировал

Формат А3

МАРКА

N строки	Наименование материала и единица измерения	Код материала	Код единицы измерения	1НЦ30.19.31-150ЛПВ-1.1	1НЦ36.19.31-150ЛПВ-1.1	1НЦ30.20.31-150ЛПВ-1.1	1НЦ36.20.31-150ЛПВ-1.1	1НЦ30.20.31-150ЛПВ-1.1	1НЦ36.20.31-150ЛПВ-1.1	1НЦ30.19.31-150ЛПВ-1.1	1НЦ36.19.31-150ЛПВ-1.1	1НЦ29.19.31-150ЛПВ-3.1	1НЦ29.19.31-150ЛПВ-1.3 1	1НЦ35.19.31-150ЛПВ-3.1	1НЦ35.19.31-150ЛПВ-1.3	1НЦ29.19.31-150ЛПВ-3.1	1НЦ29.19.31-150ЛПВ-1.3	1НЦ35.19.31-150ЛПВ-3.1	1НЦ35.19.31-150ЛПВ-1.3	1НЦ29.20.31-150ЛПВ-1.3
19	Проволока стальная низкоуглеродистая																			
20	Холодная периодического																			
21	профиля, т Вр-I	121400	168	0,001	0,001	0,002	0,003	0,003	0,003	0,001	0,001	0,001	0,001	0,001	0,001	0,001	0,001	0,001	0,001	0,003
22	диам. 4, т	Ф4	168	0,001	0,001	0,002	0,003	0,003	0,003	0,001	0,001	0,001	0,001	0,001	0,001	0,001	0,001	0,001	0,001	0,003
23	Коэффициент отходов 1.05		168	0,001	0,001	0,002	0,003	0,003	0,003	0,001	0,001	0,001	0,001	0,001	0,001	0,001	0,001	0,001	0,001	0,003
24	Итого стали, приведенной к																			
25	стали класса А-I, т		168	0,056	0,069	0,062	0,076	0,059	0,074	0,057	0,072	0,063	0,063	0,078	0,078	0,061	0,061	0,075	0,075	0,064
26	Портландцемент	573110																		
27	М400, т	573112	168	0,505	0,601	0,505	0,577	0,510	0,598	0,474	0,591	0,367	0,367	0,546	0,546	0,463	0,463	0,563	0,563	0,477
28	Заполнители пористые, м³	571200	113	1,332	1,629	1,332	1,602	1,386	1,611	1,278	1,611	1,242	1,242	1,512	1,512	1,278	1,278	1,566	1,566	1,314
29	Песок естественный, м³	571140	113	0,430	0,518	0,430	0,510	0,440	0,515	0,408	0,510	0,388	0,388	0,473	0,473	0,400	0,400	0,488	0,488	0,413
30	Итого цемента М400 с учетом																			
31	коэффициента отходов 1.06		168	0,535	0,637	0,535	0,612	0,541	0,634	0,502	0,626	0,389	0,389	0,579	0,579	0,491	0,491	0,597	0,597	0,506

Инв.№ подл. | Подпись и дата | Взам. инв.№

N строки	Наименование материала и единица измерения	Код материала	Единицы измерения	1НЦ 29.20.31-150ЛПВ-3.1	1НЦ 35.20.31-150ЛПВ-1.3	1НЦ 35.20.31-150ЛПВ-3.1	1НЦ 29.20.31-150ЛПВ-1.3.1	1НЦ 29.20.31-150ЛПВ-3.1.1	1НЦ 35.20.31-150ЛПВ-1.3.1	1НЦ 35.20.31-150ЛПВ-3.1.1	1НЦ 53.20.31-150ЛПВ-1.4	1НЦ 53.20.31-150ЛПВ-4.1	1НЦ 65.20.31-150ЛПВ-1.4	1НЦ 65.20.31-150ЛПВ-4.1	1НЦ 53.20.31-150ЛПВ-1.4.2	1НЦ 53.20.31-150ЛПВ-4.1.2	1НЦ 65.20.31-150ЛПВ-5.1.2	1НЦ 65.20.31-150ЛПВ-1.5.2	1НЦ 12.19.39-150ЛПВ-6.1	1НЦ 12.19.39-150ЛПВ-1.6
								М А Р К А												
1	Сортовой прокат обыкновенного																			
2	качества	093000	168																	
3	Сталь арматурная класса А-III, т	093004	168	0,038	0,046	0,046	0,041	0,041	0,048	0,048	0,065	0,065	0,079	0,079	0,065	0,065	0,085	0,085	0,014	0,014
4	Сталь мелкосортная, т	093300	168	0,031	0,037	0,037	0,031	0,031	0,037	0,037	0,053	0,053	0,064	0,064	0,053	0,053	0,066	0,066	0,011	0,011
5	диам. 14, т	Ф14	168	0,031	0,037	0,037	0,031	0,031	0,037	0,037	0,053	0,053	0,064	0,064	0,053	0,053	0,066	0,066	0,011	0,011
6	Катанка, т	093400	168	0,007	0,009	0,009	0,010	0,010	0,011	0,011	0,012	0,012	0,015	0,015	0,012	0,012	0,019	0,019	0,003	0,003
7	диам. 8, т	Ф8	168	0,004	0,005	0,005	0,004	0,004	0,005	0,005	0,008	0,008	0,010	0,010	0,008	0,008	0,012	0,012	0,002	0,002
8	диам. 6, т	Ф6	168	0,003	0,004	0,004	0,006	0,006	0,006	0,006	0,004	0,004	0,005	0,005	0,004	0,004	0,007	0,007	0,001	0,001
9	Сталь арматурная класса А-I, т			0,006	0,009	0,009	0,006	0,006	0,009	0,009	0,010	0,010	0,011	0,011	0,010	0,010	0,011	0,011	0,003	0,003
10	Сталь мелкосортная, т			0,004	0,006	0,006	0,004	0,004	0,006	0,006	0,006	0,006	0,006	0,006	0,006	0,006	0,006	0,006	0,002	0,002
11	диам. 16, т	Ф16	168		0,006	0,006			0,006	0,006	0,006	0,006	0,006	0,006	0,006	0,006	0,006	0,006		
12	диам. 14, т	Ф14	168	0,004			0,004	0,004												
13	диам 10, т	Ф10	168																	
14	Катанка, т	093400		0,002	0,003	0,003	0,002	0,002	0,003	0,003	0,004	0,004	0,005	0,005	0,004	0,004	0,005	0,005	0,001	0,001
15	диам 6, т	Ф6	168	0,002	0,003	0,003	0,002	0,002	0,003	0,003	0,004	0,004	0,005	0,005	0,004	0,004	0,005	0,005	0,001	0,001
16	Итого сортового проката																			
17	обыкновенного качества, т		168	0,044	0,055	0,055	0,047	0,047	0,057	0,057	0,077	0,075	0,090	0,090	0,075	0,075	0,096	0,096	0,017	0,017
18	Коэффициент отходов 1,01		168	0,044	0,056	0,056	0,047	0,047	0,058	0,058	0,076	0,076	0,091	0,091	0,076	0,076	0,097	0,097	0,017	0,017

№ строки	Наименование материала и единица измерения	Код материала	Код единицы измерения	Марка 1НЦ29.20.31-150ЛПВ-3.1	1НЦ35.20.31-150ЛПВ-1.3	1НЦ35.20.31-150ЛПВ-3.1	1НЦ29.20.31-150ЛПВ-1.3.1	1НЦ29.20.31-150ЛПВ-3.1.1	1НЦ35.20.31-150ЛПВ-1.3.1	1НЦ35.20.31-150ЛПВ-3.1.1	1НЦ53.20.31-150ЛПВ-1.4	1НЦ53.20.31-150ЛПВ-4.1	1НЦ65.20.31-150ЛПВ-1.4	1НЦ65.20.31-150ЛПВ-4.1	1НЦ53.20.31-150ЛПВ-1.4.2	1НЦ53.20.31-150ЛПВ-4.1.2	1НЦ65.20.31-150ЛПВ-5.1.2	1НЦ65.20.31-150ЛПВ-1.5.2	1НЦ12.19.39-150ЛПВ-6.1	1НЦ12.19.39-150ЛПВ-1.6
19	Проволока стальная низкоугле-																			
20	родистая периодического																			
21	профиля, т Вр-I	121400	168	0,003	0,003	0,003	0,002	0,002	0,003	0,003	0,006	0,006	0,007	0,007	0,007	0,007	0,008	0,008	0,0005	0,0005
22	диам. 4, т	Ф4	168	0,003	0,003	0,003	0,002	0,002	0,003	0,003	0,006	0,006	0,007	0,007	0,007	0,007	0,008	0,008	0,0005	0,0005
23	Коэффициент отходов 1.05		168	0,003	0,003	0,003	0,002	0,002	0,003	0,003	0,006	0,006	0,007	0,007	0,007	0,007	0,008	0,008	0,0005	0,0005
24	Итого стали, приведенной к																			
25	стали класса А-I, т		168	0,064	0,079	0,079	0,060	0,060	0,082	0,082	0,112	0,112	0,134	0,134	0,113	0,113	0,146	0,146	0,024	0,024
26	Портландцемент	573110																		
27	М400, т	573112	168	0,477	0,583	0,583	0,466	0,466	0,572	0,572	0,886	0,886	1,050	1,050	0,781	0,781	0,998	0,998	0,239	0,239
28	Заполнители пористые, м³	571200	113	1,314	1,620	1,620	1,278	1,278	1,584	1,584	2,430	2,430	2,925	2,925	2,106	2,106	2,709	2,709	0,670	0,670
29	Песок естественный, м³	571140	113	0,413	0,505	0,505	0,403	0,403	0,495	0,495	0,765	0,765	0,908	0,908	0,673	0,673	0,860	0,860	0,208	0,208
30	Итого цемента М400 с учетом																			
31	коэффициента отходов 1.06		168	0,506	0,618	0,618	0,494	0,494	0,606	0,606	0,939	0,939	1,113	1,113	0,828	0,828	1,060	1,060	0,253	0,253

gost.e-ecolog.ru