ТИПОВЫЕ КОНСТРУКЦИИ, ИЗДЕЛИЯ И УЗЛЫ ЗДАНИЙ И СООРУЖЕНИЙ

СЕРИЯ 1.117.1 - 14

# ПАНЕЛИ НАРУЖНЫХ ЦОКОЛЬНЫХ СТЕН

ЖЕЛЕЗОБЕТОННЫЕ ТРЕХСЛОЙНЫЕ С ЭФФЕКТИВНЫМ УТЕПЛИТЕЛЕМ ДЛЯ КРУПНОПАНЕЛЬНЫХ ЖИЛЫХ ЗДАНИЙ С ШАГОМ ПОПЕРЕЧНЫХ СТЕН 3,0 - 3,6 м

## ВЫПУСК 1

ПАНЕЛИ ДЛЯ ЗДАНИЙ НА ЛЕНТОЧНЫХ ФУНДАМЕНТАХ С ТЕХПОДПОЛЬЕМ ВЫСОТОЙ 1,8 м

РАБОЧИЕ ЧЕРТЕЖИ

20631
ЦЕНА 4-94

gost.e-ecolog.ru

ТИПОВЫЕ КОНСТРУКЦИИ ИЗДЕЛИЯ И УЗЛЫ ЗДАНИЙ И СООРУЖЕНИЙ

СЕРИЯ 1.117.1 — 14

# ПАНЕЛИ НАРУЖНЫХ ЦОКОЛЬНЫХ СТЕН

ЖЕЛЕЗОБЕТОННЫЕ ТРЕХСЛОЙНЫЕ С ЭФФЕКТИВНЫМ УТЕПЛИТЕЛЕМ ДЛЯ КРУПНОПАНЕЛЬНЫХ ЖИЛЫХ ЗДАНИЙ С ШАГОМ ПОПЕРЕЧНЫХ СТЕН 3,0 - 3,6 м

## Выпуск 1

ПАНЕЛИ ДЛЯ ЗДАНИЙ НА ЛЕНТОЧНЫХ ФУНДАМЕНТАХ С ТЕХПОДПОЛЬЕМ ВЫСОТОЙ 1,8 м.
РАБОЧИЕ ЧЕРТЕЖИ.


Разработаны ЦНИИЭП жилища
гл. инженер отделения
проектных работ Отрецов В.М.
нач. отдела № 24 Росинский Н.Б.
гл. инж. проекта Кривакин А.В.

Согласовано:
НИИЖБ лаб. №23 огнестойкости
бет. и ж.б. конструкций д.т.н. Жуков В.В.
ГИПРОСТРОММАШ
Гл. инженер института Бузинов В.М.



Утверждены и введены в действие с 15 июля 1985 г.
Госгражданстроем
приказ от 28.06.85г. № 194

| Обозначение | Наименование | Стр. |
|---|---|---|
| 1.117.1-14.1-000000 ТО | Техническое описание | 4 |
| 1.117.1-14.1-010000 | Панель цокольная ЗНЦ | 20 |
| 1.117.1-14.1-010000 СБ | Панель цокольная ЗНЦ Сборочный чертеж | 21 |
| 1.117.1-14.1-020000 | Панель цокольная ЗНЦ | 22 |
| 1.117.1-14.1-020000 СБ | Панель цокольная ЗНЦ Сборочный чертеж | 24 |
| 1.117.1-14.1-030000 | Панель цокольная ЗНЦ | 25 |
| 1.117.1-14.1-030000 СБ | Панель цокольная ЗНЦ Сборочный чертеж | 27 |
| 1.117.1-14.1-040000 | Панель цокольная ЗНЦ | 28 |
| 1.117.1-14.1-040000 СБ | Панель цокольная ЗНЦ Сборочный чертеж | 29 |
| 1.117.1-14.1-050000 | Панель цокольная ЗНЦ | 30 |
| 1.117.1-14.1-050000 СБ | Панель цокольная ЗНЦ Сборочный чертеж | 32 |
| 1.117.1-14.1-060000 | Панель цокольная ЗНЦ | 33 |
| 1.117.1-14.1-060000 СБ | Панель цокольная ЗНЦ Сборочный чертеж | 35 |
| 1.117.1-14.1-070000 | Панель цокольная ЗНЦ | 36 |
| 1.117.1-14.1-070000 СБ | Панель цокольная ЗНЦ. Сборочный чертеж | 38 |
| 1.117.1-14.1-080000 | Панель цокольная ЗНЦ | 39 |
| 1.117.1-14.1-080000 СБ | Панель цокольная ЗНЦ. Сборочный чертеж | 41 |
| 1.117.1-14.1-090000 | Панель цокольная ЗНЦ | 42 |
| 1.117.1-14.1-090000 СБ | Панель цокольная ЗНЦ. Сборочный чертеж | 44 |
| 1.117.1-14.1-100000 | Панель цокольная ЗНЦ | 45 |
| 1.117.1-14.1-100000 СБ | Панель цокольная ЗНЦ. Сборочный чертеж | 47 |
| 1.117.1-14.1-110000 | Панель цокольная ЗНЦ | 48 |
| 1.117.1-14.1-110000 СБ | Панель цокольная ЗНЦ. Сборочный чертеж | 50 |
| 1.117.1-14.1-120000 | Панель цокольная ЗНЦ | 51 |
| 1.117.1-14.1-120000 СБ | Панель цокольная ЗНЦ. Сборочный чертеж | 52 |

| Обозначение | Наименование | Стр. |
|---|---|---|
| 1.117.1-14.1-130000 | Панель цокольная ЗНЦ | 53 |
| 1.117.1-14.1-130000 СБ | Панель цокольная ЗНЦ. Сборочный чертеж | 54 |
| 1.117.1-14.1-000000 Д1 | Фрагменты I, II, III | 55 |
| 1.117.1-14.1-000000 Д2 | Фрагменты IV, V | 56 |
| 1.117.1-14.1-000000 Д3 | Фрагменты VI, VII | 57 |
| 1.117.1-14.1-000000 Д4 | Фрагменты VIII, IX | 58 |
| 1.117.1-14.1-000000 Д5 | Узлы 1...5 | 59 |
| 1.117.1-14.1-000000 Д6 | Узлы 6, 7, 8 | 60 |
| 1.117.1-14.1-000000 Д7 | Узлы 9, 10, 11 | 61 |
| 1.117.1-14.1-000000 Д8 | Узлы 12, 13, 14 | 62 |
| 1.117.1-14.1-000000 Д9 | Узлы 15, 16, 17 | 63 |
| 1.117.1-14.1-000000 Д10 | Узлы 18...31 | 64 |
| 1.117.1-14.1-001000 | Каркас пространственный КПЦ 1 ... КПЦ 4 | 65 |
| 1.117.1-14.1-001000 СБ | Каркас пространственный КПЦ 1 ... КПЦ 4 | |
| | Сборочный чертеж | 66 |
| 1.117.1-14.1-002000 | Каркас пространственный КПЦ 5 ... КПЦ 12 | 67 |
| 1.117.1-14.1-002000 СБ | Каркас пространственный КПЦ 5 ... КПЦ 12 | |
| | Сборочный чертеж | 69 |
| 1.117.1-14.1-003000 | Каркас пространственный КПЦ 13 ... КПЦ 20 | 70 |
| 1.117.1-14.1-003000 СБ | Каркас пространственный КПЦ 13 ... КПЦ 20 | |
| | Сборочный чертеж | 72 |
| 1.117.1-14.1-004000 | Каркас пространственный КПЦ 21 ... КПЦ 59 | 73 |
| 1.117.1-14.1-004000 СБ | Каркас пространственный КПЦ 21 ... КПЦ 59 | |
| | Сборочный чертеж | 75 |
| 1.117.1-14.1-005000 | Каркас пространственный КПЦ 60 ... КПЦ 98 | 76 |


Инв. № подл. | Подпись и дата | Взам. инв. №

| | | | |
|---|---|---|---|
| Нач. отд. | Росинский | | |
| Н. контр. | Гиберман | | |
| Гл. инж. от | Первушин | | |
| ГИП | Кривакин | | |
| Ст. инж. | Симонова | | |

1.117.1-14.1-000000

Содержание

| Стадия | Лист | Листов |
|---|---|---|
| Р | 1 | 2 |

ЦНИИЭП жилищ

| Обозначение | Наименование | Стр. |
|---|---|---|
| 1.117.1-14.1-005 000 СБ | Каркас пространственный КПЦ 60...КПЦ 98 | |
| | Сборочный чертеж | 78 |
| 1.117.1-14.1-006 000 | Каркас пространственный КПЦ 99...КПЦ 108 | 79 |
| 1.117.1-14.1-006 000 СБ | Каркас пространственный КПЦ 99...КПЦ 108 | |
| | Сборочный чертеж | 81 |
| 1.117.1-14.1-007 000 | Каркас пространственный КПЦ 109...КПЦ 114 | 82 |
| 1.117.1-14.1-007 000 СБ | Каркас пространственный КПЦ 109...КПЦ 114 | |
| | Сборочный чертеж | 83 |
| 117.1-14.1-000 100 | Каркас плоский КР1 ... КР12 | 84 |
| 117.1-14.1-000 200 | Каркас плоский КР13 ... КР21 | 85 |
| 117.1-14.1-000 300 | Каркас плоский КР22 ... КР25 | 86 |
| 117.1-14.1-000 400 | Сетка плоская С1 ... С12 | 87 |
| 117.1-14.1-000 500 | Сетка плоская С13 ... С21 | 88 |
| 117.1-14.1-000 600 | Сетка плоская С22 ... С30 | 89 |
| 117.1-14.1-000 700 | Сетка пространственная СП1 ... СП6 | 90 |
| 117.1-14.1-000 800 | Петля строповочная П1 ... П6 | 91 |
| 1171-14.1-000 001 | Стержень гнутый АН1 ... АН3 | 92 |
| 117.1-14.1-000 002 | Стержень гнутый АН4 АН6 | 92 |
| 117.1-14.1-000 000 Д11 | Узлы 1, 2 | 93 |
| 117.1-14.1-000 000 Д12 | Узлы 3, 4, 5 | 94 |
| 117.1-14.1-000 000 Д13 | Узлы 6, 7 | 95 |
| 117.1-14.1-000 000 Д14 | Узлы 8, 9 | 96 |
| 117.1-14.1-008 000 | Блок оконный | 97 |
| 1.117.1-14.1-008 100 | Коробка | 98 |
| 1.117.1-14.1-008 200 | Створка | 99 |
| 1.117.1-14.1-009 000 | Заполнение оконного проема | 99 |
| 1.117.1-14.1-000000 РС | Ведомость расхода стали на элемент | 100 |
| 1.117.1-14.1-000000 РМ | Ведомость расхода материалов | 107 |

## I. Общая часть

Серия I.II7.I-I4 выпуск I является откорректированной редакцией серии I.II7-3, выпуски 0-I, I-I, I-2, 2-I, 2-2. Панели откорректированы в части сокращения расхода стали за счет повышения расчетного сопротивления арматурной стали, согласно изменениям и дополнениям главы СНиП II-2I-75, введенным в действие с I июля I98I г. ( постановление Госстроя СССР от II.05.I98I г. № 67).

Рабочие чертежи унифицированных трехслойных железобетонных панелей с эффективным утеплителем и жесткими связями (ребра из тяжелого бетона) между наружным и внутренним бетонными слоями разработаны для наружных цокольных несущих стен крупнопанельных 5-9-ти этажных жилых зданий на ленточных фундаментах с шагом поперечных внутренних несущих стен 2,4 - 3,6 м, предназначенных для строительства в обычных геологических условиях во II и III строительно-климатических районах с расчетной температурой не ниже минус 35°С в случаях, когда приведенное сопротивление теплопередаче слоя принятой теплоизоляции панелей будет не меньше экономически целесообразного ($R^{o}_{эк}$), определенного по СНиП II-3-79.

Панели запроектированы применительно к рабочим чертежам проектов, разрабатываемых с размерами планировочной сетки, кратными 300 мм (3м) и наружными стенами жилых этажей из трехслойных панелей с гибкими связями.

Все панели продольных и торцовых наружных стен, кроме панелей, служащих боковыми стенками ризолитов (выступающие в плане части зданий), приняты толщиной 250 мм. Боковые стенки - приняты толщиной 300 и 350мм, причем панели толщиной 350мм применяются при опирании на них плит лоджий, при отсутствии лоджий применяются панели толщиной 300 мм.

При разработке наружных стеновых панелей учтены требования ГОСТ II024-84, ГОСТ I30I5.0-83, ГОСТ I30I5.I-8I, ГОСТ I30I5.2-8I, ГОСТ I30I5.3-8I, СНиП II-2I-75 "Бетонные и железобетонные конструкции". Нормы проектирования " с изменениями и дополнениями к нему, введенными постановлениями Госстроя СССР № 99 от I0 июля I980 г. и №67 от II мая I98Iг., ВСН 32-77 Госгражданстроя "Инструкция по проектированию конструкций панельных жилых зданий.

При разработке панелей приняты следующие основные положения:

I. панели изготавливаются в горизонтальных формах фасадной стороной вверх;

2. предельная масса панелей 7,5 тонн (при средней плотности бетона 2500 кг/м$^3$);

3. термообработка панелей производится при температуре не выше плюс 70°С;

4. распалубка производится при достижении бетоном прочности не менее 70% от проектной;

5. подъем панелей в вертикальное положение после термообработки (распалубка) производится с применением кантователя, обеспечивающего угол наклона не менее 70°;

6. передача статических вертикальных нагрузок происходит через платформенные стыковые соединения только на внутренний бетонный слой ( за исключением боковых стенок лоджий);

## 2. Конструкция панелей

Панели состоят из трех слоев: внутреннего (несущего) - толщиной II0 мм, наружного - толщиной 65 мм, промежуточного (среднего) утепляющего слоя толщиной 75 мм. Общая толщина панелей 250 мм. Соединение слоев осуществляется вертикальными ребрами толщиной 40 мм из тяжелого бетона; в опорной зоне слои соединены ребром высотой I95 мм, для перераспределения нагрузки на фундаментные плиты. Верхнее горизонтальное ребро отсутствует. Шаг вертикальных ребер принят из условия ширины плиты цементного фибролита (500 или 600).

Внутренний и наружный слои панелей запроектированы из тяжелого бетона марки по прочности на сжатие М200.

Профили по периметру наружного слоя панелей запроектированы из условия устройства стыков закрытого типа.

Панели по верху имеют противодождевой барьер в виде гребня, образуемого верхней гранью наружного слоя. По углам на длине 80 мм с каждой стороны, гребень имеет увеличенный уклон, предусмотренный для

ПОДП. ПОДПИСЬ И ДАТА ИНВ. №

| | | | | |
|---|---|---|---|---|
| | | | | 1.117.1-14.1-000000 ТО |
| Нач. отд | Госинский | | | Техническое описание |
| Гл. инж. отд | Первушин | | | |

| Стадия | Лист | Листов |
|---|---|---|
| Р | 1 | 16 |

ЦНИИЭП жилищ

укладки фартука.

На вертикальных торцах внутреннего слоя предусмотрены шпонки, в подрезках верхних углов установлены штампованные закладные детали, в подрезках нижних углов – петлевые выпуски.

Утепляющий слой принят из двух материалов: плит цементного фибролита (ГОСТ 8928-81) марки 300, толщиной 50 мм и плит стирольного пенопласта (ГОСТ 15588-70) вида ПСБ-С марки 25, толщиной 25 мм.

Боковые стенки ризолитов по характеру работы имеют две разновидности: несущие и самонесущие. В целях унификации их конструктивное решение аналогично. Толщины внутреннего и наружного бетонных слоев приняты соответственно 115 и 110 мм, утепляющий слой принят разной толщины: 125 мм для панелей толщиной 350 мм, 75 мм для панелей толщиной 300 мм. Стеновые панели, которые служат боковыми стенками лоджий (несущие панели), имеют закладные детали для соединения с панелями перекрытия лоджий.

## 3. Армирование панелей

Арматурные изделия перед установкой в форму объединяются в пространственные арматурные каркасы на специальных кондукторах. Пространственные каркасы собираются из вертикальных трехветвевых плоских каркасов, объединенных внизу двумя плоскими каркасами, поверху – плоским каркасом и отдельным стержнем со стороны наружного слоя. Арматурные выпуски и строповочные петли входят в состав пространственного каркаса.

Пространственные каркасы двухмодульных панелей собираются из двух пространственных каркасов, принятых для армирования одномодульных панелей с соединением между собой плоской сварной сеткой и отдельными стержнями, при технологической целесообразности соединение может осуществляться непосредственно в форме, в этом случае сварные соединения заменяются вязаными.

Все соединения осуществляются контактной сваркой клещами. Качество сварки, выполняемой при сборке, должно быть не ниже требований, регламентированных ГОСТ 10922-75. В местах, труднодоступных для сварки допускается вязка.

Армирование наружного слоя производится отдельными плоскими сетками. Сетки варятся из обыкновенной арматурной проволоки периодического профиля (ГОСТ 6727-80) класса Вр-I диаметром 4 мм с ячейкой 100х200 мм. Класс стали и величина ячейки, принятые по условию обеспечения трещиностойкости наружного слоя, изменениям не подлежат. При качественной сварке сеток (отсутствие волнообразности в их плоскости) допускается сетки изготовлять из арматуры диаметром 3 мм.

Вертикальные и горизонтальные каркасы приняты с продольными стержнями из горячекатанной арматурной стали периодического профиля класса А-III и поперечными стержнями из арматурной проволоки класса Вр-I.

Монтажные петли (ПВ) приняты из горячекатанной арматуры (ГОСТ 5781-82) класса Ас-II, марки 10ГТ.

Не оговоренные выше арматурные элементы (гнутые и прямые стержни, анкера закладных деталей и т.п.), могут изготавливаться из стали всех марок, приведенных в приложении 3 СНиП II-21-75 для соответствующего класса арматуры.

Закладные детали с маркой МШ приняты по альбому типовых чертежей серии I.100.3-2 "Унифицированные штампованные и сварные закладные изделия для сборных железобетонных изделий, применяемых в крупнопанельных жилых зданиях".

Все соединения осуществляются контактной сваркой клещами. Качество сварки, выполняемой при сборке, должно быть не ниже требований, регламентированных ГОСТ 10922-75.

Мероприятия по обеспечению коррозионной стойкости петлевых арматурных выпусков и анкерных элементов определяются при применении панелей в конкретных зданиях, в соответствии с требованиями СНиП II-28-73* "Защита строительных конструкций от коррозии".

## 4. Изготовление панелей

При изготовлении панелей следует руководствоваться указаниями ГОСТ 11024-84.

Пространственные арматурные каркасы могут устанавливаться в форму как при открытых, так и при закрытых бортах. При установке арматуры в форму с закрытыми бортами петлевые выпуски закрепляются на каркасе временно. В проектном положении они фиксируются бортовыми коробочками формы и привязываются к арматурным каркасам.

Фиксация пространственных арматурных каркасов в проектном положении в форме обеспечивается пластмассовыми или цементно-песчаными фиксаторами. Сетки армирования наружного слоя фиксируются в проектном положении стержнями пространственного каркаса, на которые они уклады-

ваются вязальной проволокой.

При укладке плит утеплителя при шаге ребер большем, чем ширина стандартных плит утеплителя (800 или 900 мм), необходимо обеспечить плотное прилегание плит друг к другу, а плиты второго слоя укладывать с разбежкой стыков.

Термообработка панелей, учитывая наличие утеплителя из полистирольного пенопласта, допускается при температуре до 70°С неограниченное время, повышение температуры до 80°С допускается на срок не более 30 минут, температура выше 80°С не допускается.

В тех случаях, когда составы, применяемые для смазки форм, разрушают (растворяют) полистирольный пенопласт, выходящий на периметр, он должен быть изолирован от непосредственного контакта с формой прокладкой из листовых материалов, например, мешочной бумагой (ГОСТ 2228-81), пергамином (ГОСТ 2697-83) и т.п.

Отделка фасадной поверхности панелей всех групп - покраска по бетонному слою; при формовании поверхность должна отвечать требованиям этого вида отделки. Материал, цвет и вид поверхности назначаются при привязке к конкретному проекту.

Заполнение оконных проемов столярными изделиями производится на заводе после термообработки панелей.

Панели должны выпускаться при полной заводской готовности: наружные (фасадные) поверхности окончательно отделаны. Наружная поверхность гребня и поверхности на участках наклейки воздухоизоляционной ленты тщательно грунтуются до получения сплошной пленки (на рис. 1 обмазка поверхности изображена утолщенной линией). Перечень и сочетания материалов принимать по указаниям ВСН 32-77 Госгражданстроя. Грунтовка выполняется в заводских условиях на постах отделки.

Рис.1

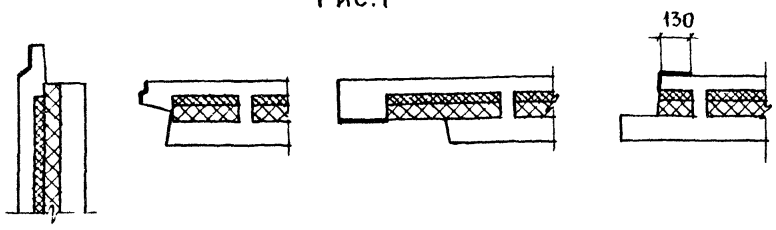


Прочность бетона к моменту отпуска изделия с завода не менее 90% от проектной марки бетона. Допускается поставлять на стройку панели с прочностью бетона не менее 70% от проектной, когда условия возведения здания своевременно обеспечивают приращение прочности бетона до проектной марки.

Учет противопожарных норм

Панели цоколя, включенные в настоящий альбом, по пределу огнестойкости (2 часа) отвечают требованиям СНиП П-А.5-80 для зданий П степени огнестойкости (письмо НИИЖБ № 23-843 от 21.02.85 г.).

При заполнении стыков по периметру панелей несгораемыми материалами (например, минераловатные или стекловатные плиты с содержанием органических связок не более 6% по весу) панели имеют максимальный предел распространения огня равный нулю в соответствии с п. 2.24 "Руководства по определению пределов огнестойкости конструкций, пределов распространения огня по конструкциям и групп возгораемости материалов" М., ЦНИИСК им. Кучеренко Госстроя СССР. 1981 г., что обеспечивает требования табл. 2 СНиП П-А.5-80.




Полистирольный пенопласт вида ПСБ-С, примененный в панелях стен, относится к группе сгораемых материалов. Он загорается при непосредственном контакте с источником поджигания, но, при удалении его, способен самопроизвольно затухать (ГОСТ 15588-70*). Горение пенопласта, при соответствующих условиях, может распространяться по горизонтали и вертикали. Это необходимо учитывать на всех этапах хранения, транспортирования и монтажа, строго соблюдать общепринятые меры противопожарной безопасности, предохранять от действия источников нагревания с температурой выше 100°С. Тушить распыленной водой, пеной.

## 5. Маркировка панелей

Маркировку панелей следует выполнять по ГОСТ 13015.2-81 и ГОСТ 11024-84.

Марки панелей цоколя приняты в соответствии с требованиями ГОСТ 23009-78 и рекомендаций ГОСТ 11024-84.

Марка панели состоит из буквенно-цифровых групп, разделенных дефисами.

Первая группа содержит обозначение типа панели и ее номинальные габаритные размеры (значения которых округляют до целого числа): длину и высоту в дециметрах, толщину в сантиметрах.

Во второй группе указана марка бетона по прочности на сжатие, обозначаемая цифровым индексом, и вид бетона ("Т" - тяжелый бетон).

Третья группа содержит обозначения конфигурации торцовых вертикальных граней панелей (индексы приведены на листе ...ТО) в порядке справа - налево при взгляде со стороны фасада и, через черточку, наличие в панели вентиляционных продухов (индекс "П") и их количество.

В заключительной группе марки зашифровано наличие штрабы в двухшаговых панелях и ее осевая привязка к левой грани панели при взгляде на панель с фасада (индексы привязки штрабы приведены на рис. 2). Буквенным индексом обозначена подрезка верхнего гребня и положение подрезки по длине панели при взгляде с фасада (индекс принимается по рис. 3).

Рис.2

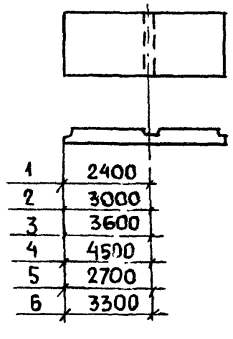


Рис.3

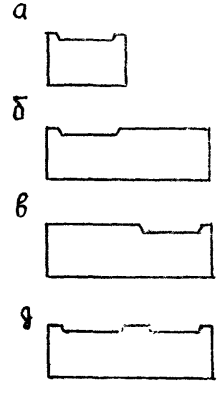


Например:

ЗНЦ 57.22.25-200Т-I.I-2П-5в

| | |
|---|---|
| 3 | - количество слоев |
| НЦ | - наружная цокольная |
| 57 | - длина панели 5690 мм |
| 22 | - высота панели 2230 мм |
| 25 | - толщина 250 мм |
| 200 | - марка бетона по прочности на сжатие М200 |
| Т | - вид бетона (тяжелый) |
| I.I | - характеристика вертикальных граней |
| 2П | - наличие двух продухов |
| 5 | - привязка оси штрабы к левой грани панели - 2,7 м |
| в | - вырез гребня справа (при взгляде с фасада) |

## 6. Испытание панелей

Контроль качества панелей следует проводить в соответствии с требованиями ГОСТ 11024-84 и ГОСТ 13015.1-81 путем систематического пооперационного контроля при изготовлении изделий: прочности бетона и арматуры; толщины бетонных слоев и утеплителя; толщины защитных слоев бетона; положение элементов связей и другие параметры установленные стандартами.

При освоении производства панелей, изменении технологии их изготовления или вида заполнителей для бетона, оценку прочности и трещиностойкости панелей производит по ГОСТ 8829-77. Схемы испытания согласовываются с проектной организацией, разрабатывающей проект ния.

## 7. Указания по складированию, транспортированию и монтажу

Хранение и транспортирование панелей должно выполняться в соответствии с требованиями ГОСТ 11024-84 с учетом следующих дополнений:

а) при хранении панелей на открытой площадке и на период транспортировки верхний горизонтальный торец панели по всей длине в местах выхода утеплителя наружу следует оклеить мешочной бумагой (ГОСТ 2228-81Е), пергамином (ГОСТ 2697-83) и т.п.;

б) перемещение и монтаж панелей следует производить с применением самобалансирующихся траверс, обеспечивающих вертикальное положение строп (наклон строп к вертикали допускается не более 15°);

в) наличие в панелях сгораемого утеплителя требует предусмотреть меры противопожарной безопасности, исключающие возможность загорания этого материала в процессе складирования транспортирования и монтажа.

## 8. Рекомендации по применению рабочих чертежей панелей при проектировании

Разработанные чертежи панелей по архитектурным, производственным и ряду других причин, могут не соответствовать требованиям проекта. В этом случае чертежи должны быть откорректированы.

При применении чертежей панелей, при проектировании конкретного здания, прежде всего уточняется марка бетона. Марка бетона внутреннего (несущего) слоя назначается из условия обеспечения несущей способности панелей на основании расчета конструктивной системы проектируемого здания по методике, изложенной в ВСН 32-77 "Инструкция по проектированию конструкций панельных жилых зданий", при этом проектная марка тяжелого бетона должна приниматься не ниже М150. Марка бетона наружного слоя назначается с учетом условий обеспечения трещиностойкости и морозостойкости. Морозостойкость материала назначается в зависимости от расчетной зимней температуры наружного воздуха района строительства, но не ниже марки Мрз50 (см. приложение I ВСН 32-77).

Фасадные поверхности, кроме принятой в рабочих чертежах покраски по бетону, могут иметь и другие виды отделки: фактурный слой из раствора или цветного бетона, присыпку крошкой из естественного камня, глазурование и другие виды отделки, освоенные производством. При назначении фактурного слоя необходимо учитывать следующее: марка фактурного слоя по прочности должна быть не менее М100, морозостойкость не ниже Мрз50, максимальная толщина слоя 20 мм.

При применении панелей может возникнуть необходимость и в других изменениях, во всех случаях корректировка чертежей применительно к конкретному зданию должна производиться без изменения принципиального конструктивного решения.

Привязку к конкретным условиям строительства и изготовления оформляют в соответствии с требованиями ГОСТ 21.101-79 и ГОСТ 21.202-78.

ПОДЛ | Подпись и дата | ВЗАМ ИНВ №

Схема приложения расчётных нагрузок на панель

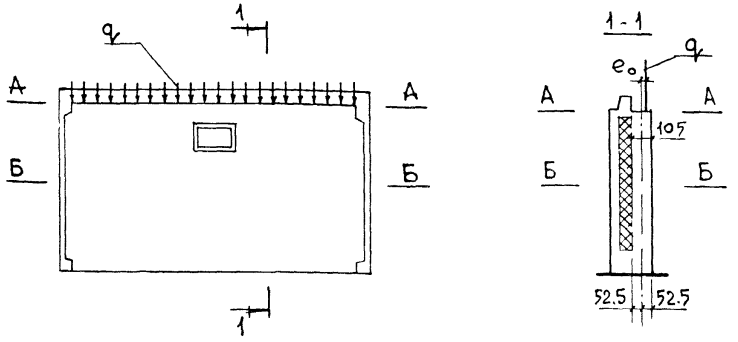


| Предельная несущая способность сечения при внецентренном сжатии | | | | |
|---|---|---|---|---|
| Марка бетона | Расположение расчётного сечения | Марка раствора горизонтального монтажного шва | Нагрузка, соответствующая предельной несущей способности сечения $q$, кг/м | |
| | | | при $e_o$ = 1 см | при $e_o$ = 1,5 см |
| М 150 | Опорное А - А | 50 | 38 000 | 33 800 |
| | | 100 | 40 800 | 36 000 |
| | Среднее Б - Б | — | 34 200 | 28 400 |
| М 200 | Опорное А - А | 50 | 48 400 | 42 500 |
| | | 150 | 52 000 | 45 700 |
| | Среднее Б - Б | — | 42 500 | 37 000 |

1 Нагрузка $q$, соответствующая предельной несущей способности сечения при внецентренном сжатии, определена для внутреннего бетонного слоя при $K_{ол} = 2$ и $R_{пр.б}$, соответствующем группе I расчётных комбинаций нагрузок.

2 Нагрузка $q$ определена в соответствии с „Инструкцией по проектированию конструкций панельных жилых зданий ВСН 32-77."

3 Представленная таблица предназначена для предварительного выбора марки бетона в зависимости от принятого эксцентриситета $e_o$ и величины вертикальной нагрузки $q$.

4 При применении чертежей панелей в проекте конкретного здания правильность принятой марки бетона должна быть подтверждена расчетом сечения на конкретную нагрузку $q$ и эксцентриситет $e_o$, определенные для данного здания с учётом перераспределения усилий между сопрягаемыми элементами и защемления панелей перекрытия в горизонтальном стыке по методике, изложенной в ВСН 32-77

Необходимо также проверить условие:

$$(q + Q) \times f \geq P$$

где:

$q$ - действующая в уровне верха панели нагрузка, кг/м

$Q$ - собственный вес цокольной панели, кг/м

$f$ - коэффициент трения

$P$ - приходящаяся на нижнюю грань панели суммарная расчетная горизонтальная нагрузка от бокового давления грунта

$L = L_0 - 10$

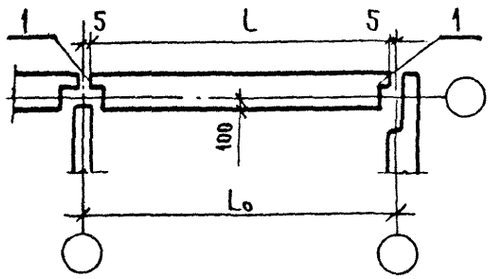


$L = L_{01} + L_{02} - 10$

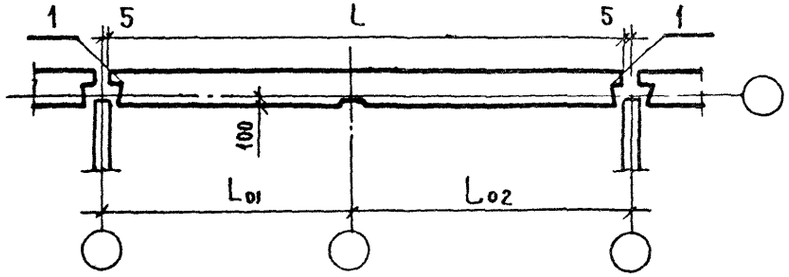


$L = L_{01} + L_{02} - 200$

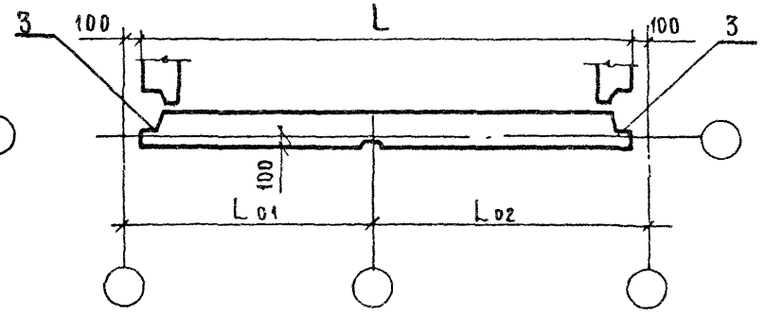


$L = L_0 + 395$

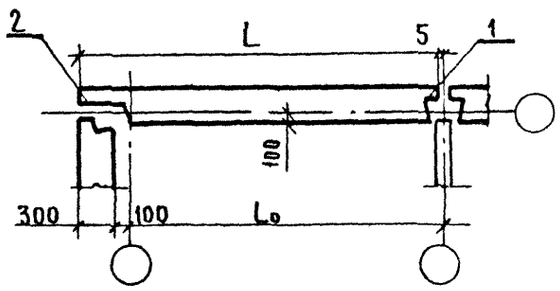


$L = L_{01} + L_{02} + 395$

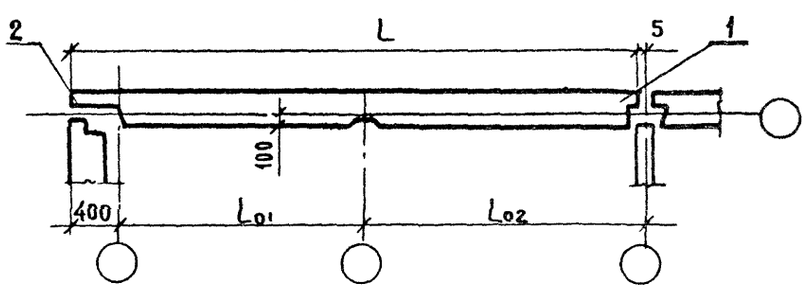


$L = L_0 + 145$

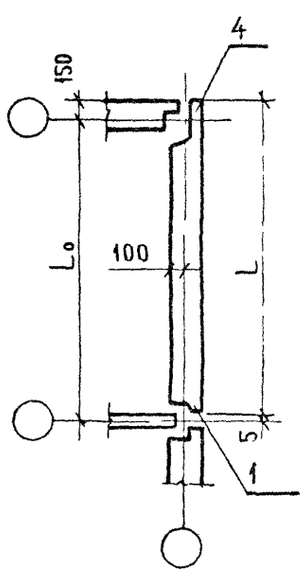


$L = L_0 - 175$

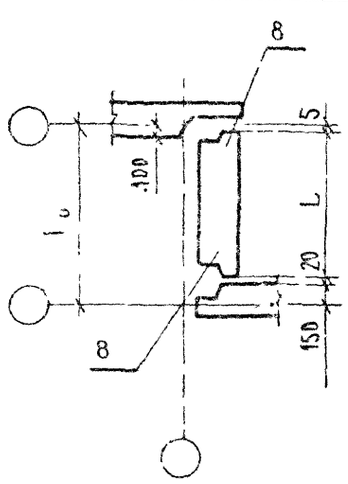


$L = L_0 - 105$

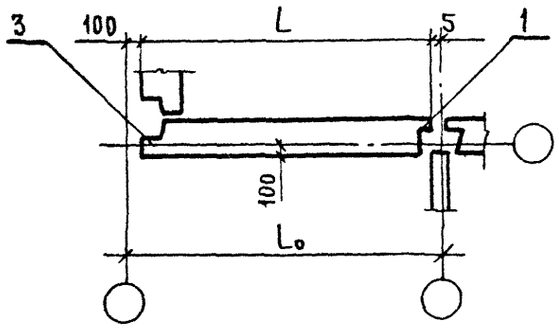


$L = L_{01} + L_{02} - 105$

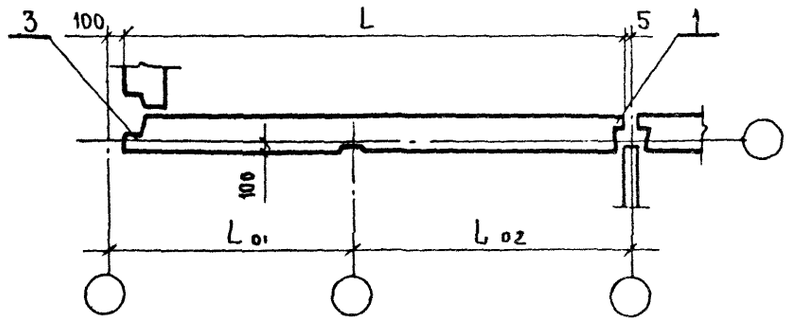


ВЗАМ ИНВ.№

ПОДПИСЬ И ДАТА

ПОДЛ

1.117.1-14. 1-000000 ТО

# Номенклатура изделий

| Обозначение | Марка | Эскиз | Габаритные размеры, мм | | | Масса, кг |
|---|---|---|---|---|---|---|
| | | | L | h | в | |
| 1.117.1—14 . 1—010000 | ЗНЦ 27. 22.25-200Т-11-1П | 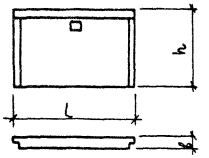 | 2690 | 2230 | 250 | 2680 |
| -01 | ЗНЦ 30 22.25-200Т-11-1П | | 2990 | | | 2960 |
| -02 | ЗНЦ 33 22.25-200Т-11-1П | | 3290 | | | 3270 |
| -03 | ЗНЦ 36.2225-200Т-11-1П | | 3590 | | | 3580 |
| -04 | ЗНЦ 30.22.25-200Т-11-1П-а | 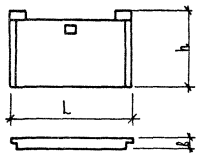 | 2990 | | | 2940 |
| -05 | ЗНЦ 36.22.25-200Т-11-1П-а | | 3590 | | | 3530 |
| 1.117.1—14 . 1—020000 | ЗНЦ 54.22.25-200Т-11-2П-5 | 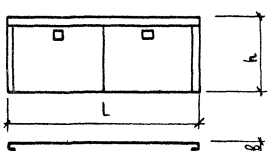 | 5390 | | | 5400 |
| -01 | ЗНЦ 57.22.25-200Т-11-2П-2 | | 5690 | | | 5680 |
| -02 | ЗНЦ 57.22.25-200Т-11-2П-5 | | | | | |
| -03 | ЗНЦ 60.22.25-200Т-11-2П-6 | | 5990 | | | 6000 |
| -04 | ЗНЦ 60.22.25-200Т-11-2П-2 | | | | | |
| -05 | ЗНЦ 60.22.25-200Т-11-2П-5 | | | | | |
| -06 | ЗНЦ 63.22.25-200Т-11-2П-3 | | 6290 | | | 6300 |
| -07 | ЗНЦ 63.22.25-200Т-11-2П-6 | | | | | |
| -08 | ЗНЦ 63.22.25-200Т-11-2П-2 | | | | | |
| -09 | ЗНЦ 63.22.25-200Т-11-2П-5 | | | | | |

Продолжение

| Обозначение | Марка | Эскиз | Габаритные размеры, мм | | | Масса, кг |
|---|---|---|---|---|---|---|
| | | | L | h | в | |
| 1.117.1-14.1-020000-10 | 3НЦ 66.22.25-200Т-11-2П-3 | 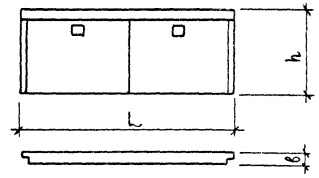 | 6590 | 2230 | 250 | 6600 |
| -11 | 3НЦ 66.22.25-200Т-1.1-2П-3 | | | | | |
| -12 | 3НЦ 66.22.25-200Т-1.1-2П-2 | | | | | |
| 1.117.1-14.1-030000 | 3НЦ 57.22.25-200Т-11-2П-2б | 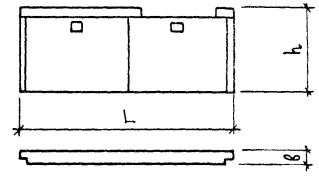 | 5690 | | | 5660 |
| -01 | 3НЦ 60.22.25-200Т-11-2П-2б | | 5990 | | | 5940 |
| -02 | 3НЦ 63.22.25-200Т-11-2П-3б | | 6290 | | | 6860 |
| -03 | 3НЦ 63.22.25-200Т-11-2П-2б | | | | | |
| -04 | 3НЦ 66.22.25-200Т-11-2П-3б | | 6590 | | | 6560 |
| -05 | 3НЦ 66.22.25-200Т-11-2П-2б | | | | | |
| -06 | 3НЦ 57.22.25-200Т-1.1-2П-5в | 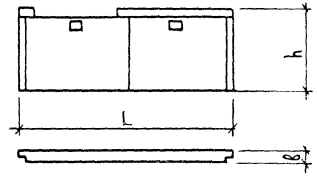 | 5690 | | | 5660 |
| -07 | 3НЦ 60.22.25-200Т-1.1-2П-2в | | 5990 | | | 5940 |
| -08 | 3НЦ 63.22.25-200Т-1.1-2П-6в | | 6280 | | | 6260 |
| -09 | 3НЦ 63.22.25-200Т-1.1-2П-3в | | | | | |
| -10 | 3НЦ 66.22.25-200Т-1.1-2П-3в | | 6590 | | | 6560 |
| -11 | 3НЦ 66.22.25-200Т-1.1-2П-2в | | | | | |
| -12 | 3НЦ 60.22.25-200Т-1.1-2П-2б | 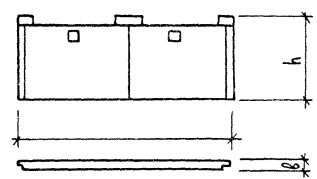 | 5990 | | | 5920 |
| -13 | 3НЦ 66.22.25-200Т-11-2П-3б | | 6590 | | | 6510 |
| -14 | 3НЦ 66.22.25-200Т-11-2П-2б | | | | | 6610 |

Инв.№ подл. | Подпись и дата | Взам. инв.№

Продолжение

| Обозначение | Марка | Эскиз | Габаритные размеры, мм L | h | в | Масса, кг |
|---|---|---|---|---|---|---|
| 1.117.1-14.1-040000 | ЗНЦ 31.22.25-200Т-2.1-1П | 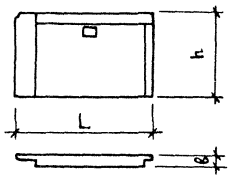 | 3095 | 2230 | 250 | 2960 |
| -01 | ЗНЦ 34.22.25-200Т-2.1-1П | | 3395 | | | 3290 |
| -02 | ЗНЦ 37.22.25-200Т-2.1-1П | | 3695 | | | 3600 |
| -03 | ЗНЦ 40.22.25-200Т-2.1-1П | | 3995 | | | 3870 |
| | | | | | | |
| | | | | | | |
| -04 | ЗНЦ 31.22.25-200Т-1.2-1П | 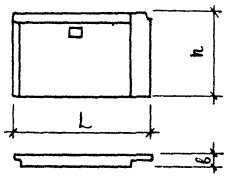 | 3095 | | | 2960 |
| -05 | ЗНЦ 34.22.25-200Т-1.2-1П | | 3395 | | | 3290 |
| -06 | ЗНЦ 37.22.25-200Т-1.2-1П | | 3695 | | | 3600 |
| -07 | ЗНЦ 40.22.25-200Т-1.2-1П | | 3995 | | | 3870 |
| | | | | | | |
| | | | | | | |
| 1.117.1-14.1-050000 | ЗНЦ 58.22.25-200Т-2.1-2П-5 | 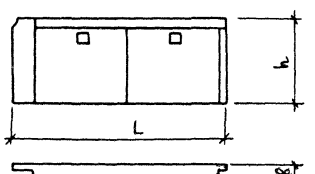 | 5795 | | | 5680 |
| -01 | ЗНЦ 61.22.25-200Т-2.1-2П-5 | | 6095 | | | 6000 |
| -02 | ЗНЦ 61.22.25-200Т-2.1-2П-2 | | | | | |
| -03 | ЗНЦ 64.22.25-200Т-2.1-2П-5 | | 6395 | | | 6340 |
| -04 | ЗНЦ 64.22.25-200Т-2.1-2П-2 | | | | | |
| -05 | ЗНЦ 64.22.25-200Т-2.1-2П-6 | | | | | |
| -06 | ЗНЦ 67.22.25-200Т-2.1-2П-5 | | 6695 | | | 6600 |
| -07 | ЗНЦ 67.22.25-200Т-2.1-2П-2 | | | | | |
| -08 | ЗНЦ 67.22.25-200Т-2.1-2П-6 | | | | | |
| -09 | ЗНЦ 67.22.25-200Т-2.1-2П-3 | | | | | |
| -10 | ЗНЦ 70.22.25-200Т-2.1-2П-2 | | 6995 | | | 6910 |
| -11 | ЗНЦ 70.22.25-200Т-2.1-2П-6 | | | | | |
| -12 | ЗНЦ 70.22.25-200Т-2.1-2П-3 | | | | | |

ПРОДОЛЖЕНИЕ

| ОБОЗНАЧЕНИЕ | МАРКА | ЭСКИЗ | ГАБАРИТНЫЕ РАЗМЕРЫ, ММ | | | МАССА, КГ |
|---|---|---|---|---|---|---|
| | | | L | h | в | |
| 1.1171—14.1-050000-13 | ЗНЦ 61.22.25-200Т-2,1-2П-2б | 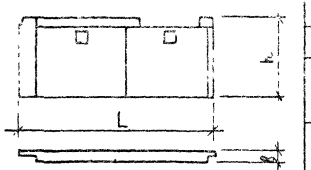 | 6095 | 2230 | 250 | 5940 |
| -14 | ЗНЦ 64.22.25-200Т-2,1-2П-2б | | 6395 | | | 6260 |
| -15 | ЗНЦ 67.22.25-200Т-2,1-2П-2б | | 6695 | | | 6570 |
| -16 | ЗНЦ 67.22.25-200Т-2,1-2П-3б | | | | | |
| -17 | ЗНЦ 70.22.25-200Т-2,1-2П-2б | | 6995 | | | 6860 |
| -18 | ЗНЦ 70.22.25-200Т-2,1-2П-3б | | | | | |
| 1.1171—14.1-060000— | ЗНЦ 58.22.25-200Т-1,2-2П-5 | 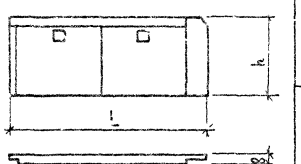 | 5795 | | | 5680 |
| -01 | ЗНЦ 61.22.25-200Т-1,2-2П-2 | | 6095 | | | 6000 |
| -02 | ЗНЦ 61.22.25-200Т-1,2-2П-5 | | | | | |
| -03 | ЗНЦ 64.22.25-200Т-1,2-2П-6 | | 6395 | | | 6340 |
| -04 | ЗНЦ 64.22.25-200Т-1,2-2П-2 | | | | | |
| -05 | ЗНЦ 64.22.25-200Т-1,2-2П-5 | | | | | |
| -06 | ЗНЦ 67.22.25-200Т-1,2-2П-3 | | 6695 | | | 6600 |
| -07 | ЗНЦ 67.22.25-200Т-1,2-2П-6 | | | | | |
| -08 | ЗНЦ 67.22.25-200Т-1,2-2П-2 | | | | | |
| -09 | ЗНЦ 67.22.25-200Т-1,2-2П-5 | | | | | |
| -10 | ЗНЦ 70.22.25-200Т-1,2-2П-3 | | 6995 | | | 6910 |
| -11 | ЗНЦ 70.22.25-200Т-1,2-2П-6 | | | | | |
| -12 | ЗНЦ 70.22.25-200Т-1,2-2П-2 | | | | | |
| -13 | ЗНЦ 61.22.25-200Т-1,2-2П-5в | 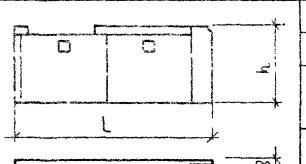 | 6095 | | | 5940 |
| -14 | ЗНЦ 64.22.25-200Т-1,2-2П-2в | | 6395 | | | 6260 |
| -15 | ЗНЦ 67.22.25-200Т-1,2-2П-6в | | 6695 | | | 6570 |
| -16 | ЗНЦ 67.22.25-200Т-1,2-2П-5в | | | | | |
| -17 | ЗНЦ 70.22.25-200Т-1,2-2П-3в | | 6995 | | | 6860 |
| -18 | ЗНЦ 70.22.25-200Т-1,2-2П-2в | | | | | |

ПРОДОЛЖЕНИЕ

| Обозначение | Марка | Эскиз | Габаритные размеры, мм | | | Масса, кг |
|---|---|---|---|---|---|---|
| | | | L | h | в | |
| 1.117.1-14.1-07 0000 | ЗНЦ 26.22 25-200Т-3.1-1П | 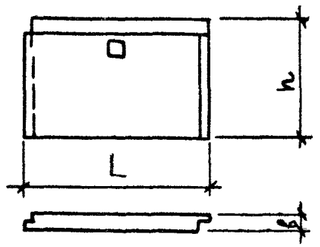 | 2595 | 2230 | 250 | 2570 |
| -01 | ЗНЦ 29 22 25-200Т-3.1-1П | | 2895 | | | 2890 |
| -02 | ЗНЦ 32.22 25-200Т-3.1-1П | | 3195 | | | 3170 |
| -03 | ЗНЦ 35.22.25-200Т-3.1-1П | | 3495 | | | 3490 |
| | | | | | | |
| | | | | | | |
| -04 | ЗНЦ 29 22,25-200Т-3.1-1П-а | 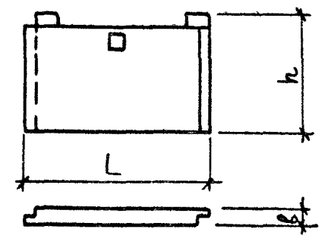 | 2895 | | | 2840 |
| -05 | ЗНЦ 35.22 25-200Т-3.1-1П-а | | 3495 | | | 3430 |
| | | | | | | |
| | | | | | | |
| | | | | | | |
| | | | | | | |
| -06 | ЗНЦ 26.22.25-200Т-1.3-1П | 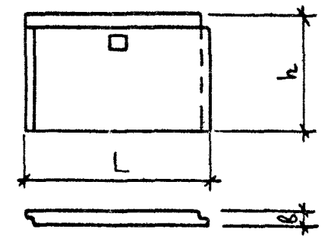 | 2595 | | | 2570 |
| -07 | ЗНЦ 29 22.25-200Т-1.3-1П | | 2895 | | | 2890 |
| -08 | ЗНЦ 32.22.25-200Т-1.3-1П | | 3195 | | | 3170 |
| -09 | ЗНЦ 35.22.25-200Т-1.3-1П | | 3495 | | | 3490 |
| | | | | | | |
| | | | | | | |
| -10 | ЗНЦ 29.22 25-200Т-1.3-1П-а | 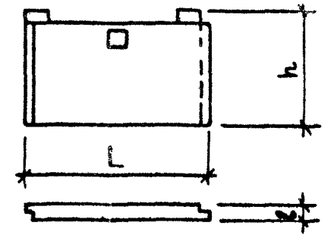 | 2895 | | | 2840 |
| -11 | ЗНЦ 35.22.25-200Т-1.3-1П-а | | 3495 | | | 3430 |
| | | | | | | |
| | | | | | | |
| | | | | | | |
| | | | | | | |
| | | | | | | |

Продолжение

| Обозначение | Марка | Эскиз | Габаритные размеры, мм L | h | в | Масса, кг |
|---|---|---|---|---|---|---|
| 1.117.1-14.1-080000 | ЗНЦ 53.22.25-200Т-3,1-2П-5 | 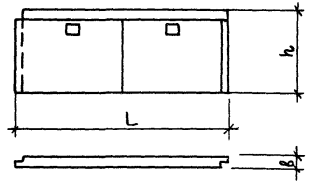 | 5295 | 2230 | 250 | 5300 |
| -01 | ЗНЦ 56.22.25-200Т-3,1-2П-5 | | 5595 | | | 5600 |
| -02 | ЗНЦ 56.22.25-200Т-3,1-2П-2 | | | | | |
| -03 | ЗНЦ 59.22.25-200Т-3,1-2П-5 | | 5895 | | | 5900 |
| -04 | ЗНЦ 59.22.25-200Т-3,1-2П-2 | | | | | |
| -05 | ЗНЦ 59.22.25-200Т-3,1-2П-6 | | | | | |
| -06 | ЗНЦ 62.22.25-200Т-3,1-2П-5 | | 6195 | | | 6200 |
| -07 | ЗНЦ 62.22.25-200Т-3,1-2П-2 | | | | | |
| -08 | ЗНЦ 62.22.25-200Т-3,1-2П-6 | | | | | |
| -09 | ЗНЦ 62.22.25-200Т-3,1-2П-3 | | | | | |
| -10 | ЗНЦ 65.22.25-200Т-3,1-2П-2 | | 6495 | | | 6500 |
| -11 | ЗНЦ 65.22.25-200Т-3,1-2П-6 | | | | | |
| -12 | ЗНЦ 65.22.25-200Т-3,1-2П-3 | | | | | |
| -13 | ЗНЦ 56.22.25-200Т-3,1-2П-2б | 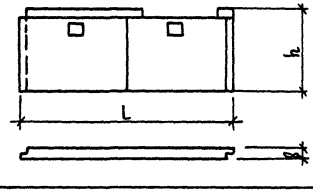 | 5595 | | | 5550 |
| -14 | ЗНЦ 59.22.25-200Т-3,1-2П-2б | | 5895 | | | 5860 |
| -15 | ЗНЦ 62.22.25-200Т-3,1-2П-2б | | 6195 | | | 6140 |
| -16 | ЗНЦ 62.22.25-200Т-3,1-2П-3б | | | | | |
| -17 | ЗНЦ 65.22.25-200Т-3,1-2П-2б | | 6495 | | | 6460 |
| -18 | ЗНЦ 65.22.25-200Т-3,1-2П-3б | | | | | |
| 1.117.1-14.1-090000 | ЗНЦ 53.22.25-200Т-1.3-2П-5 | 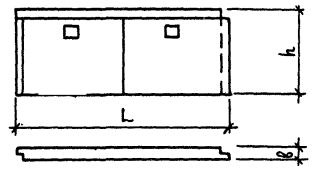 | 5295 | | | 5300 |
| -01 | ЗНЦ 56.22.25-200Т-1.3-2П-2 | | 5595 | | | 5600 |
| -02 | ЗНЦ 56.22.25-200Т-1.3-2П-5 | | | | | |
| -03 | ЗНЦ 59.22.25-200Т-1.3-2П-6 | | 5895 | | | 5900 |
| -04 | ЗНЦ 59.22.25-200Т-1.3-2П-2 | | | | | |
| -05 | ЗНЦ 59.22.25-200Т-1.3-2П-5 | | | | | |
| -06 | ЗНЦ 62.22.25-200Т-1.3-2П-3 | | 6195 | | | 6200 |

Инв.№ подл. | Подпись и дата | Взам. инв.№

Продолжение

| Обозначение | Марка | Эскиз | Габаритные размеры, мм L | h | в | Масса, кг |
|---|---|---|---|---|---|---|
| 1.117.1-14.1-090000-07 | 3НЦ 62.22.25-200Т-1,3-2П-6 | 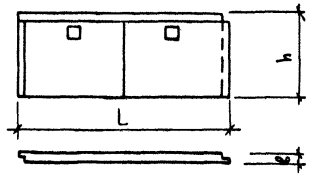 | 6195 | 2230 | 250 | 6200 |
| -08 | 3НЦ 62.22.25-200Т-1,3-2П-2 | | | | | |
| -09 | 3НЦ 62.22.25-200Т-1,3-2П-5 | | | | | |
| -10 | 3НЦ 65.22.25-200Т-1,3-2П-3 | | 6495 | | | 6500 |
| -11 | 3НЦ 65.22.25-200Т-1,3-2П-6 | | | | | |
| -12 | 3НЦ 65.22.25-200Т-1,3-2П-2 | | | | | |
| -13 | 3НЦ 56.22.25-200Т-1,3-2П-5в | 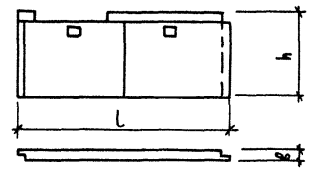 | 5595 | | | 5550 |
| -14 | 3НЦ 59.22.25-200Т-1,3-2П-2в | | 5895 | | | 5860 |
| -15 | 3НЦ 62.22.25-200Т-1,3-2П-6в | | 6195 | | | 6140 |
| -16 | 3НЦ 62.22.25-200Т-1,3-2П-5в | | | | | |
| -17 | 3НЦ 65.22.25-200Т-1,3-2П-3в | | 6495 | | | 6460 |
| -18 | 3НЦ 65.22.25-200Т-1,3-2П-2в | | | | | |
| 1.117.1-14.1-100000 | 3НЦ 56.22.25-200Т-3,1-2П-5в | 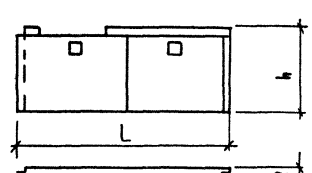 | 5595 | | | 5550 |
| -01 | 3НЦ 59.22.25-200Т-3,1-2П-2в | | 5895 | | | 5830 |
| -02 | 3НЦ 62.22.25-200Т-3,1-2П-5в | | 6195 | | | 6150 |
| -03 | 3НЦ 62.22.25-200Т-3,1-2П-6в | | | | | |
| -04 | 3НЦ 65.22.24-200Т-3,1-2П-2в | | 6495 | | | 6460 |
| -05 | 3НЦ 65.22.25-200Т-3,1-2П-3в | | | | | |
| | | | | | | |
| -06 | 3НЦ 56.22.25-200Т-1,3-2П-2б | 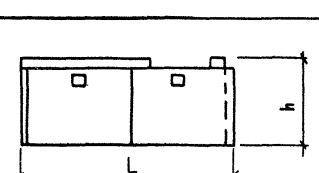 | 5595 | | | 5550 |
| -07 | 3НЦ 59.22.25-200Т-1,3-2П-2б | | 5895 | | | 5830 |
| -08 | 3НЦ 62.22.25-200Т-1,3-2П-3б | | 6195 | | | 6150 |
| -09 | 3НЦ 62.22.25-200Т-1,3-2П-2б | | | | | |
| -10 | 3НЦ 65.22.25-200Т-1,3-2П-3б | | 6495 | | | 6460 |
| -11 | 3НЦ 65.22.25-200Т-1,3-2П-2б | | | | | |
| | | | | | | |

Продолжение

| Обозначение | Марка | Эскиз | Габаритные L | Габаритные h | Габаритные b | Масса, кг |
|---|---|---|---|---|---|---|
| 1.117.1-14.1-110000 | ЗНЦ 52.22.25-200Т-33-2П-5 | 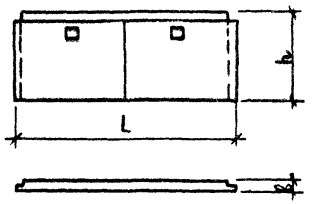 | 5200 | 2230 | 250 | 5180 |
| -01 | ЗНЦ 55.22.25-200Т-33-2П-2 | | 5500 | | | 5600 |
| -02 | ЗНЦ 55.22.25-200Т-33-2П-5 | | | | | |
| -03 | ЗНЦ 58.22.25-200Т-33-2П-6 | | 5800 | | | 5780 |
| -04 | ЗНЦ 58.22.25-200Т-33-2П-2 | | | | | |
| -05 | ЗНЦ 58.22.25-200Т-33-2П-5 | | | | | |
| -06 | ЗНЦ 61.22.25-200Т-33-2П-3 | | 6100 | | | 6100 |
| -07 | ЗНЦ 61.22.25-200Т-33-2П-6 | | | | | |
| -08 | ЗНЦ 61.22.25-200Т-33-2П-2 | | | | | |
| -09 | ЗНЦ 61.22.25-200Т-33-2П-5 | | | | | |
| -10 | ЗНЦ 64.22.25-200Т-33-2П-3 | | 6400 | | | 6400 |
| -11 | ЗНЦ 64.22.25-200Т-33-2П-6 | | | | | |
| -12 | ЗНЦ 64.22.25-200Т-33-2П-2 | | | | | |
| -13 | ЗНЦ 58.22.25-200Т-33-2П-2б | 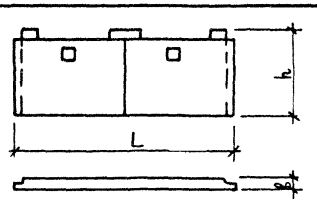 | 5800 | | | 5700 |
| -14 | ЗНЦ 64.22.25-200Т-33-2П-2б | | 6400 | | | 6300 |
| -15 | ЗНЦ 64.22.25-200Т-33-2П-2б | | | | | |
| | | | | | | |
| | | | | | | |
| | | | | | | |
| 1.117.1-14.1-120000 | ЗНЦ 43.22.25-200Т-4.1 | 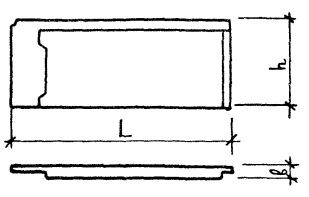 | 4345 | | | 4200 |
| -01 | ЗНЦ 45.22.25-200Т-4.1 | | 4645 | | | 4510 |
| -02 | ЗНЦ 49.22.25-200Т-4.1 | | 4945 | | | 4810 |
| -03 | ЗНЦ 52.22.25-200Т-4.1 | | 5245 | | | 5120 |
| -04 | ЗНЦ 55.22.25-200Т-4.1 | | 5545 | | | 5430 |
| | | | | | | |

Инв. № подл. | Подпись и дата | Взам. инв. №

Продолжение

| Обозначение | Марка | Эскиз | Габаритные размеры, мм | | | Масса, кг |
|---|---|---|---|---|---|---|
| | | | L | h | в | |
| 1.117.1-14 .1-120000 -05 | ЗНЦ43.22.25 - 200Т-1.4 | 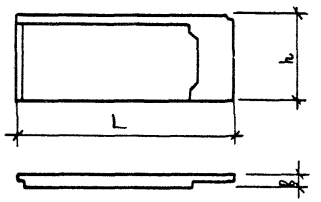 | 4345 | 2230 | 250 | 4200 |
| -06 | ЗНЦ46.22 25 -200Т -1.4 | | 4645 | | | 4510 |
| -07 | ЗНЦ49.22.25 -200Т-14 | | 4945 | | | 4810 |
| -08 | ЗНЦ 52.22 25 -200Т -1.4 | | 5245 | | | 5120 |
| -09 | ЗНЦ 55.22.25 -200Т -14 | | 5545 | | | 5430 |
| | | | | | | |
| | | | | | | |
| 1.117.1-14 .1-13 0000 | ЗНЦ 10.22 30 - 200Т - 8 8 | 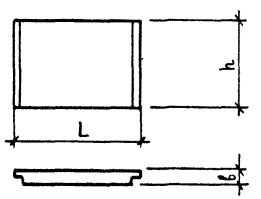 | 1025 | | | 1270 |
| -01 | ЗНЦ 13.22.30 - 200Т - 8,8 | | 1325 | | 300 | 1680 |
| -02 | ЗНЦ 16.22.30 -200Т -8.8 | | 1625 | | | 2100 |
| -03 | ЗНЦ 10,22. 35 - 200Т -8.8 | | 1025 | | | 1400 |
| -04 | ЗНЦ13,22, 35 -200Т -8,8 | | 1325 | | 350 | 1820 |
| -05 | ЗНЦ 16,22. 35 -200Т -8,8 | | 1625 | | | 2280 |
| | | | | | | |
| | | | | | | |
| | | | | | | |
| | | | | | | |
| | | | | | | |
| | | | | | | |
| | | | | | | |
| | | | | | | |
| | | | | | | |
| | | | | | | |
| | | | | | | |
| | | | | | | |
| | | | | | | |

| Инв. № подл. | Подпись и дата | Взамен. инв. № |
|---|---|---|
| | | |

| Поз. | Обозначение | | Наименование | Кол. на исполнен. 1.117.1-14.1-010000- | | | | | | | | | | Примечание |
|---|---|---|---|---|---|---|---|---|---|---|---|---|---|---|---|
| | | | | — | 01 | 02 | 03 | 04 | 05 | | | | | |
| | | | Документация | | | | | | | | | | | |
| | 1.117.1-14.1-010000 | СБ | Сборочный чертеж | × | × | × | × | × | × | | | | | |
| | 1.117.1-14.1-000000 | Д1 | Фрагменты 1, II, III | × | × | × | × | × | × | | | | | |
| | | Д5 | Узлы 1... 5 | × | × | × | × | × | × | | | | | см. фрагменты I, II |
| | | Д6 | Узлы 6, 7, 8 | × | × | × | × | × | × | | | | | см. фрагменты I, II |
| | | Д9 | Узлы 15, 16, 17 | × | × | × | × | × | × | | | | | |
| | | Д10 | Узлы 18.., 31 | × | × | × | × | × | × | | | | | см. фрагменты I, II |
| | 1.117.1-14.1-000000 | ТО | Техническое описание | × | × | × | × | × | × | | | | | |
| | 1.117.1-14.1-000000 | РС | Ведомость расхода стали | × | × | × | × | × | × | | | | | |
| | 1.117.1-14.1-000000 | РМ | Ведомость расхода материалов | × | × | × | × | × | × | | | | | |
| | | | Сборочные единицы | | | | | | | | | | | |
| 1 | 1.117.1-14.1-001000 | | Каркас пространств КПЦ1 | 1 | | | | | | | | | | |
| | | - 01 | КПЦ2 | | 1 | | | 1 | | | | | | |
| | | - 02 | КПЦ3 | | | 1 | | | | | | | | |
| | | - 03 | КПЦЧ | | | | 1 | | 1 | | | | | |
| 2 | 000400 | - 01 | Сетка С2 | 1 | | | | | | | | | | |

| | | |
|---|---|---|
| Нач. отд. | Росинский | |
| Н. контр. | Гиберман | |
| Гл. инж. от. | Первушин | |
| ГИП | Кривакин | |
| Ст. инж. | Самарина | |
| Ст. инж. | Симонова | |

1.117.1-14.1-010000

Панель цокольная ЗНЦ

| Стадия | Лист | Листов |
|---|---|---|
| Р | 1 | 2 |

ЦНИИЭП жилища

| Зона | Поз. | Обозначение | Наименование | Кол. на испол. 1.117.1-14.1-010000- | | | | | | | | | | Примечание |
|---|---|---|---|---|---|---|---|---|---|---|---|---|---|---|
| | | | | - | 01 | 02 | 03 | 04 | 05 | | | | | |
| | 2 | 1.117.1-14.1-000400 -03 | Сетка С4 | | 1 | | | | | | | | | |
| | | -06 | С7 | | | 1 | | | | | | | | |
| | | -09 | С10 | | | | 1 | | | | | | | |
| | | 000100 | СП1 | | | | | 1 | | | | | | |
| | | -01 | СП2 | | | | | | 1 | | | | | |
| | 3 | 009000 | Заполнение оконного проема | 1 | 1 | 1 | 1 | 1 | 1 | | | | | |
| | | | Материалы | | | | | | | | | | | |
| | 4 | | Бетон тяжелый марки М200 | 1,04 | 1,15 | 1,27 | 1,39 | 1,14 | 1,30 | | | | | м³ |
| | 5 | | Пенопласт полистирольный | | | | | | | | | | | |
| | | | ПСБ С марки 25 | | | | | | | | | | | |
| | | | Гост 15588-70* | | | | | | | | | | | |
| | | | толщиной 25 мм | 0,10 | 0,12 | 0,13 | 0,14 | 0,12 | 0,14 | | | | | м³ |
| | 6 | | Плиты фибролитовые | | | | | | | | | | | |
| | | | марки 300 Гост 8928-81 | | | | | | | | | | | |
| | | | толщиной 50 мм | 0,21 | 0,25 | 0,27 | 0,30 | 0,25 | 0,30 | | | | | м³ |
| | | | | | | | | | | | | | | |
| | | | | | | | | | | | | | | |
| | | | | | | | | | | | | | | |

Рис. 1

Вид А

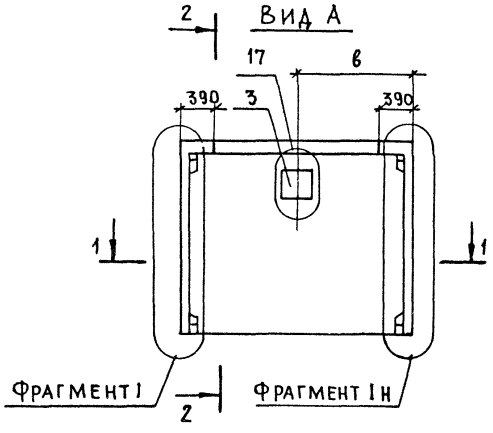


2-2

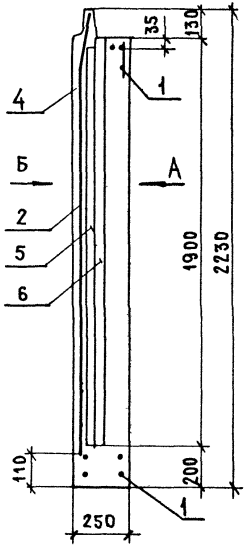


Вид Б

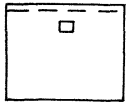

1-1

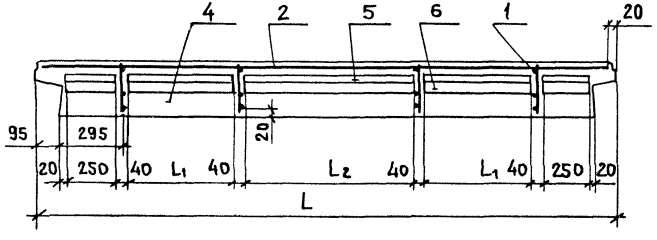


Рис. 2

Вид А

Остальное см Рис. 1

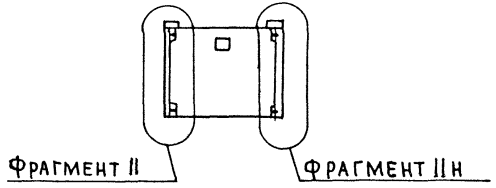


| Обозначение | Марка | Рис | Размеры, мм | | | | Масса, кг |
|---|---|---|---|---|---|---|---|
| | | | L | $L_1$ | $L_2$ | в | |
| 1.117.1-14.1-010000 | ЗНЦ 27.22.25-200Т-1.1-1П | 1 | 2690 | 500 | 800 | 1345 | 2680 |
| -01 | ЗНЦ 30.22.25-200Т-1.1-1П | | 2990 | 600 | 900 | 1495 | 2960 |
| -02 | ЗНЦ 33.22.25-200Т-1.1-1П | | 3290 | 800 | 800 | 1645 | 3270 |
| -03 | ЗНЦ 36.22.25-200Т-1.1-1П | | 3590 | 900 | 900 | 1795 | 3580 |
| -04 | ЗНЦ 30.22.25-200Т-1.1-1П-а | 2 | 2990 | 600 | 900 | 1495 | 2940 |
| -05 | ЗНЦ 36.22.25-200Т-1.1-1П-а | | 3590 | 900 | 900 | 1795 | 3530 |

| | | |
|---|---|---|
| Нач. отд. | Росинский | |
| Н. контр. | Гиберман | |
| Гл. инж. от. | Первушин | |
| ГИП | Кривакин | |

1.117.1-14.1-010000 СБ

Панель цокольная ЗНЦ
Сборочный чертеж

| Стадия | Масса | Масштаб |
|---|---|---|
| Р | см табл | 1:50 |
| Лист | Листов 1 | |

ЦНИИЭП жилища

| Формат | Зона | Поз. | Обозначение | Наименование | Количество на исполнение 1.117.1-14.1-020000- | | | | | | | | | | | | Примечание |
|---|---|---|---|---|---|---|---|---|---|---|---|---|---|---|---|---|---|
| | | | | | - | 01 | 02 | 03 | 04 | 05 | 06 | 07 | 08 | 09 | 10 | 11 | 12 | |
| | | | | Документация | | | | | | | | | | | | | | |
| А3 | | | 1.117.1-14.1-020000 СБ | Сборочный чертеж | х | х | х | х | х | х | х | х | х | х | х | х | х | |
| А3 | | | 1.117.1-14.1-000000 Д1 | Фрагменты I, II, III | х | х | х | х | х | х | х | х | х | х | х | х | х | |
| | | | 000000 Д5 | Узлы 1... 5 | х | х | х | х | х | х | х | х | х | х | х | х | х | См фрагмент I, II |
| | | | 000000 Д6 | Узлы 6, 7, 8 | х | х | х | х | х | х | х | х | х | х | х | х | х | См фрагмент I, II, III |
| | | | 000000 Д9 | Узлы 15, 16, 17 | х | х | х | х | х | х | х | х | х | х | х | х | х | |
| | | | 000000 Д10 | Узлы 18... 31 | х | х | х | х | х | х | х | х | х | х | х | х | х | См фрагмент I, II, III |
| А3 | | | 1.117.1-14.1-000000 ТО | Техническое описание | х | х | х | х | х | х | х | х | х | х | х | х | х | |
| А3 | | | 1.117.1-14.1-000000 РС | Ведомость расхода стали | х | х | х | х | х | х | х | х | х | х | х | х | х | |
| А3 | | | 1.117.1-14.1-000000 РМ | Ведомость расхода материалов | х | х | х | х | х | х | х | х | х | х | х | х | х | |
| | | | | Сборочные единицы | | | | | | | | | | | | | | |
| А3 | | 1 | 1.117.1-14.1-004000 | Каркас пространств КПЦ21 | 1 | | | | | | | | | | | | | |
| | | | -01 | КПЦ22 | | 1 | | | | | | | | | | | | |
| | | | -02 | КПЦ23 | | | 1 | | | | | | | | | | | |
| | | | -03 | КПЦ24 | | | | 1 | | | | | | | | | | |
| | | | -04 | КПЦ25 | | | | | 1 | | | | | | | | | |
| | | | -05 | КПЦ26 | | | | | | 1 | | | | | | | | |
| | | | -06 | КПЦ27 | | | | | | | 1 | | | | | | | |
| | | | -07 | КПЦ28 | | | | | | | | 1 | | | | | | |
| | | | -08 | КПЦ29 | | | | | | | | | 1 | | | | | |
| | | | -09 | КПЦ30 | | | | | | | | | | 1 | | | | |
| | | | -10 | КПЦ31 | | | | | | | | | | | 1 | | | |
| | | | -11 | КПЦ32 | | | | | | | | | | | | 1 | | |
| | | | -12 | КПЦ33 | | | | | | | | | | | | | 1 | |
| А3 | | 2 | 1.117.1-14.1-000400 -01 | Сетка С2 | 1 | 1 | | 1 | | | 1 | | | | | | | |
| | | | -02 | С4 | | | 1 | | 1 | | | 1 | | | 1 | | | |
| | | | -06 | С7 | | | | | | 1 | | | 1 | | | 1 | | |

Подл. | Подпись и дата | Взам. инв. №

| | | |
|---|---|---|
| Нач. отд. | Росинский | |
| Н. контр. | Гиберман | |
| Гл. инж. от | Первушин | |
| ГИП | Кривакин | |

1.117.1-14.1-020000 СБ

Панель цокольная ЗНЦ

| Стадия | Лист | Листов |
|---|---|---|
| Р | 1 | 2 |

ЦНИИЭП жилища

| Формат | Зона | Поз. | Обозначение | Наименование | Количество на исполнение 1.117.1-14.1-020000- | | | | | | | | | | | | Примечание |
|---|---|---|---|---|---|---|---|---|---|---|---|---|---|---|---|---|---|
| | | | | | — | 01 | 02 | 03 | 04 | 05 | 06 | 07 | 08 | 09 | 10 | 11 | 12 | |
| А3 | | 2 | 1117.1-14.1-000400-09 | Сетка С10 | | | | | | | | | | 1 | | | 1 | |
| А3 | | 3 | -01 | С2 | 1 | | 1 | | | 1 | | | | 1 | | | | |
| | | | -03 | С4 | | 1 | | | 1 | | | | 1 | | | | 1 | |
| | | | -06 | С7 | | | | 1 | | | | 1 | | | | 1 | | |
| | | | -09 | С10 | | | | | | | 1 | | | | 1 | | | |
| А3 | | 4 | 000600-07 | С29 | 1 | 1 | 1 | 1 | 1 | 1 | 1 | 1 | 1 | 1 | 1 | 1 | 1 | |
| | | 5 | 009000 | Заполнение оконного проема | 2 | 2 | 2 | 2 | 2 | 2 | 2 | 2 | 2 | 2 | 2 | 2 | 2 | |
| | | | | Материалы | | | | | | | | | | | | | | |
| | | 6 | | Бетон тяжелый марки М200 | 2,09 | 2,20 | 2,20 | 2,32 | 2,32 | 2,32 | 2,44 | 2,44 | 2,44 | 2,44 | 2,55 | 2,55 | 2,55 | м3 |
| | | 7 | | Пенопласт полистироль- | | | | | | | | | | | | | | |
| | | | | ный ПСБ-С марки 25 | | | | | | | | | | | | | | |
| | | | | Гост 15588-70* | | | | | | | | | | | | | | |
| | | | | толщиной 25мм | 0,22 | 0,24 | 0,24 | 0,25 | 0,25 | 0,25 | 0,27 | 0,27 | 0,27 | 0,27 | 0,28 | 0,28 | 0,28 | м3 |
| | | 8 | | Плиты фибролитовые | | | | | | | | | | | | | | |
| | | | | марки 300 Гост 8928-81 | | | | | | | | | | | | | | |
| | | | | толщиной 50мм | 0,46 | 0,49 | 0,49 | 0,52 | 0,52 | 0,52 | 0,55 | 0,55 | 0,55 | 0,55 | 0,57 | 0,57 | 0,57 | м3 |

Инв № подл. | Подпись и дата | Взам. инв. №

## Вид А

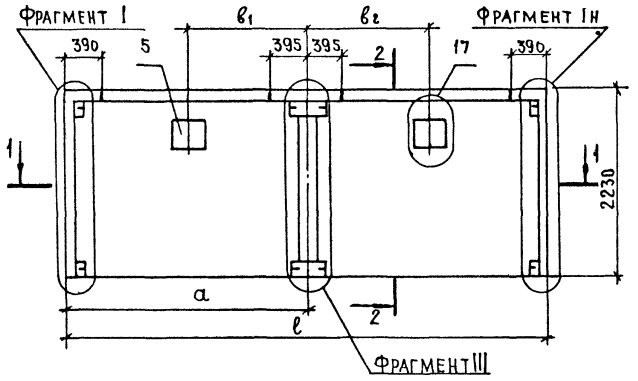


| Обозначение | Марка | Размеры, мм | | | | | | | | Масса, кг |
|---|---|---|---|---|---|---|---|---|---|---|
| | | ℓ | a | $b_1$ | $b_2$ | $L_1$ | $L_2$ | $L_3$ | $L_4$ | |
| 1.117.1-14.1-020000 | ЗНЦ54.22.25-200Т-11-2П-5 | 5390 | 2695 | 1350 | 1350 | 500 | 800 | 500 | 800 | 5400 |
| -01 | ЗНЦ57.22.25-200Т-11-2П-2 | 5690 | 2695 | 1350 | 1500 | 500 | 800 | 600 | 900 | 5680 |
| -02 | ЗНЦ57.22.25-200Т-11-2П-5 | | 2995 | 1500 | 1350 | 600 | 900 | 500 | 800 | |
| -03 | ЗНЦ60.22.25-200Т-11-2П-6 | 5990 | 2695 | 1350 | 1650 | 500 | 800 | 800 | 800 | 6000 |
| -04 | ЗНЦ60.22.25-200Т-11-2П-2 | | 2995 | 1500 | 1500 | 600 | 900 | 600 | 900 | |
| -05 | ЗНЦ60.22.25-200Т-11-2П-5 | | 3295 | 1650 | 1350 | 800 | 800 | 500 | 800 | |
| -06 | ЗНЦ63.22.25-200Т-11-2П-3 | 6290 | 2695 | 1350 | 1800 | 500 | 800 | 900 | 900 | 6300 |
| -07 | ЗНЦ63.22.25-200Т-11-2П-6 | | 2995 | 1500 | 1650 | 600 | 900 | 800 | 800 | |
| -08 | ЗНЦ63.22.25-200Т-11-2П-2 | | 3295 | 1650 | 1500 | 800 | 800 | 600 | 900 | |
| -09 | ЗНЦ63.22.25-200Т-11-2П-5 | | 3595 | 1900 | 1350 | 900 | 900 | 500 | 800 | |
| -10 | ЗНЦ66.22.25-200Т-11-2П-3 | 6590 | 2995 | 1500 | 1800 | 600 | 900 | 900 | 900 | 6600 |
| -11 | ЗНЦ66.22.25-200Т-11-2П-6 | | 3295 | 1650 | 1650 | 800 | 800 | 800 | 800 | |
| -12 | ЗНЦ66.22.25-200Т-11-2П-2 | | 3595 | 1800 | 1500 | 900 | 900 | 600 | 900 | |

## 2-2

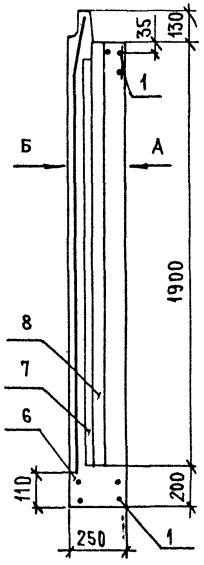


Схема раскладки сеток наружного слоя

## Вид Б

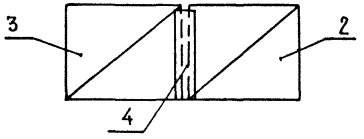


## 1-1

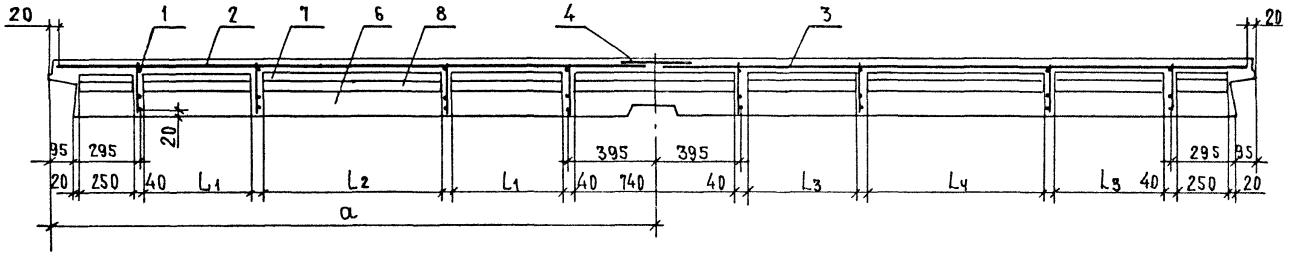


| | | | |
|---|---|---|---|
| Нач. отд. | Росинский | | |
| Н. контр. | Гиберман | | |
| Гл. инж. от | Первушин | | |
| ГИП | Кривакин | | |
| Ст. инж. | Симонова | | |

1.117.1-14.1 - 020000 сб

Панель цокольная ЗНЦ Сборочный чертеж

| Стадия | Масса | Масштаб |
|---|---|---|
| Р | см. табл. | 1:50 |
| Лист | Листов 1 | |

ЦНИИЭП жилища

Инв. № подл. | Подпись и дата | Взам. инв. №

| Формат | Зона | Поз. | Обозначение | Наименование | Количество на исполнение 1.117.1-14.1-030000 - -- | 01 | 02 | 03 | 04 | 05 | 06 | 07 | 08 | 09 | 10 | 11 | 12 | 13 | 14 | Примечание |
|---|---|---|---|---|---|---|---|---|---|---|---|---|---|---|---|---|---|---|---|---|
| | | | | Документация | | | | | | | | | | | | | | | | |
| А3 | | | 1.117.1-14.1-030000 СБ | Сборочный чертеж | × | × | × | × | × | × | × | × | × | × | × | × | × | × | × | |
| А3 | | | 1.117.1-14.1-000000 Д1 | Фрагменты I, II, III | × | × | × | × | × | × | × | × | × | × | × | × | × | × | × | |
| А3 | | | 000000 Д5 | Узлы 1...5 | × | × | × | × | × | × | × | × | × | × | × | × | × | × | × | См. фрагменты I, II |
| А3 | | | 000000 Д6 | Узлы 6, 7, 8 | × | × | × | × | × | × | × | × | × | × | × | × | × | × | × | См. фрагменты I, II, III |
| А3 | | | 000000 Д9 | Узлы 15, 16, 17 | × | × | × | × | × | × | × | × | × | × | × | × | × | × | × | |
| А3 | | | 000000 Д10 | Узлы 18...31 | × | × | × | × | × | × | × | × | × | × | × | × | × | × | × | См. фрагменты I, II, III |
| А3 | | | 1.117.1-14.1-000000 ТО | Техническое описание | × | × | × | × | × | × | × | × | × | × | × | × | × | × | × | |
| А3 | | | 1.117.1-14.1-000000 РС | Ведомость расхода стали | × | × | × | × | × | × | × | × | × | × | × | × | × | × | × | |
| А3 | | | 1.117.1-14.1-000000 РМ | Ведомость расхода материалов | × | × | × | × | × | × | × | × | × | × | × | × | × | × | × | |
| | | | | Сборочные единицы | | | | | | | | | | | | | | | | |
| А3 | | 1 | 1.117.1-14.1-004000-01 | Каркас пространств. КПЦ 22 | 1 | | | | | | | | | | | | | | | |
| | | | -02 | КПЦ 23 | | | | | | | 1 | | | | | | | | | |
| | | | -04 | КПЦ 25 | | 1 | | | | | | 1 | | | | | 1 | | | |
| | | | -06 | КПЦ 27 | | | 1 | | | | | | | | | | | | | |
| | | | -07 | КПЦ 28 | | | | | | | | | 1 | | | | | | | |
| | | | -08 | КПЦ 29 | | | | 1 | | | | | | | | | | | | |
| | | | -09 | КПЦ 30 | | | | | | | | | | 1 | | | | | | |
| | | | -10 | КПЦ 31 | | | | | 1 | | | | | | 1 | | | 1 | | |
| | | | -12 | КПЦ 33 | | | | | | 1 | | | | | | 1 | | | 1 | |
| А3 | | 2 | 000400-01 | Сетка С2 | 1 | | 1 | | | | | | | | | | | | | |
| | | | -03 | С4 | | 1 | | | 1 | | | | | | | | | | | |
| | | | -06 | С7 | | | | 1 | | | | | | | | | | | | |
| | | | -09 | С10 | | | | | | 1 | | | | | | | | | | |
| | | | 000700 | СП1 | | | | | | | 1 | 1 | 1 | | 1 | | 1 | 1 | | |
| | | | -01 | СП2 | | | | | | | | | | 1 | | 1 | | | 1 | |

| | | | |
|---|---|---|---|
| Нач.отд | Росинский | | |
| Н. контр. | Гиберман | | |
| Гл.инж.от. | Первушин | | |
| ГИП | Кривакин | | |
| Ст.инж. | Симонова | | |

1.117.1-14.1-030000

Панель цокольная 3НЦ

| Стадия | Лист | Листов |
|---|---|---|
| Р | 1 | 2 |

ЦНИИЭП жилища

Инв. № подл. | Подпись и дата | Взам. инв. №

| Формат | Зона | Поз. | Обозначение | Наименование | Количество на исполнение 1.117.1-14.1-030000- | | | | | | | | | | | | | | | Примечание |
|---|---|---|---|---|---|---|---|---|---|---|---|---|---|---|---|---|---|---|---|---|
| | | | | | – | 01 | 02 | 03 | 04 | 05 | 06 | 07 | 08 | 09 | 10 | 11 | 12 | 13 | 14 | |
| А3 | | 3 | 1.117.1-14.1-000700 | Сетка СП1 | 1 | 1 | | 1 | | 1 | | | | | | | 1 | | 1 | |
| | | | -01 | СП2 | | | 1 | | 1 | | | | | | | | | 1 | | |
| | | | 000400-01 | С2 | | | | | | | 1 | | | 1 | | | | | | |
| | | | -03 | С4 | | | | | | | | 1 | | | | 1 | | | | |
| | | | -06 | С7 | | | | | | | | | 1 | | | | | | | |
| | | | -09 | С10 | | | | | | | | | | | 1 | | | | | |
| | | 4 | 000600-07 | С29 | 1 | 1 | 1 | 1 | 1 | 1 | 1 | 1 | 1 | 1 | 1 | 1 | 1 | 1 | 1 | |
| | | 5 | 009000 | Заполнение оконного проема | 2 | 2 | 2 | 2 | 2 | 2 | 2 | 2 | 2 | 2 | 2 | 2 | 2 | 2 | 2 | |
| | | | | Материалы | | | | | | | | | | | | | | | | |
| | | 6 | | Бетон тяжелый | 2,19 | 2,30 | 2,42 | 2,42 | 2,54 | 2,54 | 2,19 | 2,30 | 2,42 | 2,42 | 2,54 | 2,54 | 2,29 | 2,52 | 2,52 | м³ |
| | | | | марки М200 | | | | | | | | | | | | | | | | |
| | | 7 | | Пенопласт полистирольный | 0,24 | 0,25 | 0,27 | 0,27 | 0,28 | 0,28 | 0,24 | 0,25 | 0,27 | 0,27 | 0,28 | 0,28 | 0,25 | 0,28 | 0,28 | м³ |
| | | | | ПСБ-С марки 25 | | | | | | | | | | | | | | | | |
| | | | | Гост 15588-70* δ=25мм | | | | | | | | | | | | | | | | |
| | | 8 | | Плиты фибролитовые | 0,49 | 0,52 | 0,55 | 0,55 | 0,57 | 0,57 | 0,49 | 0,52 | 0,55 | 0,55 | 0,57 | 0,57 | 0,52 | 0,57 | 0,57 | м³ |
| | | | | марки 300 Гост 8928-81 | | | | | | | | | | | | | | | | |
| | | | | δ=50мм | | | | | | | | | | | | | | | | |

Инв.№ подл. | Подпись и дата | Взам. инв.№

## Рис.1
Вид А

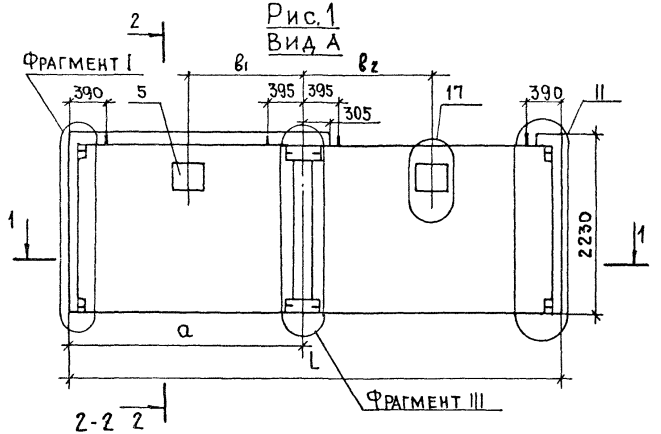


| Обозначение | Марка | Рис. | Размеры, мм | | | | | | | | Масса кг |
|---|---|---|---|---|---|---|---|---|---|---|---|
| | | | L | a | $b_1$ | $b_2$ | $l_1$ | $l_2$ | $l_3$ | $l_4$ | |
| 1.117.1-14.1-030000 | 3НЦ 57.22.25-200Т-1.1-2П-2 б | 1 | 5690 | 2695 | 1350 | 1500 | 500 | 800 | 600 | 900 | 5660 |
| -01 | 3НЦ 60.22.25-200Т-1.1-2П-2 б | | 5990 | 2995 | 1500 | 1500 | 600 | 900 | 600 | 900 | 5940 |
| -02 | 3НЦ 63.22.25-200Т-1.1-2П-3 б | | 6290 | 2695 | 1350 | 1800 | 500 | 800 | 900 | 900 | 6260 |
| -03 | 3НЦ 63.22.25-200Т-1.1-2П-2 б | | | 3295 | 1650 | 1500 | 800 | 800 | 600 | 900 | |
| -04 | 3НЦ 66.22.25-200Т-1.1-2П-3 б | | 6590 | 2995 | 1500 | 1800 | 600 | 900 | 900 | 900 | 6560 |
| -05 | 3НЦ 66.22.25-200Т-1.1-2П-2 б | | | 3595 | 1800 | 1500 | 900 | 900 | 600 | 900 | |
| -06 | 3НЦ 57.22.25-200Т-1.1-2П-5 в | 2 | 5690 | 2995 | 1500 | 1350 | 600 | 900 | 500 | 800 | 5660 |
| -07 | 3НЦ 60.22.25-200Т-1.1-2П-2 в | | 5990 | 2995 | 1500 | 1500 | 600 | 900 | 600 | 900 | 5940 |
| -08 | 3НЦ 63.22.25-200Т-1.1-2П-6 в | | 6290 | 2995 | 1500 | 1650 | 600 | 900 | 800 | 800 | 6260 |
| -09 | 3НЦ 63.22.25-200Т-1.1-2П-5 в | | | 3595 | 1800 | 1350 | 900 | 900 | 500 | 800 | |
| -10 | 3НЦ 66.22.25-200Т-1.1-2П-3 в | | 6590 | 2995 | 1500 | 1800 | 600 | 900 | 900 | 900 | 6560 |
| -11 | 3НЦ 66.22.25-200Т-1.1-2П-2 в | | | 3595 | 1800 | 1500 | 900 | 900 | 600 | 900 | |
| -12 | 3НЦ 60.22.25-200Т-1.1-2П-2 д | 3 | 5990 | 2995 | 1500 | 1500 | 600 | 900 | 600 | 900 | 5920 |
| -13 | 3НЦ 66.22.25-200Т-1.1-2П-3 д | | 6590 | 2995 | 1500 | 1800 | 600 | 900 | 900 | 900 | 6510 |
| -14 | 3НЦ 66.22.25-200Т-1.1-2П-2 д | | | 3595 | 1800 | 1500 | 900 | 900 | 600 | 900 | 6610 |

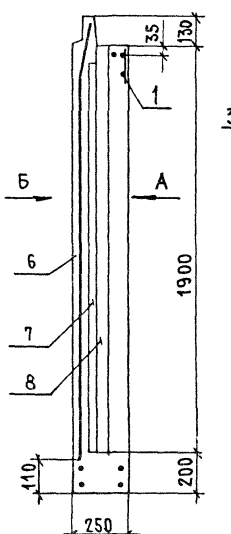


Схема раскладки сеток наружного слоя

Вид Б

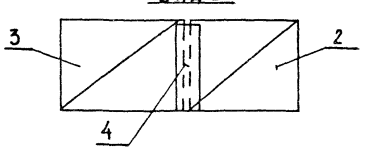


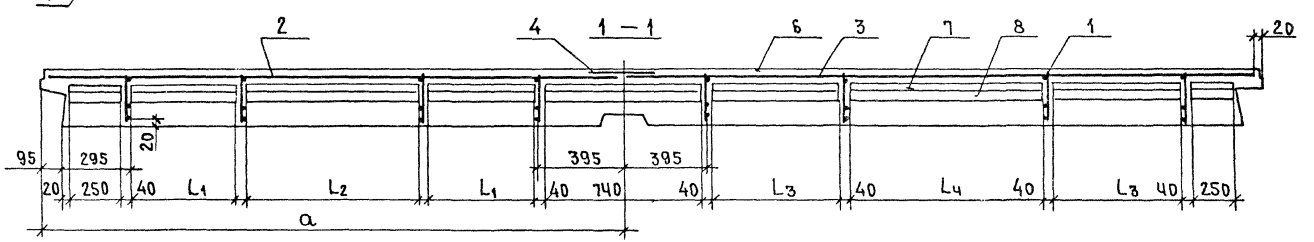


## Рис.2
Вид А. Остальное - см. рис.1

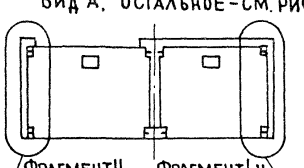


## Рис.3
Вид А. Остальное - см. рис.1

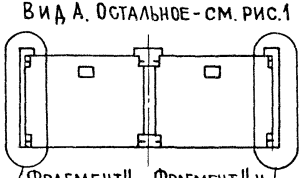


| | | |
|---|---|---|
| Нач. отд. | Росинский | |
| Н. контр. | Гиберман | |
| Гл. инж. от. | Первушин | |
| ГИП | Кривакин | |
| Ст. инж. | Симонова | |

1.117.1-14. 1-030000 СБ

Панель цокольная 3НЦ Сборочный чертеж

| Стадия | Масса | Масштаб |
|---|---|---|
| Р. | см. табл. | 1:50 |
| Лист | Листов 1 | |

ЦНИИЭП жилища

| Инв № подл | Подпись и дата | Взам инв № |
|---|---|---|
| | | |

| Формат | Зона | Поз. | Обозначение | Наименование | Кол на исполн 1.117.1-14.1-ОЧ 0000- — | 01 | 02 | 03 | 04 | 05 | 06 | 07 | | | Примечание |
|---|---|---|---|---|---|---|---|---|---|---|---|---|---|---|---|
| | | | | **Документация** | | | | | | | | | | | |
| А3 | | | 1.117.1-14.1-ОЧ 0000 СБ | Сборочный чертеж | Х | Х | Х | Х | Х | Х | Х | Х | | | |
| А3 | | | 1.117.1-14.1-00 0000 Д1 | Фрагменты I, II, III | Х | Х | Х | Х | Х | Х | Х | Х | | | |
| | | | 00 0000 Д2 | Фрагменты IV, V | Х | Х | Х | Х | Х | Х | Х | Х | | | |
| | | | 00 0000 Д5 | Узлы 1...5 | Х | Х | Х | Х | Х | Х | Х | Х | | | см фрагменты I, II |
| | | | 00 0000 Д6 | Узлы 6, 7, 8 | Х | Х | Х | Х | Х | Х | Х | Х | | | см фрагменты I, II |
| | | | 00 0000 Д7 | Узлы 9 10, 11 | Х | Х | Х | Х | Х | Х | Х | Х | | | см фрагмент V |
| | | | 00 0000 Д8 | Узлы 12, 13, 14 | Х | Х | Х | Х | Х | Х | Х | Х | | | см фрагмент V |
| | | | 00 0000 Д9 | Узлы 15, 16, 17 | Х | Х | Х | Х | Х | Х | Х | Х | | | |
| | | | 00 0000 Д10 | Узлы 18...31 | Х | Х | Х | Х | Х | Х | Х | Х | | | см фрагменты I, II, V |
| А3 | | | 1.117.1-14.1-00 0000 ТО | Техническое описание | Х | Х | Х | Х | Х | Х | Х | Х | | | |
| А3 | | | 1.117.1-14.1-00 0000 РС | Ведомость расхода стали на элемент | Х | Х | Х | Х | Х | Х | Х | Х | | | |
| А3 | | | 1.117.1-14.1-000000 РМ | Ведомость расхода материалов | Х | Х | Х | Х | Х | Х | Х | Х | | | |
| | | | | **Сборочные единицы** | | | | | | | | | | | |
| А3 | | 1 | 1.117.1-14.1-002000 | Каркас пространств КПЦ5 | 1 | | | | | | | | | | |
| | | | — 01 | КПЦ6 | | 1 | | | | | | | | | |

| | | |
|---|---|---|
| Нач.отд. | Росинский | |
| Н.контр. | Гиберман | |
| Гл инж от. | Первушин | |
| ГИП | Кривакин | |
| Ст.инж | Симонова | |

1.117.1-14. 1-04 0000

Панель цокольная ЗНЦ

| Стадия | Лист | Листов |
|---|---|---|
| Р | 1 | 2 |

ЦНИИЭП жилища

| Формат | Зона | Поз. | Обозначение | Наименование | Кол на исполн 1.117.1-14.1-04 0000 — | | | | | | | | | | Примечание |
|---|---|---|---|---|---|---|---|---|---|---|---|---|---|---|---|
| | | | | | — | 01 | 02 | 03 | 04 | 05 | 06 | 07 | | | |
| А3 | | 1 | 1.117.1-14.1-002000 - 02 | Каркас пространств КПЦ7 | | | 1 | | | | | | | | |
| | | | -03 | КПЦ8 | | | | 1 | | | | | | | |
| | | | -04 | КПЦ9 | | | | | 1 | | | | | | |
| | | | -05 | КПЦ10 | | | | | | 1 | | | | | |
| | | | -06 | КПЦ11 | | | | | | | 1 | | | | |
| | | | -07 | КПЦ12 | | | | | | | | 1 | | | |
| А3 | | 2 | 1.117.1-14.1-000400 -05 | Сетка С6 | 1 | | | | 1 | | | | | | |
| | | | -08 | С9 | | 1 | | | | 1 | | | | | |
| | | | -10 | С11 | | | 1 | | | | 1 | | | | |
| | | | -11 | С12 | | | | 1 | | | | 1 | | | |
| А4 | | 3 | 1.117.1-14.1-009000 | Заполнение оконного проема | 1 | 1 | 1 | 1 | 1 | 1 | 1 | 1 | | | |
| | | | | Материалы | | | | | | | | | | | |
| | | 4 | | Бетон тяжелый марки М200 | 1,15 | 1,27 | 1,39 | 1,50 | 1,15 | 1,27 | 1,39 | 1,50 | | | м3 |
| | | 5 | | Пенопласт полистирольный | | | | | | | | | | | |
| | | | | ПСБ-С марки 25 | | | | | | | | | | | |
| | | | | ГОСТ 15588-70* толщ. 25мм | 0,13 | 0,14 | 0,15 | 0,16 | 0,13 | 0,14 | 0,15 | 0,16 | | | м3 |
| | | 6 | | Плиты фибролитовые | | | | | | | | | | | |
| | | | | марки 300 ГОСТ 8928-81 | | | | | | | | | | | |
| | | | | толщиной δ= 50мм | 0,25 | 0,29 | 0,31 | 0,34 | 0,25 | 0,29 | 0,31 | 0,34 | | | м3 |

Рис.1
Вид А

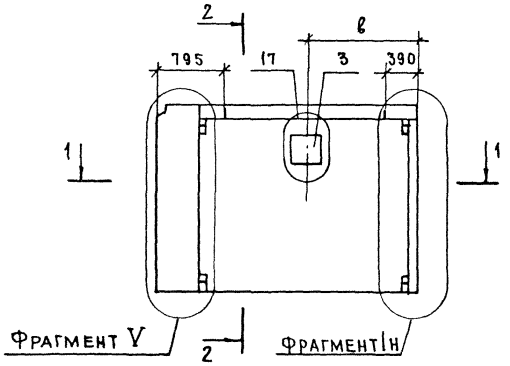


Вид Б

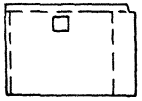

2-2

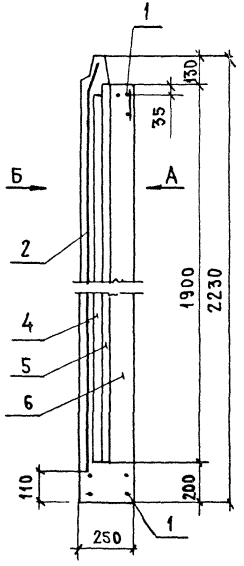


1-1

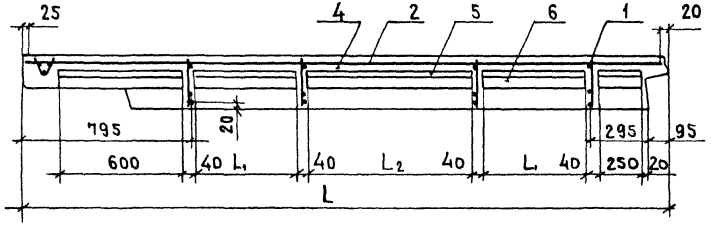


Рис.2
Вид А
Зеркальное отражение, Остальное см. Рис.1

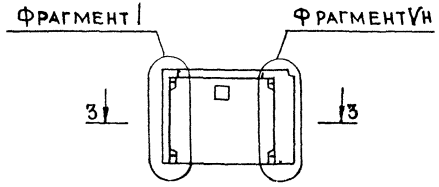


3-3

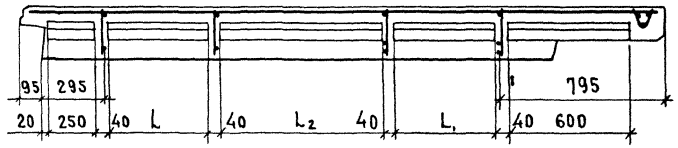


| Обозначение | Марка | Рис. | Размеры, мм | | | | Масса кг |
|---|---|---|---|---|---|---|---|
| | | | L | L1 | L2 | в | |
| 1.117.1-14. 1-040000 | ЗНЦ 31.22.25-200Т-2.1-1П | 1 | 3095 | 500 | 800 | 1345 | 2960 |
| -01 | ЗНЦ 34.22.25-200Т-2.1-1П | | 3395 | 600 | 900 | 1495 | 3290 |
| -02 | ЗНЦ 37.22.25-200Т-2.1-1П | | 3695 | 800 | 800 | 1645 | 3600 |
| -03 | ЗНЦ 40.22.25-200Т-2.1-1П | | 3995 | 900 | 900 | 1795 | 3870 |
| -04 | ЗНЦ 31.22.25-200Т-1.2-1П | 2 | 3095 | 500 | 800 | 1345 | 2960 |
| -05 | ЗНЦ 34.22.25-200Т-1.2-1П | | 3395 | 600 | 900 | 1495 | 3290 |
| -06 | ЗНЦ 37.22.25-200Т-1.2-1П | | 3695 | 800 | 800 | 1645 | 3600 |
| -07 | ЗНЦ 40.22.25-200Т-1.2-1П | | 3995 | 900 | 900 | 1795 | 3870 |

| | | |
|---|---|---|
| Нач. отд | Росинский | |
| Н.контр. | Гиберман | |
| Гл.инж.от. | Первушин | |
| ГИП | Кривакин | |
| Ст.инж. | Симонова | |

1.117.1-14. 1-040000 СБ

Панель цокольная ЗНЦ
Сборочный чертеж

| Стадия | Масса | Масштаб |
|---|---|---|
| Р | см. табл | 1:50 |
| Лист | Листов 1 | |

ЦНИИЭП жилища

Инв.№ подл. | Подпись и дата | Взам. инв.№

| Формат | Зона | Поз. | Обозначение | Наименование | Количество на исполнение 1.117.1-14.1-050000- | | | | | | | | | | | | | | | | | | | Примечание |
|---|---|---|---|---|---|---|---|---|---|---|---|---|---|---|---|---|---|---|---|---|---|---|---|---|
| | | | | | - | 01 | 02 | 03 | 04 | 05 | 06 | 07 | 08 | 09 | 10 | 11 | 12 | 13 | 14 | 15 | 16 | 17 | 18 | | | | |
| | | | | Документация | | | | | | | | | | | | | | | | | | | | | | |
| А3 | | | 1.117.1-14.1-050000 СБ | Сборочный чертеж | × | × | × | × | × | × | × | × | × | × | × | × | × | × | × | × | × | × | × | | | | |
| А3 | | | 1.117.1-14.1-000000 Д1 | Фрагменты I; II; III | × | × | × | × | × | × | × | × | × | × | × | × | × | × | × | × | × | × | × | | | | |
| А3 | | | Д2 | Фрагменты IV; V | × | × | × | × | × | × | × | × | × | × | × | × | × | × | × | × | × | × | × | | | | |
| А3 | | | Д5 | Узлы 1...5 | × | × | × | × | × | × | × | × | × | × | × | × | × | × | × | × | × | × | × | | | | См фрагменты I, II |
| А3 | | | Д6 | Узлы 6,7,8 | × | × | × | × | × | × | × | × | × | × | × | × | × | × | × | × | × | × | × | | | | См фрагменты I, II, III |
| А3 | | | Д7 | Узлы 9,10,11 | × | × | × | × | × | × | × | × | × | × | × | × | × | × | × | × | × | × | × | | | | См фрагмент V |
| А3 | | | Д8 | Узлы 12,13,14 | × | × | × | × | × | × | × | × | × | × | × | × | × | × | × | × | × | × | × | | | | См. фрагмент V |
| А3 | | | Д9 | Узлы 15,16,17 | × | × | × | × | × | × | × | × | × | × | × | × | × | × | × | × | × | × | × | | | | |
| А3 | | | Д10 | Узлы 18...31 | × | × | × | × | × | × | × | × | × | × | × | × | × | × | × | × | × | × | × | | | | См фрагменты I, II, III |
| А3 | | | 1.117.1-14.1-000000 ТО | Техническое описание | × | × | × | × | × | × | × | × | × | × | × | × | × | × | × | × | × | × | × | | | | |
| А3 | | | 1.117.1-14.1-000000 РС | Ведомость расхода стали | × | × | × | × | × | × | × | × | × | × | × | × | × | × | × | × | × | × | × | | | | |
| А3 | | | 1117.1-14.1-000000 РМ | Ведомость расхода материалов | × | × | × | × | × | × | × | × | × | × | × | × | × | × | × | × | × | × | × | | | | |
| | | | | Сборочные единицы | | | | | | | | | | | | | | | | | | | | | | |
| А3 | | 1 | 1.117.1-14.1-004000-13 | Каркас пространств. КПЦ34 | 1 | | | | | | | | | | | | | | | | | | | | | |
| | | | -15 | КПЦ36 | | 1 | | | | | | | | | | | | | | | | | | | | |
| | | | -17 | КПЦ38 | | | 1 | | | | | | | | | | | 1 | | | | | | | | |
| | | | -19 | КПЦ40 | | | | 1 | | | | | | | | | | | | | | | | | | |
| | | | -21 | КПЦ42 | | | | | 1 | | | | | | | | | | 1 | | | | | | | |
| | | | -23 | КПЦ44 | | | | | | 1 | | | | | | | | | | | | | | | | |
| | | | -25 | КПЦ46 | | | | | | | 1 | | | | | | | | | | | | | | | |
| | | | -27 | КПЦ48 | | | | | | | | 1 | | | | | | | | 1 | | | | | | |
| | | | -29 | КПЦ50 | | | | | | | | | 1 | | | | | | | | | | | | | |
| | | | -31 | КПЦ52 | | | | | | | | | | 1 | | | | | | | 1 | | | | | |
| | | | -33 | КПЦ54 | | | | | | | | | | | 1 | | | | | | | 1 | | | | |
| | | | -35 | КПЦ56 | | | | | | | | | | | | 1 | | | | | | | | | | |
| | | | -37 | КПЦ58 | | | | | | | | | | | | | 1 | | | | | | 1 | | | |

Инв. № подл. | Подпись и дата | Взам. инв. №

| | | |
|---|---|---|
| Нач.отд. | Росинский | |
| Н.контр | Гиберман | |
| Гл.инж.от | Сервушин | |
| ГИП | Кривакин | |
| Ст.инж. | Симонова | |

1.117.1-14.1-050000

Панель цокольная 3нц

| Стадия | Лист | Листов |
|---|---|---|
| Р | 1 | 2 |

ЦНИИЭП жилища

| Формат | Зона | Поз. | Обозначение | Наименование | Количество на исполнение 1.117.1-14. 1-05 0000- | | | | | | | | | | | | | | | | | | Примечание |
|---|---|---|---|---|---|---|---|---|---|---|---|---|---|---|---|---|---|---|---|---|---|---|---|
| | | | | | – | 01 | 02 | 03 | 04 | 05 | 06 | 07 | 08 | 09 | 10 | 11 | 12 | 13 | 14 | 15 | 16 | 17 | 18 | |
| А3 | | 2 | 1.117.1-14.1-00 0400-05 | СЕТКА С6 | 1 | | 1 | | | 1 | | | | 1 | | | | 1 | | | 1 | | | |
| | | | -08 | С9 | | 1 | | | 1 | | | | 1 | | | | 1 | | 1 | | | | 1 | |
| | | | -10 | С11 | | | | 1 | | | | 1 | | | | 1 | | | | 1 | | | | |
| | | | -11 | С12 | | | | | | | 1 | | | | 1 | | | | | | | 1 | | |
| А3 | | 3 | 000400-01 | С2 | 1 | 1 | | 1 | | | 1 | | | | | | | | | | | | | |
| | | | -03 | С4 | | | 1 | | 1 | | | 1 | | | 1 | | | | | | | | | |
| | | | -06 | С7 | | | | | | 1 | | | 1 | | | 1 | | | | | | | | |
| | | | -09 | С10 | | | | | | | | | | 1 | | | 1 | | | | | | | |
| | | | 000700 | СП1 | | | | | | | | | | | | | | 1 | 1 | 1 | | 1 | | |
| | | | -01 | СП2 | | | | | | | | | | | | | | | | | 1 | | 1 | |
| А3 | | 4 | 000600 -07 | С29 | 1 | 1 | 1 | 1 | 1 | 1 | 1 | 1 | 1 | 1 | 1 | 1 | 1 | 1 | 1 | 1 | 1 | 1 | 1 | |
| | | | | | | | | | | | | | | | | | | | | | | | | |
| А4 | | 5 | 009000 | Заполнение оконного проема | 2 | 2 | 2 | 2 | 2 | 2 | 2 | 2 | 2 | 2 | 2 | 2 | 2 | 2 | 2 | 2 | 2 | 2 | 2 | |
| | | | | | | | | | | | | | | | | | | | | | | | | |
| | | | | Материалы | | | | | | | | | | | | | | | | | | | | |
| | | 6 | | Бетон тяжелый | | | | | | | | | | | | | | | | | | | | |
| | | | | марки М200 | 2,20 | 2,32 | 2,32 | 2,43 | 2,43 | 2,43 | 2,55 | 2,55 | 2,55 | 2,55 | 2,67 | 2,67 | 2,67 | 2,30 | 2,42 | 2,54 | 2,53 | 2,66 | 2,65 | |
| | | 7 | | Пенопласт полистироль- | | | | | | | | | | | | | | | | | | | | |
| | | | | ный псб-с марки 25 | | | | | | | | | | | | | | | | | | | | |
| | | | | Гост 15588-70* | | | | | | | | | | | | | | | | | | | | |
| | | | | толщиной $\delta$ = 25 мм | 0,24 | 0,25 | 0,25 | 0,27 | 0,27 | 0,27 | 0,28 | 0,28 | 0,28 | 0,28 | 0,30 | 0,30 | 0,30 | 0,25 | 0,27 | 0,28 | 0,28 | 0,30 | 0,30 | |
| | | 8 | | Плиты фибролитовые | | | | | | | | | | | | | | | | | | | | |
| | | | | марки 300 гост8928-81 | | | | | | | | | | | | | | | | | | | | |
| | | | | толщиной $\delta$ = 50 мм | 0,49 | 0,52 | 0,52 | 0,55 | 0,55 | 0,55 | 0,58 | 0,58 | 0,58 | 0,58 | 0,61 | 0,61 | 0,61 | 0,52 | 0,55 | 0,58 | 0,58 | 0,61 | 0,61 | |

Рис. 1

Вид А

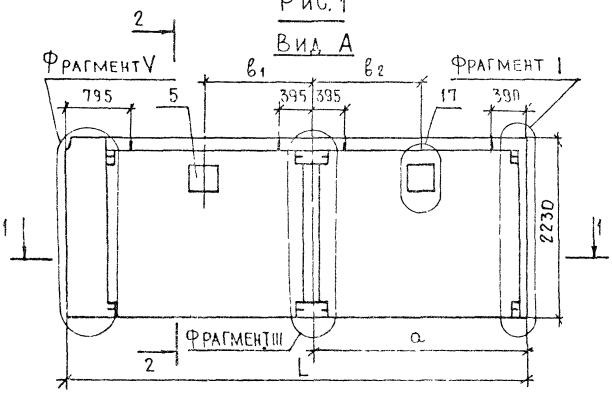


2-2

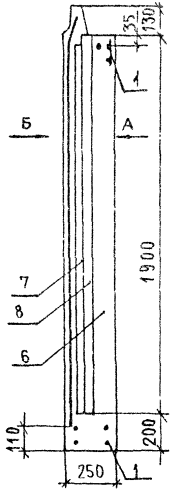


Схема раскладки сеток наружного слоя

Вид Б

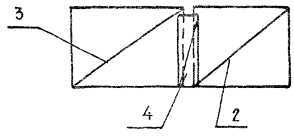


| Обозначение | Марк | Рис | Размеры, мм L | a | $b_1$ | $b_2$ | $L_1$ | $L_2$ | $L_3$ | $L_4$ | Масса кг |
|---|---|---|---|---|---|---|---|---|---|---|---|
| 1.117.1-14.1-050000 | ЗНЦ58.22.25-2 Т-21-2П-5 | 1 | 5795 | 2695 | 1350 | 1350 | 500 | 800 | 500 | 800 | 5680 |
| – 01 | ЗНЦ61.22.25-20 Т-21-2П-5 | | 6095 | 2695 | 1500 | 1350 | 600 | 900 | 500 | 800 | 6000 |
| – 02 | ЗНЦ61.22.25-20Т-21-2П-2 | | | 2995 | 1350 | 1500 | 500 | 800 | 600 | 900 | |
| – 03 | ЗНЦ64.22.25-20Т-21-2П-5 | | 6395 | 2695 | 1350 | 1350 | 800 | 900 | 500 | 800 | 6340 |
| – 04 | ЗНЦ64.22.25-2007-21-2П-2 | | | 2995 | 1500 | 1500 | 600 | 900 | 600 | 900 | |
| – 05 | ЗНЦ64.22.25-200Т-21-2П-6 | | | 3295 | 1350 | 1650 | 500 | 800 | 800 | 800 | |
| – 06 | ЗНЦ67.22.25-200Т-21-2П-5 | | 6695 | 2695 | 1800 | 1350 | 900 | 900 | 500 | 800 | 6600 |
| – 07 | ЗНЦ67.22.25-200Т-21-2П-2 | | | 2995 | 1650 | 1500 | 800 | 800 | 600 | 900 | |
| – 08 | ЗНЦ67.22.25-200Т-21-2П-6 | | | 3295 | 1500 | 1650 | 600 | 900 | 800 | 800 | |
| – 03 | ЗНЦ67.22.25-2225-21-2П-3 | | | 3595 | 1350 | 1800 | 500 | 800 | 900 | 900 | |
| – 10 | ЗНЦ70.22.25-200Т-21-2П-2 | | 6995 | 2995 | 1800 | 1500 | 900 | 900 | 600 | 900 | 6910 |
| – 11 | ЗНЦ70.22.25-200Т-21-2П-6 | | | 3295 | 1650 | 1650 | 800 | 800 | 800 | 800 | |
| – 12 | ЗНЦ70.22.25-200Т-21-2П-3 | | | 3595 | 1500 | 1800 | 600 | 900 | 900 | 900 | |
| – 13 | ЗНЦ64.22.25-200Т-21-2П-2б | 2 | 6095 | 2995 | 1350 | 1500 | 500 | 800 | 600 | 900 | 5940 |
| – 14 | ЗНЦ64.22.25-200Т-21-2П-2б | | 6395 | 2995 | 1500 | 1500 | 600 | 900 | 500 | 900 | 6260 |
| – 15 | ЗНЦ67.22.25-200Т-21-2П-2б | | 6695 | 2995 | 1650 | 1500 | 800 | 800 | 600 | 900 | 6570 |
| – 16 | ЗНЦ67.22.25-200Т-21-2П-3б | | | 3595 | 1350 | 1800 | 500 | 800 | 900 | 900 | |
| – 17 | ЗНЦ70.22.25-200Т-21-2П-2б | | 6995 | 2995 | 1800 | 1500 | 900 | 900 | 600 | 900 | 6850 |
| – 18 | ЗНЦ70.22.25-200Т-21-2П-3б | | | 3595 | 1500 | 1800 | 600 | 900 | 900 | 900 | |

1-1

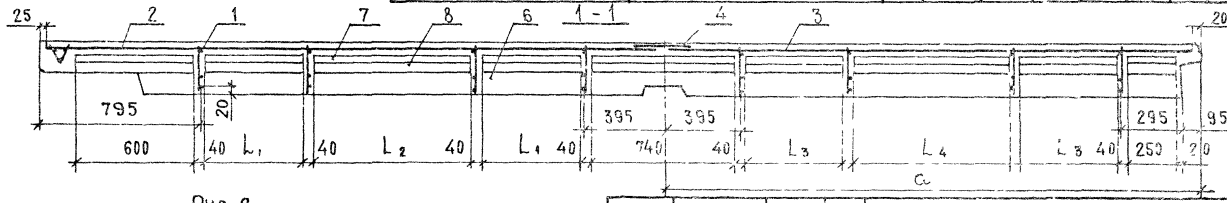


Рис. 2

Вид А Остальное см Рис.1

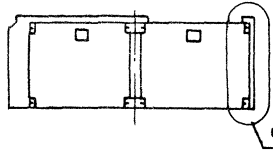


| | | |
|---|---|---|
| Нач отд | Росинский | |
| Н.контр | Гиберман | |
| Гл инж от | Первушин | |
| Тип | Кривакин | |
| Ст инж. | Симонова | |

1.117.1-14.1-050000 СБ

Панель цокольная ЗНЦ

Сборочный чертеж

| Стадия | Масса | Масштаб |
|---|---|---|
| Р. | см. табл | 1:50 |
| Лист | Листов 1 | |

ЦНИИЭПжилища

| Формат | Зона | Поз. | Обозначение | Наименование | Количество на исполнение 1.117.1-14.1-060000- | | | | | | | | | | | | | | | | | | | Примечание |
|---|---|---|---|---|---|---|---|---|---|---|---|---|---|---|---|---|---|---|---|---|---|---|---|---|
| | | | | | - | 01 | 02 | 03 | 04 | 05 | 06 | 07 | 08 | 09 | 10 | 11 | 12 | 13 | 14 | 15 | 16 | 17 | 18 | | |
| | | | | Документация | | | | | | | | | | | | | | | | | | | | |
| А3 | | | 1.117.1-14.1-06 0000 СБ | Сборочный чертеж | × | × | × | × | × | × | × | × | × | × | × | × | × | × | × | × | × | × | × | |
| А3 | | | 1.117.1-14.1-00 0000 Д1 | Фрагменты I, II, III | × | × | × | × | × | × | × | × | × | × | × | × | × | × | × | × | × | × | × | |
| А3 | | | Д2 | Фрагменты IV, V | × | × | × | × | × | × | × | × | × | × | × | × | × | × | × | × | × | × | × | |
| А3 | | | Д5 | Узлы 1...5 | × | × | × | × | × | × | × | × | × | × | × | × | × | × | × | × | × | × | × | См. фрагменты I, II |
| А3 | | | Д6 | Узлы 6, 7, 8 | × | × | × | × | × | × | × | × | × | × | × | × | × | × | × | × | × | × | × | См. фрагменты II, III |
| А3 | | | Д7 | Узлы 9, 10, 11 | × | × | × | × | × | × | × | × | × | × | × | × | × | × | × | × | × | × | × | См. фрагмент V |
| А3 | | | Д8 | Узлы 12, 13, 14 | × | × | × | × | × | × | × | × | × | × | × | × | × | × | × | × | × | × | × | См. фрагмент V |
| А3 | | | Д9 | Узлы 15, 16, 17 | × | × | × | × | × | × | × | × | × | × | × | × | × | × | × | × | × | × | × | |
| А3 | | | Д10 | Узлы 18... 31 | × | × | × | × | × | × | × | × | × | × | × | × | × | × | × | × | × | × | × | См. фрагменты I, II, III, V |
| А3 | | | 1.117.1-14.1-00 0000 ТО | Техническое описание | × | × | × | × | × | × | × | × | × | × | × | × | × | × | × | × | × | × | × | |
| А3 | | | 1.117.1-14.1-00 0000 РС | Ведомость расхода стали | × | × | × | × | × | × | × | × | × | × | × | × | × | × | × | × | × | × | × | |
| А3 | | | 1.117.1-14.1-00 0000 РМ | Ведомость расхода материалов | × | × | × | × | × | × | × | × | × | × | × | × | × | × | × | × | × | × | × | |
| | | | | Сборочные единицы | | | | | | | | | | | | | | | | | | | | |
| А3 | | 1 | 1.117.1-14.1-004000-14 | Каркас пространств. КПц 35 | 1 | | | | | | | | | | | | | | | | | | | |
| | | | -16 | КПц 37 | | 1 | | | | | | | | | | | | | | | | | | |
| | | | -18 | КПц 39 | | | 1 | | | | | | | | | | | 1 | | | | | | |
| | | | -20 | КПц 41 | | | | 1 | | | | | | | | | | | | | | | | |
| | | | -22 | КПц 43 | | | | | 1 | | | | | | | | | | 1 | | | | | |
| | | | -24 | КПц 45 | | | | | | 1 | | | | | | | | | | | | | | |
| | | | -26 | КПц 47 | | | | | | | 1 | | | | | | | | | | | | | |
| | | | -28 | КПц 49 | | | | | | | | 1 | | | | | | | | 1 | | | | |
| | | | -30 | КПц 51 | | | | | | | | | 1 | | | | | | | | | | | |
| | | | -32 | КПц 53 | | | | | | | | | | 1 | | | | | | | 1 | | | |
| | | | -34 | КПц 55 | | | | | | | | | | | 1 | | | | | | | 1 | | |
| | | | -36 | КПц 57 | | | | | | | | | | | | 1 | | | | | | | | |

Инв. № подл. | Подпись и дата | Взам. инв. №

| | | |
|---|---|---|
| Нач. отд. | Росинский | |
| Н. контр. | Гиберман | |
| Гл. инж. от. | Первушин | |
| ГИП | Кривакин | |
| Ст. инж. | Симонова | |

1.117.1-14.1-06 0000

Панель цокольная ЗНЦ

| Стадия | Лист | Листов |
|---|---|---|
| Р | 1 | 2 |

ЦНИИЭП жилища

| Формат | Зона | Поз. | Обозначение | Наименование | Количество на исполнение 1.117.1-14.1-06 0000- | | | | | | | | | | | | | | | | | | Примечание |
|---|---|---|---|---|---|---|---|---|---|---|---|---|---|---|---|---|---|---|---|---|---|---|---|
| | | | | | - | 01 | 02 | 03 | 04 | 05 | 06 | 07 | 08 | 09 | 10 | 11 | 12 | 13 | 14 | 15 | 16 | 17 | 18 | |
| А3 | | 1 | 1.117.1-14.1-004000-38 | Каркас пространств КПЦ59 | | | | | | | | | | | | | 1 | | | | | 1 | |
| А3 | | 2 | 000400-01 | Сетка С2 | 1 | 1 | | 1 | | | 1 | | | | | | | | | | | | |
| | | | -03 | С4 | | | 1 | | 1 | | | 1 | | | 1 | | | | | | | | |
| | | | -05 | С7 | | | | | | 1 | | | 1 | | | 1 | | | | | | | |
| | | | -09 | С10 | | | | | | | | | | 1 | | | 1 | | | | | | |
| А3 | | | 000700 | СП1 | | | | | | | | | | | | | | 1 | 1 | 1 | | 1 | |
| | | | -01 | СП2 | | | | | | | | | | | | | | | | | 1 | | 1 |
| А3 | | 3 | 000400-05 | С6 | 1 | | 1 | | | 1 | | | | 1 | | | | 1 | | | 1 | | |
| | | | -08 | С9 | | 1 | | | 1 | | | | 1 | | | | 1 | | 1 | | | | 1 |
| | | | -10 | С11 | | | | 1 | | | | 1 | | | | 1 | | | | 1 | | | |
| | | | -11 | С12 | | | | | | | 1 | | | | 1 | | | | | | | 1 | |
| А3 | | 4 | 000600-07 | С29 | 1 | 1 | 1 | 1 | 1 | 1 | 1 | 1 | 1 | 1 | 1 | 1 | 1 | 1 | 1 | 1 | 1 | 1 | 1 |
| А4 | | 5 | 009000 | Заполнение оконного проема | 2 | 2 | 2 | 2 | 2 | 2 | 2 | 2 | 2 | 2 | 2 | 2 | 2 | 2 | 2 | 2 | 2 | 2 | 2 |
| | | | | | | | | | | | | | | | | | | | | | | | |
| | | | | Материалы | | | | | | | | | | | | | | | | | | | |
| | | 6 | | Бетон тяжелый | | | | | | | | | | | | | | | | | | | |
| | | | | Марки М200 | 2,20 | 2,32 | 2,32 | 2,43 | 2,43 | 2,43 | 2,55 | 2,55 | 2,55 | 2,55 | 2,67 | 2,67 | 2,67 | 2,30 | 2,42 | 2,54 | 2,50 | 2,65 | 2,65 |
| | | 7 | | Пенопласт полистирольный ПСБ-С марки 25 | | | | | | | | | | | | | | | | | | | |
| | | | | Гост 15588-70* | | | | | | | | | | | | | | | | | | | |
| | | | | Толщиной $\delta$ = 25 мм | 0,24 | 0,25 | 0,25 | 0,27 | 0,27 | 0,27 | 0,28 | 0,28 | 0,28 | 0,28 | 0,30 | 0,30 | 0,30 | 0,25 | 0,27 | 0,28 | 0,28 | 0,30 | 0,30 |
| | | 8 | | Плиты фибролитовые | | | | | | | | | | | | | | | | | | | |
| | | | | Марки 300 Гост 8928-81 | | | | | | | | | | | | | | | | | | | |
| | | | | Толщиной $\delta$ = 50 мм. | 0,49 | 0,52 | 0,52 | 0,55 | 0,55 | 0,55 | 0,58 | 0,58 | 0,58 | 0,58 | 0,61 | 0,61 | 0,61 | 0,52 | 0,55 | 0,58 | 0,53 | 0,61 | 0,6 |

Инв. № подл. | Подпись и дата | Взам. инв. №

## Рис. 1
### Вид А

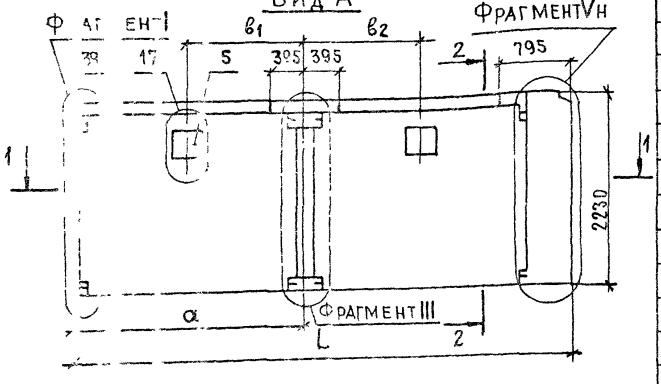


Схема раскладки сеток наружного слоя
Вид 6

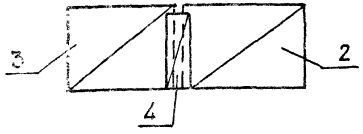


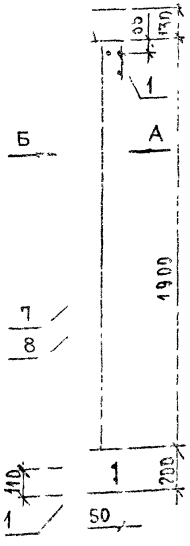


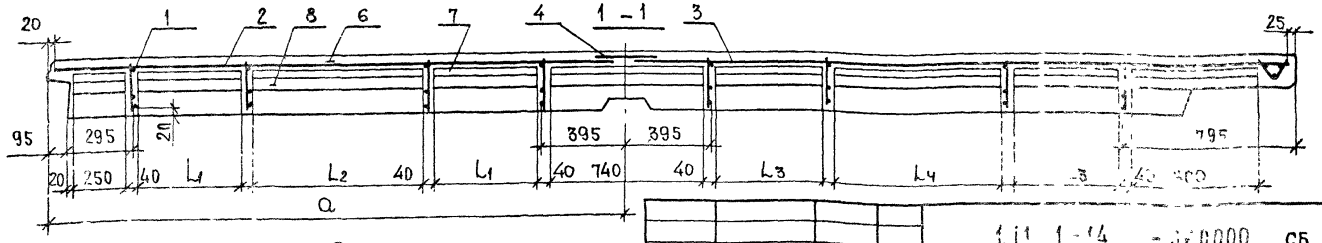


## Рис. 2
Фрагмент II
Вид А. Остальное - см. рис.1

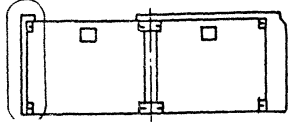

| Обозначение | Марка | Рис | Габариты, мм L | a | $B_1$ | $B_2$ | $L_1$ | $L_2$ | $L_3$ | $L_4$ | Масса, кг |
|---|---|---|---|---|---|---|---|---|---|---|---|
| 1.117.1-14.1-060000 | ЗНЦ58.22.25-200Т-12-2П-5 | 1 | 5795 | 2695 | 1350 | 1350 | 500 | 800 | 500 | 800 | 5680 |
| -01 | ЗНЦ61.22.25-200Т-12-2П-2 | | 6095 | 2695 | 1350 | 1500 | 500 | 800 | 600 | 900 | 6000 |
| -02 | ЗНЦ61.22.25-200Т-12-2П-5 | | | 2995 | 1500 | 1350 | 600 | 900 | 500 | 800 | |
| -03 | ЗНЦ64.22.25-200Т-12-2П-6 | | 6395 | 2695 | 1350 | 1650 | 500 | 800 | 800 | 800 | 6340 |
| -04 | ЗНЦ64.22.25-200Т-12-2П-2 | | | 2995 | 1500 | 1500 | 600 | 900 | 600 | 900 | |
| -05 | ЗНЦ64.22.25-200Т-12-2П-5 | | | 3295 | 1650 | 1350 | 800 | 800 | 500 | 800 | |
| -06 | ЗНЦ67.22.25-200Т-12-2П-3 | | 6695 | 2695 | 1350 | 1800 | 500 | 800 | 900 | 900 | 6600 |
| -07 | ЗНЦ67.22.25-200Т-12-2П-6 | | | 2995 | 1500 | 1650 | 600 | 900 | 800 | 800 | |
| -08 | ЗНЦ67.22.25-200Т-12-2П-2 | | | 3295 | 1650 | 1500 | 800 | 800 | 600 | 900 | |
| -09 | ЗНЦ67.22.25-200Т-12-2П-5 | | | 3595 | 1800 | 1350 | 900 | 900 | 500 | 800 | |
| -10 | ЗНЦ70.22.25-200Т-12-2П-3 | | 6995 | 2995 | 1500 | 1650 | 600 | 900 | 900 | 900 | 6910 |
| -11 | ЗНЦ70.22.25-200Т-12-2П-6 | | | 3295 | 1650 | 1650 | 800 | 800 | 800 | 800 | |
| -12 | ЗНЦ70.22.25-200Т-12-2П-2 | | | 3595 | 1800 | 1500 | 900 | 900 | 600 | 900 | |
| -13 | ЗНЦ61.22.25-200Т-12-2П-5в | 2 | 6095 | 2995 | 1500 | 1350 | 600 | 900 | 500 | 800 | 5940 |
| -14 | ЗНЦ64.22.25-200Т-12-2П-2в | | 6395 | 2995 | 1500 | 1500 | 600 | 900 | 600 | 900 | 6260 |
| -15 | ЗНЦ67.22.25-200Т-12-2П-6в | | 6695 | 2995 | 1500 | 1650 | 600 | 900 | 800 | 800 | 6570 |
| -16 | ЗНЦ67.22.25-200Т-12-2П-5в | | | 3595 | 1800 | 1350 | 900 | 900 | 500 | 800 | |
| -17 | ЗНЦ70.22.25-200Т-12-2П-3в | | 6995 | 2995 | 1500 | 1650 | 600 | 900 | 900 | 900 | 6860 |
| -18 | ЗНЦ70.22.25-200Т-12-2П-2в | | | 3595 | 1800 | 1500 | 900 | 900 | 600 | 900 | |

| | | | |
|---|---|---|---|
| Нач. отд. | Росинский | | |
| Н. контр. | Гиберман | | |
| Гл. инж. от | Первушин | | |
| ГИП | Кривакин | | |
| Ст. инж. | Симонова | | |

1.117.1-14.1-060000 СБ

Панель цокольная ЗНЦ
Сборочный чертеж

| Стадия | Масса | Масштаб |
|---|---|---|
| Р | см. табл. | 1:50 |

Лист | Листов 1

ЦНИИЭП жилища

| Формат | Зона | Поз. | Обозначение | Наименование | Количество на исполнение 1.117.1-14.1-070000- | | | | | | | | | | | Примечание |
|---|---|---|---|---|---|---|---|---|---|---|---|---|---|---|---|---|
| | | | | | - | 01 | 02 | 03 | 04 | 05 | 06 | 07 | 08 | 09 | 10 | 11 | |
| | | | | Документация | | | | | | | | | | | | | |
| А3 | | | 1.117.1-14.1-070000 СБ | Сборочный чертеж | × | × | × | × | × | × | × | × | × | × | × | × | |
| А3 | | | 1.117.1-14.1-000000 Д1 | Фрагменты I, II, III | × | × | × | × | × | × | × | × | × | × | × | × | |
| А3 | | | Д3 | Фрагменты VI, VII | × | × | × | × | × | × | × | × | × | × | × | × | |
| А3 | | | Д5 | Узлы 1...5 | × | × | × | × | × | × | × | × | × | × | × | × | См. фрагменты I, II, VII |
| А3 | | | Д6 | Узлы 6, 7, 8 | × | × | × | × | × | × | × | × | × | × | × | × | См. фрагменты III |
| А3 | | | Д8 | Узлы 12, 13, 14 | × | × | × | × | × | × | × | × | × | × | × | × | См. фрагменты VI, VII |
| А3 | | | Д9 | Узлы 15, 16, 17 | × | × | × | × | × | × | × | × | × | × | × | × | |
| А3 | | | Д10 | Узлы 18...31 | × | × | × | × | × | × | × | × | × | × | × | × | См. фрагменты I, II, IV, V |
| А3 | | | 1.117.1-14.1-000000 ТО | Техническое описание | × | × | × | × | × | × | × | × | × | × | × | × | |
| А3 | | | 1.117.1-14.1-000000 РС | Ведомость расхода стали | × | × | × | × | × | × | × | × | × | × | × | × | |
| А3 | | | 1.117.1-14.1-000000 РМ | Ведомость расхода материалов | × | × | × | × | × | × | × | × | × | × | × | × | |
| | | | | Сборочные единицы | | | | | | | | | | | | | |
| А3 | | 1 | 1.117-1-14.1-003000 | Каркас пространств. КНЦ13 | 1 | | | | | | | | | | | | |
| | | | -01 | КНЦ14 | | 1 | | | 1 | | | | | | | | |
| | | | -02 | КПЦ15 | | | 1 | | | | | | | | | | |
| | | | -03 | КПЦ16 | | | | 1 | | 1 | | | | | | | |
| | | | -04 | КПЦ17 | | | | | | | 1 | | | | | | |
| | | | -05 | КПЦ18 | | | | | | | | 1 | | | 1 | | |
| | | | -06 | КПЦ19 | | | | | | | | | 1 | | | | |
| | | | -07 | КПЦ20 | | | | | | | | | | 1 | | 1 | |
| А3 | | 2 | 000400 | Сетка С1 | 1 | | | | | | 1 | | | | | | |
| | | | -02 | С3 | | 1 | | | | | | 1 | | | | | |
| | | | -04 | С5 | | | 1 | | | | | | 1 | | | | |
| | | | -07 | С8 | | | | 1 | | | | | | 1 | | | |

Инв. № подл. | Подпись и дата | Взам. инв. №

| | | |
|---|---|---|
| Нач. отд. | Росинский | |
| Н. контр. | Гиберман | |
| Гл. инж. от. | Первушин | |
| ГИП | Кривакин | |

1.117.1-14.1-070000

Панель цокольная ЗНЦ

| Стадия | Лист | Листов |
|---|---|---|
| Р | 1 | 2 |

ЦНИИЭП жилища

| Формат | Зона | Поз. | Обозначение | Наименование | Количество на исполнение 1.117.1-14.1-07 0000- — | 01 | 02 | 03 | 04 | 05 | 06 | 07 | 08 | 09 | 10 | 11 | Примечание |
|---|---|---|---|---|---|---|---|---|---|---|---|---|---|---|---|---|---|
| А3 | | 2 | 1.117.1-14.1-000700 -02 | СП3 | | | | | | | | | | | 1 | | |
| | | | -03 | СП4 | | | | | | | | | | | | 1 | |
| | | | -04 | СП5 | | | | | 1 | | | | | | | | |
| | | | -05 | СП6 | | | | | | 1 | | | | | | | |
| А4 | | 3 | 009000 | Заполнение оконного проема | 1 | 1 | 1 | 1 | 1 | 1 | 1 | 1 | 1 | 1 | 1 | 1 | |
| | | | | | | | | | | | | | | | | | |
| | | | | Материалы | | | | | | | | | | | | | |
| | | 4 | | Бетон тяжелый | | | | | | | | | | | | | |
| | | | | марки М200 | 1.00 | 1.12 | 1.23 | 1.35 | 1.10 | 1.33 | 1.00 | 1.12 | 1.23 | 1.35 | 1.10 | 1.33 | м3 |
| | | 5 | | Пенопласт полистирольный | | | | | | | | | | | | | |
| | | | | ПСБ-С марки 25 | | | | | | | | | | | | | |
| | | | | ГОСТ 15588-70* $\delta$ = 25 мм | 0.10 | 0.12 | 0.13 | 0.14 | 0.12 | 0.14 | 0.10 | 0.12 | 0.13 | 0.14 | 0.12 | 0.14 | м3 |
| | | 6 | | Плиты фибролитовые | | | | | | | | | | | | | |
| | | | | марки 300 | | | | | | | | | | | | | |
| | | | | ГОСТ 8928-81 | | | | | | | | | | | | | |
| | | | | толщиной $\delta$ = 50 мм | 0.19 | 0.23 | 0.25 | 0.28 | 0.23 | 0.28 | 0.19 | 0.23 | 0.25 | 0.28 | 0.23 | 0.28 | м3 |

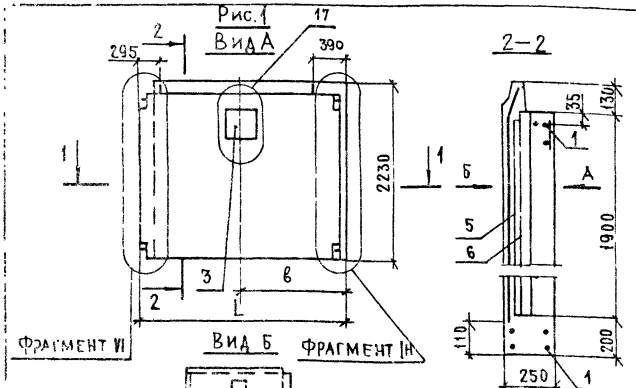


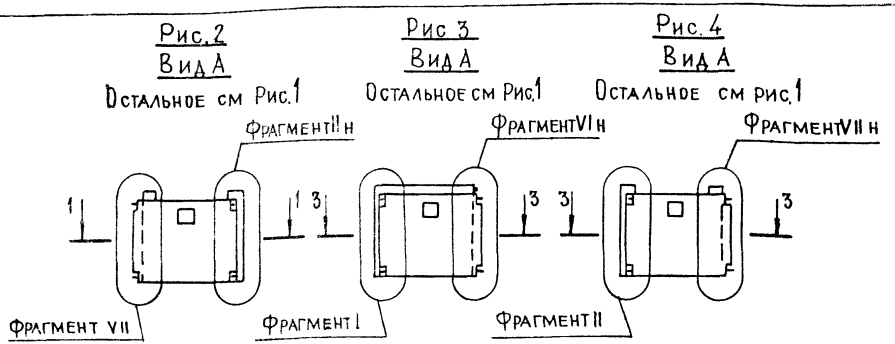


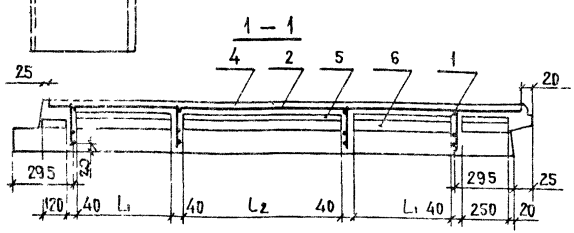


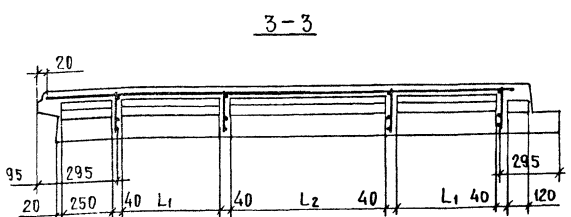


| Обозначение | Марка | Рис. | Размеры, мм | | | | Масса кг |
|---|---|---|---|---|---|---|---|
| | | | L | $L_1$ | $L_2$ | B | |
| 1.117.1-14.1-070000 | ЗНЦ 26.22.25-200Т-3 1-1П | 1 | 2595 | 500 | 800 | 1345 | 2570 |
| – 01 | ЗНЦ 29 22.25-200Т-3.1-1П | | 2895 | 600 | 900 | 1495 | 2800 |
| – 02 | ЗНЦ 32 22.25-200Т-3 1-1П | | 3195 | 800 | 800 | 1645 | 3170 |
| – 03 | ЗНЦ 35. 22.25-200Т-3 1-1П | | 3495 | 900 | 900 | 1795 | 3490 |
| – 04 | ЗНЦ 29. 22.25-200Т-3 1-1П-О | 2 | 2895 | 600 | 900 | 1495 | 2840 |
| – 05 | ЗНЦ 35.22.25-200Т-3.1-1П-О | | 3495 | 900 | 900 | 1795 | 3430 |
| – 06 | ЗНЦ 26 22.25-200Т-1 3-1П | 3 | 2595 | 500 | 800 | 1345 | 2570 |
| – 07 | ЗНЦ 29. 22.25-200Т-1.3-1П | | 2895 | 600 | 900 | 1495 | 2890 |
| – 08 | ЗНЦ 32. 22.25-200Т-1 3-1П | | 3195 | 800 | 800 | 1645 | 3170 |
| – 09 | ЗНЦ 35. 22.25-200Т-1. 3-1П | | 3495 | 900 | 900 | 1795 | 3490 |
| – 10 | ЗНЦ 29 22.25-200Т-1. 3-1П-О | 4 | 2895 | 600 | 900 | 1495 | 2840 |
| – 11 | ЗНЦ 35 22.25-200Т-1 3-1П-О | | 3495 | 900 | 900 | 1795 | 3430 |

| | | |
|---|---|---|
| Нач.отд | Росинский | |
| Н. контр | Гиберман | |
| Гл.инж.от | Первушин | |
| ГИП | Кривакин | |

1.117.1-14.1-070000 СБ

Панель цокольная ЗНЦ
Сборочный чертеж

| Стадия | Масса | Масштаб |
|---|---|---|
| Р | см табл | 1:50 |
| Лист | Листов | |

ЦНИИЭП жилищ

Инв.№ подл. | Подпись и дата | Взам.инв.№

| Формат | Зона | Поз. | Обозначение | Наименование | Количество на исполнение 1.117.1-14.1-080000- | | | | | | | | | | | | | | | | | | | Примечание |
|---|---|---|---|---|---|---|---|---|---|---|---|---|---|---|---|---|---|---|---|---|---|---|---|---|
| | | | | | — | 01 | 02 | 03 | 04 | 05 | 06 | 07 | 08 | 09 | 10 | 11 | 12 | 13 | 14 | 15 | 16 | 17 | 18 | | | | |
| | | | | Документация | | | | | | | | | | | | | | | | | | | | |
| А3 | | | 1.117.1-14.1-080000 СБ | Сборочный чертеж | × | × | × | × | × | × | × | × | × | × | × | × | × | × | × | × | × | × | × | | | | |
| А3 | | | 1.117.1-14.1-000000 Д1 | Фрагменты I, II, III | × | × | × | × | × | × | × | × | × | × | × | × | × | × | × | × | × | × | × | | | | |
| | | | Д3 | Фрагменты VI, VII | × | × | × | × | × | × | × | × | × | × | × | × | × | × | × | × | × | × | × | | | | |
| | | | Д5 | Узлы 1... 5 | × | × | × | × | × | × | × | × | × | × | × | × | × | × | × | × | × | × | × | | | | См фрагмент I, II, VI |
| | | | Д6 | Узлы 6, 7, 8 | × | × | × | × | × | × | × | × | × | × | × | × | × | × | × | × | × | × | × | | | | См. фрагменты I, II, III |
| | | | Д8 | Узлы 12, 13, 14 | × | × | × | × | × | × | × | × | × | × | × | × | × | × | × | × | × | × | × | | | | См. фрагмент VI |
| | | | Д9 | Узлы 15, 16, 17 | × | × | × | × | × | × | × | × | × | × | × | × | × | × | × | × | × | × | × | | | | |
| | | | Д10 | Узлы 18... 31 | × | × | × | × | × | × | × | × | × | × | × | × | × | × | × | × | × | × | × | | | | См фрагменты I, II, III, VI |
| А3 | | | 1.117.1-14.1-000000 ТО | Техническое описание | × | × | × | × | × | × | × | × | × | × | × | × | × | × | × | × | × | × | × | | | | |
| А3 | | | 1.117.1-14.1-000000 РС | Ведомость расхода стали | × | × | × | × | × | × | × | × | × | × | × | × | × | × | × | × | × | × | × | | | | |
| А3 | | | 1.117.1 14.1-000000 РМ | Ведомость расхода материалов | × | × | × | × | × | × | × | × | × | × | × | × | × | × | × | × | × | × | × | | | | |
| | | | | Сборочные единицы | | | | | | | | | | | | | | | | | | | | | | |
| А3 | | 1 | 1.117.1-14.1-005000 | Каркас пространств КПЦ60 | 1 | | | | | | | | | | | | | | | | | | | | | |
| | | | -02 | КПЦ62 | | 1 | | | | | | | | | | | | | | | | | | | | |
| | | | -04 | КПЦ64 | | | 1 | | | | | | | | | | | 1 | | | | | | | | |
| | | | -06 | КПЦ66 | | | | 1 | | | | | | | | | | | | | | | | | | |
| | | | -08 | КПЦ68 | | | | | 1 | | | | | | | | | | 1 | | | | | | | |
| | | | -09 | КПЦ70 | | | | | | 1 | | | | | | | | | | | | | | | | |
| | | | -12 | КПЦ72 | | | | | | | 1 | | | | | | | | | | | | | | | |
| | | | -14 | КПЦ74 | | | | | | | | 1 | | | | | | | | 1 | | | | | | |
| | | | -16 | КПЦ76 | | | | | | | | | 1 | | | | | | | | | | | | | |
| | | | -18 | КПЦ78 | | | | | | | | | | 1 | | | | | | | 1 | | | | | |
| | | | -20 | КПЦ80 | | | | | | | | | | | 1 | | | | | | | 1 | | | | |
| | | | -22 | КПЦ82 | | | | | | | | | | | | 1 | | | | | | | | | | |
| | | | -24 | КПЦ84 | | | | | | | | | | | | | 1 | | | | | | 1 | | | |

| | | |
|---|---|---|
| Нач. отд. | Росинский | |
| Н. контр. | Гиберман | |
| Гл. инж. от | Первушин | |
| ГИП | Кривакин | |
| Ст. инж. | Симонова | |

1.117.1-14.1-080000

Панель цокольная ЗНЦ

| Стадия | Лист | Листов |
|---|---|---|
| Р | 1 | 2 |

ЦНИИЭП жилища

Инв. № подл. | Подпись и дата | Взам. инв. №

| Формат | Зона | Поз. | Обозначение | Наименование | Количество на исполнение 1.117.1-14.1-080000 - | | | | | | | | | | | | | | | | | | | Примечание |
|---|---|---|---|---|---|---|---|---|---|---|---|---|---|---|---|---|---|---|---|---|---|---|---|---|
| | | | | | - | 01 | 02 | 03 | 04 | 05 | 06 | 07 | 08 | 09 | 10 | 11 | 12 | 13 | 14 | 15 | 16 | 17 | 18 | | | |
| А3 | | 2 | 1.117.1-14.1-000400 | Сетка С1 | 1 | | 1 | | | 1 | | | | 1 | | | | 1 | | | 1 | | | | | |
| | | | -02 | С3 | | 1 | | | 1 | | | | 1 | | | | 1 | | 1 | | | | 1 | | | |
| | | | -04 | С5 | | | | 1 | | | | 1 | | | | 1 | | | | 1 | | | | | | |
| | | | -07 | С8 | | | | | | | 1 | | | | 1 | | | | | | | 1 | | | | |
| А3 | | 3 | -01 | С2 | 1 | 1 | | 1 | | | 1 | | | | | | | | | | | | | | | |
| А3 | | | -03 | С4 | | | 1 | | 1 | | | 1 | | | 1 | | | | | | | | | | | |
| | | | -06 | С7 | | | | | | 1 | | | 1 | | | 1 | | | | | | | | | | |
| | | | -09 | С10 | | | | | | | | | | 1 | | | 1 | | | | 1 | | | | | |
| А3 | | | 000100 | СП1 | | | | | | | | | | | | | | 1 | 1 | 1 | | 1 | | | | |
| | | | -01 | СП2 | | | | | | | | | | | | | | | | | 1 | | 1 | | | |
| А3 | | 4 | 000600-07 | С29 | 1 | 1 | 1 | 1 | 1 | 1 | 1 | 1 | 1 | 1 | 1 | 1 | 1 | 1 | 1 | 1 | 1 | 1 | 1 | | | |
| А4 | | 5 | 009000 | Заполнение оконного проема | 2 | 2 | 2 | 2 | 2 | 2 | 2 | 2 | 2 | 2 | 2 | 2 | 2 | 2 | 2 | 2 | 2 | 2 | 2 | | | |
| | | | | | | | | | | | | | | | | | | | | | | | | | | |
| | | | | Материалы | | | | | | | | | | | | | | | | | | | | | | |
| | | 6 | | Бетон тяжелый | | | | | | | | | | | | | | | | | | | | | | |
| | | | | марки М200 | 2,05 | 2,17 | 2,17 | 2,28 | 2,28 | 2,28 | 2,40 | 2,40 | 2,40 | 2,40 | 2,51 | 2,51 | 2,51 | 2,15 | 2,27 | 2,38 | 2,38 | 2,50 | 2,50 | | | м3 |
| | | | | Пенопласт полистироль- | | | | | | | | | | | | | | | | | | | | | | |
| | | | | ный ПСБ-С марки 25 | | | | | | | | | | | | | | | | | | | | | | |
| | | | | ГОСТ 15588-70* δ=25 мм | 0,22 | 0,24 | 0,24 | 0,25 | 0,25 | 0,25 | 0,27 | 0,27 | 0,27 | 0,27 | 0,28 | 0,28 | 0,28 | 0,24 | 0,25 | 0,27 | 0,27 | 0,28 | 0,28 | | | м3 |
| | | 8 | | Плиты фибролитовые | | | | | | | | | | | | | | | | | | | | | | |
| | | | | марки 300 ГОСТ 8928-81 | | | | | | | | | | | | | | | | | | | | | | |
| | | | | толщиной δ= 50 мм | 0,44 | 0,46 | 0,46 | 0,49 | 0,49 | 0,49 | 0,52 | 0,52 | 0,52 | 0,52 | 0,56 | 0,55 | 0,55 | 0,46 | 0,49 | 0,52 | 0,52 | 0,55 | 0,55 | | | м3 |

Инв. № подл. | Подпись и дата | Взам. инв. №

Рис.1

Вид А

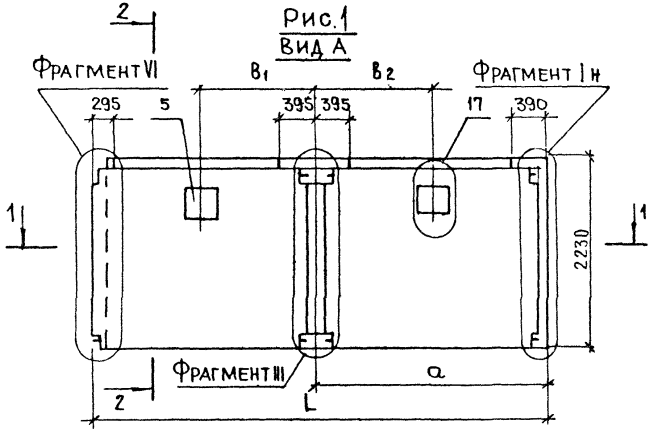


2 – 2

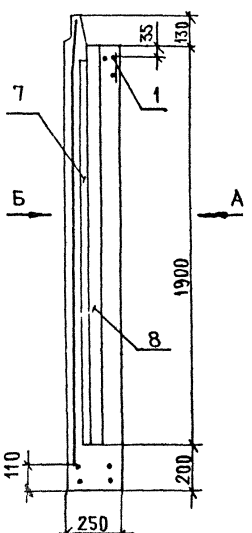


Схема раскладки сеток наружного слоя

Вид Б

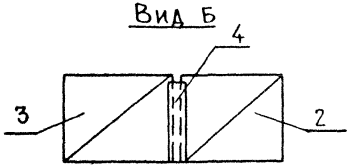


| Обозначение | Марка | Рис | Размеры, мм | | | | | | | | Масса, кг |
|---|---|---|---|---|---|---|---|---|---|---|---|
| | | | L | a | $B_1$ | $B_2$ | $L_1$ | $L_2$ | $L_3$ | $L_4$ | |
| 1.117.1-14.1-070000 | 3НЦ 53.22.25-200Т-3.1-2П-5 | 1 | 5295 | 2695 | 1350 | 1350 | 500 | 800 | 500 | 800 | 5300 |
| – 01 | 3НЦ 56.22.25-200Т-3.1-2П-5 | | 5595 | 2695 | 1500 | 1350 | 600 | 900 | 500 | 800 | 5600 |
| – 02 | 3НЦ 56.22.25-200Т-3.1-2П-2 | | | 2995 | 1350 | 1500 | 500 | 800 | 600 | 900 | |
| – 03 | 3НЦ 59.22.25-200Т-3.1-2П-5 | | 5895 | 2695 | 1650 | 1350 | 800 | 800 | 500 | 800 | 5900 |
| – 04 | 3НЦ 59.22.25-200Т-3.1-2П-2 | | | 2995 | 1500 | 1500 | 600 | 900 | 600 | 900 | |
| – 05 | 3НЦ 59.22.25-200Т-3.1-2П-6 | | | 3295 | 1350 | 1650 | 500 | 800 | 800 | 800 | |
| – 06 | 3НЦ 62.22.25-200Т-3.1-2П-5 | | 6195 | 2695 | 1800 | 1350 | 900 | 900 | 500 | 800 | 6200 |
| – 07 | 3НЦ 62.22.25-200Т-3.1-2П-2 | | | 2995 | 1650 | 1500 | 800 | 800 | 600 | 900 | |
| – 08 | 3НЦ 62.22.25-200Т-3.1-2П-6 | | | 3295 | 1500 | 1650 | 600 | 900 | 800 | 800 | |
| – 09 | 3НЦ 62.22.25-200Т-3.1-2П-3 | | | 3595 | 1350 | 1800 | 500 | 800 | 900 | 900 | |
| – 10 | 3НЦ 65.22.25-200Т-3.1-2П-2 | | 6495 | 2995 | 1800 | 1500 | 900 | 900 | 600 | 900 | 6500 |
| – 11 | 3НЦ 65.22.25-200Т-3.1-2П-6 | | | 3295 | 1650 | 1650 | 800 | 800 | 800 | 800 | |
| – 12 | 3НЦ 65.22.25-200Т-3.1-2П-3 | | | 3595 | 1500 | 1800 | 600 | 900 | 900 | 900 | |
| – 13 | 3НЦ 56.22.25-200Т-3.1-2П-2б | 2 | 5595 | 2995 | 1350 | 1500 | 500 | 800 | 600 | 900 | 5550 |
| – 14 | 3НЦ 59.22.25-200Т-3.1-2П-2б | | 5895 | 2995 | 1500 | 1500 | 600 | 900 | 600 | 900 | 5850 |
| – 15 | 3НЦ 62.22.25-200Т-3.1-2П-2б | | 6195 | 2995 | 1650 | 1500 | 800 | 800 | 600 | 900 | 6140 |
| – 16 | 3НЦ 62.22.25-200Т-3.1-2П-3б | | | 3595 | 1350 | 1800 | 500 | 800 | 900 | 900 | |
| – 17 | 3НЦ 65.22.25-200Т-3.1-2П-2б | | 6495 | 2995 | 1800 | 1500 | 900 | 900 | 600 | 900 | 6460 |
| – 18 | 3НЦ 65.22.25-200Т-3.1-2П-3б | | | 3595 | 1500 | 1800 | 600 | 900 | 900 | 900 | |

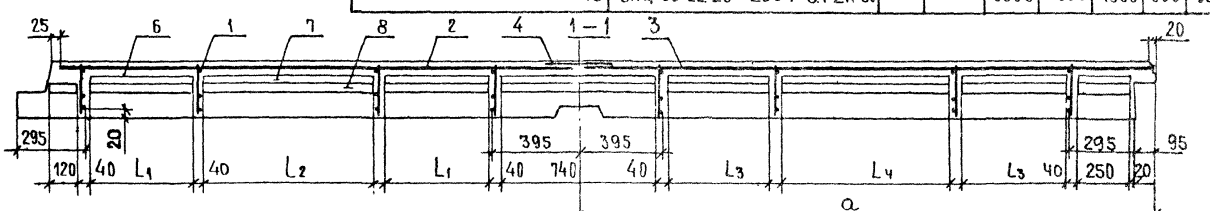


Рис.2

Вид А. Остальное – см рис.1

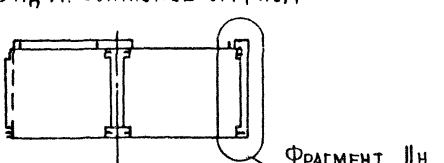


| | | | |
|---|---|---|---|
| Нач. отд. | Росинский | | |
| Н. контр. | Гиберман | | |
| Гл. инж. от | Первушин | | |
| ГИП | Кривакин | | |
| Ст. инж. | Симонова | | |

1.117.1-14.1-080000 СБ

Панель цокольная 3НЦ

Сборочный чертеж

| Стадия | Масса | Масштаб |
|---|---|---|
| Р | См. табл. | 1:50 |

ЦНИИЭП жилища

Инв. № подл. | Подпись и дата | Взам. инв. №

| Формат | Зона | Поз | Обозначение | Наименование | Количество на исполнение 1117 1-14. 1-090000- | | | | | | | | | | | | | | | | | | Прим. |
|---|---|---|---|---|---|---|---|---|---|---|---|---|---|---|---|---|---|---|---|---|---|---|---|
| | | | | | – | 01 | 02 | 03 | 04 | 05 | 06 | 07 | 08 | 09 | 10 | 11 | 12 | 13 | 14 | 15 | 16 | 17 | 18 | |
| | | | | Документация | | | | | | | | | | | | | | | | | | | |
| А3 | | | 1 117. 1-14.1 – 090000 СБ | Сборочный чертеж | × | × | × | × | × | × | × | × | × | × | × | × | × | × | × | × | × | × | × | |
| А3 | | | 1 117. 1-14. 1 – 000000 Д1 | Фрагменты I, II, III | × | × | × | × | × | × | × | × | × | × | × | × | × | × | × | × | × | × | × | |
| | | | Д3 | Фрагменты VI, VII | × | × | × | × | × | × | × | × | × | × | × | × | × | × | × | × | × | × | × | |
| | | | Д5 | Узлы 1... 5 | × | × | × | × | × | × | × | × | × | × | × | × | × | × | × | × | × | × | × | см фрагменты I, II, VI |
| | | | Д6 | Узлы 6, 7, 8 | × | × | × | × | × | × | × | × | × | × | × | × | × | × | × | × | × | × | × | см фрагменты I, II, III |
| | | | Д8 | Узлы 12, 13, 14 | × | × | × | × | × | × | × | × | × | × | × | × | × | × | × | × | × | × | × | см фрагмент VI |
| | | | Д9 | Узлы 15, 16, 17 | × | × | × | × | × | × | × | × | × | × | × | × | × | × | × | × | × | × | × | |
| | | | Д10 | Узлы 18 ... 31 | × | × | × | × | × | × | × | × | × | × | × | × | × | × | × | × | × | × | × | см фрагменты I, II, III, VI |
| А3 | | | 1.117. 1- 14.1 – 000000 ТО | Техническое описание | × | × | × | × | × | × | × | × | × | × | × | × | × | × | × | × | × | × | × | |
| А3 | | | 1.117. 1-14.1 – 000000 РС | Ведомость расхода стали | × | × | × | × | × | × | × | × | × | × | × | × | × | × | × | × | × | × | × | |
| А3 | | | 1.117. 1-14.1 – 000000 РМ | Ведомость расхода материалов | × | × | × | × | × | × | × | × | × | × | × | × | × | × | × | × | × | × | × | |
| | | | | Сборочные единицы | | | | | | | | | | | | | | | | | | | |
| А3 | | 1 | 1.117 1-14.1 – 005000-01 | Каркас пространств КПЦ 61 | 1 | | | | | | | | | | | | | | | | | | |
| | | | -03 | КПЦ 63 | | 1 | | | | | | | | | | | | | | | | | |
| | | | -06 | КПЦ 65 | | | 1 | | | | | | | | | | | 1 | | | | | |
| | | | -07 | КПЦ 67 | | | | 1 | | | | | | | | | | | | | | | |
| | | | -09 | КПЦ 69 | | | | | 1 | | | | | | | | | | 1 | | | | |
| | | | -11 | КПЦ 71 | | | | | | 1 | | | | | | | | | | | | | |
| | | | -13 | КПЦ 73 | | | | | | | 1 | | | | | | | | | | | | |
| | | | -15 | КПЦ 75 | | | | | | | | 1 | | | | | | | | 1 | | | |
| | | | -17 | КПЦ 77 | | | | | | | | | 1 | | | | | | | | | | |
| | | | -19 | КПЦ 79 | | | | | | | | | | 1 | | | | | | | 1 | | |
| | | | -21 | КПЦ 81 | | | | | | | | | | | 1 | | | | | | | 1 | |
| | | | -23 | КПЦ 83 | | | | | | | | | | | | 1 | | | | | | | |
| | | | -25 | КПЦ 85 | | | | | | | | | | | | | 1 | | | | | | 1 |

| | | |
|---|---|---|
| Нач. отд | Росинский | |
| Н. контр | Иберман | |
| Гинж от | Первушин | |
| ГИП | Кривакин | |
| Ст. инж | Симонова | |

1117.1-14.1-090000

Панель цокольная 3НЦ

| Стадия | Лист | Листов |
|---|---|---|
| Р | 1 | 2 |

ЦНИИЭП жилища

| Формат | Зона | Поз | Обозначение | Наименование | Количество на исполнение 1.117.1-14.1-090000- | | | | | | | | | | | | | | | | | | | | Примечание |
|---|---|---|---|---|---|---|---|---|---|---|---|---|---|---|---|---|---|---|---|---|---|---|---|---|---|
| | | | | | - | 01 | 02 | 03 | 04 | 05 | 06 | 07 | 08 | 09 | 10 | 11 | 12 | 13 | 14 | 15 | 16 | 17 | 18 | | | |
| А3 | | 2 | 1.117.1-14.1-000400-01 | Сетка С 2 | 1 | 1 | | 1 | | | 1 | | | | | | | | | | | | | | |
| | | | -03 | С 4 | | | 1 | | 1 | | | 1 | | | 1 | | | | | | | | | | |
| | | | -06 | С 7 | | | | | | 1 | | | 1 | | | 1 | | | | | | | | | |
| | | | -09 | С 10 | | | | | | | | | | 1 | | | 1 | | | | | | | | |
| А3 | | | 000700 | СП1 | | | | | | | | | | | | | | 1 | 1 | 1 | | 1 | | | |
| | | | -01 | СП2 | | | | | | | | | | | | | | | | | 1 | | 1 | | |
| А3 | | 3 | 000400 | С 1 | 1 | | 1 | | | 1 | | | | 1 | | | | 1 | | | 1 | | | | |
| | | | -02 | С 3 | | 1 | | | 1 | | | | 1 | | | | 1 | | 1 | | | | 1 | | |
| | | | -04 | С 5 | | | | 1 | | | | 1 | | | | 1 | | | | 1 | | | | | |
| | | | -07 | С 8 | | | | | | | 1 | | | | 1 | | | | | | | 1 | | | |
| А3 | | 4 | 000600-07 | С 29 | 1 | 1 | 1 | 1 | 1 | 1 | 1 | 1 | 1 | 1 | 1 | 1 | 1 | 1 | 1 | 1 | 1 | 1 | 1 | | |
| А4 | | 5 | 009000 | Заполнение оконного проема | 2 | 2 | 2 | 2 | 2 | 2 | 2 | 2 | 2 | 2 | 2 | 2 | 2 | 2 | 2 | 2 | 2 | 2 | 2 | | |
| | | | | Материалы | | | | | | | | | | | | | | | | | | | | | |
| | | 6 | | Бетон тяжелый | | | | | | | | | | | | | | | | | | | | | |
| | | | | марки М200 | 2,05 | 2,17 | 2,17 | 2,28 | 2,28 | 2,28 | 2,40 | 2,40 | 2,40 | 2,40 | 2,51 | 2,51 | 2,51 | 2,15 | 2,27 | 2,38 | 2,38 | 2,50 | 2,50 | | | м³ |
| | | 7 | | Пенопласт полистироль | | | | | | | | | | | | | | | | | | | | | |
| | | | | ный ПСБ-С марки 25 | | | | | | | | | | | | | | | | | | | | | |
| | | | | ГОСТ 15588-70* δ= 25 мм | 0,22 | 0,24 | 0,24 | 0,25 | 0,25 | 0,25 | 0,27 | 0,27 | 0,27 | 0,27 | 0,28 | 0,28 | 0,28 | 0,24 | 0,25 | 0,27 | 0,27 | 0,28 | 0,28 | | | м³ |
| | | 8 | | Плиты фибролитовые | | | | | | | | | | | | | | | | | | | | | |
| | | | | марки 300 ГОСТ 8928-81 | | | | | | | | | | | | | | | | | | | | | |
| | | | | толщиной δ= 50 мм | 0,44 | 0,46 | 0,46 | 0,49 | 0,49 | 0,49 | 0,52 | 0,52 | 0,52 | 0,52 | 0,55 | 0,55 | 0,55 | 0,46 | 0,49 | 0,52 | 0,52 | 0,55 | 0,55 | | | м³ |

Инв. № подл. | Подпись и дата | Взам. инв. №

Рис. 1

Вид А

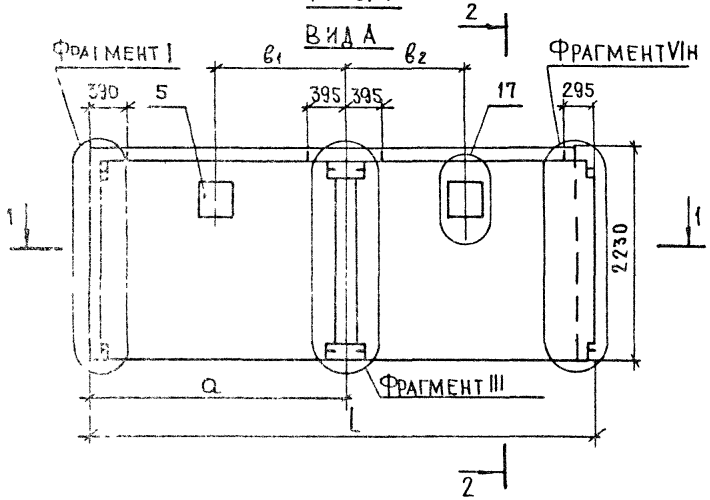


2-2

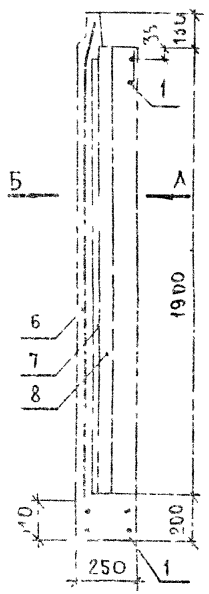


Схема раскладки сеток наружного слоя

Вид Б

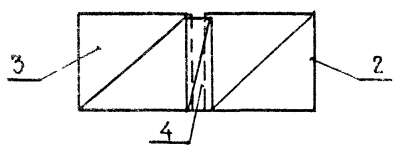


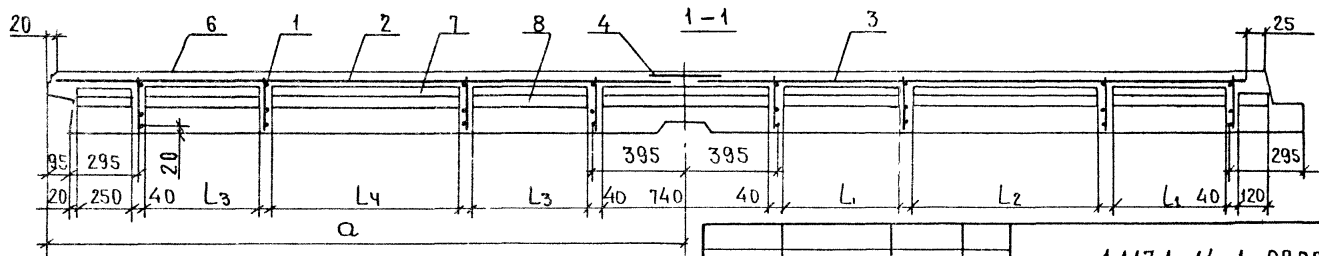


Фрагмент II

Рис. 2

Вид А Остальное - см рис. 1

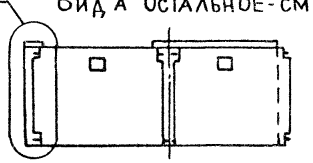

| Обозначение | Марка | Рис. | Размеры, мм | | | | | | | | Масса кг |
|---|---|---|---|---|---|---|---|---|---|---|---|
| | | | L | a | $B_1$ | $B_2$ | $L_1$ | $L_2$ | $L_3$ | $L_ч$ | |
| 1.117.1-14.1-090000 | ЗНЦ 53.22.25-200Т-1.3-2П-5 | 1 | 5295 | 2695 | 1350 | 1350 | 500 | 800 | 500 | 800 | 5300 |
| -01 | ЗНЦ 56.22.25-200Т-1.3-2П-2 | | 5595 | 2695 | 1350 | 1500 | 500 | 800 | 600 | 900 | 5600 |
| -02 | ЗНЦ 56.22.25-200Т-1.3-2П-5 | | | 2995 | 1500 | 1350 | 600 | 900 | 500 | 800 | |
| -03 | ЗНЦ 59.22.25-200Т-1.3-2П-6 | | 5895 | 2695 | 1350 | 1650 | 500 | 800 | 800 | 800 | 5900 |
| -04 | ЗНЦ 59.22.25-200Т-1.3-2П-2 | | | 2995 | 1500 | 1500 | 600 | 900 | 600 | 900 | |
| -05 | ЗНЦ 59.22.25-200Т-1.3-2П-5 | | | 3295 | 1650 | 1350 | 800 | 800 | 500 | 800 | |
| -06 | ЗНЦ 62.22.25-200Т-1.3-2П-3 | | 6195 | 2695 | 1350 | 1800 | 500 | 800 | 900 | 900 | 6200 |
| -07 | ЗНЦ 62.22.25-200Т-1.3-2П-6 | | | 2995 | 1500 | 1650 | 600 | 900 | 800 | 800 | |
| -08 | ЗНЦ 62.22.25-200Т-1.3-2П-2 | | | 3295 | 1650 | 1500 | 800 | 800 | 600 | 900 | |
| -09 | ЗНЦ 62.22.25-200Т-1.3-2П-5 | | | 3595 | 1800 | 1350 | 900 | 900 | 500 | 800 | |
| -10 | ЗНЦ 65.22.25-200Т-1.3-2П-3 | | 6495 | 2995 | 1500 | 1800 | 600 | 900 | 900 | 900 | 6500 |
| -11 | ЗНЦ 65.22.25-200Т-1.3-2П-6 | | | 3295 | 1650 | 1650 | 800 | 800 | 800 | 800 | |
| -12 | ЗНЦ 65.22.25-200Т-1.3-2П-2 | | | 3595 | 1800 | 1500 | 900 | 900 | 600 | 900 | |
| -13 | ЗНЦ 56.22.25-200Т-1.3-2П-5 в | 2 | 5595 | 2995 | 1500 | 1350 | 600 | 900 | 500 | 800 | 5550 |
| -14 | ЗНЦ 59.22.25-200Т-1.3-2П-2 в | | 5895 | 2995 | 1500 | 1500 | 600 | 900 | 600 | 900 | 5860 |
| -15 | ЗНЦ 62.22.25-200Т-1.3-2П-6 в | | 6195 | 2995 | 1500 | 1650 | 600 | 900 | 800 | 800 | 6140 |
| -16 | ЗНЦ 62.22.25-200Т-1.3-2П-5 в | | | 3595 | 1800 | 1350 | 900 | 900 | 500 | 800 | |
| -17 | ЗНЦ 65.22.25-200Т-1.3-2П-3 в | | 6495 | 2995 | 1500 | 1800 | 600 | 900 | 900 | 900 | 6460 |
| -18 | ЗНЦ 65.22.25-200Т-1.3-2П-2 в | | | 3595 | 1800 | 1500 | 900 | 900 | 600 | 900 | |

| | | | |
|---|---|---|---|
| Нач. отд. | Росинский | | |
| Н. контр. | Гиберман | | |
| Гл. инж. от | Первушин | | |
| ГИП | Кривакин | | |
| Ст. инж. | Симонова | | |

1.117.1-14.1-090000 СБ

Панель цокольная ЗНЦ

Сборочный чертеж

| Стадия | Масса | Масштаб |
|---|---|---|
| Р | см табл | 1:50 |
| Лист | Листов 1 | |

ЦНИИЭП жилища

| Формат | Зона | Поз | Обозначение | Наименование | Количество на исполнение 1.117.1-14.1-100000- | | | | | | | | | | | | Примечание |
|---|---|---|---|---|---|---|---|---|---|---|---|---|---|---|---|---|---|
| | | | | | - | 01 | 02 | 03 | 04 | 05 | 06 | 07 | 08 | 09 | 10 | 11 | |
| | | | | Документация | | | | | | | | | | | | | |
| А3 | | | 1.117.1-14.1-100000 СБ | Сборочный чертеж | × | × | × | × | × | × | × | × | × | × | × | × | |
| А3 | | | 1.117.1-14.1-000000 Д1 | Фрагменты I, II, III | × | × | × | × | × | × | × | × | × | × | × | × | |
| | | | Д3 | Фрагменты VI, VII | × | × | × | × | × | × | × | × | × | × | × | × | |
| | | | Д5 | Узлы 1... 5 | × | × | × | × | × | × | × | × | × | × | × | × | См. фрагменты I, III, VII |
| | | | Д6 | Узлы 6, 7, 8 | × | × | × | × | × | × | × | × | × | × | × | × | См. фрагменты I, II, III |
| | | | Д8 | Узлы 12, 13, 14 | × | × | × | × | × | × | × | × | × | × | × | × | См. фрагмент VII |
| | | | Д9 | Узлы 15, 16, 17 | × | × | × | × | × | × | × | × | × | × | × | × | |
| | | | Д10 | Узлы 18 ... 31 | × | × | × | × | × | × | × | × | × | × | × | × | См. фрагменты I, II, III, VII |
| А3 | | | 1.117.1-14.1-000000 ТО | Техническое описание | × | × | × | × | × | × | × | × | × | × | × | × | |
| А3 | | | 1.117.1-14.1-000000 РС | Ведомость расхода стали | × | × | × | × | × | × | × | × | × | × | × | × | |
| А3 | | | 1.117.1-14.1-000000 РМ | Ведомость расхода материалов | × | × | × | × | × | × | × | × | × | × | × | × | |
| | | | | Сборочные единицы | | | | | | | | | | | | | |
| А3 | | 1 | 1.117.1-14.1-005000-02 | Каркас пространств КПЦ62 | 1 | | | | | | | | | | | | |
| | | | -03 | КПЦ63 | | | | | | | 1 | | | | | | |
| | | | -08 | КПЦ68 | | 1 | | | | | | | | | | | |
| | | | -09 | КПЦ69 | | | | | | | | 1 | | | | | |
| | | | -12 | КПЦ72 | | | 1 | | | | | | | | | | |
| | | | -13 | КПЦ73 | | | | | | | | | 1 | | | | |
| | | | -16 | КПЦ76 | | | | 1 | | | | | | | | | |
| | | | -17 | КПЦ77 | | | | | | | | | | 1 | | | |
| | | | -20 | КПЦ80 | | | | | 1 | | | | | | | | |
| | | | -21 | КПЦ81 | | | | | | | | | | | 1 | | |
| | | | -24 | КПЦ84 | | | | | | 1 | | | | | | | |
| | | | -25 | КПЦ85 | | | | | | | | | | | | 1 | |

Инв. № подл. | Подпись и дата | Взам. инв. №

| | | |
|---|---|---|
| Нач. отд. | Росинский | |
| Н. контр. | Гиберман | |
| Главн. от | Первушин | |
| ГИП | Кривакин | |
| Ст. инж. | Симонова | |

1.117.1-14.1-100000

Панель цокольная ЗНЦ

| Стадия | Лист | Листов |
|---|---|---|
| Р | 1 | 2 |

ЦНИИЭП жилища

| Формат | Зона | Поз. | Обозначение | Наименование | Количество на исполнение 1.117.1-14.1-100000 - | | | | | | | | | | | | Примечание |
|---|---|---|---|---|---|---|---|---|---|---|---|---|---|---|---|---|---|
| | | | | | - | 01 | 02 | 03 | 04 | 05 | 06 | 07 | 08 | 09 | 10 | 11 | |
| А3 | | 2 | 1.117.1-14.1-000700 -04 | Сетка СП5 | 1 | 1 | | 1 | | 1 | | | | | | | |
| | | | - 05 | СП6 | | | 1 | | 1 | | | | | | | | |
| А3 | | | 000400 - 01 | С2 | | | | | | | 1 | | 1 | | | | |
| | | | - 03 | С4 | | | | | | | | 1 | | | 1 | | |
| | | | - 06 | С7 | | | | | | | | | | 1 | | | |
| | | | - 09 | С10 | | | | | | | | | | | | 1 | |
| | | 3 | - 01 | С2 | 1 | | 1 | | | | | | | | | | |
| | | | - 03 | С4 | | 1 | | | 1 | | | | | | | | |
| | | | - 06 | С7 | | | | 1 | | | | | | | | | |
| | | | - 09 | С10 | | | | | | 1 | | | | | | | |
| А3 | | | 000700 - 02 | СП3 | | | | | | | 1 | 1 | | 1 | | 1 | |
| | | | - 03 | СП4 | | | | | | | | | 1 | | 1 | | |
| А3 | | 4 | 000600 - 07 | С29 | 1 | 1 | 1 | 1 | 1 | 1 | 1 | 1 | 1 | 1 | 1 | 1 | |
| А4 | | 5 | 009000 | Заполнение оконного проема | 2 | 2 | 2 | 2 | 2 | 2 | 2 | 2 | 2 | 2 | 2 | 2 | |
| | | | | Материалы | | | | | | | | | | | | | |
| | | 6 | | Бетон тяжелый | | | | | | | | | | | | | |
| | | | | марки М200 | 2,15 | 2,26 | 2,38 | 2,38 | 2,50 | 2,50 | 2,15 | 2,26 | 2,38 | 2,38 | 2,50 | 2,50 | м³ |
| | | 7 | | Пенопласт полистироль- | | | | | | | | | | | | | |
| | | | | ный ПСБ-С марки 25 | | | | | | | | | | | | | |
| | | | | Гост 15588-70* δ=25 мм | 0,24 | 0,25 | 0,27 | 0,27 | 0,28 | 0,28 | 0,24 | 0,25 | 0,27 | 0,27 | 0,28 | 0,28 | м³ |
| | | 8 | | Плиты фибролитовые | | | | | | | | | | | | | |
| | | | | марки 300 | | | | | | | | | | | | | |
| | | | | Гост 8928-81 | | | | | | | | | | | | | |
| | | | | толщиной δ= 50 мм | 0,46 | 0,49 | 0,52 | 0,52 | 0,55 | 0,55 | 0,46 | 0,49 | 0,52 | 0,52 | 0,55 | 0,55 | м³ |

Инв.№подл. | Подпись и дата | Взам. инв.№

Рис. 1

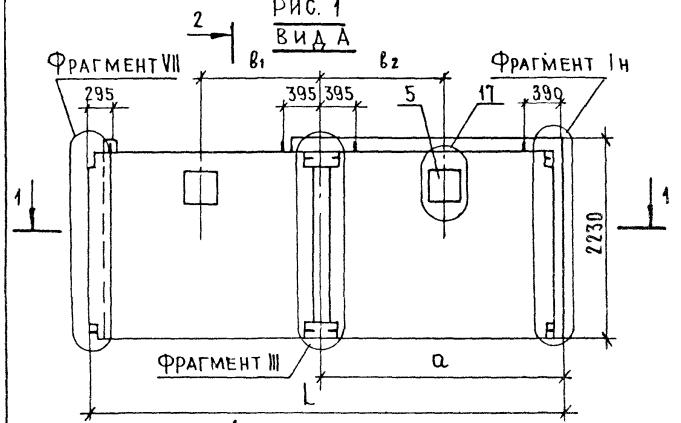


Схема раскладки сеток наружного слоя

Вид Б

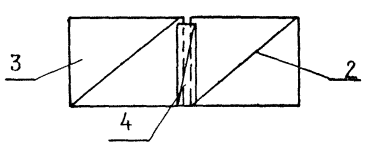


2 – 2

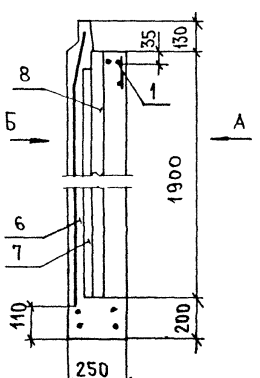


1 – 1

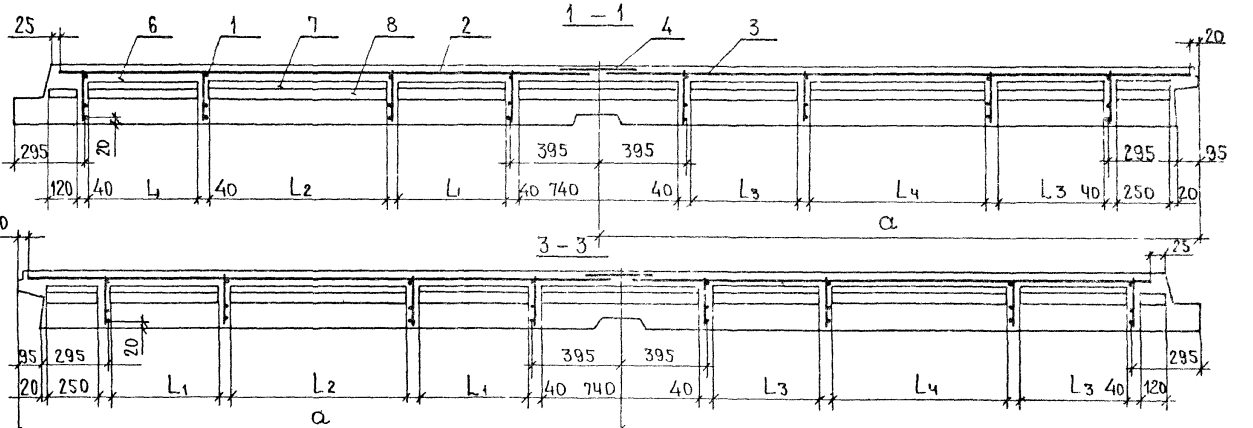


3 – 3




Рис 2

Вид А. Остальное - см рис 1

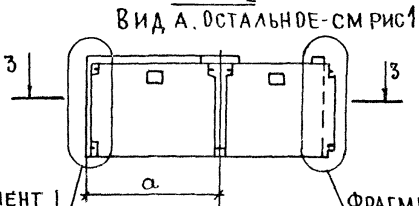


| Обозначение | Марка | Рис. | Размеры, мм | | | | | | | | Масса кг |
|---|---|---|---|---|---|---|---|---|---|---|---|
| | | | L | a | $b_1$ | $b_2$ | $L_1$ | $L_2$ | $L_3$ | $L_4$ | |
| 1.117.1-14.1-100000 | ЗНЦ 56.22.25-200Т-3.1-2П-5в | 1 | 5595 | 2695 | 1500 | 1350 | 600 | 900 | 500 | 800 | 5550 |
| -01 | ЗНЦ 59.22.25-200Т-3.1-2П-2в | | 5895 | 2995 | 1500 | 1500 | 600 | 900 | 600 | 900 | 5830 |
| -02 | ЗНЦ 62.22.25-200Т-3.1-2П-5в | | 6195 | 2695 | 1800 | 1350 | 900 | 900 | 500 | 800 | 6150 |
| -03 | ЗНЦ 62.22.25-200Т-3.1-2П-6в | | | 3295 | 1500 | 1650 | 600 | 900 | 800 | 800 | |
| -04 | ЗНЦ 65.22.25-200Т-3.1-2П-2в | | 6495 | 2995 | 1800 | 1500 | 900 | 900 | 600 | 900 | 6460 |
| -05 | ЗНЦ 65.22.25-200Т-3.1-2П-3в | | | 3595 | 1500 | 1800 | 600 | 900 | 900 | 900 | |
| -06 | ЗНЦ 56.22.25-200Т-13-2П-2б | 2 | 5595 | 2695 | 1350 | 1500 | 500 | 800 | 600 | 900 | 5550 |
| -07 | ЗНЦ 59.22.25-200Т-13-2П-2б | | 5895 | 2995 | 1500 | 1500 | 600 | 900 | 600 | 900 | 5830 |
| -08 | ЗНЦ 62.22.25-200Т-13-2П-3б | | 6195 | 2695 | 1350 | 1800 | 500 | 800 | 900 | 900 | 6150 |
| -09 | ЗНЦ 62.22.25-200Т-13-2П-2б | | | 3295 | 1650 | 1500 | 800 | 800 | 600 | 900 | |
| -10 | ЗНЦ 65.22.25-200Т-13-2П-3б | | 6495 | 2995 | 1500 | 1800 | 600 | 900 | 900 | 900 | 6460 |
| -11 | ЗНЦ 65.22.25-200Т-13-2П-2б | | | 3595 | 1800 | 1500 | 900 | 900 | 600 | 900 | |

| | | |
|---|---|---|
| Нач. отд. | Росинский | |
| Гл. констр. | Гиберман | |
| Гл. инж. от | Первушин | |
| ГИП | Кривакин | |
| Ст. инж. | Симонова | |

1.117.1-14.1-100000 СБ

Панель цокольная ЗНЦ
Сборочный чертеж

| Стадия | Масса | Масштаб |
|---|---|---|
| Р | см табл. | 1:50 |

ЦНИИЭП жилища

| Формат | Зона | Поз. | Обозначение | Наименование | Количество на исполнение 1.117.1-14.1-110000 | | | | | | | | | | | | | | | | Примечание |
|---|---|---|---|---|---|---|---|---|---|---|---|---|---|---|---|---|---|---|---|---|---|
| | | | | | | 01 | 02 | 03 | 04 | 05 | 06 | 07 | 08 | 09 | 10 | 11 | 12 | 13 | 14 | 15 | |
| | | | | Документация | | | | | | | | | | | | | | | | | |
| А3 | | | 1.117.1-14.1-110000 | Сборочный чертеж | × | × | × | × | × | × | × | × | × | × | × | × | × | × | × | × | |
| А3 | | | 1.117.1-14.1-000000 | Фрагменты I, II | × | × | × | × | × | × | × | × | × | × | × | × | × | × | × | × | |
| | | | | Фрагменты VI, V | × | × | × | × | × | × | × | × | × | × | × | × | × | × | × | × | |
| | | | | 5 | × | × | × | × | × | × | × | × | × | × | × | × | × | × | × | × | См. фрагменты I, VII |
| | | | | 6, 7, 8 | × | × | × | × | × | × | × | × | × | × | × | × | × | × | × | × | См. фрагменты III, V, VI |
| | | | | 13, 14 | × | × | × | × | × | × | × | × | × | × | × | × | × | × | × | × | См. фрагменты VI, VII |
| | | | | 16, 17 | × | × | × | × | × | × | × | × | × | × | × | × | × | × | × | × | |
| | | | | 3.., 31 | × | × | × | × | × | × | × | × | × | × | × | × | × | × | × | × | См. фрагменты I, III, VI |
| А3 | | | 1.117.1-14.1-000000 | Технического описания | × | × | × | × | × | × | × | × | × | × | × | × | × | × | × | × | |
| А3 | | | 1.117.1-14.1-000000 | Ведомость расхода стали | × | × | × | × | × | × | × | × | × | × | × | × | × | × | × | × | |
| А3 | | | 1.117.1-14.1-000000 и | Ведомость расхода материалов | × | × | × | × | × | × | × | × | × | × | × | × | × | × | × | × | |
| | | | | Сборочные единицы | | | | | | | | | | | | | | | | | |
| А3 | | 1 | 1.117.1-14.1-005000-26 | Каркас пространств | 1 | | | | | | | | | | | | | | | | |
| | | | 27 | ПЦ 37 | | | | | | | | | | | | | | | | | |
| | | | | 38 | | | | | | | | | | | | | | | | | |
| | | | | ПЦ 39 | | | | 1 | | | | | | | | | | | | | |
| | | | | ПЦ 40 | | | | | 1 | | | | | | | | | 1 | | | |
| | | | | ПЦ 41 | | | | | | 1 | | | | | | | | | | | |
| | | | | ПЦ 42 | | | | | | | 1 | | | | | | | | | | |
| | | | | ПЦ 43 | | | | | | | | 1 | | | | | | | | | |
| | | | | ПЦ 44 | | | | | | | | | 1 | | | | | | | | |
| | | | | ПЦ 45 | | | | | | | | | | 1 | | | | | | | |
| | | | | ПЦ 46 | | | | | | | | | | | 1 | | | | 1 | | |
| | | | | ПЦ 47 | | | | | | | | | | | | 1 | | | | | |
| | | | | ПЦ 48 | | | | | | | | | | | | | 1 | | | 1 | |

| | | |
|---|---|---|
| Нач. отд. | Гусинский | |
| Н. контр. | Гиберман | |
| Г. инж. от | Первушин | |
| Гип | Кривакин | |
| Ст. инж. | Симонова | |

1.117.1-14.1-110000

Панель цокольная ЗНЦ

| Стадия | Лист | Листов |
|---|---|---|
| | 1 | 2 |

ЦНИИЭП жилища

| Формат | Зона | Поз. | Обозначение | Наименование | Количество на исполнение 1.117.1-14.1-11 0000- | | | | | | | | | | | | | | | | | | | | Примечание |
|---|---|---|---|---|---|---|---|---|---|---|---|---|---|---|---|---|---|---|---|---|---|---|---|---|---|
| | | | | | – | 01 | 02 | 03 | 04 | 05 | 06 | 07 | 08 | 09 | 10 | 11 | 12 | 13 | 14 | 15 | | | | | | |
| А3 | | 2 | 1.117.1-14.1-000400 | СЕТКА С1 | 1 | 1 | | 1 | | | 1 | | | | | | | | | | | | | | |
| | | | -02 | С3 | | | 1 | | 1 | | | 1 | | | 1 | | | | | | | | | | |
| | | | -04 | С5 | | | | | | 1 | | | 1 | | | 1 | | | | | | | | | |
| | | | -07 | С8 | | | | | | | | | | 1 | | | 1 | | | | | | | | |
| | | | 000700 -04 | СП5 | | | | | | | | | | | | | | 1 | 1 | | | | | | |
| | | | -05 | СП6 | | | | | | | | | | | | | | | | 1 | | | | | |
| А3 | | 3 | 000400 | С1 | 1 | | 1 | | | 1 | | | | 1 | | | | | | | | | | | |
| | | | -02 | С3 | | 1 | | | 1 | | | | 1 | | | | 1 | | | | | | | | |
| | | | -04 | С5 | | | | 1 | | | | 1 | | | | 1 | | | | | | | | | |
| | | | -07 | С8 | | | | | | | 1 | | | | 1 | | | | | | | | | | |
| | | | 000700 -02 | СП3 | | | | | | | | | | | | | | 1 | | 1 | | | | | |
| | | | -03 | СП4 | | | | | | | | | | | | | | | 1 | | | | | | |
| | | 4 | 000600 -07 | С29 | 1 | 1 | 1 | 1 | 1 | 1 | 1 | 1 | 1 | 1 | 1 | 1 | 1 | 1 | 1 | 1 | | | | | |
| А4 | | 5 | 009000 | ЗАПОЛНЕНИЕ ОКОННОГО ПРОЕМА | 2 | 2 | 2 | 2 | 2 | 2 | 2 | 2 | 2 | 2 | 2 | 2 | 2 | 2 | 2 | 2 | | | | | |
| | | | | МАТЕРИАЛЫ | | | | | | | | | | | | | | | | | | | | | |
| | | 6 | | Бетон тяжелый | | | | | | | | | | | | | | | | | | | | | |
| | | | | марки М200 | 2,01 | 2,13 | 2,13 | 2,24 | 2,24 | 2,24 | 2,36 | 2,36 | 2,36 | 2,36 | 2,48 | 2,48 | 2,48 | 2,21 | 2,44 | 2,44 | | | | | м3 |
| | | 7 | | Пенопласт полистирольный | | | | | | | | | | | | | | | | | | | | | |
| | | | | ПСБ-С марки 25 | | | | | | | | | | | | | | | | | | | | | |
| | | | | Гост 15588-70* δ=25мм | 0,22 | 0,24 | 0,24 | 0,25 | 0,25 | 0,25 | 0,26 | 0,26 | 0,26 | 0,26 | 0,28 | 0,28 | 0,28 | 025 | 0,28 | 0,28 | | | | | м3 |
| | | 8 | | Плиты фибролитовые | | | | | | | | | | | | | | | | | | | | | |
| | | | | марки 300 | | | | | | | | | | | | | | | | | | | | | |
| | | | | Гост 8928-81 | | | | | | | | | | | | | | | | | | | | | |
| | | | | толщиной δ=50мм | 0,47 | 0,44 | 0,44 | 0,47 | 0,47 | 0,47 | 0,50 | 0,50 | 0,50 | 0,50 | 0,53 | 0,53 | 0,53 | 0,47 | 0,53 | 0,53 | | | | | м3 |

Рис.1

Вид А

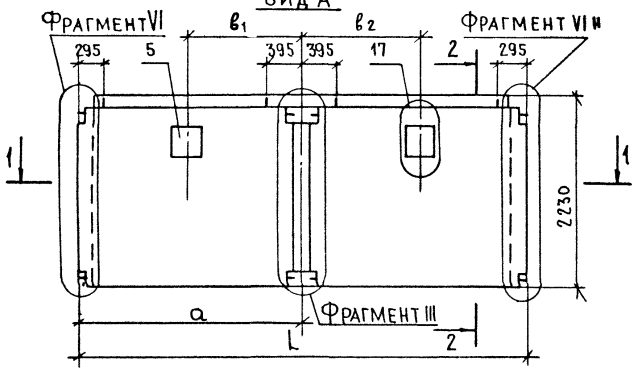


Схема раскладки сеток наружного слоя

Вид Б

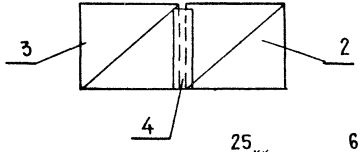


2 – 2

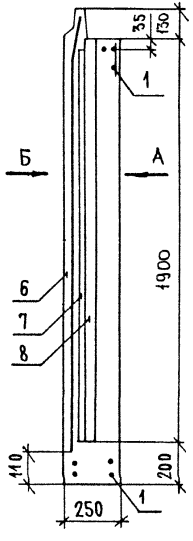


1 – 1

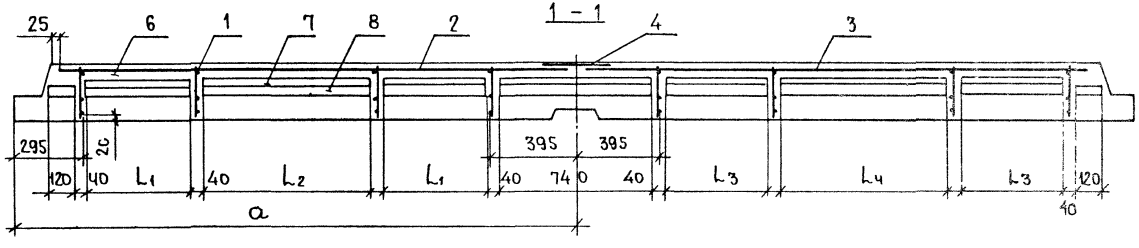


| Обозначение | Марка | Рис. | Размеры, мм | | | | | | | | Масса кг |
|---|---|---|---|---|---|---|---|---|---|---|---|
| | | | L | a | $B_1$ | $B_2$ | $L_1$ | $L_2$ | $L_3$ | $L_4$ | |
| 1.117.1-14.1-110000 | 3НЦ52.22.25-200Т-3.3-2П-5 | 1 | 5200 | 2600 | 1350 | 1350 | 500 | 800 | 500 | 800 | 5180 |
| -01 | 3НЦ55.22.25-200Т-3.3-2П-2 | | 5500 | 2600 | 1350 | 1500 | 500 | 800 | 600 | 900 | 5600 |
| -02 | 3НЦ55.22.25-200Т-3.3-2П-5 | | | 2900 | 1500 | 1350 | 600 | 900 | 500 | 800 | |
| -03 | 3НЦ58.22.25-200Т-3.3-2П-6 | | 5800 | 2600 | 1350 | 1650 | 500 | 800 | 800 | 800 | 5780 |
| -04 | 3НЦ58.22.25-200Т-3.3-2П-2 | | | 2900 | 1500 | 1500 | 600 | 900 | 600 | 900 | |
| -05 | 3НЦ58.22.25-200Т-3.3-2П-5 | | | 3200 | 1650 | 1350 | 800 | 800 | 500 | 800 | |
| -06 | 3НЦ61.22.25-200Т-3.3-2П-3 | | 6100 | 2600 | 1350 | 1800 | 500 | 800 | 900 | 900 | 6100 |
| -07 | 3НЦ61.22.25-200Т-3.3-2П-6 | | | 2900 | 1500 | 1650 | 600 | 900 | 800 | 800 | |
| -08 | 3НЦ61.22.25-200Т-3.3-2П-2 | | | 3200 | 1650 | 1500 | 800 | 800 | 600 | 900 | |
| -09 | 3НЦ61.22.25-200Т-3.3-2П-5 | | | 3500 | 1800 | 1350 | 900 | 900 | 500 | 800 | |
| -10 | 3НЦ64.22.25-200Т-3.3-2П-3 | | 6400 | 2900 | 1500 | 1800 | 600 | 900 | 900 | 900 | 6400 |
| -11 | 3НЦ64.22.25-200Т-3.3-2П-6 | | | 3200 | 1650 | 1650 | 800 | 800 | 800 | 800 | |
| -12 | 3НЦ64.22.25-200Т-3.3-2П-2 | | | 3500 | 1800 | 1500 | 900 | 900 | 600 | 900 | |
| -13 | 3НЦ58.22.25-200Т-3.3-2П-2д | 2 | 5800 | 2900 | 1500 | 1500 | 600 | 900 | 600 | 900 | 5700 |
| -14 | 3НЦ64.22.25-200Т-3.3-2П-3д | | 6400 | 2900 | 1500 | 1800 | 600 | 900 | 900 | 900 | 6300 |
| -15 | 3НЦ64.22.25-200Т-3.3-2П-2д | | | 3500 | 1800 | 1500 | 900 | 900 | 600 | 900 | |

Рис. 2

Вид А. Остальное – см. рис.1

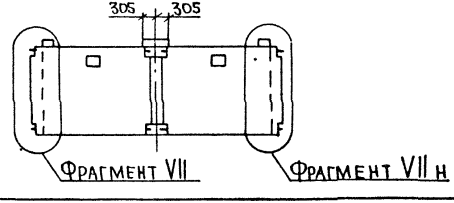


| | | |
|---|---|---|
| Нач. отд. | Росинский | |
| Н. контр. | Гиберман | |
| Гл. инж. от. | Первушин | |
| ГИП | Кривакин | |
| Ст. инж. | Симонова | |

1.117.1-14.1-110000 СБ

Панель цокольная ЗНЦ

Сборочный чертеж

| Стадия | Масса | Масштаб |
|---|---|---|
| Р | см табл. | 1:50 |
| Лист | Листов 1 | |

ЦНИИЭП жилища

Инв. № подл. | Подпись и дата | Взам. инв. №

| Инв № подл | Подпись и дата | Взам инв № |
|---|---|---|
| | | |

| Зона | Поз. | Обозначение | Наименование | Кол на исполн 1.117.1-14.1-120000- — | 01 | 02 | 03 | 04 | 05 | 06 | 07 | 08 | 09 | Примечание |
|---|---|---|---|---|---|---|---|---|---|---|---|---|---|---|
| | | | Документация | | | | | | | | | | | |
| | | 1.117.1-14.1-12 0000 СБ | Сборочный чертеж | × | × | × | × | × | × | × | × | × | × | |
| | | 1.117.1-14.1-00 0000 Д1 | Фрагменты I, II, III | × | × | × | × | × | × | × | × | × | × | |
| | | Д2 | Фрагменты IV, V | × | × | × | × | × | × | × | × | × | × | |
| | | Д5 | Узлы 1... 5 | × | × | × | × | × | × | × | × | × | × | см фрагмент I |
| | | Д6 | Узлы 6, 7, 8 | × | × | × | × | × | × | × | × | × | × | см фрагмент I |
| | | Д7 | Узлы 9, 10, 11 | × | × | × | × | × | × | × | × | × | × | см фрагмент IV |
| | | Д10 | Узлы 18... 31 | × | × | × | × | × | × | × | × | × | × | см фрагменты I, IV |
| | | 1.117.1-14.1-00 0000 ТО | Техническое описание | × | × | × | × | × | × | × | × | × | × | |
| | | 1.117.1-14.1-00 0000 РС | Ведомость расхода стали | × | × | × | × | × | × | × | × | × | × | |
| | | 1.117.1-14.1-00 0000 РМ | Ведомость расхода материалов | × | × | × | × | × | × | × | × | × | × | |
| | | | Сборочные единицы | | | | | | | | | | | |
| | 1 | 1.117.1-14.1-00 6000 | Каркас пространств. КПЦ99 | 1 | | | | | | | | | | |
| | | — 01 | КПЦ100 | | 1 | | | | | | | | | |
| | | — 02 | КПЦ101 | | | 1 | | | | | | | | |
| | | — 03 | КПЦ102 | | | | 1 | | | | | | | |

| | | |
|---|---|---|
| Нач. отд. | Росинский | |
| Н. контр. | Гиберман | |
| Гл. инж. от. | Первушин | |
| ГИП | Кривакин | |
| Ст. инж. | Симонова | |

1.117.1-14.1-120000

Панель цокольная ЗНЦ

| Стадия | Лист | Листов |
|---|---|---|
| Р | 1 | 2 |

ЦНИИЭПжилища

| Формат | Зона | Поз. | Обозначение | Наименование | Кол. на испол. 1.117.1-14.1-120000- | | | | | | | | | | Примечание |
|---|---|---|---|---|---|---|---|---|---|---|---|---|---|---|---|
| | | | | | — | 01 | 02 | 03 | 04 | 05 | 06 | 07 | 08 | 09 | |
| А3 | | 1 | 1.117.1-14.1-006000 -04 | Каркас пространств КПЦ 103 | | | | | 1 | | | | | | |
| | | | -05 | КПЦ 104 | | | | | | 1 | | | | | |
| | | | -06 | КПЦ 105 | | | | | | | 1 | | | | |
| | | | -07 | КПЦ 106 | | | | | | | | 1 | | | |
| | | | -08 | КПЦ 107 | | | | | | | | | 1 | | |
| | | | -09 | КПЦ 108 | | | | | | | | | | 1 | |
| А3 | | 2 | 000500 -03 | Сетка С16 | 1 | | | | | 1 | | | | | |
| | | | -04 | С17 | | 1 | | | | | 1 | | | | |
| | | | -05 | С18 | | | 1 | | | | | 1 | | | |
| | | | -06 | С19 | | | | 1 | | | | | 1 | | |
| | | | -07 | С20 | | | | | 1 | | | | | 1 | |
| | | | | Материалы | | | | | | | | | | | |
| | | 3 | | Бетон тяжелый марки М200 | 1,64 | 1,76 | 1,88 | 2,00 | 2,12 | 1,64 | 1,76 | 1,88 | 2,00 | 2,12 | м3 |
| | | 4 | | Пенопласт полистирольный ПСБ-С марки 25 | | | | | | | | | | | |
| | | | | Гост 15588-70* толщ. 25мм | 0,18 | 0,19 | 0,20 | 0,22 | 0,24 | 0,18 | 0,19 | 0,20 | 0,22 | 0,24 | м3 |
| | | 5 | | Плиты фибролитовые | | | | | | | | | | | |
| | | | | марки 300 Гост 8928-81 | | | | | | | | | | | |
| | | | | толщиной δ = 50 мм | 0,36 | 0,40 | 0,42 | 0,45 | 0,47 | 0,36 | 0,40 | 0,42 | 0,45 | 0,47 | м3 |

Рис.1

Вид А

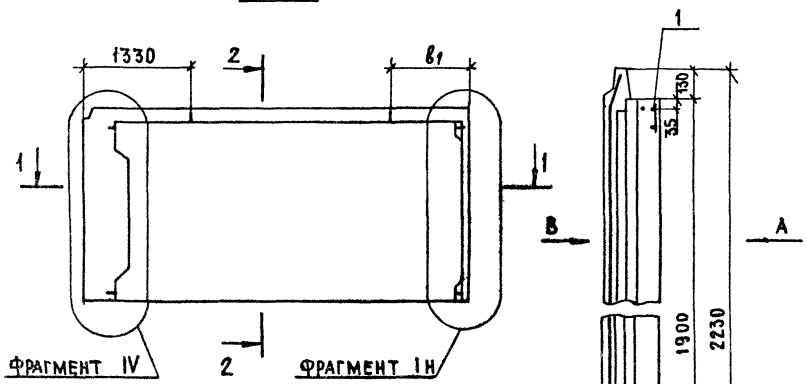


Вид Б



1-1

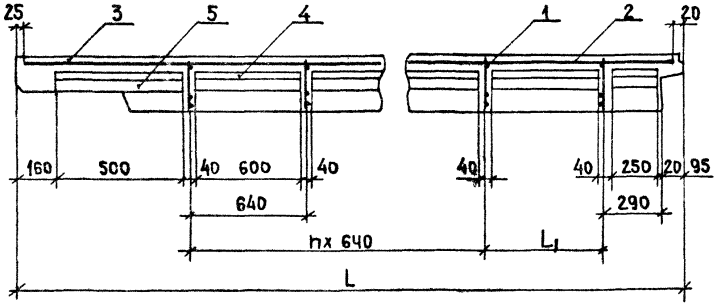


Рис.2 – Зеркальное отражение

Вид А остальное - см рис.1

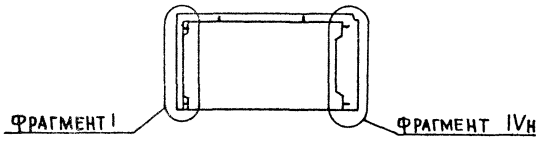


| Обозначение | Марка | Рис | Размеры, мм | | | Число шагов n | Масса, кг |
|---|---|---|---|---|---|---|---|
| | | | L | $L_1$ | $в_1$ | | |
| 1.117.1-14.1-120000 | ЗНЦ 43.22.25-200Т-4.1 | 1 | 4345 | 720 | 1100 | 4 | 4200 |
| – 01 | ЗНЦ 46.22.25-200Т-4.1 | 1 | 4645 | 1020 | 1400 | 4 | 4510 |
| – 02 | ЗНЦ 49.22.25-200Т-4.1 | 1 | 4945 | 680 | 1060 | 5 | 4810 |
| – 03 | ЗНЦ 52.22.25-200Т-4.1 | 1 | 5245 | 980 | 1360 | 5 | 5120 |
| – 04 | ЗНЦ 55.22.25-200Т-4.1 | 1 | 5545 | 640 | 1020 | 6 | 5430 |
| – 05 | ЗНЦ 43.22.25-200Т-1.4 | 2 | 4345 | 720 | 1100 | 4 | 4200 |
| – 06 | ЗНЦ 46.22.25-200Т-1.4 | 2 | 4645 | 1020 | 1400 | 4 | 4510 |
| – 07 | ЗНЦ 49.22.25-200Т-1.4 | 2 | 4945 | 680 | 1060 | 5 | 4810 |
| – 08 | ЗНЦ 52.22.25-200Т-1.4 | 2 | 5245 | 980 | 1360 | 5 | 5120 |
| – 09 | ЗНЦ 55.22.25-200Т-1.4 | 2 | 5545 | 640 | 1020 | 6 | 5430 |

| | | |
|---|---|---|
| Нач.отд. | Росинский | |
| Н.контр. | Гиберман | |
| Гл.инж.от. | Первушин | |
| ГИП | Кривакин | |

1.117.1-14.1-120000 СБ

Панель цокольная ЗЦН

Сборочный чертеж

| Стадия | Масса | Масштаб |
|---|---|---|
| Р | см. табл. | 1:50 1:20 |
| Лист | Листов 1 | |

ЦНИИЭП жилища

Инв.№ подл. | Подпись и дата | Взам.инв.№

| Зона | Поз. | Обозначение | Наименование | Кол. на исполнение 1.117.1-14.1-130000 | 01 | 02 | 03 | 04 | 05 | | | | | Примечание |
|---|---|---|---|---|---|---|---|---|---|---|---|---|---|---|
| | | | Документация | | | | | | | | | | | |
| | | 1.117.1-14.1-130000 СБ | Сборочный чертеж | × | × | × | × | × | × | | | | | |
| | | 1.117.1-14.1-000000 Д4 | Фрагменты VIII, IX | × | × | × | × | × | × | | | | | |
| | | Д6 | Узлы 6, 7, 8 | × | × | × | × | × | × | | | | | Ты VIII IX см фрагменты VIII, IX |
| | | Д7 | Узлы 9, 10, 11 | × | × | × | | × | × | | | | | |
| | | Д10 | Узлы 18 31 | × | × | × | × | × | × | | | | | |
| | | 1.117.1-14.1-000000 ТО | Техническое описание | × | × | × | × | × | × | | | | | |
| | | 1.117.1-14.1-000000 РС | Ведомость расхода стали | × | × | × | × | × | × | | | | | |
| | | 1.117.1-14.1-000000 РМ | Ведомость расхода материалов | × | × | × | × | × | × | | | | | |
| | | | Сборочные единицы | | | | | | | | | | | |
| | 1 | 1.117.1-14.1-007000 | Каркас пространств. КПЦ 109 | 1 | | | | | | | | | | |
| | | -01 | КПЦ 110 | | 1 | | | | | | | | | |
| | | -02 | КПЦ 111 | | | 1 | | | | | | | | |
| | | -03 | КПЦ 112 | | | | 1 | | | | | | | |
| | | -04 | КПЦ 113 | | | | | 1 | | | | | | |
| | | -05 | КПЦ 114 | | | | | | 1 | | | | | |

| | | | |
|---|---|---|---|
| Нач. отд. | Ровинский | | |
| Н. контр. | Гиберман | | |
| Гл. инж. пр. | Первушин | | |
| Гип | Кривакин | | |
| Рук. гр. | Волкова | | |

1.117.1-14.1-130000

Панель цокольная ЗНЦ

| Стадия | Лист | Листов |
|---|---|---|
| Р | 1 | 2 |

ЦНИИЭП жилища

| Зона | Поз. | Обозначение | Наименование | Кол. на исполнение 1.117.1-14.1-130000 | | | | | | Примечания |
|---|---|---|---|---|---|---|---|---|---|---|
| | | | | – | 01 | 02 | 03 | 04 | 05 | |
| | 2 | 1.117.1-14.1-000000 | Сетка С13 | 1 | | | | | | |
| | | -01 | С14 | | 1 | | | | | |
| | | -02 | С15 | | | 1 | | | | |
| | | 030600-04 | С26 | | | | 1 | | | |
| | | -05 | С27 | | | | | 1 | | |
| | | -06 | С28 | | | | | | 1 | |
| | | | Материалы | | | | | | | |
| | 3 | | Бетон тяжелый цементный марки М200 | 0.50 | 0.66 | 0.83 | 0.5 | 0.71 | 0.89 | |
| | 4 | | Пенопласт полистирольный ПСБ-С марки 30 | | | | | | | |
| | | | ГОСТ 15588-70* толщ. 25 мм | 0.06 | 0.07 | 0.08 | | | | м³ |
| | | | толщ. 50 мм | | | | 0.08 | 0.11 | 0.15 | м³ |
| | | | Плиты фибролитовые марки М300 ГОСТ 8928-81 | | | | | | | |
| | | | толщ. 50 мм | 0.05 | 0.08 | 0.10 | | | | м³ |
| | | | толщ. 75 мм | | | | 0.08 | 0.12 | 0.15 | м³ |

Рис. 1

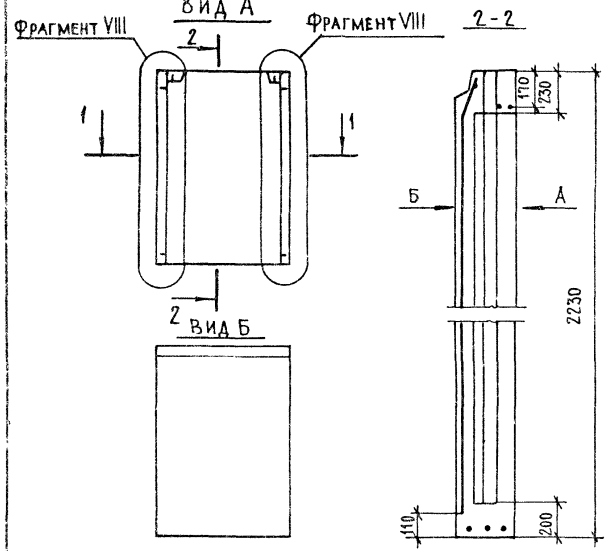


Рис. 2

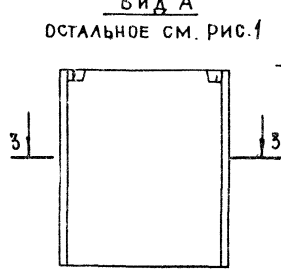


Рис. 3

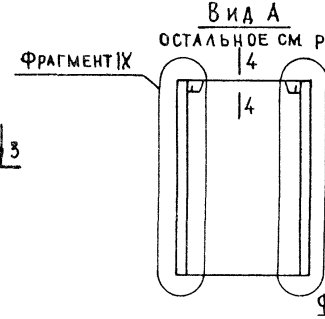


Рис. 4

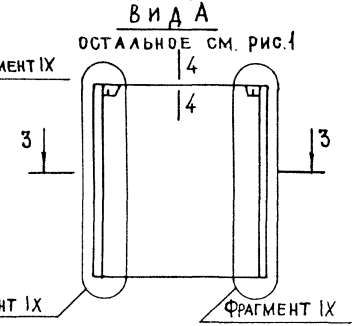


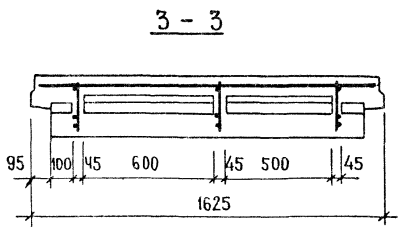


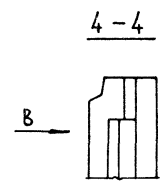


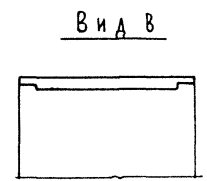


| Обозначение | Марка | Рис. | Размеры, мм | | | Масса, кг |
|---|---|---|---|---|---|---|
| | | | L | L1 | в | |
| 1.117.1-14.1-130000 | ЗНЦ 10. 22. 30-200Т-8.8 | 1 | 1025 | 550 | 300 | 1270 |
| -01 | ЗНЦ 13. 22. 30-200Т-8.8 | | 1325 | 850 | | 1680 |
| -02 | ЗНЦ 16. 22. 30-200Т-8.8 | 2 | 1625 | – | | 2100 |
| -03 | ЗНЦ 10. 22. 35-200Т-8.8 | 3 | 1025 | 550 | 350 | 1400 |
| -04 | ЗНЦ 13. 22. 35-200Т-8.8 | | 1325 | 850 | | 1820 |
| -05 | ЗНЦ 16. 22. 35-200Т-8.8 | 4 | 1625 | – | | 2280 |

| | | |
|---|---|---|
| Нач. отд. | Росинский | |
| Н. контр. | Гиберман | |
| Гл. инж. отд. | Первушин | |
| ГИП | Кривакин | |
| Ст. инж. | Симонова | |
| Ст. инж. | Кондратьева | |

1.117.1-14.1-130000 СБ

Панель цокольная ЗНЦ
Сборочный чертеж

| Стадия | Масса | Масштаб |
|---|---|---|
| Р | см. табл. | |
| Лист | Листов 1 | |

ЦНИИЭП жилища

Инв. № подл. | Подпись и дата | Взам. инв. №

Фрагмент I

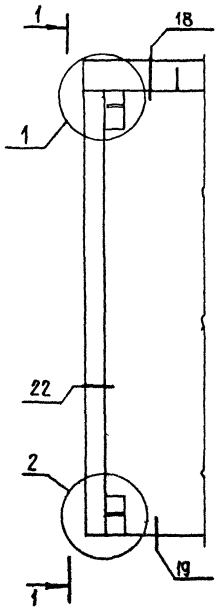


1-1

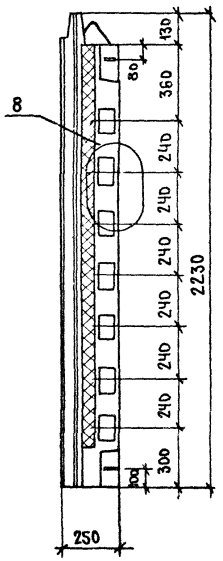


Фрагмент II

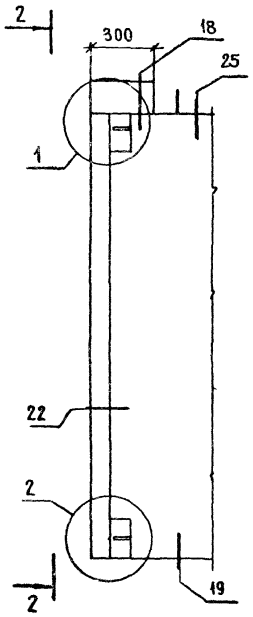


2-2

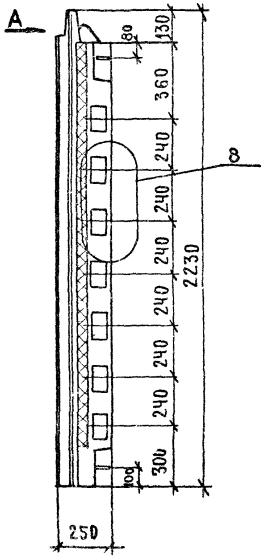


A

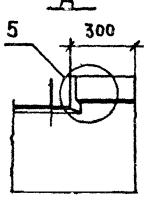


Фрагмент III

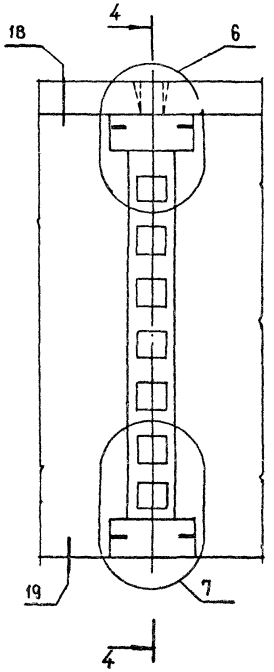


4-4

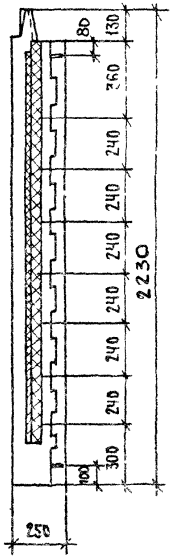


| | | | |
|---|---|---|---|
| Нач.отд. | Росинский | | 1.117.1-14.1-000000 Д1 |
| Н. контр. | Гиберман | | |
| Гл.инж.отд. | Первушин | | Фрагменты I; II; III |
| ГИП | Кривакин | | |
| Ст.инж. | Симонова | | |
| Ст.инж. | Самарина | | |

| Стадия | Лист | Листов |
|---|---|---|
| Р | | 1 |

ЦНИИЭП жилища

## Фрагмент IV

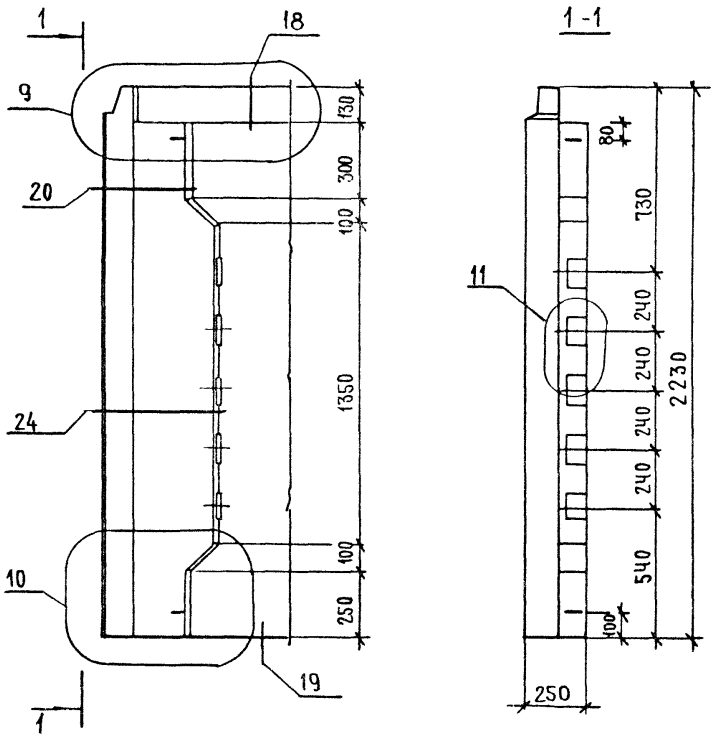


## Фрагмент V

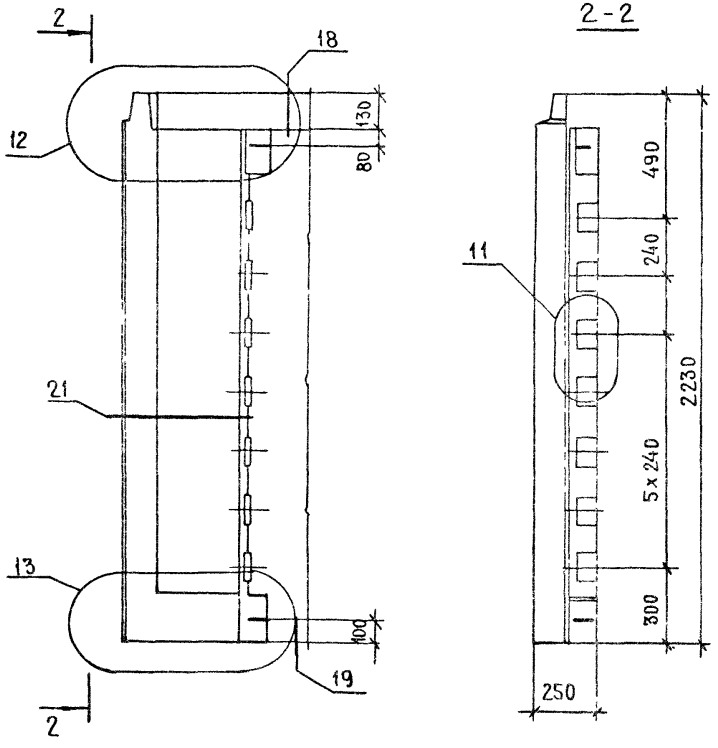


| | | | |
|---|---|---|---|
| НАЧ.ОТД. | Росинский | | |
| Н. КОНТР. | ГИБЕРМАН | | |
| ГИНЖ ОТД | ПЕРВУШИН | | |
| ГИП | КРИВАКИН | | |
| СТ ИНЖ | СИМОНОВА | | |
| СТ ИНЖ. | САМАРИНА | | |

1.117.1-14.1-000000 Д2

Фрагменты IV;V

| СТАДИЯ | ЛИСТ | ЛИСТОВ |
|---|---|---|
| Р | | 1 |

ЦНИИЭП жилища

ИНВ № ПОДЛ | ПОДПИСЬ И ДАТА | ВЗАМ ИНВ №

## Фрагмент VI

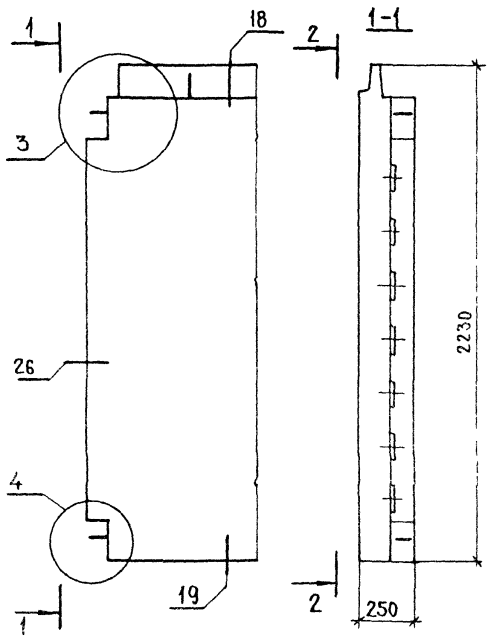


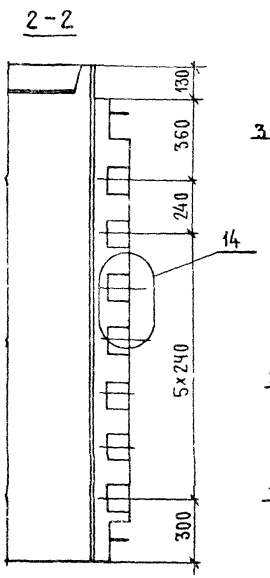


## Фрагмент VII

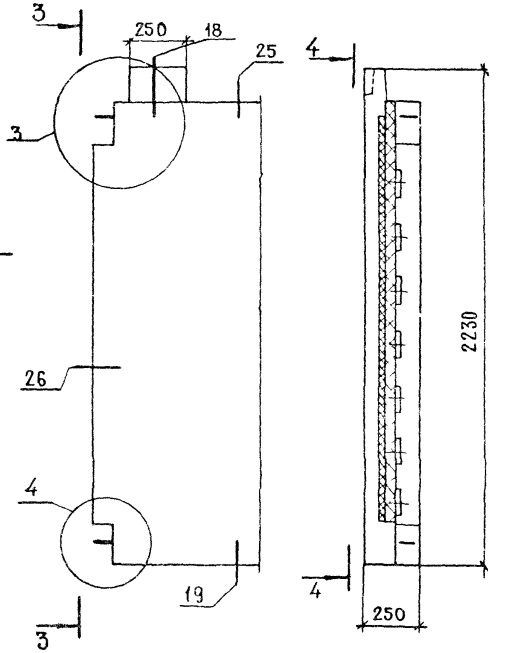





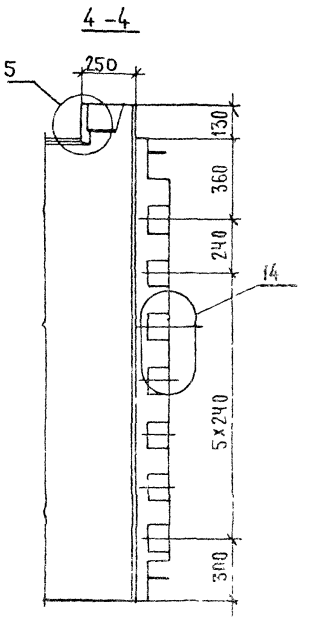


| | | | |
|---|---|---|---|
| НАЧ.ОТД | Росинский | | |
| Н. КОНТР | Гиберман | | |
| ГЛ.ИНЖ.ОТД | Первушин | | |
| ГИП | Кривакин | | |
| СТ.ИНЖ. | Симонова | | |
| СТ.ИНЖ. | Самарина | | |

1.117.1-14.1-000000 ДЗ

Фрагменты VI; VII

| СТАДИЯ | ЛИСТ | ЛИСТОВ |
|---|---|---|
| Р | | |

Фрагмент VII

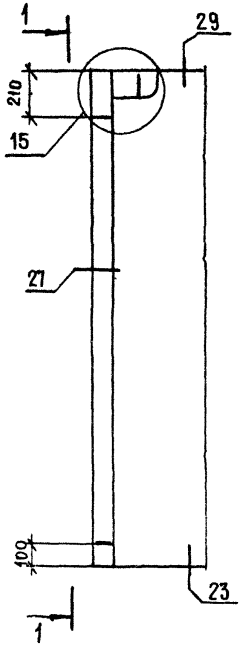


1-1

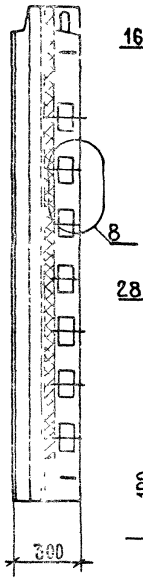


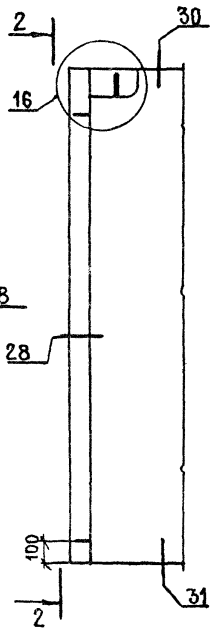


2-2

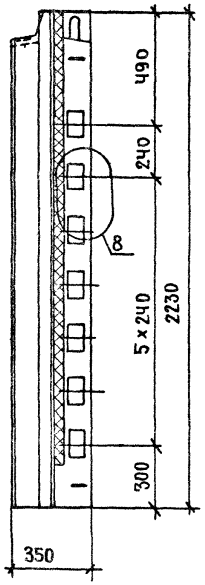


Фрагменты VIII; IX

| | | | |
|---|---|---|---|
| Нач. от. д | Росинский | | |
| Н. контр. | Гиберман | | |
| Гл. инж. отд. | Первушин | | |
| ГИП | Кривакин | | |
| Ст. инж. | Симонова | | |
| Ст. инж. | Самарина | | |

1.117.1-14.1 – 000000 Д4

| Стадия | Лист | Листов |
|---|---|---|
| Р | | 1 |

ЦНИИЭП жилища

Инв. № подл. | Подпись и дата | Взам. инв. №

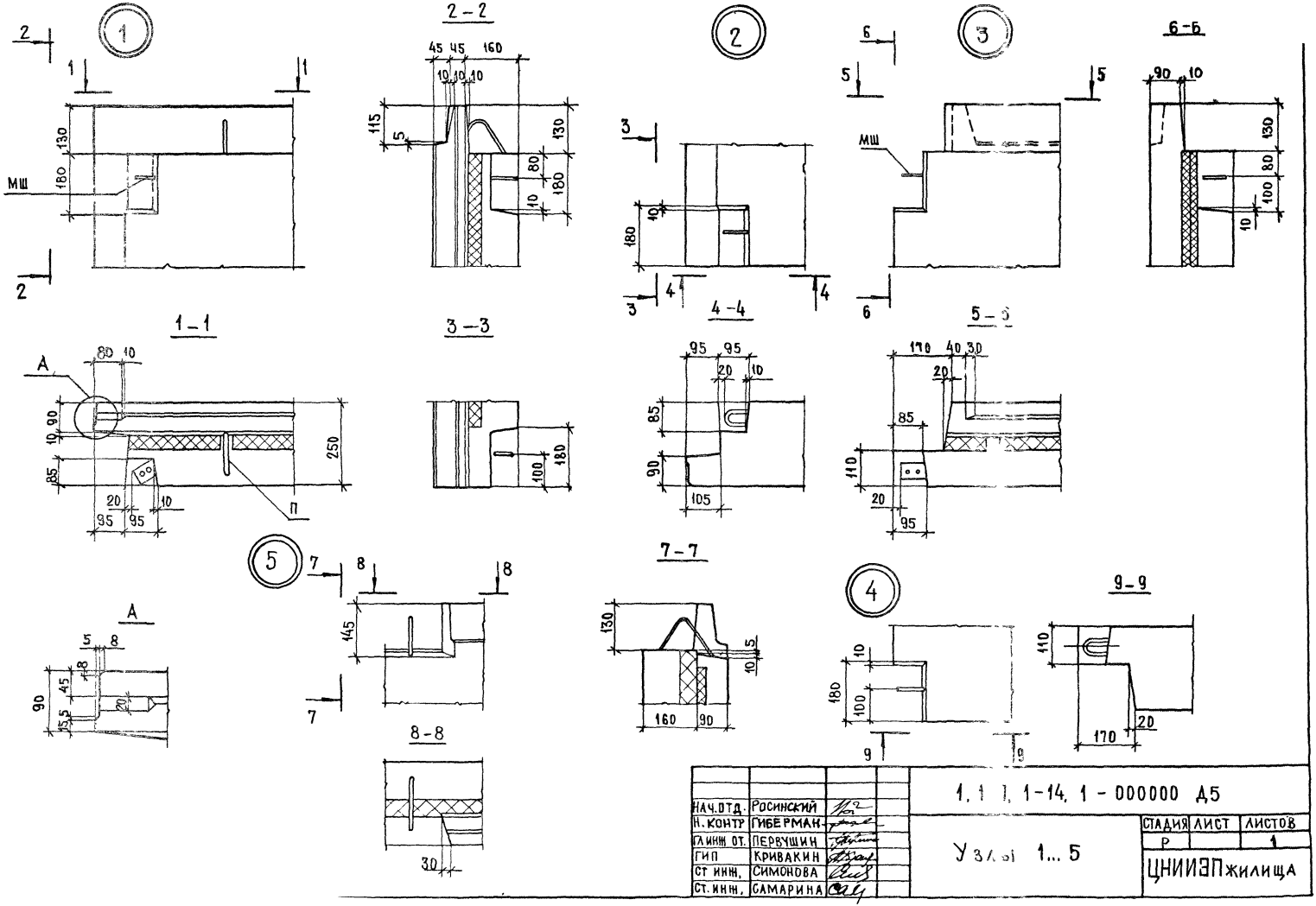


| | | | |
|---|---|---|---|
| Нач.отд. | Росинский | 1.1.1, 1-14, 1-000000 Д5 | |
| Н.контр | Гиберман | | |
| Гл.инж.от. | Первушин | Узлы 1...5 | Стадия: Р; Лист: ; Листов: 1 |
| ГИП | Кривакин | | ЦНИИЭПжилища |
| Ст.инж. | Симонова | | |
| Ст.инж. | Самарина | | |

Инв.№подл. | Подпись и дата | Взам.инв.№

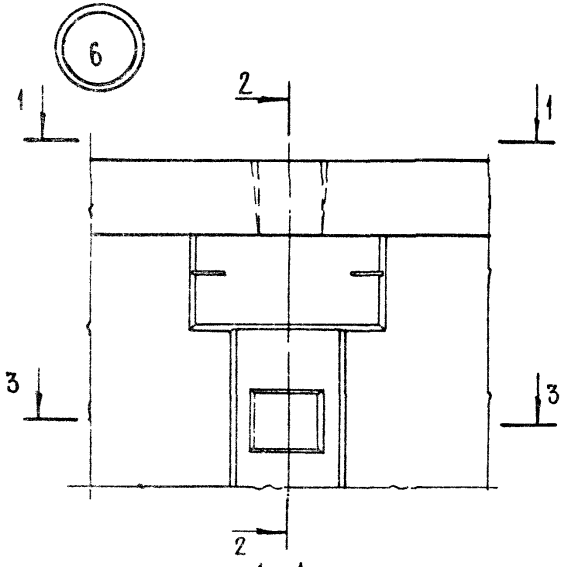


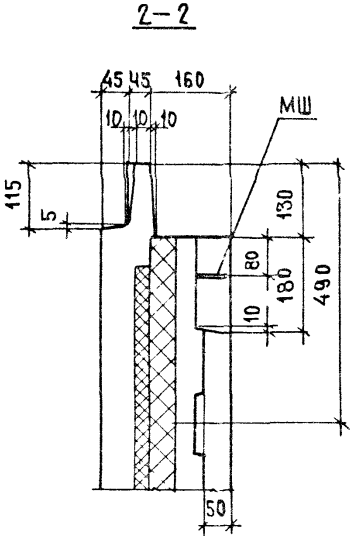


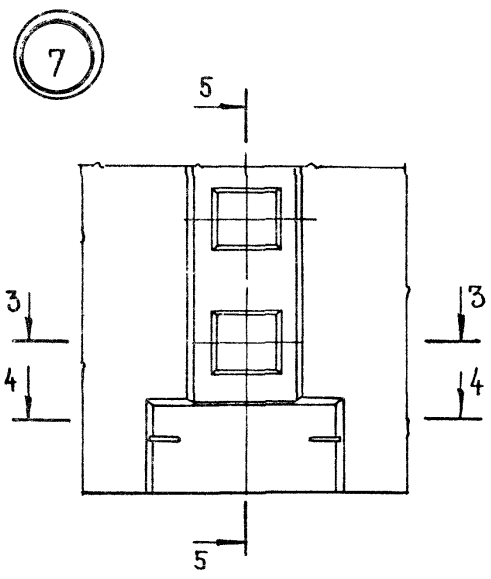


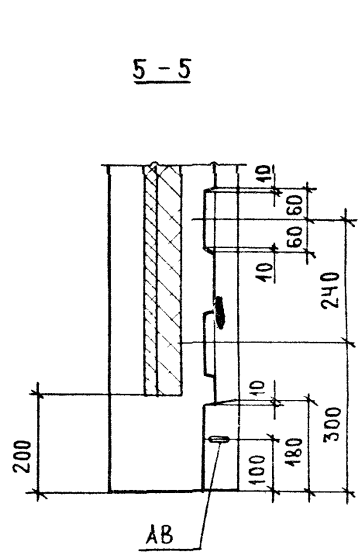


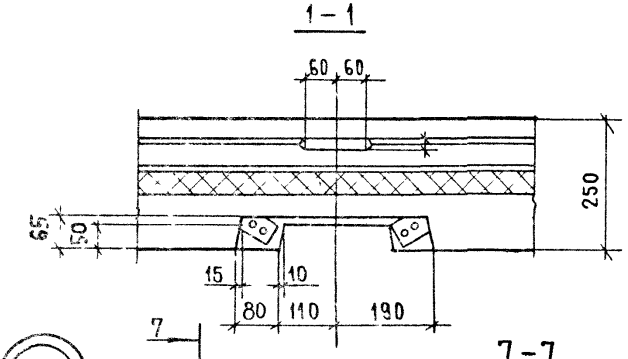


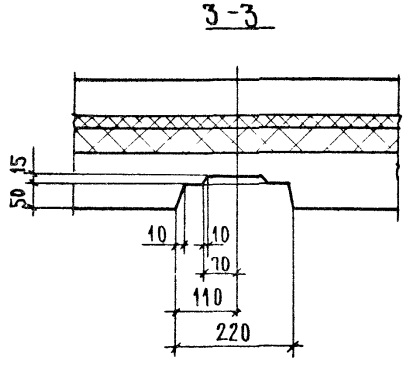


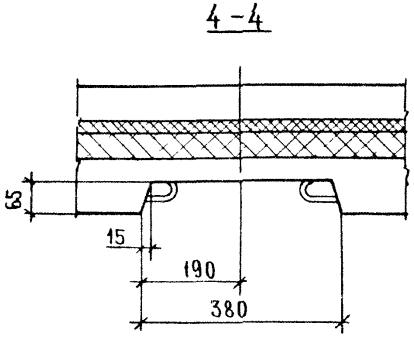


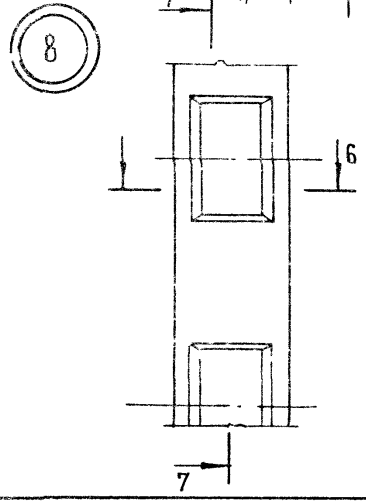


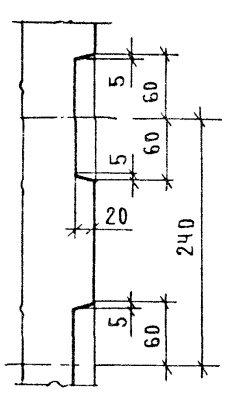


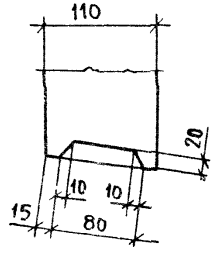


| | | | |
|---|---|---|---|
| НАЧ.ОТД | Росинский | | |
| Н. КОНТР | ГИБЕ.МАН | | |
| ГЛ.ИНЖ.ОТ | Первушин | | |
| ГИП | Кривакин | | |
| СТ.ИНЖ. | Симонова | | |
| СТ.ИНЖ. | Самарина | | |

1.117.1-14.1 – 000000 Д6

Узлы 6, 7, 8

| СТАДИЯ | ЛИСТ | ЛИСТОВ |
|---|---|---|
| Р | | 1 |

ЦНИИЭП жилища

Инв. № подл. | Подп. и дата | Взам. инв. №

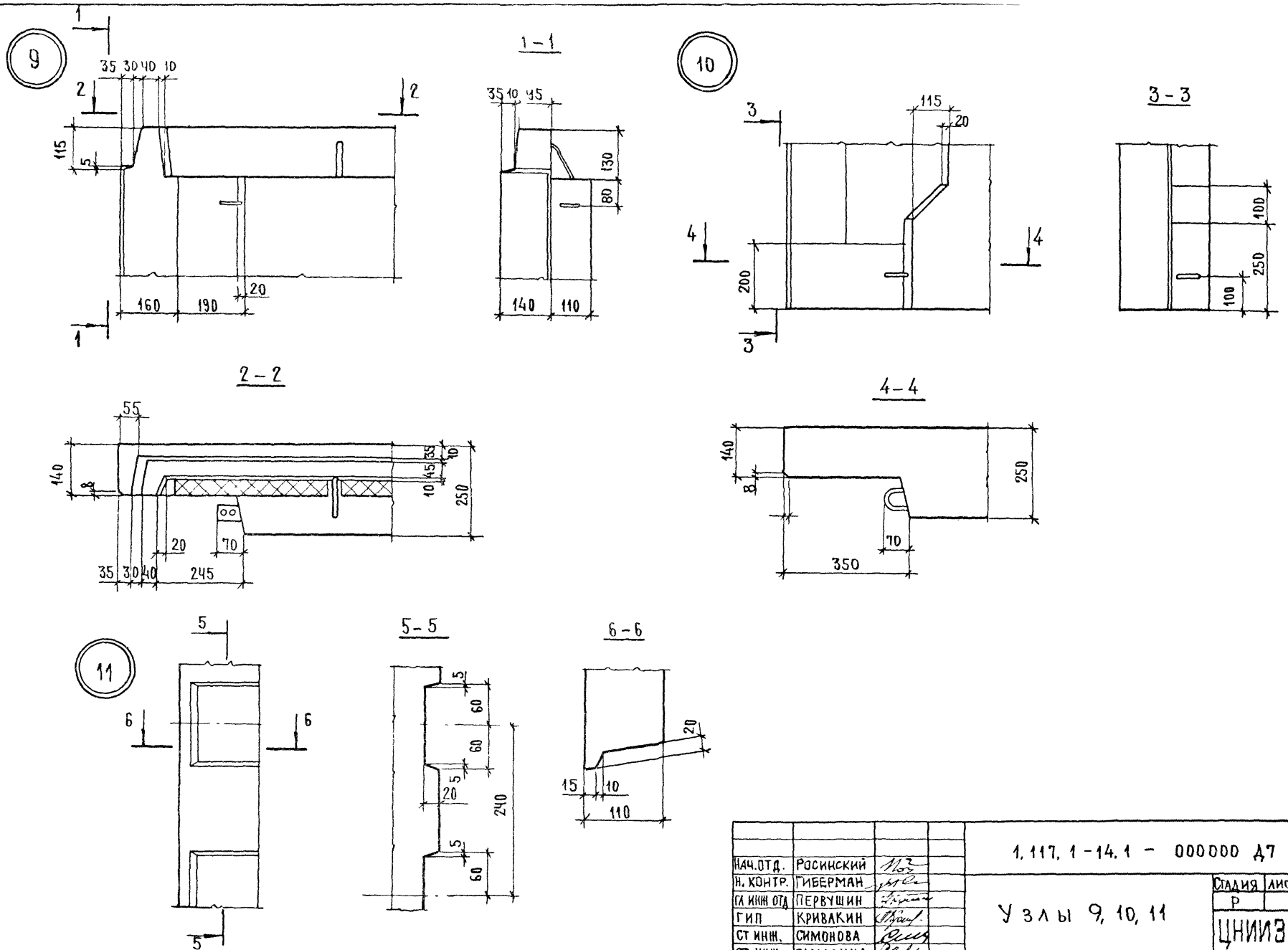


| | | | |
|---|---|---|---|
| Нач.отд. | Росинский | | 1.117.1-14.1 – 000000 Д7 |
| Н. контр. | Гиберман | | |
| Гл.инж.отд | Первушин | | Узлы 9, 10, 11 |
| ГИП | Кривакин | | |
| Ст.инж. | Симонова | | |
| Ст.инж. | Самарина | | |

| Стадия | Лист | Листов |
|---|---|---|
| Р | | 1 |

ЦНИИЭП жилища

Инв.№ подл. | Подпись и дата | Взам. инв.№

12

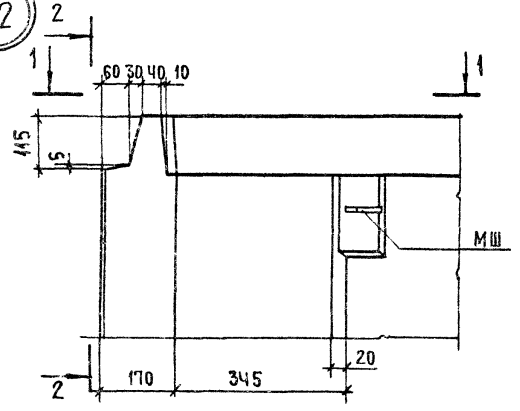


2-2

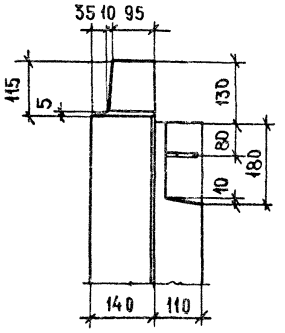


13

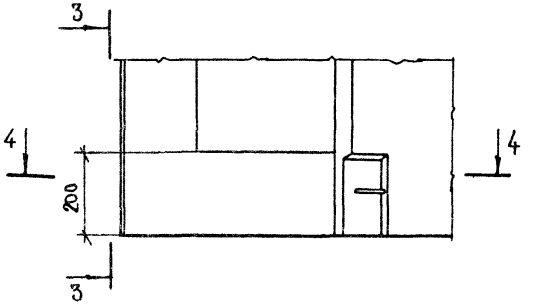


3-3

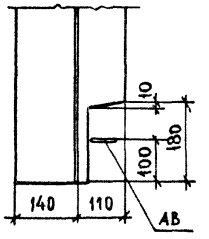


1-1

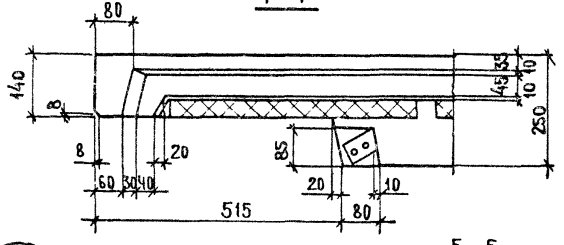


4-4

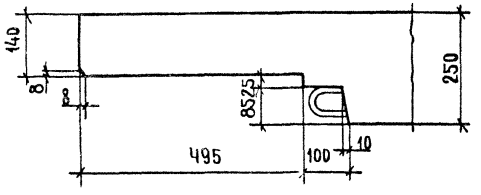


14

5-5

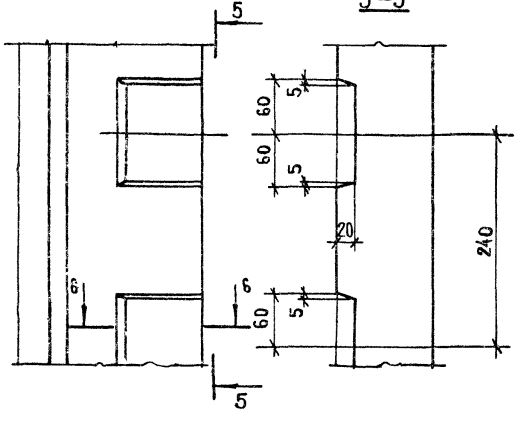


6-6

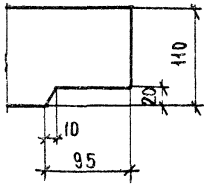


| | | | |
|---|---|---|---|
| НАЧ.ОТД | Росинский | | |
| Н. КОНТР | ГИБЕРМАН | | |
| ГЛ ИНЖ ОТД | ПЕРВУШИН | | |
| ГИП | КРИВАКИН | | |
| СТ ИНЖ. | СИМОНОВА | | |
| СТ ИНЖ. | САМАРИНА | | |

1.117.1-14.1-000000 Д8

Узлы 12; 13; 14

| СТАДИЯ | ЛИСТ | ЛИСТОВ |
|---|---|---|
| Р | | 1 |

ЦНИИЭПжилища

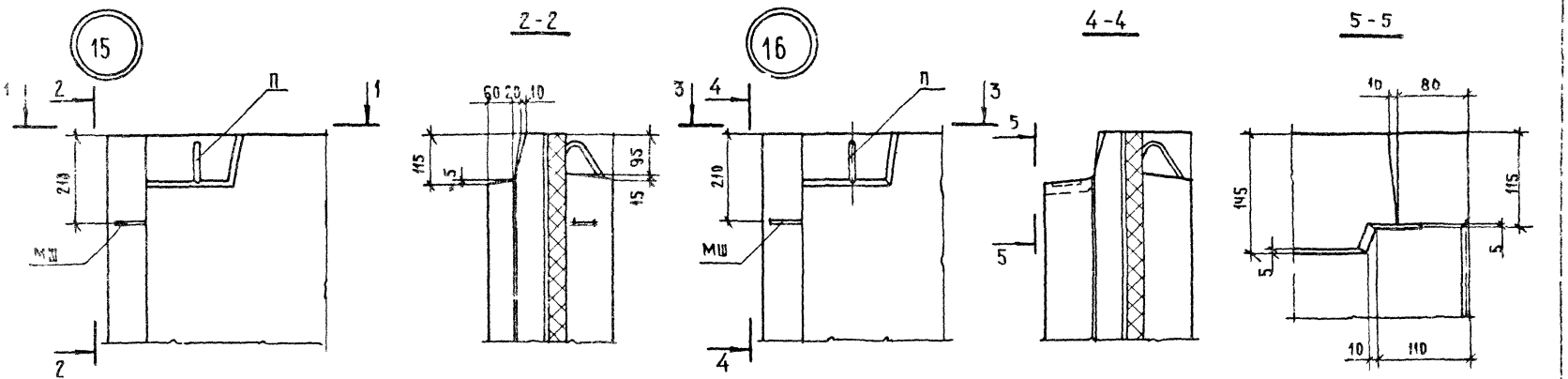


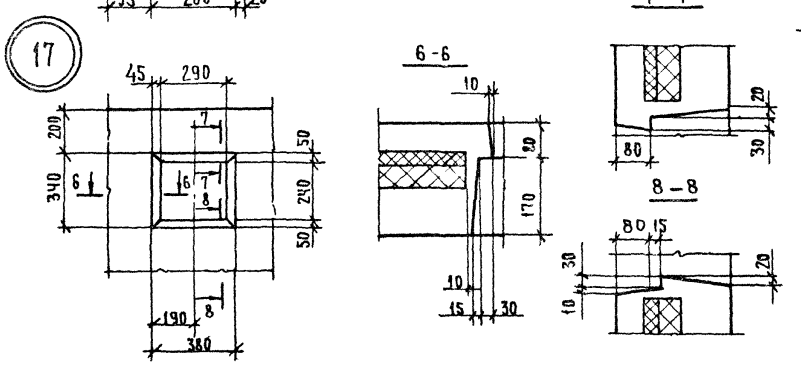


| | | | |
|---|---|---|---|
| НАЧ.ОТД | Росинский | | 1.117.1-14.1 - 000000Д9 |
| Н.КОНТР. | ГИБЕРМАН | | |
| ГЛ.ИНЖ.ОТД | ПЕРВУШИН | | Узлы 15, 16, 17 |
| ГИП | КРИВАКИН | | |
| СТ.ИНЖ. | СИМОНОВА | | |
| СТ.ИНЖ. | САМАРИНА | | |

| СТАДИЯ | ЛИСТ | ЛИСТОВ |
|---|---|---|
| Р | | 1 |

ЦНИИЭПжилища

18

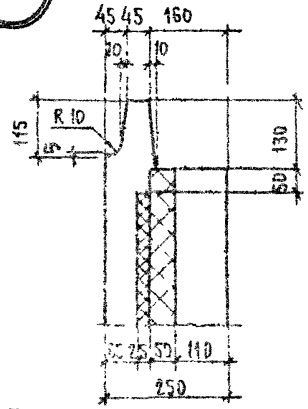


19

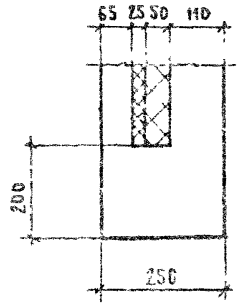


20

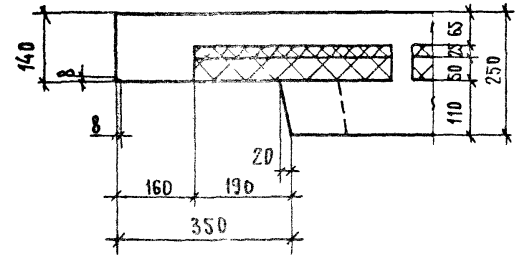


21

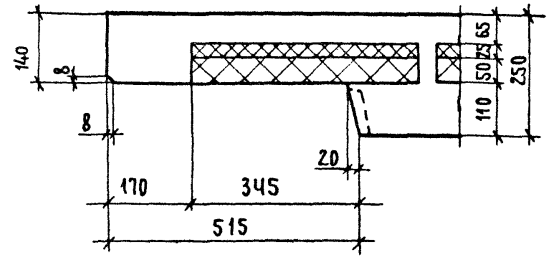


22

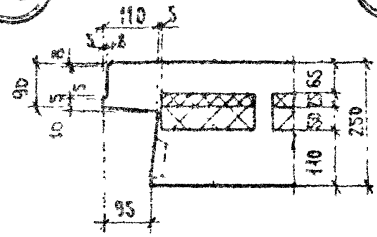


23

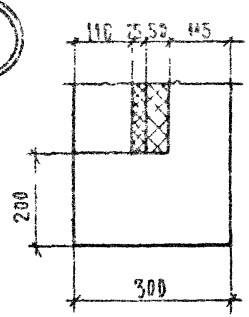


24

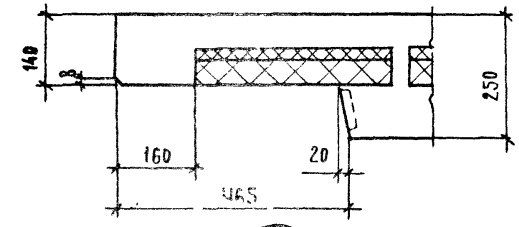


25

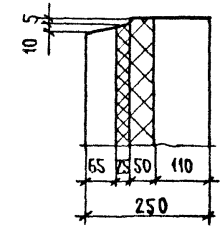


29

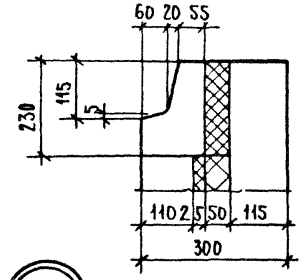


26

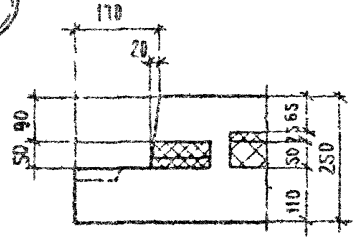


27

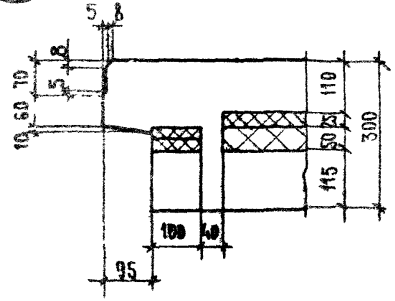


28

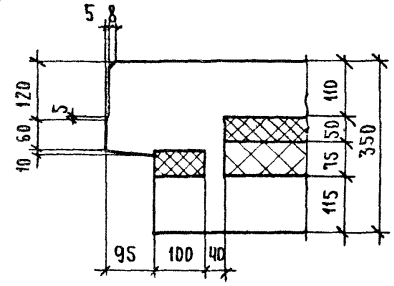


30

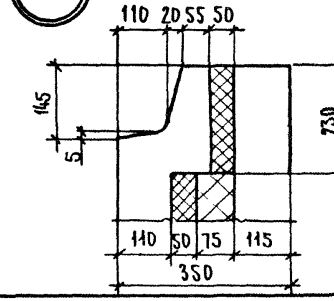


31

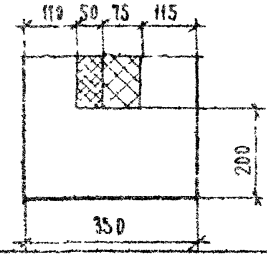


| | | | |
|---|---|---|---|
| Нач.отд. | Росинский | | |
| Н. контр. | Гиберман | | |
| Гл.инж.отд | Первушин | | |
| ГИП | Кривакин | | |
| Гл.инж. | Симонова | | |
| Ст.инж. | Самарина | | |

1, 117. 1-14. 1-000000 Д 10

Узлы 18... 31

| Стадия | Лист | Листов |
|---|---|---|
| Р | | 1 |

ЦНИИЭП жилища

Инв.№ подл. | Подпись и дата | Взам. инв.№

| ИНВ № ПОДЛ | ПОДПИСЬ И ДАТА | ВЗАМ ИНВ № |
|---|---|---|
| | | |

| ФОРМАТ | ЗОНА | ПОЗ. | ОБОЗНАЧЕНИЕ | НАИМЕНОВАНИЕ | КОЛ НА ИСПОЛН 1117 1 – 14 1 – 001000 – | | | | | | | | | | ПРИМЕЧАНИЕ |
|---|---|---|---|---|---|---|---|---|---|---|---|---|---|---|---|
| | | | | | — | 01 | 02 | 03 | | | | | | | |
| | | | | ДОКУМЕНТАЦИЯ | | | | | | | | | | | |
| А3 | | | 1.117.1 – 14.1 – 001000 СБ | СБОРОЧНЫЙ ЧЕРТЕЖ | × | × | × | × | | | | | | | |
| А3 | | | 1117.1 – 14.1 – 00 0000 ДН | УЗЛЫ 1, 2 | × | × | × | × | | | | | | | |
| А3 | | | 1.117.1 – 14 1 – 000000 ТО | ТЕХНИЧЕСКОЕ ОПИСАНИЕ | × | × | × | × | | | | | | | |
| | | | | СБОРОЧНЫЕ ЕДИНИЦЫ | | | | | | | | | | | |
| А3 | | 1 | 1 1171 - 14. 1 – 000300 | КАРКАС КР 22 | 4 | 4 | 4 | 4 | | | | | | | |
| А3 | | 2 | 000100 – 01 | КР 2 | 3 | | | | | | | | | | |
| | | | – 08 | КР 4 | | 3 | | | | | | | | | |
| | | | – 06 | КР 7 | | | 3 | | | | | | | | |
| | | | – 09 | КР 10 | | | | 3 | | | | | | | |
| А3 | | 3 | 000800 – 01 | ПЕТЛЯ СТРОПОВОЧНАЯ П2 | 2 | 2 | 2 | | | | | | | | |
| | | | – 02 | П3 | | | | 2 | | | | | | | |
| | | | | ДЕТАЛИ | | | | | | | | | | | |
| А4 | | 4 | 1 100 3 - 2 - 003И - 01 | ИЗДЕЛИЕ ЗАКЛАДНОЕ МШ5 | 1 | 1 | 1 | 1 | | | | | | | |
| А4 | | 5 | 1 100 3 - 2 - 004И - 01 | МШ7 | 1 | 1 | 1 | 1 | | | | | | | |
| А4 | | 6 | 1 1171 - 14 1 000001 | СТЕРЖЕНЬ ГНУТЫЙ АН1 | 2 | 2 | 2 | 2 | | | | | | | |

1 1171 - 14 1 - 001000

| | | |
|---|---|---|
| НАЧ ОТД. | ИОСИПСКИЙ | |
| Н. КОНТР | ГИБЕРМАН | |
| ГЛ ИНЖ ОТД | ПЕРВУШ Ч | |
| ГИП | КРИВ[illegible] | |
| СТ ИНЖ | СИМОНОВА | |

КАРКАС ПРОСТРАНСТВЕННЫЙ КПШ1 КПШ2

| СТАДИЯ | ЛИСТ | ЛИСТОВ |
|---|---|---|
| Р | 1 | 2 |

ЦНИИЭП жилища

| Формат | Зона | Поз | Обозначение | Наименование | Кол на испол 1.117.1-14 1-001000 | | | | | | | | | | Примечание |
|---|---|---|---|---|---|---|---|---|---|---|---|---|---|---|---|
| | | | | | | 01 | 02 | 03 | | | | | | | |
| А4 | | 7 | 1.117.1-14 1-000002-01 | Стержень гнутый АН5 | 4 | 4 | 4 | 4 | | | | | | | |
| А4 | | 8 | -02 | АН6 | 8 | 9 | 9 | 10 | | | | | | | |
| | | | | ⌀8АIII ГОСТ 5781-82 | | | | | | | | | | | |
| Б4 | | 9 | 000010 | L=2450 | 1 | | | | | | | | | | 0,96 кг |
| | | | 000013 | L=2750 | | 1 | | | | | | | | | 1,12 кг |
| | | | 000018 | L=3050 | | | 1 | | | | | | | | 1,20 кг |
| | | | 000023 | L=3350 | | | | 1 | | | | | | | 1,32 кг |
| | | | | ФЧ8рI ГОСТ 6727-80 | | | | | | | | | | | |
| | | 10 | 000054 | L=1950 | 3 | | | | | | | | | | 0,18 кг |
| | | | 000059 | L=2250 | | 3 | | | | | | | | | 0,21 кг |
| | | | 000061 | L=2550 | | | 3 | | | | | | | | 0,24 кг |
| | | | 000064 | L=2850 | | | | 3 | | | | | | | 0,26 кг |
| | | 11 | 000045 | L= 880 | 1 | | 1 | | | | | | | | 0,08 кг |
| | | | 000047 | L=980 | | 1 | | 1 | | | | | | | 0,09 кг |
| | | 12 | 000041 | L= 580 | 4 | | | | | | | | | | 0,05 кг |
| | | | 000043 | L= 680 | | 4 | | | | | | | | | 0,06 кг |
| | | | 000045 | L 880 | | | 4 | | | | | | | | 0,08 кг |
| | | | 000047 | L=980 | | | | 4 | | | | | | | 0,09 кг |

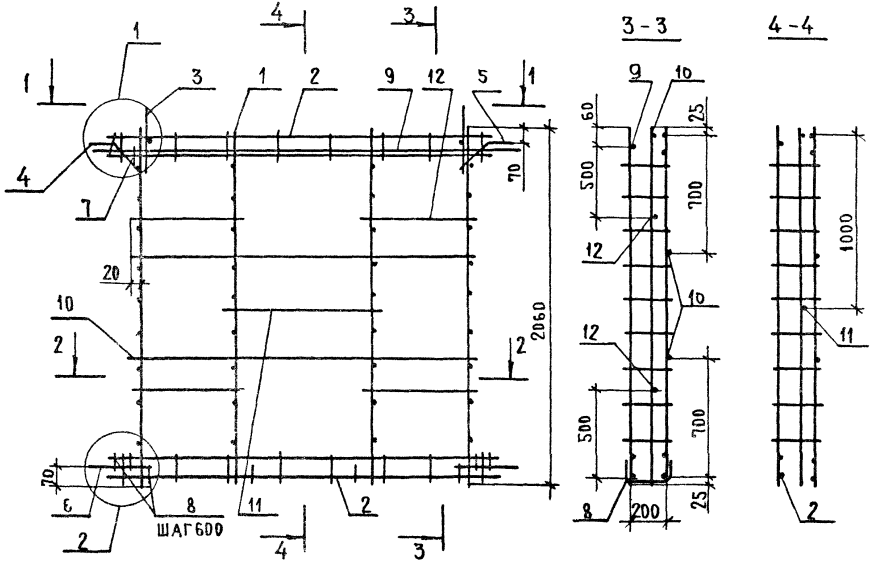


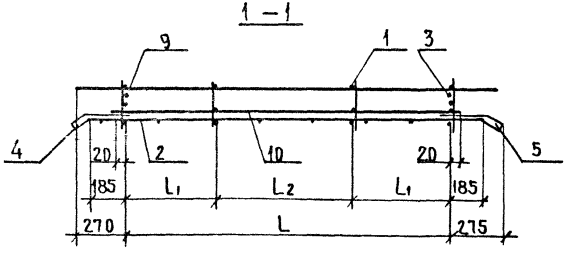


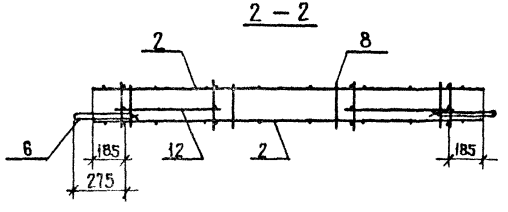


| Обозначение | Марка | Размеры, мм | | | Масса, кг |
|---|---|---|---|---|---|
| | | L | L1 | L2 | |
| 1.117.1-14.1-001000 | КПЦ1 | 1910 | 540 | 830 | 18,7 |
| -01 | КПЦ2 | 2210 | 640 | 930 | 19,6 |
| -02 | КПЦ3 | 2510 | 840 | 830 | 20,8 |
| -03 | КПЦ4 | 2810 | 840 | 930 | 25,1 |

| | | |
|---|---|---|
| Нач.отд. | Росинский | |
| Н.контр. | Гиберман | |
| Гл.инж.от. | Первушин | |
| ГИП | Кривакин | |
| Ст.инж. | Симонова | |

1.117.1-14.1-001000 СБ

Каркас пространственный КПЦ1... КПЦ4 Сборочный чертеж

| Стадия | Масса | Масштаб |
|---|---|---|
| Р | см таба | |
| Лист | Листов 1 | |

ЦНИИЭП жилища

Инв. № подл. | Подпись и дата | Взам. инв. №

| Инв № подл. | Подпись и дата | Взам инв № |
|---|---|---|
| | | |

| Зона | Поз. | Обозначение | Наименование | Код на исполн. 1.117.1-14.1-002000 - | | | | | | | | | | Примечание |
|---|---|---|---|---|---|---|---|---|---|---|---|---|---|---|
| | | | | -- | 01 | 02 | 03 | 04 | 05 | 06 | 07 | | | |
| | | | Ф4 Вр I ГОСТ 6727-80 | | | | | | | | | | | |
| | 13 | 1.117.1-14.1-000045 | L= 880 | 1 | | 1 | | 1 | | 1 | | | | 0,08 кг |
| | | 000047 | L= 980 | | 1 | | 1 | | 1 | | 1 | | | 0,09 кг |
| | 14 | 000044 | L= 580 | 4 | | | | 4 | | | | | | 0,05 кг |
| | | 000043 | L= 680 | | 4 | | | | 4 | | | | | 0,06 кг |
| | | 000045 | L= 880 | | | 4 | | | | 4 | | | | 0,08 кг |
| | | 000047 | L= 980 | | | | 4 | | | | 4 | | | 0,09 кг |

Инв. № подл. | Подпись и дата | Взам. инв. №

| Формат | Зона | Поз. | Обозначение | Наименование | Кол. на испол. 1.117.1-14.1-002000- — | 01 | 02 | 03 | 04 | 05 | 06 | 07 | | | Примечание |
|---|---|---|---|---|---|---|---|---|---|---|---|---|---|---|---|
| | | | | Документация | | | | | | | | | | | |
| А3 | | | 1.117.1-14.1-00 2000 СБ | Сборочный чертеж | × | × | × | × | × | × | × | × | | | |
| А3 | | | 1.117.1-14.1-00 0000 Д11 | Узлы 1, 2 | × | × | × | × | × | × | × | × | | | |
| А3 | | | 1.117.1-14.1-00 0000 ТО | Техническое описание | × | × | × | × | × | × | × | × | | | |
| | | | | Сборочные единицы | | | | | | | | | | | |
| А3 | | 1 | 1.117.1-14.1-000300 | Каркас КР22 | 4 | 4 | 4 | 4 | 4 | 4 | 4 | 4 | | | |
| А3 | | 2 | 000100-01 | КР2 | 2 | | | | 2 | | | | | | |
| | | | -03 | КР4 | | 2 | | | | 2 | | | | | |
| | | | -06 | КР7 | | | 2 | | | | 2 | | | | |
| | | | -09 | КР10 | | | | 2 | | | | 2 | | | |
| А3 | | 3 | -05 | КР6 | 1 | | | | 1 | | | | | | |
| | | | -08 | КР9 | | 1 | | | | 1 | | | | | |
| | | | -10 | КР11 | | | 1 | | | | 1 | | | | |
| | | | -11 | КР12 | | | | 1 | | | | 1 | | | |
| А3 | | 4 | 000300-03 | Каркас КР25 | 1 | 1 | 1 | 1 | 1 | 1 | 1 | 1 | | | |

1.117.1-14.1 - 002000

| | | | |
|---|---|---|---|
| Нач. отд. | Росинский | | |
| Н. контр. | Гиберман | | |
| Гл. инж. от | Первушин | | |
| ГИП | Кривакин | | |
| Ст. инж. | Симонова | | |

Каркас пространственный КПЦ 5... КПЦ 12

| Стадия | Лист | Листов |
|---|---|---|
| Р | 1 | 3 |

ЦНИИЭП жилища

| Инв № подл. | Подпись и дата | Взам инв № |
|---|---|---|
| | | |

| Формат | Зона | Поз. | Обозначение | Наименование | Кол на исполн. 1.117.1-14.1-002000- | | | | | | | | | | Примечание |
|---|---|---|---|---|---|---|---|---|---|---|---|---|---|---|---|
| | | | | | - | 01 | 02 | 03 | 04 | 05 | 06 | 07 | | | |
| А3 | | 5 | 1.1711-141-000800-01 | Петля строповочная П2 | 2 | 2 | | | 2 | 2 | | | | | |
| | | | -02 | П3 | | | 2 | 2 | | | 2 | 2 | | | |
| | | | | Детали | | | | | | | | | | | |
| А4 | | 6 | 1.100.3-2-003 И-01 | Изделие закладное МШ5 | 1 | 1 | 1 | 1 | 1 | 1 | 1 | 1 | | | |
| А4 | | 7 | 1.100.3-2-004 И-01 | Изделие закладное МШ7 | 1 | 1 | 1 | 1 | 1 | 1 | 1 | 1 | | | |
| А4 | | 8 | 1.117.1-14-1.000001 | Стержень гнутый АН1 | 2 | 2 | 2 | 2 | 2 | 2 | 2 | 2 | | | |
| А4 | | 9 | 000002-01 | Стержень гнутый АН5 | 4 | 4 | 4 | 4 | 4 | 4 | 4 | 4 | | | |
| А4 | | 10 | -02 | АН6 | 8 | 9 | 9 | 10 | 9 | 9 | 9 | 10 | | | |
| | | | | фВАIII Гост 5781-82 | | | | | | | | | | | |
| БЧ | | 11 | 000017 | L = 2950 | 1 | | | | 1 | | | | | | 1,17 кг |
| | | | 000022 | L = 3250 | | 1 | | | | 1 | | | | | 1,29 кг |
| | | | 000025 | L = 3550 | | | 1 | | | | 1 | | | | 1,40 кг |
| | | | 000027 | L = 3850 | | | | 1 | | | | 1 | | | 1,52 кг |
| | | | | фЧВрI Гост 6727-80 | | | | | | | | | | | |
| БЧ | | 12 | 000054 | L = 1950 | 3 | | | | 3 | | | | | | 0,18 кг |
| | | | 000069 | L = 2250 | | 3 | | | | 3 | | | | | 0,21 кг |
| | | | 000061 | L = 2550 | | | 3 | | | | 3 | | | | 0,24 кг |
| | | | 000064 | L = 2850 | | | | 3 | | | | 3 | | | 0,26 кг |

20631

68

Рис.1

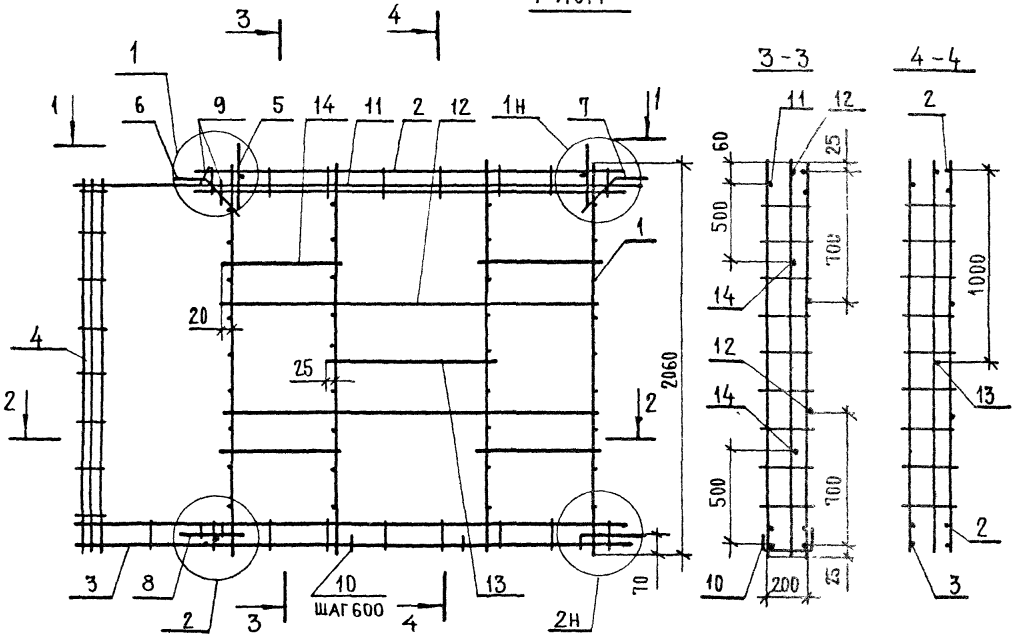


| Обозначение | Марка | Рис. | Размеры, мм | | | Масса, кг |
|---|---|---|---|---|---|---|
| | | | L | L1 | L2 | |
| 1.117.1-14.1-002000 | КПЦ5 | 1 | 1910 | 540 | 830 | 20,2 |
| -01 | КПЦ6 | | 2210 | 640 | 930 | 21,2 |
| -02 | КПЦ7 | | 2510 | 840 | 830 | 23,4 |
| -03 | КПЦ8 | | 2810 | 940 | 930 | 24,5 |
| -04 | КПЦ9 | 2 | 1910 | 540 | 830 | 20,2 |
| -05 | КПЦ10 | | 2210 | 640 | 930 | 21,2 |
| -06 | КПЦ11 | | 2510 | 840 | 830 | 23,4 |
| -07 | КПЦ12 | | 2810 | 940 | 930 | 24,5 |

Рис. 2

Зеркальное отражение
Остальное см. Рис.1

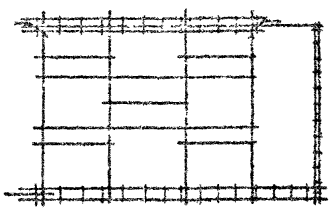

| | | | |
|---|---|---|---|
| Нач.отд | Росинский | | |
| Н. контр. | Гиберман | | |
| Гл. инж. от. | Первушин | | |
| ГИП | Кривакин | | |
| Ст. инж. | Симонова | | |

1.117.1-14.1-002000 СБ

Каркас пространственный КПЦ5 КПЦ12
Сборочный чертеж

| Стадия | Масса | Масштаб |
|---|---|---|
| Р | см. табл. | 1:25 |

Лист | Листов 1

ЦНИИЭПжилища

Инв.№подл. | Подпись и дата | Взам.инв.№

| Инв. № подл. | Подпись и дата | Взам. инв. № |
|---|---|---|
| | | |

| Формат | Зона | Поз. | Обозначение | Наименование | Кол. на испол. 1.117.1-14.1-003000- — | 01 | 02 | 03 | 04 | 05 | 06 | 07 | | | Примечание |
|---|---|---|---|---|---|---|---|---|---|---|---|---|---|---|---|
| | | | | Документация | | | | | | | | | | | |
| А3 | | | 1.117.1-14.1-003000 СБ | Сборочный чертеж | × | × | × | × | × | × | × | × | | | |
| А3 | | | 1.117.1-14.1-000000 Д11 | Узлы 1, 2 | × | × | × | × | × | × | × | × | | | |
| А3 | | | 1.117.1-14.1-000000 Д12 | Узлы 3 4 5 | × | × | × | × | × | × | × | × | | | |
| А3 | | | 1.117.1-14.1-000000 ТО | Техническое описание | × | × | × | × | × | × | × | × | | | |
| | | | | Сборочные единицы | | | | | | | | | | | |
| А3 | | 1 | 1.117.1-14.1-000300 | Каркас КР32 | 4 | 4 | 4 | 4 | 4 | 4 | 4 | 4 | | | |
| А3 | | 2 | 000100-01 | КР2 | 2 | | | | 2 | | | | | | |
| | | | -03 | КР4 | | 2 | | | | 2 | | | | | |
| | | | -06 | КР7 | | | 2 | | | | 2 | | | | |
| | | | -09 | КР10 | | | | 2 | | | | 2 | | | |
| А3 | | 3 | 000100 | КР1 | 1 | | | | 1 | | | | | | |
| | | | -02 | КР3 | | 1 | | | | 1 | | | | | |
| | | | -04 | КР5 | | | 1 | | | | 1 | | | | |
| | | | -07 | КР8 | | | | 1 | | | | 1 | | | |
| А3 | | 4 | 000800-01 | Петля строповочная П2 | 2 | 2 | 2 | | 2 | 2 | 2 | | | | |

| | | |
|---|---|---|
| Нач. отд. | Росинский | |
| Н. контр. | Гиберман | |
| Гл. инж. от. | Первушин | |
| ГИП | Кривакин | |
| Ст. инж. | Симонова | |

1.117.1-14.1-003000

Каркас пространственный КПЦ 13 КПЦ 20

| Стадия | Лист | Листов |
|---|---|---|
| Р | 1 | 3 |

ЦНИИЭП жилища

| Формат | Зона | Поз. | Обозначение | Наименование | Код на испол. 1.117.1-14.1-003000- | | | | | | | | | Примечание |
|---|---|---|---|---|---|---|---|---|---|---|---|---|---|---|
| | | | | | | 01 | 02 | 03 | 04 | 05 | 06 | 07 | | |
| А3 | | 4 | 1.117.1-14.1-000800-02 | Петля строповочная П3 | | | | 2 | | | | 2 | | |
| | | | | Детали | | | | | | | | | | |
| А4 | | 5 | 1.100.3-2-002И | Изделие закладное МШ3 | 1 | 1 | 1 | 1 | 1 | 1 | 1 | 1 | | |
| А4 | | 6 | 1.100.3-2-004И-01 | МШ7 | 1 | 1 | 1 | 1 | 1 | 1 | 1 | 1 | | |
| А4 | | 7 | 1.117.1-14.1-000001 | Стержень гнутый АН1 | 2 | 2 | 2 | 2 | 2 | 2 | 2 | 2 | | |
| А4 | | 8 | 000002-01 | АН5 | 4 | 4 | 4 | 4 | 4 | 4 | 4 | 4 | | |
| А4 | | 9 | -02 | АН6 | 8 | 9 | 8 | 10 | 8 | 9 | 9 | 10 | | |
| | | | | ⌀8 АIII ГОСТ 5781-82 | | | | | | | | | | |
| Б4 | | 10 | 000009 | L=2280 | 1 | | | | 1 | | | | | 0,90 кг |
| | | | 000012 | L=2580 | | 1 | | | | 1 | | | | 1,02 кг |
| | | | 000016 | L=2880 | | | 1 | | | | 1 | | | 1,14 кг |
| | | | 000021 | L=3180 | | | | 1 | | | | 1 | | 1,25 кг |
| | | | | ⌀4 Вр I ГОСТ 6727-80 | | | | | | | | | | |
| | | 11 | 000054 | L=1950 | 3 | | | | 3 | | | | | 0,18 кг |
| | | | 000059 | L=2250 | | 3 | | | | 3 | | | | 0,21 кг |
| | | | 000061 | L=2550 | | | 3 | | | | 3 | | | 0,24 кг |
| | | | 000064 | L=2850 | | | | 3 | | | | 3 | | 0,26 кг |
| | | 12 | 000045 | L=880 | 1 | | 1 | | 1 | | 1 | | | 0,08 кг |
| | | | 000047 | L=980 | | 1 | | 1 | | 1 | | 1 | | 0,09 кг |

| ИНВ № ПОДЛ | ПОДПИСЬ И ДАТА | ВЗАМ | В.Н |
|---|---|---|---|
| | | | |

| Формат | Зона | Поз. | Обозначение | Наименование | Кол на исполн 1.117.1-14.1-003000 | | | | | | | | | | Примечание |
|---|---|---|---|---|---|---|---|---|---|---|---|---|---|---|---|
| | | | | | — | 01 | 02 | 03 | 04 | 05 | 06 | 07 | | | |
| | | | | ФЧВРI ГОСТ 6727-80 | | | | | | | | | | | |
| БЧ | | 13 | 1.117.1-14.1-000041 | L=580 | 4 | | | | 4 | | | | | | 0,05 КГ |
| | | | 000043 | L=680 | | 4 | | | | 4 | | | | | 0,06 КГ |
| | | | 000045 | L=880 | | | 4 | | | | 4 | | | | 0,08 КГ |
| | | | 000047 | L=980 | | | | 4 | | | | 4 | | | 0,09 КГ |

Рис.1

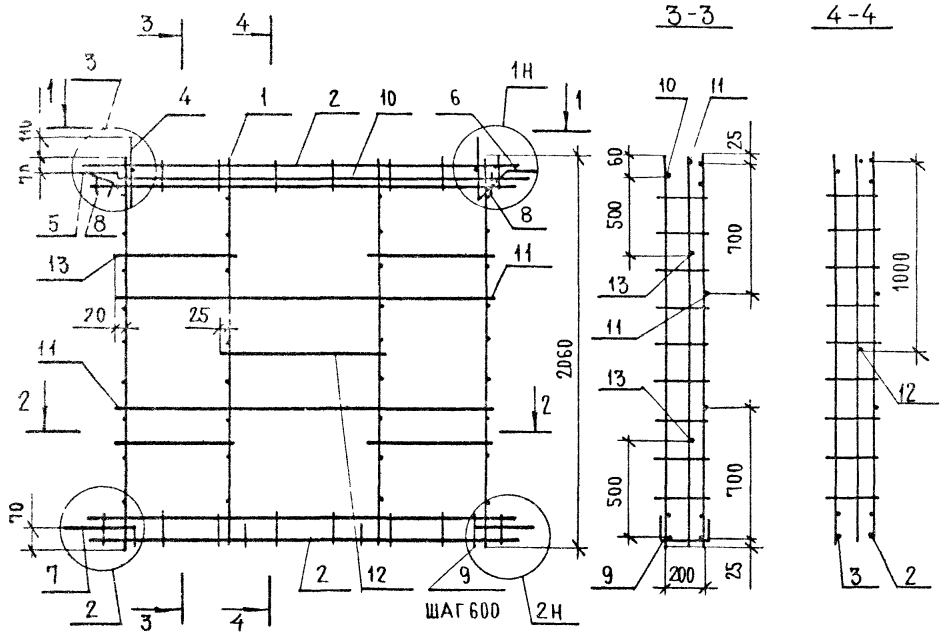


| Обозначение | Марка | Рис | Размеры, мм | | | Масса кг |
|---|---|---|---|---|---|---|
| | | | L | $L_1$ | $L_2$ | |
| 1 1171-14 1-003000 | КПЦ 13 | 1 | 1910 | 540 | 830 | 18,6 |
| -01 | КПЦ 14 | | 2210 | 640 | 930 | 19,6 |
| -02 | КПЦ 15 | | 2510 | 840 | 830 | 20,6 |
| -03 | КПЦ 16 | | 2810 | 940 | 930 | 22,9 |
| -04 | КПЦ 17 | 2 | 1910 | 540 | 830 | 18,6 |
| -05 | КПЦ 18 | | 2210 | 640 | 930 | 19,6 |
| -06 | КПЦ 19 | | 2510 | 840 | 830 | 20,6 |
| -07 | КПЦ 20 | | 2810 | 940 | 930 | 22,9 |

Рис. 2

Зеркальное отражение
Остальное – см Рис 1

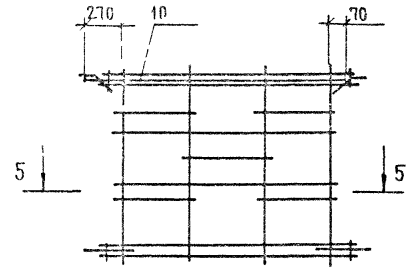

5 - 5

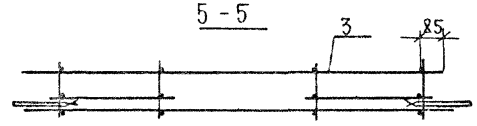

1 - 1

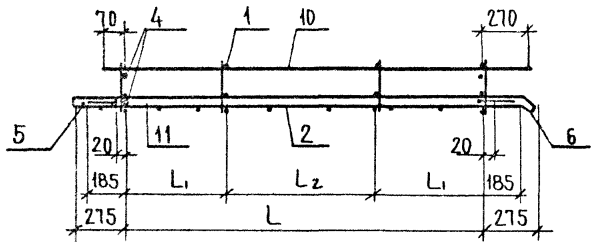

2 - 2

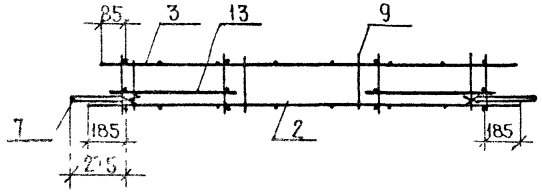

| | | | |
|---|---|---|---|
| НАЧ.ОТД | Росинский | | |
| Н. КОНТР | Е М | | |
| ГЛ ИНЖ СТ | Евтушин | | |
| ГИП | Кривакин | | |
| СТ ИНЖ | Симонова | | |

1 1171-14.1 – 003000 СБ

Каркас пространственный
КПЦ 13 ... КПЦ 20
Сборочный чертеж

| Стадия | Масса | Масштаб |
|---|---|---|
| Р | см табл | |
| Лист | Листов 1 | |

ЦНИИЭП жилища

| Формат | Зона | Поз. | Обозначение | Наименование | Количество на исполнение 1.117.1-14.1-004000 — | | | | | | | | | | | | | | | | | | | | Примечание |
|---|---|---|---|---|---|---|---|---|---|---|---|---|---|---|---|---|---|---|---|---|---|---|---|---|---|
| | | | | | — | 01 | 02 | 03 | 04 | 05 | 06 | 07 | 08 | 09 | 10 | 11 | 12 | 13 | 14 | 15 | 16 | 17 | 18 | 19 | 20 | |
| | | | | Документация | | | | | | | | | | | | | | | | | | | | | |
| А3 | | | 1.117.1-14.1 — 004000 СБ | Сборочный чертеж | × | × | × | × | × | × | × | × | × | × | × | × | × | × | × | × | × | × | × | × | × | |
| А3 | | | 1.117.1-14.1 — 00 0000 Д14 | Узлы 8,9 | × | × | × | × | × | × | × | × | × | × | × | × | × | × | × | × | × | × | × | × | × | |
| А3 | | | 1.117.1-14.1 — 000000 ТО | Техническое описание | × | × | × | × | × | × | × | × | × | × | × | × | × | × | × | × | × | × | × | × | × | |
| | | | | Сборочные единицы | | | | | | | | | | | | | | | | | | | | | |
| А3 | | 1 | 1.117.1-14 — 1.001000 | Каркас пространств КПЦ1 | 1 | 1 | | 1 | | | 1 | | | | | | | | 1 | | 1 | | | 1 | |
| | | | -01 | КПЦ2 | | | 1 | | 1 | | | 1 | | | 1 | | | | | | | | 1 | | |
| | | | -02 | КПЦ3 | | | | | | 1 | | | 1 | | | 1 | | | | | | | | | |
| | | | -03 | КПЦ4 | | | | | | | | | | 1 | | | 1 | | | | | | | | |
| | | | 002000 | КПЦ5 | | | | | | | | | | | | | | 1 | | | | 1 | | | |
| | | | -01 | КПЦ6 | | | | | | | | | | | | | | | | 1 | | | | | |
| | | | -02 | КПЦ7 | | | | | | | | | | | | | | | | | | | 1 | | |
| | | | -03 | КПЦ8 | | | | | | | | | | | | | | | | | | | | | |
| | | 2 | 001000 | Каркас пространств КПЦ1 | 1 | | 1 | | | 1 | | | | 1 | | | | 1 | | 1 | | | | 1 | |
| | | | -01 | КПЦ2 | | 1 | | | 1 | | | | 1 | | | | 1 | | | | | 1 | | | |
| | | | -02 | КПЦ3 | | | | 1 | | | | 1 | | | | 1 | | | | | | | | | |
| | | | -03 | КПЦ4 | | | | | | | 1 | | | | 1 | | | | | | | | | | |
| | | | 002000 -04 | КПЦ9 | | | | | | | | | | | | | | | 1 | | | | 1 | | |
| | | | -05 | КПЦ10 | | | | | | | | | | | | | | | | | 1 | | | | |
| | | | -06 | КПЦ11 | | | | | | | | | | | | | | | | | | | | 1 | |
| | | | -07 | КПЦ12 | | | | | | | | | | | | | | | | | | | | | |
| | | 3 | 000600 -08 | Сетка С30 | 1 | 1 | 1 | 1 | 1 | 1 | 1 | 1 | 1 | 1 | 1 | 1 | 1 | 1 | 1 | 1 | 1 | 1 | 1 | 1 | |
| | | | | | | | | | | | | | | | | | | | | | | | | | |
| | | | | Детали | | | | | | | | | | | | | | | | | | | | | |
| БЧ | | 4 | 1.117.1-14.1 — 000004 | ф8AIII Гост 5781-82 ℓ=900 | 3 | 3 | 3 | 3 | 3 | 3 | 3 | 3 | 3 | 3 | 3 | 3 | 3 | 3 | 3 | 3 | 3 | 3 | 3 | 3 | 0,36 кг |

Взам. инв. № | Подпись и дата | Инв. № подл.

| | | | |
|---|---|---|---|
| Нач. отд. | Росинский | | 1.117.1-14.1-004000 |
| Н. контр. | Гиберман | | Каркас пространственный КПЦ 21... КПЦ 59 |
| Гл. инж. от | Первушин | | Стадия: Р; Лист: 1; Листов: 2 |
| ГИП | Кривакин | | ЦНИИЭП жилища |

| Формат | Зона | Поз. | Обозначение | Наименование | Количество на исполнение 1.117.1—14.1 — 004000 — 21 | 22 | 23 | 24 | 25 | 26 | 27 | 28 | 29 | 30 | 31 | 32 | 33 | 34 | 35 | 36 | 37 | 38 | Примечание |
|---|---|---|---|---|---|---|---|---|---|---|---|---|---|---|---|---|---|---|---|---|---|---|---|
| | | | | Документация | | | | | | | | | | | | | | | | | | | |
| А3 | | | 1.117.1—14.1 — 004000СБ | Сборочный чертеж | × | × | × | × | × | × | × | × | × | × | × | × | × | × | × | × | × | × | |
| А3 | | | 1.117.1—14.1 — 000000Д14 | Узлы 8, 9 | × | × | × | × | × | × | × | × | × | × | × | × | × | × | × | × | × | × | |
| А3 | | | 1.117.1—14.1 — 000000 ТО | Техническое описание | × | × | × | × | × | × | × | × | × | × | × | × | × | × | × | × | × | × | |
| | | | | | | | | | | | | | | | | | | | | | | | |
| | | | | Сборочные единицы | | | | | | | | | | | | | | | | | | | |
| А3 | | 1 | 1.117.1—14.1 — 001000 | Каркас пространств. КПЦ 1 | | | | | | 1 | | | | | | | | | | | | | |
| | | | —01 | КПЦ 2 | | 1 | | | | | | 1 | | | | | | 1 | | | | | |
| | | | —02 | КПЦ 3 | | | | 1 | | | | | | 1 | | | | | | | | | |
| | | | —03 | КПЦ 4 | | | | | | | | | | | | 1 | | | | | | | |
| | | | 002000 | КПЦ 5 | | | 1 | | | | | | | | 1 | | | | | | | | |
| | | | —01 | КПЦ 6 | 1 | | | | | | | | 1 | | | | | | | | | | |
| | | | —02 | КПЦ 7 | | | | | | | 1 | | | | | | | | 1 | | | | |
| | | | —03 | КПЦ 8 | | | | | 1 | | | | | | | | 1 | | | | | | |
| А3 | | 2 | 001000 | Каркас пространств КПЦ 1 | | | | | 1 | | | | | | | | | | | | | | |
| | | | —01 | КПЦ 2 | 1 | | | | | | 1 | | | | | | 1 | | | | | | |
| | | | —02 | КПЦ 3 | | | 1 | | | | | | 1 | | | | | | 1 | | | | |
| | | | —03 | КПЦ 4 | | | | | | | | | | | 1 | | | | | | | | |
| | | | 002000—0 | КПЦ 9 | | | | 1 | | | | | | | | 1 | | | | | | | |
| | | | —05 | КПЦ 10 | | 1 | | | | | | | | 1 | | | | | | | | | |
| | | | —06 | КПЦ 11 | | | | | | | | 1 | | | | | | | | 1 | | | |
| | | | —07 | КПЦ 12 | | | | | | 1 | | | | | | | | 1 | | | | | |
| А3 | | 3 | 000600 —08 | Сетка С30 | 1 | 1 | 1 | 1 | 1 | 1 | 1 | 1 | 1 | 1 | 1 | 1 | 1 | 1 | 1 | 1 | | | |
| | | | | | | | | | | | | | | | | | | | | | | | |
| | | | | Детали | | | | | | | | | | | | | | | | | | | |
| Б4 | | 4 | 1.117.1—14.1 — 000014 | ФВА III ГОСТ 5781-82 ℓ=900 | 3 | 3 | 3 | 3 | 3 | 3 | 3 | 3 | 3 | 3 | 3 | 3 | 3 | 3 | 3 | 3 | | 3 | 36 КГ |

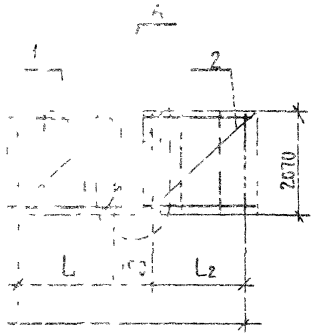


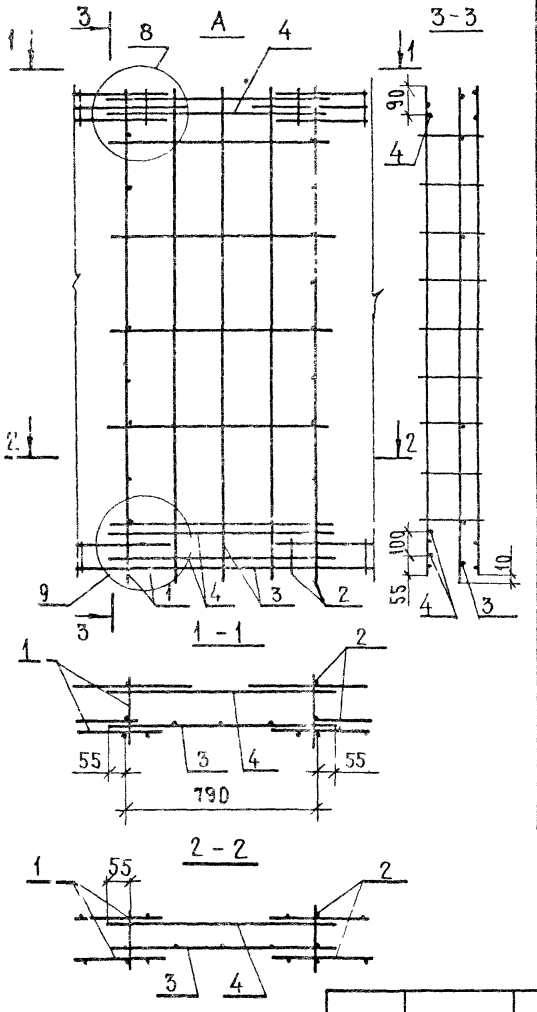


| Обозначение | Марка | Размеры, мм L | L1 | L2 | Масса, кг |
|---|---|---|---|---|---|
| 1.117.1-14.1-004000-19 | КПЦ39 | 4810 | 2210 | 1910 | 43,8 |
| -19 | КПЦ40 | 5210 | 2510 | 1910 | 46,0 |
| -20 | КПЦ41 | | 1910 | 2510 | 46,0 |
| -21 | КПЦ42 | | 2210 | 2210 | 44,8 |
| -22 | КПЦ45 | | 2210 | 2210 | 44,8 |
| -23 | КПЦ44 | | 1910 | 2510 | 44,8 |
| -24 | КПЦ45 | | 2510 | 1910 | 44,8 |
| -25 | КПЦ46 | 5510 | 2810 | 1910 | 47,1 |
| -26 | КПЦ47 | | 1910 | 2810 | 47,1 |
| -27 | КПЦ48 | | 2510 | 2210 | 47,1 |
| -28 | КПЦ49 | | 2210 | 2510 | 47,1 |
| -29 | КПЦ50 | | 2210 | 2510 | 45,8 |
| -30 | КПЦ51 | | 2510 | 2210 | 45,8 |
| -31 | КПЦ52 | | 1910 | 2810 | 47,1 |
| -32 | КПЦ53 | | 2810 | 1910 | 47,1 |
| -33 | КПЦ54 | 5810 | 2810 | 2210 | 48,2 |
| -34 | КПЦ55 | | 2210 | 2810 | 48,2 |
| -35 | КПЦ56 | | 2510 | 2510 | 48,1 |
| -36 | КПЦ57 | | 2510 | 2510 | 48,1 |
| -37 | КПЦ58 | | 2210 | 2510 | 48,1 |
| -38 | КПЦ59 | | 2810 | 2210 | 48,1 |

| Обозначение | Марка | Размеры, мм L | L1 | L2 | Масса, кг |
|---|---|---|---|---|---|
| 1.117.1-14.1-004000-01 | КПЦ21 | 4810 | 1910 | 1910 | 41,6 |
| -02 | КПЦ22 | 4810 | 1910 | 2210 | 42,4 |
| -03 | КПЦ23 | 4810 | 2210 | 1910 | 42,4 |
| -04 | КПЦ24 | 5210 | 1910 | 2510 | 43,3 |
| -05 | КПЦ25 | | 2210 | 2210 | 43,4 |
| -06 | КПЦ26 | | 2510 | 1910 | 43,3 |
| -07 | КПЦ27 | 5510 | 1910 | 2810 | 45,6 |
| -08 | КПЦ28 | | 2210 | 2510 | 44,4 |
| -09 | КПЦ29 | | 2510 | 2210 | 44,4 |
| -10 | КПЦ30 | | 2810 | 1910 | 45,6 |
| -11 | КПЦ31 | 5810 | 2210 | 2810 | 46,7 |
| -12 | КПЦ32 | | 2510 | 2510 | 45,4 |
| -13 | КПЦ33 | | 2810 | 2210 | 46,7 |
| -14 | КПЦ34 | 4610 | 1910 | 1910 | 42,7 |
| -15 | КПЦ35 | 4610 | 1910 | 1910 | 42,7 |
| -16 | КПЦ36 | 4910 | 2210 | 1910 | 43,8 |
| -17 | КПЦ37 | | 1910 | 2210 | 43,8 |
| -18 | КПЦ38 | | 1910 | 2210 | 43,8 |

| | | | |
|---|---|---|---|
| Нач. отд. | Росинский | | |
| Н. контр. | Гиберман | | |
| Гл. инж. пр. | Первушин | | |
| ГИП | Кривакин | | |
| Ст. инж. | Симонова | | |

1.117.1-14.1 - 004000

Каркас пространственный КПЦ 21 КПЦ 59

Сборочный чертеж

| Стадия | Масса | Масштаб |
|---|---|---|
| Р | см. табл. | |
| Лист | Листов 1 | |

ЦНИИЭП жилища

| Формат | Зона | Поз. | Обозначение | Наименование | Количество на исполнение 1.117.1—14.1—005000— | | | | | | | | | | | | | | | | | | | Примечание |
|---|---|---|---|---|---|---|---|---|---|---|---|---|---|---|---|---|---|---|---|---|---|---|---|---|
| | | | | | — | 01 | 02 | 03 | 04 | 05 | 06 | 07 | 08 | 09 | 10 | 11 | 12 | 13 | 14 | 15 | 16 | 17 | 18 | 19 | | |
| | | | | Документация | | | | | | | | | | | | | | | | | | | | |
| А3 | | | 1.117.1-14.1-005000 СБ | Сборочный чертеж | × | × | × | × | × | × | × | × | × | × | × | × | × | × | × | × | × | × | × | | |
| А3 | | | 1.117.1-14.1-000000 Д14 | Узлы 8,9 | × | × | × | × | × | × | × | × | × | × | × | × | × | × | × | × | × | × | × | | |
| А3 | | | 1.117.1-14.1-000000 ТО | Техническое описание | × | × | × | × | × | × | × | × | × | × | × | × | × | × | × | × | × | × | × | | |
| | | | | Сборочные единицы | | | | | | | | | | | | | | | | | | | | |
| А3 | | 1 | 1117.1-14.1-001000 | Каркас пространств. КПЦ1 | | 1 | | 1 | | | | 1 | | | | | | 1 | | | | | | | |
| | | | -01 | КПЦ2 | | | | | | 1 | | | | 1 | | | | | | 1 | | | | | |
| | | | -02 | КПЦ3 | | | | | | | | | | | | 1 | | | | | | 1 | | | |
| | | | -03 | КПЦ4 | | | | | | | | | | | | | | | | | | | 1 | | |
| | | | 003000 | КПЦ13 | 1 | | | | 1 | | | | | | 1 | | | | | | | | 1 | | |
| | | | -01 | КПЦ14 | | | 1 | | | | | | 1 | | | | | | | | 1 | | | | |
| | | | -02 | КПЦ15 | | | | | | | 1 | | | | | | | 1 | | | | | | | |
| | | | -03 | КПЦ16 | | | | | | | | | | | | | 1 | | | | | | | | |
| | | 2 | 001000 | Каркас пространств КПЦ1 | 1 | | 1 | | | | 1 | | | | | | 1 | | | | | | | | |
| | | | -01 | КПЦ2 | | | | | 1 | | | | 1 | | | | | | 1 | | | | | | |
| | | | -02 | КПЦ3 | | | | | | | | | | | 1 | | | | | | 1 | | | | |
| | | | -03 | КПЦ4 | | | | | | | | | | | | | | | | | | | 1 | | |
| | | | 003000 -04 | КПЦ17 | | 1 | | | | 1 | | | | | | 1 | | | | | | | | 1 | |
| | | | -05 | КПЦ18 | | | | 1 | | | | | | 1 | | | | | | | | 1 | | | |
| | | | -06 | КПЦ19 | | | | | | | | 1 | | | | | | | | 1 | | | | | |
| | | | -07 | КПЦ20 | | | | | | | | | | | | | | 1 | | | | | | | |
| | | 3 | 0006000 -08 | Сетка С 30 | 1 | 1 | 1 | 1 | 1 | 1 | 1 | 1 | 1 | 1 | 1 | 1 | 1 | 1 | 1 | 1 | 1 | 1 | 1 | | |
| | | | | | | | | | | | | | | | | | | | | | | | | | |
| | | | | Детали | | | | | | | | | | | | | | | | | | | | | |
| БЧ | | 4 | 1.117.1—14.1—000004 | ФВАIII ГОСТ 5781-82 ℓ=900 | 3 | 3 | 3 | 3 | 3 | 3 | 3 | 3 | 3 | 3 | 3 | 3 | 3 | 3 | 3 | 3 | 3 | 3 | 3 | | 0,36 кг |

Инв. № подл. | Подпись и дата | Взам. инв. №

| | | |
|---|---|---|
| Нач. отд. | Росинский | |
| Н. контр. | Гиберман | |
| Гл. инж. отд. | Первушин | |
| ГИП | Кривакин | |
| Ст. инж. | Симонова | |

1.117.1-14.1-005000

Каркас пространственный КПЦ 60 КПЦ 98

| Стадия | Лист | Листов |
|---|---|---|
| Р | 1 | 2 |

ЦНИИЭП жилища

| Формат | Зона | Поз. | Обозначение | Наименование | Количество на исполнение 1 117.1-14.1-005000 | | | | | | | | | | | | | | | | | | | Примечание |
|---|---|---|---|---|---|---|---|---|---|---|---|---|---|---|---|---|---|---|---|---|---|---|---|---|
| | | | | | 20 | 21 | 22 | 23 | 24 | 25 | 26 | 27 | 28 | 29 | 30 | 31 | 32 | 33 | 34 | 35 | 36 | 37 | 38 | |
| | | | | Документация | | | | | | | | | | | | | | | | | | | | |
| А3 | | | 1 117 1-14.1 - 005000 СБ | Сборочный чертеж | × | × | × | × | × | × | × | × | × | × | × | × | × | × | × | × | × | × | × | |
| А3 | | | 1 117 1-14.1 - 000000 Д14 | Узлы 8,9 | × | × | × | × | × | × | ✓ | × | × | × | × | × | × | × | × | × | × | × | × | |
| А3 | | | 1.117.1-14.1 - 000000 ТО | Техническое описание | × | × | × | × | × | × | × | × | × | × | ✓ | ✓ | ✓ | × | × | × | × | ✓ | × | |
| | | | | | | | | | | | | | | | | | | | | | | | | |
| | | | | Сборочные единицы | | | | | | | | | | | | | | | | | | | | |
| А3 | | 1 | 1 117 1-14 1 - 001000 | Каркас пространств КПЦ1 | | | | | | | | | | | | | | | | | | | | |
| | | | -01 | КПЦ2 | | 1 | | | | | | | | | | | | | | | | | | |
| | | | -02 | КПЦ3 | | | | 1 | | | | | | | | | | | | | | | | |
| | | | -03 | КПЦ4 | | | | | | 1 | | | | | | | | | | | | | | |
| | | | 003000 | КПЦ13 | | | | | | | 1 | 1 | | 1 | | | 1 | | | | | | | |
| | | | -01 | КПЦ14 | | | | | 1 | | | | 1 | | 1 | | | 1 | | | 1 | | | |
| | | | -02 | КПЦ15 | | | 1 | | | | | | | | | 1 | | | 1 | | | 1 | | |
| | | | -03 | КПЦ16 | 1 | | | | | | | | | | | | | | | 1 | | | 1 | |
| | | 2 | 001000 | Каркас пространств. КПЦ1 | | | | | | | | | | | | | | | | | | | | |
| | | | -01 | КПЦ2 | 1 | | | | | | | | | | | | | | | | | | | |
| | | | -02 | КПЦ3 | | | 1 | | | | | | | | | | | | | | | | | |
| | | | -03 | КПЦ4 | | | | | 1 | | | | | | | | | | | | | | | |
| | | | 003000-04 | КПЦ17 | | | | | | | 1 | | 1 | | | 1 | | | | 1 | | | | |
| | | | -05 | КПЦ18 | | | | | | 1 | | 1 | | | 1 | | | | 1 | | | | 1 | |
| | | | -06 | КПЦ19 | | | | 1 | | | | | | 1 | | | | 1 | | | | 1 | | |
| | | | -07 | КПЦ20 | | 1 | | | | | | | | | | | 1 | | | | 1 | | | |
| | | 3 | 000600-08 | Сетка С30 | 1 | 1 | 1 | 1 | 1 | 1 | 1 | 1 | 1 | 1 | 1 | 1 | 1 | 1 | 1 | 1 | 1 | 1 | 1 | |
| | | | | | | | | | | | | | | | | | | | | | | | | |
| | | | | Детали | | | | | | | | | | | | | | | | | | | | |
| БЧ | | 4 | 1 117 1-14.1 - 000004 | ФВАIII ГОСТ 5781-82 ℓ=900 | 3 | 3 | 3 | 3 | 3 | 3 | 3 | 3 | 3 | 3 | 3 | 3 | 3 | 3 | 3 | 3 | 3 | 3 | 3 | 0,36 |

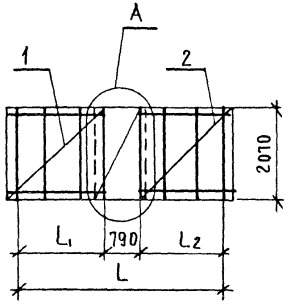


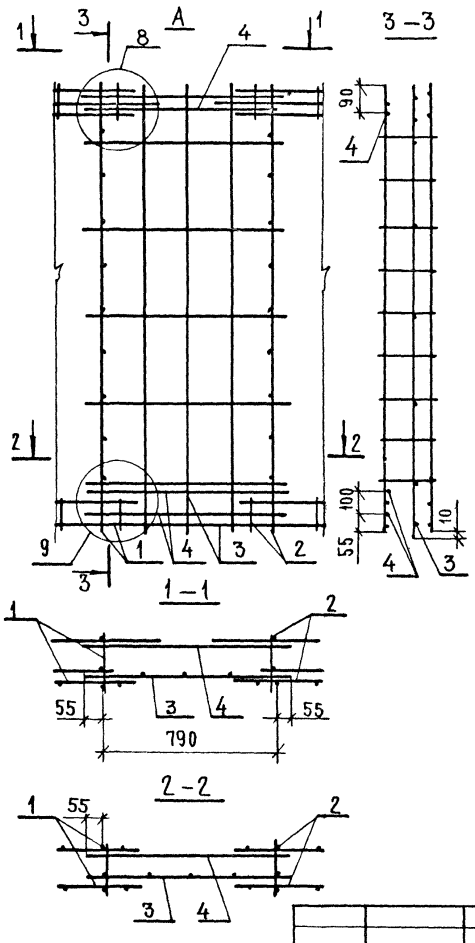


| Обозначение | Марка | Размеры, мм | | | Масса кг |
|---|---|---|---|---|---|
| | | L | L1 | L2 | |
| 1.117.1-14.1-005000 | КПЦ60 | 4610 | 1910 | 1910 | 41,1 |
| -01 | КПЦ61 | 4610 | 1910 | 1910 | 41,1 |
| -02 | КПЦ62 | 4910 | 2210 | 1910 | 42,2 |
| -03 | КПЦ63 | | 1910 | 2210 | 42,2 |
| -04 | КПЦ64 | | 1910 | 2210 | 42,2 |
| -05 | КПЦ65 | | 2210 | 1910 | 42,2 |
| -06 | КПЦ66 | 5210 | 2510 | 1910 | 43,2 |
| -07 | КПЦ67 | | 1910 | 2510 | 43,2 |
| -08 | КПЦ68 | | 2210 | 2210 | 43,3 |
| -09 | КПЦ69 | | 2210 | 2210 | 43,3 |
| -10 | КПЦ70 | | 1910 | 2510 | 43,2 |
| -11 | КПЦ71 | | 2510 | 1910 | 43,2 |
| -12 | КПЦ72 | 5510 | 2810 | 1910 | 43,5 |
| -13 | КПЦ73 | | 1910 | 2810 | 43,5 |
| -14 | КПЦ74 | | 2510 | 2210 | 44,3 |
| -15 | КПЦ75 | | 2210 | 2510 | 44,3 |
| -16 | КПЦ76 | | 2210 | 2510 | 44,2 |
| -17 | КПЦ77 | | 2510 | 2210 | 44,2 |

| Обозначение | Марка | Размеры, мм | | | Масса кг |
|---|---|---|---|---|---|
| | | L | L1 | L2 | |
| 1.117.1-14.1-005000-18 | КПЦ78 | 5210 | 1910 | 2810 | 45,5 |
| -19 | КПЦ79 | | 2810 | 1910 | 45,5 |
| -20 | КПЦ80 | 5910 | 2810 | 2210 | 46,6 |
| -21 | КПЦ81 | | 2210 | 2810 | 46,6 |
| -22 | КПЦ82 | | 2510 | 2510 | 45,2 |
| -23 | КПЦ83 | | 2510 | 2510 | 45,2 |
| -24 | КПЦ84 | | 2210 | 2810 | 46,5 |
| -25 | КПЦ85 | | 2810 | 2210 | 46,5 |
| -26 | КПЦ86 | 4610 | 1910 | 1910 | 41,0 |
| -27 | КПЦ87 | 4910 | 1910 | 2210 | 42,0 |
| -28 | КПЦ88 | | 2210 | 1910 | 42,0 |
| -29 | КПЦ89 | 5210 | 1910 | 2510 | 43,0 |
| -30 | КПЦ90 | | 2210 | 2210 | 43,1 |
| -31 | КПЦ91 | | 2510 | 1910 | 43,0 |
| -32 | КПЦ92 | 5510 | 1910 | 2810 | 45,3 |
| -33 | КПЦ93 | | 2210 | 2510 | 44,2 |
| -34 | КПЦ94 | | 2510 | 2210 | 44,2 |
| -35 | КПЦ95 | | 2810 | 1910 | 45,3 |
| -36 | КПЦ96 | 5810 | 2210 | 2810 | 46,1 |
| -37 | КПЦ97 | | 2510 | 2510 | 45,1 |
| -38 | КПЦ98 | | 2810 | 2210 | 46,4 |

| | | |
|---|---|---|
| Нач. отд. | Росинский | |
| Н. контр. | Гибер Ман | |
| Гл. инж. от. | Первушин | |
| ГИП | Кривакин | |
| Ст. инж. | Симонова | |

1.117.1-14.1-005000 СБ

Каркас пространственный КПЦ 60... КПЦ 98

Сборочный чертеж

| Стадия | Масса | Масштаб |
|---|---|---|
| Р | см табл. | |
| Лист | Листов 1 | |

ЦНИИЭП жилища

| Инв. № подл. | Подпись и дата | Взам. инв. № |
|---|---|---|
| | | |

| Формат | Зона | Поз. | Обозначение | Наименование | Кол. на испол. 1.117.1—14.1—006000 — | 01 | 02 | 03 | 04 | 05 | 06 | 07 | 08 | | Примечание |
|---|---|---|---|---|---|---|---|---|---|---|---|---|---|---|---|
| | | | | **Документация** | | | | | | | | | | | |
| А3 | | | 1.117.1-14.1-006000 СБ | Сборочный чертеж | × | × | × | × | × | × | × | × | × | × | |
| А3 | | | 1.117.1-14.1-000000 Д11 | Узлы 1, 2 | × | × | × | × | × | × | × | × | × | × | |
| А3 | | | 1.117.1-14.1-000000 Д12 | Узлы 3 4, 5 | × | × | × | × | × | × | × | × | × | × | |
| А3 | | | 1.117.1-14.1-000000 ТО | Техническое описание | × | × | × | × | × | × | × | × | × | × | |
| | | | | **Сборочные единицы** | | | | | | | | | | | |
| А3 | | 1 | 1.117.1-14.1-0003000 | Каркас КР22 | 6 | 6 | 7 | 7 | 8 | 6 | 6 | 7 | 7 | 8 | |
| | | 2 | 000100-11 | КР12 | 2 | | | | | 2 | | | | | |
| | | | 000200 | КР13 | | 2 | | | | | 2 | | | | |
| | | | -02 | КР15 | | | 2 | | | | | 2 | | | |
| | | | -04 | КР17 | | | | 2 | | | | | 2 | | |
| | | | -06 | КР19 | | | | | 2 | | | | | 2 | |
| А3 | | 3 | -01 | КР14 | 1 | | | | | 1 | | | | | |
| | | | -03 | КР16 | | 1 | | | | | 1 | | | | |
| | | | -05 | КР18 | | | 1 | | | | | 1 | | | |

| | | |
|---|---|---|
| Нач. отд. | Росинский | |
| Н. контр. | Гиберман | |
| Гл. инж. отд. | Первушин | |
| ГИП | Кривакин | |
| Ст. инж. | Симонова | |

1.117.1-14.1-006000

Каркас пространственный КПЦ 99 ... КПЦ 108

| Стадия | Лист | Листов |
|---|---|---|
| Р | 1 | 3 |

ЦНИИЭП жилища

| Формат | Зона | Поз. | Обозначение | Наименование | Кол. на испол 1.117.1-14.1 – 006000– | | | | | | | | | | Приме-чание |
|---|---|---|---|---|---|---|---|---|---|---|---|---|---|---|---|
| | | | | | – | 01 | 02 | 03 | 04 | 05 | 06 | 07 | 08 | 09 | |
| А3 | | 3 | 1.117.1-14.1-000200 -07 | Каркас КР20 | | | | 1 | | | | | 1 | | |
| | | | -08 | КР21 | | | | | 1 | | | | | 1 | |
| А3 | | 4 | 000300 -09 | КР05 | 1 | 1 | 1 | 1 | 1 | 1 | 1 | 1 | 1 | 1 | |
| А3 | | 5 | 000800 -01 | Петля строповочная П2 | 2 | | | | | 2 | | | | | |
| | | | -02 | П3 | | 2 | 2 | 2 | 2 | | 2 | 2 | 2 | 2 | |
| | | | | Детали | | | | | | | | | | | |
| А4 | | 6 | 1.100.3-2-001 И | Изделие закладное МШ1 | 1 | 1 | 1 | 1 | 1 | 1 | 1 | 1 | 1 | 1 | |
| А4 | | 7 | 1.100.3-2-004 И -01 | Изделие закладное МШ7 | 1 | 1 | 1 | 1 | 1 | 1 | 1 | 1 | 1 | 1 | |
| А4 | | 8 | 1.117.1-14.1-000001 | Стержень гнутый АН1 | 3 | 3 | 3 | 3 | 3 | 3 | 3 | 3 | 3 | 3 | |
| | | 9 | 000002 -01 | АН5 | 4 | 4 | 4 | 4 | 4 | 4 | 4 | 4 | 4 | 4 | |
| | | 10 | -02 | АН6 | 11 | 11 | 12 | 12 | 13 | 11 | 11 | 12 | 12 | 13 | |
| | | | | ФВАIII Гост 5781-82 | | | | | | | | | | | |
| Б4 | | 11 | 000029 | L=4120 | 1 | | | | | 1 | | | | | 1,62 кг |
| | | | 000031 | L=4420 | | 1 | | | | | 1 | | | | 1,75 кг |
| | | | 000032 | L=4720 | | | 1 | | | | | 1 | | | 1,86 кг |
| | | | 000034 | L=5020 | | | | 1 | | | | | 1 | | 1,98 кг |
| | | | 000035 | L=5320 | | | | | 1 | | | | | 1 | 2,10 кг |
| | | | | ф4 ВРI Гост 6727-80 | | | | | | | | | | | 0,30 кг |
| Б4 | | 12 | 000070 | L=3230 | 3 | | | | | 3 | | | | | 0,30 кг |

| Зона | Поз. | Обозначение | Наименование | Кол на испол 1.117.1-14.1-006000- | | | | | | | | | | Примечание |
|---|---|---|---|---|---|---|---|---|---|---|---|---|---|---|
| | | | | | 01 | 02 | 03 | 04 | 05 | 06 | 07 | 08 | 09 | |
| | | | ФЧ Вр1 ГОСТ 6727-80 | | | | | | | | | | | |
| | 12 | 1.117.1-14-1.000072 | L=3530 | | 3 | | | | | 3 | | | | 0,32 кг |
| | | 000076 | L=3870 | | | 3 | | | | | 3 | | | 0,36 кг |
| | | 000078 | L=4170 | | | | 3 | | | | | 3 | | 0,38 кг |
| | | 000080 | L=4510 | | | | | 3 | | | | | 3 | 0,42 кг |
| | 13 | 000043 | L 680 | 1 | 1 | | | | 1 | 1 | | | | 0,06 кг |
| | | 000051 | L=1320 | | | 1 | 1 | | | | 1 | 1 | | 0,12 кг |
| | | 000055 | L=1960 | | | | | 1 | | | | | 1 | 0,18 кг |
| | 14 | 000051 | L=1320 | 4 | 4 | 4 | 4 | 4 | 4 | 4 | 4 | 4 | 4 | 0,12 кг |
| | | | | | | | | | | | | | | |
| | | | | | | | | | | | | | | |
| | | | | | | | | | | | | | | |
| | | | | | | | | | | | | | | |
| | | | | | | | | | | | | | | |
| | | | | | | | | | | | | | | |

Рис. 1

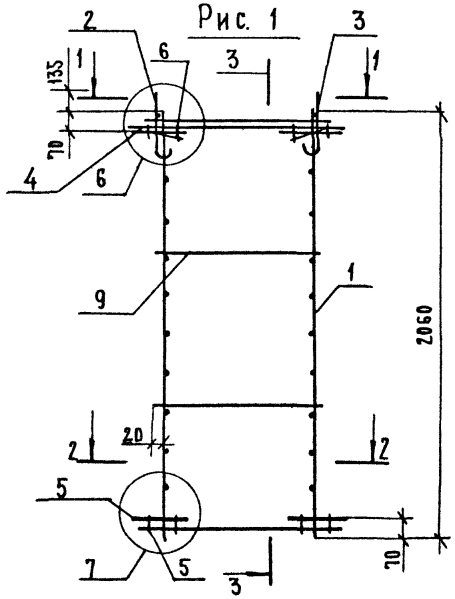


3 – 3

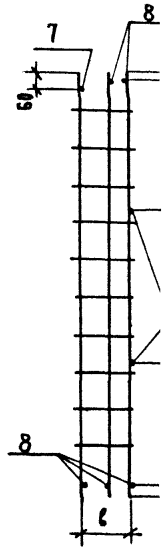


Рис. 2

ОСТАЛЬНОЕ СМ РИС. 1

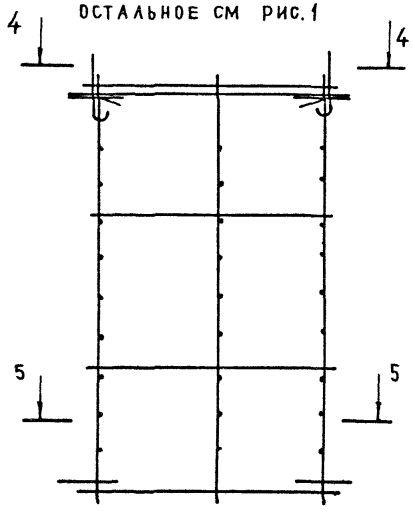


1-1

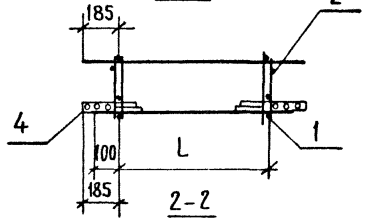


2-2

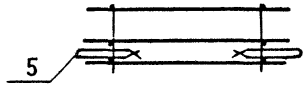


4 – 4

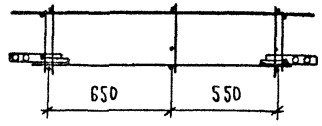


5 – 5

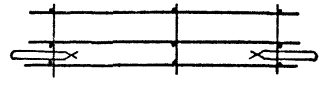

| Обозначение | Марка | Рис. | Размеры, мм L | Размеры, мм в |
|---|---|---|---|---|
| 1.117.1-14.1-007000 | КПЦ 109 | 1 | 600 | 240 |
| -01 | КПЦ 110 | 1 | 900 | 240 |
| -02 | КПЦ 111 | 2 | 1200 | 240 |
| -03 | КПЦ 112 | 1 | 600 | 290 |
| -04 | КПЦ 113 | 1 | 900 | 290 |
| -05 | КПЦ 114 | 2 | 1200 | 290 |

| | | |
|---|---|---|
| Нач.отд | Росинский | |
| Нач.отд | Гиберман | |
| Гл.инж.отд | Первушин | |
| ГИП | Кривакин | |
| Ст.инж. | Симонова | |
| Ст.инж. | Кондратьева | |

1.117.1-14 1-007000 СБ

Каркас пространственный КПЦ 109 ... КПЦ 114 Сборочный чертеж

| Стадия | Масса | Масштаб |
|---|---|---|
| Р | см таба | 1:25 |
| Лист | Листов 1 | |

ЦНИИЭП жилища

Инв. № подл. | Подпись и дата | Взам. инв. №

| Наименование | Кол на исполнение 1.117.1-14.1 - 000100 - | | | | | | | | | | | | Приме-чания |
|---|---|---|---|---|---|---|---|---|---|---|---|---|---|
| | — | 01 | 02 | 03 | 04 | 05 | 06 | 07 | 08 | 09 | 10 | 11 | |
| Детали | | | | | | | | | | | | | |
| А III ГОСТ 5781-82 | | | | | | | | | | | | | |
| L = 2180 | 2 | | | | | | | | | | | | 0,86 кг |
| L = 2280 | | 2 | | | | | | | | | | | 0,90 кг |
| L = 2480 | | | 2 | | | | | | | | | | 0,98 кг |
| L = 2580 | | | | 2 | | | | | | | | | 1,02 кг |
| L = 2780 | | | | | 2 | | | | | | | | 1,10 кг |
| L = 2870 | | | | | | 2 | | | | | | | 1,13 кг |
| L = 2880 | | | | | | | 2 | | | | | | 1,14 кг |
| L = 3080 | | | | | | | | 2 | | | | | 1,22 кг |
| L = 3170 | | | | | | | | | 2 | | | | 1,25 кг |
| L = 3180 | | | | | | | | | | 2 | | | 1,25 кг |
| L = 3470 | | | | | | | | | | | 2 | | 1,37 кг |
| L = 3770 | | | | | | | | | | | | 2 | 1,49 кг |
| Вр I ГОСТ 6727-80 | | | | | | | | | | | | | |
| L = 130 | 8 | 8 | 9 | 9 | 10 | 10 | 10 | 11 | 11 | 11 | 12 | 13 | 0,01 кг |
| | | | | | | | | | | | | | |
| | | | | | | | | | | | | | |
| | | | | | | | | | | | | | |

| | | | |
|---|---|---|---|
| Нач.отд. | Росинский | | |
| Н.контр. | Гиберман | | |
| Гл.инж.отд | Первушин | | |
| ГИП | Кривакин | | |
| Ст.инж. | Кондратьева | | |

1.117.1-14.1 - 000100

Каркас плоский

КР1 ... КР12

| Стадия | Масса | Масштаб |
|---|---|---|
| Р | см табл. | |
| Лист | Листов 1 | |

ЦНИИЭП жилища

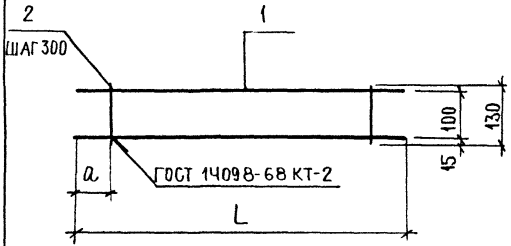


| Формат | Зона | Поз. | Обозначение | |
|---|---|---|---|---|
| | | | | |
| | | | | Ф8 |
| БЧ | | 1 | 1.117.1-14.1 - 000008 | |
| | | | 000009 | |
| | | | 000011 | |
| | | | 000012 | |
| | | | 000014 | |
| | | | 000015 | |
| | | | 000016 | |
| | | | 000019 | |
| | | | 000020 | |
| | | | 000021 | |
| | | | 000024 | |
| | | | 000025 | |
| | | | | Ф4 |
| БЧ | | 2 | 000036 | |
| | | | | |
| | | | | |

| Обозначение | Марка | Размеры, мм | | Масса, кг |
|---|---|---|---|---|
| | | L | a | |
| 1.117.1-14.1 - 000100 | КР1 | 2180 | 40 | 1,80 |
| -01 | КР2 | 2280 | 90 | 1,88 |
| -02 | КР3 | 2480 | 40 | 2,05 |
| -03 | КР4 | 2580 | 90 | 2,13 |
| -04 | КР5 | 2780 | 40 | 2,30 |
| -05 | КР6 | 2870 | 85 | 2,36 |
| -06 | КР7 | 2880 | 90 | 2,38 |
| -07 | КР8 | 3080 | 40 | 2,55 |
| -08 | КР9 | 3170 | 85 | 2,61 |
| -09 | КР10 | 3180 | 90 | 2,63 |
| -10 | КР11 | 3470 | 85 | 2,86 |
| -11 | КР12 | 3770 | 85 | 3,11 |

Взам инв № | Подпись и дата | Инв № подл.

| Инв.№ подл | Подпись и дата | Взам. инв.№ |
|---|---|---|
| | | |

| Формат | Зона | Поз. | Обозначение | Наименование | Кол на испол. 1.117.1-14.1-007000- | | | | | | | | | | Примечание |
|---|---|---|---|---|---|---|---|---|---|---|---|---|---|---|---|
| | | | | | – | 01 | 02 | 03 | 04 | 05 | | | | | |
| | | | | **Документация** | | | | | | | | | | | |
| А3 | | | 1.117.1-14.1-007000 СБ | Сборочный чертеж | Х | Х | Х | Х | Х | Х | | | | | |
| А3 | | | 1.117.1-14.1-000000 ДЗ | Узлы 6, 7 | Х | Х | Х | Х | Х | Х | | | | | |
| А5 | | | 1.117.1-14.1-000000 ТО | Техническое описание | Х | Х | Х | Х | Х | Х | | | | | |
| | | | | **Сборочные единицы** | | | | | | | | | | | |
| А3 | | 1 | 1.117.1-14.1-000300-01 | КР2б | 2 | 2 | 3 | | | | | | | | |
| | | | -02 | КР2Ч | | | | 2 | 2 | 3 | | | | | |
| | | 2 | 000800-04 | Петля строповочная П5 | 1 | 1 | 1 | 1 | 1 | 1 | | | | | |
| | | 3 | -05 | П6 | 1 | 1 | 1 | 1 | 1 | 1 | | | | | |
| | | | | **Детали** | | | | | | | | | | | |
| А3 | | 4 | 1.100.3-2-001И | Изделие закладное МШ1 | 2 | 2 | 2 | 2 | 2 | 2 | | | | | |
| А4 | | 5 | 1.117.1-141-000001 | Стержень гнутый АН1 | 2 | 2 | 2 | 2 | 2 | 2 | | | | | |
| | | 6 | 000002-01 | АН5 | 8 | 8 | 8 | 8 | 8 | 8 | | | | | |
| Б4 | | 7 | 000005 | ФВАIII ГОСТ 5781-82, L=970 | 1 | | | 1 | | | | | | | 0,38 кг |

| | | | |
|---|---|---|---|
| Нач.отд. | Росинский | | |
| Н. контр | Гиберман | | |
| Гл.инж.отд | Первушин | | |
| ГИП | Кривакин | | |
| Ст.инж. | Кондратьева | | |

1.117.1-14.1-007000

Каркас пространственный КПЦ 109... КПЦ 114

| Стадия | Лист | Листов |
|---|---|---|
| Р | 1 | 2 |

ЦНИИЭП жилища

| Формат | Зона | Поз. | Обозначение | Наименование | Кол на исполнение 1.117.1-14.1-007000 — | 01 | 02 | 03 | 04 | 05 | | | | | Примечание |
|---|---|---|---|---|---|---|---|---|---|---|---|---|---|---|---|
| | | | | Ф8А III ГОСТ 5781-82 | | | | | | | | | | | |
| 54 | | 7 | 1.117.1-14.1-000006 | L=1270 | | 1 | | | 1 | | | | | | 0,50 КГ |
| | | | 000007 | L=1570 | | | 1 | | | 1 | | | | | 0,62 КГ |
| | | | | Ф4Вр I ГОСТ 6727-80 | | | | | | | | | | | |
| | | 8 | 000044 | L= 800 | 5 | | | 5 | | | | | | | 0,07 КГ |
| | | | 000048 | L=1100 | | 5 | | | 5 | | | | | | 0,10 КГ |
| | | | 000052 | L=1400 | | | 5 | | | 5 | | | | | 0,13 КГ |
| | | 9 | 000042 -01 | L= 640 | 2 | | | 2 | | | | | | | 0,06 КГ |
| | | | 000046 -05 | L= 940 | | 2 | | | 2 | | | | | | 0,09 КГ |
| | | | 000049 -08 | L=1240 | | | 2 | | | 2 | | | | | 0,11 КГ |

Рис. 1

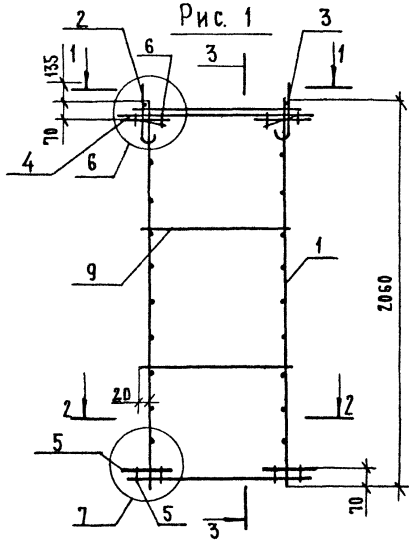


3 – 3

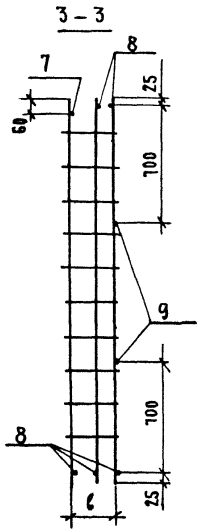


Рис. 2

ОСТАЛЬНОЕ СМ РИС. 1

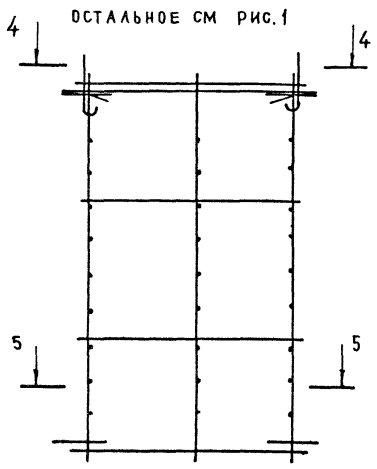


1-1

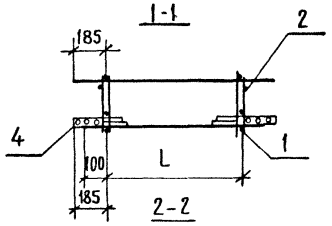


2-2

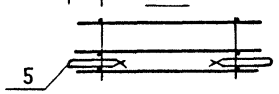


4 – 4

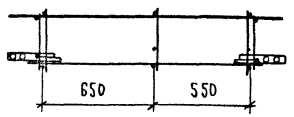


5 – 5

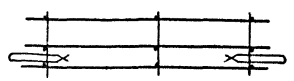

| Обозначение | Марка | Рис. | Размеры, мм L | Размеры, мм в | Размеры, мм | Масса, кг |
|---|---|---|---|---|---|---|
| 1.117.1-14 1-007000 | КПЦ 109 | 1 | 600 | 240 | | 8,61 |
| -01 | КПЦ 110 | 1 | 900 | 240 | | 8,94 |
| -02 | КПЦ 111 | 2 | 1200 | 240 | | 10,83 |
| -03 | КПЦ 112 | 1 | 600 | 290 | | 8,81 |
| -04 | КПЦ 113 | 1 | 900 | 290 | | 9,14 |
| -05 | КПЦ 114 | 2 | 1200 | 290 | | 11,13 |

| | | |
|---|---|---|
| Нач.отд. | Росинский | |
| Нач.отд. | Гиберман | |
| Гл.инж.отд. | Первушин | |
| ГИП | Кривакин | |
| Ст.инж. | Симонова | |
| Ст.инж. | Кондратьева | |

1.117.1-14.1-007000 СБ

Каркас пространственный КПЦ 109 ... КПЦ 114 Сборочный чертеж

| Стадия | Масса | Масштаб |
|---|---|---|
| Р | см табл | 1:25 |
| Лист | Листов 1 | |

ЦНИИЭП жилища

Взам. инв. № | Подпись и дата | Инв. № подл.

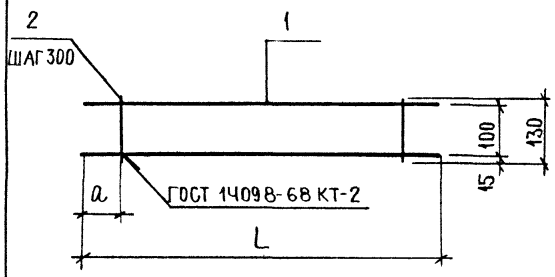


| Формат | Зона | Поз. | Обозначение | Наименование | Кол на исполнение 1.117.1-14.1 - 000100 - | | | | | | | | | | | | Примечания |
|---|---|---|---|---|---|---|---|---|---|---|---|---|---|---|---|---|---|
| | | | | | – | 01 | 02 | 03 | 04 | 05 | 06 | 07 | 08 | 09 | 10 | 11 | |
| | | | | Детали | | | | | | | | | | | | | |
| | | | | ф8 III ГОСТ 5781-82 | | | | | | | | | | | | | |
| БЧ | | 1 | 1.117.1-14.1 - 000008 | L = 2180 | 2 | | | | | | | | | | | | 0,86 кг |
| | | | 000009 | L = 2280 | | 2 | | | | | | | | | | | 0,90 кг |
| | | | 000011 | L = 2480 | | | 2 | | | | | | | | | | 0,98 кг |
| | | | 000012 | L = 2580 | | | | 2 | | | | | | | | | 1,02 кг |
| | | | 000014 | L = 2780 | | | | | 2 | | | | | | | | 1,10 кг |
| | | | 000015 | L = 2870 | | | | | | 2 | | | | | | | 1,13 кг |
| | | | 000016 | L = 2880 | | | | | | | 2 | | | | | | 1,14 кг |
| | | | 000019 | L = 3080 | | | | | | | | 2 | | | | | 1,22 кг |
| | | | 000020 | L = 3170 | | | | | | | | | 2 | | | | 1,25 кг |
| | | | 000021 | L = 3180 | | | | | | | | | | 2 | | | 1,25 кг |
| | | | 000024 | L = 3470 | | | | | | | | | | | 2 | | 1,37 кг |
| | | | 000025 | L = 3770 | | | | | | | | | | | | 2 | 1,49 кг |
| | | | | ф4 BpI ГОСТ 6727-80 | | | | | | | | | | | | | |
| БЧ | | 2 | 000036 | L = 130 | 8 | 8 | 9 | 9 | 10 | 10 | 10 | 11 | 11 | 11 | 12 | 13 | 0,01 кг |

| Обозначение | Марка | Размеры, мм | | Масса, кг |
|---|---|---|---|---|
| | | L | a | |
| 1.117.1-14.1 - 000100 | КР1 | 2180 | 40 | 1,80 |
| -01 | КР2 | 2280 | 90 | 1,88 |
| -02 | КР3 | 2480 | 40 | 2,05 |
| -03 | КР4 | 2580 | 90 | 2,13 |
| -04 | КР5 | 2780 | 40 | 2,30 |
| -05 | КР6 | 2870 | 85 | 2,36 |
| -06 | КР7 | 2880 | 90 | 2,38 |
| -07 | КР8 | 3080 | 40 | 2,55 |
| -08 | КР9 | 3170 | 85 | 2,61 |
| -09 | КР10 | 3180 | 90 | 2,63 |
| -10 | КР11 | 3470 | 85 | 2,86 |
| -11 | КР12 | 3770 | 85 | 3,11 |

| | | | |
|---|---|---|---|
| Нач.отд. | Росинский | | |
| Н.контр. | Гиберман | | |
| Гл.инж.отд | Первушин | | |
| ГИП | Кривакин | | |
| Ст.инж. | Кондратьева | | |

1.117.1-14.1 - 000100

Каркас плоский
КР1 ... КР12

| Стадия | Масса | Масштаб |
|---|---|---|
| Р | см таба. | |
| Лист | Листов 1 | |

ЦНИИЭП жилища

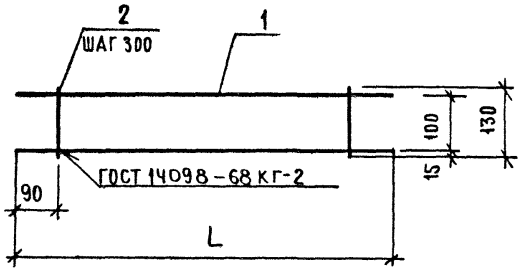


| ФОРМАТ | ЗОНА | ПОЗ. | ОБОЗНАЧЕНИЕ | НАИМЕНОВАНИЕ | КОЛ НА ИСПОЛН. 1.117.1-14.1-000200- | | | | | | | | | ПРИ ЧАН |
|---|---|---|---|---|---|---|---|---|---|---|---|---|---|---|
| | | | | | — | 01 | 02 | 03 | 04 | 05 | 06 | 07 | 08 | |
| | | | | ДЕТАЛИ | | | | | | | | | | |
| | | | | ФВАIII ГОСТ 5781-82 | | | | | | | | | | |
| БЧ | | 1 | 1.117.1-14.1-000028 | L =4070 | 2 | | | | | | | | | 1,6 |
| | | | 000029 | L =4120 | | 2 | | | | | | | | 1,62 |
| | | | 000030 | L =4370 | | | 2 | | | | | | | 1,73 |
| | | | 000031 | L =4420 | | | | 2 | | | | | | 1,75 |
| | | | 000089 | L =4670 | | | | | 2 | | | | | 1,84 |
| | | | 000032 | L =4720 | | | | | | 2 | | | | 1,86 |
| | | | 000033 | L =4970 | | | | | | | 2 | | | 1,96 |
| | | | 000034 | L =5020 | | | | | | | | 2 | | 1,98 |
| | | | 000035 | L =5320 | | | | | | | | | 2 | 2,10 |
| | | | | ФЧ8рI ГОСТ 6727-80 | | | | | | | | | | |
| БЧ | | 2 | 000036 | L =130 | 14 | 14 | 15 | 15 | 16 | 16 | 17 | 17 | 18 | 0,0 |
| | | | | | | | | | | | | | | |

| ОБОЗНАЧЕНИЕ | МАРКА | L, ММ, | МАССА, КГ |
|---|---|---|---|
| 1.117.1-14.1 - 000200 | КР13 | 4070 | 3,36 |
| -01 | КР14 | 4120 | 3,40 |
| -02 | КР15 | 4370 | 3,61 |
| -03 | КР16 | 4420 | 3,65 |
| -04 | КР17 | 4670 | 3,84 |
| -05 | КР18 | 4720 | 3,88 |
| -06 | КР19 | 4970 | 4,09 |
| -07 | КР20 | 5020 | 4,13 |
| -08 | КР21 | 5320 | 4,38 |

ВЗАМ. ИНВ. № | ПОДПИСЬ И ДАТА | ИНВ. № ПОДЛ.

| | | | |
|---|---|---|---|
| НАЧ.ОТД. | РОСИНСКИЙ | | |
| Н.КОНТР | ГИБЕРМАН | | |
| ГЛИНЖ.ОТД. | ПЕРВУШИН | | |
| ГИП | КРИВАКИН | | |
| СТ.ИНЖ. | КОНДРАТЬЕВА | | |

1.117.1-14.1 - 000200

КАРКАС ПЛОСКИЙ
КР 13 ... КР 21

| СТАДИЯ | МАССА | МАС |
|---|---|---|
| Р | СМ ТАБЛ. | |
| ЛИСТ | ЛИСТО | |

ЦНИИЭП ЖИЛИ

| Формат | Зона | Поз. | Обозначение | Наименование | Количество на исполнение 1 117.1-14.1-005000 | | | | | | | | | | | | | | | | | | | Примечание |
|---|---|---|---|---|---|---|---|---|---|---|---|---|---|---|---|---|---|---|---|---|---|---|---|---|
| | | | | | 20 | 21 | 22 | 23 | 24 | 25 | 26 | 27 | 28 | 29 | 30 | 31 | 32 | 33 | 34 | 35 | 36 | 37 | 38 | |
| | | | | Документация | | | | | | | | | | | | | | | | | | | | |
| А3 | | | 1 117.1-14.1-005000 СБ | Сборочный чертеж | × | × | × | × | × | × | × | × | × | × | × | × | × | × | × | × | × | × | × | |
| А3 | | | 1 117.1-14.1-000000 Д14 | Узлы 8,9 | × | × | × | × | × | × | × | × | × | × | × | × | × | × | × | × | × | × | × | |
| А3 | | | 1.117.1-14.1-000000 ТО | Техническое описание | × | × | × | × | × | × | × | × | × | × | × | × | × | × | × | × | × | × | × | |
| | | | | Сборочные единицы | | | | | | | | | | | | | | | | | | | | |
| А3 | | 1 | 1 117.1-14.1-001000 | Каркас пространств. КПЦ1 | | | | | | | | | | | | | | | | | | | | |
| | | | -01 | КПЦ2 | | 1 | | | | | | | | | | | | | | | | | | |
| | | | -02 | КПЦ3 | | | | 1 | | | | | | | | | | | | | | | | |
| | | | -03 | КПЦ4 | | | | | | 1 | | | | | | | | | | | | | | |
| | | | 003000 | КПЦ13 | | | | | | | 1 | 1 | | 1 | | | 1 | | | | | | | |
| | | | -01 | КПЦ14 | | | | | 1 | | | | 1 | | 1 | | | 1 | | | 1 | | | |
| | | | -02 | КПЦ15 | | | 1 | | | | | | | | | 1 | | | 1 | | | 1 | | |
| | | | -03 | КПЦ16 | 1 | | | | | | | | | | | | | | | 1 | | | 1 | |
| | | 2 | 001000 | Каркас пространств. КПЦ1 | | | | | | | | | | | | | | | | | | | | |
| | | | -01 | КПЦ2 | 1 | | | | | | | | | | | | | | | | | | | |
| | | | -02 | КПЦ3 | | | 1 | | | | | | | | | | | | | | | | | |
| | | | -03 | КПЦ4 | | | | | 1 | | | | | | | | | | | | | | | |
| | | | 003000-04 | КПЦ17 | | | | | | | 1 | | 1 | | | 1 | | | | 1 | | | | |
| | | | -05 | КПЦ18 | | | | | | 1 | | 1 | | | 1 | | | | 1 | | | | 1 | |
| | | | -06 | КПЦ19 | | | | 1 | | | | | | 1 | | | | 1 | | | | 1 | | |
| | | | -07 | КПЦ20 | | 1 | | | | | | | | | | 1 | | | | | 1 | | | |
| | | 3 | 000600-08 | Сетка С30 | 1 | 1 | 1 | 1 | 1 | 1 | 1 | 1 | 1 | 1 | 1 | 1 | 1 | 1 | 1 | 1 | 1 | 1 | 1 | |
| | | | | | | | | | | | | | | | | | | | | | | | | |
| | | | | Детали | | | | | | | | | | | | | | | | | | | | |
| БЧ | | 4 | 1 117.1-14.1-000004 | ФВАIII ГОСТ 5781-82 ℓ=900 | 3 | 3 | 3 | 3 | 3 | 3 | 3 | 3 | 3 | 3 | 3 | 3 | 3 | 3 | 3 | 3 | 3 | 3 | 3 | 0,36 |

Рис. 1

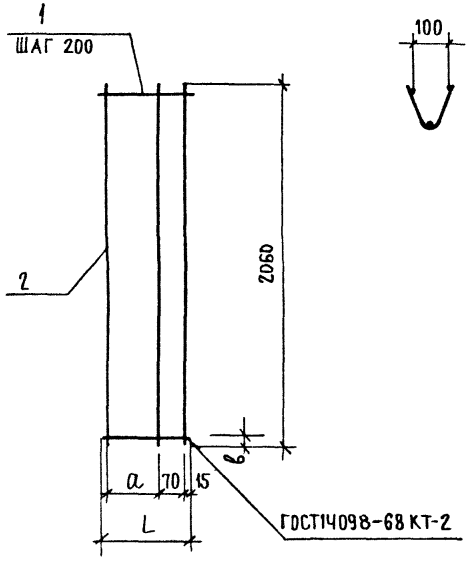


Рис. 2

остальное см. Рис. 1

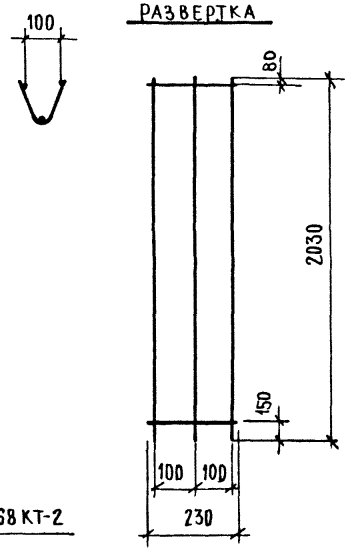


| Формат | Зона | Поз. | Обозначение | Наименование | Кол. на исп. 1.117.1-14.1-000300 — | 01 | 02 | 03 | | Примечание |
|---|---|---|---|---|---|---|---|---|---|---|
| | | | | Детали | | | | | | |
| | | | | ФЧ Вр I ГОСТ 6727-80 | | | | | | |
| БЧ | | 1 | 1.117.1—14.1 — 000037 | L = 220 | 9 | | | 10 | | 0,02 кг |
| | | | 000038 | L = 270 | | 10 | | | | 0,02 кг |
| | | | 000040 | L = 320 | | | 10 | | | 0,03 кг |
| | | | | | | | | | | |
| | | 2 | 000056 | L = 2030 | | | | 3 | | 0,19 кг |
| | | | | ФбА III ГОСТ 5781-82 | | | | | | |
| | | 2 | 000087 | L = 2060 | 3 | 3 | 3 | | | 0,46 кг |
| | | | | | | | | | | |

| Обозначение | Марка | Рис | Размеры, мм L | a | в | Масса, кг |
|---|---|---|---|---|---|---|
| 1.117.1-14.1-000300 | КР22 | | 220 | 120 | 230 | 1,56 |
| -01 | КР23 | 1 | 270 | 170 | 130 | 1,58 |
| -02 | КР24 | | 320 | 220 | | 1,68 |
| -03 | КР25 | 2 | 230 | — | — | 0,76 |
| | | | | | | |

| | | |
|---|---|---|
| Нач. отд. | Росинский | |
| Н. контр. | Гиберман | |
| Гл. инж. от. | Первушин | |
| ГИП | Кривакин | |
| Ст. инж. | Кондратьева | |

1.117.1-14.1-000300

Каркас плоский КР22 ... КР25

| Стадия | Масса | Масштаб |
|---|---|---|
| Р | см таб. | |
| Лист | Листов 1 | |

ЦНИИЭП жилища

Инв. № подл. | Подпись и дата | Взам. инв. №

## Развертка

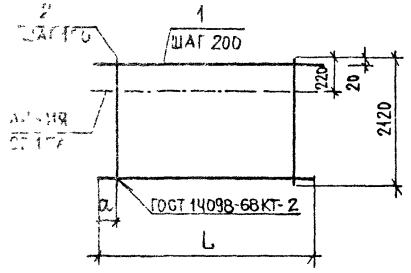


| ФОРМАТ | ЗОНА | Поз. | Обозначение | Наименование | Кол на испол 1.117.1-14.1-000400- | | | | | | | | | | | | Примечания |
|---|---|---|---|---|---|---|---|---|---|---|---|---|---|---|---|---|---|
| | | | | | – | 01 | 02 | 03 | 04 | 05 | 06 | 07 | 08 | 09 | 10 | 11 | |
| | | | | Детали | | | | | | | | | | | | | |
| | | | | ф4 ВРІ ГОСТ 6727-80 | | | | | | | | | | | | | |
| БЧ | | 1 | 1.117.1-14.1-000060 | L = 2380 | 11 | | | | | | | | | | | | 0,22 кг |
| | | | 000062 | L = 2660 | | 11 | | | | | | | | | | | 0,24 кг |
| | | | 000063 | L = 2680 | | | 11 | | | | | | | | | | 0,25 кг |
| | | | 000065 | L = 2960 | | | | 11 | | | | | | | | | 0,27 кг |
| | | | 000066 | L = 2980 | | | | | 11 | | | | | | | | 0,274 кг |
| | | | 000067 | L = 3060 | | | | | | 11 | | | | | | | 0,28 кг |
| | | | 000068 | L = 3260 | | | | | | | 11 | | | | | | 0,30 кг |
| | | | 000069 | L = 3280 | | | | | | | | 11 | | | | | 0,302 кг |
| | | | 000071 | L = 3360 | | | | | | | | | 11 | | | | 0,31 кг |
| | | | 000073 | L = 3560 | | | | | | | | | | 11 | | | 0,33 кг |
| | | | 000075 | L = 3660 | | | | | | | | | | | 11 | | 0,34 кг |
| | | | 000077 | L = 3960 | | | | | | | | | | | | 11 | 0,36 кг |
| | | | | | | | | | | | | | | | | | |
| | | 2 | 000057 | L = 2120 | 24 | 27 | 27 | 30 | 30 | 31 | 33 | 33 | 34 | 36 | 37 | 40 | 0,19 кг |
| | | | | | | | | | | | | | | | | | |

| Обозначение | Марка | Размеры, мм | | Масса, кг |
|---|---|---|---|---|
| | | L | a | |
| 1.117.1-14.1-000400 | С1 | 2380 | 40 | 6,98 |
| -01 | С2 | 2660 | 30 | 7,77 |
| -02 | С3 | 2680 | 40 | 7,88 |
| -03 | С4 | 2960 | 30 | 8,67 |
| -04 | С5 | 2980 | 40 | 8,71 |
| -05 | С6 | 3060 | 30 | 8,97 |
| -06 | С7 | 3260 | 30 | 9,57 |
| -07 | С8 | 3280 | 40 | 9,59 |
| -08 | С9 | 3360 | 30 | 9,87 |
| -09 | С10 | 3560 | | 10,47 |
| -10 | С11 | 3660 | | 10,77 |
| -11 | С12 | 3960 | | 11,56 |

| | | | |
|---|---|---|---|
| Нач.отд. | Росинский | | |
| Н. контр. | Иберман | | |
| Гл.инж.отд. | Первушин | | |
| ГИП | Кривакин | | |
| Ст.инж. | Кондратьева | | |

1.117.1-14.1-000400

Сетка С1.., С12

| Стадия | Масса | Масштаб |
|---|---|---|
| Р | см табл. | |
| Лист | Листов 1 | |

ЦНИИЭП жилища

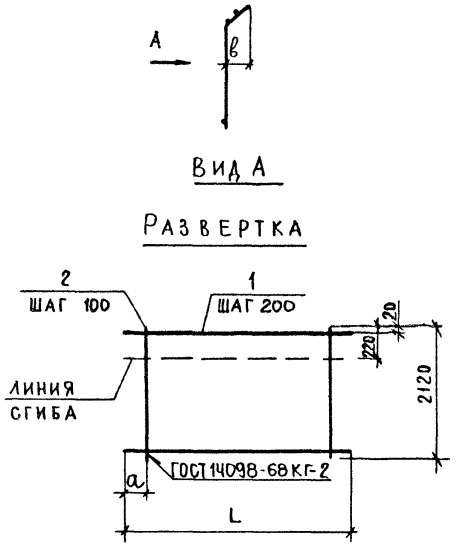


| Формат | Зона | Поз. | Обозначение | Наименование | Кол на испол 1.117.1-14.1-000500 — | | | | | | | | | | Примечания |
|---|---|---|---|---|---|---|---|---|---|---|---|---|---|---|---|
| | | | | | — | 01 | 02 | 03 | 04 | 05 | 06 | 07 | 08 | | |
| | | | | Детали | | | | | | | | | | | |
| | | | | ф4 Вр I ГОСТ 6727-80 | | | | | | | | | | | |
| БЧ | | 1 | 1.117.1-14.1-000047 | L = 980 | 11 | | | | | | | | | | 0,09 кг |
| | | | 000050 | L = 1280 | | 11 | | | | | | | | | 0,12 кг |
| | | | 000053 | L = 1580 | | | 11 | | | | | | | | 0,15 кг |
| | | | 000079 | L = 4300 | | | | 11 | | | | | | | 0,40 кг |
| | | | 0000 81 | L = 4600 | | | | | 11 | | | | | | 0,42 кг |
| | | | 0000 82 | L = 4900 | | | | | | 11 | | | | | 0,45 кг |
| | | | 0000 83 | L = 5200 | | | | | | | 11 | | | | 0,48 кг |
| | | | 0000 84 | L = 5500 | | | | | | | | 11 | | | 0,51 кг |
| | | | 0000 85 | L = 5800 | | | | | | | | | 11 | | 0,53 кг |
| | | | | | | | | | | | | | | | |
| | | 2 | 000057 | L = 2120 | 10 | 13 | 16 | 43 | 46 | 49 | 52 | 55 | 58 | | 0,19 кг |
| | | | | | | | | | | | | | | | |
| | | | | | | | | | | | | | | | |

| Обозначение | Марка | Размеры, мм | | | Масса, кг |
|---|---|---|---|---|---|
| | | L | a | ℓ | |
| 1.117.1-14.1-000500 | С13 | 980 | 40 | 90 | 2,89 |
| -01 | С14 | 1280 | | | 3,79 |
| -02 | С15 | 1580 | | | 4,69 |
| -03 | С16 | 4300 | 50 | 50 | 12,57 |
| -04 | С17 | 4600 | | | 13,36 |
| -05 | С18 | 4900 | | | 14,26 |
| -06 | С19 | 5200 | | | 15,16 |
| -07 | С20 | 5500 | | | 16,06 |
| -08 | С21 | 5800 | | | 16,85 |

| | | |
|---|---|---|
| Нач.отд. | Росинский | |
| Н. контр. | Гиберман | |
| Гл.инж.отд | Первушин | |
| ГИП | Кривакин | |
| Ст.инж. | Кондратьева | |

1.117.1-14.1-000500

Сетка С13... С21

| Стадия | Масса | Масштаб |
|---|---|---|
| Р | см табл. | |

Лист | Листов 1

ЦНИИЭП жилища

Рис. 1

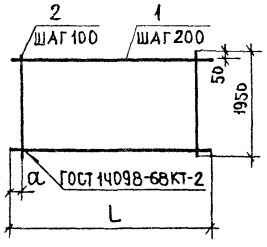


Рис. 2
остальное см. Рис. 1

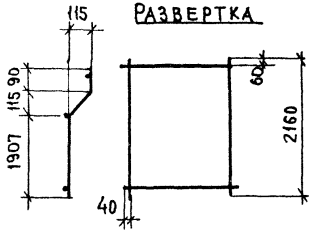


Рис. 3
остальное см Рис. 1

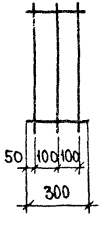


Рис. 4
остальное см. Рис. 1

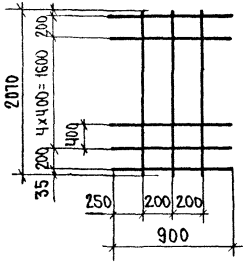


| Формат | Зона | Поз. | Обозначение | Наименование | Кол на испол. 1.117.1-14.1-000600 – | 01 | 02 | 03 | 04 | 05 | 06 | 07 | 08 | Примечания |
|---|---|---|---|---|---|---|---|---|---|---|---|---|---|---|
| | | | | Детали | | | | | | | | | | |
| | | | | Ф4 Вр I ГОСТ 6727-80 | | | | | | | | | | |
| БЧ | | 1 | 1.117.1-14.1 – 000063 | L = 2680 | 10 | | | | | | | | | 0,25 кг |
| | | | 000065 | L = 2960 | | 10 | | | | | | | | 0,27 кг |
| | | | 000069 | L = 3280 | | | 10 | | | | | | | 0,30 кг |
| | | | 000073 | L = 3560 | | | | 10 | | | | | | 0,33 кг |
| | | | 000053 | L = 1580 | | | | | | | 11 | | | 0,15 кг |
| | | | 000050 | L = 1280 | | | | | | 11 | | | | 0,12 кг |
| | | | 000047 | L = 980 | | | | | 11 | | | | | 0,09 кг |
| | | | 000039 | L = 300 | | | | | | | | 10 | | 0,03 кг |
| | | | | Ф6 А III ГОСТ 5781-82 | | | | | | | | | | |
| | | | 000086 | L = 900 | | | | | | | | | 7 | 0,20 кг |
| | | 2 | 000088 | L = 2070 | | | | | | | | | 3 | 0,46 кг |
| | | | | Ф4 Вр I ГОСТ 6727-80 | | | | | | | | | | |
| | | | 000054 | L = 1950 | 27 | 30 | 33 | 36 | | | | 3 | | 0,18 кг |
| | | | 000058 | L = 2150 | | | | | 10 | 13 | 16 | | | 0,20 кг |

| Обозначение | Марка | Рис. | Размеры, мм L | Размеры, мм a | Масса, кг |
|---|---|---|---|---|---|
| 1.117.1-14.1 – 000600 | С22 | 1 | 2680 | 40 | 7,36 |
| -01 | С23 | | 2960 | 30 | 8,10 |
| -02 | С24 | | 3280 | 40 | 8,94 |
| -03 | С25 | | 3560 | 30 | 9,78 |
| -04 | С26 | 2 | 980 | – | 2,99 |
| -05 | С27 | | 1280 | – | 3,92 |
| -06 | С28 | | 1580 | – | 4,85 |
| -07 | С29 | 3 | 300 | – | 0,84 |
| -08 | С30 | 4 | 900 | – | 2,78 |

Инв. № подл. | Подпись и дата | Взам. инв. №

| | | | |
|---|---|---|---|
| Нач. отд. | Росинский | | |
| Н. контр. | Гиберман | | |
| Гл. инж. отд. | Первушин | | |
| ГИП | Кривакин | | |
| Ст. инж. | Кондратьева А. | | |

1.117.1-14.1 – 000600

Сетка С22 ... С30

| Стадия | Масса | Масштаб |
|---|---|---|
| Р | см. табл. | |
| Лист | Листов 1 | |

ЦНИИЭП жилища

Рис. 1

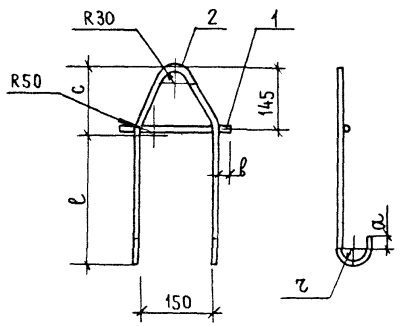


Рис. 2

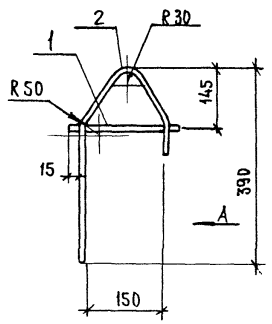


ВИД А

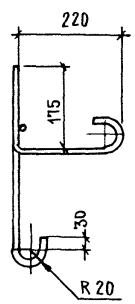


Рис. 3

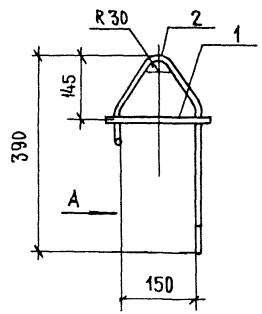


| Обозначение | Марка | Рис. | Размеры, мм | | | | | Масса, кг |
|---|---|---|---|---|---|---|---|---|
| | | | c | l | в | a | r | |
| 1.117.1-14.1-000800 | П1 | 1 | 145 | 290 | 25 | 30 | 20 | 0,76 |
| -01 | П2 | | 147 | 350 | 23 | 30 | 20 | 1,16 |
| -02 | П3 | | 149 | 410 | 21 | 50 | 30 | 1,79 |
| -03 | П4 | | 151 | 470 | 19 | 50 | 30 | 2,50 |
| -04 | П5 | 2 | — | — | — | — | — | 0,98 |
| -05 | П6 | 3 | — | — | — | — | — | 0,98 |

| Формат | Зона | Поз. | Обозначение | Наименование | Кол | Примеч |
|---|---|---|---|---|---|---|
| | | | | Детали | | |
| БЧ | | 1 | 1.117.1-14.1-000003 | ф8 AI ГОСТ 5781-82, L=220 | 1 | 0,09 кг |
| | | | | Переменные данные для исполнения | | |
| | | | | 1.117.1-14.1-000800 (П1) | | |
| | | | | Детали | | |
| БЧ | | 2 | 1.117.1-14.1-000801 | ф10 Ac II ГОСТ 5781-82, L=1080 | 1 | 0,67 кг |
| | | | | 1.117.1-14.1-000800-01 (П2) | | |
| | | | | Детали | | |
| БЧ | | 2 | 1.117.1-14.1-000802 | ф12 Ac II ГОСТ 5781-82 L=1200 | 1 | 1,07 кг |
| | | | | 1.117.1-14.1-000800-02 (П3) | | |
| | | | | Детали | | |
| БЧ | | 2 | 1.117.1-14.1-000803 | ф14 Ac II ГОСТ 5781-82, L=1410 | 1 | 1,70 кг |
| | | | | 1.117.1-14.1-000800-03 (П4) | | |
| | | | | Детали | | |
| БЧ | | 2 | 1.117.1-14.1-000804 | ф16 Ac II ГОСТ 5781-82 L=1530 | 1 | 2,41 кг |
| | | | | 1.117.1-14.1-000800-04 (П5) | 1 | |
| | | | | -05 (П6) | 1 | |
| | | | | Детали | | |
| БЧ | | 2 | 1.117.1-14.1-000805 | ф12 Ac II ГОСТ 5781-82, L=1000 | 1 | 0,89 кг |

| | | |
|---|---|---|
| Нач. отд | Росинский | |
| Н. контр | Гиберман | |
| Гл. инж. от. | Первушин | |
| ГИП | Кривакин | |
| Ст. инж. | Кондратьева | |

1.117.1-14.1-000800

Петля строповочная

П1 ... П6

| Стадия | Масса | Масштаб |
|---|---|---|
| Р | см. табл. | |
| Лист | Листов 1 | |

ЦНИИЭП жилища

Рис. 1

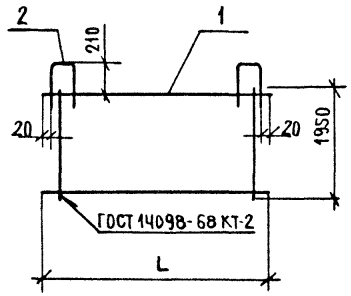


Рис. 2

ОСТАЛЬНОЕ СМ РИС. 1

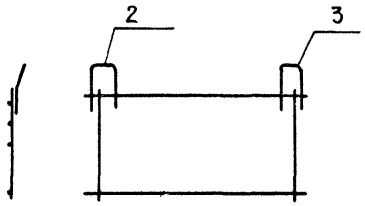


Рис. 3

ОСТАЛЬНОЕ СМ. РИС. 1

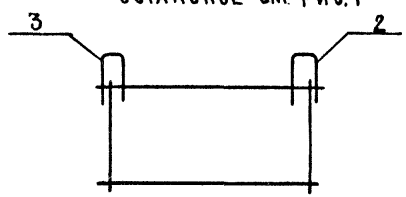


| ФОРМАТ | ЗОНА | ПОЗ. | ОБОЗНАЧЕНИЕ | НАИМЕНОВАНИЕ | КОЛ НА ИСП 1.117.1-14.1-000700- | | | | | | ПРИМЕЧАНИЕ |
|---|---|---|---|---|---|---|---|---|---|---|---|
| | | | | | - | 01 | 02 | 03 | 04 | 05 | |
| | | | | СБОРОЧНЫЕ ЕДИНИЦЫ | | | | | | | |
| А3 | | 1 | 1.117.1-14.1-000600 | СЕТКА С22 | | | 1 | | 1 | | |
| | | | -01 | СЕТКА С23 | 1 | | | | | | |
| | | | -02 | СЕТКА С24 | | | | 1 | | 1 | |
| | | | -03 | СЕТКА С25 | | 1 | | | | | |
| | | | | ДЕТАЛИ | | | | | | | |
| А4 | | 2 | 1.117.1-14.1-000001-01 | СТЕРЖЕНЬ ГНУТЫЙ АН2 | 2 | 2 | 1 | 1 | 1 | 1 | |
| А4 | | 3 | -02 | СТЕРЖЕНЬ ГНУТЫЙ АН3 | | | 1 | 1 | 1 | 1 | |

| ОБОЗНАЧЕНИЕ | МАРКА | РИС. | L, ММ | МАССА, КГ |
|---|---|---|---|---|
| 1.117.1-14.1-000700 | СП 1 | 1 | 2960 | 8,94 |
| -01 | СП 2 | | 3560 | 10,62 |
| -02 | СП 3 | 2 | 2680 | 8,22 |
| -03 | СП 4 | | 3280 | 9,80 |
| -04 | СП 5 | 3 | 2680 | 8,22 |
| -05 | СП 6 | | 3280 | 9,80 |

| | | |
|---|---|---|
| НАЧ.ОТД. | Росинский | |
| Н. КОНТР. | Гиберман | |
| ГЛ.ИНЖ.ОТД. | Первушин | |
| ГИП | Кривакин | |
| СТ.ИНЖ. | Кондратьева | |

1.117.1-14.1-000700

СЕТКА ПРОСТРАНСТВЕННАЯ

СП1 ... СП6

| СТАДИЯ | МАССА | МАСШТАБ |
|---|---|---|
| Р | СМ. ТАБЛ | |
| ЛИСТ | ЛИСТОВ 1 | |

ЦНИИЭП ЖИЛИЩА

ВЗАМ. ИНВ. № | ПОДПИСЬ И ДАТА | ИНВ. № ПОДЛ.

Рис. 1

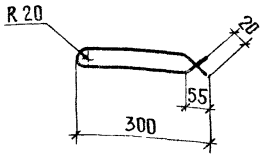


Рис. 2

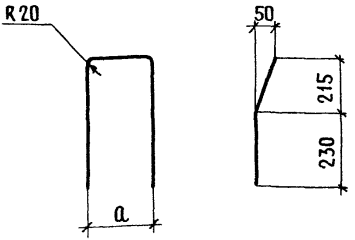


| Обозначение | Марка | Рис | Материал | a, мм | Длина мм | Масса кг |
|---|---|---|---|---|---|---|
| 1.117.1-14.1 000001 | АН1 | 1 | ф12АI ГОСТ 5781-82 | — | 650 | 0.58 |
| -01 | АН2 | 2 | ф8АI ГОСТ 5781-82 | 200 | 1100 | 0.43 |
| -02 | АН3 | | ф8АI ГОСТ 5781-82 | 130 | 1030 | 0.41 |

Взамен инв. | Подпись и дата | Инв. № подл.

| | | |
|---|---|---|
| Нач.отд. | Росинский | |
| Н. контр. | Гиберман | |
| Гл. инж. отд | Первушин | |
| ГИП | Кривакин | |
| Ст. инж. | Кондратьева | |

1.117.1-14.1 000001

Стержень гнутый АН1... АН3

| Стадия | Масса | Масштаб |
|---|---|---|
| Р | см. табл. | |
| Лист | Листов 1 | |

ЦНИИЭП жилища

Рис. 1

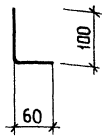


Рис. 2

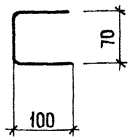


Рис. 3

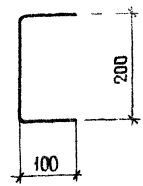


| Обозначение | Марка | Рис | Материал | Длина мм | Масса кг |
|---|---|---|---|---|---|
| 1.117.1-14.1 000002 | АН4 | 1 | ф6 AI ГОСТ 5781-82 | 160 | 0.04 |
| -01 | АН5 | 2 | ф6 AI ГОСТ 5781-82 | 270 | 0.06 |
| -02 | АН6 | 3 | ф4 Bpi ГОСТ 6727-80 | 400 | 0.04 |

Взамен инв.№ | Подпись и дата | Инв.№ подл.

| | | |
|---|---|---|
| Нач.отд. | Росинский | |
| Н. контр. | Габерман | |
| Гл. инж. отд. | Первушин | |
| ГИП | Кривакин | |
| Ст. инж | Кондратьева | |

1.117.1-14.1 000002

Стержень гнутый АН4..., АН6

| Стадия | Масса | Масштаб |
|---|---|---|
| Р | см таб. | |

Лист | Листов

ЦНИИЭП жилища

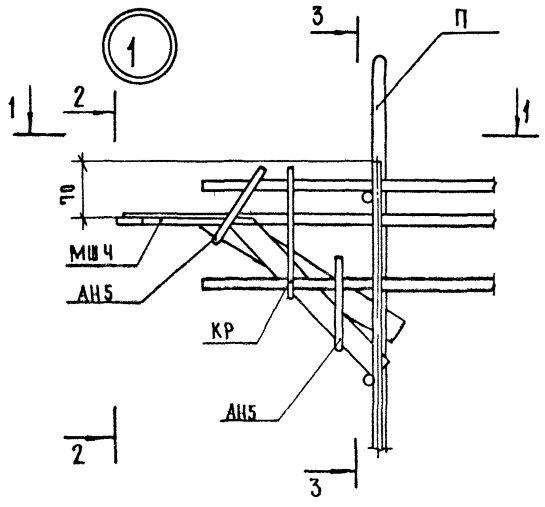


2 – 2

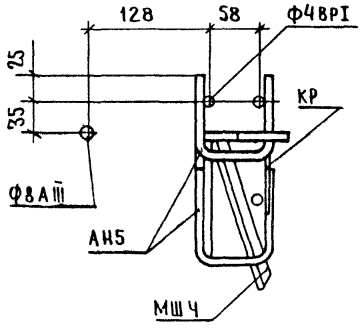


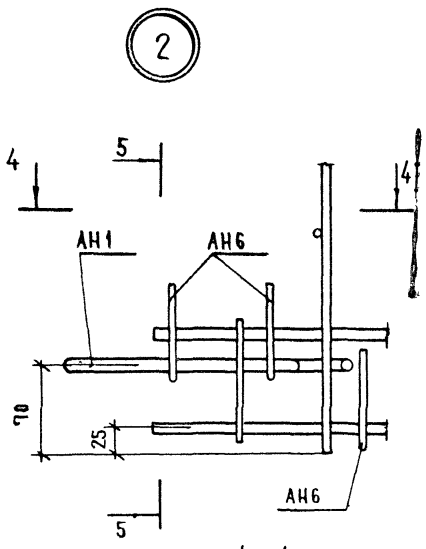


5 – 5

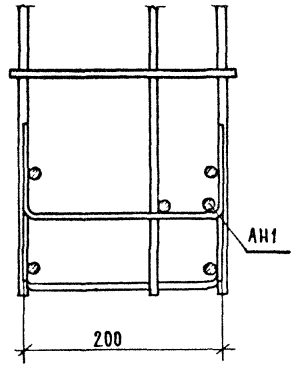


1 – 1

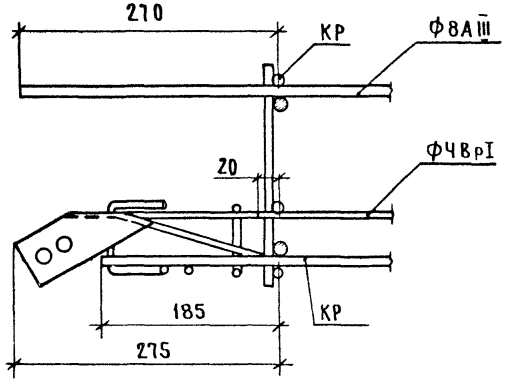


3 – 3

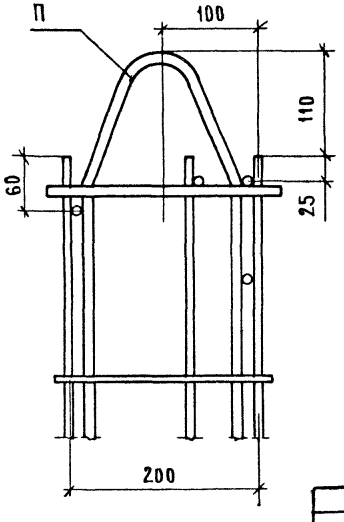


4 – 4

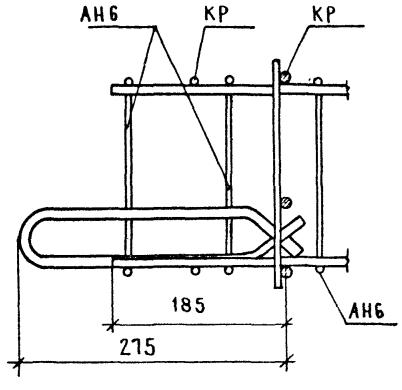


Закладная МШ Ч (узел 1) привязывается к скобам АН5
Петля П привязывается к продольным стержням пространственного каркаса.
Элемент АН1 (узел 2) привязывается к скобам АН6

| | | | |
|---|---|---|---|
| | | | 1.117.1-14-1 000000 Д11 |
| Нач. отд. | Росинский | | Узлы 1, 2 |
| Н. контр. | Гиберман | | |
| Гл. инж. отд. | Первушин | | |
| ГИП | Кривакин | | |
| Ст. инж. | Симонова | | |

| Стадия | Лист | Листов |
|---|---|---|
| Р | | 1 |

ЦНИИЭП жилища

Инв. № подл. | Подпись и дата | Взам. инв. №

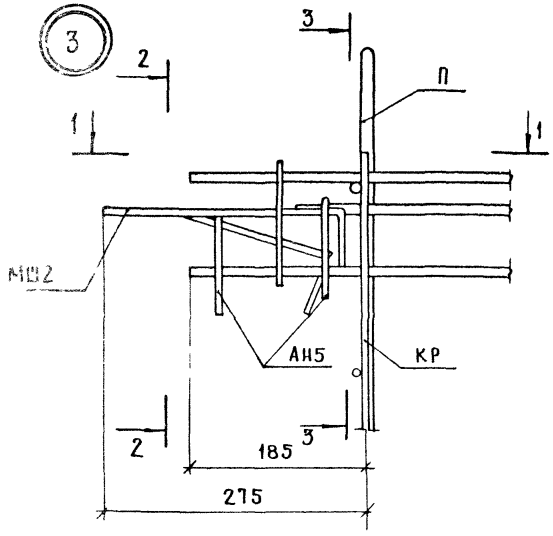


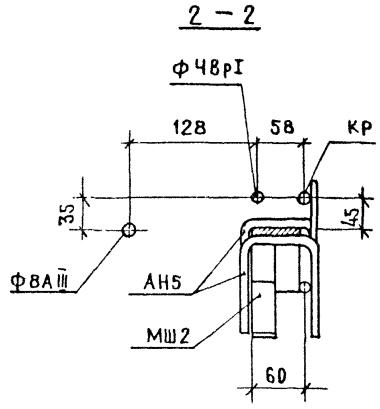


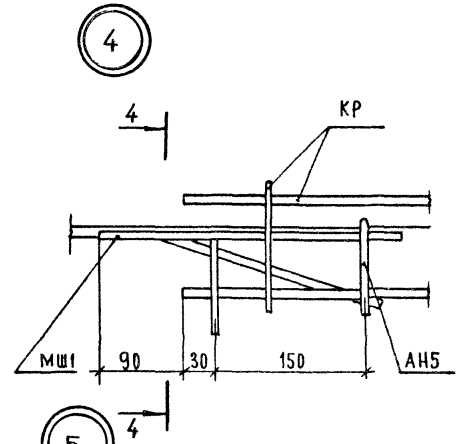


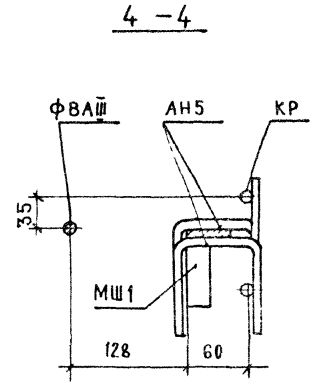


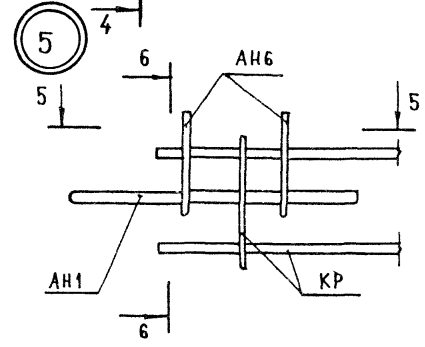


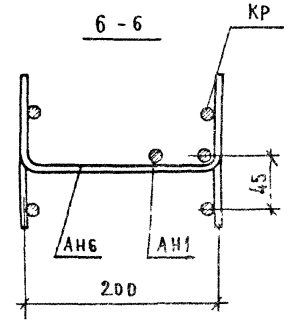


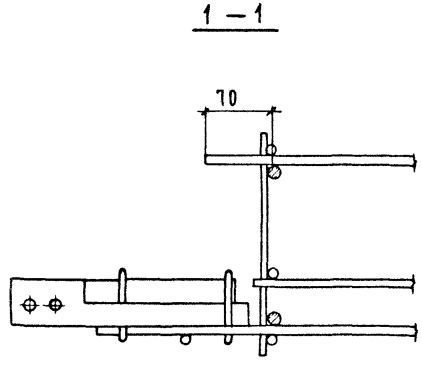


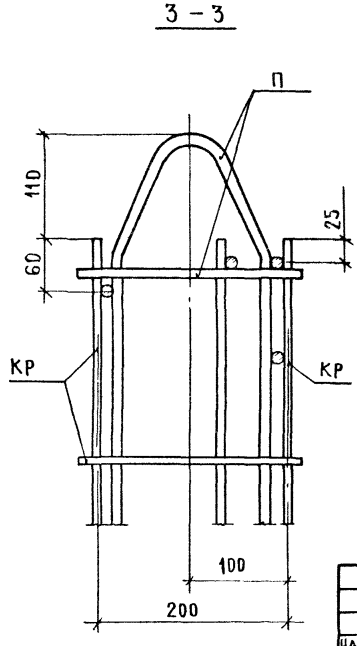


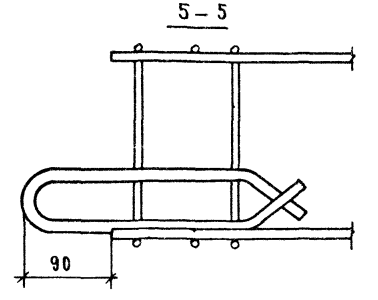


Закладная МШ (узлы 3, 4) привязывается к скобам АН5

Петля П привязывается к горизонтальным стержням пространственного каркаса

Элемент АН1 (узел 5) привязывается к скобам АН6

| | | | |
|---|---|---|---|
| | | | 1.117.1-14 1 - 000000 Д12 |
| НАЧ.ОТД. | Росинский | | Узлы 3, 4, 5 |
| Н. КОНТР. | Гиберман | | |
| ГЛ. ИНЖ. ОТД. | Первушин | | |
| ГИП | Кривакин | | |
| СТ. ИНЖ. | Симонова | | |

| СТАДИЯ | ЛИСТ | ЛИСТОВ |
|---|---|---|
| Р | | 1 |

ЦНИИЭП жилища

6

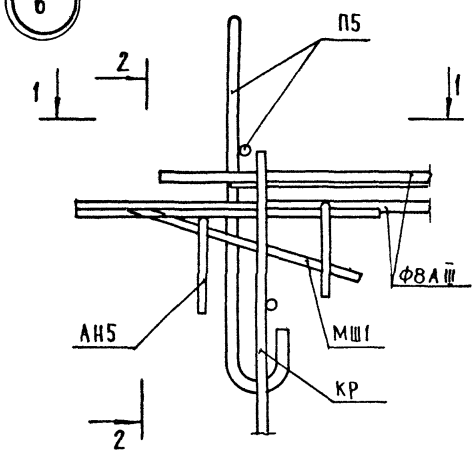


2 – 2

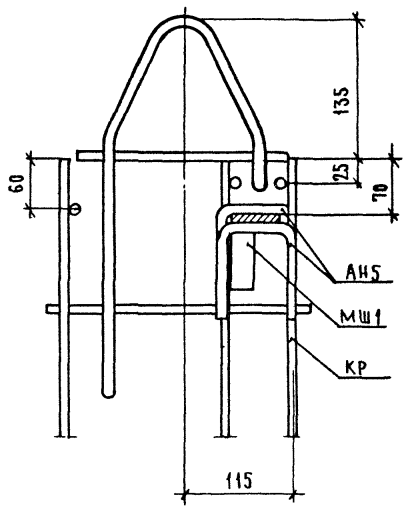


7

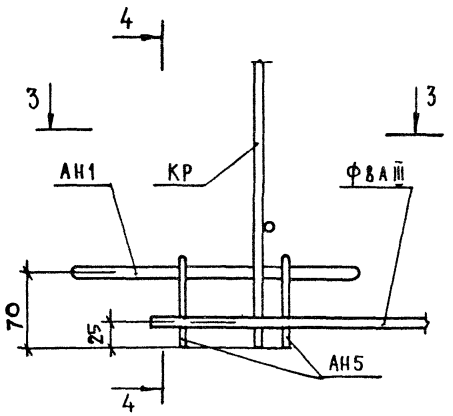


4 – 4

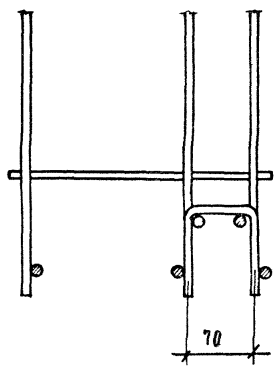


1 – 1

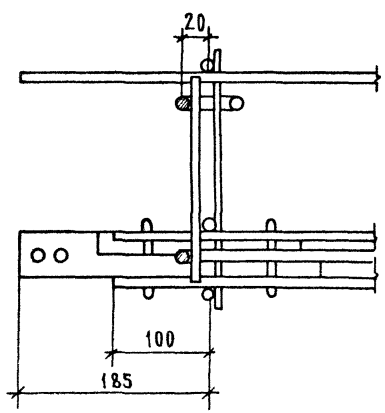


3 – 3

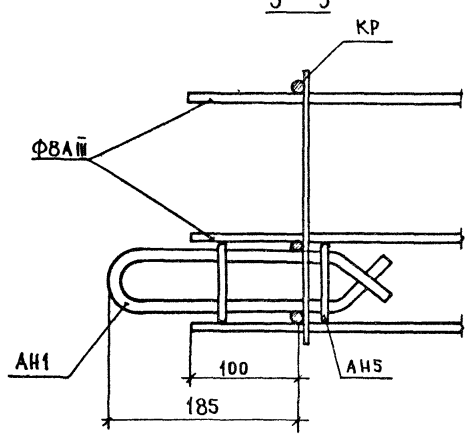


Закладная МШ1 (узел 6) привязывается к скобам АН5

Петля П привязывается к продольным стержням пространственного каркаса

Элемент АН1 (узел 7) привязывается к скобам АН5

| | | | |
|---|---|---|---|
| Нач. отд. | Росинский | | |
| Н. контр. | Гиберман | | |
| Гл. инж. от | Первушин | | |
| ГИП | Кривакин | | |
| Ст. инж. | Симонова | | |

1.117.1-14.1 – 000000 Д13

Узлы 6, 7

| Стадия | Лист | Листов |
|---|---|---|
| Р | | 1 |

ЦНИИЭП жилища

8

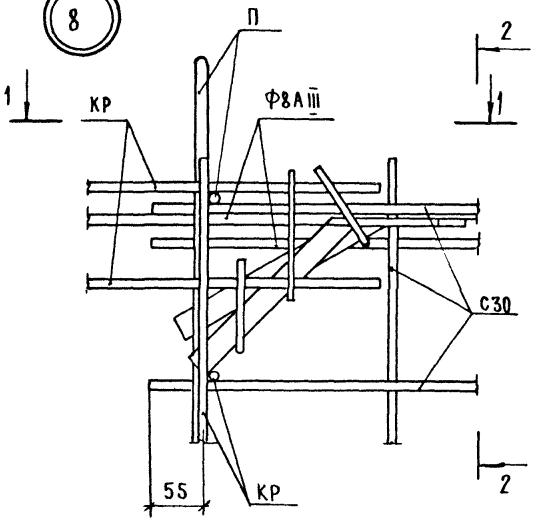


2 – 2

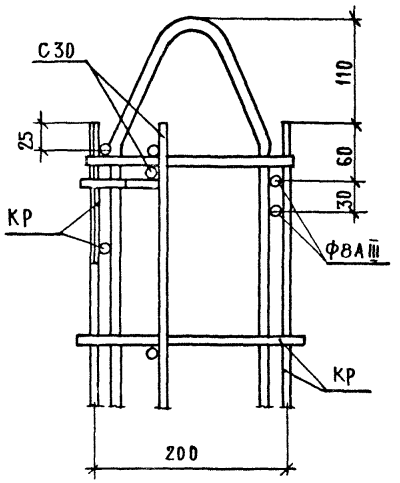


9

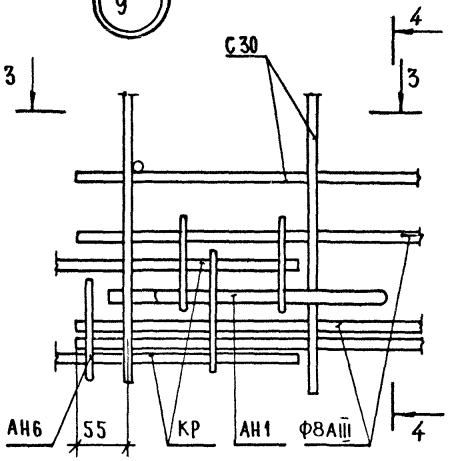


4 – 4

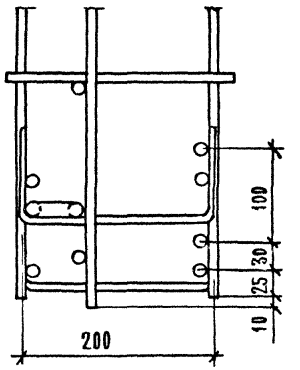


1 – 1

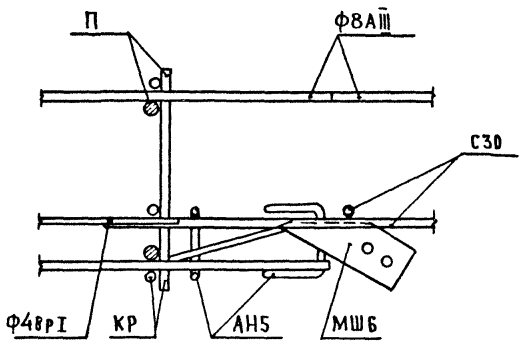


3 – 3

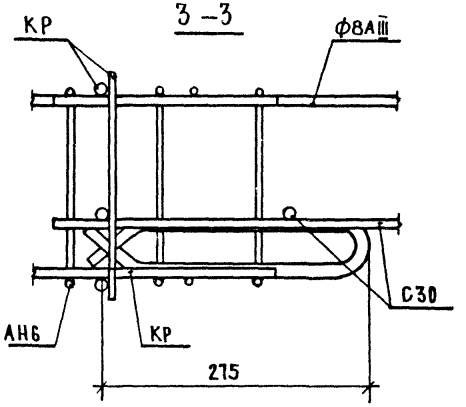


| | | | |
|---|---|---|---|
| НАЧ.ОТД. | Росинский | | |
| Н. КОНТР. | ГИБЕРМАН | | |
| ГА ИНЖ ОТ | ПЕРВУШИН | | |
| ГИП | Кривакин | | |
| СТ ИНЖ | Симонова | | |

1.111.1-14.1-000000 Д14

Узлы 8, 9

| СТАДИЯ | ЛИСТ | ЛИСТОВ |
|---|---|---|
| Р | | 1 |

ЦНИИЭП жилища

Инв. № подл. | Подпись и дата | Взам. инв. №

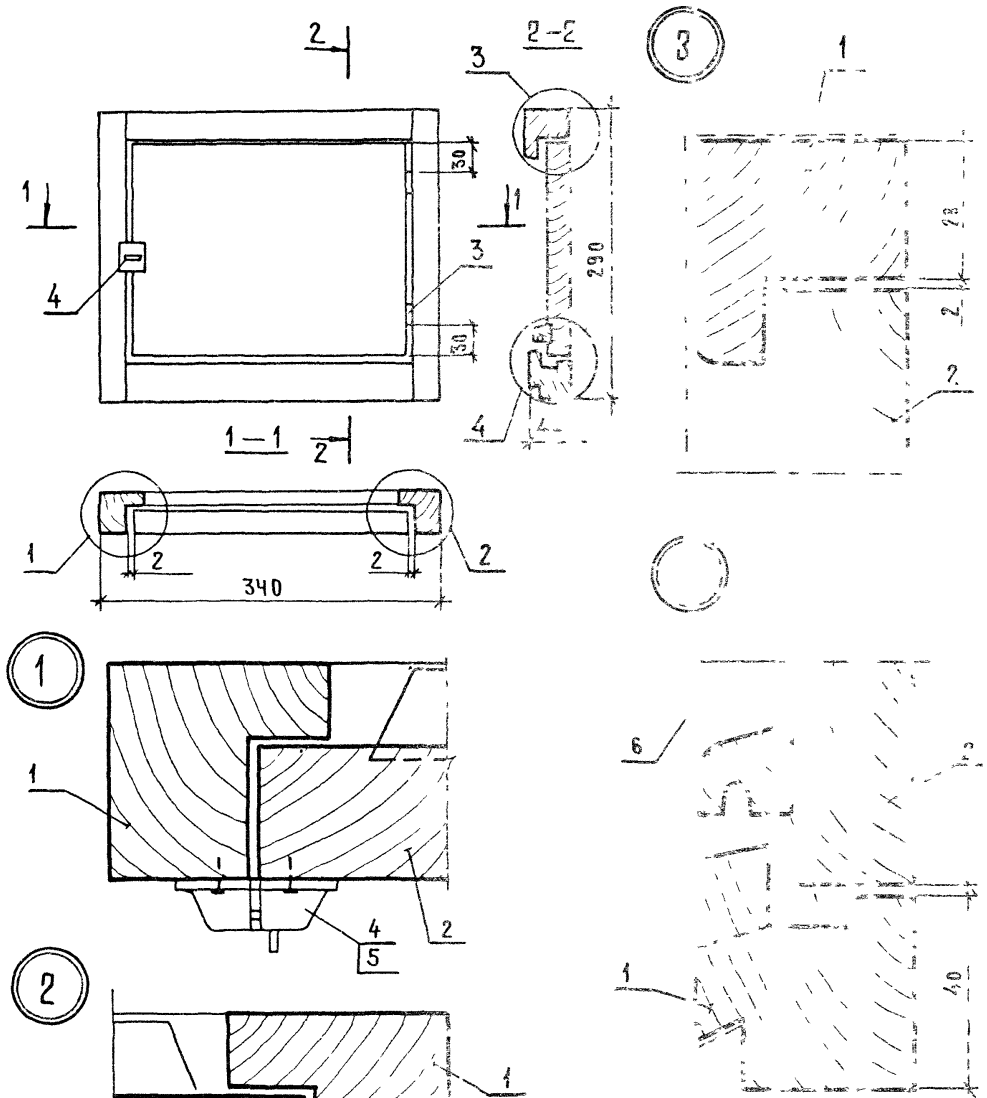


| Формат зона | Обозначение | Наименование | Кол. | Примечание |
|---|---|---|---|---|
| | | Сборочные единицы | | |
| | | Коробка | 1 | |
| | | Ворка | 1 | |
| | | Стандартные изделия | | |
| | | Петля ПН5-40 | | |
| | | Гост 5089-80 | 2 | |
| | | Завеска фортонная | | |
| | | Гост 5090-79 | | |
| | | Шуруп 1-3х25 | | |
| | | Гост 1147-80 | 2 | |
| | | Сетка Н1С-1 ГОСТ 3826-[illegible] | | |
| | | 340 х 430 | 1 | 0,18 |

| | | | |
|---|---|---|---|
| Инв № подл. | Подпись и дата | Взам. инв № | |

| | | | |
|---|---|---|---|
| Начальник [illegible] | | [illegible]-14.1-[illegible]000 | |
| Ч. [illegible] | | Блок оконный | Стадия: Р; Масштаб: 5 |
| [illegible] | | | Лист: [illegible] |
| Ст. инж. [illegible] | | | ЦНИИЭП жилища |

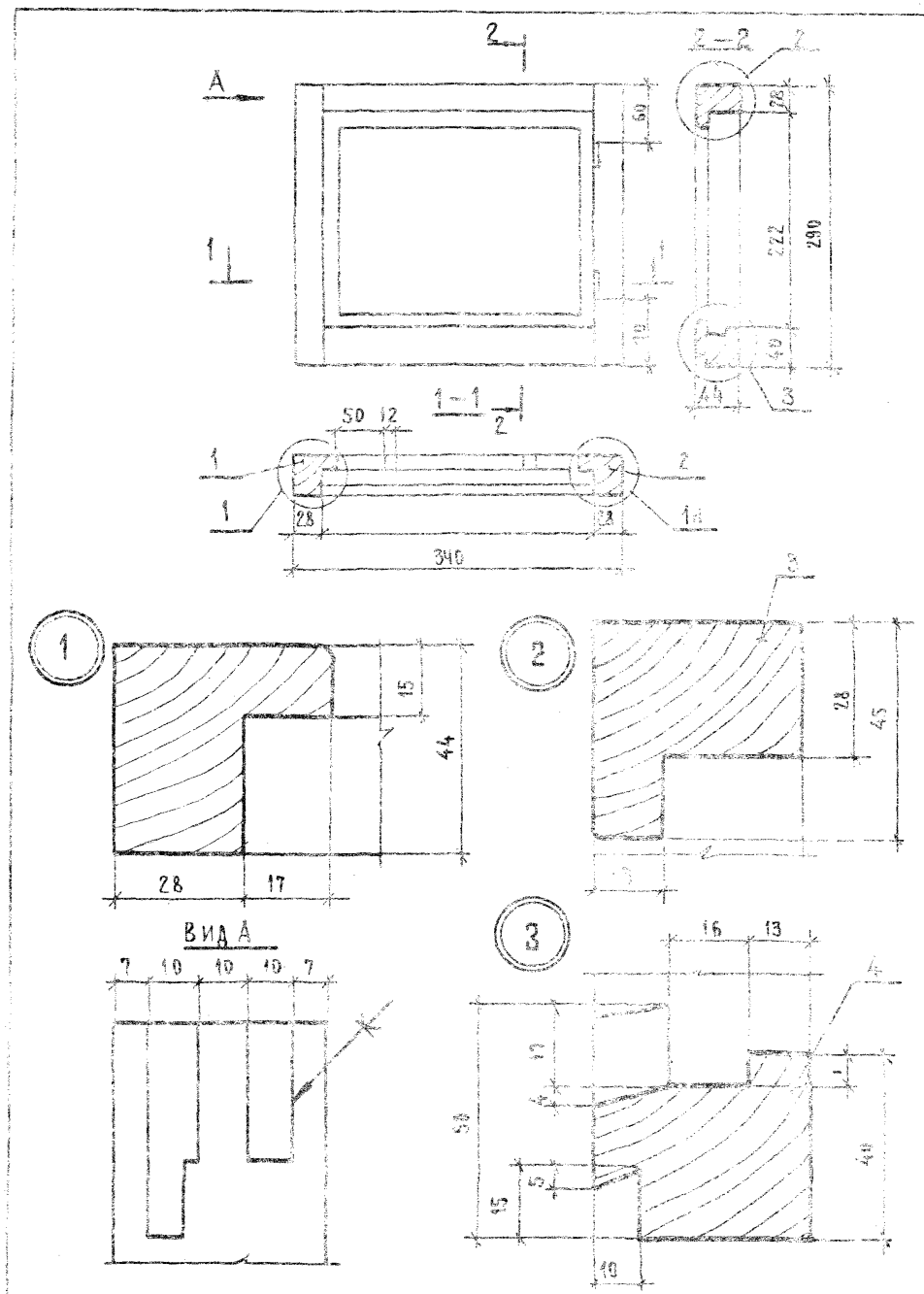


| Формат | Зона | Поз. | Обозначение | Наименование | Кол | Примечание |
|---|---|---|---|---|---|---|
| | | | | Детали | | |
| | | | | | | |
| | | | | Древесина хвойная | | |
| | | | | Гост 8486 – 66** | | |
| А | | 1 | 1.117.1-14-1 008101 | Брусок 290 х 45 х 44 | 1 | 0,0006 м3 |
| | | 2 | 008102 | 290 х 45 х 44 | 1 | 0,0006 м3 |
| | | 3 | 008103 | 340 х 45 х 44 | 1 | 0,0007 м3 |
| | | 4 | 008104 | 340 х 50 х 44 | 1 | 0,0008 м3 |

| | | |
|---|---|---|
| Нач. отд. | Росинский | |
| Н. контр. | Гиберман | |
| Гл. инж. от. | Первушин | |
| Гл. 1 | Кривакин | |
| Ст. инж. | Симонова | |

1.117.1-14-1. 008100

Коробка

| Стадия | Масса | Масштаб |
|---|---|---|
| Р | 0,003 м3 | 1:5 |

Лист | Листов 1

ЦНИИЭП жилища

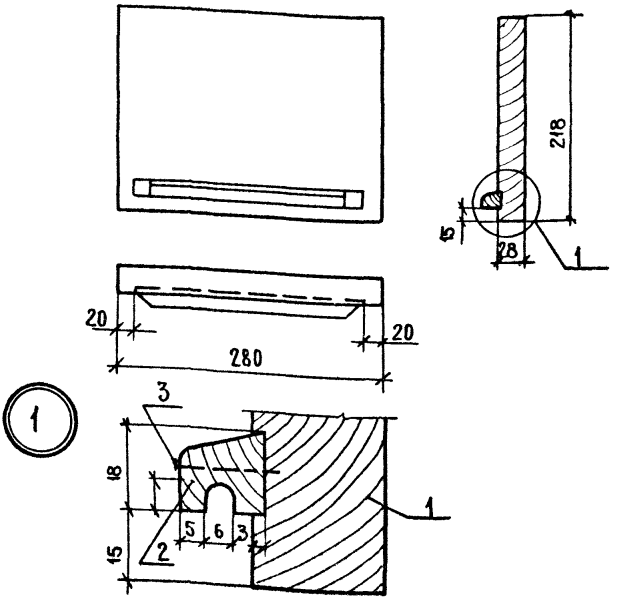


| Формат | Зона | Поз. | Обозначение | Наименование | Кол | Примечание |
|---|---|---|---|---|---|---|
| | | | | Детали | | |
| | | | | Древесина хвойных | | |
| | | | | пород ГОСТ 24454-81 | | |
| | | 1 | | 280 х 218 х 28 | 1 | |
| | | 2 | | Брусок 240 х 18 х 18 | 1 | 0,0008 м3 |
| | | | | Стандартные изделия | | |
| | | 3 | | Гвозди ГОСТ 4028-63* 1,8 х 40 | 3 | |

Инв. № подл. | Подпись и дата | Взам. инв. №

1.117.1-14.1-008200

| | | |
|---|---|---|
| Нач. отд. | Росинский | |
| Н. контр. | Гибер Ман | |
| Гл. инж. от. | Первушин | |
| ГИП | Кривакин | |
| Ст. инж. | Симонова | |

Створка

| Стадия | Масса | Масштаб |
|---|---|---|
| Р | | 1:5 |
| Лист | Листов 1 | |

ЦНИИЭП жилища

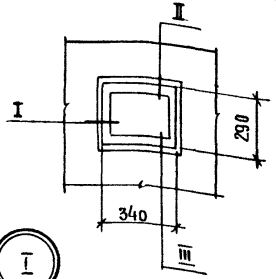


II

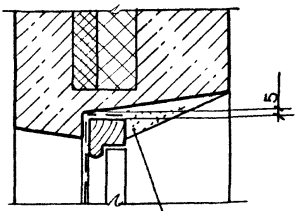


I

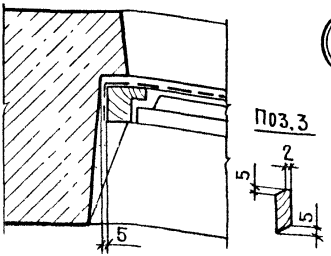


III

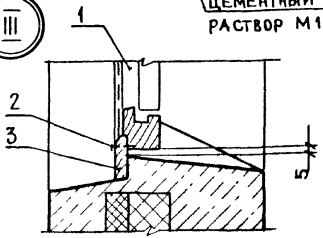


| Формат | Зона | Поз. | Обозначение | Наименование | Кол. | Примечание |
|---|---|---|---|---|---|---|
| | | | | Сборочные единицы | | |
| А3 | | 1 | 1.117.1-14.1-008000 | Блок оконный | 1 | |
| | | | | Стандартные изделия | | |
| Бч | | 2 | | Гвозди Гост 4028-63* 12х20 | 3 | |
| | | | | Материалы | | |
| | | 3 | | Древесина хвойных пород | | |
| | | | | Гост 24454-81 Наличник 250х1550 | 1 | |

Взам. инв. №

Подпись и дата

Инв. № подл.

1.117.1-14.1-009000

Заполнение оконного проема

| Стадия | Масса | Масштаб |
|---|---|---|
| Р | | 1:5 |
| Лист | | Листов 1 |

ЦНИИЭПжилища

| | | |
|---|---|---|
| Нач.отд | Росинский | |
| Н.контр. | Гиберман | |
| Гл.инж.от | Первушин | |
| ГИП | Кривакин | |
| Ст.инж. | Симонова | |

| Марка элемента | Изделия арматурные | | | | | | | | | | | | | Изделия закладные | | | | | | | Общий расход кг. |
|---|---|---|---|---|---|---|---|---|---|---|---|---|---|---|---|---|---|---|---|---|---|
| | Арматура класса | | | | | | | | | | | | Всего | Арматура | Прокат марки | | | | | Всего | |
| | A-I | | | | Ac-II | | | | A-III | | | Bp-I | | | В Ст3 кп 2 | | | | | | |
| | ГОСТ 5781-82 | | | | | | | | | | | ГОСТ 6727-80 | | | ГОСТ 103-76 | | | | | | |
| | ф6 | ф8 | ф12 | Итого | ф10 | ф12 | ф14 | Итого | ф6 | ф8 | Итого | ф4 | Итого | | | | -4×50 | | | Итого | | |
| 3НЦ27.22.25-200Т-1.1-1П | 0,24 | 0,18 | 1,16 | 1,58 | | 2,14 | | 2,14 | 5,52 | 6,36 | 11,88 | 9,87 | 9,87 | 25,47 | | | 1,00 | | | 1,00 | 1,00 | 26,5 |
| 3НЦ30.22.25-200Т-1.1-1П | 0,24 | 0,18 | 1,16 | 1,58 | | 2,14 | | 2,14 | 5,52 | 7,24 | 12,76 | 10,98 | 10,98 | 27,46 | | | 1,00 | | | 1,00 | 1,00 | 28,5 |
| 3НЦ33.22.25-200Т-1.1-1П | 0,24 | 0,18 | 1,16 | 1,58 | | 2,14 | | 2,14 | 5,52 | 8,04 | 13,56 | 12,06 | 12,06 | 29,34 | | | 1,00 | | | 1,00 | 1,00 | 30,3 |
| 3НЦ36 22.25-200Т-1.1-1П | 0,24 | 0,18 | 1,16 | 1,58 | | | 3,40 | 3,40 | 5,52 | 8,88 | 14,40 | 13,15 | 13,15 | 32,53 | | | 1,00 | | | 1,00 | 1,00 | 33,5 |
| 3НЦ30.22.25-200Т-1.1-1П-а | 0,24 | 1,04 | 1,16 | 2,44 | | 2,14 | | 2,14 | 5,52 | 7,24 | 12,76 | 10,41 | 10,41 | 27,75 | | | 1,00 | | | 1,00 | 1,00 | 28,8 |
| 3НЦ54.22.25-200Т-1.1-2П-5 | 0,24 | 1,04 | 1,16 | 2,44 | | | 3,40 | 3,40 | 5,52 | 8,88 | 14,40 | 12,46 | 12,46 | 32,70 | | | 1,00 | | | 1,00 | 1,00 | 33,7 |
| 3НЦ57.22.25-200Т-1.1-2П-2 | 0,48 | 0,36 | 2,32 | 3,16 | | 4,28 | | 4,28 | 13,82 | 14,10 | 27,92 | 20,58 | 20,58 | 55,94 | | | 2,00 | | | 2,00 | 2,00 | 57,9 |
| 3НЦ57 22.25-200Т-1.1-2П-5 | 0,48 | 0,36 | 2,32 | 3,16 | | 4,28 | | 4,28 | 13,82 | 14,68 | 28,50 | 21,69 | 21,69 | 57,63 | | | 2,00 | | | 2,00 | 2,00 | 59,6 |
| 3НЦ60 22.25-200Т-1.1-2П-6 | 0,48 | 0,36 | 2,32 | 3,16 | | 4,28 | | 4,28 | 13,82 | 14,68 | 28,50 | 21,69 | 21,69 | 57,63 | | | 2,00 | | | 2,00 | 2,00 | 59,6 |
| 3НЦ60 22.25-200Т-1.1-2П-2 | 0,48 | 0,36 | 2,32 | 3,16 | | 4,28 | | 4,28 | 13,82 | 15,48 | 29,30 | 22,77 | 22,77 | 59,51 | | | 2,00 | | | 2,00 | 2,00 | 61,5 |
| 3НЦ60 22.25-200Т-1.1-2П-5 | 0,48 | 0,36 | 2,32 | 3,16 | | 4,28 | | 4,28 | 13,82 | 16,36 | 30,18 | 22,80 | 22,80 | 60,42 | | | 2,00 | | | 2,00 | 2,00 | 62,4 |
| 3НЦ63.22.25-200Т-1.1-2П-3 | 0,48 | 0,36 | 2,32 | 3,16 | | 4,28 | | 4,28 | 13,82 | 15,48 | 29,30 | 22,77 | 22,77 | 59,51 | | | 2,00 | | | 2,00 | 2,00 | 61,5 |
| 3НЦ63.22.25-200Т-1.1-2П-6 | 0,48 | 0,36 | 2,32 | 3,16 | | 2,14 | 3,40 | 5,54 | 13,82 | 16,32 | 30,14 | 23,86 | 23,86 | 62,70 | | | 2,00 | | | 2,00 | 2,00 | 64,7 |
| 3НЦ63.22.25-200Т-1.1-2П-2 | 0,48 | 0,36 | 2,32 | 3,16 | | 4,28 | | 4,28 | 13,82 | 16,36 | 30,18 | 23,88 | 23,88 | 61,50 | | | 2,00 | | | 2,00 | 2,00 | 63,5 |
| 3НЦ63.22.25-200Т-1.1-2П 5 | 0,48 | 0,36 | 2,32 | 3,16 | | 4,28 | | 4,28 | 13,82 | 16,36 | 30,18 | 23,88 | 23,88 | 61,50 | | | 2,00 | | | 2,00 | 2,00 | 63,5 |
| 3НЦ66.22.25-200Т-1.1-2П-3 | 0,48 | 0,36 | 2,32 | 3,16 | | 2,14 | 3,40 | 5,54 | 13,82 | 16,32 | 30,14 | 23,86 | 23,86 | 62,70 | | | 2,00 | | | 2,00 | 2,00 | 64,7 |
| 3НЦ66.22.25-200Т-1.1-2П6 | 0,48 | 0,36 | 2,32 | 3,16 | | 2,14 | 3,40 | 5,54 | 13,82 | 17,20 | 31,02 | 24,97 | 24,97 | 64,69 | | | 2,00 | | | 2,00 | 2,00 | 66,7 |
| 3НЦ66.22.25-200Т-1.1-2П2 | 0,48 | 0,36 | 2,32 | 3,16 | | 4,28 | | 4,28 | 13,82 | 17,16 | 30,98 | 24,96 | 24,96 | 63,38 | | | 2,00 | | | 2,00 | 2,00 | 65,4 |
| 3НЦ57 22.25-200Т-1.1-2П-2б | 0,48 | 0,36 | 2,32 | 3,16 | | 2,14 | 3,40 | 5,54 | 13,82 | 17,20 | 31,02 | 24,97 | 24,97 | 64,69 | | | 2,00 | | | 2,00 | 2,00 | 66,7 |
| 3НЦ60.22.25-200Т-1.1-2П-2б | 0,48 | 1,22 | 2,32 | 4,02 | | 4,28 | | 4,28 | 13,82 | 14,10 | 27,92 | 21,12 | 21,12 | 57,34 | | | 2,00 | | | 2,00 | 2,00 | 59,3 |
| 3НЦ63.22.25-200Т-1.1-2П-3б | 0,48 | 1,22 | 2,32 | 4,02 | | 4,28 | | 4,28 | 13,82 | 15,56 | 29,38 | 22,23 | 22,23 | 59,91 | | | 2,00 | | | 2,00 | 2,00 | 61,9 |
| 3НЦ63 22.25-200Т-1.1-2П-2б | 0,48 | 1,22 | 2,32 | 4,02 | | 2,14 | 3,40 | 5,54 | 13,82 | 16,32 | 30,14 | 23,17 | 23,17 | 62,87 | | | 2,00 | | | 2,00 | 2,00 | 64,9 |

Инв N подл. | Подпись и дата | Взам инв N

| | | |
|---|---|---|
| Нач. отд. | Росинский | |
| Н. контр. | Гиберман | |
| Гл. инж. от. | Первушин | |
| ГИП | Кривакин | |
| Ст. инж. | Симонова | |

1.117.1-14. 1-000000 РС

Ведомость расхода стали на элемент

| Стадия | Лист | Листов |
|---|---|---|
| Р | 1 | 7 |

ЦНИИЭП жилища

| Марка элемента | Изделия арматурные | | | | | | | | | | | | | Всего | Изделия закладные | | | | | | Всего | Общий расход кг |
|---|---|---|---|---|---|---|---|---|---|---|---|---|---|---|---|---|---|---|---|---|---|---|
| | Арматура класса | | | | | | | | | | | | | | Арматура | Прокат марки | | | | | | |
| | A-I | | | | Ac-II | | | | A-III | | | Bp-I | | | | В ст 3 кп 2 | | | | | | |
| | Гост 5781-82 | | | | | | | | | | | Гост 6727-80 | | | | Гост 103-76 | | | | | | |
| | Ф6 | Ф8 | Ф12 | Итого | Ф10 | Ф12 | Ф14 | Итого | Ф6 | Ф8 | Итого | Ф4 | | | | -4×50 | | | | | Итого | |
| 3НЦ63.22.25-200Т-1.1-2П-2б | 0,48 | 1,22 | 2,32 | 4,02 | | 4,28 | | 4,28 | 13,82 | 16,36 | 30,18 | 23,31 | 23,31 | 61,79 | | | 2,00 | | | 2,00 | 2,00 | 63,8 |
| 3НЦ66.22.25-200Т-1.1-2П-3б | 0,48 | 1,22 | 2,32 | 4,02 | | 2,14 | 3,40 | 5,54 | 13,82 | 17,20 | 31,02 | 24,28 | 24,28 | 64,86 | | | 2,00 | | | 2,00 | 2,00 | 66,9 |
| 3НЦ66.22.25-200Т-1,1-2П-2б | 0,48 | 1,22 | 2,32 | 4,02 | | 2,14 | 3,40 | 5,54 | 13,82 | 17,20 | 31,02 | 24,40 | 24,40 | 64,98 | | | 2,00 | | | 2,00 | 2,00 | 67,0 |
| 3НЦ57.22.25-200Т-1,1-2П-5б | 0,48 | 1,22 | 2,32 | 4,02 | | 4,28 | | 4,28 | 13,82 | 14,68 | 28,50 | 20,33 | 20,33 | 57,13 | | | 2,00 | | | 2,00 | 2,00 | 59,1 |
| 3НЦ60.22.25-200Т-1.1-2П-2б | 0,48 | 1,22 | 2,32 | 4,02 | | 4,28 | | 4,28 | 13,82 | 15,56 | 29,38 | 24,23 | 24,23 | 61,91 | | | 2,00 | | | 2,00 | 2,00 | 63,9 |
| 3НЦ63.22.25-200Т-1.1-2П-6б | 0,48 | 1,22 | 2,32 | 4,02 | | 4,28 | | 4,28 | 13,82 | 16,36 | 30,18 | 23,31 | 23,31 | 61,79 | | | 2,00 | | | 2,00 | 2,00 | 63,8 |
| 3НЦ63.22.25-200Т-1.1-2П-5б | 0,48 | 1,22 | 2,32 | 4,02 | | 2,14 | 3,40 | 5,54 | 13,82 | 16,32 | 30,14 | 23,17 | 23,17 | 62,87 | | | 2,00 | | | 2,00 | 2,00 | 64,9 |
| 3НЦ 66.22.25-200Т-1.1-2П-3б | 0,48 | 1,22 | 2,32 | 4,02 | | 2,14 | 3,40 | 5,54 | 13,82 | 17,20 | 31,02 | 24,40 | 24,40 | 64,98 | | | 2,00 | | | 2,00 | 2,00 | 67,0 |
| 3НЦ66.22.25-200Т-1.1-2П-2б | 0,48 | 1,22 | 2,32 | 4,02 | | 2,14 | 3,40 | 5,54 | 13,82 | 17,20 | 31,02 | 24,28 | 24,28 | 64,86 | | | 2,00 | | | 2,00 | 2,00 | 66,9 |
| 3НЦ60.22.25-200Т-1.1-2П-2д | 0,48 | 2,08 | 2,32 | 4,88 | | 4,28 | | 4,28 | 13,82 | 15,56 | 29,38 | 21,66 | 21,66 | 60,20 | | | 2,00 | | | 2,00 | 2,00 | 62,2 |
| 3НЦ66.22.25-200Т-1.1-2П-3д | 0,48 | 2,08 | 2,32 | 4,88 | | 2,14 | 3,40 | 5,54 | 13,82 | 17,20 | 31,02 | 23,71 | 23,71 | 65,15 | | | 2,00 | | | 2,00 | 2,00 | 67,2 |
| 3НЦ66.22.25-200Т-1.1-2П-2д | 0,48 | 2,08 | 2,32 | 4,88 | | 2,14 | 3,40 | 5,54 | 13,82 | 17,20 | 31,02 | 23,71 | 23,71 | 65,15 | | | 2,00 | | | 2,00 | 2,00 | 67,2 |
| 3НЦ31.22.25-200Т-2.1-1П | 0,24 | 0,18 | 1,16 | 1,58 | | 2,14 | | 2,14 | 5,52 | 7,03 | 12,55 | 11,85 | 11,85 | 28,12 | | | 1,00 | | | 1,00 | 1,00 | 29,1 |
| 3НЦ34.22.25-200Т-2.1-1П | 0,24 | 0,18 | 1,16 | 1,58 | | 2,14 | | 2,14 | 5,52 | 7,87 | 13,39 | 12,96 | 12,96 | 30,07 | | | 1,00 | | | 1,00 | 1,00 | 31,1 |
| 3НЦ37.22.25-200Т-2.1-1П | 0,24 | 0,18 | 1,16 | 1,58 | | | 3,40 | 3,40 | 5,52 | 8,70 | 14,22 | 14,02 | 14,02 | 33,22 | | | 1,00 | | | 1,00 | 1,00 | 34,2 |
| 3НЦ40.22.25-200Т-2.1-1П | 0,24 | 0,18 | 1,16 | 1,58 | | | 3,40 | 3,40 | 5,52 | 9,54 | 15,06 | 15,02 | 15,02 | 35,06 | | | 1,00 | | | 1,00 | 1,00 | 36,1 |
| 3НЦ31.22.25-200Т-1.2-1П | 0,24 | 0,18 | 1,16 | 1,58 | | 2,14 | | 2,14 | 5,52 | 7,03 | 12,55 | 11,85 | 11,85 | 28,12 | | | 1,00 | | | 1,00 | 1,00 | 29,1 |
| 3НЦ34.22.25-200Т-1.2-1П | 0,24 | 0,18 | 1,16 | 1,58 | | 2,14 | | 2,14 | 5,52 | 7,87 | 13,39 | 12,96 | 12,96 | 30,07 | | | 1,00 | | | 1,00 | 1,00 | 31,1 |
| 3НЦ37.22.25-200Т-1.2-1П | 0,24 | 0,18 | 1,16 | 1,58 | | | 3,40 | 3,40 | 5,52 | 8,70 | 14,22 | 14,02 | 14,02 | 33,22 | | | 1,00 | | | 1,00 | 1,00 | 34,2 |
| 3НЦ40.22.25-200Т-1.2-1П | 0,24 | 0,18 | 1,16 | 1,58 | | | 3,40 | 3,40 | 5,52 | 9,54 | 15,06 | 15,02 | 15,02 | 35,06 | | | 1,00 | | | 1,00 | 1,00 | 36, |
| 3НЦ58.22.25-200Т-2.1-2П-5 | 0,48 | 0,36 | 2,32 | 3,16 | | 4,28 | | 4,28 | 13,82 | 14,47 | 28,29 | 22,56 | 22,56 | 58,29 | | | 2,00 | | | 2,00 | 2,00 | 3, |
| 3НЦ61.22.25-200Т-2.1-2П-5 | 0,48 | 0,36 | 2,32 | 3,16 | | 4,28 | | 4,28 | 13,82 | 15,31 | 29,13 | 23,67 | 23,67 | 60,24 | | | 2,00 | | | 2,00 | 2,00 | 2,2 |
| 3НЦ61.22.25-200Т-2.1-2П-2 | 0,48 | 0,36 | 2,32 | 3,16 | | 4,28 | | 4,28 | 13,82 | 15,35 | 29,17 | 23,67 | 23,67 | 60,28 | | | 2,00 | | | 2,00 | 2,0 | 2,3 |
| 3НЦ64.22.25-200Т-2.1-2П-5 | 0,48 | 0,36 | 2,32 | 3,16 | | 2,14 | 3,40 | 5,54 | 13,82 | 16,14 | 29,96 | 24,13 | 24,13 | 63,39 | | | 2,00 | | | 2,00 | 2,0 | 65,4 |
| 3НЦ64.22.25-200Т-2.1-2П-2 | 0,48 | 0,36 | 2,32 | 3,16 | | 4,28 | | 4,28 | 13,82 | 16,19 | 30,01 | 24,18 | 24,18 | 62,23 | | | 2,00 | | | 2,00 | 2,0 | 64,2 |

Инв. № подл. | Подпись и дата | Взам. инв. №

| Марка элемента | Изделия арматурные | | | | | | | | | | | | | Всего | Изделия закладные | | | | | | Всего | Общий расход стали |
|---|---|---|---|---|---|---|---|---|---|---|---|---|---|---|---|---|---|---|---|---|---|---|
| | Арматура класса | | | | | | | | | | | | | | Арматура | | Прокат марки ВСт3кп2 | | | | | |
| | A-I | | | | Ac-II | | | | A-III | | | Bp-I | | | | | | | | | | |
| | ГОСТ 5781-82 | | | | | | | | | | | ГОСТ 6727-80 | | | | | ГОСТ 103-76 | | | | | |
| | ф6 | ф8 | ф12 | Итого | ф10 | ф12 | ф14 | Итого | ф6 | ф8 | Итого | ф4 | | | | | -4×50 | | | Итого | | |
| 3НЦ64.22.25-200Т-2.1-2П-6 | 0,48 | 0,36 | 2,32 | 3,16 | | 4,28 | | 4,28 | 13,82 | 16,15 | 29,97 | 24,75 | 24,75 | 62,16 | | | 2,00 | | | 2,00 | 2,00 | 64,2 |
| 3НЦ67.22.25-200Т-2.1-2П-5 | 0,48 | 0,36 | 2,32 | 3,16 | | 2,14 | 3,40 | 5,54 | 13,82 | 16,98 | 30,80 | 25,13 | 25,13 | 65,23 | | | 2,00 | | | 2,00 | 2,00 | 67,2 |
| 3НЦ67.22.25-200Т-2.1-2П-2 | 0,48 | 0,36 | 2,32 | 3,16 | | 2,14 | 3,40 | 5,54 | 13,82 | 17,02 | 30,84 | 25,84 | 25,84 | 6538 | | | 2,00 | | | 2,00 | 2,00 | 67,4 |
| 3НЦ67.22.25-200Т-2.1-2П-6 | 0,48 | 0,36 | 2,32 | 3,16 | | 4,28 | | 4,28 | 13,82 | 16,99 | 30,81 | 25,86 | 25,86 | 64,11 | | | 2,00 | | | 2,00 | 2,00 | 66,1 |
| 3НЦ67.22.25-200Т-2.1-2П-3 | 0,48 | 0,36 | 2,32 | 3,16 | | 2,14 | 3,40 | 5,54 | 13,82 | 16,99 | 30,81 | 25,84 | 25,84 | 65,35 | | | 2,00 | | | 2,00 | 2,00 | 67,4 |
| 3НЦ70.22.25-200Т-2.1-2П-2 | 0,48 | 0,36 | 2,32 | 3,16 | | 2,14 | 3,40 | 5,54 | 13,82 | 17,86 | 31,68 | 26,84 | 26,84 | 67,22 | | | 2,00 | | | 2,00 | 2,00 | 69,2 |
| 3НЦ70.22.25-200Т-2.1-2П-6 | 0,48 | 0,36 | 2,32 | 3,16 | | 2,14 | 3,40 | 5,54 | 13,82 | 17,82 | 31,64 | 26,92 | 26,92 | 67,26 | | | 2,00 | | | 2,00 | 2,00 | 69,3 |
| 3НЦ70.22.25-200Т-2.1-2П-3 | 0,48 | 0,36 | 2,32 | 3,16 | | 2,14 | 3,40 | 5,54 | 13,82 | 17,83 | 31,65 | 26,95 | 26,95 | 67,30 | | | 2,00 | | | 2,00 | 2,00 | 69,3 |
| 3НЦ61.22.25-200Т-2.1-2П-2б | 0,48 | 1,22 | 2,32 | 4,02 | | 4,28 | | 4,28 | 13,82 | 15,35 | 29,17 | 23,10 | 23,10 | 60,57 | | | 2,00 | | | 2,00 | 2,00 | 62,6 |
| 3НЦ64.22.25-200Т-2.1-2П-2б | 0,48 | 1,22 | 2,32 | 4,02 | | 4,28 | | 4,28 | 13,82 | 16,19 | 30,01 | 24,21 | 24,21 | 62,52 | | | 2,00 | | | 2,00 | 2,00 | 64,5 |
| 3НЦ67.22.25-200Т-2.1-2П-2б | 0,48 | 1,22 | 2,32 | 4,02 | | 2,14 | 3,40 | 5,54 | 13,82 | 17,02 | 30,84 | 25,27 | 25,27 | 65,67 | | | 2,00 | | | 2,00 | 2,00 | 67,7 |
| 3НЦ67.22.25-200Т-2.1-2П-3б | 0,48 | 1,22 | 2,32 | 4,02 | | 2,14 | 3,40 | 5,54 | 13,82 | 16,99 | 30,81 | 25,15 | 25,15 | 65,52 | | | 2,00 | | | 2,00 | 2,00 | 67,5 |
| 3НЦ70.22.25-200Т-2.1-2П-2б | 0,48 | 1,22 | 2,32 | 4,02 | | 2,14 | 3,40 | 5,54 | 13,82 | 17,86 | 31,68 | 26,27 | 26,27 | 67,51 | | | 2,00 | | | 2,00 | 2,00 | 69,5 |
| 3НЦ70.22.25-200Т-2.1-2П-3б | 0,48 | 1,22 | 2,32 | 4,02 | | 2,14 | 3,40 | 5,54 | 13,82 | 17,83 | 31,65 | 26,26 | 26,26 | 67,47 | | | 2,00 | | | 2,00 | 2,00 | 69,5 |
| 3НЦ58.22.25-200Т-1.2-2П-5 | 0,48 | 0,36 | 2,32 | 3,16 | | 4,28 | | 4,28 | 13,82 | 14,47 | 28,29 | 22,56 | 22,56 | 58,29 | | | 2,00 | | | 2,00 | 2,00 | 60,3 |
| 3НЦ61.22.25-200Т-1.2-2П-2 | 0,48 | 0,36 | 2,32 | 3,16 | | 4,28 | | 4,28 | 13,82 | 15,31 | 29,13 | 23,67 | 23,67 | 60,24 | | | 2,00 | | | 2,00 | 2,00 | 62,2 |
| 3НЦ61.22.25-200Т-1.2-2П-5 | 0,48 | 0,36 | 2,32 | 3,16 | | 4,28 | | 4,28 | 13,82 | 15,35 | 29,17 | 24,57 | 24,57 | 61,18 | | | 2,00 | | | 2,00 | 2,00 | 63,2 |
| 3НЦ64.22.25-200Т-1.2-2П-6 | 0,48 | 0,36 | 2,32 | 3,16 | | 2,14 | 3,40 | 5,54 | 13,82 | 16,14 | 29,96 | 22,93 | 22,93 | 61,59 | | | 2,00 | | | 2,00 | 2,00 | 63,6 |
| 3НЦ64.22.25-200Т-1.2-2П-2 | 0,48 | 0,36 | 2,32 | 3,16 | | 4,28 | | 4,28 | 13,82 | 16,19 | 30,01 | 25,68 | 25,68 | 63,13 | | | 2,00 | | | 2,00 | 2,00 | 65,1 |
| 3НЦ64.22.25-200Т-1,2-2П-5 | 0,48 | 0,36 | 2,32 | 3,16 | | 4,28 | | 4,28 | 13,82 | 16,15 | 29,97 | 25,65 | 25,65 | 63,06 | | | 2,00 | | | 2,00 | 2,00 | 65,1 |
| 3НЦ67.22.25-200Т-1.2-2П-3 | 0,48 | 0,36 | 2,32 | 3,16 | | 2,14 | 3,40 | 5,54 | 13,82 | 16,98 | 30,80 | 23,14 | 23,14 | 62,64 | | | 2,00 | | | 2,00 | 2,00 | 64,6 |
| 3НЦ67.22.25-200Т-1,2-2П-6 | 0,48 | 0,36 | 2,32 | 3,16 | | 2,14 | 3,40 | 5,54 | 13,82 | 17,02 | 30,84 | 26,63 | 26,63 | 66,17 | | | 2,00 | | | 2,00 | 2,00 | 68,2 |
| 3НЦ61.22.25-200Т-1,2-2П-2 | 0,48 | 0,36 | 2,32 | 3,16 | | 4,28 | | 4,28 | 13,82 | 16,99 | 30,81 | 26,76 | 26,16 | 65,01 | | | 2,00 | | | 2,00 | 2,00 | 67,0 |
| 3НЦ67.22.25-200Т-1,2-2П-5 | 0,48 | 0,36 | 2,32 | 3,16 | | 2,14 | 3,40 | 5,54 | 13,82 | 16,99 | 30,81 | 26,74 | 26,74 | 66,25 | | | 2,00 | | | 2,00 | 2,00 | 68,2 |
| 3НЦ70.22.25-200Т-1.2-2П-3 | 0,48 | 0,36 | 2,32 | 3,16 | | 2,14 | 3,40 | 5,54 | 13,82 | 17,86 | 31,68 | 24,25 | 24,25 | 64,63 | | | 2,00 | | | 2,00 | 2,00 | 66,6 |

Инв.№ подл. | Подпись и дата | Взам. инв.№

| Марка элемента | Изделия арматурные | | | | | | | | | | | | | Всего | Изделия закладные | | | | | Общий расход стали |
|---|---|---|---|---|---|---|---|---|---|---|---|---|---|---|---|---|---|---|---|---|
| | Арматура класса | | | | | | | | | | | | | | Прокат марки | | | | | |
| | A-I | | | | $A_c$-II | | | | A-III | | | | Bp-I | | Вст3 кп2 | | | | Всего | |
| | Гост 5781-82 | | | | | | | | | | | | Гост 6727-80 | | Гост 103-76 | | | | | |
| | ф6 | ф8 | ф12 | Итого | ф10 | ф12 | ф14 | Итого | ф6 | ф8 | Итого | ф4 | Итого | | -4×50 | | | Итого | | |
| 3НЦ70.22.25-200Т-1.2-2П-6 | 0,48 | 0,36 | 2,32 | 3,16 | | 2,14 | 3,40 | 5,54 | 13,82 | 17,82 | 31,64 | 27,71 | 27,71 | 68,05 | 2,00 | | | 2,00 | 2,00 | 70,0 |
| 3НЦ70.22.25-200Т-1.2-2П-2 | 0,48 | 0,36 | 2,32 | 3,16 | | 2,14 | 3,40 | 5,54 | 13,82 | 17,83 | 31,65 | 27,85 | 27,85 | 68,20 | 2,00 | | | 2,00 | 2,00 | 70,2 |
| 3НЦ61.22.25-200Т-1,2-2П-5в | 0,48 | 1,22 | 2,32 | 4,02 | | 4,28 | | 4,28 | 13,82 | 15,35 | 29,17 | 24,00 | 24,00 | 61,47 | 2,00 | | | 2,00 | 2,00 | 63,5 |
| 3НЦ64.22.25-200Т-1,2-2П-2в | 0,48 | 1,22 | 2,32 | 4,02 | | 4,28 | | 4,28 | 13,82 | 16,19 | 30,01 | 24,21 | 24,21 | 62,52 | 2,00 | | | 2,00 | 2,00 | 64,5 |
| 3НЦ67.22.25-200Т-1,2-2П-6в | 0,48 | 1,22 | 2,32 | 4,02 | | 2,14 | 3,40 | 5,54 | 13,82 | 17,02 | 30,84 | 25,27 | 25,27 | 65,67 | 2,00 | | | 2,00 | 2,00 | 67,7 |
| 3НЦ67.22.25-200Т-1,2-2П-5в | 0,48 | 1,22 | 2,32 | 4,02 | | 2,14 | 3,40 | 5,54 | 13,82 | 16,99 | 30,81 | 25,24 | 25,24 | 65,61 | 2,00 | | | 2,00 | 2,00 | 67,6 |
| 3НЦ70.22.25-200Т-1.2-2П-3в | 0,48 | 1,22 | 2,32 | 4,02 | | 2,14 | 3,40 | 5,54 | 13,82 | 17,86 | 31,68 | 26,27 | 26,27 | 67,51 | 2,00 | | | 2,00 | 2,00 | 69,5 |
| 3НЦ70.22.25-200Т-1.2-2П-2в | 0,48 | 1,22 | 2,32 | 4,02 | | 2,14 | 3,40 | 5,54 | 13,82 | 17,83 | 31,65 | 26,26 | 26,26 | 67,48 | 2,00 | | | 2,00 | 2,00 | 69,5 |
| 3НЦ26.22.25-200Т-3.1-1П | 0,24 | 0,18 | 1,16 | 1,58 | | 2,14 | | 2,14 | 5,52 | 6,22 | 11,74 | 9,08 | 9,08 | 24,54 | 1,00 | | | 1,00 | 1,00 | 25,5 |
| 3НЦ29.22.25-200Т-3.1-1П | 0,24 | 0,18 | 1,16 | 1,58 | | 2,14 | | 2,14 | 5,52 | 7,06 | 12,58 | 10,19 | 10,19 | 26,49 | 1,00 | | | 1,00 | 1,00 | 27,5 |
| 3НЦ32.22.25-200Т-3.1-1П | 0,24 | 0,18 | 1,16 | 1,58 | | 2,14 | | 2,14 | 5,52 | 7,90 | 13,42 | 11,18 | 11,18 | 28,32 | 1,00 | | | 1,00 | 1,00 | 29,3 |
| 3НЦ35.22.25-200Т-3.1-1П | 0,24 | 0,18 | 1,16 | 1,58 | | | 3,40 | 3,40 | 5,52 | 8,73 | 14,25 | 12,27 | 12,27 | 31,50 | 1,00 | | | 1,00 | 1,00 | 32,5 |
| 3НЦ29.22.25-200Т-3.1-1П-а | 0,24 | 1,02 | 1,16 | 2,42 | | 2,14 | | 2,14 | 5,52 | 7,06 | 12,58 | 9,67 | 9,67 | 26,81 | 1,00 | | | 1,00 | 1,00 | 27,8 |
| 3НЦ35.22.25-200Т-3.1-1П-а | 0,24 | 1,02 | 1,16 | 2,42 | | | 3,40 | 3,40 | 5,52 | 8,73 | 14,25 | 11,62 | 11,62 | 31,69 | 1,00 | | | 1,00 | 1,00 | 32,7 |
| 3НЦ26.22.25-200Т-1.3-1П | 0,24 | 0,18 | 1,16 | 1,58 | | 2,14 | | 2,14 | 5,52 | 6,22 | 11,74 | 9,08 | 9,08 | 24,54 | 1,00 | | | 1,00 | 1,00 | 25,5 |
| 3НЦ29.22.25-200Т-1.3-1П | 0,24 | 0,18 | 1,16 | 1,58 | | 2,14 | | 2,14 | 5,52 | 7,06 | 12,58 | 10,19 | 10,19 | 26,49 | 1,00 | | | 1,00 | 1,00 | 27,5 |
| 3НЦ32.22.25-200Т-1.3-1П | 0,24 | 0,18 | 1,16 | 1,58 | | 2,14 | | 2,14 | 5,52 | 7,90 | 13,42 | 11,18 | 11,18 | 28,32 | 1,00 | | | 1,00 | 1,00 | 29,3 |
| 3НЦ35.22.25-200Т-1.3-1П | 0,24 | 0,18 | 1,16 | 1,58 | | | 3,40 | 3,40 | 5,52 | 8,73 | 14,25 | 12,27 | 12,27 | 31,50 | 1,00 | | | 1,00 | 1,00 | 32,5 |
| 3НЦ29.22.25-200Т-1.3-1П-а | 0,24 | 1,02 | 1,16 | 2,42 | | 2,14 | | 2,14 | 5,52 | 7,06 | 12,58 | 9,67 | 9,67 | 26,81 | 1,00 | | | 1,00 | 1,00 | 27,8 |
| 3НЦ35.22.25-200Т-1.3-1П-а | 0,24 | 1,02 | 1,16 | 2,42 | | | 3,40 | 3,40 | 5,52 | 8,73 | 14,25 | 11,62 | 11,62 | 31,69 | 1,00 | | | 1,00 | 1,00 | 32,7 |
| 3НЦ53.22.25-200Т-3.1-2П-5 | 0,48 | 0,36 | 2,32 | 3,16 | | 4,28 | | 4,28 | 13,82 | 13,66 | 27,48 | 19,79 | 19,79 | 54,71 | 2,00 | | | 2,00 | 2,00 | 56,7 |
| 3НЦ56.22.25-200Т-3.1-2П-5 | 0,48 | 0,36 | 2,32 | 3,16 | | 4,28 | | 4,28 | 13,82 | 14,50 | 28,32 | 20,90 | 20,90 | 56,66 | 2,00 | | | 2,00 | 2,00 | 58,7 |
| 3НЦ56.22.25-200Т-3.1-2П-2 | 0,48 | 0,36 | 2,32 | 3,16 | | 4,28 | | 4,28 | 13,82 | 14,54 | 28,36 | 20,90 | 20,90 | 56,70 | 2,00 | | | 2,00 | 2,00 | 58,7 |
| 3НЦ59.22.25-200Т-3.1-2П-5 | 0,48 | 0,36 | 2,32 | 3,16 | | 4,28 | | 4,28 | 13,82 | 15,54 | 29,36 | 21,89 | 21,89 | 58,69 | 2,00 | | | 2,00 | 2,00 | 60,7 |
| 3НЦ59.22.25-200Т-3.1-2П-2 | 0,48 | 0,36 | 2,32 | 3,16 | | 4,28 | | 4,28 | 13,82 | 15,38 | 29,20 | 22,01 | 22,01 | 58,65 | 2,00 | | | 2,00 | 2,00 | 60,6 |

| Марка элемента | Изделия арматурные | | | | | | | | | | | | | Всего | Изделия закладные | | | | | | Общий расход стали |
|---|---|---|---|---|---|---|---|---|---|---|---|---|---|---|---|---|---|---|---|---|---|
| | Арматура класса | | | | | | | | | | | | | | Прокат марки | | | | | | |
| | А-I | | | | Ас-II | | | | А-III | | | | 8р-I | | Вст3 кп2 | | | | | Всего | |
| | ГОСТ 5781-82 | | | | | | | | | | | | ГОСТ 6727-80 | | ГОСТ 103-76 | | | | | | |
| | Ф6 | Ф8 | Ф12 | Итого | Ф10 | Ф12 | Ф14 | Итого | Ф6 | Ф8 | Итого | Ф4 | Итого | | | | -4×50 | | | Итого | | |
| 3НЦ 59.22.25-200Т-3.1-2П-6 | 0,48 | 0,36 | 2,32 | 3,16 | | 4,28 | | 4,28 | 13,82 | 15,34 | 29,16 | 21,98 | 21,98 | 58,58 | | | 2,00 | | | 2,00 | 2,00 | 60,6 |
| 3НЦ62.22.25-200Т-3.1-2П-5 | 0,48 | 0,36 | 2,32 | 3,16 | | 2,14 | 3,40 | 5,54 | 13,82 | 16,17 | 29,99 | 22,98 | 22,98 | 61,67 | | | 2,00 | | | 2,00 | 2,00 | 63,7 |
| 3НЦ62.22.25-200Т-3.1-2П-2 | 0,48 | 0,36 | 2,32 | 3,16 | | 4,28 | | 4,28 | 13,82 | 16,22 | 30,04 | 23,00 | 23,00 | 60,48 | | | 2,00 | | | 2,00 | 2,00 | 62,5 |
| 3НЦ62.22.25-200Т-3.1-2П-6 | 0,48 | 0,36 | 2,32 | 3,16 | | 4,28 | | 4,28 | 13,82 | 16,18 | 30,00 | 23,09 | 23,09 | 60,53 | | | 2,00 | | | 2,00 | 2,00 | 62,5 |
| 3НЦ62.22.25-200Т-3.1-2П-3 | 0,48 | 0,36 | 2,32 | 3,16 | | 2,14 | 3,40 | 5,54 | 13,82 | 16,18 | 30,00 | 23,07 | 23,07 | 61,77 | | | 2,00 | | | 2,00 | 2,00 | 63,8 |
| 3НЦ65.22.25-200Т-3.1-2П-2 | 0,48 | 0,36 | 2,32 | 3,16 | | 2,14 | 3,40 | 5,54 | 13,82 | 17,05 | 30,87 | 24,09 | 24,09 | 63,66 | | | 2,00 | | | 2,00 | 2,00 | 65,7 |
| 3НЦ65.22.25-200Т-3.1-2П-6 | 0,48 | 0,36 | 2,32 | 3,16 | | 4,28 | | 4,28 | 13,82 | 17,02 | 30,84 | 24,08 | 24,08 | 62,36 | | | 2,00 | | | 2,00 | 2,00 | 64,4 |
| 3НЦ65.22.25-200Т-3.1-2П-3 | 0,48 | 0,36 | 2,32 | 3,16 | | 2,14 | 3,40 | 5,54 | 13,82 | 17,02 | 30,84 | 24,18 | 24,18 | 63,72 | | | 2,00 | | | 2,00 | 2,00 | 65,7 |
| 3НЦ56.22.25-200Т-3.1-2П-2б | 0,48 | 1,22 | 2,32 | 4,02 | | 4,28 | | 4,28 | 13,82 | 14,54 | 28,36 | 20,33 | 20,33 | 56,99 | | | 2,00 | | | 2,00 | 2,00 | 59,0 |
| 3НЦ59.22.25-200Т-3.1-2П-2б | 0,48 | 1,22 | 2,32 | 4,02 | | 4,28 | | 4,28 | 13,82 | 15,38 | 29,20 | 21,44 | 21,44 | 58,94 | | | 2,00 | | | 2,00 | 2,00 | 60,9 |
| 3НЦ62.22.25-200Т-3.1-2П-2б | 0,48 | 1,22 | 2,32 | 4,02 | | 4,28 | | 4,28 | 13,82 | 16,22 | 30,04 | 22,43 | 22,43 | 60,77 | | | 2,00 | | | 2,00 | 2,00 | 62,8 |
| 3НЦ62.22.25-200Т-3.1-2П-3б | 0,48 | 0,36 | 2,32 | 3,16 | | 2,14 | 3,40 | 5,54 | 13,82 | 16,18 | 30,00 | 23,07 | 23,07 | 61,77 | | | 2,00 | | | 2,00 | 2,00 | 63,8 |
| 3НЦ65.22.25-200Т-3.1-2П-2б | 0,48 | 1,22 | 2,32 | 4,02 | | 2,14 | 3,40 | 5,54 | 13,82 | 17,05 | 30,87 | 23,52 | 23,52 | 63,95 | | | 2,00 | | | 2,00 | 2,00 | 66,0 |
| 3НЦ65.22.25-200Т-3.1-2П-3б | 0,48 | 1,22 | 2,32 | 4,02 | | 2,14 | 3,40 | 5,54 | 13,82 | 17,02 | 30,84 | 23,49 | 23,49 | 63,89 | | | 2,00 | | | 2,00 | 2,00 | 65,9 |
| 3НЦ53.22.25-200Т-1.3-2П-5 | 0,48 | 0,36 | 2,32 | 3,16 | | 4,28 | | 4,28 | 13,82 | 13,66 | 27,48 | 19,79 | 19,79 | 54,71 | | | 2,00 | | | 2,00 | 2,00 | 56,7 |
| 3НЦ 56.22.25-200Т-1.3-2П-2 | 0,48 | 0,36 | 2,32 | 3,16 | | 4,28 | | 4,28 | 13,82 | 14,50 | 28,32 | 20,90 | 20,90 | 56,66 | | | 2,00 | | | 2,00 | 2,00 | 58,7 |
| 3НЦ 56.22.25-200Т-1.3-2П-5 | 0,48 | 0,36 | 2,32 | 3,16 | | 4,28 | | 4,28 | 13,82 | 14,54 | 28,36 | 20,90 | 20,90 | 56,10 | | | 2,00 | | | 2,00 | 2,00 | 58,7 |
| 3НЦ 59.22.25-200Т-1.3-2П-6 | 0,48 | 0,36 | 2,32 | 3,16 | | 4,28 | | 4,28 | 13,82 | 15,34 | 29,16 | 21,89 | 21,89 | 58,49 | | | 2,00 | | | 2,00 | 2,00 | 60,5 |
| 3НЦ 59.22.25-200Т-1.3-2П-2 | 0,48 | 0,36 | 2,32 | 3,16 | | 4,28 | | 4,28 | 13,82 | 15,38 | 29,20 | 22,01 | 22,01 | 58,65 | | | 2,00 | | | 2,00 | 2,00 | 60,6 |
| 3НЦ 59.22.25-200Т-1.3-2П-5 | 0,48 | 0,36 | 2,32 | 3,16 | | 4,28 | | 4,28 | 13,82 | 15,34 | 29,16 | 21,98 | 21,98 | 58,58 | | | 2,00 | | | 2,00 | 2,00 | 60,6 |
| 3НЦ 62.22.25-200Т-1.3-2П-3 | 0,48 | 0,36 | 2,32 | 3,16 | | 2,14 | 3,40 | 5,54 | 13,82 | 16,17 | 29,99 | 22,98 | 22,98 | 61,67 | | | 2,00 | | | 2,00 | 2,00 | 63 |
| 3НЦ 62.22.25-200Т-1.3-2П-6 | 0,48 | 0,36 | 2,32 | 3,16 | | 4,28 | | 4,28 | 13,82 | 16,22 | 30,04 | 23,00 | 23,00 | 60,48 | | | 2,00 | | | 2,00 | 2,00 | 62,5 |
| 3НЦ 62.22.25-200Т-1.3-2П-2 | 0,48 | 0,36 | 2,32 | 3,16 | | 4,28 | | 4,28 | 13,82 | 16,18 | 30,00 | 23,09 | 23,09 | 60,53 | | | 2,00 | | | 2,00 | 2,00 | 62,5 |
| 3НЦ62.22.25-200Т-1.3-2П-5 | 0,48 | 0,36 | 2,32 | 3,16 | | 2,14 | 3,40 | 5,54 | 13,82 | 16,18 | 30,00 | 23,07 | 23,07 | 61,77 | | | 2,00 | | | 2,00 | 2,00 | 63,8 |
| 3НЦ 65.22.25-200Т-1.3-2П-3 | 0,48 | 0,36 | 2,32 | 3,16 | | 2,14 | 3,40 | 5,54 | 13,82 | 17,05 | 30,87 | 24,09 | 24,09 | 63,66 | | | 2,00 | | | 2,00 | 2,00 | 65,7 |

| Марка элемента | Изделия арматурные | | | | | | | | | | | | | Изделия закладные | | | | | | | |
|---|---|---|---|---|---|---|---|---|---|---|---|---|---|---|---|---|---|---|---|---|---|
| | Арматура класса | | | | | | | | | | | | | Прокат марки | | | | | | | |
| | A-I | | | | Ac-II | | | | A-III | | | Bp-I | | | | В Ст.3 кп2 | | | | Всего | Расход стали |
| | Гост 5781-82 | | | | | | | | | | | Гост 6727-80 | | Гост 103-76 | | | | | | | |
| | ф6 | ф8 | ф12 | Итого | ф10 | ф12 | ф14 | Итого | ф6 | ф8 | Итого | ф4 | Итого | | | -4×50 | | | Итого | | |
| 3НЦ 65.22.25-200Т-1.3-2П-6 | 0,48 | 0,36 | 2,32 | 3,16 | | 4,23 | | 4,23 | 13,82 | 17,02 | 30,84 | 24,08 | 24,08 | 62,36 | | 2,00 | | | 2,00 | 2,00 | 64,4 |
| 3НЦ 65.22.25-200Т-1.3-2П-2 | 0,48 | 0,36 | 2,32 | 3,16 | | 2,14 | 3,40 | 5,54 | 13,82 | 17,02 | 30,84 | 24,18 | 24,18 | 63,72 | | 2,00 | | | 2,00 | 2,00 | 65,7 |
| 3НЦ 56.22.25-200Т-1.3-2П-5б | 0,48 | 1,22 | 2,32 | 4,02 | | 4,28 | | 4,28 | 13,82 | 14,54 | 28,36 | 20,33 | 20,33 | 56,99 | | 2,00 | | | 2,00 | 2,00 | 59,0 |
| 3НЦ 59.22.25-200Т-1.3-2П-2б | 0,48 | 1,22 | 2,32 | 4,02 | | 4,28 | | 4,28 | 13,82 | 15,38 | 29,20 | 21,44 | 21,44 | 58,94 | | 2,00 | | | 2,00 | 2,00 | 60,9 |
| 3НЦ 62.22.25-200Т-1.3-2П-6б | 0,48 | 1,22 | 2,32 | 4,02 | | 4,28 | | 4,28 | 13,82 | 16,22 | 30,04 | 22,43 | 22,43 | 60,77 | | 2,00 | | | 2,00 | 2,00 | 62,8 |
| 3НЦ62.22.25-200Т-1.3-2П-5б | 0,48 | 1,22 | 2,32 | 4,02 | | 2,14 | 3,40 | 5,54 | 13,82 | 16,18 | 30,00 | 22,38 | 22,38 | 61,94 | | 2,00 | | | 2,00 | 2,00 | 63,9 |
| 3НЦ 65.22.25-200Т-1.3-2П-3б | 0,48 | 1,22 | 2,32 | 4,02 | | 2,14 | 3,40 | 5,54 | 13,82 | 17,05 | 30,87 | 23,52 | 23,52 | 63,95 | | 2,00 | | | 2,00 | 2,00 | 66,0 |
| 3НЦ 65.22.25-200Т-1.3-2П-2б | 0,48 | 1,22 | 2,32 | 4,02 | | 2,14 | 3,40 | 5,54 | 13,82 | 17,02 | 30,84 | 23,49 | 23,49 | 63,89 | | 2,00 | | | 2,00 | 2,00 | 65,9 |
| 3НЦ 56.22.25-200Т-3.1-2П-5б | 0,48 | 1,20 | 2,32 | 4,00 | | 4,23 | | 4,23 | 13,82 | 14,50 | 28,32 | 20,38 | 20,38 | 56,98 | | 2,00 | | | 2,00 | 2,00 | 59,0 |
| 3НЦ 59.22.25-200Т-3.1-2П-2б | 0,48 | 1,20 | 2,32 | 4,00 | | 4,23 | | 4,23 | 13,82 | 15,38 | 29,20 | 21,49 | 21,49 | 58,97 | | 2,00 | | | 2,00 | 2,00 | 61,0 |
| 3НЦ 62.22.25-200Т-3.1-2П-5б | 0,48 | 1,20 | 2,32 | 4,00 | | 2,14 | 3,40 | 5,54 | 13,82 | 16,17 | 29,99 | 22,33 | 22,33 | 61,86 | | 2,00 | | | 2,00 | 2,00 | 63,9 |
| 3НЦ 62.22.25-200Т-3.1-2П-6б | 0,48 | 1,20 | 2,32 | 4,00 | | 4,23 | | 4,23 | 13,82 | 16,18 | 30,00 | 22,57 | 22,57 | 60,85 | | 2,00 | | | 2,00 | 2,00 | 62,8 |
| 3НЦ 65.22.25-200Т-3.1-2П-2б | 0,48 | 1,20 | 2,32 | 4,00 | | 2,14 | 3,40 | 5,54 | 13,82 | 17,05 | 30,87 | 23,44 | 23,44 | 63,85 | | 2,00 | | | 2,00 | 2,00 | 65,8 |
| 3НЦ65.22.25-200Т-3.1-2П-3б | 0,48 | 1,20 | 2,32 | 4,00 | | 2,14 | 3,40 | 5,54 | 13,82 | 17,02 | 30,84 | 23,66 | 23,66 | 64,04 | | 2,00 | | | 2,00 | 2,00 | 66,0 |
| 3НЦ 56.22.25-200Т-1.3-2П-2б | 0,48 | 1,20 | 2,32 | 4,00 | | 4,23 | | 4,23 | 13,82 | 14,50 | 28,32 | 20,38 | 20,38 | 56,98 | | 2,00 | | | 2,00 | 2,00 | 59,0 |
| 3НЦ 59.22.25-200Т- 1,3-2П-2б | 0,48 | 1,20 | 2,32 | 4,00 | | 4,23 | | 4,23 | 13,82 | 15,38 | 29,20 | 21,49 | 21,49 | 58,97 | | 2,00 | | | 2,00 | 2,00 | 61,0 |
| 3НЦ62. 22.25-200Т-1.3-2П-3б | 0,48 | 1,20 | 2,32 | 4,00 | | 2,14 | 3,40 | 5,54 | 13,82 | 16,17 | 29,99 | 22,33 | 22,33 | 61,86 | | 2,00 | | | 2,00 | 2,00 | 63,9 |
| 3НЦ62.22.25-200Т- 1.3-2П-2б | 0,48 | 1,20 | 2,32 | 4,00 | | 4,23 | | 4,23 | 13,82 | 16,18 | 30,00 | 22,57 | 22,57 | 60,85 | | 2,00 | | | 2,00 | 2,00 | 62,8 |
| 3НЦ65.22.25-200Т- 1,3-2П-3б | 0,48 | 1,20 | 2,32 | 4,00 | | 2,14 | 3,40 | 5,54 | 13,82 | 17,05 | 30,87 | 23,44 | 23,44 | 63,85 | | 2,00 | | | 2,00 | 2,00 | 65,8 |
| 3НЦ65.22.25-200Т- 1.3-2П-2б | 0,48 | 1,20 | 2,32 | 4,00 | | 2,14 | 3,40 | 5,54 | 13,82 | 17,02 | 30,84 | 23,66 | 23,66 | 64,04 | | 2,00 | | | 2,00 | 2,00 | 66,0 |
| 3НЦ 52.22.25-200Т- 3.3-2П-5 | 0,48 | 0,36 | 2,32 | 3,16 | | 4,23 | | 4,23 | 13,82 | 13,52 | 27,34 | 19,00 | 19,00 | 53,18 | | 2,00 | | | 2,00 | 2,00 | 55,8 |
| 3НЦ 55.22.25-200Т- 3.3-2П-2 | 0,48 | 0,36 | 2,32 | 3,16 | | 4,28 | | 4,28 | 13,82 | 14,36 | 28,18 | 20,11 | 20,11 | 55,73 | | 2,00 | | | 2,00 | 2,00 | 57,7 |
| 3НЦ 55.22.25-200Т- 3.3-2П-5 | 0,48 | 0,36 | 2,32 | 3,16 | | 4,28 | | 4,28 | 13,82 | 14,36 | 28,18 | 20,11 | 20,11 | 55,73 | | 2,00 | | | 2,00 | 2,00 | 57,7 |
| 3НЦ 58.22.25-200Т- 3.3-2П-6 | 0,48 | 0,36 | 2,32 | 3,16 | | 4,26 | | 4,26 | 13,82 | 15,20 | 29,32 | 21,10 | 21,10 | 57,86 | | 2,00 | | | 2,00 | 2,00 | 59,9 |
| 3НЦ 58.22.25-200Т-3.3-2П-2 | 0,48 | 0,36 | 2,32 | 3,16 | | 4,28 | | 4,28 | 13,82 | 15,20 | 29,02 | 21,22 | 21,22 | 57,68 | | 2,00 | | | 2,00 | 2,00 | 59,7 |

Инв.№ подл. | Подпись и дата | Взам. инв.№

| Марка элемента | Изделия арматурные | | | | | | | | | | | | | Изделия закладные | | | | | Общий расход стали |
|---|---|---|---|---|---|---|---|---|---|---|---|---|---|---|---|---|---|---|---|
| | Арматура класса | | | | | | | | | | | | Всего | Прокат марки | | | | Всего | |
| | A-I | | | | Ac-II | | | | A-II | | | | | Вст3 кп2 | | | | | |
| | Гост 5781-82 | | | | | | | | | Гост 6727-80 | | | | Гост 103-76 | | | | | |
| | Ф6 | Ф8 | Ф12 | Итого | Ф10 | Ф12 | Ф14 | Итого | Ф6 | Ф8 | Итого | Ф7 | Итого | -4×50 | | | Итого | | |
| 3НЦ58.22.25-200Т-3.3-2П-5 | 0,48 | 0,36 | 2,32 | 3,16 | | 4,28 | | 4,28 | 13,82 | 15,20 | 29,02 | 21,10 | 21,10 | 57,53 | 2,00 | | | 2,00 | 2,00 | 59,6 |
| 3НЦ61.22.25-200Т-3.3-2П-3 | 0,48 | 0,36 | 2,32 | 3,16 | | 2,14 | 3,40 | 5,54 | 13,82 | 16,03 | 29,85 | 22,19 | 22,19 | 60,74 | 2,00 | | | 2,00 | 2,00 | 62,7 |
| 3НЦ61.22.25-200Т-3.3-2П-6 | 0,48 | 0,36 | 2,32 | 3,16 | | 4,28 | | 4,28 | 13,82 | 16,14 | 29,96 | 22,91 | 22,2 | 59,61 | 2,00 | | | 2,00 | 2,00 | 61,6 |
| 3НЦ61.22.25-200Т-3.3-2П-2 | 0,48 | 0,36 | 2,32 | 3,16 | | 4,28 | | 4,28 | 13,82 | 16,14 | 29,96 | 22,91 | 22,2 | 59,61 | 2,00 | | | 2,00 | 2,00 | 61,6 |
| 3НЦ61.22.25-200Т-3.3-2П-5 | 0,48 | 0,36 | 2,32 | 3,16 | | 2,14 | 3,40 | 5,54 | 13,82 | 16,03 | 29,85 | 22,19 | 22,19 | 60,74 | 2,00 | | | 2,00 | 2,00 | 62,7 |
| 3НЦ64.22.25-200Т-3.3-2П-3 | 0,48 | 0,36 | 2,32 | 3,16 | | 2,14 | 3,40 | 5,54 | 13,82 | 16,87 | 30,69 | 23,30 | 23,30 | 62,69 | 2,00 | | | 2,00 | 2,00 | 64,7 |
| 3НЦ64.22.25-200Т-3.3-2П-6 | 0,48 | 0,36 | 2,32 | 3,16 | | 4,28 | | 4,28 | 13,82 | 16,88 | 30,70 | 23,20 | 23,20 | 61,35 | 2,00 | | | 2,00 | 2,00 | 63,3 |
| 3НЦ64.22.25-200Т-3.3-2П-2 | 0,48 | 0,36 | 2,32 | 3,16 | | 2,14 | 3,40 | 5,54 | 13,82 | 16,87 | 30,69 | 23,30 | 23,30 | 62,69 | 2,00 | | | 2,00 | 2,00 | 64,7 |
| 3НЦ58.22.25-200Т-3.3-2П-2д | 0,48 | 2,04 | 2,32 | 4,84 | | 4,28 | | 4,28 | 13,82 | 15,20 | 29,02 | 20,13 | 20,13 | 58,32 | 2,00 | | | 2,00 | 2,00 | 60,3 |
| 3НЦ64.22.25-200Т-3.3-2П-3д | 0,48 | 2,04 | 2,32 | 4,84 | | 2,14 | 3,40 | 5,54 | 13,82 | 16,87 | 30,69 | 22,13 | 22,13 | 63,20 | 2,00 | | | 2,00 | 2,00 | 65,2 |
| 3НЦ64.22.25-200Т-3.3-2П-2д | 0,48 | 2,04 | 2,32 | 4,84 | | 2,14 | 3,40 | 5,54 | 13,82 | 16,87 | 30,69 | 22,13 | 22,13 | 63,20 | 2,00 | | | 2,00 | 2,00 | 65,2 |
| 3НЦ43.22.25-200Т-4.1 | 0,24 | 0,18 | 1,74 | 2,16 | | 2,14 | | 2,14 | 8,28 | 10,84 | 19,12 | 16,13 | 16,13 | 39,61 | 1,00 | | | 1,00 | 1,00 | 40,6 |
| 3НЦ46.22.25-200Т-4.1 | 0,24 | 0,18 | 1,74 | 2,16 | | | 3,40 | 3,40 | 8,28 | 11,69 | 19,97 | 17,57 | 17,57 | 43,10 | 1,00 | | | 1,00 | 1,00 | 44,1 |
| 3НЦ49.22.25-200Т-4.1 | 0,24 | 0,18 | 1,74 | 2,16 | | | 3,40 | 3,40 | 9,66 | 12,50 | 22,16 | 18,90 | 18,90 | 46,62 | 1,00 | | | 1,00 | 1,00 | 47,6 |
| 3НЦ52.22.25-200Т-4.1 | 0,24 | 0,18 | 1,74 | 2,16 | | | 3,40 | 3,40 | 9,66 | 13,30 | 22,96 | 19,83 | 19,83 | 48,41 | 1,00 | | | 1,00 | 1,00 | 49,4 |
| 3НЦ55.22.25-200Т-4.1 | 0,24 | 0,18 | 1,74 | 2,16 | | | 3,40 | 3,40 | 11,04 | 14,14 | 25,18 | 21,22 | 21,22 | 51,96 | 1,00 | | | 1,00 | 1,00 | 53,0 |
| 3НЦ43.22.25-200Т-1.4 | 0,24 | 0,18 | 1,74 | 2,16 | | 2,14 | | 2,14 | 8,28 | 10,84 | 19,12 | 16,13 | 16,13 | 39,61 | 1,00 | | | 1,00 | 1,00 | 40,6 |
| 3НЦ46.22.25-200Т-1.4 | 0,24 | 0,18 | 1,74 | 2,16 | | | 3,40 | 3,40 | 8,28 | 11,69 | 19,97 | 17,57 | 17,57 | 43,10 | 1,00 | | | 1,00 | 1,00 | 44,1 |
| 3НЦ49.22.25-200Т-1.4 | 0,24 | 0,18 | 1,74 | 2,16 | | | 3,40 | 3,40 | 9,66 | 12,50 | 22,16 | 18,90 | 18,90 | 46,62 | 1,00 | | | 1,00 | 1,00 | 47,6 |
| 3НЦ 52.22.25-200Т-1.4 | 0,24 | 0,18 | 1,74 | 2,16 | | | 3,40 | 3,40 | 9,66 | 13,30 | 22,96 | 19,83 | 19,83 | 48,41 | 1,00 | | | 1,00 | 1,00 | 49,4 |
| 3НЦ 55.22.25-200Т-1.4 | 0,24 | 0,18 | 1,74 | 2,16 | | | 3,40 | 3,40 | 11,04 | 14,14 | 25,18 | 21,22 | 21,22 | 51,96 | 1,00 | | | 1,00 | 1,00 | 53,0 |
| 3НЦ 10.22.30-200Т-8.8 | 0,48 | 0,18 | 1,16 | 1,82 | | 1,78 | | 1,78 | 2,76 | 0,38 | 3,14 | 3,76 | 3,76 | 10,50 | 1,00 | | | 1,00 | 1,00 | 11,5 |
| 3НЦ 13.22.30-200Т-8.8 | 0,48 | 0,18 | 1,16 | 1,82 | | 1,78 | | 1,78 | 2,76 | 0,50 | 3,26 | 4,87 | 4,87 | 11,77 | 1,00 | | | 1,00 | 1,00 | 12,8 |
| 3НЦ 16.22.30-200Т-8.8 | 0,48 | 0,18 | 1,16 | 1,82 | | 1,78 | | 1,78 | 4,14 | 0,62 | 4,76 | 6,16 | 6,16 | 14,52 | 1,00 | | | 1,00 | 1,00 | 15,5 |
| 3НЦ 10.22.35-200Т-8.8 | 0,48 | 0,18 | 1,16 | 1,82 | | 1,78 | | 1,78 | 2,76 | 0,38 | 3,14 | 4,03 | 4,03 | 10,80 | 1,00 | | | 1,00 | 1,00 | 11,8 |
| 3НЦ 13.22.35-200Т-8.8 | 0,48 | 0,18 | 1,16 | 1,82 | | 1,78 | | 1,78 | 2,76 | 0,50 | 3,26 | 5,20 | 5,20 | 12,03 | 1,00 | | | 1,00 | 1,00 | 13,1 |
| 3НЦ 16.22.35-200Т-8.8 | 0,48 | 0,18 | 1,16 | 1,82 | | 1,78 | | 1,78 | 4,14 | 0,62 | 4,76 | 6,62 | 6,62 | 14,93 | 1,00 | | | 1,00 | 1,00 | 16,0 |

| № строки | Наименование материала и единица измерения | Код материала | ед. изм. | Код и марка изделия, количество на марку | | | | | | | | | | | | | | | |
|---|---|---|---|---|---|---|---|---|---|---|---|---|---|---|---|---|---|---|---|
| | | | | 5831271777 ЗНЦ27.22.25-200Т-1.1-1П | 5831271778 ЗНЦ30.22.25-200Т-1.1-1П | 5831271779 ЗНЦ33.22.25-200Т-1.1-1П | 5831271780 ЗНЦ36.22.25-200Т-1.1-1П | 5831271781 ЗНЦ30.22.25-200Т-1.1-1П-а | 5831271782 ЗНЦ36.22.25-200Т-1.1-1П-а | 5831271783 ЗНЦ54.22.25-200Т-1.1-2П-5 | 5831271784 ЗНЦ57.22.25-200Т-1.1-2П-2 | 5831271785 ЗНЦ57.22.25-200Т-1.1-2П-5 | 5831271786 ЗНЦ60.22.25-200Т-1.1-2П-6 | 5831271787 ЗНЦ60.22.25-200Т-1.1-2П-2 | 5831271788 ЗНЦ60.22.25-200-1.1-2П-5 | 5831271789 ЗНЦ63.22.25-200Т-1.1-2П-3 | 5831271790 ЗНЦ63.22.25-200Т-1.1-2П-6 | 5831271791 ЗНЦ63.22.25-200Т-1.1-2П-2 | 5831271792 ЗНЦ63.22.25-200Т-1.1-2П- |
| 1 | **Изделия арматурные** | | | | | | | | | | | | | | | | | | |
| 2 | Арматура стержневая класса А-I, ГОСТ 5781-82 | | | | | | | | | | | | | | | | | | |
| 3 | Ø 6, | кг | 0934 0000 1100 1010 | 166 | 0,24 | 0,24 | 0,24 | 0,24 | 0,24 | 0,24 | 0,48 | 0,48 | 0,48 | 0,48 | 0,48 | 0,48 | 0,48 | 0,48 | 0,48 |
| 4 | Ø 8, | кг | 0934 0000 1100 1010 | 166 | 0,18 | 0,18 | 0,18 | 0,18 | 1,04 | 1,04 | 0,36 | 0,36 | 0,36 | 0,36 | 0,36 | 0,36 | 0,36 | 0,36 | 0,36 |
| 5 | Ø 12, | кг | 0933 0000 1100 1010 | 166 | 1,16 | 1,16 | 1,16 | 1,16 | 1,16 | 1,16 | 2,32 | 2,32 | 2,32 | 2,32 | 2,32 | 2,32 | 2,32 | 2,32 | 2,32 |
| 6 | Арматура стержневая класса А-II, ГОСТ 5781-82 | | | | | | | | | | | | | | | | | | |
| 7 | Ø 12, | кг | 0933 2705 1100 1022 | 166 | 2,14 | 2,14 | 2,14 | | 2,14 | | 4,28 | 4,28 | 4,28 | 4,28 | 4,28 | 4,28 | 2,14 | 4,28 | 4,28 |
| 8 | Ø 14, | кг | 0933 2705 1100 1022 | 166 | | | | 3,40 | | 3,40 | | | | | | | 3,40 | | 2,14 3,40 |
| 9 | Арматура стержневая класса А-III ГОСТ 5781-82 | | | | | | | | | | | | | | | | | | |
| 10 | Ø 6, | кг | 0934 0000 1100 1030 | 166 | 5,52 | 5,52 | 5,52 | 5,52 | 5,52 | 5,52 | 13,82 | 13,82 | 13,82 | 13,82 | 13,82 | 13,82 | 13,82 | 13,82 | 13,82 |
| 11 | Ø 8, | кг | 0934 0000 1100 1030 | 166 | 6,36 | 7,24 | 8,04 | 8,88 | 7,24 | 8,88 | 14,10 | 14,68 | 14,68 | 15,48 | 16,36 | 15,48 | 16,32 | 16,36 | 16,36 16,32 |
| 12 | Арматура проволочная класса Bp-I ГОСТ 6727-80 | | | | | | | | | | | | | | | | | | |
| 13 | Ø 4, | кг | 1213 0000 8183 0110 | 166 | 9,87 | 10,98 | 12,06 | 13,15 | 10,41 | 12,46 | 20,58 | 21,69 | 21,69 | 22,77 | 22,80 | 22,77 | 23,86 | 23,88 | 23,88 23,86 |
| 14 | **Изделия закладные** | | | | | | | | | | | | | | | | | | |
| 15 | Прокат марки Вст3кп2 ГОСТ 535-79 | | | | | | | | | | | | | | | | | | |
| 16 | Полоса 4×50 ГОСТ 103-76, | кг | 0932 1124 1310 0800 | 166 | 1,00 | 1,00 | 1,00 | 1,00 | 1,00 | 1,00 | 2,00 | 2,00 | 2,00 | 2,00 | 2,00 | 2,00 | 2,00 | 2,00 | 2,00 2,00 |
| 17 | | | | | | | | | | | | | | | | | | | |
| 18 | Итого стали арматурной, | кг | | 166 | 1,00 | 1,00 | 1,00 | 1,00 | 1,00 | 1,00 | 2,00 | 2,00 | 2,00 | 2,00 | 2,00 | 2,00 | 2,00 | 2,00 | 2,00 2,00 |
| 19 | Итого проката | кг | | 166 | 25,5 | 27,5 | 29,3 | 32,5 | 27,8 | 32,7 | 55,9 | 57,6 | 57,6 | 59,5 | 60,4 | 59,5 | 62,7 | 61,5 | 61,5 62,7 |
| 20 | Итого стали в натуральной массе, | кг | | 166 | 26,5 | 28,5 | 30,3 | 33,5 | 28,8 | 33,7 | 57,9 | 59,6 | 59,6 | 61,5 | 62,4 | 61,5 | 64,7 | 63,5 | 63,5 64,7 |
| 21 | В том числе по укрупненному сортаменту: | | | | | | | | | | | | | | | | | | |
| 22 | сталь среднесортная | кг | 0932 1124 1310 0800 | 166 | 1,00 | 1,00 | 1,00 | 1,00 | 1,00 | 1,00 | 2,00 | 2,00 | 2,00 | 2,00 | 2,00 | 2,00 | 2,00 | 2,00 | 2,00 2,00 |

Взам инв №

Подпись и дата

Инв № подл

| | | |
|---|---|---|
| Нач. отд | Росинский | |
| Н. контр. | Гиберман | |
| Гл. инж. отд | Первушин | |
| ГИП | Кривакин | |
| Ст. инж. | Симонова | |

1.117.1-14.1-000000 РМ

Ведомость расхода материалов

| Стадия | Лист | Листов |
|---|---|---|
| Р | 1 | |

ЦНИИЭП жилища

| N строки | Наименование материала и единица измерения | Код материала | Код ед. изм. | Код и марка изделия, количество на марку: 5831271777 ЗНЦ27.22.25-200Т-1.1-1П | 5831271778 ЗНЦ30.22.25-200Т-1.1-1П | 5831271779 ЗНЦ33.22.25-200Т-1.1-1П | 5831271780 ЗНЦ36.22.25-200Т-1.1-1П | 5831271781 ЗНЦ30.22.25-200Т-1.1-1П-а | 5831271782 ЗНЦ36.22.25-200Т-1.1-1П-а | 5831271783 ЗНЦ54.22.15-200Т-1.1-2П-5 | 5831271784 ЗНЦ57.22.25-200Т-1.1-2П-2 | 5831271785 ЗНЦ57.22.25-200Т-1.1-2П-5 | 5831271786 ЗНЦ60.22.25-200Т-1.1-2П-6 | 5831271787 ЗНЦ60.22.25-200Т-1.1-2П-2 | 5831271788 ЗНЦ60.22.25-200Т-1.1-2П-5 | 5831271789 ЗНЦ63.22.25-200Т-1.1-2П-3 | 5831271790 ЗНЦ63.22.25-200Т-1.1-2П-6 | 5831271791 ЗНЦ63.22.25-200Т-1.1-2П-2 | 5831271792 ЗНЦ63.22.25-200Т-1.1-2П-5 |
|---|---|---|---|---|---|---|---|---|---|---|---|---|---|---|---|---|---|---|---|---|
| 1 | Сталь мелкосортная, кг | 0933 0000 1100 1010 | 166 | 3,30 | 3,30 | 3,30 | 4,56 | 3,30 | 4,56 | 6,60 | 6,60 | 6,60 | 6,60 | 6,60 | 6,60 | 7,86 | 6,60 | 6,60 | 7,86 |
| 2 | | 0933 2705 1100 1022 | | | | | | | | | | | | | | | | | |
| 3 | Катанка, кг | 0934 0000 1100 1010 | 166 | 12,30 | 13,18 | 13,98 | 14,82 | 14,04 | 15,68 | 28,76 | 29,34 | 29,34 | 30,14 | 31,02 | 30,14 | 30,98 | 31,02 | 31,02 | 30,92 |
| 4 | | 0934 0000 1100 1030 | | | | | | | | | | | | | | | | | |
| 5 | Металлоизделия промышленного назначения, кг | 1213 0000 8183 0110 | 166 | 9,87 | 10,98 | 12,06 | 13,15 | 10,41 | 12,46 | 20,58 | 21,69 | 21,69 | 22,77 | 22,80 | 22,77 | 23,86 | 23,88 | 23,88 | 23,86 |
| 6 | Итого стали, приведенной к классу А-I, кг | | 166 | 35,7 | 40,1 | 41,3 | 45,6 | 38,6 | 45,5 | 78,5 | 81,0 | 81,0 | 83,7 | 88,2 | 83,6 | 88,0 | 86,6 | 86,6 | 88,1 |
| 7 | То же к стали Ст3, кг | | 166 | 1,00 | 1,00 | 1,00 | 1,00 | 1,00 | 1,00 | 2,00 | 2,00 | 2,00 | 2,00 | 2,00 | 2,00 | 2,00 | 2,00 | 2,00 | 2,00 |
| 8 | Бетон марки М200, $м^3$ | 57 4512 1154 | 113 | 1,04 | 1,15 | 1,27 | 1,39 | 1,14 | 1,37 | 2,09 | 2,20 | 2,20 | 2,32 | 2,32 | 2,32 | 2,44 | 2,44 | 2,44 | 2,44 |
| 9 | Портландцемент марки М400, т | 57 3112 0001 | 168 | 0,31 | 0,34 | 0,37 | 0,41 | 0,34 | 0,40 | 0,62 | 0,65 | 0,65 | 0,68 | 0,68 | 0,68 | 0,72 | 0,72 | 0,72 | 0,72 |
| 10 | Пенопласт ПСБ-С М25 ГОСТ 15588-70, | | | | | | | | | | | | | | | | | | |
| 11 | толщ 25, $м^3$ | | 113 | 0,10 | 0,12 | 0,13 | 0,14 | 0,12 | 0,14 | 0,22 | 0,24 | 0,24 | 0,25 | 0,25 | 0,25 | 0,27 | 0,27 | 0,27 | 0,27 |
| 12 | Плиты фибролитовые М300, | | | | | | | | | | | | | | | | | | |
| 13 | ГОСТ 8928-81, толщ 50, $м^3$ | | 113 | 0,21 | 0,25 | 0,27 | 0,30 | 0,25 | 0,30 | 0,46 | 0,49 | 0,49 | 0,52 | 0,52 | 0,52 | 0,55 | 0,55 | 0,55 | 0,55 |

Инв. № подл. | Подпись и дата | Взам. инв. №

| № строки | Наименование материала и единица измерения | Код материала | Код материала | Ед. изм. | Код и марка изделия, количество на марку | | | | | | | | | | | | | | | |
|---|---|---|---|---|---|---|---|---|---|---|---|---|---|---|---|---|---|---|---|---|
| | | | | | 583127 1793 ЭНЦ66.22.25-2001-1.1-2П-3 | 583127 1794 ЭНЦ66.22.25-2001-1.1-2П-6 | 583127 1795 ЭНЦ66.22.25-2001-1.1-2П-2 | 583127 1796 ЭНЦ57.22.25-2001-1.1-2П-2б | 583127 1797 ЭНЦ60.22.25-2001-1.1-2П-2б | 583127 1798 ЭНЦ63.22.25-2001-1.1-2П-3б | 583127 1799 ЭНЦ63.22.25-2001-1.1-2П-2б | 583127 1800 ЭНЦ66.22.25-2001-1.1-2П-3б | 583127 1801 ЭНЦ66.22.25-2001-1.1-2П-2б | 583127 1802 ЭНЦ57.22.25-2001-1.1-2П-5в | 583127 1803 ЭНЦ60.22.25-2001-1.1-2П-2б | 583127 1804 ЭНЦ63.22.25-2001-1.1-2П-6в | 583127 1805 ЭНЦ63.22.25-2001-1.1-2П-5в | 583127 1806 ЭНЦ66.22.25-2001-1.1-2П-3б | 583127 1807 ЭНЦ66.22.25-2001-1.1-2П-2б | 583127 1808 ЭНЦ60.22.25-2001-1.1-2П-2б |
| 1 | Изделия арматурные | | | | | | | | | | | | | | | | | | | |
| 2 | Арматура стержневая класса А-I ГОСТ 5781-82 | | | | | | | | | | | | | | | | | | | |
| 3 | Ø 6, кг | 0934 0000 1100 1010 | 166 | 0,48 | 0,48 | 0,48 | 0,48 | 0,48 | 0,48 | 0,48 | 0,48 | 0,48 | 0,48 | 0,48 | 0,48 | 0,48 | 0,48 | 0,48 | 0,48 | 0,48 |
| 4 | Ø 8, кг | 0933 0000 1100 1010 | 166 | 0,36 | 0,36 | 0,36 | 1,22 | 1,22 | 1,22 | 1,22 | 1,22 | 1,22 | 1,22 | 1,22 | 1,22 | 1,22 | 1,22 | 1,22 | 1,22 | 2,08 |
| 5 | Ø 12, кг | 0933 0000 1100 1010 | 166 | 2,32 | 2,32 | 2,32 | 2,32 | 2,32 | 2,32 | 2,32 | 2,32 | 2,32 | 2,32 | 2,32 | 2,32 | 2,32 | 2,32 | 2,32 | 2,32 | 2,32 |
| 6 | Арматура стержневая класса А-II ГОСТ 5781-82 | | | | | | | | | | | | | | | | | | | |
| 7 | Ø 12, кг | 0933 2705 1100 1022 | 166 | 2,14 | 4,28 | 2,14 | 4,28 | 4,28 | 2,14 | 4,28 | 2,14 | 2,14 | 4,28 | 4,28 | 4,28 | 2,14 | 2,14 | 2,14 | 4,28 | |
| 8 | Ø 14, кг | 0933 2705 1100 1022 | 166 | 3,40 | | 3,40 | | | 3,40 | | 3,40 | 3,40 | | | | 3,40 | 3,40 | 3,40 | | |
| 9 | Арматура стержневая класса А-III ГОСТ 5781-82 | | | | | | | | | | | | | | | | | | | |
| 10 | Ø 6, кг | 0934 0000 1100 1030 | 166 | 13,82 | 13,82 | 13,82 | 13,82 | 13,82 | 13,82 | 13,82 | 13,82 | 13,82 | 13,82 | 13,82 | 13,82 | 13,82 | 13,82 | 13,82 | 13,82 | 13,82 |
| 11 | Ø 8, кг | 0934 0000 1100 1030 | 166 | 17,20 | 17,16 | 17,20 | 14,10 | 15,56 | 16,32 | 16,36 | 17,20 | 17,20 | 14,68 | 15,56 | 16,36 | 16,32 | 17,20 | 17,20 | 15,56 | |
| 12 | Арматура проволочная класса Bp-I ГОСТ 6727-80 | | | | | | | | | | | | | | | | | | | |
| 13 | Ø 4, кг | 1213 0000 8183 0110 | 166 | 24,97 | 24,96 | 24,97 | 21,12 | 22,23 | 23,17 | 23,31 | 24,28 | 24,40 | 20,33 | 24,23 | 23,31 | 23,17 | 24,40 | 24,28 | 21,56 | |
| 14 | Изделия закладные | | | | | | | | | | | | | | | | | | | |
| 15 | Прокат марки Вст3кп2 ГОСТ 535-79 | | | | | | | | | | | | | | | | | | | |
| 16 | Полоса 4х50 ГОСТ 103-76, кг | 0932 1124 1310 0800 | 166 | 2,00 | 2,00 | 2,00 | 2,00 | 2,00 | 2,00 | 2,00 | 2,00 | 2,00 | 2,00 | 2,00 | 2,00 | 2,00 | 2,00 | 2,00 | 2,00 | 2,00 |
| 17 | Итого стали арматурной, кг | | 166 | 64,7 | 63,4 | 64,7 | 57,3 | 59,9 | 62,9 | 61,8 | 64,9 | 65,0 | 57,1 | 61,9 | 61,8 | 62,9 | 65,0 | 64,9 | 60,2 | |
| 18 | Итого проката, кг | | 166 | 2,00 | 2,00 | 2,00 | 2,00 | 2,00 | 2,00 | 2,00 | 2,00 | 2,00 | 2,00 | 2,00 | 2,00 | 2,00 | 2,00 | 2,00 | 2,00 | 2,00 |
| 19 | Итого стали в натуральной массе, кг | | 166 | 66,7 | 65,4 | 66,7 | 59,3 | 61,9 | 64,9 | 63,8 | 66,9 | 67,0 | 59,1 | 63,9 | 63,8 | 64,9 | 67,0 | 66,9 | 62,2 | |
| 20 | в том числе по укрупненному сортаменту: | | | | | | | | | | | | | | | | | | | |
| 21 | сталь среднесортная, кг | 0932 1124 1310 0800 | 166 | 2,00 | 2,00 | 2,00 | 2,00 | 2,00 | 2,00 | 2,00 | 2,00 | 2,00 | 2,00 | 2,00 | 2,00 | 2,00 | 2,00 | 2,00 | 2,00 | |

Инв. № подл. | Подпись и дата | Взам. инв. №

| № строки | Наименование материала и единица измерения | Код материала | Код ед. изм. | Код и марка изделия, количество на марку | | | | | | | | | | | | | | | |
|---|---|---|---|---|---|---|---|---|---|---|---|---|---|---|---|---|---|---|---|
| | | | | 5831271793 ЗНЦ66.22.25-200Т-1.1-2П-3 | 5831271794 ЗНЦ66.22.25-200Т-1.1-2П-3 | 5831271795 ЗНЦ66.22.25-200Т-1.1-2П-6 | 5831271796 ЗНЦ66.22.25-200Т-1.1-2П-2 | 5831271797 ЗНЦ57.22.25-200Т-1.1-2П-2Б | 5831271798 ЗНЦ60.22.25-200Т-1.1-2П-2Б | 5831271799 ЗНЦ63.22.25-200Т-1.1-2П-3Б | 5831271800 ЗНЦ63.22.25-200Т-1.1-2П-2Б | 5831271801 ЗНЦ66.22.25-200Т-1.1-2П-3Б | 5831271802 ЗНЦ66.22.25-200Т-1.1-2П-2Б | 5831271803 ЗНЦ57.22.25-200Т-1.1-2П-5Б | 5831271804 ЗНЦ60.22.25-200Т-1.1-2П-2Б | 5831271805 ЗНЦ63.22.25-200Т-1.1-2П-6Б | 5831271806 ЗНЦ63.22.25-200Т-1.1-2П-5 | 5831271807 ЗНЦ66.22.25-200Т-1.1-2П-3Б | 5831271808 ЗНЦ60.22.25-200Т-1.1-2П-2Д |
| 1 | Сталь мелкосортная, кг | 0933 0000 1100 1010 | 166 | 7,86 | 6,60 | 7,86 | 6,60 | 6,60 | 7,86 | 6,60 | 7,86 | 7,86 | 6,60 | 6,60 | 6,60 | 7,86 | 7,86 | 7,86 | 6,60 |
| 2 | | 0933 2705 1100 1022 | | | | | | | | | | | | | | | | | |
| 3 | Катанка, кг | 0934 0000 1100 1010 | 166 | 31,86 | 31,82 | 31,86 | 29,62 | 31,08 | 31,84 | 31,88 | 32,42 | 32,72 | 30,2 | 31,08 | 31,88 | 31,84 | 32,72 | 32,72 | 31,94 |
| 4 | | 0934 0000 1100 1030 | | | | | | | | | | | | | | | | | |
| 5 | Металлоизделия промышленного назначения, кг | 1213 0000 8183 0110 | 166 | 24,37 | 24,36 | 24,37 | 21,12 | 22,23 | 23,17 | 23,31 | 24,28 | 24,40 | 20,33 | 24,23 | 23,31 | 23,17 | 24,40 | 24,28 | 21,66 |
| 6 | Итого стали, приведенной к классу А-I, кг | | 166 | 91,0 | 89,3 | 91,0 | 80,1 | 83,9 | 87,9 | 86,7 | 90,8 | 91,0 | 79,9 | 90,8 | 86,7 | 87,9 | 91,0 | 90,8 | 83,9 |
| 7 | То же к стали Вст3, кг | | 166 | 2,00 | 2,00 | 2,00 | 2,00 | 2,00 | 2,00 | 2,00 | 2,00 | 2,00 | 2,00 | 2,00 | 2,00 | 2,00 | 2,00 | 2,00 | 2,00 |
| 8 | Бетон марки М200, $м^3$ | 57 4512 1154 | 113 | 2,55 | 2,55 | 2,55 | 2,19 | 2,30 | 2,42 | 2,42 | 2,54 | 2,54 | 2,19 | 2,30 | 2,42 | 2,42 | 2,54 | 2,54 | 2,29 |
| 9 | Портландцемент марки М400, т | 57 3112 0001 | 168 | 0,75 | 0,75 | 0,75 | 0,65 | 0,68 | 0,71 | 0,71 | 0,75 | 0,75 | 0,65 | 0,68 | 0,71 | 0,71 | 0,75 | 0,75 | 0,68 |
| 10 | Пенопласт ПСБ-С М25 ГОСТ15588-70 | | | | | | | | | | | | | | | | | | |
| 11 | толщ. 25, $м^3$ | | 113 | 0,28 | 0,28 | 0,28 | 0,24 | 0,25 | 0,27 | 0,27 | 0,28 | 0,28 | 0,24 | 0,25 | 0,27 | 0,27 | 0,28 | 0,28 | 0,25 |
| 12 | Плиты фибролитовые М300, | | | | | | | | | | | | | | | | | | |
| 13 | ГОСТ 8928-81, толщ. 50, $м^3$ | | 113 | 0,57 | 0,57 | 0,57 | 0,49 | 0,52 | 0,55 | 0,55 | 0,57 | 0,57 | 0,49 | 0,52 | 0,55 | 0,55 | 0,57 | 0,57 | 0,52 |

Инв. № подл. | Подпись и дата | Взам. инв. №

| № строки | Наименование материала и единица измерения | Код материала | Код ед. изм. | Код и марка изделия, количество на марку | | | | | | | | | | | | | | | |
|---|---|---|---|---|---|---|---|---|---|---|---|---|---|---|---|---|---|---|---|
| | | | | 583 127 1809 ЭНЦ 66.22.25-200Т-1.1-2П-3Д | 583 127 1810 ЭНЦ 66.22.25-200Т-1.1-2П-2Д | 583 127 1811 ЭНЦ 31.22.25-200Т-2.1-1П | 583 127 1812 ЭНЦ 34.22.25-200Т-2.1-1П | 583 127 1813 ЭНЦ 37.22.25-200Т-2.1-1П | 583 127 1814 ЭНЦ 40.22.25-200Т-2.1-1П | 583 127 1815 ЭНЦ 31.22.25-200Т-1.2-1П | 583 127 1816 ЭНЦ 34.22.25-200Т-1.2-1П | 583 127 1817 ЭНЦ 37.22.25-200Т-1.2-1П | 583 127 1818 ЭНЦ 40.22.25-200Т-1.2-1П | 583 127 1819 ЭНЦ 58.22.25-200Т-2.1-2П-5 | 583 127 1820 ЭНЦ 61.22.25-200Т-2.1-2П-5 | 583 127 1821 ЭНЦ 61.22.25-200Т-2.1-2П-2 | 583 127 1822 ЭНЦ 64.22.25-200Т-2.1-2П-5 | 583 127 1823 ЭНЦ 64.22.25-200Т-2.1-2П-2 | 583 127 1824 ЭНЦ 64.22.25-200Т-2.1-2П-6 |
| 1 | Изделия арматурные | | | | | | | | | | | | | | | | | | |
| 2 | Арматура стержневая класса А-I, ГОСТ 5781-82 | | | | | | | | | | | | | | | | | | |
| 3 | ⌀ 6, кг | 0934 0000 1100 1010 | 166 | 0,48 | 0,48 | 0,24 | 0,24 | 0,24 | 0,24 | 0,24 | 0,24 | 0,24 | 0,24 | 0,48 | 0,48 | 0,48 | 0,48 | 0,48 | 0,48 |
| 4 | ⌀ 8, кг | 0933 0000 1100 1010 | 166 | 2,08 | 2,08 | 0,18 | 0,18 | 0,18 | 0,18 | 0,18 | 0,18 | 0,18 | 0,18 | 0,36 | 0,36 | 0,36 | 0,36 | 0,36 | 0,36 |
| 5 | ⌀ 12, кг | 0933 0000 1100 1010 | 166 | 2,32 | 2,32 | 1,16 | 1,16 | 1,16 | 1,16 | 1,16 | 1,16 | 1,16 | 1,16 | 2 32 | 2,32 | 2,32 | 2,32 | 2,32 | 2,32 |
| 6 | Арматура стержневая класса $A_c$-II ГОСТ 5781-82 | | | | | | | | | | | | | | | | | | |
| 7 | ⌀12, кг | 0933 2705 1100 1022 | 166 | 2,14 | 2,14 | 2,14 | 2,14 | | | 2,14 | 2,14 | | | 4,28 | 4,28 | 4,28 | 2,14 | 4,28 | 4,28 |
| 8 | ⌀14, кг | 0933 2705 1100 1022 | 166 | 3,40 | 3,40 | | | 3,40 | 3,40 | | | 3,40 | 3,40 | | | | 3,40 | | |
| 9 | Арматура стержневая класса А-III ГОСТ 5781-82 | | | | | | | | | | | | | | | | | | |
| 10 | ⌀ 6, кг | 0934 0000 1100 1050 | 166 | 13,82 | 13,82 | 5,52 | 5,52 | 5,52 | 5,52 | 5,52 | 5,52 | 5,52 | 5,52 | 13,82 | 13,82 | 13,82 | 13,82 | 13,82 | 13,82 |
| 11 | ⌀ 8, кг | 0934 0000 1100 1050 | 166 | 17,20 | 17,20 | 7,03 | 7,87 | 8,70 | 9,54 | 7,03 | 7,87 | 8,70 | 9,54 | 14,47 | 15,31 | 15,35 | 16,14 | 16,19 | 16,15 |
| 12 | Арматура проволочная класса $B_p$-II ГОСТ 6727-80 | | | | | | | | | | | | | | | | | | |
| 13 | ⌀4, кг | 1213 0000 8183 0110 | 166 | 23,71 | 23,71 | 11,85 | 12,96 | 14,02 | 15,02 | 11,85 | 12,96 | 14,02 | 15,02 | 22,56 | 23,67 | 23,67 | 24,73 | 24,78 | 24,75 |
| 14 | Изделия закладные | | | | | | | | | | | | | | | | | | |
| 15 | Прокат марки Вст3кп2 ГОСТ 535-79 | | | | | | | | | | | | | | | | | | |
| 16 | Полоса 4×50 ГОСТ 103-76, кг | 0932 1124 1310 0800 | 166 | 2,00 | 2,00 | 1,00 | 1,00 | 1,00 | 1,00 | 1,00 | 1,00 | 1,00 | 1,00 | 2,00 | 2,00 | 2,00 | 2,00 | 2,00 | 2,00 |
| 17 | Итого стали арматурной, кг | | 166 | 65,2 | 65,2 | 28,1 | 30,1 | 33,2 | 35,1 | 28,1 | 30,1 | 33,2 | 35,1 | 58,3 | 60,2 | 60,3 | 63,4 | 62,2 | 62,2 |
| 18 | Итого проката, кг | | 166 | 2,00 | 2,00 | 1,00 | 1,00 | 1,00 | 1,00 | 1,00 | 1,00 | 1,00 | 1,00 | 2,00 | 2,00 | 2,00 | 2,00 | 2,00 | 2,00 |
| 19 | Итого стали в натуральной массе, кг | | 166 | 67,2 | 67,2 | 29,1 | 31,1 | 34,2 | 36,1 | 29,1 | 31,1 | 34,2 | 36,1 | 60,3 | 62,2 | 62,3 | 65,4 | 64,2 | 64,2 |
| 20 | в том числе по укрупненному сортаменту: | | | | | | | | | | | | | | | | | | |
| 21 | сталь среднесортная, кг | 0932 1124 1310 0800 | 166 | 2,00 | 2,00 | 1,00 | 1,00 | 1,00 | 1,00 | 1,00 | 1,00 | 1,00 | 1,00 | 2,00 | 2,00 | 2,00 | 2,00 | 2,00 | 2,00 |

| № строки | Наименование материала и единица измерения | Код материала | Код ед. изм. | Код и марка изделия, количество на марку: 583 127 1809 ЭНЦ 66.22.25-200Т-1.1-2П-30 | 583 127 1810 ЭНЦ 66.22.25-200Т-1.1-2П-20 | 583 127 1811 ЭНЦ 31.22.25-200Т-2.1-1П | 583 127 1812 ЭНЦ 34.22.25-200Т-2.1-1П | 583 127 1813 ЭНЦ 37.22.25-200Т-2.1-1П | 583 127 1814 ЭНЦ 40.22.25-200Т-2.1-1П | 583 127 1815 ЭНЦ 31.22.25-200Т-1.2-1П | 583 127 1816 ЭНЦ 34.22.25-200Т-1.2-1П | 583 127 1817 ЭНЦ 37.22.25-200Т-1.2-1П | 583 127 1818 ЭНЦ 40.22.25-200Т-1.2-1П | 583 127 1819 ЭНЦ 58.22.25-200Т-2.1-2П-5 | 583 127 1820 ЭНЦ 61.22.25-200Т-2.1-2П-5 | 583 127 1821 ЭНЦ 64.22.25-200Т-2.1-2П-2 | 583 127 1822 ЭНЦ 64.22.25-200Т-2.1-2П-5 | 583 127 1823 ЭНЦ 64.22.25-200Т-2.1-2П-2 | 583 127 1824 ЭНЦ 64.22.25-200Т-2.1-2П-6 |
|---|---|---|---|---|---|---|---|---|---|---|---|---|---|---|---|---|---|---|---|
| 1 | Изделия арматурные | | | | | | | | | | | | | | | | | | |
| 2 | Арматура стержневая класса А-I, ГОСТ 5781-82 | | | | | | | | | | | | | | | | | | |
| 3 | ∅ 6, кг | 0934 0000 1100 1010 | 166 | 0,48 | 0,48 | 0,24 | 0,24 | 0,24 | 0,24 | 0,24 | 0,24 | 0,24 | 0,24 | 0,48 | 0,48 | 0,48 | 0,48 | 0,48 | 0,48 |
| 4 | ∅ 8, кг | 0933 0000 1100 1010 | 166 | 2,08 | 2,08 | 0,18 | 0,18 | 0,18 | 0,18 | 0,18 | 0,18 | 0,18 | 0,18 | 0,36 | 0,36 | 0,36 | 0,36 | 0,36 | 0,36 |
| 5 | ∅ 12, кг | 0933 0000 1100 1010 | 166 | 2,32 | 2,32 | 1,16 | 1,16 | 1,16 | 1,16 | 1,16 | 1,16 | 1,16 | 1,16 | 2,32 | 2,32 | 2,32 | 2,32 | 2,32 | 2,32 |
| 6 | Арматура стержневая класса А-II ГОСТ 5781-82 | | | | | | | | | | | | | | | | | | |
| 7 | ∅ 12, кг | 0933 2705 1100 1022 | 166 | 2,14 | 2,14 | 2,14 | 2,14 | | | 2,14 | 2,14 | | | 4,28 | 4,28 | 4,28 | 2,14 | 4,28 | 4,28 |
| 8 | ∅ 14, кг | 0933 2705 1100 1022 | 166 | 3,40 | 3,40 | | | 3,40 | 3,40 | | | 3,40 | 3,40 | | | | 3,40 | | |
| 9 | Арматура стержневая класса А-III ГОСТ 5781-82 | | | | | | | | | | | | | | | | | | |
| 10 | ∅ 6, кг | 0934 0000 1100 1030 | 166 | 13,82 | 13,82 | 5,52 | 5,52 | 5,52 | 5,52 | 5,52 | 5,52 | 5,52 | 5,52 | 13,82 | 13,82 | 13,82 | 13,82 | 13,82 | 13,82 |
| 11 | ∅ 8, кг | 0934 0000 1100 1030 | 166 | 17,20 | 17,20 | 7,03 | 7,87 | 8,70 | 9,54 | 7,03 | 7,87 | 8,70 | 9,54 | 14,47 | 15,31 | 15,35 | 16,14 | 16,19 | 16,15 |
| 12 | Арматура проволочная класса $B_p$-I ГОСТ 6727-80 | | | | | | | | | | | | | | | | | | |
| 13 | Изделия закладные, кг | 1213 0000 8183 0110 | 166 | 23,71 | 23,71 | 11,85 | 12,96 | 14,02 | 15,02 | 11,85 | 12,96 | 14,02 | 15,02 | 22,56 | 23,67 | 23,67 | 24,73 | 24,78 | 24,75 |
| 14 | Прокат марки Вст3кп2 ГОСТ 535-79 | | | | | | | | | | | | | | | | | | |
| 15 | Полоса 4×50 ГОСТ 103-76, | | | | | | | | | | | | | | | | | | |
| 16 | Итого стали арматурной, кг | 0932 1124 1310 0800 | 166 | 2,00 | 2,00 | 1,00 | 1,00 | 1,00 | 1,00 | 1,00 | 1,00 | 1,00 | 1,00 | 2,00 | 2,00 | 2,00 | 2,00 | 2,00 | 2,00 |
| 17 | Итого проката, кг | | 166 | 65,2 | 65,2 | 28,1 | 30,1 | 33,2 | 35,1 | 28,1 | 30,1 | 33,2 | 35,1 | 58,3 | 60,2 | 60,3 | 63,4 | 62,2 | 62,2 |
| 18 | Итого стали в натуральной массе, кг | кг | 166 | 2,00 | 2,00 | 1,00 | 1,00 | 1,00 | 1,00 | 1,00 | 1,00 | 1,00 | 1,00 | 2,00 | 2,00 | 2,00 | 2,00 | 2,00 | 2,00 |
| 19 | В том числе по укрупненному сортаменту: | | 166 | 67,2 | 67,2 | 29,1 | 31,1 | 34,2 | 36,1 | 29,1 | 31,1 | 34,2 | 36,1 | 60,3 | 62,2 | 62,3 | 65,4 | 64,2 | 64,2 |
| 20 | сталь среднесортная, кг | 0932 1124 1310 0800 | 166 | 2,00 | 2,00 | 1,00 | 1,00 | 1,00 | 1,00 | 1,00 | 1,00 | 1,00 | 1,00 | 2,00 | 2,00 | 2,00 | 2,00 | 2,00 | 2,00 |

Инв. № подл. | Подпись и дата | Взам. инв. №

| № строки | Наименование материала и единица измерения | Код материала | Ед. изм. | Код и марка изделия, количество на марку: 583127 1793 ЗНЦ66.22.25-200Т-1.1-2П-3 | 583127 1794 ЗНЦ66.22.25-200Т-1.1-2П-3 | 583127 1795 ЗНЦ66.22.25-200Т-1.1-2П-6 | 583127 1796 ЗНЦ66.22.25-200Т-1.1-2П-2 | 583127 1797 ЗНЦ57.22.25-200Т-1.1-2П-2б | 583127 1798 ЗНЦ60.22.25-200Т-1.1-2П-2б | 583127 1799 ЗНЦ63.22.25-200Т-1.1-2П-3б | 583127 1800 ЗНЦ63.22.25-200Т-1.1-2П-2б | 583127 1801 ЗНЦ66.22.25-200Т-1.1-2П-3б | 583127 1802 ЗНЦ66.22.25-200Т-1.1-2П-2б | 583127 1803 ЗНЦ57.22.25-200Т-1.1-2П-5б | 583127 1804 ЗНЦ60.22.25-200Т-1.1-2П-2б | 583127 1805 ЗНЦ63.22.25-200Т-1.1-2П-6б | 583127 1806 ЗНЦ63.22.25-200Т-1.1-2П-5 | 583127 1807 ЗНЦ66.22.25-200Т-1.1-2П-3б | 583127 1808 ЗНЦ60.22.25-200Т-1.1-2П-2б |
|---|---|---|---|---|---|---|---|---|---|---|---|---|---|---|---|---|---|---|---|
| 1 | СТАЛЬ МЕЛКОСОРТНАЯ, КГ | 0933 0000 1100 1010 | 166 | 7,86 | 6,60 | 7,86 | 6,60 | 6,60 | 7,86 | 6,60 | 7,86 | 7,86 | 6,60 | 6,60 | 6,60 | 7,86 | 7,86 | 7,86 | 6,60 |
| 2 | | 0933 2705 1100 1022 | | | | | | | | | | | | | | | | | |
| 3 | КАТАНКА КГ | 0934 0000 1100 1010 | 166 | 31,86 | 31,82 | 31,86 | 29,62 | 31,08 | 31,84 | 31,88 | 32,42 | 32,72 | 30,2 | 31,08 | 31,88 | 31,84 | 32,72 | 32,72 | 31,94 |
| 4 | | 0934 0000 1100 1030 | | | | | | | | | | | | | | | | | ,66 |
| 5 | МЕТАЛЛОИЗДЕЛИЯ ПРОМЫШЛЕННОГО НАЗНАЧЕНИЯ, КГ | 1213 0000 8183 0110 | 166 | 24,97 | 24,96 | 24,97 | 21,12 | 22,23 | 23,17 | 23,31 | 24,28 | 24,40 | 20,33 | 24,23 | 23,31 | 23,17 | 24,40 | 24,28 | 21. ,9 |
| 6 | ИТОГО СТАЛИ, ПРИВЕДЕННОЙ К КЛАССУ А-I, КГ | | 166 | 91,0 | 89,3 | 91,0 | 80,1 | 83,9 | 87,9 | 86,7 | 90,8 | 91,0 | 79,9 | 90,8 | 86,7 | 87,9 | 91,0 | 90,8 | 8[illegible]2,00 |
| 7 | ТО ЖЕ К СТАЛИ ВСт3, КГ | | 166 | 2,00 | 2,00 | 2,00 | 2,00 | 2,00 | 2,00 | 2,00 | 2,00 | 2,00 | 2,00 | 2,00 | 2,00 | 2,00 | 2,00 | 2,00 | 2,2 |
| 8 | БЕТОН МАРКИ М200, $м^3$ | 57 4512 1154 | 113 | 2,55 | 2,55 | 2,55 | 2,19 | 2,30 | 2,42 | 2,42 | 2,54 | 2,54 | 2,19 | 2,30 | 2,42 | 2,42 | 2,54 | 2,54 | 0,68 |
| 9 | ПОРТЛАНДЦЕМЕНТ МАРКИ М400, Т | 57 3112 0001 | 168 | 0,75 | 0,75 | 0,75 | 0,65 | 0,68 | 0,71 | 0,71 | 0,75 | 0,75 | 0,65 | 0,68 | 0,71 | | 0,75 | 0,75 | |
| 10 | ПЕНОПЛАСТ ПСБ-С М25 ГОСТ15588-70 | | | | | | | | | | | | | | | | | | 0,25 |
| 11 | толщ. 25, $м^3$ | | 113 | 0,28 | 0,28 | 0,28 | 0,24 | 0,2 | 0,27 | 0,27 | 0,28 | 0,28 | 0,24 | 0,25 | 0,27 | 0 | 0,28 | | |
| 12 | ПЛИТЫ ФИБРОЛИТОВЫЕ М300, | | | | | | | | | | | | | | | | | 0,57 | 0,52 |
| 13 | ГОСТ 8928-81 толщ. 50, $м^3$ | | 113 | 0,57 | 0,57 | 0,57 | 0,49 | 0,5 | 0,55 | 0,55 | 0,57 | 0,57 | 0,49 | 0,52 | 0,55 | 0,55 | 0,5 | | |

ИНВ. № ПОДЛ. | ПОДПИСЬ И ДАТА | ВЗАМ. ИНВ. №

| N строки | Наименование материала и единица измерения | Код материала | Код ед. изм. | Код и марка изделия, количество на марку | | | | | | | | | | | | | |
|---|---|---|---|---|---|---|---|---|---|---|---|---|---|---|---|---|---|
| | | | | 583 127 1809 ЗНЦ 66.22.25-200Т-1.1-2П-30 | 583 127 1810 ЗНЦ 66.22.25-200Т-1.1-2П-28 | 583 127 1811 ЗНЦ 34.22.25-200Т-2.1-1П | 583 127 1812 ЗНЦ 34.22.25-200Т-2.1-1П | 583 127 1813 ЗНЦ 37.22.25-200Т-2.1-1П | 583 127 1814 ЗНЦ 40.22.25-200Т-2.1-1П | 583 127 1815 ЗНЦ 31.22.25-200Т-1.2-1П | 583 127 1816 ЗНЦ 34.22.25-200Т-1.2-1П | 583 127 1817 ЗНЦ 37.22.25-200Т-1.2-1П | 583 127 1818 ЗНЦ 40.22.25-200Т-1.2-1П | 583 127 1819 ЗНЦ 58.22.25-200Т-2.1-2П-5 | 583 127 1820 ЗНЦ 64.22.25-200Т-2.1-2П-5 | 583 127 1821 ЗНЦ 64.22.25-200Т-2.1-2П-2 | 583 127 1822 ЗНЦ 64.22.25-200Т-2.1-2П-5 | 583 127 1823 ЗНЦ 64.22.25-200Т-2.1-2П-5 | 583 127 1824 ЗНЦ 64.22.25-200Т-2.1-2П-6 |
| 1 | Сталь мелкосортная, кг | 0933 0000 1100 1010 | 166 | 7,86 | 7,86 | 3,30 | 3,30 | 4,56 | 4,56 | 3,30 | 3,30 | 4,56 | 4,56 | 6,60 | 6,60 | 6,60 | 7,86 | 6,60 | 6,60 |
| 2 | | 0933 2705 1100 1022 | | | | | | | | | | | | | | | | | |
| 3 | Катанка, кг | 0934 0000 1100 1010 | 166 | 33,58 | 33,58 | 12,97 | 13,81 | 14,64 | 15,48 | 12,97 | 13,81 | 14,64 | 15,48 | 29,13 | 29,97 | 30,01 | 30,8 | 30,85 | 30,81 |
| 4 | | 0934 0000 1100 1030 | | | | | | | | | | | | | | | | | |
| 5 | Металлоизделия промышленного назначения, кг | 1213 0000 8183 0110 | 166 | 23,71 | 23,71 | 11,85 | 12,96 | 14,02 | 15,02 | 11,85 | 12,96 | 14,02 | 15,02 | 22,56 | 23,67 | 23,67 | 24,73 | 24,78 | 24,75 |
| 6 | Итого стали, приведенной к классу А-I, кг | | 166 | 90,8 | 90,8 | 39,5 | 42,4 | 46,6 | 49,3 | 39,5 | 40,8 | 46,6 | 49,3 | 82,0 | 84,8 | 84,9 | 89,0 | 87,7 | 87,6 |
| 7 | то же к стали Ст3, кг | | 166 | 2,00 | 2,00 | 1,00 | 1,00 | 1,00 | 1,00 | 1,00 | 1,00 | 1,00 | 1,00 | 2,00 | 2,00 | 2,00 | 2,00 | 2,00 | 2,00 |
| 8 | Бетон марки М200, $м^3$ | 57 4512 1154 | 113 | 2,52 | 2,52 | 1,15 | 1,27 | 1,39 | 1,50 | 1,15 | 1,27 | 1,39 | 1,50 | 2,20 | 2,32 | 2,34 | 2,43 | 2,43 | 2,43 |
| 9 | Портландцемент марки М400, т | 57 3112 0001 | 168 | 0,74 | 0,74 | 0,34 | 0,37 | 0,41 | 0,44 | 0,34 | 0,37 | 0,41 | 0,44 | 0,65 | 0,68 | 0,69 | 0,72 | 0,72 | 0,72 |
| 10 | Пенопласт ПСБ-С М25, | | | | | | | | | | | | | | | | | | |
| 11 | ГОСТ 15588-70, толщ. 25, $м^3$ | | 113 | 0,28 | 0,28 | 0,13 | 0,14 | 0,15 | 0,16 | 0,13 | 0,14 | 0,15 | 0,16 | 0,24 | 0,25 | 0,25 | 0,27 | 0,27 | 0,27 |
| 12 | Плиты фибролитовые М300, | | | | | | | | | | | | | | | | | | |
| 13 | ГОСТ 8928-81, толщ. 50, $м^3$ | | 113 | 0,57 | 0,57 | 0,25 | 0,29 | 0,31 | 0,34 | 0,25 | 0,29 | 0,31 | 0,34 | 0,49 | 0,52 | 0,52 | 0,55 | 0,55 | 0,55 |

Инв. № подл. | Подпись и дата | Взам. инв. №

| № стр | Наименование материала и единицы измерения | Код материала | Код материала | Код ед. изм. | Код и марка изделия, количество на марку: 583127 1825 ЗНЦ67.22.25--2001-2.1-2П-5 | 583127 1826 ЗНЦ67.22.25--2001-2.1-2П-2 | 583127 1827 ЗНЦ67.22.25--2001-2.1-2П-6 | 583127 1828 ЗНЦ67.22.25--2001-2.1-2П-3 | 583127 1829 ЗНЦ70.22.25--2001-2.1-2П-2 | 583127 1830 ЗНЦ70.22.25--2001-2.1-2П-6 | 583127 1831 ЗНЦ70.22.25--2001-2.1-2П-3 | 583127 1832 ЗНЦ64.22.25--2001-2.1-2П-2б | 583127 1833 ЗНЦ64.22.25--2001-2.1-2П-2б | 583127 1834 ЗНЦ67.22.25--2001-2.1-2П-2б | 583127 1835 ЗНЦ67.22.25--2001-2.1-2П-3б | 583127 1836 ЗНЦ70.22.25--2001-2.1-2П-2б | 583127 1837 ЗНЦ70.22.25--2001-2.1-2П-3б | 583127 1838 ЗНЦ58.22.25--2001-1.2-2П-5 | 583127 1839 ЗНЦ61.22.25--2001-1.2-2П-2 | 583127 1840 ЗНЦ61.22.25--2001-1.2- |
|---|---|---|---|---|---|---|---|---|---|---|---|---|---|---|---|---|---|---|---|---|---|
| 1 | Изделия арматурные | | | | | | | | | | | | | | | | | | | | |
| 2 | Арматура стержневая класса А-I ГОСТ 5781-82 | | | | | | | | | | | | | | | | | | | | |
| 3 | Ø 6, | кг | 0934 0000 1100 1010 | 166 | 0,48 | 0,48 | 0,48 | 0,48 | 0,48 | 0,48 | 0,48 | 0,48 | 0,48 | 0,48 | 0,48 | 0,48 | 0,48 | 0,48 | 0,48 | 0,48 | 0,48 |
| 4 | Ø 8, | кг | 0934 0000 1100 1010 | 166 | 0,36 | 0,36 | 0,36 | 0,36 | 0,36 | 0,36 | 0,36 | 1,22 | 1,22 | 1,22 | 1,22 | 1,22 | 1,22 | 0,36 | 0,36 | 0,36 | |
| 5 | Ø 12, | кг | 0933 0000 1100 1010 | 166 | 2,32 | 2,32 | 2,32 | 2,32 | 2,32 | 2,32 | 2,32 | 2,32 | 2,32 | 2,32 | 2,32 | 2,32 | 2,32 | 2,32 | 2,32 | 2,32 | |
| 6 | Арматура стержневая класса А-II ГОСТ 5781-82 | | | | | | | | | | | | | | | | | | | | |
| 7 | Ø 12, | кг | 0933 2705 1100 1022 | 166 | 2,14 | 2,14 | 4,28 | 2,14 | 2,14 | 2,14 | 2,14 | 4,28 | 4,28 | 2,14 | 2,14 | 2,14 | 2,14 | 4,28 | 4,28 | 4,28 | |
| 8 | Ø 14, | кг | 0933 2705 1100 1022 | 166 | 3,40 | 3,40 | | 3,40 | 3,40 | 3,40 | 3,40 | | | 3,40 | 3,40 | 3,40 | 3,40 | | | | |
| 9 | Арматура стержневая класса А-III ГОСТ 5781-82 | | | | | | | | | | | | | | | | | | | | |
| 10 | Ø 6, | кг | 0934 0000 1100 1030 | 166 | 13,82 | 13,82 | 13,82 | 13,82 | 13,82 | 13,82 | 13,82 | 13,82 | 13,82 | 13,82 | 13,82 | 13,82 | 13,82 | 13,82 | 13,82 | 13,82 | |
| 11 | Ø 8, | кг | 0934 0000 1100 1030 | 166 | 16,98 | 17,02 | 16,99 | 16,99 | 17,86 | 17,82 | 17,83 | 15,35 | 16,19 | 17,02 | 16,99 | 17,86 | 17,83 | 14,47 | 15,31 | 15,35 | |
| 12 | Арматура проволочная класса Bp-I ГОСТ 6727-80 | | | | | | | | | | | | | | | | | | | | |
| 13 | Ø 4, | кг | 1213 0000 8183 0410 | 166 | 25,73 | 25,84 | 25,86 | 25,84 | 26,84 | 26,92 | 26,95 | 23,10 | 24,21 | 25,27 | 25,15 | 26,27 | 26,26 | 22,56 | 23,67 | 24,57 | |
| 14 | Изделия закладные | | | | | | | | | | | | | | | | | | | | |
| 15 | Прокат марки Вст3кп2 ГОСТ 535-79 | | | | | | | | | | | | | | | | | | | | |
| 16 | Полоса 4×50 ГОСТ 103-76, | кг | 0932 1124 1310 0800 | 166 | 2,00 | 2,00 | 2,00 | 2,00 | 2,00 | 2,00 | 2,00 | 2,00 | 2,00 | 2,00 | 2,00 | 2,00 | 2,00 | 2,00 | 2,00 | 2,00 | |
| 17 | Итого стали арматурной, | кг | | 166 | 65,2 | 65,4 | 64,1 | 65,4 | 67,2 | 67,3 | 67,3 | 60,6 | 62,5 | 65,7 | 65,7 | 67,5 | 67,5 | 58,3 | 60,2 | 61,2 | |
| 18 | Итого проката, | кг | | 166 | 2,00 | 2,00 | 2,00 | 2,00 | 2,00 | 2,00 | 2,00 | 2,00 | 2,00 | 2,00 | 2,00 | 2,00 | 2,00 | 2,00 | 2,00 | 2,00 | |
| 19 | Итого стали в натуральной массе, | кг | | 166 | 67,2 | 67,4 | 66,1 | 67,4 | 69,2 | 69,3 | 69,3 | 62,6 | 64,5 | 67,7 | 67,5 | 69,5 | 69,5 | 60,3 | 62,2 | 63,2 | |
| 20 | в том числе по укрупненному сортаменту: | | | | | | | | | | | | | | | | | | | | |
| 21 | сталь среднесортная, | кг | 0932 1124 1310 0800 | 166 | 2,00 | 2,00 | 2,00 | 2,00 | 2,00 | 2,00 | 2,00 | 2,00 | 2,00 | 2,00 | 2,00 | 2,00 | 2,00 | 2,00 | 2,00 | 2,00 | |

Инв. № подл. | Подпись и дата | Взам. инв. №

| № строки | Наименование материала и единицы измерения | Код материала | Код ед. изм. | Код и марка изделия, количество на марку | | | | | | | | | | | | | | |
|---|---|---|---|---|---|---|---|---|---|---|---|---|---|---|---|---|---|---|
| | | | | 5831271825 ЗНЦ67.22.25--200Т-2.1-2П-5 | 5831271826 ЗНЦ67.22.25--200Т-2.1-2П-2 | 5831271827 ЗНЦ67.22.25--200Т-2.1-2П-6 | 5831271828 ЗНЦ67.22.25--200Т-2.1-2П-3 | 5831271829 ЗНЦ70.22.25--200Т-2.1-2П-2 | 5831271830 ЗНЦ70.22.25--200Т-2.1-2П-6 | 5831271831 ЗНЦ70.22.25--200Т-2.1-2П-3 | 5831271832 ЗНЦ61.22.25--200Т-2.1-2П-2б | 5831271833 ЗНЦ64.22.25--200Т-2.1-2П-2б | 5831271834 ЗНЦ67.22.25--200Т-2.1-2П-2б | 5831271835 ЗНЦ67.22.25--200Т-2.1-2П-5б | 5831271836 ЗНЦ70.22.25--200Т-2.1-2П-2б | 5831271837 ЗНЦ70.22.25--200Т-2.1-2П-3б | 5831271838 ЗНЦ58.22.25--200Т-1.2-2П-5 | 5831271839 ЗНЦ61.22.25--200Т-1.2-2П-2 | 5831271840 ЗНЦ61.22.25--200Т-1.2-2П-5 |
| 1 | Сталь мелкосортная, кг | 0933 0000 1100 1010 | 166 | 7,86 | 7,86 | 6,60 | 7,86 | 7,86 | 7,86 | 7,86 | 6,60 | 6,60 | 7,86 | 7,86 | 7,86 | 7,86 | 6,60 | 6,60 | 6,60 |
| 2 | | 0933 2705 1100 1022 | | | | | | | | | | | | | | | | | |
| 3 | Катанка, кг | 0934 0000 1100 1010 | 166 | 31,64 | 31,68 | 31,65 | 31,65 | 32,52 | 32,48 | 32,49 | 30,87 | 31,71 | 32,54 | 32,51 | 33,38 | 33,35 | 29,13 | 29,97 | 30,01 |
| 4 | | 0934 0000 1100 1030 | | | | | | | | | | | | | | | | | |
| 5 | Металлоизделия промышленного назначения, кг | 1213 0000 8183 0110 | 166 | 25,73 | 25,84 | 25,86 | 25,84 | 26,84 | 26,92 | 26,95 | 23,10 | 24,21 | 25,27 | 25,15 | 26,27 | 26,26 | 22,56 | 23,67 | 24,57 |
| 6 | Итого стали, приведенной к классу А-I, кг | | 166 | 91,7 | 88,9 | 90,4 | 91,9 | 94,6 | 93,6 | 94,7 | 84,9 | 87,7 | 92,0 | 91,8 | 94,6 | 94,6 | 82,0 | 84,8 | 86,2 |
| 7 | то же к стали Вст3, кг | | 166 | 2,00 | 2,00 | 2,00 | 2,00 | 2,00 | 2,00 | 2,00 | 2,00 | 2,00 | 2,00 | 2,00 | 2,00 | 2,00 | 2,00 | 2,00 | 2,00 |
| 8 | Бетон марки М200, $м^3$ | 57 4512 1154 | 113 | 2,55 | 2,55 | 2,55 | 2,55 | 2,67 | 2,67 | 2,67 | 2,30 | 2,42 | 2,54 | 2,53 | 2,65 | 2,65 | 2,20 | 2,32 | 2,32 |
| 9 | Портландцемент марки М400, т | 57 3112 0001 | 168 | 0,75 | 0,75 | 0,75 | 0,75 | 0,79 | 0,79 | 0,79 | 0,68 | 0,71 | 0,75 | 0,75 | 0,78 | 0,78 | 0,65 | 0,68 | 0,68 |
| 10 | Пенопласт ПСБ-С М25, | | | | | | | | | | | | | | | | | | |
| 11 | ГОСТ 15588-70 толщ. 25, $м^3$ | | 113 | 0,28 | 0,28 | 0,28 | 0,28 | 0,30 | 0,30 | 0,30 | 0,25 | 0,27 | 0,28 | 0,28 | 0,30 | 0,30 | 0,24 | 0,25 | 0,25 |
| 12 | Плиты фибролитовые М300, | | | | | | | | | | | | | | | | | | |
| 13 | ГОСТ 8928-81, толщ. 50, $м^3$ | | 113 | 0,58 | 0,58 | 0,58 | 0,58 | 0,61 | 0,61 | 0,61 | 0,52 | 0,55 | 0,58 | 0,58 | 0,61 | 0,61 | 0,49 | 0,52 | 0,52 |

Инв. № подл. | Подпись и дата | Взам. инв. №

| № строки | Наименование материала и единицы измерения | Код материала | Код ед. изм. | Код и марка изделия, количество на марку | | | | | | | | | | | | | | |
|---|---|---|---|---|---|---|---|---|---|---|---|---|---|---|---|---|---|---|
| | | | | 583127 1841 ЗНЦ 64.22.25--2001-1.2-2П-6 | 583127 1842 ЗНЦ 64.22.25--2001-1.2-2П-2 | 583127 1843 ЗНЦ64.22.25--2001-1.2-2П-5 | 583127 1844 ЗНЦ67.22.25--2001-1.2-2П-3 | 583127 1846 ЗНЦ 67.22.25--2001-1.2-2П-6 | 583127 1847 ЗНЦ67.22.25--2001-1.2-2П-2 | 583127 1848 ЗНЦ67.22.25--2001-1.2-2П-5 | 583127 1849 ЗНЦ70.22.25--2001-1.2-2П-3 | 583127 1845 ЗНЦ 70.22.25--2001-1.2-2П-6 | 583127 1850 ЗНЦ70.22.25--2001-1.2-2П-2 | 583127 1851 ЗНЦ61.22.25--2001-1.2-2П-5Б | 583127 1852 ЗНЦ64.22.25--2001-1.2-2П-2Б | 583127 1853 ЗНЦ67.22.25--2001-1.2-2П-6Б | 583127 1854 ЗНЦ67.22.25--2001-1.2-2П-5Б | 583127 1855 ЗНЦ70.22.25--2001-1.2-2П-3Б | 583127 1856 ЗНЦ70.22.25--2001-1.2-2П-2Б |
| 1 | Изделия арматурные | | | | | | | | | | | | | | | | | |
| 2 | Арматура стержневая класса А-I, ГОСТ 5781-82 | | | | | | | | | | | | | | | | | |
| 3 | Ø6, кг | 0934 0000 1100 1010 | 166 | 0,48 | 0,48 | 0,48 | 0,48 | 0,48 | 0,48 | 0,48 | 0,48 | 0,48 | 0,48 | 0,48 | 0,48 | 0,48 | 0,48 | 0,48 |
| 4 | Ø8, кг | 0934 0000 1100 1010 | 166 | 0,36 | 0,36 | 0,36 | 0,36 | 0,36 | 0,36 | 0,36 | 0,36 | 0,36 | 0,36 | 1,22 | 1,22 | 1,22 | 1,22 | 1,22 |
| 5 | Ø12, | 0933 0000 1100 1010 | 166 | 2,32 | 2,32 | 2,32 | 2,32 | 2,32 | 2,32 | 2,32 | 2,32 | 2,32 | 2,32 | 2,32 | 2,32 | 2,32 | 2,32 | 2,32 |
| 6 | Арматура стержневая класса А-II ГОСТ 5781-82 | | | | | | | | | | | | | | | | | |
| 7 | Ø12, кг | 0933 2705 1100 1022 | 166 | 2,14 | 4,28 | 4,28 | 2,14 | 2,14 | 4,28 | 2,14 | 2,14 | 2,14 | 2,14 | 4,28 | 4,28 | 2,14 | 2,14 | 2,14 | 2,14 |
| 8 | Ø14, кг | 0933 2705 1100 1022 | | 3,40 | | | 3,40 | 3,40 | | 3,40 | 3,40 | 3,40 | 3,40 | | | 3,40 | 3,40 | 3,40 | 3,40 |
| 9 | Арматура стержневая класса А-III ГОСТ 5781-82 | | | | | | | | | | | | | | | | | |
| 10 | Ø6, кг | 0934 0000 1100 1030 | 166 | 13,82 | 13,82 | 13,82 | 13,82 | 13,82 | 13,82 | 13,82 | 13,82 | 13,82 | 13,82 | 13,82 | 13,82 | 13,82 | 13,82 | 13,82 | 13,82 |
| 11 | Ø8, кг | 0934 0000 1100 1030 | 166 | 16,14 | 16,19 | 16,15 | 16,98 | 17,02 | 16,99 | 16,99 | 17,86 | 17,82 | 17,83 | 15,35 | 16,19 | 17,02 | 16,99 | 17,86 | 17,83 |
| 12 | Арматура проволочная класса $B_p$-I ГОСТ 6727-80 | | | | | | | | | | | | | | | | | |
| 13 | Ø4, кг | 1213 0000 8183 0110 | 166 | 22,93 | 25,68 | 25,65 | 23,14 | 26,63 | 26,76 | 26,74 | 24,25 | 27,71 | 27,85 | 24,00 | 24,21 | 25,27 | 25,24 | 26,27 | 26,26 |
| 14 | Изделия закладные | | | | | | | | | | | | | | | | | |
| 15 | Прокат марки Вст3кп2 ГОСТ 535-79 | | | | | | | | | | | | | | | | | |
| 16 | Полоса 4×50 ГОСТ 103-76, кг | 0932 1124 1310 0800 | 166 | 2,00 | 2,00 | 2,00 | 2,00 | 2,00 | 2,00 | 2,00 | 2,00 | 2,00 | 2,00 | 2,00 | 2,00 | 2,00 | 2,00 | 2,00 | 2,00 |
| 17 | Итого стали арматурной, кг | | 166 | 61,6 | 63,1 | 63,1 | 62,6 | 66,2 | 65,0 | 66,2 | 64,6 | 68,0 | 68,2 | 61,5 | 62,5 | 65,7 | 65,6 | 67,5 | 67,5 |
| 18 | Итого проката, кг | | 166 | 2,00 | 2,00 | 2,00 | 2,00 | 2,00 | 2,00 | 2,00 | 2,00 | 2,00 | 2,00 | 2,00 | 2,00 | 2,00 | 2,00 | 2,00 | 2,00 |
| 19 | Итого стали в натуральной массе, кг | | 166 | 63,6 | 65,1 | 65,1 | 64,6 | 68,2 | 67,0 | 68,2 | 66,6 | 70,0 | 70,2 | 63,5 | 64,5 | 67,7 | 67,6 | 69,5 | 69,5 |
| 20 | в том числе по укрупненному сортаменту | | | | | | | | | | | | | | | | | | |
| 21 | сталь среднесортная, кг | 0932 1124 1310 0800 | 166 | 2,00 | 2,00 | 2,00 | 2,00 | 2,00 | 2,00 | 2,00 | 2,00 | 2,00 | 2,00 | 2,00 | 2,00 | 2,00 | 2,00 | 2,00 | 2,00 |
| | | | | | | | | | | | | | | | | | | | |

Инв. № подл. | Подпись и дата | Взам. инв. №

| № строки | Наименование материала и единицы измерения | Код материала | Код ед. изм. | Код и марка изделия, количество на марку | | | | | | | | | | | | | | | |
|---|---|---|---|---|---|---|---|---|---|---|---|---|---|---|---|---|---|---|---|
| | | | | 583127 1841 ЗНЦ64.22.25-2ООТ-1.2-2П-6 | 583127 1842 ЗНЦ64.22.25-2ООТ-1.2-2П-2 | 583127 1843 ЗНЦ64.22.25-2ООТ-1.2-2П-5 | 583127 1844 ЗНЦ67.22.25-2ООТ-1.2-2П-3 | 583127 1846 ЗНЦ67.22.25-2ООТ-1.2-2П-6 | 583127 1847 ЗНЦ67.22.25-2ООТ-1.2-2П-2 | 583127 1848 ЗНЦ67.22.25-2ООТ-1.2-2П-5 | 583127 1849 ЗНЦ70.22.25-2ООТ-1.2-2П-3 | 583127 1845 ЗНЦ70.22.25-2ООТ-1.2-2П-6 | 583127 1850 ЗНЦ70.22.25-2ООТ-1.2-2П-2 | 583127 1851 ЗНЦ61.22.25-2ООТ-1.2-2П-5Б | 583127 1852 ЗНЦ64.22.25-2ООТ-1.2-2П-2Б | 583127 1853 ЗНЦ67.22.25-2ООТ-1.2-2П-6Б | 583127 1854 ЗНЦ67.22.25-2ООТ-1.2-2П-5Б | 583127 1855 ЗНЦ70.22.25-2ООТ-1.2-2П-3Б | 583127 1856 ЗНЦ70.22.25-2ООТ-1.2-2П-2Б |
| 1 | Сталь мелкосортная, кг | 0933 0000 1100 1010 | 166 | 7,86 | 6,60 | 6,60 | 7,86 | 7,86 | 6,60 | 7,86 | 7,86 | 7,86 | 7,86 | 6,60 | 6,60 | 7,86 | 7,86 | 7,86 | 7,86 |
| 2 | | 0933 2705 1100 1022 | | | | | | | | | | | | | | | | | |
| 3 | Катанка, кг | 0934 0000 1100 1010 | 166 | 30,8 | 30,85 | 30,81 | 31,64 | 31,68 | 31,65 | 31,65 | 32,52 | 32,48 | 32,49 | 30,87 | 31,71 | 32,54 | 32,51 | 33,38 | 33,35 |
| 4 | | 0934 0000 1100 1030 | | | | | | | | | | | | | | | | | |
| 5 | Металлоизделия промышленного назначения, кг | 1213 0000 8183 0110 | 166 | 22,93 | 25,68 | 25,65 | 23,14 | 26,63 | 26,76 | 26,74 | 24,25 | 27,71 | 27,85 | 24,00 | 24,21 | 25,27 | 25,24 | 26,27 | 26,26 |
| 6 | Итого стали, приведенной к классу А-I, кг | | 166 | 86,4 | 89,0 | 88,9 | 87,9 | 93,1 | 91,7 | 93,3 | 90,8 | 95,8 | 96,1 | 86,2 | 87,4 | 91,9 | 91,9 | 94,6 | 94,6 |
| 7 | То же к стали ВСт3, кг | | 166 | 2,00 | 2,00 | 2,00 | 2,00 | 2,00 | 2,00 | 2,00 | 2,00 | 2,00 | 2,00 | 2,00 | 2,00 | 2,00 | 2,00 | 2,00 | 2,00 |
| 8 | Бетон марки М200, $м^3$ | 57 4512 1154 | 113 | 2,43 | 2,43 | 2,43 | 2,55 | 2,55 | 2,55 | 2,55 | 2,67 | 2,67 | 2,67 | 2,30 | 2,42 | 2,54 | 2,54 | 2,65 | 2,65 |
| 9 | Портландцемент марки М400, т | 57 3112 0001 | 168 | 0,72 | 0,72 | 0,72 | 0,75 | 0,75 | 0,75 | 0,75 | 0,79 | 0,79 | 0,79 | 0,68 | 0,71 | 0,74 | 0,75 | 0,78 | 0,78 |
| 10 | Пенопласт ПСБ-С М25 | | | | | | | | | | | | | | | | | | |
| 11 | ГОСТ 15588-70, толщ. 25, $м^3$ | | 113 | 0,27 | 0,27 | 0,27 | 0,28 | 0,28 | 0,28 | 0,28 | 0,30 | 0,30 | 0,30 | 0,25 | 0,27 | 0,28 | 0,28 | 0,30 | 0,30 |
| 12 | Плиты фибролитовые М300 | | | | | | | | | | | | | | | | | | |
| 13 | ГОСТ 8928-81, толщ. 50, $м^3$ | | 113 | 0,55 | 0,55 | 0,56 | 0,58 | 0,58 | 0,58 | 0,58 | 0,61 | 0,61 | 0,61 | 0,52 | 0,55 | 0,58 | 0,58 | 0,61 | 0,61 |

| N строки | Наименование материала и единицы измерения | Код материала | Код ед. изм. | Код и марка изделия, количество на марку | | | | | | | | | | | | | | | |
|---|---|---|---|---|---|---|---|---|---|---|---|---|---|---|---|---|---|---|---|
| | | | | 583127 1857 ЗНЦ26.22.25-200Т-3.1-1П | 583127 1858 ЗНЦ 29.22.25-200Т-3.1-1П | 583127 1859 ЗНЦ 32.22.25-200Т-3.1-1П | 583127 1860 ЗНЦ 35.22.25-200Т-3.1-1П | 583127 1861 ЗНЦ 29.22.25-200Т-3.1-1П-а | 583127 1862 ЗНЦ 35.22.25-200Т-3.1-1П-а | 583127 1863 ЗНЦ 26.22.25-200Т-4.3-1П | 583127 1864 ЗНЦ 29.22.25-200Т-4.3-1П | 583127 1865 ЗНЦ 32.22.25-200Т-4.3-1П | 583127 1866 ЗНЦ 35.22.25-200Т-4.3-1П | 583127 1867 ЗНЦ 29.22.25-200Т-4.3-1П-а | 583127 1868 ЗНЦ 35.22.25-200Т-4.3-1П-а | 583127 1869 ЗНЦ 53.22.25-200Т-3.1-2П-5 | 583127 1870 ЗНЦ 56.22.25-200Т-3.1-2П-5 | 583127 1871 ЗНЦ 56.22.25-200Т-3.1-2П-2 | 583127 1872 ЗНЦ 59.22.25-200Т-3.1-2П-5 |
| 1 | Изделия арматурные | | | | | | | | | | | | | | | | | | |
| 2 | Арматура стержневая класса А-I ГОСТ 5781-82 | | | | | | | | | | | | | | | | | | |
| 3 | Ø 6, кг | 0934 0000 1100 1010 | 166 | 0,24 | 0,24 | 0,24 | 0,24 | 0,24 | 0,24 | 0,24 | 0,24 | 0,24 | 0,24 | 0,24 | 0,24 | 0,48 | 0,48 | 0,48 | 0,48 |
| 4 | Ø 8, кг | 0934 0000 1100 1010 | 166 | 0,18 | 0,18 | 0,18 | 0,18 | 1,02 | 1,02 | 0,18 | 0,18 | 0,18 | 0,18 | 1,02 | 1,02 | 0,36 | 0,36 | 0,36 | 0,36 |
| 5 | Ø 12, кг | 0933 0000 1100 1010 | 166 | 1,16 | 1,16 | 1,16 | 1,16 | 1,16 | 1,16 | 1,16 | 1,16 | 1,16 | 1,16 | 1,16 | 1,16 | 2,32 | 2,32 | 2,32 | 2,32 |
| 6 | Арматура стержневая класса $A_c$-II ГОСТ 5781-82 | | | | | | | | | | | | | | | | | | |
| 7 | Ø 12, кг | 0933 2705 1100 1022 | 166 | 2,14 | 2,14 | 2,14 | | 2,14 | | 2,14 | 2,14 | 2,14 | | 2,14 | | 4,28 | 4,28 | 4,28 | 4,28 |
| 8 | Ø 14, кг | 0933 2705 1100 1022 | 166 | | | | 3,40 | | 3,40 | | | | 3,40 | | 3,40 | | | | |
| 9 | Арматура стержневая класса А-III ГОСТ 5781-82 | | | | | | | | | | | | | | | | | | |
| 10 | Ø 6, кг | 0934 0000 1100 1030 | 166 | 5,52 | 5,52 | 5,52 | 5,52 | 5,52 | 5,52 | 5,52 | 5,52 | 5,52 | 5,52 | 5,52 | 5,52 | 13,82 | 13,82 | 13,82 | 13,82 |
| 11 | Ø 8, кг | 0934 0000 1100 1030 | 166 | 6,22 | 7,06 | 7,90 | 8,73 | 7,06 | 8,73 | 6,22 | 7,06 | 7,90 | 8,73 | 7,06 | 8,73 | 13,66 | 14,50 | 14,54 | 15,54 |
| 12 | Арматура проволочная класса $B_p$-I ГОСТ 6727-80 | | | | | | | | | | | | | | | | | | |
| 13 | Ø 4, кг | 1243 0000 8183 0110 | 166 | 9,08 | 10,19 | 11,18 | 12,27 | 9,67 | 11,62 | 9,08 | 10,19 | 11,18 | 12,27 | 9,67 | 11,62 | 19,79 | 20,90 | 20,90 | 21,89 |
| 14 | Изделия закладные | | | | | | | | | | | | | | | | | | |
| 15 | Прокат марки Вст3кп2, ГОСТ 535-79 | | | | | | | | | | | | | | | | | | |
| 16 | Полоса 4х50, ГОСТ 103-76, кг | 0932 1124 1310 0800 | 166 | 1,00 | 1,00 | 1,00 | 1,00 | 1,00 | 1,00 | 1,00 | 1,00 | 1,00 | 1,00 | 1,00 | 1,00 | 2,00 | 2,00 | 2,00 | 2,00 |
| 17 | Итого стали арматурной, кг | | 166 | 24,5 | 26,5 | 28,3 | 31,5 | 26,8 | 31,7 | 24,5 | 26,5 | 28,3 | 31,5 | 26,8 | 31,7 | 54,7 | 56,7 | 56,7 | 58,7 |
| 18 | Итого проката, кг | | 166 | 1,00 | 1,00 | 1,00 | 1,00 | 1,00 | 1,00 | 1,00 | 1,00 | 1,00 | 1,00 | 1,00 | 1,00 | 2,00 | 2,00 | 2,00 | 2,00 |
| 19 | Итого стали в натуральной массе, кг | | 166 | 25,5 | 27,5 | 29,3 | 32,5 | 27,8 | 32,7 | 25,5 | 27,5 | 29,3 | 32,5 | 27,8 | 32,7 | 56,7 | 58,7 | 58,7 | 60,7 |
| 20 | в том числе по укрупненному сортаменту | | | | | | | | | | | | | | | | | | |
| 21 | сталь среднесортная, кг | 0932 1124 1310 0800 | 166 | 1,00 | 1,00 | 1,00 | 1,00 | 1,00 | 1,00 | 1,00 | 1,00 | 1,00 | 1,00 | 1,00 | 1,00 | 2,00 | 2,00 | 2,00 | 2,00 |
| | | | | | | | | | | | | | | | | | | | |

Инв. № подл. | Подпись и дата | Взам. инв. №

| № строки | Наименование материала и единицы измерения | Код материала | Код ед. изм | Код и марка изделия, количество на марку | | | | | | | | | | | | | | | |
|---|---|---|---|---|---|---|---|---|---|---|---|---|---|---|---|---|---|---|---|
| | | | | 583 127 1857 ЗНЦ 26.22.25-200Т-3.1-1П | 583 127 1858 ЗНЦ 29.22.25-200Т-3.1-1П | 583 127 1859 ЗНЦ 32.22.25-200Т-3.1-1П | 583 127 1860 ЗНЦ 35.22.25-200Т-3.1-1П | 583 127 1861 ЗНЦ 29.22.25-200Т-3.1-1П-а | 583 127 1862 ЗНЦ 35.22.25-200Т-3.1-1П-а | 583 127 1863 ЗНЦ 26.22.25-200Т-1.3-1П | 583 127 1864 ЗНЦ 29.22.25-200Т-1.3-1П | 583 127 1865 ЗНЦ 32.22.25-200Т-1.3-1П | 583 127 1866 ЗНЦ 35.22.25-200Т-1.3-1П | 583 127 1867 ЗНЦ 29.22.25-200Т-1.3-1П-а | 583 127 1868 ЗНЦ 35.22.25-200Т-1.3=1П-а | 583 127 1869 ЗНЦ 53.22.25-200Т-3.1-2П-5 | 583 127 1870 ЗНЦ 56.22.25-200Т-3.1-2П-5 | 583 127 1871 ЗНЦ 56.22.25-200Т.3.1-2П-2 | 583 127 1872 ЗНЦ 59.22.25-200Т-3.1-2П-5 |
| 1 | СТАЛЬ МЕЛКОСОРТНАЯ, КГ | 0933 0000 1100 1010 | 166 | 3,30 | 3,30 | 3,30 | 4,56 | 3,30 | 4,56 | 3,30 | 3,30 | 3,30 | 4,56 | 3,30 | 4,56 | 6,60 | 6,60 | 6,60 | 6,60 |
| 2 | | 0933 2705 1100 1822 | | | | | | | | | | | | | | | | | |
| 3 | КАТАНКА, КГ | 0934 0000 1100 1010 | 166 | 12,16 | 13,00 | 13,84 | 14,67 | 13,84 | 15,51 | 12,16 | 13,00 | 13,84 | 14,67 | 13,84 | 15,51 | 28,32 | 29,16 | 29,20 | 30,20 |
| 4 | | 0934 0000 1100 1030 | | | | | | | | | | | | | | | | | |
| 5 | МЕТАЛЛОИЗДЕЛИЯ ПРОМЫШЛЕННОГО НАЗНАЧЕНИЯ, КГ | 1213 0000 8183 0110 | 166 | 9,08 | 10,19 | 11,18 | 12,27 | 9,67 | 11,62 | 9,08 | 10,19 | 11,18 | 12,27 | 9,67 | 11,62 | 19,79 | 20,90 | 20,90 | 21,89 |
| 6 | ИТОГО СТАЛИ, ПРИВЕДЕННОЙ К КЛАССУ А-I, КГ | | 166 | 34,3 | 37,2 | 39,8 | 44,1 | 37,2 | 44,0 | 34,3 | 37,2 | 39,8 | 44,1 | 37,2 | 44,0 | 76,7 | 79,5 | 79,6 | 82,5 |
| 7 | ТО ЖЕ К СТАЛИ ВСТ3, КГ | | 166 | 1,00 | 1,00 | 1,00 | 1,00 | 1,00 | 1,00 | 1,00 | 1,00 | 1,00 | 1,00 | 1,00 | 1,00 | 2,00 | 2,00 | 2,00 | 2,00 |
| 8 | БЕТОН МАРКИ М200, М³ | 57 4512 1154 | 113 | 1,00 | 1,12 | 1,23 | 1,35 | 1,10 | 1,33 | 1,00 | 1,12 | 1,23 | 1,35 | 1,10 | 1,33 | 2,05 | 2,17 | 2,17 | 2,28 |
| 9 | ПОРТЛАНДЦЕМЕНТ МАРКИ М400, Т | 57 3112 0001 | 168 | 0,30 | 0,33 | 0,36 | 0,40 | 0,32 | 0,39 | 0,30 | 0,33 | 0,36 | 0,40 | 0,32 | 0,39 | 0,60 | 0,64 | 0,64 | 0,67 |
| 10 | ПЕНОПЛАСТ ПСБ-С М25, | | | | | | | | | | | | | | | | | | |
| 11 | ГОСТ 15588-70 ТОЛЩ 25, М³ | | 113 | 0,10 | 0,12 | 0,13 | 0,14 | 0,12 | 0,14 | 0,10 | 0,12 | 0,13 | 0,14 | 0,12 | 0,14 | 0,22 | 0,24 | 0,24 | 0,25 |
| 12 | ПЛИТЫ ФИБРОЛИТОВЫЕ М300 | | | | | | | | | | | | | | | | | | |
| 13 | ГОСТ 8928-81, ТОЛЩ 50, М³ | | 113 | 0,19 | 0,23 | 0,25 | 0,28 | 0,23 | 0,28 | 0,19 | 0,23 | 0,25 | 0,28 | 0,23 | 0,28 | 0,44 | 0,46 | 0,46 | 0,49 |

| № строки | Наименование материала и единицы измерения | Код материала | Код ед. изм. | Код и марка изделия, количество на марку | | | | | | | | | | | | | | | |
|---|---|---|---|---|---|---|---|---|---|---|---|---|---|---|---|---|---|---|---|
| | | | | 5831271873 ЗНЦ 59.22.25--2001-3.1-2П-2 | 5831271874 ЗНЦ 59.22.25--2001-3.1-2П-6 | 5831271875 ЗНЦ 62.22.25--2001-3.1-2П-5 | 5831271876 ЗНЦ 62.22.25--2001-3.1-2П-2 | 5831271877 ЗНЦ 62.22.25--2001-3.1-2П-6 | 5831271878 ЗНЦ 62.22.25--2001-3.1-2П-3 | 5831271879 ЗНЦ 65.22.25--2001-3.1-2П-2 | 5831271880 ЗНЦ 65.22.25--2001-3.1-2П-6 | 5831271881 ЗНЦ 65.22.25--2001-3.1-2П-3 | 5831271882 ЗНЦ 56.22.25--2001-3.1-2П-2Б | 5831271883 ЗНЦ 59.22.25--2001-3.1-2П-2Б | 5831271884 ЗНЦ 62.22.25--2001-3.1-2П-2Б | 5831271885 ЗНЦ 62.22.25--2001-3.1-2П-3Б | 5831271886 ЗНЦ 65.22.25--2001-3.1-2П-2Б | 5831271887 ЗНЦ 65.22.25--2001-3.1-2П-3Б | 5831271888 ЗНЦ 53.22.25- |
| 1 | Изделия арматурные | | | | | | | | | | | | | | | | | | |
| 2 | Арматура стержневая класса А-I, ГОСТ 5781-82 | | | | | | | | | | | | | | | | | | |
| 3 | ⌀6, кг | 0934 0000 1100 1010 | 166 | 0,48 | 0,48 | 0,48 | 0,48 | 0,48 | 0,48 | 0,48 | 0,48 | 0,48 | 0,48 | 0,48 | 0,48 | 0,48 | 0,48 | 0,48 | 0,48 |
| 4 | ⌀8, кг | 0934 0000 1100 1010 | 166 | 0,36 | 0,36 | 0,36 | 0,36 | 0,36 | 0,36 | 0,36 | 0,36 | 0,36 | 1,22 | 1,22 | 1,22 | 0,36 | 1,22 | 1,22 | 0,36 |
| 5 | ⌀12, кг | 0933 0000 1100 1010 | | 2,32 | 2,32 | 2,32 | 2,32 | 2,32 | 2,32 | 2,32 | 2,32 | 2,32 | 2,32 | 2,32 | 2,32 | 2,32 | 2,32 | 2,32 | 2,32 |
| 6 | Арматура стержневая класса $A_c$-II, ГОСТ 5781-82 | | | | | | | | | | | | | | | | | | |
| 7 | ⌀12, кг | 0933 2703 1100 1022 | 166 | 4,28 | 4,28 | 2,14 | 4,28 | 4,28 | 2,14 | 2,14 | 4,28 | 2,14 | 4,28 | 4,28 | 4,28 | 2,14 | 2,14 | 2,14 | 4,28 |
| 8 | ⌀14, кг | 0933 2705 1100 1022 | 166 | | | 3,40 | | | 3,40 | 3,40 | | 3,40 | | | | 3,40 | 3,40 | 3,40 | |
| 9 | Арматура стержневая класса А-III, ГОСТ 5781-82 | | | | | | | | | | | | | | | | | | |
| 10 | ⌀6, кг | 0934 0000 1100 1030 | 166 | 13,82 | 13,82 | 13,82 | 13,82 | 13,82 | 13,82 | 13,82 | 13,82 | 13,82 | 13,82 | 13,82 | 13,82 | 13,82 | 13,82 | 13,82 | 13,82 |
| 11 | ⌀8, кг | 0934 0000 1100 1030 | 166 | 15,38 | 15,34 | 16,17 | 16,22 | 16,18 | 16,18 | 17,05 | 17,02 | 17,02 | 14,54 | 15,38 | 16,22 | 16,18 | 17,05 | 17,02 | 13,66 |
| 12 | Арматура проволочная класса $B_p$I ГОСТ 6727-80 | | | | | | | | | | | | | | | | | | |
| 13 | ⌀4, кг | 1213 0000 8185 0110 | 166 | 22,01 | 21,98 | 22,98 | 23,00 | 23,09 | 23,07 | 24,09 | 24,08 | 24,18 | 20,33 | 21,44 | 22,43 | 23,07 | 23,52 | 23,49 | 19,79 |
| 14 | Изделия закладные | | | | | | | | | | | | | | | | | | |
| 15 | Прокат марки ВСт3кп2, ГОСТ 535-79 | | | | | | | | | | | | | | | | | | |
| 16 | Полоса 4х50, ГОСТ 103-76, кг | 0932 1124 1310 0800 | 166 | 2,00 | 2,00 | 2,00 | 2,00 | 2,00 | 2,00 | 2,00 | 2,00 | 2,00 | 2,00 | 2,00 | 2,00 | 2,00 | 2,00 | 2,00 | 2,00 |
| 17 | Итого стали арматурной, кг | | 166 | 58,6 | 58,6 | 61,7 | 60,5 | 60,5 | 61,8 | 63,7 | 62,4 | 63,7 | 57,00 | 58,9 | 60,8 | 61,8 | 64,0 | 63,9 | 54,7 |
| 18 | Итого проката, кг | | 166 | 2,00 | 2,00 | 2,00 | 2,00 | 2,00 | 2,00 | 2,00 | 2,00 | 2,00 | 2,00 | 2,00 | 2,00 | 2,00 | 2,00 | 2,00 | 2,00 |
| 19 | Итого стали в натуральной массе, кг | | 166 | 60,6 | 60,6 | 63,7 | 62,5 | 62,5 | 63,8 | 65,7 | 64,4 | 65,7 | 59,0 | 60,9 | 62,8 | 63,8 | 66,0 | 65,9 | 56,7 |
| 20 | в том числе по укрупненному сортаменту | | | | | | | | | | | | | | | | | | |
| 21 | сталь среднесортная, кг | 0932 1124 1310 0800 | 166 | 2,00 | 2,00 | 2,00 | 2,00 | 2,00 | 2,00 | 2,00 | 2,00 | 2,00 | 2,00 | 2,00 | 2,00 | 2,00 | 2,00 | 2,00 | 2,00 |
| | | | | | | | | | | | | | | | | | | | |

Инв.№ подл. | Подпись и дата | Взам. инв. №

| № строки | Наименование материала и единицы измерения | Код материала | Код ед. изм. | Код и марка изделия, количество на марку | | | | | | | | | | | | | | | |
|---|---|---|---|---|---|---|---|---|---|---|---|---|---|---|---|---|---|---|---|
| | | | | 5831271873 ЗНЦ59.22.25--200Т-3.1-2П-2 | 5831271874 ЗНЦ59.22.25--200Т-3.1-2П-6 | 5831271875 ЗНЦ62.22.25--200Т-3.1-2П-5 | 5831271876 ЗНЦ62.22.25--200Т-3.1-2П-2 | 5831271877 ЗНЦ62.22.25--200Т-3.1-2П-6 | 5831271878 ЗНЦ62.22.25--200Т-3.1-2П-3 | 5831271879 ЗНЦ65.22.25--200Т-3.1-2П-2 | 5831271880 ЗНЦ65.22.25--200Т-3.1-2П-6 | 5831271881 ЗНЦ65.22.25--200Т-3.1-2П-3 | 5831271882 ЗНЦ56.22.25--200Т-3.1-2П-2Б | 5831271883 ЗНЦ59.22.25--200Т-3.1-2П-2Б | 5831271884 ЗНЦ62.22.25--200Т-3.1-2П-2Б | 5831271885 ЗНЦ62.22.25--200Т-3.1-2П-3Б | 5831271886 ЗНЦ65.22.25--200Т-3.1-2П-2Б | 5831271887 ЗНЦ65.22.25--200Т-3.1-2П-3Б | 5831271888 ЗНЦ53.22.25--200Т-13-2П-5 |
| 1 | Сталь мелкосортная, кг | 0933 0000 1100 1010 | 166 | 6,60 | 6,60 | 7,86 | 6,60 | 6,60 | 7,86 | 7,86 | 6,60 | 7,86 | 6,60 | 6,60 | 6,60 | 7,86 | 7,86 | 7,86 | 6,60 |
| 2 | | 0933 2705 1100 1022 | | | | | | | | | | | | | | | | | |
| 3 | катанка, кг | 0934 0000 1100 1010 | 166 | 30,04 | 30,0 | 30,83 | 30,88 | 30,84 | 30,84 | 31,71 | 31,68 | 31,68 | 30,06 | 30,9 | 31,74 | 30,84 | 32,57 | 32,54 | 28,32 |
| 4 | | 0934 0000 1100 1030 | | | | | | | | | | | | | | | | | |
| 5 | металлоизделия промышленного назначения, кг | 1213 0000 8183 0110 | 166 | 22,01 | 21,98 | 22,98 | 23,00 | 23,09 | 23,07 | 24,09 | 24,08 | 24,18 | 20,33 | 21,44 | 22,43 | 23,07 | 23,52 | 23,49 | 19,79 |
| 6 | Итого стали, приведенной к классу А-I, кг | | 166 | 82,5 | 82,3 | 86,6 | 85,1 | 85,1 | 86,7 | 89, | 89,4 | 87,8 | 89,4 | 79,7 | 82,5 | 85,0 | 86,7 | 89,5 | 89,4 |
| 7 | то же к стали ВСт3, кг | | 166 | 2,00 | 2,00 | 2,00 | 2,00 | 2,00 | 2,00 | 2,00 | 2,00 | 2,00 | 2,00 | 2,00 | 2,00 | 2,00 | 2,00 | 2,00 | 2,00 |
| 8 | Бетон марки М200, $м^3$ | 57 4512 1154 | 113 | 2,28 | 2,28 | 2,40 | 2,40 | 2,40 | 2,40 | 2,51 | 2,51 | 2,51 | 2,15 | 2,27 | 2,38 | 2,38 | 2,50 | 2,50 | 2,05 |
| 9 | Портландцемент марки М400, т | 57 3112 0001 | 168 | 0,67 | 0,67 | 0,71 | 0,71 | 0,71 | 0,71 | 0,74 | 0,74 | 0,74 | 0,63 | 0,67 | 0,70 | 0,70 | 0,74 | 0,74 | 0,60 |
| 10 | Пенопласт ПСБ-С М25 | | | | | | | | | | | | | | | | | | |
| 11 | ГОСТ 15588-70, толщ. 25, $м^3$ | | 113 | 0,25 | 0,25 | 0,27 | 0,27 | 0,27 | 0,27 | 0,28 | 0,28 | 0,28 | 0,24 | 0,25 | 0,27 | 0,27 | 0,28 | 0,28 | 0,22 |
| 12 | Плиты фибролитовые М300, | | | | | | | | | | | | | | | | | | |
| 13 | ГОСТ 8928-81, толщ. 50, $м^3$ | | 113 | 0,49 | 0,49 | 0,52 | 0,52 | 0,52 | 0,52 | 0,55 | 0,55 | 0,55 | 0,46 | 0,49 | 0,52 | 0,52 | 0,55 | 0,55 | 0,44 |

Инв.№ подл. | Подпись и дата | Взам. инв.№

| N строки | Наименование материала и единицы измерения | Код материала | Код ед. изм. | Код и марка изделия, количество на марку | | | | | | | | | | | | | | |
|---|---|---|---|---|---|---|---|---|---|---|---|---|---|---|---|---|---|---|
| | | | | 5831271889 ЗНЦ56.22.25-200Т-1.3-2П-2 | 5831271890 ЗНЦ56.22.25-200Т-1.3-2П-5 | 5831271891 ЗНЦ59.22.25-200Т-1.3-2П-6 | 5831271892 ЗНЦ59.22.25-200Т-1.3-2П-2 | 5831271893 ЗНЦ59.22.25-200Т-1.3-2П-5 | 5831271894 ЗНЦ62.22.25-200Т-1.3-2П-3 | 5831271895 ЗНЦ62.22.25-200Т-1.3-2П-6 | 5831271896 ЗНЦ62.22.25-200Т-1.3-2П-2 | 5831271897 ЗНЦ62.22.25-200Т-1.3-2П-5 | 5831271898 ЗНЦ65.22.25-200Т-1.3-2П-3 | 5831271899 ЗНЦ65.22.25-200Т-1.3-2П-6 | 5831271900 ЗНЦ65.22.25-200Т-1.3-2П-2 | 5831271901 ЗНЦ56.22.25-200Т-1.3-2П-5в | 5831271902 ЗНЦ59.22.25-200Т-1.3-2П-2в | 5831271903 ЗНЦ62.22.25-200Т-1.3-2П-6в | 5831271904 ЗНЦ62.22.25-200Т-1.3-2П-5в |
| 1 | Изделия арматурные | | | | | | | | | | | | | | | | | | |
| 2 | Арматура стержневая класса А-I, ГОСТ 5781-82 | | | | | | | | | | | | | | | | | | |
| 3 | Ø 6, кг | 0934 0000 1100 1010 | 166 | 0,48 | 0,48 | 0,48 | 0,48 | 0,48 | 0,48 | 0,48 | 0,48 | 0,48 | 0,48 | 0,48 | 0,48 | 0,48 | 0,48 | 0,48 |
| 4 | Ø 8, кг | 0934 0000 1100 1010 | 166 | 0,36 | 0,36 | 0,36 | 0,36 | 0,36 | 0,36 | 0,36 | 0,36 | 0,36 | 0,36 | 0,36 | 0,36 | 1,22 | 1,22 | 1,22 | 1,22 |
| 5 | Ø 12, кг | 0933 0000 1100 1010 | 166 | 2,32 | 2,32 | 2,32 | 2,32 | 2,32 | 2,32 | 2,32 | 2,32 | 2,32 | 2,32 | 2,32 | 2,32 | 2,32 | 2,32 | 2,32 | 2,32 |
| 6 | Арматура стержневая класса $A_c$-II ГОСТ 5781-82 | | | | | | | | | | | | | | | | | | |
| 7 | Ø 12, кг | 0933 2705 1100 1022 | 166 | 4,28 | 4,28 | 4,28 | 4,28 | 4,28 | 2,14 | 4,28 | 4,28 | 2,14 | 2,14 | 4,28 | 2,14 | 4,28 | 4,28 | 4,28 | 2,14 |
| 8 | Ø 14, кг | 0933 2705 1100 1022 | 166 | | | | | | 3,40 | | | 3,40 | 3,40 | | 3,40 | | | | 3,40 |
| 9 | Арматура стержневая класса А-III ГОСТ 5781-82 | | | | | | | | | | | | | | | | | | |
| 10 | Ø 6, кг | 0934 0000 1100 1030 | 166 | 13,82 | 13,82 | 13,82 | 13,82 | 13,82 | 13,82 | 13,82 | 13,82 | 13,82 | 13,82 | 13,82 | 13,82 | 13,82 | 13,82 | 13,82 | 13,82 |
| 11 | Ø 8, кг | 0934 0000 1100 1030 | 166 | 14,50 | 14,54 | 15,34 | 15,38 | 15,34 | 16,17 | 16,22 | 16,18 | 16,18 | 17,05 | 17,02 | 17,02 | 14,54 | 15,38 | 16,22 | 16,18 |
| 12 | Арматура проволочная класса $B_p$-I ГОСТ 6727-80 | | | | | | | | | | | | | | | | | | |
| 13 | Ø 4, кг | 1213 0000 8183 0110 | 166 | 20,90 | 20,90 | 21,89 | 22,01 | 21,98 | 22,98 | 23,00 | 23,09 | 23,07 | 24,09 | 24,08 | 24,18 | 20,33 | 21,44 | 22,43 | 22,38 |
| 14 | Изделия закладные | | | | | | | | | | | | | | | | | | |
| 15 | Прокат марки Вст3кп2, ГОСТ 535-79 | | | | | | | | | | | | | | | | | | |
| 16 | Полоса 4×50, ГОСТ 103-76, кг | 0932 1124 1310 0800 | 166 | 2,00 | 2,00 | 2,00 | 2,00 | 2,00 | 2,00 | 2,00 | 2,00 | 2,00 | 2,00 | 2,00 | 2,00 | 2,00 | 2,00 | 2,00 | 2,00 |
| 17 | Итого стали арматурной, кг | | 166 | 56,7 | 56,7 | 58,5 | 58,6 | 58,6 | 61,7 | 60,5 | 60,5 | 61,8 | 63,7 | 62,4 | 63,7 | 57,0 | 58,9 | 60,8 | 61,9 |
| 18 | Итого проката, кг | | 166 | 2,00 | 2,00 | 2,00 | 2,00 | 2,00 | 2,00 | 2,00 | 2,00 | 2,00 | 2,00 | 2,00 | 2,00 | 2,00 | 2,00 | 2,00 | 2,00 |
| 19 | Итого стали в натуральной массе, кг | | 166 | 58,7 | 58,7 | 60,5 | 60,6 | 60,6 | 63,7 | 62,5 | 62,5 | 63,8 | 65,7 | 64,4 | 65,7 | 59,0 | 60,9 | 62,8 | 63,9 |
| 20 | в том числе по укрупненному сортаменту: | | | | | | | | | | | | | | | | | | |
| 21 | сталь среднесортная, кг | 0932 1124 1310 0800 | 166 | 2,00 | 2,00 | 2,00 | 2,00 | 2,00 | 2,00 | 2,00 | 2,00 | 2,00 | 2,00 | 2,00 | 2,00 | 2,00 | 2,00 | 2,00 | 2,00 |

Инв. № подл. | Подпись и дата | Взам. инв. №

| N строки | Наименование материала и единицы измерения | Код материала | Код материала ед. изм. | Код и марка изделия, количество на марку: 583127 1889 ЗНЦ 56.22.25-2-00Т-1.3-2П-2 | 583127 1890 ЗНЦ 56.22.25-5-00Т-1.3-2П-5 | 583127 1891 ЗНЦ 59.22.25-6-00Т-1.3-2П-6 | 583127 1892 ЗНЦ 59.22.25-2-00Т-1.3-2П-2 | 583127 1893 ЗНЦ 59.22.25-5-00Т-1.3-2П-5 | 583127 1894 ЗНЦ 62.22.25-3-00Т-1.3-2П-3 | 583127 1895 ЗНЦ 62.22.25-6-00Т-1.3-2П-6 | 583127 1896 ЗНЦ 62.22.25-2-00Т-1.3-2П-2 | 583127 1897 ЗНЦ 62.22.25-5-00Т-1.3-2П-5 | 583127 1898 ЗНЦ 65.22.25-3-00Т-1.3-2П-3 | 583127 1899 ЗНЦ 65.22.25-6-00Т-1.3-2П-6 | 583127 1900 ЗНЦ 65.22.25-2-00Т-1.3-2П-2 | 583127 1904 ЗНЦ 56.22.25-5В-00Т-1.3-2П-5В | 583127 1902 ЗНЦ 59.22.25-2В-00Т-1.3-2П-2В | 583127 1903 ЗНЦ 62.22.25-6В-00Т-1.3-2П-6В | 583127 1904 ЗНЦ 62.22.25-5В-00Т-1.3-2П-5В |
|---|---|---|---|---|---|---|---|---|---|---|---|---|---|---|---|---|---|---|---|
| 1 | Сталь мелкосортная, кг | 0933 0000 1100 1010 | 166 | 6,60 | 6,60 | 6,60 | 6,60 | 6,60 | 7,86 | 6,60 | 6,60 | 7,86 | 7,86 | 6,60 | 7,86 | 6,60 | 6,60 | 6,60 | 7,86 |
| 2 | | 0933 2705 1100 1022 | | | | | | | | | | | | | | | | | |
| 3 | катанка, кг | 0934 0000 1100 1010 | 166 | 29,16 | 29,20 | 30,00 | 30,04 | 30,00 | 30,83 | 30,88 | 30,84 | 30,84 | 31,71 | 31,68 | 31,68 | 30,06 | 30,9 | 31,74 | 31,70 |
| 4 | | 0934 0000 1100 1030 | | | | | | | | | | | | | | | | | |
| 5 | металлоизделия промышленного назначения, кг | 1213 0000 8183 0110 | 166 | 20,90 | 20,90 | 21,89 | 22,01 | 21,98 | 22,98 | 23,00 | 23,09 | 23,07 | 24,09 | 24,08 | 24,18 | 20,33 | 21,44 | 22,43 | 22,38 |
| 6 | Итого стали, приведенной к классу А-I, кг | | 166 | 76,1 | 79,6 | 79,7 | 82,4 | 82,6 | 80,5 | 86,4 | 85,1 | 85,2 | 92,6 | 89,5 | 87,9 | 89,6 | 79,8 | 82,5 | 85,2 |
| 7 | То же к стали ВСт3, кг | | 166 | 2,00 | 2,00 | 2,00 | 2,00 | 2,00 | 2,00 | 2,00 | 2,00 | 2,00 | 2,00 | 2,00 | 2,00 | 2,00 | 2,00 | 2,00 | 2,00 |
| 8 | Бетон марки М200, $м^3$ | 57 4512 1154 | 113 | 2,17 | 2,17 | 2,28 | 2,28 | 2,28 | 2,40 | 2,40 | 2,40 | 2,40 | 2,51 | 2,51 | 2,51 | 2,15 | 2,27 | 2,38 | 2,38 |
| 9 | Портландцемент марки М400, т | 57 3112 0001 | 168 | 0,64 | 0,64 | 0,67 | 0,67 | 0,67 | 0,71 | 0,71 | 0,71 | 0,71 | 0,74 | 0,74 | 0,74 | 0,63 | 0,67 | 0,70 | 0,70 |
| 10 | Пенопласт ПСБ-С М25, | | | | | | | | | | | | | | | | | | |
| 11 | ГОСТ 15588-70 толщ. 25, $м^3$ | | 113 | 0,24 | 0,24 | 0,25 | 0,25 | 0,25 | 0,27 | 0,27 | 0,27 | 0,27 | 0,28 | 0,28 | 0,28 | 0,24 | 0,25 | 0,27 | 0,27 |
| 12 | Плиты фибролитовые М300 | | | | | | | | | | | | | | | | | | |
| 13 | ГОСТ 8928-81, толщ 50, $м^3$ | | 113 | 0,46 | 0,46 | 0,49 | 0,49 | 0,49 | 0,52 | 0,52 | 0,52 | 0,52 | 0,55 | 0,55 | 0,55 | 0,46 | 0,49 | 0,52 | 0,52 |

Инв № подл | Подпись и дата | Взам инв №

| № строки | Наименование материала и единицы измерения | Код материала | Код ед. изм. | Код и марка изделия, количество на марку: 583 127 1905 ЗНЦ 65.22.25-200Т-1.3-2П-36 | 583 127 1906 ЗНЦ 65.22.25-200Т-1.3-2П-26 | 583 127 1907 ЗНЦ 56.22.25-200Т-3.1-2П-56 | 583 127 1908 ЗНЦ 59.22.25-200Т-3.1-2П-56 | 583 127 1909 ЗНЦ 62.22.25-200Т-3.1-2П-56 | 583 127 1910 ЗНЦ 62.22.25-200Т-3.1-2П-66 | 583 127 1911 ЗНЦ 65.22.25-200Т-3.1-2П-26 | 583 127 1912 ЗНЦ 65.22.25-200Т-3.1-2П-36 | 583 127 1913 ЗНЦ 56.22.25-200Т-1.3-2П-26 | 583 127 1914 ЗНЦ 59.22.25-200Т-1.3-2П-26 | 583 127 1915 ЗНЦ 62.22.25-200Т-1.3-2П-36 | 583 127 1916 ЗНЦ 62.22.25-200Т-1.3-2П-26 | 583 127 1917 ЗНЦ 65.22.25-200Т-1.3-2П-36 | 583 127 1918 ЗНЦ 65.22.25-200Т-1.3-2П-26 | 583 127 1919 ЗНЦ 52.22.25-200Т-3.3-2П-5 | 583 127 1920 ЗНЦ 55.22.25-200Т-3.3-2П-2 |
|---|---|---|---|---|---|---|---|---|---|---|---|---|---|---|---|---|---|---|---|
| 1 | Изделия арматурные | | | | | | | | | | | | | | | | | | |
| 2 | Арматура стержневая класса А-I ГОСТ 5781-82 | | | | | | | | | | | | | | | | | | |
| 3 | ∅ 6, кг | 0934 0006 1100 1010 | 166 | 0,48 | 0,48 | 0,48 | 0,48 | 0,48 | 0,49 | 0,48 | 0,48 | 0,48 | 0,48 | 0,48 | 0,48 | 0,48 | 0,48 | 0,48 | 0,48 |
| 4 | ∅ 8, кг | 0934 0008 1100 1010 | 166 | 1,22 | 1,22 | 1,20 | 1,20 | 1,20 | 1,20 | 1,20 | 1,20 | 1,20 | 1,20 | 1,20 | 1,20 | 1,20 | 1,20 | 0,36 | 0,36 |
| 5 | ∅ 12, кг | 0933 0000 1100 1010 | 166 | 2,32 | 2,32 | 2,32 | 2,32 | 2,32 | 2,32 | 2,32 | 2,32 | 2,32 | 2,32 | 2,32 | 2,32 | 2,32 | 2,32 | 2,32 | 2,32 |
| 6 | Арматура стержневая класса А-II ГОСТ 5781-82 | | | | | | | | | | | | | | | | | | |
| 7 | ∅ 12, кг | 0933 2705 1100 1022 | 166 | 2,14 | 2,14 | 4,28 | 4,28 | 2,14 | 4,28 | 2,14 | 2,14 | 4,28 | 4,28 | 2,14 | 4,28 | 2,14 | 2,14 | 4,28 | 4,28 |
| 8 | ∅ 14, кг | 0933 2705 1100 1022 | 166 | 3,40 | 3,40 | | | 3,40 | | 3,40 | 3,40 | | | 3,40 | | 3,40 | 3,40 | | |
| 9 | Арматура стержневая класса А-III ГОСТ 5781-82 | | | | | | | | | | | | | | | | | | |
| 10 | ∅ 6, кг | 0934 0006 1100 1030 | 166 | 13,82 | 13,82 | 13,82 | 13,82 | 13,82 | 13,82 | 13,82 | 13,82 | 13,82 | 13,82 | 13,82 | 13,82 | 13,82 | 13,82 | 13,82 | 13,82 |
| 11 | ∅ 8, кг | 0934 0008 1100 1030 | 166 | 17,05 | 17,02 | 14,50 | 15,38 | 16,17 | 16,18 | 17,05 | 17,02 | 14,50 | 15,38 | 16,17 | 16,18 | 17,05 | 17,02 | 13,52 | 14,36 |
| 12 | Арматура проволочная класса Bp-I ГОСТ 6727-80 | | | | | | | | | | | | | | | | | | |
| 13 | ∅ 4, кг | 1213 0000 8183 0410 | 166 | 23,52 | 23,49 | 20,38 | 21,49 | 23,33 | 22,57 | 23,44 | 23,66 | 20,38 | 21,49 | 22,33 | 22,57 | 23,44 | 23,66 | 19,00 | 20,11 |
| 14 | Изделия закладные | | | | | | | | | | | | | | | | | | |
| 15 | Прокат марки ВСт3кп2 ГОСТ 535-79 | | | | | | | | | | | | | | | | | | |
| 16 | Полоса 4×50, ГОСТ 103-76, кг | 0932 1124 1310 0800 | 166 | 2,00 | 2,00 | 2,00 | 2,00 | 2,00 | 2,00 | 2,00 | 2,00 | 2,00 | 2,00 | 2,00 | 2,00 | 2,00 | 2,00 | 2,00 | 2,00 |
| 17 | Итого стали арматурной, кг | | 166 | 64,0 | 63,9 | 57,0 | 59,0 | 61,9 | 60,8 | 63,8 | 64,0 | 57,0 | 59,0 | 61,9 | 60,8 | 63,8 | 64,0 | 53,0 | 55,0 |
| 18 | Итого проката, кг | | 166 | 2,00 | 2,00 | 2,00 | 2,00 | 2,00 | 2,00 | 2,00 | 2,00 | 2,00 | 2,00 | 2,00 | 2,00 | 2,00 | 2,00 | 2,00 | 2,00 |
| 19 | Итого стали в натуральной массе, кг | | 166 | 66,0 | 65,9 | 59,0 | 61,0 | 63,9 | 62,8 | 65,8 | 66,0 | 59,0 | 61,0 | 63,9 | 62,8 | 65,8 | 66,0 | 55,8 | 57,7 |
| 20 | В том числе по укрупненному сортаменту | | | | | | | | | | | | | | | | | | |
| 21 | сталь среднесортная, кг | 0932 1124 1310 0800 | 166 | 2,00 | 2,00 | 2,00 | 2,00 | 2,00 | 2,00 | 2,00 | 2,00 | 2,00 | 2,00 | 2,00 | 2,00 | 2,00 | 2,00 | 2,00 | 2,00 |

| | Наименование материала и единицы измерения | Код материала | Код ед. изм. | Код и марка изделия, количество на марку: 583 127 1905 ЗНЦ65.22.25-200Т-1.3-2П-36 | 583 127 1906 ЗНЦ65.22.25-200Т-1.3-2П-26 | 583 127 1907 ЗНЦ56.22.25-200Т-3.1-2П-56 | 583 127 1908 ЗНЦ59.22.25-200Т-3.1-2П-56 | 583 127 1909 ЗНЦ62.22.25-200Т-3.1-2П-56 | 583 127 1910 ЗНЦ62.22.25-200Т-3.1-2П-68 | 583 127 1911 ЗНЦ65.22.25-200Т-3.1-2П-26 | 583 127 1912 ЗНЦ65.22.25-200Т-3.1-2П-36 | 583 127 1913 ЗНЦ56.22.25-200Т-1.3-2П-26 | 583 127 1914 ЗНЦ59.22.25-200Т-1.3-2П-26 | 583 127 1915 ЗНЦ62.22.25-200Т-1.3-2П-36 | 583 127 1916 ЗНЦ62.22.25-200Т-1.3-2П-26 | 583 127 1917 ЗНЦ65.22.25-200Т-1.3-2П-36 | 583 127 1918 ЗНЦ65.22.25-200Т-1.3-2П-26 | 583 127 1919 ЗНЦ52.22.25-200Т-3.3-2П-5 | 583 127 1920 ЗНЦ55.22.25-200Т-3.3-2П-2 |
|---|---|---|---|---|---|---|---|---|---|---|---|---|---|---|---|---|---|---|---|
| 1 | Сталь мелкосортная, кг | 0933 0000 1100 1010 | 166 | 7,86 | 7,86 | 6,60 | 6,60 | 7,86 | 6,60 | 7,86 | 7,86 | 6,60 | 6,60 | 7,86 | 6,60 | 7,86 | 7,86 | 6,60 | 6,60 |
| 2 | | 0933 2705 1100 1022 | | | | | | | | | | | | | | | | | |
| 3 | Катанка, кг | 0934 0000 1100 1010 | 166 | 32,57 | 32,54 | 30,00 | 30,88 | 31,67 | 31,69 | 32,55 | 32,52 | 30,00 | 30,88 | 31,67 | 31,68 | 32,55 | 32,52 | 28,18 | 29,07 |
| 4 | | 0934 0000 1100 1030 | | | | | | | | | | | | | | | | | |
| 5 | Металлоизделия промышленного назначения, кг | 1213 0000 8183 0110 | 166 | 23,52 | 23,49 | 20,38 | 21,49 | 23,33 | 22,57 | 23,44 | 23,66 | 20,38 | 21,49 | 22,33 | 22,57 | 23,44 | 23,66 | 19,00 | 20,11 |
| 6 | Итого стали, приведенной к классу А-I, кг | | 166 | 86,6 | 89,5 | 89,3 | 79,7 | 82,6 | 86,4 | 85,1 | 89,3 | 89,6 | 79,7 | 86,4 | 86,4 | 73,8 | 79,3 | 79,6 | 75,4 |
| 7 | то же к стали ВСт3, кг | | 166 | 2,00 | 2,00 | 2,00 | 2,00 | 2,00 | 2,00 | 2,00 | 2,00 | 2,00 | 2,00 | 2,00 | 2,00 | 2,00 | 2,00 | 2,00 | 2,00 |
| 8 | Бетон марки М200, $м^3$ | 57 4512 1154 | 113 | 2,50 | 2,50 | 2,15 | 2,26 | 2,38 | 2,38 | 2,50 | 2,50 | 2,15 | 2,26 | 2,38 | 2,38 | 2,50 | 2,50 | 2,01 | 2,13 |
| 9 | Портландцемент марки М400, т | 57 3112 0001 | 168 | 0,74 | 0,74 | 0,63 | 0,67 | 0,70 | 0,70 | 0,74 | 0,74 | 0,63 | 0,67 | 0,70 | 0,70 | 0,74 | 0,74 | 0,59 | 0,63 |
| 10 | Пенопласт ПСБ-С М25, | | | | | | | | | | | | | | | | | | |
| 11 | ГОСТ 15588-70, толщ. 25, $м^3$ | | 113 | 0,28 | 0,28 | 0,24 | 0,25 | 0,27 | 0,27 | 0,28 | 0,28 | 0,24 | 0,25 | 0,27 | 0,27 | 0,28 | 0,28 | 0,22 | 0,24 |
| 12 | Плиты фибролитовые М300 | | | | | | | | | | | | | | | | | | |
| 13 | ГОСТ 8928-81, толщ. 50, $м^3$ | | 113 | 0,55 | 0,55 | 0,46 | 0,49 | 0,52 | 0,52 | 0,55 | 0,55 | 0,46 | 0,49 | 0,52 | 0,52 | 0,55 | 0,55 | 0,41 | 0,44 |

| № строки | Наименование материала и единицы измерения | Код материала | Код ед. изм. | Код и марка изделия, количество на марку | | | | | | | | | | | | | | | |
|---|---|---|---|---|---|---|---|---|---|---|---|---|---|---|---|---|---|---|---|
| | | | | 5831271921 ЗНЦ55.22.25-200Т-3.3-2П-5 | 5831271922 ЗНЦ58.22.25-200Т-3.3-2П-6 | 5831271923 ЗНЦ58.22.25-200Т-3.3-2П-2 | 5831271924 ЗНЦ58.22.25-200Т-3.3-2П-5 | 5831271925 ЗНЦ61.22.25-200Т-3.3-2П-3 | 5831271926 ЗНЦ61.22.25-200Т-3.3-2П-6 | 5831271927 ЗНЦ61.22.25-200Т-3.3-2П-2 | 5831271928 ЗНЦ61.22.25-200Т-3.3-2П-5 | 5831271929 ЗНЦ64.22.25-200Т-3.3-2П-3 | 5831271930 ЗНЦ64.22.25-200Т-3.3-2П-6 | 5831271931 ЗНЦ64.22.25-200Т-3.3-2П-2 | 5831271932 ЗНЦ58.22.25-200Т-3.3-2П-2Б | 5831271933 ЗНЦ64.22.25-200Т-3.3-2П-3Б | 5831271934 ЗНЦ64.22.25-200Т-3.3-2П-2Б | 5831271935 ЗНЦ43.22.25-200Т-4.1 | 5831271936 ЗНЦ46.22.25-200Т-4.1 |
| 1 | Изделия арматурные | | | | | | | | | | | | | | | | | | |
| 2 | Арматура стержневая класса А-I ГОСТ 5781-82 | | | | | | | | | | | | | | | | | | |
| 3 | Ø 6, кг | 0934 0000 1100 1010 | 166 | 0,48 | 0,48 | 0,48 | 0,48 | 0,48 | 0,48 | 0,48 | 0,48 | 0,48 | 0,48 | 0,48 | 0,48 | 0,48 | 0,24 | 0,24 |
| 4 | Ø 8, кг | 0934 0000 1100 1010 | 166 | 0,36 | 0,36 | 0,36 | 0,36 | 0,36 | 0,36 | 0,36 | 0,36 | 0,36 | 0,36 | 0,36 | 2,04 | 2,04 | 2,04 | 0,18 | 0,18 |
| 5 | Ø 12, кг | 0933 0000 1100 1010 | 166 | 2,32 | 2,32 | 2,32 | 2,32 | 2,32 | 2,32 | 2,32 | 2,32 | 2,32 | 2,32 | 2,32 | 2,32 | 2,32 | 2,32 | 1,74 | 1,74 |
| 6 | Арматура стержневая класса $A_c$-II ГОСТ 5781-82 | | | | | | | | | | | | | | | | | | |
| 7 | Ø 12, кг | 0933 2705 1100 1022 | 166 | 4,28 | 4,28 | 4,28 | 4,28 | 2,14 | 4,28 | 4,28 | 2,14 | 2,14 | 4,28 | 2,14 | 4,28 | 2,14 | 2,14 | 2,14 | |
| 8 | Ø 14, кг | 0933 2705 1100 1022 | 166 | | | | | 3,40 | | | 3,40 | 3,40 | | 3,40 | | 3,40 | 3,40 | | 3,40 |
| 9 | Арматура стержневая класса А-III ГОСТ 5781-82 | | | | | | | | | | | | | | | | | | |
| 10 | Ø 6, кг | 0934 0000 1100 1030 | 166 | 13,82 | 13,82 | 13,82 | 13,82 | 13,82 | 13,82 | 13,82 | 13,82 | 13,82 | 13,82 | 13,82 | 13,82 | 13,82 | 13,82 | 8,28 | 8,28 |
| 11 | Ø 8, кг | 0934 0000 1100 1030 | 166 | 14,36 | 15,20 | 15,20 | 15,20 | 16,03 | 16,14 | 16,14 | 16,03 | 16,87 | 16,88 | 16,87 | 15,20 | 16,87 | 16,87 | 10,84 | 11,69 |
| 12 | Арматура проволочная класса $B_p$-I ГОСТ 6727-80 | | | | | | | | | | | | | | | | | | |
| 13 | Ø 4, кг | 1213 0000 8103 0110 | 166 | 20,11 | 21,10 | 21,22 | 21,10 | 22,19 | 22,21 | 22,21 | 22,19 | 23,30 | 23,20 | 23,30 | 20,18 | 22,13 | 22,13 | 16,19 | 17,57 |
| 14 | Изделия закладные | | | | | | | | | | | | | | | | | | |
| 15 | Прокат марки Вст3кп2, ГОСТ 535-79 | | | | | | | | | | | | | | | | | | |
| 16 | Полоса 4х50, ГОСТ 103-76, кг | 0932 1124 1310 0800 | 166 | 2,00 | 2,00 | 2,00 | 2,00 | 2,00 | 2,00 | 2,00 | 2,00 | 2,00 | 2,00 | 2,00 | 2,00 | 2,00 | 2,00 | 1,00 | 1,00 |
| 17 | Итого стали арматурной, кг | | 166 | 55,7 | 57,9 | 57,7 | 57,6 | 60,7 | 59,6 | 59,6 | 60,7 | 62,7 | 61,3 | 62,7 | 58,3 | 63,2 | 63,2 | 39,6 | 43,1 |
| 18 | Итого проката, кг | | 166 | 2,00 | 2,00 | 2,00 | 2,00 | 2,00 | 2,00 | 2,00 | 2,00 | 2,00 | 2,00 | 2,00 | 2,00 | 2,00 | 2,00 | 1,00 | 1,00 |
| 19 | Итого стали в натуральной массе, кг | | 166 | 57,7 | 59,9 | 59,7 | 59,6 | 62,7 | 61,6 | 61,6 | 62,7 | 64,7 | 63,3 | 64,7 | 60,3 | 65,2 | 65,2 | 40,6 | 44,1 |
| 20 | В том числе по укрупненному сортаменту | | | | | | | | | | | | | | | | | | |
| 21 | сталь среднесортная, кг | 0932 1124 1310 0800 | 166 | 2,00 | 2,00 | 2,00 | 2,00 | 2,00 | 2,00 | 2,00 | 2,00 | 2,00 | 2,00 | 2,00 | 2,00 | 2,00 | 2,00 | 1,00 | 1,00 |

| № строки | Наименование материала и единицы измерения | Код материала | Код ед. изм. | Код и марка изделия, количество на марку: 583 127 1921 ЗНЦ55.22.25--200Т-3.3-2П-5 | 583 127 1922 ЗНЦ58.22.25 -200Т-3.3-2П-6 | 583 127 1923 ЗНЦ58.22.25--200Т-3.3-2П-2 | 583 127 1924 ЗНЦ58.22.25--200Т-3.3-2П-5 | 583 127 1925 ЗНЦ61.22.25--200Т-3.3-2П-3 | 583 127 1926 ЗНЦ61.22.25--200Т-3.3-2П-6 | 583 127 1927 ЗНЦ61.22.25--200Т-3.3-2П-2 | 583 127 1928 ЗНЦ61.22.25--200Т-3.3-2П-5 | 583 127 1929 ЗНЦ6Н.22.25--200Т-3.3-2П-3 | 583 127 1930 ЗНЦ6Н.22.25--200Т-3.3-2П-6 | 583 127 1931 ЗНЦ6Н.22.25--200Т-3.3-2П-2 | 583 127 1932 ЗНЦ58.22.25--200Т-3.3-2П-20 | 583 127 1933 ЗНЦ6Н.22.25--200Т-3.3-2П-30 | 583 127 1934 ЗНЦ6Н.22.25--200Т-3.3-2П-20 | 583 127 1935 ЗНЦ43.22.25--200Т-4.1 | 583 127 1936 ЗНЦ46 22.25--200Т-4.1 |
|---|---|---|---|---|---|---|---|---|---|---|---|---|---|---|---|---|---|---|---|---|
| 1 | СТАЛЬ МЕЛКОСОРТНАЯ, КГ | 0933 0000 1100 1010 | 166 | 6,60 | 6,60 | 6,60 | 6,60 | 7,86 | 6,60 | 6,60 | 7,86 | 7,86 | 6,60 | 7,86 | 6,60 | 7,86 | 7,86 | 3,88 | 5,14 |
| 2 | | 0933 2705 1100 1022 | | | | | | | | | | | | | | | | | |
| 3 | КАТАНКА, КГ | 0934 0000 1100 1010 | 166 | 29,02 | 29,86 | 29,86 | 29,86 | 30,69 | 30,80 | 30,80 | 30,69 | 31,53 | 31,54 | 31,53 | 31,54 | 33,21 | 33,21 | 19,54 | 20,39 |
| 4 | | 0934 0000 1400 1030 | | | | | | | | | | | | | | | | | |
| 5 | МЕТАЛЛОИЗДЕЛИЯ ПРОМЫШЛЕННОГО НАЗНАЧЕНИЯ, КГ | 1213 0000 8183 0110 | 166 | 20,11 | 21,10 | 21,22 | 21,10 | 22,19 | 22,21 | 22,21 | 22,19 | 23,30 | 23,20 | 23,30 | 20,18 | 22,13 | 22,13 | 16,19 | 17,57 |
| 6 | Итого стали, приведенной к классу А-I, КГ | | 166 | 78,3 | 78,3 | 81,3 | 81,1 | 80,9 | 85,6 | 83,8 | 83,8 | 85,2 | 88,0 | 86,5 | 88,0 | 87,9 | 87,9 | 54,8 | 59,7 |
| 7 | то же к стали ВСт3, КГ | | 166 | 2,00 | 2,00 | 2,00 | 2,00 | 2,00 | 2,00 | 2,00 | 2,00 | 2,00 | 2,00 | 2,00 | 2,00 | 2,00 | 2,00 | 1,00 | 1,00 |
| 8 | Бетон марки М200, $м^3$ | 57 4512 1154 | 113 | 2,13 | 2,24 | 2,24 | 2,24 | 2,36 | 2,36 | 2,36 | 2,36 | 2,48 | 2,48 | 2,48 | 2,21 | 2,44 | 2,44 | 1,64 | 1,76 |
| 9 | Портландцемент марки М400, Т | 57 3112 0001 | 168 | 0,63 | 0,66 | 0,66 | 0,66 | 0,70 | 0,70 | 0,70 | 0,70 | 0,73 | 0,73 | 0,73 | 0,65 | 0,72 | 0,72 | 0,48 | 0,52 |
| 10 | Пенопласт ПСБ-С М25, | | | | | | | | | | | | | | | | | | |
| 11 | ГОСТ 15588-70, толщ. 25, $м^3$ | | 113 | 0,24 | 0,25 | 0,25 | 0,25 | 0,26 | 0,26 | 0,26 | 0,26 | 0,28 | 0,28 | 0,28 | 0,25 | 0,28 | 0,28 | 0,18 | 0,19 |
| 12 | Плиты фибролитовые М300 | | | | | | | | | | | | | | | | | | |
| 13 | ГОСТ 8928-81, толщ. 50, $м^3$ | | 113 | 0,44 | 0,47 | 0,47 | 0,47 | 0,50 | 0,50 | 0,50 | 0,50 | 0,53 | 0,53 | 0,53 | 0,47 | 0,53 | 0,53 | 0,36 | 0,40 |

Инв. № подл. | Подпись и дата | Взам. инв. №

| № строки | Наименование материала и единицы измерения | Код материала | Код ед. изм. | Код и марка изделия, количество на марку | | | | | | | | | | | | | |
|---|---|---|---|---|---|---|---|---|---|---|---|---|---|---|---|---|---|
| | | | | 5831271937 ЗНЦ 49.22.25-2-200Т-4.1 | 5831271938 ЗНЦ 52.22.25-2-200Т-4.1 | 5831271939 ЗНЦ 55.22.25-2-200Т-4.1 | 5831271940 ЗНЦ 43.22.25-2-200Т-1.4 | 5831271941 ЗНЦ 46.22.25-2-200Т-1.4 | 5831271942 ЗНЦ 49.22.25-2-200Т-1.4 | 5831271943 ЗНЦ 52.22.25-2-200Т-1.4 | 5831271944 ЗНЦ 55.22.25-2-200Т-1.4 | 5831271945 ЗНЦ 10.22.30-2-200Т-8.8 | 5831271946 ЗНЦ 13.22.30-2-200Т-8.8 | 5831271947 ЗНЦ 16.22.30-2-200Т-8.8 | 5831271948 ЗНЦ 10.22.35-2-200Т-8.8 | 5831271949 ЗНЦ 13.22.35-2-200Т-8.8 | 5831271950 ЗНЦ 16.22.35-2-200Т-8.8 | | |
| 1 | Изделия арматурные | | | | | | | | | | | | | | | | |
| 2 | Арматура стержневая класса А-I, ГОСТ 5781-82 | | | | | | | | | | | | | | | | |
| 3 | Ø 6, | кг | 0934 0000 1100 1010 | 166 | 0,24 | 0,24 | 0,24 | 0,24 | 0,24 | 0,24 | 0,24 | 0,24 | 0,48 | 0,48 | 0,48 | 0,48 | 0,48 | 0,48 |
| 4 | Ø 8, | кг | 0934 0000 1100 1010 | 166 | 0,18 | 0,18 | 0,18 | 0,18 | 0,18 | 0,18 | 0,18 | 0,18 | 0,18 | 0,18 | 0,18 | 0,18 | 0,18 | 0,18 |
| 5 | Ø 12, | кг | 0933 0000 1100 1010 | 166 | 1,74 | 1,74 | 1,74 | 1,74 | 1,74 | 1,74 | 1,74 | 1,74 | 1,16 | 1,16 | 1,16 | 1,16 | 1,16 | 1,16 |
| 6 | Арматура стержневая класса $A_{с}$-II, ГОСТ 5781-82 | | | | | | | | | | | | | | | | |
| 7 | Ø 12, | кг | 0933 2705 1100 1022 | 166 | | | | 2,14 | | | | | 1,82 | 1,82 | 1,82 | 1,82 | 1,82 | 1,82 |
| 8 | Ø 14, | кг | 0933 2705 1100 1022 | 166 | 3,40 | 3,40 | 3,40 | | 3,40 | 3,40 | 3,40 | 3,40 | | | | | | |
| 9 | Арматура стержневая класса А-III ГОСТ 5781-82 | | | | | | | | | | | | | | | | |
| 10 | Ø 6, | кг | 0934 0000 1100 1030 | 166 | 9,66 | 9,66 | 11,04 | 8,28 | 8,28 | 9,66 | 9,66 | 11,04 | 2,76 | 2,76 | 4,14 | 2,76 | 2,76 | 4,14 |
| 11 | Ø 8, | кг | 0934 0000 1100 1030 | 166 | 12,50 | 13,30 | 14,14 | 10,84 | 11,69 | 12,50 | 13,30 | 14,74 | 0,38 | 0,50 | 0,62 | 0,38 | 0,50 | 0,62 |
| 12 | Арматура проволочная класса $B_{р}$-I ГОСТ 6727-80 | | | | | | | | | | | | | | | | |
| 13 | Ø 4, | кг | 1213 0000 8183 0110 | 166 | 18,90 | 19,89 | 21,22 | 16,19 | 17,57 | 18,90 | 19,89 | 21,22 | 3,76 | 4,87 | 6,16 | 4,06 | 5,20 | 6,62 |
| 14 | Изделия закладные | | | | | | | | | | | | | | | | |
| 15 | Прокат марки ВСт3кп2, ГОСТ 535-79 | | | | | | | | | | | | | | | | |
| 16 | Полоса 4×50, ГОСТ 103-76, | кг | 0932 1124 1310 0800 | 166 | 1,00 | 1,00 | 1,00 | 1,00 | 1,00 | 1,00 | 1,00 | 1,00 | 1,00 | 1,00 | 1,00 | 1,00 | 1,00 | 1,00 |
| 17 | Итого стали арматурной, | кг | | 166 | 46,6 | 48,4 | 52,0 | 39,6 | 43,1 | 46,1 | 48,4 | 52,0 | 10,5 | 11,8 | 14,5 | 10,8 | 12,1 | 15,0 |
| 18 | Итого проката, | кг | | 166 | 1,00 | 1,00 | 1,00 | 1,00 | 1,00 | 1,00 | 1,00 | 1,00 | 1,00 | 1,00 | 1,00 | 1,00 | 1,00 | 1,00 |
| 19 | Итого стали в натуральной массе, | кг | | 166 | 47,6 | 49,4 | 53,0 | 40,6 | 44,1 | 47,6 | 49,4 | 53,0 | 11,5 | 12,8 | 15,5 | 11,8 | 13,1 | 16,0 |
| 20 | в том числе по укрупненному сортаменту: | | | | | | | | | | | | | | | | |
| 21 | сталь среднесортная, | кг | 0932 1124 1310 0800 | 166 | 1,00 | 1,00 | 1,00 | 1,00 | 1,00 | 1,00 | 1,00 | 1,00 | 1,00 | 1,00 | 1,00 | 1,00 | 1,00 | 1,00 |

Инв. № подл. | Подпись и дата | Взам. инв. №

| N строки | Наименование материала и единицы измерения | Код материала | Код ед. изм. | Код и марка изделия, количество на марку | | | | | | | | | | | | | | |
|---|---|---|---|---|---|---|---|---|---|---|---|---|---|---|---|---|---|---|
| | | | | 583 127 1937 ЗНЦ 49.22.25-200Т-4.1 | 583 127 1938 ЗНЦ 52.22.25-200Т-4.1 | 583 127 1939 ЗНЦ 55.22.25-200Т-4.1 | 583 127 1940 ЗНЦ 43.22.25-200Т-1.4 | 583 127 1941 ЗНЦ 46.22.25-200Т-1.4 | 583 127 1942 ЗНЦ 49.22.25-200Т-1.4 | 583 127 1943 ЗНЦ 52.22.25-200Т-1.4 | 583 127 1944 ЗНЦ 55.22.25-200Т-1.4 | 583 127 1945 ЗНЦ 40.22.30-200Т-8.8 | 583 127 1946 ЗНЦ 43.22.30-200Т-8.8 | 583 127 1947 ЗНЦ 46.22.30-200Т-8.8 | 583 127 1948 ЗНЦ 40.22.35-200Т-8.8 | 583 127 1949 ЗНЦ 43.22.35-200Т-8.8 | 583 127 1950 ЗНЦ 46.22.35-200Т-8.8 | | |
| 1 | Сталь мелкосортная, кг | 0933 0000 1100 1010 | 166 | 5,14 | 5,14 | 5,14 | 3,88 | 5,14 | 5,14 | 5,14 | 5,14 | 2,98 | 2,98 | 2,98 | 2,98 | 2,98 | 2,98 | |
| 2 | | 0933 2705 1100 1022 | | | | | | | | | | | | | | | | |
| 3 | Катанка, кг | 0934 0000 1100 1010 | 166 | 22,58 | 23,38 | 25,60 | 19,50 | 20,39 | 22,58 | 23,38 | 26,20 | 3,80 | 3,92 | 5,42 | 3,80 | 3,92 | 5,42 | |
| 4 | | 0934 0000 1100 1030 | | | | | | | | | | | | | | | | |
| 5 | Металлоизделия промышленного назначения, кг | 1213 0000 8183 0110 | 166 | 18,90 | 19,89 | 21,22 | 16,19 | 17,57 | 18,90 | 19,89 | 21,22 | 3,76 | 4,87 | 6,16 | 4,06 | 5,20 | 6,62 | |
| 6 | Итого стали, приведенной к классу А-I, кг | | 166 | 66,2 | 68,3 | 73,5 | 55,8 | 58,7 | 66,2 | 68,2 | 73,5 | 14,0 | 15,9 | 19,8 | 14,5 | 16,3 | 20,5 | |
| 7 | то же к стали ВСт3, кг | | 166 | 1,00 | 1,00 | 1,00 | 1,00 | 1,00 | 1,00 | 1,00 | 1,00 | 1,00 | 1,00 | 1,00 | 1,00 | 1,00 | 1,00 | |
| 8 | Бетон марки М200, $м^3$ | 57 4512 1154 | 113 | 1,88 | 2,00 | 2,12 | 1,64 | 1,76 | 1,88 | 2,00 | 2,12 | 0,50 | 0,66 | 0,83 | 0,55 | 0,71 | 0,89 | |
| 9 | Портландцемент марки М400, т | 57 3112 0001 | 168 | 0,56 | 0,59 | 0,62 | 0,48 | 0,52 | 0,56 | 0,59 | 0,62 | 0,15 | 0,20 | 0,24 | 0,16 | 0,21 | 0,26 | |
| 10 | Пенопласт ПСБ-С М25 | | | | | | | | | | | | | | | | | |
| 11 | ГОСТ 15588-70, толщ. 25, $м^3$ | | 113 | 0,20 | 0,22 | 0,24 | 0,18 | 0,19 | 0,20 | 0,22 | 0,24 | 0,06 | 0,07 | 0,08 | | | | |
| 12 | толщ. 50, $м^3$ | | 113 | | | | | | | | | | | | 0,08 | 0,11 | 0,13 | |
| 13 | Плиты фибролитовые М300 | | | | | | | | | | | | | | | | | |
| 14 | ГОСТ 8928-81, толщ. 50, $м^3$ | | 113 | 0,42 | 0,45 | 0,47 | 0,36 | 0,40 | 0,42 | 0,45 | 0,47 | 0,05 | 0,08 | 0,10 | | | | |
| 15 | толщ. 75, $м^3$ | | 113 | | | | | | | | | | | | 0,08 | 0,12 | 0,15 | |

gost.e-ecolog.ru