ТИПОВЫЕ КОНСТРУКЦИИ, ИЗДЕЛИЯ И УЗЛЫ ЗДАНИЙ И СООРУЖЕНИЙ

СЕРИЯ 1.117-12 с

ПАНЕЛИ НАРУЖНЫХ ЦОКОЛЬНЫХ СТЕН

ОДНОРЯДНОЙ РАЗРЕЗКИ ТРЕХСЛОЙНЫЕ ЖЕЛЕЗОБЕТОННЫЕ С ЖЕСТКИМИ СВЯЗЯМИ ДЛЯ КРУПНОПАНЕЛЬНЫХ ЖИЛЫХ ЗДАНИЙ НА ЛЕНТОЧНЫХ ФУНДАМЕНТАХ С ШАГОМ ПОПЕРЕЧНЫХ СТЕН 2.4÷3.6 м ДЛЯ СТРОИТЕЛЬСТВА В СЕЙСМИЧЕСКИХ РАЙОНАХ

ВЫПУСК 2-2

АРМАТУРНЫЕ ИЗДЕЛИЯ И ЗАКЛАДНЫЕ ДЕТАЛИ ПАНЕЛЕЙ ВЫСОТОЙ 2780 мм, ТОЛЩИНОЙ 250 мм (С НЕСУЩИМ ВНУТРЕННИМ СЛОЕМ 160 мм)

РАБОЧИЕ ЧЕРТЕЖИ

16882
ЦЕНА 0-84

gost.e-ecolog.ru

ТИПОВЫЕ КОНСТРУКЦИИ, ИЗДЕЛИЯ И УЗЛЫ ЗДАНИЙ И СООРУЖЕНИЙ

СЕРИЯ 1.117-12 с

ПАНЕЛИ НАРУЖНЫХ ЦОКОЛЬНЫХ СТЕН

ОДНОРЯДНОЙ РАЗРЕЗКИ ТРЕХСЛОЙНЫЕ ЖЕЛЕЗОБЕТОННЫЕ С ЖЕСТКИМИ СВЯЗЯМИ ДЛЯ КРУПНОПАНЕЛЬНЫХ ЖИЛЫХ ЗДАНИЙ НА ЛЕНТОЧНЫХ ФУНДАМЕНТАХ С ШАГОМ ПОПЕРЕЧНЫХ СТЕН 2.4÷3.6 м ДЛЯ СТРОИТЕЛЬСТВА В СЕЙСМИЧЕСКИХ РАЙОНАХ

ВЫПУСК 2-2

АРМАТУРНЫЕ ИЗДЕЛИЯ И ЗАКЛАДНЫЕ ДЕТАЛИ ПАНЕЛЕЙ ВЫСОТОЙ 2780 мм, ТОЛЩИНОЙ 250 мм (С НЕСУЩИМ ВНУТРЕННИМ СЛОЕМ 160 мм)

РАБОЧИЕ ЧЕРТЕЖИ

РАЗРАБОТАНЫ ЦНИИЭП ЖИЛИЩА ГОСУДАРСТВЕННОГО КОМИТЕТА ПО ГРАЖДАНСКОМУ СТРОИТЕЛЬСТВУ И АРХИТЕКТУРЕ ПРИ ГОССТРОЕ СССР СОВМЕСТНО С ЦНИИСК им. В. А. КУЧЕРЕНКО

ЦНИИЭП ЖИЛИЩА

Рук отделения проектных работ А. Криппа
Гл инженер отделения Н. Дыховичная
Гл. конструктор отделения Б. Смирнов
Нач. отдела конструкций Л. Балановский
Гл. инженер каталога Н. Росинский
Гл. инженер проекта Н. Клепикова

ЦНИИСК им В.А КУЧЕРЕНКО

Зам. директора С. Поляков
Зав. лабораторией А. Черкашин
Ст. инженер В. Подгорный

УТВЕРЖДЕНЫ И ВВЕДЕНЫ В ДЕЙСТВИЕ ГОСУДАРСТВЕННЫМ КОМИТЕТОМ ПО ГРАЖДАНСКОМУ СТРОИТЕЛЬСТВУ И АРХИТЕКТУРЕ ПРИ ГОССТРОЕ СССР с 1.09.80г ПРИКАЗ № 204 от 4.08.80г.

СОГЛАСОВАНО: Гипростроммаш
Гл инженер института Н Гузенко

ЦПИИЭП жилища
ВЗАМЕН
ПРОВЕРИЛ В. Бинчук
ИНЖЕНЕР

Наименование чертежей	№№ листов	№№ страниц
Содержание	Ic	2
Пояснительная записка	Iп; 2п	3;4
Каркасы КЦI; КЦ 2I+ КЦ 23; КЦ3+КЦI0; КЦ3д+КЦI0д	I	5
Каркасы КЦII+КЦI5; КЦI8+КЦ20	2	6
Каркасы КЦI2-I+КЦI4-I, КЦI2д-I+КЦI4д-I КЦI2-2+КЦI4-2; КЦI6; КЦI7	3	7
Сетки СЦI + СЦII	4	8
Сетки СЦI2 + СЦI7	5	9
Сетки СЦI8-СЦ20, СЦI8д +СЦ20д; СЦ2I	6	I0
Сетки СЦI0I.5 + СЦIII.5	7	II
Сетки СЦII2.5 + СЦII4.5; СЦII2.5-I+СЦII4.5-I	8	I2
Сетки СЦI0I.6 + СЦIII.6	9	I3
Сетки СЦII2.6 + СЦII4.6; СЦII2.6-I+СЦII4.6-I	I0	I4
Сетки ПСЦI+ПСЦI8; ПСЦ2I+ПСЦ23	II	I5
Сетки ПСЦI9; ПСЦ20; ПСЦI0I	I2	I6
Петли строповочные ПЦI+ПЦ6; ПЦIд+ПЦ6д, гнутые стержни АЦI.2; АЦI.2а; АЦ2.2; АЦ2д.2	I3	I7
Гнутые стержни АЦ6.I+АЦ6.4, АЦ6.Iд+АЦ6.4д, АЦ7.I+АЦ7.4	I4	I8
Гнутые стержни АЦ8.I+АЦ8.4; АЦ9.I; АЦ9.2	I5	I9
Гнутый стержень АЦI0; Закладные детали МЦI, МЦ2; Отдельные стержни ТЦI;ТЦ2;ТЦ5.I+ТЦ5.3;ТЦ6.I+ТЦ9.I;ТЦ6.2+ТЦ9.2; ТЦ6.3+ТЦ9.3	I6	20

I. Содержание выпуска

В настоящем выпуске приведены чертежи, предназначенные для изготовления арматурных изделий и закладных деталей, из которых комплектуются арматурные блоки, армирующие несущие слои цокольных панелей, и сеток армирования наружного слоя.

Схемы армирования наружного слоя панелей приведены в выпусках I-I, I-2, арматурные блоки и их детали – в выпуске 3-I, детали армирования панелей- в выпуске 0-I настоящей серии.

Идентичность армирования панелей различных типов позволила унифицировать арматурные изделия. Все они делятся на несколько групп, объединяющих изделия по назначению, параметрам поперечного сечения и принятым характеристикам стержней.

Внутри большинства групп изделия отличаются только длинами, что позволяет получать их путем разрезки условно бесконечной ленты определенного поперечного сечения, изготовляемой на автоматической контактно-сварочной машине. Изделия, входящие в такую группу, имеют одинаковые буквенные обозначения и сквозную цифровую нумерацию, на них выполнен один (в пределах листа) эскиз.

Изделия настоящего выпуска делятся на следующие группы:

I. Вертикальные каркасы КЦ, устанавливаемые у боковых торцов и в теле панелей;

2. Горизонтальные каркасы КЦ3+КЦ4, устанавливаемые в верхней и нижней части панелей;

3. Горизонтальные каркасы КЦ2, армирующие надпроемные перемычки в панелях с оконными проемами.

4. Горизонтальные каркасы КЦ5, обрамляющие продух.

5. Каркасы КЦ6+КЦ7, армирующие горизонтальные и вертикальные плоскости проемов в панелях с проемами.

6. Горизонтальные каркасы КЦ8+КЦ20, устанавливаемые в верхней и нижней части панелей с оконным проемом.

Все каркасы относятся к армированию внутреннего слоя и входят в состав арматурных блоков.

7. Сетки наружного слоя СЦ+СЦ2I, армирующие фасадную плоскость панелей.

8. Гнутые сетки наружного слоя ПСЦ+ПСЦ8, армирующие гребни панелей.

9. Гнутые сетки наружного слоя ПСЦ9; ПСЦ20, армирующие характерные торцы панелей групп ЦТ1 и ЦТ4.

I0. Гнутые сетки наружного слоя ПСЦ2I–ПСЦ23, армирующие верхнюю часть и гребень панелей с оконным проемом.

Все вышеупомянутые сетки устанавливаются в панели после бетонирования внутреннего слоя и укладки плит утеплителя.

II. Сетки СЦ10I+СЦ114, армирующие внутренний несущий слой панелей.

I2. Гнутая сетка ПСЦ10I, армирующая внутренний слой характерных торцов панелей ЦТ1 и ЦТ4.

Сетки с сотыми номерами относятся к армированию внутреннего слоя панелей и входят в состав арматурных блоков.

I3. Гнутые стержни АЦ.I+АЦ 2.2 – горизонтальные выпуски.

I4. Гнутые стержни АЦ6+АЦ9 – вертикальные выпуски.

I5. Петли строповочные ПЦ1+ПЦ6.

I6. Закладные детали МЦ1, МЦ2, армирующие шпоночные выступы по верхней и нижней граням панелей.

Гнутые стержни, петли строповочные и закладные детали МЦ1 или МЦ2 временно закрепляются на арматурных блоках (в проектное положение фиксируются после установки в форму).

I7. Отдельные вертикальные стержни ТЦ1 привариваются к каркасам КЦ1 при сборке арматурного блока и служат для крепления и фиксации сеток наружного слоя.

I8. Отдельные вертикальные стержни ТЦ2, обрамляющие продух и привариваемые к сетке второго слоя армирования внутреннего слоя.

I9. Отдельные горизонтальные гнутые стержни АЦ10, скрепляющие в пределах обрамления продуха сетки первого и второго слоя армирования внутреннего слоя и сетку наружного слоя.

20. Отдельные вертикальные стержни ТЦ9, отдельные горизонтальные стержни ТЦ6, ТЦ7, ТЦ9, привариваемые к сеткам внутреннего слоя и обрамляющие проем в панелях с оконным проемом.

Все перечисленные отдельные стержни входят в состав арматурных блоков.

2I. Отдельные вертикальные стержни ТЦ5, устанавливаемые в несущий слой панелей в форме.

Конкретные длины арматурных изделий определены в зависимости от размеров и конфигураций панелей и конструктивного решения унифицированных деталей армирования панелей.

2. Изготовление изделий и применяемые материалы

Все изготовляемые по настоящему выпуску изделия должны отвечать требованиям ГОСТ I0922-75 и ГОСТ I4098-68.

Значительная унификация параметров арматурных изделий позволяет изготовлять их при помощи точечной сварки на автоматизированной линии 7728/2 с машиной МТМ-09 или линии типа И-2И, разработанной Индустройпроектом, или линии 7728-3, разработанной на базе МТМК-3хI00, а также подобных линиях.

Для удобства приварки стержня ТIЦ к каркасу КЦ при сборке арматурного блока допускается изготовлять каркасы КЦ с отгибом свободных концов поперечных стержней; при этом проектное положение привариваемого стержня должно сохраняться.

Арматурная сталь принята в соответствии с СНиП I-В.4-62 и сокращенным сортаментом в соответствии с письмом Госгражданстроя № 6-804 от II.IX.70 г. Арматура каркасов и сеток принята из стали классов А-Ш и В-I, горизонтальные выпуски - из стали А-I, вертикальные - из стали А-Ш.

Петли строповочные следует выполнять только из горячекатаной стали класса А-I марок ВСт.3 сп.2, ВСт.3 сп.2 по ГОСТ 380-71* (последняя для температур при монтаже не ниже -40°С).

3. Маркировка изделий

Принятая в настоящей серии маркировка изделий ориентирована на комплектацию их по технологическим признакам.

Плоские каркасы обозначены буквами КЦ, где "Ц" характеризует принадлежность их и всех последующих видов изделий к конструкциям цокольных наружных стен.

Плоские сетки обозначены буквами СЦ.

Пространственные сетки, получаемые при помощи сгибания плоских сеток, обозначены буквами ПСЦ.

Гнутые стержни различного назначения обозначены буквами АЦ. Исключение составляют гнутые стержни, применяемые для строповки (петли строповочные) панелей и обозначаемые буквами ПЦ.

Закладные детали обозначены буквами МЦ; эти изделия включают в себя элементы, изготовляемые из сортового проката.

Нумерация в пределах основных видов изделий (каркасы, сетки, гнутые сетки, петли, стержни, гнутые стержни, закладные детали) принята сквозная.

Маркировка элементов арматурных изделий (заготовок) принята несквозная, т.е. в каждом изделии они маркируются, начиная с I, за исключением изделий, помещенных на одном листе и не имеющих единого эскиза.

В связи с тем, что панели цокольных стен запроектированы для восприятия большого диапазона усилий, для них предусмотрены арматурные изделия и закладные детали с различными прочностными характеристиками.

Для таких изделий принята следующая система маркировки: первая цифра, стоящая после буквенного обозначения, характеризует габариты арматурного изделия, вторая цифра, стоящая после точки, характеризует изменение диаметра и шагов.

Так, цифровой индекс для сеток:

5 - обозначает размер ячейки I00х200 и диаметр стержней Ø5ВI

6 - " " " 200х200 " " Ø6АШ

- для вертикальных выпусков; для продольных стержней каркасов, армирующих перемычку в панелях с оконным проемом; для отдельных стержней, входящих в арматурные блоки:

I - обозначает Ø I0АШ

2 - " Ø I2АШ

3 - " Ø I4АШ

4 - " Ø I6АШ

- для отдельных стержней, устанавливаемых в форме (для панелей группы ЦТI)

I - обозначает Ø I6 АШ

2 - " Ø I8 АШ

3 - " Ø 20 АШ

Зеркальные изделия имеют индекс "Л" (левая).

КЦ 1

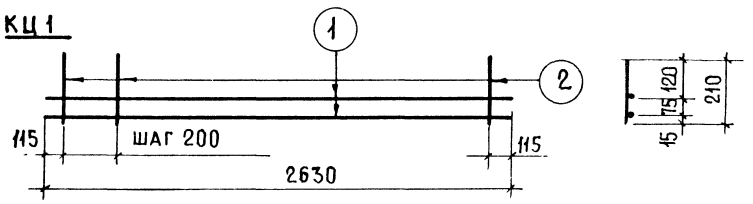

КЦ 3 — КЦ 5
КЦ 3л — КЦ 5л
КЦ 6 — КЦ 10
КЦ 6л — КЦ 10л

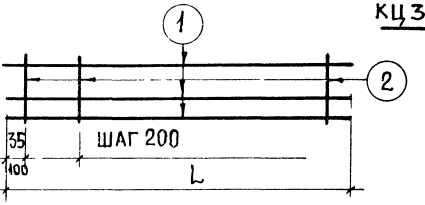

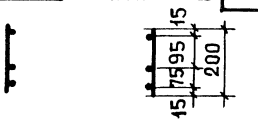

КЦ 2

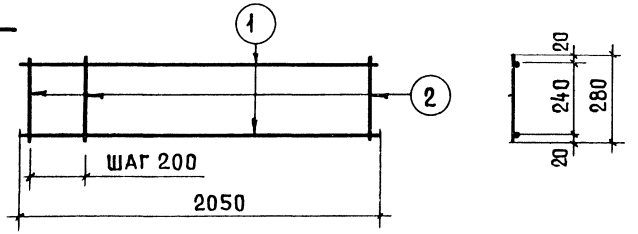

СПЕЦИФИКАЦИЯ						ВЫБОРКА			
АРМАТУРНОЕ ИЗДЕЛИЕ	№, МАРКА ЭЛЕМЕНТА	ДИАМЕТР, мм	КЛАСС СТАЛИ	ДЛИНА, мм	КОЛИЧ. ШТ.	ДИАМЕТР, мм	КЛАСС СТАЛИ	ОБЩАЯ ДЛИНА, м	ОБЩАЯ МАССА, кг
КЦ 1	1	5	BI	2630	2	5	BI	5.26	0.81
	2	4	BI	210	13	4	BI	2.23	0.22
								ИТОГО	1.03
КЦ 2.1	1	10	AIII	2050	2	10	AIII	4.10	2.53
	2	5	BI	280	11	5	BI	3.08	0.47
								ИТОГО	3.00
КЦ 2.2	1	12	AIII	2050	2	12	AIII	4.10	3.64
	2	5	BI	280	11	5	BI	3.08	0.47
								ИТОГО	4.11
КЦ 2.3	1	14	AIII	2050	2	14	AIII	4.10	4.95
	2	5	BI	280	11	5	BI	3.08	0.47
								ИТОГО	5.42

СПЕЦИФИКАЦИЯ						ВЫБОРКА			
АРМАТУРНОЕ ИЗДЕЛИЕ	№, МАРКА ЭЛЕМЕНТА	ДИАМЕТР, мм	КЛАСС СТАЛИ	ДЛИНА, мм	КОЛИЧ. ШТ.	ДИАМЕТР, мм	КЛАСС СТАЛИ	ОБЩАЯ ДЛИНА, м	ОБЩАЯ МАССА, кг
КЦ 3 КЦ 3л	1	5	BI	560	3	5	BI	1.68	0.26
	2	4	BI	200	3	4	BI	0.60	0.06
								ИТОГО	0.32
КЦ 4 КЦ 4л	1	5	BI	1160	3	5	BI	3.48	0.54
	2	4	BI	200	6	4	BI	1.20	0.12
								ИТОГО	0.66
КЦ 5 КЦ 5л	1	5	BI	1760	3	5	BI	5.28	0.81
	2	4	BI	200	9	4	BI	1.80	0.18
								ИТОГО	0 99
КЦ 6 КЦ 6л	1	5	BI	3150	3	5	BI	9 45	1.46
	2	4	BI	200	16	4	BI	3.20	0.31
								ИТОГО	1.77
КЦ 7 КЦ 7л	1	5	BI	3750	3	5	BI	11.25	1.73
	2	4	BI	200	19	4	BI	3.80	0.37
								ИТОГО	2.10
КЦ 8 КЦ 8л	1	5	BI	4350	3	5	BI	13.05	2.01
	2	4	BI	200	22	4	BI	4.40	0.43
								ИТОГО	2.44
КЦ 9 КЦ 9л	1	5	BI	4950	3	5	BI	14.85	2.39
	2	4	BI	200	25	4	BI	5 00	0.49
								ИТОГО	2.88
КЦ 10 КЦ 10л	1	5	BI	5550	3	5	BI	16.65	2.56
	2	4	BI	200	28	4	BI	5.60	0.53
								ИТОГО	3.09

КЦ 11 ÷ КЦ 14

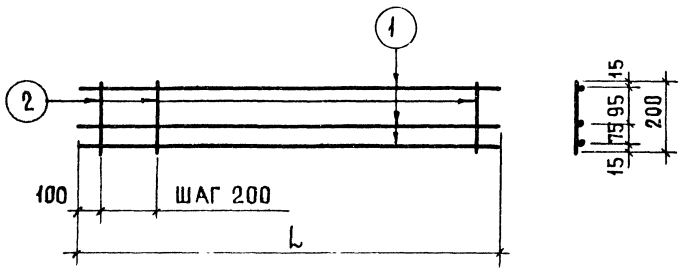

СПЕЦИФИКАЦИЯ						ВЫБОРКА			
АРМАТУРНОЕ ИЗДЕЛИЕ	№, МАРКА ЭЛЕМЕНТА	ДИАМЕТР, ММ	КЛАСС СТАЛИ	ДЛИНА, ММ	КОЛИЧ. ШТ.	ДИАМЕТР, ММ	КЛАСС СТАЛИ	ОБЩАЯ ДЛИНА, М	ОБЩАЯ МАССА, Кг
КЦ 11	1	5	BI	1450	3	5	BI	4.35	0.67
	2	4	BI	200	7	4	BI	1.40	0 14
								ИТОГО	0.81
КЦ 12	1	5	BI	2050	3	5	BI	6.15	0 95
	2	4	BI	200	10	4	BI	2.00	0.20
								ИТОГО	1 15
КЦ 13	1	5	BI	2650	3	5	BI	7.95	1 22
	2	4	BI	200	13	4	BI	2.60	0.24
								ИТОГО	1.46
КЦ 14	1	5	BI	3250	3	5	BI	9.75	1 50
	2	4	BI	200	16	4	BI	3.20	0.31
								ИТОГО	1.81

КЦ 15

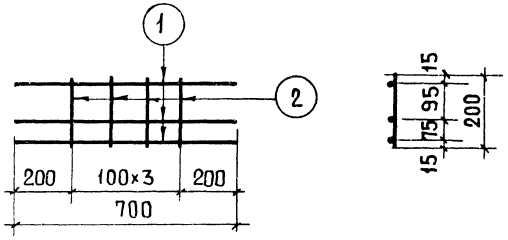

СПЕЦИФИКАЦИЯ						ВЫБОРКА			
АРМАТУРНОЕ ИЗДЕЛИЕ	№, МАРКА ЭЛЕМЕНТА	ДИАМЕТР, ММ	КЛАСС СТАЛИ	ДЛИНА, ММ	КОЛИЧ. ШТ.	ДИАМЕТР, ММ	КЛАСС СТАЛИ	ОБЩАЯ ДЛИНА, М	ОБЩАЯ МАССА, Кг
КЦ 15	1	5	BI	700	3	5	BI	2.10	0.32
	2	4	BI	200	4	4	BI	0 80	0.08
								ИТОГО	0.40

КЦ 18 ÷ КЦ 20

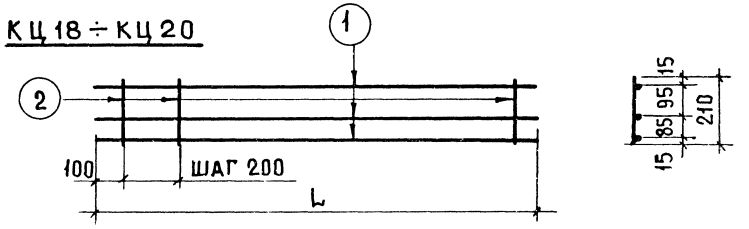

КЦ 18	1	5	BI	2050	3	5	BI	6.15	0 94
	2	4	BI	210	10	4	BI	2.10	0.21
								ИТОГО	1.15
КЦ 19	1	5	BI	2650	3	5	BI	7.95	1.22
	2	4	BI	210	13	4	BI	2.73	0.27
								ИТОГО	1.49
КЦ 20	1	5	BI	3250	3	5	BI	9.75	1.50
	2	4	BI	210	16	4	BI	3 36	0.33
								ИТОГО	1.83

ЦНИИЭП ЖИЛИЩА | ТЕХНИК | Л. НИКУЛОЧКИНА | ПРОВЕРИЛ | Рук группы | Л. ГОРЛОВА | ВЗАМЕН

ТК 1978

КАРКАСЫ КЦ 11 ÷ КЦ 15; КЦ 18 ÷ КЦ 20

СЕРИЯ 1 117-12с | ВЫПУСК 2-2 | ЛИСТ 2

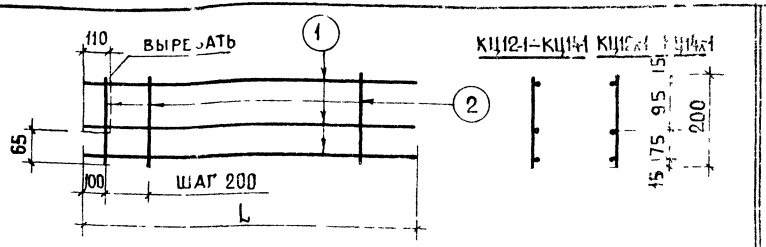

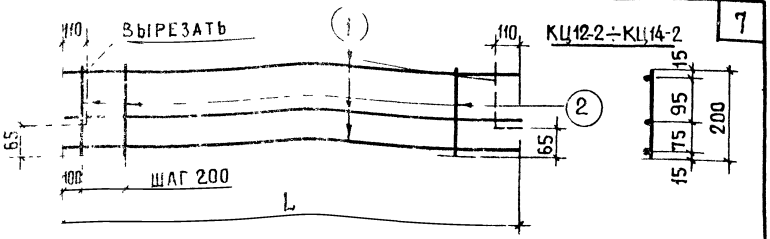

СПЕЦИФИКАЦИЯ

Арматурное изделие	№ элемента	Марка	Диаметр, мм	Класс стали	Длина, мм	Кол-во шт	Диаметр, мм	Класс стали	Общая длина, м	Общая масса, кг
КЦ 12-1 КЦ 12к-1	1	5	BI	2050	3	5	BI	6.15	0.95
	2	4	BI	200	10	4	BI	2.00	0.20
								итого	1.15
КЦ 13-1 КЦ 13к-1	1	5	BI	2650	3	5	BI	7.95	1.22
	2	4	BI	200	13	4	BI	2.60	0.24
								итого	1.46
КЦ 14-1 КЦ 14к-1	1	5	BI	3250	3	5	BI	9.75	1.50
	2	4	BI	200	16	4	BI	3.20	0.31
								итого	1.81

СПЕЦИФИКАЦИЯ

Арматурное изделие	№ элемента	Марка	Диаметр, мм	Класс стали	Длина, мм	Кол-во шт.	Диаметр, мм	Класс стали	Общая длина, м	Общая масса, кг
КЦ 12-2	1	5	BI	2050	3	5	BI	6.15	0.95
	2	4	BI	200	10	4	BI	2.00	0.20
								итого	1.15
КЦ 13-2	1	5	BI	4650	3	5	BI	7.95	1.22
	2	4	BI	200	13	4	BI	2.60	0.24
								итого	1.46
КЦ 14-2	1	5	BI	3250	3	5	BI	9.75	1.50
	2	4	BI	200	16	4	BI	3.20	0.31
								итого	1.81

КЦ 16

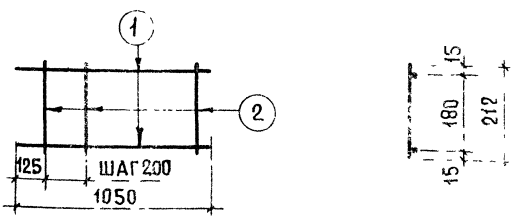

КЦ 16	1	5	BI	1050	2	5	BI	2.10	0.32
	2	4	BI	210	5	4	BI	1.05	0.10
								итого	0.42

КЦ 17

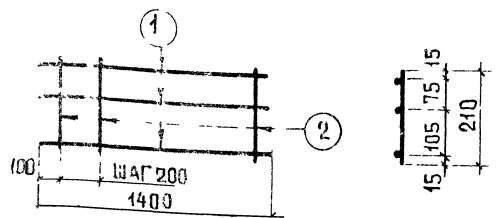

КЦ 17	1	5	BI	1400	3	5	BI	4.20	0.65
	2	4	BI	210	7	4	BI	1.47	0.14
								итого	0.79

ТК 1978

Каркасы КЦ12-1–КЦ14-1, КЦ12к-1–КЦ14к-1; КЦ12-2–КЦ14-2; КЦ16, КЦ17

Серия 1.117-12с.
Выпуск 2-2
Лист 3

СЦ 1 ÷ СЦ 10

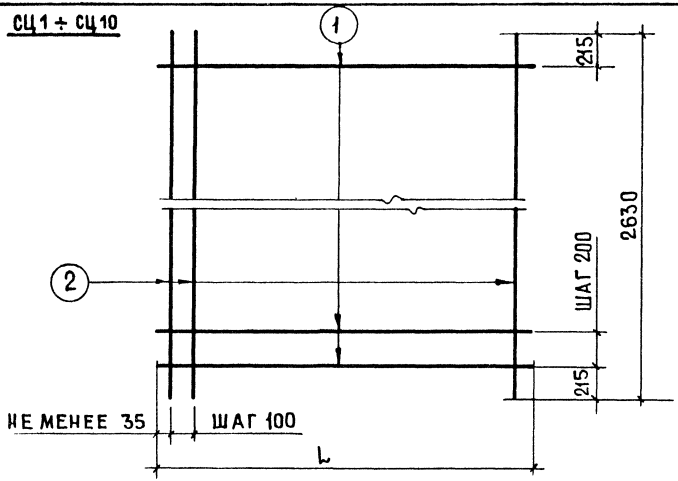

СПЕЦИФИКАЦИЯ						ВЫБОРКА			
АРМАТУРНОЕ ИЗДЕЛИЕ	№; МАРКА ЭЛЕМЕНТА	ДИАМЕТР, мм	КЛАСС СТАЛИ	ДЛИНА, мм	КОЛ-ВО ШТ.	ДИАМЕТР, мм	КЛАСС СТАЛИ	ОБЩАЯ ДЛИНА, м	ОБЩАЯ МАССА, кг
СЦ 1	1	4	BI	730	12	4	B-I	27.17	2.69
	2	4	BI	2630	7				
СЦ 2	1	4	BI	1030	12	4	B-I	38.66	3.82
	2	4	BI	2630	10				
СЦ 3	1	4	BI	1100	12	4	B-I	42.04	4.12
	2	4	BI	2630	11				
СЦ 4	1	4	BI	1330	12	4	B-I	50.15	4.96
	2	4	BI	2630	13				
СЦ 5	1	4	BI	1700	12	4	B-I	65.11	6.44
	2	4	BI	2630	17				
СЦ 6	1	4	BI	1750	12	4	B-I	68.34	6.77
	2	4	BI	2630	18				

СПЕЦИФИКАЦИЯ						ВЫБОРКА			
АРМАТУРНОЕ ИЗДЕЛИЕ	№; МАРКА ЭЛЕМЕНТА	ДИАМЕТР, мм	КЛАСС СТАЛИ	ДЛИНА, мм	КОЛ-ВО ШТ.	ДИАМЕТР, мм	КЛАСС СТАЛИ	ОБЩАЯ ДЛИНА, м	ОБЩАЯ МАССА, кг
СЦ 7	1	4	BI	2300	12	4	B-I	88.09	8.72
	2	4	BI	2630	23				
СЦ 8	1	4	BI	3690	12	4	B-I	141.39	13.99
	2	4	BI	2630	37				
СЦ 9	1	4	BI	4290	12	4	B-I	164.57	16.29
	2	4	BI	2630	43				
СЦ 10	1	4	BI	4890	12	4	B-I	187.55	18.69
	2	4	BI	2630	49				

СЦ 11

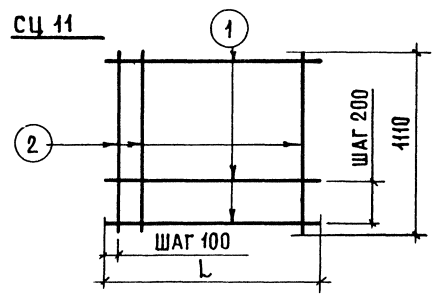

СЦ 11	1	4	BI	1300	6	4	B-I	22.23	2.20
	2	4	BI	1110	13				

ЦНИИЭП ЖИЛИЩА

ГИП Шерешевский

Рук. группы Горлова

Техник Никулочкина

ВЗАМЕН

ПРОВЕРИЛ

ТК 1978

СЕТКИ СЦ1 ÷ СЦ 11

СЕРИЯ 1.117-12с

ВЫПУСК 2-2

ЛИСТ 4

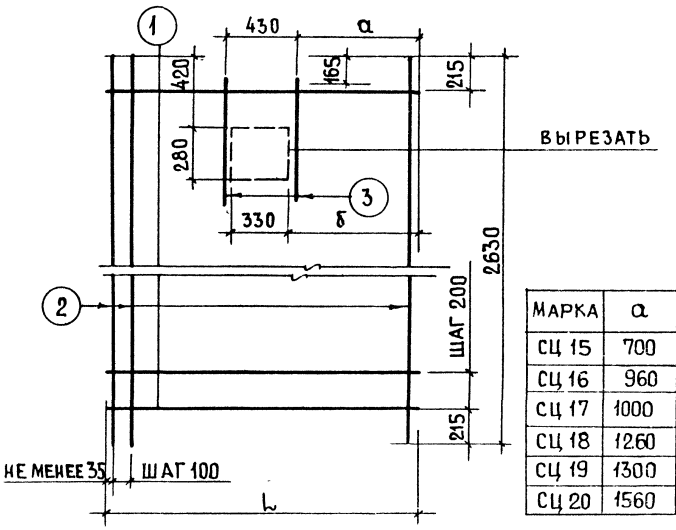

МАРКА	a	б
СЦ 15	700	750
СЦ 16	960	1010
СЦ 17	1000	1050
СЦ 18	1260	1310
СЦ 19	1300	1350
СЦ 20	1560	1610

СПЕЦИФИКАЦИЯ						ВЫБОРКА			
АРМАТУРНОЕ ИЗДЕЛИЕ	№, МАРКА ЭЛЕМЕНТА	ДИАМЕТР, мм	КЛАСС СТАЛИ	ДЛИНА, мм	КОЛ-ВО ШТ.	ДИАМЕТР, мм	КЛАСС СТАЛИ	ОБЩАЯ ДЛИНА, м	ОБЩАЯ МАССА, кг
СЦ 12	1	4	BI	1830	12	4	BI	69.30	6.86
	2	4	BI	2630	18	5	BI	1.40	0.22
	3	5	BI	700	2				
								ИТОГО	7.08
СЦ 13	1	4	BI	2350	12	4	BI	91.32	9.03
	2	4	BI	2630	24	5	BI	1.40	0.22
	3	5	BI	700	2				
								ИТОГО	9.25
СЦ 14	1	4	BI	2430	12	4	BI	92.28	9.14
	2	4	BI	2630	24	5	BI	1.40	0.22
	3	5	BI	700	2				
								ИТОГО	9.36
СЦ 15	1	4	BI	2950	12	4	BI	114.30	11.32
	2	4	BI	2630	30	5	BI	1.40	0.22
	3	5	BI	700	2				
								ИТОГО	11.54
СЦ 16	1	4	BI	3030	12	4	BI	115.26	11.41
	2	4	BI	2630	30	5	BI	1.40	0.22
	3	5	BI	700	2				
								ИТОГО	11.63
СЦ 17	1	4	BI	3550	1	4	BI	137.28	13.59
	2	4	BI	2630	36	5	BI	1.40	0.22
	3	5	BI	700	2				
								ИТОГО	13.81

СЦ 18 ÷ 20

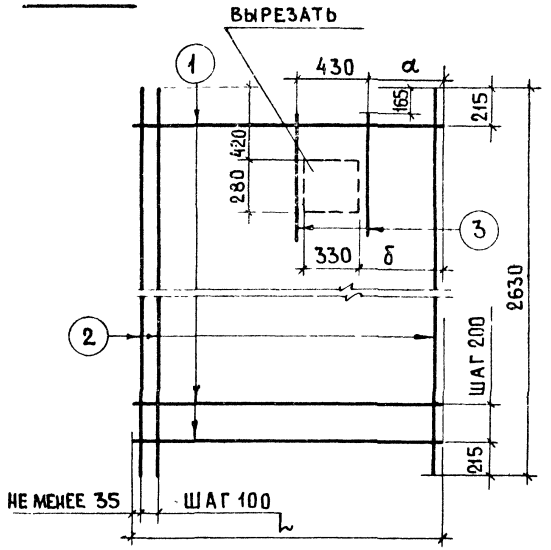

СЦ 18л ÷ СЦ 20л

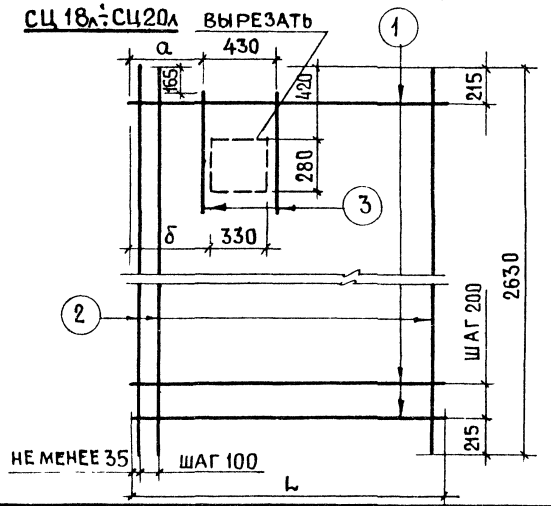

МАРКА	а	б
СЦ 18 СЦ 18л	570	620
СЦ 19 СЦ 19л	870	920
СЦ 20 СЦ 20л	1170	1220

СПЕЦИФИКАЦИЯ						ВЫБОРКА			
АРМАТУРНОЕ ИЗДЕЛИЕ	№, МАРКА ЭЛЕМЕНТА	ДИАМЕТР, ММ	КЛАСС СТАЛИ	ДЛИНА, ММ	КОЛ-ВО ШТ.	ДИАМЕТР, ММ	КЛАСС СТАЛИ	ОБЩАЯ ДЛИНА, М	ОБЩАЯ МАССА, КГ
СЦ 18 СЦ 18л	1	4	ВI	2090	12	4	ВI	80.31	7.95
	2	4	ВI	2630	21	5	ВI	1.40	0.22
	3	5	ВI	700	2				
								ИТОГО	8.17
СЦ 19 СЦ 19л	1	4	ВI	2690	12	4	ВI	103 29	10.23
	2	4	ВI	2630	27	5	ВI	1.40	0.22
	3	5	ВI	700	2				
								ИТОГО	10.45
СЦ 20 СЦ 20л	1	4	ВI	3290	12	4	ВI	126.27	12.50
	2	4	ВI	2630	33	5	ВI	1.40	0.22
	3	5	ВI	700	2				
								ИТОГО	12.72

СЦ 21

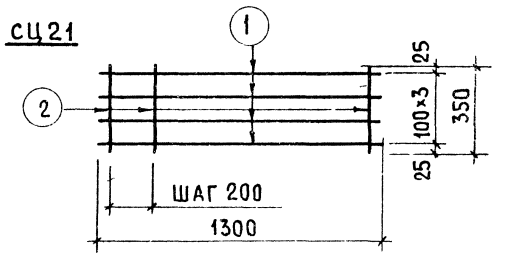

СЦ 21	1	4	ВI	1300	4	4	ВI	7.65	0.76
	2	4	ВI	350	7				

ВЗАМЕН

ПРОВЕРИЛ А. ГОРЛОВА

РУК ГР

ЦИСАР Л. НИКУЛОЧКИНА

СТ. ИНЖЕН ТЕХНИК

ЖИЛИЩА

ТК 1978

СЕТКИ СЦ 18 ÷ СЦ 20 ; СЦ 18л ÷ СЦ 20л ; СЦ 21

СЕРИЯ 1.117-12с

ВЫПУСК 2-2

ЛИСТ 6

СЦ 101.5 ÷ СЦ 110.5

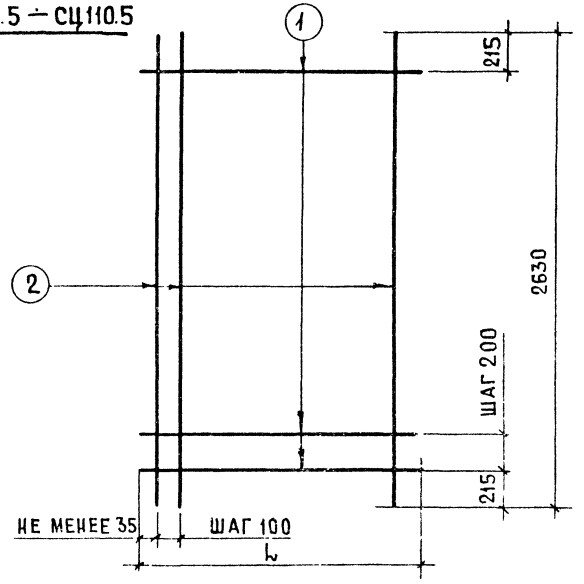

СПЕЦИФИКАЦИЯ						ВЫБОРКА			
АРМАТУРНОЕ ИЗДЕЛИЕ	№, МАРКА ЭЛЕМЕНТА	ДИАМЕТР, мм	КЛАСС СТАЛИ	ДЛИНА, мм	КОЛ-ВО ШТ.	ДИАМЕТР, мм	КЛАСС СТАЛИ	ОБЩАЯ ДЛИНА, м	ОБЩАЯ МАССА, кг
СЦ 101.5	1	5	BI	540	12	5	BI	22.26	3.43
	2	5	BI	2630	6				
СЦ 102.5	1	5	BI	840	12	5	BI	33.75	5.20
	2	5	BI	2630	9				
СЦ 103.5	1	5	BI	1140	12	5	BI	45.24	6.97
	2	5	BI	2630	12				
СЦ 104.5	1	5	BI	1740	12	5	BI	68.22	10.50
	2	5	BI	2630	18				
СЦ 105.5	1	5	BI	1450	12	5	BI	56.85	8.75
	2	5	BI	2630	15				

СПЕЦИФИКАЦИЯ						ВЫБОРКА			
АРМАТУРНОЕ ИЗДЕЛИЕ	№, МАРКА ЭЛЕМЕНТА	ДИАМЕТР, мм	КЛАСС СТАЛИ	ДЛИНА, мм	КОЛ-ВО ШТ.	ДИАМЕТР, мм	КЛАСС СТАЛИ	ОБЩАЯ ДЛИНА, м	ОБЩАЯ МАССА, кг
СЦ 106.5	1	5	BI	3150	12	5	BI	121.96	18.78
	2	5	BI	2630	32				
СЦ 107.5	1	5	BI	3750	12	5	BI	144.94	22.32
	2	5	BI	2630	38				
СЦ 108.5	1	5	BI	4350	12	5	BI	167.92	25.86
	2	5	BI	2630	44				
СЦ 109.5	1	5	BI	4950	12	5	BI	190.9	29.40
	2	5	BI	2630	50				
СЦ 110.5	1	5	BI	5550	12	5	BI	213.88	32.94
	2	5	BI	2630	56				

СЦ 111.5

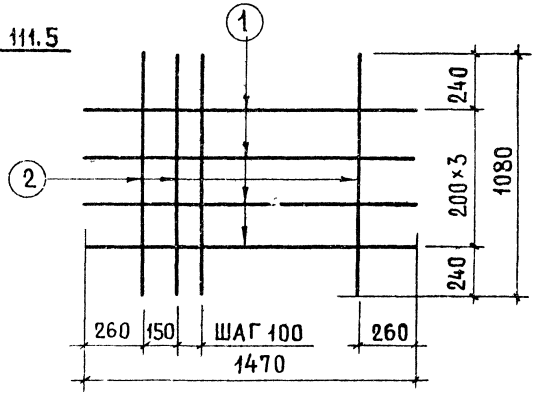

СЦ 111.5	1	5	BI	1470	4	5	BI	16.68	2.57
	2	5	BI	1080	10				

СЦ 112.5–СЦ 114.5

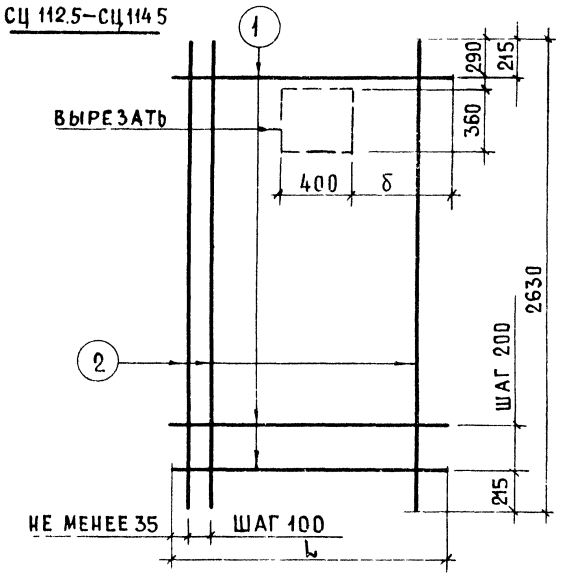

МАРКА	δ
СЦ 112.5	825
СЦ 113.5	1125
СЦ 114.5	1425

СЦ 112.5-1 ÷ СЦ 114.5-1

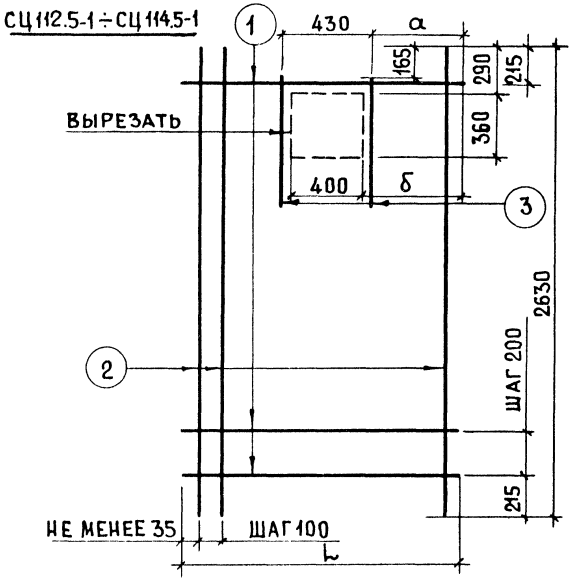

МАРКА	a	δ
СЦ112.5-1	810	825
СЦ113.5-1	1110	1125
СЦ114.5-1	1410	1425

СПЕЦИФИКАЦИЯ

АРМАТУРНОЕ ИЗДЕЛИЕ	№, МАРКА ЭЛЕМЕНТА	ДИАМЕТР, мм	КЛАСС СТАЛИ	ДЛИНА, мм	КОЛ-ВО ШТ.
СЦ 112.5	1	5	BI	2050	12
	2	5	BI	2630	21
СЦ 113.5	1	5	BI	2650	12
	2	5	BI	2630	27
СЦ 114.5	1	5	BI	3250	12
	2	5	BI	2630	33

ВЫБОРКА

ДИАМЕТР, мм	КЛАСС СТАЛИ	ОБЩАЯ ДЛИНА, м	ОБЩАЯ МАССА, кг
5	BI	79.83	12.29
5	BI	102.81	15.83
5	BI	125.79	19.37

СПЕЦИФИКАЦИЯ

АРМАТУРНОЕ ИЗДЕЛИЕ	№, МАРКА ЭЛЕМЕНТА	ДИАМЕТР, мм	КЛАСС СТАЛИ	ДЛИНА, мм	КОЛ-ВО ШТ.
СЦ112.5-1	1	5	BI	2050	12
	2	5	BI	2630	21
	3	5	BI	700	2
СЦ113.5-1	1	5	BI	2650	12
	2	5	BI	2630	27
	3	5	BI	700	2
СЦ114.5-1	1	5	BI	3250	12
	2	5	BI	2630	33
	3	5	BI	700	2

ВЫБОРКА

ДИАМЕТР, мм	КЛАСС СТАЛИ	ОБЩАЯ ДЛИНА, м	ОБЩАЯ МАССА, кг
5	BI	81.23	12.51
5	BI	104.21	16.05
5	BI	127.19	19.59

ЦНИИЭП жилища

ГСТ инженер — Н. Исар
Техник — Л. Никуличкина
Рук. гр. — Л. Ткаченко
ПРОВЕРИЛ — И. Горлова
Взамен инв. №

ТК 1978

СЕТКИ СЦ 112.5 ÷ СЦ 114.5; СЦ 112.5-1 — СЦ 114.5-1

СЕРИЯ 1.117-12с
ВЫПУСК 2-2
ЛИСТ 8

СЦ 101.6 ÷ СЦ 110.6

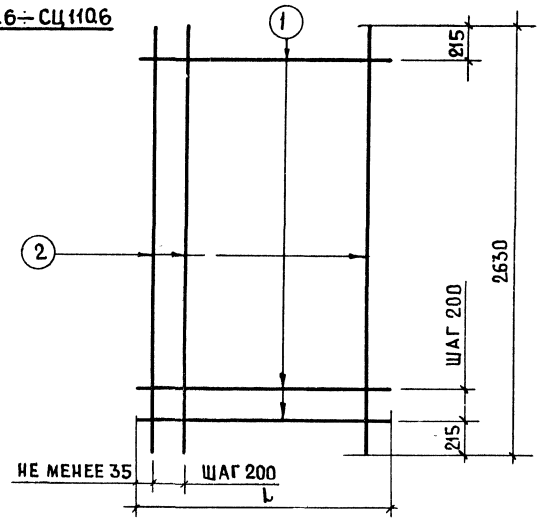

СПЕЦИФИКАЦИЯ						ВЫБОРКА			
АРМАТУРНОЕ ИЗДЕЛИЕ	№, МАРКА ЭЛЕМЕНТА	ДИАМЕТР, мм	КЛАСС СТАЛИ	ДЛИНА, мм	КОЛ-ВО ШТ.	ДИАМЕТР, мм	КЛАСС СТАЛИ	ОБЩАЯ ДЛИНА, м	ОБЩАЯ МАССА, кг
СЦ 101.6	1	6	AIII	540	12	6	AIII	14.37	3.19
	2	6	AIII	2630	3				
СЦ 102.6	1	6	AIII	840	12	6	AIII	23.23	5.16
	2	6	AIII	2630	5				
СЦ 103.6	1	6	AIII	1140	12	6	AIII	29.46	6.54
	2	6	AIII	2630	6				
СЦ 104.6	1	6	AIII	1740	12	6	AIII	44.55	9.89
	2	6	AIII	2630	9				
СЦ 105.6	1	6	AIII	1450	12	6	AIII	38.44	8.53
	2	6	AIII	2630	8				

СПЕЦИФИКАЦИЯ						ВЫБОРКА			
АРМАТУРНОЕ ИЗДЕЛИЕ	№, МАРКА ЭЛЕМЕНТА	ДИАМЕТР, мм	КЛАСС СТАЛИ	ДЛИНА, мм	КОЛ-ВО ШТ.	ДИАМЕТР, мм	КЛАСС СТАЛИ	ОБЩАЯ ДЛИНА, м	ОБЩАЯ МАССА, кг
СЦ 106.6	1	6	AIII	3150	12	6	AIII	79.88	17.73
	2	6	AIII	2630	16				
СЦ 107.6	1	6	AIII	3750	12	6	AIII	94.97	21.08
	2	6	AIII	2630	19				
СЦ 108.6	1	6	AIII	4350	12	6	AIII	110.06	24.43
	2	6	AIII	2630	22				
СЦ 109.6	1	6	AIII	4950	12	6	AIII	125.15	27.78
	2	6	AIII	2630	25				
СЦ 110.6	1	6	AIII	5550	12	6	AIII	140.24	31.13
	2	6	AIII	2630	28				

СЦ 111.6

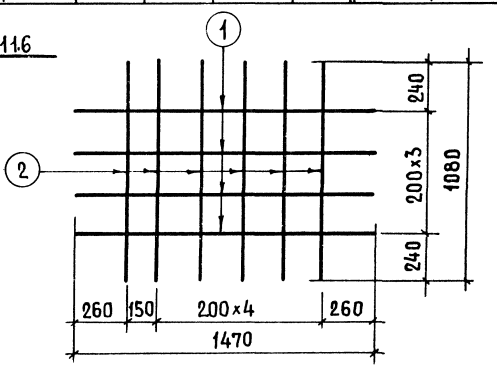

СЦ 111.6	1	6	AIII	1470	4	6	AIII	12.36	2.74
	2	6	AIII	1080	6				

СЦ112.6–СЦ114.6

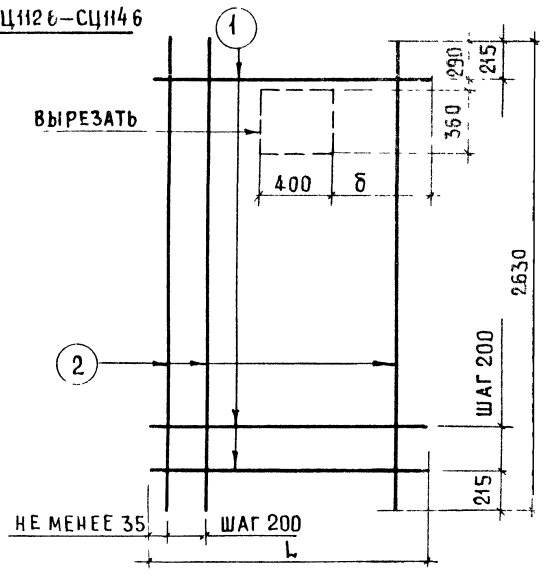

МАРКА	δ
СЦ 112.6	825
СЦ 113.6	1125
СЦ 114.6	1425

СЦ 112.6-1–СЦ114.6-1

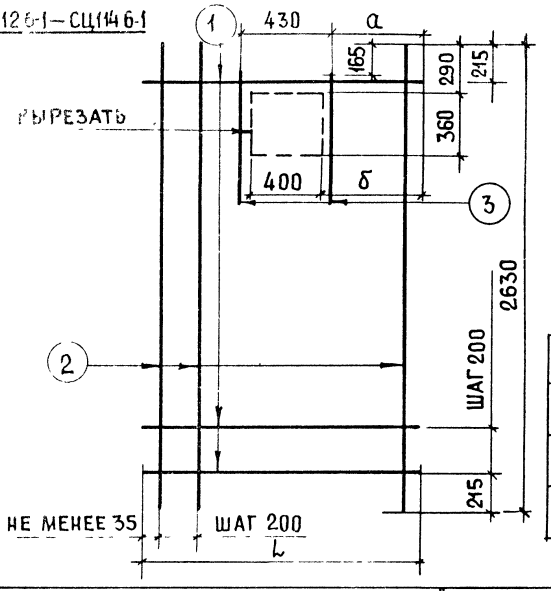

МАРКА	a	δ
СЦ112.6-1	810	825
СЦ113.6-1	1110	1125
СЦ114.6-1	1410	1425

СПЕЦИФИКАЦИЯ						ВЫБОРКА			
АРМАТУРНОЕ ИЗДЕЛИЕ	№, МАРКА ЭЛЕМЕНТА	ДИАМЕТР, ММ	КЛАСС СТАЛИ	ДЛИНА, ММ	КОЛ-ВО ШТ.	ДИАМЕТР, ММ	КЛАСС СТАЛИ	ОБЩАЯ ДЛИНА, М	ОБЩАЯ МАССА, Кг
СЦ 112.6	1	6	AIII	2050	12	6	AIII	53.53	11.88
	2	6	AIII	2630	11				
СЦ 113.6	1	6	AIII	2650	12	6	AIII	68.62	15.23
	2	6	AIII	2630	14				
СЦ 114.6	1	6	AIII	3250	12	6	AIII	83.71	18.58
	2	6	AIII	2630	17				

СПЕЦИФИКАЦИЯ						ВЫБОРКА			
АРМАТУРНОЕ ИЗДЕЛИЕ	№, МАРКА ЭЛЕМЕНТА	ДИАМЕТР, ММ	КЛАСС СТАЛИ	ДЛИНА, ММ	КОЛ-ВО ШТ.	ДИАМЕТР, ММ	КЛАСС СТАЛИ	ОБЩАЯ ДЛИНА, М	ОБЩАЯ МАССА, Кг
СЦ112.6-1	1	6	AIII	2050	12	6	AIII	54.93	12.19
	2	6	AIII	2630	11				
	3	6	AIII	700	2				
СЦ113.6-1	1	6	AIII	2650	12	6	AIII	70.02	15.54
	2	6	AIII	2630	14				
	3	6	AIII	700	2				
СЦ114.6-1	1	6	AIII	3250	12	6	AIII	85.11	18.89
	2	6	AIII	2630	17				
	3	6	AIII	700	2				

№	ВЗАМЕН

ПРОВЕРИЛ Л. ГОРЛОВА
Рук группы
Н. ИСАР
Л. НИКУЛОЧКИНА
СТ. ИНЖЕН
ТЕХНИК
ЖИЛИЩА

ТК 1978

СЕТКИ СЦ 112.6 – СЦ 114.6, СЦ 112.6-1 – СЦ 114.6-1

СЕРИЯ 1.117-12с
ВЫПУСК 2-2
ЛИСТ 10

ПСЦ 1 ÷ ПСЦ 18

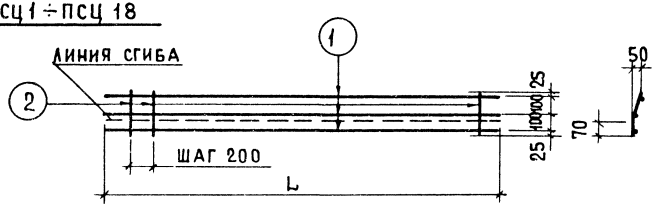

СПЕЦИФИКАЦИЯ						ВЫБОРКА			
АРМАТУРНОЕ ИЗДЕЛИЕ	№, МАРКА ЭЛЕМЕНТА	ДИАМЕТР, мм	КЛАСС СТАЛИ	ДЛИНА, мм	КОЛ-ВО ШТ.	ДИАМЕТР, мм	КЛАСС СТАЛИ	ОБЩАЯ ДЛИНА, м	ОБЩАЯ МАССА, кг
ПСЦ 1	1	4	BI	1030	3	4	BI	4.59	0.15
	2	4	BI	250	6				
ПСЦ 2	1	4	BI	1630	3	4	BI	7.14	0.71
	2	4	BI	250	9				
ПСЦ 3	1	4	BI	1750	3	4	BI	7.50	0.74
	2	4	BI	250	9				
ПСЦ 4	1	4	BI	1830	3	4	BI	7.99	0.79
	2	4	BI	250	10				
ПСЦ 5	1	4	BI	2090	3	4	BI	9.02	0.89
	2	4	BI	250	11				
ПСЦ 6	1	4	BI	2230	3	4	BI	9.69	0.96
	2	4	BI	250	12				
ПСЦ 7	1	4	BI	2350	3	4	BI	10.05	0.99
	2	4	BI	250	12				
ПСЦ 8	1	4	BI	2430	3	4	BI	10.54	1.04
	2	4	BI	250	13				
ПСЦ 9	1	4	BI	2690	3	4	BI	11.57	1.14
	2	4	BI	250	14				
ПСЦ 10	1	4	BI	2950	3	4	BI	12.60	1.25
	2	4	BI	250	15				
ПСЦ 11	1	4	BI	3030	3	4	BI	13.09	1.30
	2	4	BI	250	16				

СПЕЦИФИКАЦИЯ						ВЫБОРКА			
АРМАТУРНОЕ ИЗДЕЛИЕ	№, МАРКА ЭЛЕМЕНТА	ДИАМЕТР, мм	КЛАСС СТАЛИ	ДЛИНА, мм	КОЛ-ВО ШТ.	ДИАМЕТР, мм	КЛАСС СТАЛИ	ОБЩАЯ ДЛИНА, м	ОБЩАЯ МАССА, кг
ПСЦ 12	1	4	BI	3290	3	4	BI	14.12	1.40
	2	4	BI	250	17				
ПСЦ 13	1	4	BI	3550	3	4	BI	15.15	1.50
	2	4	BI	250	18				
ПСЦ 14	1	4	BI	3670	3	4	BI	15.76	1.56
	2	4	BI	250	19				
ПСЦ 15	1	4	BI	4270	3	4	BI	18.31	1.81
	2	4	BI	250	22				
ПСЦ 16	1	4	BI	4870	3	4	BI	20.86	2.07
	2	4	BI	250	25				
ПСЦ 17	1	4	BI	5470	3	4	BI	23.41	2.32
	2	4	BI	250	28				
ПСЦ 18	1	4	BI	6070	3	4	BI	25.96	2.57
	2	4	BI	250	31				

ПСЦ 21 ÷ ПСЦ 23

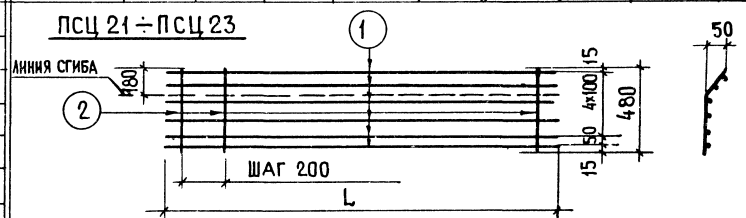

ПСЦ 21	1	4	BI	2350	6	4	BI	21.54	2.13
	2	4	BI	480	12				
ПСЦ 22	1	4	BI	2950	6	4	BI	24.90	2.46
	2	4	BI	480	15				
ПСЦ 23	1	4	BI	3550	6	4	BI	29.94	2.96
	2	4	BI	480	18				

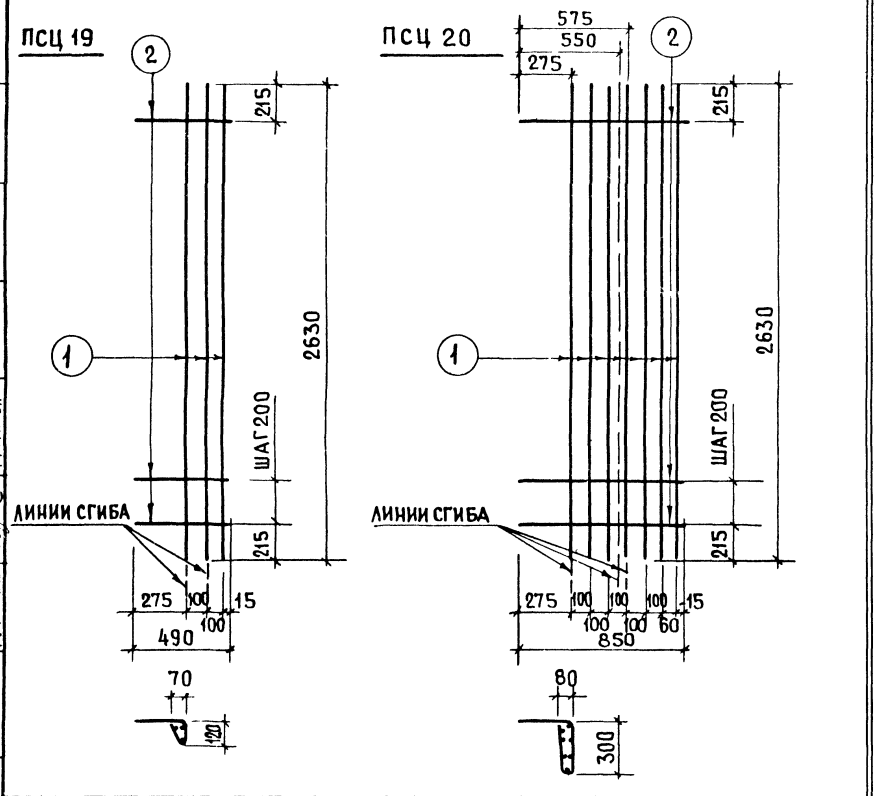

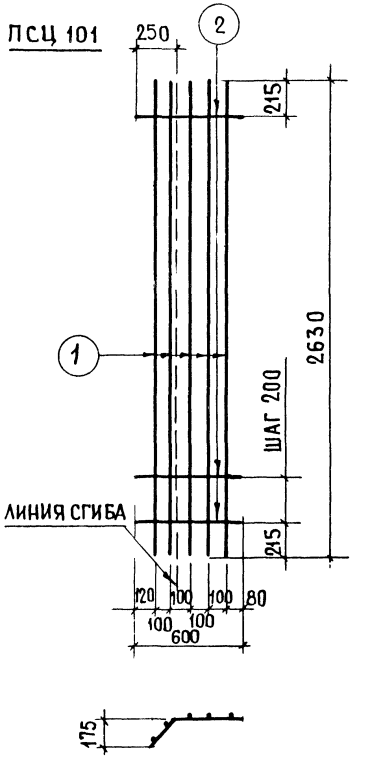

СПЕЦИФИКАЦИЯ						ВЫБОРКА			
АРМАТУРНОЕ ИЗДЕЛИЕ	№, МАРКА ЭЛЕМЕНТА	ДИАМЕТР, ММ	КЛАСС СТАЛИ	ДЛИНА, ММ	КОЛ-ВО ШТ.	ДИАМЕТР, ММ	КЛАСС СТАЛИ	ОБЩАЯ ДЛИНА, М	ОБЩАЯ МАССА, КГ
ПСЦ 19	1	4	ВI	2630	3	4	ВI	13.77	136
	2	4	ВI	490	12				
ПСЦ 20	1	4	ВI	2630	7	4	ВI	28.61	2.83
	2	4	ВI	850	12				

СПЕЦИФИКАЦИЯ						ВЫБОРКА			
АРМАТУРНОЕ ИЗДЕЛИЕ	№, МАРКА ЭЛЕМЕНТА	ДИАМЕТР, ММ	КЛАСС СТАЛИ	ДЛИНА, ММ	КОЛИЧ. ШТ.	ДИАМЕТР, ММ	КЛАСС СТАЛИ	ОБЩАЯ ДЛИНА, М	ОБЩАЯ МАССА, КГ
ПСЦ 101	1	4	В-I	2630	5	4	В-I	20.35	2.01
	2	4	В-I	600	12				

ВЗАМЕН

ПРОВЕРИЛ

Рук группы — Л. ГОРЛОВА

Н. ИСАР

Л. ЛИКУЛОЧКИНА

СТ. ИНЖЕН. — ТЕХНИК

ЖИЛИЩА

ТК 1978

СЕТКИ ПСЦ 19; ПСЦ 20; ПСЦ 101

СЕРИЯ 1.117-12с

ВЫПУСК 2-2

ЛИСТ 12

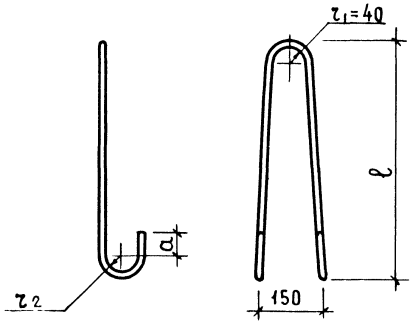

МАРКА	ℓ	r2	a
ПЦ 1	420	20	30
ПЦ 2	480	20	30
ПЦ 3	540	30	50
ПЦ 4	600	30	50
ПЦ 5	660	30	50
ПЦ 6	720	40	70

СПЕЦИФИКАЦИЯ						ВЫБОРКА			
АРМАТУРНОЕ ИЗДЕЛИЕ	№, МАРКА ЭЛЕМЕНТА	ДИАМЕТР, мм	КЛАСС СТАЛИ	ДЛИНА, мм	КОЛИЧ. ШТ.	ДИАМЕТР, мм	КЛАСС СТАЛИ	ОБЩАЯ ДЛИНА, м	ОБЩАЯ МАССА, кг
ПЦ1	1	10	AI	1015	1	10	AI	1.02	0.63
ПЦ 2	1	12	AI	1140	1	12	AI	1.14	1.01
ПЦ 3	1	14	AI	1355	1	14	AI	1.36	1.64
ПЦ 4	1	16	AI	1475	1	16	AI	1.48	2.33
ПЦ 5	1	18	AI	1595	1	18	AI	1.60	3.19
ПЦ6	1	20	AI	1810	1	20	AI	1.81	4.46

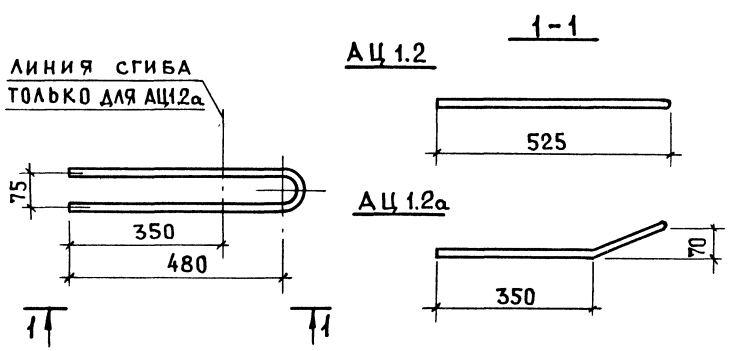

АЦ 1.2; АЦ1.2а	1	12	AI	1080	1	12	AI	1.08	0.96

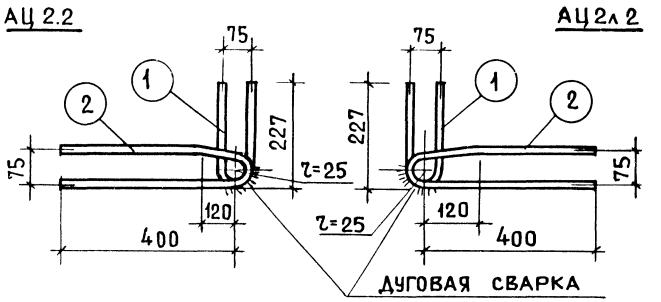

СПЕЦИФИКАЦИЯ						ВЫБОРКА			
АРМАТУРНОЕ ИЗДЕЛИЕ	№, МАРКА ЭЛЕМЕНТА	ДИАМЕТР, мм	КЛАСС СТАЛИ	ДЛИНА, мм	КОЛИЧ. ШТ.	ДИАМЕТР, мм	КЛАСС СТАЛИ	ОБЩАЯ ДЛИНА, м	ОБЩАЯ МАССА, кг
АЦ 2.2	1	12	AI	480	1	12	AI	1.38	1.22
АЦ 2л.2	2	12	AI	900	1				

ТК 1978

ПЕТЛИ СТРОПОВОЧНЫЕ ПЦ1÷ПЦ6, ГНУТЫЕ СТЕРЖНИ АЦ 1.2; АЦ1.2а; АЦ 2.2; АЦ 2л.2.

АЦ 6.1 ÷ АЦ 6.4 АЦ 6.1л ÷ АЦ 6.4л

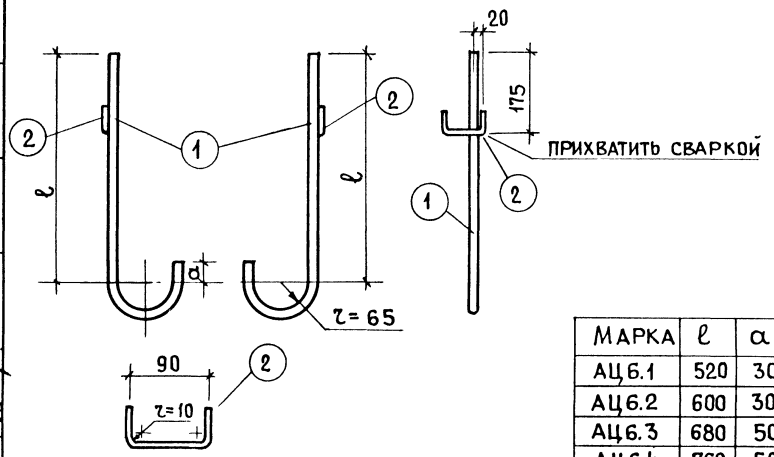

МАРКА	ℓ	a
АЦ 6.1	520	30
АЦ 6.2	600	30
АЦ 6.3	680	50
АЦ 6.4	760	50

АЦ 7.1 ÷ АЦ 7.4

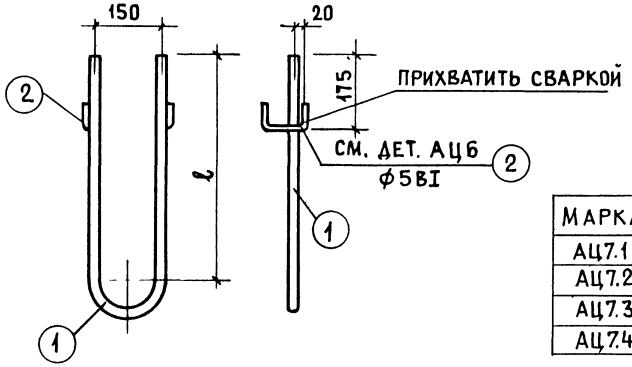

МАРКА	ℓ
АЦ 7.1	520
АЦ 7.2	600
АЦ 7.3	680
АЦ 7.4	760

СПЕЦИФИКАЦИЯ						ВЫБОРКА			
АРМАТУРНОЕ ИЗДЕЛИЕ	№; МАРКА ЭЛЕМЕНТА	ДИАМЕТР, ММ	КЛАСС СТАЛИ	ДЛИНА, ММ	КОЛИЧ. ШТ.	ДИАМЕТР, ММ	КЛАСС СТАЛИ	ОБЩАЯ ДЛИНА, М	ОБЩАЯ МАССА, Кг
АЦ 6.1 АЦ 6.1л	1	10	AIII	770	1	10	AIII	0.77	0.48
	2	5	BI	170	1	5	BI	0.17	0.03
								ИТОГО	0.51
АЦ 6.2 АЦ 6.2л	1	12	AIII	860	1	12	AIII	0.86	0.76
	2	5	BI	170	1	5	BI	0.17	0.03
								ИТОГО	0.79
АЦ 6.3 АЦ 6.3л	1	14	AIII	960	1	14	AIII	0.96	1.16
	2	5	BI	170	1	5	BI	0.17	0.03
								ИТОГО	1.19
АЦ 6.4 АЦ 6.4л	1	16	AIII	1040	1	16	AIII	1.04	1.64
	2	5	BI	170	1	5	BI	0.17	0.03
								ИТОГО	1.67
АЦ 7.1	1	10	AIII	1275	1	10	AIII	1.275	0.79
	2	5	BI	170	2	5	BI	0.34	0.05
								ИТОГО	0.84
АЦ 7.2	1	12	AIII	1435	1	12	AIII	1.435	1.28
	2	5	BI	170	2	5	BI	0.34	0.05
								ИТОГО	1.33
АЦ 7.3	1	14	AIII	1595	1	14	AIII	1.595	1.93
	2	5	BI	170	2	5	BI	0.34	0.05
								ИТОГО	1.98
АЦ 7.4	1	16	AIII	1755	1	16	AIII	1.755	2.78
	2	5	BI	170	2	5	BI	0.34	0.05
								ИТОГО	2.83

ЦНИИЭП ЖИЛИЩА

РУК. ГРУППЫ А. ГОРЛОВА
ТЕХНИК Л. ЦИКУЛОЧКИНА
ПРОВЕРИЛ
СТ. ИНЖ. Н. ИСАР
ВЗАМЕН

ТК 1978

ГНУТЫЕ СТЕРЖНИ АЦ 6.1 ÷ АЦ 6.4, АЦ 6.1л ÷ АЦ 6.4л, АЦ 7.1 ÷ АЦ 7.4

СЕРИЯ 1.117-12с
ВЫПУСК 2-2
ЛИСТ 14

АЦ 8.1 ÷ АЦ 8.4

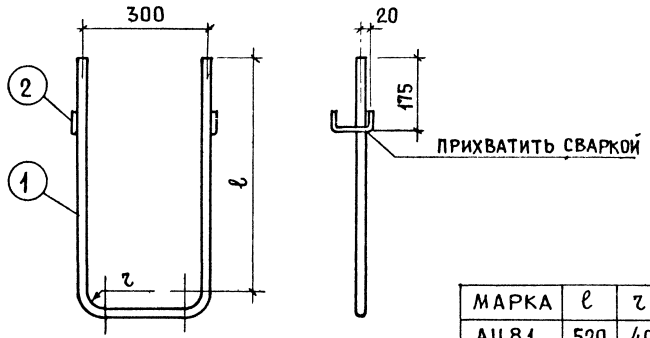

МАРКА	ℓ	r
АЦ 8.1	520	40
АЦ 8.2	600	48
АЦ 8.3	680	56
АЦ 8.4	760	64

АЦ 9.1; АЦ 9.2

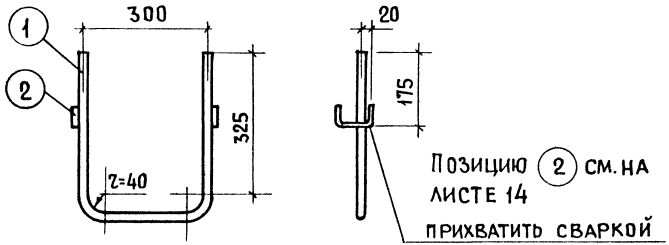

СПЕЦИФИКАЦИЯ						ВЫБОРКА			
АРМАТУРНОЕ ИЗДЕЛИЕ	№; МАРКА ЭЛЕМЕНТА	ДИАМЕТР, мм	КЛАСС СТАЛИ	ДЛИНА, мм	КОЛИЧ. ШТ.	ДИАМЕТР, мм	КЛАСС СТАЛИ	ОБЩАЯ ДЛИНА, м	ОБЩАЯ МАССА, кг
АЦ 8.1	1	10	AIII	1390	1	10	A-III	1.39	0.86
	2	5	BI	170	2	5	BI	0.34	0.05
								ИТОГО	0.91
АЦ 8.2	1	12	AIII	1560	1	12	AIII	1.56	1.40
	2	5	BI	170	2	5	BI	0.34	0.05
								ИТОГО	1.45
АЦ 8.3	1	14	AIII	1730	1	14	AIII	1.73	2.07
	2	5	BI	170	2	5	BI	0.34	0.05
								ИТОГО	2.12
АЦ 8.4	1	16	AIII	1900	1	16	AIII	1.90	2.99
	2	5	BI	170	2	5	BI	0.34	0.05
								ИТОГО	3.04
АЦ 9.1	1	8	AIII	1030	1	8	AIII	1.03	0.41
	2	5	BI	170	2	5	BI	0.34	0.05
								ИТОГО	0.46
АЦ 9.2	1	10	AIII	1000	1	10	AIII	1.00	0.62
	2	5	BI	170	2	5	BI	0.34	0.05
								ИТОГО	0.67

АЦ 10

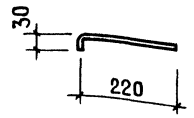

МЦ 1
МЦ 2

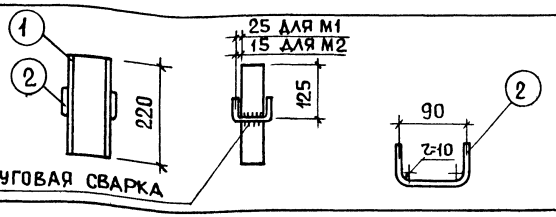

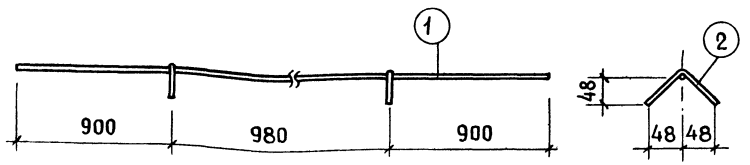

СПЕЦИФИКАЦИЯ						ВЫБОРКА			
АРМАТУРНОЕ ИЗДЕЛИЕ	№; МАРКА ЭЛЕМЕНТА	ДИАМЕТР, ММ	КЛАСС СТАЛИ	ДЛИНА, ММ	КОЛИЧ. ШТ.	ДИАМЕТР, ММ	КЛАСС СТАЛИ	ОБЩАЯ ДЛИНА, М	ОБЩАЯ МАССА, КГ
АЦ 10		5	ВI	250	1	5	ВI	0.25	0.04
МЦ 1	1	I10	В.Ст.3кп	220	1	I 10	В.Ст.3кп	0.22	2.08
	2	8	АI	170	2	8	АI	0.34	0.13
								ИТОГО	2.21
МЦ 2	1	I 12	В.Ст.3кп	220	1	I 12	В.Ст.3кп	0.22	2.53
	2	8	АI	170	2	8	АI	0.34	0.13
								ИТОГО	2.66
ТЦ 5.1	1	16	АIII	2780	1	16	АIII	2.78	4.39
	2	6	АI или АIII	170	2	6	АI или АIII	0.34	0.08
								ИТОГО	4.47
ТЦ 5.2	1	18	АIII	2780	1	18	АIII	2.78	5.55
	2	6	АI или АIII	170	2	6	АI или АIII	0.34	0.08
								ИТОГО	5.63
ТЦ 5.3	1	20	АIII	2780	1	20	АIII	2.78	6.86
	2	6	АI или АIII	170	2	6	АI или АIII	0.34	0.08
								ИТОГО	6.94

ОТДЕЛЬНЫЕ СТЕРЖНИ

СПЕЦИФИКАЦИЯ И ВЫБОРКА

АРМАТУРНОЕ ИЗДЕЛИЕ	№; МАРКА ЭЛЕМЕНТА	ДИАМЕТР, ММ	КЛАСС СТАЛИ	ДЛИНА, ММ	КОЛИЧ. ШТУК	ОБЩАЯ МАССА, КГ
ТЦ 1		5	ВI	2630	1	0.41
ТЦ 2		5	ВI	700	1	0.11
ТЦ 6.1		10	АIII	2050	1	1.26
ТЦ 8.1		10	АIII	2630	1	1.62
ТЦ 7.1		10	АIII	2650	1	1.64
ТЦ 9.1		10	АIII	3250	1	2.00
		12	АIII	2050	1	1.82

ОТДЕЛЬНЫЕ СТЕРЖНИ

СПЕЦИФИКАЦИЯ И ВЫБОРКА

АРМАТУРНОЕ ИЗДЕЛИЕ	№, МАРКА ЭЛЕМЕНТА	ДИАМЕТР, ММ	КЛАСС СТАЛИ	ДЛИНА, ММ	КОЛИЧ. ШТ.	ОБЩАЯ МАССА, КГ
ТЦ 8.2		12	АIII	2630	1	2.34
ТЦ 7.2		12	АIII	2650	1	2.35
ТЦ 9.2		12	АIII	3250	1	2.89
ТЦ 6.3		14	АIII	2050	1	2.48
ТЦ 8.3		14	АIII	2630	1	3.18
ТЦ 7.3		14	АIII	2650	1	3.20
ТЦ 9.3		14	АIII	3250	1	3.93

ВЗАМЕН

ПРОВЕРИЛ Л. ГОРЛОВА

Рук группы

Н. ПЛАН Л. НИКУЛОЧКИНА

ТЕХНИК

ЖИЛИЩА

ЦНИИ

ТК 1978

ГНУТЫЙ СТЕРЖЕНЬ АЦ10; ЗАКЛАДНЫЕ ДЕТАЛИ МЦ1, МЦ2; ОТДЕЛЬНЫЕ СТЕРЖНИ ТЦ1; ТЦ2; ТЦ5.1÷ТЦ5.3; ТЦ6.1÷ТЦ9.1; ТЦ6.2÷ТЦ9.2; ТЦ6.3÷ТЦ9.3

СЕРИЯ 1.117-12с

ВЫПУСК 2-2

ЛИСТ 16

gost.e-ecolog.ru