ТИПОВЫЕ СТРОИТЕЛЬНЫЕ КОНСТРУКЦИИ, ИЗДЕЛИЯ И УЗЛЫ

СЕРИЯ 1.015.1-1.95

БАЛКИ ФУНДАМЕНТНЫЕ ЖЕЛЕЗОБЕТОННЫЕ ДЛЯ НАРУЖНЫХ И ВНУТРЕННИХ СТЕН ЗДАНИЙ ПРОМЫШЛЕННЫХ И СЕЛЬСКОХОЗЯЙСТВЕННЫХ ПРЕДПРИЯТИЙ

ВЫПУСК 4

БАЛКИ СБОРНЫЕ. ИЗДЕЛИЯ АРМАТУРНЫЕ.

РАБОЧИЕ ЧЕРТЕЖИ.

Ц.00418-04

gost.e-ecolog.ru

ТИПОВЫЕ СТРОИТЕЛЬНЫЕ КОНСТРУКЦИИ, ИЗДЕЛИЯ И УЗЛЫ

СЕРИЯ 1.015.1-1.95

БАЛКИ ФУНДАМЕНТНЫЕ ЖЕЛЕЗОБЕТОННЫЕ ДЛЯ НАРУЖНЫХ И ВНУТРЕННИХ СТЕН ЗДАНИЙ ПРОМЫШЛЕННЫХ И СЕЛЬСКОХОЗЯЙСТВЕННЫХ ПРЕДПРИЯТИЙ

ВЫПУСК 4

БАЛКИ СБОРНЫЕ. ИЗДЕЛИЯ АРМАТУРНЫЕ. РАБОЧИЕ ЧЕРТЕЖИ.

Разработаны ЦНИИПромзданий

Зам. директора С. М. Гликин
Нач. отдела А. Я. Розенблюм
Гл. инженер проекта Т. М. Кутырина
Гл. инженер проекта В. А. Бажанова

УТВЕРЖДЕНЫ
Главпроектом Минстроя России,
письмо от 30.06.95 N 9-3-1/111
Введены в действие с 01.09.95
ЦНИИПромзданий,
приказ от 10.07.95 N 21

Ц 00418-04 2

Обозначение документа	Наименование	Стр.
1.015.1-1.95.4-ТТ	Технические требования	4
-1	Каркас 1КП60-1,1КП60-2	6
-2	Каркас 1КП55-1,1КП55-2	6
-3	Каркас 1КП51-1,1КП51-2	7
-4	Каркас 1КП45-1,1КП45-2	7
-5	Каркас 1КП40-1,1КП40-2	8
-6	Каркас 1КП30,1КП24	8
-7	Каркас 2КП60-1...2КП60-6	9
-8	Каркас 2КП55-1...2КП55-5	10
-9	Каркас 2КП51-1...2КП51-6	11
-10	Каркас 2КП45-1...2КП45-6	12
-11	Каркас 2КП40-1...2КП40-5	13
-12	Каркас 2КП30	14
-13	Каркас 2КП24	14
-14	Каркас 3КП60-1...3КП60-7	15
-15	Каркас 3КП55-1...3КП55-7	16
-16	Каркас 3КП51-1...3КП51-7	17
-17	Каркас 3КП45-1...3КП45-7	18
-18	Каркас 3КП40-1...3КП40-5	19
-19	Каркас 3КП30	20
1.015.1-1.95.4-20	Каркас 3КП24	20
-21	Каркас 4КП60-1...4КП60-4	21
-22	Каркас 4КП55-1...4КП55-4	21
-23	Каркас 4КП51-1...4КП51-5	22
-24	Каркас 4КП45-1...4КП45-5	23
-25	Каркас 4КП40-1...4КП40-5	24
-26	Каркас 4КП30	25
-27	Каркас 4КП24	25
-28	Каркас КП1	26
-29	Каркас КП2,КП3	26
-30	Каркас КП4	27
-31	Каркас КП5	27
-32	Каркас КР1...КР15	28
-33	Каркас КР16...КР28	29
-34	Каркас КР29...КР42	31
-35	Каркас КР43...КР57	32
-36	Каркас КР58...КР73	34
-37	Каркас КР74...КР77	35
-38	Каркас КР78...КР81	36
-39	Каркас КР82...КР85	36
-40	Каркас КР86...КР89	37
-41	Каркас КР90...КР93	37

Взам. инв. N | Подпись и дата | Инв. N подл.

Изм.	Кол. уч.	Лист	N док.	Подпись	Дата
Исполнил		Рутковская			
Н. контр.		Купырина			

1.015.1-1.95.4

Содержание

Стадия	Лист	Листов
Р	1	4

ЦНИИПРОМЗДАНИЙ

Ц00418-04 3

Обозначение документа	Наименование	Стр.
1.015.1-1.95.4-42	Каркас КР94	38
-43	Каркас КР95	38
-44	Каркас КР96...КР98	39
-45	Каркас КР99,КР100	39
-46	Каркас КР101,КР102	40
-47	Каркас КР103,КР104	40
-48	Каркас КР105	41
-49	Каркас КР106	41
-50	Каркас КР107	42
-51	Каркас КР108,КР109	42
-52	Каркас КР110	43
-53	Каркас КР111	43
-54	Каркас КР112	44
-55	Каркас КР113	44
-56	Каркас КР114	45
-57	Каркас КР115	45
-58	Каркас КР116,КР117	46
-59	Каркас КР118	46
-60	Каркас КР119	47
-61	Каркас КР120,КР121	47
-62	Каркас КР122	48
-63	Каркас КР123	48

Инв.N подл. | Подпись и дата | Взам.инв.N

Обозначение документа	Наименование	Стр.
1.015.1-1.95.4-64	Каркас КР124,КР125	49
-65	Каркас КР126	49
-66	Каркас КР127	50
-67	Каркас КР128,КР129	50
-68	Каркас КР130	51
-69	Каркас КР131	51
-70	Каркас КР132	52
-71	Каркас КР133	52
-72	Каркас КР134	53
-73	Каркас КР135	53
-74	Каркас КР136	54
-75	Каркас КР137	54
-76	Сетка С1	55
-77	Сетка С2	55
-78	Сетка С3	56
-79	Сетка С4	56
-80	Сетка С5	57
-81	Сетка С6	57
-82	Петля строповочная УП2-2; УП2-4	58
-83	Петля строповочная УП2-5; УП2-10	58

Инв.N подл. | Подпись и дата | Взам.инв.N

1. ОБЩИЕ СВЕДЕНИЯ

Выпуск 4 серии 1.015.1-1.95 содержит рабочие чертежи арматурных изделий для фундаментных балок, разработанных в выпуске 3 настоящей серии.

2. ТЕХНИЧЕСКИЕ ТРЕБОВАНИЯ К ИЗГОТОВЛЕНИЮ АРМАТУРНЫХ ИЗДЕЛИЙ

2.1. Арматурные изделия должны удовлетворять требованиям ГОСТ 10922-90„Арматурные и закладные изделия сварные, соединения сварные арматуры и закладных изделий железобетонных конструкций. Общие технические условия" и ГОСТ 14098-91„Соединения сварные арматуры и закладных изделий железобетонных конструкций. Типы, конструкции и размеры."

2.2. Изготовление плоских каркасов и сеток должно производиться с применением контактной точечной сварки типа К1-Кт по ГОСТ 14098-91.Сварку каркасов производить во всех точках пересечения стержней.

2.3. Стыкование стержней при заготовке арматуры следует производить контактной стыковой сваркой типа С1-Ко по ГОСТ 14098-91.

2.4. Пространственные каркасы образуются из плоских каркасов путем приварки к продольным стержням соединительных стержней или плоских горизонтальных каркасов.

Для сборки и сварки пространственных каркасов рекомендуется применять специальные установки,оснащенные сварочными клещами для контактной точечной сварки крестообразных пересечений. В случаях, когда расстояния между продольными стержнями плоских каркасов не обеспечивают возможность пропуска между ними электродов сварочных клещей (каркасы с тремя продольными стержнями) при сборке пространственных каркасов нижние соединительные стержни (поз.3 на чертежах пространственных каркасов 2КП60-1...4КП40-3) следует подвязывать к продольным стержням вязальной проволокой.

2.5. Допускается в пространственных каркасах 1КП60-1...4КП40-5 поперечные вертикальные и горизонтальные и продольные горизонтальные стержни заменять гнутыми в u- образный контур сварными сетками,продольные стержни которых должны соответствовать по длине,диаметру и классу стали верхним продольным стержням каркасов КР1...КР81, а поперечные стержни - диаметру и классу стали поперечных стержней этих каркасов. При этом количество и шаг поперечных стержней сеток должны соответствовать количеству и шагу поперечных стержней каркасов КР1...КР81. Нижние продольные рабочие стержни в этом случае привязываются к поперечным стержням гнутой сетки вязальной проволокой. Верхние соединительные стержни (поз. 3 или поз. 4) или верхние соединительные каркасы (КР94...КР115) привариваются сварочными клещами к продольным стержням гнутой сетки или привязываются к ним вязальной проволокой (см. рис. 1).

2.6. Стержни напрягаемой арматуры должны иметь на концах временные технологические анкера для закрепления натянутой арматуры на упоры форм.

Тип анкера выбирается с учетом производственных возможностей из предусмотренных СНиП 3.09.01-85„Производство сборных железобетонных конструкций и изделий". Устройство временных анкеров в виде шайб на стержнях диаметром 25 мм не допускается.

2.7. Отклонения линейных размеров длин каркасов и отдельных стержней не должны превышать предельных, установленных ГОСТ 10922-90 для сборных конструкций 6 класса точности.

2.8. Строповочные петли должны изготовляться из стали класса А-1 по ГОСТ 5781-82 марки Ст 3сп по ГОСТ 380-88. Допускается при подъеме балок при температуре не ниже минус 40°С применение для петель стали А-1 марки Ст3пс.

Инв.N подл. | Подпись и дата | Взам.инв.N

Изм.	Кол.уч.	Лист	N док.	Подпись	Дата
					6.12.94
Гл.инж.пр.		Кутымина			
Н.контр.		Рутковская			

1.015.1-1.95.4-ТТ

Технические требования

Стадия	Лист	Листов
Р	1	2

ЦНИИПромзданий

Ц.00418-04 5

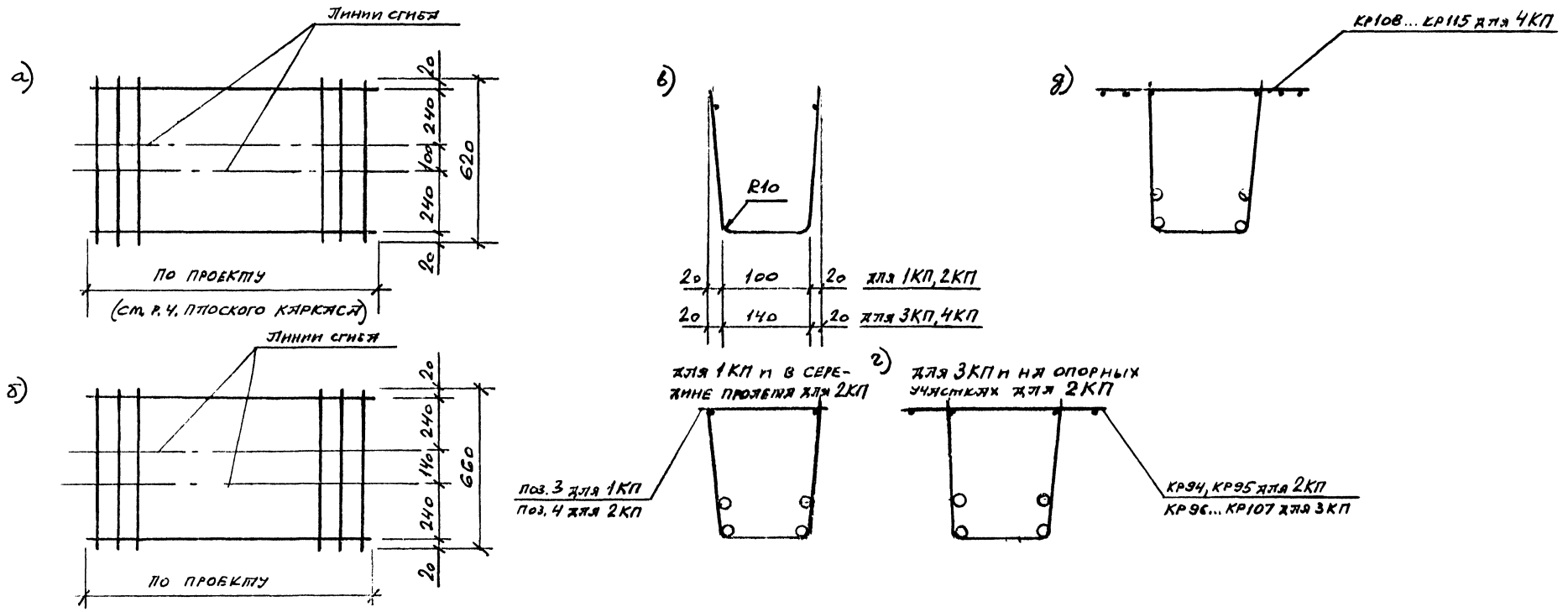

Рис.1
Изготовление пространственного каркаса из гнутой сетки
для балок с ненапрягаемой арматурой

а – плоская сетка для балок типа 1БФ и 2БФ
б – плоская сетка для балок типа 3БФ и 4БФ
в – сетка в согнутом (рабочем) виде
г – общий вид пространственного каркаса для балок типов 1БФ, 2БФ и 3БФ
д – общий вид пространственного каркаса для балок типа 4БФ

Инв.№ подл. | Подпись и дата | Взам. инв.№

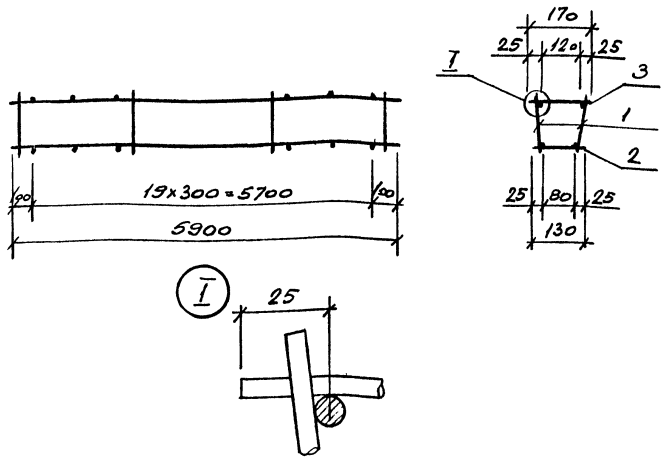

Марка каркаса	Поз.	Наименование	Кол.	Обозначение документа	Масса каркаса, кг
1КП60-1	1	Каркас КР10	2	1.015.1-1.95.4-32	37,7
	2	ф5Вр^{I}, ℓ=130, 0,02кг	20	без черт.	
	3	ф5Вр^{I}, ℓ=170, 0,02кг	20	без черт.	
1КП60-2	1	Каркас КР15	2	1.015.1-1.95.4-32	14,2
	2	ф4Вр^{I}, ℓ=130, 0,01кг	20	без черт.	
	3	ф4Вр^{I}, ℓ=170, 0,02кг	20	без черт.	

Арматура класса Вр-^{I} по ГОСТ 6727-80

Изм.	Кол.уч.	Лист	№док.	Подпись	Дата
Гл.инж.пр		Кутырина			6.12.94
Разработал		Рутковская			
Проверил		Кутырина			
Н.контр.		Кутырина			

1.015.1-1.95.4-1

Каркас 1КП60-1, 1КП60-2

Стадия	Лист	Листов
Р		1

ЦНИИПромзданий

Инв.№ подл. | Подпись и дата | Взам.инв.№

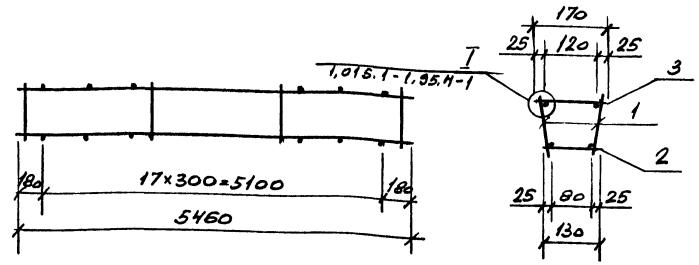

Марка каркаса	Поз.	Наименование	Кол.	Обозначение документа	Масса каркаса, кг
1КП55-1	1	Каркас КР23	2	1.015.1-1.95.4-33	37,4
	2	ф5Вр^{I}, ℓ=130, 0,02кг	18	без черт.	
	3	ф5Вр^{I}, ℓ=170, 0,02кг	18	без черт.	
1КП55-2	1	Каркас КР28	2	1.015.1-1.95.4-33	13,1
	2	ф4Вр^{I}, ℓ=130, 0,01кг	18	без черт.	
	3	ф4Вр^{I}, ℓ=170, 0,02кг	18	без черт.	

Арматура класса Вр-^{I} по ГОСТ 6727-80

Изм.	Кол.уч.	Лист	№док.	Подпись	Дата
Гл.инж.пр		Кутырина			6.12.94
Разработал		Рутковская			
Проверил		Кутырина			
Н.контр.		Кутырина			

1.015.1-1.95.4-2

Каркас 1КП55-1, 1КП55-2

Стадия	Лист	Листов
Р		1

ЦНИИПромзданий

Инв.№ подл. | Подпись и дата | Взам.инв.№

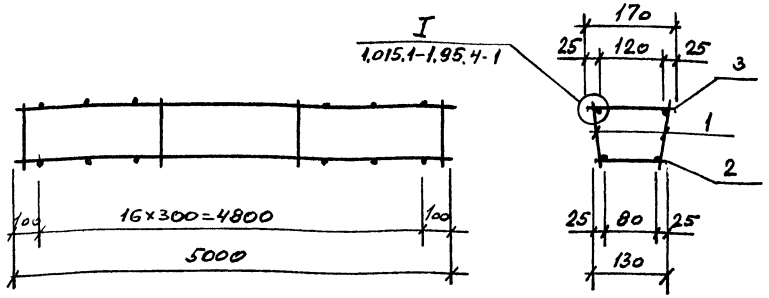

Марка каркаса	Поз.	Наименование	Кол.	Обозначение документа	Масса каркаса, кг
1КП51-1	1	Каркас КР36	2	1.015.1-1.95.4-34	34,5
	2	ф5Вр^{I}, ℓ=130, 0,02кг	17	Без черт.	
	3	ф5Вр^{I}, ℓ=170, 0,02кг	17	Без черт.	
1КП51-2	1	Каркас КР42	2	1.015.1-1.95.4-34	12,2
	2	ф4Вр^{I}, ℓ=130, 0,01кг	17	Без черт.	
	3	ф4Вр^{I}, ℓ=170, 0,02кг	17	Без черт.	

Арматура класса Вр-^{I} по ГОСТ 6727-80

Изм.	Кол. уч.	Лист	N док.	Подпись	Дата
Гл. инж. пр.		Купырина			6.12.94
Разработал		Рупковская			
Проверил		Купырина			
Н. контр.		Купырина			

1.015.1-1.95.4-3

Каркас 1КП51-1, 1КП51-2

Стадия	Лист	Листов
Р		1

ЦНИИПРОМЗДАНИЙ

Инв. N подл. | Подпись и дата | Взам. инв. N

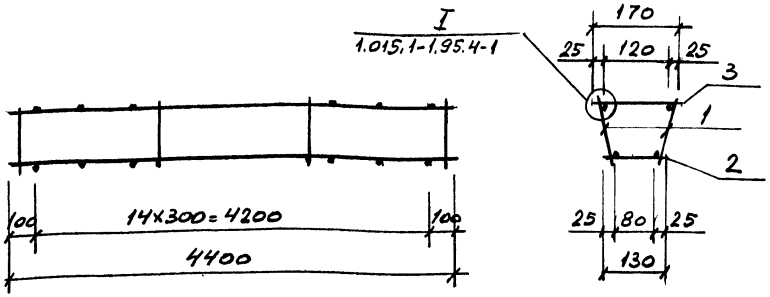

Марка каркаса	Поз.	Наименование	Кол.	Обозначение документа	Масса каркаса, кг
1КП45-1	1	Каркас КР50	2	1.015.1-1.95.4-35	30,5
	2	ф5Вр^{I}, ℓ=130, 0,02кг	15	Без черт.	
	3	ф5Вр^{I}, ℓ=170, 0,02кг	15	Без черт.	
1КП45-2	1	Каркас КР57	2	1.015.1-1.95.4-35	10,7
	2	ф4Вр^{I}, ℓ=130, 0,01кг	15	Без черт.	
	3	ф4Вр^{I}, ℓ=170, 0,02кг	15	Без черт.	

Арматура класса Вр-^{I} по ГОСТ 6727-80

Изм.	Кол. уч.	Лист	N док.	Подпись	Дата
Гл. инж. пр.		Купырина			6.12.94
Разработал		Рупковская			
Проверил		Купырина			
Н. контр.		Купырина			

1.015.1-1.95.4-4

Каркас 1КП45-1, 1КП45-2

Стадия	Лист	Листов
Р		1

ЦНИИПРОМЗДАНИЙ

Инв. N подл. | Подпись и дата | Взам. инв. N

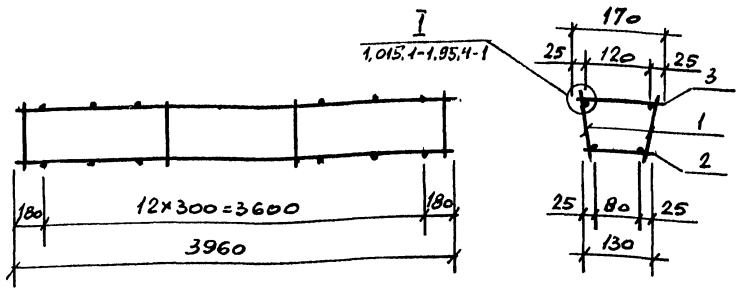

Марка каркаса	Поз.	Наименование	Кол.	Обозначение документа	Масса каркаса, кг
1КП40-1	1	Каркас КР66	2	1.015.1-1.95.4-36	27,3
	2	ф5Вр I, ℓ=130, 0,02кг	13	Без черт.	
	3	ф5Вр I, ℓ=170, 0,02кг	13	Без черт.	
1КП40-2	1	Каркас КР73	2	1.015.1-1.95.4-36	9,6
	2	ф4Вр I, ℓ=130, 0,01кг	13	Без черт.	
	3	ф4Вр I, ℓ=170, 0,02кг	13	Без черт.	

Арматура класса Вр-I по ГОСТ 6727-80

Изм.	Кол.уч.	Лист	N док.	Подпись	Дата
Гл.инж.пр.		Кутырина			6.12.94
Разработал		Рутковская			
Проверил		Кутырина			
Н.контр.		Кутырина			

1.015.1-1.95.4-5

Каркас 1КП40-1, 1КП40-2

Стадия	Лист	Листов
Р		1

ЦНИИПромзданий

Инв.№ подл. | Подпись и дата | Взам.инв.№

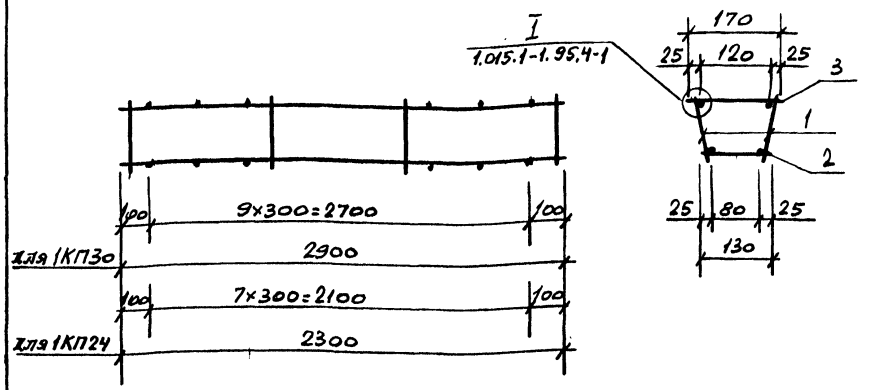

Марка каркаса	Поз.	Наименование	Кол.	Обозначение документа	Масса каркаса, кг
1КП30	1	Каркас КР77	2	1.015.1-1.95.4-37	6,5
	2	ф5Вр I, ℓ=130, 0,02кг	10	Без черт.	
	3	ф5Вр I, ℓ=170, 0,02кг	10	Без черт.	
1КП24	1	Каркас КР81	2	1.015.1-1.95.4-38	4,0
	2	ф5Вр I, ℓ=130, 0,02кг	8	Без черт.	
	3	ф5Вр I, ℓ=170, 0,02кг	8	Без черт.	

Арматура класса Вр-I по ГОСТ 6727-80

Изм.	Кол.уч.	Лист	N док.	Подпись	Дата
Гл.инж.пр.		Кутырина			6.12.94
Разработал		Рутковская			
Проверил		Кутырина			
Н.контр.		Кутырина			

1.015.1-1.95.4-6

Каркас 1КП30, 1КП24

Стадия	Лист	Листов
Р		1

ЦНИИПромзданий

Инв.№ подл. | Подпись и дата | Взам.инв.№

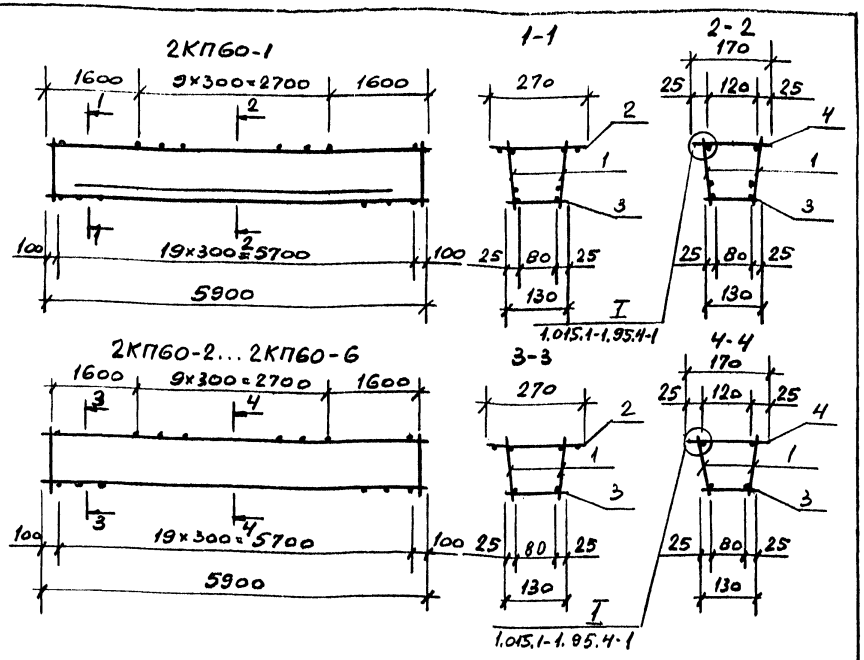

Марка каркаса	Поз.	Наименование	Кол.	Обозначение документа	Масса каркаса, кг
2КП60-1	1	Каркас КР7	2	1.015.1-1.95.4-32	66,4
	2	КР94	2	-42	
	3	ф5Вр I с=130, 0,02кг	20	без черт.	
	4	ф5Вр I, с=170, 0,02кг	10	без черт.	
2КП60-2	1	Каркас КР8	2	1.015.1-1.95.4-32	64,4
	2	КР94	2	-42	
	3	ф8AIII, с=130, 0,05кг	20	без черт.	
	4	ф5Вр I, с=170, 0,02кг	10	без черт.	

Изм.	Кол.уч.	Лист	N док.	Подпись	Дата
Гл.инж.пр.	Купырина		6.12.94		
Разработал	Рутковская				
Проверил	Купырина				
Н.контр.	Купырина				

1.015.1-1.95.4-7

Каркас 2КП60-1,..2КП60-6

Стадия	Лист	Листов
Р	1	2

ЦНИИПромзданий

Марка каркаса	Поз.	Наименование	Кол.	Обозначение документа	Масса каркаса, кг
2КП60-3	1	Каркас КР9	2	1.015.1-1.95.4-32	50,0
	2	КР94	2	-42	
	3	ф6AIII, с=130, 0,03кг	20	без черт.	
	4	ф5Вр I, с=170, 0,02кг	10	без черт.	
2КП60-4	1	Каркас КР10	2	1.015.1-1.95.4-32	42,2
	2	КР94	2	-42	
	3	ф5Вр I, с=130, 0,02кг	20	без черт.	
	4	ф5Вр I, с=170, 0,02кг	10	без черт.	
2КП60-5	1	Каркас КР13	2	1.015.1-1.95.4-32	24,8
	2	КР94	2	-42	
	3	ф5Вр I, с=130, 0,02кг	20	без черт.	
	4	ф5Вр I, с=170, 0,02кг	10	без черт.	
2КП60-6	1	Каркас КР14	2	1.015.1-1.95.4-32	21,0
	2	КР94	2	-42	
	3	ф5Вр I, с=130, 0,02кг	20	без черт.	
	4	ф5Вр I, с=170, 0,02кг	10	без черт.	

Арматура класса Вр-I по ГОСТ 6727-80

1.015.1-1.95.4-7

Лист 2

Ц00418-04 10

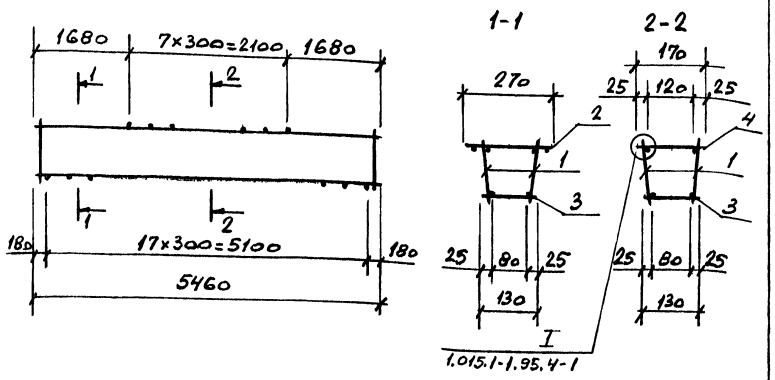

Марка каркаса	Поз.	Наименование	Кол.	Обозначение документа	Масса каркаса, кг
2КП55-1	1	Каркас КР21	2	1.015.1-1.95.4-33	60,3
	2	КР94	2	-42	
	3	ф8AIII, ℓ=130, 0,05 кг	18	без черт.	
	4	ф5ВрI, ℓ=170, 0,02 кг	8	без черт.	
2КП55-2	1	Каркас КР22	2	1.015.1-1.95.4-33	46,7
	2	КР94	2	-42	
	3	ф6AIII, ℓ=130, 0,08 кг	18	без черт.	
	4	ф5ВрI, ℓ=170, 0,02 кг	8	без черт.	

Марка каркаса	Поз.	Наименование	Кол.	Обозначение документа	Масса каркаса, кг
2КП55-3	1	Каркас КР24	2	1.015.1-1.95.4-33	36,9
	2	КР94	2	-42	
	3	ф5ВрI, ℓ=130, 0,02 кг	18	без черт.	
	4	ф5ВрI, ℓ=170, 0,02 кг	8	без черт.	
2КП55-4	1	Каркас КР26	2	1.015.1-1.95.4-33	23,2
	2	КР94	2	-42	
	3	ф5ВрI, ℓ=130, 0,02 кг	18	без черт.	
	4	ф5ВрI, ℓ=170, 0,02 кг	8	без черт.	
2КП55-5	1	Каркас КР27	2	1.015.1-1.95.4-33	19,7
	2	КР94	2	-42	
	3	ф5ВрI, ℓ=130, 0,02 кг	18	без черт.	
	4	ф5ВрI, ℓ=170, 0,02 кг	8	без черт.	

Арматура класса Вр-I по ГОСТ 6727-80

Инв. N подл. | Подпись и дата | Взам. инв. N

Изм.	Кол. уч.	Лист	N док.	Подпись	Дата
Гл. инж. пр.		Кутырина			6.1294
Разработал		Рутковская			
Проверил		Кутырина			
Н. контр.		Кутырина			

1.015.1-1.95.4-8

Каркас 2КП55-1...2КП55-5

Стадия	Лист	Листов
Р	1	2

ЦНИИПРОМЗДАНИЙ

Инв. N подл. | Подпись и дата | Взам. инв. N

1.015.1-1.95.4-8 Лист 2

Ц00418-04 11

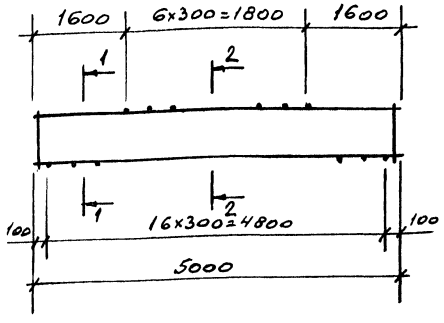

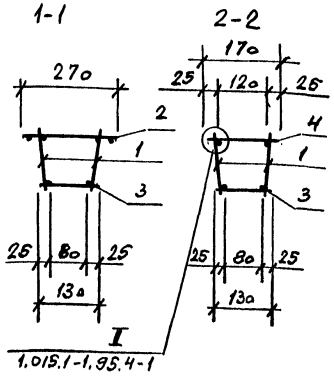

Марка каркаса	Поз.	Наименование	Кол.	Обозначение документа	Масса каркаса, кг
2КП51-1	1	Каркас КР34	2	1.015.1-1.95.4-34	55,6
	2	КР94	2	-42	
	3	ф8АIII, ℓ=130, 0,05 кг	17	БЕЗ ЧЕРТ.	
	4	ф5ВрI, ℓ=170, 0,02 кг	7	БЕЗ ЧЕРТ.	
2КП51-2	1	Каркас КР35	2	1.015.1-1.95.4-34	43,0
	2	КР94	2	-42	
	3	ф6АIII, ℓ=130, 0,03 кг	17	БЕЗ ЧЕРТ.	
	4	ф5ВрI, ℓ=170, 0,02 кг	7	БЕЗ ЧЕРТ.	

Марка каркаса	Поз.	Наименование	Кол.	Обозначение документа	Масса каркаса, кг
2КП51-3	1	Каркас КР37	2	1.015.1-1.95.4-34	34,1
	2	КР94	2	-42	
	3	ф5ВрI, ℓ=130, 0,02 кг	17	БЕЗ ЧЕРТ.	
	4	ф5ВрI, ℓ=170, 0,02 кг	7	БЕЗ ЧЕРТ.	
2КП51-4	1	Каркас КР39	2	1.015.1-1.95.4-34	25,2
	2	КР94	2	-42	
	3	ф5ВрI, ℓ=130, 0,02 кг	17	БЕЗ ЧЕРТ.	
	4	ф5ВрI, ℓ=170, 0,02 кг	7	БЕЗ ЧЕРТ.	
2КП51-5	1	Каркас КР40	2	1.015.1-1.95.4-34	21,3
	2	КР94	2	-42	
	3	ф5ВрI, ℓ=130, 0,02 кг	17	БЕЗ ЧЕРТ.	
	4	ф5ВрI, ℓ=170, 0,02 кг	7	БЕЗ ЧЕРТ.	
2КП51-6	1	Каркас КР41	2	1.015.1-1.95.4-34	18,3
	2	КР94	2	-42	
	3	ф5ВрI, ℓ=130, 0,02 кг	17	БЕЗ ЧЕРТ.	
	4	ф5ВрI, ℓ=130, 0,02 кг	7	БЕЗ ЧЕРТ.	

Арматура класса Вр-I по ГОСТ 6727-80

Инв. № подл. | Подпись и дата | Взам. инв. №

Изм.	Кол. уч.	Лист	№ док.	Подпись	Дата
Гл. инж. пр.		Купырина			6.12.94
Разработал		Рутковская			
Проверил		Купырина			
Н. контр.		Купырина			

1.015.1-1.95.4-9

Каркас 2КП51-1...2КП51-6

Стадия	Лист	Листов
Р	1	2

ЦНИИПРОМЗДАНИЙ

Инв. № подл. | Подпись и дата | Взам. инв. №

1.015.1-1.95.4-9 Лист 2

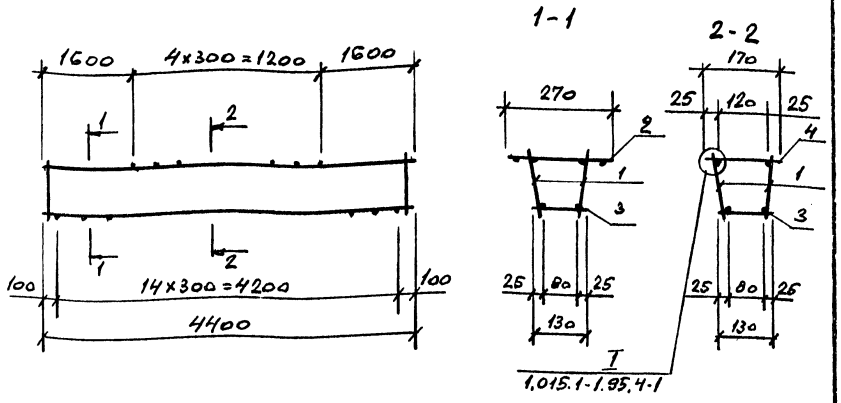

Марка каркаса	Поз.	Наименование	Кол.	Обозначение документа	Масса каркаса, кг
2КП45-1	1	Каркас КР48	2	1.015.1-1.95.4-35	49,5
	2	КР94	2	-42	
	3	ф8АIII, ℓ=130, 0,05кг	15	БЕЗ ЧЕРТ.	
	4	ф5ВрI, ℓ=170, 0,02кг	5	БЕЗ ЧЕРТ.	
2КП45-2	1	Каркас КР49	2	1.015.1-1.95.4-35	38,3
	2	КР94	2	-42	
	3	ф6АIII, ℓ=130, 0,03кг	15	БЕЗ ЧЕРТ.	
	4	ф5ВрI, ℓ=170, 0,02кг	5	БЕЗ ЧЕРТ.	

Марка каркаса	Поз.	Наименование	Кол.	Обозначение	Масса каркаса, кг
2КП45-3	1	Каркас КР51	2	1.015.1-1.95.4-35	30,4
	2	КР94	2	-42	
	3	ф5ВрI, ℓ=130, 0,02кг	15	БЕЗ ЧЕРТ.	
	4	ф5ВрI, ℓ=170, 0,02кг	5	БЕЗ ЧЕРТ.	
2КП45-4	1	Каркас КР54	2	1.015.1-1.95.4-35	22,6
	2	КР94	2	-42	
	3	ф5ВрI, ℓ=130, 0,02кг	15	БЕЗ ЧЕРТ.	
	4	ф5ВрI, ℓ=170, 0,02кг	5	БЕЗ ЧЕРТ.	
2КП45-5	1	Каркас КР55	2	1.015.1-1.95.4-35	19,3
	2	КР94	2	-42	
	3	ф5ВрI, ℓ=130, 0,02кг	15	БЕЗ ЧЕРТ.	
	4	ф5ВрI, ℓ=170, 0,02кг	5	БЕЗ ЧЕРТ.	
2КП45-6	1	Каркас КР56	2	1.015.1-1.95.4-35	16,5
	2	КР94	2	-42	
	3	ф5ВрI, ℓ=130, 0,02кг	15	БЕЗ ЧЕРТ.	
	4	ф5ВрI, ℓ=170, 0,02кг	5	БЕЗ ЧЕРТ.	

Арматура класса Вр-I по ГОСТ 6727-80

Инв. № подл. | Подпись и дата | Взам. инв. №

Изм.	Кол. уч.	Лист	№ док.	Подпись	Дата
Гл. инж. пр.		Купырина			6.12.94
Разработал		Рупаковская			
Проверил		Купырина			
Н. контр.		Купырина			

1.015.1-1.95.4-10

КАРКАС 2КП45-1...2КП45-6

Стадия	Лист	Листов
Р	1	2

ЦНИИПРОМЗДАНИЙ

Инв. № подл. | Подпись и дата | Взам. инв. №

1.015.1-1.95.4-10 Лист 2

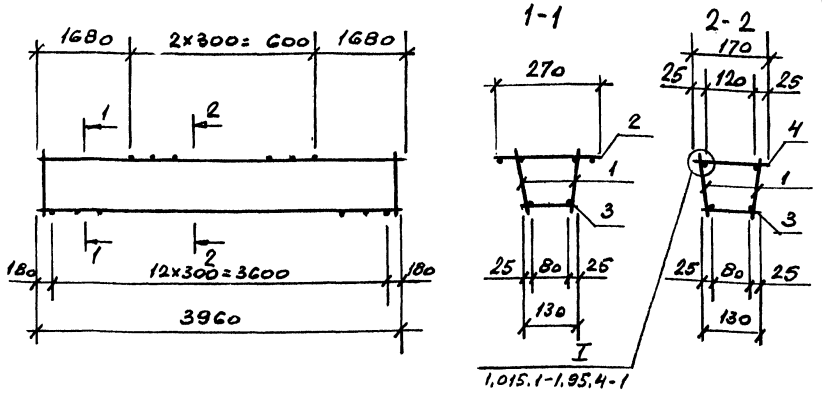

Марка каркаса	Поз.	Наименование	Кол.	Обозначение документа	Масса каркаса, кг
2КП40-1	1	Каркас КР64	2	1.015.1-1.95.4-36	42,9
	2	КР94	2	-42	
	3	ф8АIII, ℓ=130, 0,05 кг	13	БЕЗ ЧЕРТ.	
	4	ф5Вр I, ℓ=170, 0,02 кг	3	БЕЗ ЧЕРТ.	
2КП40-2	1	Каркас КР65	2	1.015.1-1.95.4-36	32,8
	2	КР94	2	-42	
	3	ф6АIII, ℓ=130, 0,03 кг	13	БЕЗ ЧЕРТ.	
	4	ф5Вр I, ℓ=170, 0,02 кг	3	БЕЗ ЧЕРТ.	

Марка каркаса	Поз.	Наименование	Кол.	Обозначение документа	Масса каркаса, кг
2КП40-3	1	Каркас КР67	2	1.015.1-1.95.4-36	27,4
	2	КР94	2	-42	
	3	ф5Вр I, ℓ=130, 0,02 кг	13	БЕЗ ЧЕРТ.	
	4	ф5Вр I, ℓ=170, 0,02 кг	3	БЕЗ ЧЕРТ.	
2КП40-4	1	Каркас КР71	2	1.015.1-1.95.4-36	17,5
	2	КР94	2	-42	
	3	ф5Вр I, ℓ=130, 0,02 кг	13	БЕЗ ЧЕРТ.	
	4	ф5Вр I, ℓ=170, 0,02 кг	3	БЕЗ ЧЕРТ.	
2КП40-5	1	Каркас КР72	2	1.015.1-1.95.4-36	14,9
	2	КР94	2	-42	
	3	ф5Вр I, ℓ=130, 0,02 кг	13	БЕЗ ЧЕРТ.	
	4	ф5Вр I, ℓ=170, 0,02 кг	3	БЕЗ ЧЕРТ.	

Арматура класса Вр-I по ГОСТ 6727-80

Инв. № подл. | Подпись и дата | Взам. инв. №

Изм.	Кол. уч.	Лист	№ док.	Подпись	Дата
Гл. инж. пр.		Купырина			6.12.94
Разработал		Рутковская			
Проверил		Купырина			
Н. контр.		Купырина			

1.015.1-1.95.4-11

Каркас 2КП40-1...2КП40-5

Стадия	Лист	Листов
Р	1	2

ЦНИИПРОМЗДАНИЙ

Инв. № подл. | Подпись и дата | Взам. инв. №

1.015.1-1.95.4-11 Лист 2

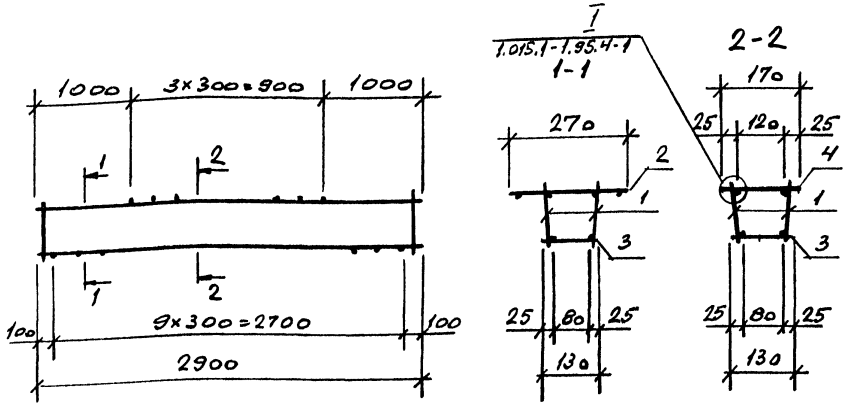

Поз.	Наименование	Кол	Обозначение документа	Масса каркаса, кг
1	Каркас КР76	2	1.015.1-1.95.4-38	12,4
2	КР95	2	-43	
3	ф5Вр-I, ℓ=130, 0,02кг	10	без черт.	
4	ф5Вр-I, ℓ=170, 0,02кг	4	без черт.	

Арматура класса Вр-I по ГОСТ 6727-80

Изм.	Кол.уч.	Лист	N док.	Подпись	Дата
Гл.инж.пр.		Кутырина			6.12.94
Разработал		Рутковская			
Проверил		Кутырина			
Н.контр.		Кутырина			

1.015.1-1.95.4-12

Каркас 2КП30

Стадия	Лист	Листов
Р		1

ЦНИИПРОМЗДАНИЙ

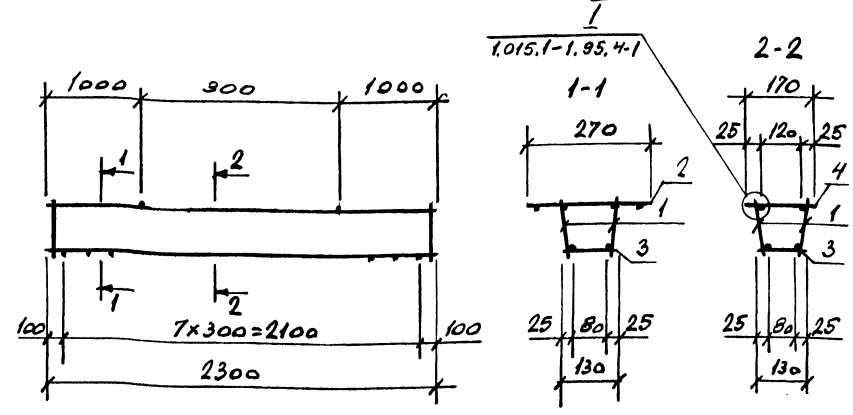

Поз.	Наименование	Кол	Обозначение документа	Масса каркаса, кг
1	Каркас КР80	2	1.015.1-1.95.4-38	7,6
2	КР95	2	-43	
3	ф5Вр-I, ℓ=130, 0,02кг	8	без черт.	
4	ф5Вр-I, ℓ=170, 0,02кг	2	без черт.	

Арматура класса Вр-I по ГОСТ 6727-80

Изм.	Кол.уч.	Лист	N док.	Подпись	Дата
Гл.инж.пр.		Кутырина			6.12.94
Разработал		Рутковская			
Проверил		Кутырина			
Н.контр.		Кутырина			

1.015.1-1.95.4-13

Каркас 2КП24

Стадия	Лист	Листов
Р		1

ЦНИИПРОМЗДАНИЙ

Инв.N подл. | Подпись и дата | Взам.инв.N

3КП60-1...3КП60-4

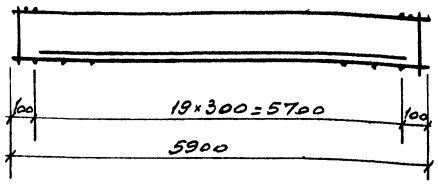

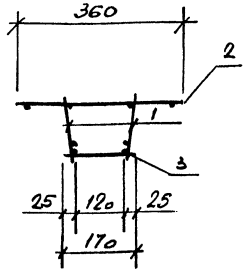

3КП60-5...3КП60-7

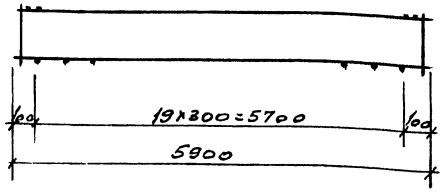

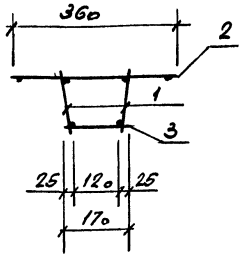

Марка каркаса	Поз.	Наименование	Кол.	Обозначение документа	Масса каркаса, кг
3КП60-1	1	Каркас КР1	2	1.015.1-1.95.4-32	103,2
	2	КР96	1	-44	
	3	ф8 AIII, ℓ=170, 0,07 кг	20	БЕЗ ЧЕРТ.	
3КП60-2	1	Каркас КР4	2	1.015.1-1.95.4-32	86,6
	2	КР96	1	-44	
	3	ф6 AIII, ℓ=170, 0,04 кг	20	БЕЗ ЧЕРТ.	

Изм.	Кол. уч.	Лист	N док.	Подпись	Дата
Гл. инж. пр		Купырина			6.12.94
Разработал		Рутковская			
Проверил		Купырина			
Н. контр.		Купырина			

1.015.1-1.95.4-14

Каркас 3КП60-1...3КП60-7

Стадия	Лист	Листов
Р	1	2

ЦНИИПРОМЗДАНИЙ

Марка каркаса	Поз.	Наименование	Кол.	Обозначение документа	Масса каркаса, кг
3КП60-3	1	Каркас КР5	2	1.015.1-1.95.4-32	80,1
	2	КР96	1	-44	
	3	ф5 Bp I, ℓ=170, 0,02 кг	20	БЕЗ ЧЕРТ.	
3КП60-4	1	Каркас КР6	2	1.015.1-1.95.4-32	74,8
	2	КР96	1	-44	
	3	ф5 Bp I, ℓ=170, 0,02 кг	20	БЕЗ ЧЕРТ.	
3КП60-5	1	Каркас КР8	2	1.015.1-1.95.4-32	66,3
	2	КР98	1	-44	
	3	ф8 AIII, ℓ=170, 0,07 кг	20	БЕЗ ЧЕРТ.	
3КП60-5/6	1	Каркас КР11	2	1.015.1-1.95.4-32	43,6
	2	КР97	1	-44	
	3	ф5 Bp I, ℓ=170, 0,02 кг	20	БЕЗ ЧЕРТ.	
3КП60-6	1	Каркас КР12	2	1.015.1-1.95.4-32	30,5
	2	КР98	1	-44	
	3	ф5 Bp I, ℓ=170, 0,02 кг	20	БЕЗ ЧЕРТ.	
3КП60-7	1	Каркас КР13	2	1.015.1-1.95.4-32	26,2
	2	КР98	1	-44	
	3	ф5 Bp I, ℓ=170, 0,02 кг	20	БЕЗ ЧЕРТ.	

Арматура класса Bp-I по ГОСТ 6727-80

3КП55-1... 3КП65-3

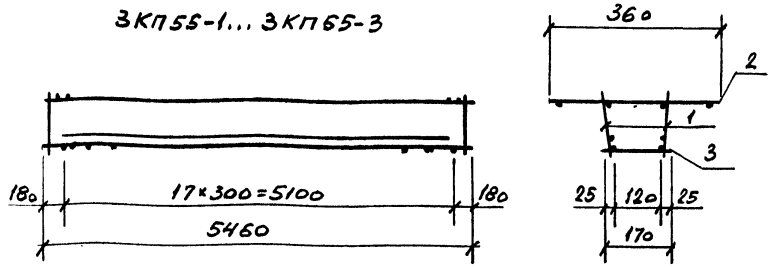

3КП55-4... 3КП55-7

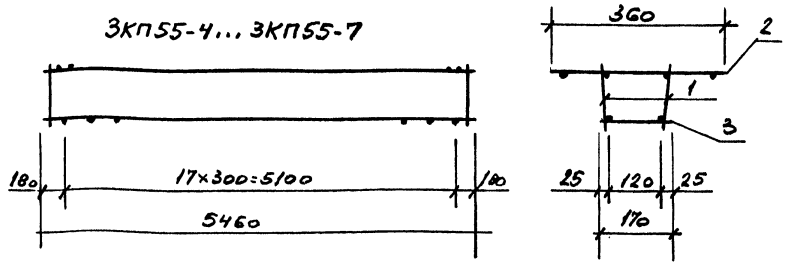

Марка каркаса	Поз.	Наименование	Кол.	Обозначение документа	Масса каркаса, кг
3КП65-1	1	Каркас КР18	2	1.015.1-1.95.4-33	80,8
	2	КР99	1	-45	
	3	ф6 AIII, ℓ=170, 0,04кг	18	БЕЗ ЧЕРТ.	
3КП55-2	1	Каркас КР19	2	1.015.1-1.95.4-33	74,9
	2	КР99	1	-45	
	3	ф5 Bp I, ℓ=170, 0,02кг	18	БЕЗ ЧЕРТ.	

Марка каркаса	Поз.	Наименование	Кол.	Обозначение документа	Масса каркаса, кг
3КП55-3	1	Каркас КР20	2	1.015.1-1.95.4-33	69,9
	2	КР99	1	-45	
	3	ф5 Bp I, ℓ=170, 0,02кг	18	БЕЗ ЧЕРТ.	
3КП55-4	1	Каркас КР21	2	1.015.1-1.95.4-33	62,0
	2	КР100	1	-45	
	3	ф8 AIII, ℓ=170, 0,07кг	18	БЕЗ ЧЕРТ.	
3КП55-5	1	Каркас КР22	2	1.015.1-1.95.4-33	48,3
	2	КР100	1	-45	
	3	ф6 AIII, ℓ=170, 0,04кг	18	БЕЗ ЧЕРТ.	
3КП55-6	1	Каркас КР25	2	1.015.1-1.95.4-33	28,6
	2	КР100	1	-45	
	3	ф5 Bp I, ℓ=170, 0,02кг	18	БЕЗ ЧЕРТ.	
3КП55-7	1	Каркас КР26	2	1.015.1-1.95.4-33	24,6
	2	КР100	1	-45	
	3	ф5 Bp I, ℓ=170, 0,02кг	18	БЕЗ ЧЕРТ.	

Арматура класса Bp-I по ГОСТ 6727-80

Инв. № подл. | Подпись и дата | Взам. инв. №

Изм.	Кол. уч.	Лист	№ док.	Подпись	Дата
Гл. инж. пр.		Кутырина			6.12.94
Разработал		Рупковская			
Проверил		Кутырина			
Н. контр.		Кутырина			

1.015.1-1.95.4-15

Каркас 3КП55-1... 3КП55-7

Стадия	Лист	Листов
Р	1	2

ЦНИИПРОМЗДАНИЙ

Инв. № подл. | Подпись и дата | Взам. инв. №

1.015.1-1.95.4-15

Лист 2

3КП51-1, 3КП51-2

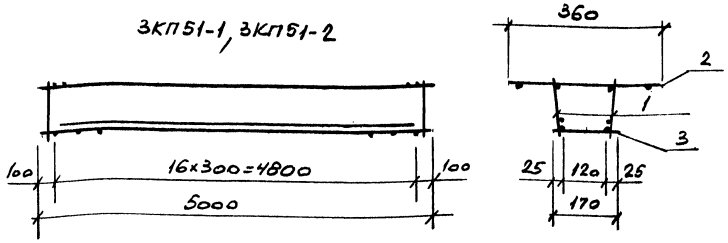

3КП51-3... 3КП51-7

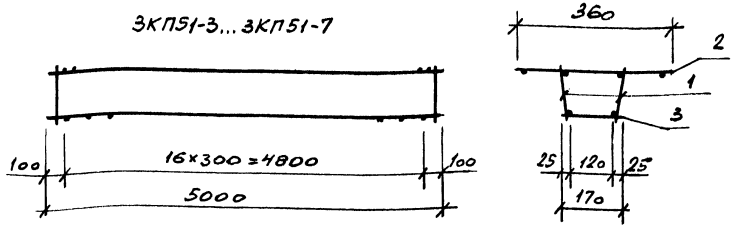

Марка каркаса	Поз.	Наименование	Кол.	Обозначение документа	Масса каркаса, кг
3КП51-1	1	Каркас КР32	2	1.015.1-1.95.4-34	68,5
	2	КР101	1	-46	
	3	ф5Вр^{I}, ℓ=170, 0,02кг	17	БЕЗ ЧЕРТ.	
3КП51-2	1	Каркас КР33	2	1.015.1-1.95.4-34	64,1
	2	КР101	1	-46	
	3	ф5Вр^{I}, ℓ=170, 0,02кг	17	БЕЗ ЧЕРТ.	

Изм.	Кол. уч.	Лист	N док.	Подпись	Дата
Гл. инж. пр.		Кутырина			6.12.94
Разработал		Рутковская			
Проверил		Кутырина			
Н. контр.		Кутырина			

1.015.1-1.95.4-16

Каркас 3КП51-1... 3КП51-7

Стадия	Лист	Листов
Р	1	2

ЦНИИПРОМЗДАНИЙ

Инв. N подл. | Подпись и дата | Взам. инв. N

Марка каркаса	Поз.	Наименование	Кол.	Обозначение документа	Масса каркаса, кг
3КП51-3	1	Каркас КР34	2	1.015.1-1.95.4-34	56,9
	2	КР102	1	-46	
	3	ф8АIII, ℓ=170, 0,07кг	17	БЕЗ ЧЕРТ.	
3КП51-4	1	Каркас КР35	2	1.015.1-1.95.4-34	44,3
	2	КР102	1	-46	
	3	ф6АIII, ℓ=170, 0,04кг	17	БЕЗ ЧЕРТ.	
3КП51-5	1	Каркас КР38	2	1.015.1-1.95.4-34	30,5
	2	КР102	1	-46	
	3	ф5Вр^{I}, ℓ=170, 0,02кг	17	БЕЗ ЧЕРТ.	
3КП51-6	1	Каркас КР39	2	1.015.1-1.95.4-34	26,3
	2	КР102	1	-46	
	3	ф5Вр^{I}, ℓ=170, 0,02кг	17	БЕЗ ЧЕРТ.	
3КП51-7	1	Каркас КР40	2	1.015.1-1.95.4-34	22,6
	2	КР102	1	-46	
	3	ф5Вр^{I}, ℓ=170, 0,02кг	17	БЕЗ ЧЕРТ.	

Арматура класса Вр-I по ГОСТ 6727-80

Инв. N подл. | Подпись и дата | Взам. инв. N

1.015.1-1.95.4-16 Лист 2

3КП45-1, 3КП45-2

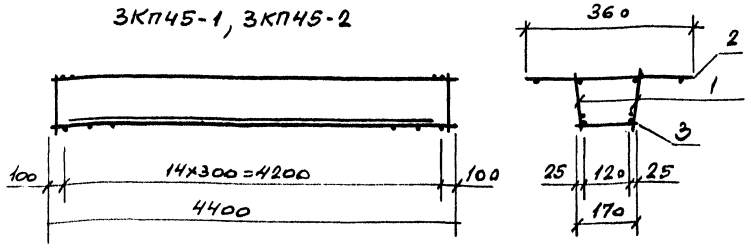

3КП45-3... 3КП45-7

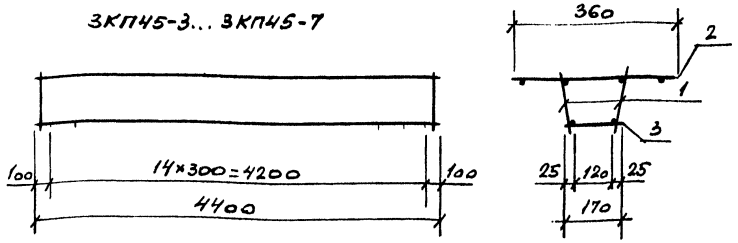

Марка каркаса	Поз.	Наименование	Кол.	Обозначение документа	Масса каркаса, кг
3КП45-1	1	Каркас КР46	2	1.015.1-1.95.4-35	60,8
	2	КР103	1	-47	
	3	ф5Вр^{I}, ℓ=170, 0,02кг	15	без черт.	
3КП45-2	1	Каркас КР47	2	1.015.1-1.95.4-35	51,3
	2	КР104	1	-47	
	3	ф5Вр^{I}, ℓ=170, 0,02кг	15	без черт.	

Марка каркаса	Поз.	Наименование	Кол.	Обозначение документа	Масса каркаса, кг
3КП45-3	1	Каркас КР48	2	1.015.1-1.95.4-35	50,7
	2	КР104	1	-47	
	3	ф8Вр^{III}, ℓ=170, 0,07кг	15	без черт.	
3КП45-4	1	Каркас КР51	2	1.015.1-1.95.4-35	31,2
	2	КР104	1	-47	
	3	ф5Вр^{I}, ℓ=170, 0,02кг	15	без черт.	
3КП45-5	1	Каркас КР53	2	1.015.1-1.95.4-35	27,1
	2	КР104	1	-47	
	3	ф5Вр^{I}, ℓ=170, 0,02кг	15	без черт.	
3КП45-6	1	Каркас КР54	2	1.015.1-1.95.4-35	23,4
	2	КР104	1	-47	
	3	ф5Вр^{I}, ℓ=170, 0,02кг	15	без черт.	
3КП45-7	1	Каркас КР55	2	1.015.1-1.95.4-35	20,1
	2	КР104	1	-47	
	3	ф5Вр^{I}, ℓ=170, 0,02кг	15	без черт.	

Арматура класса Вр-^{I} по ГОСТ 6727-80

Инв.№ подл. | Подпись и дата | Взам. инв.№

Изм.	Кол. уч.	Лист	№док.	Подпись	Дата
Гл. инж. пр.		Купырина			6.12.94
Разработал		Рутковская			
Проверил		Купырина			
Н. контр.		Купырина			

1.015.1-1.95.4-17

Каркас 3КП45-1...3КП45-7

Стадия	Лист	Листов
Р	1	2

ЦНИИПромзданий

1.015.1-1.95.4-17 Лист 2

3КП40-1, 3КП40-2

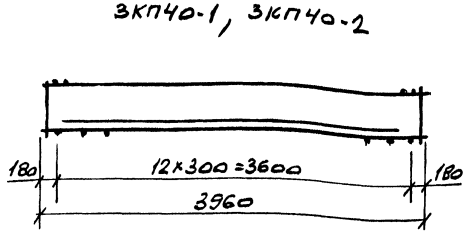

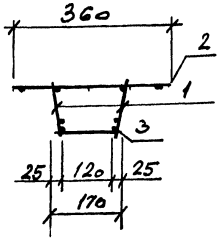

3КП40-3...3КП40-5

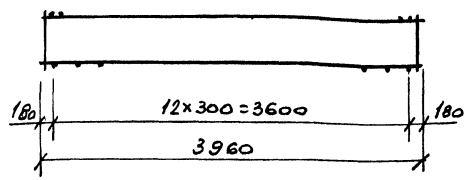

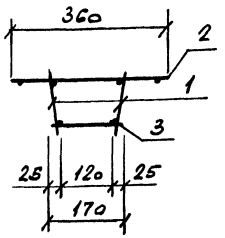

Марка каркаса	Поз.	Наименование	Кол.	Обозначение документа	Масса каркаса, кг
3КП40-1	1	Каркас КР61	2	1.015.1-1.95.4-36	49,6
	2	КР105	1	-48	
	3	ф5Вр-I, ℓ=170, 0,02 кг	13	без черт.	
3КП40-2	1	Каркас КР62	2	1.015.1-1.95.4-36	46,0
	2	КР105	1	-48	
	3	ф5Вр-I, ℓ=170, 0,02 кг	13	без черт.	

Изм.	Кол.уч.	Лист	N док.	Подпись	Дата
Гл.инж.пр.	Купырина		6.12.91		
Разработал	Рутьковская				
Проверил	Купырина				
Н.контр.	Купырина				

1.015.1-1.95.4-18

Каркас 3КП40-1...3КП40-5

Стадия	Лист	Листов
Р	1	2

ЦНИИПРОМЗДАНИЙ

Марка каркаса	Поз.	Наименование	Кол.	Обозначение документа	Масса каркаса, кг
3КП40-3	1	Каркас КР63	2	1.015.1-1.95.4-36	45,5
	2	КР105	1	-48	
	3	ф8АIII, ℓ=170, 0,07 кг	13	без черт.	
3КП40-4	1	Каркас КР70	2	1.015.1-1.95.4-36	21,0
	2	КР105	1	-48	
	3	ф5Вр-I, ℓ=170, 0,02 кг	13	без черт.	
3КП40-5	1	Каркас КР71	2	1.015.1-1.95.4-36	18,1
	2	КР105	1	-48	
	3	ф5Вр-I, ℓ=170, 0,02 кг	13	без черт.	

Арматура класса Вр-I по ГОСТ 6727-80

1.015.1-1.95.4-18 Лист 2

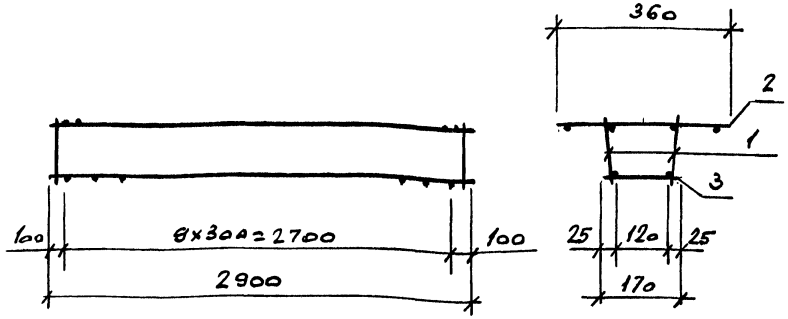

Поз.	Наименование	Кол.	Обозначение документа	Масса каркаса, кг
1	Каркас КР75	2	1.015.1-1.95.4-37	15,3
2	КР106	1	-49	
3	ф5Вр I, ℓ=170, 0,02 кг	10	без черт.	

Арматура класса Вр-I по ГОСТ 6727-80

Изм.	Кол.уч.	Лист	N док.	Подпись	Дата
Гл. инж. пр.		Кутырина			6.12.94
Разработал		Рутковская			
Проверил		Кутырина			
Н. контр.		Кутырина			

1.015.1-1.95.4-19

Каркас 3К1730

Стадия	Лист	Листов
Р		1

ЦНИИПромзданий

Инв. N подл. | Подпись и дата | Взам. инв. N

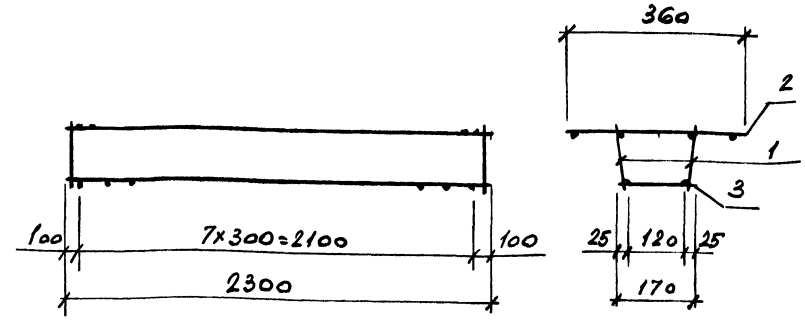

Поз.	Наименование	Кол.	Обозначение документа	Масса каркаса, кг
1	Каркас КР79	2	1.015.1-1.95.4-38	10,3
2	КР107	1	-50	
3	ф5Вр I, ℓ=170, 0,02 кг	8	без черт.	

Арматура класса Вр-I по ГОСТ 6727-80

Изм.	Кол.уч.	Лист	N док.	Подпись	Дата
Гл. инж. пр.		Кутырина			6.12.94
Разработал		Рутковская			
Проверил		Кутырина			
Н. контр.		Кутырина			

1.015.1-1.95.4-20

Каркас 3КП24

Стадия	Лист	Листов
Р		1

ЦНИИПромзданий

Инв. N подл. | Подпись и дата | Взам. инв. N

4КП60-1... 4КП60-3

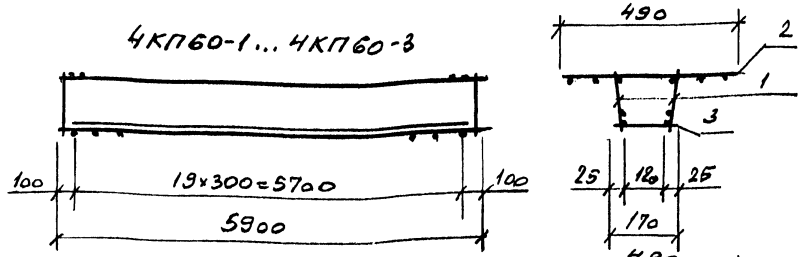

4КП60-4

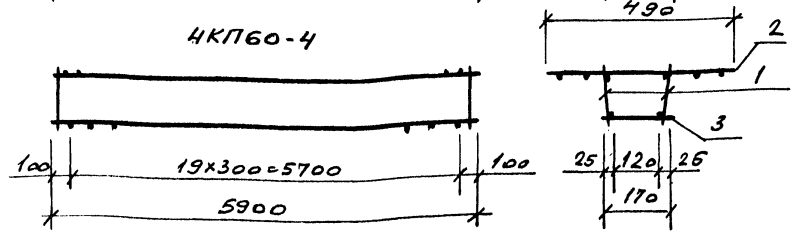

Марка каркаса	Поз.	Наименование	Кол.	Обозначение документа	Масса каркаса, кг
4КП60-1	1	Каркас КР2	2	1.015.1-1.95.4-32	113,2
	2	КР108	1	-51	
	3	ф8AIII, ℓ=170, 0,07кг	20	без черт.	
4КП60-2	1	Каркас КР3	2	1.015.1-1.95.4-32	97,9
	2	КР108	1	-51	
	3	ф6AIII, ℓ=170, 0,04кг	20	без черт.	
4КП60-3	1	Каркас КР6	2	1.015.1-1.95.4-32	80,2
	2	КР108	1	-51	
	3	ф5ВрI, ℓ=170, 0,02кг	20	без черт.	
4КП60-4	1	Каркас КР9	2	1.015.1-1.95.4-32	56,1
	2	КР109	1	-51	
	3	ф6AIII, ℓ=170, 0,04кг	20	без черт.	

Арматура класса А-III по ГОСТ 5781-82, класса Вр-I по ГОСТ 6727-80

Инв. N подл. | Подпись и дата | Взам. инв. N

Изм.	Кол. уч.	Лист	N док.	Подпись	Дата
Гл. инж. пр.		Купырина			6.1294
Разработал		Рутковская			
Проверил		Купырина			
Н. контр.		Купырина			

1.015.1-1.95.4-21

Каркас 4КП60-1.., 4КП60-4

Стадия	Лист	Листов
Р		1

ЦНИИПромзданий

4КП55-1... 4КП55-3

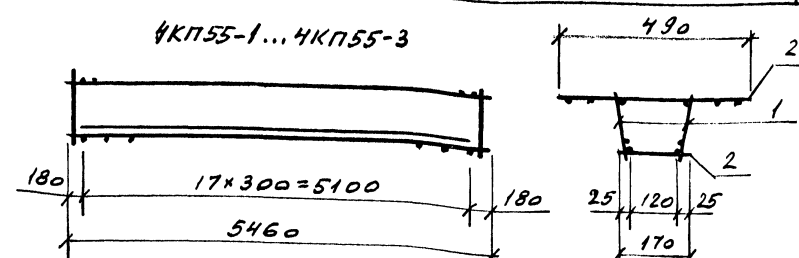

4КП55-4

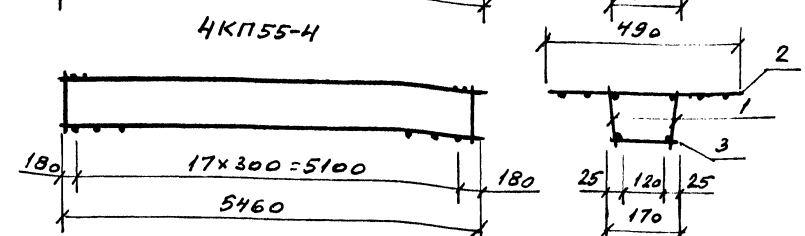

Марка каркаса	Поз	Наименование	Кол.	Обозначение документа	Масса каркаса, кг
4КП55-1	1	Каркас КР16	2	1.015.1-1.95.4-33	105,9
	2	КР110	1	-52	
	3	ф8AIII, ℓ=170, 0,07кг	18	без черт.	
4КП55-2	1	Каркас КР17	2	1.015.1-1.95.4-33	91,3
	2	КР110	1	-52	
	3	ф6AIII, ℓ=170, 0,04кг	18	без черт.	
4КП55-3	1	Каркас КР18	2	1.015.1-1.95.4-33	85,8
	2	КР110	1	-52	
	3	ф6AIII, ℓ=170, 0,04кг	18	без черт.	
4КП55-4	1	Каркас КР21	2	1.015.1-1.95.4-33	69,8
	2	КР110	1	-52	
	3	ф8AIII, ℓ=170, 0,07кг	18	без черт.	

Арматура класса А-III по ГОСТ 5781-82

Инв. N подл. | Подпись и дата | Взам. инв. N

Изм.	Кол. уч.	Лист	N док.	Подпись	Дата
Гл. инж. пр.		Купырина			5.1294
Разработал		Рутковская			
Проверил		Купырина			
Н. контр.		Купырина			

1.015.1-1.95.4-22

Каркас 4КП55-1.., 4КП55-4

Стадия	Лист	Листов
Р		1

ЦНИИПромзданий

4КП51-1,..,4КП51-4

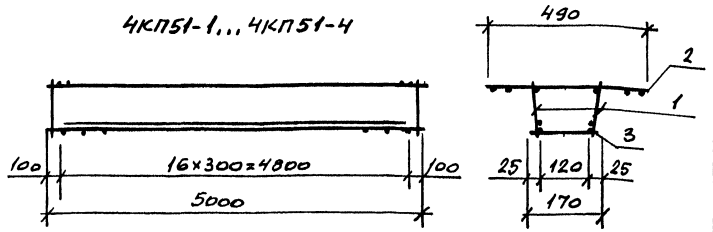

4КП51-5

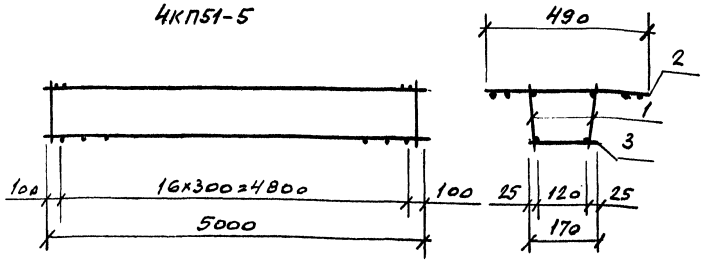

Марка каркаса	Поз.	Наименование	Кол.	Обозначение документа	Масса каркаса, кг
4КП51-1	1	Каркас КР29	2	1.015.1-1.95.4-34	97,0
	2	КР111	1	-53	
	3	ф8АIII, ℓ=170, 0,07кг	17	без черт.	
4КП51-2	1	Каркас КР30	2	1.015.1-1.95.4-34	83,7
	2	КР111	1	-53	
	3	ф6АIII, ℓ=170, 0,04кг	17	без черт.	

Марка каркаса	Поз.	Наименование	Кол.	Обозначение документа	Масса каркаса, кг
4КП51-3	1	Каркас КР31	2	1.015.1-1.95.4-34	78,7
	2	КР111	1	-53	
	3	ф6АIII, ℓ=170, 0,04кг	17	без черт.	
4КП51-4	1	Каркас КР33	2	1.015.1-1.95.4-34	68,8
	2	КР111	1	-53	
	3	ф5ВрI, ℓ=170, 0,02кг	17	без черт.	
4КП51-5	1	Каркас КР35	2	1.015.1-1.95.4-34	51,4
	2	КР111	1	-53	
	3	ф6АIII, ℓ=170, 0,04кг	17	без черт.	

Арматура класса А-III по ГОСТ 5781-82, класса Вр-I по ГОСТ 6727-80

Изм.	Кол.уч.	Лист	№док.	Подпись	Дата
Гл.инж.пр.		Кутырина			6.12.91
Разработал		Ротков			
Проверил		Кутырина			
Н.контр.		Кутырина			

1.015.1-1.95.4-23

Каркас 4КП51-1..,4КП51-5

Стадия	Лист	Листов
Р	1	2

ЦНИИПРОМЗДАНИЙ

Инв.№ подл. | Подпись и дата | Взам.инв.№

Инв.№ подл. | Подпись и дата | Взам.инв.№

1.015.1-1.95.4-23 Лист 2

4,00418-04 23

4КП45-1..., 4КП45-3

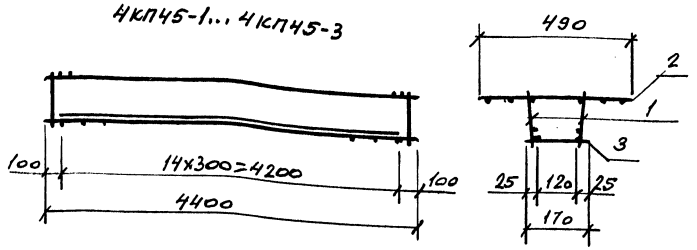

4КП45-4, 4КП45-5

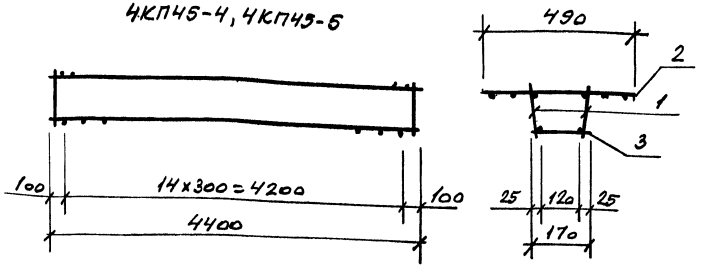

Марка каркаса	Поз.	Наименование	Кол.	Обозначение документа	Масса каркаса, кг
4КП45-1	1	Каркас КР43	2	1.015.1-1.95.4-35	82,2
	2	КР112	1	-54	
	3	ф8АIII, ℓ=170, 0,07кг	15	Без черт.	
4КП45-2	1	Каркас КР44	2	1.015.1-1.95.4-35	74,1
	2	КР112	1	-54	
	3	ф6АIII, ℓ=170, 0,04 кг	15	Без черт.	

Марка каркаса	Поз.	Наименование	Кол.	Обозначение документа	Масса каркаса кг
4КП45-3	1	Каркас КР45	2	1.015.1-1.95.4-35	69,8
	2	КР112	1	-54	
	3	ф6АIII, ℓ=170, 0,04кг	15	Без черт.	
4КП45-4	1	Каркас КР49	2	1.015.1-1.95.4-35	45,8
	2	КР112	1	-54	
	3	ф6АIII, ℓ=170, 0,04кг	15	Без черт.	
4КП45-5	1	Каркас КР52	2	1.015.1-1.95.4-35	36,8
	2	КР112	1	-54	
	3	ф5,8рI, ℓ=170, 0,02кг	15	Без черт.	

Арматура класса А-III по ГОСТ 5781-82, класса Вр-I по ГОСТ 6727-80

Инв. № подл. | Подпись и дата | Взам. инв. №

Изм.	Кол.уч.	Лист	№ док.	Подпись	Дата
Гл. инж. пр.		Купырина			6.1294
Разработал		Рутковская			
Проверил		Купырина			
Н. контр.		Купырина			

1.015.1-1.95.4-24

Каркас 4КП45-1..., 4КП45-5

Стадия	Лист	Листов
Р	1	2

ЦНИИПромзданий

Инв. № подл. | Подпись и дата | Взам. инв. №

1.015.1-1.95.4-24 Лист 2

4КП40-1... 4КП40-3

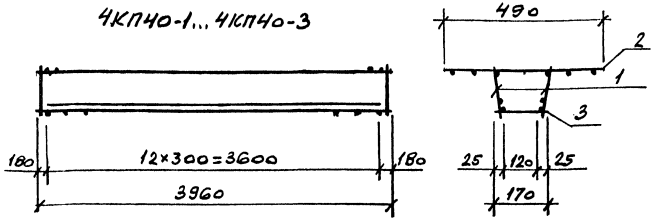

4КП40-4, 4КП40-5

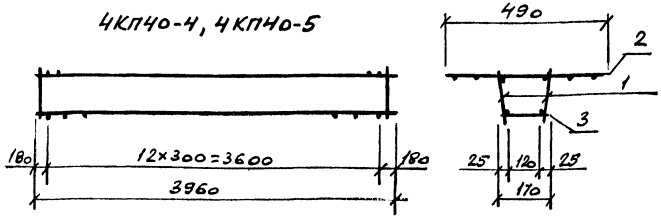

Марка каркаса	Поз.	Наименование	Кол.	Обозначение документа	Масса каркаса, кг
4КП40-1	1	Каркас КР58	2	1.015.1-1.95.4-36	73,6
	2	КР113	1	-55	
	3	ф8АIII, ℓ=170, 0,07кг	13	без черт.	
4КП40-2	1	Каркас КР59	2	1.015.1-1.95.4-36	66,4
	2	КР113	1	-55	
	3	ф6АIII, ℓ=170, 0,04кг	13	без черт.	

Марка каркаса	Поз.	Наименование	Кол.	Обозначение документа	Масса каркаса, кг
4КП40-3	1	Каркас КР60	2	1.015.1-1.95.4-36	62,4
	2	КР113	1	-55	
	3	ф6АIII, ℓ=170, 0,04кг	13	без черт.	
4КП40-4	1	Каркас КР68	2	1.015.1-1.95.4-36	32,9
	2	КР113	1	-55	
	3	ф5ВрI, ℓ=170, 0,02кг	13	без черт.	
4КП40-5	1	Каркас КР69	2	1.015.1-1.95.4-36	29,6
	2	КР113	1	-55	
	3	ф5ВрI, ℓ=170, 0,02кг	13	без черт.	

Арматура класса AI-III по ГОСТ 5781-82, класса Вр-I по ГОСТ 6727-80

Инв. N подл. | Подпись и дата | Взам. инв. N

Изм.	Кол. уч.	Лист	N док.	Подпись	Дата
Гл. инж. пр.		Купырина			6.1294
Разработал		Рутковская			
Проверил		Купырина			
Н. контр.		Купырина			

1.015.1-1.95.4-25

Каркас 4КП40-1... 4КП40-5

Стадия	Лист	Листов
Р	1	2

ЦНИИПРОМЗДАНИЙ

Инв. N подл. | Подпись и дата | Взам. инв. N

1.015.1-1.95.4-25

Лист 2

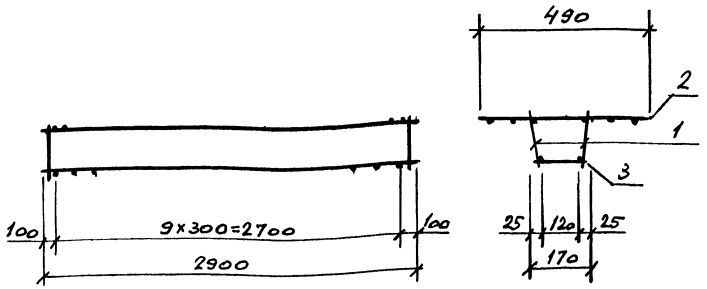

Поз.	Наименование	Кол.	Обозначение документа	Масса каркаса, кг
1	Каркас КР74	2	1.015.1-1.95.4-37	19,0
2	КР114	1	-56	
3	ф5 Вр I, ℓ=170, 0,02 кг	10	без черт.	

Арматура класса Вр-I по ГОСТ 6727-80

Изм.	Кол. уч.	Лист	№ док.	Подпись	Дата
Гл. инж. пр.		Купырина			6.12.94
Разработал		Рутковская			
Проверил		Купырина			
Н. контр.		Купырина			

1.015.1-1.95.4-26

Каркас 4КП30

Стадия	Лист	Листов
Р		1

ЦНИИПромзданий

Инв. № подл. | Подпись и дата | Взам. инв. №

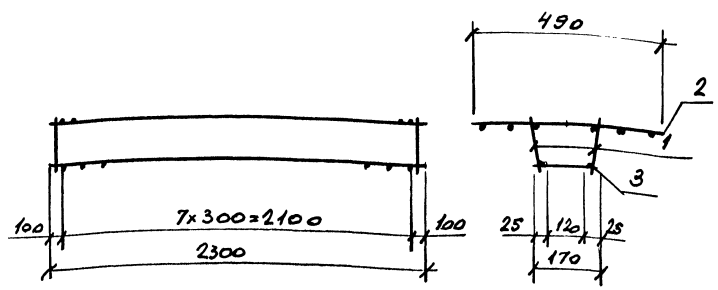

Поз.	Наименование	Кол.	Обозначение документа	Масса каркаса, кг
1	Каркас КР78	2	1.015.1-1.95.4-38	12,9
2	КР115	1	-57	
3	ф5 Вр I, ℓ=170, 0,02 кг	8	без черт.	

Арматура класса Вр-I по ГОСТ 6727-80

Изм.	Кол. уч.	Лист	№ док.	Подпись	Дата
Гл. инж. пр.		Купырина			6.12.94
Разработал		Рутковская			
Проверил		Купырина			
Н. контр.		Купырина			

1.015.1-1.95.4-27

Каркас 4КП24

Стадия	Лист	Листов
Р		1

ЦНИИПромзданий

Инв. № подл. | Подпись и дата | Взам. инв. №

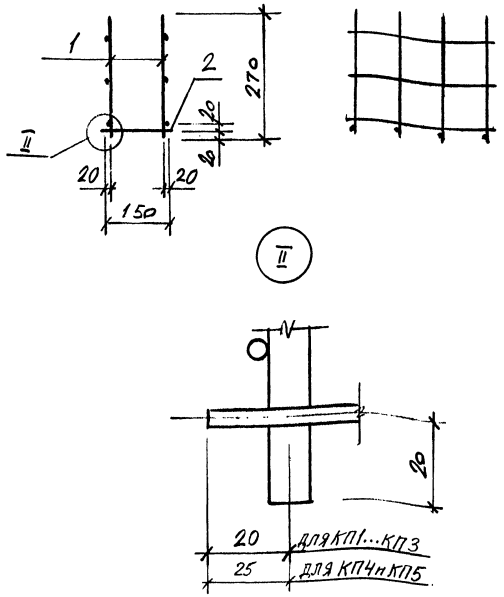

Поз.	Наименование	Кол.	Обозначение документа	Масса каркаса кг
1	Каркас КР116	2	1.015.1-1.95.4-58	2,0
2	ф10 AIII, ℓ=150, 0,09 кг	4	Без черт.	

Арматура класса А-III по ГОСТ 5781-82

Изм.	Кол.уч.	Лист	N док.	Подпись	Дата
Гл.инж.пр.		Купырина			6.1294
Разработал		Рутковская			
Проверил		Купырина			
Н.контр.		Купырина			

1.015.1-1.95.4-28

Каркас КП1

Стадия	Лист	Листов
Р		1

ЦНИИПромзданий

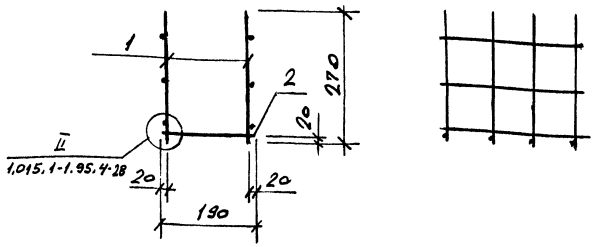

Марка каркаса	Поз.	Наименование	Кол.	Обозначение документа	Масса каркаса кг
КП2	1	Каркас КР116	2	1.015.1-1.95.4-58	2,1
	2	ф10 AIII, ℓ=190, 0,12 кг	4	Без черт.	
КП3	1	Каркас КР117	2	1.015.1-1.95.4-58	2,9
	2	ф12 AIII, ℓ=190, 0,17 кг	4	Без черт.	

Арматура класса А-III по ГОСТ 5781-82

Изм.	Кол.уч.	Лист	N док.	Подпись	Дата
Гл.инж.пр.		Купырина			6.1294
Разработал		Рутковская			
Проверил		Купырина			
Н.контр.		Купырина			

1.015.1-1.95.4-29

Каркас КП2, КП3

Стадия	Лист	Листов
Р		1

ЦНИИПромзданий

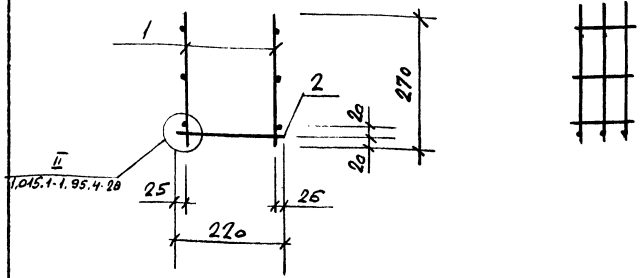

Поз.	Наименование	Кол.	Обозначение документа	Масса каркаса, кг
1	Каркас КР118	2	1.015.1-1.95.4-59	1,6
2	ф10 AIII, ℓ=220, 0,14кг	3	без черт.	

Арматура класса А-III по ГОСТ 5781-82

Изм.	Кол. уч.	Лист	N док.	Подпись	Дата
Гл. инж. пр.	Купырина			6.12.94	
Разработал	Румянцевская				
Проверил	Купырина				
Н. контр.	Купырина				

1.015.1-1.95.4-30

Каркас КП4

Стадия	Лист	Листов
Р		1

ЦНИИПромзданий

Инв. N подл. | Подпись и дата | Взам. инв. N

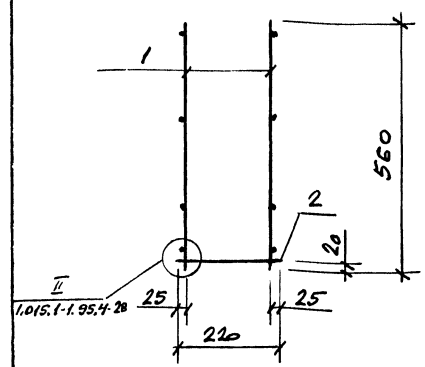

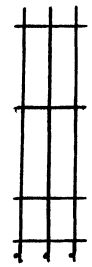

Поз.	Наименование	Кол.	Обозначение документа	Масса каркаса, кг
1	Каркас КР119	2	1.015.1-1.95.4-60	3,8
2	ф12 AIII, ℓ=220, 0,20кг	3	без черт.	

Арматура класса А-III по ГОСТ 5781-82

Изм.	Кол. уч.	Лист	N док.	Подпись	Дата
Гл. инж. пр.	Купырина			6.12.94	
Разработал	Румянцевская				
Проверил	Купырина				
Н. контр.	Купырина				

1.015.1-1.95.4-31

Каркас КП5

Стадия	Лист	Листов
Р		1

ЦНИИПромзданий

Инв. N подл. | Подпись и дата | Взам. инв. N

КР1... КР7

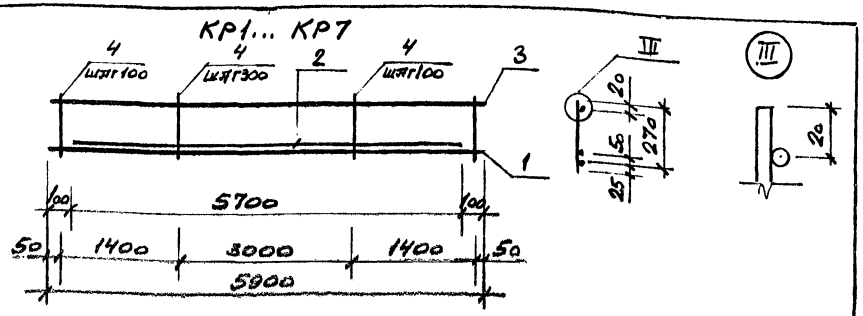

КР8... КР15

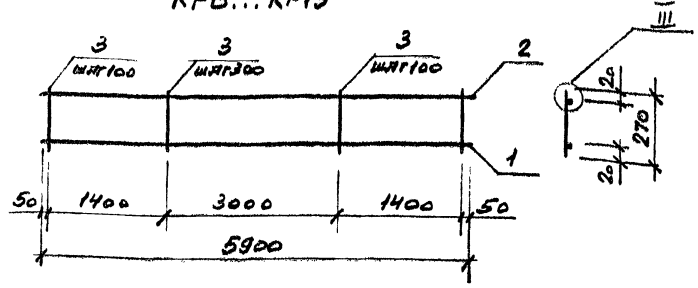

Марка каркаса	Поз.	Наименование	Кол.	Масса ед., кг	Масса каркаса, кг
КР1	1	ф25 AIII, ℓ=5900	1	22,66	47,6
	2	ф22 AIII, ℓ=5700	1	17,01	
	3	ф10 AIII, ℓ=5900	1	3,64	
	4	ф8 AIII, ℓ=270	39	0,11	
КР2	1	ф25 AIII, ℓ=5900	1	22,66	49,9
	2	ф22 AIII, ℓ=5700	1	17,01	
	3	ф10 AIII, ℓ=5900	1	3,64	
	4	ф10 AIII, ℓ=270	39	0,17	

Изм.	Кол. уч.	Лист	N док.	Подпись	Дата
Гл. инж. пр.		Купырина			6.12.94
Разработал		Рутковская			
Проверил		Купырина			
Н. контр.		Купырина			

1.015.1-1.95.4-32

Каркас КР1... КР15

Стадия	Лист	Листов
Р	1	3

ЦНИИПромзданий

Инв. N подл. | Подпись и дата | Взам. инв. N

Марка каркаса	Поз.	Наименование	Кол.	Масса ед., кг	Масса каркаса, кг
КР3	1	ф22 AIII, ℓ=5900	1	17,61	42,6
	2	ф22 AIII, ℓ=5700	1	17,01	
	3	ф10 AIII, ℓ=5900	1	3,64	
	4	ф8 AIII, ℓ=270	39	0,11	
КР4	1	ф22 AIII, ℓ=5900	1	17,61	38,6
	2	ф20 AII, ℓ=5700	1	14,06	
	3	ф10 AIII, ℓ=5900	1	3,64	
	4	ф8 AIII, ℓ=270	39	0,11	
КР5	1	ф20 AIII, ℓ=5900	1	14,55	36,6
	2	ф20 AIII, ℓ=5700	1	14,06	
	3	ф10 AIII, ℓ=5900	1	3,64	
	4	ф8 AIII, ℓ=270	39	0,11	
КР6	1	ф20 AIII, ℓ=5900	1	14,55	33,9
	2	ф18 AIII, ℓ=5700	1	11,39	
	3	ф10 AIII, ℓ=5900	1	3,64	
	4	ф8 AIII, ℓ=270	39	0,11	
КР7	1	ф20 AIII, ℓ=5900	1	14,55	31,9
	2	ф18 AIII, ℓ=5700	1	11,39	
	3	ф10 AIII, ℓ=5900	1	3,64	
	4	ф6 AIII, ℓ=270	39	0,06	
КР8	1	ф25 AIII, ℓ=5900	1	22,66	30,6
	2	ф10 AIII, ℓ=5900	1	3,64	
	3	ф8 AIII, ℓ=270	39	0,11	

Инв. N подл. | Подпись и дата | Взам. инв. N

1.015.1-1.95.4-32

Лист 2

Марка каркаса	Поз.	Наименование	Кол.	Масса ед., кг	Масса каркаса, кг
КР9	1	ф22 А-III, ℓ=5900	1	17,61	23,6
	2	ф10 А-III, ℓ=5900	1	3,64	
	3	ф6 А-III, ℓ=270	39	0,06	
КР10	1	ф20 А-III, ℓ=5900	1	14,55	19,8
	2	ф10 А-III, ℓ=5900	1	3,64	
	3	ф5 Вр-I, ℓ=270	39	0,04	
КР11	1	ф20 А-III, ℓ=5900	1	14,55	19,2
	2	ф8 А-III, ℓ=5900	1	2,33	
	3	ф6 А-III, ℓ=270	39	0,06	
КР12	1	ф16 А-III, ℓ=5900	1	9,31	13,2
	2	ф8 А-III, ℓ=5900	1	2,33	
	3	ф5 Вр-I, ℓ=270	39	0,04	
КР13	1	ф14 А-III, ℓ=5900	1	7,13	11,0
	2	ф8 А-III, ℓ=5900	1	2,33	
	3	ф5 Вр-I, ℓ=270	39	0,04	
КР14	1	ф12 А-III, ℓ=5900	1	5,24	9,1
	2	ф8 А-III, ℓ=5900	1	2,33	
	3	ф5 Вр-I, ℓ=270	39	0,04	
КР15	1	ф10 А-III, ℓ=5900	1	3,64	6,8
	2	ф8 А-III, ℓ=5900	1	2,33	
	3	ф4 Вр-I, ℓ=270	39	0,02	

Арматура класса А-III по ГОСТ 5781-82,
класса Вр-I по ГОСТ 6727-80

КР16... КР20

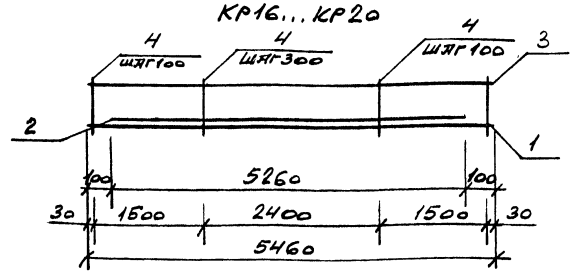

КР21... КР28

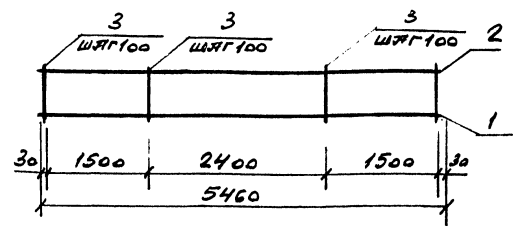

Марка каркаса	Поз	Наименование	Кол.	Масса ед., кг	Масса каркаса, кг
КР16	1	ф25 А-III, ℓ=5460	1	20,97	46,7
	2	ф22 А-III, ℓ=5260	1	15,70	
	3	ф10 А-III, ℓ=5460	1	3,37	
	4	ф10 А-III, ℓ=270	39	0,17	
КР17	1	ф22 А-III, ℓ=5460	1	16,29	39,7
	2	ф22 А-III, ℓ=5260	1	15,70	
	3	ф10 А-III, ℓ=5460	1	3,37	
	4	ф8 А-III, ℓ=270	39	0,11	

Изм.	Кол. уч.	Лист	N док.	Подпись	Дата
Гл. инж. пр.		Кутырина			6.12.94
Разработал		Рутковская			
Проверил		Кутырина			
Н. контр.		Кутырина			

1.015.1-1.95.4-33

Каркас КР16...КР28

Стадия	Лист	Листов
Р	1	3

ЦНИИПРОМЗДАНИЙ

Ц 00418-04 30

Инв. № подл. | Подпись и дата | Взам. инв. №

Марка каркаса	Поз.	Наименование	Кол.	Масса ед., кг	Масса каркаса, кг
КР18	1	ф22 А-III, ℓ=5460	1	16,29	37,0
	2	ф20 А-III, ℓ=5260	1	12,94	
	3	ф10 А-III, ℓ=5460	1	3,37	
	4	ф8 А-III, ℓ=270	39	0,11	
КР19	1	ф20 А-III, ℓ=5460	1	13,46	34,2
	2	ф20 А-III, ℓ=5260	1	12,97	
	3	ф10 А-III, ℓ=5460	1	3,37	
	4	ф8 А-I, ℓ=270	39	0,11	
КР20	1	ф20 А-III, ℓ=5460	1	13,46	31,7
	2	ф18 А-III, ℓ=5260	1	10,51	
	3	ф10 А-III, ℓ=5460	1	3,37	
	4	ф8 А-II, ℓ=270	39	0,11	
КР21	1	ф25 А-III, ℓ=5460	1	20,97	28,6
	2	ф10 А-III, ℓ=5460	1	3,37	
	3	ф8 А-III, ℓ=270	39	0,11	
КР22	1	ф22 А-III, ℓ=5460	1	16,29	22,0
	2	ф10 А-III, ℓ=5460	1	3,37	
	3	ф6 А-III, ℓ=270	39	0,06	
КР23	1	ф20 А-III, ℓ=5460	1	13,46	18,4
	2	ф10 А-III, ℓ=5460	1	3,37	
	3	ф5 Вр-I, ℓ=270	39	0,04	
КР24	1	ф20 А-III, ℓ=5460	1	13,46	17,2
	2	ф8 А-II, ℓ=5460	1	2,16	
	3	ф5 Вр-I, ℓ=270	39	0,04	

Инв. № подл. | Подпись и дата | Взам. инв. №

Марка каркаса	Поз.	Наименование	Кол.	Масса ед., кг	Масса каркаса, кг
КР25	1	ф16 А-III, ℓ=5460	1	8,62	12,4
	2	ф8 А-II, ℓ=5460	1	2,16	
	3	ф5 Вр-I, ℓ=270	39	0,04	
КР26	1	ф14 А-III, ℓ=5460	1	6,60	10,4
	2	ф8 А-II, ℓ=5460	1	2,16	
	3	ф5 Вр-I, ℓ=270	39	0,04	
КР27	1	ф12 А-III, ℓ=5460	1	4,85	8,6
	2	ф8 А-II, ℓ=5460	1	2,16	
	3	ф5 Вр-I, ℓ=270	39	0,04	
КР28	1	ф10 А-III, ℓ=5460	1	3,37	6,3
	2	ф8 А-II, ℓ=5460	1	2,16	
	3	ф4 Вр-I, ℓ=270	39	0,02	

Арматура класса А-III по ГОСТ 5781-82,
класса Вр-I по ГОСТ 6727-80

Инв. № подл. | Подпись и дата | Взам. инв. №

КР29..., КР33

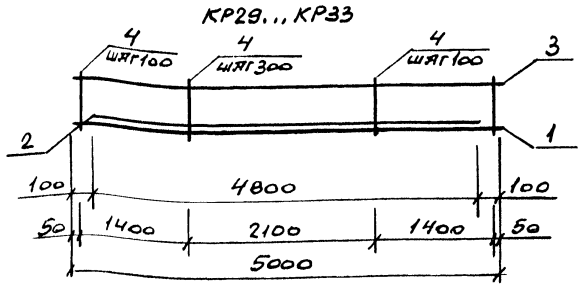

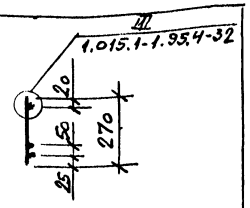

КР34...КР42

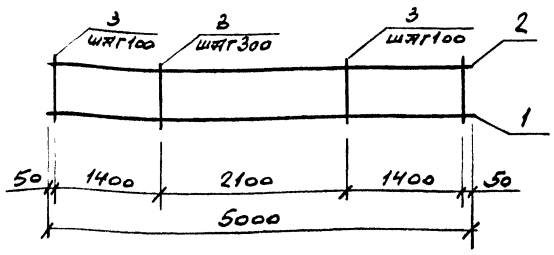

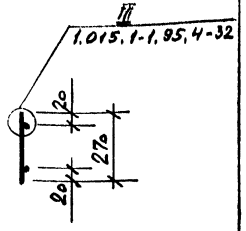

Марка каркаса	Поз.	Наименование	Кол.	Масса ед., кг	Масса каркаса, кг
КР29	1	ф25 AIII, ℓ=5000	1	19,20	42,7
	2	ф22 AIII, ℓ=4800	1	14,32	
	3	ф10 AIII, ℓ=5000	1	3,08	
	4	ф10 AIII, ℓ=270	36	0,17	
КР30	1	ф22 AIII, ℓ=5000	1	14,92	36,3
	2	ф22 AIII, ℓ=4800	1	14,32	
	3	ф10 AIII, ℓ=5000	1	3,08	
	4	ф8 AIII, ℓ=270	36	0,11	

Марка каркаса	Поз.	Наименование	Кол.	Масса ед., кг	Масса каркаса, кг
КР31	1	ф22 AIII, ℓ=5000	1	14,92	33,8
	2	ф20 AIII, ℓ=4800	1	11,84	
	3	ф10 AIII, ℓ=5000	1	3,08	
	4	ф8 AIII, ℓ=270	36	0,11	
КР32	1	ф20 AIII, ℓ=5000	1	12,33	31,2
	2	ф20 AIII, ℓ=4800	1	11,84	
	3	ф10 AIII, ℓ=5000	1	3,08	
	4	ф8 AIII, ℓ=270	36	0,11	
КР33	1	ф20 AIII, ℓ=5000	1	12,33	29,0
	2	ф18 AIII, ℓ=4800	1	9,59	
	3	ф10 AIII, ℓ=5000	1	3,08	
	4	ф8 AIII, ℓ=270	36	0,11	
КР34	1	ф25 AIII, ℓ=5000	1	19,20	26,2
	2	ф10 AIII, ℓ=5000	1	3,08	
	3	ф8 AIII, ℓ=270	36	0,11	
КР35	1	ф22 AIII, ℓ=5000	1	14,92	20,2
	2	ф10 AIII, ℓ=5000	1	3,08	
	3	ф6 AIII, ℓ=270	36	0,06	
КР36	1	ф20 AIII, ℓ=5000	1	12,35	16,9
	2	ф10 AIII, ℓ=5000	1	3,08	
	3	ф5 Bp I, ℓ=270	36	0,04	
КР37	1	ф20 AIII, ℓ=5000	1	12,33	15,8
	2	ф8 AIII, ℓ=5000	1	1,98	
	3	ф5 Bp I, ℓ=270	36	0,04	

Инв. № подл. | Подпись и дата | Взам. инв. №

Изм.	Кол.уч.	Лист	№док.	Подпись	Дата
Гл. инж. пр.		Купырина			6.1294
Разработал		Рупковская			
Проверил		Купырина			
Н. контр.		Купырина			

1.015.1-1.95.4-34

Каркас КР29...КР42

Стадия	Лист	Листов
Р	1	3

ЦНИИПромзданий

Инв. № подл. | Подпись и дата | Взам. инв. №

1.015.1-1.95.4-34 Лист 2

Ц.00418-04 32

Марка каркаса	Поз.	Наименование	Кол.	Масса ед., кг	Масса каркаса, кг
КР38	1	ф18 А-III, ℓ=5000	1	9,99	13,4
	2	ф8 А-III, ℓ=5000	1	1,98	
	3	ф5 Вр-I, ℓ=270	36	0,04	
КР39	1	ф16 А-III, ℓ=5000	1	7,89	11,3
	2	ф8 А-III, ℓ=5000	1	1,98	
	3	ф5 Вр-I, ℓ=270	36	0,04	
КР40	1	ф14 А-III, ℓ=5000	1	6,04	9,4
	2	ф8 А-III, ℓ=5000	1	1,98	
	3	ф5 Вр-I, ℓ=270	36	0,04	
КР41	1	ф12 А-III, ℓ=5000	1	4,44	7,8
	2	ф8 А-III, ℓ=5000	1	1,98	
	3	ф5 Вр-I, ℓ=270	36	0,04	
КР42	1	ф10 А-III, ℓ=5000	1	3,09	5,9
	2	ф8 А-III, ℓ=5000	1	1,98	
	3	ф4 Вр-I, ℓ=270	36	0,02	

Арматура класса А-III по ГОСТ 5781-82,
класса Вр-I по ГОСТ 6727-80

КР43... КР47

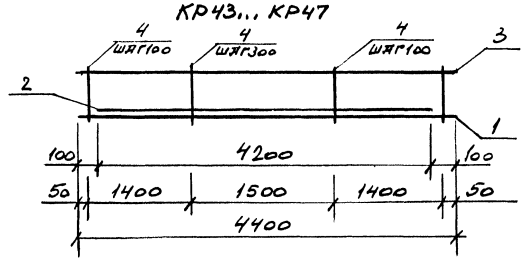

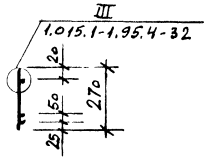

КР48... КР57

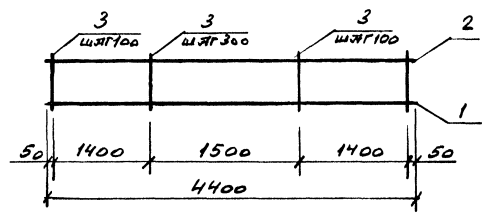

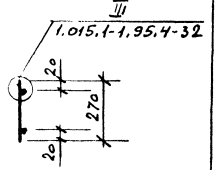

Марка каркаса	Поз.	Наименование	Кол.	Масса ед., кг	Масса каркаса, кг
КР43	1	ф25 А-III, ℓ=4400	1	16,90	35,8
	2	ф22 А-III, ℓ=4200	1	12,53	
	3	ф10 А-III, ℓ=4400	1	2,71	
	4	ф8 А-III, ℓ=270	34	0,11	
КР44	1	ф22 А-III, ℓ=4400	1	13,13	32,0
	2	ф22 А-III, ℓ=4200	1	12,53	
	3	ф10 А-III, ℓ=4400	1	2,71	
	4	ф8 А-III, ℓ=270	34	0,11	

Изм.	Кол. уч.	Лист	№ док.	Подпись	Дата
Гл. инж. пр.		Кутырина			6.12.94
Разработал		Рутковская			
Проверил		Кутырина			
Н. контр.		Кутырина			

1.015.1-1.95.4-35

Каркас КР43...КР57

Стадия	Лист	Листов
Р	1	3

ЦНИИПромзданий

Инв. № подл. | Подпись и дата | Взам. инв. №

1.015.1-1.95.4-34

Лист 3

Инв. № подл. | Подпись и дата | Взам. инв. №

Марка каркаса	Поз.	Наименование	Кол.	Масса ед., кг	Масса каркаса, кг
КР45	1	ф22 AIII, ℓ=4400	1	13,13	29,9
	2	ф20 AIII, ℓ=4200	1	10,36	
	3	ф10 AIII, ℓ=4400	1	2,71	
	4	ф8 AIII, ℓ=270	34	0,11	
КР46	1	ф20 AIII, ℓ=4400	1	10,85	27,6
	2	ф20 AIII, ℓ=4200	1	10,36	
	3	ф10 AIII, ℓ=4400	1	2,71	
	4	ф8 AIII, ℓ=270	34	0,11	
КР47	1	ф20 AIII, ℓ=4400	1	10,85	23,9
	2	ф18 AIII, ℓ=4200	1	8,39	
	3	ф10 AIII, ℓ=4400	1	2,71	
	4	ф6 AIII, ℓ=270	34	0,11	
КР48	1	ф25 AIII, ℓ=4400	1	16,90	23,4
	2	ф10 AIII, ℓ=4400	1	2,71	
	3	ф8 AIII, ℓ=270	34	0,11	
КР49	1	ф22 AIII, ℓ=4400	1	13,13	17,9
	2	ф10 AIII, ℓ=4400	1	2,71	
	3	ф6 AIII, ℓ=270	34	0,06	
КР50	1	ф20 AIII, ℓ=4400	1	10,88	14,9
	2	ф10 AIII, ℓ=4400	1	2,71	
	3	ф5 Bp I, ℓ=270	34	0,04	
КР51	1	ф20 AIII, ℓ=4400	1	10,85	14,0
	2	ф8 AIII, ℓ=4400	1	1,74	
	3	ф5 Bp I, ℓ=270	34	0,04	

Инв. № подл. | Подпись и дата | Взам. инв. №

Марка каркаса	Поз.	Наименование	Кол.	Масса ед., кг	Масса каркаса, кг
КР52	1	ф18 AIII, ℓ=4400	1	8,79	13,5
	2	ф10 AIII, ℓ=4400	1	2,71	
	3	ф6 AIII, ℓ=270	34	0,06	
КР53	1	ф18 AIII, ℓ=4400	1	8,79	11,9
	2	ф8 AIII, ℓ=4400	1	1,74	
	3	ф5 Bp I, ℓ=270	34	0,04	
КР54	1	ф16 AIII, ℓ=4400	1	6,94	10,0
	2	ф8 AIII, ℓ=4400	1	1,74	
	3	ф5 Bp I, ℓ=270	34	0,04	
КР55	1	ф14 AIII, ℓ=4400	1	5,32	8,4
	2	ф8 AIII, ℓ=4400	1	1,74	
	3	ф5 Bp I, ℓ=270	34	0,04	
КР56	1	ф12 AIII, ℓ=4400	1	3,91	7,0
	2	ф8 AIII, ℓ=4400	1	1,74	
	3	ф5 Bp I, ℓ=270	34	0,04	
КР57	1	ф10 AIII, ℓ=4400	1	2,71	5,1
	2	ф8 AIII, ℓ=4400	1	1,74	
	3	ф4 Bp I, ℓ=270	34	0,02	

Арматура класса AI-III по ГОСТ 5781-82,
класса Bp-I по ГОСТ 6727-80

Инв. № подл. | Подпись и дата | Взам. инв. №

КР58...КР62

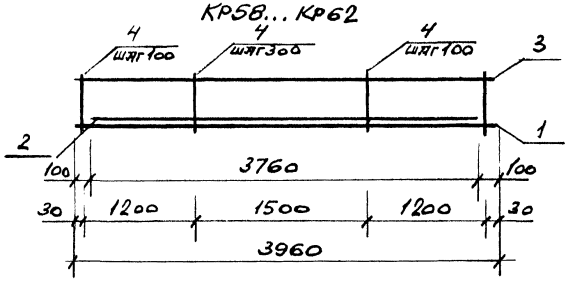

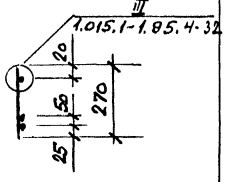

КР63...КР73

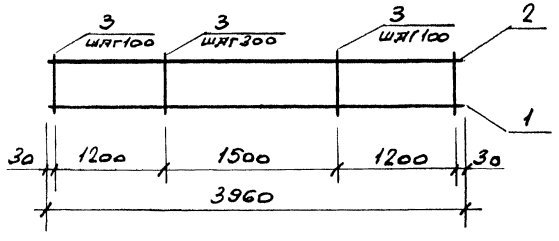

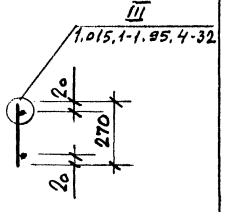

Марка каркаса	Поз.	Наименование	Кол.	Масса ед., кг	Масса каркаса, кг
КР58	1	ф25 AIII, ℓ=3960	1	15,21	32,1
	2	ф22 AIII, ℓ=3760	1	11,22	
	3	ф10 AIII, ℓ=3960	1	2,44	
	4	ф8 AIII, ℓ=270	30	0,11	
КР59	1	ф22 AIII, ℓ=3960	1	11,82	28,7
	2	ф22 AIII, ℓ=3760	1	11,22	
	3	ф10 AIII, ℓ=3960	1	2,44	
	4	ф8 AIII, ℓ=270	30	0,11	

Изм.	Кол. уч.	Лист	N док.	Подпись	Дата	1.015.1-1.95.4-36			
Гл. инж. пр.		Кулыгина			6.12.94	Каркас КР58...КР73	Стадия	Лист	Листов
Разработал		Рутковская					Р	1	3
Проверил		Кулыгина					ЦНИИПромзданий		
Н. контр.		Кулыгина							

Инв. N подл. | Подпись и дата | Взам. инв. N

Марка каркаса	Поз.	Наименование	Кол.	Масса ед., кг	Масса каркаса, кг
КР60	1	ф22 AIII, ℓ=3960	1	11,82	26,8
	2	ф20 AIII, ℓ=3760	1	9,27	
	3	ф10 AIII, ℓ=3960	1	2,44	
	4	ф8 AIII, ℓ=270	30	0,11	
КР61	1	ф20 AIII, ℓ=3960	1	9,76	23,3
	2	ф20 AIII, ℓ=3760	1	9,27	
	3	ф10 AIII, ℓ=3960	1	2,44	
	4	ф6 AIII, ℓ=270	30	0,06	
КР62	1	ф20 AIII, ℓ=3960	1	9,76	21,5
	2	ф18 AIII, ℓ=3760	1	7,51	
	3	ф10 AIII, ℓ=3960	1	2,44	
	4	ф6 AIII, ℓ=270	30	0,06	
КР63	1	ф25 AIII, ℓ=3960	1	15,21	21,0
	2	ф10 AIII, ℓ=3960	1	2,44	
	3	ф8 AIII, ℓ=270	30	0,11	
КР64	1	ф25 AIII, ℓ=3960	1	15,21	20,1
	2	ф8 AIII, ℓ=3960	1	1,56	
	3	ф8 AIII, ℓ=270	30	0,11	
КР65	1	ф22 AIII, ℓ=3960	1	11,82	15,2
	2	ф8 AIII, ℓ=3960	1	1,56	
	3	ф6 AIII, ℓ=270	30	0,06	
КР66	1	ф20 AIII, ℓ=3960	1	9,77	13,4
	2	ф10 AIII, ℓ=3960	1	2,44	
	3	ф5 Bp I, ℓ=270	30	0,04	

Инв. N подл. | Подпись и дата | Взам. инв. N

Марка каркаса	Поз.	Наименование	Кол.	Масса ед., кг	Масса каркаса, кг
КР67	1	ф20 AIII, ℓ=3960	1	9,76	12,6
	2	ф8 AIII, ℓ=3960	1	1,56	
	3	ф5 Bp-I, ℓ=270	30	0,04	
КР68	1	ф18 AIII, ℓ=3960	1	7,91	12,1
	2	ф10 AIII, ℓ=3960	1	2,44	
	3	ф6 AIII, ℓ=270	30	0,06	
КР69	1	ф16 AIII, ℓ=3960	1	6,25	10,4
	2	ф10 AIII, ℓ=3960	1	2,44	
	3	ф6 AIII, ℓ=270	30	0,06	
КР70	1	ф16 AIII, ℓ=3960	1	6,25	9,0
	2	ф8 AIII, ℓ=3960	1	1,56	
	3	ф5 Bp-I, ℓ=270	30	0,04	
КР71	1	ф14 AIII, ℓ=3960	1	4,78	7,6
	2	ф8 AIII, ℓ=3960	1	1,56	
	3	ф5 Bp-I, ℓ=270	30	0,04	
КР72	1	ф12 AIII, ℓ=3960	1	3,52	6,3
	2	ф8 AIII, ℓ=3960	1	1,56	
	3	ф5 Bp-I, ℓ=270	30	0,04	
КР73	1	ф10 AIII, ℓ=3960	1	2,44	4,6
	2	ф8 AIII, ℓ=3960	1	1,56	
	3	ф4 Bp-I, ℓ=270	30	0,02	

Арматура класса A-III по ГОСТ 5781-82,
класса Bp-I по ГОСТ 6727-80

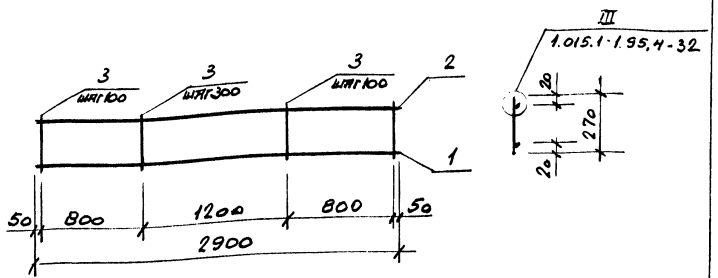

Марка каркаса	Поз	Наименование	Кол.	Масса ед., кг	Масса каркаса, кг
КР74	1	ф18 AIII, ℓ=2900	1	5,79	7,8
	2	ф8 AIII, ℓ=2900	1	1,15	
	3	ф5 Bp-I, ℓ=270	21	0,04	
КР75	1	ф16 AIII, ℓ=2900	1	4,58	6,6
	2	ф8 AIII, ℓ=2900	1	1,15	
	3	ф5 Bp-I, ℓ=270	21	0,04	
КР76	1	ф14 AIII, ℓ=2900	1	3,50	5,5
	2	ф8 AIII, ℓ=2900	1	1,15	
	3	ф5 Bp-I, ℓ=270	21	0,04	
КР77	1	ф10 AIII, ℓ=2900	1	1,79	3,1
	2	ф5 Bp-I, ℓ=2900	1	0,42	
	3	ф5 Bp-I, ℓ=270	21	0,04	

Арматура класса A-III по ГОСТ 5781-82,
класса Bp-I по ГОСТ 6727-80

Изм.	Кол. уч.	Лист	N док.	Подпись	Дата
Гл. инж. пр.		Кутырина			6.12.94
Разработал		Вятковская			
Проверил		Кутырина			
Н. контр.		Кутырина			

1.015.1-1.95.4-37

КАРКАС КР74...КР77

Стадия	Лист	Листов
Р		1

ЦНИИПРОМЗДАНИЙ

Ц.00418-04 36

Инв. N подл. | Подпись и дата | Взам. инв. N

Инв. N подл. | Подпись и дата | Взам. инв. N

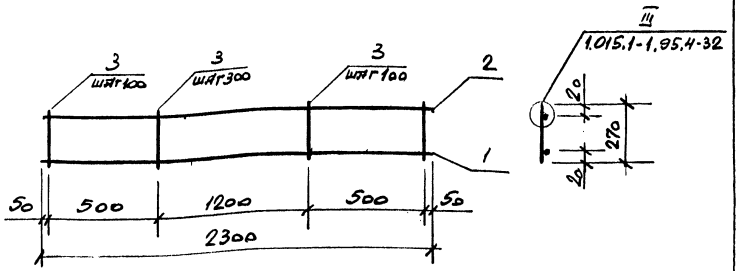

Марка каркаса	Поз.	Наименование	Кол.	Масса ед., кг	Масса каркаса, кг
КР78	1	ф16АIII, ℓ=2300	1	3,63	5,1
	2	ф8АIII, ℓ=2300	1	0,91	
	3	ф5ВрI, ℓ=270	15	0,04	
КР79	1	ф14АIII, ℓ=2300	1	2,78	4,3
	2	ф8АIII, ℓ=2300	1	0,91	
	3	ф5ВрI, ℓ=270	15	0,04	
КР80	1	ф12АIII, ℓ=2300	1	2,04	3,2
	2	ф6АIII, ℓ=2300	1	0,51	
	3	ф5ВрI, ℓ=270	15	0,04	
КР81	1	ф8АIII, ℓ=2300	1	0,91	1,8
	2	ф5ВрI, ℓ=2300	1	0,33	
	3	ф5ВрI, ℓ=270	15	0,04	

Арматура класса А-III по ГОСТ 5781-82,
класса Вр-I по ГОСТ 6727-80

Инв. № подл. | Подпись и дата | Взам. инв. №

Изм.	Кол. уч.	Лист	№ док.	Подпись	Дата
Гл. инж. пр.		Кутырина			6.1294
Разработал		Рутковская			
Проверил		Кутырина			
Н. контр.		Кутырина			

1.015.1-1.95.4-38

Каркас КР78..., КР81

Стадия	Лист	Листов
Р		1

ЦНИИПРОМЗДАНИЙ

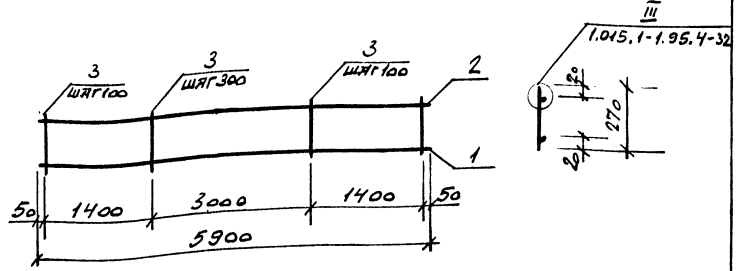

Марка каркаса	Поз.	Наименование	Кол.	Масса ед., кг	Масса каркаса, кг
КР82	1	ф5ВрI, ℓ=5900	1	0,85	11,0
	2	ф10АIII, ℓ=5900	1	3,65	
	3	ф10АIII, ℓ=270	39	0,17	
КР83	1	ф5ВрI, ℓ=5900	1	0,85	8,7
	2	ф10АIII, ℓ=5000	1	3,65	
	3	ф8АIII, ℓ=270	39	0,11	
КР84	1	ф5ВрI, ℓ=5900	1	0,85	6,8
	2	ф10АIII, ℓ=5900	1	3,65	
	3	ф6АIII, ℓ=270	39	0,06	
КР85	1	ф5ВрI, ℓ=5900	1	0,85	4,7
	2	ф8АIII, ℓ=5900	1	2,33	
	3	ф5ВрI, ℓ=270	39	0,04	

Арматура класса А-III по ГОСТ 5781-82,
класса Вр-I по ГОСТ 6727-80

Инв. № подл. | Подпись и дата | Взам. инв. №

Изм.	Кол. уч.	Лист	№ док.	Подпись	Дата
Гл. инж. пр.		Кутырина			6.1294
Разработал		Рутковская			
Проверил		Кутырина			
Н. контр.		Кутырина			

1.015.1-1.95.4-39

Каркас КР82... КР85

Стадия	Лист	Листов
Р		1

ЦНИИПРОМЗДАНИЙ

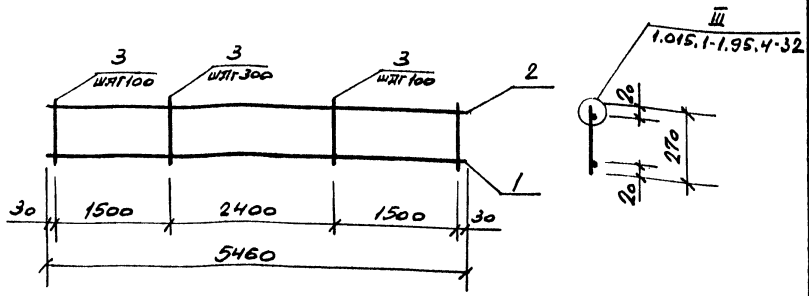

Марка каркаса	Поз.	Наименование	Кол.	Масса ед., кг	Масса каркаса, кг
КР86	1	ф5ВрI, ℓ=5460	1	0,79	10,7
	2	ф10АIII, ℓ=5460	1	8,37	
	3	ф10АIII, ℓ=270	39	0,17	
КР87	1	ф5ВрI, ℓ=5460	1	0,79	8,3
	2	ф10АIII, ℓ=5460	1	3,37	
	3	ф8АIII, ℓ=270	39	0,11	
КР88	1	ф5ВрI, ℓ=5460	1	0,79	6,5
	2	ф10АIII, ℓ=5460	1	3,37	
	3	ф6АIII, ℓ=270	39	0,06	
КР89	1	ф5ВрI, ℓ=5460	1	0,79	4,5
	2	ф8АIII, ℓ=5460	1	2,16	
	3	ф5ВрI, ℓ=270	39	0,04	

Арматура класса А-III по ГОСТ 5781-82,
класса Вр-I по ГОСТ 6727-80

Изм.	Кол.уч.	Лист	N док.	Подпись	Дата
Гл.инж.пр.		Купырина			6.12.94
Разработал		Рупковская			
Проверил		Купырина			
Н.контр.		Купырина			

1.015.1-1.95.4-40

Каркас КР86...КР89

Стадия	Лист	Листов
Р		1

ЦНИИПРОМЗДАНИЙ

Инв.N подл. | Подпись и дата | Взам.инв.N

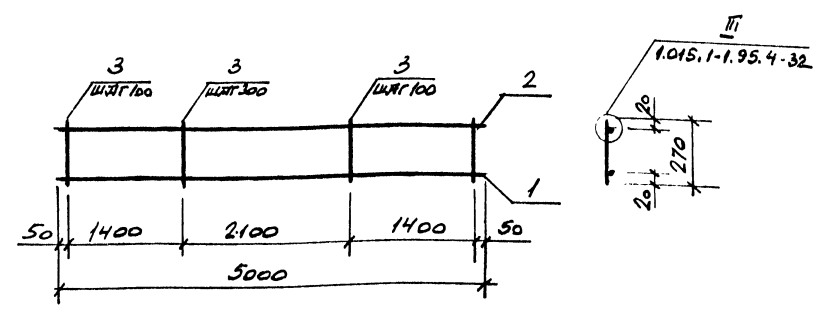

Марка каркаса	Поз.	Наименование	Кол.	Масса ед., кг	Масса каркаса, кг
КР90	1	ф5ВрI, ℓ=5000	1	0,72	9,8
	2	ф10АIII, ℓ=5000	1	3,09	
	3	ф10АIII, ℓ=270	36	0,17	
КР91	1	ф5ВрI, ℓ=5000	1	0,72	7,7
	2	ф10АIII, ℓ=5000	1	3,09	
	3	ф8АIII, ℓ=270	36	0,11	
КР92	1	ф5ВрI, ℓ=5000	1	0,72	6,0
	2	ф10АIII, ℓ=5000	1	3,09	
	3	ф6АIII, ℓ=270	36	0,06	
КР93	1	ф5ВрI, ℓ=5000	1	0,72	4,1
	2	ф8АIII, ℓ=5000	1	1,98	
	3	ф5ВрI, ℓ=270	36	0,04	

Арматура класса А-III по ГОСТ 5781-82,
класса Вр-I по ГОСТ 6727-80

Изм.	Кол.уч.	Лист	N док.	Подпись	Дата
Гл.инж.пр.		Купырина			6.12.94
Разработал		Рупковская			
Проверил		Купырина			
Н.контр.		Купырина			

1.015.1-1.95.4-41

Каркас КР90...КР93

Стадия	Лист	Листов
Р		1

ЦНИИПРОМЗДАНИЙ

Инв.N подл. | Подпись и дата | Взам.инв.N

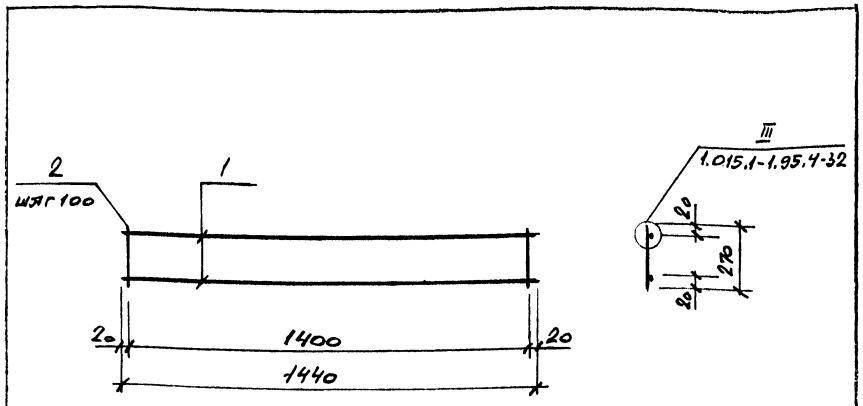

Поз.	Наименование	Кол.	Масса ед., кг	Масса каркаса, кг
1	ф5 Вр I, ℓ=1440	2	0,21	1,0
2	ф5 Вр I, ℓ=270	15	0,04	

Арматура класса Вр-I по ГОСТ 6727-80

Изм.	Кол.уч.	Лист	N док.	Подпись	Дата
Гл. инж. пр.	Кутырина				6.12.94
Разработал	Рутковская				
Проверил	Кутырина				
Н. контр.	Кутырина				

1.015.1-1.95.4-42

Каркас КР94

Стадия	Лист	Листов
Р		1

ЦНИИПромзданий

Инв. № подл. | Подпись и дата | Взам. инв. №

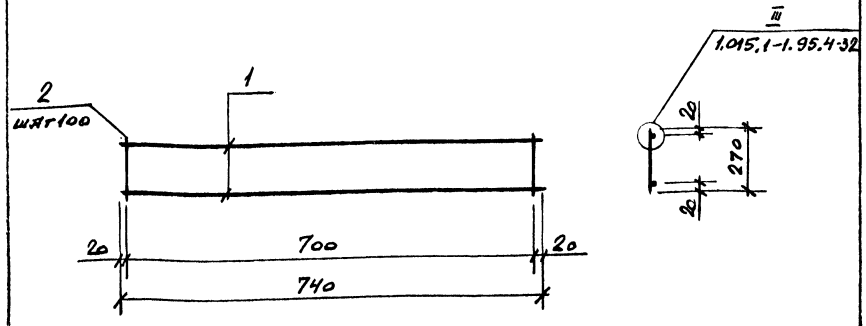

Поз.	Наименование	Кол.	Масса ед., кг	Масса каркаса, кг
1	ф5 Вр I, ℓ=740	2	0,11	0,54
2	ф5 Вр I, ℓ=270	8	0,04	

Арматура класса Вр-I по ГОСТ 6727-80

Изм.	Кол.уч.	Лист	N док.	Подпись	Дата
Гл. инж. пр.	Кутырина				6.12.94
Разработал	Рутковская				
Проверил	Кутырина				
Н. контр.	Кутырина				

1.015.1-1.95.4-43

Каркас КР95

Стадия	Лист	Листов
Р		1

ЦНИИПромзданий

Инв. № подл. | Подпись и дата | Взам. инв. №

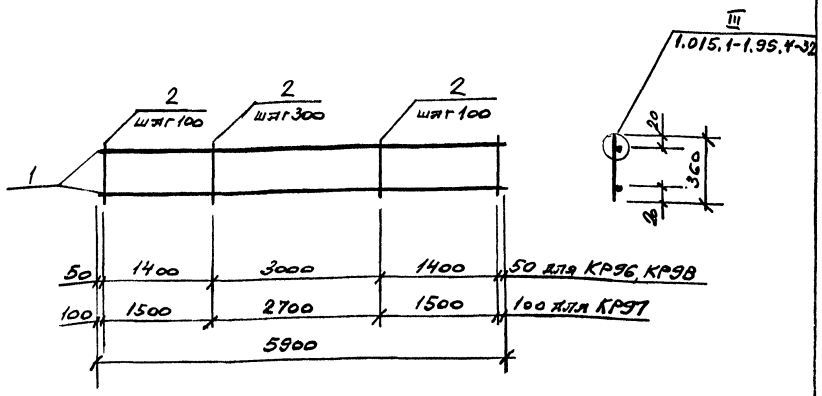

Марка каркаса	Поз.	Наименование	Кол.	Масса ед., кг	Масса каркаса, кг
КР96	1	ф8AIII, ℓ=5900	2	2,33	6,7
	2	ф5Вр I, ℓ=360	39	0,05	
КР97	1	ф6AIII, ℓ=5900	2	1,30	4,6
	2	ф5Вр I, ℓ=360	40	0,05	
КР98	1	ф5Вр I, ℓ=5900	2	0,85	3,7
	2	ф5Вр I, ℓ=360	39	0,05	

Арматура класса A-III по ГОСТ 5781-82,
класса Вр-I по ГОСТ 6727-80

Изм.	Кол.уч.	Лист	N док.	Подпись	Дата
Гл.инж.пр.		Кутырина			6.1294
Разработал		Рутковская			
Проверил		Кутырина			
Н. контр.		Кутырина			

1.015.1-1.95.4-44

Каркас КР96,...КР98

Стадия	Лист	Листов
Р		1

ЦНИИПРОМЗДАНИЙ

Инв. N подл. | Подпись и дата | Взам. инв. N

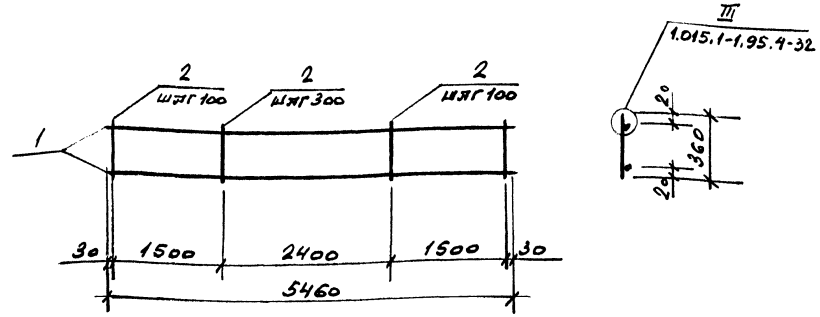

Марка каркаса	Поз.	Наименование	Кол.	Масса ед., кг	Масса каркаса, кг
КР99	1	ф8AIII, ℓ=5460	2	2,16	6,4
	2	ф5Вр I, ℓ=360	39	0,05	
КР100	1	ф5Вр I, ℓ=5460	2	0,79	3,6
	2	ф5Вр I, ℓ=360	39	0,05	

Арматура класса A-III по ГОСТ 5781-82,
класса Вр-I по ГОСТ 6727-80

Изм.	Кол.уч.	Лист	N док.	Подпись	Дата
Гл.инж.пр.		Кутырина			6.1294
Разработал		Рутковская			
Проверил		Кутырина			
Н.контр.		Кутырина			

1.015.1-1.95.4-45

Каркас КР99, КР100

Стадия	Лист	Листов
Р		1

ЦНИИПРОМЗДАНИЙ

Инв. N подл. | Подпись и дата | Взам. инв. N

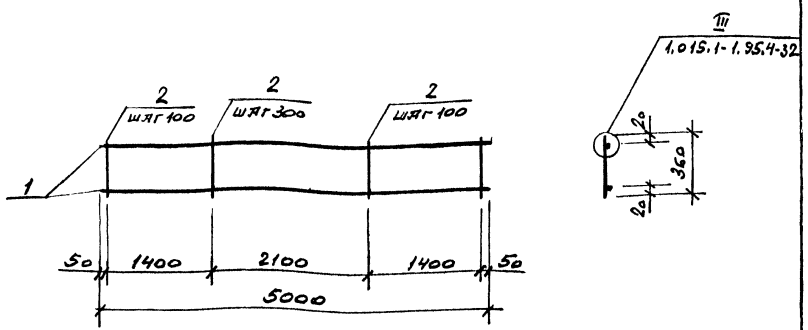

Марка каркаса	Поз.	Наименование	Кол	Масса ед., кг	Масса каркаса кг
КР101	1	ф 8 AIII, ℓ=5000	2	1,98	5,8
	2	ф 5 Bp I, ℓ=360	36	0,05	
КР102	1	ф 5 Bp I, ℓ=5000	2	0,72	3,3
	2	ф 5 Bp I, ℓ=360	36	0,05	

Арматура класса A-III по ГОСТ 5781-82,
класса Bp-I по ГОСТ 6727-80

Изм.	Кол.уч.	Лист	N док.	Подпись	Дата
Гл.инж.пр.	Купырина				6.12.94
Разработал	Рупковская				
Проверил	Купырина				
Н. контр.	Купырина				

1.015.1-1.95.4-46

Каркас КР101, КР102

Стадия	Лист	Листов
Р		1

ЦНИИПРОМЗДАНИЙ

Инв. N подл. | Подпись и дата | Взам. инв. N

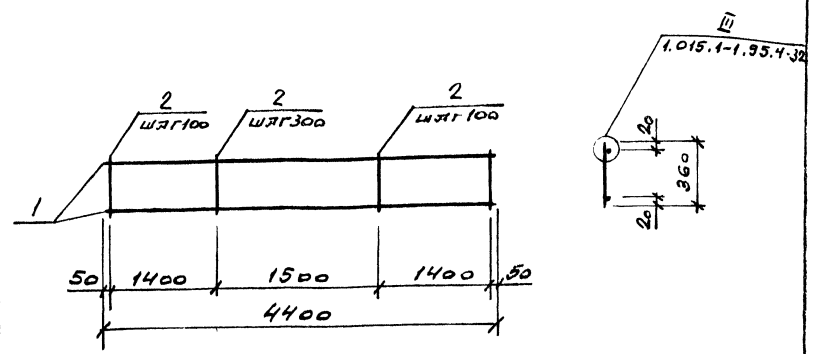

Марка каркаса	Поз.	Наименование	Кол.	Масса ед., кг	Масса каркаса кг
КР103	1	ф 8 AIII, ℓ=4400	2	1,74	5,2
	2	ф 5 Bp I, ℓ=360	34	0,05	
КР104	1	ф 5 Bp I, ℓ=4400	2	0,64	3,0
	2	ф 5 Bp I, ℓ=360	34	0,05	

Арматура класса A-III по ГОСТ 5781-82,
класса Bp-I по ГОСТ 6727-80

Изм.	Кол.уч.	Лист	N док.	Подпись	Дата
Гл. инж. пр.	Купырина				6.12.94
Разработал	Рупковская				
Проверил	Купырина				
Н. контр.	Купырина				

1.015.1-1.95.4-47

Каркас КР103, КР104

Стадия	Лист	Листов
Р		1

ЦНИИПРОМЗДАНИЙ

Инв. N подл. | Подпись и дата | Взам. инв. N

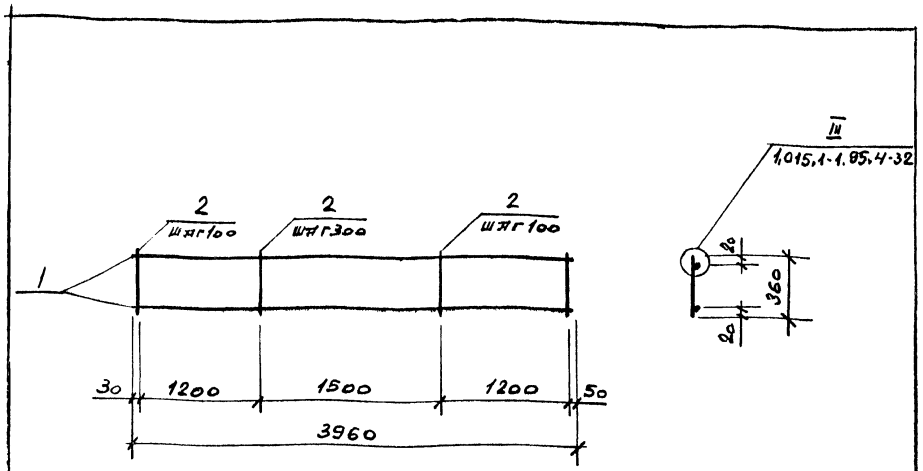

Поз.	Наименование	Кол.	Масса ед., кг	Масса каркаса, кг
1	ф5Вр I, ℓ=3960	2	0,57	2,7
2	ф5Вр I, ℓ=360	30	0,05	

Арматура класса Вр-I по ГОСТ 6727-80

Изм.	Кол.уч.	Лист	N док.	Подпись	Дата
Гл.инж.пр.		Кутырина			6.1294
Разработал		Рутковская			
Проверил		Кутырина			
Н.контр.		Кутырина			

1.015.1-1.95.4-48

Каркас КР105

Стадия	Лист	Листов
Р		1

ЦНИИПромзданий

Инв.N подл. | Подпись и дата | Взам.инв.N

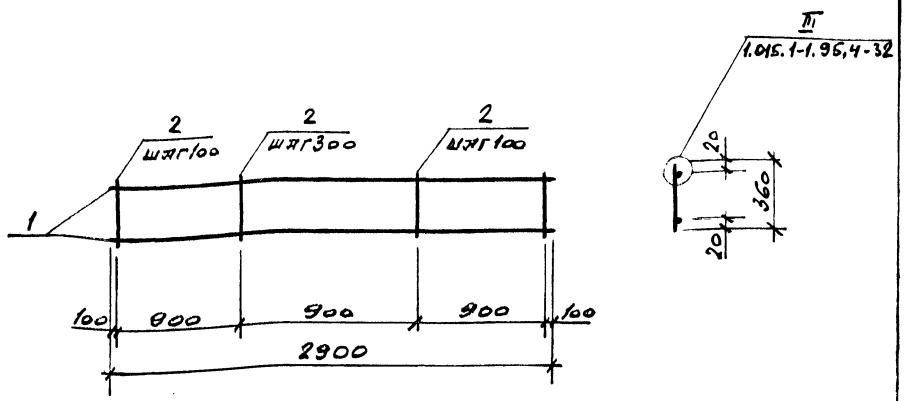

Поз.	Наименование	Кол.	Масса ед., кг	Масса каркаса, кг
1	ф5Вр I, ℓ=2900	2	0,42	1,9
2	ф5Вр I, ℓ=360	22	0,05	

Арматура класса Вр-I по ГОСТ 6727-80

Изм.	Кол.уч.	Лист	N док.	Подпись	Дата
Гл.инж.пр.		Кутырина			6.1294
Разработал		Рутковская			
Проверил		Кутырина			
Н.контр.		Кутырина			

1.015.1-1.95.4-49

Каркас КР106

Стадия	Лист	Листов
Р		1

ЦНИИПромзданий

Инв.N подл. | Подпись и дата | Взам.инв.N

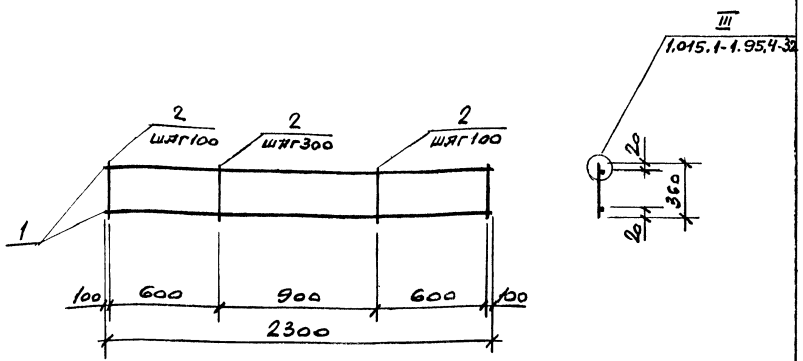

Поз.	Наименование	Кол.	Масса ед., кг	Масса каркаса кг
1	ф5 Вр I, ℓ=2300	2	0,33	1,5
2	ф5 Вр I, ℓ=360	16	0,05	

Арматура класса Вр-I по ГОСТ 6727-80

Изм.	Кол. уч.	Лист	N док.	Подпись	Дата
Гл. инж. пр.		Купырина			6.12.94
Разработал		Рутковская			
Проверил		Купырина			
Н. контр.		Купырина			

1.015.1-1.95.4-50

Каркас КР107

Стадия	Лист	Листов
Р		1

ЦНИИПромзданий

Инв. N подл. | Подпись и дата | Взам. инв. N

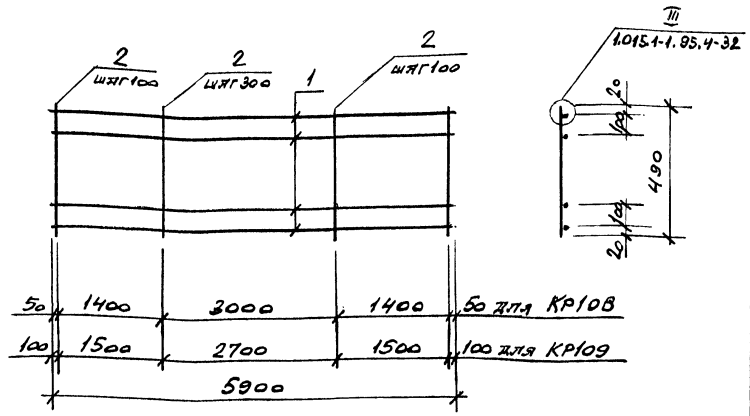

Марка каркаса	Поз.	Наименование	Кол.	Масса ед., кг	Масса каркаса кг
КР108	1	ф8 AIII, ℓ=5900	4	2,33	12,1
	2	ф5 Вр I, ℓ=490	39	0,07	
КР109	1	ф6 AIII, ℓ=5900	4	1,31	8,0
	2	ф5 Вр I, ℓ=490	40	0,07	

Арматура класса A-III по ГОСТ 5781-82,
класса Вр-I по ГОСТ 6727-80

Изм.	Кол. уч.	Лист	N док.	Подпись	Дата
Гл. инж. пр.		Купырина			6.12.94
Разработал		Рутковская			
Проверил		Купырина			
Н. контр.		Купырина			

1.015.1-1.95.4-51

Каркас КР108, КР109

Стадия	Лист	Листов
Р		1

ЦНИИПромзданий

Инв. N подл. | Подпись и дата | Взам. инв. N

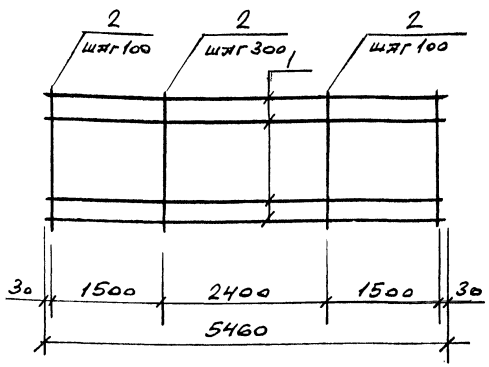

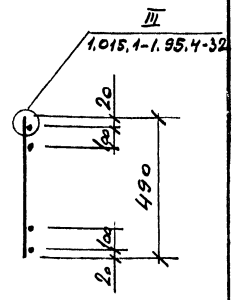

Поз.	Наименование	Кол.	Масса ед., кг	Масса каркаса, кг
1	ф 8 AIII, ℓ=5460	4	2,16	11,4
2	ф 5 Bp I, ℓ=490	39	0,07	

Арматура класса A-III по ГОСТ 5781-82,
класса Bp-I по ГОСТ 6727-80

Изм.	Кол. уч.	Лист	N док.	Подпись	Дата
Гл. инж. пр.		Кутырина			6.1294
Разработал		Рупковская			
Проверил		Кутырина			
Н. контр.		Кутырина			

1.015.1-1.95.4-52

Каркас КР110

Стадия	Лист	Листов
Р		1

ЦНИИПромзданий

Инв. N подл. | Подпись и дата | Взам. инв. N

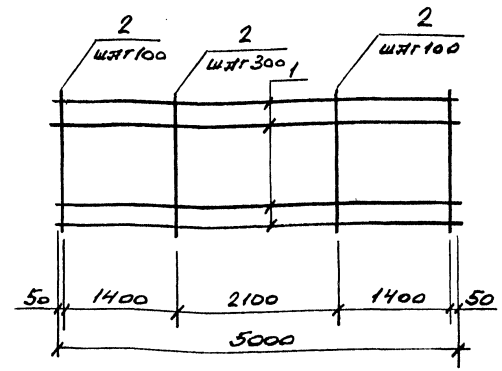

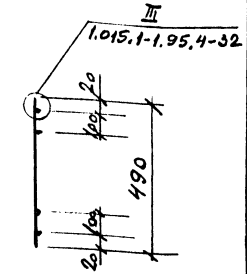

Поз.	Наименование	Кол.	Масса ед., кг	Масса каркаса, кг
1	ф 8 AIII, ℓ=5000	4	1,98	10,4
2	ф 5 Bp I, ℓ=490	36	0,07	

Арматура класса A-III по ГОСТ 5781-82,
класса Bp-I по ГОСТ 6727-80

Изм.	Кол. уч.	Лист	N док.	Подпись	Дата
Гл. инж. пр.		Кутырина			12.94
Разработал		Рупковская			
Проверил		Кутырина			
Н. контр.		Кутырина			

1.015.1-1.95.4-53

Каркас КР111

Стадия	Лист	Листов
Р		1

ЦНИИПромзданий

Инв. N подл. | Подпись и дата | Взам. инв. N

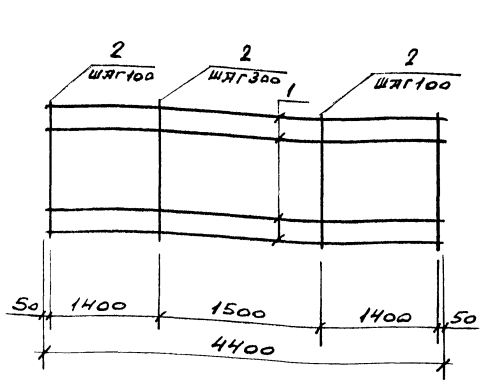

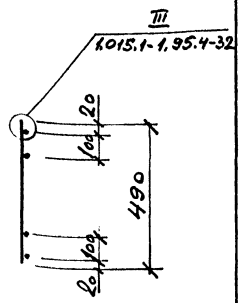

Поз.	Наименование	Кол.	Масса ед., кг	Масса каркаса, кг
1	ф8 AIII, ℓ=4400	4	1,74	9,4
2	ф5 Bp I, ℓ=490	34	0,07	

Арматура класса A-III по ГОСТ 5781-82,
класса Bp-I по ГОСТ 6727-80

Изм.	Кол.уч.	Лист	N док.	Подпись	Дата
Гл. инж. ПА	Купырина				
Разработал	Рутковская				
Проверил	Купырина				
Н. контр.	Купырина				

1.015.1-1.95.4-54

Каркас КР112

Стадия	Лист	Листов
Р		1

ЦНИИПромзданий

Инв. N подл. | Подпись и дата | Взам. инв. N

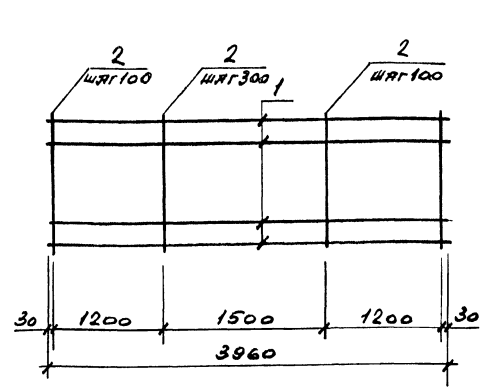

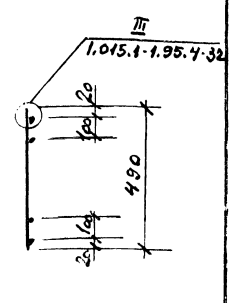

Поз.	Наименование	Кол.	Масса ед., кг	Масса каркаса, кг
1	ф8 AIII, ℓ=3960	4	1,56	8,4
2	ф5 Bp I, ℓ=490	30	0,07	

Арматура класса A-III по ГОСТ 5781-82,
класса Bp-I по ГОСТ 6727-80

Изм.	Кол.уч.	Лист	N док.	Подпись	Дата
Гл. инж. ПА	Купырина				6.1291
Разработал	Рутковская				
Проверил	Купырина				
Н. контр.	Купырина				

1.015.1-1.95.4-55

Каркас КР113

Стадия	Лист	Листов
Р		1

ЦНИИПромзданий

Инв. N подл. | Подпись и дата | Взам. инв. N

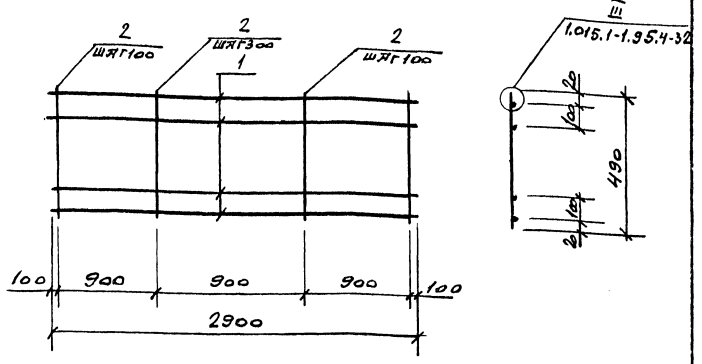

Поз.	Наименование	Кол.	Масса ед., кг	Масса каркаса кг
1	ф5Вр-I, ℓ=2900	4	0,42	3,2
2	ф5Вр-I, ℓ=490	22	0,07	

Арматура класса Вр-I по ГОСТ6727-80

Изм.	Кол.уч.	Лист	N док.	Подпись	Дата
Гл.инж.пр.	Купырина				
Разработал	Рутковская				
Проверил	Купырина				
Н.контр.	Купырина				

1.015.1-1.95.4-56

Каркас КР114

Стадия	Лист	Листов
Р		1

ЦНИИПРОМЗДАНИЙ

Инв.N подл. | Подпись и дата | Взам.инв.N

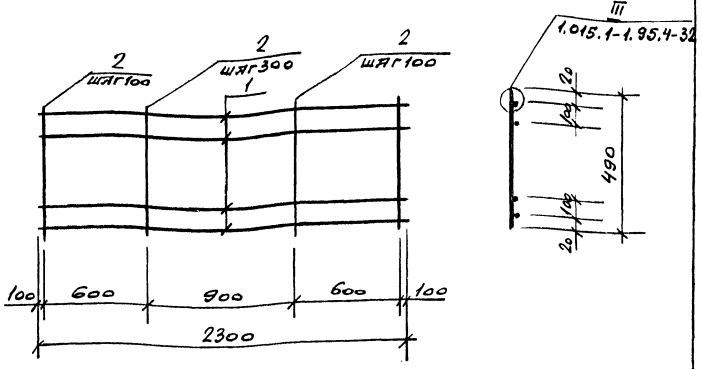

Поз.	Наименование	Кол.	Масса ед., кг	Масса каркаса кг
1	ф5Вр-I, ℓ=2300	4	0,33	2,4
2	ф5Вр-I, ℓ=490	16	0,07	

Арматура класса Вр-I по ГОСТ6727-80

Изм.	Кол.уч.	Лист	N док.	Подпись	Дата
Гл.инж.пр.	Купырина				6.1294
Разработал	Рутковская				
Проверил	Купырина				
Н.контр.	Купырина				

1.015.1-1.95.4-57

Каркас КР115

Стадия	Лист	Листов
Р		1

ЦНИИПРОМЗДАНИЙ

Инв.N подл. | Подпись и дата | Взам.инв.N

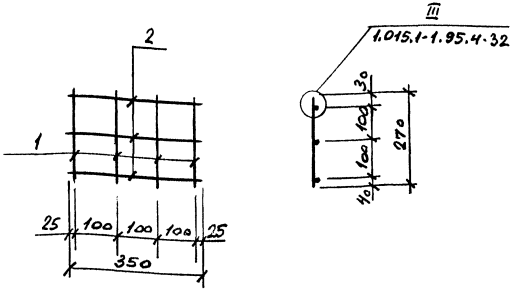

Марка каркаса	Поз.	Наименование	Кол.	Масса ед., кг	Масса каркаса, кг
КР116	1	ф10 AIII, ℓ=270	4	0,17	0,8
	2	ф5 Bp I, ℓ=350	3	0,05	
КР117	1	ф12 AIII, ℓ=270	4	0,24	1,1
	2	ф5 Bp I, ℓ=350	3	0,05	

Арматура класса A-III по ГОСТ 5781-82,
класса Bp-I по ГОСТ 6727-80

Изм.	Кол.уч.	Лист	N док.	Подпись	Дата
Гл.инж.пр.		Купырина			
Разработал		Рутковская			
Проверил		Купырина			
Н.контр.		Купырина			

1.015.1-1.95.4-58

Каркас КР116, КР117

Стадия	Лист	Листов
Р		1

ЦНИИПРОМЗДАНИЙ

Инв.№ подл. | Подпись и дата | Взам.инв.№

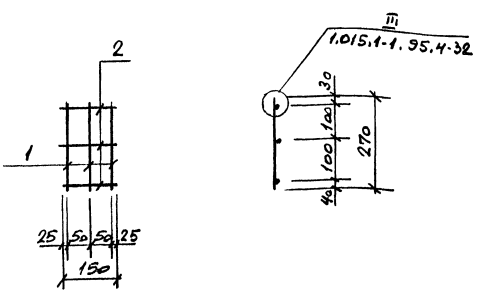

Поз.	Наименование	Кол.	Масса ед., кг	Масса каркаса, кг
1	ф10 AIII, ℓ=270	3	0,17	0,6
2	ф5 Bp I, ℓ=150	3	0,02	

Арматура класса A-III по ГОСТ 5781-82,
класса Bp-I по ГОСТ 6727-80

Изм.	Кол.уч.	Лист	N док.	Подпись	Дата
Гл.инж.пр.		Купырина			6.12.94
Разработал		Рутковская			
Проверил		Купырина			
Н.контр.		Купырина			

1.015.1-1.95.4-59

Каркас КР118

Стадия	Лист	Листов
Р		1

ЦНИИПРОМЗДАНИЙ

Инв.№ подл. | Подпись и дата | Взам.инв.№

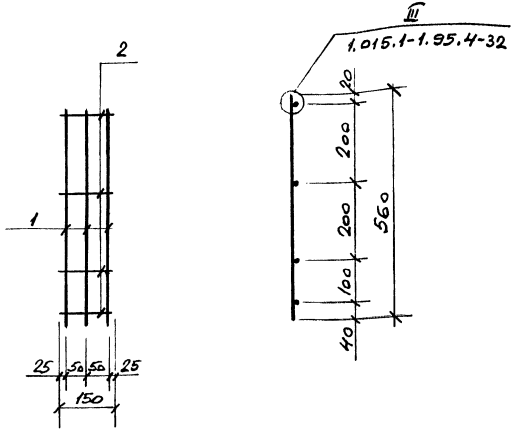

Поз.	Наименование	Кол.	Масса ед., кг	Масса каркаса, кг
1	ф12 AIII, ℓ=560	3	0,50	1,6
2	ф5 Bp I, ℓ=150	4	0,02	

Арматура класса A-III по ГОСТ 5781-82,
класса Bp-I по ГОСТ 6727-80

Изм.	Кол. уч.	Лист	N док.	Подпись	Дата
Гл. инж. пр.		Купырина			
Разработал		Рутковская			
Проверил		Купырина			
Н. контр.		Купырина			

1.015.1-1.95.4-60

Каркас КР119

Стадия	Лист	Листов
Р		1

ЦНИИПРОМЗДАНИЙ

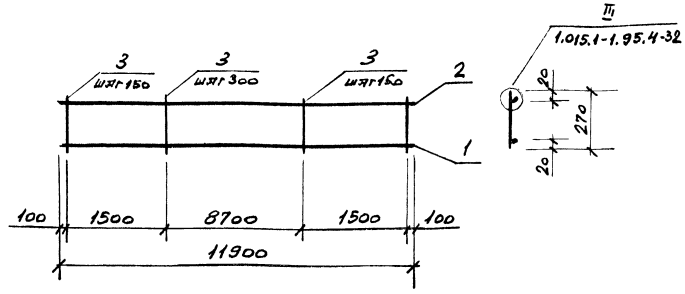

Марка каркаса	Поз.	Наименование	Кол.	Масса ед., кг	Масса каркаса, кг
КР120	1	ф5 Bp I, ℓ=11900	1	1,71	8,4
	2	ф8 AIII, ℓ=11900	1	4,70	
	3	ф5 Bp I, ℓ=270	50	0,04	
КР121	1	ф5 Bp I, ℓ=11900	1	1,71	4,4
	2	ф5 Bp I, ℓ=11900	1	1,71	
	3	ф4 Bp I, ℓ=270	50	0,02	

Арматура класса A-III по ГОСТ 5781-82,
класса Bp-I по ГОСТ 6727-80

Изм.	Кол. уч.	Лист	N док.	Подпись	Дата
Гл. инж. пр.		Купырина			6.12.94
Разработал		Рутковская			
Проверил		Купырина			
Н. контр.		Купырина			

1.015.1-1.95.4-61

Каркас КР120, КР121

Стадия	Лист	Листов
Р		1

ЦНИИПРОМЗДАНИЙ

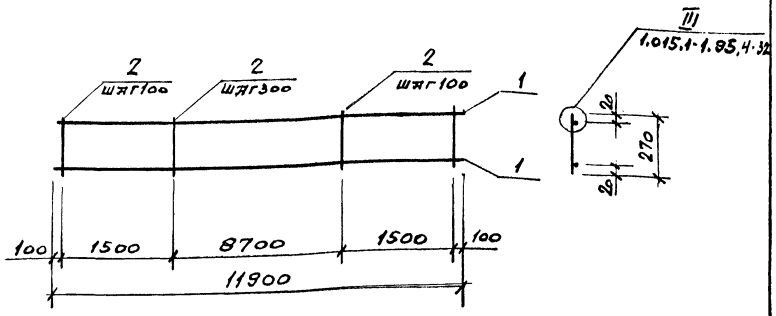

Поз.	Наименование	Кол.	Масса ед., кг	Масса каркаса, кг
1	ф5Вр I, ℓ=11900	2	1,71	4,6
2	ф4Вр I, ℓ=270	60	0,02	

Арматура класса Вр-I по ГОСТ 6727-80

Изм.	Кол. уч.	Лист	N док.	Подпись	Дата
Гл. инж. пр.		Кутырина			
Разработал		Рутковская			
Проверил		Кутырина			
Н. контр.		Кутырина			

1.015.1-1.95.4-62

Каркас КР122

Стадия	Лист	Листов
Р		1

ЦНИИПромзданий

Инв. N подл. | Подпись и дата | Взам. инв. N

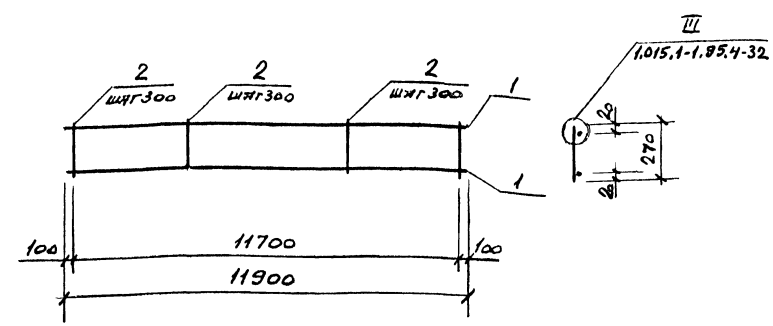

Поз.	Наименование	Кол.	Масса ед., кг	Масса каркаса, кг
1	ф5Вр I, ℓ=11900	2	1,71	4,2
2	ф4Вр I, ℓ=270	40	0,02	

Арматура класса Вр-I по ГОСТ 6727-80

Изм.	Кол. уч.	Лист	N док.	Подпись	Дата
Гл. инж. пр.		Кутырина			6.12.94
Разработал		Рутковская			
Проверил		Кутырина			
Н. контр.		Кулыгина			

1.015.1-1.95.4-63

Каркас КР123

Стадия	Лист	Листов
Р		1

ЦНИИПромзданий

Инв. N подл. | Подпись и дата | Взам. инв. N

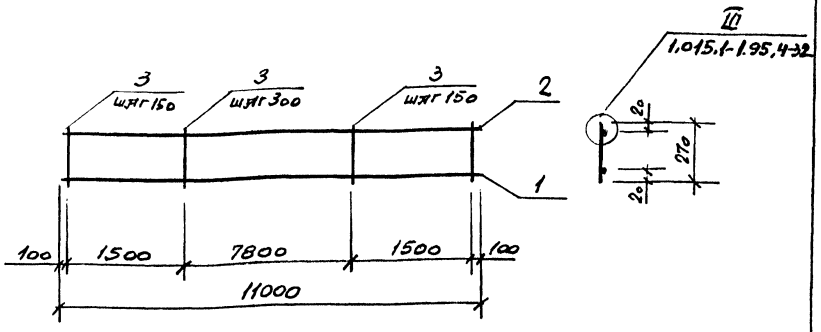

Марка каркаса	Поз.	Наименование	Кол.	Масса ед., кг	Масса каркаса, кг
КР124	1	ф8 AIII, ℓ=11000	1	4,35	7,8
	2	ф5 Bp I, ℓ=11000	1	1,58	
	3	ф5 Bp I, ℓ=270	47	0,04	
КР125	1	ф5 Bp I, ℓ=11000	1	1,58	4,1
	2	ф5 Bp I, ℓ=11000	1	1,58	
	3	ф4 Bp I, ℓ=270	47	0,02	

Арматура класса A-III по ГОСТ 5781-82,
класса Bp-I по ГОСТ 6727-80

Изм.	Кол. уч.	Лист	N док.	Подпись	Дата
Гл. инж. пр.		Кутырина			
Разработал		Рутковская			
Проверил		Кутырина			
Н. контр.		Кутырина			

1.015.1-1.95.4-64

Каркас КР124, КР125

Стадия	Лист	Листов
Р		1

ЦНИИПромзданий

Инв. N подл. | Подпись и дата | Взам. инв. N

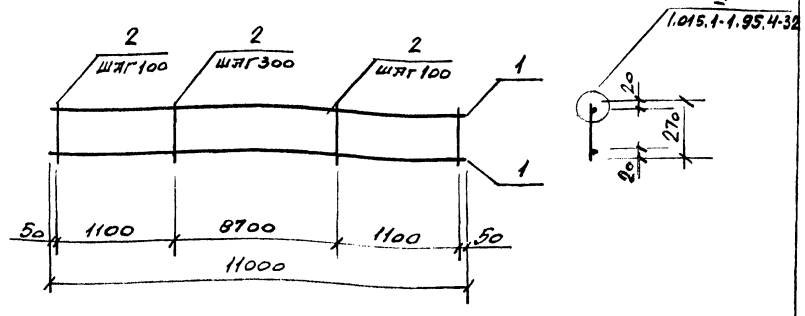

Поз.	Наименование	Кол.	Масса ед., кг	Масса каркаса, кг
1	ф5 Bp I, ℓ=11000	2	1,58	4,2
2	ф4 Bp I, ℓ=270	51	0,02	

Арматура класса Bp-I по ГОСТ 6727-80

Изм.	Кол. уч.	Лист	N док.	Подпись	Дата
Гл. инж. пр.		Кутырина			6.12.94
Разработал		Рутковская			
Проверил		Кутырина			
Н. контр.		Кутырина			

1.015.1-1.95.4-65

Каркас КР126

Стадия	Лист	Листов
Р		1

ЦНИИПромзданий

Инв. N подл. | Подпись и дата | Взам. инв. N

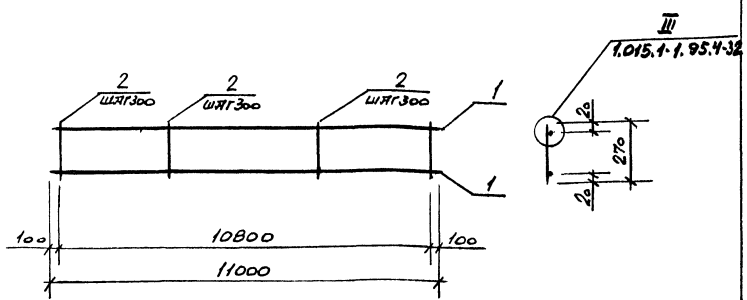

Поз.	Наименование	Кол.	Масса ед., кг	Масса каркаса, кг
1	ф5Вр I, ℓ=11000	2	1,58	3,9
2	ф4Вр I, ℓ=270,	37	0,02	

Арматура класса Вр-I по ГОСТ 6727-80

Изм.	Кол. уч.	Лист	N док.	Подпись	Дата
Гл. инж. пр.		Кутырина			
Разработал		Рутковская			
Проверил		Кутырина			
Н. контр.		Кутырина			

1.015.1-1.95.4-66

Каркас КР127

Стадия	Лист	Листов
Р		1

ЦНИИПРОМЗДАНИЙ

Инв. N подл. | Подпись и дата | Взам. инв. N

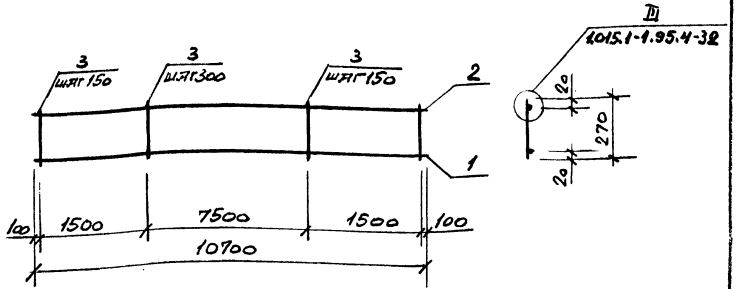

Марка каркаса	Поз.	Наименование	Кол.	Масса ед., кг	Масса каркаса, кг
КР128	1	ф8АIII, ℓ=10700	1	4,23	7,6
	2	ф5Вр I, ℓ=10700	1	1,54	
	3	ф5Вр I, ℓ=270	46	0,04	
КР129	1	ф5Вр I, ℓ=10700	1	1,54	4,0
	2	ф5Вр I, ℓ=10700	1	1,54	
	3	ф4Вр I, ℓ=270	46	0,02	

Арматура класса А-III по ГОСТ 5781-82,
класса Вр-I по ГОСТ 6727-80

Изм.	Кол. уч.	Лист	N док.	Подпись	Дата
Гл. инж. пр.		Кутырина			6.12.94
Разработал		Рутковская			
Проверил		Кутырина			
Н. контр.		Кутырина			

1.015.1-1.95.4-67

Каркас КР128, КР129

Стадия	Лист	Листов
Р		1

ЦНИИПРОМЗДАНИЙ

Инв. N подл. | Подпись и дата | Взам. инв. N

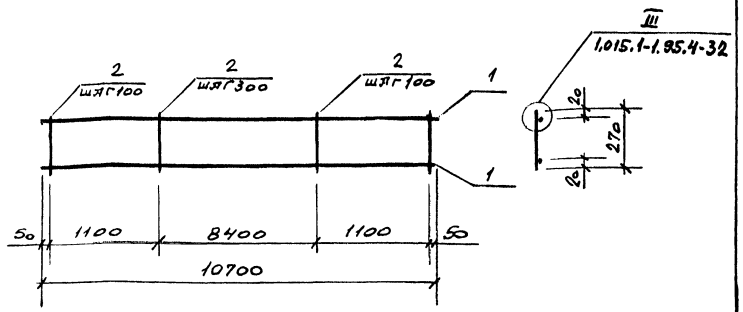

Поз.	Наименование	Кол.	Масса ед., кг	Масса каркаса, кг
1	ф5 Вр I, ℓ=10700	2	1,54	4,1
2	ф4 Вр I, ℓ=270	51	0,02	

Арматура класса Вр-I по ГОСТ 6727-80

Изм.	Кол.уч.	Лист	N док.	Подпись	Дата
Гл.инж.пр.	Кутырина				
Разработал	Рутковская				
Проверил	Кутырина				
Н.контр.	Кутырина				

1.015.1-1.95.4-68

Каркас КР130

Стадия	Лист	Листов
Р		1

ЦНИИПромзданий

Инв. N подл. | Подпись и дата | Взам. инв. N

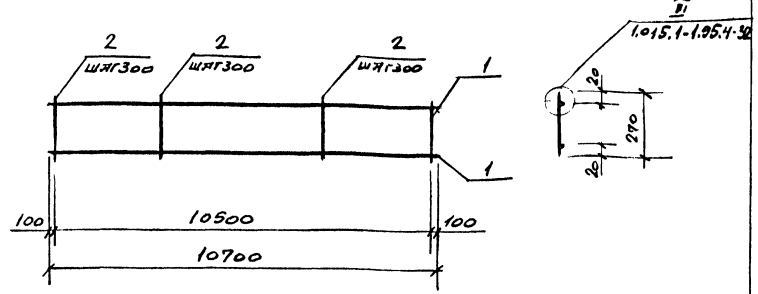

Поз.	Наименование	Кол.	Масса ед., кг	Масса каркаса, кг
1	ф5 Вр I, ℓ=10700	2	1,54	3,8
2	ф4 Вр I, ℓ=270	36	0,02	

Арматура класса Вр-I по ГОСТ 6727-80

Изм.	Кол.уч.	Лист	N док.	Подпись	Дата
Гл.инж.пр.	Кутырина				6.12.94
Разработал	Рутковская				
Проверил	Кутырина				
Н.контр.	Кутырина				

1.015.1-1.95.4-69

Каркас КР131

Стадия	Лист	Листов
Р		1

ЦНИИПромзданий

Инв. N подл. | Подпись и дата | Взам. инв. N

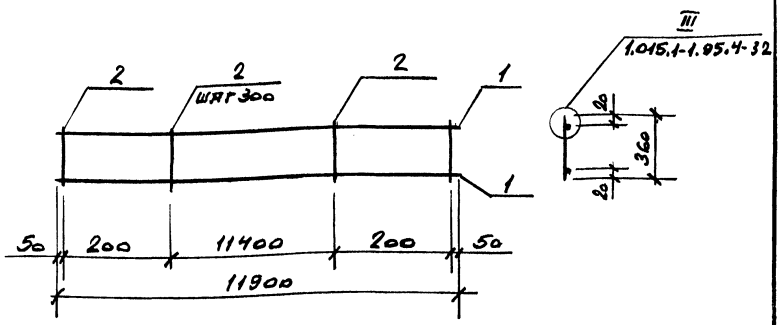

Поз.	Наименование	Кол.	Масса ед., кг	Масса каркаса, кг
1	ф5Вр I, ℓ=11900	2	1,71	5,5
2	ф5Вр I, ℓ=360	41	0,05	

Арматура класса Вр-I по ГОСТ 6727-80

Изм.	Кол.уч.	Лист	N док.	Подпись	Дата
Гл.инж.пр.		Кутырина			
Разработал		Рутковская			
Проверил		Кутырина			
Н.контр.		Кутырина			

1.015.1-1.95.4-70

Каркас КР132

Стадия	Лист	Листов
Р		1

ЦНИИПРОМЗДАНИЙ

Инв.№ подл. | Подпись и дата | Взам.инв.№

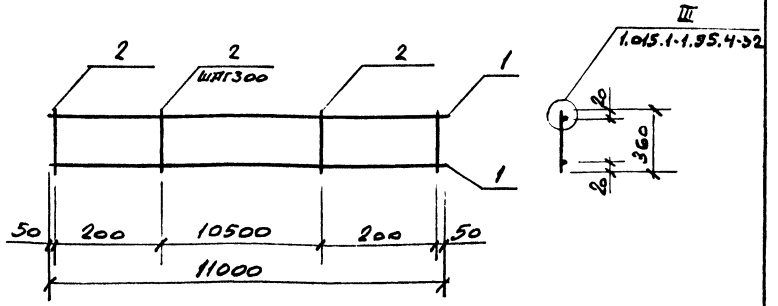

Поз	Наименование	Кол.	Масса ед., кг	Масса каркаса, кг
1	ф5Вр I, ℓ=11000	2	1,58	5,1
2	ф5Вр I, ℓ=360	38	0,05	

Арматура класса Вр-I по ГОСТ 6727-80

Изм.	Кол.уч.	Лист	N док.	Подпись	Дата
Гл.инж.пр.		Кутырина			с.1294
Разработал		Рутковская			
Проверил		Кутырина			
Н.контр.		Кутырина			

1.015.1-1.95.4-71

Каркас КР133

Стадия	Лист	Листов
Р		1

ЦНИИПРОМЗДАНИЙ

Инв.№ подл. | Подпись и дата | Взам.инв.№

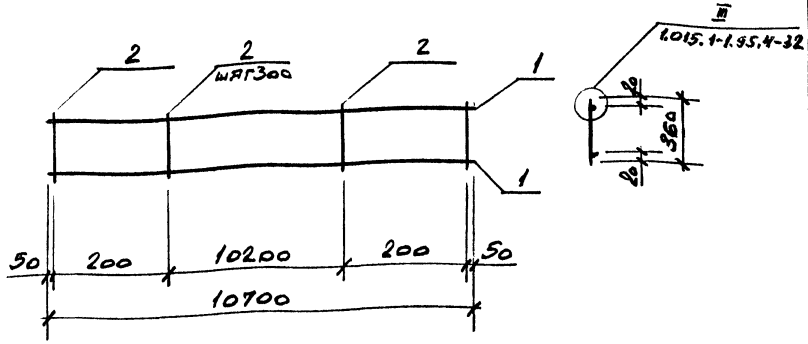

Поз.	Наименование	Кол.	Масса ед., кг	Масса каркаса, кг
1	ф5 Вр I, ℓ=10700	2	1,54	5,0
2	ф5 Вр I, ℓ=360	37	0,05	

Арматура класса Вр-I по ГОСТ 6727-80

Изм.	Кол.уч.	Лист	N док.	Подпись	Дата
Гл. инж. пр.		Кутырина			
Разработал		Рутковская			
Проверил		Кутырина			
Н. контр.		Кутырина			

1.015.1-1.95.4-72

Каркас КР134

Стадия	Лист	Листов
Р		1

ЦНИИПромзданий

Инв. N подл. | Подпись и дата | Взам. инв. N

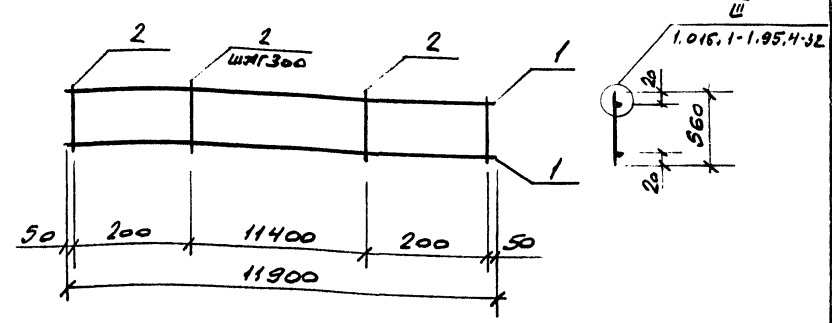

Поз.	Наименование	Кол.	Масса ед., кг	Масса каркаса, кг
1	ф5 Вр I, ℓ=11900	2	1,71	5,5
2	ф4 Вр I, ℓ=560	41	0,05	

Арматура класса Вр-I по ГОСТ 6727-80

Изм.	Кол.уч.	Лист	N док.	Подпись	Дата
Гл. инж. пр.		Кутырина			6.10.94
Разработал		Рутковская			
Проверил		Кутырина			
Н. контр.		Кутырина			

1.015.1-1.95.4-73

Каркас КР135

Стадия	Лист	Листов
Р		1

ЦНИИПромзданий

Инв. N подл. | Подпись и дата | Взам. инв. N

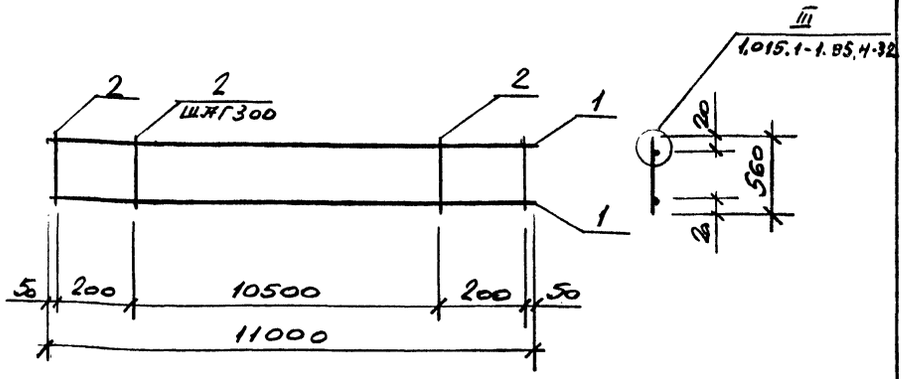

Поз.	Наименование	Кол.	Масса ед., кг	Масса каркаса, кг
1	ф5 Вр-I, ℓ=11000	2	1,58	5,1
2	ф4 Вр-I, ℓ=560	38	0,05	

Арматура класса Вр-I по ГОСТ 6727-80

Изм.	Кол.уч.	Лист	N док.	Подпись	Дата
Гл. инж.-пр.		Кутырина			
Разработал		Рутковская			
Проверил		Кутырина			
Н. контр.		Кутырина			

1.015.1-1.95.4-74

Каркас КР136

Стадия	Лист	Листов
Р		1

ЦНИИПромзданий

Инв. N подл. | Подпись и дата | Взам. инв. N

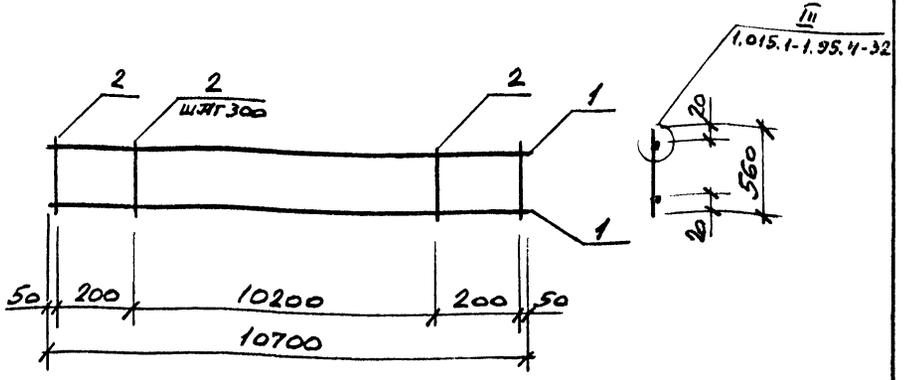

Поз.	Наименование	Кол.	Масса ед., кг	Масса каркаса, кг
1	ф5 Вр-I, ℓ=10700	2	1,54	5,0
2	ф4 Вр-I, ℓ=560	37	0,05	

Арматура класса Вр-I по ГОСТ 6727-80

Изм.	Кол.уч.	Лист	N док.	Подпись	Дата
Гл. инж.-пр.		Кутырина			6.12.94
Разработал		Рутковская			
Проверил		Кутырина			
Н. контр.		Кутырина			

1.015.1-1.95.4-75

Каркас КР137

Стадия	Лист	Листов
Р		1

ЦНИИПромзданий

Инв. N подл. | Подпись и дата | Взам. инв. N

РАЗВЕРТКА

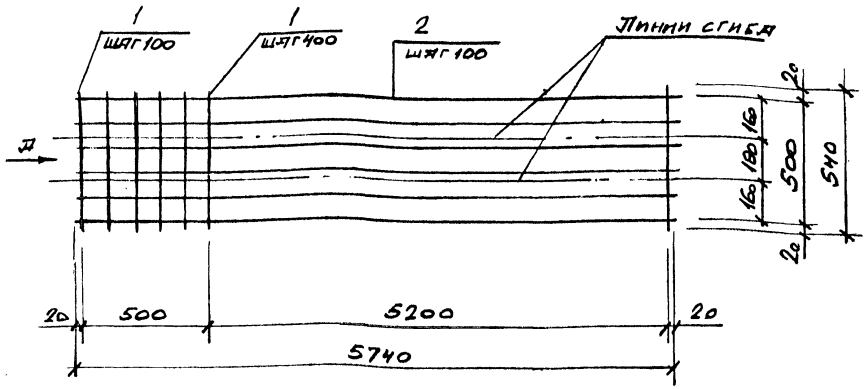

А
В согнутом виде

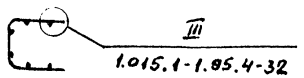

Поз.	Наименование	Кол.	Масса ед., кг	Масса сетки, кг
1	ф4Вр-I, ℓ=540	19	0,05	4,1
2	ф4Вр-I, ℓ=5740	6	0,53	

Арматура класса Вр-I по ГОСТ 6727-80

Инв. № подл. | Подпись и дата | Взам. инв. №

Изм.	Кол. уч.	Лист	№ док.	Подпись	Дата
Гл. инж. пр.		Кутырина			
Разработал		Рутковская			
Проверил		Кутырина			
Н. контр.		Кутырина			

1.015.1-1.95.4-76

Сетка С1

Стадия	Лист	Листов
Р		1

ЦНИИПРОМЗДАНИЙ

РАЗВЕРТКА

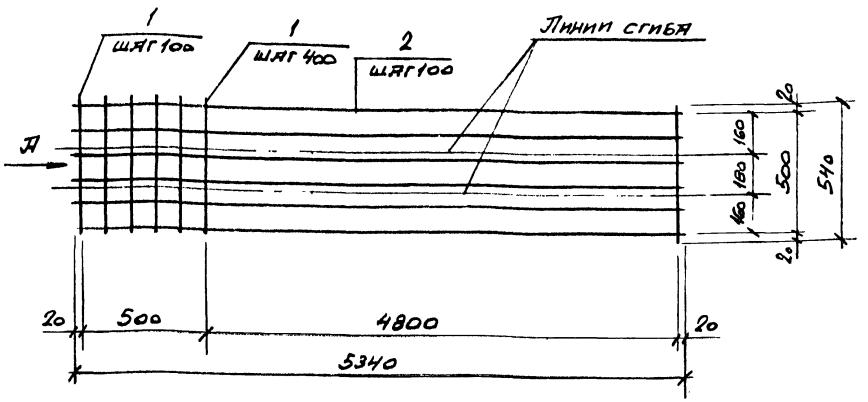

А
В согнутом виде

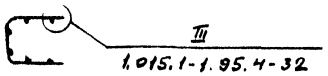

Поз.	Наименование	Кол.	Масса ед., кг	Масса сетки, кг
1	ф4Вр-I, ℓ=540	18	0,05	3,8
2	ф4Вр-I, ℓ=5340	6	0,49	

Арматура класса Вр-I по ГОСТ 6727-80

Инв. № подл. | Подпись и дата | Взам. инв. №

Изм.	Кол. уч.	Лист	№ док.	Подпись	Дата
Гл. инж. пр.		Кутырина			6.12.94
Разработал		Рутковская			
Проверил		Кутырина			
Н. контр.		Кутырина			

1.015.1-1.95.4-77

Сетка С2

Стадия	Лист	Листов
Р		1

ЦНИИПРОМЗДАНИЙ

РАЗВЕРТКА

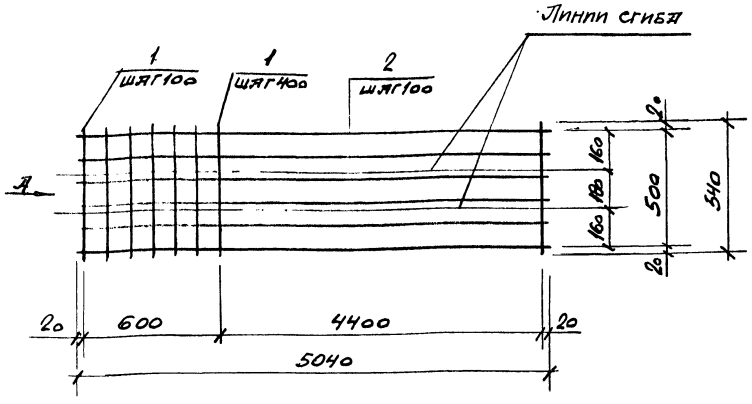

А
в согнутом виде

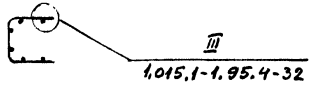

Поз.	Наименование	Кол.	Масса ед., кг	Масса сетки, кг
1	ф4 Вр I, ℓ=540	18	0,05	3,6
2	ф4 Вр I, ℓ=5040	6	0,46	

Арматура класса Вр-I по ГОСТ 6727-80

Изм.	Кол.уч.	Лист	N док.	Подпись	Дата
Гл. инж. пр.		Кутырина			
Разработал		Рутковская			
Проверил		Кутырина			
Н. контр.		Кутырина			

1.015.1-1.95.4-78

Сетка С3

Стадия	Лист	Листов
Р		1

ЦНИИПРОМЗДАНИЙ

Инв. N подл. | Подпись и дата | Взам. инв. N

РАЗВЕРТКА

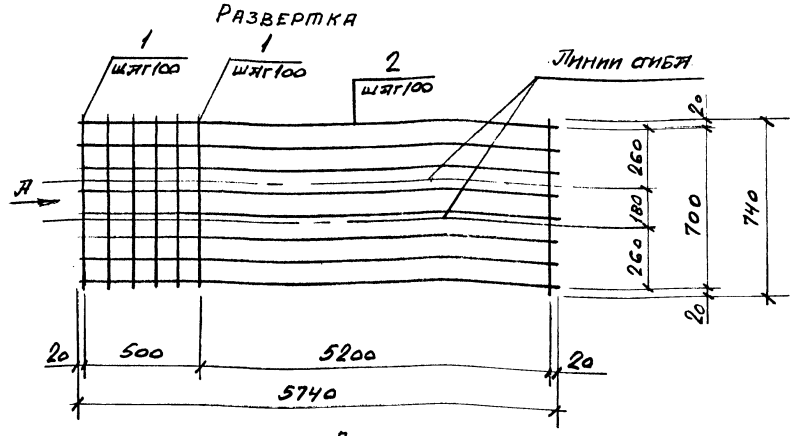

А
в согнутом виде

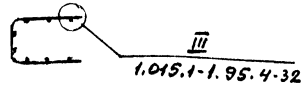

Поз.	Наименование	Кол.	Масса ед., кг	Масса сетки, кг
1	ф4 Вр I, ℓ=740	19	0,07	5,6
2	ф4 Вр I, ℓ=5740	8	0,53	

Арматура класса Вр-I по ГОСТ 6727-80

Изм.	Кол.уч.	Лист	N док.	Подпись	Дата
Гл. инж. пр.		Кутырина			6.12.94
Разработал		Рутковская			
Проверил		Кутырина			
Н. контр.		Рутковская			

1.015.1-1.95.4-79

Сетка С4

Стадия	Лист	Листов
Р		1

ЦНИИПРОМЗДАНИЙ

Инв. N подл. | Подпись и дата | Взам. инв. N

Развертка

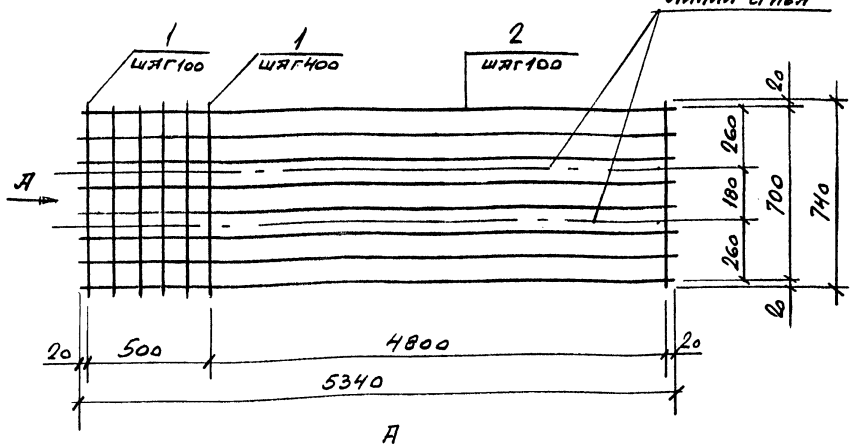

А

в согнутом виде

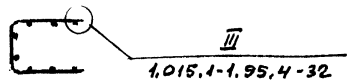

Поз.	Наименование	Кол.	Масса ед., кг	Масса сетки, кг
1	ф4 Вр-I, ℓ=740	18	0,07	5,2
2	ф4 Вр-I, ℓ=5340	8	0,49	

Арматура класса Вр-I по ГОСТ 6727-80

Изм.	Кол. уч.	Лист	N док.	Подпись	Дата
Гл. инж. пр.		Кутырина			
Разработал		Рутковская			
Проверил		Кутырина			
Н. контр.		Кутырина			

1.015.1-1.95.4-80

Сетка С5

Стадия	Лист	Листов
Р		1

ЦНИИПромзданий

Развертка

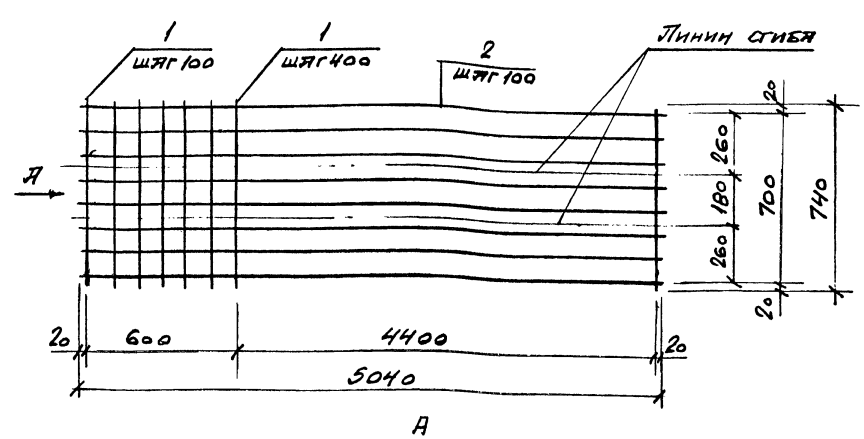

А

в согнутом виде

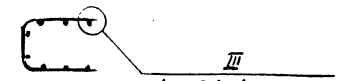

Поз.	Наименование	Кол.	Масса ед., кг	Масса сетки, кг
1	ф4 Вр-I, ℓ=740	18	0,07	4,9
2	ф4 Вр-I, ℓ=5040	8	0,46	

Арматура класса Вр-I по ГОСТ 6727-80

Изм.	Кол. уч.	Лист	N док.	Подпись	Дата
Гл. инж. пр.		Кутырина			6.12.94
Разработал		Рутковская			
Проверил		Кутырина			
Н. контр.		Кутырина			

1.015.1-1.95.4-81

Сетка С6

Стадия	Лист	Листов
Р		1

ЦНИИПромзданий

Ц 00418-04 58

Инв. N подл. | Подпись и дата | Взам. инв. N

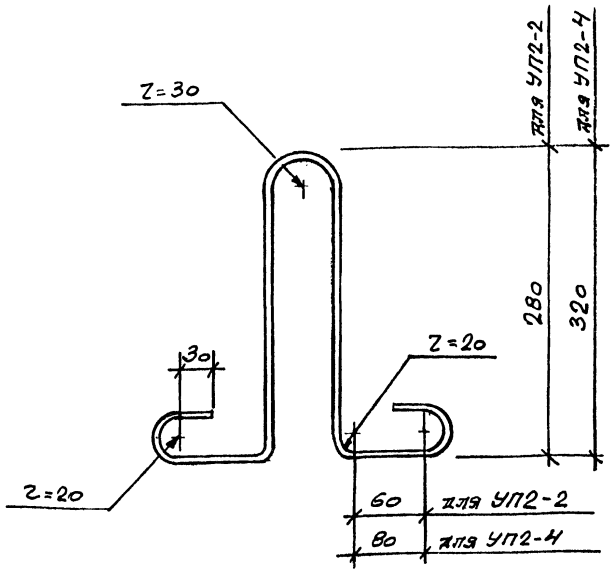

Марка петли	Поз.	Наименование	Кол.	Масса ед., кг	Общая масса, кг
УП2-2	1	ф10 AI, ℓ=947	1	0,59	0,59
УП2-4	1	ф12 AI, ℓ=1070	1	0,98	0,98

Изм.	Кол. уч.	Лист	N док.	Подпись	Дата
					6.12.94
Гл. инж. пр.		Купырина			
Разработал		Рутковская			
		инж			
Н. контр.		Купырина			

1.015.1-1.95.4-82

Петля строповочная УП2-2, УП2-4

Стадия	Лист	Листов
Р		1

ЦНИИПРОМЗДАНИЙ

gost.e-ecolog.ru

Инв. N подл. | Подпись и дата | Взам. инв. N

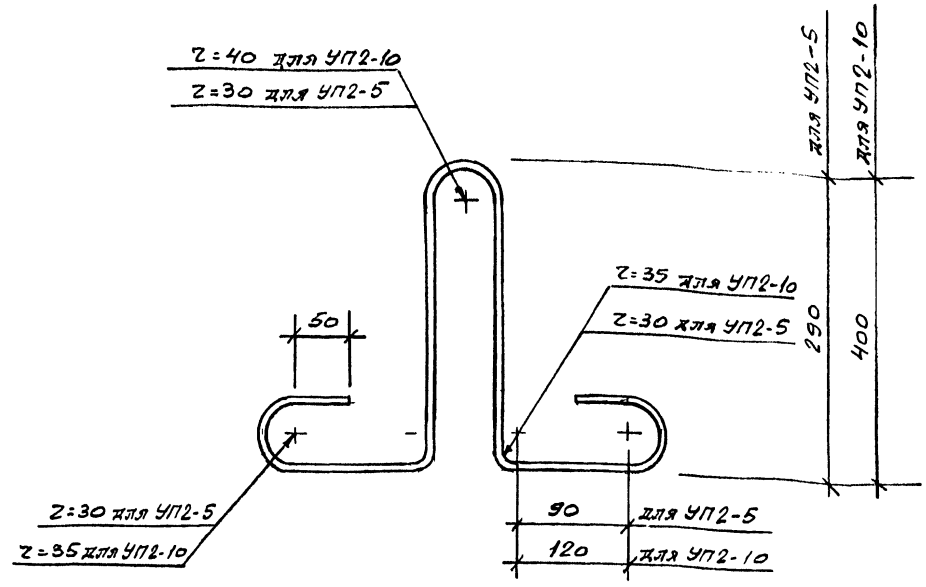

Марка петли	Поз.	Наименование	Кол.	Масса ед., кг	Общая масса, кг
УП2-5	1	ф14 AI, ℓ=1150	1	1,39	1,39
УП2-10	1	ф20 AI, ℓ=1535	1	1,54	3,80

Изм.	Кол. уч.	Лист	N док.	Подпись	Дата
					6.12.94
Гл. инж. пр.		Купырина			
Разработал		Рутковская			
Проверил		Купырина			
Н. контр.		Купырина			

1.015.1-1.95.4-83

Петля строповочная УП2-5, УП2-10

Стадия	Лист	Листов
Р		1

ЦНИИПРОМЗДАНИЙ

Инв. N подл. | Подпись и дата | Взам. инв. N