ТИПОВЫЕ СТРОИТЕЛЬНЫЕ КОНСТРУКЦИИ,
ИЗДЕЛИЯ И УЗЛЫ

СЕРИЯ 1.111.1-6

БЛОКИ ЗАБИВНЫЕ ЖЕЛЕЗОБЕТОННЫЕ ДЛЯ ЖИЛЫХ И ОБЩЕСТВЕННЫХ СЕЛЬСКИХ ЗДАНИЙ

ВЫПУСК 0

МАТЕРИАЛЫ ДЛЯ ПРОЕКТИРОВАНИЯ.
ПРИМЕРЫ ОПИРАНИЯ КОНСТРУКЦИЙ
НА ЗАБИВНЫЕ БЛОКИ

24203-01
ЦЕНА 1-33

gost.e-ecolog.ru

ЦЕНТРАЛЬНЫЙ ИНСТИТУТ ТИПОВОГО ПРОЕКТИРОВАНИЯ
ГОССТРОЯ СССР

Москва, А-445, Смольная ул., 22

Сдано в печать II 1990 года

Заказ № 3258 Тираж 2700 экз

ТИПОВЫЕ СТРОИТЕЛЬНЫЕ КОНСТРУКЦИИ,
ИЗДЕЛИЯ И УЗЛЫ

СЕРИЯ 1.111.1-6

БЛОКИ ЗАБИВНЫЕ ЖЕЛЕЗОБЕТОННЫЕ ДЛЯ ЖИЛЫХ И ОБЩЕСТВЕННЫХ СЕЛЬСКИХ ЗДАНИЙ

ВЫПУСК 0

МАТЕРИАЛЫ ДЛЯ ПРОЕКТИРОВАНИЯ ПРИМЕРЫ ОПИРАНИЯ КОНСТРУКЦИЙ НА ЗАБИВНЫЕ БЛОКИ

Разработаны
ЦНИИЭПсельстрой
Проектная часть

Гл. инженер института — Е.М. Дедов
Гл. конструктор — Ф.М. Козинский
Нач. отдела — Е.П. Куприн
Гл. инженер проекта — Л.Г. Косован

Научная часть

Зам. директора — В.А. Заренин
Зав. лабораторией — Л.П. Карабанова
Ст. научный сотрудник — Н.В. Жуков

Согласовано
ЦНИИЭПгражданселькстрой
Гл. инженер института — М.Ф. Лейзерович
Нач. мастерской — Л.А. Земляк

Утверждены
Госкомархитектуры
приказ от 12.10.89 № 191.
Введены в действие
с 15.02.90 приказом
ЦНИИЭП сельстроя
от 29.10.89 №285-р.

© ЦИТП Госстроя СССР, 1990

Обозначение документа	Наименование	Стр.
1.111.1-6.0-ПЗ	Пояснительная записка	2
1.111.1-6.0-НИ	Номенклатура забивных блоков	12
1.111.1-6.0-1	Ключ для подбора забивных блоков в пылевато-глинистых грунтах	13
1.111.1-6.0-2	Ключ для подбора забивных блоков в песчаных грунтах	14
1.111.1-6.0-3	Ключ для подбора забивных блоков в типовом и просадочном грунтах	15
1.111.1-6.0-4	Ключ для подбора забивных блоков в пучинистых грунтах	16
1.111.1-6.0-5	Пример применения забивных блоков в панельном жилом здании с полом по грунту	17
1.111.1-6.0-6	Пример применения забивных блоков в панельном жилом здании с полом по железобетонным плитам	19
1.111.1-6.0-7	Пример применения забивных блоков в жилом здании с трехслойными панельными стенами	22

Разраб. Храброва
Провер. Косован
Н. контр. Косован

1.111.1-6.0

Содержание

Стадия	Лист	Листов
Р	1	2

ЦНИИЭПсельстрой

Инв. № подл. | Подпись и дата | Взам. инв. №

Обозначение документа	Наименование	Стр.
1.111.1-6.0-8	Пример применения забивных блоков в жилых зданиях с кирпичными или крупноблочными стенами	24
1.111.1-6.0-9	Пример решения погреба в жилых зданиях с забивными блоками.	28
1.111.1-6.0-10	Пример применения забивных блоков в сельскохозяйственном производственном здании с несущими стенами	32

Инв. № подл. | Подпись и дата | Взам. инв. №

1. Общая часть

1.1. Настоящая серия 1.111.1-6 содержит рабочие чертежи забивных железобетонных пустотелых блоков.

1.2. Серия состоит из следующих выпусков:

Выпуск 0. Материалы для проектирования. Примеры опирания конструкций на забивные блоки.

Выпуск 1. Блоки забивные. Технические условия. Рабочие чертежи.

1.3. Блоки обозначены марками в соответствии с ГОСТ 23009-78. Марка состоит из двух буквенно-цифровых групп, которые разделены дефисом.

Структура марки блока:

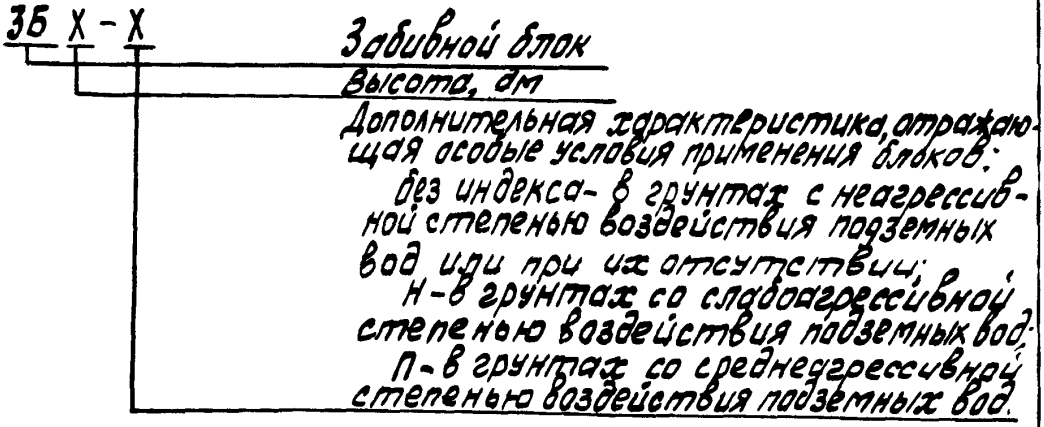

Пример условного обозначения марки забивного блока, высотой 9 дм, применяемого в грунтах с неагрессивной степенью воздействия подземных вод или при их отсутствии: ЗБ9;

Разраб.	Храброва		1.111.1-6.0 – ПЗ		
Провер.	Косован				
			Пояснительная записка	Стадия	Лист	Листов
				Р	1	8
Н. контр.	Косован			ЦНИИЭПсельстрой		

Инв. № подл. | Подпись и дата | Взам. инв. №

То же, высотой 12дм, применяемого в грунтах со слабоагрессивной степенью воздействия подземных вод: 3612-Н;

То же, высотой 9дм, применяемого в грунтах со среднеагрессивной степенью воздействия подземных вод: 369-П.

2. Назначение и область применения

2.1. Забивные блоки предназначены для устройства фундаментов малоэтажных жилых и общественных сельских зданий, строящихся в I, II, III климатических районах со средней температурой наружного воздуха наиболее холодной пятидневки минус 20°С...40°С.

Забивные блоки могут применяться для устройства фундаментов производственных сельских зданий основного и вспомогательного назначения с несущими стенами.

2.2. Применение забивных блоков рекомендуется при залегании в основании следующих видов грунтов: песков средней крупности, мелких, пылеватых средней плотности; непучинистых пылевато-глинистых грунтов с показателем текучести 0,2... ...0,6; просадочных грунтов I и II типа просадочности с просадкой от собственного веса грунта при замачивании до 15см.

2.3. Допускается применение забивных блоков в слабо- и среднепучинистых грунтах с нормативной глубиной промерзания до 2,2м и в сильнопучинистых грунтах - с нормативной глубиной промерзания до 1,5м при вертикальной нагрузке на блок не менее 150кН(15тс) и при соблюдении требований ВСН26-84 "Проектирование и устройство пирамидальных свай и забивных блоков для малоэтажных сельских зданий", Москва, 1985г.

Инв.№подл. | Подп. и дата | Взам.инв.№

2.4. Не допускается применение блоков на вечномерзлых грунтах и на подрабатываемых территориях, а также при залегании в основании крупнообломочных грунтов, песков гравелистых и крупных, глинистых грунтов с включением валунов.

2.5. Блоки разработаны для применения в грунтах с неагрессивной, слабо- и среднеагрессивной степенью воздействия подземных вод по отношению к бетону на портландцементе и стали или при отсутствии подземных вод.

2.6. Блоки применяются в районах строительства с сейсмичностью до 6 баллов включительно. Фундаменты из забивных блоков, проектируемые для районов с сейсмичностью 7,8 и 9 баллов, дополнительно должны быть рассчитаны на особые сочетания нагрузок в соответствии с требованиями СНиП II-7-81 „Строительство в сейсмических районах" и ВСН 26-84.

3. Конструкция и расчет

3.1. Блоки запроектированы в соответствии с требованиями глав СНиП 2.02.01-83 „Основания зданий и сооружений", "СНиП 2.02.03-85 „Свайные фундаменты", "СНиП 2.03.01-84 „Бетонные и железобетонные конструкции", "СНиП 2.03.11-85 „Защита строительных конструкций от коррозии", "ВСН 26-84 „Проектирование и устройство пирамидальных свай и забивных блоков для малоэтажных сельских зданий", „Рекомендаций по проектированию, расчету и устройству свайных фундаментов на пучинистых грунтах"

Инв. № подл. | Подп. и дата

разработанных ЦНИИЭПсельстроем, согласованных Госстроем СССР и утвержденных НТЦ Госагропрома СССР в 1989 г.

3.2. Класс бетона блоков по прочности на сжатие-В15.

3.3. Блоки армированы пространственными каркасами. Арматура принята диаметром 5 мм из стали класса Вр-I по ГОСТ 6727-80.*

3.4. Минимальная толщина защитного слоя до арматуры принята 30мм.

3.5. Блоки рассчитаны по несущей способности грунта основания при четырех вариантах заглубления блоков в грунт природной структуры (верхний обрез блока: совпадает с уровнем грунта; - выше на 0,1м; - ниже на 0,28м; - ниже на 0,4м) и по деформациям пучения.

3.6. Ключ для подбора блоков в пылевато-глинистых грунтах см. 1.111.1-6.0-1.

3.7. Ключ для подбора блоков в песчаных грунтах см. 1.111.1-6.0-2.

3.8. Ключ для подбора блоков в типовом и просадочном грунтах см. 1.111.1-6.0-3.

3.9. Ключ для подбора блоков в пучинистых грунтах см. 1.111.1-6.0-4.

4. Указания по применению

4.1. Проектирование и устройство фундаментов с применением блоков выполнять в соответствии с требованиями СНиП 2.02.03-85 «Свайные фундаменты», СНиП 3.02.01-83* «Основания и фундаменты», ВСН 26-84 «Проектирование и устройство пирамидальных свай и забивных блоков для малоэтажных сельских зданий"

Инв.№подл. | Подпись и дата | Взам.инв.№

и указаниями настоящего раздела.

4.2. При проектировании фундаментов из блоков рекомендуется применять однорядное расположение блоков и преимущественно безраствороковое решение с опиранием вышележащих конструкций (цокольных панелей, стеновых панелей и т.д.) непосредственно на блоки по слою цементно-песчаного раствора марки 100.

При строительстве на пучинистых и просадочных грунтах вышележащие конструкции должны образовывать жесткий непрерывный пояс под всем зданием.

4.3. При проектировании фундаментов из забивных блоков рекомендуется совмещать ось блока и точку приложения равнодействующей вертикальных нагрузок.

4.4. Минимальное расстояние между осями блоков-1,8м.

4.5. Забивку блоков рекомендуется производить сваебойными агрегатами С-878С, С-878, КО-8, имеющими гидравлические системы наведения блока на точку погружения и установки копровой стрелы в вертикальное положение.

4.6. При забивке блоков должны применяться металлические наголовники с размерами, соответствующими верхнему сечению блока с допуском +20мм и деревянные прокладки толщиной 100-150мм, укладываемые на верх блока (см. рис.1).

Инв.№подл. | Подпись и дата | Взам.инв.№

Рис. 1

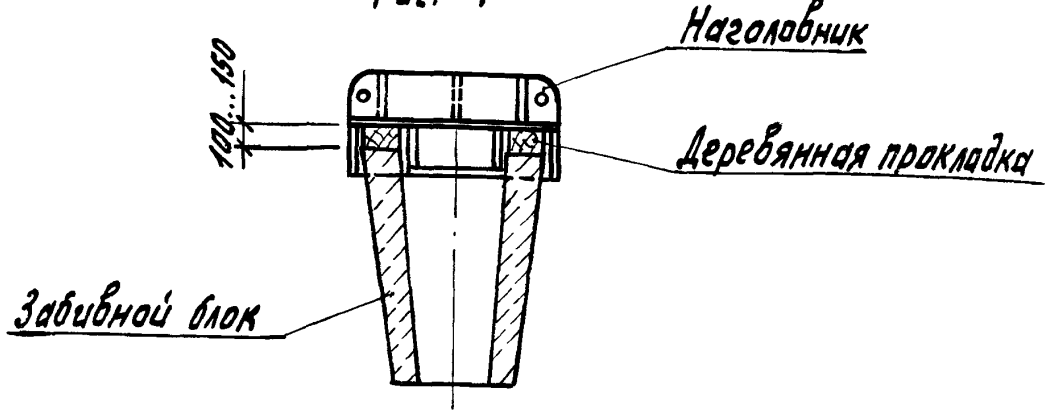

4.7. Допускается отклонение блоков после погружения:
в плане ± 50мм;
по высоте: перебивка до 30мм;
недобивка не более 10мм.

4.8. В примерах применения забивных блоков утепление цокольной части зданий не приводится. При проектировании в конкретных проектах следует предусматривать такое утепление на основании теплотехнических расчетов. Методика расчета разработана ЦНИИЭПсельстроем.

5. Указания по подбору марок блоков

5.1. Подбор марок блоков производят по ключам подбора на 1.111.1-6.0-1...-4 в зависимости от расчетных нагрузок на верхний обрез блока, вида грунта, заглубления блока в грунт природной структуры.

Примеры подбора блоков.

Требуется подобрать блок для следующих условий:

Инв.№подл. | Подпись и дата | Взам.инв.№

Пример 1

Грунт - пылевато-глинистый, $e = 0,75$, $J_L = 0,2$;
верхний обрез блока совпадает с уровнем грунта;
на блок действует расчетная сжимающая нагрузка $N = 220$ кН (22,4 тс).
Определяем по документу 1.111.1-6.0-1 несущую способность забивного блока 3Б9 - 191,1 кН (19,5 тс), что меньше действующей нагрузки на блок: 220 кН (22,4 тс).
По тому же документу принимаем блок 3Б12 с несущей способностью 235,2 кН (24,0 тс), что больше 220 кН (22,4 тс).
Принимает блок марки 3Б12.

Пример 2.

грунт - пески пылеватые, $e = 0,55$;
верхний обрез блока ниже уровня грунта на 0,4 м;
на блок действует расчетная сжимающая нагрузка $N = 150$ кН (15,3 тс).
Определяем по документу 1.111.1-6.0-2 несущую способность забивного блока 3Б9 - 172,5 кН (17,6 тс), что больше действующей нагрузки на блок.
Принимает блок марки 3Б9.

Пример 3.

Грунт слабопучинистый с $f = 0,035$;
Нормативная глубина промерзания $d_{fn} = 1,5$ м;
верхний обрез блока выше уровня грунта на 0,1 м;
на блок действует расчетная сжимающая нагрузка $N = 170$ кН (17,3 тс)
Определяем по документу 1.111.1-6.0-4 несущую способность забивного блока 3Б9 - 158,8 кН (16,2 тс)
Действующая нагрузка на блок $N = 170$ кН (17,3 тс) больше несущей способности блока 3Б9 - 158,8 кН (16,2 тс). Блок не проходит.

Инв. № подл. | Подпись и дата | Взам. инв. №

По тому же документу принимаем блок марки 3Б12 с несущей способностью 225,4 кН (23,0 тс), что больше действующей нагрузки N = 170 кН (17,3 тс) и допускаемой минимальной нагрузки Nmin = 150 кН (15,3 тс), что меньше действующей нагрузки N = 170 кН (17,3 тс).

Принимаем блок марки 3Б12.

Эскиз	Марка блока	Высота блока, H, мм	Расход материалов: Бетон класса В15, м³	Расход материалов: Сталь, кг	Масса, т
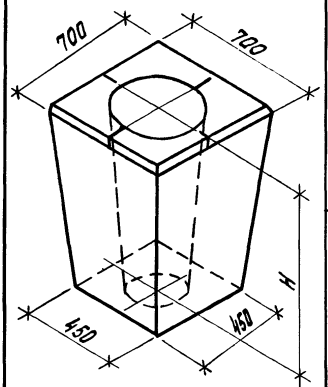	369	900	0,23	8,8	0,58
	3612	1200	0,31	9,8	0,78

Разраб.	Кузина		1.111.1 - 6.0 - НИ	
Провер.	Храброва			
			Номенклатура забивных блоков	Стадия: Р; Лист; Листов: 1
Н.контр.	Косован			ЦНИИЭПсельстрой

Инв.№ подл. | Подпись и дата | Взам. инв.№

Схема блока в грунте	Марка блока	Высота блока, h, м	Расстояние от верха блока до уровня грунта e, м	Допускаемая расчетная нагрузка N, кН (тс) на один блок в грунтах пылевато-глинистых при e=0,75, с показателем текучести J_L		
				0,2	0,4	0,6
				C_n = 25 кПа φ_n = 23° E = 17 МПа	C_n = 23 кПа φ_n = 21° E = 14 МПа	C_n = 20 кПа φ_n = 18° E = 12 МПа
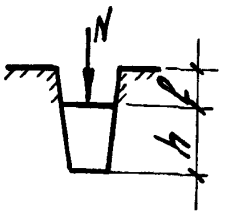	3Б9	0,9	0,28	213,6 (21,8)	226,4 (23,1)	157,8 (16,1)
			0,40	220,5 (22,5)	231,3 (23,6)	161,7 (16,5)
	3Б12	1,2	0,28	254,8 (26,0)	296,9 (30,3)	200,9 (20,5)
			0,40	261,7 (26,7)	302,8 (30,9)	204,8 (20,9)
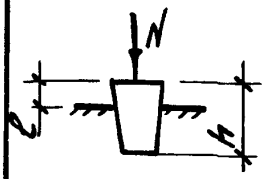	3Б9	0,9	0,1	158,8 (16,2)	187,2 (19,1)	125,4 (12,8)
			0	191,1 (19,5)	207,8 (21,2)	146,0 (14,9)
	3Б12	1,2	0,1	225,4 (23,0)	254,8 (26,0)	172,5 (17,6)
			0	235,2 (24,0)	280,2 (28,6)	191,1 (19,5)

Разраб.	Кузина	Кузина	1.111.1-6.0-1
Рассчит.	Шестакова		
Провер.	Градова		
Н.контр.	Косован		

Ключ для подбора забивных блоков в пылевато-глинистых грунтах

Стадия	Лист	Листов
Р		1

ЦНИИЭПсельстрой

Инв.№ подл. | Подпись и дата | Взам.инв.№

Схема блока в грунте	Марка блока	Высота блока, h, м	Расстояние от верха блока до уровня грунта, ℓ, м	Допускаемая расчетная нагрузка N, кН (тс) на один блок в грунтах		
				пески с e = 0,55		
				пылеватых	мелких	средней крупности
				Сп = 6 кПа φп = 34° E = 28 МПа	Сп = 4 кПа φп = 36° E = 38 МПа	Сп = 2 кПа φп = 38° E = 40 МПа
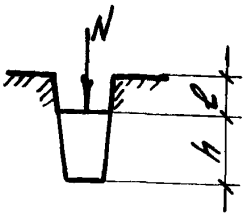	3Б9	0,9	0,28	165,6 (16,9)	224,4 (22,9)	272,4 (27,8)
			0,40	172,5 (17,6)	234,2 (23,9)	284,2 (29,0)
	3Б12	1,2	0,28	216,6 (22,1)	288,1 (29,4)	344,9 (35,2)
			0,40	222,5 (22,7)	296,9 (30,3)	357,7 (36,5)
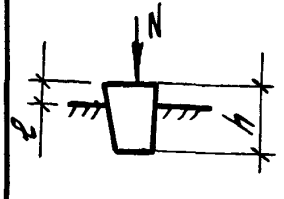	3Б9	0,9	0,1	125,4 (12,8)	165,6 (16,9)	198,0 (20,2)
			0	147,0 (15,0)	192.1 (19,6)	230,3 (23,5)
	3Б12	1,2	0,1	179,3 (18,3)	236,2 (24,1)	279,3 (28,5)
			0	199,9 (20,4)	260,7 (26,6)	309,7 (31,6)

Разраб.	Кузина	
Рассчит.	Шестакова	
Провер.	Храброва	
Н. контр.	Косован	

1.111.1-6.0-2

Ключ для подбора забивных блоков в песчаных грунтах

Стадия	Лист	Листов
Р		1

ЦНИИЭПсельстрой

Инв. N подл. | Подпись и дата | Взам. инв. N

Схема блока в грунте	Марка блока	Высота блока, h, м	Расстояние от верха блока до уровня грунта ℓ, м	Допускаемая расчетная нагрузка N, кН (тс) на один блок в грунтах	
				типовом ℓ = 0,75	просадочном (суглинки) ℓ = 0,75
				C_n = 2 кПа φ_n = 28° E = 15 МПа	$C_n^{зам.}$ = 15 кПа $\varphi_n^{зам.}$ = 21° $\gamma_n^{зам.}$ = 19 кН/м³
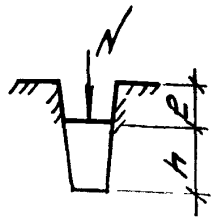	3Б9	0,9	0,28	174,4 (17,8)	100,9 (10,3)
			0,40	183,3 (18,7)	102,9 (10,5)
	3Б12	1,2	0,28	235,2 (24,0)	134,3 (13,7)
			0,40	241,1 (24,6)	136,2 (13,9)
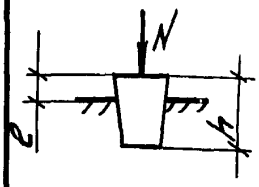	3Б9	0,9	0,1	134,3 (13,7)	79,4 (8,1)
			0	153,9 (15,7)	96,0 (9,8)
	3Б12	1,2	0,1	194,0 (19,8)	90,2 (9,2)
			0	218,5 (22,3)	130,3 (13,3)

Типовым условно принят грунт с характеристиками по СН 227-82.

Разраб.	Кузина		1.111.1-6.0-3
Рассчит.	Шестакова		
Провер.	Храброва		
Н. контр.	Косован		

Ключ для подбора забивных блоков в типовом и просадочном грунтах

Стадия	Лист	Листов
Р		1

ЦНИИЭПсельстрой

Инв. № подл. | Подпись и дата | Взам. инв. №

Схема блока в грунте	Марка блока	Высота блока h, м	Расстояние от верха блока до уровня грунта ℓ, м	Допускаемая расчетная нагрузка N, кН (тс) на один блок в грунтах		
				пылевато-глинистых при e=0,75 с показателем текучести J_L		
				0,2	0,4	0,6
				C_n=25 кПа φ_n=23° E=17 МПа	C_n=23 кПа φ_n=21° E=14 МПа	C_n=20 кПа φ_n=18° E=12 МПа
				слабопучинистых, f=0,035	среднепучинистых, f=0,07	сильнопучинистых, f=0,12
				В районах с нормативной глубиной промерзания d_{fn} до		
				2,2 м		1,5 м
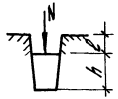	3Б9	0,9	0,28	213,6 (21,8)	226,4 (23,1)	157,8 (16,1)
			0,4	220,5 (22,5)	231,3 (23,6)	161,7 (16,5)
	3Б12	1,2	0,28	254,8 (26,0)	296,9 (30,3)	200,9 (20,5)
			0,4	261,7 (26,7)	302,8 (30,9)	204,8 (20,9)
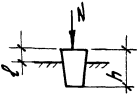	3Б9	0,9	0,1	158,8 (16,2)	187,2 (19,1)	—
			0	191,1 (19,5)	207,8 (21,2)	—
	3Б12	1,2	0,1	225,4 (23,0)	254,8 (26,0)	172,5 (17,6)
			0	235,2 (24,0)	280,2 (28,6)	191,1 (19,5)

1. Допускаемая расчетная нагрузка на блок должна быть не менее 150 кН (15 тс).
2. Цокольные панели по периметру здания при строительстве на средне- и сильнопучинистых грунтах должны быть соединены рабочими связями, разрабатываемыми в конкретном проекте.

Разраб.	Кузина		
Рассчит.	Шестакова		
Проверил	Храброва		
Н.контр.	Косован		

1.111.1-6.0-4

Ключ для подбора забивных блоков в пучинистых грунтах.

Стадия	Лист	Листов
Р		1

ЦНИИЭПсельстрой

Инв. № подл. | Подпись и дата | Взам. инв. №

План фундаментов
(т.п. 181-25-11.87)

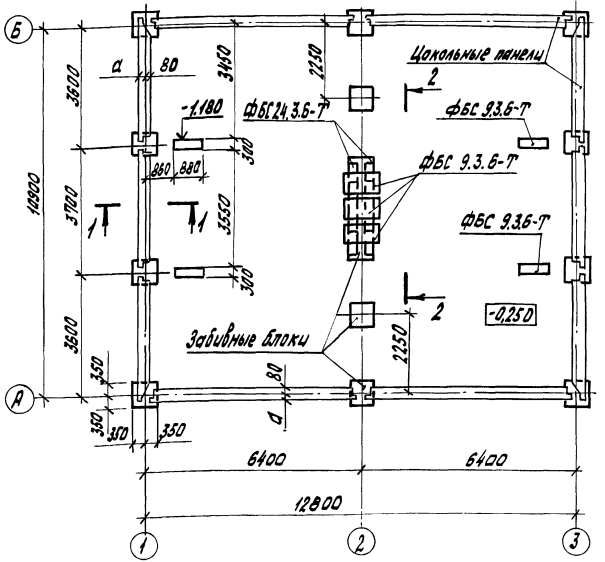

1. Цокольные и стеновые панели приняты по серии 25, альбом III.
2. Блоки стен подвала ФБС приняты по ГОСТ 13579-78.
3. Размер „а" определяется в конкретном проекте.
4. Сечения см. лист 2.

Инв. № подл. | Подпись и дата | Взам. инв. №

разраб.	Кузина		
рассчит.	Шестакова		
Провер.	Храброва		
Н.контр.	Косован		

1.111.1-6.0-5

Пример применения забивных блоков в панельном жилом здании с полом по грунту.

Стадия	Лист	Листов
Р	1	2

ЦНИИЭПсельстрой

1 - 1
(М 1:20)

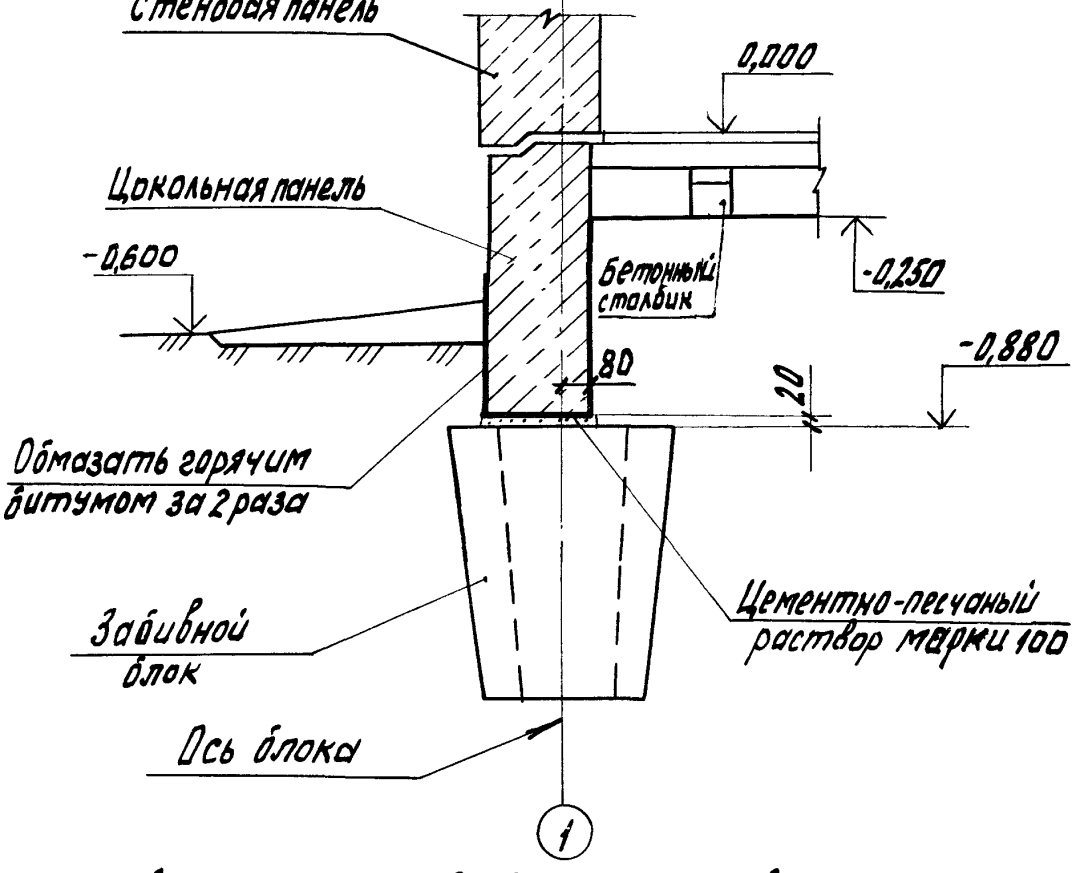

2 - 2
(М1:50)

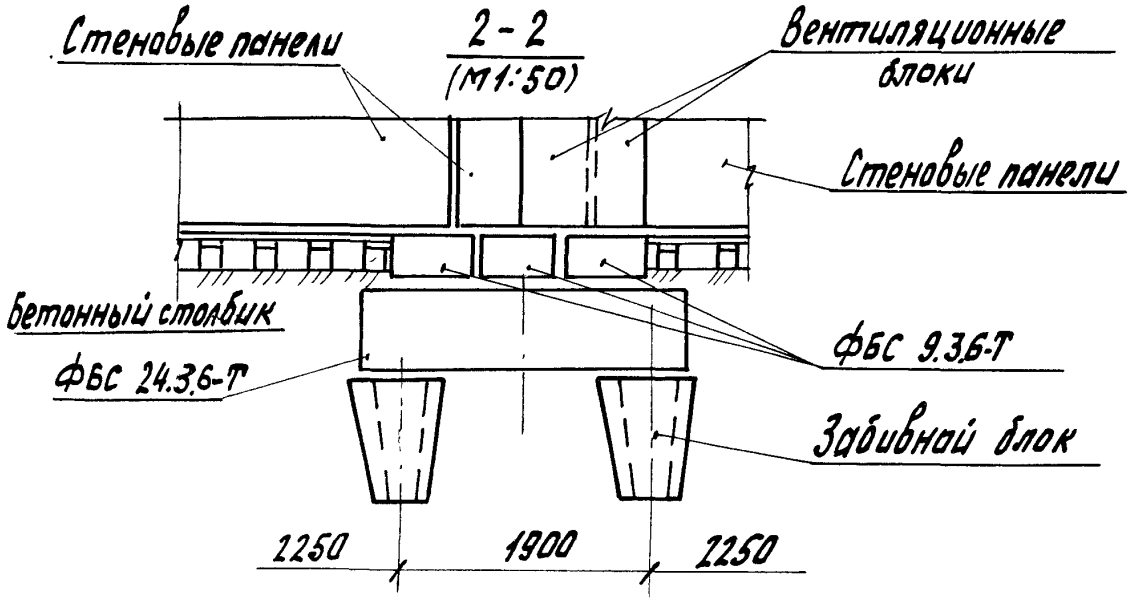

План фундаментов
(т.п. 181-25-11.87, конструктивный вариант)

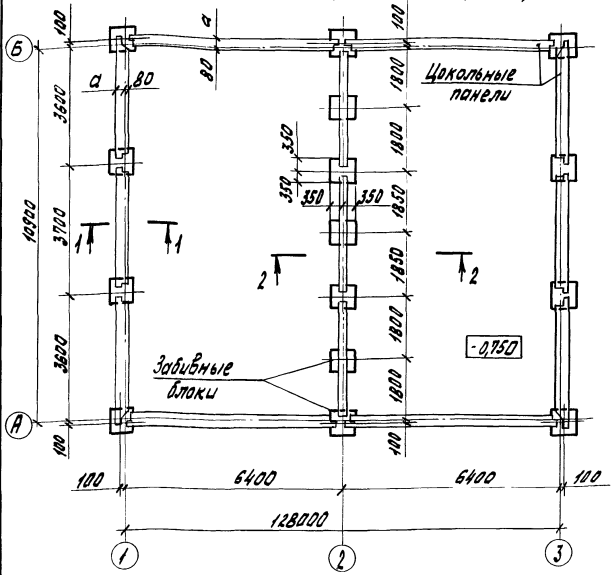

1. Цокольные и стеновые панели приняты по серии 25, альбом III.
2. Размер "а" определяется в конкретном проекте.
3. Сечения см. листы 2, 3.

Разраб.	Кузина		
Рассчит.	Шестакова		
Пров.	Храброва		
Н. контр.	Косован		

1.111.1-6.0-6

Пример применения забивных блоков в панельном жилом здании с полом по железобетонным плитам

Стадия	Лист	Листов
Р	1	3

ЦНИИЭПсельстрой

Инв. № подл. | Подпись и дата | Взам. инв. №

1-1
(м 1:20)

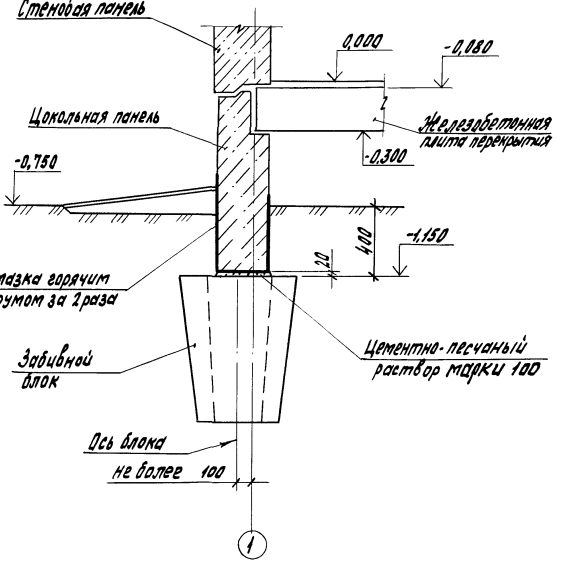
Стеновая панель
0,000
-0,080
Цокольная панель
Железобетонная плита перекрытия
-0,300
-0,750
400
-1,150
20
Обмазка горячим битумом за 2 раза
Забивной блок
Цементно-песчаный раствор марки 100
Ось блока не более 100
1

2 - 2
(М 1:20)

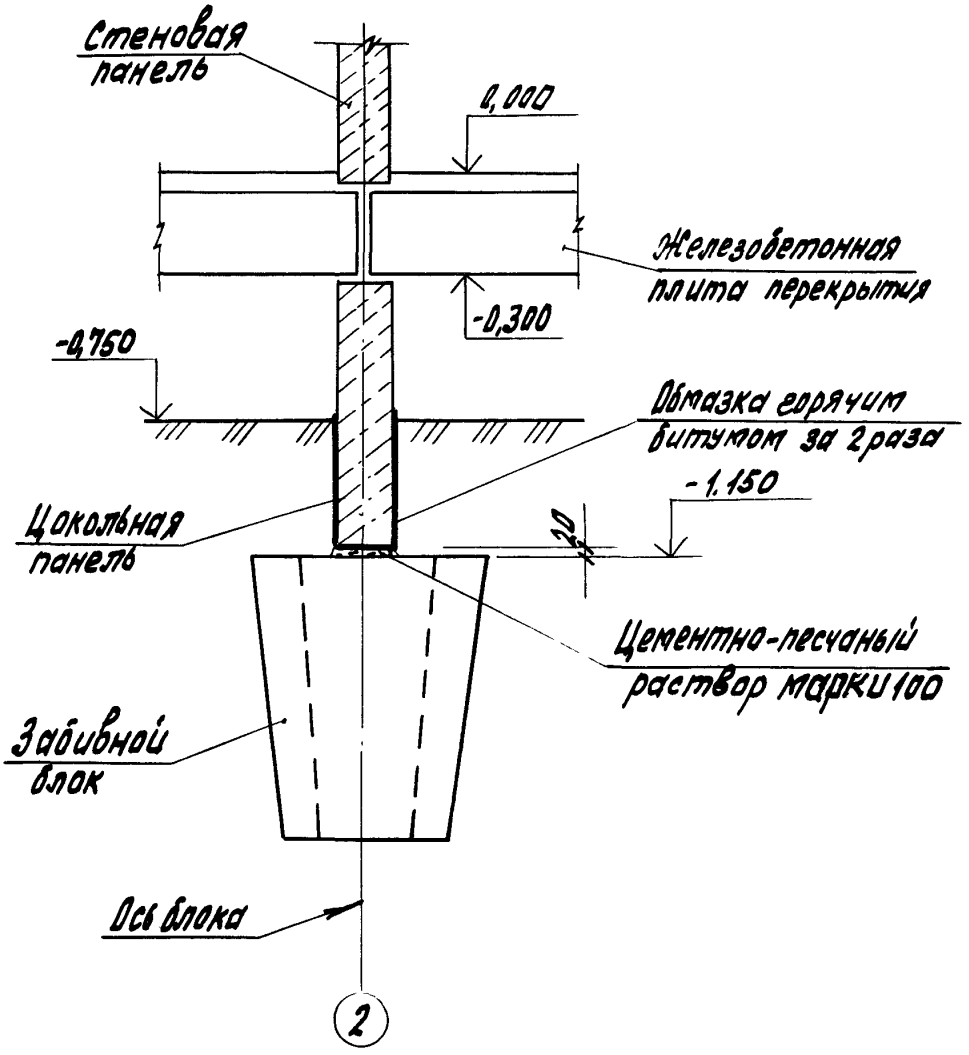

Инв.№ подл. | Подпись и дата | Взам. инв.№

План фундаментов
(т. п. 181-25-11.87, конструктивный вариант)

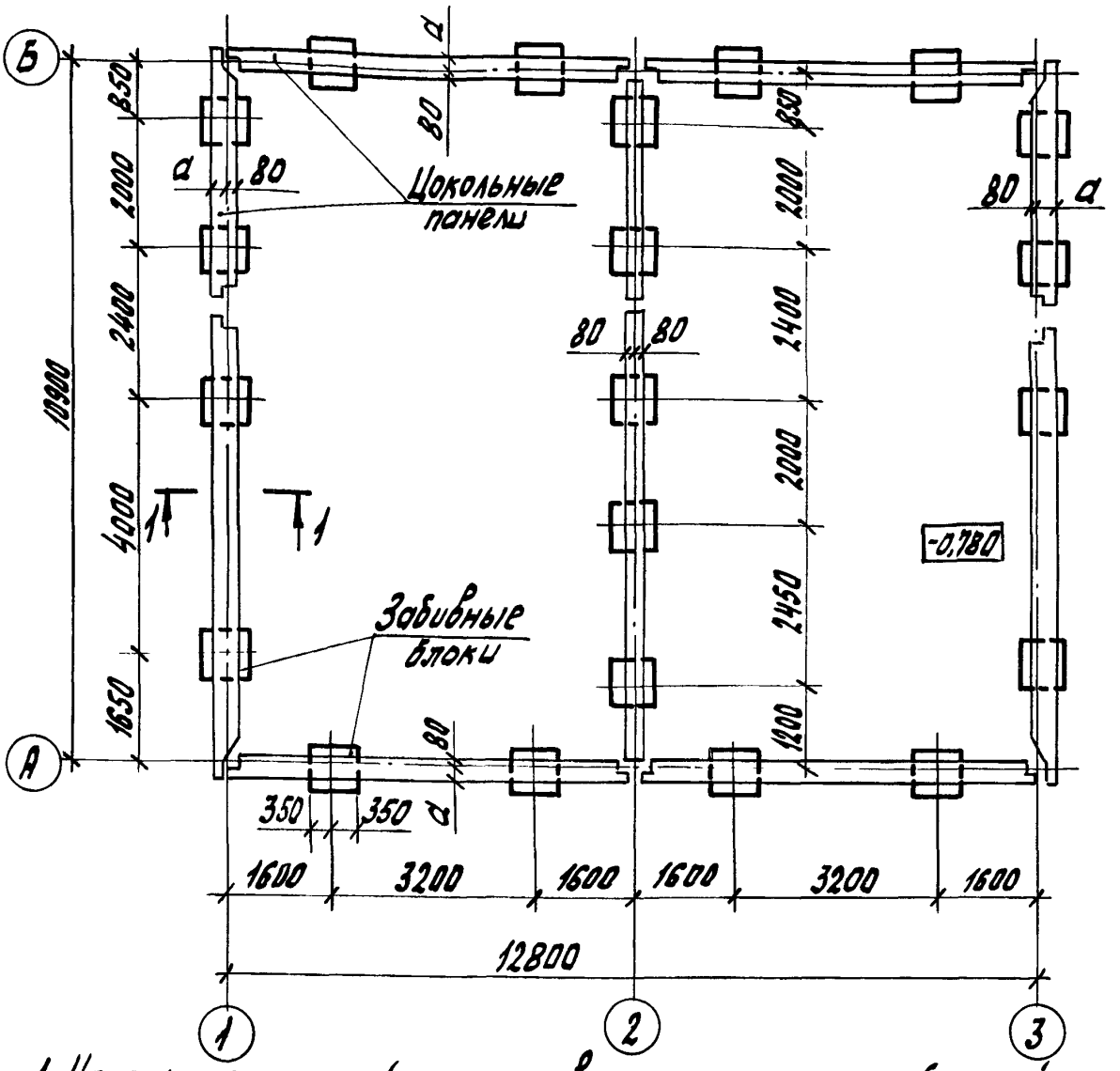

1. Цокольные панели (или стеновые панели с заглубленной цокольной частью) должны быть разработаны в конкретном проекте с учетом технических предложений ЦНИИЭПсельстроя.
2. Размер „а" определяется в конкретном проекте.
3. Сечения см. лист 2.

Разраб.	Кузина		1.111.1-6.0-7
Рассчит.	Шестакова		
Провер.	Храбрава		Пример применения забивных блоков в жилом здании с трехслойными панельными стенами
Н.контр.	Косован		Стадия: Р; Лист: 1; Листов: 2
			ЦНИИЭПсельстрой

1-1 (вариант I)

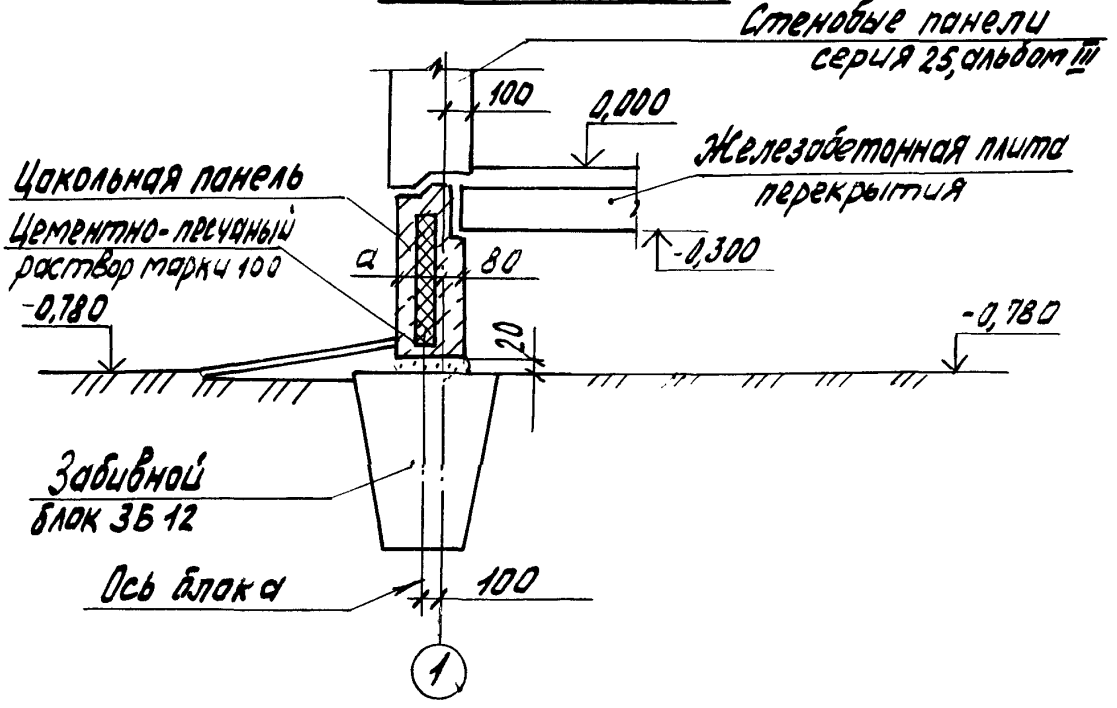

1-1 (вариант II)

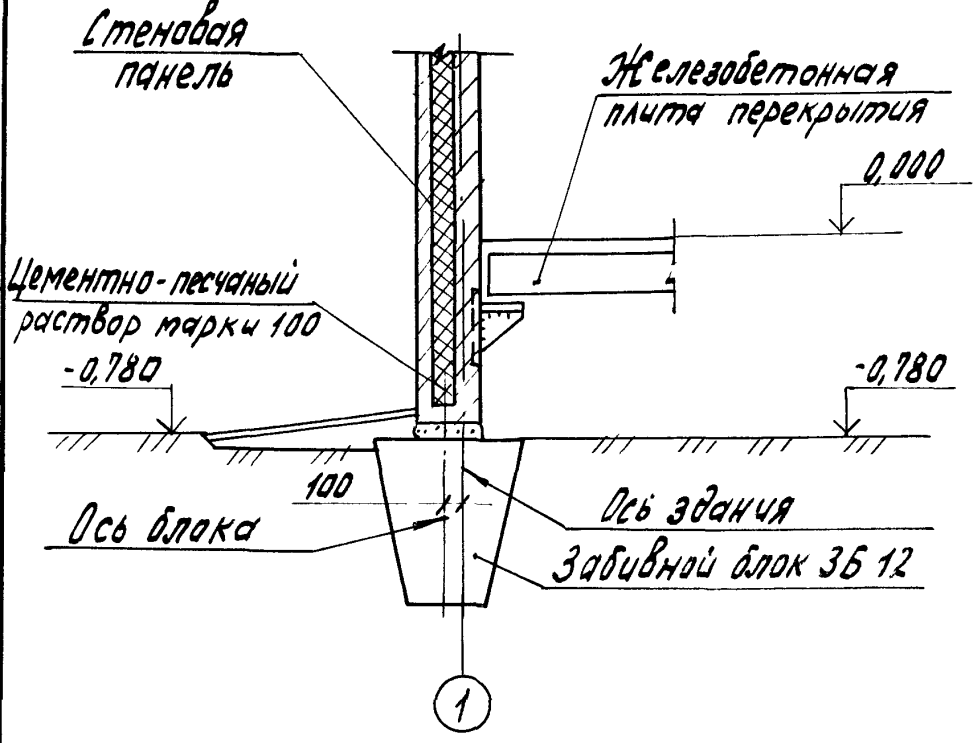

Инв.№подл. | Подпись и дата | Взам.инв.№

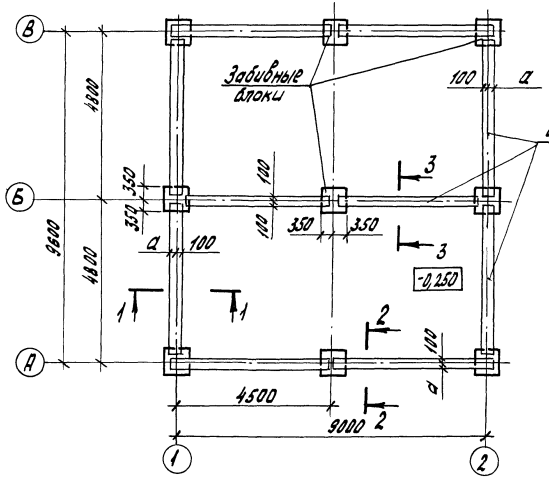

1. План фундаментов разработан для т.п. 183-17.77.84.
2. Размер „а" определяется в конкретном проекте.
3. Цокольные панели должны быть разработаны в конкретном проекте с учетом технических предложений ЦНИИЭПсельстроя.
4. Сечения см. лист 4.

Разраб.	Кузина	
Рассчит.	Шестакова	
Провер.	Храброва	
Н.контр.	Косован	

1.111.1-6.0-8

Пример применения забивных блоков в жилых зданиях с кирпичными или крупноблочными стенами

Стадия	Лист	Листов
Р	1	4

ЦНИИЭПсельстрой

Инв. N подл.	Подпись и дата	Взам. инв. N

План фундаментов (т.п. 183-17-80.84)

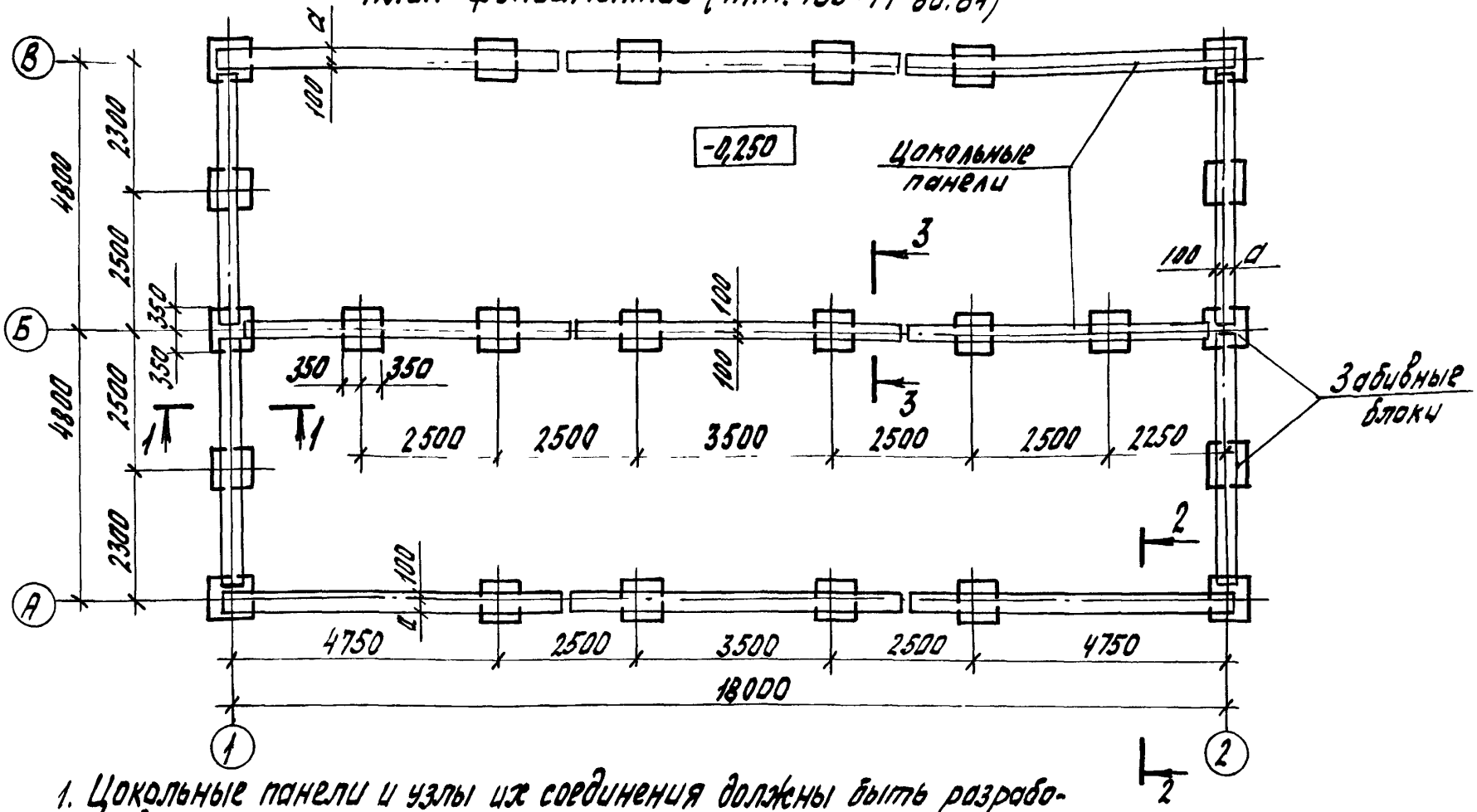

1. Цокольные панели и узлы их соединения должны быть разработаны в конкретном проекте с учетом технических предложений ЦНИИЭПсельстроя.
2. Размер „а" определяется в конкретном проекте.
3. Сечения см. лист 4.

1.111.1-6.0-8	Лист 2

План фундамента (т. п. 183-17-68 (1-2)

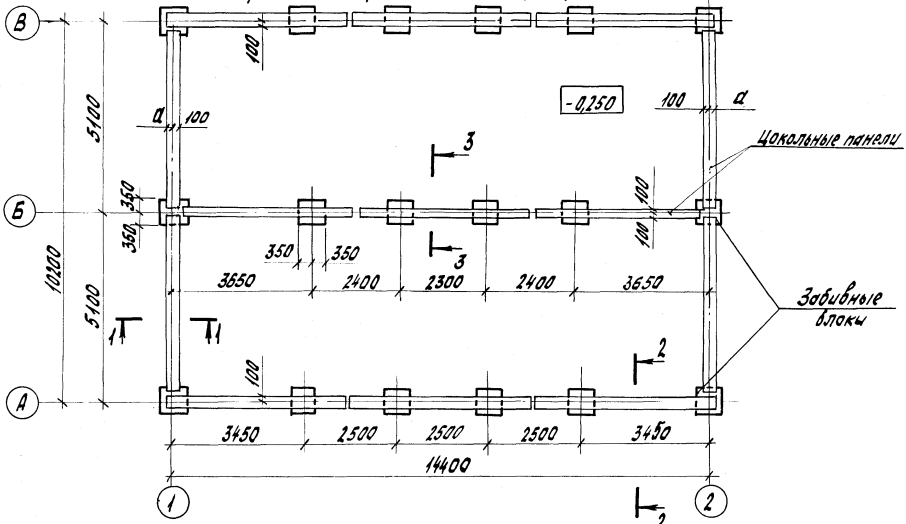

Примечания см. документ 1.111.1-6.0-8 лист 2.

1-1, 2-2

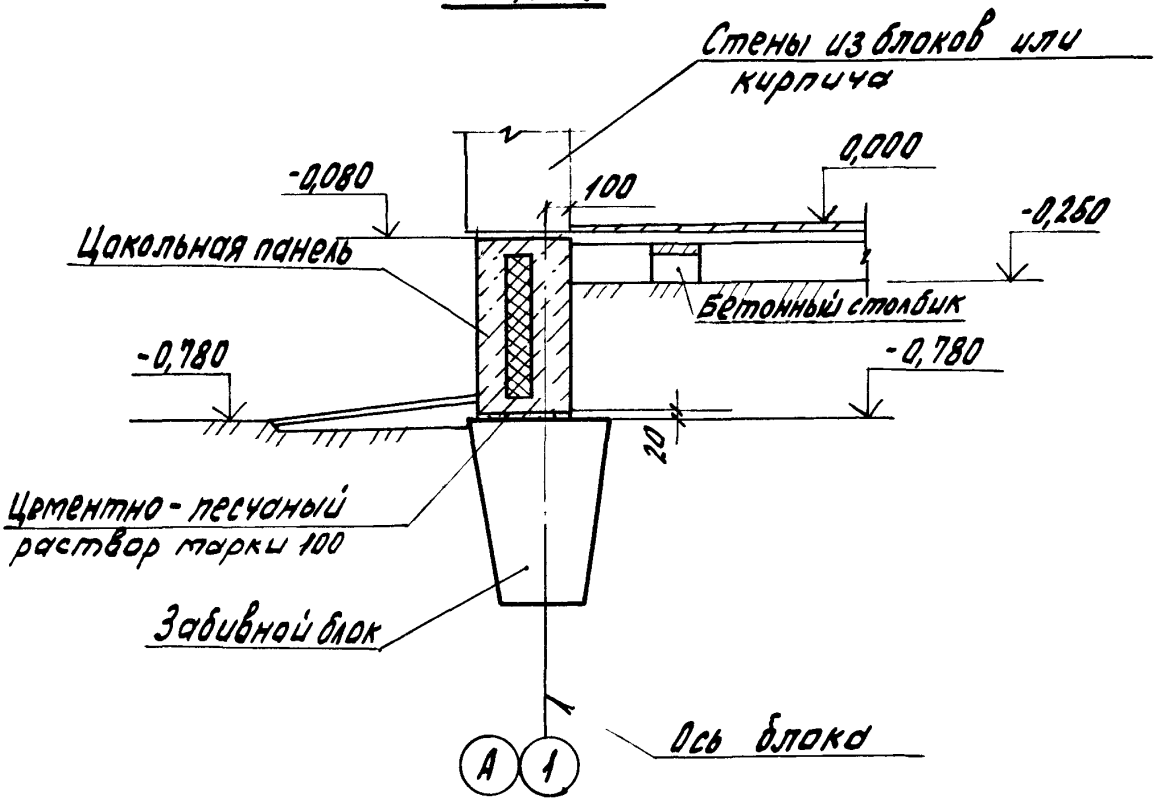

3-3

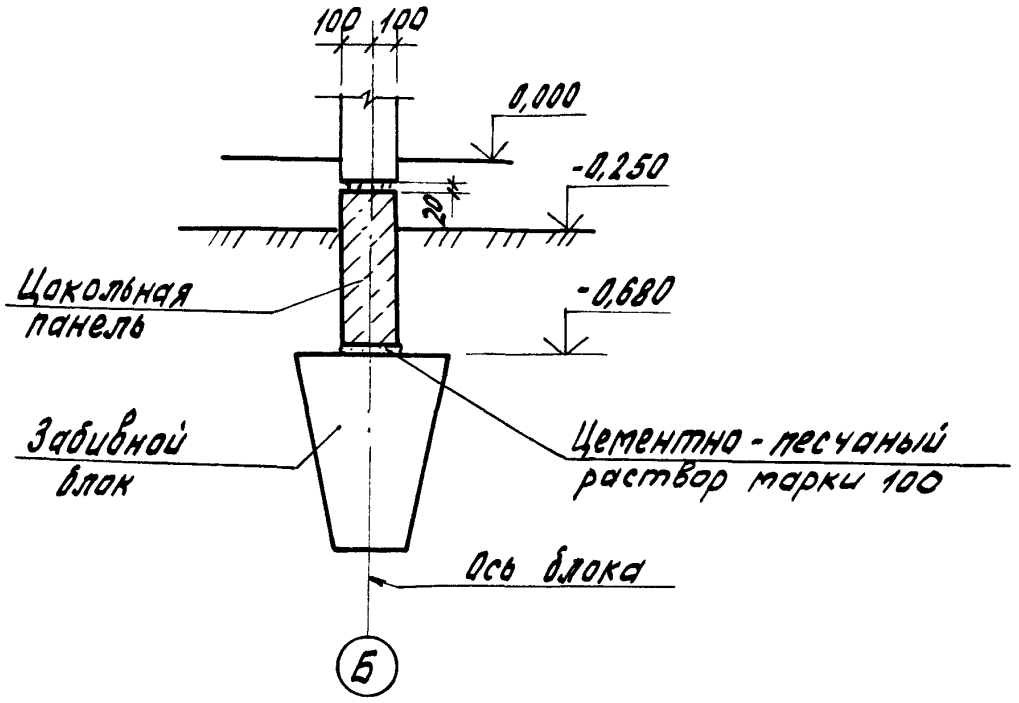

Инв. № подл. | Подпись и дата | Взам. инв. №

Схема расположения погреба
(т.п. 181-25-11.87, вариант I)

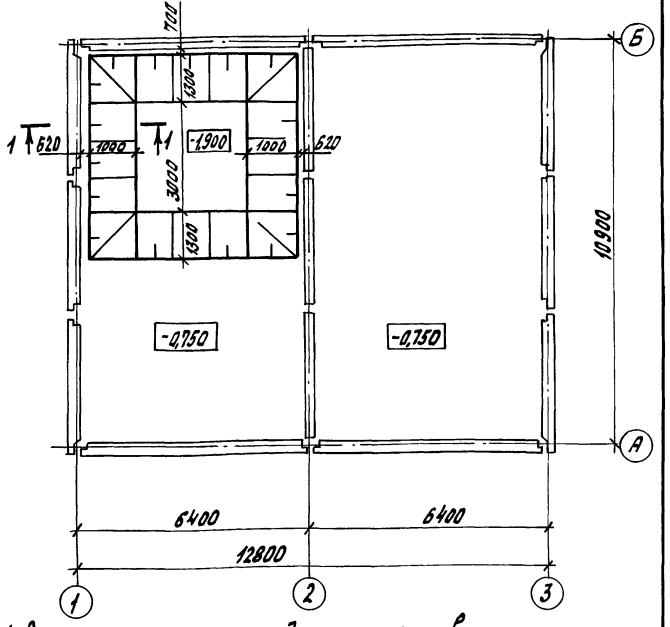

1. В плите перекрытия предусмотреть отверстие для входа в погреб.
2. Устройство погреба производить после забивки блоков.
3. Расположение фундаментов см. документ 1.111.1-6.0-6.

разраб.	Кузина		1.111.1-6.0-9		
рассчит.	Шестакова				
провер.	Хроброва		Пример решения погреба в жилых зданиях с забивными блоками	Стадия	Лист	Листов
				Р	1	4
Н.контр.	Косован			ЦНИИЭПсельстрой		

Инв.№подл. | Подпись и дата | Взам.инв.№

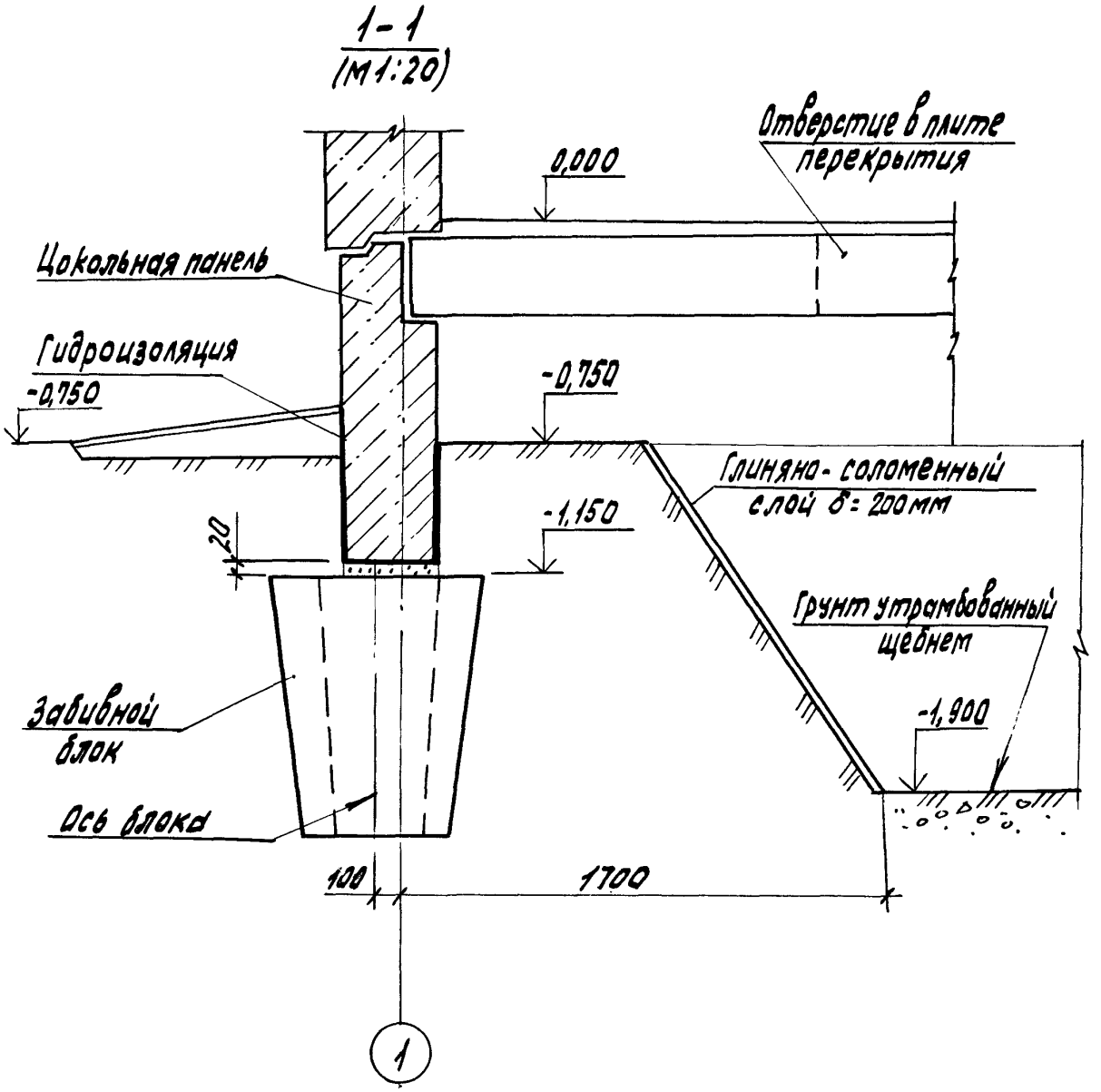
1-1
(М1:20)
Отверстие в плите перекрытия
0,000
Цокольная панель
Гидроизоляция
-0,750
-0,750
Глиняно-соломенный слой δ=200мм
-1,150
200
Грунт утрамбованный щебнем
Забивной блок
-1,900
Ось блока
100
1700
1

Схема расположения погреба
(т.п. 181-25-11.87, Вариант II)

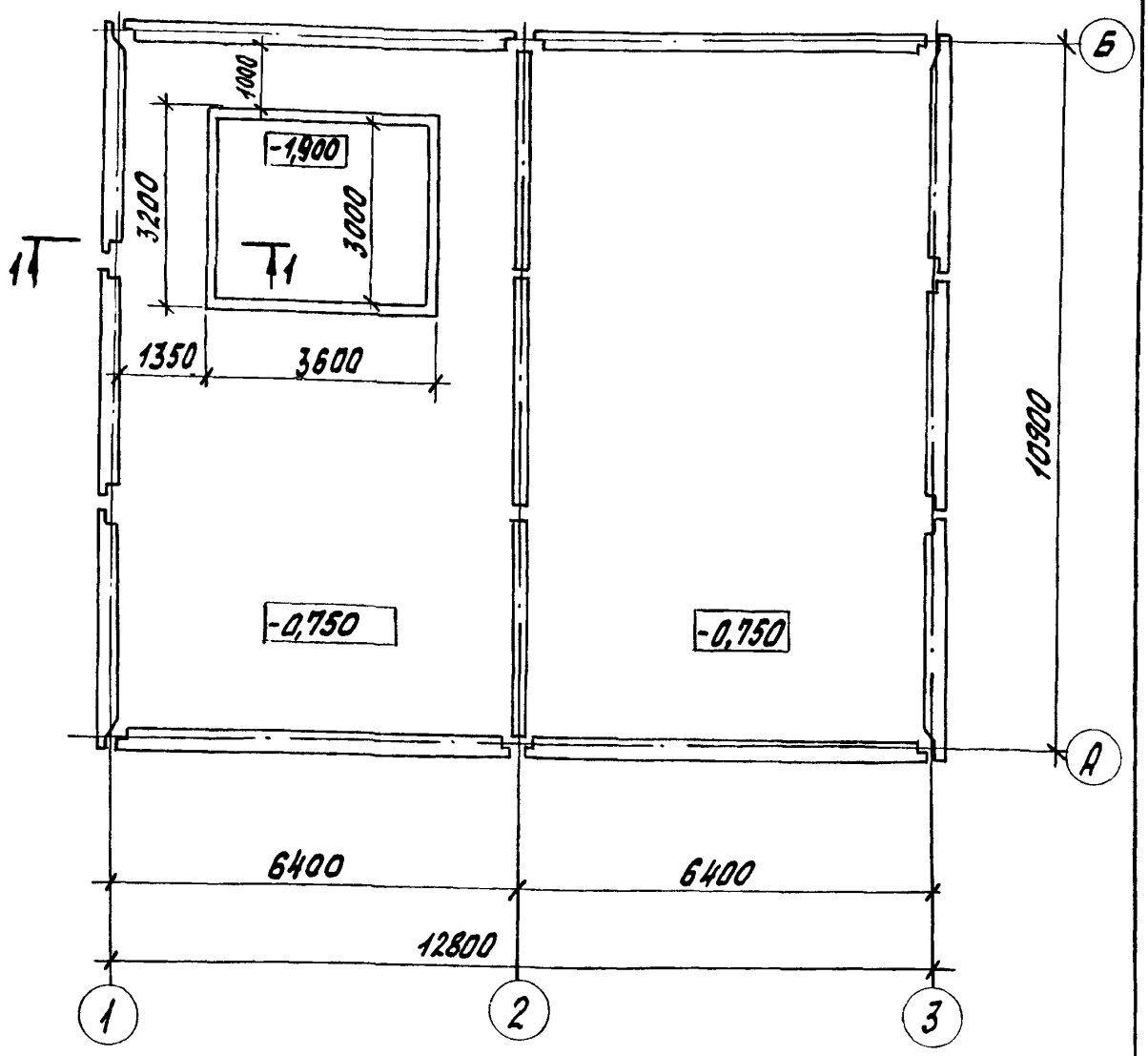

1. В плите перекрытия предусмотреть отверстие для входа в погреб.
2. Устройство погреба производить после забивки блоков.
3. Расположение фундаментов см. документ 1.111.1-6.0-6.

Инв.№подл.	Подпись и дата	Взам.инв.№

1-1
(М 1:20)

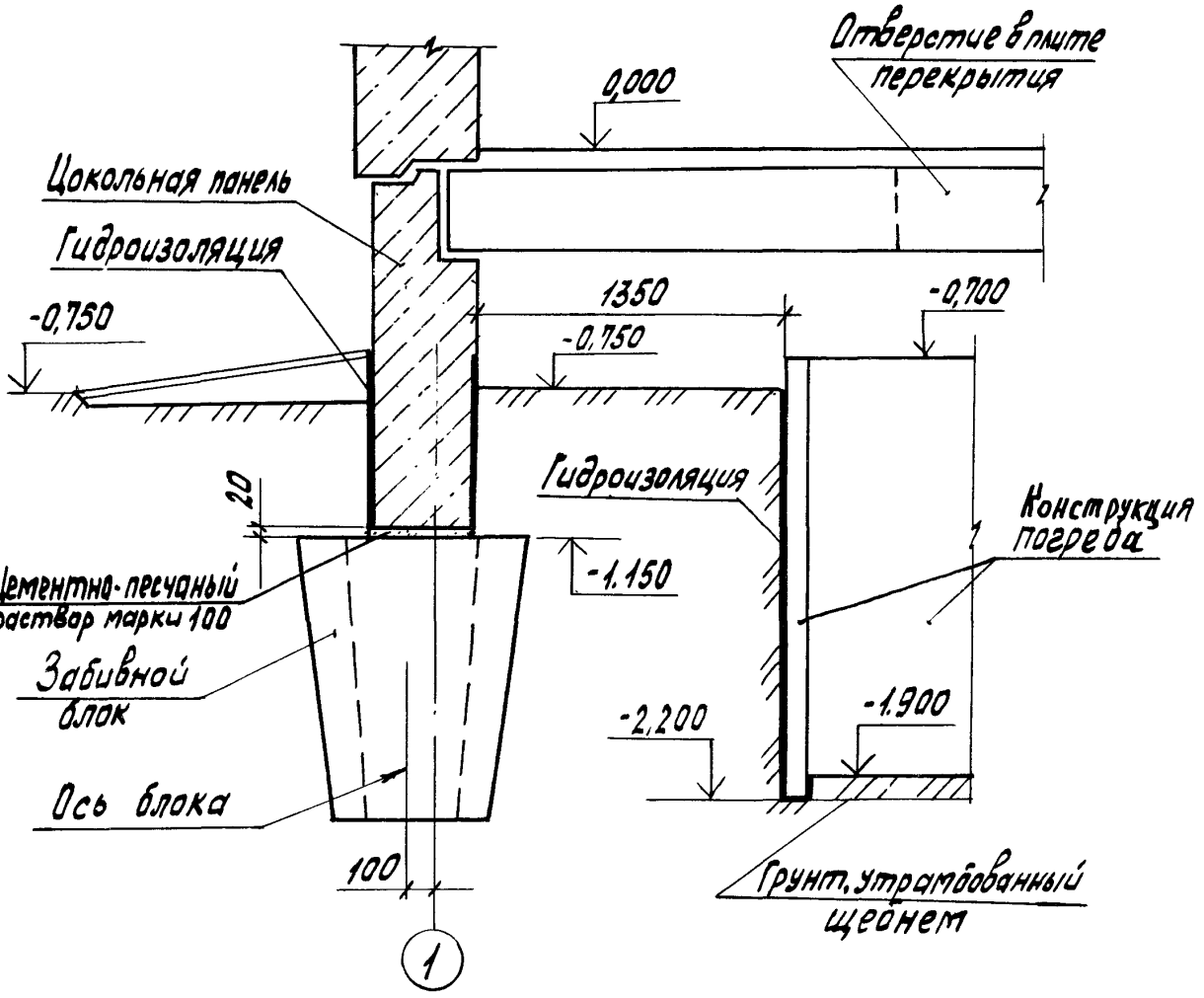

Конструкция погреба должна быть разработана в конкретном проекте.

Фрагмент плана фундаментов

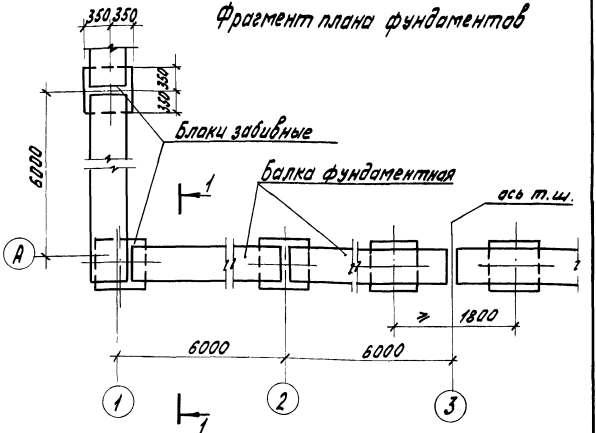

1. Привязка блоков к осям здания производится в каждом конкретном проекте.
2. Проверка устойчивости стен обязательна.

Разраб.	Кузина		1.111.1-6.0-10		
Рассчит.	Шестакова				
Пров.	Храброва		Пример применения забивных блоков в сельскохозяйственном производственном здании с несущими стенами	Стадия	Лист	Листов
				Р	1	2
Н.контр.	Косован			ЦНИИЭПсельстрой		

Инв.№ подл. | Подпись и дата | Взам.инв.№

1-1
(М1:20)

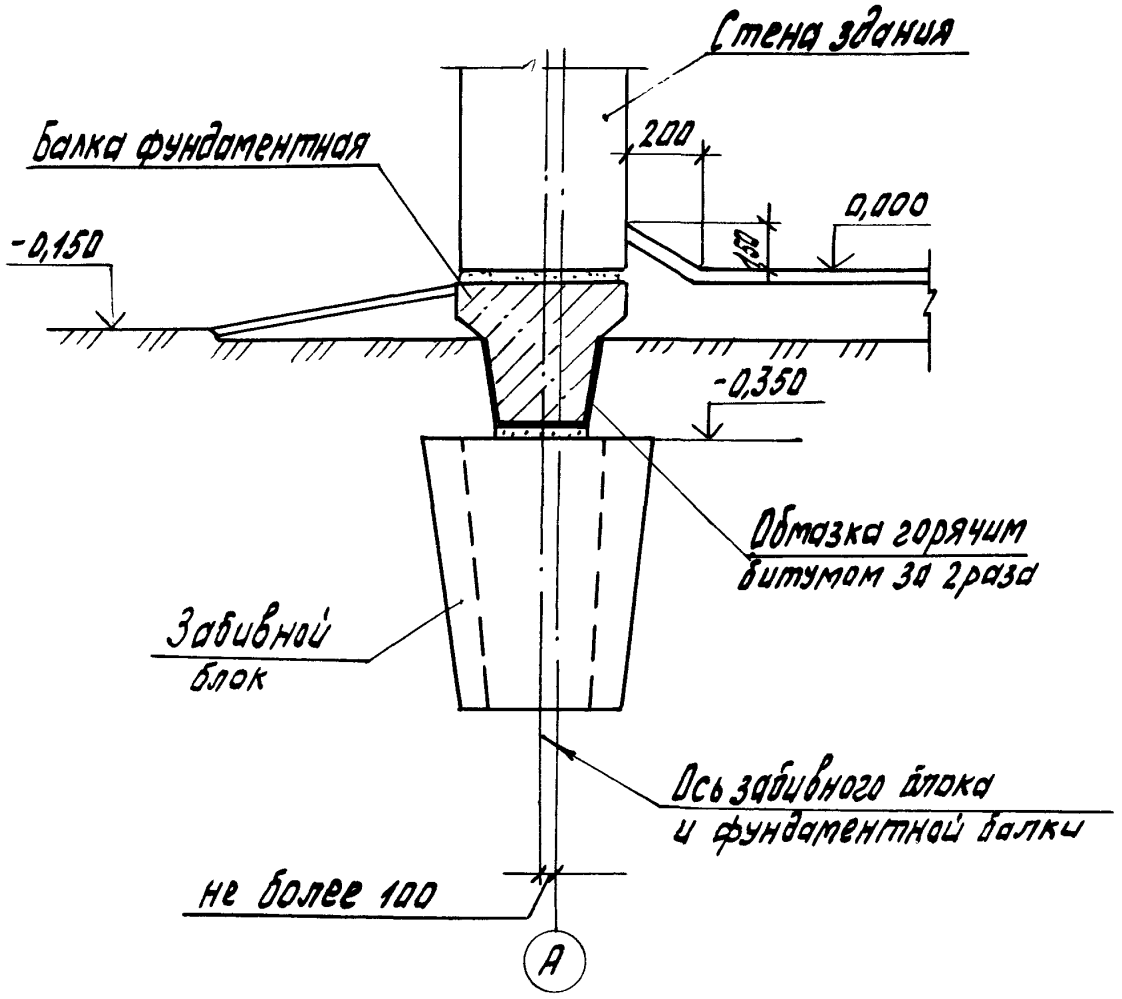

gost.e-ecolog.ru