ТИПОВЫЕ КОНСТРУКЦИИ, ИЗДЕЛИЯ И УЗЛЫ ЗДАНИЙ И СООРУЖЕНИЙ

СЕРИЯ 1.812.1-3

ФУНДАМЕНТЫ ЖЕЛЕЗОБЕТОННЫЕ ПОД ДЕРЕВЯННЫЕ ТРЕХШАРНИРНЫЕ РАМЫ СЕЛЬСКОХОЗЯЙСТВЕННЫХ ЗДАНИЙ

ВЫПУСК 2

АРМАТУРНЫЕ И ЗАКЛАДНЫЕ ИЗДЕЛИЯ. РАБОЧИЕ ЧЕРТЕЖИ

19431 - 03
ЦЕНА

gost.e-ecolog.ru

ТИПОВЫЕ КОНСТРУКЦИИ, ИЗДЕЛИЯ И УЗЛЫ ЗДАНИЙ И СООРУЖЕНИЙ

СЕРИЯ 1.812.1-3

ФУНДАМЕНТЫ ЖЕЛЕЗОБЕТОННЫЕ ПОД ДЕРЕВЯННЫЕ ТРЕХШАРНИРНЫЕ РАМЫ СЕЛЬСКОХОЗЯЙСТВЕННЫХ ЗДАНИЙ

ВЫПУСК 2

АРМАТУРНЫЕ И ЗАКЛАДНЫЕ ИЗДЕЛИЯ. РАБОЧИЕ ЧЕРТЕЖИ

Разработаны
ЦНИИЭПсельстроем
Научная часть
Зам. директора В. А. Заренин
Зав. отделомжб А. И. Мангушев
Зав. лабораторией оснований и фундаментов Н. В. Жуков
Проектная часть
Гл. инженер Е. М. Дедов
Гл. конструктор Ф. М. Козинский
Гл. инж. проекта К. Н. Захарченко
С участием
НИИЖБ
Зам. директора Н. Н. Коровин
Зав. лабораторией Г. И. Бердичевский
Зав. сектором В. А. Якушин
НИИОСП им. Н. М. Герсеванова
Зам. директора В. А. Ильичев
Зав. лабораторией Е. А. Сорочан

Утверждены и введены в действие с 01.04.84 Госстроем СССР. Протоколом от 20.12.83 № ВА-79

Обозначение	Наименование	Стр.
1.812.1-3.2-0.0.0.00ТО	Техническое описание	3
1.812.1-3.2-1.0.0.00	Каркас пространственный КП (КП1 ÷ КП9)	5
1.812.1-3.2-1.0.0.00СБ	Каркас пространственный КП (КП1 ÷ КП9). Сборочный чертеж	7
1.812.1-3.2-1.1.0.00	Каркас пространственный 1КП (1КП1 ÷ 1КП3)	8
1.812.1-3.2-1.1.0.00СБ	Каркас пространственный 1КП (1КП1 ÷ 1КП3). Сборочный чертеж	9
1.812.1-3.2-1.1.1.00	Каркас плоский КР1	10
1.812.1-3.2-1.0.2.00	Сетка арматурная 1С (1С1 ÷ 1С9)	11
1.812.1-3.2-1.0.2.00СБ	Сетка арматурная 1С (1С1 ÷ 1С9). Сборочный чертеж	13
1.812.1-3.2-0.0.2.00	Сетка арматурная С (С1 ÷ С6)	14
1.812.1-3.2-0.0.2.00СБ	Сетка арматурная С (С1 ÷ С6). Сборочный чертеж	15
1.812.1-3.2-0.0.3.00	Изделие закладное МН (МН1 ÷ МН3)	16
1.812.1-3.2-0.0.3.00СБ	Изделие закладное МН (МН1 ÷ МН3). Сборочный чертеж	18

Инв. № подл. | Подпись и дата | Взам. инв. №

1.812.1-3.2-0.0.0.00

Содержание

Стадия	Лист	Листов
Р		1

ЦНИИЭПсельстрой

Нач. отд.	Бирко	
Гл. спец.	Захарченко	
Рук. гр.	Косован	

1. Общая часть

1.1. Настоящий выпуск содержит рабочие чертежи арматурных и закладных изделий железобетонных фундаментов.

1.2. Рабочие чертежи фундаментов приведены в выпуске 1 настоящей серии.

2. Технические требования

2.1. Арматурные и закладные изделия должны отвечать требованиям ГОСТ 10922-75 „Арматурные изделия и закладные детали сварные для железобетонных конструкций. Технические требования и методы испытаний."

2.2. Плоские арматурные каркасы и сетки должны изготовляться при помощи контактной точечной сварки в соответствии с требованиями:

– ГОСТ 14098-68 „Соединения сварные арматуры железобетонных изделий и конструкций. Контактная и ванная сварка. Основные типы и конструктивные элементы."

– СН 393-78 „Инструкция по сварке соединений арматуры и закладных деталей железобетонных конструкций."

2.3. Сварка всех мест пересечения стержней является обязательной.

2.4. Размеры каркасов и сеток даны по осям стержней.

2.5. Объединение плоских каркасов и сеток в пространственные каркасы производить в кондукторе при

Инв.№ подл. | Подпись и дата | Взам. инв.№

		1.812.1-3.2-0.0.0.ОТО	
Нач. отд.	Бирко	Техническое описание	Стадия: Р; Лист: 1; Листов: 2
Гл. спец.	Захарченко		ЦНИИЭПсельстрой
Рук. гр.	Косован		

помощи электросварочных клещей с соблюдением требований настоящих рабочих чертежей.

2.6. Пространственный каркас столба фундамента (1 КП) изготовляется из плоских каркасов (КР) с помощью отдельных стержней, которые привариваются к стержням плоских каркасов.

2.7. Пространственный каркас столба (1 КП) объединяется с сеткой ребра (1С) в общий пространственный каркас фундамента (КП) при помощи сварки во всех местах пересечения стержней.

2.8. Строповочные петли приняты по серии 1.400-9 вып. 1.

2.9. Для изготовления закладных изделий должна приниматься углеродистая сталь марки ВСт 3пс 6 по ГОСТ 380-71*.

2.10. Открытые поверхности закладных изделий должны быть защищены соответствующими антикоррозионными покрытиями согласно требованиям главы СНиП II-28-73* „Защита строительных конструкций от коррозии."

Конкретные указания по антикоррозионной защите должны быть приведены в составе проекта здания.

Инв. № подл.	Подпись и дата	Взам. инв. №

Формат	Зона	Поз.	Обозначение	Наименование	Кол. на исполн. 1.812.1-3.2-1.0.0.00- –	01	02	03	04	05	06	07	08		Примечание
				Документация											
А4			1.812.1-3.2-1.0.0.00СБ	Сборочный чертеж	⊠	⊠	⊠	⊠	⊠	⊠	⊠	⊠	⊠		
А4			1.812.1-3.2-0.0.0.00ТО	Техническое описание	⊠	⊠	⊠	⊠	⊠	⊠	⊠	⊠	⊠		
				Сборочные единицы											
А4		1	1.812.1-3.2-1.1.0.00	Каркас пространственный 1КП1	1			1							
			-01	1КП2		1			1		1				
			-02	1КП3			1			1		1	1		
А4		2	1.812.1-3.2-1.0.2.00	Сетка арматурная 1С1	1										
			-01	1С2		1									

Марка	КП1	КП2	КП3	КП4	КП5	КП6	КП7	КП8	КП9

Нач. отд.	Бирко	
Гл. спец.	Захарченко	
Рук. гр.	Косован	
Ст. инж.	Володенкова	

1.812.1-3.2-1.0.0.00

Каркас пространственный КП (КП1 ÷ КП9)

Стадия	Лист	Листов
Р	1	2

ЦНИИЭПсельстрой

19431-03 6

Инв. № подл.	Подпись и дата	Взам. инв. №

Формат	Зона	Поз.	Обозначение	Наименование	Кол. на исполн. 1.812.1-3.2-1.0.0.00 -										Примечание
					-	01	02	03	04	05	06	07	08		
А4		2	1.812.1-3.2-1.0.2.00-02	Сетка арматурная 1С3			1								
			-03	1С4				1							
			-04	1С5					1						
			-05	1С6						1					
			-06	1С7							1				
			-07	1С8								1			
			-08	1С9									1		

1.812.1-3.2-1.0.0.00

Лист 2

19431-03 7

6

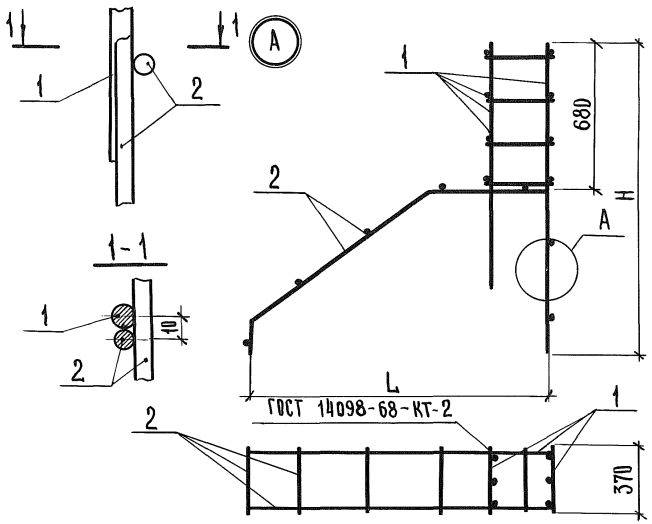

Обозначение	Марка	Размеры, мм			Масса, кг
		L	H		
1.812.1-3.2-1.0.0.00	КП1	1410	1465		9,4
-01	КП2	1510			9,9
-02	КП3	1710			10,6
-03	КП4	1710	1470		9,6
-04	КП5	1810			10,3
-05	КП6	2010			11,0
-06	КП7	1810	1765		10,6
-07	КП8	2010			11,5
-08	КП9	2010	2060		12,1

Нач. отд.	Бирко	
Гл. спец.	Захарченко	
Рук. гр.	Косован	
Ст. инж.	Володенкова	

1.812.1-3.2-1.0.0.00 СБ

Каркас пространственный КП (КП1 ÷ КП9). Сборочный чертеж

Стадия	Масса	Масштаб
Р	см. табл.	-
Лист	Листов 1	

ЦНИИЭПсельстрой

Инв. № подл. | Подпись и дата | Взам. инв. №

Инв. № подл.	Подпись и дата	Взам. инв. №

Формат	Зона	Поз.	Обозначение	Наименование	Кол. на исполн. 1.812.1-3.2-1.1.0.00-									Примечание
					-	01	02							
				Документация										
А4			1.812.1-3.2-1.1.0.00 СБ	Сборочный чертеж										
А4			1.812.1-3.2-0.0.0.00 ТО	Техническое описание										
				Сборочные единицы										
А4		1	1.812.1-3.2-1.1.1.00	Каркас плоский КР1	2	2	2							
				Детали										
Б4		2	1.812.1-3.2-1.1.0.01	ф8 AIII, ГОСТ 5781-82, ℓ=370	8									0,15 кг
Б4			1.812.1-3.2-1.1.0.02	ℓ=470		8								0,19 кг
Б4			1.812.1-3.2-1.1.0.03	ℓ=670			8							0,27 кг
				Марка	1КП1	1КП2	1КП3							

Нач. отд.	Бирко		1.812.1-3.2-1.1.0.00
Гл. спец.	Захарченко		Каркас пространственный 1КП (1КП1 ÷ 1КП3)
Рук. гр.	Косован		Стадия: Р; Лист: ; Листов: 1
Ст. инж.	Володенкова		ЦНИИЭПсельстрой

49431-03 9

8

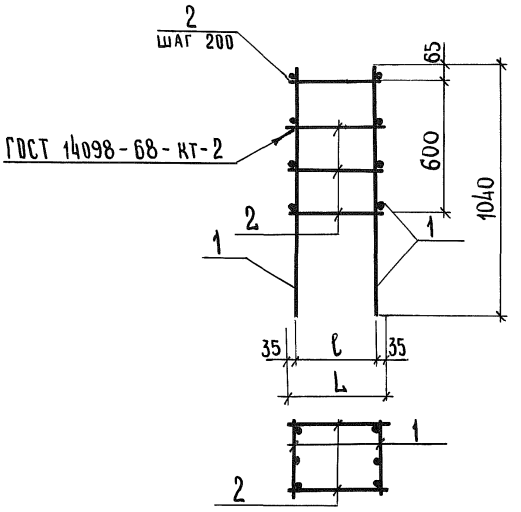

Обозначение	Марка	Размеры, мм			Масса, кг
		L	ℓ		
1.812.1-3.2-1.1.0.00	1КП1	370	300		6,2
-01	1КП2	470	400		6,5
-02	1КП3	670	600		7,2

Нач. отд.	Бирко	
Гл. спец.	Захарченко	
Рук. гр.	Косован	
Ст. инж.	Володенкова	

1.812.1-3.2-1.1.0.00 СБ

Каркас пространственный 1КП (1КП1 ÷ 1КП3). Сборочный чертеж

Стадия	Масса	Масштаб
Р	см. табл.	—
Лист	Листов 1	

ЦНИИЭПсельстрой

Инв.№ подл. | Подпись и дата | Взам. инв.№

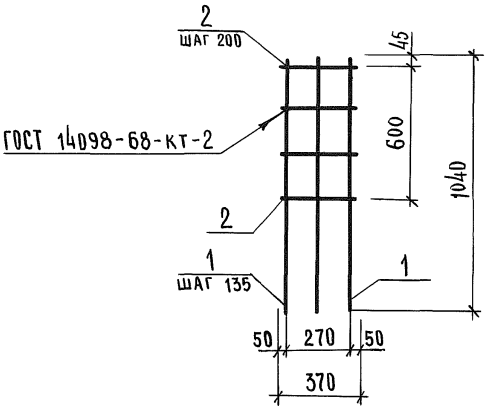

Формат	Зона	Поз.	Обозначение	Наименование	Кол.	Примечание
				Детали		
БЧ		1	1.812.1-3.2-1.1.1.01	ф10 AIII, ГОСТ 5781-82, ℓ=1040	3	0,64кг
БЧ		2	1.812.1-3.2-1.1.1.02	ф8 AIII, ГОСТ 5781-82, ℓ=370	4	0,15кг

Нач. отд.	Бирко	
Гл. спец.	Захарченко	
Рук. гр.	Косован	
Ст. инж.	Володенкова	

1.812.1-3.2-1.1.1.00

Каркас плоский КР1

Стадия	Масса	Масштаб
Р	2,5	1:2
Лист	Листов 1	

ЦНИИЭПсельстрой

Инв. № подл. | Подпись и дата | Взам. инв. №

Инв. № подл.	Подпись и дата	Взам. инв. №

Формат	Зона	Поз.	Обозначение	Наименование	Кол. на исполн. 1.812.1-3.2-1.0.2.00- –	01	02	03	04	05	06	07	08		Примечание
				Документация											
А4			1.812.1-3.2-1.0.2.00 СБ	Сборочный чертеж											
А4			1.812.1-3.2-0.0.0.00 ТО	Техническое описание											
				Детали											
Бч		1	1.812.1-3.2-1.0.2.01	ф8 AIII, ГОСТ 5781-82, ℓ=2565	2										1,0 кг
Бч			1.812.1-3.2-1.0.2.02	ℓ=2665		2									1,1 кг
Бч			1.812.1-3.2-1.0.2.03	ℓ=2865			2								1,1 кг
Бч			1.812.1-3.2-1.0.2.04	ℓ=2825				2							1,1 кг
Бч			1.812.1-3.2-1.0.2.05	ℓ=2925					2						1,2 кг
				Марка	1С1	1С2	1С3	1С4	1С5	1С6	1С7	1С8	1С9		

Нач. отд.	Бирко		
Гл. спец.	Захарченко		
Рук. гр.	Косован		
Ст. инж.	Володенкова		

1.812.1-3.2-1.0.2.00

Сетка арматурная 1С (1С1 ÷ 1С9)

Стадия	Лист	Листов
Р	1	2

ЦНИИЭПсельстрой

19141-03 12

ИНВ. N ПОДЛ.	ПОДПИСЬ И ДАТА	ВЗАМ. ИНВ. N

Формат	Зона	Поз.	Обозначение	Наименование	Кол. на исполн. 1.812.1-3.2-1.0.2.00-										Примечание
					–	01	02	03	04	05	06	07	08		
БЧ		1	1.812.1-3.2-1.0.2.06	ф8АIII, ГОСТ 5781-82, ℓ=3125						2					1,2 кг
БЧ			1.812.1-3.2-1.0.2.07	ℓ=3385							2				1,3 кг
БЧ			1.812.1-3.2-1.0.2.08	ℓ=3585								2			1,4 кг
БЧ			1.812.1-3.2-1.0.2.09	ℓ=3925									2		1,6 кг
БЧ		2	1.812.1-3.2-1.0.2.10	ℓ=370	8	8	8	8	9	9	10	10	11		0,15 кг

19431-03 13

1.812.1-3.2-1.0.2.00	Лист 2

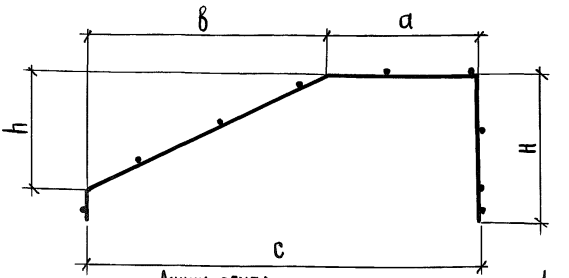

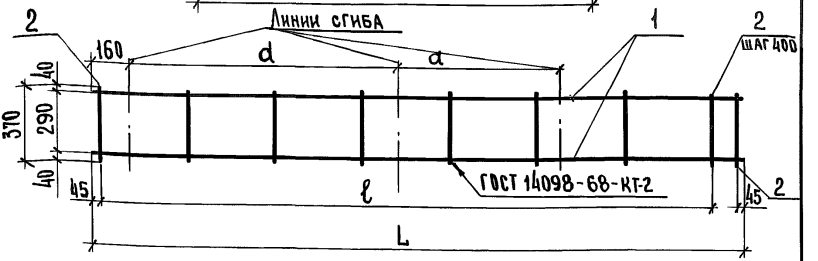

Обозначение	Марка	Размеры, мм								Масса, кг
		L	ℓ	H	h	а	в	с	d	
1.812.1-3.2-1.0.2.00	1С1	2565	2400	785	625	590	820	1410	1030	3,2
-01	1С2	2665	2400			690		1510		3,4
-02	1С3	2865	2400			890		1710		3,4
-03	1С4	2825	2400	790	630	595	1115	1710	1280	3,4
-04	1С5	2925	2800			695		1810		3,8
-05	1С6	3125	2800			895		2010		3,8
-06	1С7	3385	3200	1085	925	690	1120	1810	1450	4,1
-07	1С8	3585	3200			890		2010		4,3
-08	1С9	3925	3600	1380	1220	885	1125	2010	1660	4,9

Инв. № подл. | Подпись и дата | Взам. инв. №

Нач. отд.	Бирко	
Гл. спец.	Захарченко	
Рук. гр.	Косован	
Ст. инж.	Володенкова	

1.812.1-3.2-1.0.2.00 СБ

Сетка арматурная 1С (1С1 ÷ 1С9). Сборочный чертеж

Стадия	Масса	Масштаб
Р	см. табл.	—
Лист	Листов 1	

ЦНИИЭПсельстрой

Инв. № подл.	Подпись и дата	Взам. инв. №

Формат	Зона	Поз.	Обозначение	Наименование	Кол. на исполн. 1.812.1-3.2-0.0.2.00-										Примечание
					-	01	02	03	04	05					
				Документация											
А4			1.812.1-3.2-0.0.2.00СБ	Сборочный чертеж											
А4			1.812.1-3.2-0.0.0. 00ТО	Техническое описание											
				Детали											
Б4		1	1.812.1-3.2-0.0.2.01	ф10 AIII, ГОСТ 5781-82, ℓ=1460	5										0,90 кг
Б4			1.812.1-3.2-0.0.2.02	ℓ=1560		5									0,96 кг
Б4			1.812.1-3.2-0.0.2.03	ℓ=2060			5			7					1,30 кг
Б4			1.812.1-3.2-0.0.2.04	ℓ=1760				7							1,10 кг
Б4			1.812.1-3.2-0.0.2.05	ℓ=1860					7						1,10 кг
Б4		2	1.812.1-3.2-0.0.2.06	ℓ=860	8	9	11								0,53 кг
Б4			1.812.1-3.2.-0.0.2.07	ℓ=1160				10	10	11					0,72 кг
				Марка	С1	С2	С3	С4	С5	С6					

Нач. отд.	Бирко		
Гл. спец.	Захарченко		
Рук. гр.	Косован		
Ст. инж.	Володенкова		

1.812.1-3.2-0.02.00

Сетка арматурная С (С1 ÷ С6)

Стадия	Лист	Листов
Р		1

ЦНИИЭПсельстрой

19831-03 15

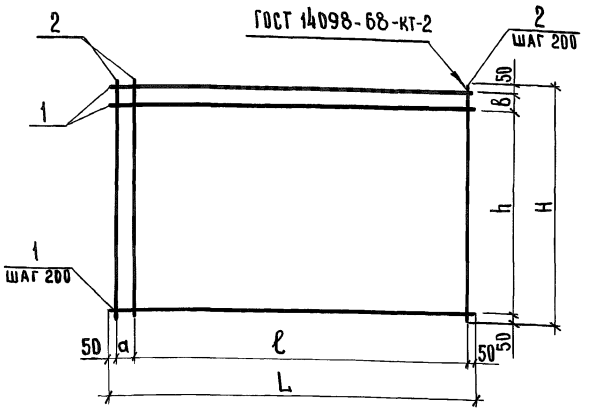

Обозначение	Марка	Размеры, мм						Масса, кг
		L	H	ℓ	h	а	в	
1.812.1-3.2-0.0.2.00	С1	1460	860	1200	600	160	160	8,7
-01	С2	1560		1400		60		9,6
-02	С3	2060		1800		160		12,3
-03	С4	1760	1160	1600	1000	60	60	14,9
-04	С5	1860		1600		160		14,9
-05	С6	2060		1800				17,0

Взам. инв. №

Подпись и дата

Инв. № подл.

1.812.1-3.2-0.0.2.00 СБ

Сетка арматурная С (С1 ÷ С6). Сборочный чертеж

Стадия	Масса	Масштаб
Р	см. табл.	—
Лист	Листов 1	

ЦНИИЭПсельстрой

Нач. отд.	Бирко	
Гл. спец.	Захарченко	
Рук. гр.	Косован	
Ст. инж.	Володенкова	

Инв. № подл.	Подпись и дата	Взам. инв. №

Формат	Зона	Поз.	Обозначение	Наименование	Кол. на испол. 1.812.1-3.2-0.0.3.00-										Примечание
					-	01	02								
				Документация											
А4			1.812.1-3.2-0.0.3.00 СБ	Сборочный чертеж											
А4			1.812.1-3.2-0.0.0.00 ТО	Техническое описание											
				Детали											
				Полоса $\frac{\text{ГОСТ 103-76}}{\text{Ст.3пс6, ГОСТ 380-71*}}$											
Б4		1	1.812.1-3.2-0.0.3.01	6×200, ℓ = 220	1										2,1 кг
Б4			1.812.1-3.2-0.0.3.02	8×200, ℓ = 240		1									3,0 кг
Б4			1.812.1-3.2-0.0.3.03	8×200, ℓ = 270			1								3,4 кг
				Марка	МН1	МН2	МН3								

Нач. отд.	Бирко		1.812.1-3.2-0.0.3.00
Гл. спец.	Захарченко		Изделие закладное МН (МН1 ÷ МН3)
Рук. гр.	Косован		Стадия: Р; Лист: 1; Листов: 2
Ст. инж.	Жукова		ЦНИИЭПсельстрой

1943-03 17

Инв. № подл.	Подпись и дата	Взам. инв. №

Формат	Зона	Поз.	Обозначение	Наименование	Кол. на испол. 1.812.1-3.2-0.0.3.00-									Примечание
					–	01	02							
				Стержень, ГОСТ 5781-82										
Б4		2	1.812.1-3.2-0.0.3.04	ф 10 AIII, ℓ=380	6									0,23 кг
Б4			1.812.1-3.2-0.0.3.05	ф 12 AIII, ℓ=450		6								0,40 кг
Б4			1.812.1-3.2-0.0.3.06	ф 14 AIII ℓ=580			6							0,70 кг
А4		3	1.812.1-3.2-0.0.3.07	ф 10 AIII, ℓ=450	2									0,27 кг
А4			1.812.1-3.2-0.0.3.08	ф 12 AIII, ℓ=535		2								0,47 кг
А4			1.812.1-3.2-0.0.3.09	ф 14 AIII, ℓ=680			2							0,82 кг

1.812.1-3.2-0.0.3.00

Лист 2

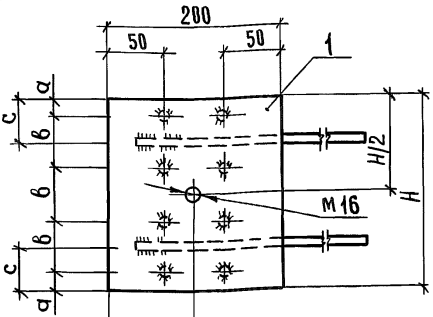

Поз. 3
Рис. 1

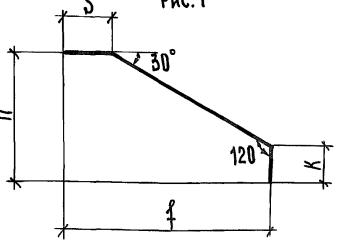

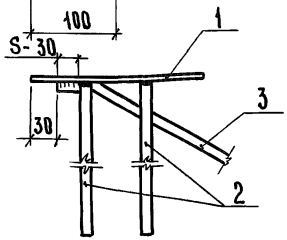

Поз. 3
Рис. 2

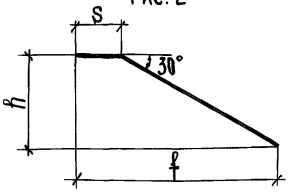

Обозначение	Марка	Размеры, мм								Рис. для поз. 3	Масса, кг
		Н	а	в	с	S	К	ℓ	h		
1.812.1-3.2-0.0.3.00	МН1	220	20	60	50	80	130	215	125	1	4,0
-01	МН2	240	30	60	60	90	100	305	175	1	6,3
-02	МН3	270	30	70	65	100	–	500	290	2	9,2

1. Анкерные стержни поз. 2 приварить к пластине втавр под слоем флюса.
2. Анкерные стержни поз. 3 приварить к пластине внахлестку дуговой сваркой фланговыми швами $h_{шв.}$= 6 мм, $\ell_{шв.}$= S-30 (мм) электродами типа Э42А-Ф.
3. Отверстие в пластине (поз. 1) предназначено для крепления МН к форме.

Нач. отд.	Бирко	
Гл. спец.	Захарченко	
Рук. гр.	Косован	
Ст. инж.	Жукова	

1.812.1-3.2-0.0.3.00СБ

Изделие закладное МН (МН1 ÷ МН3). Сборочный чертеж

Стадия	Масса	Масштаб
Р	см. табл.	1:5
Лист 1	Листов 1	

ЦНИИЭПсельстрой

Инв. № подл. | Подпись и дата | Взам. инв. №

gost.e-ecolog.ru