ТИПОВЫЕ СТРОИТЕЛЬНЫЕ КОНСТРУКЦИИ, ИЗДЕЛИЯ И УЗЛЫ

СЕРИЯ 1.412.1-6

ФУНДАМЕНТЫ МОНОЛИТНЫЕ ЖЕЛЕЗОБЕТОННЫЕ НА ЕСТЕСТВЕННОМ ОСНОВАНИИ ПОД ТИПОВЫЕ ЖЕЛЕЗОБЕТОННЫЕ КОЛОННЫ ОДНОЭТАЖНЫХ И МНОГОЭТАЖНЫХ ПРОИЗВОДСТВЕННЫХ ЗДАНИЙ

ВЫПУСК 2

АРМАТУРНЫЕ И ЗАКЛАДНЫЕ ИЗДЕЛИЯ
РАБОЧИЕ ЧЕРТЕЖИ

23573-03 Отпускная цена на момент реализации указана в счет-накладной

gost.e-ecolog.ru

ТИПОВЫЕ СТРОИТЕЛЬНЫЕ КОНСТРУКЦИИ, ИЗДЕЛИЯ И УЗЛЫ

СЕРИЯ 1.412.1-6

ФУНДАМЕНТЫ МОНОЛИТНЫЕ ЖЕЛЕЗОБЕТОННЫЕ НА ЕСТЕСТВЕННОМ ОСНОВАНИИ ПОД ТИПОВЫЕ ЖЕЛЕЗОБЕТОННЫЕ КОЛОННЫ ОДНОЭТАЖНЫХ И МНОГОЭТАЖНЫХ ПРОИЗВОДСТВЕННЫХ ЗДАНИЙ

ВЫПУСК 2

АРМАТУРНЫЕ И ЗАКЛАДНЫЕ ИЗДЕЛИЯ
РАБОЧИЕ ЧЕРТЕЖИ

РАЗРАБОТАНЫ
ПРОЕКТНЫМ ИНСТИТУТОМ № 1 МИНСЕВЗАПСТРОЯ СССР
ГЛАВНЫЙ ИНЖЕНЕР ИНСТИТУТА — Л. Н. КАТКОВ
НАЧАЛЬНИК ОТДЕЛА — А. Я. ЗИНОВЬЕВ
ГЛАВНЫЙ ИНЖЕНЕР ПРОЕКТА — Г. И. ВАСИЛЕВСКАЯ
ГЛАВНЫЙ КОНСТРУКТОР ОТДЕЛА — А. В. ШАПИРО

С УЧАСТИЕМ:

НИИЖБ
ЗАМ. ДИРЕКТОРА ИНСТИТУТА — Р. Л. СЕРЫХ
ЗАВ. ЛАБОРАТОРИЕЙ — Н. Н. КОРОВИН
СТ. НАУЧНЫЙ СОТРУДНИК — М. Б. КРАКОВСКИЙ

НИИОСП им. Н. М. ГЕРСЕВАНОВА
ЗАМ. ДИРЕКТОРА ИНСТИТУТА — П. А. КОНОВАЛОВ
ЗАВ. ЛАБОРАТОРИЕЙ — Е. А. СОРОЧАН

ЦНИИСК им. В. А. КУЧЕРЕНКО
ЗАМ. ДИРЕКТОРА ИНСТИТУТА — О. О. АНДРЕЕВ

НИИ СТРОИТЕЛЬСТВА ЭССР
ДИРЕКТОР ИНСТИТУТА — В. О. ХЯМАЛАНЕ
ВЕДУЩИЙ НАУЧНЫЙ СОТРУДНИК — Я. М. ТИММУСК

УТВЕРЖДЕНЫ
ГОССТРОЕМ СССР
ПРОТОКОЛ от 27.12.88 № АЧ-48,
ВВЕДЕНЫ В ДЕЙСТВИЕ с 01.04.89

Обозначение	Наименование	Стр.
1.412.1-6.2	Содержание	2
-ТТ	Технические требования	2
-1	Сетка С1-1...С1-239 для армирования подошв с рабочей арматурой в двух направлениях.	4
-2	Сетка С1-240...С1-419 для армирования подошв с рабочей арматурой в одном направлении.	12
-3	Сетка С2-1...С2-320 для вертикального армирования подколонников	20
-4	Сетка С3-1...С3-64 для горизонтального армирования подколонников рядовых фундаментов	33
-5	Сетка С3-65...С3-112 для горизонтального армирования подколонников фундаментов в температурных швах	36
-6	Сетка С4-1...С4-12 для косвенного армирования дна стакана подколонников	38
-7	Изделие закладное МН1	39

Взам.инв.№ | Подпись и дата | Инв.№подл.

Рук.гр.	Мишель		
Гл.констр.	Шапиро		
Нач.отд.	Зиновьев		
Н.контр.	Шапиро		

1.412.1-6.2

Содержание

Стадия	Лист	Листов
Р		1

ПРОЕКТНЫЙ ИНСТИТУТ№1

Формат А4

1. Настоящий выпуск 2 серии 1.412.1-6 содержит рабочие чертежи и спецификации арматуры сварных сеток армирования фундаментных плит, сеток вертикального и горизонтального армирования подколонников, сеток косвенного армирования дна стакана подколонников и закладных изделий, предназначенных для применения в монолитных железобетонных фундаментах на естественном основании под типовые железобетонные колонны производственных зданий, разработанных в выпуске 0 настоящей серии.

2. Сетки обозначаются марками, состоящими из двух буквенно-цифровых групп:

XX - XXX

Тип изделия: (С-сетка)

Номер типа (1...4)

1- сетка для армирования фундаментной плиты.

2- сетка для вертикального армирования подколонников

3- сетка для горизонтального армирования подколонников

4- сетка для косвенного армирования дна стакана подколонников.

Порядковый номер изделия

Пример: С2-32- сетка для вертикального армирования подколонников с порядковым номером 32

Взам.инв.№ | Подпись и дата | Инв.№подл.

Рук.гр.	Мишель		
Гл.констр.	Шапиро		
Нач.отд.	Зиновьев		
Н.контр.	Шапиро		

1.412.1-6.2-ТТ

Технические требования

Стадия	Лист	Листов
Р	1	3

ПРОЕКТНЫЙ ИНСТИТУТ№1

23573-03 3

Формат А4

3. Сетки для армирования подошв разработаны с рабочей арматурой в двух направлениях (С1-1... С1-239) и в одном направлении (С1-240... С1-419)

4. Сетки для вертикального армирования подколонников (С2-1... С2-320) разработаны с рабочей арматурой в одном направлении.

5. Сетки для горизонтального армирования подколонников разработаны с рабочей арматурой в двух направлениях для рядовых фундаментов (С3-1... С3-64) и для фундаментов в температурных швах (С3-65... С3-112).

6. Сетки для косвенного армирования дна стакана подколонника (С4-1... С4—12) разработаны с рабочей арматурой в двух направлениях.

7. Продольные и поперечные стержни сварных сеток следует принимать из горячекатаной арматурной стали класса А-III по ГОСТ 5781-82*. Допускается также принимать термоупрочненную сталь класса Ат-IIIС по ГОСТ 10884-81.

Закладные изделия следует изготавливать из стали марки ВСт3кп2 по ГОСТ 380-71*

8. Сочетания диаметров рабочих и монтажных стержней в сетках установлены с учетом обеспечения их жесткости при монтаже.

Инв. № подл. | Подпись и дата | Взам. инв. №

Формат А4

9. Соединение стержней сеток в местах пересечения производится контактной точечной сваркой в соответствии с ГОСТ 14098-85 „Соединения сварные арматуры и закладных изделий железобетонных конструкций. Типы, конструкция и размеры"

Тавровые соединения анкерных стержней с пластинами производятся автоматической дуговой сваркой под слоем флюса или контактным способом в соответствии с ГОСТ 14098-85 и СН 393-78.

10. Изготовление сеток предусмотрено на многоточечных контактно-сварочных машинах МТМ-3204 и МТМ-35 в соответствии с требованиями ГОСТ 23279-85 „Сетки арматурные сварные для железобетонных конструкций и изделий. Общие технические условия."

11. Антикоррозионная защита закладных изделий выполняется по указаниям, приведенным в составе конкретного проекта в соответствии со СНиП 2.03.11-85

12. Арматурные и закладные изделия должны быть приняты техническим контролем предприятия-изготовителя (поштучно) в соответствии с ГОСТ 10922-75.

Каждое готовое арматурное и закладное изделие должно иметь бирку с указанием его марки.

13. Пространственные каркасы из сеток для вертикального армирования подколонников выполняются контактной точечной сваркой с применением сварочных клещей, либо вязкой арматуры.

Инв. № подл. | Подпись и дата | Взам. инв. №

23573-03 4

Формат А4

С1-1 ... С1-5

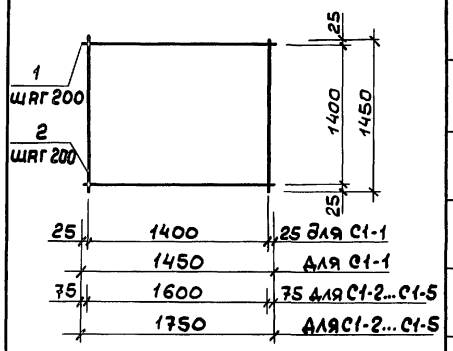

С1-6 ... С1-22

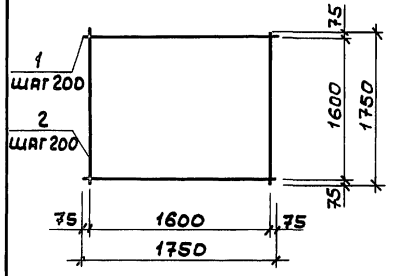

С1-23 ... С1-26

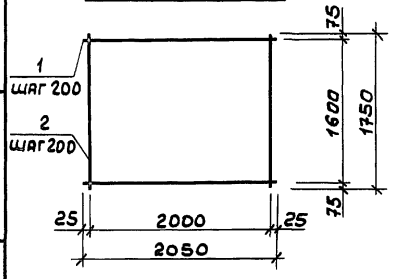

Марка сетки	Поз.	Наименование	Кол.	Масса ед., кг	Масса сетки кг
С1-1	1	Ф 10 А III, ℓ = 1450	8	0,90	14,4
	2	10 А III, ℓ = 1460	8	0,90	
С1-2	1	Ф 10 А III, ℓ = 1350	8	1,08	16,7
	2	10 А III, ℓ = 1450	9	0,90	
С1-3	1	Ф 12 А III, ℓ = 1350	8	1,55	20,5
	2	10 А III, ℓ = 1450	9	0,90	
С1-4	1	Ф 14 А III, ℓ = 1350	8	2,11	25,0
	2	10 А III, ℓ = 1450	9	0,90	
С1-5	1	Ф 16 А III, ℓ = 1350	8	2,76	30,2
	2	10 А III, ℓ = 1450	9	0,90	
С1-6	1	Ф 10 А III, ℓ = 1750	9	1,08	19,4
	2	10 А III, ℓ = 1750	9	1,08	
С1-7	1	Ф 12 А III, ℓ = 1750	9	1,55	23,7
	2	10 А III, ℓ = 1750	9	1,08	
С1-8	1	Ф 14 А III, ℓ = 1750	9	2,11	28,7
	2	10 А III, ℓ = 1750	9	1,08	
С1-9	1	Ф 16 А III, ℓ = 1750	9	2,76	34,6
	2	10 А III, ℓ = 1750	9	1,08	
С1-10	1	Ф 18 А III, ℓ = 1750	9	3,50	41,2
	2	10 А III, ℓ = 1750	9	1,08	
С1-11	1	Ф 10 А III, ℓ = 1750	9	1,08	23,7
	2	12 А III, ℓ = 1750	9	1,55	
С1-12	1	Ф 12 А III, ℓ = 1750	9	1,55	27,9
	2	12 А III, ℓ = 1750	9	1,55	
С1-13	1	Ф 14 А III, ℓ = 1750	9	2,11	32,9
	2	12 А III, ℓ = 1750	9	1,55	

Марка сетки	Поз.	Наименование	Кол.	Масса ед., кг	Масса сетки, кг
С1-14	1	Ф 16 А III, ℓ = 1750	9	2,76	38,8
	2	12 А III, ℓ = 1750	9	1,55	
С1-15	1	Ф 18 А III, ℓ = 1750	9	3,50	45,5
	2	12 А III, ℓ = 1750	9	1,55	
С1-16	1	Ф 12 А III, ℓ = 1750	9	1,55	32,9
	2	14 А III, ℓ = 1750	9	2,11	
С1-17	1	Ф 14 А III, ℓ = 1750	9	2,11	38,0
	2	14 А III, ℓ = 1750	9	2,11	
С1-18	1	Ф 16 А III, ℓ = 1750	9	2,76	43,8
	2	14 А III, ℓ = 1750	9	2,11	
С1-19	1	Ф 18 А III, ℓ = 1750	9	3,50	50,5
	2	14 А III, ℓ = 1750	9	2,11	
С1-20	1	Ф 14 А III, ℓ = 1750	9	2,11	43,8
	2	16 А III, ℓ = 1750	9	2,76	
С1-21	1	Ф 16 А III, ℓ = 1750	9	2,76	49,7
	2	16 А III, ℓ = 1750	9	2,76	
С1-22	1	Ф 18 А III, ℓ = 1750	9	3,50	56,3
	2	16 А III, ℓ = 1750	9	2,76	
С1-23	1	Ф 10 А III, ℓ = 2050	9	1,26	23,2
	2	10 А III, ℓ = 1750	11	1,08	
С1-24	1	Ф 12 А III, ℓ = 2050	9	1,82	28,3
	2	10 А III, ℓ = 1750	11	1,08	
С1-25	1	Ф 14 А III, ℓ = 2050	9	2,48	34,2
	2	10 А III, ℓ = 1750	11	1,08	
С1-26	1	Ф 16 А III, ℓ = 2050	9	3,23	41,0
	2	10 А III, ℓ = 1750	11	1,08	

Арматура класса А-III по ГОСТ 5781-82 *

Разработ	Гаврилова	
Рассчитал	Чеботарь	
Проверил	Росина	
Рук. гр.	Мишель	
Гл. констр.	Шапиро	
Нач. отд.	Зиновьев	
Н. контр	Шапиро	

1.412.1-6.2-1

Сетки С1-1 ... С1-23 для армирования подошв с рабочей арматурой в двух направлениях

Стадия	Лист	Листов
Р	1	8

ПРОЕКТНЫЙ ИНСТИТУТ №1

23573-03 5

Инв. № подл. | Подпись и дата | Взам. инв. №

Формат А3

С1-27... С1-43

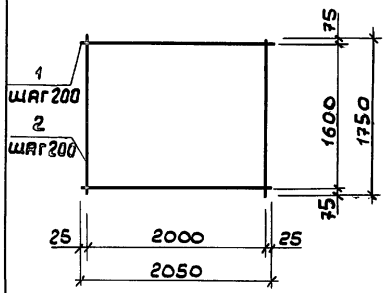

С1-44... С1-56

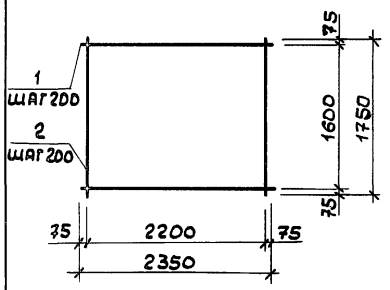

Марка сетки	Поз	Наименование	Кол.	Масса ед., кг	Масса сетки, кг
С1-27	1	Ф 18 А III, ℓ = 2050	9	4,10	48,8
	2	10 А III, ℓ = 1750	11	1,08	
С1-28	1	Ф 20 А III, ℓ = 2050	9	5,05	57,3
	2	10 А III, ℓ = 1750	11	1,08	
С1-29	1	Ф 10 А III, ℓ = 2050	9	1,3	28,8
	2	12 А III, ℓ = 1750	11	1,55	
С1-30	1	Ф 12 А III, ℓ = 2050	9	1,82	33,4
	2	12 А III, ℓ = 1750	11	1,55	
С1-31	1	Ф 14 А III, ℓ = 2050	9	2,48	39,4
	2	12 А III, ℓ = 1750	11	1,55	
С1-32	1	Ф 16 А III, ℓ = 2050	9	3,23	46,1
	2	12 А III, ℓ = 1750	11	1,55	
С1-33	1	Ф 18 А III, ℓ = 2050	9	4,10	54,0
	2	12 А III, ℓ = 1750	11	1,55	
С1-34	1	Ф 20 А III, ℓ = 2050	9	5,05	62,5
	2	12 А III, ℓ = 1750	11	1,55	
С1-35	1	Ф 22 А III, ℓ = 2050	9	6,12	72,1
	2	12 А III, ℓ = 1750	11	1,55	
С1-36	1	Ф 25 А III, ℓ = 2050	9	7,89	88,1
	2	12 А III, ℓ = 1750	11	1,55	
С1-37	1	Ф 12 А III, ℓ = 2050	9	1,82	39,6
	2	14 А III, ℓ = 1750	11	2,11	
С1-38	1	Ф 14 А III, ℓ = 2050	9	2,48	45,5
	2	14 А III, ℓ = 1750	11	2,11	
С1-39	1	Ф 16 А III, ℓ = 2050	9	3,23	52,3
	2	14 А III, ℓ = 1750	11	2,11	
С1-40	1	Ф 18 А III, ℓ = 2050	9	4,10	60,1
	2	14 А III, ℓ = 1750	11	2,11	
С1-41	1	Ф 20 А III, ℓ = 2050	9	5,05	68,7
	2	14 А III, ℓ = 1750	11	2,11	

Марка сетки	Поз.	Наименование	Кол.	Масса ед., кг	Масса сетки кг
С1-42	1	Ф 22 А III, ℓ = 2050	9	6,12	78,3
	2	14 А III, ℓ = 1750	11	2,11	
С1-43	1	Ф 25 А III, ℓ = 2050	9	7,89	94,2
	2	14 А III, ℓ = 1750	11	2,11	
С1-44	1	Ф 10 А III, ℓ = 2350	9	1,45	26,0
	2	10 А III, ℓ = 1750	12	1,08	
С1-45	1	Ф 12 А III, ℓ = 2350	9	2,09	31,8
	2	10 А III, ℓ = 1750	12	1,08	
С1-46	1	Ф 14 А III, ℓ = 2350	9	2,84	38,5
	2	10 А III, ℓ = 1750	12	1,08	
С1-47	1	Ф 16 А III, ℓ = 2350	9	3,71	46,4
	2	10 А III, ℓ = 1750	12	1,08	
С1-48	1	Ф 18 А III, ℓ = 2350	9	4,70	55,8
	2	10 А III, ℓ = 1750	12	1,08	
С1-49	1	Ф 20 А III, ℓ = 2350	9	5,80	65,2
	2	10 А III, ℓ = 1750	12	1,08	
С1-50	1	Ф 10 А III, ℓ = 2350	9	1,45	31,7
	2	12 А III, ℓ = 1750	12	1,55	
С1-51	1	Ф 12 А III, ℓ = 2350	9	2,09	37,4
	2	12 А III, ℓ = 1750	12	1,55	
С1-52	1	Ф 14 А III, ℓ = 2350	9	2,84	44,2
	2	12 А III, ℓ = 1750	12	1,55	
С1-53	1	Ф 16 А III, ℓ = 2350	9	3,71	52,0
	2	12 А III, ℓ = 1750	12	1,55	
С1-54	1	Ф 18 А III, ℓ = 2350	9	4,70	60,9
	2	12 А III, ℓ = 1750	12	1,55	
С1-55	1	Ф 20 А III, ℓ = 2350	9	5,80	70,8
	2	12 А III, ℓ = 1750	12	1,55	
С1-56	1	Ф 22 А III, ℓ = 2350	9	7,01	81,7
	2	12 А III, ℓ = 1750	12	1,55	

Примечание см. л. 1

Инв. № подл. | Подпись и дата | Взам. инв. №

С1-57... С1-64

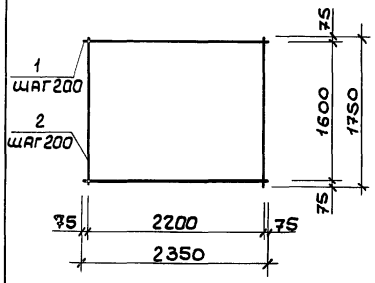

С1-65... С1-86

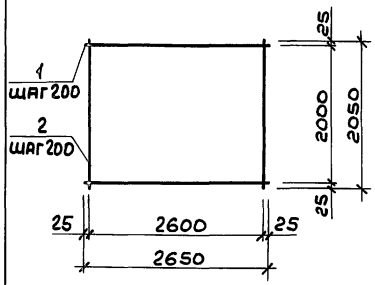

Марка сетки	Поз.	Наименование	Кол.	Масса ед., кг	Масса сетки, кг
С1-57	1	Ф 25 А III, ℓ = 2350	9	9,05	100,1
	2	12 А III, ℓ = 1750	12	1,55	
С1-58	1	Ф 12 А III, ℓ = 2350	9	2,09	44,1
	2	14 А III, ℓ = 1750	12	2,11	
С1-59	1	Ф 14 А III, ℓ = 2350	9	2,84	50,9
	2	14 А III, ℓ = 1750	12	2,11	
С1-60	1	Ф 16 А III, ℓ = 2350	9	3,71	58,7
	2	14 А III, ℓ = 1750	12	2,11	
С1-61	1	Ф 18 А III, ℓ = 2350	9	4,70	67,6
	2	14 А III, ℓ = 1750	12	2,11	
С1-62	1	Ф 20 А III, ℓ = 2350	9	5,80	77,5
	2	14 А III, ℓ = 1750	12	2,11	
С1-63	1	Ф 22 А III, ℓ = 2350	9	7,01	88,4
	2	14 А III, ℓ = 1750	12	2,11	
С1-64	1	Ф 25 А III, ℓ = 2350	9	9,05	106,8
	2	14 А III, ℓ = 1750	12	2,11	
С1-65	1	Ф 10 А III, ℓ = 2650	11	1,64	35,7
	2	10 А III, ℓ = 2050	14	1,26	
С1-66	1	Ф 12 А III, ℓ = 2650	11	2,35	43,5
	2	10 А III, ℓ = 2050	14	1,26	
С1-67	1	Ф 14 А III, ℓ = 2650	11	3,20	52,8
	2	10 А III, ℓ = 2050	14	1,26	
С1-68	1	Ф 16 А III, ℓ = 2650	11	4,18	63,6
	2	10 А III, ℓ = 2050	14	1,26	
С1-69	1	Ф 18 А III, ℓ = 2650	11	5,29	75,8
	2	10 А III, ℓ = 2050	14	1,26	
С1-70	1	Ф 20 А III, ℓ = 2650	11	6,53	89,5
	2	10 А III, ℓ = 2050	14	1,26	
С1-71	1	Ф 10 А III, ℓ = 2650	11	1,64	43,5
	2	12 А III, ℓ = 2050	14	1,82	
С1-72	1	Ф 12 А III, ℓ = 2650	11	2,35	51,3
	2	12 А III, ℓ = 2050	14	1,82	
С1-73	1	Ф 14 А III, ℓ = 2650	11	3,20	60,7
	2	12 А III, ℓ = 2050	14	1,82	
С1-74	1	Ф 16 А III, ℓ = 2650	11	4,18	71,5
	2	12 А III, ℓ = 2050	14	1,82	
С1-75	1	Ф 18 А III, ℓ = 2650	11	5,29	83,7
	2	12 А III, ℓ = 2050	14	1,82	
С1-76	1	Ф 20 А III, ℓ = 2650	11	6,53	97,3
	2	12 А III, ℓ = 2050	14	1,82	
С1-77	1	Ф 22 А III, ℓ = 2650	11	7,91	112,5
	2	12 А III, ℓ = 2050	14	1,82	
С1-78	1	Ф 25 А III, ℓ = 2650	11	10,2	137,2
	2	12 А III, ℓ = 2050	14	1,82	
С1-79	1	Ф 12 А III, ℓ = 2650	11	2,35	60,6
	2	14 А III, ℓ = 2050	14	2,48	
С1-80	1	Ф 14 А III, ℓ = 2650	11	3,20	69,9
	2	14 А III, ℓ = 2050	14	2,48	
С1-81	1	Ф 16 А III, ℓ = 2650	11	4,18	80,7
	2	14 А III, ℓ = 2050	14	2,48	
С1-82	1	Ф 18 А III, ℓ = 2650	11	5,29	92,9
	2	14 А III, ℓ = 2050	14	2,48	
С1-83	1	Ф 20 А III, ℓ = 2650	11	6,53	106,6
	2	14 А III, ℓ = 2050	14	2,48	
С1-84	1	Ф 22 А III, ℓ = 2650	11	7,91	121,7
	2	14 А III, ℓ = 2050	14	2,48	
С1-85	1	Ф 25 А III, ℓ = 2650	11	10,20	146,9
	2	14 А III, ℓ = 2050	14	2,48	
С1-86	1	Ф 14 А III, ℓ = 2650	11	3,20	80,4
	2	16 А III, ℓ = 2050	14	3,23	

Примечание см. л. 1

Инв. № подл. | Подпись и дата | Взам. инв. №

С1-87... С1-100

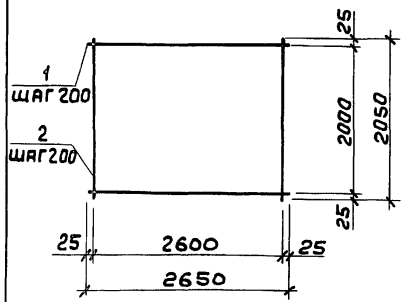

С1-101... С1-117

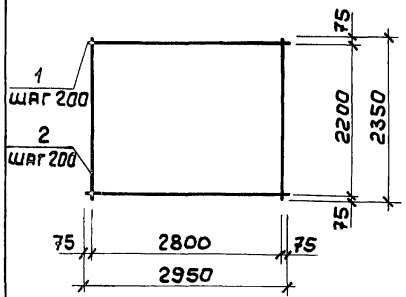

Примечание см. л. 1

Марка сетки	Поз.	Наименование	Кол.	Масса ед., кг	Масса сетки, кг
С1-87	1	Ф 16 AIII, ℓ = 2650	11	4,18	91,2
	2	16 AIII, ℓ = 2050	14	3,23	
С1-88	1	Ф 18 AIII, ℓ = 2650	11	5,29	103,4
	2	16 AIII, ℓ = 2050	14	3,23	
С1-89	1	Ф 20 AIII, ℓ = 2650	11	6,53	117,1
	2	16 AIII, ℓ = 2050	14	3,23	
С1-90	1	Ф 22 AIII, ℓ = 2650	11	7,91	132,2
	2	16 AIII, ℓ = 2050	14	3,23	
С1-91	1	Ф 25 AIII, ℓ = 2650	11	10,20	157,4
	2	16 AIII, ℓ = 2050	14	3,23	
С1-92	1	Ф 16 AIII, ℓ = 2650	11	4,18	103,4
	2	18 AIII, ℓ = 2050	14	4,10	
С1-93	1	Ф 18 AIII, ℓ = 2650	11	5,29	115,6
	2	18 AIII, ℓ = 2050	14	4,10	
С1-94	1	Ф 20 AIII, ℓ = 2650	11	6,53	129,2
	2	18 AIII, ℓ = 2050	14	4,10	
С1-95	1	Ф 22 AIII, ℓ = 2650	11	7,91	144,4
	2	18 AIII, ℓ = 2050	14	4,10	
С1-96	1	Ф 25 AIII, ℓ = 2650	11	10,20	169,6
	2	18 AIII, ℓ = 2050	14	4,10	
С1-97	1	Ф 18 AIII, ℓ = 2650	11	5,29	128,9
	2	20 AIII, ℓ = 2050	14	5,05	
С1-98	1	Ф 20 AIII, ℓ = 2650	11	6,53	142,5
	2	20 AIII, ℓ = 2050	14	5,05	
С1-99	1	Ф 22 AIII, ℓ = 2650	11	7,91	157,7
	2	20 AIII, ℓ = 2050	14	5,05	
С1-100	1	Ф 25 AIII, ℓ = 2650	11	10,20	182,9
	2	20 AIII, ℓ = 2050	14	5,05	
С1-101	1	Ф 10 AIII, ℓ = 2950	12	1,82	43,6
	2	10 AIII, ℓ = 2350	15	1,45	
С1-102	1	Ф 12 AIII, ℓ = 2950	12	2,62	53,2
	2	10 AIII, ℓ = 2350	15	1,45	
С1-103	1	Ф 14 AIII, ℓ = 2950	12	3,56	64,5
	2	10 AIII, ℓ = 2350	15	1,45	
С1-104	1	Ф 16 AIII, ℓ = 2950	12	4,66	77,7
	2	10 AIII, ℓ = 2350	15	1,45	
С1-105	1	Ф 18 AIII, ℓ = 2950	12	5,89	92,4
	2	10 AIII, ℓ = 2350	15	1,45	
С1-106	1	Ф 20 AIII, ℓ = 2950	12	7,27	109,0
	2	10 AIII, ℓ = 2350	15	1,45	
С1-107	1	Ф 10 AIII, ℓ = 2950	12	1,82	53,2
	2	12 AIII, ℓ = 2350	15	2,09	
С1-108	1	Ф 12 AIII, ℓ = 2950	12	2,62	62,8
	2	12 AIII, ℓ = 2350	15	2,09	
С1-109	1	Ф 14 AIII, ℓ = 2950	12	3,56	74,1
	2	12 AIII, ℓ = 2350	15	2,09	
С1-110	1	Ф 16 AIII, ℓ = 2950	12	4,66	87,3
	2	12 AIII, ℓ = 2350	15	2,09	
С1-111	1	Ф 18 AIII, ℓ = 2950	12	5,89	102,0
	2	12 AIII, ℓ = 2350	15	2,09	
С1-112	1	Ф 20 AIII, ℓ = 2950	12	7,27	118,6
	2	12 AIII, ℓ = 2350	15	2,09	
С1-113	1	Ф 22 AIII, ℓ = 2950	12	8,80	137,0
	2	12 AIII, ℓ = 2350	15	2,09	
С1-114	1	Ф 25 AIII, ℓ = 2950	12	11,36	167,7
	2	12 AIII, ℓ = 2350	15	2,09	
С1-115	1	Ф 12 AIII, ℓ = 2950	12	2,62	74,0
	2	14 AIII, ℓ = 2350	15	2,84	
С1-116	1	Ф 14 AIII, ℓ = 2950	12	3,56	85,3
	2	14 AIII, ℓ = 2350	15	2,84	
С1-117	1	Ф 16 AIII, ℓ = 2950	12	4,66	98,5
	2	14 AIII, ℓ = 2350	15	2,84	

Инв. № подл. | Подпись и дата | Взам. инв. №

С1-118...С1-143

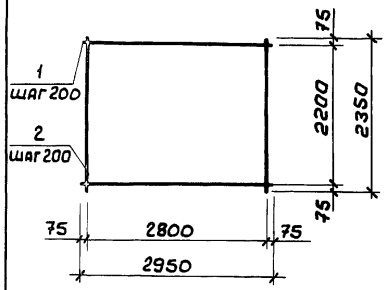

С1-144...С1-148

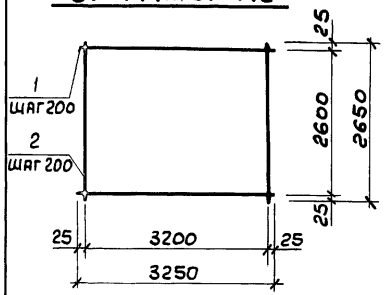

Примечание см. л.1

Марка сетки	Поз.	Наименование	Кол.	Масса ед., кг	Масса сетки, кг
С1-118	1	Ф 18 А III, ℓ = 2950	12	5,89	113,3
	2	14 А III, ℓ = 2350	15	2,84	
С1-119	1	Ф 20 А III, ℓ = 2950	12	7,27	129,8
	2	14 А III, ℓ = 2350	15	2,84	
С1-120	1	Ф 22 А III, ℓ = 2950	12	8,80	148,2
	2	14 А III, ℓ = 2350	15	2,84	
С1-121	1	Ф 25 А III, ℓ = 2950	12	11,36	178,9
	2	14 А III, ℓ = 2350	15	2,84	
С1-122	1	Ф 28 А III, ℓ = 2950	12	14,25	213,6
	2	14 А III, ℓ = 2350	15	2,84	
С1-123	1	Ф 16 А III, ℓ = 2950	12	4,66	111,6
	2	16 А III, ℓ = 2350	15	3,71	
С1-124	1	Ф 18 А III, ℓ = 2950	12	5,89	126,3
	2	16 А III, ℓ = 2350	15	3,71	
С1-125	1	Ф 20 А III, ℓ = 2950	12	7,27	142,9
	2	16 А III, ℓ = 2350	15	3,71	
С1-126	1	Ф 22 А III, ℓ = 2950	12	8,80	161,3
	2	16 А III, ℓ = 2350	15	3,71	
С1-127	1	Ф 25 А III, ℓ = 2950	12	11,36	192,0
	2	16 А III, ℓ = 2350	15	3,71	
С1-128	1	Ф 28 А III, ℓ = 2950	12	14,25	226,7
	2	16 А III, ℓ = 2350	15	3,71	
С1-129	1	Ф 16 А III, ℓ = 2950	12	4,66	126,4
	2	18 А III, ℓ = 2350	15	4,70	
С1-130	1	Ф 18 А III, ℓ = 2950	12	5,89	141,2
	2	18 А III, ℓ = 2350	15	4,70	
С1-131	1	Ф 20 А III, ℓ = 2950	12	7,27	157,7
	2	18 А III, ℓ = 2350	15	4,70	
С1-132	1	Ф 22 А III, ℓ = 2950	12	8,80	176,1
	2	18 А III, ℓ = 2350	15	4,70	
С1-133	1	Ф 25 А III, ℓ = 2950	12	11,36	206,8
	2	18 А III, ℓ = 2350	15	4,70	
С1-134	1	Ф 28 А III, ℓ = 2950	12	14,25	241,5
	2	18 А III, ℓ = 2350	15	4,70	
С1-135	1	Ф 18 А III, ℓ = 2950	12	5,89	157,7
	2	20 А III, ℓ = 2350	15	5,80	
С1-136	1	Ф 20 А III, ℓ = 2950	12	7,27	174,2
	2	20 А III, ℓ = 2350	15	5,80	
С1-137	1	Ф 22 А III, ℓ = 2950	12	8,80	192,6
	2	20 А III, ℓ = 2350	15	5,80	
С1-138	1	Ф 25 А III, ℓ = 2950	12	11,36	223,3
	2	20 А III, ℓ = 2350	15	5,80	
С1-139	1	Ф 28 А III, ℓ = 2950	12	14,25	258,0
	2	20 А III, ℓ = 2350	15	5,80	
С1-140	1	Ф 20 А III, ℓ = 2950	12	7,27	192,4
	2	22 А III, ℓ = 2350	15	7,01	
С1-141	1	Ф 22 А III, ℓ = 2950	12	8,80	210,8
	2	22 А III, ℓ = 2350	15	7,01	
С1-142	1	Ф 25 А III, ℓ = 2950	12	11,36	241,5
	2	22 А III, ℓ = 2350	15	7,01	
С1-143	1	Ф 28 А III, ℓ = 2950	12	14,25	276,2
	2	22 А III, ℓ = 2350	15	7,01	
С1-144	1	Ф 10 А III, ℓ = 3250	14	2,01	56,0
	2	10 А III, ℓ = 2650	17	1,64	
С1-145	1	Ф 12 А III, ℓ = 3250	14	2,89	68,3
	2	10 А III, ℓ = 2650	17	1,64	
С1-146	1	Ф 14 А III, ℓ = 3250	14	3,93	82,9
	2	10 А III, ℓ = 2650	17	1,64	
С1-147	1	Ф 16 А III, ℓ = 3250	14	5,13	99,7
	2	10 А III, ℓ = 2650	17	1,64	
С1-148	1	Ф 18 А III, ℓ = 3250	14	6,49	118,7
	2	10 А III, ℓ = 2650	17	1,64	

Инв. № подл. | Подпись и дата | Взам. инв. №

С1-149...С1-179

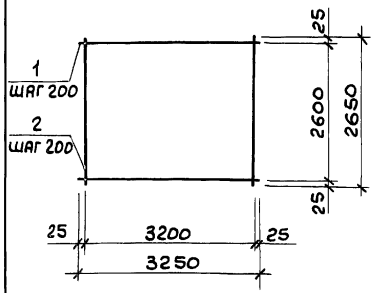

Марка сетки	Поз.	Наименование	Кол.	Масса ед., кг	Масса сетки, кг
С1-149	1	ф 20 А III, ℓ = 3250	14	8,01	140,0
	2	10 А III, ℓ = 2650	17	1,64	
С1-150	1	ф 10 А III, ℓ = 3250	14	2,01	68,1
	2	12 А III, ℓ = 2650	17	2,35	
С1-151	1	ф 12 А III, ℓ = 3250	14	2,89	80,4
	2	12 А III, ℓ = 2650	17	2,35	
С1-152	1	ф 14 А III, ℓ = 3250	14	3,93	95,0
	2	12 А III, ℓ = 2650	17	2,35	
С1-153	1	ф 16 А III, ℓ = 3250	14	5,13	111,8
	2	12 А III, ℓ = 2650	17	2,35	
С1-154	1	ф 18 А III, ℓ = 3250	14	6,49	130,8
	2	12 А III, ℓ = 2650	17	2,35	
С1-155	1	ф 20 А III, ℓ = 3250	14	8,01	152,1
	2	12 А III, ℓ = 2650	17	2,35	
С1-156	1	ф 22 А III, ℓ = 3250	14	9,70	175,8
	2	12 А III, ℓ = 2650	17	2,35	
С1-157	1	ф 25 А III, ℓ = 3250	14	12,51	215,1
	2	12 А III, ℓ = 2650	17	2,35	
С1-158	1	ф 12 А III, ℓ = 3250	14	2,89	94,9
	2	14 А III, ℓ = 2650	17	3,20	
С1-159	1	ф 14 А III, ℓ = 3250	14	3,93	109,4
	2	14 А III, ℓ = 2650	17	3,20	
С1-160	1	ф 16 А III, ℓ = 3250	14	5,13	126,2
	2	14 А III, ℓ = 2650	17	3,20	
С1-161	1	ф 18 А III, ℓ = 3250	14	6,49	145,3
	2	14 А III, ℓ = 2650	17	3,20	
С1-162	1	ф 20 А III, ℓ = 3250	14	8,01	166,5
	2	14 А III, ℓ = 2650	17	3,20	
С1-163	1	ф 22 А III, ℓ = 3250	14	9,70	190,2
	2	14 А III, ℓ = 2650	17	3,20	
С1-164	1	ф 25 А III, ℓ = 3250	14	12,51	229,5
	2	14 А III, ℓ = 2650	17	3,20	
С1-165	1	ф 28 А III, ℓ = 3250	14	15,70	274,2
	2	14 А III, ℓ = 2650	17	3,20	
С1-166	1	ф 14 А III, ℓ = 3250	14	3,93	126,1
	2	16 А III, ℓ = 2650	17	4,18	
С1-167	1	ф 16 А III, ℓ = 3250	14	5,13	142,9
	2	16 А III, ℓ = 2650	17	4,18	
С1-168	1	ф 18 А III, ℓ = 3250	14	6,49	161,9
	2	16 А III, ℓ = 2650	17	4,18	
С1-169	1	ф 20 А III, ℓ = 3250	14	8,01	183,2
	2	16 А III, ℓ = 2650	17	4,18	
С1-170	1	ф 22 А III, ℓ = 3250	14	9,70	206,9
	2	16 А III, ℓ = 2650	17	4,18	
С1-171	1	ф 25 А III, ℓ = 3250	14	12,51	246,2
	2	16 А III, ℓ = 2650	17	4,18	
С1-172	1	ф 28 А III, ℓ = 3250	14	15,70	290,9
	2	16 А III, ℓ = 2650	17	4,18	
С1-173	1	ф 16 А III, ℓ = 3250	14	5,13	161,8
	2	18 А III, ℓ = 2650	17	5,29	
С1-174	1	ф 18 А III, ℓ = 3250	14	6,49	180,8
	2	18 А III, ℓ = 2650	17	5,29	
С1-175	1	ф 20 А III, ℓ = 3250	14	8,01	202,1
	2	18 А III, ℓ = 2650	17	5,29	
С1-176	1	ф 22 А III, ℓ = 3250	14	9,70	225,7
	2	18 А III, ℓ = 2650	17	5,29	
С1-177	1	ф 25 А III, ℓ = 3250	14	12,51	265,1
	2	18 А III, ℓ = 2650	17	5,29	
С1-178	1	ф 28 А III, ℓ = 3250	14	15,70	309,7
	2	18 А III, ℓ = 2650	17	5,29	
С1-179	1	ф 18 А III, ℓ = 3250	14	6,49	201,9
	2	20 А III, ℓ = 2650	17	6,53	

Примечание см. л. 1

С1-180...С1-190

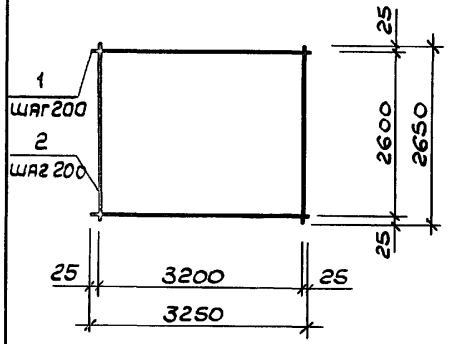

С1-191...С1-210

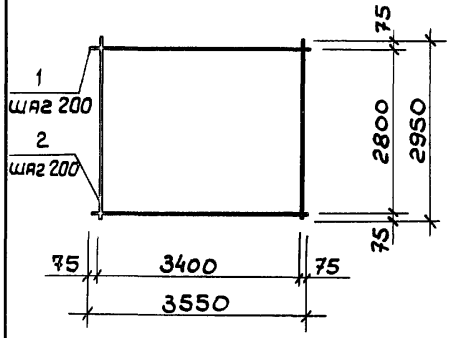

Примечание см. л. 1

Марка сетки	Поз.	Наименование	Кол.	Масса ед., кг	Масса сетки, кг
С1-180	1	Ф 20 А III, ℓ = 3250	14	8,01	223,2
	2	20 А III, ℓ = 2650	17	6,53	
С1-181	1	Ф 22 А III, ℓ = 3250	14	9,70	246,8
	2	20 А III, ℓ = 2650	17	6,53	
С1-182	1	Ф 25 А III, ℓ = 3250	14	12,51	286,1
	2	20 А III, ℓ = 2650	17	6,53	
С1-183	1	Ф 28 А III, ℓ = 3250	14	15,70	330,8
	2	20 А III, ℓ = 2650	17	6,53	
С1-184	1	Ф 20 А III, ℓ = 3250	14	8,01	246,6
	2	22 А III, ℓ = 2650	17	7,91	
С1-185	1	Ф 22 А III, ℓ = 3250	14	9,70	270,3
	2	22 А III, ℓ = 2650	17	7,91	
С1-186	1	Ф 25 А III, ℓ = 3250	14	12,51	309,6
	2	22 А III, ℓ = 2650	17	7,91	
С1-187	1	Ф 28 А III, ℓ = 3250	14	15,70	354,3
	2	22 А III, ℓ = 2650	17	7,91	
С1-188	1	Ф 22 А III, ℓ = 3250	14	9,70	309,2
	2	25 А III, ℓ = 2650	17	10,20	
С1-189	1	Ф 25 А III, ℓ = 3250	14	12,51	348,5
	2	25 А III, ℓ = 2650	17	10,20	
С1-190	1	Ф 28 А III, ℓ = 3250	14	15,70	393,2
	2	25 А III, ℓ = 2650	17	10,20	
С1-191	1	Ф 10 А III, ℓ = 3550	15	2,19	65,6
	2	10 А III, ℓ = 2950	18	1,82	
С1-192	1	Ф 12 А III, ℓ = 3550	15	3,15	80,0
	2	10 А III, ℓ = 2950	18	1,82	
С1-193	1	Ф 14 А III, ℓ = 3550	15	4,29	97,1
	2	10 А III, ℓ = 2950	18	1,82	
С1-194	1	Ф 16 А III, ℓ = 3550	15	5,60	116,8
	2	10 А III, ℓ = 2950	18	1,82	
С1-195	1	Ф 18 А III, ℓ = 3550	15	7,09	139,1
	2	10 А III, ℓ = 2950	18	1,82	

Марка сетки	Поз.	Наименование	Кол.	Масса ед., кг	Масса сетки, кг
С1-196	1	Ф 20 А III, ℓ = 3550	15	8,75	164,0
	2	10 А III, ℓ = 2950	18	1,82	
С1-197	1	Ф 10 А III, ℓ = 3550	15	2,19	80,0
	2	12 А III, ℓ = 2950	18	2,62	
С1-198	1	Ф 12 А III, ℓ = 3550	15	3,15	94,4
	2	12 А III, ℓ = 2950	18	2,62	
С1-199	1	Ф 14 А III, ℓ = 3550	15	4,29	111,5
	2	12 А III, ℓ = 2950	18	2,62	
С1-200	1	Ф 16 А III, ℓ = 3550	15	5,60	131,2
	2	12 А III, ℓ = 2950	18	2,62	
С1-201	1	Ф 18 А III, ℓ = 3550	15	7,09	153,5
	2	12 А III, ℓ = 2950	18	2,62	
С1-202	1	Ф 20 А III, ℓ = 3550	15	8,75	178,4
	2	12 А III, ℓ = 2950	18	2,62	
С1-203	1	Ф 22 А III, ℓ = 3550	15	10,59	206,0
	2	12 А III, ℓ = 2950	18	2,62	
С1-204	1	Ф 25 А III, ℓ = 3550	15	13,67	252,2
	2	12 А III, ℓ = 2950	18	2,62	
С1-205	1	Ф 12 А III, ℓ = 3550	15	3,15	111,3
	2	14 А III, ℓ = 2950	18	3,56	
С1-206	1	Ф 14 А III, ℓ = 3550	15	4,29	128,4
	2	14 А III, ℓ = 2950	18	3,56	
С1-207	1	Ф 16 А III, ℓ = 3550	15	5,60	148,1
	2	14 А III, ℓ = 2950	18	3,56	
С1-208	1	Ф 18 А III, ℓ = 3550	15	7,09	170,4
	2	14 А III, ℓ = 2950	18	3,56	
С1-209	1	Ф 20 А III, ℓ = 3550	15	8,75	195,3
	2	14 А III, ℓ = 2950	18	3,56	
С1-210	1	Ф 22 А III, ℓ = 3550	15	10,59	222,9
	2	14 А III, ℓ = 2950	18	3,56	

Инв. № подл. | Подпись и дата | Взам. инв. №

С1 - 211... С1 - 239

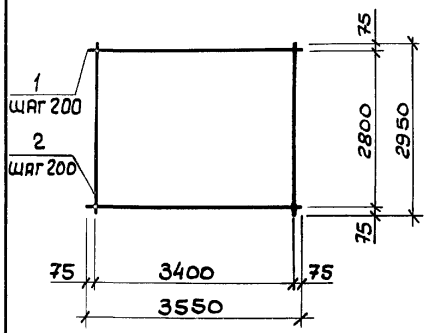

Примечание см. л. 1

Марка сетки	Поз.	Наименование	Кол.	Масса ед., кг	Масса сетки, кг
С1-211	1	ф 25 А III, ℓ = 3550	15	13,67	269,1
	2	14 А III, ℓ = 2950	18	3,56	
С1-212	1	ф 28 А III, ℓ = 3550	15	17,15	321,3
	2	14 А III, ℓ = 2950	18	3,56	
С1-213	1	ф 14 А III, ℓ = 3550	15	4,29	148,2
	2	16 А III, ℓ = 2950	18	4,66	
С1-214	1	ф 16 А III, ℓ = 3550	15	5,60	167,9
	2	16 А III, ℓ = 2950	18	4,66	
С1-215	1	ф 18 А III, ℓ = 3550	15	7,09	190,2
	2	16 А III, ℓ = 2950	18	4,66	
С1-216	1	ф 20 А III, ℓ = 3550	15	8,75	215,1
	2	16 А III, ℓ = 2950	18	4,66	
С1-217	1	ф 22 А III, ℓ = 3550	15	10,59	242,7
	2	16 А III, ℓ = 2950	18	4,66	
С1-218	1	ф 25 А III, ℓ = 3550	15	13,67	288,9
	2	16 А III, ℓ = 2950	18	4,66	
С1-219	1	ф 28 А III, ℓ = 3550	15	17,15	341,1
	2	16 А III, ℓ = 2950	18	4,66	
С1-220	1	ф 16 А III, ℓ = 3550	15	5,60	190,0
	2	18 А III, ℓ = 2950	18	5,89	
С1-221	1	ф 18 А III, ℓ = 3550	15	7,09	212,4
	2	18 А III, ℓ = 2950	18	5,89	
С1-222	1	ф 20 А III, ℓ = 3550	15	8,75	237,3
	2	18 А III, ℓ = 2950	18	5,89	
С1-223	1	ф 22 А III, ℓ = 3550	15	10,59	264,9
	2	18 А III, ℓ = 2950	18	5,89	
С1-224	1	ф 25 А III, ℓ = 3550	15	13,67	311,1
	2	18 А III, ℓ = 2950	18	5,89	
С1-225	1	ф 28 А III, ℓ = 3550	15	17,15	363,3
	2	18 А III, ℓ = 2950	18	5,89	
С1-226	1	ф 18 А III, ℓ = 3550	15	7,09	237,2
	2	20 А III, ℓ = 2950	18	7,27	
С1-227	1	ф 20 А III, ℓ = 3550	15	8,75	262,1
	2	20 А III, ℓ = 2950	18	7,27	
С1-228	1	ф 22 А III, ℓ = 3550	15	10,59	289,7
	2	20 А III, ℓ = 2950	18	7,27	
С1-229	1	ф 25 А III, ℓ = 3550	15	13,67	335,9
	2	20 А III, ℓ = 2950	18	7,27	
С1-230	1	ф 28 А III, ℓ = 3550	15	17,15	388,1
	2	20 А III, ℓ = 2950	18	7,27	
С1-231	1	ф 20 А III, ℓ = 3550	15	8,75	289,7
	2	22 А III, ℓ = 2950	18	8,80	
С1-232	1	ф 22 А III, ℓ = 3550	15	10,59	317,3
	2	22 А III, ℓ = 2950	18	8,80	
С1-233	1	ф 25 А III, ℓ = 3550	15	13,67	363,5
	2	22 А III, ℓ = 2950	18	8,80	
С1-234	1	ф 28 А III, ℓ = 3550	15	17,15	415,7
	2	22 А III, ℓ = 2950	18	8,80	
С1-235	1	ф 22 А III, ℓ = 3550	15	10,59	363,3
	2	25 А III, ℓ = 2950	18	11,36	
С1-236	1	ф 25 А III, ℓ = 3550	15	13,67	409,5
	2	25 А III, ℓ = 2950	18	11,36	
С1-237	1	ф 28 А III, ℓ = 3550	15	17,15	461,7
	2	25 А III, ℓ = 2950	18	11,36	
С1-238	1	ф 25 А III, ℓ = 3550	15	13,67	461,6
	2	28 А III, ℓ = 2950	18	14,25	
С1-239	1	ф 28 А III, ℓ = 3550	15	17,15	513,8
	2	28 А III, ℓ = 2950	18	14,25	

Инв. № подл. | Подпись и дата | Взам. инв. №

С1-240, С1-241, С1-243, С1-249...С1-252, С1-254

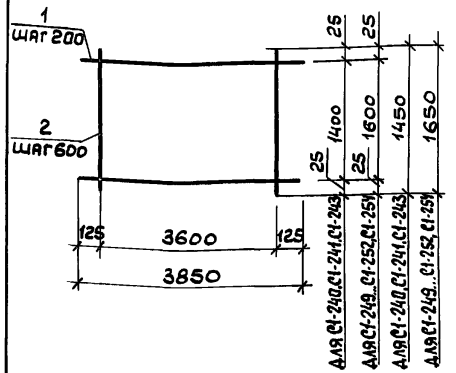

С1-242, С1-244...С1-248, С1-253, С1-255...С1-257

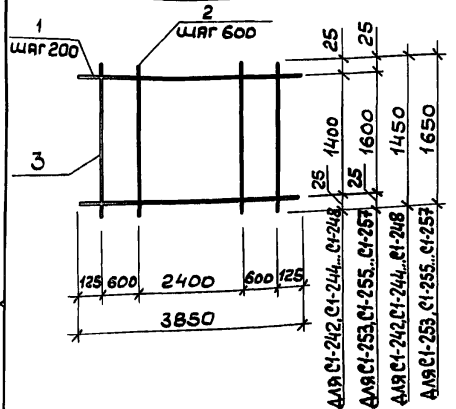

Марка сетки	Поз.	Наименование	Кол.	Масса ед., кг	Масса сетки, кг
С1-240	1	Ф 10А III, ℓ = 3850	8	2,38	21,2
	2	6А III, ℓ = 1450	7	0,32	
С1-241	1	Ф 12А III, ℓ = 3850	8	3,42	29,6
	2	6А III, ℓ = 1450	7	0,32	
С1-242	1	Ф 14А III, ℓ = 3850	8	4,65	40,0
	2	6А III, ℓ = 1450	5	0,32	
	3	8А III, ℓ = 1450	2	0,57	
С1-243	1	Ф 16А III, ℓ = 3850	8	6,08	52,6
	2	8А III, ℓ = 1450	7	0,57	
С1-244	1	Ф 18А III, ℓ = 3850	8	7,69	66,2
	2	8А III, ℓ = 1450	5	0,57	
	3	10А III, ℓ = 1450	2	0,89	
С1-245	1	Ф 20А III, ℓ = 3850	8	9,49	80,6
	2	8А III, ℓ = 1450	5	0,57	
	3	10А III, ℓ = 1450	2	0,89	
С1-246	1	Ф 22А III, ℓ = 3850	8	11,49	98,9
	2	10А III, ℓ = 1450	5	0,89	
	3	12А III, ℓ = 1450	2	1,29	
С1-247	1	Ф 25А III, ℓ = 3850	8	14,82	140,4
	2	10А III, ℓ = 1450	5	0,89	
	3	12А III, ℓ = 1450	2	1,29	
С1-248	1	Ф 28А III, ℓ = 3850	8	18,6	156,7
	2	10А III, ℓ = 1450	5	0,89	
	3	14А III, ℓ = 1450	2	1,75	

Марка сетки	Поз.	Наименование	Кол.	Масса ед., кг	Масса сетки, кг
С1-249	1	Ф 10А III, ℓ = 3850	9	2,38	24,0
	2	6А III, ℓ = 1650	7	0,37	
С1-250	1	Ф 12А III, ℓ = 3850	9	3,42	33,3
	2	6А III, ℓ = 1650	7	0,37	
С1-251	1	Ф 14А III, ℓ = 3850	9	4,65	46,4
	2	8А III, ℓ = 1650	7	0,65	
С1-252	1	Ф 16А III, ℓ = 3850	9	6,08	59,3
	2	8А III, ℓ = 1650	7	0,65	
С1-253	1	Ф 18А III, ℓ = 3850	9	7,69	74,5
	2	8А III, ℓ = 1650	5	0,65	
	3	10А III, ℓ = 1650	2	1,02	
С1-254	1	Ф 20А III, ℓ = 3850	9	9,49	92,5
	2	10А III, ℓ = 1650	7	1,02	
С1-255	1	Ф 22А III, ℓ = 3850	9	11,49	111,4
	2	10А III, ℓ = 1650	5	1,02	
	3	12А III, ℓ = 1650	2	1,46	
С1-256	1	Ф 25А III, ℓ = 3850	9	14,82	141,4
	2	10А III, ℓ = 1650	5	1,02	
	3	12А III, ℓ = 1650	2	1,46	
С1-257	1	Ф 28А III, ℓ = 3850	9	18,6	178,7
	2	12А III, ℓ = 1650	5	1,46	
	3	14А III, ℓ = 1650	2	1,99	

Арматура класса А-III по ГОСТ 5781-82*

Разраб.	Николаева	
Рассчит.	Чеботарь	
Проверил	Росина	
Рук.гр.	Мишель	
Гл.констр	Шапиро	
Нач.отд.	Зиновьев	
Н.констр	Шапиро	

1.412.1-6.2-2

Сетка С1-240...С1-419 для армирования подошв с рабочей арматурой в одном направлении

Стадия	Лист	Листов
Р	1	8

ПРОЕКТНЫЙ ИНСТИТУТ №1

Инв. № подл. | Подпись и дата | Взам. инв. №

Формат А3

С1-258...С1-261, С1-263

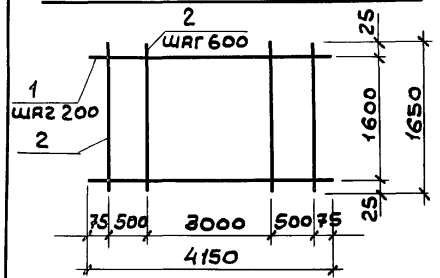

С1-262, С1-264...С1-266

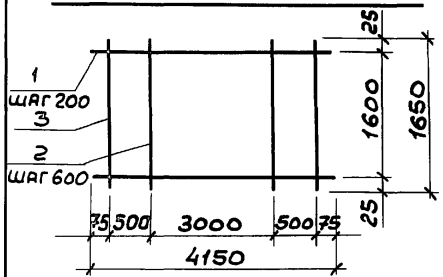

С1-267...С1-272, С1-274

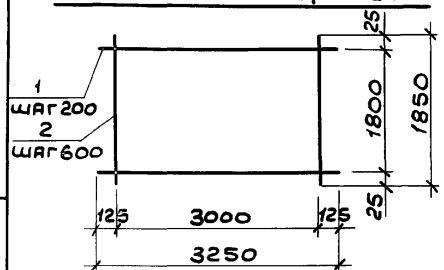

С1-273, С1-275

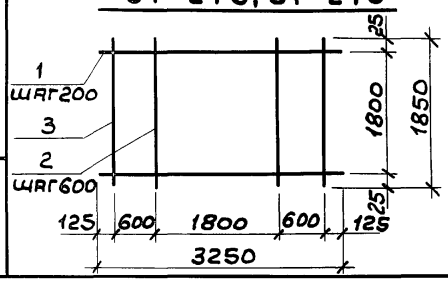

Марка сетки	Поз.	Наименование	Кол.	Масса ед., кг	Масса сетки, кг
С1-258	1	Ф10А III, ℓ=4150	9	2,56	26,0
	2	6А III, ℓ=1650	8	0,37	
С1-259	1	Ф12А III, ℓ=4150	9	3,68	36,1
	2	6А III, ℓ=1650	8	0,37	
С1-260	1	Ф14А III, ℓ=4150	9	5,01	50,3
	2	8А III, ℓ=1650	8	0,65	
С1-261	1	Ф16А III, ℓ=4150	9	6,55	64,2
	2	8А III, ℓ=1650	8	0,65	
С1-262	1	Ф18А III, ℓ=4150	9	8,29	80,6
	2	8А III, ℓ=1650	6	0,65	
	3	10А III, ℓ=1650	2	1,02	
С1-263	1	Ф20А III, ℓ=4150	9	10,23	100,2
	2	10А III, ℓ=1650	8	1,02	
С1-264	1	Ф22А III, ℓ=4150	9	12,38	120,5
	2	10А III, ℓ=1650	6	1,02	
	3	12А III, ℓ=1650	2	1,46	
С1-265	1	Ф25А III, ℓ=4150	9	15,98	152,9
	2	10А III, ℓ=1650	6	1,02	
	3	12А III, ℓ=1650	2	1,46	
С1-266	1	Ф28А III, ℓ=4150	9	20,04	193,1
	2	12А III, ℓ=1650	6	1,46	
	3	14А III, ℓ=1650	2	1,99	

Марка сетки	Поз.	Наименование	Кол.	Масса ед., кг	Масса сетки, кг
С1-267	1	Ф10А III, ℓ=3250	10	2,01	22,5
	2	6А III, ℓ=1850	6	0,41	
С1-268	1	Ф12А III, ℓ=3250	10	2,89	33,3
	2	8А III, ℓ=1850	6	0,73	
С1-269	1	Ф14А III, ℓ=3250	10	3,93	43,7
	2	8А III, ℓ=1850	6	0,73	
С1-270	1	Ф16А III, ℓ=3250	10	5,13	55,7
	2	8А III, ℓ=1850	6	0,73	
С1-271	1	Ф18А III, ℓ=3250	10	6,49	71,8
	2	10А III, ℓ=1850	6	1,14	
С1-272	1	Ф20А III, ℓ=3250	10	8,01	87,0
	2	10А III, ℓ=1850	6	1,14	
С1-273	1	Ф22А III, ℓ=3250	10	9,7	101,6
	2	10А III, ℓ=1850	4	1,14	
	3	12А III, ℓ=1850	2	1,64	
С1-274	1	Ф25А III, ℓ=3250	10	12,51	135,0
	2	12А III, ℓ=1850	6	1,64	
С1-275	1	Ф28А III, ℓ=3250	10	15,7	168,0
	2	12А III, ℓ=1850	4	1,64	
	3	14А III, ℓ=1850	2	2,23	

Примечание см. л. 1

Инв. № подл. | Подпись и дата | Взам. инв. №

С1-276...С1-281, С1-283

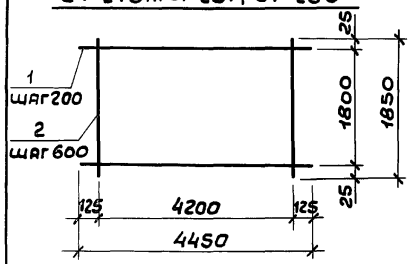

С1-282, С1-284

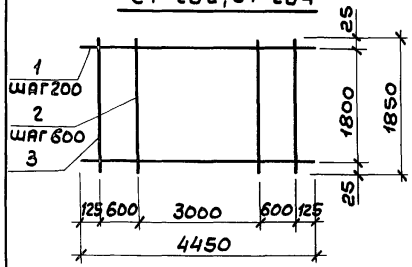

С1-285...С1-293

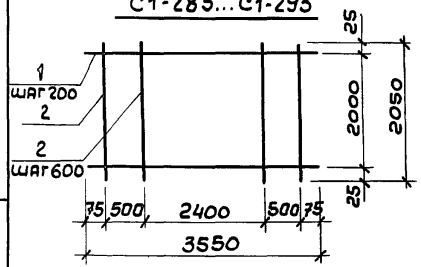

С1-294...С1-302

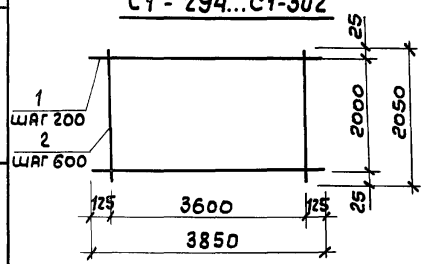

Марка сетки	Поз.	Наименование	Кол.	Масса ед., кг	Масса сетки, кг
С1-276	1	Ф 10 А III, ℓ = 4450	10	2,75	30,8
	2	6 А III, ℓ = 1850	8	0,41	
С1-277	1	Ф 12 А III, ℓ = 4450	10	3,95	45,3
	2	8 А III, ℓ = 1850	8	0,73	
С1-278	1	Ф 14 А III, ℓ = 4450	10	5,38	59,6
	2	8 А III, ℓ = 1850	8	0,73	
С1-279	1	Ф 16 А III, ℓ = 4450	10	7,02	76,0
	2	8 А III, ℓ = 1850	8	0,73	
С1-280	1	Ф 18 А III, ℓ = 4450	10	8,89	98,0
	2	10 А III, ℓ = 1850	8	1,14	
С1-281	1	Ф 20 А III, ℓ = 4450	10	10,97	118,8
	2	10 А III, ℓ = 1850	8	1,14	
С1-282	1	Ф 22 А III, ℓ = 4450	10	13,28	142,9
	2	10 А III, ℓ = 1850	6	1,14	
	3	12 А III, ℓ = 1850	2	1,64	
С1-283	1	Ф 25А III, ℓ = 4450	10	17,13	184,4
	2	12 А III, ℓ = 1850	8	1,64	
С1-284	1	Ф 28А III, ℓ = 4450	10	21,49	229,2
	2	12 А III, ℓ = 1850	6	1,64	
	3	14 А III, ℓ = 1850	2	2,23	
С1-285	1	Ф 10 А III, ℓ = 3550	11	2,19	29,8
	2	8 А III, ℓ = 2050	7	0,81	
С1-286	1	Ф 12 А III, ℓ = 3550	11	3,15	40,3
	2	8 А III, ℓ = 2050	7	0,81	
С1-287	1	Ф 14А III, ℓ = 3550	11	4,29	52,7
	2	8 А III, ℓ = 2050	7	0,81	
С1-288	1	Ф 16А III, ℓ = 3550	11	5,60	70,4
	2	10А III, ℓ = 2050	7	1,26	
С1-289	1	Ф 18А III, ℓ = 3550	11	7,09	86,8
	2	10А III, ℓ = 2050	7	1,26	
С1-290	1	Ф 20А III, ℓ = 3550	11	8,75	106,1
	2	10А III, ℓ = 2050	7	1,26	
С1-291	1	Ф 22А III, ℓ = 3550	11	10,59	129,2
	2	12А III, ℓ = 2050	7	1,82	
С1-292	1	Ф 25А III, ℓ = 3550	11	13,67	163,1
	2	12А III, ℓ = 2050	7	1,82	
С1-293	1	Ф 28А III, ℓ = 3550	11	17,15	206,0
	2	14А III, ℓ = 2050	7	2,48	
С1-294	1	Ф 10А III, ℓ = 3850	11	2,36	31,6
	2	8 А III, ℓ = 2050	7	0,81	
С1-295	1	Ф 12 А III, ℓ = 3850	11	3,42	43,3
	2	8А III, ℓ = 2050	7	0,81	
С1-296	1	Ф 14А III, ℓ = 3850	11	4,65	56,8
	2	8А III, ℓ = 2050	7	0,81	
С1-297	1	Ф 16А III, ℓ = 3850	11	6,08	75,7
	2	10А III, ℓ = 2050	7	1,26	
С1-298	1	Ф 18А III, ℓ = 3850	11	7,69	93,4
	2	10А III, ℓ = 2050	7	1,26	
С1-299	1	Ф 20А III, ℓ = 3850	11	9,49	113,2
	2	10А III, ℓ = 2050	7	1,26	
С1-300	1	Ф 22А III, ℓ = 3850	11	11,49	139,1
	2	12А III, ℓ = 2050	7	1,82	
С1-301	1	Ф 25А III, ℓ = 3850	11	14,82	175,8
	2	12А III, ℓ = 2050	7	1,82	
С1-302	1	Ф 28А III, ℓ = 3850	11	18,6	222,0
	2	14А III, ℓ = 2050	7	2,48	

Примечание см. л.1

Инв. № подл. | Подпись и дата | Взам. инв. №

С1-303...С1-311

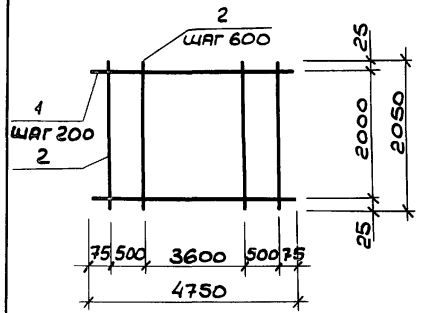

С1-312...С1-320

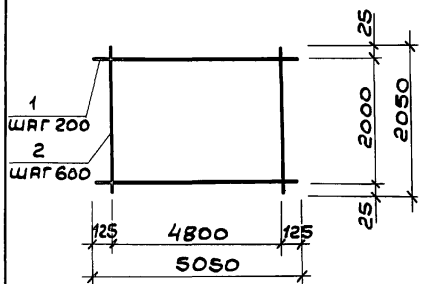

С1-321...С1-329

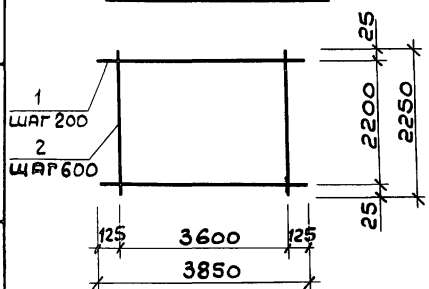

Марка сетки	Поз.	Наименование	Кол.	Масса ед., кг	Масса сетки, кг
С1-303	1	Ф 10А III, ℓ = 4750	11	2,93	39,5
	2	8А III, ℓ = 2050	9	0,81	
С1-304	1	Ф 12А III, ℓ = 4750	11	4,22	53,7
	2	8А III, ℓ = 2050	9	0,81	
С1-305	1	Ф 14А III, ℓ = 4750	11	5,74	70,4
	2	8А III, ℓ = 2050	9	0,81	
С1-306	1	Ф 16А III, ℓ = 4750	11	7,5	93,8
	2	10А III, ℓ = 2050	9	1,26	
С1-307	1	Ф 18А III, ℓ = 4750	11	9,49	115,7
	2	10А III, ℓ = 2050	9	1,26	
С1-308	1	Ф 20А III, ℓ = 4750	11	11,71	140,2
	2	10А III, ℓ = 2050	9	1,26	
С1-309	1	Ф 22А III, ℓ = 4750	11	14,17	172,3
	2	12А III, ℓ = 2050	9	1,82	
С1-310	1	Ф 25А III, ℓ = 4750	11	18,29	217,6
	2	12А III, ℓ = 2050	9	1,82	
С1-311	1	Ф 28А III, ℓ = 4750	11	22,94	274,7
	2	14А III, ℓ = 2050	9	2,48	
С1-312	1	Ф 10А III, ℓ = 5050	11	3,12	41,6
	2	8А III, ℓ = 2050	9	0,81	
С1-313	1	Ф 12А III, ℓ = 5050	11	4,48	56,6
	2	8А III, ℓ = 2050	9	0,81	
С1-314	1	Ф 14А III, ℓ = 5050	11	6,1	74,4
	2	8А III, ℓ = 2050	9	0,81	
С1-315	1	Ф 16А III, ℓ = 5050	11	7,97	99,0
	2	10А III, ℓ = 2050	9	1,26	
С1-316	1	Ф 18А III, ℓ = 5050	11	10,09	122,3
	2	10А III, ℓ = 2050	9	1,26	

Марка сетки	Поз.	Наименование	Кол.	Масса ед., кг	Масса сетки, кг
С1-317	1	Ф 20А III, ℓ = 5050	11	12,45	148,3
	2	10А III, ℓ = 2050	9	1,26	
С1-318	1	Ф 22А III, ℓ = 5050	11	15,07	182,2
	2	12А III, ℓ = 2050	9	1,82	
С1-319	1	Ф 25А III, ℓ = 5050	11	19,44	230,2
	2	12А III, ℓ = 2050	9	1,82	
С1-320	1	Ф 28А III, ℓ = 5050	11	24,39	290,6
	2	14А III, ℓ = 2050	9	2,48	
С1-321	1	Ф 10А III, ℓ = 3850	12	2,38	34,8
	2	8А III, ℓ = 2250	7	0,89	
С1-322	1	Ф 12А III, ℓ = 3850	12	3,42	47,3
	2	8А III, ℓ = 2250	7	0,89	
С1-323	1	Ф 14А III, ℓ = 3850	12	4,65	62,0
	2	8А III, ℓ = 2250	7	0,89	
С1-324	1	Ф 16А III, ℓ = 3850	12	6,08	82,7
	2	10А III, ℓ = 2250	7	1,39	
С1-325	1	Ф 18А III, ℓ = 3850	12	7,69	102,0
	2	10А III, ℓ = 2250	7	1,39	
С1-326	1	Ф 20А III, ℓ = 3850	12	9,49	123,6
	2	10А III, ℓ = 2250	7	1,39	
С1-327	1	Ф 22А III, ℓ = 3850	12	11,49	151,9
	2	12А III, ℓ = 2250	7	2,0	
С1-328	1	Ф 25А III, ℓ = 3850	12	14,82	191,8
	2	12А III, ℓ = 2250	7	2,0	
С1-329	1	Ф 28А III, ℓ = 3850	12	18,6	242,2
	2	14А III, ℓ = 2250	7	2,72	

Примечание см. л. 1.

Инв. № подл. | Подпись и дата | Взам. инв. №

С1-330...С1-338, С1-348...С1-356

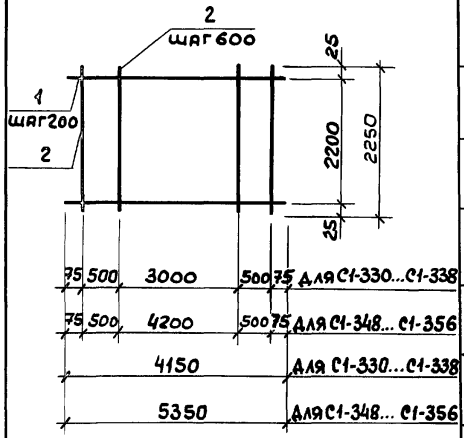

С1-339... С1-347

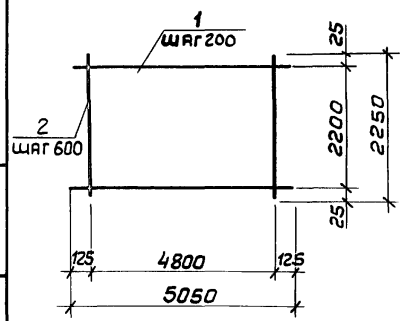

Марка сетки	Поз.	Наименование	Кол.	Масса ед., кг	Масса сетки, кг
С1-330	1	Ф 10 А III, ℓ = 4150	12	2,56	37,8
	2	8 А III, ℓ = 2250	8	0,89	
С1-331	1	Ф 12 А III, ℓ = 4150	12	3,68	51,3
	2	8 А III, ℓ = 2250	8	0,89	
С1-332	1	Ф 14 А III, ℓ = 4150	12	5,01	67,2
	2	8 А III, ℓ = 2250	8	0,89	
С1-333	1	Ф 16 А III, ℓ = 4150	12	6,55	89,7
	2	10 А III, ℓ = 2250	8	1,39	
С1-334	1	Ф 18 А III, ℓ = 4150	12	8,29	110,6
	2	10 А III, ℓ = 2250	8	1,39	
С1-335	1	Ф 20 А III, ℓ = 4150	12	10,23	133,9
	2	10 А III, ℓ = 2250	8	1,39	
С1-336	1	Ф 22 А III, ℓ = 4150	12	12,38	164,6
	2	12 А III, ℓ = 2250	8	2,0	
С1-337	1	Ф 25 А III, ℓ = 4150	12	15,98	207,8
	2	12 А III, ℓ = 2250	8	2,0	
С1-338	1	Ф 28 А III, ℓ = 4150	12	20,04	262,2
	2	14 А III, ℓ = 2250	8	2,72	
С1-339	1	Ф 10 А III, ℓ = 5050	12	3,12	45,5
	2	8 А III, ℓ = 2250	9	0,89	
С1-340	1	Ф 12 А III, ℓ = 5050	12	4,48	61,8
	2	8 А III, ℓ = 2250	9	0,89	
С1-341	1	Ф 14 А III, ℓ = 5050	12	6,1	81,2
	2	8 А III, ℓ = 2250	9	0,89	
С1-342	1	Ф 16 А III, ℓ = 5050	12	7,97	108,2
	2	10 А III, ℓ = 2250	9	1,39	
С1-343	1	Ф 18 А III, ℓ = 5050	12	10,09	133,6
	2	10 А III, ℓ = 2250	9	1,39	

Марка сетки	Поз.	Наименование	Кол.	Масса ед., кг	Масса сетки, кг
С1-344	1	Ф 20 А III, ℓ = 5050	12	12,45	161,9
	2	10 А III, ℓ = 2250	9	1,39	
С1-345	1	Ф 22 А III, ℓ = 5050	12	15,07	198,8
	2	12 А III, ℓ = 2250	9	2,0	
С1-346	1	Ф 25 А III, ℓ = 5050	12	19,44	251,3
	2	12 А III, ℓ = 2250	9	2,0	
С1-347	1	Ф 28 А III, ℓ = 5050	12	24,39	317,2
	2	14 А III, ℓ = 2250	9	2,72	
С1-348	1	Ф 10 А III, ℓ = 5350	12	3,30	48,5
	2	8 А III, ℓ = 2250	10	0,89	
С1-349	1	Ф 12 А III, ℓ = 5350	12	4,75	65,9
	2	8 А III, ℓ = 2250	10	0,89	
С1-350	1	Ф 14 А III, ℓ = 5350	12	6,46	86,4
	2	8 А III, ℓ = 2250	10	0,89	
С1-351	1	Ф 16 А III, ℓ = 5350	12	8,44	115,2
	2	10 А III, ℓ = 2250	10	1,39	
С1-352	1	Ф 18 А III, ℓ = 5350	12	10,69	142,2
	2	10 А III, ℓ = 2250	10	1,39	
С1-353	1	Ф 20 А III, ℓ = 5350	12	13,19	172,2
	2	10 А III, ℓ = 2250	10	1,39	
С1-354	1	Ф 22 А III, ℓ = 5350	12	15,96	211,5
	2	12 А III, ℓ = 2250	10	2,0	
С1-355	1	Ф 25 А III, ℓ = 5350	12	20,60	267,2
	2	12 А III, ℓ = 2250	10	2,0	
С1-356	1	Ф 28 А III, ℓ = 5350	12	25,84	337,3
	2	14 А III, ℓ = 2250	10	2,72	

Примечание см. л.1

Взам. инв.№ | Подпись и дата | Инв.№ подл.

С1-357..., С1-365, С1-366...С1-374

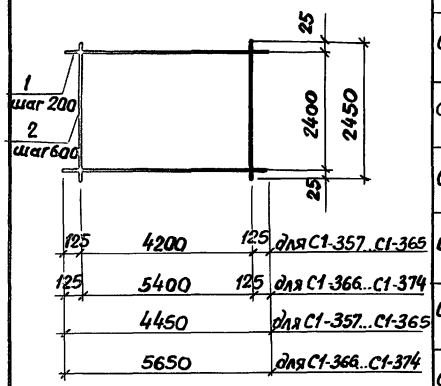

С1 375... С1 383

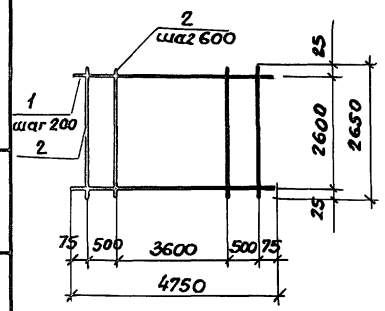

Марка сетки	Поз.	Наименование	Кол.	Масса ед, кг	Масса сетки, кг
С1-357	1	ф 10 А III, ℓ= 4450	13	2,75	43,5
	2	8 А III, ℓ=2450	8	0,97	
С1-358	1	ф 12 А III, ℓ=4450	13	3,95	59,1
	2	8 А III, ℓ=2450	8	0,97	
С1-359	1	ф 14 А III, ℓ=4450	13	5,38	77,7
	2	8А III, ℓ=2450	8	0,97	
С1-360	1	ф 16А III, ℓ=4450	13	7,02	103,3
	2	10А III, ℓ=2450	8	1,51	
С1-361	1	ф 18А III, ℓ=4450	13	8,89	127,7
	2	10 А III, ℓ=2450	8	1,51	
С1-362	1	ф 20 А III, ℓ=4450	13	10,97	154,7
	2	10 А III, ℓ=2450	8	1,51	
С1-363	1	ф 22А III, ℓ=4450	13	13,28	190,1
	2	12 А III, ℓ=2450	8	2,18	
С1-364	1	ф 25А III, ℓ=4450	13	17,13	240,1
	2	12 А III, ℓ=2450	8	2,18	
С1-365	1	ф 28А III, ℓ=4450	13	21,49	303,1
	2	14 А III, ℓ=2450	8	2,96	
С1-366	1	ф 10 А III, ℓ=5650	13	3,49	55,1
	2	8 А III, ℓ=2450	10	0,97	
С1-367	1	ф 12А III, ℓ=5650	13	5,02	75,0
	2	8 А III, ℓ=2450	10	0,97	
С1-368	1	ф 14 А III, ℓ=5650	13	6,83	98,5
	2	8 А III, ℓ=2450	10	0,97	
С1-369	1	ф 16А III, ℓ= 5650	13	8,92	131,1
	2	10А III, ℓ= 2450	10	1,51	
С1-370	1	ф 18А III, ℓ= 5650	13	11,29	161,9
	2	10А III, ℓ= 2450	10	1,51	

Марка сетки	Поз.	Наименование	Кол	Масса ед, кг	Масса сетки, кг.
С1-371	1	ф20 А III, ℓ=5650	13	13,93	196,2
	2	10 А III, ℓ= 2450	10	1,51	
С1-372	1	ф22 А III, ℓ= 5650	13	16,86	241,0
	2	12 А III, ℓ= 2450	10	2,18	
С1-373	1	ф 25 А III, ℓ=5650	13	21,75	304,6
	2	12 А III, ℓ= 2450	10	2,18	
С1-374	1	ф28 А III, ℓ= 5650	13	27,29	384,4
	2	14 А III, ℓ= 2450	10	2,96	
С1-375	1	ф10 А III, ℓ= 4750	14	2,93	50,5
	2	8 А III, ℓ= 2650	9	1.05	
С1-376	1	ф12 А III, ℓ=4750	14	4,22	68,5
	2	8 А III, ℓ= 2650	9	1,05	
С1-377	1	ф14 А III, ℓ= 4750	14	5,74	89,8
	2	8 А III, ℓ= 2650	9	1,05	
С1-378	1	ф16 А III, ℓ= 4750	14	7,5	119,8
	2	10 А III, ℓ= 2650	9	1,64	
С-379	1	ф18 А III, ℓ= 4750	14	9,49	147,6
	2	10 А III, ℓ= 2650	9	1,64	
С1-380	1	ф20 А III, ℓ=4750	14	11,71	178,7
	2	10 А III, ℓ=2650	9	1,64	
С1-381	1	ф22 А III, ℓ=4750	14	14,17	219,5
	2	12 А III, ℓ=2650	9	2,35	
С1-382	1	ф25 А III, ℓ=4750	14	18,29	277,2
	2	12 А III, ℓ=2650	9	2,35	
С1-383	1	ф28 А III, ℓ=4750	14	22,94	350,0
	2	14 А III, ℓ=2650	9	3,20	

Примечание см. л. 1

Инв.№ подл. | Подпись и дата | Взам. инв.№

С1-384... С1-392

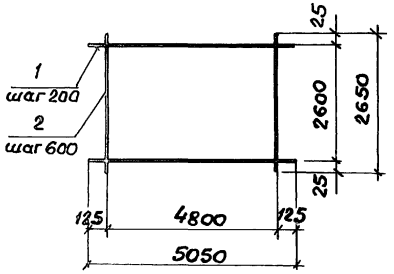

С1-393... С1-401

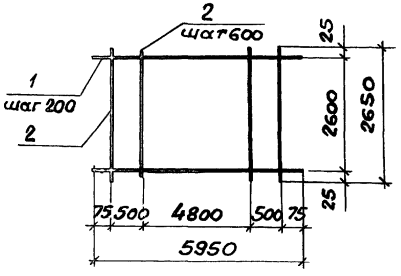

Марка сетки	Поз.	Наименование	Кол.	Масса ед. кг	Масса сетки, кг
С1-384	1	ф 10 А III, ℓ= 5050	14	3,12	53,1
	2	8 А III, ℓ=2650	9	1,05	
С1-385	1	ф 12 А III, ℓ= 5050	14	4,48	72,2
	2	8 А III, ℓ= 2650	9	1,05	
С1-386	1	ф 14 А III, ℓ=5050	14	6,10	94,9
	2	8 А III, ℓ=2650	9	1,05	
С1-387	1	ф 16 А III, ℓ=5050	14	7,97	126,3
	2	10 А III, ℓ= 2650	9	1,64	
С1-388	1	ф 18 А III, ℓ=5050	14	10,09	156,0
	2	10 А III, ℓ=2650	9	1,64	
С1-389	1	ф 20 А III, ℓ=5050	14	12,45	189,1
	2	10А III, ℓ= 2650	9	1,64	
С1-390	1	ф 22 А III, ℓ=5050	14	15,07	232,1
	2	12 А III, ℓ=2650	9	2,35	
С1-391	1	ф 25 А III, ℓ=5050	14	19,44	293,3
	2	12 А III, ℓ=2650	9	2,35	
С1-392	1	ф 28 А III, ℓ= 5050	14	24,39	370,3
	2	14 А III, ℓ= 2650	9	3,20	

Марка сетки	Поз.	Наименование	Кол.	Масса ед. кг	Масса сетки, кг
С1-393	1	ф 10А III, ℓ= 5950	14	3,67	62,9
	2	8А III, ℓ= 2650	11	1,05	
С1-394	1	ф 12А III, ℓ= 5950	14	5,28	101,1
	2	8А III, ℓ= 2650	11	1,05	
С1-395	1	ф 14А III, ℓ= 5950	14	7,19	127,8
	2	8А III, ℓ= 2650	11	1,05	
С1-396	1	ф 16А III, ℓ= 5950	14	9,39	149,5
	2	10А III, ℓ= 2650	11	1,64	
С1-397	1	ф 18А III, ℓ= 5950	14	11,89	184,5
	2	10А III, ℓ= 2650	11	1,64	
С1-398	1	ф 20А III, ℓ= 5950	14	14,67	223,4
	2	10А III, ℓ= 2650	11	1,64	
С1-399	1	ф 22А III, ℓ= 5950	14	17,75	274,4
	2	12 А III, ℓ= 2650	11	2,35	
С1-400	1	ф 25А III, ℓ= 5950	14	22,91	346,6
	2	12 А III, ℓ= 2650	11	2,35	
С1-401	1	ф 28А III, ℓ= 5950	14	28,74	437,6
	2	14 А III, ℓ= 2650	11	3,20	

Примечание см. л. 1

Инв. № подл. | Подпись и дата | Взам. инв. №

С1-402... С1-410

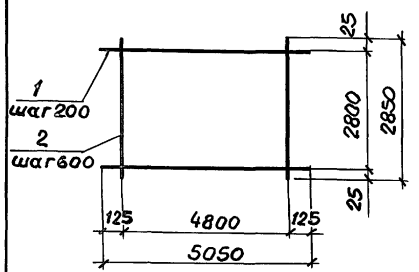

С1-411... С1-419

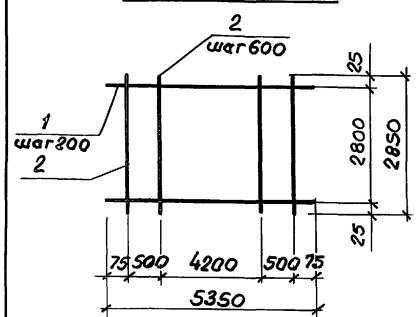

Марка сетки	Поз.	Наименование	Кол.	Масса ед, кг	Масса сетки, кг
С1-402	1	ф 10 А III, ℓ = 5050	15	3,12	57,0
	2	8 А III, ℓ = 2850	9	1,13	
С1-403	1	ф 12 А III, ℓ = 5050	15	4,48	77,4
	2	8 А III, ℓ = 2850	9	1,13	
С1-404	1	ф 14 А III, ℓ = 5050	15	6,1	101,7
	2	8 А III, ℓ = 2850	9	1,13	
С1-405	1	ф 16 А III, ℓ = 5050	15	7,97	135,4
	2	10 А III, ℓ = 2850	9	1,76	
С1-406	1	ф 18 А III, ℓ = 5050	15	10,09	167,2
	2	10 А III, ℓ = 2850	9	1,76	
С1-407	1	ф 20 А III, ℓ = 5050	15	12,45	202,6
	2	10 А III, ℓ = 2850	9	1,76	
С1-408	1	ф 22 А III, ℓ = 5050	15	15,07	248,8
	2	12 А III, ℓ = 2850	9	2,53	
С1-409	1	ф 25 А III, ℓ = 5050	15	19,44	314,4
	2	12 А III, ℓ = 2850	9	2,53	
С1-410	1	ф 28 А III, ℓ = 5050	15	23,39	381,8
	2	14 А III, ℓ = 2850	9	3,44	

Марка сетки	Поз.	Наименование	Кол.	Масса ед, кг	Масса сетки, кг
С1-411	1	ф 10 А III, ℓ = 5350	15	3,30	60,8
	2	8 А III, ℓ = 2850	10	1,13	
С1-412	1	ф 12 А III, ℓ = 5350	15	4,75	82,6
	2	8 А III, ℓ = 2850	10	1,13	
С1-413	1	ф 14 А III, ℓ = 5350	15	6,46	108,2
	2	8 А III, ℓ = 2850	10	1,13	
С1-414	1	ф 16 А III, ℓ = 5350	15	8,44	144,2
	2	10 А III, ℓ = 2850	10	1,76	
С1-415	1	ф 18 А III, ℓ = 5350	15	10,69	178,0
	2	10 А III, ℓ = 2850	10	1,76	
С1-416	1	ф 20 А III, ℓ = 5350	15	13,19	215,5
	2	10 А III, ℓ = 2850	10	1,76	
С1-417	1	ф 22 А III, ℓ = 5350	15	15,96	264,7
	2	12 А III, ℓ = 2850	10	2,53	
С1-418	1	ф 25 А III, ℓ = 5350	15	20,6	334,3
	2	12 А III, ℓ = 2850	10	2,53	
С1-419	1	ф 28 А III, ℓ = 5350	15	25,84	422,0
	2	14 А III, ℓ = 2850	10	3,44	

Примечание см. л. 1

Инв. № подл. | Подпись и дата | Взам. инв. №

С2-1...С2-7

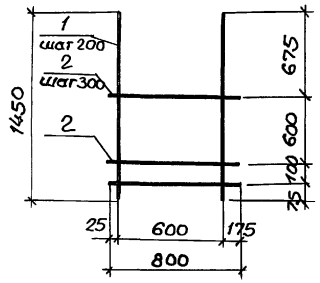

С2-8...С2-14

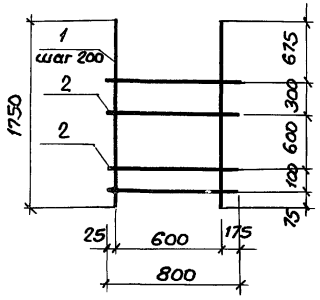

С2-15...С2-21

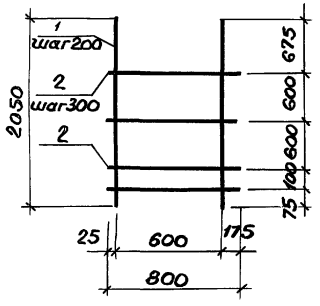

Марка сетки	Поз.	Наименование	Кол.	Масса ед, кг	Масса сетки, кг
С2-1	1	ф12А III, ℓ = 1450	4	1,29	5,9
	2	6А III, ℓ = 800	4	0,18	
С2-2	1	ф14А III, ℓ = 1450	4	1,75	7,7
	2	6А III, ℓ = 800	4	0,18	
С2-3	1	ф16А III, ℓ = 1450	4	2,29	9,9
	2	6А III, ℓ = 800	4	0,18	
С2-4	1	ф18А III, ℓ = 1450	4	2,90	12,3
	2	6А III, ℓ = 800	4	0,18	
С2-5	1	ф20А III, ℓ = 1450	4	3,58	15,0
	2	6А III, ℓ = 800	4	0,18	
С2-6	1	ф22А III, ℓ = 1450	4	4,33	18,0
	2	6А III, ℓ = 800	4	0,18	
С2-7	1	ф25А III, ℓ = 1450	4	5,58	23,6
	2	8А III, ℓ = 800	4	0,32	
С2-8	1	ф12А III, ℓ = 1750	4	1,55	6,9
	2	6А III, ℓ = 800	4	0,18	
С2-9	1	ф14А III, ℓ = 1750	4	2,11	9,2
	2	6А III, ℓ = 800	4	0,18	
С2-10	1	ф16А III, ℓ = 1750	4	2,76	11,8
	2	6А III, ℓ = 800	4	0,18	
С2-11	1	ф18А III, ℓ = 1750	4	3,50	14,7
	2	6А III, ℓ = 800	4	0,18	

Марка сетки	Поз.	Наименование	Кол	Масса ед, кг	Масса сетки, кг
С2-12	1	ф 20А III, ℓ = 1750	4	4,32	18,0
	2	6А III, ℓ = 800	4	0,18	
С2-13	1	ф 22А III, ℓ = 1750	4	5,22	21,6
	2	6А III, ℓ = 800	4	0,18	
С2-14	1	ф 25А III, ℓ = 1750	4	6,74	28,2
	2	8А III, ℓ = 800	4	0,32	
С2-15	1	ф 12А III, ℓ = 2050	4	1,82	8,2
	2	6А III, ℓ = 800	5	0,18	
С2-16	1	ф 14А III, ℓ = 2050	4	2,48	10,8
	2	6А III, ℓ = 800	5	0,18	
С2-17	1	ф 16А III, ℓ = 2050	4	3,23	13,8
	2	6А III, ℓ = 800	5	0,18	
С2-18	1	ф 18А III, ℓ = 2050	4	4,10	17,3
	2	6А III, ℓ = 800	5	0,18	
С2-19	1	ф 20А III, ℓ = 2050	4	5,06	21,1
	2	6А III, ℓ = 800	5	0,18	
С2-20	1	ф 22А III, ℓ = 2050	4	6,12	25,4
	2	6А III, ℓ = 800	5	0,18	
С2-21	1	ф 25А III, ℓ = 2050	4	7,89	33,2
	2	8А III, ℓ = 800	5	0,32	

Арматура класса А-III по ГОСТ 5781-82*

Разраб.	Николаева		
Расчит.	Чеботарь		
Провер.	Росина		
Рук.гр.	Мишель		
Гл.констр	Шапиро		
Нач.отд.	Зиновьев		
Н.контр.	Шапиро		

1.412.1-6.2-3

Сетка С2-1...С2-320 для вертикального армирования подколонников.

Стадия	Лист	Листов
Р	1	13

Проектный институт №1

23573-03 21 Формат А3

Инв.№ подл. | Подпись и дата | Взам.инв.№

С2-22...С2-28

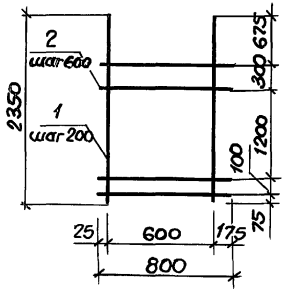

С2-29...С2-35

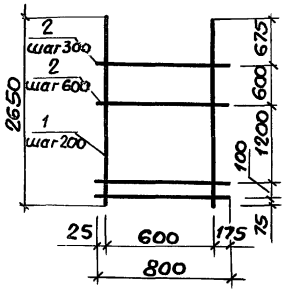

С2-36...С2-42; С2-43...С2-49

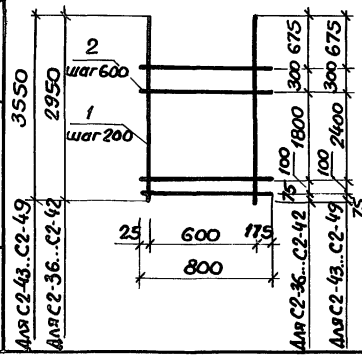

Марка сетки	Поз	Наименование	Кол	Масса ед, кг	Масса сетки, кг
С2-22	1	ф 12А III, ℓ= 2350	4	2,09	9,3
	2	6А III, ℓ= 800	5	0,18	
С2-23	1	ф 14А III, ℓ= 2350	4	2,84	12,3
	2	6А III, ℓ= 800	5	0,18	
С2-24	1	ф 16А III, ℓ= 2350	4	3,71	15,7
	2	6А III, ℓ= 800	5	0,18	
С2-25	1	ф 18А III, ℓ= 2350	4	4,70	19,7
	2	6А III, ℓ= 800	5	0,18	
С2-26	1	ф 20А III, ℓ= 2350	4	5,80	24,1
	2	6А III, ℓ= 800	5	0,18	
С2-27	1	ф 22А III, ℓ= 2350	4	7,01	28,9
	2	6А III, ℓ= 800	5	0,18	
С2-28	1	ф 25А III, ℓ= 2350	4	9,05	37,8
	2	8А III, ℓ= 800	5	0,32	
С2-29	1	ф 12А III, ℓ= 2650	4	2,35	10,5
	2	6А III, ℓ= 800	6	0,18	
С2-30	1	ф 14А III, ℓ= 2650	4	3,20	13,9
	2	6А III, ℓ= 800	6	0,18	
С2-31	1	ф 16А III, ℓ= 2650	4	4,18	17,8
	2	6А III, ℓ= 800	6	0,18	
С2-32	1	ф 18А III, ℓ= 2650	4	5,29	22,2
	2	6А III, ℓ= 800	6	0,18	
С2-33	1	ф 20А III, ℓ= 2650	4	6,53	27,2
	2	6А III, ℓ= 800	6	0,18	
С2-34	1	ф 22А III, ℓ= 2650	4	7,91	32,7
	2	6А III, ℓ= 800	6	0,18	
С2-35	1	ф 25А III, ℓ= 2650	4	10,20	42,7
	2	8А III, ℓ= 800	6	0,32	
С2-36	1	ф 12А III, ℓ= 2950	4	2,62	11,6
	2	6А III, ℓ= 800	6	0,18	
С2-37	1	ф 14А III, ℓ= 2950	4	3,56	15,3
	2	6А III, ℓ= 800	6	0,18	
С2-38	1	ф 16А III, ℓ= 2950	4	4,66	19,7
	2	6А III, ℓ= 800	6	0,18	
С2-39	1	ф 18А III, ℓ= 2950	4	5,89	24,6
	2	6А III, ℓ= 800	6	0,18	
С2-40	1	ф 20А III, ℓ= 2950	4	7,27	30,2
	2	6А III, ℓ= 800	6	0,18	
С2-41	1	ф 22А III, ℓ= 2950	4	8,80	36,3
	2	6А III, ℓ= 800	6	0,18	
С2-42	1	ф 25А III, ℓ= 2950	4	11,36	47,4
	2	8А III, ℓ= 800	6	0,32	
С2-43	1	ф 12А III, ℓ= 3550	4	3,15	13,9
	2	6А III, ℓ= 800	7	0,18	
С2-44	1	ф 14А III, ℓ= 3550	4	4,29	18,4
	2	6А III, ℓ= 800	7	0,18	
С2-45	1	ф 16А III, ℓ= 3550	4	5,60	23,7
	2	6А III, ℓ= 800	7	0,18	
С2-46	1	ф 18А III, ℓ= 3550	4	7,09	29,6
	2	6А III, ℓ= 800	7	0,18	
С2-47	1	ф 20А III, ℓ= 3550	4	8,75	36,3
	2	6А III, ℓ= 800	7	0,18	
С2-48	1	ф 22А III, ℓ= 3550	4	10,59	43,6
	2	6А III, ℓ= 800	7	0,18	
С2-49	1	ф 25А III, ℓ= 3550	4	13,67	56,9
	2	8А III, ℓ= 800	7	0,32	

Примечание см.л.1

Инв.№ подл. | Подпись и дата | Взам.инв.№

С2-50...С2-56

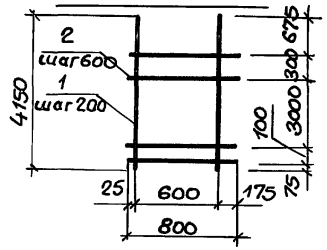

С2-57... С2-63

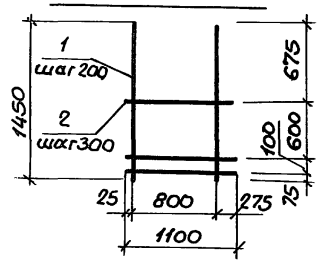

С2-64... С2-70

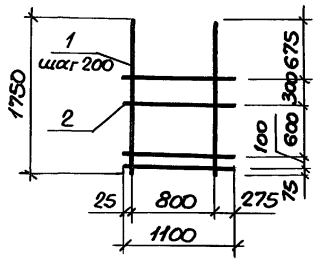

С2-71... С2-77

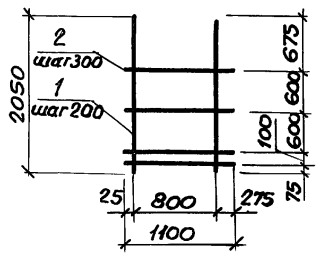

Марка сетки	Поз.	Наименование	Кол.	Масса ед, кг	Масса сетки, кг
С2—50	1	ф 12А III, ℓ= 4150	4	3,69	16,2
	2	6А III, ℓ= 800	8	0,18	
С2—51	1	ф 14А III, ℓ= 4150	4	5,01	21,5
	2	6А III, ℓ= 800	8	0,18	
С2—52	1	ф 16А III, ℓ= 4150	4	6,55	27,6
	2	6А III, ℓ= 800	8	0,18	
С2—53	1	ф 18А III, ℓ= 4150	4	8,29	34,6
	2	6А III, ℓ= 800	8	0,18	
С2—54	1	ф 20А III, ℓ= 4150	4	10,23	42,4
	2	6А III, ℓ= 800	8	0,18	
С2—55	1	ф 22А III, ℓ= 4150	4	12,38	51,0
	2	6А III, ℓ= 800	8	0,18	
С2—56	1	ф 25А III, ℓ= 4150	4	15,98	66,5
	2	8А III, ℓ= 800	8	0,32	
С2—57	1	ф 12А III, ℓ= 1450	5	1,29	7,4
	2	6А III, ℓ= 1100	4	0,24	
С2—58	1	ф 14А III, ℓ= 1450	5	1,75	9,7
	2	6А III, ℓ= 1100	4	0,24	
С2—59	1	ф 16А III, ℓ= 1450	5	2,29	12,4
	2	6А III, ℓ= 1100	4	0,24	
С2—60	1	ф 18А III, ℓ= 1450	5	2,90	15,5
	2	6А III, ℓ= 1100	4	0,24	
С2—61	1	ф 20А III, ℓ= 1450	5	3,58	19,6
	2	8А III, ℓ= 1100	4	0,43	
С2—62	1	ф 22А III, ℓ= 1450	5	4,33	23,4
	2	8А III, ℓ= 1100	4	0,43	
С2—63	1	ф 25А III, ℓ= 1450	5	5,58	29,6
	2	8А III, ℓ= 1100	4	0,43	

Марка сетки	Поз.	Наименование	Кол.	Масса ед, кг	Масса сетки, кг
С2—64	1	ф 12А III, ℓ= 1750	5	1,55	8,7
	2	6А III, ℓ= 1100	4	0,24	
С2—65	1	ф 14А III, ℓ= 1750	5	2,11	11,5
	2	6А III, ℓ= 1100	4	0,24	
С2—66	1	ф 16А III, ℓ= 1750	5	2,76	14,8
	2	6А III, ℓ= 1100	4	0,24	
С2—67	1	ф 18А III, ℓ= 1750	5	3,50	18,5
	2	6А III, ℓ= 1100	4	0,24	
С2—68	1	ф 20А III, ℓ= 1750	5	4,32	23,3
	2	8А III, ℓ= 1100	4	0,43	
С2—69	1	ф 22А III, ℓ= 1750	5	5,22	27,8
	2	8А III, ℓ= 1100	4	0,43	
С2—70	1	ф 25А III, ℓ= 1750	5	6,74	35,4
	2	8А III, ℓ= 1100	4	0,43	
С2—71	1	ф 12А III, ℓ= 2050	5	1,82	10,3
	2	6А III, ℓ= 1100	5	0,24	
С2—72	1	ф 14А III, ℓ= 2050	5	2,48	13,6
	2	6А III, ℓ= 1100	5	0,24	
С2—73	1	ф 16А III, ℓ= 2050	5	3,23	17,4
	2	6А III, ℓ= 1100	5	0,24	
С2—74	1	ф 18А III, ℓ= 2050	5	4,10	21,7
	2	6А III, ℓ= 1100	5	0,24	
С2—75	1	ф 20А III, ℓ= 2050	5	5,06	27,4
	2	8А III, ℓ= 1100	5	0,43	
С2—76	1	ф 22А III, ℓ= 2050	5	6,12	32,8
	2	8А III, ℓ= 1100	5	0,43	
С2—77	1	ф 25А III, ℓ= 2050	5	7,89	41,6
	2	8А III, ℓ= 1100	5	0,43	

Примечание см. л. 1

Инв. № подл. | Подпись и дата | Взам. инв. №

С2-78...С2-84

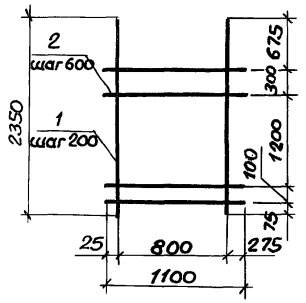

С2-85...С2-91

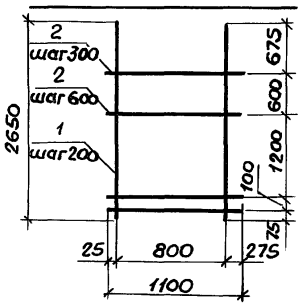

С2-92...С2-98; С2-99...С2-105

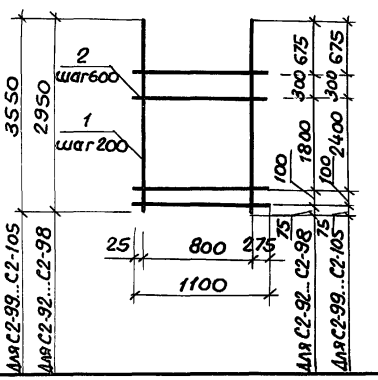

Марка сетки	Поз.	Наименование	Кол.	Масса ед, кг	Масса сетки, кг
С2-78	1	ф12А III, ℓ=2350	5	2.09	11,6
	2	6А III, ℓ=1100	5	0,24	
С2-79	1	ф14А III, ℓ=2350	5	2,84	15,4
	2	6А III, ℓ=1100	5	0,24	
С2-80	1	ф16А III, ℓ=2350	5	3,71	19,8
	2	6А III, ℓ=1100	5	0,24	
С2-81	1	ф18А III, ℓ=2350	5	4,70	24,7
	2	6А III, ℓ=1100	5	0,24	
С2-82	1	ф20А III, ℓ=2350	5	5,80	31,2
	2	8А III, ℓ=1100	5	0,43	
С2-83	1	ф22А III, ℓ=2350	5	7,01	37,2
	2	8А III, ℓ=1100	5	0,43	
С2-84	1	ф25А III, ℓ=2350	5	9,05	47,4
	2	8А III, ℓ=1100	5	0,43	
С2-85	1	ф12А III, ℓ=2650	5	2,35	13,2
	2	6А III, ℓ=1100	6	0,24	
С2-86	1	ф14А III, ℓ=2650	5	3,20	17,4
	2	6А III, ℓ=1100	6	0,24	
С2-87	1	ф16А III, ℓ=2650	5	4,18	22,3
	2	6А III, ℓ=1100	6	0,24	
С2-88	1	ф18А III, ℓ=2650	5	5,29	27,9
	2	6А III, ℓ=1100	6	0,24	
С2-89	1	ф20А III, ℓ=2650	5	6,53	35,2
	2	8А III, ℓ=1100	6	0,43	
С2-90	1	ф22А III, ℓ=2650	5	7,91	42,1
	2	8А III, ℓ=1100	6	0,43	
С2-91	1	ф25А III, ℓ=2650	5	10,20	53,6
	2	8А III, ℓ=1100	6	0,43	

Марка сетки	Поз.	Наименование	Кол.	Масса ед, кг	Масса сетки, кг
С2-92	1	ф12А III, ℓ=2950	5	2,62	14,5
	2	6А III, ℓ=1100	6	0,24	
С2-93	1	ф14А III, ℓ=2950	5	3,56	19,2
	2	6А III, ℓ=1100	6	0,24	
С2-94	1	ф16А III, ℓ=2950	5	4,66	24,7
	2	6А III, ℓ=1100	6	0,24	
С2-95	1	ф18А III, ℓ=2950	5	5,89	30,9
	2	6А III, ℓ=1100	6	0,24	
С2-96	1	ф20А III, ℓ=2950	5	7,27	38,9
	2	8А III, ℓ=1100	6	0,43	
С2-97	1	ф22А III, ℓ=2950	5	8,80	46,6
	2	8А III, ℓ=1100	6	0,43	
С2-98	1	ф25А III, ℓ=2950	5	11,36	59,4
	2	8А III, ℓ=1100	6	0,43	
С2-99	1	ф12А III, ℓ=3550	5	3,15	17,4
	2	6А III, ℓ=1100	7	0,24	
С2-100	1	ф14А III, ℓ=3550	5	4,29	23,1
	2	6А III, ℓ=1100	7	0,24	
С2-101	1	ф16А III, ℓ=3550	5	5,60	29,7
	2	6А III, ℓ=1100	7	0,24	
С2-102	1	ф18А III, ℓ=3550	5	7,09	37,1
	2	6А III, ℓ=1100	7	0,24	
С2-103	1	ф20А III, ℓ=3550	5	8,75	46,8
	2	8А III, ℓ=1100	7	0,43	
С2-104	1	ф22А III, ℓ=3550	5	10,59	56,0
	2	8А III, ℓ=1100	7	0,43	
С2-105	1	ф25А III, ℓ=3550	5	13,67	71,4
	2	8А III, ℓ=1100	7	0,43	

Примечание см. л.1

Инв.№ подл. | Подпись и дата | Взам.инв.№

С2–106...С2–112

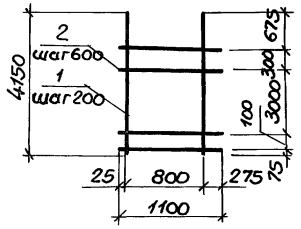

С2–113...С2–119

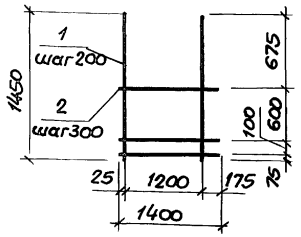

С2–120...С2–126

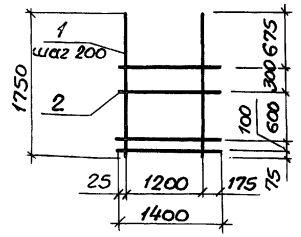

С2–127... С2–133

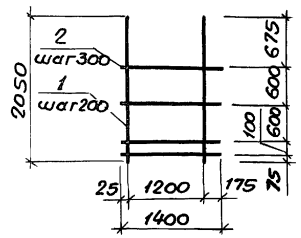

Марка сетки	Поз.	Наименование	Кол	Масса ед, кг	Масса сетки, кг
С2–106	1	ф12А III, ℓ= 4150	5	3,69	20,4
	2	6А III, ℓ= 1100	8	0,24	
С2–107	1	ф14А III, ℓ= 4150	5	5,01	27,0
	2	6А III, ℓ= 1100	8	0,24	
С2–108	1	ф16А III, ℓ= 4150	5	6,55	34,7
	2	6А III, ℓ= 1100	8	0,24	
С2–109	1	ф18А III, ℓ= 4150	5	8,29	43,4
	2	6А III, ℓ= 1100	8	0,24	
С2–110	1	ф20А III, ℓ= 4150	5	10,23	54,6
	2	8А III, ℓ= 1100	8	0,43	
С2–111	1	ф22А III, ℓ= 4150	5	12,38	65,3
	2	8А III, ℓ= 1100	8	0,43	
С2–112	1	ф25А III, ℓ= 4150	5	15,98	83,3
	2	8А III, ℓ= 1100	8	0,43	
С2–113	1	ф12А III, ℓ= 1450	7	1,29	10,3
	2	6А III, ℓ= 1400	4	0,31	
С2–114	1	ф14А III, ℓ= 1450	7	1,75	13,5
	2	6А III, ℓ= 1400	4	0,31	
С2–115	1	ф16А III, ℓ= 1450	7	2,29	18,2
	2	8А III, ℓ= 1400	4	0,55	
С2–116	1	ф18А III, ℓ= 1450	7	2,90	22,5
	2	8А III, ℓ= 1400	4	0,55	
С2–117	1	ф20А III, ℓ= 1450	7	3,58	27,3
	2	8А III, ℓ= 1400	4	0,55	
С2–118	1	ф22А III, ℓ= 1450	7	4,33	33,8
	2	10А III, ℓ= 1400	4	0,86	
С2–119	1	ф25А III, ℓ= 1450	7	5,58	42,5
	2	10А III, ℓ= 1400	4	0,86	

Марка сетки	Поз	Наименование	Кол	Масса ед, кг	Масса сетки, кг
С2–120	1	ф12А III, ℓ=1750	7	1,55	12,1
	2	6А III, ℓ= 1400	4	0,31	
С2–121	1	ф14А III, ℓ= 1750	7	2,11	16,0
	2	6А III, ℓ= 1400	4	0,31	
С2–122	1	ф16А III, ℓ= 1750	7	2,76	21,5
	2	8А III, ℓ= 1400	4	0,55	
С2–123	1	ф18А III, ℓ= 1750	7	3,50	26,7
	2	8А III, ℓ= 1400	4	0,55	
С2–124	1	ф20А III, ℓ= 1750	7	4,32	32,4
	2	8А III, ℓ= 1400	4	0,55	
С2–125	1	ф22А III, ℓ= 1750	7	5,22	40,0
	2	10А III, ℓ= 1400	4	0,86	
С2–126	1	ф25А III, ℓ=1750	7	6,74	50,6
	2	10А III, ℓ= 1400	4	0,86	
С2–127	1	ф12А III, ℓ= 2050	7	1,82	14,3
	2	6А III, ℓ= 1400	5	0,31	
С2–128	1	ф14А III, ℓ= 2050	7	2,48	18,9
	2	6А III, ℓ= 1400	5	0,31	
С2–129	1	ф16А III, ℓ= 2050	7	3,23	25,4
	2	8А III, ℓ= 1400	5	0,55	
С2–130	1	ф18А III, ℓ= 2050	7	4,10	31,4
	2	8А III, ℓ= 1400	5	0,55	
С2–131	1	ф20А III, ℓ= 2050	7	5,06	38,2
	2	8А III, ℓ= 1400	5	0,55	
С2–132	1	ф22А III, ℓ= 2050	7	6,12	47,1
	2	10А III, ℓ= 1400	5	0,86	
С2–133	1	ф25А III, ℓ= 2050	7	7,89	59,5
	2	10А III, ℓ= 1400	5	0,86	

Примечание см. л. 1

Инв.№ подл. | Подпись и дата | Взам. инв.№

С2-134 ... С2-140

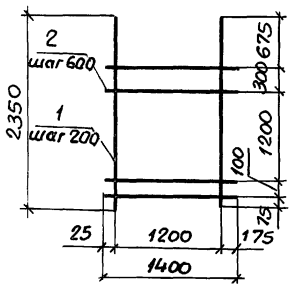

С2-141 ... С2-147

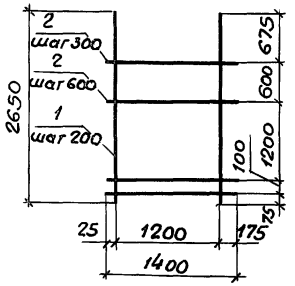

С2-148 ... С2-154 ; С2-155 ... С2-161

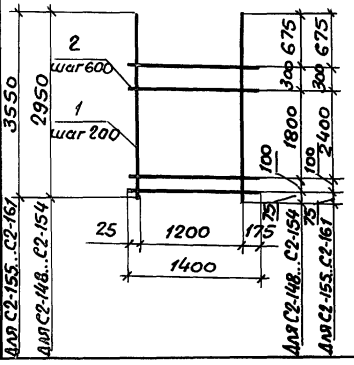

Марка сетки	Поз.	Наименование	Кол.	Масса ед, кг	Масса сетки, кг
С2-134	1	ф 12А III, ℓ= 2350	7	2,09	16,2
	2	6А III, ℓ= 1400	5	0,31	
С2-135	1	ф 14А III, ℓ= 2350	7	2,84	21,4
	2	6А III, ℓ= 1400	5	0,31	
С2-136	1	ф 16А III, ℓ= 2350	7	3,71	28,7
	2	8А III, ℓ= 1400	5	0,55	
С2-137	1	ф 18А III, ℓ= 2350	7	4,70	35,6
	2	8А III, ℓ= 1400	5	0,55	
С2-138	1	ф 20А III, ℓ= 2350	7	5,80	43,4
	2	8А III, ℓ= 1400	5	0,55	
С2-139	1	ф 22А III, ℓ= 2350	7	7,01	53,4
	2	10А III, ℓ= 1400	5	0,86	
С2-140	1	ф 25А III, ℓ= 2350	7	9,05	67,6
	2	10А III, ℓ= 1400	5	0,86	
С2-141	1	ф 12А III, ℓ= 2650	7	2,35	18,3
	2	6А III, ℓ= 1400	6	0,31	
С2-142	1	ф 14А III, ℓ= 2650	7	3,20	24,3
	2	6А III, ℓ= 1400	6	0,31	
С2-143	1	ф 16А III, ℓ= 2650	7	4,18	32,6
	2	8А III, ℓ= 1400	6	0,55	
С2-144	1	ф 18А III, ℓ= 2650	7	5,29	40,3
	2	8А III, ℓ= 1400	6	0,55	
С2-145	1	ф 20А III, ℓ= 2650	7	6,53	49,0
	2	8А III, ℓ= 1400	6	0,55	
С2-146	1	ф 22А III, ℓ= 2650	7	7,91	60,5
	2	10А III, ℓ= 1400	6	0,86	
С2-147	1	ф 25А III, ℓ= 2650	7	10,20	76,6
	2	10А III, ℓ= 1400	6	0,86	

Марка сетки	Поз	Наименование	Кол	Масса ед, кг	Масса сетки, кг
С2-148	1	ф 12А III, ℓ= 2950	7	2,62	20,2
	2	6А III, ℓ= 1400	6	0,31	
С2-149	1	ф 14А III, ℓ= 2950	7	3,56	26,8
	2	6А III, ℓ= 1400	6	0,31	
С2-150	1	ф 16А III, ℓ= 2950	7	4,66	35,9
	2	8А III, ℓ= 1400	6	0,55	
С2-151	1	ф 18А III, ℓ= 2950	7	5,89	44,5
	2	8А III, ℓ= 1400	6	0,55	
С2-152	1	ф 20А III, ℓ= 2950	7	7,27	54,2
	2	8А III, ℓ= 1400	6	0,55	
С2-153	1	ф 22А III, ℓ= 2950	7	8,80	66,8
	2	10А III, ℓ= 1400	6	0,86	
С2-154	1	ф 25А III, ℓ= 2950	7	11,36	84,7
	2	10А III, ℓ= 1400	6	0,86	
С2-155	1	ф 12А III, ℓ= 3550	7	3,15	24,2
	2	6А III, ℓ= 1400	7	0,31	
С2-156	1	ф 14А III, ℓ= 3550	7	4,29	32,2
	2	6А III, ℓ= 1400	7	0,31	
С2-157	1	ф 16А III, ℓ= 3550	7	5,60	43,0
	2	8А III, ℓ= 1400	7	0,55	
С2-158	1	ф 18А III, ℓ= 3550	7	7,09	53,5
	2	8А III, ℓ= 1400	7	0,55	
С2-159	1	ф 20А III, ℓ= 3550	7	8,75	65,1
	2	8А III, ℓ= 1400	7	0,55	
С2-160	1	ф 22А III, ℓ= 3550	7	10,59	80,2
	2	10А III, ℓ= 1400	7	0,86	
С2-161	1	ф 25А III, ℓ= 3550	7	13,67	101,7
	2	10А III, ℓ= 1400	7	0,86	

Примечание см. л. 1

Инв. № подл. | Подпись и дата | Взам. инв. №

1.412.1-6.2-3

Лист 6

С2 —162... С2 —168

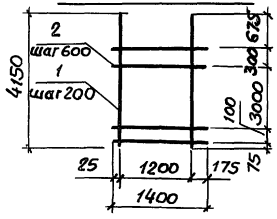

С2 —169... С2 —175

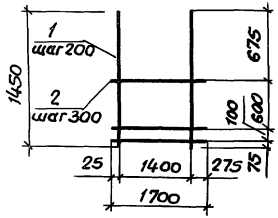

С2 —176... С2 —182

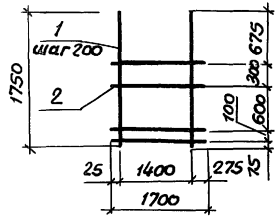

С2 —183... С2 —189

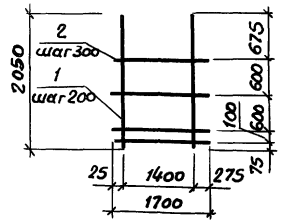

Марка сетки	Поз.	Наименование	Кол.	Масса ед, кг	Масса сетки, кг
С2 – 162	1	Ф 12 А III, ℓ= 4150	7	3,69	28,3
	2	6 А III, ℓ= 1400	8	0,31	
С2 – 163	1	Ф 14 А III, ℓ= 4150	7	5,01	37,6
	2	6 А III, ℓ= 1400	8	0,31	
С2 – 164	1	Ф 16 А III, ℓ= 4150	7	6,55	50,2
	2	8 А III, ℓ= 1400	8	0,55	
С2 – 165	1	Ф 18 А III, ℓ= 4150	7	8,29	62,4
	2	8 А III, ℓ= 1400	8	0,55	
С2 – 166	1	Ф 20 А III, ℓ= 4150	7	10,23	76,0
	2	8 А III, ℓ= 1400	8	0,55	
С2 – 167	1	Ф 22 А III, ℓ= 4150	7	12,38	93,5
	2	10 А III, ℓ= 1400	8	0,86	
С2 – 168	1	Ф 25 А III, ℓ= 4150	7	16,0	118,9
	2	10 А III, ℓ= 1400	8	0,86	
С2 – 169	1	Ф 12 А III, ℓ= 1450	8	1,29	11,8
	2	6 А III, ℓ= 1700	4	0,38	
С2 – 170	1	Ф 14 А III, ℓ= 1450	8	1,75	16,7
	2	8 А III, ℓ= 1700	4	0,67	
С2 – 171	1	Ф 16 А III, ℓ= 1450	8	2,29	21,0
	2	8 А III, ℓ= 1700	4	0,67	
С2 – 172	1	Ф 18 А III, ℓ= 1450	8	2,90	25,9
	2	8 А III, ℓ= 1700	4	0,67	
С2 – 173	1	Ф 20 А III, ℓ= 1450	8	3,58	32,8
	2	10 А III, ℓ= 1700	4	1,05	
С2 – 174	1	Ф 22 А III, ℓ= 1450	8	4,33	38,8
	2	10 А III, ℓ= 1700	4	1,05	
С2 – 175	1	Ф 25 А III, ℓ= 1450	8	5,58	48,8
	2	10 А III, ℓ= 1700	4	1,05	

Марка сетки	Поз.	Наименование	Кол.	Масса ед, кг	Масса сетки, кг
С2 – 176	1	Ф 12 А III, ℓ= 1750	8	1,55	13,9
	2	6 А III, ℓ= 1700	4	0,38	
С2 – 177	1	Ф 14 А III, ℓ= 1750	8	2,11	19,6
	2	8 А III, ℓ= 1700	4	0,67	
С2 – 178	1	Ф 16 А III, ℓ= 1750	8	2,76	24,8
	2	8 А III, ℓ= 1700	4	0,67	
С2 – 179	1	Ф 18 А III, ℓ= 1750	8	3,50	30,7
	2	8 А III, ℓ= 1700	4	0,67	
С2 – 180	1	Ф 20 А III, ℓ= 1750	8	4,32	38,8
	2	10 А III, ℓ= 1700	4	1,05	
С2 – 181	1	Ф 22 А III, ℓ= 1750	8	5,22	46,0
	2	10 А III, ℓ= 1700	4	1,05	
С2 – 182	1	Ф 25 А III, ℓ= 1750	8	6,74	58,1
	2	10 А III, ℓ= 1700	4	1,05	
С2 – 183	1	Ф 12 А III, ℓ= 2050	8	1,82	16,5
	2	6 А III, ℓ= 1700	5	0,38	
С2 – 184	1	Ф 14 А III, ℓ= 2050	8	2,48	23,2
	2	8 А III, ℓ= 1700	5	0,67	
С2 – 185	1	Ф 16 А III, ℓ= 2050	8	3,23	29,2
	2	8 А III, ℓ= 1700	5	0,67	
С2 – 186	1	Ф 18 А III, ℓ= 2050	8	4,10	36,2
	2	8 А III, ℓ= 1700	5	0,67	
С2 – 187	1	Ф 20 А III, ℓ= 2050	8	5,06	45,7
	2	10 А III, ℓ= 1700	5	1,05	
С2 – 188	1	Ф 22 А III, ℓ= 2050	8	6,12	54,2
	2	10 А III, ℓ= 1700	5	1,05	
С2 – 189	1	Ф 25 А III, ℓ= 2050	8	7,89	68,4
	2	10 А III, ℓ= 1700	5	1,05	

Примечание см. л. 1

Инв. № подл. | Подпись и дата | Взам. инв. №

1.412.1-62-3

Лист 7

С2-190...С2-196

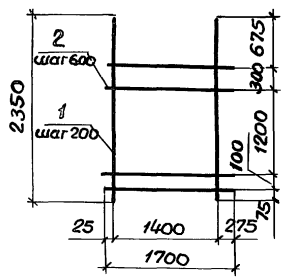

С2-197... С2-203

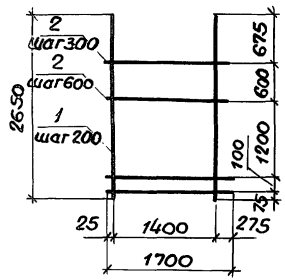

С2-204...С2-210; С2-211...С2-217

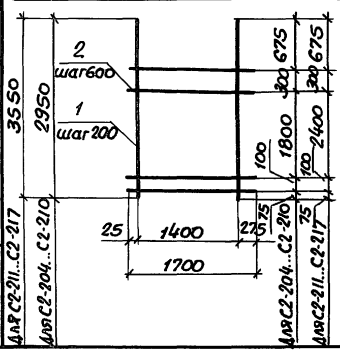

Марка сетки	Поз	Наименование	Кол.	Масса ед. кг	Масса сетки, кг
С2-190	1	ф 12 А III, ℓ=2350	8	2,08	18,6
	2	6 А III, ℓ=1700	5	0,38	
С2-191	1	ф 14 А III, ℓ=2350	8	2,84	26,1
	2	8 А III, ℓ=1700	5	0,67	
С2-192	1	ф 16 А III, ℓ=2350	8	3,71	33,0
	2	8 А III, ℓ=1700	5	0,67	
С2-193	1	ф 18 А III, ℓ=2350	8	4,7	40,9
	2	8 А III, ℓ=1700	5	0,67	
С2-194	1	ф 20 А III, ℓ=2350	8	5,8	51,6
	2	10 А III, ℓ=1700	5	1,05	
С2-195	1	ф 22 А III, ℓ=2350	8	7,01	61,3
	2	10 А III, ℓ=1700	5	1,05	
С2-196	1	ф 25 А III, ℓ=2350	8	9,05	77,6
	2	10 А III, ℓ=1700	5	1,0	
С2-197	1	ф 12 А III, ℓ=2650	8	2,35	21,1
	2	6 А III, ℓ=1700	6	0,38	
С2-198	1	ф 14 А III, ℓ=2650	8	3,2	29,6
	2	8 А III, ℓ=1700	6	0,67	
С2-199	1	ф 16 А III, ℓ=2650	8	4,18	37,5
	2	8 А III, ℓ=1700	6	0,67	
С2-200	1	ф 18 А III, ℓ=2650	8	5,29	46,4
	2	8 А III, ℓ=1700	6	0,67	
С2-201	1	ф 20 А III, ℓ=2650	8	6,53	58,6
	2	10 А III, ℓ=1700	6	1,05	
С2-202	1	ф 22 А III, ℓ=2650	8	7,91	69,6
	2	10 А III, ℓ=1700	6	1,05	
С2-203	1	ф 25 А III, ℓ=2650	8	10,2	87,9
	2	10 А III, ℓ=1700	6	1,05	

Марка сетки	Поз.	Наименование	Кол.	Масса ед. кг	Масса сетки, кг
С2-204	1	ф 12 А III, ℓ=2950	8	2,62	23,2
	2	6 А III, ℓ=1700	6	0,38	
С2-205	1	ф 14 А III, ℓ=2950	8	3,56	32,5
	2	8 А III, ℓ=1700	6	0,67	
С2-206	1	ф 16 А III, ℓ=2950	8	4,65	41,3
	2	8 А III, ℓ=1700	6	0,67	
С2-207	1	ф 18 А III, ℓ=2950	8	5,89	51,2
	2	8 А III, ℓ=1700	6	0,67	
С2-208	1	ф 20 А III, ℓ=2950	8	7,27	64,5
	2	10 А III, ℓ=1700	6	1,05	
С2-209	1	ф 22 А III, ℓ=2950	8	8,8	76,7
	2	10 А III, ℓ=1700	6	1,05	
С2-210	1	ф 25 А III, ℓ=2950	8	11,36	97,1
	2	10 А III, ℓ=1700	6	1,05	
С2-211	1	ф 12 А III, ℓ=3550	8	3,15	27,9
	2	6 А III, ℓ=1700	7	0,38	
С2-212	1	ф 14 А III, ℓ=3550	8	4,29	39,0
	2	8 А III, ℓ=1700	7	0,67	
С2-213	1	ф 16 А III, ℓ=3550	8	5,6	49,5
	2	8 А III, ℓ=1700	7	0,67	
С2-214	1	ф 18 А III, ℓ=3550	8	7,09	61,4
	2	8 А III, ℓ=1700	7	0,7	
С2-215	1	ф 20 А III, ℓ=3550	8	8,75	77,4
	2	10 А III, ℓ=1700	7	1,05	
С2-216	1	ф 22 А III, ℓ=3550	8	10,59	92,1
	2	10 А III, ℓ=1700	7	1,05	
С2-217	1	ф 25 А III, ℓ=3550	8	13,67	116,7
	2	10 А III, ℓ=1700	7	1,05	

Примечание см. л. 1

Инв. № подл. | Подпись и дата | Взам. инв. №

С2-218...С2-224

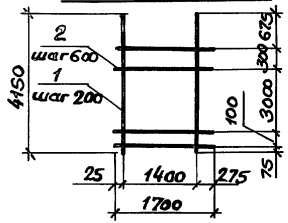

С2-225...С2-231

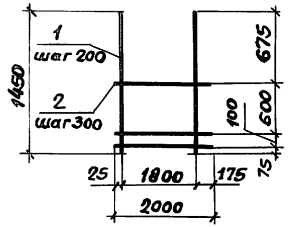

С2-232...С2-238

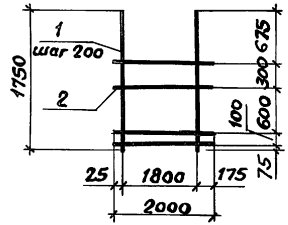

С2-239...С2-245

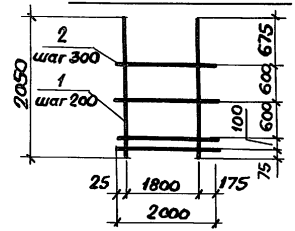

Марка сетки	Поз.	Наименование	Кол.	Масса ед. кг	Масса сетки, кг
С2-218	1	ф12 А III, ℓ=4150	8	3,68	32,5
	2	6 А III, ℓ=1700	8	0,38	
С2-219	1	ф14 А III, ℓ=4150	8	5,01	45,6
	2	8 А III, ℓ=1700	8	0,67	
С2-220	1	ф16 А III, ℓ=4150	8	6,55	57,8
	2	8 А III, ℓ=1700	8	0,67	
С2-221	1	ф18 А III, ℓ=4150	8	8,29	71,7
	2	8 А III, ℓ=1700	8	0,67	
С2-222	1	ф20 А III, ℓ=4150	8	10,23	90,3
	2	10 А III, ℓ=1700	8	1,05	
С2-223	1	ф22 А III, ℓ=4150	8	12,38	107,5
	2	10 А III, ℓ=1700	8	1,05	
С2-224	1	ф25 А III, ℓ=4150	8	16,0	136,2
	2	10 А III, ℓ=1700	8	1,05	
С2-225	1	ф12 А III, ℓ=1450	10	1,29	16,0
	2	8 А III, ℓ=2000	4	0,79	
С2-226	1	ф14 А III, ℓ=1450	10	1,75	20,7
	2	8 А III, ℓ=2000	4	0,79	
С2-227	1	ф16 А III, ℓ=1450	10	2,29	27,8
	2	10 А III, ℓ=2000	4	1,23	
С2-228	1	ф18 А III, ℓ=1450	10	2,9	33,9
	2	10 А III, ℓ=2000	4	1,23	
С2-229	1	ф20 А III, ℓ=1450	10	3,57	40,7
	2	10 А III, ℓ=2000	4	1,23	
С2-230	1	ф22 А III, ℓ=1450	10	4,33	50,4
	2	12 А III, ℓ=2000	4	1,78	
С2-231	1	ф25 А III, ℓ=1450	10	5,47	61,8
	2	12 А III, ℓ=2000	4	1,78	

Марка сетки	Поз.	Наименование	Кол.	Масса ед. кг	Масса сетки, кг
С2-232	1	ф12 А III, ℓ=1750	10	1,55	18,7
	2	8 А III, ℓ=2000	4	0,79	
С2-233	1	ф14 А III, ℓ=1750	10	2,11	24,3
	2	8 А III, ℓ=2000	4	0,79	
С2-234	1	ф16 А III, ℓ=1750	10	2,76	32,6
	2	10 А III, ℓ=2000	4	1,23	
С2-235	1	ф18 А III, ℓ=1750	10	3,50	39,9
	2	10 А III, ℓ=2000	4	1,23	
С2-236	1	ф20 А III, ℓ=1750	10	4,32	48,1
	2	10 А III, ℓ=2000	4	1,23	
С2-237	1	ф22 А III, ℓ=1750	10	5,22	59,3
	2	12 А III, ℓ=2000	4	1,78	
С2-238	1	ф25 А III, ℓ=1750	10	6,74	74,5
	2	12 А III, ℓ=2000	4	1,78	
С2-239	1	ф12 А III, ℓ=2050	10	1,82	22,2
	2	8 А III, ℓ=2000	5	0,79	
С2-240	1	ф14 А III, ℓ=2050	10	2,48	28,8
	2	8 А III, ℓ=2000	5	0,79	
С2-241	1	ф16 А III, ℓ=2050	10	3,23	38,5
	2	10 А III, ℓ=2000	5	1,23	
С2-242	1	ф18 А III, ℓ=2050	10	4,10	47,1
	2	10 А III, ℓ=2000	5	1,23	
С2-243	1	ф20 А III, ℓ=2050	10	5,06	56,7
	2	10 А III, ℓ=2000	5	1,23	
С2-244	1	ф22 А III, ℓ=2050	10	6,12	70,0
	2	12 А III, ℓ=2000	5	1,78	
С2-245	1	ф25 А III, ℓ=2050	10	7,89	87,8
	2	12 А III, ℓ=2000	5	1,78	

Примечание см. л. 1

Инв. № подл. | Подпись и дата | Взам. инв. №

С2-246...С2-252

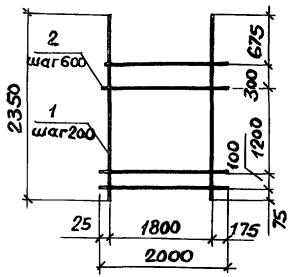

С2-253...С2-259

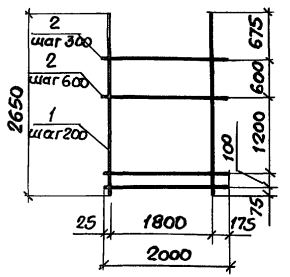

С2-260...С2-266; С2-267...С2-273

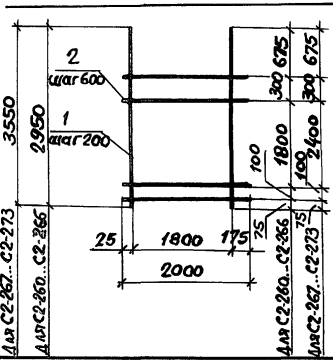

Марка сетки	Поз.	Наименование	Кол.	Масса ед. кг	Масса сетки, кг
С2-246	1	ф 12 А III, ℓ=2350	10	2,09	24,9
	2	8 А III, ℓ=2000	5	0,79	
С2-247	1	ф 14 А, III, ℓ=2350	10	2,84	32,4
	2	8 А III, ℓ=2000	5	0,79	
С2-248	1	ф 16 А III, ℓ=2350	10	3,71	43,3
	2	10А III, ℓ=2000	5	1,23	
С2-249	1	ф 18 А III, ℓ=2350	10	4,67	52,9
	2	10А III, ℓ=2000	5	1,23	
С2-250	1	ф 20А III, ℓ=2350	10	5,80	64,2
	2	10А III, ℓ=2000	5	1,23	
С2-251	1	ф 22А III, ℓ=2350	10	7,01	79,0
	2	12 А III, ℓ=2000	5	1,78	
С2-252	1	ф 25А III, ℓ=2350	10	9,05	99,4
	2	12А III, ℓ=2000	5	1,78	
С2-253	1	ф 12 А III, ℓ=2650	10	2,35	28,2
	2	8А III, ℓ=2000	6	0,79	
С2-254	1	ф 14А III, ℓ=2650	10	3,20	36,7
	2	8А III, ℓ=2000	6	0,79	
С2-255	1	ф 16А III, ℓ=2650	10	4,18	49,2
	2	10А III, ℓ=2000	6	1,23	
С2-256	1	ф 18А III, ℓ=2650	10	5,29	60,3
	2	10А III, ℓ=2000	6	1,23	
С2-257	1	ф 20А III, ℓ=2650	10	6,53	72,7
	2	10А III, ℓ=2000	6	1,23	
С2-258	1	ф 22А III, ℓ=2650	10	7,91	89,8
	2	12А III, ℓ=2000	6	1,78	
С2-259	1	ф 25А III, ℓ=2650	10	10,20	112,7
	2	12А III, ℓ=2000	6	1,78	

Марка сетки	Поз	Наименование	Кол.	Масса ед. кг	Масса сетки, кг
С2-260	1	ф12 А III, ℓ=2950	10	2,62	30,9
	2	8 А III, ℓ=2000	6	0,79	
С2-261	1	ф14 А III, ℓ=2950	10	3,55	40,3
	2	8 А III, ℓ=2000	6	0,79	
С2-262	1	ф16 А III, ℓ=2950	10	4,66	54,0
	2	10 А III, ℓ=2000	6	1,23	
С2-263	1	ф 18 А III, ℓ=2950	10	5,89	66,3
	2	10 А III, ℓ=2000	6	1,23	
С2-264	1	ф 20 А III, ℓ=2950	10	7,27	80,1
	2	10 А III, ℓ=2000	6	1,23	
С2-265	1	ф 22 А III, ℓ=2950	10	8,80	98,7
	2	12 А III, ℓ=2000	6	1,78	
С2-266	1	ф 25 А III, ℓ=2950	10	11,36	124,3
	2	12 А III, ℓ=2000	6	1,78	
С2-267	1	ф 12 А III, ℓ=3550	10	3,15	37,0
	2	8 А III, ℓ=2000	7	0,79	
С2-268	1	ф14 А III, ℓ=3550	10	4,29	48,4
	2	8 А III, ℓ=2000	7	0,79	
С2-269	1	ф 16 А III, ℓ=3550	10	5,60	64,6
	2	10 А III, ℓ=2000	7	1,23	
С2-270	1	ф 18 А III, ℓ=3550	10	7,09	79,5
	2	10 А III, ℓ=2000	7	1,23	
С2-271	1	ф 20 А III, ℓ=3550	10	8,75	96,1
	2	10 А III, ℓ=2000	7	1,23	
С2-272	1	ф 22 А III, ℓ=3550	10	10,59	118,4
	2	12 А III, ℓ=2000	7	1,78	
С2-273	1	ф 25 А III, ℓ=3550	10	13,67	149,2
	2	12 А III, ℓ=2000	7	1,78	

Примечание см. л. 1

Инв.№ подл. | Подпись и дата | Взам. инв.№

С2-274...С2-280

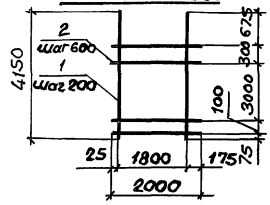

С2-281...С2-287

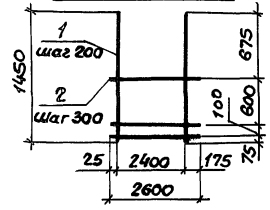

С2-288...С2-294

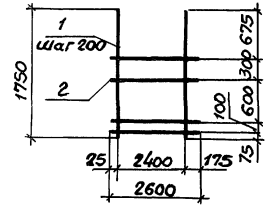

С2-295...С2-301

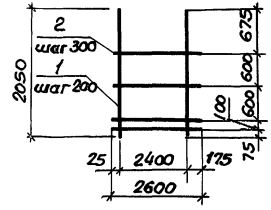

Марка сетки	Поз	Наименование	Кол.	Масса ед, кг	Масса сетки, кг
С2-274	1	ф12 А III, ℓ=4150	10	3,7	43,3
	2	8 А III, ℓ=2000	8	0,79	
С2-275	1	ф14 А III, ℓ=4150	10	5,01	56,4
	2	8 А III, ℓ=2000	8	0,79	
С2-276	1	ф16 А III, ℓ=4150	10	6,55	75,3
	2	10 А III, ℓ=2000	8	1,23	
С2-277	1	ф18 А III, ℓ=4150	10	8,29	92,7
	2	10 А III, ℓ=2000	8	1,23	
С2-278	1	ф20 А III, ℓ=4150	10	10,23	112,1
	2	10 А III, ℓ=2000	8	1,23	
С2-279	1	ф22 А III, ℓ=4150	10	12,38	138,0
	2	12 А III, ℓ=2000	8	1,78	
С2-280	1	ф25 А III, ℓ=4150	10	15,98	174,0
	2	12 А III, ℓ=2000	8	1,78	
С2-281	1	ф12 А III, ℓ=1450	13	1,29	20,9
	2	8 А-III, ℓ=2600	4	1,03	
С2-282	1	ф14 А III, ℓ=1450	13	1,75	26,9
	2	8 А III, ℓ=2600	4	1,03	
С2-283	1	ф16 А III, ℓ=1450	13	2,29	36,2
	2	10 А III, ℓ=2600	4	1,60	
С2-284	1	ф18 А III, ℓ=1450	13	2,90	44,1
	2	10 А III, ℓ=2600	4	1,60	
С2-285	1	ф20 А III, ℓ=1450	13	3,58	52,9
	2	10 А III, ℓ=2600	4	1,60	
С2-286	1	ф22 А III, ℓ=1450	13	4,33	65,5
	2	12 А III, ℓ=2600	4	2,31	
С2-287	1	ф25 А III, ℓ=1450	13	5,47	80,4
	2	12 А III, ℓ=2600	4	2,31	

Марка сетки	Поз.	Наименование	Кол.	Масса ед, кг	Масса сетки, кг
С2-288	1	ф12 А III, ℓ=1750	13	1,55	24,3
	2	8 А III, ℓ=2600	4	1,03	
С2-289	1	ф14 А III, ℓ=1750	13	2,11	31,6
	2	8 А III, ℓ=2600	4	1,03	
С2-290	1	ф16 А III, ℓ=1750	13	2,76	42,3
	2	10 А III, ℓ=2600	4	1,60	
С2-291	1	ф18 А III, ℓ=1750	13	3,50	51,8
	2	10 А III, ℓ=2600	4	1,60	
С2-292	1	ф20 А III, ℓ=1750	13	4,32	62,3
	2	10 А III, ℓ=2600	4	1,60	
С2-293	1	ф22 А III, ℓ=1750	13	5,22	77,1
	2	12 А III, ℓ=2600	4	2,31	
С2-294	1	ф25 А III, ℓ=1750	13	6,74	96,9
	2	12 А III, ℓ=2600	4	2,31	
С2-295	1	ф12 А III, ℓ=2050	13	1,82	28,8
	2	8 А III, ℓ=2600	5	1,03	
С2-296	1	ф14 А III, ℓ=2050	13	2,48	37,4
	2	8 А III, ℓ=2600	5	1,03	
С2-297	1	ф16 А III, ℓ=2050	13	3,23	50,0
	2	10 А III, ℓ=2600	5	1,60	
С2-298	1	ф18 А III, ℓ=2050	13	4,10	61,3
	2	10 А III, ℓ=2600	5	1,60	
С2-299	1	ф20 А III, ℓ=2050	13	5,05	73,6
	2	10 А III, ℓ=2600	5	1,60	
С2-300	1	ф22 А III, ℓ=2050	13	6,12	91,1
	2	12 А III, ℓ=2600	5	2,31	
С2-301	1	ф25 А III, ℓ=2050	13	7,89	114,1
	2	12 А III, ℓ=2600	5	2,31	

Примечание см. л. 1

Взам. инв. N | Подпись и дата | Инв. N подл.

С2-302... С2-308

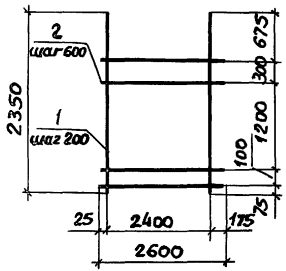

С2-309... С2-315

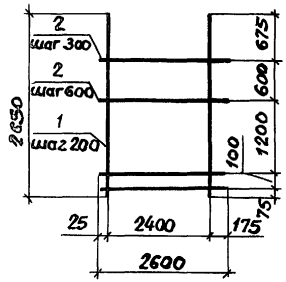

С2-316... С2-322; С2-323...С2-325

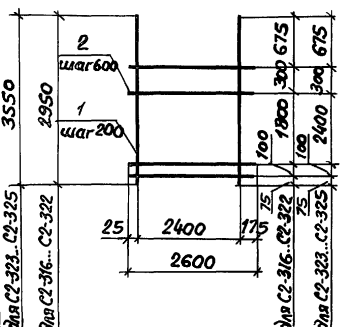

Марка сетки	Поз.	Наименование	Кол.	Масса ед, кг	Масса сетки, кг
С2-302	1	ф 12 А III, ℓ= 2350	13	2,09	32,3
	2	8 А III, ℓ= 2600	5	1,03	
С2-303	1	ф 14 А III, ℓ= 2350	13	2,84	42,1
	2	8 А III, ℓ= 2600	5	1,03	
С2-304	1	ф 16 А III, ℓ= 2350	13	3,71	56,2
	2	10 А III, ℓ= 2600	5	1,60	
С2-305	1	ф 18 А III, ℓ= 2350	13	4,70	69,1
	2	10 А III, ℓ= 2600	5	1,60	
С2-306	1	ф 20 А III, ℓ= 2350	13	5,80	83,4
	2	10 А III, ℓ= 2600	5	1,60	
С2-307	1	ф 22 А III, ℓ= 2350	13	7,01	102,7
	2	12 А III, ℓ= 2600	5	2,31	
С2-308	1	ф 25 А III, ℓ= 2350	13	9,05	129,2
	2	12 А III, ℓ= 2600	5	2,31	
С2-309	1	ф 12 А III, ℓ= 2650	13	2,35	36,7
	2	8 А III, ℓ= 2600	6	1,03	
С2-310	1	ф 14 А III, ℓ= 2650	13	3,20	47,8
	2	8 А III, ℓ= 2600	6	1,03	
С2-311	1	ф 16 А III, ℓ= 2650	13	4,18	63,9
	2	10 А III, ℓ= 2600	6	1,60	
С2-312	1	ф 18 А III, ℓ= 2650	13	5,29	78,4
	2	10 А III, ℓ= 2600	6	1,60	
С2-313	1	ф 20 А III, ℓ= 2650	13	6,53	94,5
	2	10 А III, ℓ= 2600	6	1,60	

Марка сетки	Поз.	Наименование	Кол.	Масса ед, кг	Масса сетки, кг
С2-314	1	ф 22 А III, ℓ= 2650	13	7,91	116,7
	2	12 А III, ℓ= 2600	6	2,31	
С2-315	1	ф 25 А III, ℓ= 2650	13	10,20	146,5
	2	12 А III, ℓ= 2600	6	2,31	
С2-316	1	ф 12 А III, ℓ= 2950	13	2,62	40,1
	2	8 А III, ℓ= 2600	6	1,03	
С2-317	1	ф 14 А III, ℓ= 2950	13	3,56	52,5
	2	8 А III, ℓ= 2600	6	1,03	
С2-318	1	ф 16 А III, ℓ= 2950	13	4,66	70,2
	2	10 А III, ℓ= 2600	6	1,60	
С2-319	1	ф 18 А III, ℓ= 2950	13	5,89	86,2
	2	10 А III, ℓ= 2600	6	1,60	
С2-320	1	ф 20 А III, ℓ= 2950	13	7,27	104,1
	2	10 А III, ℓ= 2600	6	1,60	
С2-321	1	ф 22 А III, ℓ= 2950	13	8,80	128,3
	2	12 А III, ℓ= 2600	6	2,31	
С2-322	1	ф 25 А III, ℓ= 2950	13	11,36	161,5
	2	12 А III, ℓ= 2600	6	2,31	
С2-323	1	ф 12 А III, ℓ= 3550	13	3,15	48,2
	2	8 А III, ℓ= 2600	7	1,03	
С2-324	1	ф 14 А III, ℓ= 3550	13	4,29	63,0
	2	8 А III, ℓ= 2600	7	1,03	
С2-325	1	ф 16 А III, ℓ= 3550	13	5,60	84,0
	2	10 А III, ℓ= 2600	7	1,60	

Примечание см. л. 1

Инв.№ подл. | Подпись и дата | Взам.инв.№

С2-326...С2-329

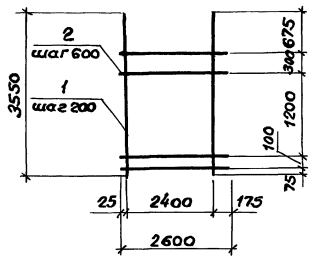

С2-330...С2-336

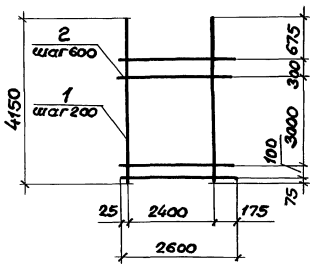

Марка сетки	Поз.	Наименование	Кол.	Масса ед, кг	Масса сетки, кг
С2-326	1	ф 18 А III, ℓ= 3550	13	7,09	103,4
	2	10 А III, ℓ= 2600	7	1,60	
С2-327	1	ф 20 А III, ℓ= 3550	13	8,75	125,0
	2	10 А III, ℓ= 2600	7	1,60	
С2-328	1	ф 22 А III, ℓ= 3550	13	10,59	153,8
	2	12 А III, ℓ= 2600	7	2,31	
С2-329	1	ф 25 А III, ℓ= 3550	13	13,67	193,9
	2	12 А III, ℓ= 2600	7	2,31	
С2-330	1	ф 12 А III, ℓ= 4150	13	3,69	56,2
	2	8 А III, ℓ= 2600	8	1,03	
С2-331	1	ф 14 А III, ℓ= 4150	13	5,01	73,4
	2	8 А III, ℓ= 2600	8	1,03	
С2-332	1	ф 16 А III, ℓ= 4150	13	6,55	98,0
	2	10 А III, ℓ= 2600	8	1,60	
С2-333	1	ф 18 А III, ℓ= 4150	13	8,29	120,6
	2	10 А III, ℓ= 2600	8	1,60	
С2-334	1	ф 20 А III, ℓ= 4150	13	10,23	145,8
	2	10 А III, ℓ= 2600	8	1,60	
С2-335	1	ф 22 А III, ℓ= 4150	13	12,38	179,4
	2	12 А III, ℓ= 2600	8	2,31	
С2-336	1	ф 25 А III, ℓ= 4150	13	15,98	226,2
	2	12 А III, ℓ= 2600	8	2,31	

Примечание см. л. 1

Инв. № подл. | Подпись и дата | Взам. инв. №

С3-1 ... С3-8

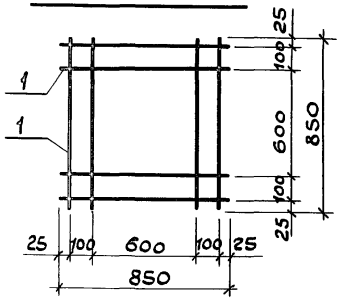

С3-9 ... С3-16

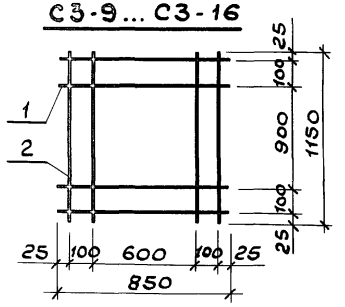

С3-17 ... С3-24

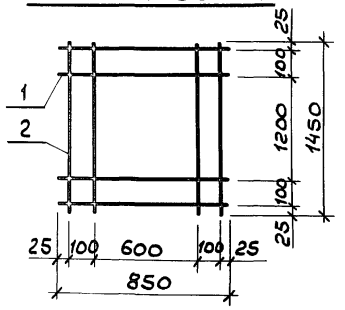

Марка сетки	Поз.	Наименование	Кол.	Масса ед., кг	Масса сетки, кг
С3-1	1	Ф 8 А III, ℓ = 850	8	0,34	2,7
С3-2	1	Ф 10 А III, ℓ = 850	8	0,52	4,2
С3-3	1	Ф 12 А III, ℓ = 850	8	0,75	6,0
С3-4	1	Ф 14 А III, ℓ = 850	8	1,03	8,2
С3-5	1	Ф 16 А III, ℓ = 850	8	1,34	10,7
С3-6	1	Ф 18 А III, ℓ = 850	8	1,70	13,6
С3-7	1	Ф 20 А III, ℓ = 850	8	2,10	16,8
С3-8	1	Ф 22 А III, ℓ = 850	8	2,54	20,3
С3-9	1	Ф 8 А III, ℓ = 850	4	0,34	3,2
	2	8 А III, ℓ = 1150	4	0,45	
С3-10	1	Ф 10 А III, ℓ = 850	4	0,52	4,9
	2	10 А III, ℓ = 1150	4	0,71	
С3-11	1	Ф 12 А III, ℓ = 850	4	0,75	7,1
	2	12 А III, ℓ = 1150	4	1,02	
С3-12	1	Ф 14 А III, ℓ = 850	4	1,03	9,7
	2	14 А III, ℓ = 1150	4	1,39	
С3-13	1	Ф 16 А III, ℓ = 850	4	1,34	12,6
	2	16 А III, ℓ = 1150	4	1,81	
С3-14	1	Ф 18 А III, ℓ = 850	4	1,70	16,0
	2	18 А III, ℓ = 1150	4	2,30	
С3-15	1	Ф 20 А III, ℓ = 850	4	2,10	19,8
	2	20 А III, ℓ = 1150	4	2,84	
С3-16	1	Ф 22 А III, ℓ = 850	4	2,54	23,9
	2	22 А III, ℓ = 1150	4	3,43	
С3-17	1	Ф 8 А III, ℓ = 850	4	0,34	3,6
	2	8 А III, ℓ = 1450	4	0,57	
С3-18	1	Ф 10 А III, ℓ = 850	4	0,52	5,6
	2	10 А III, ℓ = 1450	4	0,89	
С3-19	1	Ф 12 А III, ℓ = 850	4	0,75	8,2
	2	12 А III, ℓ = 1450	4	1,29	
С3-20	1	Ф 14 А III, ℓ = 850	4	1,03	11,1
	2	14 А III, ℓ = 1450	4	1,75	
С3-21	1	Ф 16 А III, ℓ = 850	4	1,34	14,5
	2	16 А III, ℓ = 1450	4	2,29	
С3-22	1	Ф 18 А III, ℓ = 850	4	1,70	18,3
	2	18 А III, ℓ = 1450	4	2,88	
С3-23	1	Ф 20 А III, ℓ = 850	4	2,10	22,7
	2	20 А III, ℓ = 1450	4	3,58	
С3-24	1	Ф 22 А III, ℓ = 850	4	2,54	27,5
	2	22 А III, ℓ = 1450	4	4,33	

Арматура класса А-III по ГОСТ 5781-82*

Разработ	Николаева	
Рассчитал	Чеботарь	
Проверил	Росина	
Рук.гр.	Мишель	
Гл.констр.	Шапиро	
Нач.отд.	Зиновьев	
Н.контр	Шапиро	

1.412.1-6.2-4

Сетка С3-1 ... С3-64 для горизонтального армирования подколонников рядовых фундаментов

Стадия	Лист	Листов
Р	1	3

Проектный институт №1

23573-03 34

Инв.№подл. | Подпись и дата | Взам.инв.№

Формат А3

С3-25... С3-32

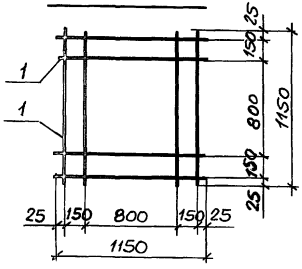

С3-33... С3-40

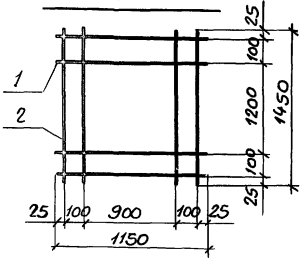

С3-41... С3-48

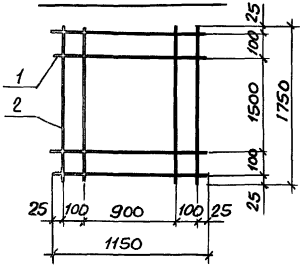

Марка сетки	Поз.	Наименование	Кол	Масса ед, кг	Масса сетки, кг
С3-25	1	ф 8 А III, ℓ= 1150	8	0,45	3,6
С3-26	1	ф 10 А III, ℓ= 1150	8	0,71	5,7
С3-27	1	ф 12 А III, ℓ= 1150	8	1,02	8,2
С3-28	1	ф 14 А III, ℓ= 1150	8	1,39	11,1
С3-29	1	ф 16 А III, ℓ= 1150	8	1,81	14,5
С3-30	1	ф 18 А III, ℓ= 1150	8	2,30	18,4
С3-31	1	ф 20 А III, ℓ= 1150	8	2,83	22,6
С3-32	1	ф 22 А III, ℓ= 1150	8	3,43	27,4
С3-33	1	ф 8 А III, ℓ= 1150	4	0,45	4,1
	2	8 А III, ℓ= 1450	4	0,57	
С3-34	1	ф 10А III, ℓ= 1150	4	0,71	6,4
	2	10А III, ℓ= 1450	4	0,89	
С3-35	1	ф 12 А III, ℓ= 1150	4	1,02	9,2
	2	12 А III, ℓ= 1450	4	1,29	
С3-36	1	ф 14 А III, ℓ= 1150	4	1,39	12,7
	2	14 А III, ℓ= 1450	4	1,75	
С3-37	1	ф 16А III, ℓ= 1150	4	1,81	16,4
	2	16А III, ℓ= 1450	4	2,29	
С3-38	1	ф 18А III, ℓ= 1150	4	2,30	20,8
	2	18А III, ℓ= 1450	4	2,90	
С3-39	1	ф 20А III, ℓ= 1150	4	2,83	25,6
	2	20А III, ℓ= 1450	4	3,58	
С3-40	1	ф 22А III, ℓ= 1150	4	3,43	31,0
	2	22А III, ℓ= 1450	4	4,33	
С3-41	1	ф 8А III, ℓ= 1150	4	0,45	4,6
	2	8А III, ℓ= 1750	4	0,69	
С3-42	1	ф 10А III, ℓ= 1150	4	0,71	7,2
	2	10А III, ℓ= 1750	4	1,08	
С3-43	1	ф 12А III, ℓ= 1150	4	1,02	10,3
	2	12А III, ℓ= 1750	4	1,55	
С3-44	1	ф 14А III, ℓ= 1150	4	1,39	14,0
	2	14А III, ℓ= 1750	4	2,11	
С3-45	1	ф 16А III, ℓ= 1150	4	1,81	18,3
	2	16А III, ℓ= 1750	4	2,76	
С3-46	1	ф 18А III, ℓ= 1150	4	2,30	23,2
	2	18А III, ℓ= 1750	4	3,50	
С3-47	1	ф 20А III, ℓ= 1150	4	2,83	28,6
	2	20А III, ℓ= 1750	4	4,32	
С3-48	1	ф 22А III, ℓ= 1150	4	3,43	34,6
	2	22А III, ℓ= 1750	4	5,22	

Примечание см. л. 1

Инв.№ подл. | Подпись и дата | Взам.инв.№

С3-49... С3-56

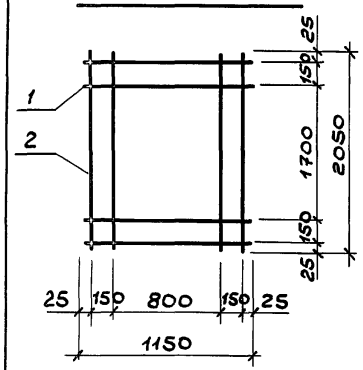

С3-57... С3-64

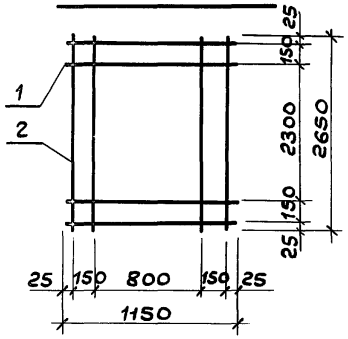

Марка сетки	Поз.	Наименование	Кол.	Масса ед., кг	Масса сетки, кг
С3-49	1	ф 8 А III, ℓ = 1150	4	0,45	5,0
	2	8 А III, ℓ = 2050	4	0,81	
С3-50	1	ф 10 А III, ℓ = 1150	4	0,71	7,9
	2	10 А III, ℓ = 2050	4	1,26	
С3-51	1	ф 12 А III, ℓ = 1150	4	1,02	11,4
	2	12 А III, ℓ = 2050	4	1,82	
С3-52	1	ф 14 А III, ℓ = 1150	4	1,39	15,5
	2	14 А III, ℓ = 2050	4	2,48	
С3-53	1	ф 16 А III, ℓ = 1150	4	1,81	20,2
	2	16 А III, ℓ = 2050	4	3,23	
С3-54	1	ф 18 А III, ℓ = 1150	4	2,30	25,6
	2	18 А III, ℓ = 2050	4	4,10	
С3-55	1	ф 20 А III, ℓ = 1150	4	2,83	31,6
	2	20 А III, ℓ = 2050	4	5,06	
С3-56	1	ф 22 А III, ℓ = 1150	4	3,43	38,2
	2	22 А III, ℓ = 2050	4	6,12	

Марка сетки	Поз.	Наименование	Кол.	Масса ед., кг	Масса сетки, кг
С3-57	1	ф 8 А III, ℓ = 1150	4	0,45	6,0
	2	8 А III, ℓ = 2650	4	1,05	
С3-58	1	ф 10 А III, ℓ = 1150	4	0,71	9,4
	2	10 А III, ℓ = 2650	4	1,64	
С3-59	1	ф 12 А III, ℓ = 1150	4	1,02	13,5
	2	12 А III, ℓ = 2650	4	2,35	
С3-60	1	ф 14 А III, ℓ = 1150	4	1,39	18,4
	2	14 А III, ℓ = 2650	4	3,20	
С3-61	1	ф 16 А III, ℓ = 1150	4	1,81	24,0
	2	16 А III, ℓ = 2650	4	4,18	
С3-62	1	ф 18 А III, ℓ = 1150	4	2,30	30,4
	2	18 А III, ℓ = 2650	4	5,29	
С3-63	1	ф 20 А III, ℓ = 1150	4	2,83	37,4
	2	20 А III, ℓ = 2650	4	6,53	
С3-64	1	ф 22 А III, ℓ = 1150	4	3,43	45,4
	2	22 А III, ℓ = 2650	4	7,91	

Примечание см. л.1

Инв.№подл. | Подпись и дата | Взам.инв.№

С3-65 ... С3-72

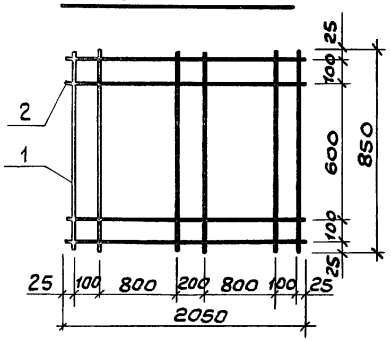

С3-73 ... С3-80

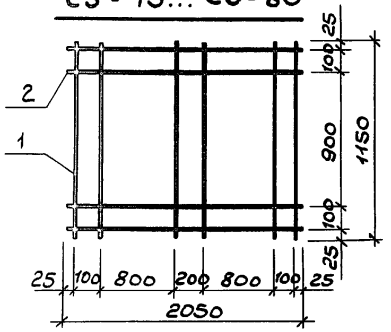

С3-81 ... С3-88

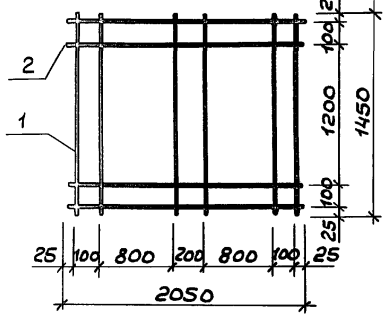

Марка сетки	Поз.	Наименование	Кол.	Масса ед., кг	Масса сетки, кг
С3-65	1	ф 8 А III, ℓ = 850	6	0,34	5,3
	2	8 А III, ℓ = 2050	4	0,81	
С3-66	1	ф 10 А III, ℓ = 850	6	0,52	8,2
	2	10 А III, ℓ = 2050	4	1,26	
С3-67	1	ф 12 А III, ℓ = 850	6	0,75	11,8
	2	12 А III, ℓ = 2050	4	1,82	
С3-68	1	ф 14 А III, ℓ = 850	6	1,03	16,1
	2	14 А III, ℓ = 2050	4	2,48	
С3-69	1	ф 16 А III, ℓ = 850	6	1,34	21,0
	2	16 А III, ℓ = 2050	4	3,23	
С3-70	1	ф 18 А III, ℓ = 850	6	1,70	26,6
	2	18 А III, ℓ = 2050	4	4,10	
С3-71	1	ф 20А III, ℓ = 850	6	2,10	32,8
	2	20А III, ℓ = 2050	4	5,06	
С3-72	1	ф 22А III, ℓ = 850	6	2,54	39,7
	2	22А III, ℓ = 2050	4	6,12	
С3-73	1	ф 8 А III, ℓ = 1150	6	0,45	5,9
	2	8 А III, ℓ = 2050	4	0,81	
С3-74	1	ф 10 А III, ℓ = 1150	6	0,71	9,3
	2	10 А III, ℓ = 2050	4	1,26	
С3-75	1	ф 12 А III, ℓ = 1150	6	1,02	13,4
	2	12 А III, ℓ = 2050	4	1,82	
С3-76	1	ф 14 А III, ℓ = 1150	6	1,39	18,3
	2	14 А III, ℓ = 2050	4	2,48	
С3-77	1	ф 16 А III, ℓ = 1150	6	1,81	23,8
	2	16 А III, ℓ = 2050	4	3,23	
С3-78	1	ф 18А III, ℓ = 1150	6	2,30	30,2
	2	18 А III, ℓ = 2050	4	4,10	
С3-79	1	ф 20А III, ℓ = 1150	6	2,83	37,2
	2	20А III, ℓ = 2050	4	5,06	
С3-80	1	ф 22А III, ℓ = 1150	6	3,43	45,1
	2	22А III, ℓ = 2050	4	6,12	
С3-81	1	ф 8 А III, ℓ = 1450	6	0,57	6,7
	2	8 А III, ℓ = 2050	4	0,81	
С3-82	1	ф 10 А III, ℓ = 1450	6	0,89	10,4
	2	10 А III, ℓ = 2050	4	1,26	
С3-83	1	ф 12 А III, ℓ = 1450	6	1,29	15,0
	2	12 А III, ℓ = 2050	4	1,82	
С3-84	1	ф 14 А III, ℓ = 1450	6	1,75	20,4
	2	14 А III, ℓ = 2050	4	2,48	
С3-85	1	ф 16 А III, ℓ = 1450	6	2,29	26,7
	2	16 А III, ℓ = 2050	4	3,23	
С3-86	1	ф 18А III, ℓ = 1450	6	2,88	33,7
	2	18 А III, ℓ = 2050	4	4,10	
С3-87	1	ф 20А III, ℓ = 1450	6	3,58	41,7
	2	20А III, ℓ = 2050	4	5,06	
С3-88	1	ф 22А III, ℓ = 1450	6	4,33	50,5
	2	22А III, ℓ = 2050	4	6,12	

Арматура класса А-III по ГОСТ 5781-82*

Разработ.	Николаева	
Рассчитал	Чеботарь	
Проверил	Росина	
Рук.гр.	Мишель	
Гл.констр.	Шапиро	
Нач.отд.	Зиновьев	
Н.контр.	Шапиро	

1.412.1-6.2-5

Сетка С3-65...С3-112 для горизонтального армирования подколонников фундаментов в температурных швах

Стадия	Лист	Листов
Р	1	2

ПРОЕКТНЫЙ ИНСТИТУТ №1

Инв.№подл. | Подпись и дата | Взам.инв.№

С3-89... С3-96

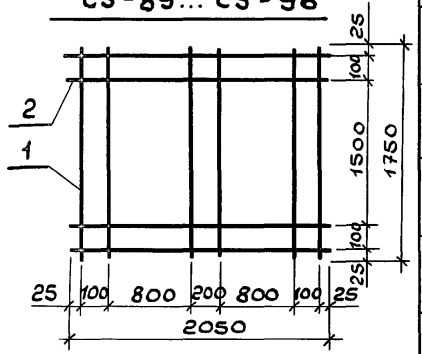

С3-97... С3-104

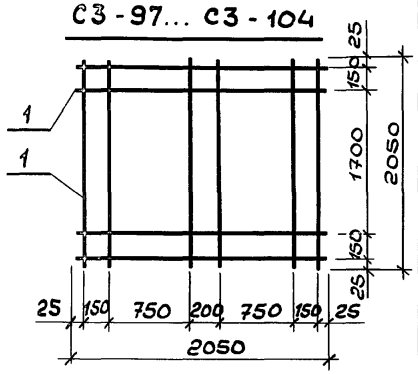

С3-105... С3-112

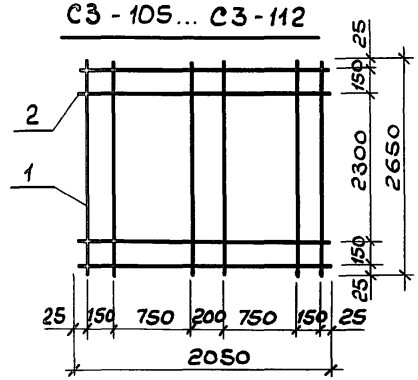

Марка сетки	Поз.	Наименование	Кол.	Масса ед., кг	Масса сетки, кг
С3-89	1	Ф 8 А III, ℓ = 1750	6	0,69	7,4
	2	8 А III, ℓ = 2050	4	0,81	
С3-90	1	Ф 10 А III, ℓ = 1750	6	1,08	11,5
	2	10 А III, ℓ = 2050	4	1,26	
С3-91	1	Ф 12 А III, ℓ = 1750	6	1,55	16,6
	2	12 А III, ℓ = 2050	4	1,82	
С3-92	1	Ф 14 А III, ℓ = 1750	6	2,11	22,6
	2	14 А III, ℓ = 2050	4	2,48	
С3-93	1	Ф 16 А III, ℓ = 1750	6	2,76	29,5
	2	16 А III, ℓ = 2050	4	3,23	
С3-94	1	Ф 18 А III, ℓ = 1750	6	3,50	37,4
	2	18 А III, ℓ = 2050	4	4,10	
С3-95	1	Ф 20А III, ℓ = 1750	6	4,32	46,2
	2	20А III, ℓ = 2050	4	5,06	
С3-96	1	Ф 22А III, ℓ = 1750	6	5,22	55,8
	2	22А III, ℓ = 2050	4	6,12	
С3-97	1	Ф 8 А III, ℓ = 2050	10	0,81	8,1
С3-98	1	Ф 10 А III, ℓ = 2050	10	1,26	12,6
С3-99	1	Ф 12 А III, ℓ = 2050	10	1,82	18,2
С3-100	1	Ф 14 А III, ℓ = 2050	10	2,48	24,8

Марка сетки	Поз.	Наименование	Кол.	Масса ед., кг	Масса сетки, кг
С3-101	1	Ф 16А III, ℓ = 2050	10	3,23	32,3
С3-102	1	Ф 18А III, ℓ = 2050	10	4,10	41,0
С3-103	1	Ф 20А III, ℓ = 2050	10	5,06	50,6
С3-104	1	Ф 22А III, ℓ = 2050	10	6,12	61,2
С3-105	1	Ф 8 А III, ℓ = 2650	6	1,05	9,5
	2	8 А III, ℓ = 2050	4	0,81	
С3-106	1	Ф 10А III, ℓ = 2650	6	1,64	14,9
	2	10А III, ℓ = 2050	4	1,26	
С3-107	1	Ф 12А III, ℓ = 2650	6	2,35	21,4
	2	12А III, ℓ = 2050	4	1,82	
С3-108	1	Ф 14А III, ℓ = 2650	6	3,20	29,1
	2	14А III, ℓ = 2050	4	2,48	
С3-109	1	Ф 16А III, ℓ = 2650	6	4,18	38,0
	2	16А III, ℓ = 2050	4	3,23	
С3-110	1	Ф 18А III, ℓ = 2650	6	5,29	48,1
	2	18А III, ℓ = 2050	4	4,10	
С3-111	1	Ф 20А III, ℓ = 2650	6	6,53	59,4
	2	20А III, ℓ = 2050	4	5,06	
С3-112	1	Ф 22А III, ℓ = 2650	6	7,91	71,9
	2	22А III, ℓ = 2050	4	6,12	

примечание см. л. 1

Инв. № подл. | Подпись и дата | Взам. инв. №

С4-1...С4-3

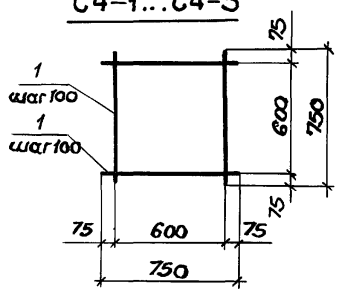

С4-8

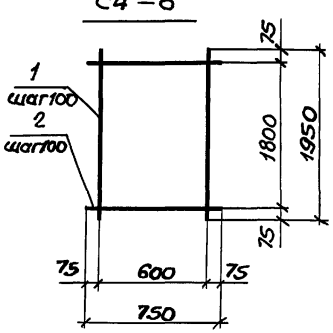

С4-11

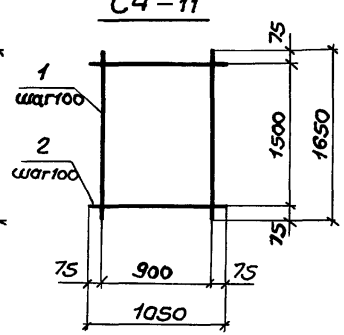

С4-4...С4-6

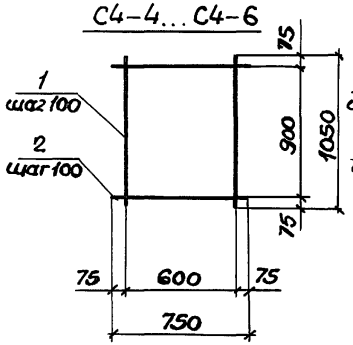

С4-9

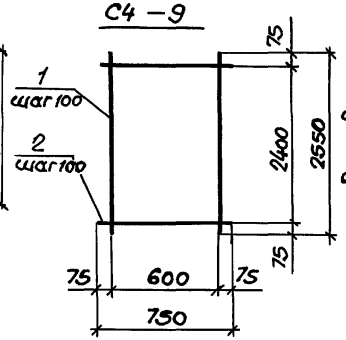

С4-12

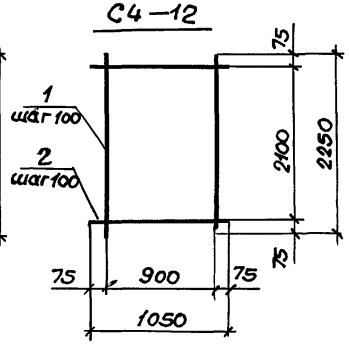

С4-7

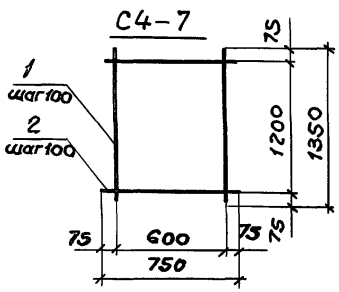

С4-10

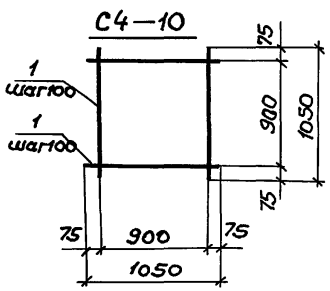

Марка сетки	Поз.	Наименование	Кол.	Масса ед. кг	Масса сетки
С4-1	1	ф6А III, ℓ=750	14	0,17	2,4
С4-2	1	ф8А III, ℓ=750	14	0,30	4,2
С4-3	1	ф10А III, ℓ=750	14	0,46	6,4
С4-4	1	ф6А III, ℓ=1050	7	0,23	3,3
	2	6А III, ℓ=750	10	0,17	
С4-5	1	ф8А III, ℓ=1050	7	0,42	5,9
	2	8А III, ℓ=750	10	0,30	
С4-6	1	ф10А III, ℓ=1050	7	0,65	9,2
	2	10А III, ℓ=750	10	0,46	
С4-7	1	ф6А III, ℓ=1350	7	0,30	4,3
	2	6А III, ℓ=750	13	0,17	
С4-8	1	ф6А III, ℓ=1950	7	0,43	6,2
	2	6А III, ℓ=750	19	0,17	
С4-9	1	ф6А III, ℓ=2550	7	0,57	8,2
	2	6А III, ℓ=750	25	0,17	
С4-10	1	ф6А III, ℓ=1050	20	0,23	4,6
С4-11	1	ф6А III, ℓ=1650	10	0,37	7,4
	2	6А III, ℓ=1050	16	0,23	
С4-12	1	ф6А III, ℓ=2250	10	0,50	10,1
	2	6А III, ℓ=1050	22	0,23	

Арматура класса А-III по ГОСТ 5781-82*

Разработал	Николаева	
Рассчитал	Чеботарь	
Проверил	Росина	
Рук.гр.	Мишель	
Гл.констр.	Шапиро	
Нач.отд.	Зиновьев	
Нач.контр.	Шапиро	

1.412.1-6.2-6

Сетка С4-1...С4-12 для косвенного армирования подколонников.

Стадия	Лист	Листов
Р		1

ПРОЕКТНЫЙ ИНСТИТУТ

Инв.№ подл. | Подпись и дата | Взам.инв.№

Формат А3

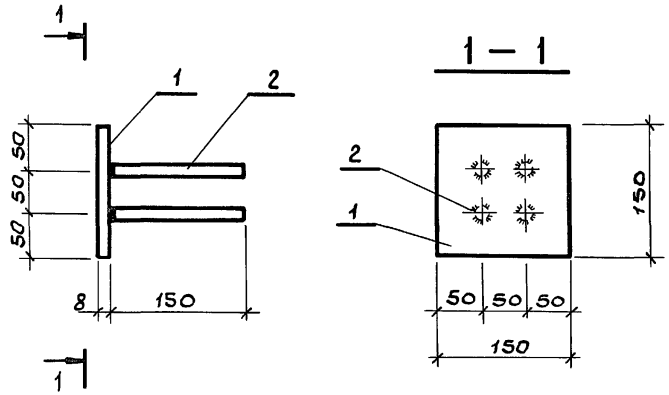

Марка	Поз.	Наименование		Кол.	Масса ед., кг	Масса изделия, кг
МН1	1	-8×150	ℓ=150	1	1,41	1,8
	2	Ф10А III	ℓ=150	4	0,09	

Арматура класса А-III по ГОСТ 5781-82*
Полоса ГОСТ 103-76 ВСт3кп2 ГОСТ 380-71*

Разработ.	Николаева		1.412.1-6.2-7
Рассчитал	Чеботарь		
Проверил	Росина		
Нач.отд.	Зиновьев		Изделие закладное МН1
Н.контр.	Шапиро		

Стадия	Лист	Листов
Р		1

ПРОЕКТНЫЙ ИНСТИТУТ №1

Инв.№подл. | Подпись и дата | Взам.инв.№

gost.e-ecolog.ru

Формат А4

Формат А4