ТИПОВЫЕ СТРОИТЕЛЬНЫЕ КОНСТРУКЦИИ, ИЗДЕЛИЯ И УЗЛЫ

СЕРИЯ 1.412.1—7

ФУНДАМЕНТЫ МОНОЛИТНЫЕ ЖЕЛЕЗОБЕТОННЫЕ НА ЕСТЕСТВЕННОМ ОСНОВАНИИ ПОД КОЛОННЫ ФАХВЕРКА ПЕРЕГОРОДОК

ВЫПУСК 1

АРМАТУРНЫЕ И ЗАКЛАДНЫЕ ИЗДЕЛИЯ. РАБОЧИЕ ЧЕРТЕЖИ

23768-03
ЦЕНА

Отпускная цена на момент реализации указана в счет-накладной

gost.e-ecolog.ru

ТИПОВЫЕ СТРОИТЕЛЬНЫЕ КОНСТРУКЦИИ, ИЗДЕЛИЯ И УЗЛЫ

СЕРИЯ 1.412.1–7

ФУНДАМЕНТЫ МОНОЛИТНЫЕ ЖЕЛЕЗОБЕТОННЫЕ НА ЕСТЕСТВЕННОМ ОСНОВАНИИ ПОД КОЛОННЫ ФАХВЕРКА ПЕРЕГОРОДОК

ВЫПУСК 1

АРМАТУРНЫЕ И ЗАКЛАДНЫЕ ИЗДЕЛИЯ. РАБОЧИЕ ЧЕРТЕЖИ

РАЗРАБОТАНЫ ИНСТИТУТОМ
ХАРЬКОВСКИЙ ПРОМСТРОЙНИИПРОЕКТ

ГЛАВНЫЙ ИНЖЕНЕР ИНСТИТУТА Н.Ф.ДОВГИЙ
ГЛАВНЫЙ ИНЖЕНЕР ПРОЕКТА А.М.МОНИН

Утверждены Главным Управлением проектирования Госстроя СССР, письмо от 25.05.88 г. № 6/6–1087.
Введены в действие с 01.09.89 институтом Харьковский Промстройниипроект. Приказ от 10.03.89 г. №39.
Срок действия — 1994 г.

Обозначение документа	Наименование	Стр.
I.4I2.I-7.I-I ТТ	Технические требования	4
-2	Сетка CI...C3	5
-3	Сетка C4...C6	5
-4	Сетка C7, C8	6
-5	Сетка C9...CII	6
-6	Сетка CI2...CI4	7
-7	Сетка CI5, CI6	7
-8	Сетка CI7...CI9	8
-9	Сетка C20...C22	8
-I0	Сетка C23, C24	9
-II	Сетка C25...C27	9
-I2	Сетка C28...C30	I0
-I3	Сетка C3I, C32	I0
-I4	Сетка C33...C35	II
-I5	Сетка C36...C38	II
-I6	Сетка C39, C40	I2
-I7	Сетка C4I...C43	I2
-I8	Сетка C44...C46	I3
-I9	Сетка C47, C48	I3
-20	Сетка C49...C5I	I4
-2I	Сетка C52...C54	I4
-22	Сетка C55, C56	I5
-23	Сетка C57...C59	I5
-24	Сетка C60...C62	I6
-25	Сетка C63, C64	I6
-26	Сетка C65...C67	I7
-27	Сетка C68...C70	I7
-28	Сетка C7I, C72	I8
-29	Сетка C73...C75	I8
-30	Сетка C76...C78	I9
-3I	Сетка C79, C80	I9
-32	Сетка C8I...C83	20
-33	Сетка C84...C86	20
-34	Сетка C87, C88	2I
-35	Сетка C89...C9I	2I
-36	Сетка C92...C94	22
-37	Сетка C95, C96	22
-38	Сетка C97...C99	23
-39	Сетка CI00...CI02	23
-40	Сетка CI03, C I04	24
-4I	Сетка CI05...CI07	24
-42	Сетка CI08...CII0	25
-43	Сетка CIII, CII2	25
-44	Сетка CII3...CII5	26
-45	Сетка CII6...CII8	26

НАЧ.ОТД	БРОДСКИЙ		
Н.КОНТР.	АГРАНОВИЧ		
ГЛ.СПЕЦ.	КОРОТЕЦКИЙ		
ЗАВ.ГР.	АГРАНОВИЧ		
ВЕД.ИНЖ	МАЛУША		
ИСПОЛН	ФОМИЧЕВ		

I.4I2.I-7.I-0

Содержание

СТАДИЯ	ЛИСТ	ЛИСТОВ
Р	1	4

Харьковский Проистройниипроект

I.4I2.I-7.I-0 ЛИСТ 2

Инв.№ подл. | Подпись и дата | Взам.инв.№

Обозначение документа	Наименование	Стр.
I.4I2.I-7.I-46	Сетка CII9, CI20	27
-47	Сетка CI2I...CI23	27
-48	Сетка CI24...CI26	28
-49	Сетка CI27,CI28	28
-50	Сетка CI29...CI3I	29
-5I	Сетка CI32...CI34	29
-52	Сетка CI35, CI36	30
-53	Сетка CI37...CI39	30
-54	Сетка CI40...CI42	3I
-55	Сетка CI43, CI44	3I
-56	Сетка CI45...CI47	32
-57	Сетка CI48...CI50	32
-58	Сетка CI5I, CI52	33
-59	Сетка CI53...CI55	33
-60	Сетка CI56...CI58	34
-6I	Сетка CI59, CI60	34
-62	Сетка CI6I...CI63	35
-63	Сетка CI64...CI66	35
-64	Сетка CI67, CI68	36
-65	Сетка CI69...CI7I	36
-66	Сетка CI72...CI74	37
-67	Сетка CI75, CI76	37
-68	Сетка CI77...CI79	38
-69	Сетка CI80...CI82	38
-70	Сетка CI83, CI84	39
-7I	Сетка CI85...CI87	39

Обозначение документа	Наименование	Стр.
I.4I2.I-7.I-72	Сетка C I88...CI90	40
-73	Сетка CI9I, I92	40
-74	Сетка CI93...CI95	4I
-75	Сетка CI96...CI98	4I
-76	Сетка CI99, C200	42
-77	Сетка C20I...C203	42
-78	Сетка C204...C206	43
-79	Сетка C207, C208	43
-80	Сетка C209...C2II	44
-8I	Сетка C2I2...C2I4	44
-82	Сетка C2I5, C2I6	45
-83	Сетка C2I7	45
-84	Сетка 4с $\frac{10AII-200}{10AII-200}$ 85×115 $\frac{75}{25}$;	
	2с $\frac{12AII}{10AII}$ 85×115 $\frac{75}{25}$; 2с $\frac{14AII}{12AII}$ 85×115 $\frac{75}{25}$	46
-85	Сетка 4с $\frac{10AII-200}{10AII-200}$ 115×115 $\frac{75}{75}$;	
	2с $\frac{12AII}{12AII}$ 115×115 $\frac{75}{75}$; 2с $\frac{14AII}{14AII}$ 115×115 $\frac{75}{75}$	46
-86	Сетка 4с $\frac{10AII-200}{10AII-200}$ 115×145 $\frac{25}{75}$;	
	2с $\frac{12AII}{10AII}$ 115×145 $\frac{25}{75}$; 2с $\frac{14AII}{12AII}$ 115×145 $\frac{25}{75}$	47
-87	Сетка 4с $\frac{10AII-200}{10AII-200}$ 145×145;	
	2с $\frac{12AII}{12AII}$ 145×145; 2с $\frac{14AII}{14AII}$ 145×145	47
-88	Сетка 4с $\frac{10AII-200}{10AII-200}$ 145×175 $\frac{75}{25}$;	
	2с $\frac{12AII}{10AII}$ 145×175 $\frac{75}{25}$; 2с $\frac{12AII}{12AII}$ 145×175 $\frac{75}{25}$	48
-89	Сетка 2с $\frac{14AII}{12AII}$ 145×175 $\frac{75}{25}$;	
	2с $\frac{14AII}{14AII}$ 145×175 $\frac{75}{25}$; 2с $\frac{16AII}{14AII}$ 145×175 $\frac{75}{25}$	48
-90	Стержень арматурный СтI...Ст8	49
-9I	Изделие закладное МНI	50
-92	Изделие закладное МН2	50

1. Настоящий выпуск I серии I.4I2.I-7 содержит рабочие чертежи сварных сеток вертикального и горизонтального армирования подколонников, закладных изделий, предназначенных для применения в монолитных железобетонных фундаментах на естественном основании под колонны фахверка перегородок.

2. Изготовление, правила приемки, методы контроля, маркировка, транспортирование и хранение сварных сеток предусмотрены в соответствии с требованиями разделов 3...6 по ГОСТ 23279-85.

Изготовление сеток предусмотрено на многоэлектродных машинах.

Продольные и поперечные стержни сеток следует принимать из горячекатанной арматурной стали класса А-I и А-III по ГОСТ 578I-82.

Сочетания диаметров рабочих и монтажных стержней в в сетках установлены с учетом обеспечения их жесткости при монтаже.

Соединение стержней сеток в местах пересечения производится контактной точечной сваркой в соответствии с ГОСТ I4098-85.

3. Прокатные профили закладных изделий следует изготавливать из стали марки ВСт3кп2-I по ТУ I4-I-3023-80.

Анкерные стержни - из арматуры класса А-III по ГОСТ 578I-82.

Нач.отд.	Бродский		I.4I2.I-7.I-ITT			
Н.контр.	Агранович					
Гл.спец.	Коротецкий					
Зав.гр.	Агранович			Стадия	Лист	Листов
Вед.инж.	Малуша		Технические требования	Р	1	2
				Харьковский Промстройниипроект		

Инв.№ подл. | Подпись и дата | Взам.инв.№

Формат А4

Тавровые соединения анкерных стержней с пластинами производятся автоматической дуговой сваркой под слоем флюса или контактным способом в соответствии с ГОСТ I4098-85, ГОСТ I0922-75 и СНиП 3.03-0I-87.

4. Антикоррозионная защита закладных изделий выполняется по указаниям, приведенным в составе конкретного проекта.

5. Арматурные и закладные изделия должны быть приняты техническим контролем предприятия-изготовителя(поштучно) в соответствии с ГОСТ I0922-75.

Каждое готовое арматурное и закладное изделие должно иметь бирку с указанием его марки.

Инв.№ подл. | Подпись и дата | Взам.инв.№

I.4I2.I-7.I-ITT	Лист 2

23768-03 5

Формат А4

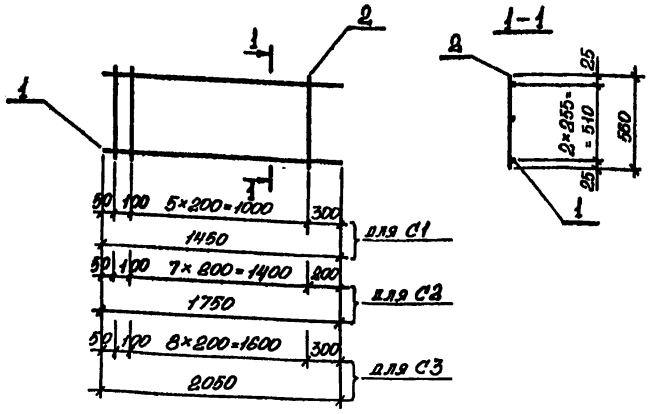

Марка сетки	Поз.	Наименование	Кол.	Масса ед., кг	Масса сетки, кг
С1	1	ф12 AI, ℓ = 1450	3	1,29	4,7
	2	6 AI, ℓ = 560	7	0,12	
С2	1	ф12 AI, ℓ = 1750	3	1,55	5,7
	2	6 AI, ℓ = 560	9	0,12	
С3	1	ф12 AI, ℓ = 2050	3	1,82	6,7
	2	6 AI, ℓ = 560	10	0,12	

Арматура: класса А-I по ГОСТ 5781-82.

Нач. отд.	Бровский		
Н. контр.	Игранович		
Гл. спец.	Коротецкий		
Зав. гр.	Игранович		
Вед. инж.	Малуша		
Провер.	Гурович		
Исполн.	Козуб		
Рассчит.	Малуша		

1.412.1-7.1-2

Сетка С1... С3.

Стадия	Лист	Листов
Р		1

Харьковский Промстройниипроект

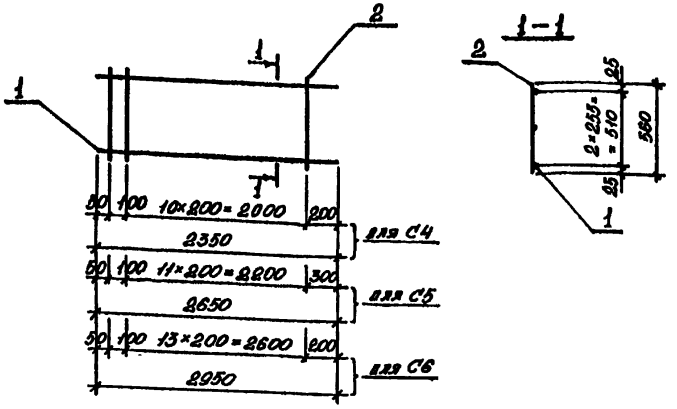

Марка сетки	Поз.	Наименование	Кол.	Масса ед., кг	Масса сетки, кг
С4	1	ф12 AI, ℓ = 2350	3	2,09	7,7
	2	6 AI, ℓ = 560	12	0,12	
С5	1	ф12 AI, ℓ = 2650	3	2,35	8,6
	2	6 AI, ℓ = 560	13	0,12	
С6	1	ф12 AI, ℓ = 2950	3	2,62	9,7
	2	6 AI, ℓ = 560	15	0,12	

Арматура: класса А-I по ГОСТ 5781-82.

Нач. отд.	Бровский		
Н. контр.	Игранович		
Гл. спец.	Коротецкий		
Зав. гр.	Игранович		
Вед. инж.	Малуша		
Провер.	Гурович		
Исполн.	Козуб		
Рассчит.	Малуша		

1.412.1-7.1-3

Сетка С4... С6.

Стадия	Лист	Листов
Р		1

Харьковский Промстройниипроект

Инв. № подл. | Подпись и дата | Взам. инв. №

Формат А4

Формат А4

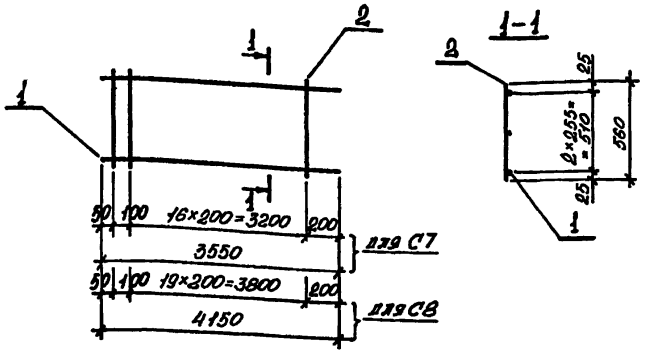

Марка сетки	Поз.	Наименование		Кол.	Масса ед., кг	Масса сетки, кг
С7	1	ф12 AI,	ℓ=3550	3	3,15	11,6
	2	6 AI,	ℓ=560	18	0,12	
С8	1	ф12 AI,	ℓ=4150	3	3,67	13,6
	2	6 AI,	ℓ=560	21	0,12	

Арматура: класса A-I по ГОСТ 5781-82.

Нач. отд.	Бродский		1.412.1-7.1-4
Н. контр.	Агрянович		
Гл. спец.	Коротецкий		
Зав. гр.	Агрянович		Сетка С7, С8.
Вед. инж.	Малуша		Стадия Р; Лист; Листов 1
Провер.	Гурович		Харьковский Промстройниипроект
Исполн.	Козуб		
Рассчит.	Малуша		

Инв. № подл. | Подпись и дата | Взам. инв. №

Формат А4

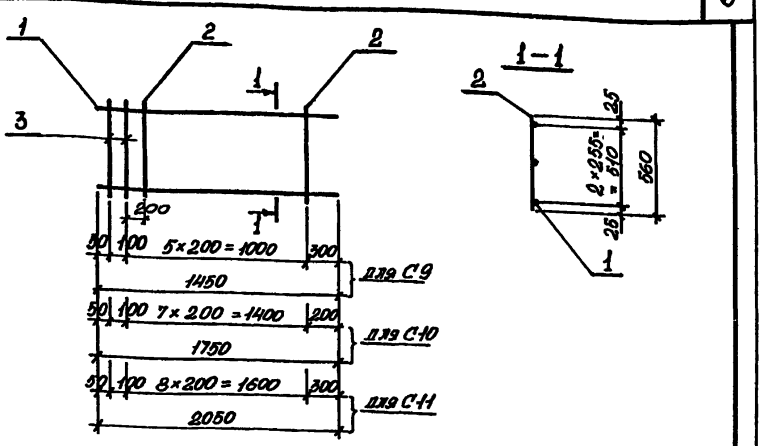

Марка сетки	Поз.	Наименование		Кол.	Масса ед., кг	Масса сетки, кг
С9	1	ф12 AIII,	ℓ=1450	3	1,29	5,5
	2	6 AI,	ℓ=560	5	0,12	
	3	12 AI,	ℓ=560	2	0,5	
С10	1	ф12 AIII,	ℓ=1750	3	1,55	6,5
	2	6 AI,	ℓ=560	7	0,12	
	3	12 AI,	ℓ=560	2	0,5	
С11	1	ф12 AIII,	ℓ=2050	3	1,82	7,4
	2	6 AI,	ℓ=560	8	0,12	
	3	12 AI,	ℓ=560	2	0,5	

Арматура: класса A-I, A-III по ГОСТ 5781-82.

Нач. отд.	Бродский		1.412.1-7.1-5
Н. контр.	Агрянович		
Гл. спец.	Коротецкий		
Зав. гр.	Агрянович		Сетка С9... С11.
Вед. инж.	Малуша		Стадия Р; Лист; Листов 1
Провер.	Гурович		Харьковский Промстройниипроект
Исполн.	Козуб		
Рассчит.	Малуша		

Инв. № подл. | Подпись и дата | Взам. инв. №

Формат А4

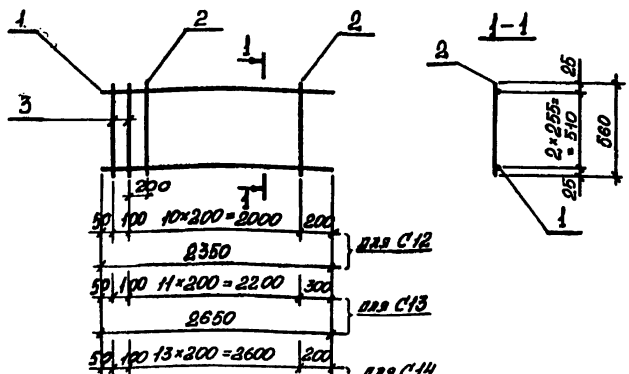

Марка сетки	Поз.	Наименование	Кол.	Масса ед., кг	Масса сетки, кг
С12	1	ф 12 AIII, ℓ = 2350	3	2,09	8,5
	2	6 AI, ℓ = 560	10	0,12	
	3	12 AI, ℓ = 560	2	0,5	
С13	1	ф 12 AIII, ℓ = 2650	3	2,35	9,4
	2	6 AI, ℓ = 560	11	0,12	
	3	12 AI, ℓ = 560	2	0,5	
С14	1	ф 12 AIII, ℓ = 2950	3	2,62	10,4
	2	6 AI, ℓ = 560	13	0,12	
	3	12 AI, ℓ = 560	2	0,5	

Арматура: класса A-I, A-III по ГОСТ 5781-82.

Нач. отд.	Бродский		
Н. контр.	Атрановичч		
Гл. спец.	Коротецкий		
Зав. гр.	Атрановичч		
Вед. инж.	Малуша		
Провер.	Гуровичч		
Исполн.	Козуб		
Рассчит.	Малуша		

1.412.1-7.1-6

Сетка С12... С14.

Стадия	Лист	Листов
Р		1

Харьковский Промстройниипроект

Формат А4

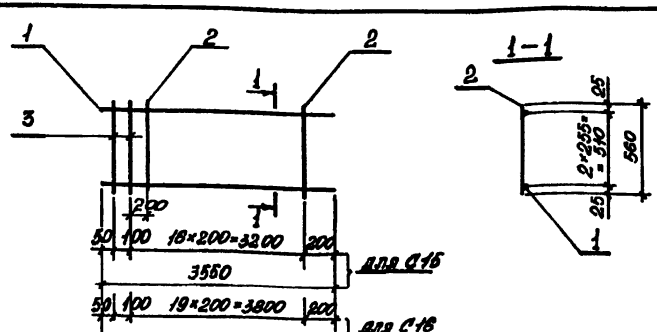

Марка сетки	Поз.	Наименование	Кол.	Масса ед., кг	Масса сетки, кг
С15	1	ф 12 AIII, ℓ = 3550	3	3,15	12,4
	2	6 AI, ℓ = 560	16	0,12	
	3	12 AI, ℓ = 560	2	0,5	
С16	1	ф 12 AIII, ℓ = 4150	3	3,69	14,4
	2	16 AI, ℓ = 560	19	0,12	
	3	12 AI, ℓ = 560	2	0,5	

Арматура: класса A-I, A-III по ГОСТ 5781-82.

Нач. отд.	Бродский		
Н. контр.	Атрановичч		
Гл. спец.	Коротецкий		
Зав. гр.	Атрановичч		
Вед. инж.	Малуша		
Провер.	Гуровичч		
Исполн.	Козуб		
Рассчит.	Малуша		

1.412.1-7.1-7

Сетка С15, С16.

Стадия	Лист	Листов
Р		1

Харьковский Промстройниипроект

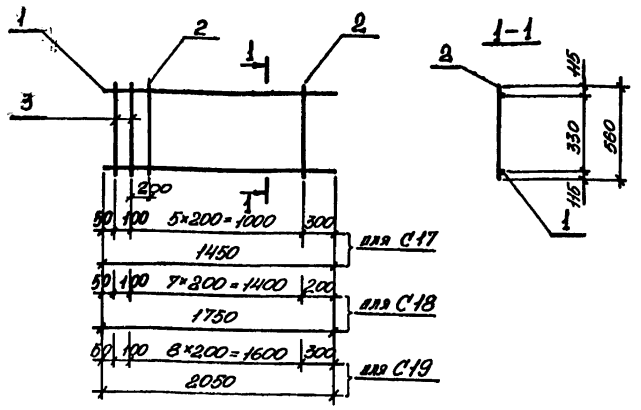

Марка сетки	Поз.	Наименование	Кол.	Масса ед., кг	Масса сетки, кг
С17	1	ф12 AIII, l = 1450	2	1,29	4,2
	2	6 AI, l = 560	5	0,12	
	3	12 AI, l = 560	2	0,5	
С18	1	ф12 AIII, l = 1750	2	1,55	4,9
	2	6 AI, l = 560	7	0,12	
	3	12 AI, l = 560	2	0,5	
С19	1	ф12 AIII, l = 2050	2	1,82	5,6
	2	6 AI, l = 560	8	0,12	
	3	12 AI, l = 560	2	0,5	

Арматура: класса A-I, A-III по ГОСТ 5781-82.

Нач.отд.	Бровский	1.412.1-7.1-8	
Н.контр.	Агранович		
Гл.спец.	Коротецкий		
Зав.гр.	Агранович	Сетка С17... С19	Стадия: Р; Лист: ; Листов: 1
Вед.инж.	Малуша		Харьковский Промстройниипроект
Провер.	Гуровин		
Исполн.	Козуб		
Рассчит.	Малуша		

Инв.№ подл. | Подпись и дата | Взам.инв.№

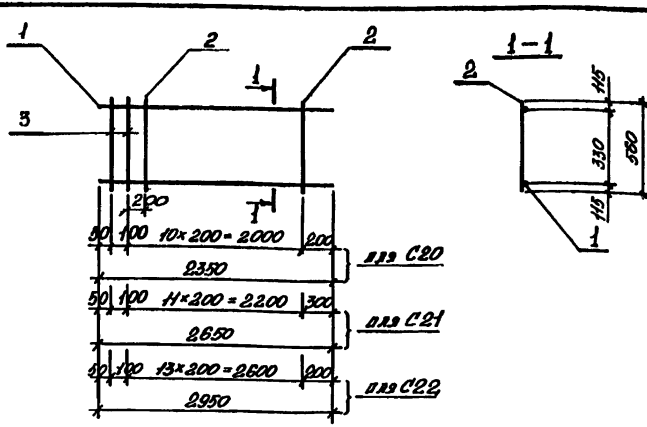

Марка сетки	Поз.	Наименование	Кол.	Масса ед., кг	Масса сетки, кг
С20	1	ф12 AIII, l = 2350	2	2,09	6,4
	2	6 AI, l = 560	10	0,12	
	3	12 AI, l = 560	2	0,5	
С21	1	ф12 AIII, l = 2650	2	2,35	7,0
	2	6 AI, l = 560	11	0,12	
	3	12 AI, l = 560	2	0,5	
С22	1	ф12 AIII, l = 2950	2	2,62	7,8
	2	6 AI, l = 560	13	0,12	
	3	12 AI, l = 560	2	0,5	

Арматура: класса A-I, A-III по ГОСТ 5781-82.

Нач.отд.	Бровский	1.412.1-7.1-9	
Н.контр.	Агранович		
Гл.спец.	Коротецкий		
Зав.гр.	Агранович	Сетка С20... С22	Стадия: Р; Лист: ; Листов: 1
Вед.инж.	Малуша		Харьковский Промстройниипроект
Провер.	Гуровин		
Исполн.	Козуб		
Рассчит.	Малуша		

Инв.№ подл. | Подпись и дата | Взам.инв.№

Формат А4

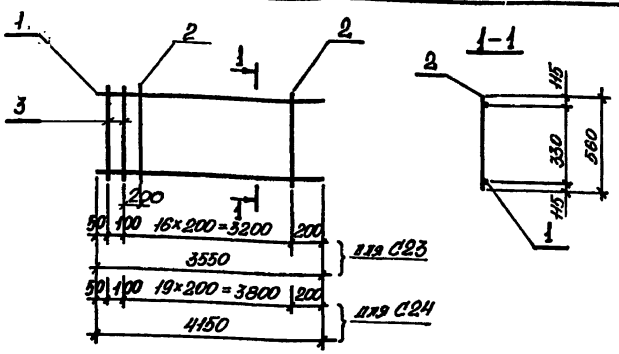

Марка сетки	Поз.	Наименование		Кол.	Масса ед., кг	Масса сетки, кг
С23	1	ф 12 А-III,	ℓ=3550	2	3,15	9,2
	2	6 А-I,	ℓ=560	16	0,12	
	3	12 А-I,	ℓ=560	2	0,5	
С24	1	ф 12 А-III,	ℓ=4150	2	3,69	10,7
	2	6 А-I,	ℓ=560	19	0,12	
	3	12 А-I,	ℓ=560	2	0,5	

Арматура: класса А-I, А-III по ГОСТ 5781-82.

Нач. отд.	Бродский		1.412.1-7.1-10
Н. контр.	Агранович		
Гл. спец.	Коротецкий		
Зав. гр.	Агранович		Сетка С23, С24
Вед. инж.	Малуша		Стадия: Р; Лист: ; Листов: 1
Провер.	Гурович		Харьковский Промстройниипроект
Исполн.	Козуб		
Рассчит.	Малуша		

Инв. № подл. | Подпись и дата | Взам. инв. №

Формат А4

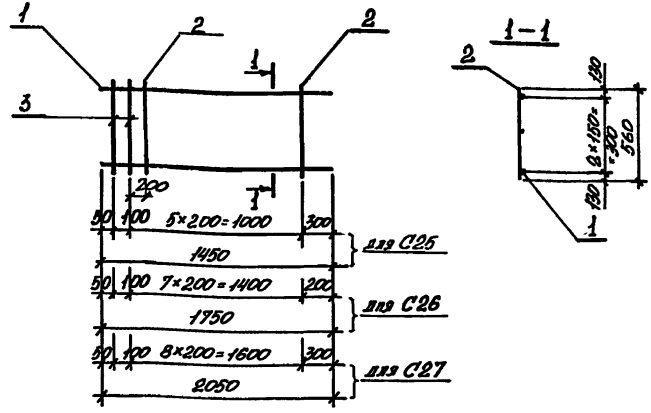

Марка сетки	Поз.	Наименование		Кол.	Масса ед., кг	Масса сетки, кг
С25	1	ф 12 А-III,	ℓ=1450	3	1,29	5,5
	2	6 А-I,	ℓ=560	5	0,12	
	3	12 А-I,	ℓ=560	2	0,5	
С26	1	ф 12 А-III,	ℓ=1750	3	1,55	6,5
	2	6 А-I,	ℓ=560	7	0,12	
	3	12 А-I,	ℓ=560	2	0,5	
С27	1	ф 12 А-III,	ℓ=2050	3	1,82	7,4
	2	6 А-I,	ℓ=560	8	0,12	
	3	12 А-I,	ℓ=560	2	0,5	

Арматура: класса А-I, А-III по ГОСТ 5781-82.

Нач. отд.	Бродский		1.412.1-7.1-11
Н. контр.	Агранович		
Гл. спец.	Коротецкий		
Зав. гр.	Агранович		Сетка С25... С27
Вед. инж.	Малуша		Стадия: Р; Лист: ; Листов: 1
Провер.	Гурович		Харьковский Промстройниипроект
Исполн.	Козуб		
Рассчит.	Малуша		

Инв. № подл. | Подпись и дата | Взам. инв. №

Формат А4

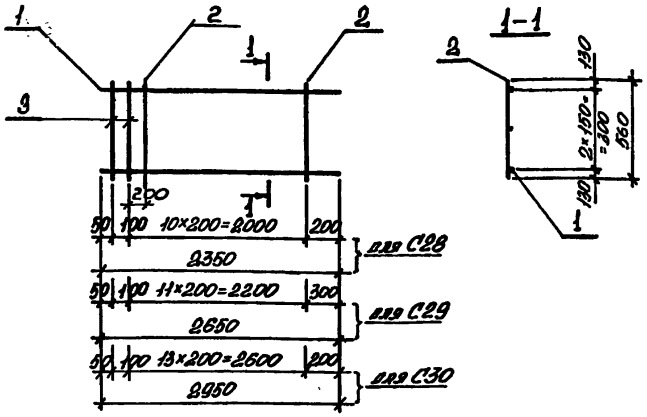

Марка сетки	Поз.	Наименование		Кол.	Масса ед., кг	Масса сетки, кг
С28	1	ф12 AIII,	ℓ=2350	3	2,09	8,5
	2	6 AI,	ℓ=560	10	0,12	
	3	12 AI,	ℓ=560	2	0,5	
С29	1	ф12 AIII,	ℓ=2650	3	2,35	9,1
	2	6 AI,	ℓ=560	11	0,12	
	3	12 AI,	ℓ=560	2	0,5	
С30	1	ф12 AIII,	ℓ=2950	3	2,62	10,4
	2	6 AI,	ℓ=560	13	0,12	
	3	12 AI,	ℓ=560	2	0,5	

Арматура: класса A-I, A-III по ГОСТ 5781-82.

Нач.отд.	Бровский		1.412.1-7.1-12
Н.контр.	Агранович		
Гл.спец.	Коротецкий		Сетка С28... С30
Зав.гр.	Агранович		Стадия Р; Лист; Листов 1
Вед.инж.	Малуша		Харьковский Промстройниипроект
Провер.	Гурович		
Исполн.	Козуб		
Рассчит.	Малуша		

Инв.№подл. | Подпись и дата | Взам.инв.№

Формат А4

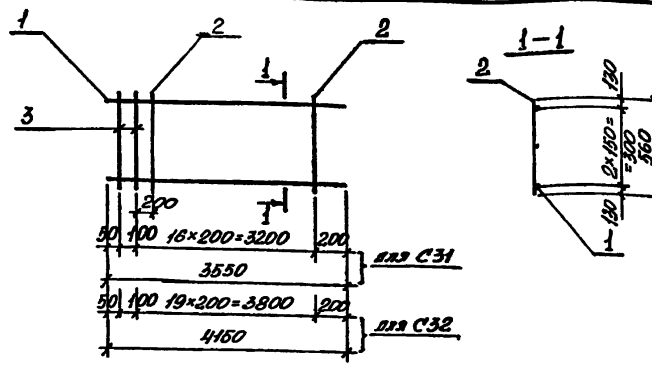

Марка сетки	Поз.	Наименование		Кол.	Масса ед., кг	Масса сетки, кг
С31	1	ф12 AIII,	ℓ=3550	3	3,15	12,4
	2	6 AI,	ℓ=560	16	0,12	
	3	12 AI,	ℓ=560	2	0,5	
С32	1	ф12 AIII,	ℓ=4150	3	3,69	14,4
	2	6 AI,	ℓ=560	19	0,12	
	3	12 AI,	ℓ=560	2	0,5	

Арматура: класса A-I, A-III по ГОСТ 5781-82.

Нач.отд.	Бровский		1.412.1-7.1-13
Н.контр.	Агранович		
Гл.спец.	Коротецкий		Сетка С31, С32
Зав.гр.	Агранович		Стадия Р; Лист; Листов 1
Вед.инж.	Малуша		Харьковский Промстройниипроект
Провер.	Гурович		
Исполн.	Козуб		
Рассчит.	Малуша		

Инв.№подл. | Подпись и дата | Взам.инв.№

Формат А4

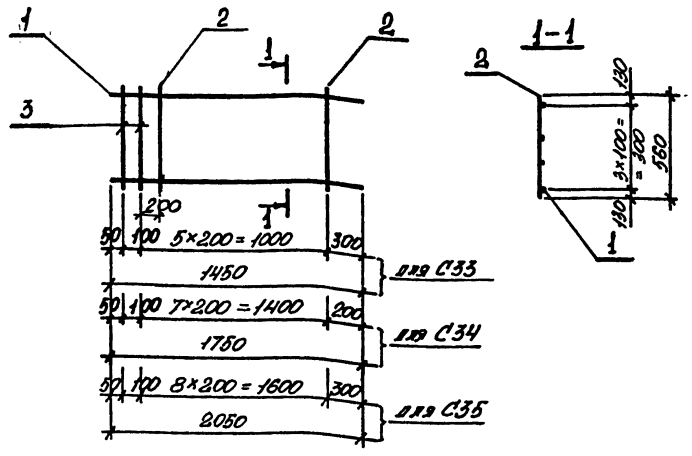

Марка сетки	Поз.	Наименование		Кол.	Масса ед., кг	Масса сетки, кг
С33	1	ф12 AIII,	ℓ = 1450	4	1,29	6,8
	2	8 AI,	ℓ = 560	5	0,12	
	3	12 AI,	ℓ = 560	2	0,5	
С34	1	ф12 AIII,	ℓ = 1750	4	1,55	8,0
	2	6 AI,	ℓ = 560	7	0,12	
	3	12 AI,	ℓ = 560	2	0,5	
С35	1	ф12 AIII,	ℓ = 2050	4	1,82	9,2
	2	6 AI,	ℓ = 560	8	0,12	
	3	12 AI,	ℓ = 560	2	0,5	

Арматура: класса A-I, A-III по ГОСТ 5781-82.

Нач. отд.	Бродский		1.412.1 – 7.1 – 14
Н. контр.	Агранович		
Гл. спец.	Коропецкий		
Зав. гр.	Агранович		Сетка С33... С35
Вед. инж.	Малуша		Стадия: Р; Лист: ; Листов: 1
Провер.	Гурович		Харьковский Промстройниипроект
Исполн.	Козуб		
Рассчит.	Малуша		

Инв. № подл. | Подпись и дата | Взам. инв. №

Формат А4

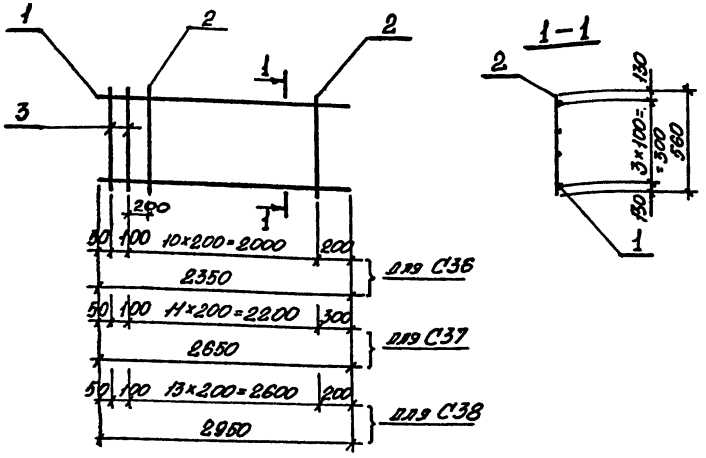

Марка сетки	Поз.	Наименование		Кол.	Масса ед., кг	Масса сетки, кг
С36	1	ф12 AIII,	ℓ = 2350	4	2,09	10,8
	2	6 AI,	ℓ = 560	10	0,12	
	3	12 AI,	ℓ = 560	2	0,5	
С37	1	ф12 AIII,	ℓ = 2650	4	2,35	14,7
	2	6 AI,	ℓ = 560	11	0,12	
	3	12 AI,	ℓ = 560	2	0,5	
С38	1	ф12 AIII,	ℓ = 2950	4	2,62	13,0
	2	6 AI,	ℓ = 560	13	0,12	
	3	12 AI,	ℓ = 560	2	0,5	

Арматура: класса A-I, A-III по ГОСТ 5781-82.

Нач. отд.	Бродский		1.412.1 – 7.1 – 15
Н. контр.	Агранович		
Гл. спец.	Коропецкий		
Зав. гр.	Агранович		Сетка С36... С38
Вед. инж.	Малуша		Стадия: Р; Лист: ; Листов: 1
Провер.	Гурович		Харьковский Промстройниипроект
Исполн.	Козуб		
Рассчит.	Малуша		

Инв. № подл. | Подпись и дата | Взам. инв. №

Формат А4

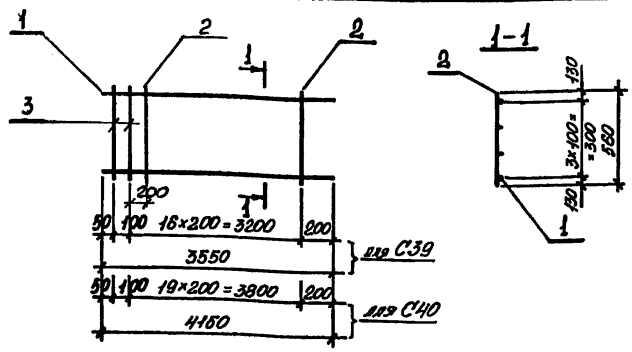

Марка сетки	Поз.	Наименование		Кол.	Масса ед., кг	Масса сетки, кг
С39	1	ф12 AIII,	ℓ=3550	4	3,15	15,5
	2	8 AI,	ℓ=560	16	0,12	
	3	12 AI,	ℓ=560	2	0,5	
С40	1	ф12 AIII,	ℓ=4150	4	3,69	18,0
	2	8 AI,	ℓ=560	19	0,12	
	3	12 AI,	ℓ=560	2	0,5	

Арматура: класса A-I, A-III по ГОСТ 5781-82.

Нач.отд.	Бродский		
Н.контр.	Агрянович		
Гл.спец.	Коротецкий		
Зав.гр.	Агрянович		
Вед.инж.	Маяуша		
Провер.	Гуровин		
Исполн.	Козуб		
Рассчит.	Маяуша		

1.412.1-7.1-16

Сетка С39, С40

Стадия	Лист	Листов
Р		1

Харьковский Промстройниипроект

Инв.№ подл. | Подпись и дата | Взам. инв.№

Формат А4

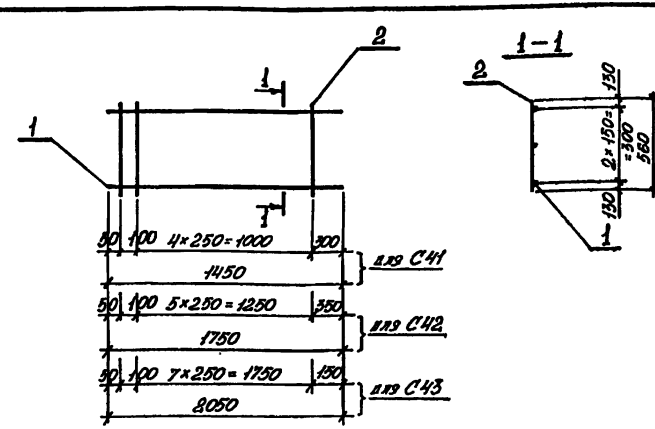

Марка сетки	Поз.	Наименование		Кол.	Масса ед., кг	Масса сетки, кг
С41	1	ф14 AIII,	ℓ=1450	3	1,75	8,0
	2	6 AI,	ℓ=560	6	0,12	
С42	1	ф14 AIII,	ℓ=1750	3	2,11	7,2
	2	6 AI,	ℓ=560	7	0,12	
С43	1	ф14 AIII,	ℓ=2050	3	2,48	8,5
	2	6 AI,	ℓ=560	9	0,12	

Арматура: класса A-I, A-III по ГОСТ 5781-82.

Нач.отд.	Бродский		
Н.контр.	Агрянович		
Гл.спец.	Коротецкий		
Зав.гр.	Агрянович		
Вед.инж.	Маяуша		
Провер.	Гуровин		
Исполн.	Козуб		
Рассчит.	Маяуша		

1.412.1-7.1-17

Сетка С41...С43

Стадия	Лист	Листов
Р		1

Харьковский Промстройниипроект

Инв.№ подл. | Подпись и дата | Взам. инв.№

Формат А4

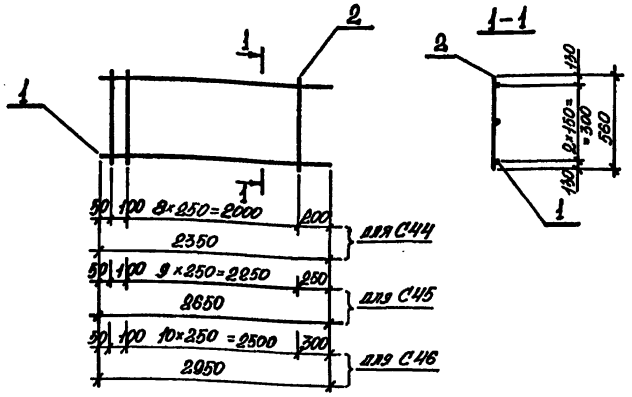

Марка сетки	Поз.	Наименование	Кол.	Масса ед., кг	Масса сетки, кг
С44	1	ф14АIII, ℓ=2350	3	2,84	9,7
	2	6АI, ℓ=560	10	0,12	
С45	1	ф14АIII, ℓ=2650	3	3,2	10,9
	2	6АI, ℓ=560	11	0,12	
С46	1	ф14АIII, ℓ=2950	3	3,56	12,1
	2	6АI, ℓ=560	12	0,12	

Арматура: класса А-I, А-III по ГОСТ 5781-82.

Нач.отд.	Бродский	
Н.контр.	Агранович	
Гл.спец.	Коротецкий	
Зав.гр.	Агранович	
Вед.инж.	Малуша	
Провер.	Гурович	
Исполн.	Козуб	
Рассчит.	Малуша	

1.412.1 - 7.1 - 18

Сетка С44...С46

Стадия	Лист	Листов
Р		1

Харьковский Промстройниипроект

Инв. № подл. | Подпись и дата | Взам. инв. №

Формат А4

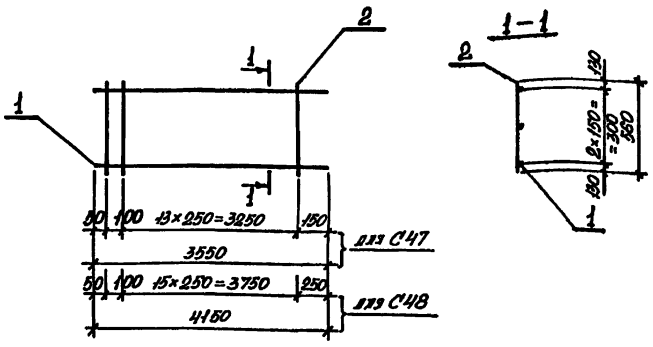

Марка сетки	Поз.	Наименование	Кол.	Масса ед., кг	Масса сетки, кг
С47	1	ф14АIII, ℓ=3550	3	4,29	14,7
	2	6АI, ℓ=560	15	0,12	
С48	1	ф14АIII, ℓ=4150	3	5,01	17,1
	2	6АI, ℓ=560	17	0,12	

Арматура: класса А-I, А-III по ГОСТ 5781-82.

Нач.отд.	Бродский	
Н.контр.	Агранович	
Гл.спец.	Коротецкий	
Зав.гр.	Агранович	
Вед.инж.	Малуша	
Провер.	Гурович	
Исполн.	Козуб	
Рассчит.	Малуша	

1.412.1 - 7.1 - 19

Сетка С47, С48

Стадия	Лист	Листов
Р		1

Харьковский Промстройниипроект

Инв. № подл. | Подпись и дата | Взам. инв. №

23768-03 14

Формат А4

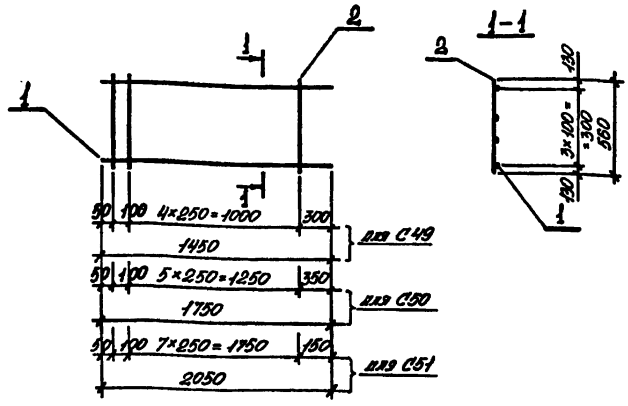

Марка сетки	Поз.	Наименование		Кол.	Масса ед., кг	Масса сетки, кг
С49	1	ф14 AIII,	ℓ=1450	4	1,75	7,7
	2	6 AI,	ℓ=550	6	0,12	
С50	1	ф14 AIII,	ℓ=1750	4	2,11	9,3
	2	6 AI,	ℓ=560	7	0,12	
С51	1	ф14 AIII,	ℓ=2050	4	2,48	11,0
	2	6 AI,	ℓ=560	9	0,12	

Арматура: класса A-I, A-III по ГОСТ 5781-82.

Нач. отд.	Бродский		1.412.1-7.1-20
Н. контр.	Яграновский		
Гл. спец.	Коротецкий		
Зав. гр.	Яграновский		Сетка С49,..С51
Вед. инж.	Малуша		Стадия Р; Лист; Листов 1
Провер.	Гуровий		Харьковский Промстройниипроект
Исполн.	Козуб		
Рассчит.	Малуша		

Инв. № подл. | Подпись и дата | Взам. инв. №

Формат А4

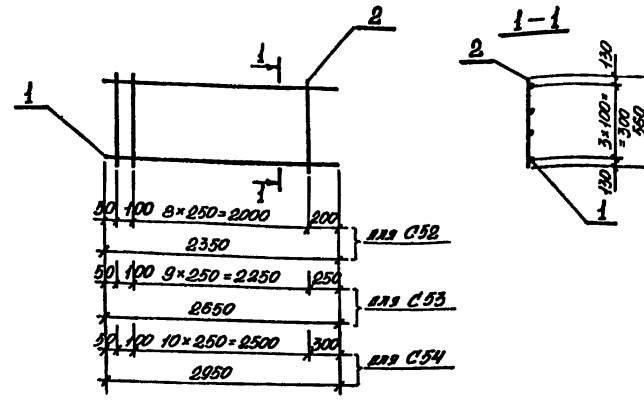

Марка сетки	Поз.	Наименование		Кол.	Масса ед., кг	Масса сетки, кг
С52	1	ф14 AIII,	ℓ=2350	4	2,84	12,8
	2	6 AI,	ℓ=560	10	0,12	
С53	1	ф14 AIII,	ℓ=2650	4	3,2	14,1
	2	6 AI,	ℓ=560	11	0,12	
С54	1	ф14 AIII,	ℓ=2950	4	3,56	15,7
	2	6 AI,	ℓ=560	12	0,12	

Арматура: класса A-I, A-III по ГОСТ 5781-82.

Нач. отд.	Бродский		1.412.1-7.1-21
Н. контр.	Яграновский		
Гл. спец.	Коротецкий		
Зав. гр.	Яграновский		Сетка С52... С54
Вед. инж.	Малуша		Стадия Р; Лист; Листов 1
Провер.	Гуровий		Харьковский Промстройниипроект
Исполн.	Козуб		
Рассчит.	Малуша		

Инв. № подл. | Подпись и дата | Взам. инв. №

Формат А4

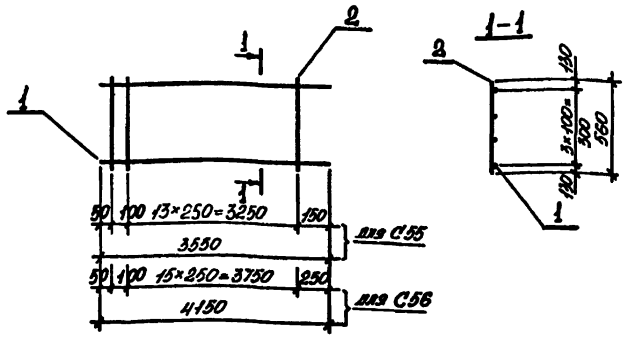

Марка сетки	Поз.	Наименование	Кол.	Масса ед., кг	Масса сетки, кг
С55	1	ф14 AIII, ℓ=3550	4	4,29	19,0
	2	6 AI, ℓ=560	15	0,12	
С56	1	ф14 AIII, ℓ=4150	4	5,01	22,1
	2	6 AI, ℓ=560	17	0,12	

Арматура: класса A-I, A-III по ГОСТ 5781-82.

Нач.отд.	Бродский		1.412.1-7.1-22
Н.контр.	Яграновича		
Гл.спец.	Коротецкий		
Зав.гр.	Яграновича		Сетка С55, С56
Вед.инж.	Малуша		Стадия: Р; Лист: ; Листов: 1
Провер.	Гуровин		Харьковский Промстройниипроект
Исполн.	Козуб		
Рассчит.	Малуша		

Инв.№ подл. | Подпись и дата | Взам.инв.№

Формат А4

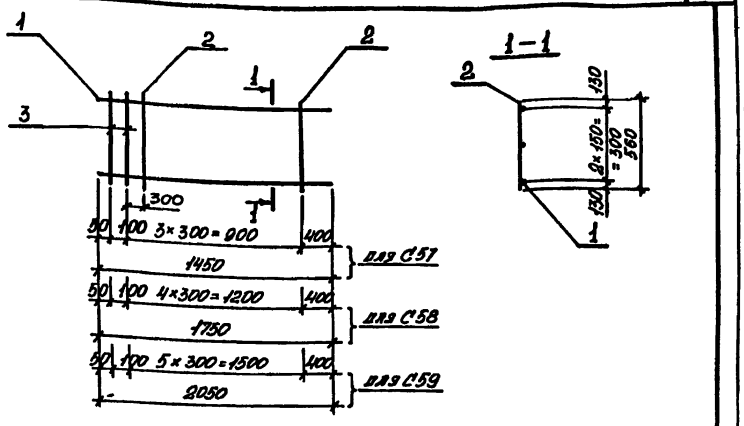

Марка сетки	Поз.	Наименование	Кол.	Масса ед., кг	Масса сетки, кг
С57	1	ф16 AIII, ℓ=1450	3	2,29	8,6
	2	6 AI, ℓ=560	3	0,12	
	3	14 AI, ℓ=560	2	0,68	
С58	1	ф16 AIII, ℓ=1750	3	2,76	10,1
	2	6 AI, ℓ=560	4	0,12	
	3	14 AI, ℓ=560	2	0,68	
С59	1	ф16 AIII, ℓ=2050	3	3,23	11,7
	2	6 AI, ℓ=560	5	0,12	
	3	14 AI, ℓ=560	2	0,68	

Арматура: класса A-I, A-III по ГОСТ 5781-82.

Нач.отд.	Бродский		1.412.1-7.1-23
Н.контр.	Яграновича		
Гл.спец.	Коротецкий		
Зав.гр.	Яграновича		Сетка С57...С59
Вед.инж.	Малуша		Стадия: Р; Лист: ; Листов: 1
Провер.	Гуровин		Харьковский Промстройниипроект
Исполн.	Козуб		
Рассчит.	Малуша		

Инв.№ подл. | Подпись и дата | Взам.инв.№

Формат А4

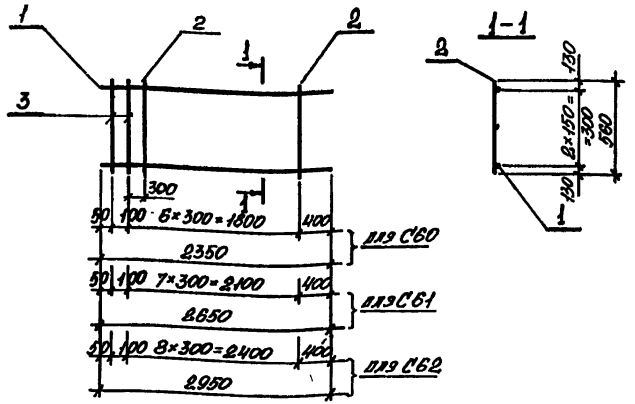

Марка сетки	Поз.	Наименование		Кол.	Масса ед., кг	Масса сетки, кг
С60	1	ф16 AIII,	ℓ=2350	3	3,71	13,2
	2	6 AI,	ℓ=560	6	0,12	
	3	14 AI,	ℓ=560	2	0,68	
С61	1	ф16 AIII,	ℓ=2650	3	4,18	14,7
	2	6 AI,	ℓ=560	7	0,12	
	3	14 AI,	ℓ=560	2	0,68	
С62	1	ф16 AIII,	ℓ=2950	3	4,66	16,3
	2	6 AI,	ℓ=560	8	0,12	
	3	14 AI,	ℓ=560	2	0,68	

Арматура: класса A-I, A-III по ГОСТ 5781-82.

Нач.отд.	Бродский	
Н.контр.	Атрановичч	
Гл.спец.	Коропецкий	
Зав.гр.	Атрановичч	
Вед.инж.	Малуша	
Провер.	Гуровичч	
Исполн.	Козуб	
Рассчит.	Малуша	

1.412.1-7.1-24

Сетка С60...С62

Стадия	Лист	Листов
Р		1

Харьковский Промстройниипроект

Инв.№ подл. | Подпись и дата | Взам. инв.№

Формат А4

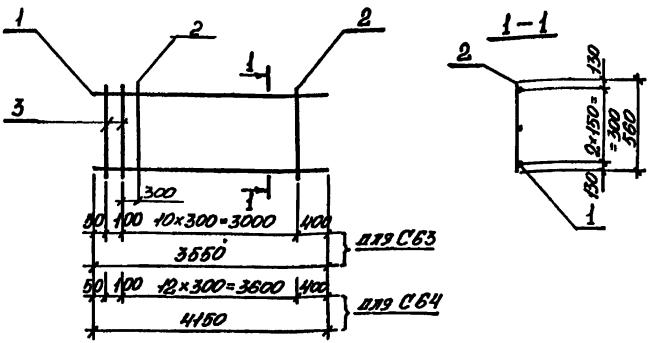

Марка сетки	Поз.	Наименование		Кол.	Масса ед., кг	Масса сетки, кг
С63	1	ф16 AIII,	ℓ=3550	3	5,6	19,4
	2	6 AI,	ℓ=560	10	0,12	
	3	14 AI,	ℓ=560	2	0,68	
С64	1	ф16 AIII,	ℓ=4150	3	6,55	22,5
	2	6 AI,	ℓ=560	12	0,12	
	3	14 AI,	ℓ=560	2	0,68	

Арматура: класса A-I, A-III по ГОСТ 5781-82.

Нач.отд.	Бродский	
Н.контр.	Атрановичч	
Гл.спец.	Коропецкий	
Зав.гр.	Атрановичч	
Вед.инж.	Малуша	
Провер.	Гуровичч	
Исполн.	Козуб	
Рассчит.	Малуша	

1.412.1-7.1-25

Сетка С63, С64

Стадия	Лист	Листов
Р		1

Харьковский Промстройниипроект

Инв.№ подл. | Подпись и дата | Взам. инв.№

Формат А4

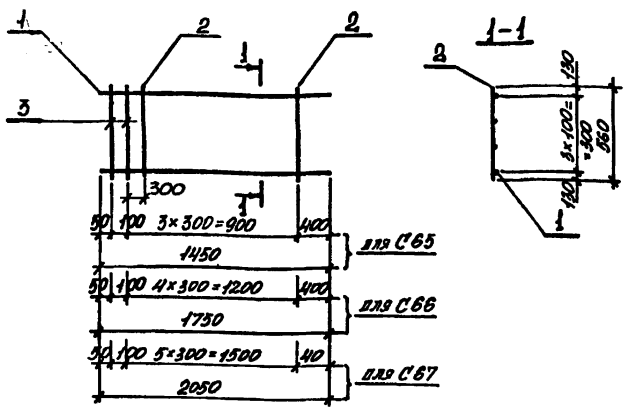

Марка сетки	Поз.	Наименование	Кол.	Масса ед., кг	Масса сетки, кг
С65	1	ф16 AIII, ℓ=1450	4	2,29	10,9
	2	6 AI, ℓ=560	3	0,12	
	3	14 AI, ℓ=560	2	0,68	
С66	1	ф16 AIII, ℓ=1750	4	2,76	12,9
	2	6 AI, ℓ=560	4	0,12	
	3	14 AI, ℓ=560	2	0,68	
С67	1	ф16 AIII, ℓ=2050	4	3,23	14,9
	2	6 AI, ℓ=560	5	0,12	
	3	14 AI, ℓ=560	2	0,68	

Арматура: класса A-I, A-III по ГОСТ 5781-82.

Нач. отд.	Бродский		1.412.1-7.1-26
Н. контр.	Агранович		
Гл. спец.	Коротецкий		
Зав. гр.	Агранович		Сетка С65... С67
Вед. инж.	Малуша		Стадия: Р; Лист: ; Листов: 1
Провер.	Гуровин		Харьковский Промстройниипроект
Исполн.	Козуб		
Рассчит.	Малуша		

Инв. № подл. | Подпись и дата | Взам. инв. №

Формат А4

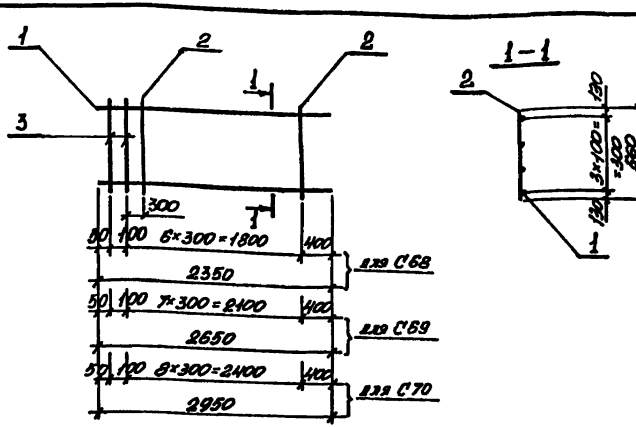

Марка сетки	Поз.	Наименование	Кол.	Масса ед., кг	Масса сетки, кг
С68	1	ф16 AIII, ℓ=2350	4	3,71	16,9
	2	6 AI, ℓ=560	6	0,12	
	3	14 AI, ℓ=560	2	0,68	
С69	1	ф16 AIII, ℓ=2650	4	4,18	18,9
	2	6 AI, ℓ=560	7	0,12	
	3	14 AI, ℓ=560	2	0,68	
С70	1	ф16 AIII, ℓ=2950	4	4,66	21,0
	2	6 AI, ℓ=560	8	0,12	
	3	14 AI, ℓ=560	2	0,68	

Арматура: класса A-I, A-III по ГОСТ 5781-82.

Нач. отд.	Бродский		1.412.1-7.1-27
Н. контр.	Агранович		
Гл. спец.	Коротецкий		
Зав. гр.	Агранович		Сетка С68... С70
Вед. инж.	Малуша		Стадия: Р; Лист: ; Листов: 1
Провер.	Гуровин		Харьковский Промстройниипроект
Исполн.	Козуб		
Рассчит.	Малуша		

Инв. № подл. | Подпись и дата | Взам. инв. №

Формат А4

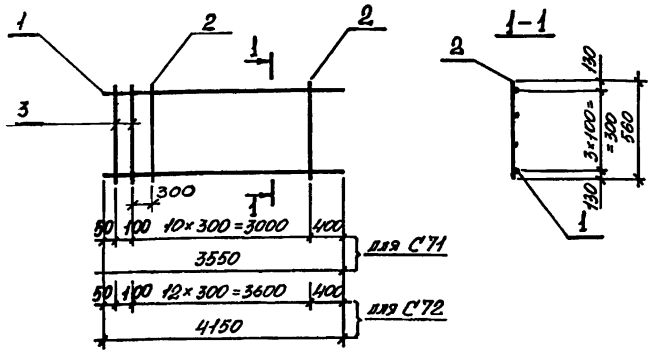

Марка сетки	Поз.	Наименование	Кол.	Масса ед., кг	Масса сетки, кг
С71	1	ф16 AIII, ℓ=3550	4	5,60	25,0
	2	6 AI, ℓ=560	10	0,12	
	3	14 AI, ℓ=560	2	0,68	
С72	1	ф16 AIII, ℓ=4150	4	6,55	29,0
	2	6 AI, ℓ=560	12	0,12	
	3	14 AI, ℓ=560	2	0,68	

Арматура: класса A-I, A-III по ГОСТ 5781-82.

Нач. отд.	Бродский		1.412.1-7.1-28
Н. контр.	Агранович		
Гл. спец.	Коротецкий		
Зав. гр.	Агранович		Сетка С71, С72
Вед. инж.	Малуша		Стадия Р; Лист; Листов 1
Провер.	Гурович		Харьковский Промстройниипроект
Исполн.	Козуб		
Рассчит.	Малуша		

Инв. № подл. | Подпись и дата | Взам. инв. №

Формат А4

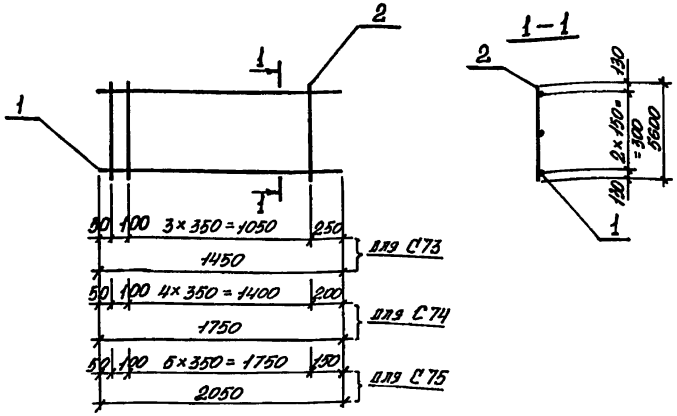

Марка сетки	Поз.	Наименование	Кол.	Масса ед., кг	Масса сетки, кг
С73	1	ф18 AIII, ℓ=1450	3	2,90	9,3
	2	6 AI, ℓ=560	5	0,12	
С74	1	ф18 AIII, ℓ=1750	3	3,5	11,2
	2	6 AI, ℓ=560	6	0,12	
С75	1	ф18 AIII, ℓ=2050	3	4,1	13,1
	2	6 AI, ℓ=560	7	0,12	

Арматура: класса A-I, A-III по ГОСТ 5781-82.

Нач. отд.	Бродский		1.412.1-7.1-29
Н. контр.	Агранович		
Гл. спец.	Коротецкий		
Зав. гр.	Агранович		Сетка С73... С75
Вед. инж.	Малуша		Стадия Р; Лист; Листов 1
Провер.	Гурович		Харьковский Промстройниипроект
Исполн.	Козуб		
Рассчит.	Малуша		

Инв. № подл. | Подпись и дата | Взам. инв. №

Формат А4

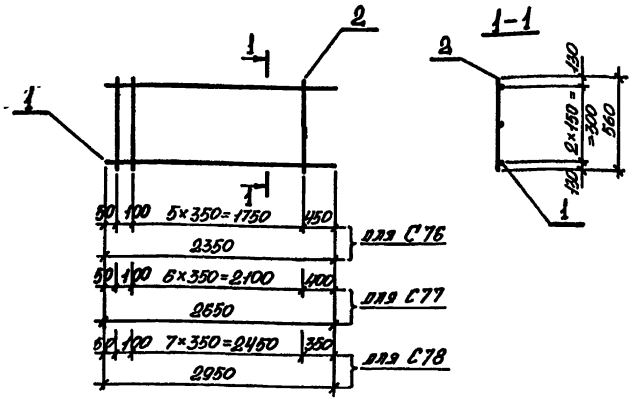

Марка сетки	Поз.	Наименование	Кол.	Масса ед., кг	Масса сетки, кг
С76	1	Ф18АIII, ℓ=2350	3	4,7	14,9
	2	6АI, ℓ=560	7	0,12	
С77	1	Ф18АIII, ℓ=2650	3	5,3	16,9
	2	6АI, ℓ=560	8	0,12	
С78	1	Ф18АIII, ℓ=2950	3	5,9	18,8
	2	6АI ℓ=560	9	0,12	

Арматура: класса А-I, А-III по ГОСТ 5781-82.

Нач.отд.	Бродский	
Н.контр.	Агранович	
Гл.спец.	Коротецкий	
Зав.гр.	Агранович	
Вед.инж.	Малуша	
Провер.	Гурович	
Исполн.	Козуб	
Рассчит.	Малуша	

1.412.1-7.1-30

Сетка С76...С78

Стадия	Лист	Листов
Р		1

Харьковский Промстройниипроект

Инв.№ подл. | Подпись и дата | Взам. инв.№

Формат А4

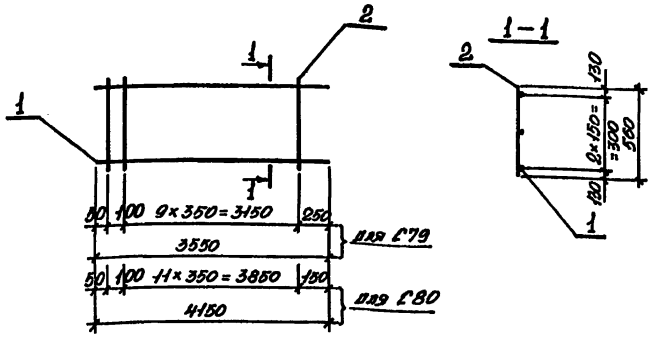

Марка сетки	Поз.	Наименование	Кол.	Масса ед., кг	Масса сетки, кг
С79	1	Ф18АIII, ℓ=3550	3	7,1	22,6
	2	6АI, ℓ=560	11	0,12	
С80	1	Ф18АIII, ℓ=4150	3	8,3	26,5
	2	6АI, ℓ=560	13	0,12	

Арматура: класса А-I, А-III по ГОСТ 5781-82.

Нач.отд.	Бродский	
Н.контр.	Агранович	
Гл.спец.	Коротецкий	
Зав.гр.	Агранович	
Вед.инж.	Малуша	
Провер.	Гурович	
Исполн.	Козуб	
Рассчит.	Малуша	

1.412.1-7.1-31

Сетка С79, С80

Стадия	Лист	Листов
Р		1

Харьковский Промстройниипроект

Инв.№ подл. | Подпись и дата | Взам. инв.№

23768-03 20

Формат А4

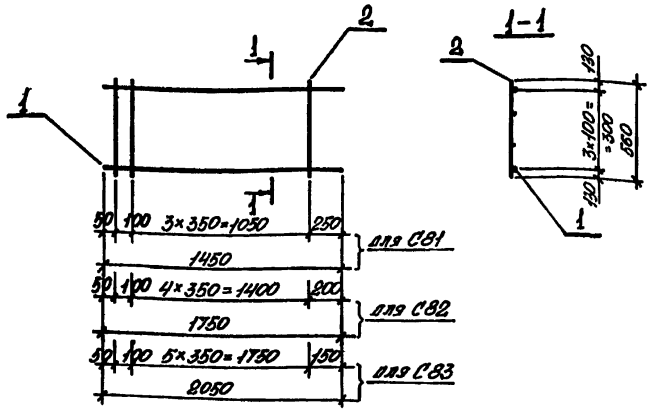

Марка сетки	Поз.	Наименование	Кол.	Масса ед., кг	Масса сетки, кг
С81	1	ф18 AIII, ℓ=1450	4	2,90	12,2
	2	6 AI, ℓ=560	5	0,12	
С82	1	ф18 AIII, ℓ=1750	4	3,50	14,7
	2	6 AI, ℓ=560	6	0,12	
С83	1	ф18 AIII, ℓ=2050	4	4,10	17,2
	2	6 AI, ℓ=560	7	0,12	

Арматура: класса A-I, A-III по ГОСТ 5781-82.

Нач.отд.	Бродский		1.412.1-7.1-32
Н.контр.	Яграновыч		
Гл.спец.	Коропецкий		
Зав.гр.	Яграновыч		Сетка С81...С83
Вед.инж.	Малуша		Стадия Р; Лист; Листов 1
Провер.	Гуровыч		Харьковский Промстройниипроект
Исполн.	Козуб		
Рассчит.	Малуша		

Инв.№ подл. | Подпись и дата | Взам.инв.№

Формат А4

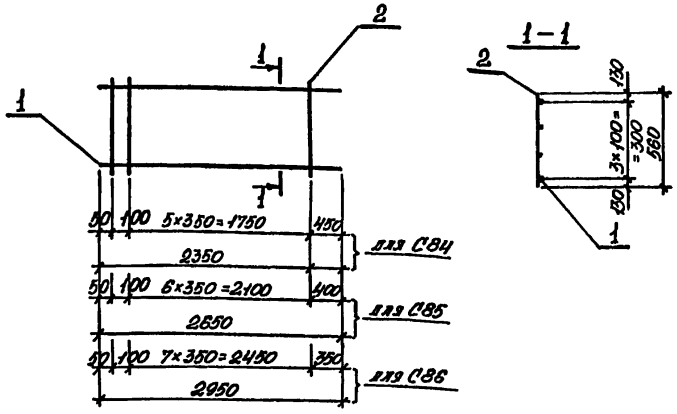

Марка сетки	Поз.	Наименование	Кол.	Масса ед., кг	Масса сетки, кг
С84	1	ф18 AIII, ℓ=2350	4	4,7	19,8
	2	6 AI, ℓ=560	7	0,12	
С85	1	ф18 AIII, ℓ=2650	4	5,3	22,2
	2	6 AI, ℓ=560	8	0,12	
С86	1	ф18 AIII, ℓ=2950	4	5,9	24,7
	2	6 AI, ℓ=560	9	0,12	

Арматура: класса A-I, A-III по ГОСТ 5781-82.

Нач.отд.	Бродский		1.412.1-7.1-33
Н.контр.	Яграновыч		
Гл.спец.	Коропецкий		
Зав.гр.	Яграновыч		Сетка С84...С86
Вед.инж.	Малуша		Стадия Р; Лист; Листов 1
Провер.	Гуровыч		Харьковский Промстройниипроект
Исполн.	Козуб		
Рассчит.	Малуша		

Инв.№ подл. | Подпись и дата | Взам.инв.№

Формат А4

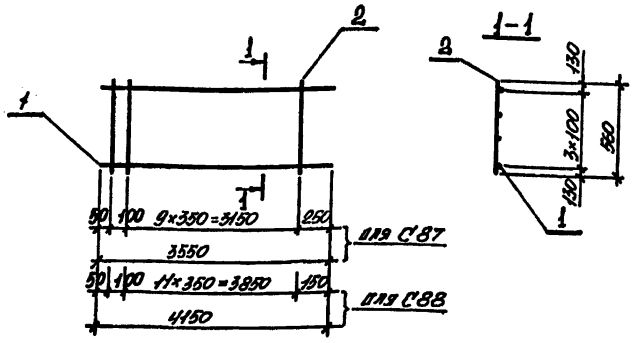

Марка сетки	Поз.	Наименование	Кол.	Масса ед., кг	Масса сетки, кг
С87	1	ф18 AIII, ℓ=3550	4	7,1	29,7
	2	6 AI, ℓ=560	11	0,12	
С88	1	ф18 AIII, ℓ=4150	4	8,3	34,8
	2	6 AI, ℓ=560	13	0,12	

Арматура: класса A-I, A-III по ГОСТ 5781-82.

Нач.отд.	Бродский	1.412.1-7.1-34	
Н.контр.	Агранович		
Гл.спец.	Коротецкий		
Зав.гр.	Агранович	Сетка С87, С88.	Стадия: Р; Лист: ; Листов: 1
Вед.инж.	Малуша		Харьковский Промстройниипроект
Провер.	Гурович		
Исполн.	Козуб		
Рассчит.	Малуша		

Инв.№подл. | Подпись и дата | Взам.инв.№

Формат А4

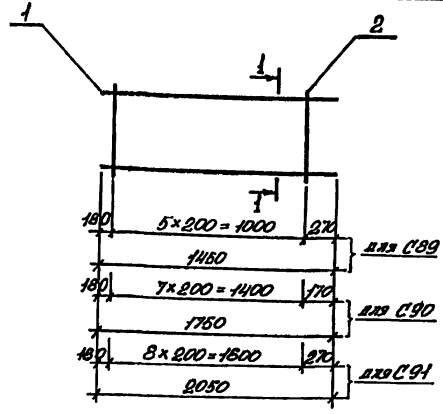

Марка сетки	Поз.	Наименование	Кол.	Масса ед., кг	Масса сетки, кг
С89	1	ф12 AIII, ℓ=1450	2	1,29	3,3
	2	6 AI, ℓ=560	6	0,12	
С90	1	ф12 AIII, ℓ=1750	2	1,55	4,1
	2	6 AI, ℓ=560	8	0,12	
С91	1	ф12 AIII, ℓ=2050	2	1,82	4,7
	2	6 AI, ℓ=560	9	0,12	

Арматура: класса A-I, A-III по ГОСТ 5781-82.

Нач.отд.	Бродский	1.412.1-7.1-35	
Н.контр.	Агранович		
Гл.спец.	Коротецкий		
Зав.гр.	Агранович	Сетка С89... С91.	Стадия: Р; Лист: ; Листов: 1
Вед.инж.	Малуша		Харьковский Промстройниипроект
Провер.	Гурович		
Исполн.	Козуб		
Рассчит.	Малуша		

Инв.№подл. | Подпись и дата | Взам.инв.№

Формат А4

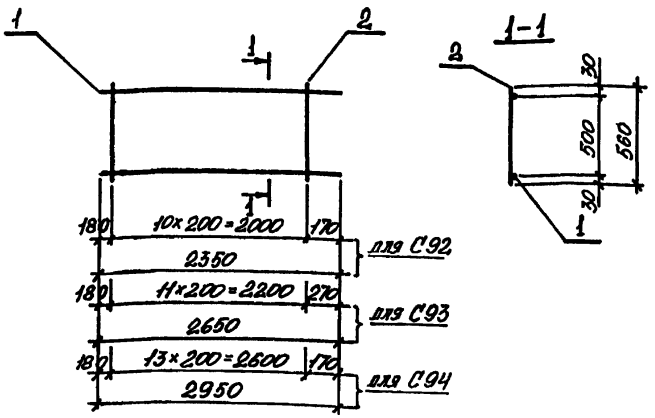

Марка сетки	Поз.	Наименование		Кол.	Масса ед., кг	Масса сетки, кг
С92	1	ф12 AIII,	ℓ=2350	2	2,09	5,5
	2	6 AI,	ℓ=560	11	0,12	
С93	1	ф12 AIII,	ℓ=2650	2	2,35	8,1
	2	6 AI,	ℓ=560	12	0,13	
С94	1	ф12 AIII,	ℓ=2950	2	2,62	6,9
	2	6 AI,	ℓ=560	14	0,13	

Арматура: класса A-I, A-III по ГОСТ 5781-82.

Нач.отд.	Бродский	
Н.контр.	Агранович	
Гл.спец.	Коротецкий	
Зав.гр.	Агранович	
Вед.инж.	Малуша	
Провер.	Гурович	
Исполн.	Козуб	
Рассчит.	Малуша	

1.412.1-7.1-36

Сетка С92...С94

Стадия	Лист	Листов
Р		1

Харьковский Промстройниипроект

Инв.№ подл. | Подпись и дата | Взам. инв.№

Формат А4

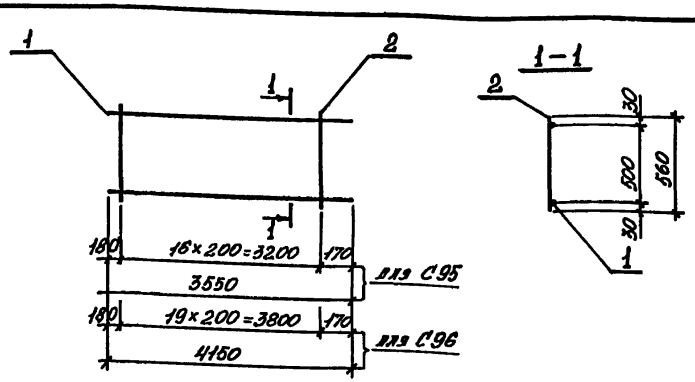

Марка сетки	Поз.	Наименование		Кол.	Масса ед., кг	Масса сетки, кг
С95	1	ф12 AIII,	ℓ=3550	2	3,15	8,3
	2	6 AI,	ℓ=560	17	0,12	
С96	1	ф12 AIII,	ℓ=4150	2	3,69	9,8
	2	6 AI,	ℓ=560	20	0,12	

Арматура: класса A-I, A-III по ГОСТ 5781-82.

Нач.отд.	Бродский	
Н.контр.	Агранович	
Гл.спец.	Коротецкий	
Зав.гр.	Агранович	
Вед.инж.	Малуша	
Провер.	Гурович	
Исполн.	Козуб	
Рассчит.	Малуша	

1.412.1-7.1-37

Сетка С95, С96

Стадия	Лист	Листов
Р		1

Харьковский Промстройниипроект

Инв.№ подл. | Подпись и дата | Взам. инв.№

Формат А4

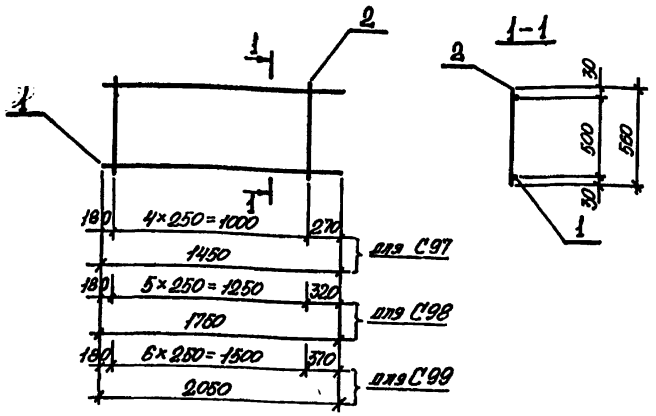

Марка сетки	Поз.	Наименование	Кол.	Масса ед., кг	Масса сетки, кг
С97	1	ф14 AIII, ℓ=1450	2	1,75	4,1
	2	6 AI, ℓ=560	5	0,12	
С98	1	ф14 AIII, ℓ=1750	2	2,11	4,9
	2	6 AI, ℓ=560	6	0,12	
С99	1	ф14 AIII, ℓ=2050	2	2,48	5,8
	2	6 AI, ℓ=560	7	0,12	

Арматура: класса A-I, A-III по ГОСТ 5781-82.

Нач. отд.	Бродский		1.412.1-7.1-38
Н. контр.	Яграновича		
Гл. спец.	Хоротецкий		
Зав. гр.	Яграновича		Сетка С97...С99
Вед. инж.	Малуша		Стадия: Р; Лист: ; Листов: 1
Провер.	Гуровича		Харьковский Промстройниипроект
Исполн.	Козуб		
Рассчит.	Малуша		

Инв. № подл. | Подпись и дата | Взам. инв. №

Формат А4

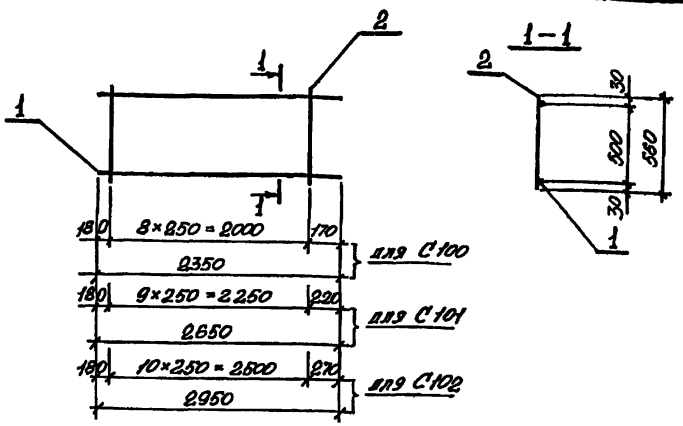

Марка сетки	Поз.	Наименование	Кол.	Масса ед., кг	Масса сетки, кг
С100	1	ф14 AIII, ℓ=2350	2	2,84	6,8
	2	6 AI, ℓ=560	9	0,12	
С101	1	ф14 AIII, ℓ=2650	2	3,20	7,8
	2	6 AI, ℓ=560	10	0,12	
С102	1	ф14 AIII, ℓ=2950	2	3,56	8,4
	2	6 AI, ℓ=560	11	0,12	

Арматура: класса A-I, A-III по ГОСТ 5781-82.

Нач. отд.	Бродский		1.412.1-7.1-39
Н. контр.	Яграновича		
Гл. спец.	Хоротецкий		
Зав. гр.	Яграновича		Сетка С100..С102
Вед. инж.	Малуша		Стадия: Р; Лист: ; Листов: 1
Провер.	Гуровича		Харьковский Промстройниипроект
Исполн.	Козуб		
Рассчит.	Малуша		

Инв. № подл. | Подпись и дата | Взам. инв. №

Формат А4

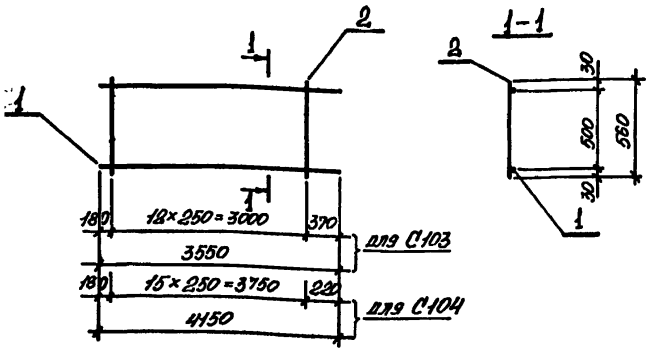

Марка сетки	Поз.	Наименование	Кол.	Масса ед., кг	Масса сетки, кг
С103	1	ф14 AIII, l=3550	2	4,29	10,1
	2	6 AI, l=560	13	0,12	
С104	1	ф14 AIII, l=4150	2	5,01	11,9
	2	6 AI, l=560	16	0,13	

Арматура: класса A-I, A-III по ГОСТ 5781-82.

Нач. отд.	Бродский		1.412.1-7.1-40
Н. контр.	Ягранович		
Гл. спец.	Коротецкий		Сетка С103, С104.
Зав. гр.	Ягранович		Стадия: Р; Лист: —; Листов: 1
Вед. инж.	Малуша		Харьковский Промстройниипроект
Провер.	Гурович		
Исполн.	Козуб		
Рассчит.	Малуша		

Инв. № подл. | Подпись и дата | Взам. инв. №

Формат А4

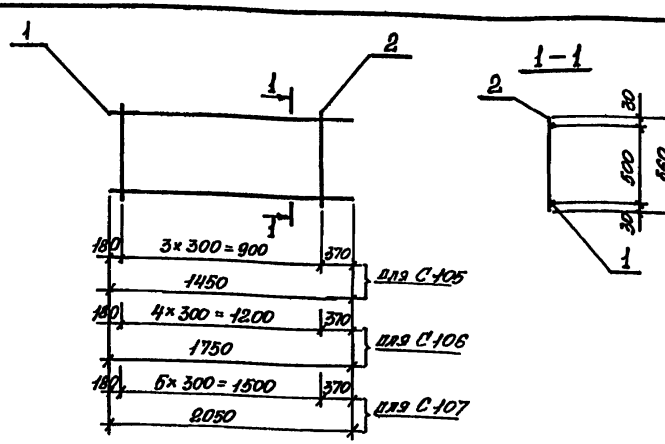

Марка сетки	Поз.	Наименование	Кол.	Масса ед., кг	Масса сетки, кг
С105	1	ф16 AIII, l=1450	2	2,29	5,1
	2	6 AI, l=560	4	0,12	
С106	1	ф16 AIII, l=1750	2	2,76	6,1
	2	6 AI, l=560	5	0,12	
С107	1	ф16 AIII, l=2050	2	3,23	7,2
	2	6 AI, l=560	6	0,12	

Арматура: класса A-I, A-III по ГОСТ 5781-82.

Нач. отд.	Бродский		1.412.1-7.1-41
Н. контр.	Ягранович		
Гл. спец.	Коротецкий		Сетка С105... С107
Зав. гр.	Ягранович		Стадия: Р; Лист: —; Листов: 1
Вед. инж.	Малуша		Харьковский Промстройниипроект
Провер.	Гурович		
Исполн.	Козуб		
Рассчит.	Малуша		

Инв. № подл. | Подпись и дата | Взам. инв. №

Формат А4

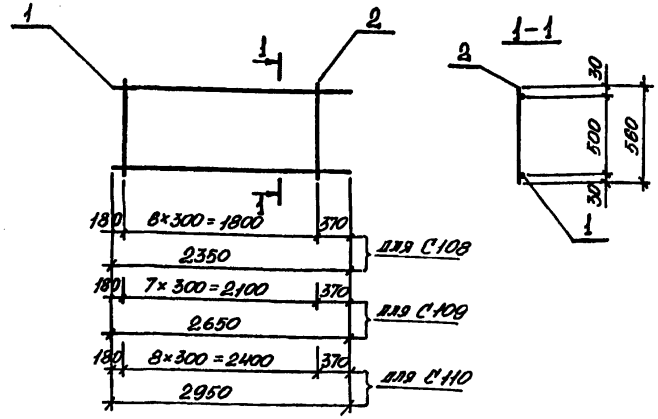

Марка сетки	Поз.	Наименование	Кол.	Масса ед., кг	Масса сетки, кг
С108	1	ф16 AIII, ℓ = 2350	2	3,71	8,3
	2	6 AI, ℓ = 560	7	0,12	
С109	1	ф16 AIII, ℓ = 2650	2	4,18	9,3
	2	6 AI, ℓ = 560	8	0,12	
С110	1	ф16 AIII, ℓ = 2950	2	4,68	10,4
	2	6 AI, ℓ = 560	9	0,12	

Арматура: класса A-I, A-III по ГОСТ 5781-82.

Нач.отд.	Бродский		1.412.1-7.1-42
Н.контр.	Игнатович		
Гл.спец.	Коротецкий		
Зав.гр.	Игнатович		Сетка С108...С110
Вед.инж.	Малуша		Стадия: Р; Лист: ; Листов: 1
Провер.	Гурович		Харьковский Промстройниипроект
Исполн.	Козуб		
Рассчит.	Малуша		

Инв.№ подл. | Подпись и дата | Взам.инв.№

Формат А4

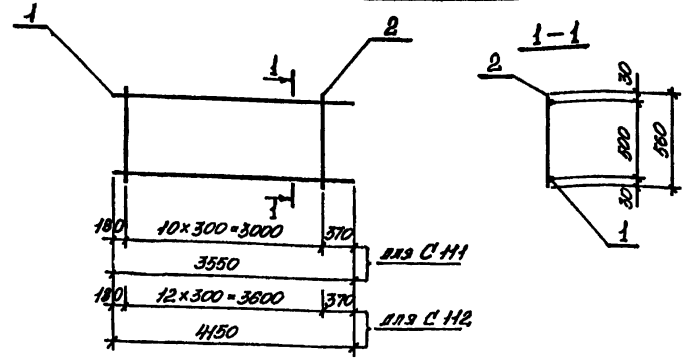

Марка сетки	Поз.	Наименование	Кол.	Масса ед., кг	Масса сетки, кг
С111	1	ф16 AIII, ℓ = 3550	2	5,60	12,5
	2	6 AI, ℓ = 560	11	0,12	
С112	1	ф16 AIII, ℓ = 4150	2	6,55	14,7
	2	6 AI, ℓ = 560	13	0,12	

Арматура: класса A-I, A-III по ГОСТ 5781-82.

Нач.отд.	Бродский		1.412.1-7.1-43
Н.контр.	Игнатович		
Гл.спец.	Коротецкий		
Зав.гр.	Игнатович		Сетка С111, С112
Вед.инж.	Малуша		Стадия: Р; Лист: ; Листов: 1
Провер.	Гурович		Харьковский Промстройниипроект
Исполн.	Козуб		
Рассчит.	Малуша		

Инв.№ подл. | Подпись и дата | Взам.инв.№

Формат А4

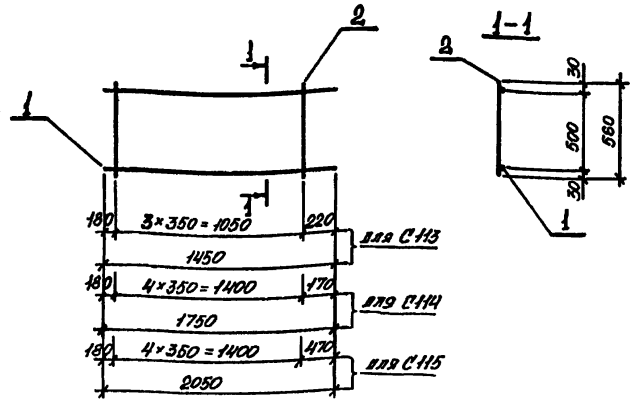

Марка сетки	Поз.	Наименование	Кол.	Масса ед., кг	Масса сетки, кг
С113	1	ф18 AIII, ℓ=1450	2	2,90	6,3
	2	6 AI, ℓ=560	4	0,12	
С114	1	ф18 AIII, ℓ=1750	2	3,50	7,6
	2	6 AI, ℓ=560	5	0,12	
С115	1	ф18 AIII, ℓ=2050	2	4,10	8,8
	2	6 AI, ℓ=560	5	0,12	

Арматура: класса A-I, A-III по ГОСТ 5781-82.

Нач.отд.	Бродский		1.412.1-7.1-44
Н.контр.	Агранович		
Гл.спец.	Коротецкий		
Зав.гр.	Агранович		Сетка С113... С115
Вед.инж.	Малуша		Стадия: Р; Лист: ; Листов: 1
Провер.	Гурович		Харьковский Промстройниипроект
Исполн.	Козуб		
Рассчит.	Малуша		

Инв.№ подл. | Подпись и дата | Взам.инв.№

Формат А4

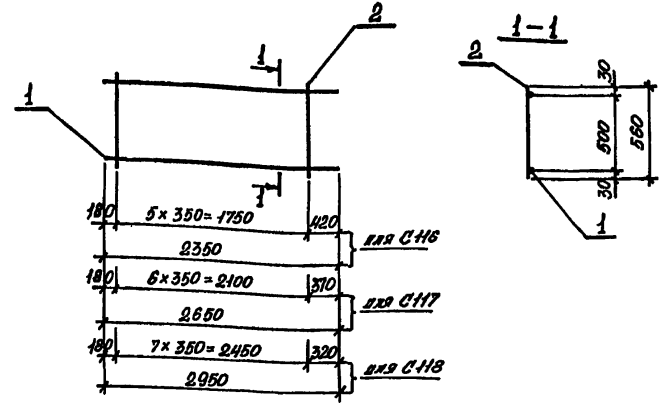

Марка сетки	Поз.	Наименование	Кол.	Масса ед., кг	Масса сетки, кг
С116	1	ф18 AIII, ℓ=2350	2	4,70	10,1
	2	6 AI, ℓ=560	6	0,12	
С117	1	ф18 AIII, ℓ=2650	2	5,30	11,4
	2	6 AI, ℓ=560	7	0,12	
С118	1	ф18 AIII, ℓ=2950	2	5,90	12,8
	2	6 AI, ℓ=560	8	0,12	

Арматура: класса A-I, A-III по ГОСТ 5781-82.

Нач.отд.	Бродский		1.412.1-7.1-45
Н.контр.	Агранович		
Гл.спец.	Коротецкий		
Зав.гр.	Агранович		Сетка С116... С118
Вед.инж.	Малуша		Стадия: Р; Лист: ; Листов: 1
Провер.	Гурович		Харьковский Промстройниипроект
Исполн.	Козуб		
Рассчит.	Малуша		

Инв.№ подл. | Подпись и дата | Взам.инв.№

Формат А4

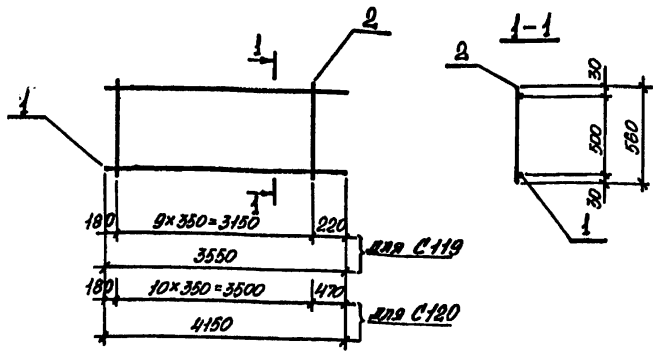

Марка сетки	Поз.	Наименование	Кол.	Масса ед., кг	Масса сетки, кг
С 119	1	ф 18 АIII, ℓ=3550	2	7,10	15,4
	2	6 АI, ℓ=560	10	0,12	
С 120	1	ф 18 АIII, ℓ=4150	2	8,30	17,9
	2	6 АI; ℓ=560	11	0,12	

Арматура: класса А-I, А-III по ГОСТ 5781-82.

Нач. отд.	Бродский		
Н. контр.	Агранович		
Гл. спец.	Коротецкий		
Зав. гр.	Агранович		
Вед. инж.	Малуша		
Провер.	Гурович		
Исполн.	Козуб		
Рассчит.	Малуша		

1.412.1-7.1-46

Сетка С119, С120

Стадия	Лист	Листов
Р		1

Харьковский Промстройниипроект

Инв. № подл. | Подпись и дата | Взам. инв. №

Формат А4

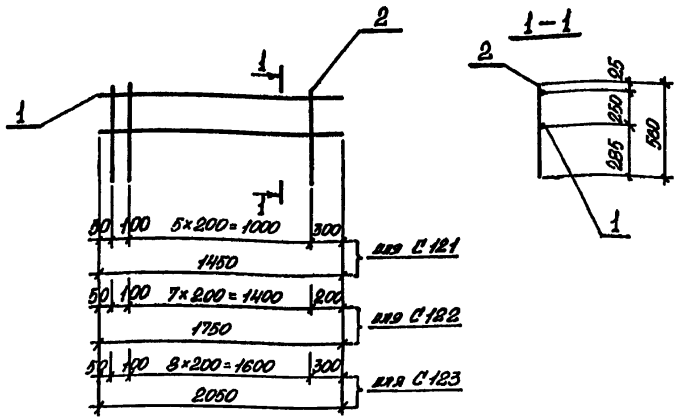

Марка сетки	Поз.	Наименование	Кол.	Масса ед., кг	Масса сетки, кг
С 121	1	ф 12 АI, ℓ=1450	2	1,29	3,4
	2	6 АI, ℓ=560	7	0,12	
С 122	1	ф 12 АI, ℓ=1750	2	1,55	4,2
	2	6 АI, ℓ=560	9	0,12	
С 123	1	ф 12 АI, ℓ=2050	2	1,82	4,8
	2	6 АI, ℓ=560	10	0,12	

Арматура: класса А-I по ГОСТ 5781-82.

Нач. отд.	Бродский		
Н. контр.	Агранович		
Гл. спец.	Коротецкий		
Зав. гр.	Агранович		
Вед. инж.	Малуша		
Провер.	Гурович		
Исполн.	Козуб		
Рассчит.	Малуша		

1.412.1-7.1-47

Сетка С121... С123

Стадия	Лист	Листов
Р		1

Харьковский Промстройниипроект

Инв. № подл. | Подпись и дата | Взам. инв. №

23768-03 28

Формат А4

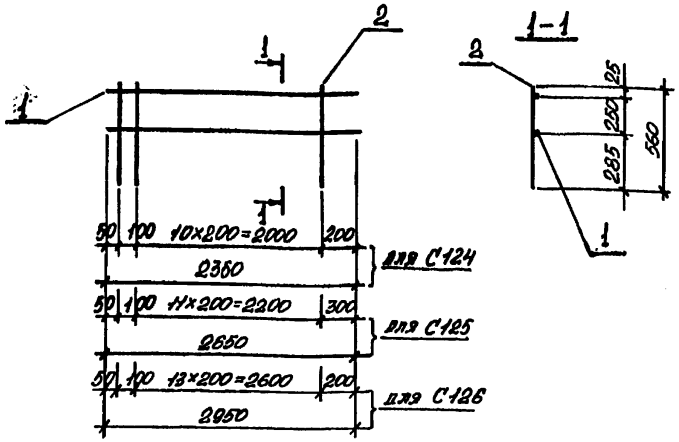

Марка сетки	Поз.	Наименование	Кол.	Масса ед., кг	Масса сетки, кг
С124	1	ф12 AI, ℓ=2350	2	2,09	5,6
	2	6 AI, ℓ=560	12	0,12	
С125	1	ф12 AI, ℓ=2650	2	2,35	6,3
	2	6 AI, ℓ=560	13	0,12	
С126	1	ф12 AI, ℓ=2950	2	2,62	7,0
	2	6 AI, ℓ=560	15	0,12	

Арматура: класса А-I по ГОСТ 5781-82.

Нач.отд.	Бровский		
Н.контр.	Агранович		
Гл.спец.	Коротецкий		
Зав.гр.	Агранович		
Вед.инж.	Малуша		
Провер.	Гурович		
Исполн.	Козуб		
Рассчит.	Малуша		

1.412.1-7.1-48

Сетка С124... С126

Стадия	Лист	Листов
Р		1

Харьковский Промстройниипроект

Инв.№ подл. | Подпись и дата | Взам.инв.№

Формат А4

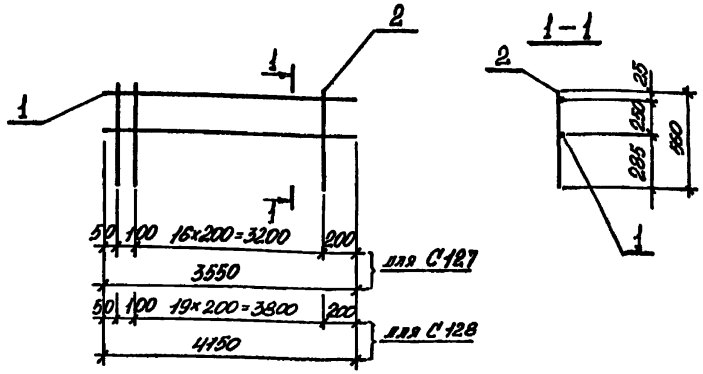

Марка сетки	Поз.	Наименование	Кол.	Масса ед., кг	Масса сетки, кг
С127	1	ф12 AI, ℓ=3550	2	3,15	8,5
	2	6 AI, ℓ=560	18	0,12	
С128	1	ф12 AI, ℓ=4150	2	3,69	9,9
	2	6 AI, ℓ=560	21	0,12	

Арматура: класса А-I по ГОСТ 5781-82.

Нач.отд.	Бровский		
Н.контр.	Агранович		
Гл.спец.	Коротецкий		
Зав.гр.	Агранович		
Вед.инж.	Малуша		
Провер.	Гурович		
Исполн.	Козуб		
Рассчит.	Малуша		

1.412.1-7.1-49

Сетка С127, С128

Стадия	Лист	Листов
Р		1

Харьковский Промстройниипроект

Инв.№ подл. | Подпись и дата | Взам.инв.№

Формат А4

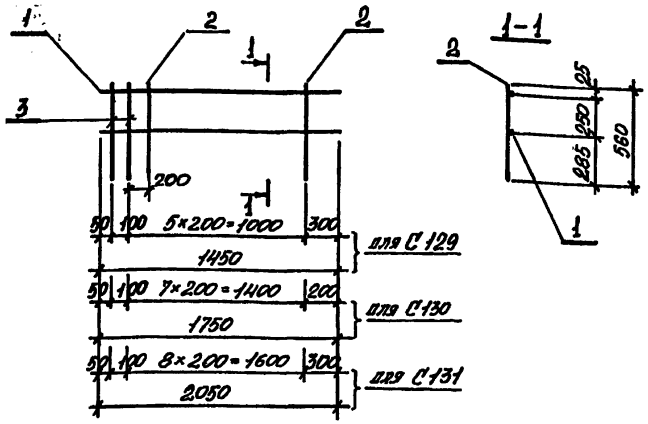

Марка сетки	Поз.	Наименование	Кол.	Масса ед., кг	Масса сетки, кг
С129	1	Ф12 AIII, ℓ=1450	2	1,29	4,2
	2	6 AI, ℓ=560	5	0,12	
	3	12 AI, ℓ=560	2	0,5	
С130	1	Ф12 AIII, ℓ=1750	2	1,55	4,9
	2	6 AI, ℓ=560	7	0,12	
	3	12 AI, ℓ=560	2	0,5	
С131	1	Ф12 AIII, ℓ=2050	2	1,82	5,6
	2	6 AI, ℓ=560	8	0,12	
	3	12 AI, ℓ=560	2	0,5	

Арматура: класса A-I, A-III по ГОСТ 5781-82.

Нач.отд.	Бродский	1.412.1-7.1-50	
Н.контр.	Ягранович		
Ст.спец.	Коротецкий		
Зав.гр.	Ягранович	Сетка С129...С131	Стадия: Р; Лист: —; Листов: 1
Вед.инж.	Малуша		Харьковский Промстройниипроект
Провер.	Гурович		
Исполн.	Козуб		
Рассчит.	Малуша		

Инв.№ подл. | Подпись и дата | Взам.инв.№

Формат А4

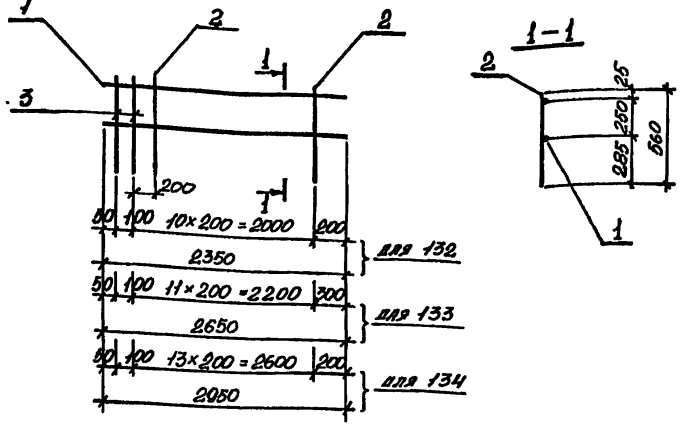

Марка сетки	Поз.	Наименование	Кол.	Масса ед., кг	Масса сетки, кг
С132	1	Ф12 AIII, ℓ=2350	2	2,09	6,4
	2	6 AI, ℓ=560	10	0,12	
	3	12 AI, ℓ=560	2	0,5	
С133	1	Ф12 AIII, ℓ=2650	2	2,35	7,0
	2	6 AI, ℓ=560	11	0,12	
	3	12 AI, ℓ=560	2	0,5	
С134	1	Ф12 AIII, ℓ=2950	2	2,62	7,8
	2	6 AI, ℓ=560	13	0,12	
	3	12 AI, ℓ=560	2	0,5	

Арматура: класса A-I, A-III по ГОСТ 5781-82.

Нач.отд.	Бродский	1.412.1-7.1-51	
Н.контр.	Ягранович		
Гл.спец.	Коротецкий		
Зав.гр.	Ягранович	Сетка С132...С134	Стадия: Р; Лист: —; Листов: 1
Вед.инж.	Малуша		Харьковский Промстройниипроект
Провер.	Гурович		
Исполн.	Козуб		
Рассчит.	Малуша		

Инв.№ подл. | Подпись и дата | Взам.инв.№

Формат А4

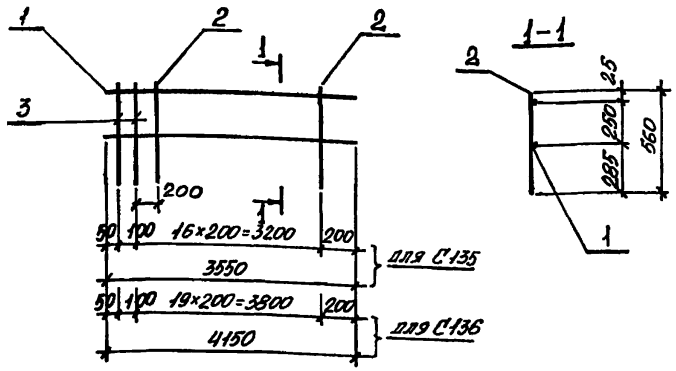

Марка сетки	Поз.	Наименование	Кол.	Масса ед., кг	Масса сетки, кг
С135	1	ф12 AIII, ℓ=3550	2	3,15	9,2
	2	6 AI, ℓ=560	16	0,12	
	3	12 AI, ℓ=560	2	0,5	
С136	1	ф12 AIII, ℓ=4150	2	3,69	10,7
	2	6 AI, ℓ=560	19	0,12	
	3	12 AI, ℓ=560	2	0,5	

Арматура: класса A-I, A-III по ГОСТ 5781-82.

Нач.отд.	Бродский		
Н.контр.	Ягранович		
Гл.спец.	Коропецкий		
Зав.гр.	Ягранович		
Вед.инж.	Малуша		
Провер.	Гурович		
Исполн.	Козуб		
Рассчит.	Малуша		

1.412.1-7.1-52

Сетка С135, С136

Стадия	Лист	Листов
Р		1

Харьковский Промстройниипроект

Инв.№ подл. | Подпись и дата | Взам. инв.№

Формат А4

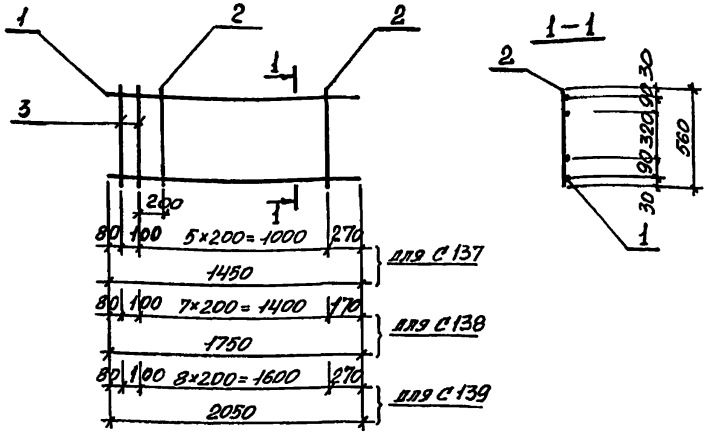

Марка сетки	Поз.	Наименование	Кол	Масса ед., кг	Масса сетки, кг
С137	1	ф12 AIII, ℓ=1450	4	1,29	6,8
	2	6 AI, ℓ=560	5	0,12	
	3	12 AI, ℓ=560	2	0,5	
С138	1	ф12 AIII, ℓ=1750	4	1,55	8,0
	2	6 AI, ℓ=560	7	0,12	
	3	12 AI, ℓ=560	2	0,5	
С139	1	ф12 AIII, ℓ=2050	4	1,82	9,2
	2	6 AI, ℓ=560	8	0,12	
	3	12 AI, ℓ=560	2	0,5	

Арматура: класса A-I, A-III по ГОСТ 5781-82.

Нач.отд.	Бродский		
Н.контр.	Ягранович		
Гл.спец.	Коропецкий		
Зав.гр.	Ягранович		
Вед.инж.	Малуша		
Провер.	Гурович		
Исполн.	Козуб		
Рассчит.	Малуша		

1.412.1-7.1-53

Сетка С137... С139

Стадия	Лист	Листов
Р		1

Харьковский Промстройниипроект

Инв.№ подл. | Подпись и дата | Взам. инв.№

Формат А4

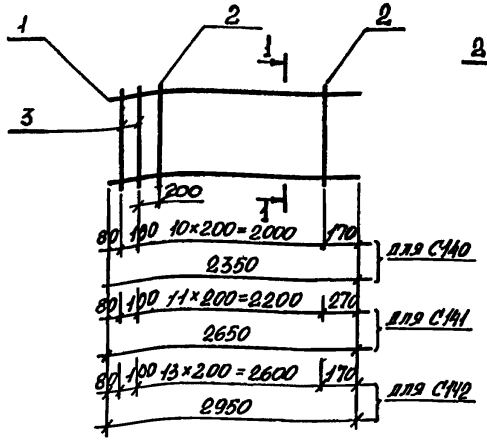

Марка сетки	Поз.	Наименование	Кол.	Масса ед., кг	Масса сетки, кг
С140	1	ф12 AIII, ℓ=2350	4	2,09	10,6
	2	6 AI, ℓ=560	10	0,12	
	3	12 AI, ℓ=560	2	0,5	
С141	1	ф12 AIII, ℓ=2650	4	2,35	11,7
	2	6 AI, ℓ=560	11	0,12	
	3	12 AI, ℓ=560	2	0,5	
С142	1	ф12 AIII, ℓ=2950	4	2,62	13,0
	2	6 AI, ℓ=560	13	0,12	
	3	12 AI, ℓ=560	2	0,5	

Арматура: класса A-I, A-III по ГОСТ 5781-82.

Нач.отд.	Брагский		1.412.1-7.1-54
Н.контр.	Ягранович		
Гл.спец.	Коротецкий		
Зав.гр.	Ягранович		Сетка С140...С142
Вед.инж.	Малуша		Стадия Р; Лист; Листов 1
Провер.	Гурович		Харьковский Промстройниипроект
Исполн.	Козуб		
Рассчит.	Малуша		

Инв.№ подл. | Подпись и дата | Взам.инв.№

Формат А4

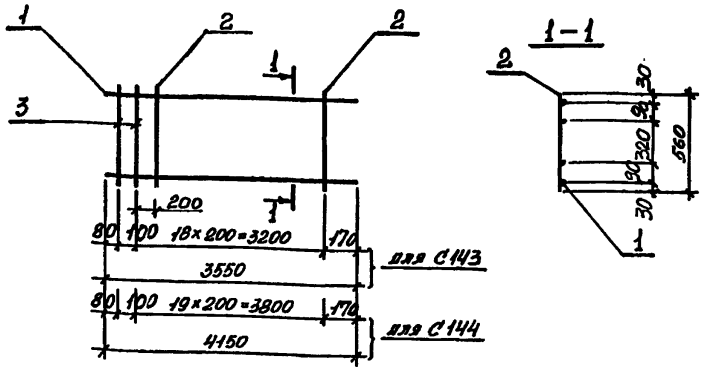

Марка сетки	Поз.	Наименование	Кол.	Масса ед., кг	Масса сетки, кг
С143	1	ф12 AIII, ℓ=3550	4	3,15	15,5
	2	6 AI, ℓ=560	16	0,12	
	3	12 AI, ℓ=560	2	0,5	
С144	1	ф12 AIII, ℓ=4150	4	3,69	18,0
	2	6 AI, ℓ=560	19	0,12	
	3	12 AI, ℓ=560	2	0,5	

Арматура: класса A-I, A-III по ГОСТ 5781-82.

Нач.отд.	Брагский		1.412.1-7.1-55
Н.контр.	Ягранович		
Гл.спец.	Коротецкий		
Зав.гр.	Ягранович		Сетка С143; С144.
Вед.инж.	Малуша		Стадия Р; Лист; Листов 1
Провер.	Гурович		Харьковский Промстройниипроект
Исполн.	Козуб		
Рассчит.	Малуша		

Инв.№ подл. | Подпись и дата | Взам.инв.№

Формат А4

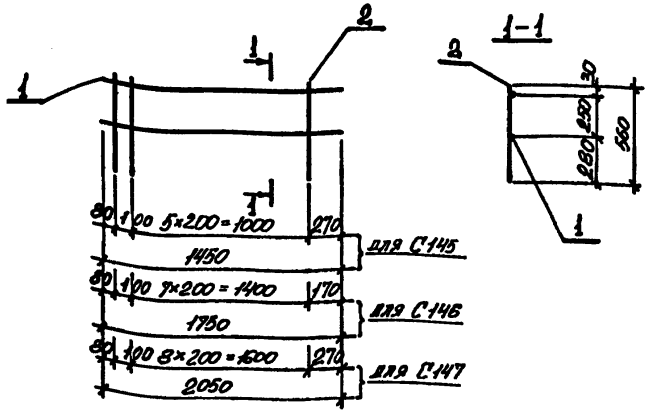

Марка сетки	Поз.	Наименование	Кол.	Масса ед., кг	Масса сетки, кг
С145	1	ф12АI, ℓ=1450	2	1,29	3,4
	2	6АI, ℓ=560	7	0,12	
С146	1	ф12АI, ℓ=1750	2	1,55	4,2
	2	6АI, ℓ=560	9	0,12	
С147	1	ф12АI, ℓ=2050	2	1,82	4,8
	2	6АI, ℓ=560	10	0,12	

Арматура: класса А-I, по ГОСТ 5781-82.

Нач.отд.	Бродский	
Н.контр.	Агранович	
Гл.спец.	Коротецкий	
Зав.гр.	Агранович	
Вед.инж.	Малуша	
Провер.	Гурович	
Исполн.	Козуб	
Рассчит.	Малуша	

1.412.1-7.1-56

Сетка С145... С147

Стадия	Лист	Листов
Р		1

Харьковский Промстройниипроект

Инв. № подл. | Подпись и дата | Взам. инв. №

Формат А4

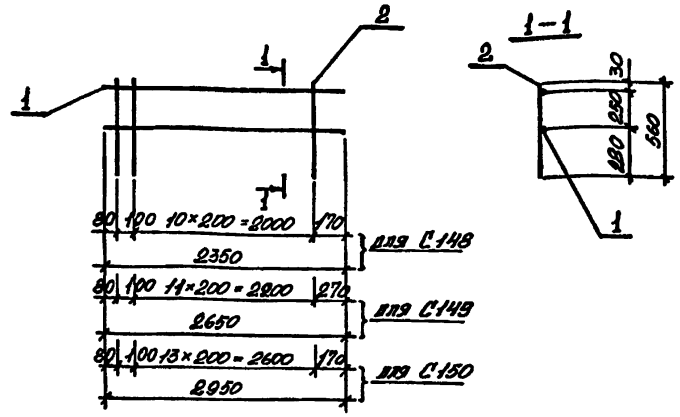

Марка сетки	Поз.	Наименование	Кол.	Масса ед., кг	Масса сетки, кг
С148	1	ф12АI, ℓ=2350	2	2,09	5,6
	2	6АI, ℓ=560	12	0,12	
С149	1	ф12АI, ℓ=2650	2	2,35	6,3
	2	6АI, ℓ=560	13	0,12	
С150	1	ф12АI, ℓ=2950	2	2,62	7,0
	2	6АI, ℓ=560	15	0,12	

Арматура: класса А-I по ГОСТ 5781-82

Нач.отд.	Бродский	
Н.контр.	Агранович	
Гл.спец.	Коротецкий	
Зав.гр.	Агранович	
Вед.инж.	Малуша	
Провер.	Гурович	
Исполн.	Козуб	
Рассчит.	Малуша	

1.412.1-7.1-57

Сетка С148... С150

Стадия	Лист	Листов
Р		1

Харьковский Промстройниипроект

Инв. № подл. | Подпись и дата | Взам. инв. №

Формат А4

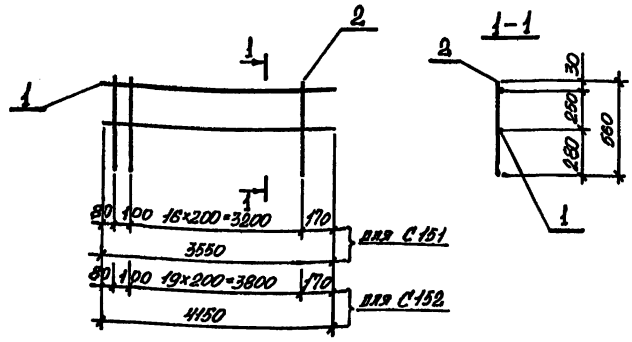

Марка сетки	Поз.	Наименование	Кол.	Масса ед., кг	Масса сетки, кг
С151	1	ф12 AI, ℓ=3550	2	3,15	8,5
	2	6 AI, ℓ=560	18	0,12	
С152	1	ф12 AI, ℓ=4150	2	3,69	9,9
	2	6 AI, ℓ=560	21	0,12	

Арматура: класса A-I по ГОСТ 5781-82.

Нач.отд.	Бродский	1.412.1-7.1-58	
Н.контр.	Агрянович		
Гл.спец.	Коротецкий		
Зав.гр.	Агрянович	Сетка С151, С152.	Стадия Р; Лист; Листов 1
Вед.инж.	Малуша		Харьковский Промстройниипроект
Провер.	Гурович		
Исполн.	Козуб		
Рассчит.	Малуша		

Инв.№подл. | Подпись и дата | Взам.инв.№

Формат А4

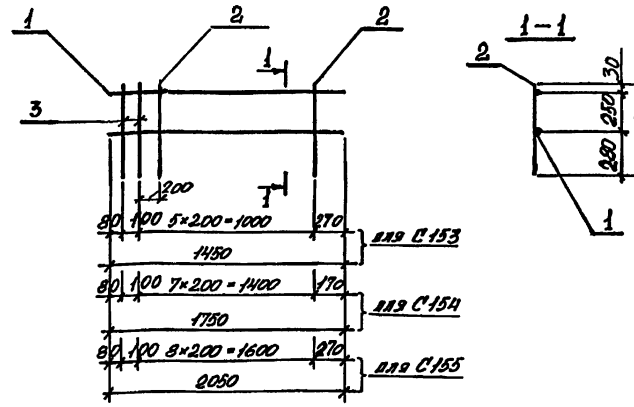

Марка сетки	Поз.	Наименование	Кол.	Масса ед., кг	Масса сетки, кг
С153	1	ф12 AIII, ℓ=1450	2	1,29	4,2
	2	8 AI, ℓ=560	5	0,12	
	3	12 AI, ℓ=560	2	0,5	
С154	1	ф12 AIII, ℓ=1750	2	1,55	4,9
	2	6 AI, ℓ=560	7	0,12	
	3	12 AI, ℓ=560	2	0,5	
С155	1	ф12 AIII, ℓ=2050	2	1,82	5,8
	2	6 AI, ℓ=560	8	0,12	
	3	12 AI, ℓ=560	2	0,5	

Арматура: класса A-I, A-III по ГОСТ 5781-82.

Нач.отд.	Бродский	1.412.1-7.1-59	
Н.контр.	Агрянович		
Гл.спец.	Коротецкий		
Зав.гр.	Агрянович	Сетка С153... С155	Стадия Р; Лист; Листов 1
Вед.инж.	Малуша		Харьковский Промстройниипроект
Провер.	Гурович		
Исполн.	Козуб		
Рассчит.	Малуша		

Инв.№подл. | Подпись и дата | Взам.инв.№

Формат А4

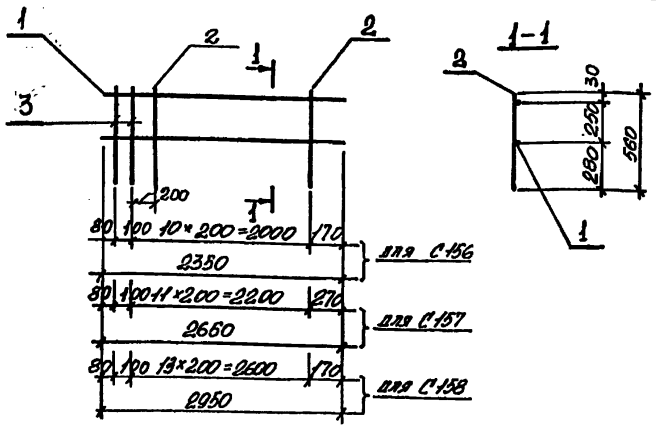

Марка сетки	Поз.	Наименование	Кол.	Масса ед., кг	Масса сетки, кг
С156	1	Ф12 AIII, l=2350	2	2,09	6,4
	2	6 AI, l=560	10	0,12	
	3	12 AI, l=560	2	0,5	
С157	1	Ф12 AIII, l=2650	2	2,35	7,0
	2	6 AI, l=560	11	0,12	
	3	12 AI, l=560	2	0,5	
С158	1	Ф12 AIII, l=2950	2	2,62	7,8
	2	6 AI, l=560	13	0,12	
	3	12 AI, l=560	2	0,5	

Арматура: класса A-I, A-III по ГОСТ 5781-82.

Нач. отд.	Бродский		1.412.1-7.1-60
Н. контр.	Ягранович		
Гл. спец.	Коротецкий		
Зав. гр.	Ягранович		Сетка С156 ... С158
Вед. инж.	Малуша		Стадия: Р; Лист: —; Листов: 1
Провер.	Гурович		Харьковский Промстройниипроект
Исполн.	Козуб		
Рассчит.	Малуша		

Инв. № подл. | Подпись и дата | Взам. инв. №

Инв. № подл. | Подпись и дата | Взам. инв. №

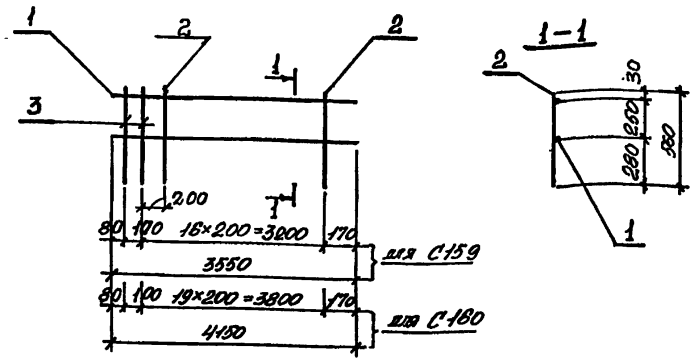

Марка сетки	Поз.	Наименование	Кол.	Масса ед., кг	Масса сетки, кг
С159	1	Ф12 AIII, l=3550	2	3,15	9,2
	2	6 AI, l=560	16	0,12	
	3	12 AI, l=560	2	0,5	
С160	1	Ф12 AIII, l=4150	2	3,69	10,7
	2	6 AI, l=560	19	0,12	
	3	12 AI, l=560	2	0,5	

Арматура: класса A-I, A-III по ГОСТ 5781-82.

Нач. отд.	Бродский		1.412.1-7.1-61
Н. контр.	Ягранович		
Гл. спец.	Коротецкий		
Зав. гр.	Ягранович		Сетка С159, С160.
Вед. инж.	Малуша		Стадия: Р; Лист: —; Листов: 1
Провер.	Гурович		Харьковский Промстройниипроект
Исполн.	Козуб		
Рассчит.	Малуша		

Формат А4

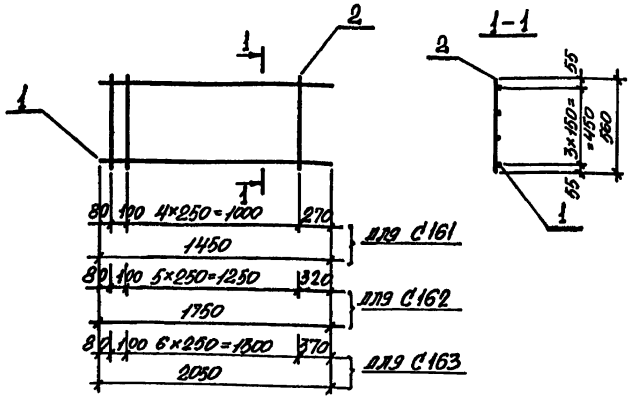

Марка сетки	Поз.	Наименование	Кол.	Масса ед., кг	Масса сетки, кг
С161	1	Ф14АIII, ℓ=1450	4	1,75	7,7
	2	6АI, ℓ=560	6	0,12	
С162	1	Ф14АIII, ℓ=1750	4	2,11	9,3
	2	6АI, ℓ=560	7	0,12	
С163	1	Ф14АIII, ℓ=2050	4	2,48	10,9
	2	6АI, ℓ=560	8	0,12	

Арматура: класса А-I, А-III по ГОСТ 5781-82.

Нач.отд.	Бродский	
Н.контр.	Агранович	
Гл.спец.	Коротецкий	
Зав.гр.	Агранович	
Вед.инж.	Малуша	
Провер.	Гурович	
Исполн.	Козуб	
Рассчит.	Малуша	

1.412.1-7.1-62

Сетка С161...С163

Стадия	Лист	Листов
Р		1

Харьковский Промстройниипроект

Инв.№ подл. | Подпись и дата | Взам.инв.№

Формат А4

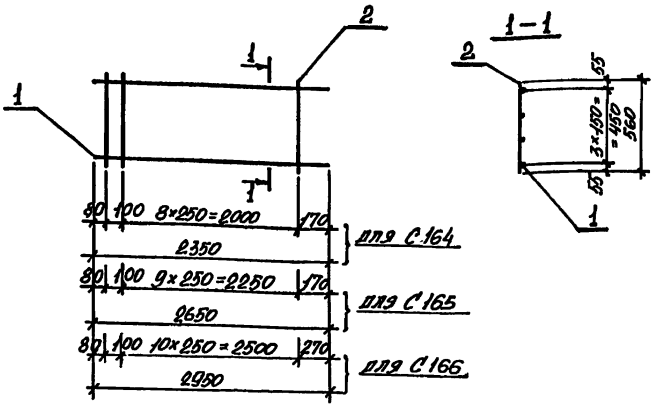

Марка сетки	Поз.	Наименование	Кол.	Масса ед., кг	Масса сетки, кг
С164	1	Ф14АIII, ℓ=2350	4	2,84	12,6
	2	6АI, ℓ=560	10	0,12	
С165	1	Ф14АIII, ℓ=2650	4	3,2	14,1
	2	6АI, ℓ=560	11	0,12	
С166	1	Ф14АIII, ℓ=2950	4	3,56	15,7
	2	6АI, ℓ=560	12	0,12	

Арматура: класса А-I, А-III по ГОСТ 5781-82.

Нач.отд.	Бродский	
Н.контр.	Агранович	
Гл.спец.	Коротецкий	
Зав.гр.	Агранович	
Вед.инж.	Малуша	
Провер.	Гурович	
Исполн.	Козуб	
Рассчит.	Малуша	

1.412.1-7.1-63

Сетка С164...С166

Стадия	Лист	Листов
Р		1

Харьковский Промстройниипроект

Инв.№ подл. | Подпись и дата | Взам.инв.№

23768-03 36

Формат А4

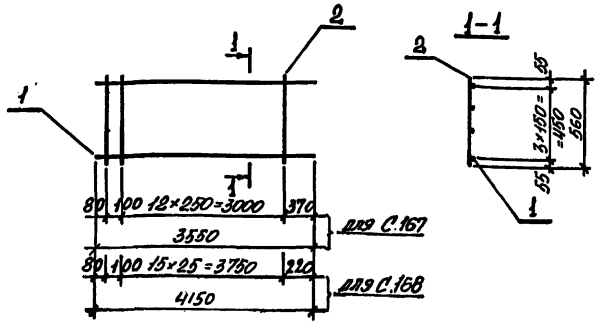

Марка сетки	Поз.	Наименование	Кол.	Масса ед., кг	Масса сетки, кг
С167	1	ф14АIII, ℓ=3550	4	4,29	18,8
	2	8АI, ℓ=560	14	0,12	
С168	1	ф14АIII, ℓ=4150	4	5,01	22,1
	2	6АI, ℓ=560	17	0,12	

Арматура: класса А-I, А-III по ГОСТ 5781-82.

Нач.отд.	Бродский	
Н.контр.	Агранович	
Гл.спец.	Коротецкий	
Зав.гр.	Агранович	
Вед.инж.	Малуша	
Провер.	Гурович	
Исполн.	Козуб	
Рассчит.	Малуша	

Инв.№ подл. | Подпись и дата | Взам.инв.№

1.412.1-7.1-64

Сетка С167; С168

Стадия	Лист	Листов
Р		1

Харьковский Промстройниипроект

Формат А4

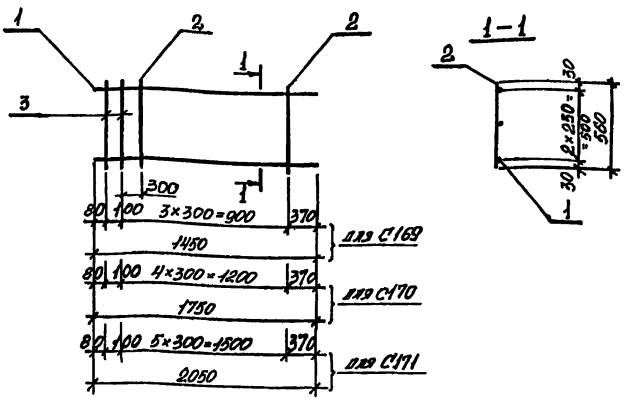

Марка сетки	Поз.	Наименование	Кол.	Масса ед., кг	Масса сетки, кг
С169	1	ф16АIII, ℓ=1450	3	2,29	8,6
	2	6АI, ℓ=560	3	0,12	
	3	14АI, ℓ=560	2	0,68	
С170	1	ф16АIII, ℓ=1750	3	2,76	10,1
	2	6АI, ℓ=560	4	0,12	
	3	14АI, ℓ=560	2	0,68	
С171	1	ф16АIII, ℓ=2050	3	3,23	11,7
	2	6АI, ℓ=560	5	0,12	
		14АI, ℓ=560	2	0,68	

Арматура: класса А-I, А-III по ГОСТ 5781-82.

Нач.отд.	Бродский	
Н.контр.	Агранович	
Гл.спец.	Коротецкий	
Зав.гр.	Агранович	
Вед.инж.	Малуша	
Провер.	Гурович	
Исполн.	Козуб	
Рассчит.	Малуша	

Инв.№ подл. | Подпись и дата | Взам.инв.№

1.412.1-7.1-65

Сетка С169.... С171

Стадия	Лист	Листов
Р		1

Харьковский Промстройниипроект

23768-03 37

Формат А4

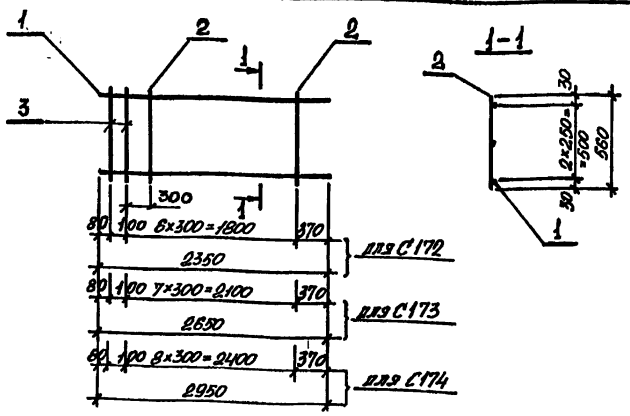

Марка сетки	Поз.	Наименование	Кол.	Масса ед., кг	Масса сетки, кг
С172	1	ф16 AIII, ℓ=2350	3	3,71	13,2
	2	6 AI, ℓ=560	6	0,12	
	3	14 AI, ℓ=560	2	0,68	
С173	1	ф16 AIII, ℓ=2650	3	4,18	14,7
	2	6 AI, ℓ=560	7	0,12	
	3	14 AI, ℓ=560	2	0,68	
С174	1	ф16 AIII, ℓ=2950	3	4,66	16,3
	2	6 AI, ℓ=560	8	0,12	
	3	14 AI, ℓ=560	2	0,68	

Арматура: класса A-I, A-III по ГОСТ 5781-82.

Нач.отд.	Бродский		
Н.контр.	Аграновский		
Гл.спец.	Коротецкий		
Зав.гр.	Аграновский		
Вед.инж.	Малуша		
Провер.	Гурович		
Исполн.	Козуб		
Рассчит.	Малуша		

1.412.1-7.1-66

Сетка С172... С174

Стадия	Лист	Листов
Р		1

Харьковский Промстройниипроект

Инв.№ подл. | Подпись и дата | Взам. инв.№

Формат А4

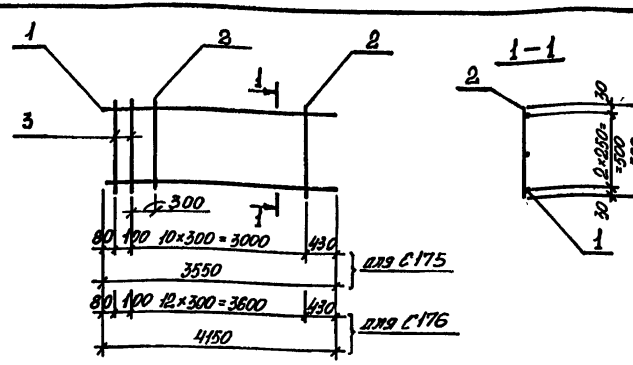

Марка сетки	Поз.	Наименование	Кол.	Масса ед., кг	Масса сетки, кг
С175	1	ф16 AIII, ℓ=3550	3	5,6	19,4
	2	6 AI, ℓ=560	10	0,12	
	3	14 AI, ℓ=560	2	0,68	
С176	1	ф16 AIII, ℓ=4150	3	6,55	22,5
	2	6 AI, ℓ=560	12	0,12	
	3	14 AI, ℓ=560	2	0,68	

Арматура: класса A-I, A-III по ГОСТ 5781-82.

Нач.отд.	Бродский		
Н.контр.	Аграновский		
Гл.спец.	Коротецкий		
Зав.гр.	Аграновский		
Вед.инж.	Малуша		
Провер.	Гурович		
Исполн.	Козуб		
Рассчит.	Малуша		

1.412.1-7.1-67

Сетка С175; С176

Стадия	Лист	Листов
Р		1

Харьковский Промстройниипроект

Инв.№ подл. | Подпись и дата | Взам. инв.№

Формат А4

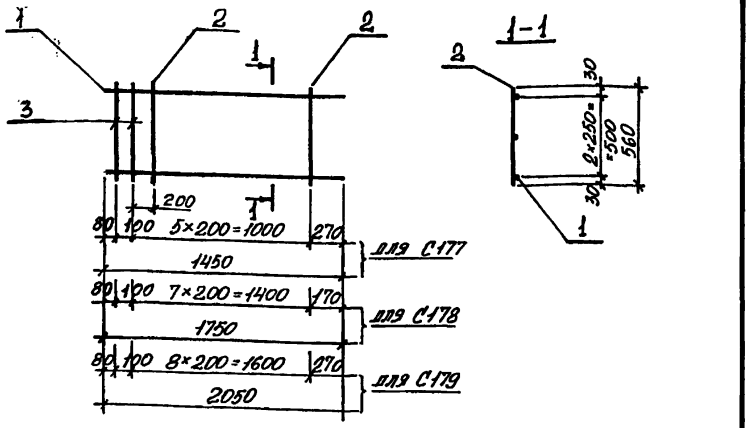

Марка сетки	Поз.	Наименование	Кол.	Масса ед., кг	Масса сетки, кг
С177	1	ф12 AIII, ℓ = 1450	3	1,29	5,5
	2	6 AI, ℓ = 560	5	0,12	
	3	12 AI, ℓ = 560	2	0,5	
С178	1	ф12 AIII, ℓ = 1750	3	1,55	6,5
	2	6 AI, ℓ = 560	7	0,12	
	3	12 AI, ℓ = 560	2	0,5	
С179	1	ф12 AIII, ℓ = 2050	3	1,82	7,4
	2	6 AI, ℓ = 560	8	0,12	
	3	12 AIII, ℓ = 560	2	0,5	

Арматура: класса A-I, A-III по ГОСТ 5781-82.

Нач. отд.	Бровский	
Н. контр.	Агранович	
Вед. спец.	Коротецкий	
Зав. гр.	Агранович	
Вед. инж.	Малуша	
Провер.	Гурович	
Исполн.	Козуб	
Рассчит.	Малуша	

1.412.1-7.1-68

Сетка С177... С179

Стадия	Лист	Листов
Р		1

Харьковский Промстройниипроект

Инв. № подл. | Подпись и дата | Взам. инв. №

Формат А4

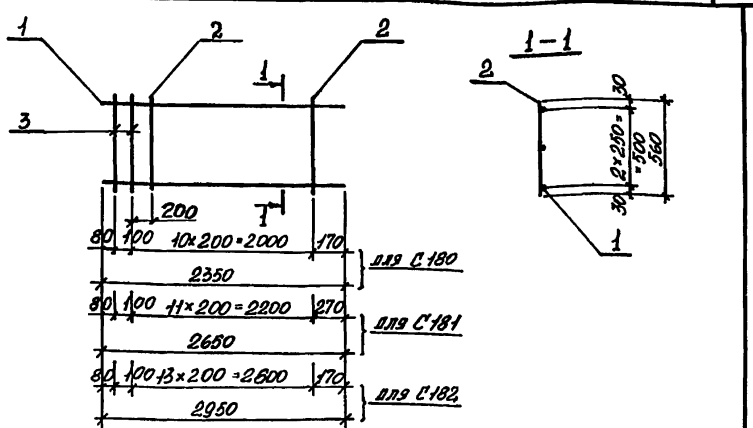

Марка сетки	Поз.	Наименование	Кол.	Масса ед., кг	Масса сетки, кг
С180	1	ф12 AIII, ℓ = 2350	3	2,09	8,5
	2	6 AI, ℓ = 560	10	0,12	
	3	12 AI, ℓ = 560	2	0,5	
С181	1	ф12 AIII, ℓ = 2650	3	2,35	9,4
	2	6 AI, ℓ = 560	11	0,12	
	3	12 AI, ℓ = 560	2	0,5	
С182	1	ф12 AIII, ℓ = 2950	3	2,62	10,4
	2	6 AI, ℓ = 560	13	0,12	
	3	12 AI, ℓ = 560	2	0,5	

Арматура: класса A-I, A-III по ГОСТ 5781-82.

Нач. отд.	Бровский	
Н. контр.	Агранович	
Гл. спец.	Коротецкий	
Зав. гр.	Агранович	
Вед. инж.	Малуша	
Провер.	Гурович	
Исполн.	Козуб	
Рассчит.	Малуша	

1.412.1-7.1-69

Сетка С180... С182

Стадия	Лист	Листов
Р		1

Харьковский Промстройниипроект

Инв. № подл. | Подпись и дата | Взам. инв. №

Формат А4

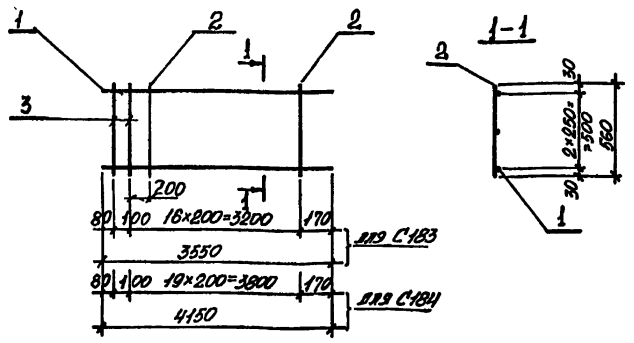

Марка сетки	Поз.	Наименование	Кол.	Масса ед., кг	Масса сетки, кг
С183	1	ф12 AIII, ℓ=3550	3	3,15	12,4
	2	6 AI, ℓ=560	18	0,12	
	3	12 AI, ℓ=560	2	0,5	
С184	1	ф12 AIII, ℓ=4150	3	3,69	14,4
	2	6 AI, ℓ=560	19	0,12	
	3	12 AI, ℓ=560	2	0,5	

Арматура: класса A-I, A-III по ГОСТ 5781-82.

Нач.отд.	Бродский		1.412.1-7.1-70
Н.контр.	Арранович		
Гл.спец.	Коротецкий		Сетка С183, С184
Зав.гр.	Арранович		Стадия: Р; Лист: ; Листов: 1
Вед.инж.	Малуша		Харьковский Промстройниипроект
Провер.	Гуровин		
Исполн.	Козуб		
Рассчит.	Малуша		

Инв.№ подл. | Подпись и дата | Взам. инв.№

Формат А4

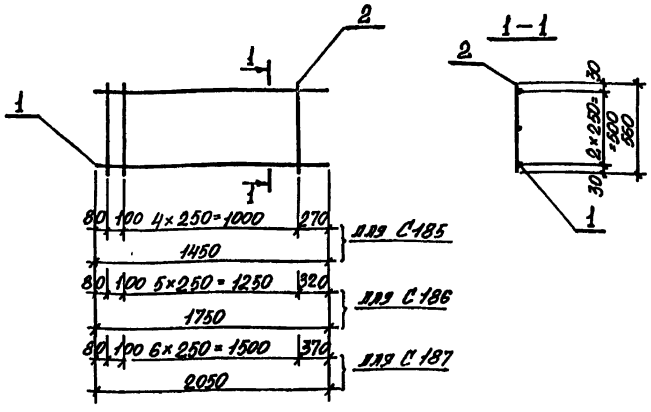

Марка сетки	Поз.	Наименование	Кол.	Масса ед., кг	Масса сетки, кг
С185	1	ф14 AIII, ℓ=1450	3	1,75	6,0
	2	6 AI, ℓ=560	6	0,12	
С186	1	ф14 AIII, ℓ=1750	3	2,11	7,2
	2	6 AI, ℓ=560	7	0,12	
С187	1	ф14 AIII, ℓ=2050	3	2,48	8,4
	2	6 AI, ℓ=560	8	0,12	

Арматура: класса A-I, A-III по ГОСТ 5781-82.

Нач.отд.	Бродский		1.412.1-7.1-71
Н.контр.	Арранович		
Гл.спец.	Коротецкий		Сетка С185... С187
Зав.гр.	Арранович		Стадия: Р; Лист: ; Листов: 1
Вед.инж.	Малуша		Харьковский Промстройниипроект
Провер.	Гуровин		
Исполн.	Козуб		
Рассчит.	Малуша		

Инв.№ подл. | Подпись и дата | Взам. инв.№

Формат А4

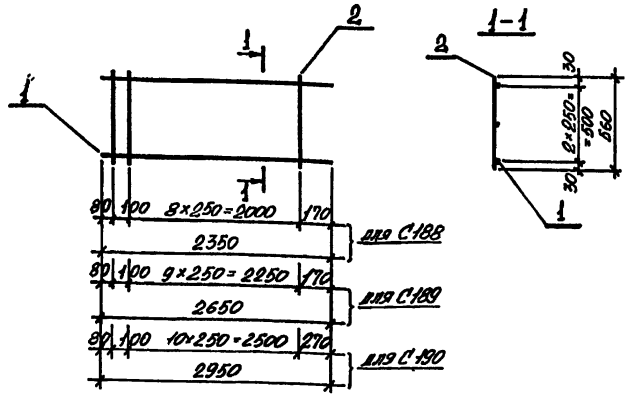

Марка сетки	Поз.	Наименование	Кол.	Масса ед., кг	Масса сетки, кг
С188	1	ф14 AIII, ℓ=2350	3	2,84	9,7
	2	6 AI, ℓ=560	10	0,12	
С189	1	ф14 AIII, ℓ=2650	3	3,20	10,9
	2	6 AI, ℓ=560	11	0,12	
С190	1	ф14 AIII, ℓ=2950	3	3,56	12,1
	2	6 AI, ℓ=560	12	0,12	

Арматура: класса A-I, A-III по ГОСТ 5781-82.

Нач.отд.	Бродский		1.412.1-7.1-72
Н.контр.	Ярановичч		
Гл.спец.	Коротецкий		
Зав.гр.	Ярановичч		Сетка С188...С190.
Вед.инж.	Малуша		Стадия: Р; Лист: ; Листов: 1
Провер.	Гуровичч		Харьковский Промстройниипроект
Исполн.	Козуб		
Рассчит.	Малуша		

Инв.№ подл. | Подпись и дата | Взам.инв.№

Формат А4

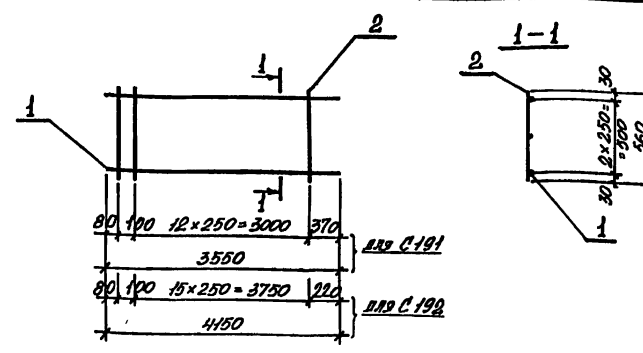

Марка сетки	Поз.	Наименование	Кол.	Масса ед., кг	Масса сетки, кг
С191	1	ф14 AIII, ℓ=3550	3	4,29	14,6
	2	6 AI, ℓ=560	14	0,12	
С192	1	ф14 AIII, ℓ=4150	3	5,01	17,1
	2	6 AI, ℓ=560	17	0,12	

Арматура: класса A-I, A-III по ГОСТ 5781-82.

Нач.отд.	Бродский		1.412.1-7.1-73
Н.контр.	Ярановичч		
Гл.спец.	Коротецкий		
Зав.гр.	Ярановичч		Сетка С191, С192.
Вед.инж.	Малуша		Стадия: Р; Лист: ; Листов: 1
Провер.	Гуровичч		Харьковский Промстройниипроект
Исполн.	Козуб		
Рассчит.	Малуша		

Инв.№ подл. | Подпись и дата | Взам.инв.№

Формат А4

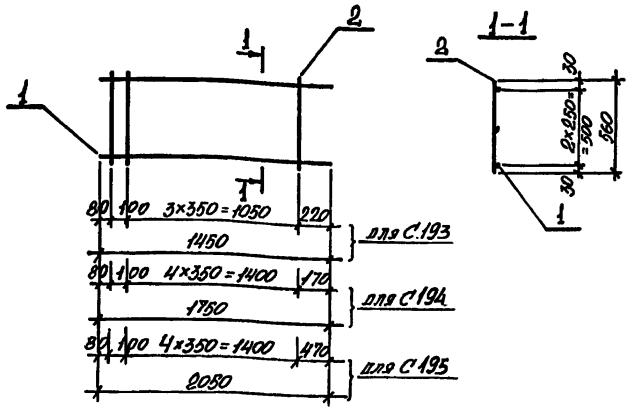

Марка сетки	Поз.	Наименование	Кол.	Масса ед., кг	Масса сетки, кг
С193	1	ф18 А III, ℓ=1450	3	2,90	9,3
	2	6 А I, ℓ=560	5	0,12	
С194	1	ф18 А III, ℓ=1750	3	3,50	11,2
	2	6 А I, ℓ=560	6	0,12	
С195	1	ф18 А III, ℓ=2050	3	4,10	13,0
	2	6 А I, ℓ=560	6	0,12	

Арматура: класса А-I, А-III по ГОСТ 5781-82

Нач. отд.	Бродский	
Н. контр.	Агранович	
Гл. спец.	Коротецкий	
Зав. гр.	Агранович	
Вед. инж.	Малуша	
Провер.	Гурович	
Исполн.	Козуб	
Рассчит.	Малуша	

1.412.1-7.1-74

Сетка С193... С195

Стадия	Лист	Листов
Р		1

Харьковский Промстройниипроект

Инв. № подл. | Подпись и дата | Взам. инв. №

Формат А4

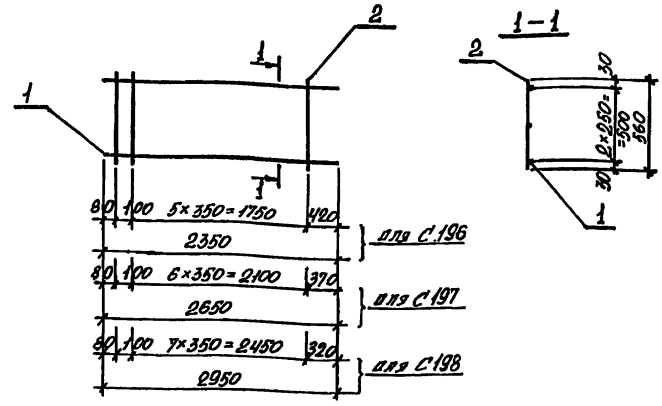

Марка сетки	Поз.	Наименование	Кол.	Масса ед., кг	Масса сетки, кг
С196	1	ф18 А III, ℓ=2350	3	4,70	14,9
	2	6 А I, ℓ=560	7	0,12	
С197	1	ф18 А III, ℓ=2650	3	5,30	16,9
	2	6 А I, ℓ=560	8	0,12	
С198	1	ф18 А III, ℓ=2950	3	5,90	18,8
	2	6 А I, ℓ=560	9	0,12	

Арматура: класса А-I, А-III по ГОСТ 5781-82.

Нач. отд.	Бродский	
Н. контр.	Агранович	
Гл. спец.	Коротецкий	
Зав. гр.	Агранович	
Вед. инж.	Малуша	
Провер.	Гурович	
Исполн.	Козуб	
Рассчит.	Малуша	

1.412.1-7.1-75

Сетка С196 ... С198

Стадия	Лист	Листов
Р		1

Харьковский Промстройниипроект

Инв. № подл. | Подпись и дата | Взам. инв. №

Формат А4

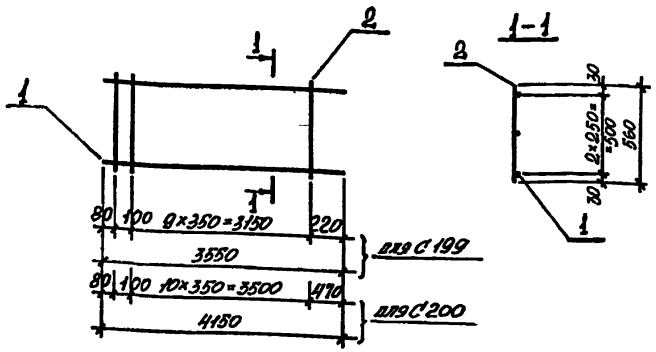

Марка сетки	Поз.	Наименование	Кол.	Масса ед., кг	Масса сетки, кг
С199	1	ф18 AIII, ℓ=3550	3	7,10	22,6
	2	6 AI, ℓ=560	11	0,12	
С200	1	ф18 AIII, ℓ=4150	3	8,30	26,3
	2	6 AI, ℓ=560	12	0,12	

Арматура: класса A-I, A-III по ГОСТ 5781-82.

Нач.отд.	Бровский		1.412.1-7.1-76
Н.контр.	Агранович		
Гл.спец.	Коротецкий		
Зав.гр.	Агранович		Сетка С199; С200
Вед.инж.	Малуша		Стадия: Р; Лист: ; Листов: 1
Провер.	Гурович		Харьковский Промстройниипроект
Исполн.	Козуб		
Рассчит.	Малуша		

Инв.№ подл. | Подпись и дата | Взам.инв.№

Формат А4

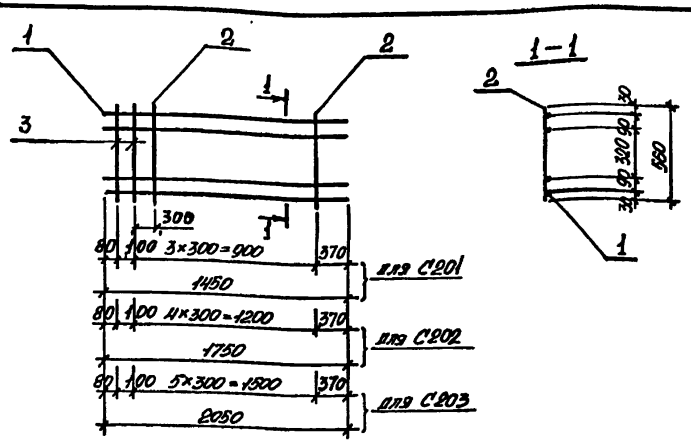

Марка сетки	Поз.	Наименование	Кол.	Масса ед., кг	Масса сетки, кг
С201	1	ф16 AIII, ℓ=1450	4	2,29	10,9
	2	6 AI, ℓ=560	3	0,12	
	3	14 AI, ℓ=560	2	0,68	
С202	1	ф16 AIII, ℓ=1750	4	2,76	12,9
	2	6 AI, ℓ=560	4	0,12	
	3	14 AI, ℓ=560	2	0,68	
С203	1	ф16 AIII, ℓ=2050	4	3,23	14,9
	2	6 AI, ℓ=560	5	0,12	
		14 AI, ℓ=560	2	0,68	

Арматура: класса A-I, A-III по ГОСТ 5781-82.

Нач.отд.	Бровский		1.412.1-7.1-77
Н.контр.	Агранович		
Гл.спец.	Коротецкий		
Зав.гр.	Агранович		Сетка С201 ... С203
Вед.инж.	Малуша		Стадия: Р; Лист: ; Листов: 1
Провер.	Гурович		Харьковский Промстройниипроект
Исполн.	Козуб		
Рассчит.	Малуша		

Инв.№ подл. | Подпись и дата | Взам.инв.№

Формат А4

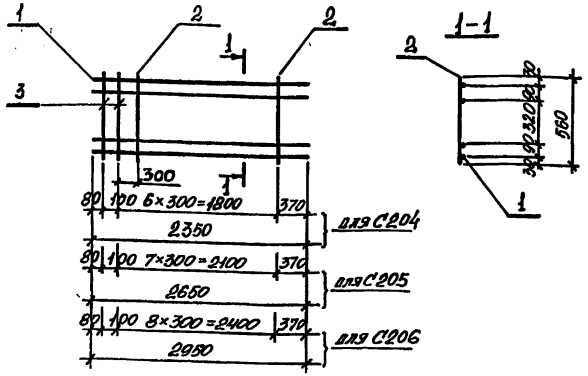

Марка сетки	Поз.	Наименование	Кол.	Масса ед., кг	Масса сетки, кг
С204	1	ф16 AIII, ℓ=2350	4	3,71	16,9
	2	6 AI, ℓ=560	6	0,12	
	3	14 AI, ℓ=560	2	0,68	
С205	1	ф16 AIII, ℓ=2650	4	4,18	18,9
	2	6 AI, ℓ=560	7	0,12	
	3	14 AI, ℓ=560	2	0,68	
С206	1	ф16 AIII, ℓ=2950	4	4,66	21,0
	2	6 AI, ℓ=560	8	0,12	
	3	14 AI, ℓ=560	2	0,68	

Арматура: класса A-I, A-III по ГОСТ 5781-82.

Нач.отд.	Брояский	
Н.контр.	Аграновин	
Гл.спец.	Коротецкий	
Зав.гр.	Аграновин	
Вед.инж.	Малуша	
Провер.	Гуровин	
Исполн.	Козуб	
Рассчит.	Малуша	

1.412.1-7.1-78

Сетка С204 ... С206

Стадия	Лист	Листов
Р		1

Харьковский Промстройниипроект

Инв.№ подл. | Подпись и дата | Взам.инв.№

Формат А4

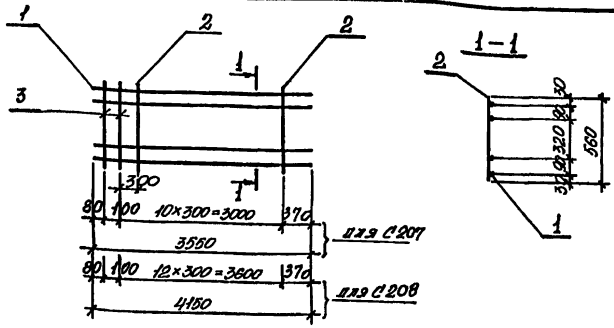

Марка сетки	Поз.	Наименование	Кол.	Масса ед., кг	Масса сетки, кг
С207	1	ф16 AIII, ℓ=3550	4	5,6	25,0
	2	6 AI, ℓ=560	10	0,12	
	3	14 AI, ℓ=560	2	0,68	
С208	1	ф16 AIII, ℓ=4150	4	6,55	29,0
	2	6 AI, ℓ=560	12	0,12	
	3	14 AI, ℓ=560	2	0,68	

Арматура: класса A-I, A-III по ГОСТ 5781-82.

Нач.отд.	Брояский	
Н.контр.	Аграновин	
Гл.спец.	Коротецкий	
Зав.гр.	Аграновин	
Вед.инж.	Малуша	
Провер.	Гуровин	
Исполн.	Козуб	
Рассчит.	Малуша	

1.412.1-7.1-79

Сетка С207, С208

Стадия	Лист	Листов
Р		1

Харьковский Промстройниипроект

Инв.№ подл. | Подпись и дата | Взам.инв.№

Формат А4

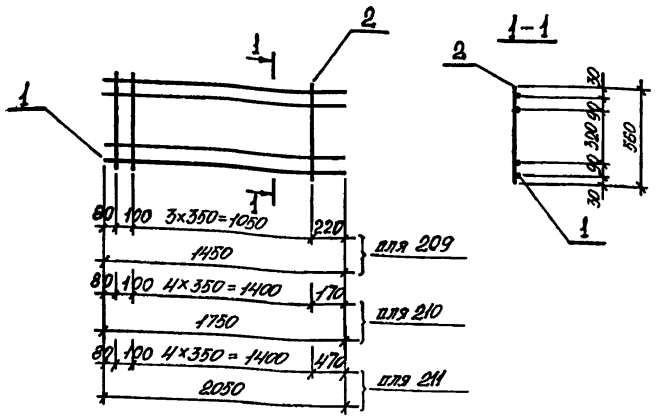

Марка сетки	Поз.	Наименование	Кол.	Масса ед., кг	Масса сетки, кг
С209	1	ф18 А-III, ℓ = 1450	4	2,90	12,2
	2	6 А-I, ℓ = 560	5	0,12	
С210	1	ф18 А-III, ℓ = 1750	4	3,50	14,7
	2	6 А-I, ℓ = 560	6	0,12	
С211	1	ф18 А-III, ℓ = 2050	4	4,10	17,1
	2	6 А-I, ℓ = 560	6	0,12	

Арматура: класса А-I, А-III по ГОСТ 5781-82.

Нач.отд.	Бродский		
Н.контр.	Агрянович		
Гл.спец.	Коротецкий		
Зав.гр.	Агрянович		
Вед.инж.	Малуша		
Провер.	Гурович		
Исполн.	Козуб		
Рассчит.	Малуша		

1.412.1-7.1-80

Сетка С209... С211

Стадия	Лист	Листов
Р		1

Харьковский Промстройниипроект

Инв.№ подл. | Подпись и дата | Взам.инв.№

Формат А4

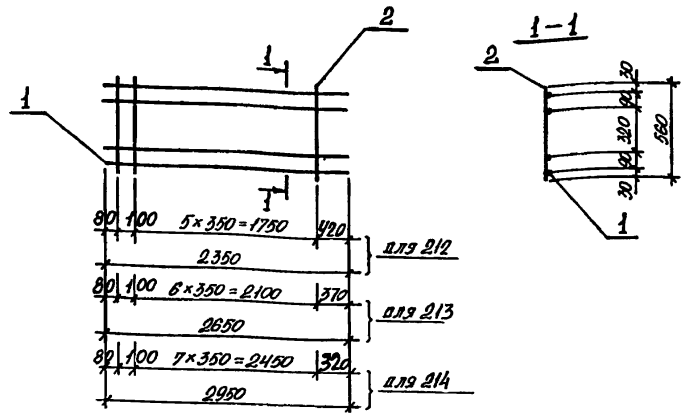

Марка сетки	Поз.	Наименование	Кол.	Масса ед., кг	Масса сетки, кг
С212	1	ф18 А-III, ℓ = 2350	4	4,70	19,6
	2	6 А-I, ℓ = 560	7	0,12	
С213	1	ф18 А-III, ℓ = 2650	4	5,30	22,2
	2	6 А-I, ℓ = 560	8	0,12	
С214	1	ф18 А-III, ℓ = 2950	4	5,90	24,7
	2	6 А-I, ℓ = 560	9	0,12	

Арматура: класса А-I, А-III по ГОСТ 5781-82.

Нач.отд.	Бродский		
Н.контр.	Агрянович		
Гл.спец.	Коротецкий		
Зав.гр.	Агрянович		
Вед.инж.	Малуша		
Провер.	Гурович		
Исполн.	Козуб		
Рассчит.	Малуша		

1.412.1-7.1-81

Сетка С212... С214

Стадия	Лист	Листов
Р		1

Харьковский Промстройниипроект

Инв.№ подл. | Подпись и дата | Взам.инв.№

Формат А4

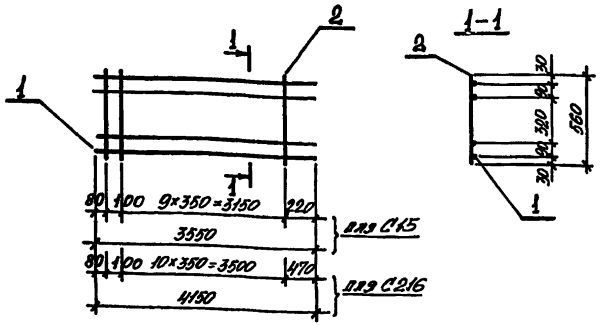

Марка сетки	Поз.	Наименование	Кол.	Масса ед., кг	Масса сетки, кг
С215	1	ф18 AIII, ℓ = 3550	11	7,10	29,7
	2	6 AI, ℓ = 560	11	0,12	
С216	1	ф18 AIII, ℓ = 4150	11	8,30	34,6
	2	6 AI, ℓ = 560	12	0,12	

Арматура: класса A-I, A-III по ГОСТ 5781-82.*

Нач. отд.	Бродский		
Н. контр.	Агранович		
Гл. спец.	Королецкий		
Зав. гр.	Агранович		
Вед. инж.	Малуша		
Провер.	Гуровин		
Исполн.	Козуб		
Рассчил.	Малуша		

1.412.1-7.1-82

Сетка С215; С216

Стадия	Лист	Листов
Р		1

Харьковский Промстройниипроект

Инв. № подл. | Подпись и дата | Взам. инв. №

Формат А4

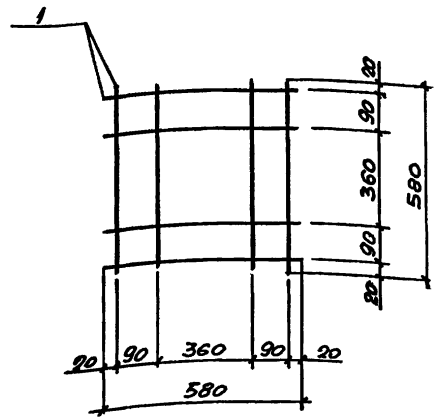

Марка сетки	Поз.	Наименование	Кол.	Масса ед., кг	Масса сетки, кг
С217		ф6 AI, ℓ = 580	8	0,13	1.0

Арматура: класса A-I по ГОСТ 5781-82

Нач. отд.	Бродский		
Н. контр.	Агранович		
Гл. спец.	Карабецкий		
Зав. гр.	Агранович		
Вед. инж.	Малуша		
Провер.	Малуша		
Исполн.	Гуровину		

1.412.1-7.1-83

Сетка С217

Стадия	Лист	Листов
Р		1

Харьковский Промстройниипроект

Инв. № подл. | Подпись и дата | Взам. инв. №

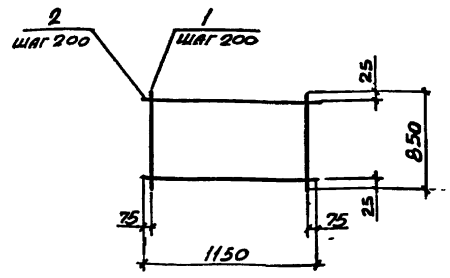

Марка сетки	Поз.	Наименование	Кол.	Масса ед., кг	Масса сетки, кг
Нс $\frac{10AII-200}{10AII-200}$ 85×115 $\frac{75}{25}$	1	ф 10AII, ℓ = 850	6	0,52	6,7
	2	10AII, ℓ = 1150	5	0,71	
2с $\frac{12AII}{10AII}$ 85×115 $\frac{75}{25}$	1	ф 12AII, ℓ = 850	6	0,75	8,1
	2	10AII, ℓ = 1150	5	0,71	
2с $\frac{14AII}{12AII}$ 85×1150 $\frac{75}{25}$	1	ф 14AII, ℓ = 850	6	1,03	11,3
	2	12AII, ℓ = 1150	5	1,02	

Арматура: класса AII по ГОСТ 5781-82

Нач. отд.	Бродский		1.412.1-7.1-84
Н. контр.	Арранович		
Гл. спец.	Коротецкий		
Зав. гр.	Арранович		Сетка Нс $\frac{10AII-200}{10AII-200}$ 85×115 $\frac{75}{25}$
Вед. инж.	Малуша		2с $\frac{12AII}{10AII}$ 85×115 $\frac{75}{25}$
Провер.	Малуша		2с $\frac{14AII}{12AII}$ 85×115 $\frac{75}{25}$
Исполн.	Гуровичу		
Рассчит.	Малуша		

Стадия	Лист	Листов
Р		1

Харьковский промстройниипроект

Инв. № подл. | Подпись и дата | Взам. инв. №

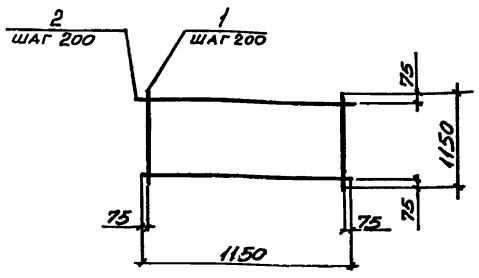

Марка сетки	Поз.	Наименование	Кол.	Масса ед., кг	Масса сетки, кг
Нс $\frac{10AII-200}{10AII-200}$ 115×115 $\frac{75}{75}$	1	ф 10AII, ℓ = 1150	6	0,71	8,5
	2	10AII, ℓ = 1150	6	0,71	
2с $\frac{12AII}{12AII}$ 115×115 $\frac{75}{75}$	1	ф 12AII, ℓ = 1150	6	1,02	12,2
	2	12AII, ℓ = 1150	6	1,02	
2с $\frac{14AII}{14AII}$ 115×115 $\frac{75}{75}$	1	ф 14AII, ℓ = 1150	6	1,39	16,7
	2	14AII, ℓ = 1150	6	1,39	

Арматура: класса AII по ГОСТ 5781-82

Нач. отд.	Бродский		1.412.1-7.1-85
Н. контр.	Арранович		
Гл. спец.	Коротецкий		
Зав. гр.	Арранович		Сетка Нс $\frac{10AII-200}{10AII-200}$ 115×115 $\frac{75}{75}$
Вед. инж.	Малуша		2с $\frac{12AII}{12AII}$ 115×115 $\frac{75}{75}$
Провер.	Малуша		2с $\frac{14AII}{14AII}$ 115×115 $\frac{75}{75}$
Исполн.	Гуровичу		
Рассчит.	Малуша		

Стадия	Лист	Листов
Р		1

Харьковский промстройниипроект

Инв. № подл. | Подпись и дата | Взам. инв. №

Формат А4

Формат А4

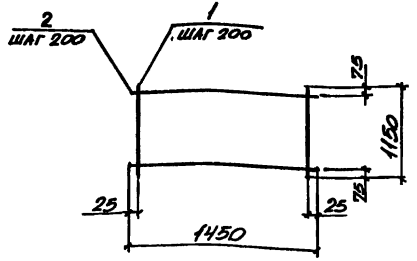

Марка сетки	Поз.	Наименование	Кол.	Масса ед., кг	Масса сетки, кг
4С 10АII-200 / 10АII-200 115х145 25/75	1	ф 10АII, ℓ = 1150	8	0,71	11,0
	2	10АII, ℓ = 1450	6	0,89	
2С 12АII / 10АII 115х145 25/75	1	ф 12АII, ℓ = 1150	8	1,02	13,5
	2	10АII, ℓ = 1450	6	0,89	
2С 14АII / 12АII 115х145 25/75	1	ф 14АII, ℓ = 1150	8	1,39	18,9
	2	12АII, ℓ = 1450	6	1,29	

Арматура: класса AII по ГОСТ 5781-82

Н.ач.отд.	Бродский	
Н.контр.	Аранович	
Гл.спец.	Коротецкий	
Зав.гр.	Аранович	
Вед.инж.	Малуша	
Провер.	Малуша	
Исполн.	Гуровну	
Рассчит.	Малуша	

1.412.1-7.1-86

Сетка 4С 10АII-200 / 10АII-200 115х145 25/75
2С 12АII / 10АII 115х145 25/75
2С 14АII / 12АII 115х145 25/75

Стадия	Лист	Листов
Р		1

Харьковский Промстройниинпроект

Инв.№ подл. | Подпись и дата | Взам.инв.№

Формат А4

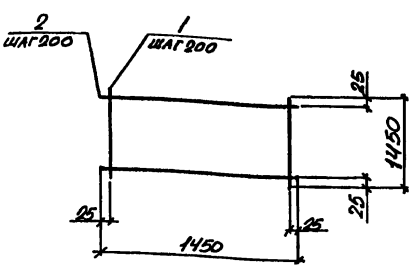

Марка сетки	Поз	Наименование	Кол.	Масса ед., кг	Масса сетки, кг
4С 10АII-200 / 10АII-200 145х145	1	ф 10АII, ℓ = 1450	8	0,89	14,2
	2	10АII, ℓ = 1450	8	0,89	
2С 12АII / 12АII 145х145	1	ф 12АII, ℓ = 1450	8	1,29	20,6
	2	12АII, ℓ = 1450	8	1,29	
2С 14АII / 14АII 145х145	1	ф 14АII, ℓ = 1450	8	1,75	28,0
	2	14АII, ℓ = 1450	8	1,75	

Арматура: класса AII по ГОСТ 5781-82

Н.ач.отд.	Бродский	
Н.контр.	Аранович	
Гл.спец.	Коротецкий	
Зав.гр.	Аранович	
Вед.инж.	Малуша	
Провер.	Малуша	
Исполн.	Гуровну	
Рассчит.	Малуша	

1.412.1-7.1-87

Сетка 4С 10АII-200 / 10АII-200 145х145
2С 12АII / 12АII 145х145
2С 14АII / 14АII 145х145

Стадия	Лист	Листов
Р		1

Харьковский Промстройниинпроект

Инв.№ подл. | Подпись и дата | Взам.инв.№

Формат А4

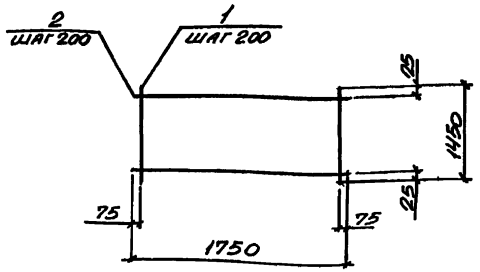

Марка сетки	Поз.	Наименование	Кол.	Масса ед., кг	Масса сетки, кг
4с $\frac{10AII-200}{10AII-200}$ 145×175 $\frac{75}{25}$	1	ф10AII; ℓ = 1450	9	0,89	16,6
	2	10AII, ℓ = 1750	8	1,08	
2с $\frac{12AII}{10AII}$ 145×175 $\frac{75}{25}$	1	ф12AII, ℓ = 1450	9	1,29	20,2
	2	10AII, ℓ = 1750	8	1,08	
2с $\frac{12AII}{12AII}$ 145×175 $\frac{75}{25}$	1	ф12AII, ℓ = 1450	9	1,29	24,0
	2	12AII, ℓ = 1750	8	1,55	

Арматура: класса AII по ГОСТ 5781-82

Нач. отд.	Бродский	
Н. контр.	Агранович	
Гл. спец.	Коротецкий	
Зав. гр.	Агранович	
Вед. инж.	Малуша	
Провер.	Малуша	
Исполн.	Гурович	
Рассчит.	Малуша	

1.412.1-7.1-88

Сетка 4с $\frac{10AII-200}{10AII-200}$ 145×175 $\frac{75}{25}$; 2с $\frac{12AII}{10AII}$ 145×175 $\frac{75}{25}$; 2с $\frac{12AII}{12AII}$ 145×175 $\frac{75}{25}$

Стадия	Лист	Листов
Р		1

ХАРЬКОВСКИЙ ПРОМСТРОЙНИИПРОЕКТ

Инв. № подл. | Подпись и дата | Взам. инв. №

Формат А4

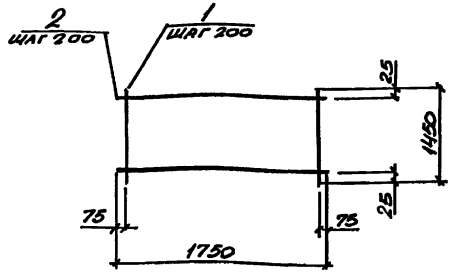

Марка сетки	Поз.	Наименование	Кол.	Масса ед., кг	Масса сетки, кг
2с $\frac{14AII}{12AII}$ 145×175 $\frac{75}{25}$	1	ф14AII, ℓ = 1450	9	1,75	28,2
	2	12AII, ℓ = 1750	8	1,55	
2с $\frac{14AII}{14AII}$ 145×175 $\frac{75}{25}$	1	ф14AII, ℓ = 1450	9	1,75	32,6
	2	14AII, ℓ = 1750	8	2,11	
2с $\frac{16AII}{14AII}$ 145×175 $\frac{75}{25}$	1	ф16AII, ℓ = 1450	9	2,29	37,5
	2	14AII, ℓ = 1750	8	2,11	

Арматура: класса AII по ГОСТ 5781-82

Нач. отд.	Бродский	
Н. контр.	Агранович	
Гл. спец.	Коротецкий	
Зав. гр.	Агранович	
Вед. инж.	Малуша	
Провер.	Малуша	
Исполн.	Гурович	
Рассчит.	Малуша	

1.412.1-7.1-89

Сетка 2с $\frac{14AII}{12AII}$ 145×175 $\frac{75}{25}$; 2с $\frac{14AII}{14AII}$ 145×175 $\frac{75}{25}$; 2с $\frac{16AII}{14AII}$ 145×175 $\frac{75}{25}$

Стадия	Лист	Листов
Р		1

ХАРЬКОВСКИЙ ПРОМСТРОЙНИИПРОЕКТ

Инв. № подл. | Подпись и дата | Взам. инв. №

Формат А4

Поз.7

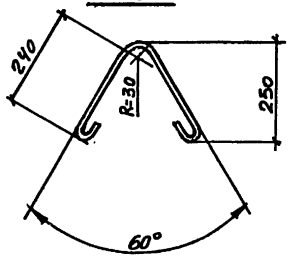

Поз.8

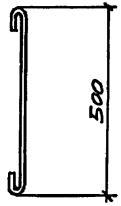

Марка стержня	Поз.	Наименование	Кол.	Обозначение документа	Масса, кг
Ст1	1	ф6AI, ℓ = 550; 0,12кг	1	Без черт.	0,12
Ст2	2	ф10AI, ℓ = 760; 0,47кг	1	Без черт.	0,47
Ст3	3	ф10AI, ℓ = 800; 0,50кг	1	Без черт.	0,50
Ст4	4	ф10AI, ℓ = 830; 0,51кг	1	Без черт.	0,51
Ст5	5	ф10AI, ℓ = 870; 0,54кг	1	Без черт.	0,54
Ст6	6	ф10AI, ℓ = 950; 0,59кг	1	Без черт.	0,59
Ст7	7	ф6AI, ℓ = 610; 0,14кг	1	1.412.1-7.1-90	0,14
Ст8	8	ф6AI, ℓ = 575; 0,13кг	1	-90	0,13

Арматура класса А-I по ГОСТ 5781-82

Нач. отд.	Бродский		
Н. контр.	Агранович		
Гл. спец.	Коротецкий		
Зав. гр.	Агранович		
Вед. инж.	Малуша		
Провер.	Малуша		
Исполн.	Гуровну		

1.412.1-7.1-90

Стержень арматурный Ст1... Ст8

Стадия	Масса	Масштаб
Р	См. табл.	1:10
Лист	Листов 1	

ВСТ3кп2

ХАРЬКОВСКИЙ ПРОМСТРОЙНИИПРОЕКТ

Инв. № подл. | Подпись и дата | Взам. инв. №

Формат А4

Поз.2

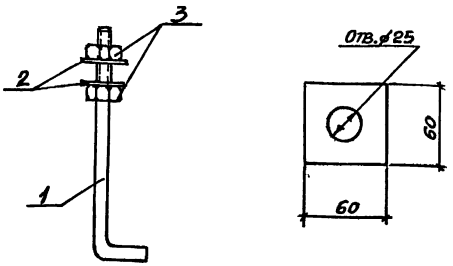

Марка	Поз.	Наименование	Кол.	Масса ед., кг	Общая масса, кг
МН1	1	Шпилька 1.М24×710			3,4
		Вст3кп2-1 ГОСТ 24379.1-80	1	2,77	
	2	-60×8 ГОСТ 19903-74; ℓ=60	2	0,23	
	3	Гайка М24 ГОСТ 5915-70	2	0,11	

Все позиции изготавливать из стали марки Вст3кп2-1 по ТУ 14-1-3023-80.

Нач.отд.	Бровский		
Н.контр.	Игнатович		
Вед.инж.	Малуша		
Провер.	Малуша		
Испол.	Гуровец		

1.412.1-7.1-91

Изделие закладное МН1

Стадия	Лист	Листов
Р		1

Харьковский Промстройниипроект

Инв.№подл. | Подпись и дата | Взам.инв.№

gost.e-ecolog.ru

1-1

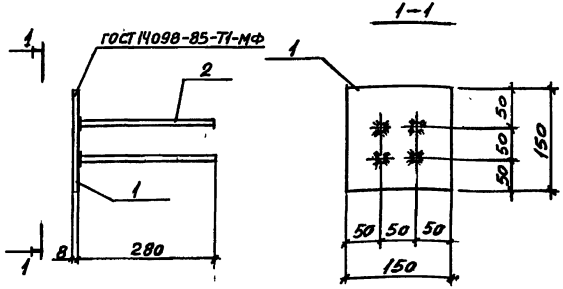

Марка	Поз.	Наименование	Кол.	Масса ед., кг	Общая масса, кг
МН2	1	−8×150 ГОСТ 103-76*; ℓ=150	1	1,4	2,1
	2	⌀10 AIII ГОСТ 5721-82, ℓ=280	4	0,17	

Арматура: класса А-III по ГОСТ 5781-82.
Позицию 1 изготавливать из стали марки Вст3кп2-1 по ТУ 14-1-3023-80.

Нач.отд.	Бровский		
Н.контр.	Игнатович		
Гл.спец.	Коротецкий		
Зав.гр.	Игнатович		
Вед.инж.	Малуша		
Провер.	Малуша		
Испол.	Гуровец		

1.412.1-7.1-92

Изделие закладное МН2

Стадия	Лист	Листов
Р		1

Харьковский Промстройниипроект

Инв.№подл. | Подпись и дата | Взам.инв.№

Формат А4