ТИПОВЫЕ СТРОИТЕЛЬНЫЕ КОНСТРУКЦИИ, ИЗДЕЛИЯ И УЗЛЫ

СЕРИЯ 1.412.1-11

ФУНДАМЕНТЫ СБОРНО-МОНОЛИТНЫЕ НА ЕСТЕСТВЕННОМ ОСНОВАНИИ ПОД ЖЕЛЕЗОБЕТОННЫЕ КОЛОННЫ ОДНОЭТАЖНЫХ И МНОГОЭТАЖНЫХ ПРОИЗВОДСТВЕННЫХ ЗДАНИЙ

ВЫПУСК 2

Подколонники сборные
Рабочие чертежи

Ц00027-03

gost.e-ecolog.ru

ТИПОВЫЕ СТРОИТЕЛЬНЫЕ КОНСТРУКЦИИ, ИЗДЕЛИЯ И УЗЛЫ

СЕРИЯ 1.412.1–11

ФУНДАМЕНТЫ СБОРНО–МОНОЛИТНЫЕ НА ЕСТЕСТВЕННОМ ОСНОВАНИИ ПОД ЖЕЛЕЗОБЕТОННЫЕ КОЛОННЫ ОДНОЭТАЖНЫХ И МНОГОЭТАЖНЫХ ПРОИЗВОДСТВЕННЫХ ЗДАНИЙ

ВЫПУСК 2

Подколонники сборные
Рабочие чертежи

Утверждены
Управлением проектирования и инженерных изысканий Минстроя России
письмо от 21.12.92 №9-1/397.
Введены в действие с 01.06.93
приказом ЦНИИпромзданий
от 25.12.92 №103

РАЗРАБОТАНЫ:
Проектным институтом №1

Главный инженер института А.Д.Нарыкин
Начальник отд. №16 А.Г.Кишель
Главный инженер проекта А.К.Суратович
Главный конструктор проекта А.В.Шапиро
Главный конструктор отд. №16 А.А.Семенов
Главный специалист отд. №12 Е.И.Глезеров

Обозначение документа	Наименование	Стр.
1.412.1-11.2 -Т.Т.	Технические требования	3
-1ФЧ	Подколонник ПСБ. Опалубочный чертеж	7
-2	Подколонник ПСБ5	9
-3	Подколонник ПСБ6	13
-4	Подколонник ПСБ7	17
-5	Подколонник ПСБ8	21
-6	Каркас КП5.3-1... КП5.3-4, КП5.4-1... КП5.4-4, КП5.5-1... КП5.5-4	25
-7	Каркас КП5.6-1... КП5.6-4, КП5.7-1... КП5.7-4, КП5.8-1... КП5.8-4	27
-8	Каркас КП6.3-1... КП6.3-4, КП6.4-1... КП6.4-4, КП6.5-1... КП6.5-4	29
-9	Каркас КП6.6-1... КП6.6-4, КП6.7-1... КП6.7-4, КП6.8-1... КП6.8-4	31
-10	Каркас КП7.3-1... КП7.3-4, КП7.4-1... КП7.4-4, КП7.5-1... КП7.5-4	33
-11	Каркас КП7.6-1... КП7.6-4, КП7.7-1... КП7.7-4, КП7.8-1... КП7.8-4	35
-12	Каркас КП8.3-1... КП8.3-4, КП8.4-1... КП8.4-4, КП8.5-1... КП8.5-4	37
-13	Каркас КП8.6-1... КП8.6-4, КП8.7-1... КП8.7-4, КП8.8-1... КП8.8-4	39
-14	Сетка С1... С3	41
-15	Сетка С4	

Обозначение документа	Наименование	Стр.
1.412.1-11.2 -16	Сетка 3С5-1... 3С5-3	42
-17	Сетка 3С6-1... 3С6-3, 3С7-1... 3С7-3	
-18	Сетка 3С8-1... 3С8-3	43
-19	Сетка 4С5-1	
-20	Сетка 4С6-1, 4С7-1	44
-21	Сетка 4С8-1	
-РС	Ведомость расхода стали	45

Инв. № подл. | Подпись и дата | Взам. инв. №

Рук. гр.	Сарафанова		1.412.1 - 11.2	
Гл. констр.	Семенов		Содержание	Стадия: Р; Лист; Листов: 1
Нач. отд.	Мишель			Проектный институт №1
Н. контр.	Семенов			

1. Общие сведения

1.1. Настоящий выпуск содержит рабочие чертежи сборных подколонников двутаврового сечения /подколонник типа ПСБ/ а также рабочие чертежи арматурных изделий.

1.2. Область и условия применения подколонников в сборно-монолитных фундаментах, номенклатура подколонников, маркировка, примеры расположения закладных изделий и другие руководящие материалы, предназначенные для использования при проектировании, приведены в выпуске 0 настоящей серии.

2. Технические требования

2.1 Бетон

2.1.1 Для подколонников предусмотрено применение тяжелого бетона класса В 25 по прочности на сжатие.

2.1.2 Материалы, применяемые для приготовления бетона должны соответствовать действующим стандартам или техническим условиям на эти материалы.

2.1.3 Марки бетона по морозостойкости и водонепроницаемости должны соответствовать маркам, назначаемым в проектах зданий согласно требованиям главы СНиП 2.03.01-84* в зависимости от режима эксплуатации и климатических условий района строительства.

2.1.4 Марки бетона по водонепроницаемости для подколонников, предназначенных для эксплуатации в условиях агрессивных сред, должны назначаться в соответствии с требованиями главы СНиП 2.03.11-85.

2.1.5 Отпускная прочность бетона в теплый период года должна быть не менее 70%, а в холодный период, характеризуемый среднемесячной температурой наружного воздуха 0°С и ниже, согласно ГОСТ 13015.0-83, не менее 90% от класса бетона по прочности на сжатие.

Поставка подколонников с отпускной прочностью бетона ниже 100% может производиться, если изготовитель гарантирует достижение бетоном полной прочности в установленном нормами возрасте бетона.

2.2 Арматура

2.2.1 В качестве арматуры сварных каркасов и сеток, а также отдельных стержней предусмотрена стержневая арматура класса А-III и А-I по ГОСТ 5781-82.

2.3 Арматурные изделия

2.3.1 Плоские арматурные сетки должны изготавливаться при помощи контактной точечной электросварки в соответствии с ГОСТ 14098-85. Сварку стержней в сетках выполнять во всех точках пересечения.

Объединение плоских сеток и отдельных стержней в пространственные каркасы следует производить в кондукторах при помощи электросварочных клещей /применение дуговой электросварки не допускается/.

2.3.2. Марку стали арматурных изделий /по приложению I СНиП 2.03.01-84/ принимать в соответствии с указаниями, приведенными в проекте здания, для которого изготавливаются подколонники.

2.3.3 Арматурные изделия должны быть приняты техническим контролем предприятия-изготовителя партиями в соответствии с требованиями ГОСТ 10922-90. Каждое готовое изделие должно иметь бирку с указанием его марки.

2.4 Изготовление подколонников.

2.4.1 Изготовление сборных подколонников предусматривается в стальных формах в горизонтальном положении.

Стальные формы с раскрывающимися продольными бортами и переставным торцевым бортом должны удовлетворять требованиям ГОСТ 25781-83 Е

				1.412.1 – 11.2-Т Т		
Рук. гр.	Сарафанов			Технические требования	Стадия	Лист	Листов
Гл. констр	Семенов				Р	1	4
Нач. отд.	Мишель				Проектный институт №1		

2.4.2. Проектное положение арматурных изделий и величины защитного слоя бетона следует обеспечивать прокладками из плотного цементно-песчаного раствора или с помощью пластмассовых фиксаторов. Применение стальных фиксаторов не допускается.

2.4.3. Для извлечения готового изделия из вакуумной формы, подъема и кантования в верхней и нижней частях подколонников предусмотрено устройство отверстий ф 50 мм.

2.5 Точность изготовления подколонников.

2.5.1. Точность изготовления, качество поверхностей и внешний вид подколонников должны отвечать требованиям ГОСТ 13015.0-83 и настоящих рабочих чертежей.

2.5.2. В бетоне подколонников трещины не допускаются за исключением поверхностных усадочных трещин ширина которых не должна превышать 0,1 мм.

2.5.3. Отклонение фактической массы подколонников не должно превышать плюс 5% минус 7% номинальной массы, указанной в рабочих чертежах.

3. Правила приемки.

3.1. Подколонники должны быть приняты ОТК предприятия изготовителя поштучно. Результаты приемочного контроля должны быть зафиксированы в журналах ОТК или заводской лаборатории.

3.2. Приемка подколонников производится партиями по ГОСТ 13015.1-81 Партия должна состоять из подколонников, изготовленных предприятием-изготовителем по одной технологии, из материалов одного вида и качества. Размер партии не должен превышать 100 шт. подколонников. Партия подколонников оценивается по результатам поштучного приемочного контроля изделий.

3.3. Потребитель имеет право производить повторный выборочный или поштучный контроль качества подколонников, применяя при этом порядок и правила приемки, установленные в ГОСТ 13015.1-81.

4 Методы контроля и маркировка подколонников.

4.1. При изготовлении подколонников контролируются следующие показатели качества: класс бетона по прочности на сжатие отпускная прочность бетона, классы и марки арматурных сталей, прочность сварных соединений, основные размеры арматурных изделий, толщина защитного слоя, размеры поперечных сечений, непрямолинейность, масса изделия. При изготовлении подколонников, предназначенных для эксплуатации в условиях воздействия агрессивных сред, дополнительно контролируются следующие показатели качества: марка бетона по водонепроницаемости, марка бетона по морозостойкости, плотность бетона.

4.2. Прочность бетона на сжатие следует определять по ГОСТ 10180-90

4.3. Оценку проектного класса бетона по прочности на сжатие, а также отпускной прочности бетона следует производить по ГОСТ 18105-86.

4.4. Марки бетона по морозостойкости должна контролироваться не реже одного раза в шесть месяцев в соответствии с ГОСТ 10060-87. Испытание бетона на морозостойкость следует производить при каждом изменении состава бетона.

4.5. При проверке плотности бетона контроль марки бетона по водонепроницаемости следует производить /не реже одного раза в три месяца/ согласно ГОСТ 12730.5-84. Водопоглощение бетона следует определять в соответствии с требованиями ГОСТ 12730.3-78

4.6 Объемная масса бетона должна определяться по ГОСТ 12730.1-78. Допускается определять объемную массу бетона по ГОСТ 17623-78.

4.7 Испытание сварных соединений арматурных изделий и оценку их прочности и качества следует производить по ГОСТ 10922-90.

4.8 Размеры подколонников, толщина защитного слоя бетона до арматуры, качество поверхностей и внешний вид подколонников должны соответствовать ГОСТ 13015.0-83.

4.9 На боковой поверхности подколонников должны быть нанесены несмываемой краской при помощи трафаретов или штампов маркировочные знаки: товарный знак предприятия-изготовителя или его краткое наименование, марка подколонника, дата изготовления и порядковый номер, штамп ОТК, масса подколонника.

Инв.№ подл. | Подпись и дата | Взам. инв.№

4.10. Предприятие-изготовитель должно сопровождать каждую партию подколонников, принятую техническим контролем паспортом по ГОСТ 13015.2-81 в котором указываются: наименование и адрес предприятия-изготовителя, номер и дата выдачи паспорта, наименование и марка подколонника, дата изготовления, проектный класс бетона, отпускная прочность бетона /в процентах от проектного класса/, номер серии рабочих чертежей, гарантии изготовителя. Паспорт должен быть подписан лицом ответственным за технический контроль предприятия-изготовителя.

5. Хранение и транспортирование подколонников.

5.1. Хранение и транспортирование подколонников следует производить в соответствии с требованиями ГОСТ 13015.4-84.

5.2. Хранение подколонников должно производиться в горизонтальном положении с опиранием на инвентарные деревянные прокладки. Толщина прокладок должна быть не менее 40 мм, ширина не менее 150 мм; длина на 100 мм больше ширины подколонника. Высота штабеля не более двух штук по высоте.

5.3. Транспортирование подколонников следует производить на специальных автотранспортных средствах, а также железнодорожным и водным транспортом с надежным закреплением подколонников, предохраняющим их от возможного смещения или опрокидывания. Крепежные устройства должны обеспечить предохранение подколонников от ударов и механических повреждений.
Размещение подколонников на транспортных средствах должно производиться по правилам перевозок грузов для соответствующих транспортных средств.

5.4. Схемы строповки и опирания подколонников при складировании перевозке см. лист 4.

Инв.№ подл.	Подпись и дата	Взам. инв.№

Рис. 1 Схема строповки подколонника при распалубке и погрузочно-разгрузочных работах

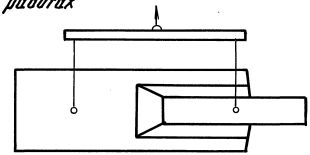

Рис. 2 Схема опирания подколонника при складировании и транспортировании

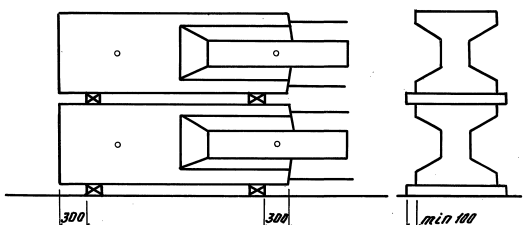

Рис. 3 Схема кантования подколонника перед монтажом

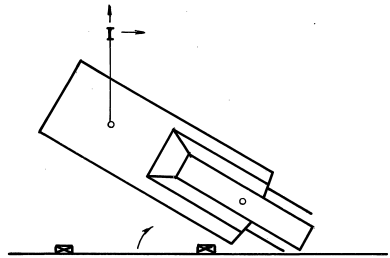

Инв. № подл. | Подпись и дата | Взам. инв. №

Ц 00027-03 '7

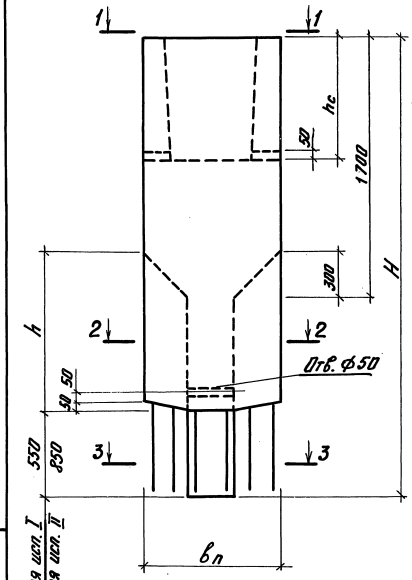

1 — 1

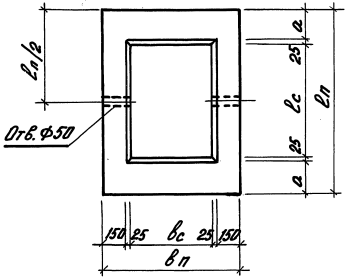

2 — 2

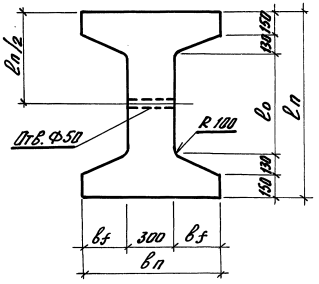

3 — 3

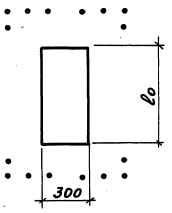

Таблицу переменных данных см. на л. 2

Разработал	Аверьянов		1.412.1-11.2-1ФЧ
Рассчитал	Жернова		
Рук. гр.	Стефанов		Подколонник ПСБ. Опалубочный чертеж.
Гл. констр.	Семенов		Стадия: Р; Лист: 1; Листов: 2
Нач. отд.	Мишель		
Гл. кон. пр.	Шапиро		Проектный институт №1
Н. контр.	Семенов		

Инв. № подл. | Подпись и дата | Взам. инв. №

Марка подколонника	Размеры, мм							
	$l_п \times b_п$	H	h	$l_c \times b_c$	h_c	a	l_o	b_f
ПСБ 5.3	1000×900	2400	450/—	550×550	800	200	440	300
ПСБ 5.4		2700	750/450					
ПСБ 5.5		3000	1050/750					
ПСБ 5.6		3600	1650/1350					
ПСБ 5.7		4200	2250/1950					
ПСБ 5.8		4800	2850/2550					
ПСБ 6.3	1200×900	2400	450/—	750×550	800	200	640	300
ПСБ 6.4		2700	750/450					
ПСБ 6.5		3000	1050/750					
ПСБ 6.6		3600	1650/1350					
ПСБ 6.7		4200	2250/1950					
ПСБ 6.8		4800	2850/2550					
ПСБ 7.3 -А	1400×900	2400	450/—	950×550	950	200	940	300
ПСБ 7.4 -А		2700	750/450					
ПСБ 7.5 -А		3000	1050/750					
ПСБ 7.6 -А		3600	1650/1350					
ПСБ 7.7 -А		4200	2250/1950					
ПСБ 7.8 -А		4800	2850/2550					
ПСБ 7.3 -Б	1400×900	2400	450/—	1050×550	1100	150	940	300
ПСБ 7.4 -Б		2700	750/450					
ПСБ 7.5 -Б		3000	1050/750					
ПСБ 7.6 -Б		3600	1650/1350					
ПСБ 7.7 -Б		4200	2250/1950					
ПСБ 7.8 -Б		4800	2850/2550					

Марка подколонника	Размеры, мм							
	$l_п \times b_п$	H	h	$l_c \times b_c$	h_c	a	l_o	b_f
ПСБ 8.3	1200×1000	2400	450/—	750×650	800	200	640	350
ПСБ 8.4		2700	750/450					
ПСБ 8.5		3000	1050/750					
ПСБ 8.6		3600	1650/1350					
ПСБ 8.7		4200	2250/1950					
ПСБ 8.8		4800	2850/2550					

Размер „h" в таблице дан:
в числителе для исполнения I
в знаменателе для исполнения II

Инв. № подл. | Подпись и дата | Взам. инв. №

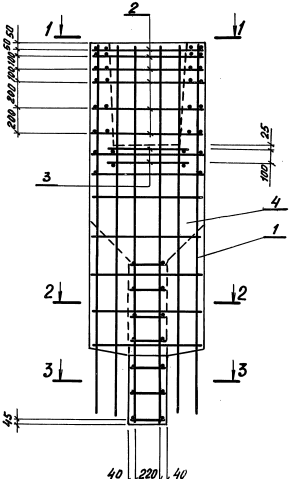

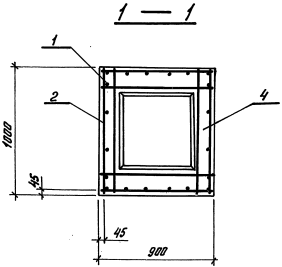

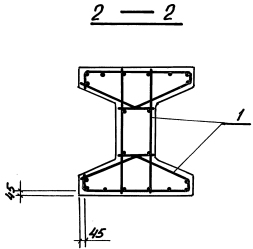

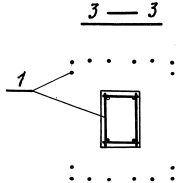

1. Технические требования см. 1.412.1-11.2-ТТ
2. Опалубочный чертеж см. 1.412.1-11.2-1 ФЧ.
3. Спецификацию см. листы 2...4.

Разработал	Аверьянов		1.412.1-11.2-2	
Просчитал	Жернов			
Рук. гр.	Серафимов		Подколонник ПСБ5	Стадия: Р; Лист: 1; Листов: 4
Гл. конст.	Семенов			
Нач. отд.	Мишель			
Гл. инж. пр.	Шидиро			Проектный институт №1
Н. контр.	Семенов			

Инв. № подл. | Подпись и дата | Взам. инв. №

Поз.	Наименование	Кол. на ПСБ 5.3																								Обозначение документа
		1.1	1.2	1.3	1.4	1.5	1.6	2.1	2.2	2.3	2.4	2.5	2.6	3.1	3.2	3.3	3.4	3.5	3.6	4.1	4.2	4.3	4.4	4.5	4.6	
1	Каркас КП5.3-1	1	1	1	1	1	1																			1.412.1-11.2-6
	КП5.3-2							1	1	1	1	1	1													-6
	КП5.3-3													1	1	1	1	1	1							-6
	КП5.3-4																			1	1	1	1	1	1	-6
2	Сетка 3С5-1	5			6			5			6			5			6			5			6			-16
	3С5-2		5			6			5			6			5			6			5			6		-16
	3С5-3			5			6			5			6			5			6			5			6	-16
3	Сетка 4С5-1	2	2	2	2	2	2	2	2	2	2	2	2	2	2	2	2	2	2	2	2	2	2	2	2	-16
4	Бетон класса В25 (см. примеч.)	1,37 / —	1,37 / —	1,37 / —	1,37 / —	1,37 / —	1,37 / —	1,37 / —	1,37 / —	1,37 / —	1,37 / —	1,37 / —	1,37 / —	1,37 / —	1,37 / —	1,37 / —	1,37 / —	1,37 / —	1,37 / —	1,37 / —	1,37 / —	1,37 / —	1,37 / —	1,37 / —	1,37 / —	-19

Поз.	Наименование	Кол. на ПСБ 5.4																								Обозначение документа
		1.1	1.2	1.3	1.4	1.5	1.6	2.1	2.2	2.3	2.4	2.5	2.6	3.1	3.2	3.3	3.4	3.5	3.6	4.1	4.2	4.3	4.4	4.5	4.6	
1	Каркас КП5.4-1	1	1	1	1	1	1																			1.412.1-11.2-6
	КП5.4-2							1	1	1	1	1	1													-6
	КП5.4-3													1	1	1	1	1	1							-6
	КП5.4-4																			1	1	1	1	1	1	-6
2	Сетка 3С5-1	5			6			5			6			5			6			5			6			-16
	3С5-2		5			6			5			6			5			6			5			6		-16
	3С5-3			5			6			5			6			5			6			5			6	-16
3	Сетка 4С5-1	2	2	2	2	2	2	2	2	2	2	2	2	2	2	2	2	2	2	2	2	2	2	2	2	-16
4	Бетон класса В25 (см. примеч.)	1,53 / 1,40	1,53 / 1,40	1,53 / 1,40	1,53 / 1,40	1,53 / 1,40	1,53 / 1,40	1,53 / 1,40	1,53 / 1,40	1,53 / 1,40	1,53 / 1,40	1,53 / 1,40	1,53 / 1,40	1,53 / 1,40	1,53 / 1,40	1,53 / 1,40	1,53 / 1,40	1,53 / 1,40	1,53 / 1,40	1,53 / 1,40	1,53 / 1,40	1,53 / 1,40	1,53 / 1,40	1,53 / 1,40	1,53 / 1,40	-19

Расход бетона В25 (поз.4) в таблице дан:
в числителе для исполнения I
в знаменателе для исполнения II

Инв.№ подл. | Подпись и дата | Взам. инв.№

Поз.	Наименование		Кол. на ПСБ 5.5																								Обозначение документа
			-1.1	-1.2	-1.3	-1.4	-1.5	-1.6	-2.1	-2.2	-2.3	-2.4	-2.5	-2.6	-3.1	-3.2	-3.3	-3.4	-3.5	-3.6	-4.1	-4.2	-4.3	-4.4	-4.5	-4.6	
1	Каркас	КП 5.5-1	1	1	1	1	1	1																			1.412.1-11.2-6
		КП 5.5-2							1	1	1	1	1	1													-6
		КП 5.5-3													1	1	1	1	1	1							-6
		КП 5.5-4																			1	1	1	1	1	1	-6
2	Сетка	3С5-1	5			6			5			6			5			6			5			6			-16
		3С5-2		5			6			5			6			5			6			5			6		-16
		3С5-3			5			6			5			6			5			6			5			6	-16
3	Сетка	4С5-1	2	2	2	2	2	2	2	2	2	2	2	2	2	2	2	2	2	2	2	2	2	2	2	2	-19
4	Бетон класса В25 (см. примеч.)		1,70	1,70	1,70	1,70	1,70	1,70	1,70	1,70	1,70	1,70	1,70	1,70	1,70	1,70	1,70	1,70	1,70	1,70	1,70	1,70	1,70	1,70	1,70	1,70	
			1,57	1,57	1,57	1,57	1,57	1,57	1,57	1,57	1,57	1,57	1,57	1,57	1,57	1,57	1,57	1,57	1,57	1,57	1,57	1,57	1,57	1,57	1,57	1,57	

Поз.	Наименование		Кол. на ПСБ 5.6																								Обозначение документа
			-1.1	-1.2	-1.3	-1.4	-1.5	-1.6	-2.1	-2.2	-2.3	-2.4	-2.5	-2.6	-3.1	-3.2	-3.3	-3.4	-3.5	-3.6	-4.1	-4.2	-4.3	-4.4	-4.5	-4.6	
1	Каркас	КП 5.6-1	1	1	1	1	1	1																			1.412.1-11.2-7
		КП 5.6-2							1	1	1	1	1	1													-7
		КП 5.6-3													1	1	1	1	1	1							-7
		КП 5.6-4																			1	1	1	1	1	1	-7
2	Сетка	3С5-1	5			6			5			6			5			6			5			6			-16
		3С5-2		5			6			5			6			5			6			5			6		-16
		3С5-3			5			6			5			6			5			6			5			6	-16
3	Сетка	4С5-1	2	2	2	2	2	2	2	2	2	2	2	2	2	2	2	2	2	2	2	2	2	2	2	2	-19
4	Бетон класса В25 (см. примеч.)		2,04	2,04	2,04	2,04	2,04	2,04	2,04	2,04	2,04	2,04	2,04	2,04	2,04	2,04	2,04	2,04	2,04	2,04	2,04	2,04	2,04	2,04	2,04	2,04	
			1,91	1,91	1,91	1,91	1,91	1,91	1,91	1,91	1,91	1,91	1,91	1,91	1,91	1,91	1,91	1,91	1,91	1,91	1,91	1,91	1,91	1,91	1,91	1,91	

Инв. № подл. | Подпись и дата | Взам. инв. №

Поз.	Наименование	Кол. на ПСБ 5.7																												Обозначение документа
		-1.1	-1.2	-1.3	-1.4	-1.5	-1.6	-2.1	-2.2	-2.3	-2.4	-2.5	-2.6	-3.1	-3.2	-3.3	-3.4	-3.5	-3.6	-4.1	-4.2	-4.3	-4.4	-4.5	-4.6					
1	Каркас КП5.7-1	1	1	1	1	1	1																							1.412.1-11.2-7
	КП5.7-2							1	1	1	1	1	1																	-7
	КП5.7-3													1	1	1	1	1	1											-7
	КП5.7-4																			1	1	1	1	1	1					-7
2	Сетка 3С5-1	5			6			5			6			5			6			5			6							-16
	3С5-2		5			6			5			6			5			6			5			6						-16
	3С5-3			5			6			5			6			5			6			5			6					-16
3	Сетка 4С5-1	2	2	2	2	2	2	2	2	2	2	2	2	2	2	2	2	2	2	2	2	2	2	2	2					-19
4	Бетон класса В25 (см. примеч.)	2,37	2,37	2,37	2,37	2,37	2,37	2,37	2,37	2,37	2,37	2,37	2,37	2,37	2,37	2,37	2,37	2,37	2,37	2,37	2,37	2,37	2,37	2,37	2,37					
		2,24	2,24	2,24	2,24	2,24	2,24	2,24	2,24	2,24	2,24	2,24	2,24	2,24	2,24	2,24	2,24	2,24	2,24	2,24	2,24	2,24	2,24	2,24	2,24					

Поз.	Наименование	Кол. на ПСБ 5.8																												Обозначение документа
		-1.1	-1.2	-1.3	-1.4	-1.5	-1.6	-2.1	-2.2	-2.3	-2.4	-2.5	-2.6	-3.1	-3.2	-3.3	-3.4	-3.5	-3.6	-4.1	-4.2	-4.3	-4.4	-4.5	-4.6					
1	Каркас КП5.8-1	1	1	1	1	1	1																							1.412.1-11.2-7
	КП5.8-2							1	1	1	1	1	1																	-7
	КП5.8-3													1	1	1	1	1	1											-7
	КП5.8-4																			1	1	1	1	1	1					-7
2	Сетка 3С5-1	5			6			5			6			5			6			5			6							-16
	3С5-2		5			6			5			6			5			6			5			6						-16
	3С5-3			5			6			5			6			5			6			5			6					-16
3	Сетка 4С5-1	2	2	2	2	2	2	2	2	2	2	2	2	2	2	2	2	2	2	2	2	2	2	2	2					-19
4	Бетон класса В25 (см. примеч.)	2,71	2,71	2,71	2,71	2,71	2,71	2,71	2,71	2,71	2,71	2,71	2,71	2,71	2,71	2,71	2,71	2,71	2,71	2,71	2,71	2,71	2,71	2,71	2,71					
		2,58	2,58	2,58	2,58	2,58	2,58	2,58	2,58	2,58	2,58	2,58	2,58	2,58	2,58	2,58	2,58	2,58	2,58	2,58	2,58	2,58	2,58	2,58	2,58					

Инв.№ подл. | Подпись и дата | Взам. инв.№

Н00027-03 13

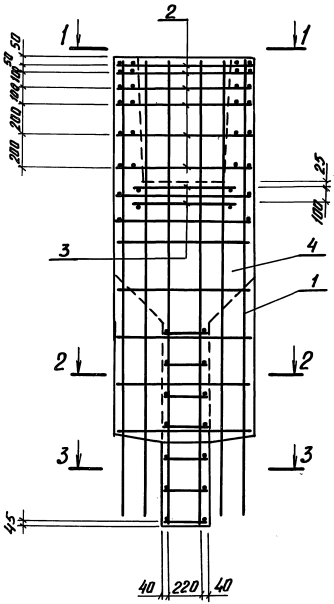

1 — 1

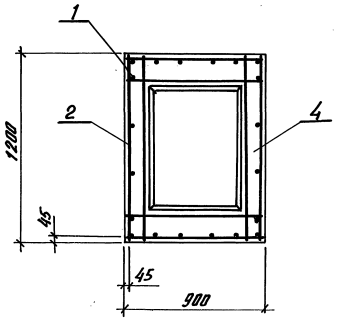

2 — 2

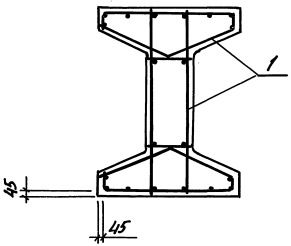

3 — 3

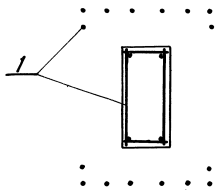

1. Технические требования см. 1.412.1-11.2-ТТ
2. Опалубочный чертеж см. 1.412.1-11.2-1ФЧ.
3. Спецификацию см. листы 2...4.

Инв.№ подл. | Подпись и дата | Взам. инв.№

Разраб.	Жерьянова		1.412.1-11.2-3	
Рассчит.	Жернова			
Рук. гр.	Сарафанова		Подколонник ПСБ6	Стадия: Р; Лист: 1; Листов: 4
Гл.констр.	Семенов			
Нач. отд.	Мишель			Проектный институт №1
Гл.конд.пр.	Шапиро			
Н.контр.	Семенов			

Поз.	Наименование	Кол. на ПСБ 6.3																									Обозначение документа
		-1.1	-1.2	-1.3	-1.4	-1.5	-1.6	-2.1	-2.2	-2.3	-2.4	-2.5	-2.6	-3.1	-3.2	-3.3	-3.4	-3.5	-3.6	-4.1	-4.2	-4.3	-4.4	-4.5	-4.6		
1	Каркас КПБ.3-1	1	1	1	1	1	1																				1.412.1-11.2-8
	КПБ.3-2							1	1	1	1	1	1														-8
	КПБ.3-3													1	1	1	1	1	1								-8
	КПБ.3-4																			1	1	1	1	1	1		-8
2	Сетка 3СБ-1	5			6			5			6			5			6			5			6				-17
	3СБ-2		5			6			5			6			5			6			5			6			-17
	3СБ-3			5			6			5			6			5			6			5			6		-17
3	Сетка 4СБ-1	2	2	2	2	2	2	2	2	2	2	2	2	2	2	2	2	2	2	2	2	2	2	2	2		-20
4	Бетон класса В25 (см. примеч.)	1,6	1,6	1,6	1,6	1,6	1,6	1,6	1,6	1,6	1,6	1,6	1,6	1,6	1,6	1,6	1,6	1,6	1,6	1,6	1,6	1,6	1,6	1,6	1,6		
		—	—	—	—	—	—	—	—	—	—	—	—	—	—	—	—	—	—	—	—	—	—	—	—		

Поз.	Наименование	Кол. на ПСБ 6.4																									Обозначение документа
		-1.1	-1.2	-1.3	-1.4	-1.5	-1.6	-2.1	-2.2	-2.3	-2.4	-2.5	-2.6	-3.1	-3.2	-3.3	-3.4	-3.5	-3.6	-4.1	-4.2	-4.3	-4.4	-4.5	-4.6		
1	Каркас КПБ.4-1	1	1	1	1	1	1																				1.412.1-11.2-8
	КПБ.4-2							1	1	1	1	1	1														-8
	КПБ.4-3													1	1	1	1	1	1								-8
	КПБ.4-4																			1	1	1	1	1	1		-8
2	Сетка 3СБ-1	5			6			5			6			5			6			5			6				-17
	3СБ-2		5			6			5			6			5			6			5			6			-17
	3СБ-3			5			6			5			6			5			6			5			6		-17
3	Сетка 4СБ-1	2	2	2	2	2	2	2	2	2	2	2	2	2	2	2	2	2	2	2	2	2	2	2	2		-20
4	Бетон класса В25 (см. примеч.)	1,79	1,79	1,79	1,79	1,79	1,79	1,79	1,79	1,79	1,79	1,79	1,79	1,79	1,79	1,79	1,79	1,79	1,79	1,79	1,79	1,79	1,79	1,79	1,79		
		1,66	1,66	1,66	1,66	1,66	1,66	1,66	1,66	1,66	1,66	1,66	1,66	1,66	1,66	1,66	1,66	1,66	1,66	1,66	1,66	1,66	1,66	1,66	1,66		

Расход бетона В25 (поз.4) в таблице дан:
в числителе для исполнения I
в знаменателе для исполнения II

Инв.№ подл. | Подпись и дата | Взам.инв.№

Поз.	Наименование		Кол. на ПСБ 6,5																							Обозначение документа
			-1.1	-1.2	-1.3	-1.4	-1.5	-1.6	-2.1	-2.2	-2.3	-2.4	-2.5	-2.6	-3.1	-3.2	-3.3	-3.4	-3.5	-3.6	-4.1	-4.2	-4.3	-4.4	-4.5	-4.6	
1	Каркас	КП6.5-1	1	1	1	1	1	1																			1.412.1-11.2-8
		КП6.5-2							1	1	1	1	1	1													-8
		КП6.5-3													1	1	1	1	1	1							-8
		КП6.5-4																			1	1	1	1	1	1	-8
2	Сетка	3С6-1	5			6			5			6			5			6			5			6			-17
		3С6-2		5			6			5			6			5			6			5			6		-17
		3С6-3			5			6			5			6			5			6			5			6	-17
3	Сетка	4С6-1	2	2	2	2	2	2	2	2	2	2	2	2	2	2	2	2	2	2	2	2	2	2	2	2	-20
4	Бетон класса В 25 (см. примеч.)		1,97	1,97	1,97	1,97	1,97	1,97	1,97	1,97	1,97	1,97	1,97	1,97	1,97	1,97	1,97	1,97	1,97	1,97	1,97	1,97	1,97	1,97	1,97	1,97	
			1,85	1,85	1,85	1,85	1,85	1,85	1,85	1,85	1,85	1,85	1,85	1,85	1,85	1,85	1,85	1,85	1,85	1,85	1,85	1,85	1,85	1,85	1,85	1,85	

Поз.	Наименование		Кол. на ПСБ 6.6																							Обозначение документа
			-1.1	-1.2	-1.3	-1.4	-1.5	-1.6	-2.1	-2.2	-2.3	-2.4	-2.5	-2.6	-3.1	-3.2	-3.3	-3.4	-3.5	-3.6	-4.1	-4.2	-4.3	-4.4	-4.5	-4.6	
1	Каркас	КП6.6-1	1	1	1	1	1	1																			1.412.1-11.2-9
		КП6.6-2							1	1	1	1	1	1													-9
		КП6.6-3													1	1	1	1	1	1							-9
		КП6.6-4																			1	1	1	1	1	1	-9
2	Сетка	3С6-1	5			6			5			6			5			6			5			6			-17
		3С6-2		5			6			5			6			5			6			5			6		-17
		3С6-3			5			6			5			6			5			6			5			6	-17
3	Сетка	4С6-1	2	2	2	2	2	2	2	2	2	2	2	2	2	2	2	2	2	2	2	2	2	2	2	2	-20
4	Бетон класса В 25 (см. примеч.)		2,35	2,35	2,35	2,35	2,35	2,35	2,35	2,35	2,35	2,35	2,35	2,35	2,35	2,35	2,35	2,35	2,35	2,35	2,35	2,35	2,35	2,35	2,35	2,35	
			2,22	2,22	2,22	2,22	2,22	2,22	2,22	2,22	2,22	2,22	2,22	2,22	2,22	2,22	2,22	2,22	2,22	2,22	2,22	2,22	2,22	2,22	2,22	2,22	

Инв. № подл. | Подпись и дата | Взам. инв. №

Поз.	Наименование	Кол. на ПСБ 6.7																								Обозначение документа
		-1.1	-1.2	-1.3	-1.4	-1.5	-1.6	-2.1	-2.2	-2.3	-2.4	-2.5	-2.6	-3.1	-3.2	-3.3	-3.4	-3.5	-3.6	-4.1	-4.2	-4.3	-4.4	-4.5	-4.6	
1	Каркас КП6.7-1	1	1	1	1	1	1																			1.412.1-11.2 - 9
	КП6.7-2							1	1	1	1	1	1													- 9
	КП6.7-3													1	1	1	1	1	1							- 9
	КП6.7-4																									
2	Сетка 3С6-1	5			6			5			6			5			6			1	1	1	1	1	1	- 9
	3С6-2		5			6			5			6			5			6		5			6			- 17
	3С6-3			5			6			5			6			5			6		5			6		- 17
3	Сетка 4С6-1	2	2	2	2	2	2	2	2	2	2	2	2	2	2	2	2	2	2	2	2	2	2	2	2	- 17
4	Бетон класса В 25 (см. примеч.)	2,72	2,72	2,72	2,72	2,72	2,72	2,72	2,72	2,72	2,72	2,72	2,72	2,72	2,72	2,72	2,72	2,72	2,72	2,72	2,72	2,72	2,72	2,72	2,72	- 20
		2,59	2,59	2,59	2,59	2,59	2,59	2,59	2,59	2,59	2,59	2,59	2,59	2,59	2,59	2,59	2,59	2,59	2,59	2,59	2,59	2,59	2,59	2,59	2,59	

Поз.	Наименование	Кол. на ПСБ 6.8																								Обозначение документа
		-1.1	-1.2	-1.3	-1.4	-1.5	-1.6	-2.1	-2.2	-2.3	-2.4	-2.5	-2.6	-3.1	-3.2	-3.3	-3.4	-3.5	-3.6	-4.1	-4.2	-4.3	-4.4	-4.5	-4.6	
1	Каркас КП6.8-1	1	1	1	1	1	1																			1.412.1-11.2-9
	КП6.8-2							1	1	1	1	1	1													-9
	КП6.8-3													1	1	1	1	1	1							-9
	КП6.8-4																									- 9
2	Сетка 3С6-1	5			6			5			6			5			6			1	1	1	1	1	1	- 9
	3С6-2		5			6			5			6			5			6		5			6			- 17
	3С6-3			5			6			5			6			5			6		5			6		- 17
3	Сетка 4С6-1	2	2	2	2	2	2	2	2	2	2	2	2	2	2	2	2	2	2	2	2	2	2	2	2	- 17
4	Бетон класса В 25 (см. примеч.)	3,09	3,09	3,09	3,09	3,09	3,09	3,09	3,09	3,09	3,09	3,09	3,09	3,09	3,09	3,09	3,09	3,09	3,09	3,09	3,09	3,09	3,09	3,09	3,09	- 20
		2,96	2,96	2,96	2,96	2,96	2,96	2,96	2,96	2,96	2,96	2,96	2,96	2,96	2,96	2,96	2,96	2,96	2,96	2,96	2,96	2,96	2,96	2,96	2,96	

Инв. № подл. | Подпись и дата | Взам. инв. №

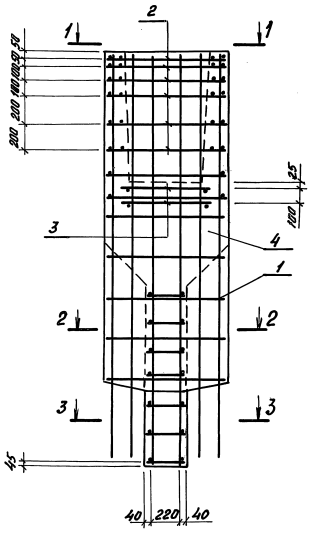

1 — 1

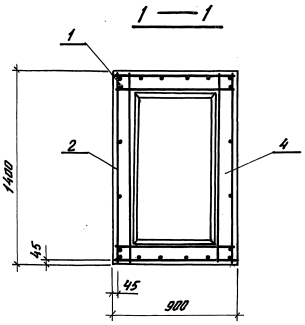

2 — 2

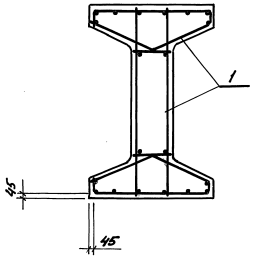

3 — 3

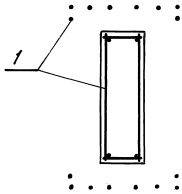

1. Технические требования см. 1.412.1-11.2-ТТ
2. Опалубочный чертеж см. 1.412.1-11.2-1 ФЧ
3. Спецификацию см. листы 2...4.

Разраб.	Аверьянова		1.412.1-11.2-4	
Рассчит.	Жернова			
Рук. гр.	Сарафанова		Подколонник ПСБ 7	Стадия: Р; Лист: 1; Листов: 4
Гл. констр.	Семенов			
Нач. отд.	Мишель			
Гл. кон. пр.	Шапиро			Проектный институт №1
Н. контр.	Семенов			

Инв. № подл. | Подпись и дата | Взам. инв. №

Поз.	Наименование	Кол. на ПСБ 7.3																										Обозначение документа
		-1.1	-1.2	-1.3	-1.4	-1.5	-1.6	-2.1	-2.2	-2.3	-2.4	-2.5	-2.6	-3.1	-3.2	-3.3	-3.4	-3.5	-3.6	-4.1	-4.2	-4.3	-4.4	-4.5	-4.6			
1	Каркас КП 7.3-1	1	1	1	1	1	1																					
	КП 7.3-2							1	1	1	1	1	1															1.412.1-11.2-10
	КП 7.3-3													1	1	1	1	1	1									-10
	КП 7.3-4																			1	1	1	1	1	1			-10
2	Сетка 3С7-1	5			6			5			6			5			6			5			6					-10
	3С7-2		5			6			5			6			5			6			5			6				-17
	3С7-3			5			6			5			6			5			6			5			6			-17
3	Сетка 4С7-1	2	2	2	2	2	2	2	2	2	2	2	2	2	2	2	2	2	2	2	2	2	2	2	2			-17
4	Бетон класса В 25 (см. примеч.)	1,17	1,17	1,17	1,17	1,17	1,17	1,17	1,17	1,17	1,17	1,17	1,17	1,17	1,17	1,17	1,17	1,17	1,17	1,17	1,17	1,17	1,17	1,17	1,17			-17
		—	—	—	—	—	—	—	—	—	—	—	—	—	—	—	—	—	—	—	—	—	—	—	—			-20

Поз.	Наименование	Кол. на ПСБ 7.4																										Обозначение документа
		-1.1	-1.2	-1.3	-1.4	-1.5	-1.6	-2.1	-2.2	-2.3	-2.4	-2.5	-2.6	-3.1	-3.2	-3.3	-3.4	-3.5	-3.6	-4.1	-4.2	-4.3	-4.4	-4.5	-4.6			
1	Каркас КП 7.4-1	1	1	1	1	1	1																					
	КП 7.4-2							1	1	1	1	1	1															1.412.1-11.2-10
	КП 7.4-3													1	1	1	1	1	1									-10
	КП 7.4-4																			1	1	1	1	1	1			-10
2	Сетка 3С7-1	5			6			5			6			5			6			5			6					-10
	3С7-2		5			6			5			6			5			6			5			6				-17
	3С7-3			5			6			5			6			5			6			5			6			-17
3	Сетка 4С7-1	2	2	2	2	2	2	2	2	2	2	2	2	2	2	2	2	2	2	2	2	2	2	2	2			-17
4	Бетон класса В 25 (см. примеч.)	1,36	1,36	1,36	1,36	1,36	1,36	1,36	1,36	1,36	1,36	1,36	1,36	1,36	1,36	1,36	1,36	1,36	1,36	1,36	1,36	1,36	1,36	1,36	1,36			-17
		1,25	1,25	1,25	1,25	1,25	1,25	1,25	1,25	1,25	1,25	1,25	1,25	1,25	1,25	1,25	1,25	1,25	1,25	1,25	1,25	1,25	1,25	1,25	1,25			-20

Инв. № подл. | Подпись и дата | Взам. инв. №

Расход бетона В 25 (поз. 4) в таблице зан.:
в числителе для исполнения I
в знаменателе для исполнения II

Поз.	Наименование	Кол. на ПСБ 7.5																								Обозначение документа
		-1.1	-1.2	-1.3	-1.4	-1.5	-1.6	-2.1	-2.2	-2.3	-2.4	-2.5	-2.6	-3.1	-3.2	-3.3	-3.4	-3.5	-3.6	-4.1	-4.2	-4.3	-4.4	-4.5	-4.6	
1	Каркас КП 7.5-1	1	1	1	1	1	1																			1.412.1-11.2-10
	КП 7.5-2							1	1	1	1	1	1													-10
	КП 7.5-3													1	1	1	1	1	1							-10
	КП 7.5-4																			1	1	1	1	1	1	-10
2	Сетка 3С7-1	5			6			5		6			5			6			5			6				-10
	3С7-2		5			6			5		6			5			6			5			6			-10
	3С7-3			5			6			5		6			5			6			5			6		-17
3	Сетка 4С7-1	2	2	2	2	2	2	2	2	2	2	2	2	2	2	2	2	2	2	2	2	2	2	2	2	-17
4	Бетон класса В25 (см. примеч.)	1,54	1,54	1,54	1,54	1,54	1,54	1,54	1,54	1,54	1,54	1,54	1,54	1,54	1,54	1,54	1,54	1,54	1,54	1,54	1,54	1,54	1,54	1,54	1,54	-17
		1,44	1,44	1,44	1,44	1,44	1,44	1,44	1,44	1,44	1,44	1,44	1,44	1,44	1,44	1,44	1,44	1,44	1,44	1,44	1,44	1,44	1,44	1,44	1,44	-20

Поз.	Наименование	Кол. на ПСБ 7.6																								Обозначение документа
		-1.1	-1.2	-1.3	-1.4	-1.5	-1.6	-2.1	-2.2	-2.3	-2.4	-2.5	-2.6	-3.1	-3.2	-3.3	-3.4	-3.5	-3.6	-4.1	-4.2	-4.3	-4.4	-4.5	-4.6	
1	Каркас КП 7.6-1	1	1	1	1	1	1																			1.412.1-11.2-11
	КП 7.6-2							1	1	1	1	1	1													-11
	КП 7.6-3													1	1	1	1	1	1							-11
	КП 7.6-4																			1	1	1	1	1	1	-11
2	Сетка 3С7-1	5			6			5		6			5			6			5			6				-11
	3С7-2		5			6			5		6			5			6			5			6			-17
	3С7-3			5			6			5		6			5			6			5			6		-17
3	Сетка 4С7-1	2	2	2	2	2	2	2	2	2	2	2	2	2	2	2	2	2	2	2	2	2	2	2	2	-17
4	Бетон класса В25 (см. примеч.)	1,92	1,92	1,92	1,92	1,92	1,92	1,92	1,92	1,92	1,92	1,92	1,92	1,92	1,92	1,92	1,92	1,92	1,92	1,92	1,92	1,92	1,92	1,92	1,92	-20
		1,81	1,81	1,81	1,81	1,81	1,81	1,81	1,81	1,81	1,81	1,81	1,81	1,81	1,81	1,81	1,81	1,81	1,81	1,81	1,81	1,81	1,81	1,81	1,81	

Инв. № подл. | Подпись и дата | Взам. инв. №

Поз.	Наименование	Кол. на ПСБ 7.7																							Обозначение документа
		-1.1	-1.2	-1.3	-1.4	-1.5	-1.6	-2.1	-2.2	-2.3	-2.4	-2.5	-2.6	-3.1	-3.2	-3.3	-3.4	-3.5	-3.6	-4.1	-4.2	-4.3	-4.4	-4.5	-4.6	
1	Каркас КП 7.7-1	1	1	1	1	1	1																			1.412.1-11.2-11
	КП 7.7-2							1	1	1	1	1	1													-11
	КП 7.7-3													1	1	1	1	1	1							-11
	КП 7.7-4																			1	1	1	1	1	1	-11
2	Сетка 3С7-1	5			6			5			6			5			6			5			6			-17
	3С7-2		5			6			5			6			5			6			5			6		-17
	3С7-3			5			6			5			6			5			6			5			6	-17
3	Сетка 4С7-1	2	2	2	2	2	2	2	2	2	2	2	2	2	2	2	2	2	2	2	2	2	2	2	2	-20
4	Бетон класса В25 (см. примеч.)	2,29	2,29	2,29	2,29	2,29	2,29	2,29	2,29	2,29	2,29	2,29	2,29	2,29	2,29	2,29	2,29	2,29	2,29	2,29	2,29	2,29	2,29	2,29	2,29	
		2,18	2,18	2,18	2,18	2,18	2,18	2,18	2,18	2,18	2,18	2,18	2,18	2,18	2,18	2,18	2,18	2,18	2,18	2,18	2,18	2,18	2,18	2,18	2,18	

Поз.	Наименование	Кол. на ПСБ 7.8																								Обозначение документа
		-1.1	-1.2	-1.3	-1.4	-1.5	-1.6	-2.1	-2.2	-2.3	-2.4	-2.5	-2.6	-3.1	-3.2	-3.3	-3.4	-3.5	-3.6	-4.1	-4.2	-4.3	-4.4	-4.5	-4.6	
1	Каркас КП 7.8-1	1	1	1	1	1	1																			1.412.1-11.2-11
	КП 7.8-2							1	1	1	1	1	1													-11
	КП 7.8-3													1	1	1	1	1	1							-11
	КП 7.8-4																			1	1	1	1	1	1	-11
2	Сетка 3С7-1	5			6			5			6			5			6			5			6			-17
	3С7-2		5			6			5			6			5			6			5			6		-17
	3С7-3			5			6			5			6			5			6			5			6	-17
3	Сетка 4С7-1	2	2	2	2	2	2	2	2	2	2	2	2	2	2	2	2	2	2	2	2	2	2	2	2	-20
4	Бетон класса В25 (см. примеч.)	2,66	2,66	2,66	2,66	2,66	2,66	2,66	2,66	2,66	2,66	2,66	2,66	2,66	2,66	2,66	2,66	2,65	2,66	2,66	2,66	2,66	2,66	2,66	2,66	
		2,55	2,55	2,55	2,55	2,55	2,55	2,55	2,55	2,55	2,55	2,55	2,55	2,55	2,55	2,55	2,55	2,55	2,55	2,55	2,55	2,55	2,55	2,55	2,55	

Инв.№ подл. | Подпись и дата | Взам. инв.№

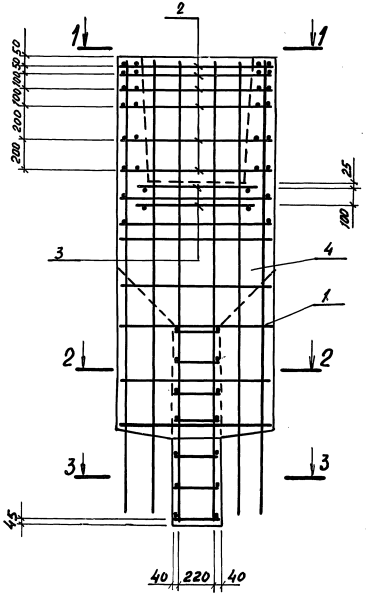

1 — 1

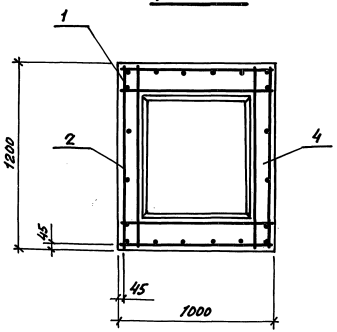

2 — 2

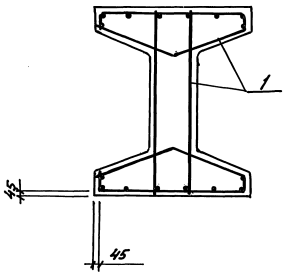

3 — 3

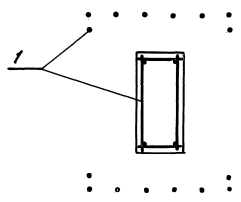

1. Технические требования см. 1.412.1-11.2-ТТ
2. Опалубочный чертеж см. 1.412.1-11.2-1ФЧ.
3. Спецификацию см. листы 2...4.

Разраб.	Аверьянова		1.412.1-11.2-5			
Рассчитал	Жернова					
Рук. гр.	Сарафанова		Подколонник ПСБ 8	Стадия	Лист	Листов
Гл. констр.	Семенов			Р	1	4
Нач. отд.	Мишель			Проектный институт №1		
Гл. кон. пр.	Шапиро					
Н. контр.	Семенов					

Инв. № подл. | Подпись и дата | Взам. инв. №

Поз.	Наименование		Кол. на ПСБ 8.3																								Обозначение документа
			-1.1	-1.2	-1.3	-1.4	-1.5	-1.6	-2.1	-2.2	-2.3	-2.4	-2.5	-2.6	-3.1	-3.2	-3.3	-3.4	-3.5	-3.6	-4.1	-4.2	-4.3	-4.4	-4.5	-4.6	
1	Каркас	КП8.3-1	1	1	1	1	1	1																			1.412.1-11.2-12
		КП8.3-2							1	1	1	1	1	1													-12
		КП8.3-3													1	1	1	1	1	1							-12
		КП8.3-4																									-12
2	Сетка	3С8-1	5			6			5			6			5			6			1	1	1	1	1	1	-18
		3С8-2		5			6			5			6			5			6		5			6			-18
		3С8-3			5			6			5			6			5			6		5			6		-18
3	Сетка	4С8-1	2	2	2	2	2	2	2	2	2	2	2	2	2	2	2	2	2	2	2	2	2	2	2	2	-18
4	Бетон класса В25 (см. примеч.)		1,70	1,70	1,70	1,70	1,70	1,70	1,70	1,70	1,70	1,70	1,70	1,70	1,70	1,70	1,70	1,70	1,70	1,70	1,70	1,70	1,70	1,70	1,70	1,70	-21
			—	—	—	—	—	—	—	—	—	—	—	—	—	—	—	—	—	—	—	—	—	—	—	—	

Поз.	Наименование		Кол. на ПСБ 8.4																								Обозначение документа
			-1.1	-1.2	-1.3	-1.4	-1.5	-1.6	-2.1	-2.2	-2.3	-2.4	-2.5	-2.6	-3.1	-3.2	-3.3	-3.4	-3.5	-3.6	-4.1	-4.2	-4.3	-4.4	-4.5	-4.6	
1	Каркас	КП8.4-1	1	1	1	1	1	1																			1.412.1-12.2-12
		КП8.4-2							1	1	1	1	1	1													-12
		КП8.4-3													1	1	1	1	1	1							-12
		КП8.4-4																									-12
2	Сетка	3С8-1	5			6			5			6			5			6			1	1	1	1	1	1	-18
		3С8-2		5			6			5			6			5			6		5			6			-18
		3С8-3			5			6			5			6			5			6		5			6		-18
3	Сетка	4С8-1	2	2	2	2	2	2	2	2	2	2	2	2	2	2	2	2	2	2	2	2	2	2	2	2	-21
4	Бетон класса В25 (см. примеч.)		1,93	1,93	1,93	1,93	1,93	1,93	1,93	1,93	1,93	1,93	1,93	1,93	1,93	1,93	1,93	1,93	1,93	1,93	1,93	1,93	1,93	1,93	1,93	1,93	
			1,80	1,80	1,80	1,80	1,80	1,80	1,80	1,80	1,80	1,80	1,80	1,80	1,80	1,80	1,80	1,80	1,80	1,80	1,80	1,80	1,80	1,80	1,80	1,80	

Расход бетона В25 (100.4) в таблице дан:
в числителе для исполнения I
в знаменателе для исполнения II

Инв. № подл. | Подпись и дата | Взам. инв. №

Поз.	Наименование	Кол. на ПСБ 8.5																								Обозначение документа
		-1.1	-1.2	-1.3	-1.4	-1.5	-1.6	-2.1	-2.2	-2.3	-2.4	-2.5	-2.6	-3.1	-3.2	-3.3	-3.4	-3.5	-3.6	-4.1	-4.2	-4.3	-4.4	-4.5	-4.6	
1	Каркас КП8.5-1	1	1	1	1	1	1																			1.412.1-11.2-12
	КП8.5-2							1	1	1	1	1	1													-12
	КП8.5-3													1	1	1	1	1	1							-12
	КП8.5-4																			1	1	1	1	1	1	-12
2	Сетка 3С8-1	5			6			5			6			5			6			5			6			-18
	3С8-2		5			6			5			6			5			6			5			6		-18
	3С8-3			5			6			5			6			5			6			5			6	-18
3	Сетка 4С8-1	2	2	2	2	2	2	2	2	2	2	2	2	2	2	2	2	2	2	2	2	2	2	2	2	-21
4	Бетон класса В25 (см. примеч.)	2,09	2,09	2,09	2,09	2,09	2,09	2,09	2,09	2,09	2,09	2,09	2,09	2,09	2,09	2,09	2,09	2,09	2,09	2,09	2,09	2,09	2,09	2,09	2,09	
		2,00	2,00	2,00	2,00	2,00	2,00	2,00	2,00	2,00	2,00	2,00	2,00	2,00	2,00	2,00	2,00	2,00	2,00	2,00	2,00	2,00	2,00	2,00	2,00	

Поз.	Наименование	Кол. на ПСБ 8.6																								Обозначение документа
		-1.1	-1.2	-1.3	-1.4	-1.5	-1.6	-2.1	-2.2	-2.3	-2.4	-2.5	-2.6	-3.1	-3.2	-3.3	-3.4	-3.5	-3.6	-4.1	-4.2	-4.3	-4.4	-4.5	-4.6	
1	Каркас КП8.6-1	1	1	1	1	1	1																			1.412.1-11.2-13
	КП8.6-2							1	1	1	1	1	1													-13
	КП8.6-3													1	1	1	1	1	1							-13
	КП8.6-4																			1	1	1	1	1	1	-13
2	Сетка 3С8-1	5			6			5			6			5			6			5			6			-18
	3С8-2		5			6			5			6			5			6			5			6		-18
	3С8-3			5			6			5			6			5			6			5			6	-18
3	Сетка 4С8-1	2	2	2	2	2	2	2	2	2	2	2	2	2	2	2	2	2	2	2	2	2	2	2	2	-21
4	Бетон класса В25 (см. примеч.)	2,49	2,49	2,49	2,49	2,49	2,49	2,49	2,49	2,49	2,49	2,49	2,49	2,49	2,49	2,49	2,49	2,49	2,49	2,49	2,49	2,49	2,49	2,49	2,49	
		2,39	2,39	2,39	2,39	2,39	2,39	2,39	2,39	2,39	2,39	2,39	2,39	2,39	2,39	2,39	2,39	2,39	2,39	2,39	2,39	2,39	2,39	2,39	2,39	

Инв. № подл. | Подпись и дата | Взам. инв. №

Поз.	Наименование	Кол. на ПСБ 8.7																								Обозначение документа
		-1.1	-1.2	-1.3	-1.4	-1.5	-1.6	-2.6	-2.2	-2.3	-2.4	-2.5	-2.6	-3.1	-3.2	-3.3	-3.4	-3.5	-3.6	-4.1	-4.2	-4.3	-4.4	-4.5	-4.6	
1	Каркас КП 8.7-1	1	1	1	1	1	1																			1.412.1-11.2-13
	КП 8.7-2							1	1	1	1	1	1													-13
	КП 8.7-3													1	1	1	1	1	1							-13
	КП 8.7-4																			1	1	1	1	1	1	-13
2	Сетка 3С 8-1	5			6			5			6			5			6			5			6			-13
	3С 8-2		5			6			5			6			5			6			5			6		-18
	3С 8-3			5			6			5			6			5			6			5			6	-18
3	Сетка 4С 8-1	2	2	2	2	2	2	2	2	2	2	2	2	2	2	2	2	2	2	2	2	2	2	2	2	-18
4	Бетон класса В25 (см. примеч.)	2,88	2,88	2,88	2,88	2,88	2,88	2,88	2,88	2,88	2,88	2,88	2,88	2,88	2,88	2,88	2,88	2,88	2,88	2,88	2,88	2,88	2,88	2,88	2,88	-21
		2,79	2,79	2,79	2,79	2,79	2,79	2,79	2,79	2,79	2,79	2,79	2,79	2,79	2,79	2,79	2,79	2,79	2,79	2,79	2,79	2,79	2,79	2,79	2,79	

Поз.	Наименование	Кол. на ПСБ 8.8																								Обозначение документа
		-1.1	-1.2	-1.3	-1.4	-1.5	-1.6	-2.1	-2.2	-2.3	-2.4	-2.5	-2.6	-3.1	-3.2	-3.3	-3.4	-3.5	-3.6	-4.1	-4.2	-4.3	-4.4	-4.5	-4.6	
1	Каркас КП 8.8-1	1	1	1	1	1	1																			1.412.1-11.2-13
	КП 8.8-2							1	1	1	1	1	1													-13
	КП 8.8-3													1	1	1	1	1	1							-13
	КП 8.8-4																			1	1	1	1	1	1	-13
2	Сетка 3С 8-1	5			6			5			6			5			6			5			6			-18
	3С 8-2		5			6			5			6			5			6			5			6		-18
	3С 8-3			5			6			5			6			5			6			5			6	-18
3	Сетка 4С 8-1	2	2	2	2	2	2	2	2	2	2	2	2	2	2	2	2	2	2	2	2	2	2	2	2	-21
4	Бетон класса В25 (см. примеч.)	3,28	3,28	3,28	3,28	3,28	3,28	3,28	3,28	3,28	3,28	3,28	3,28	3,28	3,28	3,28	3,28	3,28	3,28	3,28	3,28	3,28	3,28	3,28	3,28	
		3,19	3,19	3,19	3,19	3,19	3,19	3,19	3,19	3,19	3,19	3,19	3,19	3,19	3,19	3,19	3,19	3,19	3,19	3,19	3,19	3,19	3,19	3,19	3,19	

Инв.№ подл. | Подпись и дата | Взам. инв.№

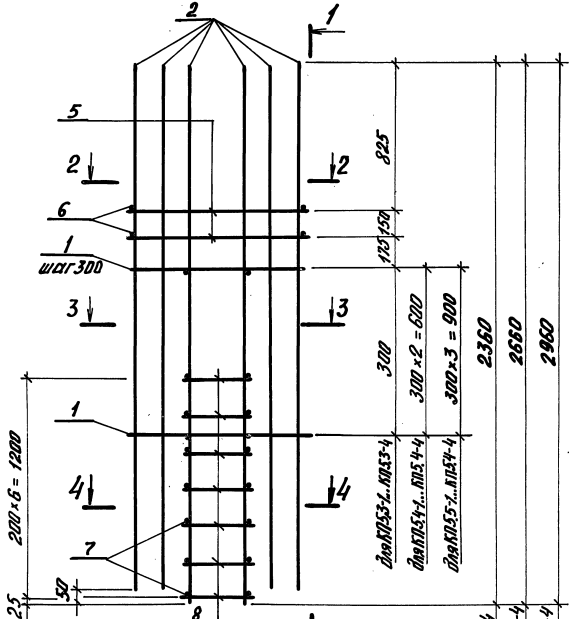

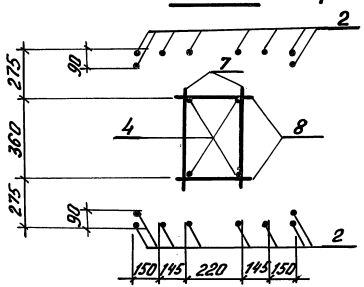

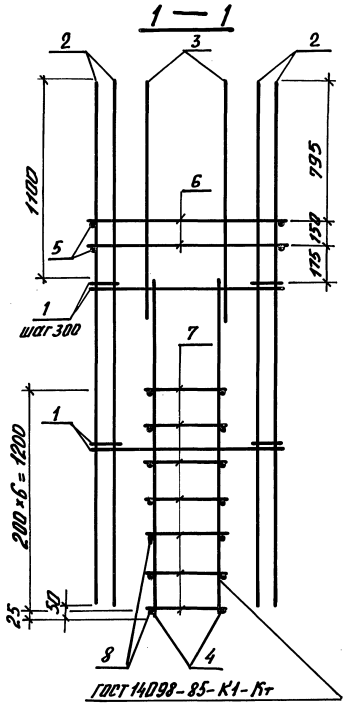

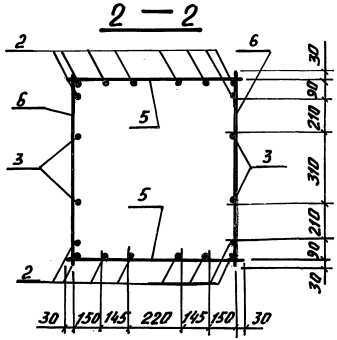

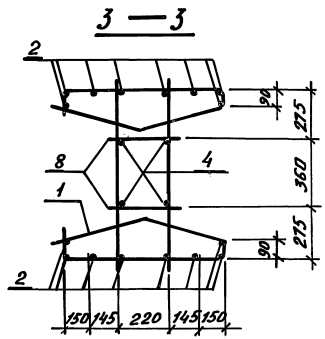

Разраб.	Аверьянова		1.412.1-11.2-6	
Пров.	Жернова			
Н. контр.	Семенов		Каркас КП5.3-1... КП5.3-4, КП5.4-1... КП5.4-4, КП5.5-1... КП5.5-4	Стадия: Р; Лист: 1; Листов: 2; Проектный институт №1

Инв. № подл. | Подпись и дата | Взам. инв. №

Поз.	Наименование	Кол. на каркас КП 5.3-				Обозначение документа
		-1	-2	-3	-4	
1	Сетка С1	2	2	2	2	1.412.1-11.2-14
2	⌀12А III, ℓ=2310; 2,05кг	16				без черт.
	⌀16А III, ℓ=2310; 3,65кг		16			без черт.
	⌀20А III, ℓ=2310; 5,70кг			16		без черт.
	⌀25А III, ℓ=2310; 8,89кг				16	без черт.
3	⌀12А III, ℓ=1340; 1,19кг	4	4	4	4	без черт.
4	⌀12А III, ℓ=1255; 1,11кг	4	4	4	4	без черт.
5	⌀6А III, ℓ=870; 0,19кг	4	4	4		без черт.
	⌀8А III, ℓ=870; 0,34кг				4	без черт.
6	⌀6А III, ℓ=970; 0,22кг	4	4	4		без черт.
	⌀8А III, ℓ=970; 0,38кг				4	без черт.
7	⌀6А III, ℓ=410; 0,09кг	14	14	14		без черт.
	⌀8А III, ℓ=410; 0,16кг				14	без черт.
8	⌀6А III, ℓ=270; 0,06кг	14	14	14		без черт.
	⌀8А III, ℓ=270; 0,11кг				14	без черт.
	Масса каркаса кг	51.1	76.7	109.6	163.5	

Поз.	Наименование	Кол. на каркас КП 5.4-				Обозначение документа
		-1	-2	-3	-4	
1	Сетка С1	3	3	3	3	1.412.1-11.2-14
2	⌀12А III, ℓ=2610; 2,32кг	16				без черт.
	⌀16А III, ℓ=2610; 4,12кг		16			без черт.
	⌀20А III, ℓ=2610; 6,44кг			16		без черт.
	⌀25А III, ℓ=2610; 10,05кг				16	без черт
3	⌀12А III, ℓ=1340; 1,19кг	4	4	4	4	без черт.
4	⌀12А III, ℓ=1555; 1,38кг	4	4	4	4	без черт.
5	⌀6А III, ℓ=870; 0,19кг	4	4	4		без черт.
	⌀8А III, ℓ=870; 0,34кг				4	без черт.
6	⌀6А III, ℓ=970; 0,22кг	4	4	4		без черт.
	⌀8А III, ℓ=970; 0,38кг				4	без черт.
7	⌀6А III, ℓ=410; 0,09кг	14	14	14		без черт.
	⌀8А III, ℓ=410; 0,16кг				14	без черт.
8	⌀6А III, ℓ=270; 0,06кг	14	14	14		без черт.
	⌀8А III, ℓ=270; 0,11кг				14	без черт.
	Масса каркаса, кг	59.0	87.9	125.1	185.6	

Поз.	Наименование	Кол. на каркас КП 5.5-				Обозначение документа
		-1	-2	-3	-4	
1	Сетка С1	4	4	4	4	1.412.1-11.2-14
2	⌀12А III, ℓ=2910; 2,58кг	16				без черт.
	⌀16А III, ℓ=2910; 4,59кг		16			без черт.
	⌀20А III, ℓ=2910; 7,18кг			16		без черт.
	⌀25А III, ℓ=2910; 11,20кг				16	без черт.
3	⌀12А III, ℓ=1340; 1,19кг	4	4	4	4	без черт.
4	⌀12А III ℓ=1855; 1,65кг	4	4	4	4	без черт.
5	⌀6А III, ℓ=870; 0,19кг	4	4	4		без черт.
	⌀8А III; ℓ=870; 0,34кг				4	без черт.
6	⌀6А III, ℓ=970; 0,22кг	4	4	4		без черт.
	⌀8А III, ℓ=970; 0,38кг				4	без черт.
7	⌀6А III, ℓ=410; 0,09кг	14	14	14		без черт.
	⌀8А III, ℓ=410; 0,16кг				14	без черт.
8	⌀6А III, ℓ=270; 0,06кг	14	14	14		без черт.
	⌀8А III, ℓ=270; 0,11кг				14	без черт.
	Масса каркаса, кг	67.0	99.2	140.6	207.8	

Арматура класса А-III по ГОСТ 5781-82.

Взам. инв. № | Подпись и дата | Инв. № подл.

1.412.1-11.2-6

Лист 2

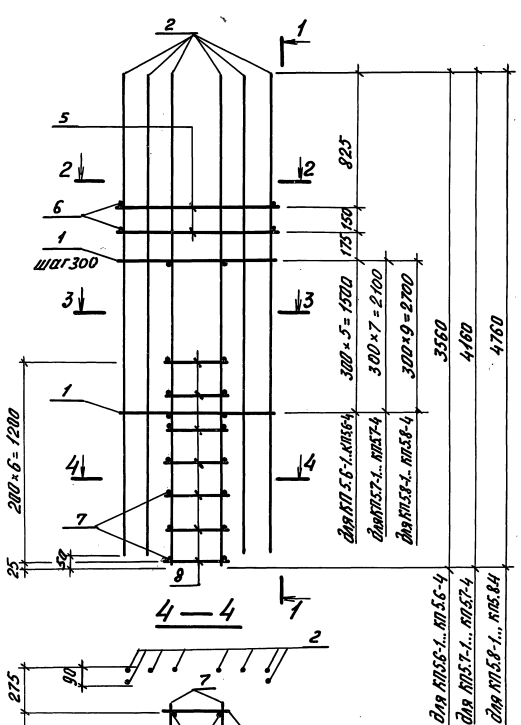

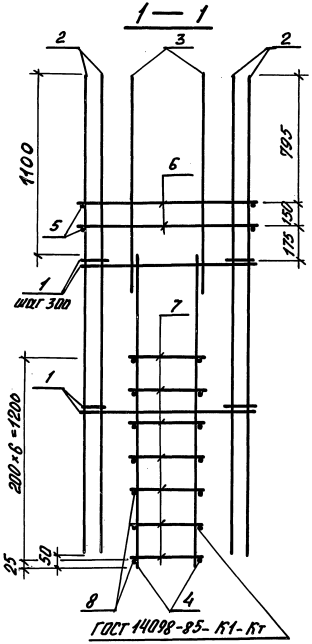

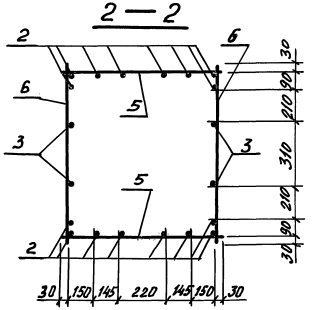

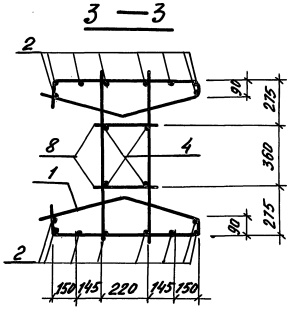

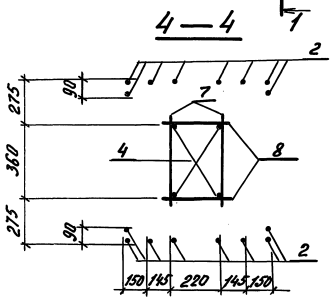

Разраб.	Абрамянов		1.412.1-11.2-7	
Рассчит.	Жернова			
Н. контр.	Семенов		Каркас КП5.6-1... КП5.6-4, КП 5.7-1 ... КП5.7-4, КП 5.8-1 ... КП 5.8-4	Стадия: Р; Лист: 1; Листов: 2; Проектный институт №1

Инв.№ подл. | Подпись и дата | Взам. инв.№

Поз.	Наименование	Кол. на каркас КП 5.6- -1	-2	-3	-4	Обозначение документа
1	Сетка С1	6	6	6	6	1.412.1-11.2-14
2	Ф 12А III, ℓ=3510; 3,12кг	16				без черт.
	Ф 16А III, ℓ=3510; 5,54кг		16			без чет.
	Ф 20А III, ℓ=3510; 8,66кг			16		без черт.
	Ф 25А III, ℓ=3510; 13,51кг				16	без черт.
3	Ф 12А III, ℓ=1340; 1,19кг	4	4	4	4	без черт.
4	Ф 12А III, ℓ=2455; 2,18кг	4	4	4	4	без черт.
5	Ф 6А III, ℓ=870; 0,19кг	4	4	4		без черт.
	Ф 8А III, ℓ=870; 0,34кг				4	без черт.
6	Ф 6А III, ℓ=970; 0,22кг	4	4	4		без черт.
	Ф 8А III, ℓ=970; 0,38кг				4	без черт.
7	Ф 6А III, ℓ=410; 0,09кг	14	14	14		без черт.
	Ф 8А III, ℓ=410; 0,16кг				14	без черт.
8	Ф 6А III, ℓ=270; 0,06кг	14	14	14		без черт.
	Ф 8А III, ℓ=270; 0,11кг				14	без черт.
	Масса каркаса, кг	82,8	121,6	171,6	252,0	

Поз.	Наименование	Кол. на каркас КП 5.8- -1	-2	-3	-4	Обозначение документа
1	Сетка С1	10	10	10	10	1.412.1-11.2-14
2	Ф 12А III, ℓ=4710; 4,18кг	16				без черт.
	Ф 16А III, ℓ=4710; 7,43кг		16			без черт.
	Ф 20А III, ℓ=4710; 11,61кг			16		без черт.
	Ф 25А III, ℓ=4710; 18,13кг				16	без черт.
3	Ф 12А III, ℓ=1340; 1,19кг	4	4	4	4	без черт.
4	Ф 12А III, ℓ=3655; 3,25кг	4	4	4	4	без черт.
5	Ф 6А III, ℓ=870; 0,19кг	4	4	4		без черт.
	Ф 8А III, ℓ=870; 0,34кг				4	без черт.
6	Ф 6А III, ℓ=970; 0,22кг	4	4	4		без черт.
	Ф 8А III, ℓ=970; 0,38кг				4	без черт.
7	Ф 6А III, ℓ=410; 0,09кг	14	14	14		без черт.
	Ф 8А III, ℓ=410; 0,16кг				14	без черт.
8	Ф 6А III, ℓ=270; 0,06кг	14	14	14		без черт.
	Ф 8А III, ℓ=270; 0,11кг				14	без черт.
	Масса каркаса, кг	114,5	166,7	233,7	340,6	

Поз.	Наименование	Кол. на каркас КП 5.7- -1	-2	-3	-4	Обозначение документа
1	Сетка С1	8	8	8	8	1.412.1-11.2-14
2	Ф 12А III, ℓ=4110; 3,65кг	16				без черт.
	Ф 16А III, ℓ=4110; 6,49кг		16			без черт.
	Ф 20А III, ℓ=4110; 10,14кг			16		без черт.
	Ф 25А III, ℓ=4110; 15,82кг				16	без черт.
3	Ф 12А III, ℓ=1340; 1,19кг	4	4	4	4	без черт.
4	Ф 12А III, ℓ=3055; 2,71кг	4	4	4	4	без черт.
5	Ф 6А III, ℓ=870; 0,19кг	4	4	4		без черт.
	Ф 8А III, ℓ=870; 0,34кг				4	без черт.
6	Ф 6А III, ℓ=970; 0,22кг	4	4	4		без черт.
	Ф 8А III, ℓ=970; 0,38кг				4	без черт.
7	Ф 6А III, ℓ=410; 0,09кг	14	14	14		без черт.
	Ф 8А III, ℓ=410; 0,16кг				14	без черт.
8	Ф 6А III, ℓ=270; 0,06кг	14	14	14		без черт.
	Ф 8А III, ℓ=270; 0,11кг				14	без черт.
	Масса каркаса, кг	98,7	144,2	202,7	286,4	

Арматура класса А-III по ГОСТ 5781-82

Инв.№ подл. | Подпись и дата | Взам. инв.№

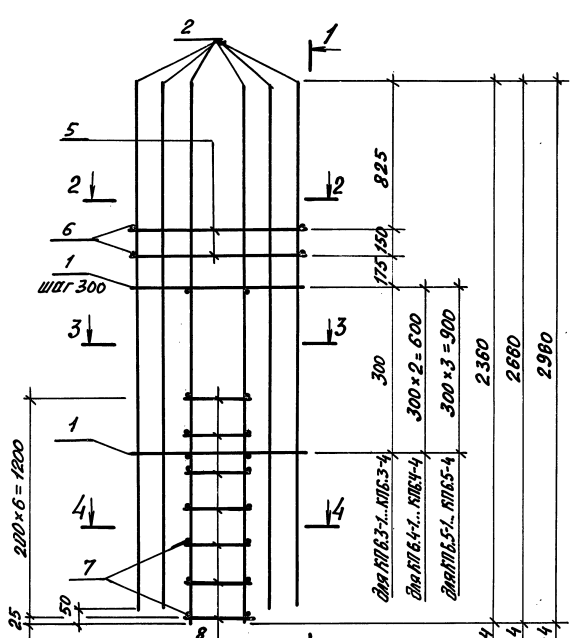

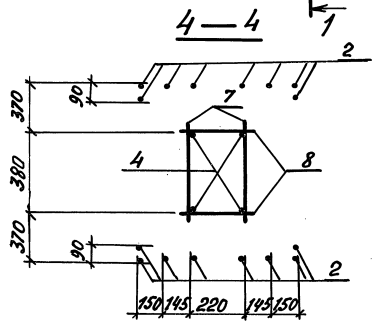

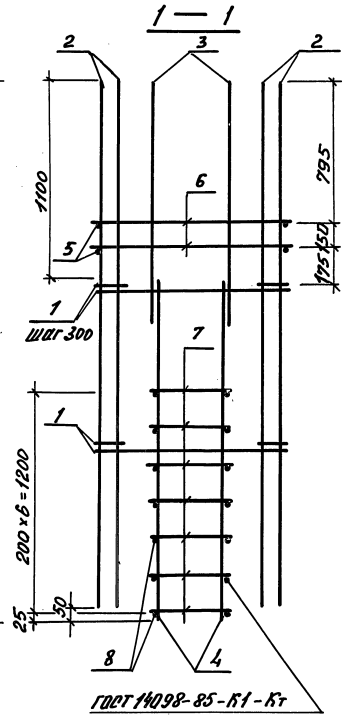

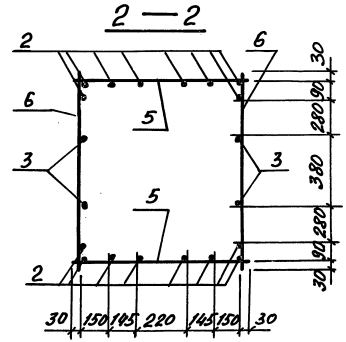

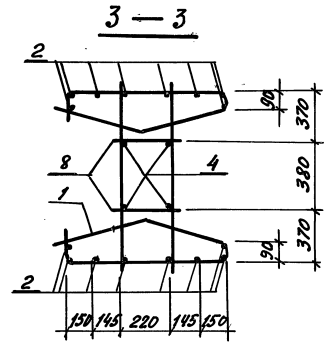

Разраб.	Абрьянова		1.412.1-11.2-8		
Рассчит.	Жернова				
			Каркас КП6.3-1... КП6.3-4, КП6.4-1... КП6.4-4, КП6.5-1... КП6.5-4	Стадия	Лист	Листов
				Р	1	2
Н.контр.	Семенов			Проектный институт №1		

Инв.№ подл. | Подпись и дата | Взам.инв.№

Поз.	Наименование	Кол. на каркас КП6.3-				Обозначение документа
		-1	-2	-3	-4	
1	Сетка С2	2	2	2	2	1.412.1-11.2-14
2	Ф 12А III, ℓ=2310; 2,05кг	16				без черт.
	Ф 16А III, ℓ=2310; 3,65 кг		16			без черт.
	Ф 20А III, ℓ=2310; 5,70кг			16		без черт.
	Ф 25А III, ℓ=2310; 8,89 кг				16	без черт.
3	Ф 12А III, ℓ=1340; 1,19кг	4	4	4	4	без черт.
4	Ф 12А III, ℓ=1255; 1,11кг	4	4	4	4	без черт.
5	Ф 6А III, ℓ=870; 0,19кг	4	4	4		без черт.
	Ф 8А III, ℓ=870; 0,34кг				4	без черт.
6	Ф 6А III, ℓ=1170; 0,26кг	4	4	4		без черт.
	Ф 8А III, ℓ=1170; 0,46кг				4	без черт.
7	Ф 6А III, ℓ=610; 0,14кг	14	14	14		без черт.
	Ф 8А III, ℓ=610; 0,24кг				14	без черт.
8	Ф 6А III, ℓ=270; 0,06кг	14	14	14		без черт.
	Ф 8А III, ℓ=270; 0,11кг				14	без черт.
	Масса каркаса, кг	52,3	77,9	110,7	165,2	

Поз.	Наименование	Кол. на каркас КП6.5-				Обозначение документа
		-1	-2	-3	-4	
1	Сетка С2	4	4	4	4	1.412.1-11,2-14
2	Ф 12А III, ℓ=2910; 2,58кг	16				без черт.
	Ф 16А III, ℓ=2910; 4,59кг		16			без черт.
	Ф 20А III, ℓ=2910; 7.18кг			16		без черт.
	Ф 25А III, ℓ=2910; 11,20кг				16	без черт.
3	Ф 12А III, ℓ=1340; 1,19кг	4	4	4	4	без черт.
4	Ф 12А III, ℓ=1855; 1,65кг	4	4	4	4	без черт.
5	Ф 6А III, ℓ=870; 0,19кг	4	4	4		без черт.
	Ф 8А III, ℓ=870; 0,34кг				4	без черт.
6	Ф 6А III, ℓ=1170; 0,26кг	4	4	4		без черт.
	Ф 8А III, ℓ=1170; 0,46кг				4	без черт.
7	Ф 6А III, ℓ=610; 0,14кг	14	14	14		без черт
	Ф 8А III, ℓ=610; 0,24кг				14	без черт.
8	Ф 6А III, ℓ=270; 0,06кг	14	14	14		без черт.
	Ф 8А III, ℓ=270; 0,11кг				14	без черт.
	Масса каркаса, кг	68,6	100,8	142,3	210,1	

Поз.	Наименование	Кол. на каркас КП6.4-				Обозначение документа
		-1	-2	-3	-4	
1	Сетка С2	3	3	3	3	1.412.1-11.2-14
2	Ф 12А III ℓ 2610; 2,32кг	16				без черт.
	Ф 16А III, ℓ=2610; 4,12кг		16			без черт.
	Ф 20А III, ℓ=2610; 6,44кг			16		без черт.
	Ф 25А III, ℓ=2610; 10,05кг				16	без черт.
3	Ф 12А III, ℓ=1340; 1,19кг	4	4	4	4	без черт.
4	Ф 12 А III, ℓ=1555; 1,38кг	4	4	4	4	без черт.
5	Ф 6А III, ℓ=870; 0,19кг	4	4	4		без черт.
	Ф 8А III, ℓ=870; 0,34кг				4	без черт.
6	Ф 6А III, ℓ=1170; 0,26кг	4	4	4		без черт.
	Ф 8А III, ℓ=1170; 0,46кг				4	без черт.
7	Ф 6А III, ℓ=610; 0,14кг	14	14	14		без черт.
	Ф 8А III, ℓ=610; 0,24кг				14	без черт.
8	Ф 6А III, ℓ=270; 0,06кг	14	14	14		без черт.
	Ф 8А III, ℓ=270; 0,11кг				14	без черт.
	Масса каркаса, кг	60,1	89,3	126,4	187,7	

Арматура класса А-III по ГОСТ 5781-82

Инв. № подл. | Подпись и дата | Взам. инв. №

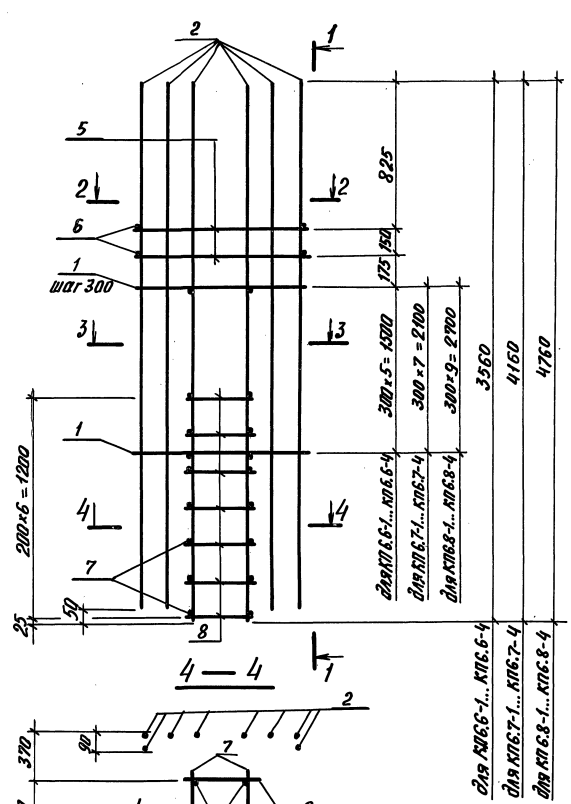

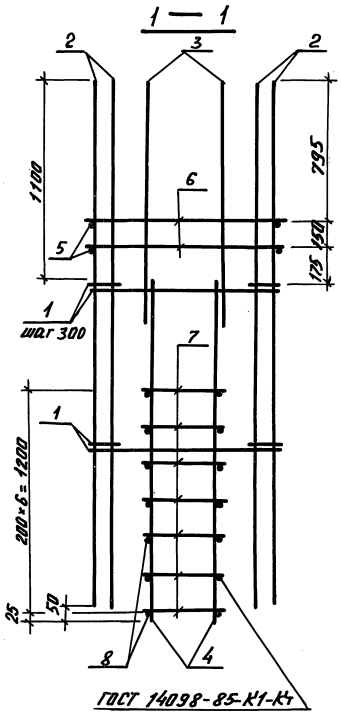

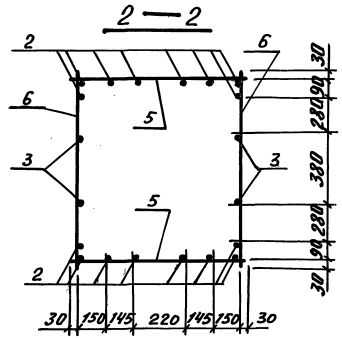

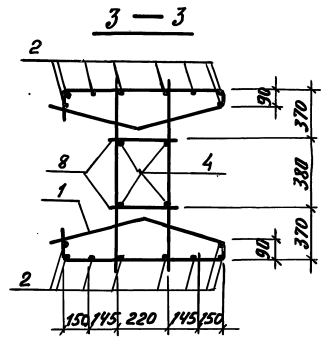

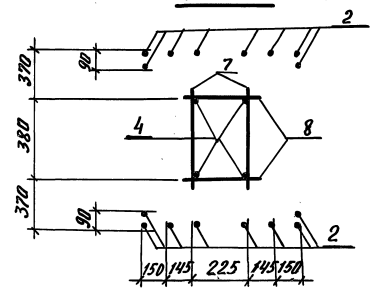

Разраб.	Аверьянова		1.412.1-11.2-9	
Рассчит	Жернова			
Н.контр.	Семенов		Каркас КП6.6-1... КП6.6-4, КП6.7-1... КП6.7-4, КП6.8-1... КП6.8-4	Стадия: Р; Лист: 1; Листов: 2; Проектный институт №1

Инв.№ подл. | Подпись и дата | Взам. инв.№

Поз.	Наименование	Кол. на каркас КП 6.6-				Обозначение документа
		-1	-2	-3	-4	
1	Сетка С2	6	6	6	6	1.412.1-11.2-14
2	Ф12А III, ℓ=3510; 3,12кг	16				без черт.
	Ф16А III, ℓ=3510; 5,54кг		16			без черт.
	Ф20А III, ℓ=3510; 8,66кг			16		без черт.
	Ф25А III, ℓ=3510; 13,51кг				16	без черт.
3	Ф12А III, ℓ=1340; 1,19кг	4	4	4	4	без черт.
4	Ф12А III, ℓ=2455; 2,18кг	4	4	4	4	без черт.
5	Ф6А III, ℓ=870; 0,19кг	4	4	4		без черт.
	Ф8А III, ℓ=870; 0,34кг				4	без черт.
6	Ф6А III, ℓ=1170; 0,26кг	4	4	4		без черт.
	Ф8А III, ℓ=1170; 0,46кг				4	без черт.
7	Ф6А III, ℓ=610; 0,14кг	14	14	14		без черт.
	Ф8А III, ℓ=610; 0,24кг				14	без черт.
8	Ф6А III, ℓ=270; 0,06кг	14	14	14		без черт.
	Ф8А III, ℓ=270; 0,11кг				14	без черт.
	Масса каркаса, кг	85,0	123,7	173,7	254,8	

Поз.	Наименование	Кол. на каркас КП 6.8-				Обозначение документа
		-1	-2	-3	-4	
1	Сетка С2	10	10	10	10	1.412.1-11.2-14
2	Ф12А III ℓ=4710; 4,18кг	16				без черт.
	Ф16А III, ℓ=4710; 7,47кг		16			без черт.
	Ф20А III, ℓ=4710; 11,61кг			16		без черт.
	Ф25А III, ℓ=4710; 18,13кг				16	без черт.
3	Ф12А III, ℓ=1340; 1,19кг	4	4	4	4	без черт.
4	Ф12А III, ℓ=3655; 3,25кг	4	4	4	4	без черт.
5	Ф6А III, ℓ=870; 0,19кг	4	4	4		без черт.
	Ф8А III, ℓ=870; 0,34кг				4	без черт.
6	Ф6А III, ℓ=1170; 0,26кг	4	4	4		без черт.
	Ф8А III, ℓ=1170; 0,46кг				4	без черт.
7	Ф6А III, ℓ=610; 0,14кг	14	14	14		без черт.
	Ф8А III, ℓ=610; 0,24кг				14	без черт.
8	Ф6А III, ℓ=270; 0,06кг	14	14	14		без черт.
	Ф8А III, ℓ=270; 0,11кг				14	без черт.
	Масса каркаса, кг	117,6	169,7	236,6	344,4	

Поз.	Наименование	Кол. на каркас КП 6.7-				Обозначение документа
		-1	-2	-3	-4	
1	Сетка С2	8	8	8	8	1.412.1-11.2-14
2	Ф12А III, ℓ=4110; 3,65кг	16				без черт.
	Ф16А III, ℓ=4110; 6,49кг		16			без черт.
	Ф20А III, ℓ=4110; 10,14кг			16		без черт.
	Ф25А III, ℓ=4110; 15,82кг				16	без черт.
3	Ф12А III, ℓ=1340; 1,19кг	4	4	4	4	без черт.
4	Ф12А III, ℓ=3055; 2,71кг	4	4	4	4	без черт.
5	Ф6А III, ℓ=870; 0,19кг	4	4	4		без черт.
	Ф8А III, ℓ=870; 0,34кг				4	без черт.
6	Ф6А III, ℓ=1170; 0,26кг	4	4	4		без черт.
	Ф8А III, ℓ=1170; 0,46кг				4	без черт.
7	Ф6А III, ℓ=610; 0,14кг	14	14	14		без черт.
	Ф8А III, ℓ=610; 0,24кг				14	без черт.
8	Ф6А III, ℓ=270 0,06кг	14	14	14		без черт.
	Ф8А III, ℓ=270; 0,11кг				14	без черт.
	Масса каркаса, кг	101,3	146,7	205,1	299,5	

Арматура класса А-III по ГОСТ 5781-82.

Инв. № подл. | Подпись и дата | Взам. инв. №

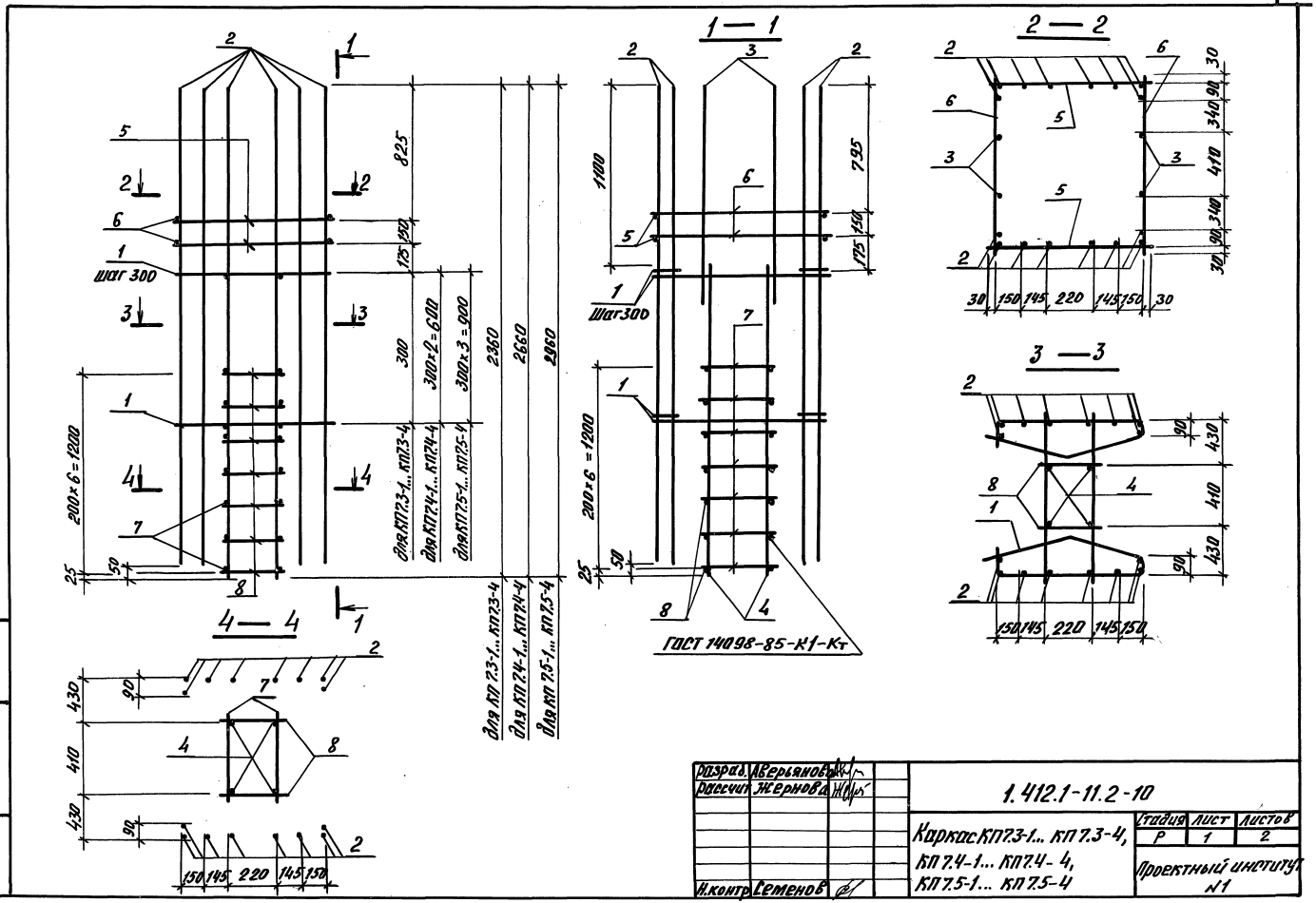
1 — 1
2 — 2
3 — 3
4 — 4
Шаг 300
200×6=1200
825
300
300×2=600
300×3=900
2360
2660
2960
для КП7.3-1... КП7.3-4
для КП7.4-1... КП7.4-4
для КП7.5-1... КП7.5-4
1100
795
150
175
25
50
ГОСТ 14098-85-К1-Кт
30
90
340
410
430
150
145
220
145
150
Разраб. Аверьянова
Рассчит. Жернова
Н.контр. Семенов
1.412.1-11.2-10
Каркас КП7.3-1... КП7.3-4, КП7.4-1... КП7.4-4, КП7.5-1... КП7.5-4
Стадия Р
Лист 1
Листов 2
Проектный институт №1
Инв.№ подл.
Подпись и дата
Взам. инв.№

Поз.	Наименование	Кол. на каркас КП 7.3-				Обозначение документа
		-1	-2	-3	-4	
1	Сетка С3	2	2	2	2	1.412.1-11.2-14
2	Ф 12А III, ℓ=2310; 2,05кг	16				без черт.
	Ф 16А III, ℓ=2310; 3,65кг		16			без черт.
	Ф 20А III, ℓ=2310; 5,70кг			16		без черт.
	Ф 25А III, ℓ=2310; 9,12 кг				16	без черт.
3	Ф 12А III, ℓ=1340; 1,19кг	4	4	4	4	без черт.
4	Ф 12А III, ℓ=1255; 1,11кг	4	4	4	4	без черт.
5	Ф 6А III, ℓ=870; 0,19кг	4	4	4		без черт.
	Ф 8А III, ℓ=870; 0,34кг				4	без черт.
6	Ф 6А III, ℓ=1370; 0,30кг	4	4	4		без черт.
	Ф 8А III, ℓ=1370; 0,54кг				4	без черт.
7	Ф 6А III, ℓ=910; 0,20кг	14	14	14		без черт.
	Ф 8А III, ℓ=910; 0,36кг				14	без черт.
8	Ф 6А III, ℓ=270; 0,06кг	14	14	14		без черт.
	Ф 8А III, ℓ=270; 0,11кг				14	без черт.
	Масса каркаса, кг	53,8	79,4	112,2	171,4	

Поз.	Наименование	Кол. на каркас КП 7.5-				Обозначение документа
		-1	-2	-3	-4	
1	Сетка С3	4	4	4	4	1.412.1-11.2-14
2	Ф 12А III, ℓ=2910; 2,58кг	16				без черт.
	Ф 16А III, ℓ=2910; 4,59кг		16			без черт.
	Ф 20А III, ℓ=2910; 7,18кг			16		без черт.
	Ф 25А III, ℓ=2910; 11,20кг				16	без черт.
3	Ф 12А III, ℓ=1340; 1,19кг	4	4	4	4	без черт.
4	Ф 12А III, ℓ=1855; 1,65кг	4	4	4	4	без черт.
5	Ф 6А III, ℓ=870; 0,19кг	4	4	4		без черт.
	Ф 8А III, ℓ=870; 0,34кг				4	без черт.
6	Ф 6А III, ℓ=1370; 0,30кг	4	4	4		без черт.
	Ф 8А III, ℓ=1370; 0,54кг				4	без черт.
7	Ф 6А III, ℓ=910; 0,20кг	14	14	14		без черт.
	Ф 8А III, ℓ=910; 0,36кг				14	без черт.
8	Ф 6А III, ℓ=270; 0,06кг	14	14	14		без черт.
	Ф 8А III, ℓ=270; 0,11кг				14	без черт.
	Масса каркаса, кг	70,6	102,8	144,3	213,1	

Поз.	Наименование	Кол. на каркас КП 7.4-				Обозначение документа
		-1	-2	-3	-4	
1	Сетка С3	3	3	3	3	1.412.1-11.2-14
2	Ф 12А III, ℓ=2610; 2,32кг	16				без черт.
	Ф 16А III, ℓ=2610; 4,12кг		16			без черт.
	Ф 20А III, ℓ=2610; 6,44кг			16		без черт.
	Ф 25А III, ℓ=2610; 10,05кг				16	без черт.
3	Ф 12А III, ℓ=1340; 1,19кг	4	4	4	4	без черт.
4	Ф 12А III, ℓ=1555; 1,38кг	4	4	4	4	без черт.
5	Ф 6А III, ℓ=870; 0,19кг	4	4	4		без черт.
	Ф 8А III, ℓ=870; 0,34кг				4	без черт.
6	Ф 6А III, ℓ=1370; 0,30кг	4	4	4		без черт.
	Ф 8А III, ℓ=1370; 0,54кг				4	без черт.
7	Ф 6А III, ℓ=910; 0,20кг	14	14	14		без черт.
	Ф 8А III, ℓ=910; 0,36кг				14	без черт.
8	Ф 6А III, ℓ=270; 0,06кг	14	14	14		без черт.
	Ф 8А III, ℓ=270; 0,11кг				14	без черт.
	Масса каркаса, кг	62,3	91,1	128,2	190,5	

Арматура класса А-III по ГОСТ 5781-82

Инв.№ подл. | Подпись и дата | Взам.инв.№

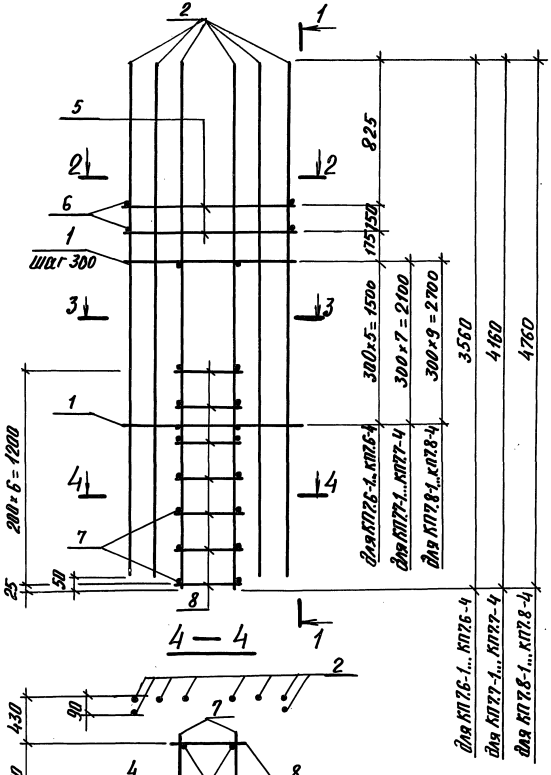

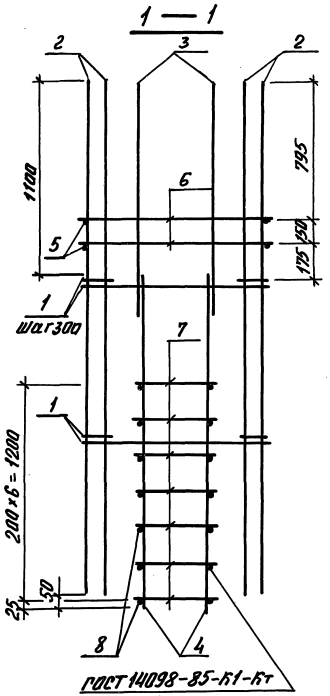

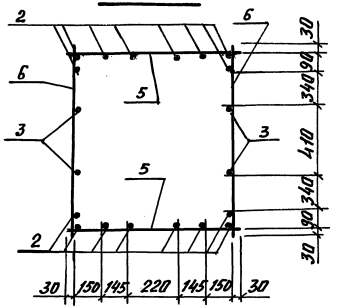

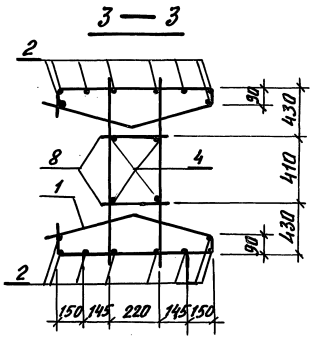

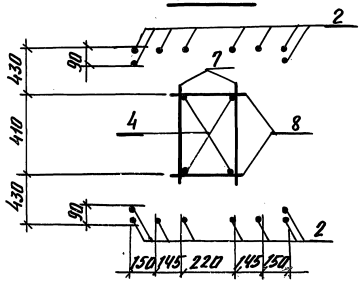

Разраб.	Аверьянова		1.412.1-11.2-11	
Рассчит.	Жернова			
Н.контр.	Семенов		Каркас КП 7.6-1... КП7.6-4, КП 7.7-1... КП7.7-4, КП 7.8-1... КП 7.8-4	Стадия: Р; Лист: 1; Листов: 2; Проектный институт №1

Инв.№ подл. | Подпись и дата | Взам. инв.№

Поз.	Наименование	Кол. на каркас КП 7.6-				Обозначение документа
		-1	-2	-3	-4	
1	Сетка С3	6	6	6	6	1.412.1-11.2-14
2	Ф12А III, ℓ=3510; 3,12кг	16				без черт.
	Ф16А III, ℓ=3510; 5,54кг		16			без черт.
	Ф20А III, ℓ=3510; 8,67кг			16		без черт.
	Ф25А III, ℓ=3510; 13,51кг				16	без черт.
3	Ф12А III, ℓ=1340; 1,19кг	4	4	4	4	без черт.
4	Ф12А III, ℓ=2455; 2,18кг	4	4	4	4	без черт.
5	Ф6А III, ℓ=870; 0,19кг	4	4	4		без черт.
	Ф8А III, ℓ=870; 0,34кг				4	без черт.
6	Ф6А III, ℓ=1370; 0,30кг	4	4	4		без черт.
	Ф8А III, ℓ=1370; 0,54кг				4	без черт.
7	Ф6А III, ℓ=910; 0,20кг	14	14	14		без черт.
	Ф8А III, ℓ=910; 0,36кг				14	без черт.
8	Ф6А III, ℓ=270; 0,06кг	14	14	14		без черт.
	Ф8А III, ℓ=270; 0,11кг				14	без черт.
	Масса каркаса, кг	87,6	126,3	176,4	258,4	

Поз.	Наименование	Кол. на каркас КП 7.8-				Обозначение документа
		-1	-2	-3	-4	
1	Сетка С3	10	10	10	10	1.412.1-11.2-14
2	Ф12А III, ℓ=4710; 4,18кг	16				без черт.
	Ф16А III, ℓ=4710; 7,43кг		16			без черт.
	Ф20А III, ℓ=4710; 11,61кг			16		без черт.
	Ф25А III, ℓ=4710; 18,13кг				16	без черт.
3	Ф12А III, ℓ=1340; 1,19кг	4	4	4	4	без черт.
4	Ф12А III, ℓ=3655; 3,25кг	4	4	4	4	без черт.
5	Ф6А III, ℓ=870; 0,19кг	4	4	4		без черт.
	Ф8А III, ℓ=870; 0,34кг				4	без черт.
6	Ф6А III, ℓ=1370; 0,30кг	4	4	4		без черт.
	Ф8А III, ℓ=1370; 0,54кг				4	без черт.
7	Ф6А III, ℓ=910; 0,20кг	14	14	14		без черт.
	Ф8А III, ℓ=910; 0,36кг				14	без черт.
8	Ф6А III, ℓ=270; 0,06кг	14	14	14		без черт.
	Ф8А III, ℓ=270; 0,11кг				14	без черт.
	Масса каркаса, кг	121,2	173,3	240,2	349,0	

Поз.	Наименование	Кол. на каркас КП 7.7-				Обозначение документа
		-1	-2	-3	-4	
1	Сетка С3	8	8	8	8	1.412.1-11.2-14
2	Ф12А III, ℓ=4110; 3,65кг	16				без черт.
	Ф16А III, ℓ=4110; 6,49кг		16			без черт.
	Ф20А III, ℓ=4110; 10,14кг			16		без черт.
	Ф25А III, ℓ=4110; 15,82кг				16	без черт.
3	Ф12А III, ℓ=1340; 1,19кг	4	4	4	4	без черт.
4	Ф12А III, ℓ=3055; 2,71кг	4	4	4	4	без черт.
5	Ф6А III, ℓ=870; 0,19кг	4	4	4		без черт.
	Ф8А III, ℓ=870; 0,34кг				4	без черт.
6	Ф6А III, ℓ=1370; 0,30кг	4	4	4		без черт.
	Ф8А III, ℓ=1370; 0,54кг				4	без черт.
7	Ф6А III, ℓ=910; 0,20кг	14	14	14		без черт.
	Ф8А III, ℓ=910; 0,36кг				14	без черт.
8	Ф6А III, ℓ=270; 0,06кг	14	14	14		без черт.
	Ф8А III, ℓ=270; 0,11кг				14	без черт.
	Масса каркаса, кг	104,4	149,8	208,2	313,6	

Арматура класса А-III по ГОСТ 5781-82

Инв.№ подл. | Подпись и дата | Взам.инв.№

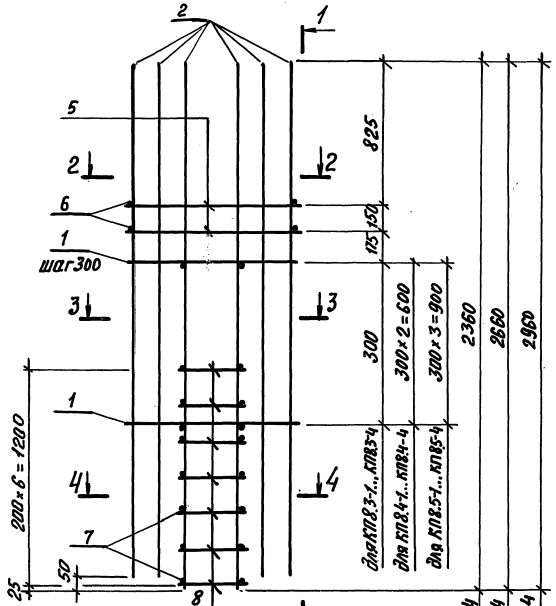

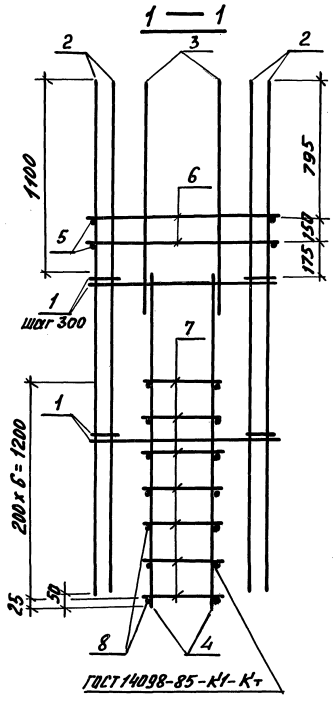

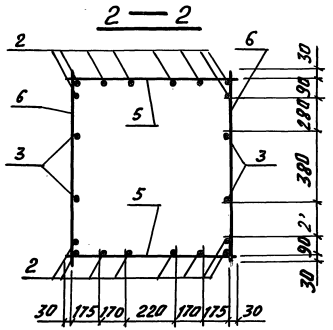

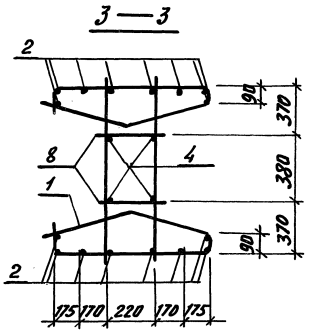

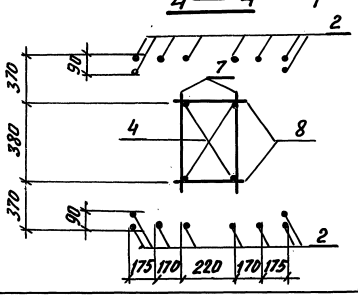

Разраб.	Аверьянова		1.412.1 - 11.2 -12	
Рассчит.	Жернова			
Н. контр.	Семенов		Каркас КП 8.3-1... КП 8.3-4, КП 8.4-1... КП 8.4-4, КП 8.5-1... КП 8.5-4	Стадия: Р; Лист: 1; Листов: 2; Проектный институт №1

Инв. № подл. | Подпись и дата | Взам. инв. №

Поз.	Наименование	Кол. на каркас КП 8.3-				Обозначение документа
		-1	-2	-3	-4	
1	Сетка С4	2	2	2	2	1.412.1-11.2-15
2	Ф 12А III, ℓ=2310; 2,05кг	16				без черт.
	Ф 16А III, ℓ=2310; 3,65кг		16			без черт.
	Ф 20А III, ℓ=2310; 5,70кг			16		без черт.
	Ф 25А III, ℓ=2310; 8,89кг				16	без черт.
3	Ф 12А III, ℓ=1340; 1,19кг	4	4	4	4	без черт.
4	Ф 12А III, ℓ=1255; 1,11кг	4	4	4	4	без черт.
5	Ф 6А III, ℓ=970; 0,22кг	4	4	4		без черт.
	Ф 8А III, ℓ=970; 0,38кг				4	без черт.
6	Ф 6А III, ℓ=1170; 0,26кг	4	4	4		без черт.
	Ф 8А III, ℓ=1170; 0,46кг				4	без черт.
7	Ф 6А III, ℓ=610; 0,14кг	14	14	14		без черт.
	Ф 8А III, ℓ=610; 0,24кг				14	без черт.
8	Ф 6А III, ℓ=270; 0,06кг	14	14	14		без черт.
	Ф 8А III, ℓ=270; 0,11кг				14	без черт.
	Масса каркаса, кг	52,7	78,3	111,1	165,7	

Поз.	Наименование	Кол. на каркас КП 8.5-				Обозначение документа
		-1	-2	-3	-4	
1	Сетка С4	4	4	4	4	1.412.1-11.2-15
2	Ф 12А III, ℓ=2910; 2,58 кг	16				без черт.
	Ф 16А III, ℓ=2910; 4,59кг		16			без черт.
	Ф 20А III, ℓ=2910; 7,18кг			16		без черт.
	Ф 25А III, ℓ=2910; 11,20кг				16	без черт.
3	Ф 12А III, ℓ=1340; 1,19кг	4	4	4	4	без черт.
4	Ф 12А III, ℓ=1855; 1,65кг	4	4	4	4	без черт.
5	Ф 6А III, ℓ=970; 0,22кг	4	4	4		без черт.
	Ф 8А III, ℓ=970; 0,38кг				4	без черт.
6	Ф 6А III, ℓ=1170; 0,26кг	4	4	4		без черт.
	Ф 8А III, ℓ=1170; 0,46кг				4	без черт.
7	Ф 6А III, ℓ=610; 0,14кг	14	14	14		без черт.
	Ф 8А III, ℓ=610; 0,24				14	без черт.
8	Ф 6А III, ℓ=270; 0,06кг	14	14	14		без черт.
	Ф 8А III, ℓ=270; 0,11кг				14	без черт.
	Масса каркаса, кг	69,4	101,5	143,0	210,8	

Поз.	Наименование	Кол. на каркас КП 8.4-				Обозначение документа
		-1	-2	-3	-4	
1	Сетка С4	3	3	3	3	1.412.1-11.2-15
2	Ф 12А III, ℓ=2610; 2,32кг	16				без черт.
	Ф 16А III, ℓ=2610; 4,12кг		16			без черт.
	Ф 20А III, ℓ=2610; 6,44кг			16		без черт.
	Ф 25А III, ℓ=2610; 10,05кг				16	без черт.
3	Ф 12А III, ℓ=1340; 1,19кг	4	4	4	4	без черт.
4	Ф 12А III, ℓ=1555; 1,38кг	4	4	4	4	без черт.
5	Ф 6А III, ℓ=970; 0,22кг	4	4	4		без черт.
	Ф 8А III, ℓ=970; 0,38кг				4	без черт.
6	Ф 6А III, ℓ=1170; 0,26кг	4	4	4		без черт.
	Ф 8А III, ℓ=1170; 0,46кг				4	без черт.
7	Ф 6А III, ℓ=610; 0,14кг	14	14	14		без черт.
	Ф 8А III, ℓ=610; 0,24кг				14	без черт.
8	Ф 6А III, ℓ=270; 0,06кг	14	14	14		без черт.
	Ф 8А III, ℓ=270; 0,11кг				14	без черт.
	Масса каркаса, кг	64,1	89,9	127,0	188,3	

Арматура класса А-III по ГОСТ 5781-82

Инв.№ подл. | Подпись и дата | Взам. инв.№

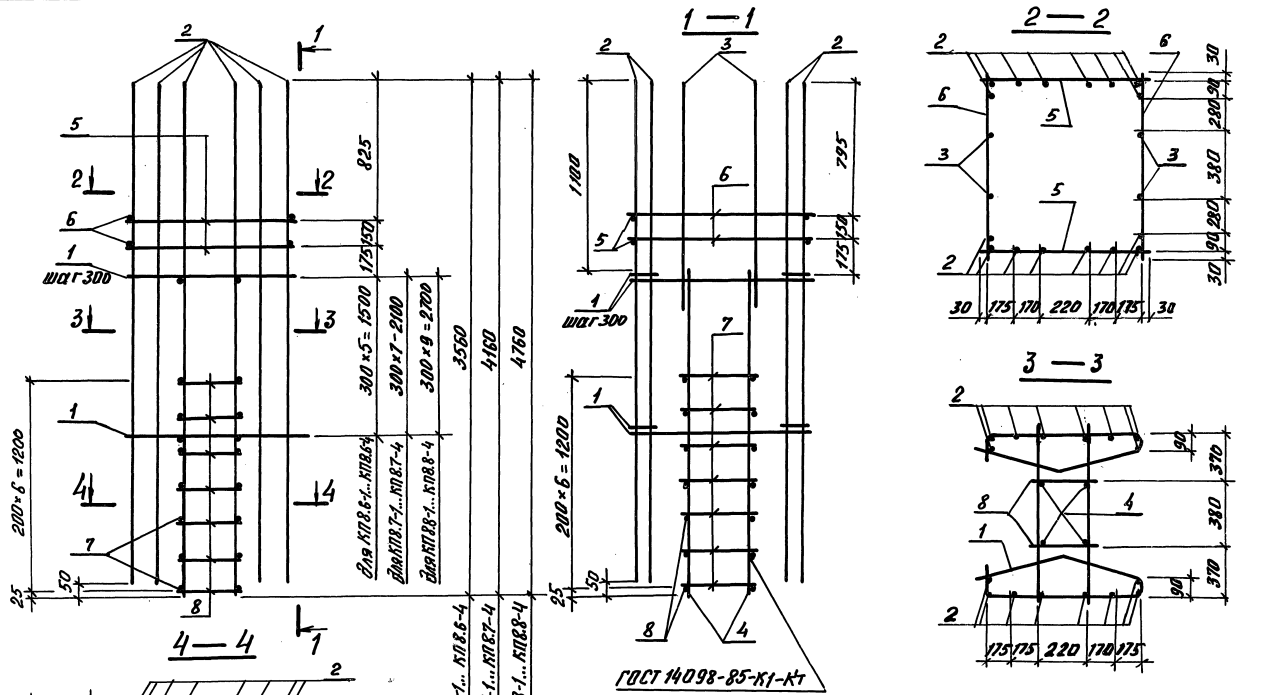

Разраб.	Аверьянова		
Рассчит.	Жернова		
Н.контр.	Семенов		

1.412.1-11.2-13

Каркас КП8.6-1... КП8.6-4, КП8.7-1... КП8.7-4, КП8.8-1... КП8.8-4

Стадия	Лист	Листов
Р	1	2

Проектный институт №1

Инв.№ подл. | Подпись и дата | Взам. инв.№

ЦД0027-03 40

Поз.	Наименование	Кол. на каркас КП 8.6-				Обозначение документа
		-1	-2	-3	-4	
1	Сетка С4	6	6	6	6	1.412.1-11.2-15
2	ф 12А III, ℓ=3510; 3,12 кг	16				без черт.
	ф 16А III, ℓ=3510; 5,54 кг		16			без черт.
	ф 20А III, ℓ=3510; 8,66 кг			16		без черт.
	ф 25А III, ℓ=3510; 13,51 кг				16	без черт.
3	ф 12А III, ℓ=1340; 1,19 кг	4	4	4	4	без черт.
4	ф 12А III, ℓ=2455; 2,18 кг	4	4	4	4	без черт.
5	ф 6А III, ℓ=970; 0,22 кг	4	4	4		без черт.
	ф 8А III, ℓ=970; 0,38 кг				4	без черт.
6	ф 6А III, ℓ=1170; 0,26 кг	4	4	4		без черт.
	ф 8А III, ℓ=1170; 0,46 кг				4	без черт.
7	ф 6А III, ℓ=610; 0,14 кг	14	14	14		без черт.
	ф 8А III, ℓ=610; 0,24 кг				14	без черт.
8	ф 6А III, ℓ=270; 0,06 кг	14	14	14		без черт.
	ф 8А III, ℓ=270; 0,11 кг				14	без черт.
	Масса каркаса, кг	86,1	124,8	174,8	255,9	

Поз.	Наименование	Кол. на каркас КП 8.8-				Обозначение документа
		-1	-2	-3	-4	
1	Сетка С4	10	10	10	10	1.412.1-11.2-15
2	ф 12А III, ℓ=4710; 4,18 кг	16				без черт.
	ф 16А III, ℓ=4710; 7,43 кг		16			без черт.
	ф 20А III, ℓ=4710; 11,61 кг			16		без черт.
	ф 25А III, ℓ=4710; 18,13 кг				16	без черт.
3	ф 12А III, ℓ=1340; 1,19 кг	4	4	4	4	без черт.
4	ф 12А III, ℓ=3655; 3,25 кг	4	4	4	4	без черт.
5	ф 6А III, ℓ=970; 0,22 кг	4	4	4		без черт.
	ф 8А III, ℓ=970; 0,38 кг				4	без черт.
6	ф 6А III, ℓ=1170; 0,26 кг	4	4	4		без черт.
	ф 8А III, ℓ=1170; 0,46 кг				4	без черт.
7	ф 6А III, ℓ=610; 0,14 кг	14	14	14		без черт.
	ф 8А III, ℓ=610; 0,24 кг				14	без черт.
8	ф 6А III, ℓ=270; 0,06 кг	14	14	14		без черт.
	ф 8А III, ℓ=270; 0,11 кг				14	без черт.
	Масса каркаса, кг	119,4	171,4	238,2	346,1	

Поз.	Наименование	Кол. на каркас КП 8.7-				Обозначение документа
		-1	-2	-3	-4	
1	Сетка С4	8	8	8	8	1.412.1-11.2-15
2	ф 12А III, ℓ=4110; 3,65 кг	16				без черт.
	ф 16А III, ℓ=4110; 6,49 кг		16			без черт.
	ф 20А III, ℓ=4110; 10,14 кг			16		без черт.
	ф 25А III, ℓ=4110; 15,82 кг				16	без черт.
3	ф 12А III, ℓ=1340; 1,19 кг	4	4	4	4	без черт.
4	ф 12А III, ℓ=3055; 2,71 кг	4	4	4	4	без черт.
5	ф 6А III, ℓ=970; 0,22 кг	4	4	4		без черт.
	ф 8А III, ℓ=970; 0,38 кг				4	без черт.
6	ф 6А III, ℓ=1170; 0,26 кг	4	4	4		без черт.
	ф 8А III, ℓ=1170; 0,46 кг				4	без черт.
7	ф 6А III, ℓ=610; 0,14 кг	14	14	14		без черт.
	ф 8А III, ℓ=610; 0,24 кг				14	без черт.
8	ф 6А III, ℓ=270; 0,06 кг	14	14	14		без черт.
	ф 8А III, ℓ=270; 0,11 кг				14	без черт.
	Масса каркаса, кг	102,7	148,2	206,6	301,0	

Инв.№ подл. | Подпись и дата | Взам. инв.№

Арматура класса А-III по ГОСТ 5781-82

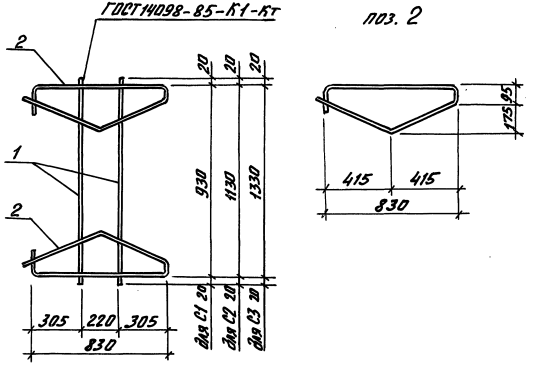

Марка сетки	Поз.	Наименование	Кол.	Масса ед., кг	Масса сетки, кг
С1	1	⌀ 10 AI, ℓ = 970	2	0,60	2,6
	2	⌀ 8 AI, ℓ = 1760	2	0,70	
С2	1	⌀ 10 AI, ℓ = 1170	2	0,72	2,8
	2	⌀ 8 AI, ℓ = 1760	2	0,70	
С3	1	⌀ 10 AI, ℓ = 1370	2	0,85	3,1
	2	⌀ 8 AI, ℓ = 1760	2	0,70	

Арматура класса A-I по ГОСТ 5781-82

Разраб.	Абрьянова		1.412.1-11.2-14
Рассчит.	Жернова		
Н. контр.	Семенов		Сетка С1...С3

Стадия	Лист	Листов
Р		1

Проектный институт №1

Инв. № подл. | Подпись и дата | Взам. инв. №

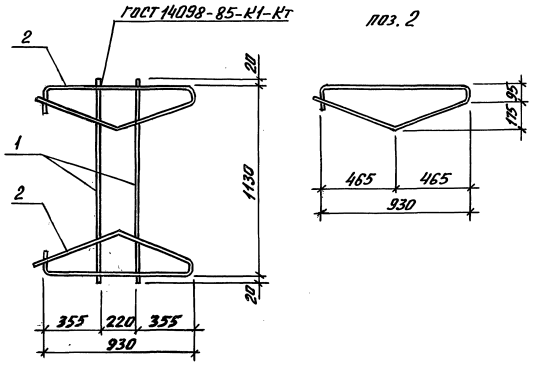

Поз.	Наименование	Кол.	Масса ед., кг	Масса сетки, кг
1	⌀ 10 AI, ℓ = 1170	2	0,72	3,0
2	⌀ 8 AI, ℓ = 1955	2	0,77	

Арматура класса A-I по ГОСТ 5781-82

Разраб.	Абрьянова		1.412.1-11.2-15
Рассчит.	Жернова		
Н. контр.	Семенов		Сетка С4

Стадия	Лист	Листов
Р		1

Проектный институт №1

Инв. № подл. | Подпись и дата | Взам. инв. №

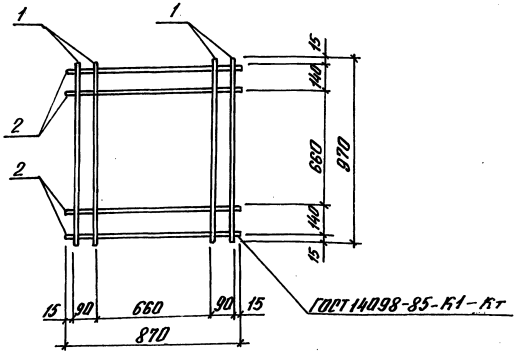

Марка сетки	Поз.	Наименование	Кол.	Масса ед., кг	Масса сетки, кг
3С5-1	1	⌀ 8А III, ℓ = 970	4	0,38	2,9
	2	⌀ 8А III, ℓ = 870	4	0,34	
3С5-2	1	⌀ 12А III, ℓ = 970	4	0,86	6,5
	2	⌀ 12А III, ℓ = 870	4	0,77	
3С5-3	1	⌀ 16А III, ℓ = 970	4	1,53	11,6
	2	⌀ 16А III, ℓ = 870	4	1,37	

Арматура класса А-III по ГОСТ 5781-82

Разраб.	Иерьянова		1.412.1-11.2-16
Рассчит.	Жернова		
Н. контр.	Семенов		

Сетка 3С5-1... 3С5-3

Стадия	Лист	Листов
Р		1

Проектный институт №1

Инв.№ подл. | Подпись и дата | Взам. инв.№

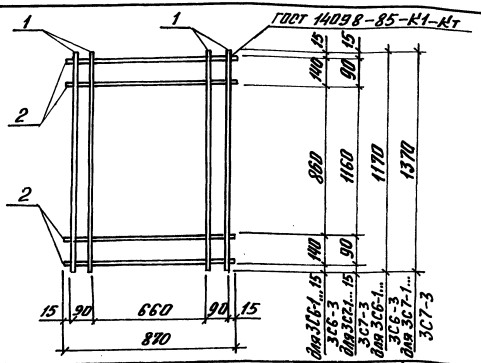

Марка сетки	Поз.	Наименование	Кол.	Масса ед., кг	Масса сетки, кг
3С6-1	1	⌀ 8А III, ℓ = 1170	4	0,46	3,2
	2	⌀ 8А III, ℓ = 870	4	0,34	
3С6-2	1	⌀ 12А III, ℓ = 1170	4	1,04	7,2
	2	⌀ 12А III, ℓ = 870	4	0,77	
3С6-3	1	⌀ 16А III, ℓ = 1170	4	1,85	12,9
	2	⌀ 16А III, ℓ = 870	4	1,37	
3С7-1	1	⌀ 8А III, ℓ = 1370	4	0,54	3,5
	2	⌀ 8А III, ℓ = 870	4	0,34	
3С7-2	1	⌀ 12А III, ℓ = 1370	4	1,22	8,0
	2	⌀ 12А III, ℓ = 870	4	0,77	
3С7-3	1	⌀ 16А III, ℓ = 1370	4	2,16	14,2
	2	⌀ 16А III, ℓ = 870	4	1,37	

Арматура класса А-III по ГОСТ 5781-82

Разраб.	Иерьянова		1.412.1-11.2-17
Рассчит.	Жернова		
Н. контр.	Семенов		

Сетка 3С6-1...3С6-3, 3С7-1... 3С7-3.

Стадия	Лист	Листов
Р		1

Проектный институт №1

Инв.№ подл. | Подпись и дата | Взам. инв.№

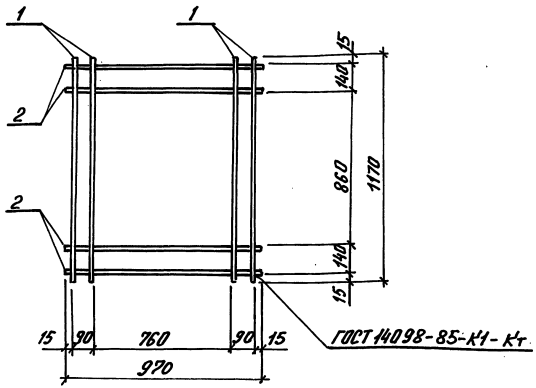

Марка сетки	Поз.	Наименование	Кол.	Масса ед., кг	Масса сетки, кг
3С8-1	1	⌀8А III, ℓ=1170	4	0,46	3,4
	2	⌀8А III, ℓ=970	4	0,38	
3С8-2	1	⌀12А III, ℓ=1170	4	1,04	7,6
	2	⌀12А III, ℓ=970	4	0,86	
3С8-3	1	⌀16А III, ℓ=1170	4	1,85	13,3
	2	⌀16А III, ℓ=970	4	1,47	

Арматура класса А-III по ГОСТ 5781-82

Разраб.	Аверьянова		1.412.1-11.2-18
Рассчит.	Жернова		
Н.контр.	Семенов		Сетка 3С8-1... 3С8-3

Стадия	Лист	Листов
Р		1

Проектный институт №1

Инв.№ подл. | Подпись и дата | Взам. инв.№

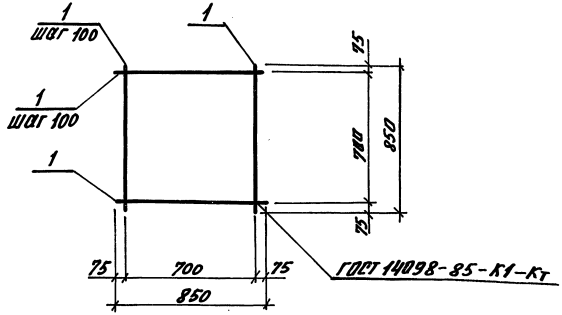

Поз.	Наименование	Кол.	Масса ед., кг	Масса сетки, кг
1	⌀8А III, ℓ=850	16	0,34	5,4

Арматура класса А-III по ГОСТ 5781-82

Разраб.	Аверьянова		1.412.1-11.2-19
Рассчит.	Жернова		
Н.контр.	Семенов		Сетка 4С5-1

Стадия	Лист	Листов
Р		1

Проектный институт №1

Инв.№ подл. | Подпись и дата | Взам. инв.№

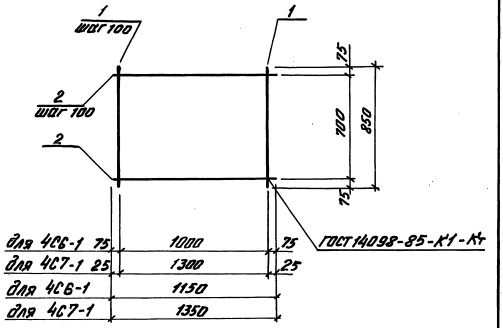

Марка сетки	Поз.	Наименование	Кол.	Масса ед., кг	Масса сетки, кг
4С6-1	1	ф 8А III, l = 850	11	0.34	7.3
	2	ф 8А III, l = 1150	8	0.45	
4С7-1	1	ф 8А III, l = 850	14	0.34	9.0
	2	ф 8А III, l = 1350	8	0.53	

Арматура класса А-III по ГОСТ 5781-82

Разраб.	Аверьянова		1.412.1-11.2-20
Рассчит.	Жернова		
Н. контр.	Семенов		Сетка 4С6-1, 4С7-1
Стадия	Лист	Листов	
Р		1	
Проектный институт №1			

Инв. № подл. | Подпись и дата | Взам. инв.

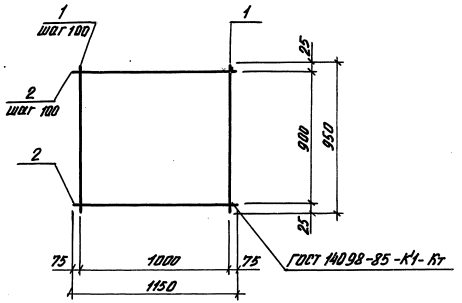

Поз.	Наименование	Кол.	Масса ед., кг	Масса сетки, кг
1	ф 8А III, l = 950	11	0.38	8.7
2	ф 8А III, l = 1150	10	0.45	

Арматура класса А-III по ГОСТ 5781-82.

Разраб.	Аверьянова		1.412.1-11.2-21
Рассчит.	Жернова		
Н. контр.	Семенов		Сетка 4С8-1
Стадия	Лист	Листов	
Р		1	
Проектный институт №1			

Инв. № подл. | Подпись и дата | Взам. инв.

Марка подколонника	Изделия арматурные. Арматура класса А-I, ГОСТ 5781-82			Изделия арматурные. Арматура класса А-III, ГОСТ 5781-82							Общий расход, кг
	Ф8	Ф10	Итого	Ф6	Ф8	Ф12	Ф16	Ф20	Ф25	Итого	
ПСБ5.3-1.1	2,8	2,4	5,2	3,8	25,3	42,1	-	-	-	71,2	76,4
ПСБ5.3-1.2	2,8	2,4	5,2	3,8	10,8	74,6	-	-	-	89,2	94,4
ПСБ5.3-1.3	2,8	2,4	5,2	3,8	10,8	42,1	58,0	-	-	114,7	119,9
ПСБ5.3-1.4	2,8	2,4	5,2	3,8	28,2	42,1	-	-	-	74,1	79,3
ПСБ5.3-1.5	2,8	2,4	5,2	3,8	10,8	81,1	-	-	-	95,7	100,9
ПСБ5.3-1.6	2,8	2,4	5,2	3,8	10,8	42,1	69,6	-	-	126,3	131,5
ПСБ5.3-2.1	2,8	2,4	5,2	3,8	25,3	9,3	58,4	-	-	96,8	102,0
ПСБ5.3-2.2	2,8	2,4	5,2	3,8	10,8	41,8	58,4	-	-	114,8	120,0
ПСБ5.3-2.3	2,8	2,4	5,2	3,8	10,8	9,3	116,4	-	-	140,3	145,5
ПСБ5.3-2.4	2,8	2,4	5,2	3,8	28,2	9,3	58,4	-	-	99,7	104,9
ПСБ5.3-2.5	2,8	2,4	5,2	3,8	10,8	48,3	58,4	-	-	121,3	126,5
ПСБ5.3-2.6	2,8	2,4	5,2	3,8	10,8	9,3	128,0	-	-	151,9	157,1
ПСБ5.3-3.1	2,8	2,4	5,2	3,8	25,8	9,3	-	91,3	-	129,7	134,9
ПСБ5.3-3.2	2,8	2,4	5,2	3,8	10,8	41,8	-	91,3	-	147,7	152,9
ПСБ5.3-3.3	2,8	2,4	5,2	3,8	10,8	9,3	58,0	91,3	-	173,2	178,4
ПСБ5.3-3.4	2,8	2,4	5,2	3,8	28,2	9,3	-	91,3	-	132,6	137,8
ПСБ5.3-3.5	2,8	2,4	5,2	3,8	10,8	48,3	-	91,3	-	154,2	159,4
ПСБ5.3-3.6	2,8	2,4	5,2	3,8	10,8	-	-	160,9	-	184,8	190,0
ПСБ5.3-4.1	2,8	2,4	5,2	-	32,0	9,3	-	-	142,3	183,6	188,8
ПСБ5.3-4.2	2,8	2,4	5,2	-	17,5	41,8	-	-	142,3	201,6	206,8
ПСБ5.3-4.3	2,8	2,4	5,2	-	17,5	9,3	58,0	-	142,3	227,1	232,3
ПСБ5.3-4.4	2,8	2,4	5,2	-	34,9	9,3	-	-	142,3	186,5	191,7
ПСБ5.3-4.5	2,8	2,4	5,2	-	17,5	48,3	-	-	142,3	208,1	213,3
ПСБ5.3-4.6	2,8	2,4	5,2	-	17,5	9,3	-	69,6	142,3	238,7	243,9

Марка подколонника	Изделия арматурные. Арматура класса А-I, ГОСТ 5781-82			Изделия арматурные. Арматура класса А-III, ГОСТ 5781-82							Общий расход кг
	Ф8	Ф10	Итого	Ф6	Ф8	Ф12	Ф16	Ф20	Ф25	Итого	
ПСБ5.4-1.1	4,2	3,6	7,8	3,8	25,3	47,4	-	-	-	76,5	84,3
ПСБ5.4-1.2	4,2	3,6	7,8	3,8	10,8	79,9	-	-	-	94,5	102,3
ПСБ5.4-1.3	4,2	3,6	7,8	3,8	10,8	47,4	58,0	-	-	120,0	127,8
ПСБ5.4-1.4	4,2	3,6	7,8	3,8	28,2	47,4	-	-	-	79,4	87,2
ПСБ5.4-1.5	4,2	3,6	7,8	3,8	10,8	86,4	-	-	-	101,0	108,8
ПСБ5.4-1.6	4,2	3,6	7,8	3,8	10,8	47,4	69,6	-	-	131,6	139,4
ПСБ5.4-2.1	4,2	3,6	7,8	3,8	25,3	10,3	66,0	-	-	105,4	113,2
ПСБ5.4-2.2	4,2	3,6	7,8	3,8	10,8	42,8	66,0	-	-	123,4	131,2
ПСБ5.4-2.3	4,2	3,6	7,8	3,8	10,8	10,3	124,0	-	-	148,9	156,7
ПСБ5.4-2.4	4,2	3,6	7,8	3,8	28,2	10,3	66,0	-	-	108,3	116,1
ПСБ5.4-2.5	4,2	3,6	7,8	3,8	10,8	49,3	66,0	-	-	129,9	137,7
ПСБ5.4-2.6	4,2	3,6	7,8	3,8	10,8	10,3	135,6	-	-	160,5	168,3
ПСБ5.4-3.1	4,2	3,6	7,8	3,8	25,3	10,3	-	103,2	-	142,6	150,4
ПСБ5.4-3.2	4,2	3,6	7,8	3,8	10,8	42,8	-	103,2	-	160,6	168,4
ПСБ5.4-3.3	4,2	3,6	7,8	3,8	10,8	10,3	58,0	103,2	-	186,1	193,9
ПСБ5.4-3.4	4,2	3,6	7,8	3,8	28,2	10,3	-	103,2	-	145,5	153,3
ПСБ5.4-3.5	4,2	3,6	7,8	3,8	10,8	49,3	-	103,2	-	167,1	174,9
ПСБ5.4-3.6	4,2	3,6	7,8	3,8	10,8	10,3	69,6	103,2	-	197,7	205,5
ПСБ5.4-4.1	4,2	3,6	7,8	-	32,0	10,3	-	-	160,8	203,1	210,9
ПСБ5.4-4.2	4,2	3,6	7,8	-	17,5	42,8	-	-	160,8	221,1	228,9
ПСБ5.4-4.3	4,2	3,6	7,8	-	17,5	10,3	58,0	-	160,8	246,6	254,4
ПСБ5.4-4.4	4,2	3,6	7,8	-	34,9	10,3	-	-	160,8	206,0	213,8
ПСБ5.4-4.5	4,2	3,6	7,8	-	17,5	49,3	-	-	160,8	227,6	235,4
ПСБ5.4-4.6	4,2	3,6	7,8	-	17,5	10,3	69,6	-	160,8	258,2	266,0

разраб.	Аверьянова	
рассчит	Жернова	
Н.контр.	Семенов	

1.412.1-11.2-РС

Ведомость расхода стали

Стадия	Лист	Листов
Р	1	12

Проектный институт №1

Взам. инв. №

Подпись и дата

Инв. № подл.

Марка подколонника	Изделия арматурные: Арматура класса A-I			Арматура класса A-III						Общий расход, кг
	ГОСТ 5781-82									
	ф8	ф10	Итого	ф6	ф8	ф12	ф16	ф20	ф25	Итого
ПСБ 5.5-1.1	5,6	4,8	10,4	3,8	25,3	52,8	–	–	–	84,9	92,3
ПСБ 5.5-1.2	5,6	4,8	10,4	3,8	10,8	85,3	–	–	–	99,9	110,3
ПСБ 5.5-1.3	5,6	4,8	10,4	3,8	10,8	52,8	58,0	–	–	125,4	135,8
ПСБ 5.5-1.4	5,6	4,8	10,4	3,8	28,2	52,8	–	–	–	81,8	95,2
ПСБ 5.5-1.5	5,6	4,8	10,4	3,8	10,8	91,8	–	–	–	106,4	116,8
ПСБ 5.5-1.6	5,6	4,8	10,4	3,8	10,8	52,8	69,6	–	–	133,0	147,4
ПСБ 5.5-2.1	5,6	4,8	10,4	3,8	25,3	11,4	73,6	–	–	114,1	124,5
ПСБ 5.5-2.2	5,6	4,8	10,4	3,8	10,8	43,9	73,6	–	–	132,1	142,5
ПСБ 5.5-2.3	5,6	4,8	10,4	3,8	10,8	11,4	134,6	–	–	157,6	168,0
ПСБ 5.5-2.4	5,6	4,8	10,4	3,8	28,2	11,4	73,6	–	–	113,0	127,4
ПСБ 5.5-2.5	5,6	4,8	10,4	3,8	10,8	50,4	73,6	–	–	138,8	149,0
ПСБ 5.5-2.6	5,6	4,8	10,4	3,8	10,8	11,4	143,2	–	–	165,2	179,6
ПСБ 5.5-3.1	5,6	4,8	10,4	3,8	25,3	11,4	–	115,0	–	155,0	165,9
ПСБ 5.5-3.2	5,6	4,8	10,4	3,8	10,8	43,9	–	115,0	–	173,5	183,9
ПСБ 5.5-3.3	5,6	4,8	10,4	3,8	10,8	11,4	58,0	115,0	–	109,0	209,4
ПСБ 5.5-3.4	5,6	4,8	10,4	3,8	28,2	11,4	–	115,0	–	158,4	168,8
ПСБ 5.5-3.5	5,6	4,8	10,4	3,8	10,8	50,4	–	115,0	–	180,0	190,4
ПСБ 5.5-3.6	5,6	4,8	10,4	3,8	10,8	11,4	69,6	115,0	–	210,6	221,0
ПСБ 5.5-4.1	5,6	4,8	10,4	–	32,0	11,4	–	–	179,3	222,7	233,1
ПСБ 5.5-4.2	5,6	4,8	10,4	–	17,5	43,9	–	–	179,3	240,7	251,1
ПСБ 5.5-4.3	5,6	4,8	10,4	–	17,5	11,4	58,0	–	179,3	266,2	276,6
ПСБ 5.5-4.4	5,6	4,8	10,4	–	34,9	11,4	–	–	179,3	225,6	236,0
ПСБ 5.5-4.5	5,6	4,8	10,4	–	17,5	50,4	–	–	179,3	247,2	257,6
ПСБ 5.5-4.6	5,6	4,8	10,4	–	17,5	11,4	69,6	–	179,3	277,8	288,2

Марка подколонника	Изделия арматурные: Арматура класса A-I			Арматура класса A-III						Общий расход кг
	ГОСТ 5781-82									
	ф8	ф10	Итого	ф6	ф8	ф12	ф16	ф20	ф25	Итого
ПСБ 5.6-1.1	8,4	7,2	15,6	3,8	25,3	63,4	–	–	–	92,5	108,1
ПСБ 5.6-1.2	8,4	7,2	15,6	3,8	10,8	95,9	–	–	–	110,5	126,1
ПСБ 5.6-1.3	8,4	7,2	15,6	3,8	10,8	63,4	58,0	–	–	136,0	151,6
ПСБ 5.6-1.4	8,4	7,2	15,6	3,8	28,2	63,4	–	–	–	95,4	111,0
ПСБ 5.6-1.5	8,4	7,2	15,6	3,8	10,8	102,4	–	–	–	117,0	132,6
ПСБ 5.6-1.6	8,4	7,2	15,6	3,8	10,8	63,4	69,6	–	–	147,6	163,2
ПСБ 5.6-2.1	8,4	7,2	15,6	3,8	25,3	13,5	88,7	–	–	131,3	146,9
ПСБ 5.6-2.2	8,4	7,2	15,6	3,8	10,8	46,0	88,7	–	–	149,3	164,9
ПСБ 5.6-2.3	8,4	7,2	15,6	3,8	10,8	13,5	146,7	–	–	174,8	190,4
ПСБ 5.6-2.4	8,4	7,2	15,6	3,8	28,2	13,5	88,7	–	–	134,2	149,8
ПСБ 5.6-2.5	8,4	7,2	15,6	3,8	10,8	52,5	88,7	–	–	153,8	171,4
ПСБ 5.6-2.6	8,4	7,2	15,6	3,8	10,8	13,5	153,3	–	–	186,4	202,0
ПСБ 5.6-3.1	8,4	7,2	15,6	3,8	25,3	13,5	–	138,7	–	181,3	196,9
ПСБ 5.6-3.2	8,4	7,2	15,6	3,8	10,8	46,0	–	138,7	–	199,3	214,9
ПСБ 5.6-3.3	8,4	7,2	15,6	3,8	10,8	13,5	58,0	138,7	–	224,8	240,4
ПСБ 5.6-3.4	8,4	7,2	15,6	3,8	28,2	13,5	–	138,7	–	184,2	199,8
ПСБ 5.6-3.5	8,4	7,2	15,6	3,8	10,8	52,5	–	138,7	–	205,8	221,4
ПСБ 5.6-3.6	8,4	7,2	15,6	3,8	10,8	13,5	69,6	138,7	–	236,4	252,0
ПСБ 5.6-4.1	8,4	7,2	15,6	–	32,0	13,5	–	–	216,2	261,7	277,3
ПСБ 5.6-4.2	8,4	7,2	15,6	–	17,5	46,0	–	–	216,2	279,7	295,3
ПСБ 5.6-4.3	8,4	7,2	15,6	–	17,5	13,5	58,0	–	216,2	305,2	321,7
ПСБ 5.6-4.4	8,4	7,2	15,6	–	34,9	13,5	–	–	216,2	264,6	280,2
ПСБ 5.6-4.5	8,4	7,2	15,6	–	17,5	52,5	–	–	216,2	286,2	301,8
ПСБ 5.6-4.6	8,4	7,2	15,6	–	17,5	13,5	69,6	–	216,2	316,8	332,4

Инв. № подл. | Подпись и дата | Взам. инв. №

Марка подколонника	Изделия арматурные										Общий расход, кг
	Арматура класса										
	А-I			А-III							
	ГОСТ 5781-82										
	ф8	ф10	Итого	ф6	ф8	ф12	ф16	ф20	ф25	Итого	
ПСБ 5.7-1.1	11,2	9,6	20,8	3,8	25,3	74,1	-	-	-	103,2	124,0
ПСБ 5.7-1.2	11,2	9,6	20,8	3,8	10,8	106,6	-	-	-	121,2	142,0
ПСБ 5.7-1.3	11,2	9,6	20,8	3,8	10,8	74,1	58,0	-	-	146,7	167,5
ПСБ 5.7-1.4	11,2	9,6	20,8	3,8	28,2	74,1	-	-	-	106,1	126,9
ПСБ 5.7-1.5	11,2	9,6	20,8	3,8	10,8	113,1	-	-	-	127,7	148,5
ПСБ 5.7-1.6	11,2	9,6	20,8	3,8	10,8	74,1	69,6	-	-	158,3	179,1
ПСБ 5.7-2.1	11,2	9,6	20,8	3,8	25,3	15,7	103,9	-	-	148,7	169,5
ПСБ 5.7-2.2	11,2	9,6	20,8	3,8	10,8	48,2	103,9	-	-	166,7	187,5
ПСБ 5.7-2.3	11,2	9,6	20,8	3,8	10,8	15,7	164,9	-	-	192,2	213,0
ПСБ 5.7-2.4	11,2	9,6	20,8	3,8	28,2	15,7	103,9	-	-	151,6	172,4
ПСБ 5.7-2.5	11,2	9,6	20,8	3,8	10,8	54,7	103,9	-	-	173,2	194,0
ПСБ 5.7-2.6	11,2	9,6	20,8	3,8	10,8	15,7	173,5	-	-	203,8	224,6
ПСБ 5.7-3.1	11,2	9,6	20,8	3,8	25,3	15,7	-	162,4	-	207,2	228,0
ПСБ 5.7-3.2	11,2	9,6	20,8	3,8	10,8	48,2	-	162,4	-	225,2	246,0
ПСБ 5.7-3.3	11,2	9,6	20,8	3,8	10,8	15,7	58,0	162,4	-	250,7	271,5
ПСБ 5.7-3.4	11,2	9,6	20,8	3,8	28,2	15,7	-	162,4	-	210,1	230,9
ПСБ 5.7-3.5	11,2	9,6	20,8	3,8	10,8	54,7	-	162,4	-	231,7	252,5
ПСБ 5.7-3.6	11,2	9,6	20,8	3,8	10,8	15,7	69,6	162,4	-	262,3	283,1
ПСБ 5.7-4.1	11,2	9,6	20,8	-	32,0	15,7	-	-	253,2	300,9	321,7
ПСБ 5.7-4.2	11,2	9,6	20,8	-	17,5	48,2	-	-	253,2	318,9	339,7
ПСБ 5.7-4.3	11,2	9,6	20,8	-	17,5	15,7	58,0	-	253,2	344,4	365,2
ПСБ 5.7-4.4	11,2	9,6	20,8	-	34,9	15,7	-	-	253,2	303,8	324,6
ПСБ 5.7-4.5	11,2	9,6	20,8	-	17,5	54,7	-	-	253,2	325,4	346,2
ПСБ 5.7-4.6	11,2	9,6	20,8	-	17,5	15,7	69,6	-	253,2	356,0	376,8

Марка подколонника	Изделия арматурные										Общий расход, кг
	Арматура класса										
	А-I			А-III							
	ГОСТ 5781-82										
	ф8	ф10	Итого	ф6	ф8	ф12	ф16	ф20	ф25	Итого	
ПСБ 5.8-1.1	14,0	12,0	26,0	3,8	25,3	84,7	-	-	-	113,8	139,8
ПСБ 5.8-1.2	14,0	12,0	26,0	3,8	10,8	117,2	-	-	-	131,8	157,8
ПСБ 5.8-1.3	14,0	12,0	26,0	3,8	10,8	84,7	58,0	-	-	157,3	183,3
ПСБ 5.8-1.4	14,0	12,0	26,0	3,8	28,2	84,7	-	-	-	116,7	142,7
ПСБ 5.8-1.5	14,0	12,0	26,0	3,8	10,8	123,7	-	-	-	138,3	164,3
ПСБ 5.8-1.6	14,0	12,0	26,0	3,8	10,8	84,7	69,6	-	-	168,9	194,9
ПСБ 5.8-2.1	14,0	12,0	26,0	3,8	25,3	17,8	119,1	-	-	166,0	192,0
ПСБ 5.8-2.2	14,0	12,0	26,0	3,8	10,8	50,3	119,1	-	-	184,0	210,0
ПСБ 5.8-2.3	14,0	12,0	26,0	3,8	10,8	17,8	177,1	-	-	209,5	235,5
ПСБ 5.8-2.4	14,0	12,0	26,0	3,8	28,2	17,8	119,1	-	-	168,9	194,9
ПСБ 5.8-2.5	14,0	12,0	26,0	3,8	10,8	56,8	119,1	-	-	190,5	216,5
ПСБ 5.8-2.6	14,0	12,0	26,0	3,8	10,8	17,8	188,7	-	-	221,1	247,1
ПСБ 5.8-3.1	14,0	12,0	26,0	3,8	25,3	17,8	-	186,1	-	223,0	259,0
ПСБ 5.8-3.2	14,0	12,0	26,0	3,8	10,8	50,3	-	186,1	-	251,0	277,0
ПСБ 5.8-3.3	14,0	12,0	26,0	3,8	10,8	17,8	58,0	186,1	-	276,5	302,5
ПСБ 5.8-3.4	14,0	12,0	26,0	3,8	28,2	17,8	-	186,1	-	235,9	261,9
ПСБ 5.8-3.5	14,0	12,0	26,0	3,8	10,8	56,8	-	186,1	-	257,5	283,5
ПСБ 5.8-3.6	14,0	12,0	26,0	3,8	10,8	17,8	69,6	186,1	-	288,1	314,1
ПСБ 5.8-4.1	14,0	12,0	26,0	-	32,0	17,8	-	-	290,1	339,9	365,9
ПСБ 5.8-4.2	14,0	12,0	26,0	-	17,5	50,3	-	-	290,1	357,9	383,9
ПСБ 5.8-4.3	14,0	12,0	26,0	-	17,5	17,8	58,0	-	290,1	383,4	409,4
ПСБ 5.8-4.4	14,0	12,0	26,0	-	34,9	17,8	-	-	290,1	342,8	368,8
ПСБ 5.8-4.5	14,0	12,0	26,0	-	17,5	56,8	-	-	290,1	364,4	390,4
ПСБ 5.8-4.6	14,0	12,0	26,0	-	17,5	17,8	69,6	-	290,1	395,0	421,0

Инв. № подл. | Подпись и дата | Взам. инв. №

Марка подколонника	Изделия арматурные: Арматура класса A-I, ГОСТ 5781-82 Ø8	Ø10	Итого	A-III Ø6	Ø8	Ø12	Ø16	Ø20	Ø25	Итого	Общий расход, кг
ПСБ 6.3-1.1	2,8	2,9	5,7	4,6	30,6	42,0	-	-	-	77,2	82,9
ПСБ 6.3-1.2	2,8	2,9	5,7	4,6	14,6	78,0	-	-	-	97,2	102,9
ПСБ 6.3-1.3	2,8	2,9	5,7	4,6	14,6	42,0	64,5	-	-	125,7	131,4
ПСБ 6.3-1.4	2,8	2,9	5,7	4,6	33,8	42,0	-	-	-	80,4	86,1
ПСБ 6.3-1.5	2,8	2,9	5,7	4,6	14,6	85,2	-	-	-	104,4	110,1
ПСБ 6.3-1.6	2,8	2,9	5,7	4,6	14,6	42,0	77,4	-	-	138,6	144,3
ПСБ 6.3-2.1	2,8	2,9	5,7	4,6	30,6	9,2	58,4	-	-	102,8	108,5
ПСБ 6.3-2.2	2,8	2,9	5,7	4,6	14,6	45,2	58,4	-	-	122,8	128,5
ПСБ 6.3-2.3	2,8	2,9	5,7	4,6	14,6	9,2	122,9	-	-	151,3	157,0
ПСБ 6.3-2.4	2,8	2,9	5,7	4,6	33,8	9,2	58,4	-	-	106,0	111,7
ПСБ 6.3-2.5	2,8	2,9	5,7	4,6	14,6	52,4	58,4	-	-	130,0	135,7
ПСБ 6.3-2.6	2,8	2,9	5,7	4,6	14,6	9,2	135,8	-	-	164,2	169,9
ПСБ 6.3-3.1	2,8	2,9	5,7	4,6	30,6	9,2	-	91,2	-	135,6	141,3
ПСБ 6.3-3.2	2,8	2,9	5,7	4,6	14,6	45,2	-	91,2	-	155,6	161,3
ПСБ 6.3-3.3	2,8	2,9	5,7	4,6	14,6	9,2	64,5	91,2	-	184,1	189,8
ПСБ 6.3-3.4	2,8	2,9	5,7	4,6	33,8	9,2	-	91,2	-	138,8	144,5
ПСБ 6.3-3.5	2,8	2,9	5,7	4,6	14,6	52,4	-	91,2	-	162,8	168,5
ПСБ 6.3-3.6	2,8	2,9	5,7	4,6	14,6	9,2	77,4	91,2		197,0	202,7
ПСБ 6.3-4.1	2,8	2,9	5,7	-	38,7	9,2	-	-	142,2	190,1	195,8
ПСБ 6.3-4.2	2,8	2,9	5,7	-	22,7	45,2	-	-	142,2	210,1	215,8
ПСБ 6.3-4.3	2,8	2,9	5,7	-	22,7	9,2	64,5	-	142,2	238,6	244,3
ПСБ 6.3-4.4	2,8	2,9	5,7	-	44,9	9,2	-	-	142,2	193,3	199,0
ПСБ 6.3-4.5	2,8	2,9	5,7	-	22,7	52,4	-	-	142,2	217,3	223,0
ПСБ 6.3-4.6	2,8	2,9	5,7	-	22,7	9,2	77,4	-	142,2	251,3	257,0

Марка подколонника	Изделия арматурные: Арматура класса A-I, ГОСТ 5781-82 Ø8	Ø10	Итого	A-III Ø6	Ø8	Ø12	Ø16	Ø20	Ø25	Итого	Общий расход кг
ПСБ 6.4-1.1	4,2	4,3	8,5	4,6	30,6	47,4	-	-	-	82,6	91,1
ПСБ 6.4-1.2	4,2	4,3	8,5	4,6	14,6	83,4	-	-	-	102,6	111,1
ПСБ 6.4-1.3	4,2	4,3	8,5	4,6	14,6	47,4	64,5	-	-	131,1	139,6
ПСБ 6.4-1.4	4,2	4,3	8,5	4,6	33,8	47,4	-	-	-	85,6	94,1
ПСБ 6.4-1.5	4,2	4,3	8,5	4,6	14,6	90,6	-	-	-	109,8	118,3
ПСБ 6.4-1.6	4,2	4,3	8,5	4,6	14,6	47,4	77,4	-	-	144,0	152,5
ПСБ 6.4-2.1	4,2	4,3	8,5	4,6	30,6	10,3	65,9	-	-	111,4	119,9
ПСБ 6.4-2.2	4,2	4,3	8,5	4,6	14,6	46,3	65,9	-	-	131,4	139,9
ПСБ 6.4-2.3	4,2	4,3	8,5	4,6	14,6	10,3	130,4	-	-	159,9	168,4
ПСБ 6.4-2.4	4,2	4,3	8,5	4,6	33,8	10,3	65,9	-	-	119,6	123,1
ПСБ 6.4-2.5	4,2	4,3	8,5	4,6	14,6	53,5	65,9	-	-	138,6	147,1
ПСБ 6.4-2.6	4,2	4,3	8,5	4,6	14,6	10,3	143,3	-	-	172,8	181,3
ПСБ 6.4-3.1	4,2	4,3	8,5	4,6	30,6	10,3	-	103,0	-	148,5	157,0
ПСБ 6.4-3.2	4,2	4,3	8,5	4,6	14,6	46,3	-	103,0	-	168,5	177,0
ПСБ 6.4-3.3	4,2	4,3	8,5	4,6	14,6	10,3	64,5	103,0	-	197,0	205,5
ПСБ 6.4-3.4	4,2	4,3	8,5	4,6	33,8	10,3	-	103,0	-	151,7	160,2
ПСБ 6.4-3.5	4,2	4,3	8,5	4,6	14,6	53,5	-	103,0	-	175,7	184,2
ПСБ 6.4-3.6	4,2	4,3	8,5	4,6	14,6	10,3	77,4	103,0	-	209,9	218,4
ПСБ 6.4-4.1	4,2	4,3	8,5	-	38,7	10,3	-	-	160,8	209,8	218,3
ПСБ 6.4-4.2	4,2	4,3	8,5	-	22,7	46,3	-	-	160,8	229,8	238,2
ПСБ 6.4-4.3	4,2	4,3	8,5	-	22,7	10,3	-	-	160,8	253,3	266,8
ПСБ 6.4-4.4	4,2	4,3	8,5	-	44,9	10,3	-	-	160,8	213,0	221,5
ПСБ 6.4-4.5	4,2	4,3	8,5	-	22,7	53,5	-	-	160,8	237,0	245,5
ПСБ 6.4-4.6	4,2	4,3	8,5	-	22,7	10,3	-	-	160,8	271,2	279,7

Инв. № подл. | Подпись и дата | Взам. инв. №

Марка подколонника	Изделия арматурные. Арматура класса А-I ГОСТ 5781-82			А-III							Общий расход, кг
	Ф8	Ф10	Итого	Ф6	Ф8	Ф12	Ф16	Ф20	Ф25	Итого	
ПСБ 6.5-1.1	5,6	5,8	11,4	4,6	30,6	52,6	–	–	–	87,8	99,2
ПСБ 6.5-1.2	5,6	5,8	11,4	4,6	14,6	88,6	–	–	–	107,8	119,2
ПСБ 6.5-1.3	5,6	5,8	11,4	4,6	14,6	52,6	64,5	–	–	136,3	147,7
ПСБ 6.5-1.4	5,6	5,8	11,4	4,6	33,8	52,6	–	–	–	91,0	102,4
ПСБ 6.5-1.5	5,6	5,8	11,4	4,6	14,6	95,8	–	–	–	115,0	126,4
ПСБ 6.5-1.6	5,6	5,8	11,4	4,6	14,6	52,6	77,4	–	–	149,2	160,6
ПСБ 6.5-2.1	5,6	5,8	11,4	4,6	30,6	11,4	73,4	–	–	120,0	131,4
ПСБ 6.5-2.2	5,6	5,8	11,4	4,6	14,6	47,4	73,4	–	–	140,0	151,4
ПСБ 6.5-2.3	5,6	5,8	11,4	4,6	14,6	11,4	137,9	–	–	168,5	179,9
ПСБ 6.5-2.4	5,6	5,8	11,4	4,6	33,8	11,4	73,4	–	–	123,5	134,6
ПСБ 6.5-2.5	5,6	5,8	11,4	4,6	14,6	54,6	73,4	–	–	147,2	158,6
ПСБ 6.5-2.6	5,6	5,8	11,4	4,6	14,6	11,4	150,8	–	–	181,4	192,8
ПСБ 6.5-3.1	5,6	5,8	11,4	4,6	30,6	11,4	–	114,9	–	161,5	172,9
ПСБ 6.5-3.2	5,6	5,8	11,4	4,6	14,6	47,4	–	114,9	–	181,5	192,9
ПСБ 6.5-3.3	5,6	5,8	11,4	4,6	14,6	11,4	64,5	114,9	–	210,0	221,4
ПСБ 6.5-3.4	5,6	5,8	11,4	4,6	33,8	11,4	–	114,9	–	164,7	176,1
ПСБ 6.5-3.5	5,6	5,8	11,4	4,6	14,6	54,6	–	114,9	–	188,7	200,1
ПСБ 6.5-3.6	5,6	5,8	11,4	4,6	14,6	11,4	77,4	114,9	–	222,9	234,3
ПСБ 6.5-4.1	5,6	5,8	11,4	–	38,7	11,4	–	–	179,2	229,3	240,7
ПСБ 6.5-4.2	5,6	5,8	11,4	–	22,7	47,4	–	–	179,2	249,3	260,7
ПСБ 6.5-4.3	5,6	5,8	11,4	–	22,7	11,4	64,5	–	179,2	277,8	289,2
ПСБ 6.5-4.4	5,6	5,8	11,4	–	41,9	11,4	–	–	179,2	232,5	243,9
ПСБ 6.5-4.5	5,6	5,8	11,4	–	22,7	54,6	–	–	179,2	256,5	267,9
ПСБ 6.5-4.6	5,6	5,8	11,4	–	22,7	11,4	77,4	–	179,2	290,7	302,1

Марка подколонника	Изделия арматурные. Арматура класса А-I ГОСТ 5781-82			А-III							Общий расход, кг
	Ф8	Ф10	Итого	Ф6	Ф8	Ф12	Ф16	Ф20	Ф25	Итого	
ПСБ 6.6-1.1	8,4	8,6	17,0	4,6	30,6	63,4	–	–	–	98,6	115,6
ПСБ 6.6-1.2	8,4	8,6	17,0	4,6	14,6	99,4	–	–	–	118,6	135,6
ПСБ 6.6-1.3	8,4	8,6	17,0	4,6	14,6	63,4	64,5	–	–	147,1	164,1
ПСБ 6.6-1.4	8,4	8,6	17,0	4,6	33,8	63,4	–	–	–	101,8	118,8
ПСБ 6.6-1.5	8,4	8,6	17,0	4,6	14,6	106,6	–	–	–	125,8	142,8
ПСБ 6.6-1.6	8,4	8,6	17,0	4,6	14,6	63,4	77,4	–	–	160,0	177,0
ПСБ 6.6-2.1	8,4	8,6	17,0	4,6	30,6	13,5	88,6	–	–	137,3	154,3
ПСБ 6.6-2.2	8,4	8,6	17,0	4,6	14,6	49,5	88,6	–	–	157,3	174,3
ПСБ 6.6-2.3	8,4	8,6	17,0	4,6	14,6	13,5	153,1	–	–	185,8	202,8
ПСБ 6.6-2.4	8,4	8,6	17,0	4,6	33,8	13,5	88,6	–	–	140,5	157,5
ПСБ 6.6-2.5	8,4	8,6	17,0	4,6	14,6	56,7	88,6	–	–	164,5	181,5
ПСБ 6.6-2.6	8,4	8,6	17,0	4,6	14,6	13,5	166,0	–	–	198,7	215,7
ПСБ 6.6-3.1	8,4	8,6	17,0	4,6	30,6	13,5	–	138,6	–	187,3	204,3
ПСБ 6.6-3.2	8,4	8,6	17,0	4,6	14,6	49,5	–	138,6	–	207,3	224,3
ПСБ 6.6-3.3	8,4	8,6	17,0	4,6	14,6	13,5	64,5	138,6	–	235,8	252,8
ПСБ 6.6-3.4	8,4	8,6	17,0	4,6	33,8	13,5	–	138,6	–	190,5	207,5
ПСБ 6.6-3.5	8,4	8,6	17,0	4,6	14,6	56,7	–	138,6	–	214,5	231,5
ПСБ 6.6-3.6	8,4	8,6	17,0	4,6	14,6	13,5	77,4	138,6	–	248,7	265,7
ПСБ 6.6-4.1	8,4	8,6	17,0	–	38,7	13,5	–	–	216,2	268,4	285,4
ПСБ 6.6-4.2	8,4	8,6	17,0	–	22,7	49,5	–	–	216,2	288,4	305,4
ПСБ 6.6-4.3	8,4	8,6	17,0	–	22,7	13,5	64,5	–	216,2	316,9	333,9
ПСБ 6.6-4.4	8,4	8,6	17,0	–	41,9	13,5	–	–	216,2	271,6	288,9
ПСБ 6.6-4.5	8,4	8,6	17,0	–	22,7	56,7	–	–	216,2	295,6	312,6
ПСБ 6.6-4.6	8,4	8,6	17,0	–	22,7	13,5	77,4	–	216,2	329,8	346,8

Инв. № подл. | Подпись и дата | Взам. инв. №

Марка подколонника	Изделия арматурные. Арматура класса А-I, ГОСТ 5781-82			Изделия арматурные. Арматура класса А-III, ГОСТ 5781-82							Общий расход, кг
	Ф8	Ф10	Итого	Ф6	Ф8	Ф12	Ф16	Ф20	Ф25	Итого	
ПСБ 6.7-1.1	11,2	11,5	22,7	4,6	30,6	74,0	-	-	-	109,2	131,9
ПСБ 6.7-1.2	11,2	11,5	22,7	4,6	14,6	110,0	-	-	-	129,2	151,9
ПСБ 6.7-1.3	11,2	11,5	22,7	4,6	14,6	74,0	64,5	-	-	157,7	180,4
ПСБ 6.7-1.4	11,2	11,5	22,7	4,6	33,8	74,0	-	-	-	112,4	135,1
ПСБ 6.7-1.5	11,2	11,5	22,7	4,6	14,6	117,2	-	-	-	136,4	159,1
ПСБ 6.7-1.6	11,2	11,5	22,7	4,6	14,6	74,0	77,4	-	-	170,6	193,3
ПСБ 6.7-2.1	11,2	11,5	22,7	4,6	30,6	15,6	103,8	-	-	154,6	177,3
ПСБ 6.7-2.2	11,2	11,5	22,7	4,6	14,6	51,6	103,8	-	-	174,6	197,3
ПСБ 6.7-2.3	11,2	11,5	22,7	4,6	14,6	15,6	168,3	-	-	203,1	225,8
ПСБ 6.7-2.4	11,2	11,5	22,7	4,6	33,8	15,6	103,8	-	-	157,8	180,5
ПСБ 6.7-2.5	11,2	11,5	22,7	4,6	14,6	58,8	103,8	-	-	181,8	204,5
ПСБ 6.7-2.6	11,2	11,5	22,7	4,6	14,6	15,6	181,2	-	-	216,0	238,7
ПСБ 6.7-3.1	11,2	11,5	22,7	4,6	30,6	15,6	-	162,2	-	213,0	235,7
ПСБ 6.7-3.2	11,2	11,5	22,7	4,6	14,6	51,6	-	162,2	-	233,0	255,7
ПСБ 6.7-3.3	11,2	11,5	22,7	4,6	14,6	15,6	64,5	162,2	-	261,5	284,2
ПСБ 6.7-3.4	11,2	11,5	22,7	4,6	33,8	15,6	-	162,2	-	216,2	238,9
ПСБ 6.7-3.5	11,2	11,5	22,7	4,6	14,6	58,8	-	162,2	-	240,2	262,9
ПСБ 6.7-3.6	11,2	11,5	22,7	4,6	14,6	15,6	77,4	162,2	-	274,4	297,1
ПСБ 6.7-4.1	11,2	11,5	22,7	-	38,7	15,6	-	-	253,1	307,4	330,1
ПСБ 6.7-4.2	11,2	11,5	22,7	-	22,7	51,6	-	-	253,1	327,4	350,1
ПСБ 6.7-4.3	11,2	11,5	22,7	-	22,7	15,6	64,5	-	253,1	355,9	378,6
ПСБ 6.7-4.4	11,2	11,5	22,7	-	41,9	15,6	-	-	253,1	310,6	333,3
ПСБ 6.7-4.5	11,2	11,5	22,7	-	22,7	58,8	-	-	253,1	334,6	357,3
ПСБ 6.7-4.6	11,2	11,5	22,7	-	22,7	15,6	77,4	-	253,1	368,8	391,5

Марка подколонника	Изделия арматурные. Арматура класса А-I, ГОСТ 5781-82			Изделия арматурные. Арматура класса А-III, ГОСТ 5781-82							Общий расход, кг
	Ф8	Ф10	Итого	Ф6	Ф8	Ф12	Ф16	Ф20	Ф25	Итого	
ПСБ 6.8-1.1	14,0	14,4	28,4	4,6	30,6	84,6	-	-	-	119,8	148,2
ПСБ 6.8-1.2	14,0	14,4	28,4	4,6	14,6	120,6	-	-	-	139,8	168,2
ПСБ 6.8-1.3	14,0	14,4	28,4	4,6	14,6	84,6	64,5	-	-	168,3	196,7
ПСБ 6.8-1.4	14,0	14,4	28,4	4,6	33,8	84,6	-	-	-	123,0	151,4
ПСБ 6.8-1.5	14,0	14,4	28,4	4,6	14,6	127,8	-	-	-	147,0	175,4
ПСБ 6.8-1.6	14,0	14,4	28,4	4,6	14,6	84,6	77,4	-	-	181,2	209,6
ПСБ 6.8-2.1	14,0	14,4	28,4	4,6	30,6	17,8	118,9	-	-	171,9	200,3
ПСБ 6.8-2.2	14,0	14,4	28,4	4,6	14,6	53,8	118,9	-	-	191,9	220,3
ПСБ 6.8-2.3	14,0	14,4	28,4	4,6	14,6	17,8	183,4	-	-	220,4	248,8
ПСБ 6.8-2.4	14,0	14,4	28,4	4,6	33,8	17,8	118,9	-	-	175,1	203,5
ПСБ 6.8-2.5	14,0	14,4	28,4	4,6	14,6	61,0	118,9	-	-	199,1	227,5
ПСБ 6.8-2.6	14,0	14,4	28,4	4,6	14,6	17,8	196,3	-	-	233,3	261,7
ПСБ 6.8-3.1	14,0	14,4	28,4	4,6	30,6	17,8	-	185,8	-	238,8	267,2
ПСБ 6.8-3.2	14,0	14,4	28,4	4,6	14,6	53,8	-	185,8	-	258,8	287,2
ПСБ 6.8-3.3	14,0	14,4	28,4	4,6	14,6	17,8	64,5	185,8	-	287,3	315,7
ПСБ 6.8-3.4	14,0	14,4	28,4	4,6	33,8	17,8	-	185,8	-	243,0	270,4
ПСБ 6.8-3.5	14,0	14,4	28,4	4,6	14,6	61,0	-	185,8	-	266,8	294,4
ПСБ 6.8-3.6	14,0	14,4	28,4	4,6	14,6	17,8	77,4	185,8		300,2	328,6
ПСБ 6.8-4.1	14,0	14,4	28,4	-	38,7	17,8	-	-	290,1	346,6	375,0
ПСБ 6.8-4.2	14,0	14,4	28,4	-	22,7	53,8	-	-	290,1	366,6	395,0
ПСБ 6.8-4.3	14,0	14,4	28,4	-	22,7	17,8	64,5	-	290,1	395,1	423,5
ПСБ 6.8-4.4	14,0	14,4	28,4	-	41,9	17,8	-	-	290,1	349,8	378,2
ПСБ 6.8-4.5	14,0	14,4	28,4	-	22,7	61,0	-	-	290,1	373,8	402,2
ПСБ 6.8-4.6	14,0	14,4	28,4	-	22,7	17,8	77,4	-	290,1	408,8	436,4

Инв. № подл. | Подпись и дата | Взам. инв. №

1.412.1 - 11.2 - РС

Лист 6

Марка подколанника	Изделия арматурные										Общий расход кг
	Арматура класса										
	А-I			А-III							
	ГОСТ 5781-82										
	ф8	ф10	Итого	ф6	ф8	ф12	ф16	ф20	ф25	Итого	
ПСБ 7.3 -1.1	2,8	3,4	6,2	5,6	35,5	42,0	-	-	-	83,1	89,3
ПСБ 7.3 -1.2	2,8	3,4	6,2	5,6	18,0	82,0	-	-	-	105,6	111,8
ПСБ 7.3 -1.3	2,8	3,4	6,2	5,6	18,0	42,0	71,0	-	-	136,6	142,8
ПСБ 7.3 -1.4	2,8	3,4	6,2	5,6	39,0	42,0	-	-	-	86,6	92,8
ПСБ 7.3 -1.5	2,8	3,4	6,2	5,6	18,0	90,0	-	-	-	113,6	119,8
ПСБ 7.3 -1.6	2,8	3,4	6,2	5,6	18,0	42,0	85,2	-	-	150,8	157,0
ПСБ 7.3 -2.1	2,8	3,4	6,2	5,6	35,5	9,2	58,4	-	-	108,7	114,9
ПСБ 7.3 -2.2	2,8	3,4	6,2	5,6	18,0	49,2	58,4	-	-	131,2	137,4
ПСБ 7.3 -2.3	2,8	3,4	6,2	5,6	18,0	9,2	129,4	-	-	162,2	168,4
ПСБ 7.3 -2.4	2,8	3,4	6,2	5,6	39,0	9,2	58,4	-	-	112,2	118,4
ПСБ 7.3 -2.5	2,8	3,4	6,2	5,6	18,0	57,2	58,4	-	-	139,2	145,4
ПСБ 7.3 -2.6	2,8	3,4	6,2	5,6	18,0	9,2	143,6	-	-	176,4	182,6
ПСБ 7.3 -3.1	2,8	3,4	6,2	5,6	35,5	9,2	-	91,2	-	141,5	147,7
ПСБ 7.3 -3.2	2,8	3,4	6,2	5,6	18,0	49,2	-	91,2	-	164,0	170,2
ПСБ 7.3 -3.3	2,8	3,4	6,2	5,6	18,0	9,2	71,0	91,2	-	195,0	201,2
ПСБ 7.3 -3.4	2,8	3,4	6,2	5,6	39,0	9,2	-	91,2	-	145,0	151,2
ПСБ 7.3 -3.5	2,8	3,4	6,2	5,6	18,0	57,2	-	91,2	-	172,0	178,2
ПСБ 7.3 -3.6	2,8	3,4	6,2	5,6	18,0	9,2	85,2	91,2	-	209,2	215,4
ПСБ 7.3 -4.1	2,8	3,4	6,2	-	45,6	9,2	-	-	145,9	200,7	206,9
ПСБ 7.3 -4.2	2,8	3,4	6,2	-	28,1	49,2	-	-	145,9	223,2	229,4
ПСБ 7.3 -4.3	2,8	3,4	6,2	-	28,1	9,2	71,0	-	145,9	254,2	260,4
ПСБ 7.3 -4.4	2,8	3,4	6,2	-	49,1	9,2	-	-	145,9	204,2	210,4
ПСБ 7.3 -4.5	2,8	3,4	6,2	-	28,1	57,2	-	-	145,9	231,2	237,4
ПСБ 7.3 -4.6	2,8	3,4	6,2	-	28,1	9,2	85,2	-	145,9	268,4	274,6

Марка подколанника	Изделия арматурные										Общий расход кг
	Арматура класса										
	А-I			А-III							
	ГОСТ 5781-82										
	ф8	ф10	Итого	ф6	ф8	ф12	ф16	ф20	ф25	Итого	
ПСБ 7.4 - 1.1	4,2	5,1	9,3	5,6	35,5	47,4	-	-	-	88,5	97,8
ПСБ 7.4 - 1.2	4,2	5,1	9,3	5,6	18,0	87,4	-	-	-	111,0	120,3
ПСБ 7.4 - 1.3	4,2	5,1	9,3	5,6	18,0	47,4	71,0	-	-	142,0	151,3
ПСБ 7.4 - 1.4	4,2	5,1	9,3	5,6	39,0	47,4	-	-	-	92,0	101,3
ПСБ 7.4 - 1.5	4,2	5,1	9,3	5,6	18,0	95,4	-	-	-	119,0	128,3
ПСБ 7.4 - 1.6	4,2	5,1	9,3	5,6	18,0	47,4	85,2	-	-	156,2	165,5
ПСБ 7.4 - 2.1	4,2	5,1	9,3	5,6	35,5	10,3	65,9	-	-	117,3	126,6
ПСБ 7.4 - 2.2	4,2	5,1	9,3	5,6	18,0	50,3	65,9	-	-	139,8	149,1
ПСБ 7.4 - 2.3	4,2	5,1	9,3	5,6	18,0	10,3	136,9	-	-	170,8	180,1
ПСБ 7.4 - 2.4	4,2	5,1	9,3	5,6	39,0	10,3	65,9	-	-	120,8	130,1
ПСБ 7.4 - 2.5	4,2	5,1	9,3	5,6	18,0	58,3	65,9	-	-	147,8	157,1
ПСБ 7.4 - 2.6	4,2	5,1	9,3	5,6	18,0	10,3	151,1	-	-	185,0	194,3
ПСБ 7.4 - 3.1	4,2	5,1	9,3	5,6	35,5	10,3	-	103,0	-	154,4	163,7
ПСБ 7.4 -3.2	4,2	5,1	9,3	5,6	18,0	50,3	-	103,0	-	176,9	186,2
ПСБ 7.4 -3.3	4,2	5,1	9,3	5,6	18,0	10,3	71,0	103,0	-	207,9	217,2
ПСБ 7.4 -3.4	4,2	5,1	9,3	5,6	39,0	10,3	-	103,0	-	157,9	167,2
ПСБ 7.4 -3.5	4,2	5,1	9,3	5,6	18,0	58,3	-	103,0	-	184,9	194,2
ПСБ 7.4 -3.6	4,2	5,1	9,3	5,6	18,0	10,3	85,2	103,0	-	222,1	231,2
ПСБ 7.4 - 4.1	4,2	5,1	9,3	-	45,6	10,3	-	-	160,8	216,7	226,0
ПСБ 7.4 -4.2	4,2	5,1	9,3	-	28,1	50,3	-	-	160,8	239,2	248,5
ПСБ 7.4 - 4.3	4,2	5,1	9,3	-	28,1	10,3	71,0	-	160,8	270,2	279,5
ПСБ 7.4 - 4.4	4,2	5,1	9,3	-	49,1	10,3	-	-	160,8	220,2	229,5
ПСБ 7.4 - 4.5	4,2	5,1	9,3	-	28,1	58,3	-	-	160,8	247,2	256,5
ПСБ 7.4 - 4.6	4,2	5,1	9,3	-	28,1	10,3	85,2	-	160,8	284,4	293,7

Инв. № подл. | Подпись и дата | Взам. инв. №

Марка подколонника	Изделия арматурные. Арматура класса А-I. ГОСТ 5781-82			Изделия арматурные. Арматура класса А-III. ГОСТ 5781-82							Общий расход, кг
	Ф8	Ф10	Итого	Ф6	Ф8	Ф12	Ф16	Ф20	Ф25	Итого	
ПСБ 7.5-1.1	5,6	6,8	12,4	5,6	35,5	52,6	-	-	-	93,7	106,1
ПСБ 7.5-1.2	5,6	6,8	12,4	5,6	18,0	92,6	-	-	-	116,2	128,6
ПСБ 7.5-1.3	5,6	6,8	12,4	5,6	18,0	52,6	71,0	-	-	147,2	159,6
ПСБ 7.5-1.4	5,6	6,8	12,4	5,6	39,0	52,6	-	-	-	97,2	109,6
ПСБ 7.5-1.5	5,6	6,8	12,4	5,6	18,0	100,6	-	-	-	124,2	136,6
ПСБ 7.5-1.6	5,6	6,8	12,4	5,6	18,0	52,6	85,2	-	-	161,4	173,8
ПСБ 7.5-2.1	5,6	6,8	12,4	5,6	35,5	11,4	73,4	-	-	125,9	138,3
ПСБ 7.5-2.2	5,6	6,8	12,4	5,6	18,0	51,4	73,4	-	-	148,4	160,8
ПСБ 7.5-2.3	5,6	6,8	12,4	5,6	18,0	11,4	144,4	-	-	179,4	191,8
ПСБ 7.5-2.4	5,6	6,8	12,4	5,6	39,0	11,4	73,4	-	-	129,4	141,8
ПСБ 7.5-2.5	5,6	6,8	12,4	5,6	18,0	59,4	73,4	-	-	156,4	168,8
ПСБ 7.5-2.6	5,6	6,8	12,4	5,6	18,0	11,4	158,6	-	-	193,6	206,0
ПСБ 7.5-3.1	5,6	6,8	12,4	5,6	35,5	11,4	-	114,9	-	167,4	179,8
ПСБ 7.5-3.2	5,6	6,8	12,4	5,6	18,0	51,4	-	114,9	-	189,9	202,3
ПСБ 7.5-3.3	5,6	6,8	12,4	5,6	18,0	11,4	71,0	114,9	-	220,9	233,3
ПСБ 7.5-3.4	5,6	6,8	12,4	5,6	39,0	11,4	-	114,9	-	170,9	183,3
ПСБ 7.5-3.5	5,6	6,8	12,4	5,6	18,0	59,4	-	114,9	-	197,9	210,3
ПСБ 7.5-3.6	5,6	6,8	12,4	5,6	18,0	11,4	85,2	114,9	-	235,1	247,5
ПСБ 7.5-4.1	5,6	6,8	12,4	-	36,6	11,4	-	-	179,2	236,2	248,6
ПСБ 7.5-4.2	5,6	6,8	12,4	-	28,1	51,4	-	-	179,2	258,7	271,1
ПСБ 7.5-4.3	5,6	6,8	12,4	-	28,1	11,4	71,0	-	179,2	289,7	302,1
ПСБ 7.5-4.4	5,6	6,8	12,4	-	49,1	11,4	-	-	179,2	239,7	252,1
ПСБ 7.5-4.5	5,6	6,8	12,4	-	28,1	59,4	-	-	179,2	266,7	279,1
ПСБ 7.5-4.6	5,6	6,8	12,4	-	28,1	11,4	85,2	-	179,2	303,9	316,3

Марка подколонника	Изделия арматурные. Арматура класса А-I. ГОСТ 5781-82			Изделия арматурные. Арматура класса А-III. ГОСТ 5781-82							Общий расход кг
	Ф8	Ф10	Итого	Ф6	Ф8	Ф12	Ф16	Ф20	Ф25	Итого	
ПСБ 7.6-1.1	8,4	10,2	18,6	5,6	35,5	63,4	-	-	-	104,5	123,1
ПСБ 7.6-1.2	8,4	10,2	18,6	5,6	18,0	103,4	-	-	-	127,0	145,6
ПСБ 7.6-1.3	8,4	10,2	18,6	5,6	18,0	63,4	71,0	-	-	158,0	176,6
ПСБ 7.6-1.4	8,4	10,2	18,6	5,6	39,0	63,4	-	-	-	108,0	126,6
ПСБ 7.6-1.5	8,4	10,2	18,6	5,6	18,0	111,4	-	-	-	135,0	153,6
ПСБ 7.6-1.6	8,4	10,2	18,6	5,6	18,0	63,4	85,2	-	-	172,2	190,8
ПСБ 7.6-2.1	8,4	10,2	18,6	5,6	35,5	13,5	88,6	-	-	143,2	161,8
ПСБ 7.6-2.2	8,4	10,2	18,6	5,6	18,0	53,5	88,6	-	-	165,7	184,3
ПСБ 7.6-2.3	8,4	10,2	18,6	5,6	18,0	13,5	159,6	-	-	196,7	215,3
ПСБ 7.6-2.4	8,4	10,2	18,6	5,6	39,0	13,5	88,6	-	-	146,7	165,3
ПСБ 7.6-2.5	8,4	10,2	18,6	5,6	18,0	61,5	88,6	-	-	173,7	192,3
ПСБ 7.6-2.6	8,4	10,2	18,6	5,6	18,0	13,5	173,8	-	-	210,9	229,5
ПСБ 7.6-3.1	8,4	10,2	18,6	5,6	35,5	13,5	-	138,7	-	193,3	211,9
ПСБ 7.6-3.2	8,4	10,2	18,6	5,6	18,0	53,5	-	138,7	-	215,8	234,4
ПСБ 7.6-3.3	8,4	10,2	18,6	5,6	18,0	13,5	71,0	138,7	-	246,8	265,4
ПСБ 7.6-3.4	8,4	10,2	18,6	5,6	39,0	13,5	-	138,7	-	196,0	215,4
ПСБ 7.6-3.5	8,4	10,2	18,6	5,6	18,0	61,5	-	138,7	-	223,8	242,4
ПСБ 7.6-3.6	8,4	10,2	18,6	5,6	18,0	13,5	85,2	138,7	-	261,0	279,6
ПСБ 7.6-4.1	8,4	10,2	18,6	-	45,6	13,5	-	-	216,2	275,3	293,9
ПСБ 7.6-4.2	8,4	10,2	18,6	-	28,1	53,5	-	-	216,2	297,8	316,4
ПСБ 7.6-4.3	8,4	10,2	18,6	-	28,1	13,5	71,0	-	216,2	328,8	347,4
ПСБ 7.6-4.4	8,4	10,2	18,6	-	49,1	13,5	-	-	216,2	278,8	297,4
ПСБ 7.6-4.5	8,4	10,2	18,6	-	28,1	61,5	-	-	216,2	305,8	324,4
ПСБ 7.6-4.6	8,4	10,2	18,6	-	28,1	13,5	85,2	-	216,2	343,0	361,6

Инв.№ подл. | Подпись и дата | Взам. инв.№

Марка подколонника	Изделия арматурные										Общий расход, кг
	Рматура класса										
	А-I			А-III							
	ГОСТ 5781-82										
	Ф8	Ф10	Итого	Ф6	Ф8	Ф12	Ф16	Ф20	Ф25	Итого	
ПСБ 7.7 - 1.1	11,2	13,6	24,8	5,6	35,5	74,0	-	-	-	115,1	139,9
ПСБ 7.7 - 1.2	11,2	13,6	24,8	5,6	18,0	114,0	-	-	-	137,6	162,4
ПСБ 7.7 - 1.3	11,2	13,6	24,8	5,6	18,0	74,0	71,0	-	-	168,6	193,4
ПСБ 7.7 - 1.4	11,2	13,6	24,8	5,6	39,0	74,0	-	-	-	118,6	143,4
ПСБ 7.7 - 1.5	11,2	13,6	24,8	5,6	18,0	122,0	-	-	-	145,6	170,4
ПСБ 7.7 - 1.6	11,2	13,6	24,8	5,6	18,0	74,0	85,2	-	-	182,8	207,6
ПСБ 7.7 - 2.1	11,2	13,6	24,8	5,6	35,5	15,6	103,8	-	-	160,5	185,3
ПСБ 7.7 - 2.2	11,2	13,6	24,8	5,6	18,0	55,6	103,8	-	-	183,0	207,8
ПСБ 7.7 - 2.3	11,2	13,6	24,8	5,6	18,0	15,6	174,8	-	-	214,0	238,8
ПСБ 7.7 - 2.4	11,2	13,6	24,8	5,6	39,0	15,6	103,8	-	-	164,0	188,8
ПСБ 7.7 - 2.5	11,2	13,6	24,8	5,6	18,0	63,6	103,8	-	-	191,0	215,8
ПСБ 7.7 - 2.6	11,2	13,6	24,8	5,6	18,0	15,6	189,0	-	-	228,2	253,0
ПСБ 7.7 - 3.1	11,2	13,6	24,8	5,6	35,5	15,6	-	162,2	-	218,9	243,7
ПСБ 7.7 - 3.2	11,2	13,6	24,8	5,6	18,0	55,6	-	162,2	-	241,4	266,2
ПСБ 7.7 - 3.3	11,2	13,6	24,8	5,6	18,0	15,6	71,0	162,2	-	272,4	297,2
ПСБ 7.7 - 3.4	11,2	13,6	24,8	5,6	39,0	15,6	-	162,2	-	222,4	247,2
ПСБ 7.7 - 3.5	11,2	13,6	24,8	5,6	18,0	63,6	-	162,2	-	249,4	274,2
ПСБ 7.7 - 3.6	11,2	13,6	24,8	5,6	18,0	15,6	85,2	162,2	-	286,6	311,4
ПСБ 7.7 - 4.1	11,2	13,6	24,8	-	45,6	15,6	-	-	253,1	314,3	339,1
ПСБ 7.7 - 4.2	11,2	13,6	24,8	-	28,1	55,6	-	-	253,1	336,8	361,6
ПСБ 7.7 - 4.3	11,2	13,6	24,8	-	28,1	15,6	71,0	-	253,1	367,8	392,6
ПСБ 7.7 - 4.4	11,2	13,6	24,8	-	49,1	15,6	-	-	253,1	317,8	342,6
ПСБ 7.7 - 4.5	11,2	13,6	24,8	-	28,1	63,6	-	-	253,1	344,8	369,6
ПСБ 7.7 - 4.6	11,2	13,6	24,8	-	28,1	15,6	85,2	-	253,1	382,0	406,8

Марка подколонника	Изделия арматурные										Общий расход, кг
	Арматура класса										
	А-I			А-III							
	ГОСТ 5781-82										
	Ф8	Ф10	Итого	Ф6	Ф8	Ф12	Ф16	Ф20	Ф25	Итого	
ПСБ 7.8 - 1.1	14,0	17,0	31,0	5,6	35,5	84,6	-	-	-	125,7	156,7
ПСБ 7.8 - 1.2	14,0	17,0	31,0	5,6	18,0	124,6	-	-	-	148,2	179,2
ПСБ 7.8 - 1.3	14,0	17,0	31,0	5,6	18,0	84,6	71,0	-	-	179,2	210,2
ПСБ 7.8 - 1.4	14,0	17,0	31,0	5,6	39,0	84,6	-	-	-	129,2	160,2
ПСБ 7.8 - 1.5	14,0	17,0	31,0	5,6	18,0	132,6	-	-	-	156,2	187,2
ПСБ 7.8 - 1.6	14,0	17,0	31,0	5,6	18,0	84,6	85,2	-	-	193,4	224,4
ПСБ 7.8 - 2.1	14,0	17,0	31,0	5,6	35,5	17,8	118,9	-	-	177,8	208,8
ПСБ 7.8 - 2.2	14,0	17,0	31,0	5,6	18,0	57,8	118,9	-	-	200,3	231,3
ПСБ 7.8 - 2.3	14,0	17,0	31,0	5,6	18,0	17,8	189,9	-	-	231,3	262,3
ПСБ 7.8 - 2.4	14,0	17,0	31,0	5,6	39,0	17,8	118,9	-	-	181,3	212,3
ПСБ 7.8 - 2.5	14,0	17,0	31,0	5,6	18,0	65,8	118,9	-	-	208,3	239,3
ПСБ 7.8 - 2.6	14,0	17,0	31,0	5,6	18,0	17,8	204,1	-	-	245,5	276,5
ПСБ 7.8 - 3.1	14,0	17,0	31,0	5,6	35,5	17,8	-	185,8	-	244,7	275,7
ПСБ 7.8 - 3.2	14,0	17,0	31,0	5,6	18,0	57,8	-	185,8	-	267,2	298,2
ПСБ 7.8 - 3.3	14,0	17,0	31,0	5,6	18,0	17,8	71,0	185,8	-	298,2	329,2
ПСБ 7.8 - 3.4	14,0	17,0	13,0	5,6	39,0	17,8	-	185,8	-	248,2	279,2
ПСБ 7.8 - 3,5	14,0	17,0	31,0	5,6	18,0	65,8	-	185,8	-	275,2	306,2
ПСБ 7.8 - 3.6	14,0	17,0	31,0	5,6	18,0	17,8	85,2	185,8	-	312,4	343,4
ПСБ 7.8 - 4.1	14,0	17,0	31,0	-	45,6	17,8	-	-	290,1	353,5	384,5
ПСБ 7.8 - 4.2	14,0	17,0	31,0	-	28,1	57,8	-	-	290,1	376,0	407,0
ПСБ 7.8 - 4.3	14,0	17,0	31,0	-	28,1	17,8	71,0	-	290,1	407,0	438,0
ПСБ 7.8 - 4.4	14,0	17,0	31,0	-	49,1	17,8	-	-	290,1	357,0	388,0
ПСБ 7.8 - 4.5	14,0	17,0	31,0	-	28,1	65,8	-	-	290,1	384,0	415,0
ПСБ 7.8 - 4.6	14,0	17,0	31,0	-	28,1	17,8	85,2	-	290,1	421,2	452,2

Инв. № подл. | Подпись и дата | Взам. инв. №

Марка подколонника	Изделия арматурные. Арматура класса A-I, ГОСТ 5781-82			Арматура класса A-III, ГОСТ 5781-82						Общий расход, кг
	ф8	ф10	Итого	ф6	ф8	ф12	ф16	ф20	ф25	Итого
ПСБ 8.3 -1.1	3,1	2,9	6,0	4,7	34,4	42,0	–	–	–	81,1	87,1
ПСБ 8.3 - 1.2	3,1	2,9	6,0	4,7	17,4	80,0	–	–	–	102,1	108,1
ПСБ 8.3 -1.2	3,1	2,9	6,0	4,7	17,4	42,0	66,5	–	–	130,6	136,6
ПСБ 8.3 - 1.4	3,1	2,9	6,0	4,7	37,8	42,0	–	–	–	84,5	90,5
ПСБ 8.3 - 1.5	3,1	2,9	6,0	4,7	17,4	87,6	–	–	–	109,1	115,7
ПСБ 8.3 - 1.6	3,1	2,9	6,0	4,7	17,4	42,0	79,8	–	–	143,9	149,9
ПСБ 8.3 - 2.1	3,1	2,9	6,0	4,7	34,4	9,2	58,4	–	–	106,7	112,7
ПСБ 8.3 - 2.2	3,1	2,9	6,0	4,7	17,4	47,2	58,4	–	–	122,7	133,7
ПСБ 8.3 - 2.3	3,1	2,9	6,0	4,7	17,4	9,2	124,9	–	–	156,2	162,2
ПСБ 8.3 - 2.4	3,1	2,9	6,0	4,7	37,8	9,2	58,4	–	–	110,1	116,1
ПСБ 8.3 - 2.5	3,1	2,9	6,0	4,7	17,4	54,8	58,4	–	–	135,3	141,3
ПСБ 8.3 - 2.6	3,1	2,9	6,0	4,7	17,4	9,2	138,2	–	–	169,5	175,5
ПСБ 8.3 - 3.1	3,1	2,9	6,0	4,7	34,4	9,2	–	91,2	–	139,5	145,5
ПСБ 8.3 - 3.2	3,1	2,9	6,0	4,7	17,4	47,2	–	91,2	–	160,5	166,5
ПСБ 8.3 - 3.3	3,1	2,9	6,0	4,7	17,4	9,2	66,5	91,2	–	189,0	195,0
ПСБ 8.3 - 3.4	3,1	2,9	6,0	4,7	37,8	9,2	–	91,2	–	142,9	148,9
ПСБ 8.3 - 3.3	3,1	2,9	6,0	4,7	17,4	54,8	–	91,2	–	168,1	174,1
ПСБ 8.3 - 3.6	3,1	2,9	6,0	4,7	17,4	9,2	79,8	91,2		202,3	208,3
ПСБ 8.3 - 4.1	3,1	2,9	6,0	–	42,7	9,2	–	–	142,2	194,1	200,1
ПСБ 8.3 - 4.2	3,1	2,9	6,0	–	25,7	47,2	–	–	142,2	215,1	221,1
ПСБ 8.3 - 4.3	3,1	2,9	6,0	–	25,7	9,2	66,5	–	142,2	243,6	249,6
ПСБ 8.3 - 4.4	3,1	2,9	6,0	–	46,1	9,2	–	–	142,2	197,5	203,5
ПСБ 8.3 - 4.5	3,1	2,9	6,0	–	25,7	54,8	–	–	142,2	222,7	228,7
ПСБ 8.3 - 4.5	3,1	2,9	6,0	–	25,7	9,2	79,8	–	142,2	256,9	262,9

Марка подколонника	Изделия арматурные. Арматура класса A-I, ГОСТ 5781-82			Арматура класса A-III, ГОСТ 5781-82						Общий расход, кг
	ф8	ф10	Итого	ф6	ф8	ф12	ф16	ф20	ф25	Итого
ПСБ 8.4 - 1.1	4,3	4,6	8,9	4,7	34,4	47,4	–	–	–	86,5	95,4
ПСБ 8.4 - 1.2	4,3	4,6	8,9	4,7	17,4	85,4	–	–	–	107,5	116,4
ПСБ 8.4 - 1.3	4,3	4,6	8,9	4,7	17,4	47,4	66,5	–	–	136,0	144,9
ПСБ 8.4 - 1.4	4,3	4,6	8,9	4,7	37,8	47,4	–	–	–	89,9	98,8
ПСБ 8.4 - 1.5	4,3	4,6	8,9	4,7	17,4	93,0	–	–	–	115,1	124,0
ПСБ 8.4 - 1.6	4,3	4,6	8,9	4,7	17,4	47,4	79,8	–	–	149,3	158,2
ПСБ 8.4 - 2.1	4,3	4,6	8,9	4,7	34,4	10,3	65,9	–	–	115,3	124,2
ПСБ 8.4 - 2.2	4,3	4,6	8,9	4,7	17,4	48,3	65,9	–	–	136,3	145,2
ПСБ 8.4 - 2.3	4,3	4,6	8,9	4,7	17,4	10,3	132,4	–	–	164,8	173,7
ПСБ 8.4 - 2.4	4,3	4,6	8,9	4,7	37,8	10,3	65,9	–	–	118,7	127,6
ПСБ 8.4 - 2.5	4,3	4,6	8,9	4,7	17,4	55,9	65,9	–	–	143,9	152,8
ПСБ 8.4 - 2.6	4,3	4,6	8,9	4,7	17,4	10,3	145,7	–	–	178,1	187,0
ПСБ 8.4 - 3.1	4,3	4,6	8,9	4,7	34,4	10,3	–	103,0	–	152,4	161,3
ПСБ 8.4 - 3.2	4,3	4,6	8,9	4,7	17,4	48,3	–	103,0	–	173,4	182,3
ПСБ 8.4 - 3.3	4,3	4,6	8,9	4,7	17,4	10,3	66,5	103,0	–	201,9	210,8
ПСБ 8.4 - 3.4	4,3	4,6	8,9	4,7	37,8	10,3	–	103,0	–	155,8	164,7
ПСБ 8.4 - 3.5	4,3	4,6	8,9	4,7	17,4	55,9	–	103,0	–	181,0	189,9
ПСБ 8.4 - 3.6	4,3	4,6	8,9	4,7	17,4	10,3	79,8	103,0	–	215,2	224,1
ПСБ 8.4 - 4.1	4,3	4,6	8,9	–	42,7	10,3	–	–	160,8	213,8	222,7
ПСБ 8.4 - 4.2	4,3	4,6	8,9	–	25,7	48,3	–	–	160,8	234,8	243,7
ПСБ 8.4 - 4.3	4,3	4,6	8,9	–	25,7	10,3	66,5	–	160,8	263,3	272,2
ПСБ 8.4 - 4.4	4,3	4,6	8,9	–	46,1	10,3	–	–	160,8	217,2	226,1
ПСБ 8.4 - 4.5	4,3	4,6	8,9	–	25,7	55,9	–	–	160,8	242,4	251,3
ПСБ 8.4 - 4.6	4,3	4,6	8,9	–	25,7	10,3	79,8	–	160,8	276,6	285,5

Инв.№ подл. | Подпись и дата | Взам.инв.№

Марка подколонника	Изделия арматурные. Арматура класса A-I, ГОСТ 5781-82: ф8	ф10	Итого	A-III: ф6	ф8	ф12	ф16	ф20	ф25	Итого	Общий расход, кг
ПСБ 8.5-1.1	5,8	6,2	12,0	4,7	34,4	52,6	–	–	–	91,7	103,7
ПСБ 8.5-1.2	5,8	6,2	12,0	4,7	17,4	90,6	–	–	–	112,7	124,7
ПСБ 8.5-1.3	5,8	6,2	12,0	4,7	17,4	52,6	66,5	–	–	141,2	153,2
ПСБ 8.5-1.4	5,8	6,2	12,0	4,7	37,8	52,6	–	–	–	95,1	107,1
ПСБ 8.5-1.5	5,8	6,2	12,0	4,7	17,4	98,2	–	–	–	120,3	132,3
ПСБ 8.5-1.6	5,8	6,2	12,0	4,7	17,4	52,6	79,8	–	–	154,5	166,5
ПСБ 8.5-2.1	5,8	6,2	12,0	4,7	34,4	11,4	73,4	–	–	123,9	135,9
ПСБ 8.5-2.2	5,8	6,2	12,0	4,7	17,4	48,4	73,4	–	–	144,9	156,9
ПСБ 8.5-2.3	5,8	6,2	12,0	4,7	17,4	11,4	139,9	–	–	173,4	185,4
ПСБ 8.5-2.4	5,8	6,2	12,0	4,7	37,8	11,4	73,4	–	–	127,3	139,3
ПСБ 8.5-2.5	5,8	6,2	12,0	4,7	17,4	57,0	73,4	–	–	152,5	164,5
ПСБ 8.5-2.6	5,8	6,2	12,0	4,7	17,4	11,4	153,2	–	–	186,7	198,7
ПСБ 8.5-3.1	5,8	6,2	12,0	4,7	34,4	11,4	–	114,9	–	165,4	177,4
ПСБ 8.5-3.2	5,8	6,2	12,0	4,7	17,4	49,4	–	114,9	–	186,4	198,4
ПСБ 8.5-3.3	5,8	6,2	12,0	4,7	17,4	11,4	66,5	114,9	–	214,9	226,9
ПСБ 8.5-3.4	5,8	6,2	12,0	4,7	37,8	11,4	–	114,9	–	168,8	180,8
ПСБ 8.5-3.5	5,8	6,2	12,0	4,7	17,4	57,0	–	114,9	–	194,0	206,0
ПСБ 8.5-3.6	5,8	6,2	12,0	4,7	17,4	11,4	79,8	114,9	–	228,2	240,2
ПСБ 8.5-4.1	5,8	6,2	12,0	–	42,7	11,4	–	–	179,2	233,3	245,3
ПСБ 8.5-4.2	5,8	6,2	12,0	–	25,7	49,4	–	–	179,2	254,3	266,3
ПСБ 8.5-4.3	5,8	6,2	12,0	–	25,7	11,4	66,5	–	179,2	282,8	294,8
ПСБ 8.5-4.4	5,8	6,2	12,0	–	46,1	11,4	–	–	179,2	236,7	248,7
ПСБ 8.5-4.5	5,8	6,2	12,0	–	25,7	57,0	–	–	179,2	261,9	273,9
ПСБ 8.5-4.6	5,8	6,2	12,0	–	25,7	11,4	79,8	–	179,2	296,1	308,1

Марка подколонника	Изделия арматурные. Арматура класса A-I, ГОСТ 5781-82: ф8	ф10	Итого	A-III: ф6	ф8	ф12	ф16	ф20	ф25	Итого	Общий расход, кг
ПСБ 8.6-1.1	8,6	9,2	17,8	4,7	34,4	63,4	–	–	–	102,5	120,3
ПСБ 8.6-1.2	8,6	9,2	17,8	4,7	17,4	101,4	–	–	–	123,5	141,3
ПСБ 8.6-1.3	8,6	9,2	17,8	4,7	17,4	63,4	66,5	–	–	152,0	169,8
ПСБ 8.6-1.4	8,6	9,2	17,8	4,7	37,8	63,4	–	–	–	105,9	123,7
ПСБ 8.6-1.5	8,6	9,2	17,8	4,7	17,4	109,0	–	–	–	131,1	148,9
ПСБ 8.6-1.6	8,6	9,2	17,8	4,7	17,4	63,4	79,8	–	–	165,3	183,1
ПСБ 8.6-2.1	8,6	9,2	17,8	4,7	34,4	13,5	88,6	–	–	141,2	159,0
ПСБ 8.6-2.2	8,6	9,2	17,8	4,7	17,4	51,5	88,6	–	–	162,2	180,0
ПСБ 8.6-2.3	8,6	9,2	17,8	4,7	17,4	13,5	155,1	–	–	190,7	208,5
ПСБ 8.6-2.4	8,6	9,2	17,8	4,7	37,8	13,5	88,6	–	–	144,6	162,4
ПСБ 8.6-2.5	8,6	9,2	17,8	4,7	17,4	59,1	88,6	–	–	169,8	187,6
ПСБ 8.6-2.6	8,6	9,2	17,8	4,7	17,4	13,5	168,4	–	–	204,0	221,8
ПСБ 8.6-3.1	8,6	9,2	17,8	4,7	34,4	13,5	–	138,6	–	191,2	209,0
ПСБ 8.6-3.2	8,6	9,2	17,8	4,7	17,4	51,5	–	138,6	–	212,2	230,0
ПСБ 8.6-3.3	8,6	9,2	17,8	4,7	17,4	13,5	66,5	138,6	–	240,7	258,5
ПСБ 8.6-3.4	8,6	9,2	17,8	4,7	37,8	13,5	–	138,6	–	194,6	212,4
ПСБ 8.6-3.5	8,6	9,2	17,8	4,7	17,4	59,1	–	138,6	–	219,8	237,6
ПСБ 8.6-3.6	8,6	9,2	17,8	4,7	17,4	13,5	79,8	138,6	–	254,0	271,8
ПСБ 8.6-4.1	8,6	9,2	17,8	–	42,7	13,5	–	–	216,2	272,4	290,2
ПСБ 8.6-4.2	8,6	9,2	17,8	–	25,7	51,5	–	–	216,2	293,4	311,2
ПСБ 8.6-4.3	8,6	9,2	17,8	–	25,7	13,5	66,5	–	216,2	321,9	339,7
ПСБ 8.6-4.4	8,6	9,2	17,8	–	46,1	13,5	–	–	216,2	275,8	293,6
ПСБ 8.6-4.5	8,6	9,2	17,8	–	25,7	59,1	–	–	216,2	301,0	318,8
ПСБ 8.6-4.6	8,6	9,2	17,8	–	25,7	13,5	79,8	–	216,2	335,2	353,0

Взам. инв. № | Подпись и дата | Инв. № подл.

Марка подколонника	Изделия арматурные										Общий расход, кг
	Арматура класса										
	А-I			А-III							
	ГОСТ 5781-82										
	Ф8	Ф10	Итого	Ф6	Ф8	Ф12	Ф16	Ф20	Ф25	Итого	
ПСБ 8.7-1.1	11,5	12,3	23,8	4,7	34,4	74,0	–	–	–	113.1	136,9
ПСБ 8.7-1.2	11,5	12,3	23,8	4,7	17,4	112,0	–	–	–	134,1	157.9
ПСБ 8.7-1.3	11,5	12,3	23,8	4,7	17,4	74,0	66,5	–	–	162,6	186,4
ПСБ 8.7-1.4	11,5	12,3	23,8	4,7	37,8	74,0	–	–	–	116,5	140,3
ПСБ 8.7-1.5	11,5	12,3	23,8	4,7	17,4	119,6	–	–	–	141,7	165,5
ПСБ 8.7-1.6	11,5	12,3	23,8	4,7	17,4	74,0	79,8	–	–	175,9	199,7
ПСБ 8.7-2.1	11,5	12,3	23,8	4,7	34,4	15,6	103,8	–	–	158,5	182,3
ПСБ 8.7-2.2	11,5	12,3	23,8	4,7	17,4	53,6	103,8	–	–	179,5	203,3
ПСБ 8.7-2.3	11,5	12,3	23,8	4,7	17,4	15,6	170,3	–	–	208,0	231,8
ПСБ 8.7-2.4	11,5	12,3	23,8	4,7	37,8	15,6	103,8	–	–	161,9	185,7
ПСБ 8.7-2.5	11,5	12,3	23,8	4,7	17,4	61,2	103,8	–	–	187,1	210,9
ПСБ 8.7-2.6	11,5	12,3	23,8	4,7	17,4	15,6	183,6	–	–	221,3	245,1
ПСБ 8.7-3.1	11,5	12,3	23,8	4,7	34,4	15,6	–	162,2	–	216,9	240,7
ПСБ 8.7-3.2	11,5	12,3	23,8	4,7	17,4	53,6	–	162,2	–	237,9	261,7
ПСБ 8.7-3.3	11,5	12,3	23,8	4,7	17,4	15,6	66,5	162,2	–	266,4	290,2
ПСБ 8.7-3.4	11,5	12,3	23,8	4,7	37,8	15,6	–	162,2	–	220,3	244,1
ПСБ 8.7-3.5	11,5	12,3	23,8	4,7	17,4	61,2	–	162,2	–	245,5	269,3
ПСБ 8.7-3.6	11,5	12,3	23,8	4,7	17,4	15,6	79,8	162,2	–	279,7	303,5
ПСБ 8.7-4.1	11,5	12,3	23,8	–	42,7	15,6	–	–	253,1	311,4	335,2
ПСБ 8.7-4.2	11,5	12,3	23,8	–	25,7	53,6	–	–	253,1	332,4	356,2
ПСБ 8.7-4.3	11,5	12,3	23,8	–	25,7	15,6	66,5	–	253,1	360,9	384,7
ПСБ 8.7-4.4	11,5	12,3	23,8	–	46,1	15,6	–	–	253,1	314,8	338,6
ПСБ 8.7-4.5	11,5	12,3	23,8	–	25,7	61,2	–	–	253,1	340,0	363,8
ПСБ 8.7-4.6	11,5	12,3	23,8	–	25,7	15,6	79,8	–	253,1	374,2	398,0

Марка подколонника	Изделия арматурные										Общий расход, кг
	Арматура класса										
	А-I			А-III							
	ГОСТ 5781-82										
	Ф8	Ф10	Итого	Ф6	Ф8	Ф12	Ф16	Ф20	Ф25	Итого	
ПСБ 8.8-1.1	14,4	15,4	29,8	4,7	34,4	84,6	–	–	–	123,7	153,5
ПСБ 8.8-1.2	14,4	15,4	29,8	4,7	17,4	122,6	–	–	–	144,7	174,5
ПСБ 8.8-1.3	14,4	15,4	29,8	4,7	17,4	84,6	66,5	–	–	173,2	203,0
ПСБ 8.8-1.4	14,4	15,4	29,8	4,7	37,8	84,6	–	–	–	127,1	156,9
ПСБ 8.8-1.5	14,4	15,4	29,8	4,7	17,4	130,2	–	–	–	152,3	182,1
ПСБ 8.8-1.6	14,4	15,4	29,8	4,7	17,4	84,6	79,8	–	–	186,5	216,3
ПСБ 8.8-2.1	14,4	15,4	29,8	4,7	34,4	17,8	118,9	–	–	175,8	205,6
ПСБ 8.8-2.2	14,4	15,4	29,8	4,7	17,4	55,8	118,9	–	–	196,8	226,6
ПСБ 8.8-2.3	14,4	15,4	29,8	4,7	17,4	17,8	185,4	–	–	225,3	255,1
ПСБ 8.8-2.4	14,4	15,4	29,8	4,7	37,8	17,8	118,9	–	–	179,2	209,0
ПСБ 8.8-2.5	14,4	15,4	29,8	4,7	17,4	63,4	118,9	–	–	204,4	234,2
ПСБ 8.8-2.6	14,4	15,4	29,8	4,7	17,4	17,8	198,7	–	–	238,6	268,4
ПСБ 8.8-3.1	14,4	15,4	29,8	4,7	34,4	17,8	–	185,8	–	242,7	272,5
ПСБ 8.8-3.2	14,4	15,4	29,8	4,7	17,4	55,8	–	185,8	–	263,7	293,5
ПСБ 8.8-3.3	14,4	15,4	29,8	4,7	17,4	17,8	66,5	185,8	–	292,2	322,0
ПСБ 8.8-3.4	14,4	15,4	29,8	4,7	37,8	17,8	–	185,8	–	246,1	275,9
ПСБ 8.8-3.5	14,4	15,4	29,8	4,7	17,4	63,4	–	185,8	–	271,3	301,1
ПСБ 8.8-3.6	14,4	15,4	29,8	4,7	17,4	17,8	79,8	185,8	–	305,5	335,3
ПСБ 8.8-4.1	14,4	15,4	29,8	–	42,7	17,8	–	–	290,1	350,6	380,4
ПСБ 8.8-4.2	14,4	15,4	29,8	–	25,7	55,8	–	–	290,1	371,6	401,4
ПСБ 8.8-4.3	14,4	15,4	29,8	–	25,7	17,8	66,5	–	290,1	400,1	429,9
ПСБ 8.8-4.4	14,4	15,4	29,8	–	46,1	17,8	–	–	290,1	354,0	383,8
ПСБ 8.8-4.5	14,4	15,4	29,8	–	25,7	63,4	–	–	290,1	379,2	409,0
ПСБ 8.8-4.6	14,4	15,4	29,8	–	25,7	17,8	79,8	–	290,1	413,4	443,2

Взам. инв. | Подпись и дата | Инв. № подл.

gost.e-ecolog.ru