ТИПОВЫЕ СТРОИТЕЛЬНЫЕ КОНСТРУКЦИИ, ИЗДЕЛИЯ И УЗЛЫ

СЕРИЯ 1.412.1-11

ФУНДАМЕНТЫ СБОРНО-МОНОЛИТНЫЕ НА ЕСТЕСТВЕННОМ ОСНОВАНИИ ПОД ЖЕЛЕЗОБЕТОННЫЕ КОЛОННЫ ОДНОЭТАЖНЫХ И МНОГОЭТАЖНЫХ ПРОИЗВОДСТВЕННЫХ ЗДАНИЙ

ВЫПУСК 1

Подколонники сборно-монолитные
Рабочие чертежи

gost.e-ecolog.ru

ТИПОВЫЕ СТРОИТЕЛЬНЫЕ КОНСТРУКЦИИ, ИЗДЕЛИЯ И УЗЛЫ

СЕРИЯ 1.412.1-11

ФУНДАМЕНТЫ СБОРНО-МОНОЛИТНЫЕ НА ЕСТЕСТВЕННОМ ОСНОВАНИИ ПОД ЖЕЛЕЗОБЕТОННЫЕ КОЛОННЫ ОДНОЭТАЖНЫХ И МНОГОЭТАЖНЫХ ПРОИЗВОДСТВЕННЫХ ЗДАНИЙ

ВЫПУСК 1

Подколонники сборно-монолитные
Рабочие чертежи

Утверждены
Управлением проектирования и инженерных изысканий Минстроя России
письмо от 21.12.92 № 9-1/397
Введены в действие с 01.06.93
приказом ЦНИИпромзданий
от 25.12.92 № 103

РАЗРАБОТАНЫ:
Проектным институтом N1

Главный инженер института А.К.Нарыкин
Начальник отд. N16 А.Г.Мишель
Главный инженер проекта А.К.Скуратович
Главный конструктор проекта А.В.Шапиро
Главный конструктор отд. N16 А.А.Семенов
Главный специалист отд. N12 К.И.Глезеров

К 00027-04 . 2

Обозначение документа	Наименование	Стр.
1.412.1-11.1-Т.Т.	Технические требования	3
-1	Сборный подколонник ПСМ1	6
-2	Сборный подколонник ПСМ2	10
-3	Сборный подколонник ПСМ3	14
-4	Сборный подколонник ПСМ4	18
-5	Сетка С2-1... С2-4	22
-6	Сетка С2-5... С2-8	
-7	Сетка С2-9... С2-12	23
-8	Сетка С2-13... С2-16	
-9	Сетка С2-17... С2-20	24
-10	Сетка С2-21... С2-24	
-11	Сетка С2-25... С2-28	25
-12	Сетка С2-29... С2-32	
-13	Сетка С2-33... С2-36	26
-14	Сетка С2-37... С2-40	
-15	Сетка С2-41... С2-44	27
-16	Сетка С2-45... С2-48	
-17	Сетка С2-49... С2-52	28
-18	Сетка С2-53... С2-56	
-19	Сетка С2-57... С2-60	29
-20	Сетка С2-61... С2-64	
-21	Сетка С2-65... С2-68	30
-22	Сетка С2-69... С2-72	
-23	Сетка С2-73... С2-76	31
-24	Сетка С2-77... С2-80	
-25	Сетка С2-81... С2-84	32
-26	Сетка С2-85... С2-88	
-27	Сетка С2-89... С2-92	33
1.412.1-11.1-28	Сетка С2-93... С2-96	33
-29	Сетка С3-1... С3-3	34
-30	Сетка С3-4... С3-6	
-31	Сетка С3-7... С3-9	35
-32	Сетка С3-10... С3-12	
-33	Сетка С4-1... С4-6	36
-34	Сетка С4-7... С4-11	
-35	Спираль СП1	37
-РС	Ведомость расхода стали	38

Инв.№ подл. | Подпись и дата | Взам. инв.№

				1.412.1-11.1	
Рук. гр.	Тарифанов			Содержание	Стадия: Р; Лист; Листов: 1
Гл. констр.	Семенов				Проектный институт №1
Нач. отд.	Мишель				
Н. контр.	Семенов				

1. Общие сведения

1.1. Настоящий выпуск содержит рабочие чертежи сборных подколонников замкнутого прямоугольного коробчатого сечения /подколонники типа ПСМ/, а также рабочие чертежи арматурных изделий.

1.2 Область и условия применения подколонников в сборно-монолитных фундаментах, номенклатура подколонников, маркировка, примеры расположения закладных изделий и другие руководящие материалы, предназначенные для использования при проектировании приведены в выпуске 0 настоящей серии.

2. Технические требования

2.1. Бетон.

2.1.1. Для подколонников в предусмотрено применение тяжелого бетона класса В15 по прочности на сжатие.

2.1.2. Материалы, применяемые для приготовления бетона должны соответствовать действующим стандартам или техническим условиям на эти материалы.

2.1.3 Марки бетона по морозостойкости и водонепроницаемости должны соответствовать маркам, назначаемым в проектах зданий согласно требованиям главы СНиП 2.03.01-84* в зависимости от режима эксплуатации и климатических условий района строительства.

2.1.4 Марка бетона по водонепроницаемости для подколонников, предназначенных для эксплуатации в условиях агрессивных сред, должна назначаться в соответствии с требованиями главы СНиП 2.03.11-85.

2.1.5 Отпускная прочность бетона в теплый период года должна быть не менее 70%, а в холодный период характеризуемый среднесуточной температурой наружного воздуха 0°С и ниже, согласно ГОСТ 13015.0-83, не менее 90% от класса бетона по прочности на сжатие.
Поставка подколонников с отпускной прочностью бетона ниже 100% может производиться, если изготовитель гарантирует достижение бетоном полной прочности в установленном нормами возрасте бетона.

2.2. Арматура

2.2.1 В качестве арматуры сварных сеток предусмотрены стержневая арматура класса А-III по ГОСТ 5781-82 и проволочная арматура класса Вр-I по ГОСТ 6727-80.

2.3 Арматурные изделия

2.3.1 Плоские арматурные сетки должны изготавливаться при помощи контактной точечной электросварки в соответствии с ГОСТ 14098-85. Сварку стержней в сетках выполнять во всех точках пересечения.

2.3.2. Марку стали арматурных изделий /по приложению I СНиП 2.03.01-84/ принимать в соответствии с указаниями, приведенными в проекте здания, для которого изготавливаются подколонники.

2.3.3. Арматурные изделия должны быть приняты техническим контролем предприятия-изготовителя поштучно в соответствии с требованиями ГОСТ 10922-90. Каждое готовое изделие должно иметь бирку с указанием его марки.

2.4 Изготовление подколонников

2.4.1. Изготовление сборных подколонников предусматривается в стальных формах в вертикальном положении, вверх монтажными опорами и выпусками арматуры.
Стальные формы должны удовлетворять требованиям ГОСТ 25781-83.

2.4.2. Проектное положение арматурных изделий и величины защитного слоя бетона следует обеспечивать прокладками из плотного цементно-песчаного раствора или с помощью пластмассовых фиксаторов. Применение стальных фиксаторов не допускается.

2.4.3. Для извлечения готового изделия из опалубочной формы, подъема и кантования в верхней и нижней частях подколонников предусмотрено устройство отверстий ф 50 мм

2.5 Точность изготовления подколонников.

2.5.1. Точность изготовления, качество поверхностей и внешний вид подколонников должны отвечать требованиям ГОСТ 13015.0-83 и настоящих рабочих чертежей.

2.5.2. В бетоне подколонников /кроме бетона монтажных опор/ трещины не допускаются за исключением поверхностных усадочных трещин, ширина которых не должна превышать 0,1 мм.

2.5.3. Отклонение фактической массы подколонников не должно превышать плюс 5%, минус 7% номинальной массы, указанной в рабочих чертежах.

				1.412.1-11.1-Т.Т.	
Рук. гр.	Сарафанов			Стадия: Р	Лист: 1	Листов: 3
Гл. конст.	Семенов			Технические требования.	Проектный институт №1
Нач. отд.	Мишель				
Н. контр.	Семенов				

Инв. № подл. | Подпись и дата | Взам. инв. №

3. Правила приемки.

3.1 Подколонники должны быть приняты ОТК предприятия-изготовителя поштучно. Результаты приемочного контроля должны быть зафиксированы в журналах ОТК или заводской лаборатории.

3.2 Приемка подколонников производится партиями по ГОСТ 13015.1-81 Партия должна состоять из подколонников, изготовленных предприятием-изготовителем по одной технологии, из материалов одного вида и качества. Размер партии не должен превышать 100 шт. подколонников. Партия подколонников оценивается по результатам поштучного приемочного контроля изделий.

3.3 Потребитель имеет право производить повторный выборочный или поштучный контроль качества подколонников, применяя при этом порядок и правила приемки, установленные в ГОСТ 13015.1-81

4. Методы контроля и маркировка подколонников.

4.1 При изготовлении подколонников контролируются следующие показатели качества: класс бетона по прочности на сжатие отпускная прочность бетона, классы и марки арматурных сталей, прочность сварных соединений, основные размеры арматурных изделий, толщина защитного слоя, размеры поперечных сечений, непрямолинейность, масса изделия. При изготовлении подколонников, предназначенных для эксплуатации в условиях воздействия агрессивных сред, дополнительно контролируются следующие показатели качества: марка бетона по водонепроницаемости, марка бетона по морозостойкости, плотность бетона.

4.2 Прочность бетона на сжатие следует определять по ГОСТ 10180-90

4.3. Оценку проектного класса бетона по прочности на сжатие, а также отпускной прочности бетона следует производить по ГОСТ 18105-86.

4.4. Марка бетона по морозостойкости должна контролироваться не реже одного раза в шесть месяцев в соответствии с ГОСТ 10060-87 Испытание бетона на морозостойкость следует производить при каждом изменении состава бетона.

4.5. При проверке плотности бетона контроль марки бетона по водонепроницаемости следует производить /не реже одного раза в три месяца/ согласно ГОСТ 12730.5-84. Водопоглощение бетона следует определять в соответствии с требованиями ГОСТ 12730.3-78

4.6. Объемная масса бетона должна определяться по ГОСТ 12730.1-78. Допускается определять объемную массу бетона по ГОСТ 17623-87.

4.7. Испытание сварных соединений арматурных изделий и оценку их прочности и качества следует производить по ГОСТ 10922-90.

4.8. Размеры подколонников, толщина защитного слоя бетона до арматуры, качество поверхностей и внешний вид подколонников должны соответствовать ГОСТ 13015.0-83.

4.9. На боковой поверхности подколонников должны быть нанесены несмываемой краской при помощи трафаретов или штампов маркировочные знаки: товарный знак предприятия-изготовителя или его краткое наименование, марка подколонника, дата изготовления и порядковый номер, штамп ОТК, масса подколонника.

4.10. Предприятие-изготовитель должно сопровождать каждую партию подколонников, принятую техническим контролем паспортом по ГОСТ 13015.2-81 в котором указываются: наименование и адрес предприятия-изготовителя, номер и дата выдачи паспорта, наименование и марка подколонника, дата изготовления, проектный класс бетона, отпускная прочность бетона /в процентах от проектного класса/, номер серии рабочих чертежей, гарантии изготовителя. Паспорт должен быть подписан лицом, ответственным за технический контроль предприятия-изготовителя.

5. Хранение и транспортирование подколонников.

5.1. Хранение и транспортирование подколонников следует производить в соответствии с требованиями ГОСТ 13015.4-84.

5.2. Хранение подколонников можно производить как в вертикальном, так и в горизонтальном положении с опиранием на инвентарные деревянные прокладки. Толщина прокладок должна быть не менее 40 мм, ширина не менее 150 мм; длина на 100 мм больше ширины подколонника.

При складировании в вертикальном положении должна быть обеспечена возможность захвата и подъема каждого подколонника.

При складировании в вертикальном положении в зимних условиях должно быть исключено попадание снега и образование наледи в полости подколонников.

При горизонтальном складировании подколонников см. рис. 1,3 высота штабеля должна быть не более 2,25 м.

5.3. Транспортирование подколонников следует производить на специальных автотранспортных средствах, а также железнодорожным и водным транспортом с надежным закреплением подколонников, предохраняющим их от возможного смещения или опрокидывания. Крепежные устройства должны обеспечить предохранение подколонников от ударов и механических повреждений.

Инв. № подл. | Подпись и дата | Взам. инв. №

Рис. 1 Схема строповки подколонников при распалубке и погрузке в вертикальном положении

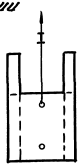

Рис. 2 Схема кантования подколонника после распалубки

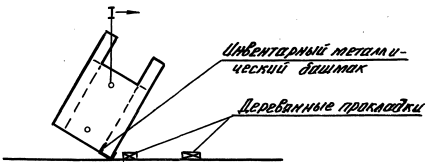

Рис. 3 Схема опирания подколонников при складировании

а) в вертикальном положении б) в горизонтальном положении

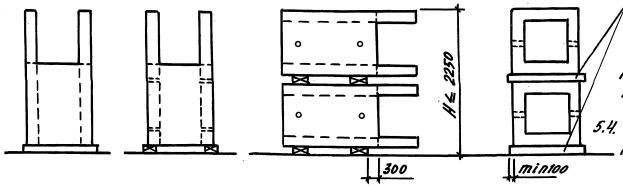

Рис. 4 Схема строповки подколонников при погрузке-разгрузке в горизонтальном положении

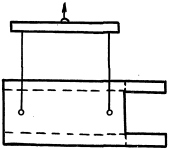

Рис. 5 Схема строповки подколонников при кантовании перед монтажом

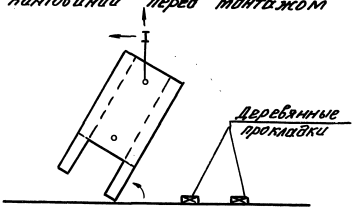

Размещение подколонников на транспортных средствах должно производиться по правилам перевозок грузов для соответствующих транспортных средств.

5.4. Схемы строповки и опирания подколонников при складировании перевозке см. рис. 3,4

Инв.№ подл. | Подпись и дата | Взам.инв.№

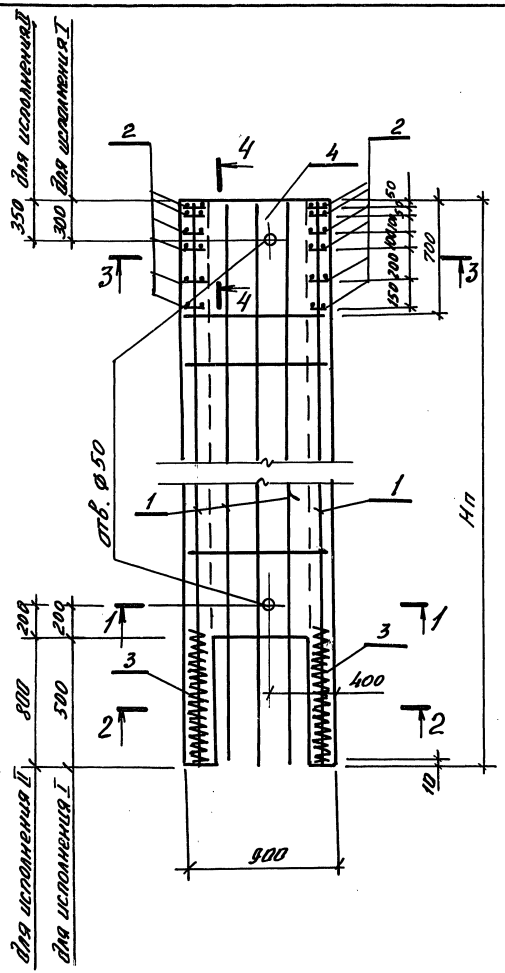

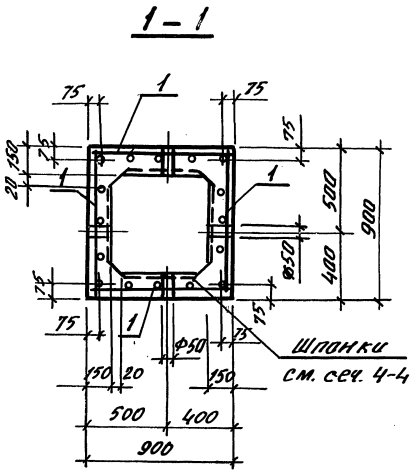

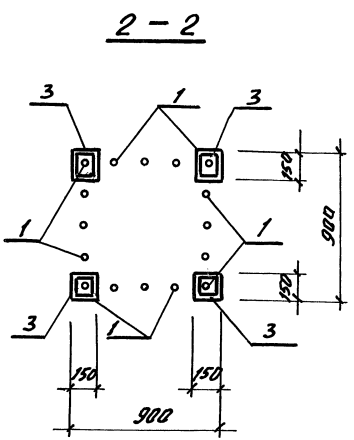

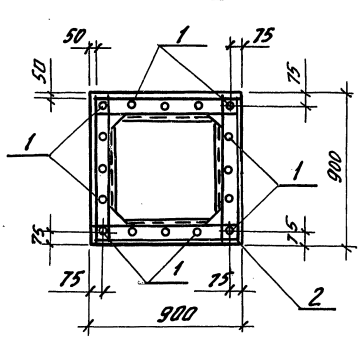

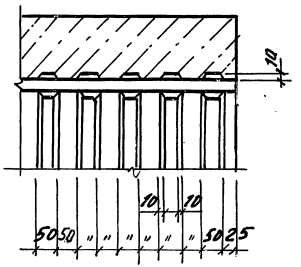

Марка подколон.	ПСМ1.1	ПСМ1.2	ПСМ1.3	ПСМ1.4	ПСМ1.5	ПСМ1.6
Нп, мм	1700	2000	2300	2600	2900	3500

Разраб.	Дмитриева		1.412.1 – 11.1 – 1	
Рдссчит.	Лузман			
Рук. гр.	Сорафанова		Сборный подколонник ПСМ1	Стадия: Р; Лист: 1; Листов: 4
Гл. констр.	Семенов			Проектный институт №1
Нач. отд.	Мишель			
Гл. конс. пр.	Шапиро			
Н. контр.	Семенов			

Инв. № подл. | Подпись и дата | Взам. инв. №

Поз.	Наименование	Кол. на ПСТ 1.1																								Обозначение документа
		-1.1	-1.2	-1.3	-1.4	-1.5	-1.6	-2.1	-2.2	-2.3	-2.4	-2.5	-2.6	-3.1	-3.2	-3.3	-3.4	-3.5	-3.6	-4.1	-4.2	-4.3	-4.4	-4.5	-4.6	
1	Сетка С2-1	4	4	4	4	4	4																			1.412.1-11.1-5
	С2-2							4	4	4	4	4	4													-5
	С2-3													4	4	4	4	4	4							-5
	С2-4																			4	4	4	4	4	4	-5
2	Сетка С3-1	5			6			5			6			5			6			5			6			-29
	С3-2		5			6			5			6			5			6			5			6		-29
	С3-3			5			6			5			6			5			6			5			6	-29
3	Спираль СП1	4	4	4	4	4	4	4	4	4	4	4	4	4	4	4	4	4	4	4	4	4	4	4	4	-35
4	Бетон класса В15 (см. примеч.)	0,59	0,59	0,59	0,59	0,59	0,59	0,59	0,59	0,59	0,59	0,59	0,59	0,59	0,59	0,59	0,59	0,59	0,59	0,59	0,59	0,59	0,59	0,59	0,59	
		0,48	0,48	0,48	0,48	0,48	0,48	0,48	0,48	0,48	0,48	0,48	0,48	0,48	0,48	0,48	0,48	0,48	0,48	0,48	0,48	0,48	0,48	0,48	0,48	

Поз.	Наименование	Кол. на ПСТ 1.2																								Обозначение документа
		-1.1	-1.2	-1.3	-1.4	-1.5	-1.6	-2.1	-2.2	-2.3	-2.4	-2.5	-2.6	-3.1	-3.2	-3.3	-3.4	-3.5	-3.6	-4.1	-4.2	-4.3	-4.4	-4.5	-4.6	
1	Сетка С2-9	4	4	4	4	4	4																			1.412.1-11.1-7
	С2-10							4	4	4	4	4	4													-7
	С2-11													4	4	4	4	4	4							-7
	С2-12																			4	4	4	4	4	4	-7
2	Сетка С3-1	5			6			5			6			5			6			5			6			-29
	С3-2		5			6			5			6			5			6			5			6		-29
	С3-3			5			6			5			6			5			6			5			6	-29
3	Спираль СП1	4	4	4	4	4	4	4	4	4	4	4	4	4	4	4	4	4	4	4	4	4	4	4	4	-35
4	Бетон класса В15 (см. примеч.)	0,73	0,73	0,73	0,73	0,73	0,73	0,73	0,73	0,73	0,73	0,73	0,73	0,73	0,73	0,73	0,73	0,73	0,73	0,73	0,73	0,73	0,73	0,73	0,73	
		0,61	0,61	0,61	0,61	0,61	0,61	0,61	0,61	0,61	0,61	0,61	0,61	0,61	0,61	0,61	0,61	0,61	0,61	0,61	0,61	0,61	0,61	0,61	0,61	

Расход бетона В15 (поз.4) в таблице дан:
в числителе для исполнения I
в знаменателе для исполнения II

Инв.№ подл. | Подпись и дата | Взам. инв.№

Поз.	Наименование	Кол. на ПСМ 1.3																								Обозначение документа
		-1.1	-1.2	-1.3	-1.4	-1.5	-1.6	-2.1	-2.2	-2.3	-2.4	-2.5	-2.6	-3.1	-3.2	-3.3	-3.4	-3.5	-3.6	-4.1	-4.2	-4.3	-4.4	-4.5	-4.6	
1	Сетка С2-17	4	4	4	4	4	4																			1.412.1-11.1-9
	С2-18							4	4	4	4	4	4													-9
	С2-19													4	4	4	4	4	4							-9
	С2-20																			4	4	4	4	4	4	-9
2	Сетка С3-1	5			6			5			6			5			6			5			6			-29
	С3-2		5			6			5			6			5			6			5			6		-29
	С3-3			5			6			5			6			5			6			5			6	-29
3	Спираль СП1	4	4	4	4	4	4	4	4	4	4	4	4	4	4	4	4	4	4	4	4	4	4	4	4	-35
4	Бетон класса В15 (см. примеч. 1.2)	0,86	0,86	0,86	0,86	0,86	0,86	0,86	0,86	0,86	0,86	0,86	0,86	0,86	0,86	0,86	0,86	0,86	0,86	0,86	0,86	0,86	0,86	0,86	0,86	
		0,75	0,75	0,75	0,75	0,75	0,75	0,75	0,75	0,75	0,75	0,75	0,75	0,75	0,75	0,75	0,75	0,75	0,75	0,75	0,75	0,75	0,75	0,75	0,75	

Поз.	Наименование	Кол. на ПСМ 1.4																								Обозначение документа
		-1.1	-1.2	-1.3	-1.4	-1.5	-1.6	-2.1	-2.2	-2.3	-2.4	-2.5	-2.6	-3.1	-3.2	-3.3	-3.4	-3.5	-3.6	-4.1	-4.2	-4.3	-4.4	-4.5	-4.6	
1	Сетка С2-25	4	4	4	4	4	4																			1.412.1-11.1-11
	С2-26							4	4	4	4	4	4													-11
	С2-27													4	4	4	4	4	4							-11
	С2-28																			4	4	4	4	4	4	-11
2	Сетка С3-1	5			6			5			6			5			6			5			6			-29
	С3-2		5			6			5			6			5			6			5			6		-29
	С3-3			5			6			5			6			5			6			5			6	-29
3	Спираль СП1	4	4	4	4	4	4	4	4	4	4	4	4	4	4	4	4	4	4	4	4	4	4	4	4	-29
4	Бетон класса В15 (см. примеч. 1.2)	1,0	1,0	1,0	1,0	1,0	1,0	1,0	1,0	1,0	1,0	1,0	1,0	1,0	1,0	1,0	1,0	1,0	1,0	1,0	1,0	1,0	1,0	1,0	1,0	-35
		0,88	0,88	0,88	0,88	0,88	0,88	0,88	0,88	0,88	0,88	0,88	0,88	0,88	0,88	0,88	0,88	0,88	0,88	0,88	0,88	0,88	0,88	0,88	0,88	

Инв. № подл. | Подпись и дата | Взам. инв. №

Поз.	Наименование	Кол. на ПСМ 1.5																								Обозначение документа
		-1.1	-1.2	-1.3	-1.4	-1.5	-1.6	-2.1	-2.2	-2.3	-2.4	-2.5	-2.6	-3.1	-3.2	-3.3	-3.4	-3.5	-3.6	-4.1	-4.2	-4.3	-4.4	-4.5	-4.6	
1	Сетка С2-33	4	4	4	4	4	4																			1.412.1-11.1-13
	С2-34							4	4	4	4	4	4													-13
	С2-35													4	4	4	4	4	4							-13
	С2-36																			4	4	4	4	4	4	-13
2	Сетка С3-1	5			6			5			6			5			6			5			6			-29
	С3-2		5			6			5			6			5			6			5			6		-29
	С3-3			5			6			5			6			5			6			5			6	-29
3	Спираль СП1	4	4	4	4	4	4	4	4	4	4	4	4	4	4	4	4	4	4	4	4	4	4	4	4	-35
4	Бетон класса В15	1,13	1,13	1,13	1,13	1,13	1,13	1,13	1,13	1,13	1,13	1,13	1,13	1,13	1,13	1,13	1,13	1,13	1,13	1,13	1,13	1,13	1,13	1,13	1,13	
	(см. примеч. л.2)	1,02	1,02	1,02	1,02	1,02	1,02	1,02	1,02	1,02	1,02	1,02	1,02	1,02	1,02	1,02	1,02	1,02	1,02	1,02	1,02	1,02	1,02	1,02	1,02	

Поз.	Наименование	Кол. на ПСМ 1.6																								Обозначение документа
		-1.1	-1.2	-1.3	-1.4	-1.5	-1.6	-2.1	-2.2	-2.3	-2.4	-2.5	-2.6	-3.1	-3.2	-3.3	-3.4	-3.5	-3.6	-4.1	-4.2	-4.3	-4.4	-4.5	-4.6	
1	Сетка С2-41	4	4	4	4	4	4																			1.412.1-11.1-15
	С2-42							4	4	4	4	4	4													-15
	С2-43													4	4	4	4	4	4							-15
	С2-44																			4	4	4	4	4	4	-19
2	Сетка С3-1	5			6			5			6			5			6			5			6			-29
	С3-2		5			6			5			6			5			6			5			6		-29
	С3-3			5			6			5			6			5			6			5			6	-29
3	Спираль СП1	4	4	4	4	4	4	4	4	4	4	4	4	4	4	4	4	4	4	4	4	4	4	4	4	-35
4	Бетон класса В15	1,4	1,4	1,4	1,4	1,4	1,4	1,4	1,4	1,4	1,4	1,4	1,4	1,4	1,4	1,4	1,4	1,4	1,4	1,4	1,4	1,4	1,4	1,4	1,4	
	(см. примеч. л.2)	1,29	1,29	1,29	1,29	1,29	1,29	1,29	1,29	1,29	1,29	1,29	1,29	1,29	1,29	1,29	1,29	1,29	1,29	1,29	1,29	1,29	1,29	1,29	1,29	

Инв. № подл. | Подпись и дата | Взам. инв. №

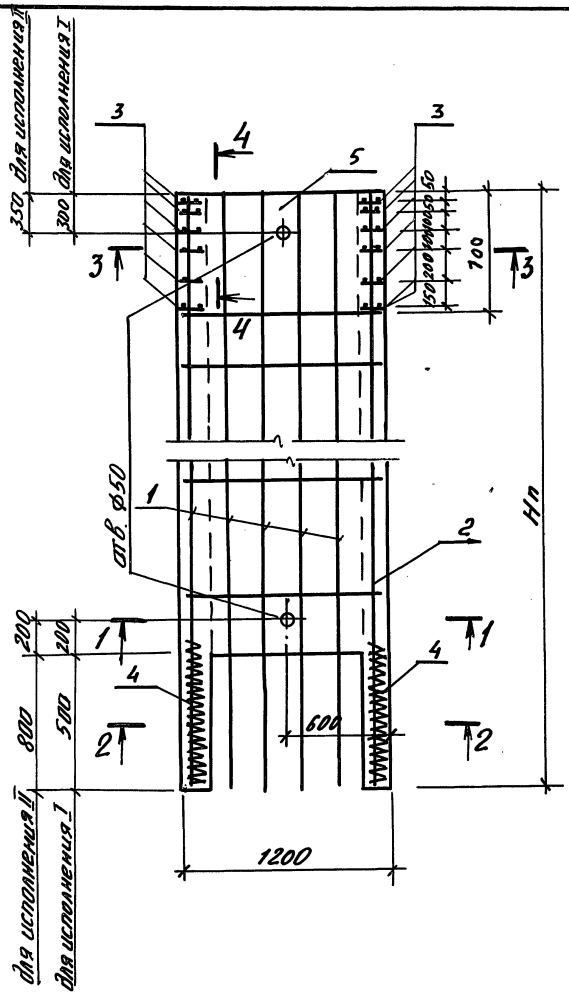

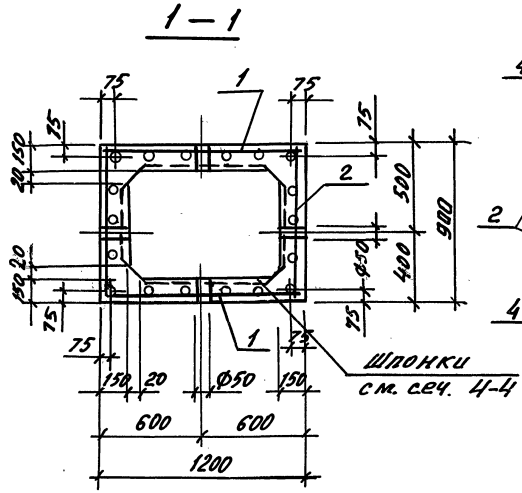

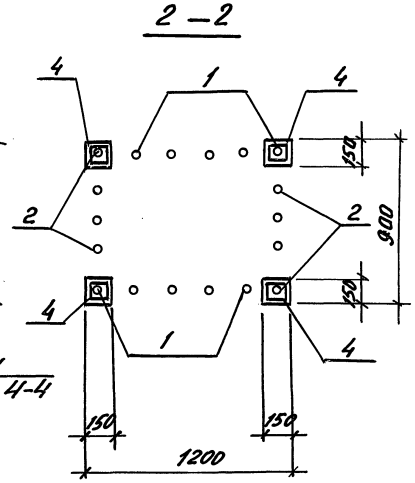

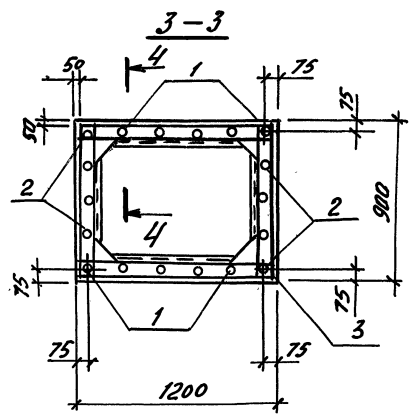

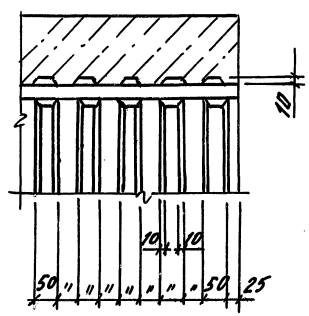

Марка подколок.	ПСМ2,1	ПСМ2,2	ПСМ2,3	ПСМ2,4	ПСМ2,5	ПСМ2,6
$H_п$, мм	1700	2000	2300	2600	2900	3500

Разраб.	Дмитриева	
Рассчит.	Лузман	
Рук. гр.	Сарафанов	
Гл. конст.	Семенов	
Нач. отд.	Мишель	
Гл. кон. пр.	Шапиро	
Н. контр.	Семенов	

1.412.1 – 11.1-2

Сборный подколонник ПСМ2

Стадия	Лист	Листов
Р	1	4

Проектный институт №1

Инв. № подл. | Подпись и дата | Взам. инв. №

Поз.	Наименование	Кол. на ПСМ 2.1																						Обозначение документа
		-1.1	-1.2	-1.3	-1.4	-1.5	-1.6	-2.1	-2.2	-2.3	-2.4	-2.5	-2.6	-3.1	-3.2	-3.3	-3.4	-3.5	-3.6	-4.1	-4.2	-4.3	-4.4	-4.5	-4.6	
1	Сетка С2-49	2	2	2	2	2	2																			1.412.1-11.1-17
	С2-50							2	2	2	2	2	2													
	С2-51													2	2	2	2	2	2							-17
	С2-52																			2	2	2	2	2	2	-17
2	Сетка С2-1	2	2	2	2	2	2																			-17
	С2-2							2	2	2	2	2	2													-5
	С2-3													2	2	2	2	2	2							-5
	С2-4																			2	2	2	2	2	2	-5
3	Сетка С3-7	5			6			5			6			5			6			2	2	2	2	2	2	-5
	С3-8		5			6			5			6			5			6		5			6			-31
	С3-9			5			6			5			6			5			6		5			6		-31
4	Спираль СП1	4	4	4	4	4	4	4	4	4	4	4	4	4	4	4	4	4	4	4	4	4	4	4	4	-31
5	Бетон класса В15 (см. примеч.)	0,7 / 0,56	0,7 / 0,56	0,7 / 0,56	0,7 / 0,56	0,7 / 0,56	0,7 / 0,56	0,7 / 0,56	0,7 / 0,56	0,7 / 0,56	0,7 / 0,56	0,7 / 0,56	0,7 / 0,56	0,7 / 0,56	0,7 / 0,56	0,7 / 0,56	0,7 / 0,56	0,7 / 0,56	0,7 / 0,56	0,7 / 0,56	0,7 / 0,56	0,7 / 0,56	0,7 / 0,56	0,7 / 0,56	0,7 / 0,56	-35

Поз.	Наименование	Кол. на ПСМ 2.2																						Обозначение документа
		-1.1	-1.2	-1.3	-1.4	-1.5	-1.6	-2.1	-2.2	-2.3	-2.4	-2.5	-2.6	-3.1	-3.2	-3.3	-3.4	-3.5	-3.6	-4.1	-4.2	-4.3	-4.4	-4.5	-4.6	
1	Сетка С2-57	2	2	2	2	2	2																			1.412.1-11.1-19
	С2-58							2	2	2	2	2	2													
	С2-59													2	2	2	2	2	2							-19
	С2-60																			2	2	2	2	2	2	-19
2	Сетка С2-9	2	2	2	2	2	2																			-19
	С2-10							2	2	2	2	2	2													-7
	С2-11													2	2	2	2	2	2							-7
	С2-12																			2	2	2	2	2	2	-7
3	Сетка С3-7	5			6			5			6			5			6			5			6			-31
	С3-8		5			6			5			6			5			6			5			6		-31
	С3-9			5			6			5			6			5			6			5			6	-31
4	Спираль СП1	4	4	4	4	4	4	4	4	4	4	4	4	4	4	4	4	4	4	4	4	4	4	4	4	-31
5	Бетон класса В15 (см. примеч.)	0,86 / 0,72	0,86 / 0,72	0,86 / 0,72	0,86 / 0,72	0,86 / 0,72	0,86 / 0,72	0,86 / 0,72	0,86 / 0,72	0,86 / 0,72	0,86 / 0,72	0,86 / 0,72	0,86 / 0,72	0,86 / 0,72	0,86 / 0,72	0,86 / 0,72	0,86 / 0,72	0,86 / 0,72	0,86 / 0,72	0,86 / 0,72	0,86 / 0,72	0,86 / 0,72	0,86 / 0,72	0,86 / 0,72	0,86 / 0,72	-35

Расход бетона В15 (поз. 5) в таблице дан: в числителе для исполнения I, в знаменателе для исполнения II

1.412.1-11.1-2

Лист 2

Инв. № подл. | Подпись и дата | Взам. инв. №

Поз.	Наименование	Кол. на ПСМ 2.3																								Обозначение документа
		-1.1	-1.2	-1.3	-1.4	-1.5	-1.6	-2.1	-2.2	-2.3	-2.4	-2.5	-2.6	-3.1	-3.2	-3.3	-3.4	-3.5	-3.6	-4.1	-4.2	-4.3	-4.4	-4.5	-4.6	
1	Сетка С2-65	2	2	2	2	2	2																			1.412.1-11.1-21
	С2-66							2	2	2	2	2	2													-21
	С2-67													2	2	2	2	2	2							-21
	С2-68																			2	2	2	2	2	2	-21
2	Сетка С2-17	2	2	2	2	2	2																			-9
	С2-18							2	2	2	2	2	2													-9
	С2-19													2	2	2	2	2	2							-9
	С2-20																			2	2	2	2	2	2	-9
3	Сетка С3-7	5			6			5			6			5			6			5			6			-31
	С3-8		5			6			5			6			5			6			5			6		-31
	С3-9			5			6			5			6			5			6			5			6	-31
4	Спираль СП1	4	4	4	4	4	4	4	4	4	4	4	4	4	4	4	4	4	4	4	4	4	4	4	4	-35
5	Бетон класса В15 (см. примеч. л.2)	1,02 / 0,88	1,02 / 0,88	1,02 / 0,88	1,02 / 0,88	1,02 / 0,88	1,02 / 0,88	1,02 / 0,88	1,02 / 0,88	1,02 / 0,88	1,02 / 0,88	1,02 / 0,88	1,02 / 0,88	1,02 / 0,88	1,02 / 0,88	1,02 / 0,88	1,02 / 0,88	1,02 / 0,88	1,02 / 0,88	1,02 / 0,88	1,02 / 0,88	1,02 / 0,88	1,02 / 0,88	1,02 / 0,88	1,02 / 0,88	

Поз.	Наименование	Кол. на ПСМ 2.4																								Обозначение документа
		-1.1	-1.2	-1.3	-1.4	-1.5	-1.6	-2.1	-2.2	-2.3	-2.4	-2.5	-2.6	-3.1	-3.2	-3.3	-3.4	-3.5	-3.6	-4.1	-4.2	-4.3	-4.4	-4.5	-4.6	
1	Сетка С2-73	2	2	2	2	2	2																			1.412.1-11.1-23
	С2-74							2	2	2	2	2	2													-23
	С2-75													2	2	2	2	2	2							-23
	С2-76																			2	2	2	2	2	2	-23
2	Сетка С2-25	2	2	2	2	2	2																			-11
	С2-26							2	2	2	2	2	2													-11
	С2-27													2	2	2	2	2	2							-11
	С2-28																			2	2	2	2	2	2	-11
3	Сетка С3-7	5			6			5			6			5			6			5			6			-31
	С3-8		5			6			5			6			5			6			5			6		-31
	С3-9			5			6			5			6			5			6			5			6	-31
4	Спираль СП1	4	4	4	4	4	4	4	4	4	4	4	4	4	4	4	4	4	4	4	4	4	4	4	4	-35
5	Бетон класса В15 (см. примеч. л.2)	1,18 / 104	1,18 / 104	1,18 / 104	1,18 / 104	1,18 / 104	1,18 / 104	1,18 / 104	1,18 / 104	1,18 / 104	1,18 / 104	1,18 / 104	1,18 / 104	1,18 / 104	1,18 / 104	1,18 / 104	1,18 / 104	1,18 / 104	1,18 / 104	1,18 / 104	1,18 / 104	1,18 / 104	1,18 / 104	1,18 / 104	1,18 / 104	

Инв. № подл. | Подпись и дата | Взам. инв. №

Поз.	Наименование	Кол. на ПСМ 2.5																						Обозначение документа
		-1.1	-1.2	-1.3	-1.4	-1.5	-1.6	-2.1	-2.2	-2.3	-2.4	-2.5	-2.6	-3.1	-3.2	-3.3	-3.4	-3.5	-3.6	-4.1	-4.2	-4.3	-4.4	-4.5	-4.6	
1	Сетка С2-81	2	2	2	2	2	2																			1.412.1-11.1-25
	С2-82							2	2	2	2	2	2													-25
	С2-83													2	2	2	2	2	2							-25
	С2-84																			2	2	2	2	2	2	-25
2	Сетка С2-33	2	2	2	2	2	2																			-13
	С2-34							2	2	2	2	2	2													-13
	С2-35													2	2	2	2	2	2							-13
	С2-36																			2	2	2	2	2	2	-13
3	Сетка С3-7	5			6			5			6			5			6			5			6			-31
	С3-8		5			6			5			6			5			6			5			6		-31
	С3-9			5			6			5			6			5			6			5			6	-31
4	Спираль СП1	4	4	4	4	4	4	4	4	4	4	4	4	4	4	4	4	4	4	4	4	4	4	4	4	-35
5	Бетон класса В15 (см. примеч. л.2)	1,35 / 1,2	1,35 / 1,2	1,35 / 1,2	1,35 / 1,2	1,35 / 1,2	1,35 / 1,2	1,35 / 1,2	1,35 / 1,2	1,35 / 1,2	1,35 / 1,2	1,35 / 1,2	1,35 / 1,2	1,35 / 1,2	1,35 / 1,2	1,35 / 1,2	1,35 / 1,2	1,35 / 1,2	1,35 / 1,2	1,35 / 1,2	1,35 / 1,2	1,35 / 1,2	1,35 / 1,2	1,35 / 1,2	1,35 / 1,2	

Поз.	Наименование	Кол. на ПСМ 2.6																						Обозначение документа
		-1.1	-1.2	-1.3	-1.4	-1.5	-1.6	-2.1	-2.2	-2.3	-2.4	-2.5	-2.6	-3.1	-3.2	-3.3	-3.4	-3.5	-3.6	-4.1	-4.2	-4.3	-4.4	-4.5	-4.6	
1	Сетка С2-89	2	2	2	2	2	2																			1.412.1-11.1-27
	С2-90							2	2	2	2	2	2													-27
	С2-91													2	2	2	2	2	2							-27
	С2-92																			2	2	2	2	2	2	-27
2	Сетка С2-41	2	2	2	2	2	2																			-15
	С2-42							2	2	2	2	2	2													-15
	С2-43													2	2	2	2	2	2							-15
	С2-44																			2	2	2	2	2	2	-15
3	Сетка С3-7	5			6			5			6			5			6			5			6			-31
	С3-8		5			6			5			6			5			6			5			6		-31
	С3-9			5			6			5			6			5			6			5			6	-31
4	Спираль СП1	4	4	4	4	4	4	4	4	4	4	4	4	4	4	4	4	4	4	4	4	4	4	4	4	-35
5	Бетон класса В15 (см. примеч. л.2)	1,64 / 1,53	1,64 / 1,53	1,64 / 1,53	1,64 / 1,53	1,64 / 1,53	1,64 / 1,53	1,64 / 1,53	1,64 / 1,53	1,64 / 1,53	1,64 / 1,53	1,64 / 1,53	1,64 / 1,53	1,64 / 1,53	1,64 / 1,53	1,64 / 1,53	1,64 / 1,53	1,64 / 1,53	1,64 / 1,53	1,64 / 1,53	1,64 / 1,53	1,64 / 1,53	1,64 / 1,53	1,64 / 1,53	1,64 / 1,53	

Инв.№ подл. | Подпись и дата | Взам. инв.№

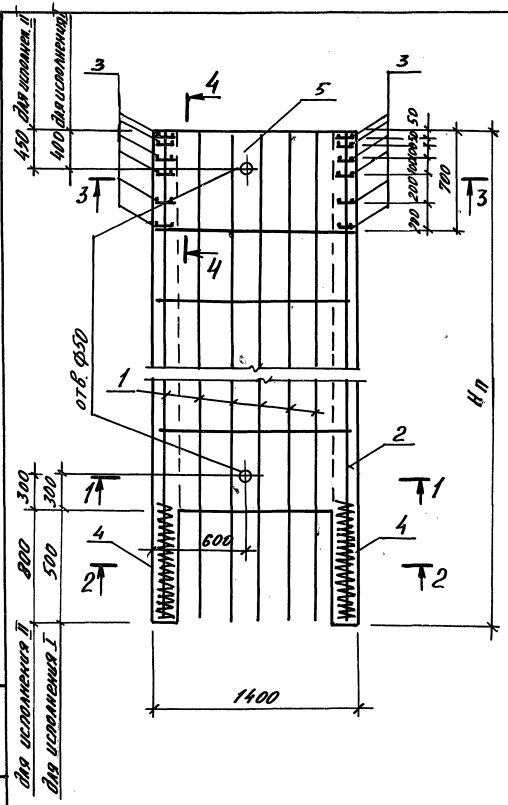

1 — 1

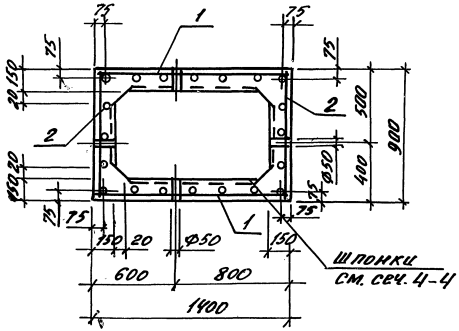

2 — 2

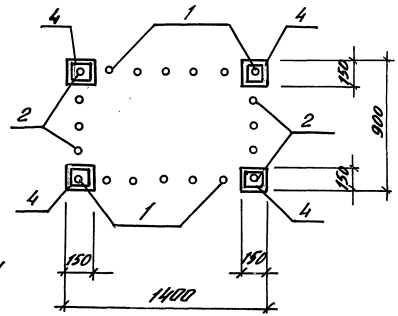

3 — 3

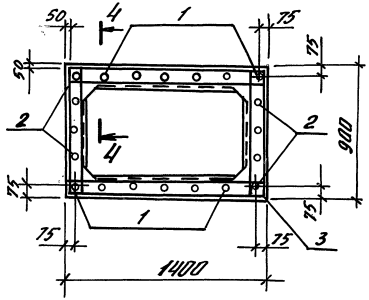

4 — 4

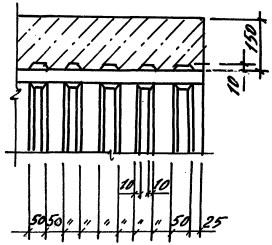

Марка подколон.	ПСМ3.1	ПСМ3.2	ПСМ3.3	ПСМ3.4	ПСМ3.5	ПСМ3.6
$H_п$, мм	1700	2000	2300	2600	2900	3500

Разраб.	Дмитриева	
Рассчит.	Лузман	
Рук. гр.	Сафьянова	
Гл. констр.	Семенов	
Нач. отд.	Мишель	
Гл. констр.	Шапиро	
Н. контр.	Семенов	

1.412.1-11.1-3

Сборный подколонник ПСМ3

Стадия	Лист	Листов
Р	1	4

Проектный институт №1

Инв. № подл. | Подпись и дата | Взам. инв. №

Поз.	Наименование		Кол. на ПСМ 3.1 -1.1	-1.2	-1.3	-1.4	-1.5	-1.6	-2.1	-2.2	-2.3	-2.4	-2.5	-2.6	-3.1	-3.2	-3.3	-3.4	-3.5	-3.6	-4.1	-4.2	-4.3	-4.4	-4.5	-4.6	Обозначение документа
1	Сетка	С2-53	2	2	2	2	2	2																			1.412.1-11.1-18
		С2-54							2	2	2	2	2	2													-18
		С2-55													2	2	2	2	2	2							-18
		С2-56																			2	2	2	2	2	2	-18
2	Сетка	С2-1	2	2	2	2	2	2																			-5
		С2-2							2	2	2	2	2	2													-5
		С2-3													2	2	2	2	2	2							-5
		С2-4																			2	2	2	2	2	2	-5
3	Сетка	С3-10	5			6			5			6			5			6			5			6			-32
		С3-11		5			6			5			6			5			6			5			6	-32
		С3-12			5			6			5			6			5			6			5			6	-32
4	Спираль	СП1	4	4	4	4	4	4	4	4	4	4	4	4	4	4	4	4	4	4	4	4	4	4	4	4	-32
5	Бетон класса В15 (см. примеч.)		0,77	0,77	0,77	0,77	0,77	0,77	0,77	0,77	0,77	0,77	0,77	0,77	0,77	0,77	0,77	0,77	0,77	0,77	0,77	0,77	0,77	0,77	0,77	0,77	-35
			0,61	0,61	0,61	0,61	0,61	0,61	0,61	0,61	0,61	0,61	0,61	0,61	0,61	0,61	0,61	0,61	0,61	0,61	0,61	0,61	0,61	0,61	0,61	0,61	

Поз.	Наименование		Кол. на ПСМ 3.2 -1.1	-1.2	-1.3	-1.4	-1.5	-1.6	-2.1	-2.2	-2.3	-2.4	-2.5	-2.6	-3.1	-3.2	-3.3	-3.4	-3.5	-3.6	-4.1	-4.2	-4.3	-4.4	-4.5	-4.6	Обозначение документа
1	Сетка	С2-61	2	2	2	2	2	2																			1.412.1-11.1-20
		С2-62							2	2	2	2	2	2													-20
		С2-63													2	2	2	2	2	2							-20
		С2-64																			2	2	2	2	2	2	-20
2	Сетка	С2-9	2	2	2	2	2	2																			-7
		С2-10							2	2	2	2	2	2													-7
		С2-11													2	2	2	2	2	2							-7
		С2-12																			2	2	2	2	2	2	-7
3	Сетка	С3-10	5			6			5			6			5			6			5			6			-32
		С3-11		5			6			5			6			5			6			5			6	-32
		С3-12			5			6			5			6			5			6			5			6	-32
4	Спираль	СП1	4	4	4	4	4	4	4	4	4	4	4	4	4	4	4	4	4	4	4	4	4	4	4	4	-35
5	Бетон класса В15 (см. примеч.)		0,95	0,95	0,95	0,95	0,95	0,95	0,95	0,95	0,95	0,95	0,95	0,95	0,95	0,95	0,95	0,95	0,95	0,95	0,95	0,95	0,95	0,95	0,95	0,95	
			0,79	0,79	0,79	0,79	0,79	0,79	0,79	0,79	0,79	0,79	0,79	0,79	0,79	0,79	0,79	0,79	0,79	0,79	0,79	0,79	0,79	0,79	0,79	0,79	

Расход бетона В15 (поз. 5) в таблице дан: в числителе для исполнения I, в знаменателе для исполнения II

Поз.	Наименование		Кол. на ПСМ 3.3																											Обозначение документа
			-1.1	-1.2	-1.3	-1.4	-1.5	-1.6	-2.1	-2.2	-2.3	-2.4	-2.5	-2.6	-3.1	-3.2	-3.3	-3.4	-3.5	-3.6	-4.1	-4.2	-4.3	-4.4	-4.5	-4.6				
1	Сетка	С2 - 69	2	2	2	2	2	2																						1.412.1 - 11.1 - 22
		С2 - 70							2	2	2	2	2	2																-22
		С2 - 71													2	2	2	2	2	2										-22
		С2 - 72																			2	2	2	2	2	2				-22
2	Сетка	С2 - 17	2	2	2	2	2	2																						-9
		С2 - 18							2	2	2	2	2	2																-9
		С2 - 19													2	2	2	2	2	2										-9
		С2 - 20																			2	2	2	2	2	2				-9
3	Сетка	С3 - 10	5			6			5			6			5			6			5			6						-32
		С3 - 11		5			6			5			6			5			6			5			6					-32
		С3 - 12			5			6			5			6			5			6			5			6				-32
4	Спираль	СП1	4	4	4	4	4	4	4	4	4	4	4	4	4	4	4	4	4	4	4	4	4	4	4	4				-35
5	Бетон класса В15		1,13	1,13	1,13	1,13	1,13	1,13	1,13	1,13	1,13	1,13	1,13	1,13	1,13	1,13	1,13	1,13	1,13	1,13	1,13	1,13	1,13	1,13	1,13	1,13				
	(см. примеч. л.2)		0,97	0,97	0,97	0,97	0,97	0,97	0,97	0,97	0,97	0,97	0,97	0,97	0,97	0,97	0,97	0,97	0,97	0,97	0,97	0,97	0,97	0,97	0,97	0,97				

Поз.	Наименование		Кол. на ПСМ 3.4																											Обозначение документа
			-1.1	-1.2	-1.3	-1.4	-1.5	-1.6	-2.1	-2.2	-2.3	-2.4	-2.5	-2.6	-3.1	-3.2	-3.3	-3.4	-3.5	-3.6	-4.1	-4.2	-4.3	-4.4	-4.5	-4.6				
1	Сетка	С2 - 77	2	2	2	2	2	2																						1.412.1 - 11.1 - 24
		С2 - 78							2	2	2	2	2	2																-24
		С2 - 79													2	2	2	2	2	2										-24
		С2 - 80																			2	2	2	2	2	2				-24
2	Сетка	С2 - 25	2	2	2	2	2	2																						-11
		С2 - 26							2	2	2	2	2	2																-11
		С2 - 27													2	2	2	2	2	2										-11
		С2 - 28																			2	2	2	2	2	2				-11
3	Сетка	С3 - 10	5			6			5			6			5			6			5			6						-32
		С3 - 11		5			6			5			6			5			6			5			6					-32
		С3 - 12			5			6			5			6			5			6			5			6				-32
4	Спираль	СП1	4	4	4	4	4	4	4	4	4	4	4	4	4	4	4	4	4	4	4	4	4	4	4	4				-35
5	Бетон класса В15		1,31	1,31	1,31	1,31	1,31	1,31	1,31	1,31	1,31	1,31	1,31	1,31	1,31	1,31	1,31	1,31	1,31	1,31	1,31	1,31	1,31	1,31	1,31	1,31				
	(см. примеч. л.2)		1,15	1,15	1,15	1,15	1,15	1,15	1,15	1,15	1,15	1,15	1,15	1,15	1,15	1,15	1,15	1,15	1,15	1,15	1,15	1,15	1,15	1,15	1,15	1,15				

Инв. № подл. | Подпись и дата | Взам. инв.

Поз.	Наименование		Кол. на ПСМ 3.5 -1.1	-1.2	-1.3	-1.4	-1.5	-1.6	-2.1	-2.2	-2.3	-2.4	-2.5	-2.6	-3.1	-3.2	-3.3	-3.4	-3.5	-3.6	-4.1	-4.2	-4.3	-4.4	-4.5	-4.6	Обозначение документа
1	Сетка	С2-85	2	2	2	2	2	2																			1.412.1-11.1-26
		С2-86							2	2	2	2	2	2													-26
		С2-87													2	2	2	2	2	2							-26
		С2-88																			2	2	2	2	2	2	-26
2	Сетка	С2-33	2	2	2	2	2	2																			-13
		С2-34							2	2	2	2	2	2													-13
		С2-35													2	2	2	2	2	2							-13
		С2-36																			2	2	2	2	2	2	-13
3	Сетка	С3-10	5			6			5			6			5			6			5			6			-32
		С3-11		5			6			5			6			5			6			5			6	-32
		С3-12			5			6			5			6			5			6			5			6	-32
4	Спираль	СП1	4	4	4	4	4	4	4	4	4	4	4	4	4	4	4	4	4	4	4	4	4	4	4	4	-35
5	Бетон класса В15 (см. примеч. л.2)		1,49	1,49	1,49	1,49	1,49	1,49	1,49	1,49	1,49	1,49	1,49	1,49	1,49	1,49	1,49	1,49	1,49	1,49	1,49	1,49	1,49	1,49	1,49	1,49	

Поз.	Наименование		Кол. на ПСМ 3.6 -1.1	-1.2	-1.3	-1.4	-1.5	-1.6	-2.1	-2.2	-2.3	-2.4	-2.5	-2.6	-3.1	-3.2	-3.3	-3.4	-3.5	-3.6	-4.1	-4.2	-4.3	-4.4	-4.5	-4.6	Обозначение документа
1	Сетка	С2-93	2	2	2	2	2	2																			1.412.1-11.1-28
		С2-94							2	2	2	2	2	2													-28
		С2-95													2	2	2	2	2	2							-28
		С2-96																			2	2	2	2	2	2	-28
2	Сетка	С2-41	2	2	2	2	2	2																			-15
		С2-42							2	2	2	2	2	2													-15
		С2-43													2	2	2	2	2	2							-15
		С2-44																			2	2	2	2	2	2	-15
3	Сетка	С3-10	5			6			5			6			5			6			5			6			-32
		С3-11		5			6			5			6			5			6			5			6	-32
		С3-12			5			6			5			6			5			6			5			6	-32
4	Спираль	СП1	4	4	4	4	4	4	4	4	4	4	4	4	4	4	4	4	4	4	4	4	4	4	4	4	-35
5	Бетон класса В15 (см. примеч. л.2)		1,85	1,85	1,85	1,85	1,85	1,85	1,85	1,85	1,85	1,85	1,85	1,85	1,85	1,85	1,85	1,85	1,85	1,85	1,85	1,85	1,85	1,85	1,85	1,85	
			1,69	1,69	1,69	1,69	1,69	1,69	1,69	1,69	1,69	1,69	1,69	1,69	1,69	1,69	1,69	1,69	1,69	1,69	1,69	1,69	1,69	1,69	1,69	1,69	

Инв.№ подл. | Подпись и дата | Взам. инв.№

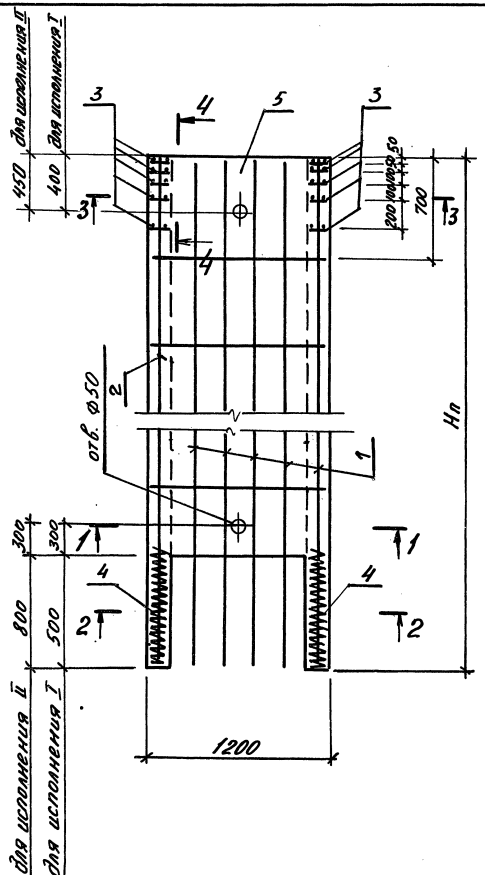

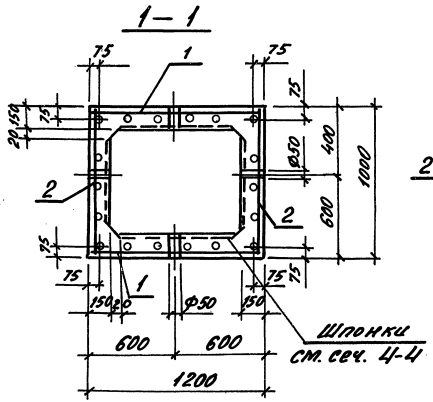

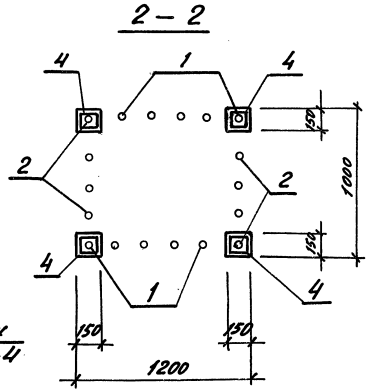

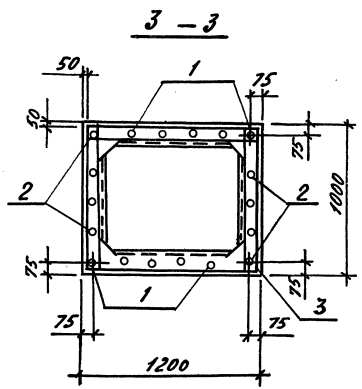

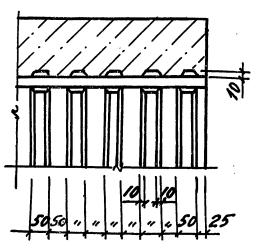

Марка подколон.	ПСМ4.1	ПСМ4.2	ПСМ4.3	ПСМ4.4	ПСМ4.5	ПСМ4.6
Нп, мм	1700	2000	2300	2600	2900	3500

Разраб.	Дмитриева		1.412.1-11.1-4
Рассчит.	Лузман		
Рук. гр.	Серафимова		Сборный подколонник ПСМ4
Гл. конст.	Семенов		Стадия: Р; Лист: 1; Листов: 4
Нач. отд.	Мишель		Проектный институт №1
Н. кон. пр.	Шапиро		
Н. контр.	Семенов		

Инв. № подл. | Подпись и дата | Взам. инв. №

Поз.	Наименование	Кол. на ПСМ 4.1																						Обозначение документа
		-1.1	-1.2	-1.3	-1.4	-1.5	-1.6	-2.1	-2.2	-2.3	-2.4	-2.5	-2.6	-3.1	-3.2	-3.3	-3.4	-3.5	-3.6	-4.1	-4.2	-4.3	-4.4	-4.5	-4.6	
1	Сетка С2-49	2	2	2	2	2	2																			1.412.1-11.1-17
	С2-50							2	2	2	2	2	2													-17
	С2-51													2	2	2	2	2	2							-17
	С2-52																			2	2	2	2	2	2	-17
2	Сетка С2-5	2	2	2	2	2	2																			-6
	С2-6							2	2	2	2	2	2													-6
	С2-7													2	2	2	2	2	2							-6
	С2-8																			2	2	2	2	2	2	-6
3	Сетка С3-4	5			6			5			6			5			6			5			6			-30
	С3-5		5			6			5			6			5			6			5			6		-30
	С3-6			5			6			5			6			6			6			5			6	-30
4	Спираль СП1	4	4	4	4	4	4	4	4	4	4	4	4	4	4	4	4	4	4	4	4	4	4	4	4	-35
5	Бетон класса В15 (см. примеч.)	0,73	0,73	0,73	0,73	0,73	0,73	0,73	0,73	0,73	0,73	0,73	0,73	0,73	0,73	0,73	0,73	0,73	0,73	0,73	0,73	0,73	0,73	0,73	0,73	
		0,58	0,58	0,58	0,58	0,58	0,58	0,58	0,58	0,58	0,58	0,58	0,58	0,58	0,58	0,58	0,58	0,58	0,58	0,58	0,58	0,58	0,58	0,58	0,58	

Поз.	Наименование	Кол. на ПСМ 4.2																						Обозначение документа
		-1.1	-1.2	-1.3	-1.4	-1.5	-1.6	-2.1	-2.2	-2.3	-2.4	-2.5	-2.6	-3.1	-3.2	-3.3	-3.4	-3.5	-3.6	-4.1	-4.2	-4.3	-4.4	-4.5	-4.6	
1	Сетка С2-57	2	2	2	2	2	2																			1.412.1-11.1-19
	С2-58							2	2	2	2	2	2													-19
	С2-59													2	2	2	2	2	2							-19
	С2-60																			2	2	2	2	2	2	-19
2	Сетка С2-13	2	2	2	2	2	2																			-8
	С2-14							2	2	2	2	2	2													-8
	С2-15													2	2	2	2	2	2							-8
	С2-16																			2	2	2	2	2	2	-8
3	Сетка С3-4	5			6			5			6			5			6			5			6			-30
	С3-5		5			6			5			6			5			6			5			6		-30
	С3-6			5			6			5			6			5			6			5			6	-30
4	Спираль СП1	4	4	4	4	4	4	4	4	4	4	4	4	4	4	4	4	4	4	4	4	4	4	4	4	-35
5	Бетон класса В15 (см. примеч.)	0,91	0,91	0,91	0,91	0,91	0,91	0,91	0,91	0,91	0,91	0,91	0,91	0,91	0,91	0,91	0,91	0,91	0,91	0,91	0,91	0,91	0,91	0,91	0,91	
		0,75	0,75	0,75	0,75	0,75	0,75	0,75	0,75	0,75	0,75	0,75	0,75	0,75	0,75	0,75	0,25	0,75	0,75	0,75	0,75	0,75	0,75	0,75	0,75	

Расход бетона В15 (поз. 5) в таблице дан: В числителе для исполнения I
в знаменателе для исполнения II

Инв.№ подл. | Подпись и дата | Взам. инв.№

Поз.	Наименование	Кол. на ПСМ 4.3																								Обозначение документа
		-1.1	-1.2	-1.3	-1.4	-1.5	-1.6	-2.1	-2.2	-2.3	-2.4	-2.5	-2.6	-3.1	-3.2	-3.3	-3.4	-3.5	-3.6	-4.1	-4.2	-4.3	-4.4	-4.5	-4.6	
1	Сетка С2-65	2	2	2	2	2	2																			1.412.1-11.1-21
	С2-66							2	2	2	2	2	2													-21
	С2-67													2	2	2	2	2	2							-21
	С2-68																			2	2	2	2	2	2	-21
2	Сетка С2-21	2	2	2	2	2	2																			-10
	С2-22							2	2	2	2	2	2													-10
	С2-23													2	2	2	2	2	2							-10
	С2-24																			2	2	2	2	2	2	-10
3	Сетка С3-4	5			6			5			6			5			6			5			6			-30
	С3-5		5			6			5			6			5			6			5			6		-30
	С3-6			5			6			5			6			5			6			5			6	-30
4	Спираль СП1	4	4	4	4	4	4	4	4	4	4	4	4	4	4	4	4	4	4	4	4	4	4	4	4	-35
5	Бетон класса В15 (см. примеч. л.2)	1,08	1,08	1,08	1,08	1,08	1,08	1,08	1,08	1,08	1,08	1,08	1,08	1,08	1,08	1,08	1,08	1,08	1,08	1,08	1,08	1,08	1,08	1,08	1,08	
		0,93	0,93	0,93	0,93	0,93	0,93	0,93	0,93	0,93	0,93	0,93	0,93	0,93	0,93	0,93	0,93	0,93	0,93	0,93	0,93	0,93	0,93	0,93	0,93	

Поз.	Наименование	Кол. на ПСМ 4.4																								Обозначение документа
		-1.1	-1.2	-1.3	-1.4	-1.5	-1.6	-2.1	-2.2	-2.3	-2.4	-2.5	-2.6	-3.1	-3.2	-3.3	-3.4	-3.5	-3.6	-4.1	-4.2	-4.3	-4.4	-4.5	-4.6	
1	Сетка С2-73	2	2	2	2	2	2																			1.412.1-11.1-23
	С2-74							2	2	2	2	2	2													-23
	С2-75													2	2	2	2	2	2							-23
	С2-76																			2	2	2	2	2	2	-23
2	Сетка С2-29	2	2	2	2	2	2																			-12
	С2-30							2	2	2	2	2	2													-12
	С2-31													2	2	2	2	2	2							-12
	С2-32																			2	2	2	2	2	2	-12
3	Сетка С3-4	5			6			5			6			5			6			5			6			-30
	С3-5		5			6			5			6			5			6			5			6		-30
	С3-6			5			6			5			6			5			6			5			6	-30
4	Спираль СП1	4	4	4	4	4	4	4	4	4	4	4	4	4	4	4	4	4	4	4	4	4	4	4	4	-35
5	Бетон класса В15 (см. примеч. л.2)	1,25	1,25	1,25	1,25	1,25	1,25	1,25	1,25	1,25	1,25	1,25	1,25	1,25	1,25	1,25	1,25	1,25	1,25	1,25	1,25	1,25	1,25	1,25	1,25	
		1,1	1,1	1,1	1,1	1,1	1,1	1,1	1,1	1,1	1,1	1,1	1,1	1,1	1,1	1,1	1,1	1,1	1,1	1,1	1,1	1,1	1,1	1,1	1,1	

Инв. № подл. | Подпись и дата | Взам. инв. №

Поз.	Наименование		Кол. на ПСМ 4.5																											Обозначение документа
			-1.1	-1.2	-1.3	-1.4	-1.5	-1.6	-2.1	-2.2	-2.3	-2.4	-2.5	-2.6	-3.1	-3.2	-3.3	-3.4	-3.5	-3.6	-4.1	-4.2	-4.3	-4.4	-4.5	-4.6				
1	Сетка	С2-81	2	2	2	2	2	2																						1.412.1-11.1-25
		С2-82							2	2	2	2	2	2																-25
		С2-83													2	2	2	2	2	2										-25
		С2-84																			2	2	2	2	2	2				-25
2	Сетка	С2-37	2	2	2	2	2	2																						-14
		С2-38							2	2	2	2	2	2																-14
		С2-39													2	2	2	2	2	2										-14
		С2-40																			2	2	2	2	2	2				-14
3	Сетка	С3-4	5			6			5			6			5			6			5			6						-30
		С3-5		5			6			5			6			5			6			5			6					-30
		С3-6			5			6			5			6			5			6			5			6				-30
4	Спираль	СП1	4	4	4	4	4	4	4	4	4	4	4	4	4	4	4	4	4	4	4	4	4	4	4	4				-35
5	Бетон класса В15 (см. примеч. л.2)		1,42	1,42	1,42	1,42	1,42	1,42	1,42	1,42	1,42	1,42	1,42	1,42	1,42	1,42	1,42	1,42	1,42	1,42	1,42	1,42	1,42	1,42	1,42	1,42				
			1,27	1,27	1,27	1,27	1,27	1,27	1,27	1,27	1,27	1,27	1,27	1,27	1,27	1,27	1,27	1,27	1,27	1,27	1,27	1,27	1,27	1,27	1,27	1,27				

Поз.	Наименование		Кол. на ПСМ 4.6																											Обозначение документа
			-1.1	-1.2	-1.3	-1.4	-1.5	-1.6	-2.1	-2.2	-2.3	-2.4	-2.5	-2.6	-3.1	-3.2	-3.3	-3.4	-3.5	-3.6	-4.1	-4.2	-4.3	-4.4	-4.5	-4.6				
1	Сетка	С2-89	2	2	2	2	2	2																						1.412.1-11.1-27
		С2-90							2	2	2	2	2	2																-27
		С2-91													2	2	2	2	2	2										-27
		С2-92																			2	2	2	2	2	2				-27
2	Сетка	С2-45	2	2	2	2	2	2																						-16
		С2-46							2	2	2	2	2	2																-16
		С2-47													2	2	2	2	2	2										-16
		С2-48																			2	2	2	2	2	2				-16
3	Сетка	С3-4	5			6			5			6			5			6			5			6						-30
		С3-5		5			6			5			6			5			6			5			6					-30
		С3-6			5			6			5			6			5			6			5			6				-30
4	Спираль	СП1	4	4	4	4	4	4	4	4	4	4	4	4	4	4	4	4	4	4	4	4	4	4	4	4				-35
5	Бетон класса В15 (см. примеч. л.2)		1,76	1,76	1,76	1,76	1,76	1,76	1,76	1,76	1,76	1,76	1,76	1,76	1,76	1,76	1,76	1,76	1,76	1,76	1,76	1,76	1,76	1,76	1,76	1,76				
			1,61	1,61	1,61	1,61	1,61	1,61	1,61	1,61	1,61	1,61	1,61	1,61	1,61	1,61	1,61	1,61	1,61	1,61	1,61	1,61	1,61	1,61	1,61	1,61				

Инв.№ подл. | Подпись и дата | Взам. инв.№

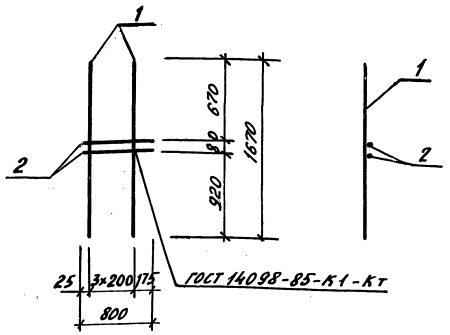

Марка сетки	Поз.	Наименование	кол.	Масса ед., кг	Масса сетки, кг
С2-1	1	Ф 12 А III, ℓ = 1670	4	1,48	6,3
	2	6 А III, ℓ = 800	2	0,18	
С2-2	1	Ф 16 А III, ℓ = 1670	4	2,64	10,9
	2	6 А III, ℓ = 800	2	0,18	
С2-3	1	Ф 20 А III, ℓ = 1670	4	4,12	16,8
	2	6 А III, ℓ = 800	2	0,18	
С2-4	1	Ф 25 А III, ℓ = 1670	4	6,43	26,3
	2	8 А III, ℓ = 800	2	0,31	

Арматура класса А-III по ГОСТ 5781-82

Инв.№ подл. | Подпись и дата | Взам. инв.№

Разраб. Дмитриев		1.412.1 - 11.1 - 5	
Рассчит. Лузман			
Н. контр. Семенов		Сетка С2-1 ... С2-4	Стадия: Р; Лист: ; Листов: 1; Проектный институт №1

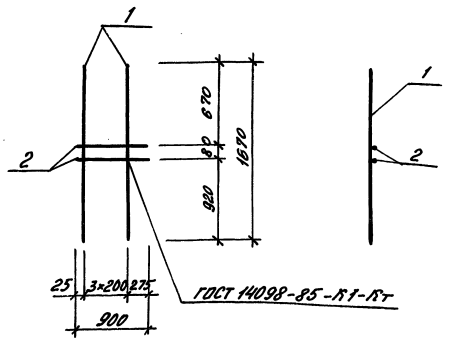

Марка сетки	Поз.	Наименование	кол.	Масса ед., кг	Масса сетки, кг
С2-5	1	Ф 12 А III, ℓ = 1670	4	1,48	6,3
	2	6 А III, ℓ = 900	2	0,2	
С2-6	1	Ф 16 А III, ℓ = 1670	4	2,64	11,0
	2	6 А III, ℓ = 900	2	0,2	
С2-7	1	Ф 20 А III, ℓ = 1670	4	4,12	16,9
	2	6 А III, ℓ = 900	2	0,2	
С2-8	1	Ф 25 А III, ℓ = 1670	4	6,43	26,4
	2	8 А III, ℓ = 900	2	0,36	

Арматура класса А-III по ГОСТ 5781-82

Инв.№ подл. | Подпись и дата | Взам. инв.№

Разраб. Дмитриев		1.412.1 - 11.1 - 6	
Рассчит. Лузман			
Н. контр. Семенов		Сетка С2-5 ... С2-8	Стадия: Р; Лист: ; Листов: 1; Проектный институт №1

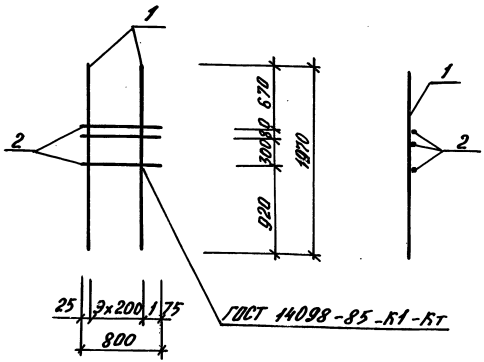

Марка сетки	Поз.	Наименование	Кол.	Масса ед., кг	Масса сетки, кг
С2-9	1	Ф12 А III, ℓ = 1970	4	1,75	7,5
	2	6 А III, ℓ = 800	3	0,18	
С2-10	1	Ф16 А III, ℓ = 1970	4	3,11	13,0
	2	6 А III, ℓ = 800	3	0,18	
С2-11	1	Ф20 А III, ℓ = 1970	4	4,86	20,0
	2	6 А III, ℓ = 800	3	0,18	
С2-12	1	Ф25 А III, ℓ = 1970	4	7,58	31,3
	2	8 А III, ℓ = 800	3	0,31	

Арматура класса А-III по ГОСТ 5781-82

Разраб. Дмитриева		1.412.1-11.1-7	
Рассчит. Лузман			
Н.контр. Семенов		Сетка С2-9... С2-12	Стадия Р; Лист; Листов 1
			Проектный институт №1

Инв.№ подл. | Подпись и дата | Взам. инв.№

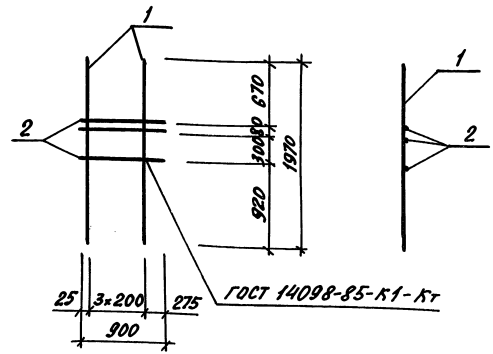

Марка сетки	Поз.	Наименование	Кол.	Масса ед., кг	Масса сетки, кг
С2-13	1	Ф12 А III, ℓ = 1970	4	1,75	7,6
	2	6 А III, ℓ = 900	3	0,2	
С2-14	1	Ф16 А III, ℓ = 1970	4	3,11	13,1
	2	6 А III, ℓ = 900	3	0,2	
С2-15	1	Ф20 А III, ℓ = 1970	4	4,86	20,1
	2	6 А III, ℓ = 900	3	0,2	
С2-16	1	Ф25 А III, ℓ = 1970	4	7,58	31,4
	2	8 А III, ℓ = 900	3	0,36	

Арматура класса А-III по ГОСТ 5781-82

Разраб. Дмитриева		1.412.1-11.1-8	
Рассчит. Лузман			
Н.контр. Семенов		Сетка С2-13... С2-16	Стадия Р; Лист; Листов 1
			Проектный институт №1

Инв.№ подл. | Подпись и дата | Взам. инв.№

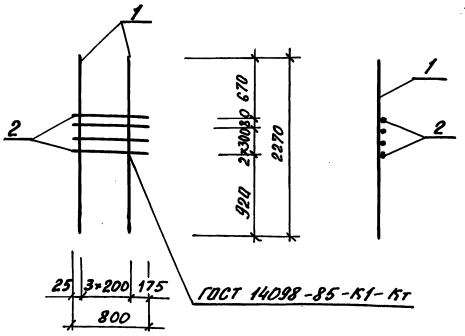

Марка сетки	Поз.	Наименование	Кол.	Масса ед., кг	Масса сетки, кг
С2-17	1	Ф 12 А-III, ℓ = 2270	4	2,02	8,8
	2	6 А-III, ℓ = 800	4	0,18	
С2-18	1	Ф 16 А-III, ℓ = 2270	4	3,58	15,0
	2	6 А-III, ℓ = 800	4	0,18	
С2-19	1	Ф 20 А-III, ℓ = 2270	4	5,6	23,1
	2	6 А-III, ℓ = 800	4	0,18	
С2-20	1	Ф 25 А-III, ℓ = 2270	4	8,74	36,2
	2	8 А-III, ℓ = 800	4	0,31	

Арматура класса А-III ГОСТ 5781-82

Разраб. Дмитриева		1.412.1-11.1-9	
Рассчит. Лузман			
Н.контр. Семенов		Сетка С2-17... С2-20	Стадия Р; Лист; Листов 1; Проектный институт №1

Инв.№подл. | Подпись и дата | Взам.инв.№

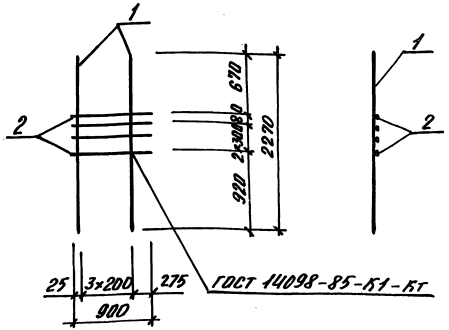

Марка сетки	Поз.	Наименование	Кол.	Масса ед., кг	Масса сетки, кг
С2-21	1	Ф 12 А-III, ℓ = 2270	4	2,02	8,9
	2	6 А-III, ℓ = 900	4	0,2	
С2-22	1	Ф 16 А-III, ℓ = 2270	4	3,58	15,1
	2	6 А-III, ℓ = 900	4	0,2	
С2-23	1	Ф 20 А-III, ℓ = 2270	4	5,6	23,2
	2	6 А-III, ℓ = 900	4	0,2	
С2-24	1	Ф 25 А-III, ℓ = 2270	4	8,74	36,4
	2	8 А-III, ℓ = 900	4	0,36	

Арматура класса А-III по ГОСТ 5781-82

Разраб. Дмитриева		1.412.1-11.1-10	
Рассчит. Лузман			
Н.контр. Семенов		Сетка С2-21... С2-24	Стадия Р; Лист; Листов 1; Проектный институт №1

Инв.№подл. | Подпись и дата | Взам.инв.№

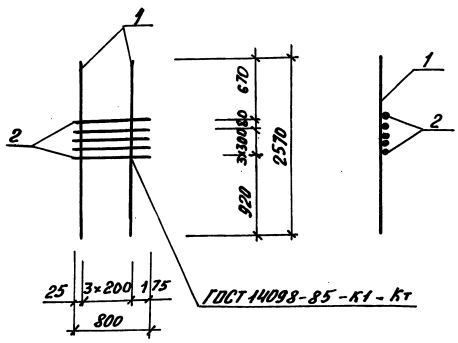

Марка сетки	Поз.	Наименование	Кол.	Масса ед., кг	Масса сетки, кг
С2-25	1	ф 12 А III, ℓ=2570	4	2,28	10,0
	2	6 А III, ℓ=800	5	0,18	
С2-26	1	ф 16 А III, ℓ=2570	4	4,06	17,1
	2	6 А III, ℓ=800	5	0,18	
С2-27	1	ф 20 А III, ℓ=2570	4	6,34	26,3
	2	6 А III, ℓ=800	5	0,18	
С2-28	1	ф 25 А III, ℓ=2570	4	9,89	41,1
	2	8 А III, ℓ=800	5	0,31	

Арматура класса А-III по ГОСТ 5781-82

Разраб. Дмитриева		1.412.1-11.1-11	
Провер. Лузман			
Н. контр. Семенов		Сетка С2-25...С2-28	Стадия Р; Лист; Листов 1; Проектный институт №1

Инв. № подл. | Подпись и дата | Взам. инв. №

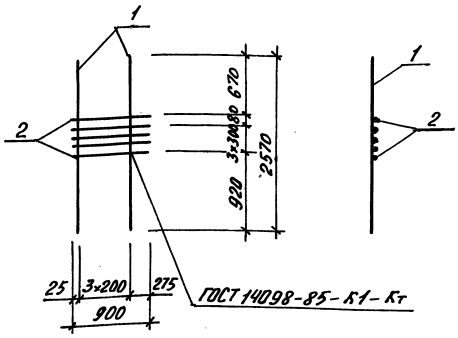

Марка сетки	Поз.	Наименование	Кол.	Масса ед., кг	Масса сетки, кг
С2-29	1	ф 12 А III, ℓ=2570	4	2,28	10,1
	2	6 А III, ℓ=900	5	0,2	
С2-30	1	ф 16 А III, ℓ=2570	4	4,06	17,2
	2	6 А III, ℓ=900	5	0,2	
С2-31	1	ф 20 А III, ℓ=2570	4	6,34	26,4
	2	6 А III, ℓ=900	5	0,2	
С2-32	1	ф 25 А III, ℓ=2570	4	9,89	41,4
	2	8 А III, ℓ=900	5	0,36	

Арматура класса А-III по ГОСТ 5781-82

Разраб. Дмитриева		1.412.1-11.1-12	
Провер. Лузман			
Н. контр. Семенов		Сетка С2-29...С2-32	Стадия Р; Лист; Листов 1; Проектный институт №1

Инв. № подл. | Подпись и дата | Взам. инв. №

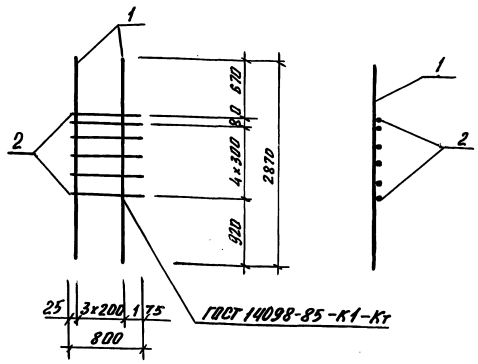

Марка сетки	Поз.	Наименование	Кол	Масса ед., кг	Масса сетки, кг
С2-33	1	Ф 12 А III, ℓ = 2870	4	2,55	11,3
	2	6 А III, ℓ = 800	6	0,18	
С2-34	1	Ф 16 А III, ℓ = 2870	4	4,53	19,2
	2	6 А III, ℓ = 800	6	0,18	
С2-35	1	Ф 20 А III, ℓ = 2870	4	7,08	29,4
	2	6 А III, ℓ = 800	6	0,18	
С2-36	1	Ф 25 А III, ℓ = 2870	4	11,05	46,1
	2	8 А III, ℓ = 800	6	0,31	

Арматура класса А-III по ГОСТ 5781-82

Разраб. Дмитриева	1.412.1-11.1-13		
Рассчит. Лузман			
Н. контр. Семенов	Сетка С2-33... С2-36	Стадия Р	Лист	Листов 1
		Проектный институт №1	

Инв. № подл. | Подпись и дата | Взам. инв. №

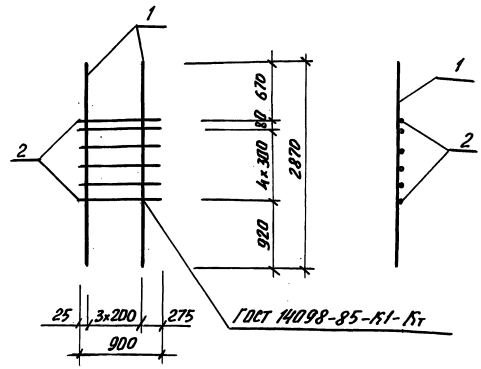

Марка сетки	Поз.	Наименование	Кол	Масса ед., кг	Масса сетки, кг
С2-37	1	Ф 12 А III, ℓ = 2870	4	2,55	11,4
	2	6 А III, ℓ = 900	6	0,2	
С2-38	1	Ф 16 А III, ℓ = 2870	4	4,53	19,3
	2	6 А III, ℓ = 900	6	0,2	
С2-39	1	Ф 20 А III, ℓ = 2870	4	7,08	29,5
	2	6 А III, ℓ = 900	6	0,2	
С2-40	1	Ф 25 А III, ℓ = 2870	4	11,05	46,4
	2	8 А III, ℓ = 900	6	0,36	

Арматура класса А-III по ГОСТ 5781-82

Разраб. Дмитриева	1.412.1-11.1-14		
Рассчит. Лузман			
Н. контр. Семенов	Сетка С2-37... С2-40	Стадия Р	Лист	Листов 1
		Проектный институт №1	

Инв. № подл. | Подпись и дата | Взам. инв. №

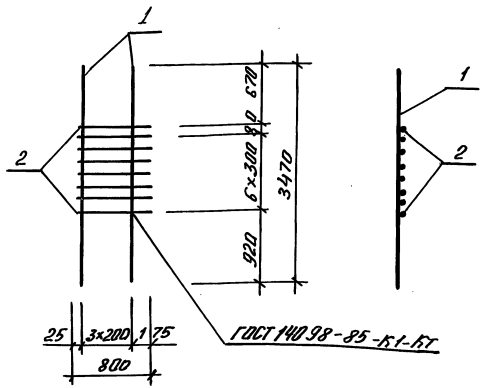

Марка сетки	Поз.	Наименование	Кол.	Масса ед., кг	Масса сетки, кг
С2-41	1	ф 12 А III, ℓ = 3470	4	3,08	13,8
	2	6 А III, ℓ = 800	8	0,18	
С2-42	1	ф 16 А III, ℓ = 3470	4	5,48	23,4
	2	6 А III, ℓ = 800	8	0,18	
С2-43	1	ф 20 А III, ℓ = 3470	4	8,56	35,7
	2	6 А III, ℓ = 800	8	0,18	
С2-44	1	ф 25 А III, ℓ = 3470	4	13,36	55,9
	2	8 А III, ℓ = 800	8	0,31	

Арматура класса А-III по ГОСТ 5781-82

Разраб. Дмитриева		1.412.1-11.1-15	
Пресчит. Лузман			
Н. контр. Семенов		Сетка С2-41... С2-44	Стадия Р; Лист; Листов 1; Проектный институт №1

Инв.№подл. | Подпись и дата | Взам.инв.№

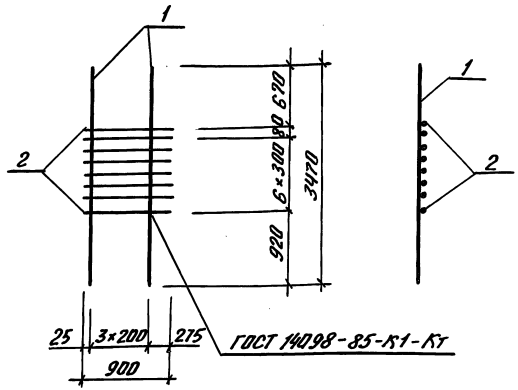

Марка сетки	Поз.	Наименование	Кол.	Масса ед., кг	Масса сетки, кг
С2-45	1	ф 12 А III, ℓ = 3470	4	3,08	13,9
	2	6 А III, ℓ = 900	8	0,2	
С2-46	1	ф 16 А III, ℓ = 3470	4	5,47	23,5
	2	6 А III, ℓ = 900	8	0,2	
С2-47	1	ф 20 А III, ℓ = 3470	4	8,56	35,8
	2	6 А III, ℓ = 900	8	0,2	
С2-48	1	ф 25 А III, ℓ = 3470	4	13,36	56,3
	2	8 А III, ℓ = 900	8	0,36	

Арматура класса А-III по ГОСТ 5781-82

Разраб. Дмитриева		1.412.1-11.1-16	
Пресчит. Лузман			
Н. контр. Семенов		Сетка С2-45... С2-48	Стадия Р; Лист; Листов 1; Проектный институт №1

Инв.№подл. | Подпись и дата | Взам.инв.№

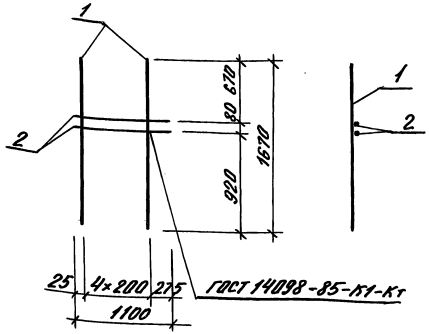

Марка сетки	Поз.	Наименование	Кол.	Масса ед., кг	Масса сетки, кг
С2-49	1	Ф 12 А III, ℓ=1670	5	1,48	7,9
	2	6А III, ℓ=1100	2	0,24	
С2-50	1	Ф 14 А III, ℓ=1670	5	2,64	13,7
	2	6А III, ℓ=1100	2	0,24	
С2-51	1	Ф 20 А III, ℓ=1670	5	4,12	21,1
	2	6А III, ℓ=1100	2	0,24	
С2-52	1	Ф 25 А III, ℓ=1670	5	6,43	33,0
	2	8А III, ℓ=1100	2	0,43	

Арматура класса А-III по ГОСТ 5781-82

Разраб.	Дмитриева		1.412.1-11.1-17
Рассчит.	Лузман		
Н.контр.	Семенов		Сетка С2-49...С2-52

Стадия	Лист	Листов
Р		1

Проектный институт №1

Инв.№подл. | Подпись и дата | Взам.инв.№

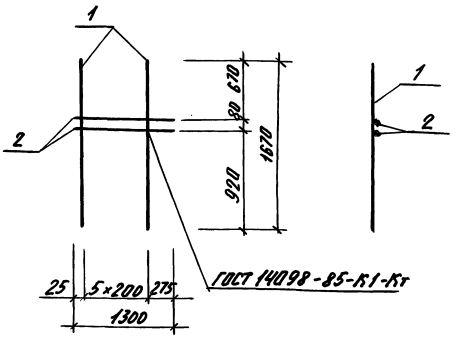

Марка сетки	Поз.	Наименование	Кол.	Масса ед., кг	Масса сетки, кг
С2-53	1	Ф 12А III, ℓ=1670	6	1,48	9,5
	2	6А III, ℓ=1300	2	0,29	
С2-54	1	Ф 14 А III, ℓ=1670	6	2,64	16,4
	2	6А III, ℓ=1300	2	0,29	
С2-55	1	Ф 20 А III, ℓ=1670	6	4,12	25,3
	2	6А III, ℓ=1300	2	0,29	
С2-56	1	Ф 25 А III, ℓ=1670	6	6,43	39,6
	2	8А III, ℓ=1300	2	0,51	

Арматура класса А-III по ГОСТ 5781-82

Разраб.	Дмитриева		1.412.1-11.1-18
Рассчит.	Лузман		
Н.контр.	Семенов		Сетка С2-53...С2-56

Стадия	Лист	Листов
Р		1

Проектный институт №1

Инв.№подл. | Подпись и дата | Взам.инв.№

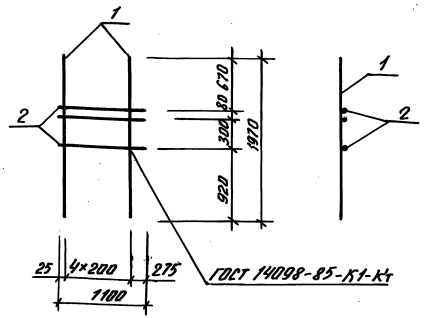

Марка сетки	Поз.	Наименование	Кол.	Масса ед., кг	Масса сетки, кг
С2-57	1	ф 12 А III, ℓ=1970	5	1,75	9,5
	2	6 А III, ℓ=1100	3	0,24	
С2-58	1	ф 16 А III, ℓ=1970	5	3,11	16,3
	2	6 А III, ℓ=1100	3	0,24	
С2-59	1	ф 20 А III, ℓ=1970	5	4,86	25,0
	2	6 А III, ℓ=1100	3	0,24	
С2-60	1	ф 25 А III, ℓ=1970	5	7,58	39,2
	2	8 А III, ℓ=1100	3	0,43	

Арматура класса А-III по ГОСТ 5781-82

Разраб.	Дмитриев		1.412.1-11.1-19
Провер.	Кузман		
Н. контр.	Семенов		Сетка С2-57... С2-60

Стадия	Лист	Листов
Р		1

Проектный институт №1

Инв. № подл. | Подпись и дата | Взам. инв. №

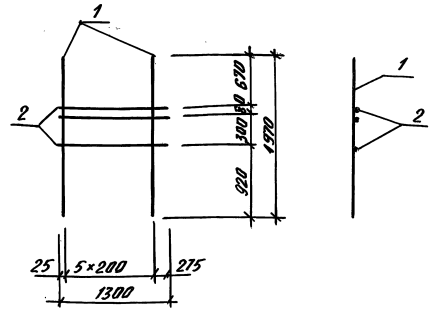

Марка сетки	Поз.	Наименование	Кол.	Масса ед., кг	Масса сетки, кг
С2-61	1	ф 12 А III, ℓ=1970	6	1,75	11,4
	2	6 А III, ℓ=1300	3	0,29	
С2-62	1	ф 16 А III, ℓ=1970	6	3,11	19,5
	2	6 А III, ℓ=1300	3	0,29	
С2-63	1	ф 20 А III, ℓ=1970	6	4,86	30,0
	2	6 А III, ℓ=1300	3	0,29	
С2-64	1	ф 25 А III, ℓ=1970	6	7,58	47,0
	2	8 А III, ℓ=1300	3	0,51	

Арматура класса А-III по ГОСТ 5781-82

Разраб.	Дмитриев		1.412.1-11.1-20
Провер.	Кузман		
Н. контр.	Семенов		Сетка С2-61... С2-64

Стадия	Лист	Листов
Р		1

Проектный институт №1

Инв. № подл. | Подпись и дата | Взам. инв. №

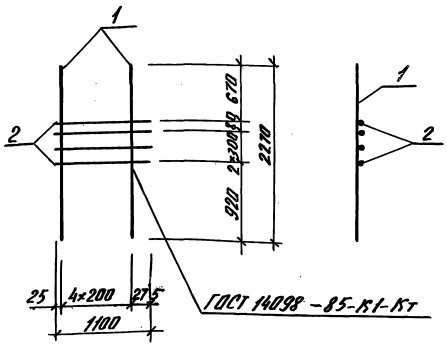

Марка сетки	Поз.	Наименование	Кол.	Масса ед., кг	Масса сетки, кг
С2-65	1	ф 12 А III, ℓ = 2270	5	2,02	11,1
	2	6 А III, ℓ = 1100	4	0,24	
С2-66	1	ф 16 А III, ℓ = 2270	5	3,58	18,9
	2	6 А III, ℓ = 1100	4	0,24	
С2-67	1	ф 20 А III, ℓ = 2270	5	5,6	29,0
	2	6 А III, ℓ = 1100	4	0,24	
С2-68	1	ф 25 А III, ℓ = 2270	5	8,74	45,4
	1	8 А III, ℓ = 1100	4	0,43	

Арматура класса А-III по ГОСТ 5781-82

Инв.№ подл. | Подпись и дата | Взам. инв.№

Разраб.	Дмитриева		1.412.1-11.1-21
Рассчит.	Лузман		
Н. контр.	Семенов		Сетка С2-65...С2-68

Стадия	Лист	Листов
Р		

Проектный институт №1

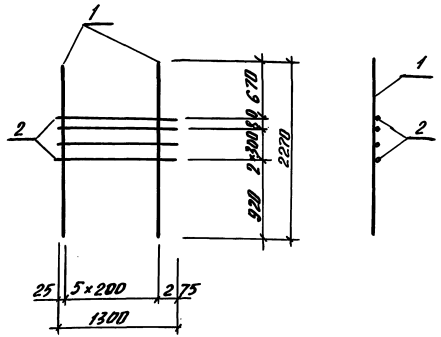

Марка сетки	Поз.	Наименование	Кол.	Масса ед., кг	Масса сетки, кг
С2-69	1	ф 12 А III, ℓ = 2270	6	2,02	13,3
	2	6 А III, ℓ = 1300	4	0,29	
С2-70	1	ф 16 А III, ℓ = 2270	6	3,58	22,6
	2	6 А III, ℓ = 1300	4	0,29	
С2-71	1	ф 20 А III, ℓ = 2270	6	5,6	34,8
	2	6 А III, ℓ = 1300	4	0,29	
С2-72	1	ф 25 А III, ℓ = 2270	6	8,74	54,5
	2	8 А III, ℓ = 1300	4	0,51	

Арматура класса А-III по ГОСТ 5781-82

Инв.№ подл. | Подпись и дата | Взам. инв.№

Разраб.	Дмитриева		1.412.1-11.1-22
Рассчит.	Лузман		
Н. контр.	Семенов		Сетка С2-69...С2-72

Стадия	Лист	Листов
Р		1

Проектный институт №1

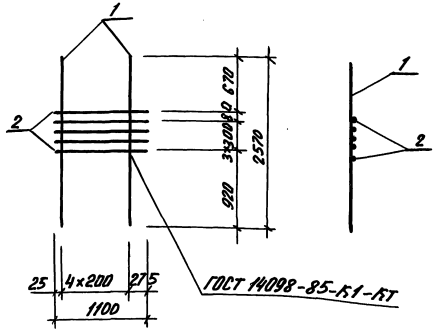

Марка сетки	Поз.	Наименование	Кол.	Масса ед., кг	Масса сетки, кг
С2-73	1	Ф 12 А III, ℓ=2570	5	2,28	12,6
	2	6 А III, ℓ=1100	5	0,24	
С2-74	1	Ф 16 А III, ℓ=2570	5	4,06	21,5
	2	6 А III, ℓ=1100	5	0,24	
С2-75	1	Ф 20 А III, ℓ=2570	5	6,34	32,9
	2	6 А III, ℓ=1100	5	0,24	
С2-76	1	Ф 25 А III, ℓ=2570	5	9,89	51,6
	2	8 А III, ℓ=1100	5	0,43	

Арматура класса А-III по ГОСТ 5781-82

Разраб.	Дмитриева		1.412.1-11.1-23
Рассчит.	Лузман		
Н. контр.	Семенов		Сетка С2-73... С2-76

Стадия	Лист	Листов
Р		1

Проектный институт №1

Инв. № подл. | Подпись и дата | Взам. инв. №

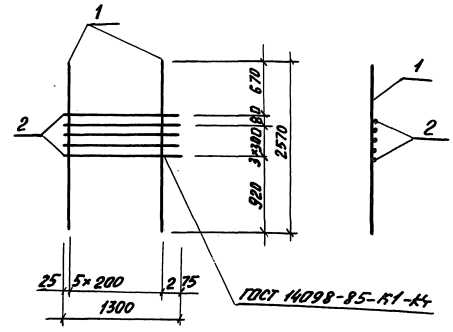

Марка сетки	Поз.	Наименование	Кол.	Масса ед., кг	Масса сетки, кг
С2-77	1	Ф 12 А III, ℓ=2570	6	2,28	15,2
	2	6 А III, ℓ=1300	5	0,29	
С2-78	1	Ф 16 А III, ℓ=2570	6	4,06	25,8
	2	6 А III, ℓ=1300	5	0,29	
С2-79	1	Ф 20 А III, ℓ=2570	6	6,34	39,5
	2	6 А III, ℓ=1300	5	0,29	
С2-80	1	Ф 25 А III, ℓ=2570	6	9,89	61,9
	2	8 А III, ℓ=1300	5	0,51	

Арматура класса А-III по ГОСТ 5781-82

Разраб.	Дмитриева		1.412.1-11.1-24
Рассчит.	Лузман		
Н. контр.	Семенов		Сетка С2-77... С2-80

Стадия	Лист	Листов
Р		1

Проектный институт №1

Инв. № подл. | Подпись и дата | Взам. инв. №

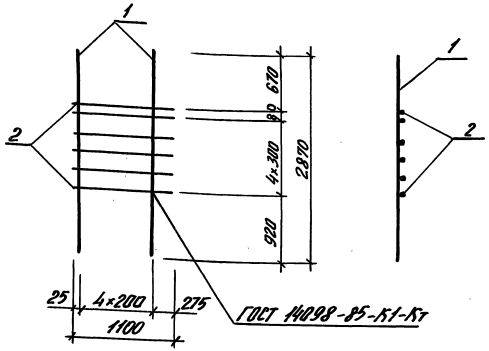

Марка сетки	Поз.	Наименование	Кол.	Масса ед., кг	Масса сетки, кг
С2-81	1	Ф 12 А III, ℓ = 2870	5	2,55	14,2
	2	6 А III, ℓ = 1100	6	0,24	
С2-82	1	Ф 16 А III, ℓ = 2870	5	4,53	24,1
	2	6 А III, ℓ = 1100	6	0,24	
С2-83	1	Ф 20 А III, ℓ = 2870	5	7,08	36,8
	2	6 А III, ℓ = 1100	6	0,24	
С2-84	1	Ф 25 А III, ℓ = 2870	5	11,05	57,8
	2	8 А III, ℓ = 1100	6	0,43	

Арматура класса А-III по ГОСТ 5781-82

Разраб. Дмитриева		1.412.1 - 11.1 - 25	
Рассчит. Лузман			
Н. контр. Семенов		Сетки С2-81... С2-84	Стадия: Р; Лист: ; Листов: 1
			Проектный институт №1

Инв. № подл. | Подпись и дата | Взам. инв. №

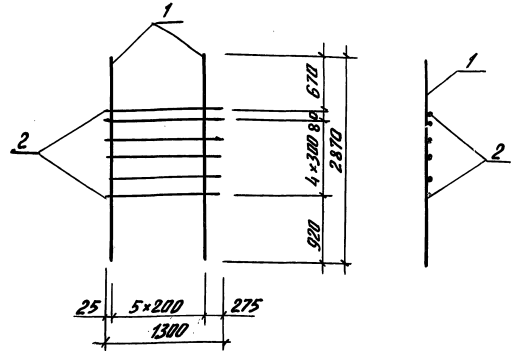

Марка сетки	Поз.	Наименование	Кол.	Масса ед., кг	Масса сетки, кг
С2-85	1	Ф 12 А III, ℓ = 2870	6	2,55	17,0
	2	6 А III, ℓ = 1300	6	0,29	
С2-86	1	Ф 16 А III, ℓ = 2870	6	4,53	28,9
	2	6 А III, ℓ = 1300	6	0,29	
С2-87	1	Ф 20 А III, ℓ = 2870	6	7,08	44,2
	2	6 А III, ℓ = 1300	6	0,29	
С2-88	1	Ф 25 А III, ℓ = 2870	6	11,05	69,4
	2	8 А III, ℓ = 1300	6	0,51	

Арматура класса А-III по ГОСТ 5781-82

Разраб. Дмитриева		1.412.1 - 11.1 - 26	
Рассчит. Лузман			
Н. контр. Семенов		Сетки С2-85... С2-88	Стадия: Р; Лист: ; Листов: 1
			Проектный институт №1

Инв. № подл. | Подпись и дата | Взам. инв. №

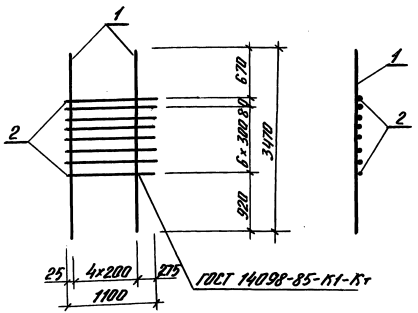

Марка сетки	Поз.	Наименование	Кол.	Масса ед., кг	Масса сетки, кг
С2-89	1	Ф 12 А III, ℓ=3470	5	3,08	17,3
	2	6 А III, ℓ=1100	8	0,24	
С2-90	1	Ф 16 А III, ℓ=3470	5	5,47	29,3
	2	6 А III, ℓ=1100	8	0,24	
С2-91	1	Ф 20 А III, ℓ=3470	5	8,56	44,7
	2	6 А III, ℓ=1100	8	0,24	
С2-92	1	Ф 25 А III, ℓ=3470	5	13,36	70,2
	2	8 А III, ℓ=1100	8	0,43	

Арматура класса А-III по ГОСТ 5781-82

Разраб. Дмитриева		1.412.1-11.1-27	
Пров. Ляхман			
Н. контр. Семенов		Сетка С2-89...С2-92	Стадия: Р; Лист; Листов: 1
			Проектный институт №1

Инв. № подл. | Подпись и дата | Взам. инв. №

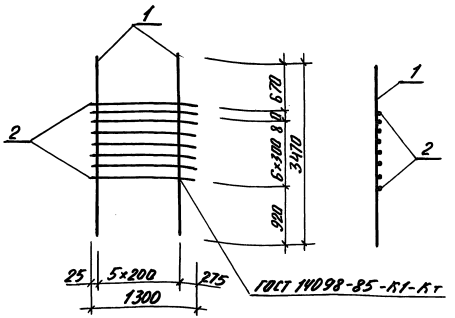

Марка сетки	Поз.	Наименование	Кол.	Масса ед., кг	Масса сетки, кг
С2-93	1	Ф 12 А III, ℓ=3470	6	3,08	20,8
	2	6 А III, ℓ=1300	8	0,29	
С2-94	1	Ф 16 А III, ℓ=3470	6	5,47	35,1
	2	6 А III, ℓ=1300	8	0,29	
С2-95	1	Ф 20 А III, ℓ=3470	6	8,56	53,7
	2	6 А III, ℓ=1300	8	0,29	
С2-96	1	Ф 25 А III, ℓ=3470	6	13,36	84,2
	2	8 А III, ℓ=1300	8	0,51	

Арматура класса А-III по ГОСТ 5781-82

Разраб. Дмитриева		1.412.1-11.1-28	
Пров. Ляхман			
Н. контр. Семенов		Сетка С2-93... С2-96	Стадия: Р; Лист; Листов: 1
			Проектный институт №1

Инв. № подл. | Подпись и дата | Взам. инв. №

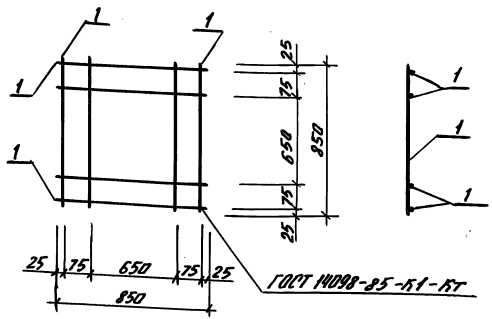

Марка сетки	Поз.	Наименование	Кол.	Масса ед., кг	Масса сетки, кг
С3-1	1	ф 8А III, ℓ=850	8	0,34	2,7
С3-2	1	ф 12А III, ℓ=850	8	0,75	6,0
С3-3	1	ф 16А III, ℓ=850	8	1,34	10,7

Арматура класса А-III по ГОСТ 5781-82

Разраб.	Дмитриева		1.412.1-11.1-29
Рассчит.	Лузман		
Н. контр.	Семенов		Сетка С3-1...С3-3

Стадия	Лист	Листов
Р		1

Проектный институт №1

Инв. № подл. | Подпись и дата | Взам. инв. №

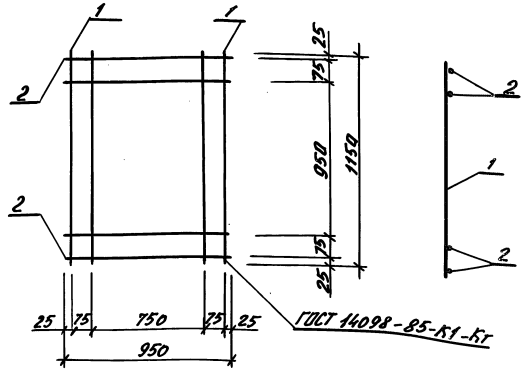

Марка сетки	Поз.	Наименование	Кол.	Масса ед., кг	Масса сетки, кг
С3-4	1	ф 8А III, ℓ=1150	4	0,45	3,3
	2	8А III, ℓ=950	4	0,38	
С3-5	1	ф 12А III, ℓ=1150	4	1,02	7,4
	2	12А III, ℓ=950	4	0,84	
С3-6	1	ф 16А III, ℓ=1150	4	1,81	13,2
	2	16А III, ℓ=950	4	1,5	

Арматура класса А-III по ГОСТ 5781-82

Разраб.	Дмитриева		1.412.1-11.1-30
Рассчит.	Лузман		
Н. контр.	Семенов		Сетка С3-4...С3-6

Стадия	Лист	Листов
Р		1

Проектный институт №1

Инв. № подл. | Подпись и дата | Взам. инв. №

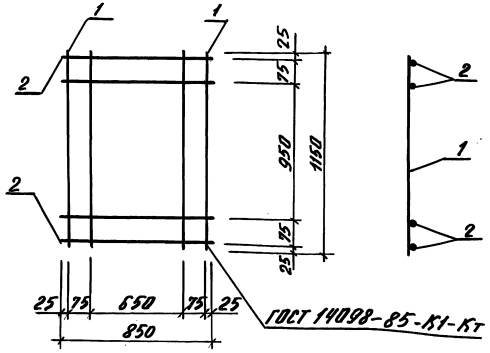

Марка сетки	Поз.	Наименование	Кол.	Масса ед., кг	Масса сетки, кг
С3-7	1	Ø8 А III, ℓ=1150	4	0,45	3,2
	2	8А III, ℓ=850	4	0,34	
С3-8	1	Ø 12А III, ℓ=1150	4	1,02	7,1
	2	12А III, ℓ=850	4	0,75	
С3-9	1	Ø 16А III, ℓ=1150	4	1,81	12,6
	2	16А III, ℓ=850	4	1,34	

Арматура класса А-III по ГОСТ 5781-82

Разраб. Дмитриев		1.412.1-11.1-31	
Рассчит. Аузман			
		Сетка С3-7... С3-9	Стадия: Р; Лист; Листов: 1
Н. контр. Семенов			Проектный институт №1

Инв. № подл. | Подпись и дата | Взам. инв. №

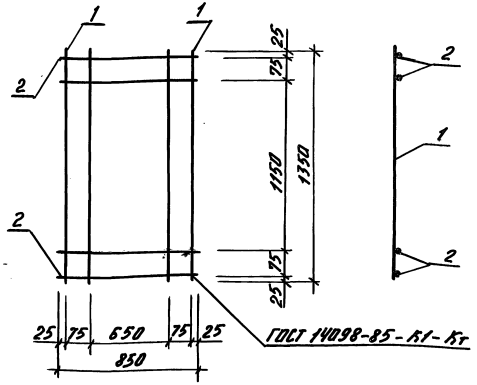

Марка сетки	Поз.	Наименование	Кол.	Масса ед., кг	Масса сетки, кг
С3-10	1	Ø8 А III, ℓ=1350	4	0,53	3,5
	2	8А III, ℓ=850	4	0,34	
С3-11	1	Ø 12А III, ℓ=1350	4	1,2	7,8
	2	12А III, ℓ=850	4	0,75	
С3-12	1	Ø16А III, ℓ=1350	4	2,13	13,9
	2	16А III, ℓ=850	4	1,34	

Арматура класса А-III по ГОСТ 5781-82

Разраб. Дмитриев		1.412.1-11.1-32	
Рассчит. Аузман			
		Сетка С3-10... С3-12	Стадия: Р; Лист; Листов: 1
Н. контр. Семенов			Проектный институт №1

Инв. № подл. | Подпись и дата | Взам. инв. №

С4-1... С4-3

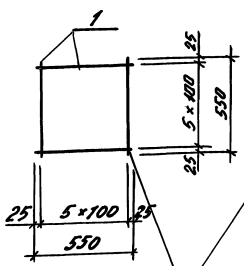

С4-4... С4-6

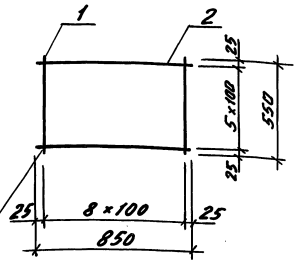

ГОСТ 14098-85-К1-Кт

Марка сетки	Поз.	Наименование	Кол.	Масса ед., кг	Масса сетки, кг
С4-1	1	ф6А III, ℓ=550	12	0,12	1,4
С4-2	1	ф8А III, ℓ=550	12	0,22	2,6
С4-3	1	ф10А III, ℓ=550	12	0,34	4,1
С4-4	1	ф6А III, ℓ=550	9	0,12	2,2
	2	ф6А III, ℓ=850	6	0,19	
С4-5	1	ф8А III, ℓ=550	9	0,22	4,0
	2	ф8А III, ℓ=850	6	0,34	
С4-6	1	ф10А III, ℓ=550	9	0,34	6,2
	2	ф10А III, ℓ=850	6	0,52	

Арматура класса А-III по ГОСТ 5781-82

Разраб. Дмитриева
Рассчит. Лузман
Н.контр. Семенов

1.412.1-11.1-33

Сетка С4-1... С4-6

Стадия Р | Лист | Листов 1

Проектный институт №1

Инв.№подл. | Подпись и дата | Взам.инв.№

С4-7... С4-9

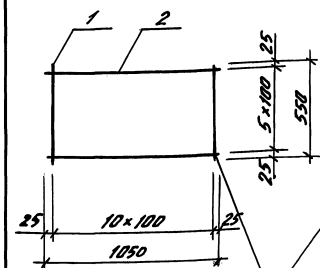

С4-10... С4-11

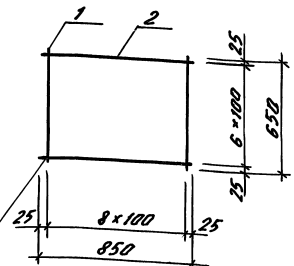

ГОСТ 14098-85-К1-Кт

Марка сетки	Поз.	Наименование	Кол.	Масса ед., кг	Масса сетки, кг
С4-7	1	ф6А III, ℓ=550	11	0,12	2,7
	2	ф6А III, ℓ=1050	6	0,23	
С4-8	1	ф8А III, ℓ=550	11	0,22	4,9
	2	ф8А III, ℓ=1050	6	0,41	
С4-9	1	ф10А III, ℓ=550	11	0,34	7,6
	2	ф10А III, ℓ=1050	6	0,65	
С4-10	1	ф6А III, ℓ=650	9	0,14	2,6
	2	ф6А III, ℓ=850	7	0,19	
С4-11	1	ф8А III, ℓ=650	9	0,26	4,7
	2	ф8А III, ℓ=850	7	0,34	
С4-12	1	ф10А III, ℓ=650	9	0,40	7,2
	2	ф10А III, ℓ=850	7	0,52	

Арматура класса А-III по ГОСТ 5781-82

Разраб. Дмитриева
Рассчит. Лузман
Н.контр. Семенов

1.412.1-11.1-34

Сетка С4-7... С4-11

Стадия Р | Лист | Листов 1

Проектный институт №1

Инв.№подл. | Подпись и дата | Взам.инв.№

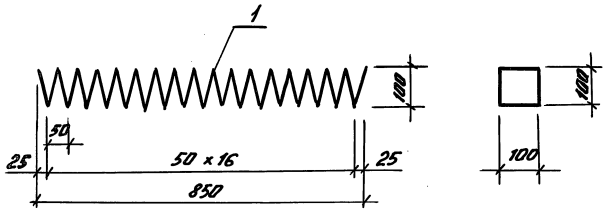

Поз.	Наименование	Кол.	Масса ед., кг	Масса, кг
1	⌀3 Вр-I ℓ=3800	1	0,3	0,3

Арматура класса Вр-I по ГОСТ 6727-80

Разраб.	Дмитриева		1.412.1-11.1-35		
Рассчит	Лузман				
Н.контр.	Семенов		Спираль СП1	Стадия	Лист	Листов
				Р		1
				Проектный институт №1		

Инв.№ подл. | Подпись и дата | Взам. инв.№

Марка подколонника	Изделия арматурные. Арматура класса А-III ГОСТ 5781-82							Вр-I ГОСТ 6727-80		Общий расход, кг
	Ф6	Ф8	Ф12	Ф16	Ф20	Ф25	Итого	Ф3		
ПСМ 1.1 - 1.1	1,4	13,5	23,7	—	—	—	38,6	1,2		39,8
ПСМ 1.1 - 1.2	1,4	-	53,7	-	-	-	55,1	1,2		56,3
ПСМ 1.1 - 1.3	1,4	-	23,7	53,5	-	-	78,6	1,2		79,8
ПСМ 1.1 - 1.4	1,4	16,2	23,7	-	-	-	41,3	1,2		42,5
ПСМ 1.1 - 1.5	1,4	-	59,7	-	-	-	61,1	1,2		62,3
ПСМ 1.1 - 1.6	1,4	-	23,7	64,2	-	-	89,3	1,2		90,5
ПСМ 1.1 - 2.1	1,4	13,5	-	42,4	-	-	57,3	1,2		58,5
ПСМ 1.1 - 2.2	1,4	-	30,0	42,4	-	-	73,8	1,2		75,0
ПСМ 1.1 - 2.3	1,4	-	-	95,9	-	-	97,3	1,2		98,5
ПСМ 1.1 - 2.4	1,4	16,2	-	42,4	-	-	60,0	1,2		61,2
ПСМ 1.1 - 2.5	1,4	-	36,0	42,4	-	-	79,8	1,2		81,0
ПСМ 1.1 - 2.6	1,4	-	-	106,6	-	-	108,0	1,2		109,2
ПСМ 1.1 - 3.1	1,4	13,5	-	-	65,9	-	80,8	1,2		82,0
ПСМ 1.1 - 3.2	1,4	-	30,0	-	65,9	-	97,3	1,2		98,5
ПСМ 1.1 - 3.3	1,4	-	-	53,5	65,9	-	120,8	1,2		122,0
ПСМ 1.1 - 3.4	1,4	-	-	-	65,9	-	83,5	1,2		84,7
ПСМ 1.1 - 3.5	1,4	-	36,0	-	65,9	-	103,3	1,2		104,5
ПСМ 1.1 - 3.6	1,4	-	-	64,2	65,9	-	131,5	1,2		132,7
ПСМ 1.1 - 4.1	-	16,0	-	-	-	102,9	120,1	1,2		121,3
ПСМ 1.1 - 4.2	-	2,5	30,0	-	-	102,9	135,4	1,2		136,6
ПСМ 1.1 - 4.3	-	2,5	-	53,5	-	102,9	158,9	1,2		160,1
ПСМ 1.1 - 4.4	-	18,7	-	-	-	102,9	121,6	1,2		122,8
ПСМ 1.1 - 4.5	-	2,5	36,0	-	-	102,9	141,4	1,2		142,6
ПСМ 1.1 - 4.6	-	2,5	-	64,2	-	102,9	169,6	1,2		170,8

Марка подколонника	Изделия арматурные. Арматура класса А-III ГОСТ 5781-82							Вр-I ГОСТ 6727-80		Общий расход, кг
	Ф6	Ф8	Ф12	Ф16	Ф20	Ф25	Итого	Ф3		
ПСМ 1.2 - 1.1	2,2	13,5	28,0	-	-	-	43,7	1,2		44,9
ПСМ 1.2 - 1.2	2,2	-	58,0	-	-	-	60,2	1,2		61,4
ПСМ 1.2 - 1.3	2,2	-	28,0	53,5	-	-	83,7	1,2		84,9
ПСМ 1.2 - 1.4	2,2	16,2	28,0	-	-	-	46,4	1,2		47,6
ПСМ 1.2 - 1.5	2,2	-	64,0	-	-	-	66,2	1,2		67,4
ПСМ 1.2 - 1.6	2,2	-	28,0	64,2	-	-	94,4	1,2		95,6
ПСМ 1.2 - 2.1	2,2	13,5	-	49,8	-	-	65,5	1,2		66,7
ПСМ 1.2 - 2.2	2,2	-	30,0	49,8	-	-	82,0	1,2		83,2
ПСМ 1.2 - 2.3	2,2	-	-	103,3	-	-	105,5	1,2		106,7
ПСМ 1.2 - 2.4	2,2	16,2	-	49,8	-	-	68,2	1,2		69,4
ПСМ 1.2 - 2.5	2,2	-	36,0	49,8	-	-	88,0	1,2		89,2
ПСМ 1.2 - 2.6	2,2	-	-	114,0	-	-	116,2	1,2		117,4
ПСМ 1.2 - 3.1	2,2	13,5	-	-	77,8	-	93,5	1,2		94,7
ПСМ 1.2 - 3.2	2,2	-	30,0	-	77,8	-	110,0	1,2		111,2
ПСМ 1.2 - 3.3	2,2	-	-	53,5	77,8	-	133,5	1,2		134,7
ПСМ 1.2 - 3.4	2,2	16,2	-	-	77,8	-	96,2	1,2		97,4
ПСМ 1.2 - 3.5	2,2	-	36,0	-	77,8	-	116,0	1,2		117,2
ПСМ 1.2 - 3.6	2,2	-	-	64,2	77,8	-	144,2	1,2		145,4
ПСМ 1.2 - 4.1	-	17,2	-	-	-	121,3	138,5	1,2		139,7
ПСМ 1.2 - 4.2	-	3,7	30,0	-	-	121,3	155,0	1,2		156,2
ПСМ 1.2 - 4.3	-	3,7	-	53,5	-	121,3	178,5	1,2		179,7
ПСМ 1.2 - 4.4	-	19,9	-	-	-	121,3	141,2	1,2		142,4
ПСМ 1.2 - 4.5	-	3,7	36,0	-	-	121,3	161,0	1,2		162,2
ПСМ 1.2 - 4.6	-	3,7	-	64,2	-	121,3	189,2	1,2		190,4

Разраб.	Дмитриева	
Рассчит.	Лузман	
Н. контр.	Семенов	

1.412.1 - 11.1 - РС

Ведомость расхода стали

Стадия	Лист	Листов
Р	1	12

Проектный институт №1

Инв. № подл. | Подпись и дата | Взам. инв. №

Марка подколонника	Изделия арматурные. Арматура класса A-III ГОСТ 5781-82 ф6	ф8	ф12	ф16	ф20	ф25	Итого	Вр-I ГОСТ 6727-80 ф3		Общий расход, кг
ПСМ 1.3 – 1.1	2,9	13,5	32,3	-	-	-	48,7	1,2		49,9
ПСМ 1.3 – 1.2	2,9	-	62,3	-	-	-	65,2	1,2		66,4
ПСМ 1.3 – 1.3	2,9	-	32,3	53,5	-	-	88,7	1,2		89,9
ПСМ 1.3 – 1.4	2,9	16,2	32,3	-	-	-	51,4	1,2		52,6
ПСМ 1.3 – 1.5	2,9	-	68,3	-	-	-	71,2	1,2		72,4
ПСМ 1.3 – 1.6	2,9	-	32,3	64,2	-	-	99,4	1,2		100,6
ПСМ 1.3 – 2.1	2,9	13,5	-	57,3	-	-	73,7	1,2		74,9
ПСМ 1.3 – 2.2	2,9	-	30,0	57,3	-	-	90,2	1,2		91,4
ПСМ 1.3 – 2.3	2,9	-	-	110,8	-	-	113,7	1,2		114,9
ПСМ 1.3 – 2.4	2,9	16,2	-	57,3	-	-	76,4	1,2		77,6
ПСМ 1.3 – 2.5	2,9	-	36,0	57,3	-	-	96,2	1,2		97,4
ПСМ 1.3 – 2.6	2,9	-	-	121,5	-	-	124,4	1,2		125,6
ПСМ 1.3 – 3.1	2,9	13,5	-	-	89,6	-	106,0	1,2		107,6
ПСМ 1.3 – 3.2	2,9	-	30,0	-	89,6	-	122,5	1,2		123,7
ПСМ 1.3 – 3.3	2,9	-	-	53,5	89,6	-	146,0	1,2		147,2
ПСМ 1.3 – 3.4	2,9	16,2	-	-	89,6	-	108,7	1,2		109,9
ПСМ 1.3 – 3.5	2,9	-	36,0	-	89,6	-	128,5	1,2		129,7
ПСМ 1.3 – 3.6	2,9	-	-	64,2	89,6	-	156,7	1,2		157,9
ПСМ 1.3 – 4.1	-	18,5	-	-	-	139,8	158,3	1,2		159,5
ПСМ 1.3 – 4.2	-	5,0	30,0	-	-	139,8	174,8	1,2		176,0
ПСМ 1.3 – 4.3	-	5,0	-	53,5	-	139,8	198,3	1,2		199,5
ПСМ 1.3 – 4.4	-	24,2	-	-	-	139,8	161,0	1,2		162,2
ПСМ 1.3 – 4.5	-	5,0	36,0	-	-	139,8	180,8	1,2		182,0
ПСМ 1.3 – 4.6	-	5,0	-	64,2	-	139,8	209,0	1,2		210,2

Марка подколонника	Изделия арматурные. Арматура класса A-III ГОСТ 5781-82 ф6	ф8	ф12	ф16	ф20	ф25	Итого	Вр-I ГОСТ 6727-80 ф3		Общий расход, кг
ПСМ 1.4 – 1.1	3,6	13,5	36,5	-	-	-	53,6	1,2		54,8
ПСМ 1.4 – 1.2	3,6	-	66,5	-	-	-	70,1	1,2		71,3
ПСМ 1.4 – 1.3	3,6	-	36,5	53,5	-	-	93,6	1,2		94,8
ПСМ 1.4 – 1.4	3,6	16,2	36,5	-	-	-	56,3	1,2		57,5
ПСМ 1.4 – 1.5	3,6	-	72,5	-	-	-	76,1	1,2		77,3
ПСМ 1.4 – 1.6	3,6	-	36,5	64,2	-	-	104,3	1,2		105,5
ПСМ 1.4 – 2.1	3,6	13,5	-	65,0	-	-	82,1	1,2		83,3
ПСМ 1.4 – 2.2	3,6	-	30,0	65,0	-	-	98,6	1,2		99,8
ПСМ 1.4 – 2.3	3,6	-	-	118,5	-	-	122,1	1,2		123,3
ПСМ 1.4 – 2.4	3,6	16,2	-	65,0	-	-	84,8	1,2		86,0
ПСМ 1.4 – 2.5	3,6	-	36,0	65,0	-	-	104,6	1,2		105,8
ПСМ 1.4 – 2.6	3,6	-	-	129,2	-	-	132,8	1,2		134,0
ПСМ 1.4 – 3.1	3,6	13,5	-	-	104,4	-	118,5	1,2		119,7
ПСМ 1.4 – 3.2	3,6	-	30,0	-	101,4	-	135,0	1,2		136,2
ПСМ 1.4 – 3.3	3,6	-	-	53,5	101,4	-	158,5	1,2		159,7
ПСМ 1.4 – 3.4	3,6	16,2	-	-	101,4	-	121,2	1,2		122,4
ПСМ 1.4 – 3.5	3,6	-	36,0	-	101,4	-	141,0	1,2		142,2
ПСМ 1.4 – 3.6	3,6	-	-	64,2	101,4	-	169,2	1,2		170,4
ПСМ 1.4 – 4.1	-	19,7	-	-	-	158,2	177,9	1,2		179,1
ПСМ 1.4 – 4.2	-	6,2	30,0	-	-	158,2	194,4	1,2		195,6
ПСМ 1.4 – 4.3	-	6,2	-	53,5	-	158,2	117,9	1,2		219,1
ПСМ 1.4 – 4.4	-	22,4	-	-	-	158,2	180,6	1,2		181,8
ПСМ 1.4 – 4.5	-	6,2	36,0	-	-	158,2	200,4	1,2		201,6
ПСМ 1.4 – 4.6	-	6,2	-	64,2	-	158,2	228,6	1,2		229,8

Инв. № подл. | Подпись и дата | Взам. инв. №

Марка подколонника	Изделия арматурные									Общий расход, кг
	Арматура класса А-III ГОСТ 5781-82							Вр-I ГОСТ 6727-80		
	Ф6	Ф8	Ф12	Ф16	Ф20	Ф25	Итого	Ф3		
ПСМ 1.5-1.1	4,3	13,5	40,8	-	-	-	58,6	1,2		59,8
ПСМ 1.5-1.2	4,3	-	70,8	-	-	-	75,1	1,2		76,3
ПСМ 1.5-1.3	4,3	-	40,8	53,5	-	-	98,6	1,2		99,8
ПСМ 1.5-1.4	4,3	16,2	40,8	-	-	-	61,3	1,2		62,5
ПСМ 1.5-1.5	4,3	-	76,8	-	-	-	79,8	1,2		81,0
ПСМ 1.5-1.6	4,3	-	40,8	64,2	-	-	109,3	1,2		110,5
ПСМ 1.5-2.1	4,3	13,5	-	72,5	-	-	90,3	1,2		91,5
ПСМ 1.5-2.2	4,3	-	30,0	72,5	-	-	106,8	1,2		108,0
ПСМ 1.5-2.3	4,3	-	-	125,0	-	-	130,3	1,2		131,5
ПСМ 1.5-2.4	4,3	16,2	-	72,5	-	-	93,0	1,2		94,2
ПСМ 1.5-2.5	4,3	-	36,0	72,5	-	-	112,8	1,2		114,0
ПСМ 1.5-2.6	4,3	-	-	136,7	-	-	141,0	1,2		142,2
ПСМ 1.5-3.1	4,3	13,5	-	-	113,3	-	131,1	1,2		132,3
ПСМ 1.5-3.2	4,3	-	30,0	-	113,3	-	147,6	1,2		148,8
ПСМ 1.5-3.3	4,3	-	-	53,5	113,3	-	171,1	1,2		172,3
ПСМ 1.5-3.4	4,3	16,2	-	-	113,3	-	133,8	1,2		135,0
ПСМ 1.5-3.5	4,3	-	36,0	-	113,3	-	153,6	1,2		154,8
ПСМ 1.5-3.6	4,3	-	-	64,2	113,3	-	181,8	1,2		183,0
ПСМ 1.5-4.1	-	20,9	-	-	-	176,8	197,7	1,2		198,9
ПСМ 1.5-4.2	-	7,4	30,0	-	-	176,8	214,2	1,2		215,4
ПСМ 1.5-4.3	-	7,4	-	53,5	-	176,8	237,7	1,2		238,9
ПСМ 1.5-4.4	-	23,6	-	-	-	176,8	200,4	1,2		201,6
ПСМ 1.5-4.5	-	7,4	36,0	-	-	176,8	220,2	1,2		221,4
ПСМ 1.5-4.6	-	7,4	-	64,2	-	176,8	248,4	1,2		249,6

Марка подколонника	Изделия арматурные									Общий расход, кг
	Арматура класса А-III ГОСТ 5781-82							Вр-I ГОСТ 6727-80		
	Ф6	Ф8	Ф12	Ф16	Ф20	Ф25	Итого	Ф3		
ПСМ 1.6-1.1	5,8	13,5	49,3	-	-	-	68,6	1,2		69,8
ПСМ 1.6-1.2	5,8	-	79,3	-	-	-	85,1	1,2		86,3
ПСМ 1.6-1.3	5,8	-	49,3	53,5	-	-	108,6	1,2		109,8
ПСМ 1.6-1.4	5,8	16,2	49,3	-	-	-	71,3	1,2		72,5
ПСМ 1.6-1.5	5,8	-	85,3	-	-	-	91,1	1,2		92,3
ПСМ 1.6-1.6	5,8	-	49,3	64,2	-	-	119,3	1,2		120,5
ПСМ 1.6-2.1	5,8	13,5	-	87,7	-	-	107,0	1,2		108,2
ПСМ 1.6-2.2	5,8	-	30,0	87,7	-	-	123,5	1,2		124,7
ПСМ 1.6-2.3	5,8	-	-	141,0	-	-	147,0	1,2		148,2
ПСМ 1.6-2.4	5,8	16,2	-	87,7	-	-	109,7	1,2		110,9
ПСМ 1.6-2.5	5,8	-	36,0	87,7	-	-	129,5	1,2		130,7
ПСМ 1.6-2.6	5,8	-	-	151,9	-	-	157,7	1,2		158,9
ПСМ 1.6-3.1	5,8	13,2	-	-	137,0	-	156,3	1,2		157,5
ПСМ 1.6-3.2	5,8	-	30,0	-	137,0	-	172,8	1,2		174,0
ПСМ 1.6-3.3	5,8	-	-	53,5	137,0	-	196,3	1,2		197,5
ПСМ 1.6-3.4	5,8	16,2	-	-	137,0	-	159,0	1,2		160,2
ПСМ 1.6-3.5	5,8	-	36,0	-	137,0	-	179,8	1,2		180,0
ПСМ 1.6-3.6	5,8	-	-	64,2	137,0	-	207,0	1,2		208,2
ПСМ 1.6-4.1	-	23,4	-	-	-	213,8	237,2	1,2		238,4
ПСМ 1.6-4.2	-	9,9	30,0	-	-	213,8	253,7	1,2		254,9
ПСМ 1.6-4.3	-	9,9	-	53,5	-	213,8	277,2	1,2		278,4
ПСМ 1.6-4.4	-	26,1	-	-	-	213,8	239,9	1,2		241,1
ПСМ 1.6-4.5	-	9,9	36,0	-	-	213,8	259,7	1,2		260,9
ПСМ 1.6-4.6	-	9,9	-	64,2	-	213,8	287,9	1,2		289,1

Инв.№ подл. | Подпись и дата | Взам. инв.№

Марка подколонника	Изделия арматурные									Общий расход, кг
	Арматура класса									
	A-III ГОСТ 5781-82							Bp-I ГОСТ 6727-80		
	ф6	ф8	ф12	ф16	ф20	ф25	Итого	ф3		
ПСМ 2.2-1.1	1,7	16,0	26,6	-	-	-	44,3	1,2		45,5
ПСМ 2.2-1.2	1,7	-	62,1	-	-	-	63,8	1,2		65,0
ПСМ 2.2-1.3	1,7	-	26,6	63,0	-	-	91,3	1,2		92,5
ПСМ 2.2-1.4	1,7	19,2	26,6	-	-	-	47,5	1,2		48,7
ПСМ 2.2-1.5	1,7	-	69,2	-	-	-	70,9	1,2		72,1
ПСМ 2.2-1.6	1,7	-	26,6	75,6	-	-	103,9	1,2		105,1
ПСМ 2.2-2.1	1,7	16,0	-	47,5	-	-	65,2	1,2		66,4
ПСМ 2.2-2.2	1,7	-	35,5	47,5	-	-	84,7	1,2		85,9
ПСМ 2.2-2.3	1,7	-	-	110,5	-	-	112,2	1,2		113,4
ПСМ 2.2-2.4	1,7	19,2	-	47,5	-	-	68,4	1,2		69,6
ПСМ 2.2-2.5	1,7	-	42,6	47,5	-	-	91,8	1,2		93,0
ПСМ 2.2-2.6	1,7	-	-	123,1	-	-	124,8	1,2		126,0
ПСМ 2.2-3.1	1,7	16,0	-	-	74,2	-	91,9	1,2		93,1
ПСМ 2.2-3.2	1,7	-	35,5	-	74,2	-	111,4	1,2		112,6
ПСМ 2.2-3.3	1,7	-	-	63,0	74,2	-	138,9	1,2		140,1
ПСМ 2.2-3.4	1,7	19,2	-	-	74,2	-	95,1	1,2		96,3
ПСМ 2.2-3.5	1,7	-	42,6	-	74,2	-	118,5	1,2		119,7
ПСМ 2.2-3.6	1,7	-	-	75,6	74,2	-	151,5	1,2		152,7
ПСМ 2.2-4.1	-	19,0	-	-	-	115,7	134,7	1,2		135,9
ПСМ 2.2-4.2	-	3,0	35,5	-	-	115,7	154,2	1,2		155,4
ПСМ 2.2-4.3	-	3,0	-	63,0	-	115,7	181,7	1,2		182,9
ПСМ 2.2-4.4	-	22,2	-	-	-	115,7	137,9	1,2		139,1
ПСМ 2.2-4.5	-	3,0	42,6	-	-	115,7	161,3	1,2		162,5
ПСМ 2.2-4.6	-	3,0	-	75,6	-	115,7	194,3	1,2		195,5

Марка подколонника	Изделия арматурные									Общий расход, кг
	Арматура класса									
	A-III ГОСТ 5781-82							Bp-I ГОСТ 6727-80		
	ф6	ф8	ф12	ф16	ф20	ф25	Итого	ф3		
ПСМ 2.2-1.1	2,5	16,0	31,5	-	-	-	50,0	1,2		51,2
ПСМ 2.2-1.2	2,5	-	67,0	-	-	-	69,5	1,2		70,7
ПСМ 2.2-1.3	2,5	-	31,5	63,0	-	-	97,0	1,2		98,2
ПСМ 2.2-1.4	2,5	19,2	31,5	-	-	-	53,2	1,2		54,4
ПСМ 2.2-1.5	2,5	-	74,1	-	-	-	76,6	1,2		77,8
ПСМ 2.2-1.6	2,5	-	31,5	75,6	-	-	109,6	1,2		110,8
ПСМ 2.2-2.1	2,5	16,0	-	56,0	-	-	74,5	1,2		75,7
ПСМ 2.2-2.2	2,5	-	35,5	56,0	-	-	94,0	1,2		95,2
ПСМ 2.2-2.3	2,5	-	-	119,0	-	-	121,5	1,2		122,7
ПСМ 2.2-2.4	2,5	19,2	-	56,0	-	-	77,7	1,2		78,9
ПСМ 2.2-2.5	2,5	-	42,6	56,0	-	-	101,1	1,2		102,3
ПСМ 2.2-2.6	2,5	-	-	134,6	-	-	134,1	1,2		135,3
ПСМ 2.2-3.1	2,5	16,0	-	-	87,5	-	106,0	1,2		107,2
ПСП 2.2-3.2	2,5	-	35,5	-	87,5	-	125,5	1,2		126,7
ПСМ 2.2-3.3	2,5	-	-	63,0	87,5	-	153,0	1,2		154,2
ПСМ 2.2-3.4	2,5	19,2	-	-	87,5	-	109,2	1,2		110,4
ПСМ 2.2-3.5	2,5	-	42,6	-	87,5	-	132,6	1,2		133,8
ПСМ 2.2-3.6	2,5	-	-	75,6	87,5	-	165,6	1,2		166,8
ПСМ 2.2-4.1	-	16,0	-	-	-	136,4	152,4	1,2		153,6
ПСМ 2.2-4.2	-	-	35,5	-	-	136,4	171,9	1,2		173,1
ПСМ 2.2-4.3	-	-	-	63,0	-	136,4	199,4	1,2		200,6
ПСМ 2.2-4.4	-	19,2	-	-	-	136,4	155,6	1,2		156,8
ПСМ 2.2-4.5	-	-	42,6	-	-	136,4	179,0	1,2		180,2
ПСМ 2.2-4.6	-	-	-	75,6	-	136,4	212,0	1,2		213,2

Инв.№ подл. | Подпись и дата | Взам. инв.№

Марка подколонника	Изделия арматурные: Арматура класса A-III ГОСТ 5781-82 ф6	ф8	ф12	ф16	ф20	ф25	Итого	Вр-I ГОСТ 6727-80 ф3		Общий расход, кг
ПСМ 2.3-1.1	3,3	16,0	36,4	-	-	-	55,7	1,2		56,9
ПСМ 2.3-1.2	3,3	-	71,9	-	-	-	75,2	1,2		76,4
ПСМ 2.3-1.3	3,3	-	36,4	63,0	-	-	102,7	1,2		103,9
ПСМ 2.3-1.4	3,3	19,2	36,4	-	-	-	58,9	1,2		60,1
ПСМ 2.3-1.5	3,3	-	79,0	-	-	-	82,3	1,2		83,5
ПСМ 2.3-1.6	3,3	-	36,4	75,6	-	-	115,3	1,2		116,5
ПСМ 2.3-2.1	3,3	16,0	-	64,4	-	-	83,7	1,2		84,9
ПСМ 2.3-2.2	3,3	-	35,5	64,4	-	-	103,2	1,2		104,4
ПСМ 2.3-2.3	3,3	-	-	127,4	-	-	130,7	1,2		131,9
ПСМ 2.3-2.4	3,3	19,2	-	64,4	-	-	86,9	1,2		88,1
ПСМ 2.3-25	3,3	-	42,6	64,4	-	-	110,3	1,2		111,5
ПСМ 2.3-2.6	3,3	-	-	140,0	-	-	143,3	1,2		144,5
ПСМ 2.3-3.1	3,3	16,0	-	-	100,8	-	120,1	1,2		121,3
ПСМ 2.3-3.2	3,3	-	35,5	-	100,8	-	139,6	1,2		140,8
ПСМ 2.3-3.3	3,3	-	-	63,0	100,8	-	167,1	1,2		168,3
ПСМ 2.3-3.4	3,3	19,2	-	-	100,8	-	123,3	1,2		124,5
ПСМ 2.3-3.5	3,3	-	42,6	-	100,8	-	146,7	1,2		147,9
ПСМ 2.3-3.6	3,3	-	-	75,6	100,8	-	179,7	1,2		180,9
ПСМ 2.3-4.1	-	21,9	-	-	-	157,4	179,3	1,2		180,5
ПСМ 2.3-4.2	-	5,9	35,5	-	-	157,4	198,8	1,2		200,0
ПСМ 2.3-4.3	-	5,9	-	63,0	-	157,4	226,3	1,2		227,5
ПСМ 2.3-4.4	-	25,1	-	-	-	157,4	182,5	1,2		183,7
ПСМ 2.3-4.5	-	5,9	42,6	-	-	157,4	205,9	1,2		207,1
ПСМ 2.3-4.6	-	5,9	-	75,6	-	157,4	238,9	1,2		240,1

Марка подколонника	Изделия арматурные: Арматура класса A-III ГОСТ 5781-82 ф6	ф8	ф12	ф16	ф20	ф25	Итого	Вр-I ГОСТ 6727-80 ф3		Общий расход, кг
ПСМ 2.4-1.1	4,2	16,0	41,0	-	-	-	61,2	1,2		62,4
ПСМ 2.4-1.2	4,2	-	76,5	-	-	-	80,7	1,2		81,9
ПСМ 2.4-1.3	4,2	-	41,0	63,0	-	-	108,2	1,2		109,4
ПСМ 2.4-1.4	4,2	19,2	41,0	-	-	-	64,4	1,2		65,6
ПСМ 2.4-1.5	4,2	-	83,6	-	-	-	87,8	1,2		89,0
ПСМ 2.4-1.6	4,2	-	41,0	75,6	-	-	120,8	1,2		122,0
ПСМ 2.4-2.1	4,2	16,0	-	73,0	-	-	93,2	1,2		94,4
ПСМ 2.4-2.2	4,2	-	35,5	73,0	-	-	112,7	1,2		113,9
ПСМ 2.4-2.3	4,2	-	-	136,0	-	-	140,2	1,2		141,4
ПСМ 2.4-2.4	4,2	19,2	-	73,0	-	-	96,4	1,2		97,6
ПСМ 2.4-2.5	4,2	-	42,6	73,0	-	-	119,8	1,2		121,0
ПСМ 2.4-2.6	4,2	-	-	148,6	-	-	152,8	1,2		154,0
ПСМ 2.4-3.1	4,2	16,0	-	-	114,1	-	134,3	1,2		135,5
ПСМ 2.4-3.2	4,2	-	35,5	-	114,1	-	153,8	1,2		155,0
ПСМ 2.4-3.3	4,2	-	-	63,0	114,1	-	181,3	1,2		182,5
ПСМ 2.4-3.4	4,2	19,2	-	-	114,1	-	137,5	1,2		138,7
ПСМ 2.4-3.5	4,2	-	42,6	-	114,1	-	160,9	1,2		162,1
ПСМ 2.4-3.6	4,2	-	-	75,6	114,1	-	193,9	1,2		195,1
ПСМ 2.4-4.1	-	23,4	-	-	-	178,0	201,4	1,2		202,6
ПСМ 2.4-4.2	-	7,4	35,5	-	-	178,0	220,9	1,2		222,1
ПСМ 2.4-4.3	-	7,4	-	63,0	-	178,0	248,4	1,2		249,6
ПСМ 2.4-4.4	-	26,6	-	-	-	178,0	204,6	1,2		205,8
ПСМ 2.4-4.5	-	7,4	42,6	-	-	178,0	228,0	1,2		229,2
ПСМ 2.4-4.6	-	7,4	-	75,6	-	178,0	261,0	1,2		262,2

Инв. № подл. | Подпись и дата | Взам. инв. №

Марка подколонника	Изделия арматурные								Общий расход, кг
	Арматура класса								
	A-III							Bp-I	
	ГОСТ 5781-82							ГОСТ 6727-80	
	Ф6	Ф8	Ф12	Ф16	Ф20	Ф25	Итого	Ф3	
ПСМ 2.5-1.1	5,1	16,0	45,9	-	-	-	67,0	1,2	68,2
ПСМ 2.5-1.2	5,1	-	81,4	-	-	-	86,5	1,2	87,7
ПСМ 2.5-1.3	5,1	-	45,9	63,0	-	-	114,0	1,2	115,2
ПСМ 2.5-1.4	5,1	19,2	45,9	-	-	-	70,2	1,2	71,4
ПСМ 2.5-1.5	5,1	-	88,5	-	-	-	93,6	1,2	94,8
ПСМ 2.5-1.6	5,1	-	45,9	75,6	-	-	126,6	1,2	127,8
ПСМ 2.5-2.1	5,1	16,0	-	81,5	-	-	102,6	1,2	103,8
ПСМ 2.5-2.2	5,1	-	35,5	81,5	-	-	122,1	1,2	123,3
ПСМ 2.5-2.3	5,1	-	-	144,5	-	-	149,6	1,2	150,8
ПСМ 2.5-2.4	5,1	19,2	-	81,5	-	-	105,8	1,2	107,0
ПСМ 2.5-2.5	5,1	-	42,6	81,5	-	-	129,2	1,2	130,4
ПСМ 2.5-2.6	5,1	-	-	157,1	-	-	162,2	1,2	163,4
ПСМ 2.5-3.1	5,1	16,0	-	-	127,4	-	148,5	1,2	149,7
ПСМ 2.5-3.2	5,1	-	35,5	-	127,4	-	168,0	1,2	169,2
ПСМ 2.5-3.3	5,1	-	-	63,0	127,4	-	195,5	1,2	196,7
ПСМ 2.5-3.4	5,1	19,2	-	-	127,4	-	151,7	1,2	152,9
ПСМ 2.5-3.5	5,1	-	42,6	-	127,4	-	175,1	1,2	176,3
ПСМ 2.5-3.6	5,1	-	-	75,6	127,4	-	208,1	1,2	209,3
ПСМ 2.5-4.1	-	24,9	-	-	-	198,9	223,8	1,2	225,0
ПСМ 2.5-4.2	-	8,9	35,5	-	-	198,9	243,3	1,2	244,5
ПСМ 2.5-4.3	-	8,9	-	63,0	-	198,9	270,8	1,2	272,0
ПСМ 2.5-4.4	-	24,4	-	-	-	198,9	223,3	1,2	224,5
ПСМ 2.5-4.5	-	8,9	42,6	-	-	198,9	250,4	1,2	251,6
ПСМ 2.5-4.6	-	8,9	-	75,6	-	198,9	283,4	1,2	284,6

Марка подколонника	Изделия арматурные								Общий расход, кг
	Арматура класса								
	A-III							Bp-I	
	ГОСТ 5781-82							ГОСТ 6727-80	
	Ф6	Ф8	Ф12	Ф16	Ф20	Ф25	Итого	Ф3	
ПСМ 2.6-1.1	6,7	16,0	55,4	-	-	-	78,1	1,2	79,3
ПСМ 2.6-1.2	6,7	-	90,9	-	-	-	97,6	1,2	98,8
ПСМ 2.6-1.3	6,7	-	55,4	63,0	-	-	125,1	1,2	126,3
ПСМ 2.6-1.4	6,7	19,2	55,4	-	-	-	81,3	1,2	82,5
ПСМ 2.6-1.5	6,7	-	98,0	-	-	-	104,7	1,2	105,9
ПСМ 2.6-1.6	6,7	-	55,4	75,6	-	-	137,7	1,2	138,9
ПСМ 2.6-2.1	6,7	16,0	-	98,5	-	-	121,2	1,2	122,4
ПСМ 2.6-2.2	6,7	-	35,5	98,5	-	-	140,7	1,2	141,9
ПСМ 2.6-2.3	6,7	-	-	161,5	-	-	168,2	1,2	169,4
ПСМ 2.6-2.4	6,7	19,2	-	98,5	-	-	124,4	1,2	125,6
ПСМ 2.6-2.5	6,7	-	42,6	98,5	-	-	147,8	1,2	149,0
ПСМ 2.6-2.6	6,7	-	-	174,1	-	-	180,8	1,2	182,0
ПСМ 2.6-3.1	6,7	16,0	-	-	154,1	-	176,8	1,2	178,0
ПСМ 2.6-3.2	6,7	-	35,5	-	154,1	-	196,3	1,2	197,5
ПСМ 2.6-3.3	6,7	-	-	63,0	154,1	-	223,8	1,2	225,0
ПСМ 2.6-3.4	6,7	19,2	-	-	154,1	-	180,0	1,2	181,2
ПСМ 2.6-3.5	6,7	-	42,6	-	154,1	-	203,4	1,2	204,6
ПСМ 2.6-3.6	6,7	-	-	75,6	154,1	-	236,4	1,2	237,6
ПСМ 2.6-4.1	-	27,9	-	-	-	240,5	268,4	1,2	269,6
ПСМ 2.6-4.2	-	11,9	35,5	-	-	240,5	287,9	1,2	289,1
ПСМ 2.6-4.3	-	11,9	-	63,0	-	240,5	315,4	1,2	316,6
ПСМ 2.6-4.4	-	31,1	-	-	-	240,5	271,6	1,2	272,8
ПСМ 2.6-4.5	-	11,9	42,6	-	-	240,5	295,0	1,2	296,2
ПСМ 2.6-4.6	-	11,9	-	75,6	-	240,5	328,0	1,2	329,2

Инв.№ подл. | Подпись и дата | Взам.инв.№

Марка подколонника	Изделия арматурные									Общий расход, кг
	Арматура класса									
	A-III ГОСТ 5781-82							Bp I ГОСТ 6727-80		
	ф6	ф8	ф12	ф16	ф20	ф25	Итого	ф3		
ПСМ 3.1-1.1	1,9	17,5	29,6	–	–	–	49,0	1,2		50,2
ПСМ 3.1-1.2	1,9	–	68,6	–	–	–	70,5	1,2		71,7
ПСМ 3.1-1.3	1,9	–	29,6	69,5	–	–	101,0	1,2		102,2
ПСМ 3.1-1.4	1,9	21,0	29,6	–	–	–	52,5	1,2		53,7
ПСМ 3.1-1.5	1,9	–	76,4	–	–	–	78,3	1,2		79,5
ПСМ 3.1-1.6	1,9	–	29,6	83,4	–	–	114,9	1,2		116,1
ПСМ 3.1-2.1	1,9	17,5	–	52,8	–	–	72,2	1,2		73,4
ПСМ 3.1-2.2	1,9	–	39,0	52,8	–	–	93,7	1,2		94,9
ПСМ 3.1-2.3	1,9	–	–	122,3	–	–	124,2	1,2		125,4
ПСМ 3.1-2.4	1,9	21,0	–	52,8	–	–	75,7	1,2		76,9
ПСМ 3.1-2.5	1,9	–	46,8	52,8	–	–	101,5	1,2		102,7
ПСМ 3.1-2.6	1,9	–	–	136,2	–	–	138,1	1,2		139,3
ПСМ 3.1-3.1	1,9	17,5	–	–	82,4	–	101,8	1,2		103,0
ПСМ 3.1-3.2	1,9	–	39,0	–	82,4	–	123,3	1,2		124,5
ПСМ 3.1-3.3	1,9	–	–	69,5	82,4	–	153,8	1,2		155,0
ПСМ 3.1-3.4	1,9	21,0	–	–	82,4	–	105,3	1,2		106,5
ПСМ 3.1-3.5	1,9	–	46,8	–	82,4	–	131,1	1,2		132,3
ПСМ 3.1-3.6	1,9	–	–	83,4	82,4	–	167,7	1,2		168,9
ПСМ 3.1-4.1	–	20,7	–	–	–	128,6	149,3	1,2		150,5
ПСМ 3.1-4.2	–	3,2	39,0	–	–	128,6	170,8	1,2		172,0
ПСМ 3.1-4.3	–	3,2	–	69,5	–	128,6	201,3	1,2		202,5
ПСМ 3.1-4.4	–	24,2	–	–	–	128,6	152,8	1,2		154,0
ПСМ 3.1-4.5	–	3,2	46,8	–	–	128,6	178,6	1,2		179,8
ПСМ 3.1-4.6	–	3,2	–	83,4	–	128,6	215,2	1,2		216,4

Марка подколонника	Изделия арматурные									Общий расход, кг
	Арматура класса									
	A-III ГОСТ 5781-82							Bp I ГОСТ 6727-80		
	ф6	ф8	ф12	ф16	ф20	ф25	Итого	ф3		
ПСМ 3.2-1.1	2,8	17,5	35,0	–	–	–	55,3	1,2		56,5
ПСМ 3.2-1.2	2,8	–	74,0	–	–	–	76,8	1,2		78,0
ПСМ 3.2-1.3	2,8	–	35,0	69,5	–	–	107,3	1,2		108,5
ПСМ 3.2-1.4	2,8	21,0	35,0	–	–	–	58,8	1,2		60,0
ПСМ 3.2-1.5	2,8	–	81,8	–	–	–	84,6	1,2		85,8
ПСМ 3.2-1.6	2,8	–	35,0	83,4	–	–	121,2	1,2		122,4
ПСМ 3.2-2.1	2,8	17,5	–	62,2	–	–	82,5	1,2		83,7
ПСМ 3.2-2.2	2,8	–	39,0	62,2	–	–	104,0	1,2		105,2
ПСМ 3.2-2.3	2,8	21,0	–	131,7	–	–	134,5	1,2		135,7
ПСМ 3.2-2.4	2,8	21,0	–	62,2	–	–	86,0	1,2		87,2
ПСМ 3.2-2.5	2,8	–	46,8	62,2	–	–	111,8	1,2		113,0
ПСМ 3.2-2.6	2,8	–	–	145,6	–	–	148,4	1,2		149,6
ПСМ 3.2-3.1	2,8	17,5	–	–	97,2	–	117,5	1,2		118,7
ПСМ 3.2-3.2	2,8	–	39,0	–	97,2	–	139,0	1,2		140,2
ПСМ 3.2-3.3	2,8	–	–	69,5	97,2	–	169,5	1,2		170,7
ПСМ 3.2-3.4	2,8	21,0	–	–	97,2	–	121,0	1,2		122,2
ПСМ 3.2-3.5	2,8	–	46,8	–	97,2	–	146,8	1,2		148,0
ПСМ 32-3.6	2,8	–	–	83,4	97,2	–	183,4	1,2		184,6
ПСМ 3.2-4.1	–	22,5	–	–	–	151,6	156,6	1,2		157,8
ПСМ 3.2-4.2	–	5,0	39,0	–	–	151,6	195,6	1,2		196,8
ПСМ 3.2-4.3	–	5,0	–	69,5	–	151,6	226,1	1,2		227,3
ПСМ 3.2-4.4	–	26,0	–	–	–	151,6	177,6	1,2		178,8
ПСМ 3.2-4.5	–	5,0	46,8	–	–	151,6	203,4	1,2		204,6
ПСМ 3.2-4.6	–	5,0	–	83,4	–	151,6	240,0	1,2		241,2

Инв.№ подл. | Подпись и дата | Взам.инв.№

Марка подколонника	Изделия арматурные. Арматура класса А-III ГОСТ 5781-82							Вр-I ГОСТ 6727-80		Общий расход, кг
	Ф6	Ф8	Ф12	Ф16	Ф20	Ф25	Итого	Ф3		
ПСМ 3.3 -1.1	3,7	17,5	40,4	-	-	-	61,6	1,2		62,8
ПСМ 3.3 -1.2	3,7	-	79,4	-	-	-	83,1	1,2		84,3
ПСМ 3.3 -1.3	3,7	-	40,4	69,5	-	-	113,6	1,2		114,8
ПСМ 3.3 -1.4	3,7	21,0	40,4	-	-	-	65,1	1,2		66,3
ПСМ 3.3 -1.5	3,7	-	87,2	-	-	-	90,9	1,2		92,1
ПСМ 3.3 -1.6	3,7	-	40,4	83,4	-	-	127,5	1,2		128,7
ПСМ 3.3 -2.1	3,7	17,5	43,0	28,6	-	-	92,8	1,2		94,0
ПСМ 3.3 -2.2	3,7	-	82,0	28,6	-	-	114,3	1,2		115,5
ПСМ 3.3 -2.3	3,7	-	43,0	98,1	-	-	144,8	1,2		146,0
ПСМ 3.3 -2.4	3,7	21,0	43,0	28,6	-	-	96,3	1,2		97,5
ПСМ 3.3 -2.5	3,7	-	89,8	28,6	-	-	122,1	1,2		123,3
ПСМ 3.3 -2.6	3,7	-	43,0	112,0	-	-	158,7	1,2		159,9
ПСМ 3.3 -3.1	3,7	17,5	-	-	112,0	-	133,2	1,2		134,4
ПСМ 3.3 -3.2	3,7	-	39,0	-	112,0	-	154,7	1,2		155,9
ПСМ 3.3 -3.3	3,7	-	-	69,5	112,0	-	185,2	1,2		186,4
ПСМ 3.3 -3.4	3,7	21,0	-	-	112,0	-	136,7	1,2		137,9
ПСМ 3.3 -3.5	3,7	-	46,8	-	112,0	-	162,5	1,2		163,7
ПСМ 3.3 -3.6	3,7	-	-	83,4	112,0	-	199,1	1,2		200,3
ПСМ 3.3 -4.1	-	24,1	39,0	-	-	174,8	198,9	1,2		200,1
ПСМ 3.3 -4.2	-	6,6	-	-	-	174,8	220,4	1,2		221,6
ПСМ 3.3 -4.3	-	6,6	-	69,5	-	174,8	250,9	1,2		252,1
ПСМ 3.3 -4.4	-	27,6	-	-	-	174,8	202,4	1,2		203,6
ПСМ 3.3 -4.5	-	6,6	46,8	-	-	174,8	228,2	1,2		229,4
ПСМ 3.3 -4.6	-	6,6	-	83,4	-	174,8	264,8	1,2		266,0

Марка подколонника	Изделия арматурные. Арматура класса А-III ГОСТ 5781-82							Вр-I ГОСТ 6727-80		Общий расход, кг
	Ф6	Ф8	Ф12	Ф16	Ф20	Ф25	Итого	Ф3		
ПСМ 3.4 -1.1	5,3	17,5	45,6	-	-	-	68,4	1,2		69,6
ПСМ 3.4 -1.2	5,3	-	84,6	-	-	-	89,9	1,2		91,1
ПСМ 3.4 -1.3	5,3	-	45,6	69,5	-	-	120,4	1,2		121,6
ПСМ 3.4 -1.4	5,3	21,0	45,6	-	-	-	71,9	1,2		73,1
ПСМ 3.4 -1.5	5,3	-	92,4	-	-	-	97,7	1,2		98,9
ПСМ 3.4 -1.6	5,3	-	45,6	83,4	-	-	134,3	1,2		135,5
ПСМ 3.4 -2.1	5,3	17,5	-	81,2	-	-	104,0	1,2		105,2
ПСМ 3.4 -2.2	5,3	-	39,0	81,2	-	-	125,5	1,2		126,7
ПСМ 3.4 -2.3	5,3	-	-	150,7	-	-	156,0	1,2		157,2
ПСМ 3.4 -2.4	5,3	21,0	-	81,2	-	-	107,5	1,2		108,7
ПСМ 3.4 -2.5	5,3	-	46,8	81,2	-	-	133,3	1,2		134,5
ПСМ 3.4 -2.6	5,3	-	-	164,6	-	-	169,9	1,2		171,1
ПСМ 3.4 -3.1	5,3	17,5	-	-	126,8	-	149,6	1,2		150,8
ПСМ 3.4 -3.2	5,3	-	-	69,5	126,8	-	171,1	1,2		172,3
ПСМ 3.4 -3.3	5,3	-	-	-	126,8	-	201,6	1,2		202,8
ПСМ 3.4 -3.4	5,3	21,0	-	-	126,8	-	153,1	1,2		154,3
ПСМ 3.4 -3.5	5,3	-	46,8	-	126,8	-	178,9	1,2		180,1
ПСМ 3.4 -3.6	5,3	-	-	83,4	126,8	-	215,5	1,2		216,7
ПСМ 3.4 -4.1	-	25,7	-	-	-	197,8	223,5	1,2		224,7
ПСМ 3.4 -4.2	-	8,2	39,0	-	-	197,8	245,0	1,2		246,2
ПСМ 3.4 -4.3	-	8,2	-	69,5	-	197,8	275,5	1,2		276,7
ПСМ 3.4 -4.4	-	29,2	-	-	-	197,8	227,0	1,2		228,2
ПСМ 3.4 -4.5	-	8,2	46,8	-	-	197,8	252,8	1,2		254,0
ПСМ 3.4 -4.6	-	8,2	-	83,4	-	197,8	289,4	1,2		290,6

Инв. № подл. | Подпись и дата | Взам. инв. №

Марка подколонника	Изделия арматурные. Арматура класса А-III ГОСТ 5781-82							Вр-I ГОСТ 6727-80		Общий расход, кг
	Ф6	Ф8	Ф12	Ф16	Ф20	Ф25	Итого	Ф3		
ПСМ 3.5 - 1.1	5,7	17,5	51,0	-	-	-	74,2	1,2		75,4
ПСМ 3.5 - 1.2	5,7	-	90,0	-	-	-	195,7	1,2		196,9
ПСМ 3.5 - 1.3	5,7	-	51,0	69,5	-	-	126,2	1,2		127,4
ПСМ 3.5 - 1.4	5,7	21,0	51,0	-	-	-	77,7	1,2		78,9
ПСМ 3.5 - 1.5	5,7	-	97,8	-	-	-	103,5	1,2		104,7
ПСМ 3.5 - 1.6	5,7	-	51,0	83,4	-	-	140,1	1,2		141,3
ПСМ 3.5 - 2.1	5,7	17,5	-	90,6	-	-	113,8	1,2		115,0
ПСМ 3.5 - 2.2	5,7	-	39,0	90,6	-	-	135,3	1,2		136,5
ПСМ 3.5 - 2.3	5,7	-	-	160,1	-	-	165,8	1,2		167,0
ПСМ 3.5 - 2.4	5,7	21,0	-	90,6	-	-	117,3	1,2		118,5
ПСМ 3.5 - 2.5	5,7	-	46,8	90,6	-	-	143,1	1,2		144,3
ПСМ 3.5 - 2.6	5,7	-	-	174,0	-	-	179,7	1,2		180,9
ПСМ 3.5 - 3.1	5,7	17,5	-	-	141,6	-	164,8	1,2		166,0
ПСМ 3.5 - 3.2	5,7	-	39,0	-	141,6	-	186,3	1,2		187,5
ПСМ 3.5 - 3.3	5,7	-	-	69,5	141,6	-	216,8	1,2		218,0
ПСМ 3.5 - 3.4	5,7	21,0	-	-	141,6	-	168,3	1,2		169,5
ПСМ 3.5 - 3.5	5,7	-	46,8	-	141,6	-	194,1	1,2		195,3
ПСМ 3.5 - 3.6	5,7	-	-	83,4	141,6	-	229,5	1,2		230,7
ПСМ 3.5 - 4.1	-	27,3	-	-	-	221,0	248,3	1,2		249,5
ПСМ 3.5 - 4.2	-	9,8	39,0	-	-	221,0	269,8	1,2		271,0
ПСМ 3.5 - 4.3	-	9,8	-	69,5	-	221,0	300,3	1,2		301,5
ПСМ 3.5 - 4.4	-	30,8	-	-	-	221,0	251,8	1,2		253,0
ПСМ 3.5 - 4.5	-	9,8	46,8	-	-	221,0	277,2	1,2		278,8
ПСМ 3.5 - 4.6	-	9,8	-	83,4	-	221,0	314,2	1,2		315,4

Марка подколонника	Изделия арматурные. Арматура класса А-III ГОСТ 5781-82							Вр-I ГОСТ 6727-80		Общий расход, кг
	Ф6	Ф8	Ф12	Ф16	Ф20	Ф25	Итого	Ф3		
ПСМ 3.6 - 1.1	7,5	17,5	61,6	-	-	-	86,6	1,2		87,8
ПСМ 3.6 - 1.2	7,5	-	100,6	-	-	-	108,1	1,2		109,3
ПСМ 3.6 - 1.3	7,5	-	61,6	69,5	-	-	138,6	1,2		139,8
ПСМ 3.6 - 1.4	7,5	21,0	61,6	-	-	-	90,1	1,2		91,3
ПСМ 3.6 - 1.5	7,5	-	108,4	-	-	-	115,9	1,2		117,1
ПСМ 3.6 - 1.6	7,5	-	61,6	83,4	-	-	152,5	1,2		153,7
ПСМ 3.6 - 2.1	7,5	17,5	-	109,5	-	-	134,5	1,2		135,7
ПСМ 3.6 - 2.2	7,5	-	39,0	109,5	-	-	156,0	1,2		157,2
ПСМ 3.6 - 2.3	7,5	-	-	179,0	-	-	186,5	1,2		187,7
ПСМ 3.6 - 2.4	7,5	21,0	-	109,5	-	-	138,0	1,2		139,2
ПСМ 3.6 - 2.5	7,5	-	46,8	109,5	-	-	163,8	1,2		165,0
ПСМ 3.6 - 2.6	7,5	-	-	192,9	-	-	200,4	1,2		201,6
ПСМ 3.6 - 3.1	7,5	17,5	-	-	171,2	-	196,2	1,2		197,4
ПСМ 3.6 - 3.2	7,5	-	39,0	-	171,2	-	217,7	1,2		218,9
ПСМ 3.6 - 3.3	7,5	-	-	69,5	171,2	-	248,2	1,2		249,4
ПСМ 3.6 - 3.4	7,5	21,0	-	-	171,2	-	199,7	1,2		200,9
ПСМ 3.6 - 3.5	7,5	-	46,8	-	171,2	-	225,5	1,2		226,7
ПСМ 3.6 - 3.6	7,5	-	-	83,4	171,2	-	262,1	1,2		263,3
ПСМ 3.6 - 4.1	-	30,7	-	-	-	267,2	297,9	1,2		299,1
ПСМ 3.6 - 4.2	-	13,2	39,0	-	-	267,2	319,4	1,2		320,6
ПСМ 3.6 - 4.3	-	13,2	-	69,5	-	267,2	349,9	1,2		351,1
ПСМ 3.6 - 4.4	-	34,2	-	-	-	267,2	301,4	1,2		302,6
ПСМ 3.6 - 4.5	-	13,2	46,8	-	-	267,2	327,2	1,2		328,4
ПСМ 3.6 - 4.6	-	13,2	-	83,4	-	267,2	363,8	1,2		365,0

Взам. инв. №

Подпись и дата

Инв. № подл.

Марка подколонника	Изделия арматурные									Общий расход, кг
	Арматура класса									
	A-III							Вр-I		
	ГОСТ 5781-82							ГОСТ 6727-80		
	ф6	ф8	ф12	ф16	ф20	ф25	Итого	ф3		
ПСМ 4.1-1.1	4,8	16,5	26,6	-	-	-	44,9	1,2		46,1
ПСМ 4.1-1.2	1,8	-	63,6	-	-	-	65,4	1,2		66,6
ПСМ 4.1-1.3	1,8	-	26,6	66,0	-	-	94,4	1,2		95,6
ПСМ 4.1-1.4	1,8	19,8	26,6	-	-	-	48,2	1,2		49,4
ПСМ 4.1-1.5	1,8	-	71,0	-	-	-	72,8	1,2		74,0
ПСМ 4.1-1.6	1,8	-	26,6	79,2	-	-	107,6	1,2		108,8
ПСМ 4.1-2.1	1,8	16,5	-	47,5	-	-	65,8	1,2		67,0
ПСМ 4.1-2.2	1,8	-	37,0	47,5	-	-	86,3	1,2		87,5
ПСМ 4.1-2.3	1,8	-	-	113,5	-	-	115,3	1,2		116,5
ПСМ 4.1-2.4	1,8	19,8	-	47,5	-	-	69,1	1,2		70,3
ПСМ 4.1-2.5	1,8	-	44,4	47,5	-	-	93,7	1,2		94,9
ПСМ 4.1-2.6	1,8	-	-	126,7	-	-	128,5	1,2		129,7
ПСМ 4.1-3.1	1,8	16,5	-	-	74,2	-	92,5	1,2		93,7
ПСМ 4.1-3.2	1,8	-	37,0	-	74,2	-	113,0	1,2		114,2
ПСМ 4.1-3.3	1,8	-	-	66,0	74,2	-	142,0	1,2		143,2
ПСМ 4.1-3.4	1,8	19,8	-	-	74,2	-	95,8	1,2		97,0
ПСМ 4.1-3.5	1,8	-	44,4	-	74,2	-	120,4	1,2		121,6
ПСМ 4.1-3.6	1,8	-	-	79,2	74,2	-	155,2	1,2		156,4
ПСМ 4.1-4.1	-	19,6	-	-	-	115,7	135,3	1,2		136,5
ПСМ 4.1-4.2	-	3,1	37,0	-	-	115,7	155,8	1,2		157,0
ПСМ 4.1-4.3	-	3,1	-	66,0	-	115,7	184,8	1,2		186,0
ПСМ 4.1-4.4	-	22,9	-	-	-	115,7	138,6	1,2		139,8
ПСМ 4.1-4.5	-	3,1	44,4	-	-	115,7	163,2	1,2		164,4
ПСМ 4.1-4.5	-	3,1	-	79,2	-	115,7	198,0	1,2		199,2

Марка подколонника	Изделия арматурные									Общий расход, кг
	Арматура класса									
	A-III							Вр-I		
	ГОСТ 5781-82							ГОСТ 6727-80		
	ф6	ф8	ф12	ф16	ф20	ф25	Итого	ф3		
ПСМ 4.2-1.1	2,6	16,5	31,5	-	-	-	50,6	1,2		51,8
ПСМ 4.2-1.2	2,6	-	68,5	-	-	-	71,1	1,2		72,3
ПСМ 4.2-1.3	2,6	-	31,5	66,0	-	-	100,1	1,2		101,3
ПСМ 4.2-1.4	2,6	19,8	31,5	-	-	-	53,9	1,2		55,1
ПСМ 4.2-1.5	2,6	-	75,9	-	-	-	78,5	1,2		79,7
ПСМ 4.2-1.6	2,6	-	31,5	79,2	-	-	75,1	1,2		114,5
ПСМ 4.2-2.1	2,6	16,5	-	56,0	-	-	75,1	1,2		76,3
ПСМ 4.2-2.2	2,6	-	37,0	56,0	-	-	95,6	1,2		96,8
ПСМ 4.2-2.3	2,6	-	-	122,0	-	-	124,6	1,2		125,8
ПСМ 4.2-2.4	2,6	19,8	-	56,0	-	-	78,4	1,2		79,6
ПСМ 4.2-2.5	2,6	-	44,4	56,0	-	-	103,0	1,2		104,2
ПСМ 4.2-2.6	2,6	-	-	135,2	-	-	137,8	1,2		139,0
ПСМ 4.2-3.1	2,6	16,5	-	-	87,5	-	106,6	1,2		107,8
ПСМ 4.2-3.2	2,6	-	37,0	-	87,5	-	127,1	1,2		128,3
ПСМ 4.2-3.3	2,6	-	-	66,0	87,5	-	156,1	1,2		157,3
ПСМ 4.2-3.4	2,6	19,8	-	-	87,5	-	109,9	1,2		111,1
ПСМ 4.2-3.5	2,6	-	44,4	-	87,5	-	134,5	1,2		135,7
ПСМ 4.2-3.6	2,6	-	-	79,2	87,5	-	169,3	1,2		170,5
ПСМ 4.2-4.1	-	21,3	-	-	-	136,4	178,2	1,2		158,9
ПСМ 4.2-4.2	-	4,8	37,0	-	-	136,4	178,2	1,2		179,4
ПСМ 4.2-4.3	-	4,8	-	66,0	-	136,4	207,2	1,2		208,4
ПСМ 4.2-4.4	-	24,6	-	-	-	136,4	161,0	1,2		162,2
ПСМ 4.2-4.5	-	4,8	44,4	-	-	136,4	185,6	1,2		186,8
ПСМ 4.2-4.6	-	48	-	79,2	-	136,4	220,4	1,2		221,6

Инв.№ подл. | Подпись и дата | Взам.инв.№

Марка полколонника	Изделия арматурные								Общий расход, кг
	Арматура класса								
	A-III ГОСТ 5781-82							Bp I ГОСТ 6727-80	
	ф6	ф8	ф12	ф16	ф20	ф25	Итого	ф3	
ПСМ 4.3-1.1	3,5	16,5	36,4	-	-	-	56,4	1,2	57,6
ПСМ 4.3-1.2	3,5	-	73,4	-	-	-	76,9	1,2	78,1
ПСМ 4.3-1.3	3,5	-	36,4	66,0	-	-	105,9	1,2	107,1
ПСМ 4.3-1.4	3,5	19,8	36,4	-	-	-	59,7	1,2	60,9
ПСМ 4.3-1.5	3,5	-	80,8	-	-	-	84,3	1,2	85,5
ПСМ 4.3-1.6	3,5	-	36,4	79,2	-	-	119,1	1,2	120,3
ПСМ 4.3-2.1	3,5	16,5	-	64,4	-	-	84,4	1,2	85,6
ПСМ 4.3-2.2	3,5	-	37,0	64,4	-	-	104,9	1,2	106,1
ПСМ 4.3-2.3	3,5	-	-	130,4	-	-	133,9	1,2	135,1
ПСМ 4.3-2.4	3,5	19,8	-	64,4	-	-	87,7	1,2	88,9
ПСМ 4.3-2.5	3,5	-	44,4	64,4	-	-	112,3	1,2	113,5
ПСМ 4.3-2.6	3,5	-	-	143,6	-	-	147,1	1,2	148,3
ПСМ 4.3-3.1	3,5	16,5	-	-	100,8	-	120,8	1,2	122,0
ПСМ 4.3-3.2	3,5	-	37,0	-	100,8	-	141,3	1,2	142,5
ПСМ 4.3-3.3	3,5	-	-	66,0	100,8	-	170,3	1,2	171,5
ПСМ 4.3-3.4	3,5	19,8	-	-	100,8	-	124,1	1,2	125,3
ПСМ 4.3-3.5	3,5	-	44,4	-	100,8	-	148,7	1,2	149,9
ПСМ 4.3-3.6	3,5	-	-	79,2	100,8	-	183,5	1,2	184,7
ПСМ 4.3-4.1	-	22,8	-	-	-	157,3	178,9	1,2	180,1
ПСМ 4.3-4.2	-	6,3	37,0	-	-	157,3	200,6	1,2	201,8
ПСМ 4.3-4.3	-	6,3	-	66,0	-	157,3	229,6	1,2	230,8
ПСМ 4.3-4.4	-	26,1	-	-	-	157,3	183,4	1,2	184,6
ПСМ 4.3-4.5	-	6,3	44,4	-	-	157,3	208,0	1,2	209,2
ПСМ 4.3-4.6	-	6,3	-	79,2	-	157,3	242,8	1,2	244,0

Марка полколонника	Изделия арматурные								Общий расход, кг
	Арматура класса								
	A-III ГОСТ 5781-82							Bp I ГОСТ 6727-80	
	ф6	ф8	ф12	ф16	ф20	ф25	Итого	ф3	
ПСМ 4.4-1.1	4,4	16,5	41,0	-	-	-	61,9	1,2	63,1
ПСМ 4.4-1.2	4,4	-	78,0	-	-	-	82,4	1,2	83,6
ПСМ 4.4-1.3	4,4	-	41,0	66,0	-	-	111,4	1,2	112,6
ПСМ 4.4-1.4	4,4	19,8	41,0	-	-	-	65,2	1,2	66,4
ПСМ 4.4-1.5	4,4	-	85,4	-	-	-	89,8	1,2	91,0
ПСМ 4.4-1.6	4,4	-	41,0	79,2	-	-	165,6	1,2	166,8
ПСМ 4.4-2.1	4,4	16,5	-	73,0	-	-	93,9	1,2	95,1
ПСМ 4.4-2.2	4,4	-	37,0	73,0	-	-	114,4	1,2	115,6
ПСМ 4.4-2.3	4,4	-	-	139,0	-	-	143,4	1,2	144,6
ПСМ 4.4-2.4	4,4	19,8	-	73,0	-	-	97,2	1,2	98,4
ПСМ 4.4-2.5	4,4	-	44,4	73,0	-	-	121,8	1,2	123,0
ПСМ 4.4-2.6	4,4	-	-	152,2	-	-	156,6	1,2	157,8
ПСМ 4.4-3.1	4,4	16,5	-	-	114,1	-	135,0	1,2	136,2
ПСМ 4.4-3.2	4,4	-	37,0	-	114,1	-	155,5	1,2	156,7
ПСМ 4.4-3.3	4,4	-	-	66,0	114,1	-	184,5	1,2	185,7
ПСМ 4.4-3.4	4,4	19,8	-	-	114,1	-	138,3	1,2	139,5
ПСМ 4.4-3.5	4,4	-	44,4	-	114,1	-	162,9	1,2	164,1
ПСМ 4.4-3.6	4,4	-	-	79,2	114,1	-	197,7	1,2	198,9
ПСМ 4.4-4.1	-	24,4	-	-	-	178,0	202,4	1,2	203,6
ПСМ 4.4-4.2	-	7,9	37,0	-	-	178,0	222,9	1,2	224,1
ПСМ 4.4-4.3	-	7,9	-	66,0	-	178,0	251,9	1,2	253,1
ПСМ 4.4-4.4	-	27,7	-	-	-	178,0	205,7	1,2	206,9
ПСМ 4.4-4.5	-	7,9	44,4	-	-	178,0	230,3	1,2	231,5
ПСМ 4.4-4.6	-	7,9	-	79,2	-	178,0	265,1	1,2	266,3

Инв.№ подл. | Подпись и дата | Взам.инв.№

Марка подколонника	Изделия арматурные. Арматура класса А-III ГОСТ 5781-82							Вр-I ГОСТ 6727-80		Общий расход, кг
	Ф6	Ф8	Ф12	Ф16	Ф20	Ф25	Итого	Ф3		
ПСМ 4.5 -1.1	5,3	16,5	45,9	-	-	-	67,7	1,2		68,9
ПСМ 4.5 -1.2	5,3	-	82,9	-	-	-	88,2	1,2		89,4
ПСМ 4.5 -1.3	5,3	-	45,9	66,0	-	-	117,2	1,2		118,4
ПСМ 4.5 - 1.4	5,3	19,8	45,9	-	-	-	77,0	1,2		72,2
ПСМ 4.5 -1.5	5,3	-	90,3	-	-	-	95,6	1,2		96,8
ПСМ 4.5 -1.6	5,3	-	45,9	79,2	-	-	130,4	1,2		131,6
ПСМ 4.5 -2.1	5,3	16,5	-	81,5	-	-	103,3	1,2		104,5
ПСМ 4.5 -2.2	5,3	-	37,0	81,5	-	-	123,8	1,2		125,0
ПСМ 4.5 -2.3	5,3	-	-	147,5	-	-	152,8	1,2		154,0
ПСМ 4.5 -2.4	5,3	19,8	-	81,5	-	-	106,6	1,2		107,8
ПСМ 4.5 -2.5	5,3	-	44,4	81,5	-	-	131,2	1,2		132,4
ПСМ 4.5 -2.6	5,3	-	-	160,7	-	-	166,0	1,2		167,2
ПСМ 4.5 -3.1	5,3	16,5	-	-	127,4	-	149,2	1,2		150,4
ПСМ 4.5 -3.2	5,3	-	37,0	-	127,4	-	169,7	1,2		170,9
ПСМ 4.5 -3.3	5,3	-	-	66,0	127,4	-	198,7	1,2		199,9
ПСМ 4.5 -3.4	5,3	19,8	-	-	127,4	-	152,5	1,2		153,7
ПСМ 4.5 -3.5	5,3	-	44,4	-	127,4	-	177,1	1,2		178,3
ПСМ 4.5 -3.6	5,3	-	-	79,2	127,4	-	211,9	1,2		213,1
ПСМ 4.5 -4.1	-	26,0	-	-	-	198,9	224,9	1,2		226,1
ПСМ 4.5 -4.2	-	9,5	37,0	-	-	198,9	245,4	1,2		246,6
ПСМ 4.5 - 4.3	-	9,5	-	66,0	-	198,9	274,4	1,2		275,6
ПСМ 4.5 - 4.4	-	29,3	-	-	-	198,9	228,2	1,2		229,4
ПСМ 4.5 - 4.5	-	9,5	44,5	-	-	198,9	252,9	1,2		254,1
ПСМ 4.6 - 4.6	-	9,5	-	79,2	-	198,9		1,2		288,8

Марка подколонника	Изделия арматурные. Арматура класса А-III ГОСТ 5781-82							Вр-I ГОСТ 6727-80		Общий расход, кг
	Ф6	Ф8	Ф12	Ф16	Ф20	Ф25	Итого	Ф3		
ПСМ 4.6 - 1.1	7,0	16,5	55,4	-	-	-	78,9	1,2		80,1
ПСМ 4.6 -1.2	7,0	-	92,4	-	-	-	99,4	1,2		100,6
ПСМ 4.6 -1.3	7,0	-	55,4	66,0	-	-	128,4	1,2		129,6
ПСМ 4.6 -1.4	7,0	19,8	55,4	-	-	-	82,2	1,2		83,4
ПСМ 4.6 -1.5	7,0	-	99,8	-	-	-	106,8	1,2		108,0
ПСМ 4.6 -1.6	7,0	-	55,4	79,2	-	-	141,6	1,2		142,8
ПСМ 4.6 -2.1	7,0	16,5	-	98,5	-	-	122,0	1,2		123,2
ПСМ 4.6 -2.2	7,0	-	37,0	98,5	-	-	142,5	1,2		143,7
ПСМ 4.6 -2.3	7,0	-	-	164,5	-	-	171,5	1,2		172,7
ПСМ 4.6 -2.4	7,0	19,8	-	98,5	-	-	125,3	1,2		126,5
ПСМ 4.6 -2.5	7,0	-	44,4	98,5	-	-	149,8	1,2		151,1
ПСМ 4.6 -2.6	7,0	-	-	177,7	-	-	184,7	1,2		185,9
ПСМ 4.6 -3.1	7,0	16,5	-	-	154,1	-	177,6	1,2		178,8
ПСМ 4.6 -3.2	7,0	-	37,0	-	154,1	-	198,1	1,2		199,3
ПСМ 4.6 -3.3	7,0	-	-	66,0	154,1	-	227,1	1,2		228,3
ПСМ 4.6 -3.4	7,0	19,8	-	-	154,1	-	180,9	1,2		182,1
ПСМ 4.6 -3.5	7,0	-	44,4	-	154,1	-	205,5	1,2		206,7
ПСМ 4.6 -3.6	7,0	-	-	79,2	154,1	-	240,3	1,2		241,5
ПСМ 4.6 - 4.1	-	29,2	-	-	-	240,5	269,7	1,2		270,9
ПСМ 4.6 - 4.2	-	12,7	37,0	-	-	240,5	290,2	1,2		291,4
ПСМ 4.6 - 4.3	-	12,7	-	66,0	-	240,5	319,2	1,2		320,4
ПСМ 4.6 - 4.4	-	32,5	-	-	-	240,5	273,0	1,2		274,2
ПСМ 4.6 - 4.5	-	12,7	44,4	-	-	240,5	297,6	1,2		298,8
ПСМ 4.6 - 4.6	-	12,7	-	79,2	-	240,5	332,4	1,2		333,6

Инв. № подл. | Подпись и дата | Взам. инв. №

gost.e-ecolog.ru