ТИПОВЫЕ СТРОИТЕЛЬНЫЕ КОНСТРУКЦИИ,
ИЗДЕЛИЯ И УЗЛЫ

СЕРИЯ 1.411.1-7

ФУНДАМЕНТЫ СВАЙНЫЕ ПОД ЖЕЛЕЗОБЕТОННЫЕ И СТАЛЬНЫЕ КОЛОННЫ ОДНОЭТАЖНЫХ ПРОИЗВОДСТВЕННЫХ ЗДАНИЙ

ВЫПУСК 2м

ФУНДАМЕНТЫ ПОД ЖЕЛЕЗОБЕТОННЫЕ КОЛОННЫ ЗДАНИЙ
ДЛЯ РАЙОНОВ ВЕЧНОЙ МЕРЗЛОТЫ.

ИЗДЕЛИЯ АРМАТУРНЫЕ И ЗАКЛАДНЫЕ.
РАБОЧИЕ ЧЕРТЕЖИ

Ц 00312-02

gost.e-ecolog.ru

ТИПОВЫЕ СТРОИТЕЛЬНЫЕ КОНСТРУКЦИИ,
ИЗДЕЛИЯ И УЗЛЫ

СЕРИЯ 1.411.1-7

ФУНДАМЕНТЫ СВАЙНЫЕ ПОД ЖЕЛЕЗОБЕТОННЫЕ И СТАЛЬНЫЕ КОЛОННЫ ОДНОЭТАЖНЫХ ПРОИЗВОДСТВЕННЫХ ЗДАНИЙ

ВЫПУСК 2м

ФУНДАМЕНТЫ ПОД ЖЕЛЕЗОБЕТОННЫЕ КОЛОННЫ ЗДАНИЙ
ДЛЯ РАЙОНОВ ВЕЧНОЙ МЕРЗЛОТЫ.

ИЗДЕЛИЯ АРМАТУРНЫЕ И ЗАКЛАДНЫЕ.
РАБОЧИЕ ЧЕРТЕЖИ

УТВЕРЖДЕНЫ

Главпроектом Минстроя России
письмо от 03.11.94 № 9-3-2/155.
Введены в действие с 01.03.95,
приказ ЦНИИпромзданий
от 10.11.94 № 58

Разработаны ЦНИИпромзданий
Зам. директора С.М.Гликин
Нач. отдела А.Я.Розенблюм
Гл. инж. проекта В.А.Бажанова

© ГП ЦПП, 1995

Обозначение документа	Наименование	Стр.
1.411.1-7.2м-ТТ	Технические требования	3
1.411.1-7.2м-1	Каркас КР180, КР181	4
1.411.1-7.2м-2	Каркас КР182... КР201	5
1.411.1-7.2м-3	Каркас КР202... КР213	7
1.411.1-7.2м-4	Каркас КР214... КР218	9
1.411.1-7.2м-5	Сетка С20-1, С20-2, С21-1, С21-2, С22-1, С22-2, С22-3	10
1.411.1-7.2м-6	Сетка С23-1, С23-2, С23-3, С24-1, С24-2, С24-3,	
	С25-1, С25-2, С25-3	12
1.411.1-7.2м-7	Сетка С26-1, С26-2, С26-3, С27-1, С27-2, С27-3	14
1.411.1-7.2м-8	Сетка С28-1, С28-2, С29-1, С29-2, С30-1, С30-2	15
1.411.1-7.2м-9	Сетка С31-1, С31-2	17
1.411.1-7.2м-10	Сетка С32-1, С32-2, С33-1, С33-2, С34-1, С34-2	18
1.411.1-7.2м-11	Сетка С35-1, С35-2, С35-3, С36-1, С36-2, С36-3,	
	С37-1, С37-2, С37-3	19
1.411.1-7.2м-12	Сетка С38-1, С38-2, С38-3	21
1.411.1-7.2м-13	Сетка С39-1, С39-2	22
1.411.1-7.2м-14	Сетка С40-1	23
1.411.1-7.2м-15	Сетка С41-1	24
1.411.1-7.2м-16	Сетка С42-1	25
1.411.1-7.2м-17	Сетка С43-1	26
1.411.1-7.2м-18	Сетка СК21, СК22	27
1.411.1-7.2м-19	Изделие закладное МН1	28
1.411.1-7.2м-20	Изделие закладное МН2	29

				1.411.1-7.2м			
ГИП	Бажанова			Содержание	Стадия	Лист	Листов
Исполн.	Николаева				Р		1
					ЦНИИпромзданий		

1. Выпуск 2м серии 1.411.1-7 содержит рабочие чертежи арматурных каркасов, сеток и закладных изделий ростверков свайных фундаментов, разработанных в вып. 0-3м

2. Общие технические требования, а также рабочие чертежи арматурных изделий, применяемых как в ростверках для обычных условий строительства, так и для строительства в зоне вечной мерзлоты, приведены в вып. 1.

3. Соединение плоских каркасов вертикального армирования подколонников в пространственные каркасы выполняется контактной точечной сваркой крестообразных пересечений стержней с помощью сварочных клещей или вязкой арматуры.

4. При объединении пространственного каркаса с горизонтальными сетками поперечного армирования средней части подколонника вертикальные стержни каркасов должны располагаться внутри контура сеток.

Инв. № подл. | Подпись и дата | Взам. инв. №

				1.411.1-7.2мТТ	
ГИП	Баманова				
Разраб.	Баманова			Технические требования	Стадия: Р; Лист; Листов: 1
Исполн.	Николаева				ЦНИИПромзданий
Н. контр.	Баманова				

Ц 00312-02 4

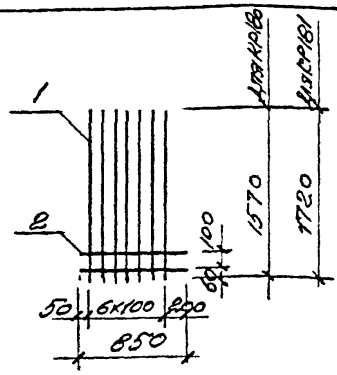

Марка каркаса	Поз.	Наименование	Кол.	Масса ед., кг	Масса каркаса, кг
КР180	1	Ф 22 AIII, ℓ=1570	7	4,68	33,5
	2	Ф 8 AIII, ℓ=850	2	0,34	
КР181	1	Ф 22 AIII, ℓ=1720	7	5,13	36,6
	2	Ф 8 AIII, ℓ=850	2	0,34	

Арматура класса A-III по ГОСТ 5781-82

Инв.№ подл. | Подпись и дата | Взам.инв.№

		1.411.1-7.2м-1	
ГИП	Баранова		
Разраб.	Баранова	Каркас КР180, КР181	Стадия: Р; Лист: —; Листов: 1
Исполн.	Николаева		
Провер.	Петрова		ЦНИИПромзданий
Н.контр.	Баранова		

КР182...КР191

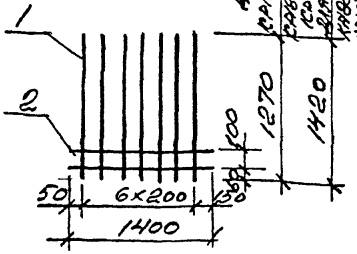

КР192...КР201

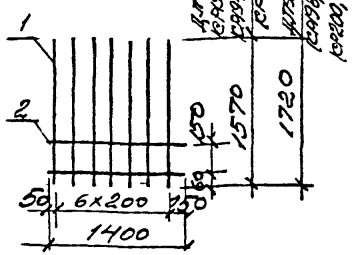

Марка каркаса	Поз	Наименование	Кол	Масса ед., кг	Масса каркаса, кг
КР182	1	Ф 12 АIII, ℓ= 1270	7	1,13	9,0
	2	Ф 8 АIII, ℓ= 1400	2	0,55	
КР183	1	Ф 16 АIII, ℓ= 1270	7	2,00	15,1
	2	Ф 8 АIII, ℓ= 1400	2	0,55	
КР184	1	Ф 20 АIII, ℓ= 1270	7	3,13	23,0
	2	Ф 8 АIII, ℓ= 1400	2	0,55	
КР185	1	Ф 22 АIII, ℓ= 1270	7	3,79	27,6
	2	Ф 8 АIII, ℓ= 1400	2	0,55	
КР186	1	Ф 25 АIII, ℓ= 1270	7	4,88	35,2
	2	Ф 8 АIII, ℓ= 1400	2	0,55	
КР187	1	Ф 12 АIII, ℓ= 1420	7	1,26	9,9
	2	Ф 8 АIII, ℓ= 1400	2	0,55	
КР188	1	Ф 16 АIII, ℓ= 1420	7	2,24	16,8
	2	Ф 8 АIII, ℓ= 1400	2	0,55	
КР189	1	Ф 20 АIII, ℓ= 1420	7	3,50	25,6
	2	Ф 8 АIII, ℓ= 1400	2	2,55	
КР190	1	Ф 22 АIII, ℓ= 1420	7	4,24	30,8
	2	Ф 8 АIII, ℓ= 1400	2	0,56	
КР191	1	Ф 25 АIII, ℓ= 1420	7	5,45	39,3
	2	Ф 8 АIII, ℓ= 1400	2	0,55	

1.411.1-7.2м-2

ГИП	Баженова	
Разраб.	Баженова	
Исполн.	Николаева	
Провер.	Петрова	

Каркас КР182... КР201

Стадия	Лист	Листов
Р	1	2

ЦНИИпромзданий

Марка каркаса	Поз.	Наименование	Кол.	Масса ед., кг	Масса каркаса, кг
КР192	1	Ф 12 AIII, ℓ=1570	7	1,39	10,9
	2	Ф 8 AIII, ℓ=1400	2	0,55	
КР193	1	Ф 16 AIII, ℓ=1570	7	2,48	18,4
	2	Ф 8 AIII, ℓ=1400	2	0,55	
КР194	1	Ф 20 AIII, ℓ=1570	7	3,87	28,2
	2	Ф 8 AIII, ℓ=1400	2	0,55	
КР195	1	Ф 22 AIII, ℓ=1570	7	4,68	33,9
	2	Ф 8 AIII, ℓ=1400	2	0,55	
КР196	1	Ф 25 AIII, ℓ=1570	7	6,03	43,3
	2	Ф 8 AIII, ℓ=1400	2	0,55	
КР197	1	Ф 12 AIII, ℓ=1720	7	1,53	11,8
	2	Ф 8 AIII, ℓ=1400	2	0,55	
КР198	1	Ф 16 AIII, ℓ=1720	7	2,71	20,1
	2	Ф 8 AIII, ℓ=1400	2	0,55	
КР199	1	Ф 20 AIII, ℓ=1720	7	4,24	30,8
	2	Ф 8 AIII, ℓ=1400	2	0,55	
КР200	1	Ф 22 AIII, ℓ=1720	7	5,13	37,0
	2	Ф 8 AIII, ℓ=1400	2	0,55	
КР201	1	Ф 25 AIII, ℓ=1720	7	6,60	47,3
	2	Ф 8 AIII, ℓ=1400	2	0,55	

Арматура класса A-III по ГОСТ 5781-82

Инв. № подл. | Подпись и дата | Взам. инв. №

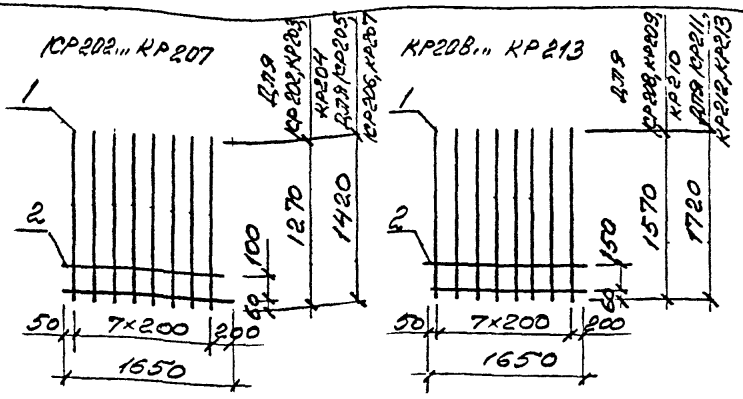

Марка каркаса	Поз.	Наименование	Кол.	Масса ед., кг	Масса каркаса, кг
КР202	1	ф 12 АIII, l = 1270	8	1,13	10,3
	2	ф 8 АIII, l = 1650	2	0,65	
КР203	1	ф 16 АIII, l = 1270	8	2,00	17,3
	2	ф 8 АIII, l = 1650	2	0,65	
КР204	1	ф 20 АIII, l = 1270	8	3,13	26,4
	2	ф 8 АIII, l = 1650	2	0,65	
КР205	1	ф 12 АIII, l = 1420	8	1,26	11,4
	2	ф 8 АIII, l = 1650	2	0,65	
КР206	1	ф 16 АIII, l = 1420	8	2,24	19,2
	2	ф 8 АIII, l = 1650	2	0,65	
КР207	1	ф 20 АIII, l = 1420	8	3,50	29,3
	2	ф 8 АIII, l = 1650	2	0,65	

				1.411.1-7.2м-3
ГИП	Бажанова			Каркас КР202... КР213
Разраб.	Бажанова			
Исполн.	Николаева			
Провер.	Петрова			
Н.контр.	Бажанова			

Стадия	Лист	Листов
Р	1	2

ЦНИИпромзданий

Ц00312-02 8

Марка каркаса	Поз.	Наименование	Кол.	Масса ед., кг	Масса каркаса, кг
КР208	1	Ø 12 AIII, ℓ=1570	8	1,39	12,5
	2	Ø 8 AIII, ℓ=1650	2	0,65	
КР209	1	Ø 16 AIII, ℓ=1570	8	2,48	21,1
	2	Ø 8 AIII, ℓ=1650	2	0,65	
КР210	1	Ø 20 AIII, ℓ=1570	8	3,87	32,3
	2	Ø 8 AIII, ℓ=1650	2	0,65	
КР211	1	Ø 12 AIII, ℓ=1720	8	1,53	13,5
	2	Ø 8 AIII, ℓ=1650	2	0,65	
КР212	1	Ø 16 AIII, ℓ=1720	8	2,71	23,0
	2	Ø 8 AIII, ℓ=1650	2	0,65	
КР213	1	Ø 20 AIII, ℓ=1720	8	4,24	35,2
	2	Ø 8 AIII, ℓ=1650	2	0,65	

Арматура класса A-III по ГОСТ 5781-82

Инв. № подл. | Подпись и дата | Взам. инв. №

КР214, КР215, КР216

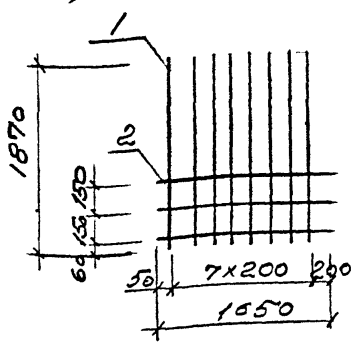

КР217, КР218

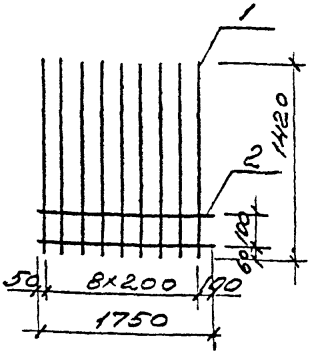

Марка каркаса	Поз.	Наименование	Кол.	Масса ед., кг	Масса каркаса, кг
КР214	1	Ф 12 AIII, ℓ=1870	8	1,66	15,2
	2	Ф 8 AIII, ℓ=1650	3	0,65	
КР215	1	Ф 16 AIII, ℓ=1870	8	2,95	25,6
	2	Ф 8 AIII, ℓ=1650	3	0,65	
КР216	1	Ф 20 AIII, ℓ=1870	8	4,61	38,8
	2	Ф 8 AIII, ℓ=1650	3	0,65	
КР217	1	Ф 12 AIII, ℓ=1420	9	1,26	12,7
	2	Ф 8 AIII, ℓ=1750	2	0,69	
КР218	1	Ф 16 AIII, ℓ=1420	9	2,24	21,5
	2	Ф 8 AIII, ℓ=1750	2	0,69	

Арматура класса A-III по ГОСТ 5781-82.

1.411.1-7.2т-4

ГИП	Баранова		
Разраб.	Баранова		
Констр.	Николаева		
Провер.	Петрова		
Н. контр.	Баранова		

Каркас КР214..., КР218

Стадия	Лист	Листов
Р		1

ЦНИИпромзданий

Инв. № подл. | Подпись и дата | Взам. инв. №

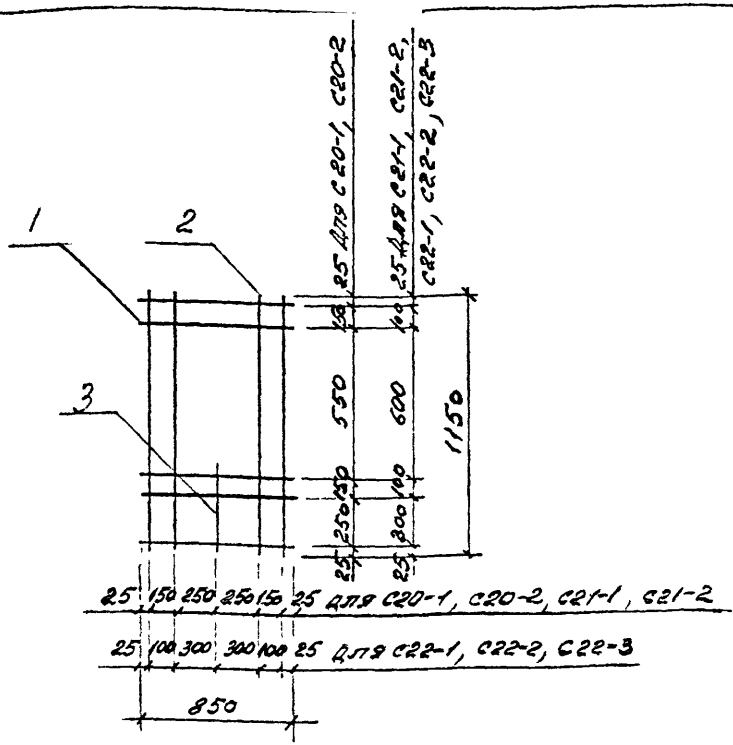

Марка сетки	Поз.	Наименование	Кол.	Масса ед., кг	Масса сетки, кг
С20-1	1	ф8 AIII, ℓ=850	5	0,34	3,7
	2	ф8 AIII, ℓ=1150	4	0,45	
	3	ф8 AII, ℓ=450	1	0,18	
С20-2	1	ф10 AIII, ℓ=850	5	0,52	5,7
	2	ф10 AIII, ℓ=1150	4	0,71	
	3	ф10 AIII, ℓ=450	1	0,28	

ГИП	Баранова		1.411.1-7.2м-5
Разраб.	Баранова		Сетка С20-1, С20-2, С21-1, С21-2, С22-1, С22-2, С22-3
Исполн.	Николаева		Стадия: Р; Лист: 1; Листов: 2
Провер.	Петрова		ЦНИИпромзданий
Н. контр.	Баранова		

Ц 00312-02 11

Марка сетки	Поз.	Наименование	Кол.	Масса ед., кг	Масса сетки, кг
С21-1	1	ф 8 А-III, ℓ = 850	5	0,34	3,7
	2	ф 8 А-III, ℓ = 1150	4	0,45	
	3	ф 8 А-III, ℓ = 450	1	0,18	
С21-2	1	ф 10 А-III, ℓ = 850	5	0,52	5,7
	2	ф 10 А-III, ℓ = 1150	4	0,71	
	3	ф 10 А-III, ℓ = 450	1	0,28	
С22-1	1	ф 8 А-III, ℓ = 850	5	0,34	3,7
	2	ф 8 А-III, ℓ = 1150	4	0,45	
	3	ф 8 А-III, ℓ = 450	1	0,18	
С22-2	1	ф 10 А-III, ℓ = 850	5	0,52	5,7
	2	ф 10 А-III, ℓ = 1150	4	0,71	
	3	ф 10 А-III, ℓ = 450	1	0,28	
С22-3	1	ф 12 А-III, ℓ = 850	5	0,75	8,3
	2	ф 12 А-III, ℓ = 1150	4	1,02	
	3	ф 12 А-III, ℓ = 450	1	0,40	

Арматура класса А-III по ГОСТ 5781-82

С23-1, С23-2, С23-3

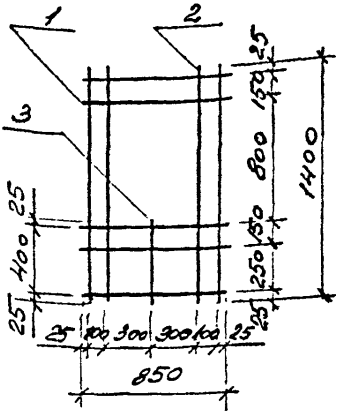

С24-1, С24-2, С24-3
С25-1, С25-2, С25-3

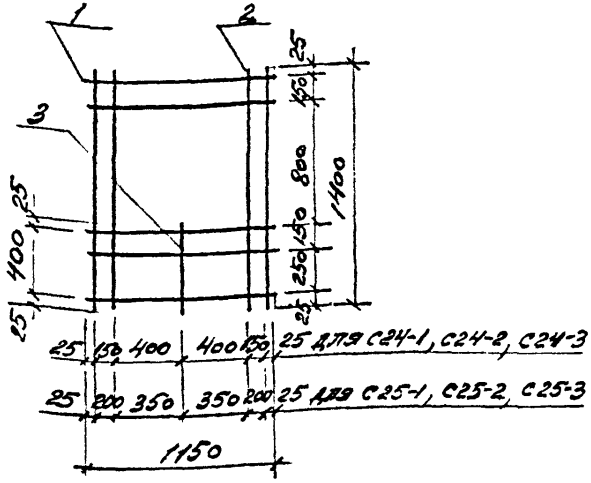

Марка сетки	Поз.	Наименование	Кол.	Масса ед., кг	Масса сетки, кг
С23-1	1	ф 8 А III, ℓ = 850	5	0,34	4,1
	2	ф 8 А III, ℓ = 1400	4	0,55	
	3	ф 8 А III, ℓ = 450	1	0,18	
С23-2	1	ф 10 А III, ℓ = 850	5	0,52	6,4
	2	ф 10 А III, ℓ = 1400	4	0,86	
	3	ф 10 А III, ℓ = 450	1	0,28	
С23-3	1	ф 12 А III, ℓ = 850	5	0,75	9,1
	2	ф 12 А III, ℓ = 1400	4	1,24	
	3	ф 12 А III, ℓ = 450	1	0,40	

Инв. № подл. | Подпись и дата | Взам. инв. №

1.411.1-7.2т-6

ГИП	Баканова	
Разраб.	Баканова	
Исполн.	Никольева	
Провер.	Петрова	
Н. контр.	Баканова	

Сетка
С23-1, С23-2, С23-3,
С24-1, С24-2, С24-3,
С25-1, С25-2, С25-3

Стадия	Лист	Листов
Р	1	2

ЦНИИпромзданий

Марка сетки	Поз.	Наименование	Кол.	Масса ед., кг	Масса сетки, кг
С24-1	1	Ø 8 AIII, ℓ = 1150	5	0,45	4,7
	2	Ø 8 AIII, ℓ = 1400	4	0,55	
	3	Ø 8 AIII, ℓ = 450	1	0,18	
С24-2	1	Ø 10 AIII, ℓ = 1150	5	0,71	7,3
	2	Ø 10 AIII, ℓ = 1400	4	0,86	
	3	Ø 10 AIII, ℓ = 450	1	0,28	
С24-3	1	Ø 12 AIII, ℓ = 1150	5	1,02	10,5
	2	Ø 12 AIII, ℓ = 1400	4	1,24	
	3	Ø 12 AIII, ℓ = 450	1	0,40	
С25-1	1	Ø 8 AIII, ℓ = 1150	5	0,45	4,7
	2	Ø 8 AIII, ℓ = 1400	4	0,55	
	3	Ø 8 AIII, ℓ = 450	1	0,18	
С25-2	1	Ø 10 AIII, ℓ = 1150	4	0,71	7,3
	2	Ø 10 AIII, ℓ = 1400	5	0,86	
	3	Ø 10 AIII, ℓ = 450	1	0,28	
С25-3	1	Ø 12 AIII, ℓ = 1150	5	1,02	10,5
	2	Ø 12 AIII, ℓ = 1400	4	1,24	
	3	Ø 12 AIII ℓ = 450	1	0,40	

Арматура класса A-III по ГОСТ 5781-82

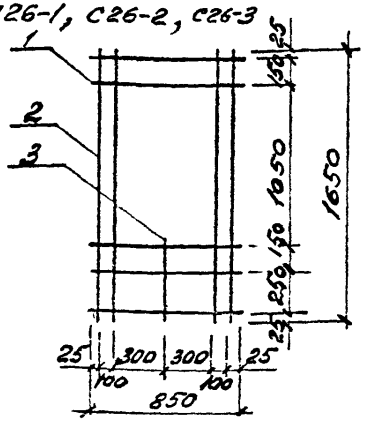

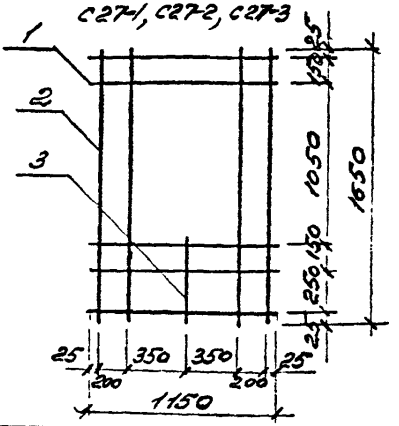

Марка сетки	Поз.	Наименование	Кол.	Масса ед., кг	Масса сетки, кг
С26-1	1	ф8АIII, l= 850	5	0,34	4,5
	2	ф8АIII, l= 1650	4	0,65	
	3	ф8АIII, l= 450	1	0,18	
С26-2	1	ф10АIII, l= 850	5	0,52	7,0
	2	ф10АIII, l= 1650	4	1,02	
	3	ф10АIII, l= 450	1	0,28	
С26-3	1	ф12АIII, l= 850	5	0,75	10,0
	2	ф12АIII, l= 1650	4	1,47	
	3	ф12АIII, l= 450	1	0,40	
С27-1	1	ф8АIII, l= 1150	5	0,45	5,1
	2	ф8АIII, l= 1650	4	0,65	
	3	ф8АIII, l= 450	1	0,18	
С27-2	1	ф10АIII, l= 1150	5	0,71	7,9
	2	ф10АIII, l= 1650	4	1,02	
	3	ф10АIII, l= 450	1	0,28	
С27-3	1	ф12АIII, l= 1150	5	1,02	11,4
	2	ф12АIII, l= 1650	4	1,47	
	3	ф12АIII, l= 450	1	0,40	

Арматура класса А-III по ГОСТ 5781-82

1.411.1-7. 2м-7

ГИП	Бажанова	
Разраб.	Бажанова	
Исполн.	Николаева	
Провер.	Петрова	
Н. контр.	Бажанова	

Сетка С26-1, С26-2, С26-3, С27-1, С27-2, С27-3

Стадия	Лист	Листов
Р		1

ЦНИИПромзданий

Инв. № подл. | Подпись и дата | Взам. инв. №

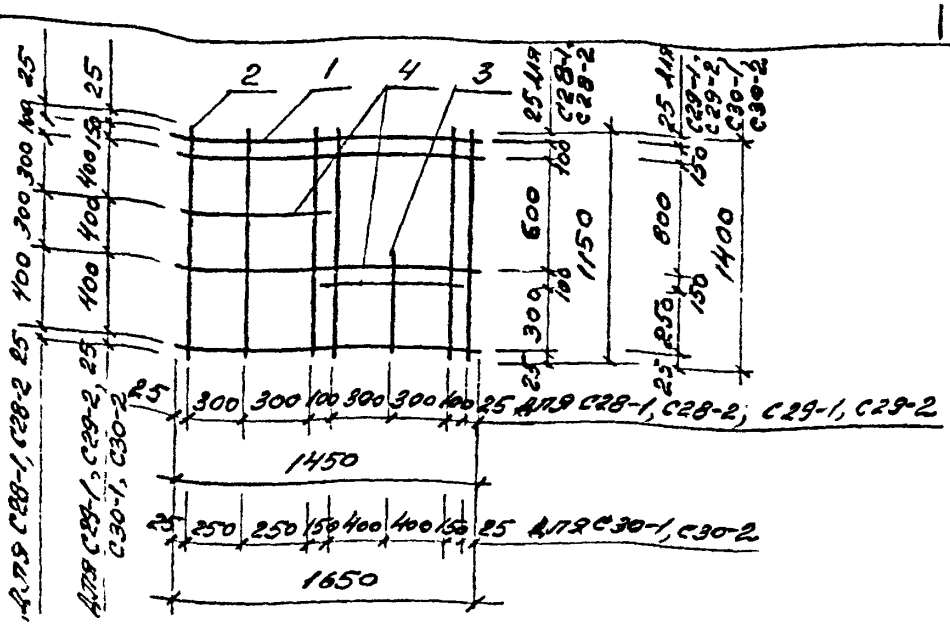

Марка сетки	Поз.	Наименование	Кол.	Масса ед., кг	Масса сетки, кг
С28-1	1	ф8 AIII, ℓ = 1450	4	0,57	5,7
	2	ф8 AIII, ℓ = 1150	6	0,45	
	3	ф8 AIII, ℓ = 450	1	0,18	
	4	ф8 AIII, ℓ = 700	2	0,28	
С28-2	1	ф10 AIII, ℓ = 1450	4	0,89	9,0
	2	ф10 AIII, ℓ = 1150	6	0,71	
	3	ф10 AIII, ℓ = 450	1	0,28	
	4	ф10 AIII, ℓ = 700	2	0,43	
С29-1	1	ф8 AIII, ℓ = 1450	4	0,57	6,3
	2	ф8 AIII, ℓ = 1400	6	0,55	
	3	ф8 AIII, ℓ = 450	1	0,18	
	4	ф8 AIII, ℓ = 700	2	0,28	
С29-2	1	ф10 AIII, ℓ = 1450	4	0,89	9,9
	2	ф10 AIII, ℓ = 1400	6	0,86	
	3	ф10 AIII, ℓ = 450	1	0,28	
	4	ф10 AIII, ℓ = 700	2	0,43	

1.411.1-7.2м-8

ГИП	Баженова	
Разраб.	Баженова	
Исполн.	Николаева	
Провер.	Петрова	
Н. контр.	Баженова	

СЕТКА С28-1, С28-2, С29-1, С29-2, С30-1, С30-2

Стадия	Лист	Листов
Р	1	2

ЦНИИПромзданий

Марка сетки	Поз.	Наименование	Кол.	Масса ед., кг	Масса сетки, кг
С30-1	1	ф8 А-III, ℓ= 1650	4	0,65	6,7
	2	ф8 А-III, ℓ= 1400	6	0,55	
	3	ф8 А-III, ℓ= 450	1	0,18	
	4	ф8 А-III, ℓ= 700	2	0,28	
С30-2	1	ф10 А-III, ℓ= 1650	4	1,02	10,4
	2	ф10 А-III, ℓ= 1400	6	0,86	
	3	ф10 А-III, ℓ= 450	1	0,28	
	4	ф10 А-III, ℓ= 700	2	0,43	

Арматура класса А-III по ГОСТ 5781-81

Инв. № подл. | Подп. и дата | Взам. инв. №

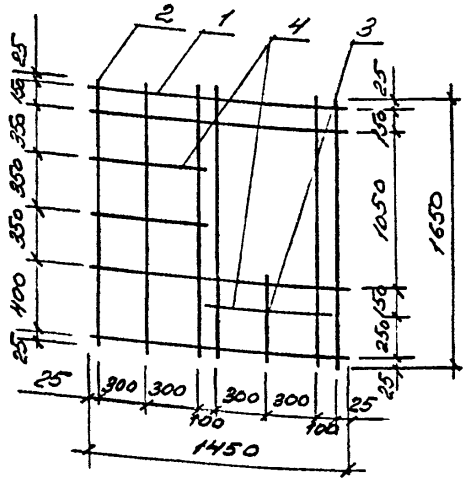

Марка сетки	Поз.	Наименование	Кол	Масса ед., кг	Масса сетки, кг
С31-1	1	Ф 8 АIII, l= 1450	4	0,57	7,2
	2	Ф 8 АIII, l= 1650	6	0,65	
	3	Ф 8 АIII, l= 450	1	0,18	
	4	Ф 8 АIII, l= 700	3	0,28	
С31-2	1	Ф 10 АIII, l= 1450	4	0,89	11,3
	2	Ф 10 АIII, l= 1650	6	1,02	
	3	Ф 10 АIII, l= 450	1	0,28	
	4	Ф 10 АIII, l= 700	3	0,43	

Арматура класса А-III по ГОСТ 5781-82

				1.411.1-7.2т-9			
ГИП	Баканова	[signature]		Сетка С31-1, С31-2	Стадия	Лист	Листов
Разраб.	Баканова	[signature]			Р		1
Исполн.	Николаева	[signature]			ЦНИИпромзданий		
Провер.	Петрова	[signature]					
Н.контр.	Баканова	[signature]					

С32-1, С32-2

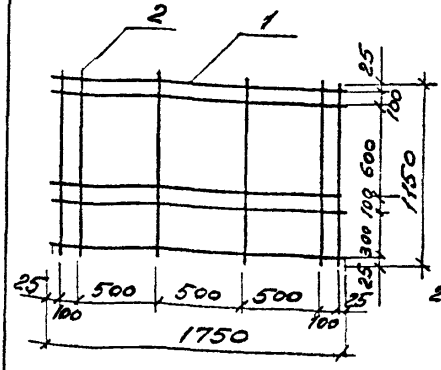

С33-1, С33-2, С34-1, С34-2

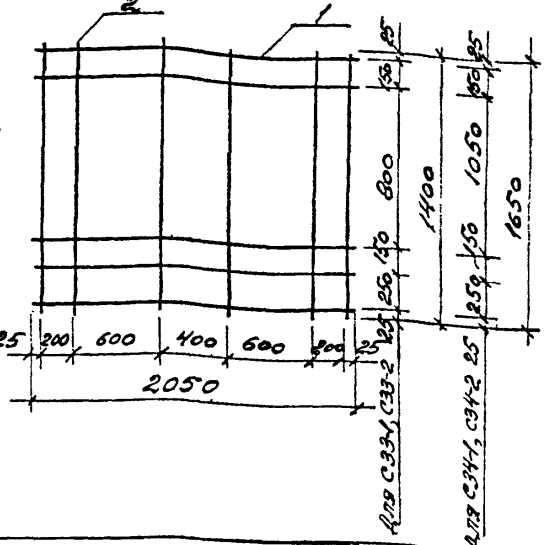

Марка сетки	Поз.	Наименование	Кол	Масса ед., кг	Масса сетки, кг
С32-1	1	ф 8 AIII, ℓ = 1750	5	0,69	6,2
	2	ф 8 AIII, ℓ = 1150	6	0,45	
С32-2	1	ф 10 AIII, ℓ = 1750	5	1,08	9,7
	2	ф 10 AIII, ℓ = 1150	6	0,71	
С33-1	1	ф 8 AIII, ℓ = 2050	5	0,81	7,4
	2	ф 8 AIII, ℓ = 1400	6	0,55	
С33-2	1	ф 10 AIII, ℓ = 2050	5	1,26	11,5
	2	ф 10 AIII, ℓ = 1400	6	0,86	
С34-1	1	ф 10 AIII, ℓ = 2050	5	1,26	12,4
	2	ф 10 AIII, ℓ = 1650	6	1,02	
С34-2	1	ф 12 AIII, ℓ = 2050	5	1,82	17,9
	2	ф 12 AIII, ℓ = 1650	6	1,47	

Арматура класса А-III по ГОСТ 5781-82

Инв. № подл. | Подпись и дата | Взам. инв. №

ГИП	Баранова		
Разраб.	Баранова		
Исполн.	Николаева		
Провер.	Петрова		
Н. контр.	Баранова		

1.411.1-7.2м-10

Сетка С32-1, С32-2, С33-1, С33-2, С34-1, С34-2

Стадия	Лист	Листов
Р		1

ЦНИИпромзданий

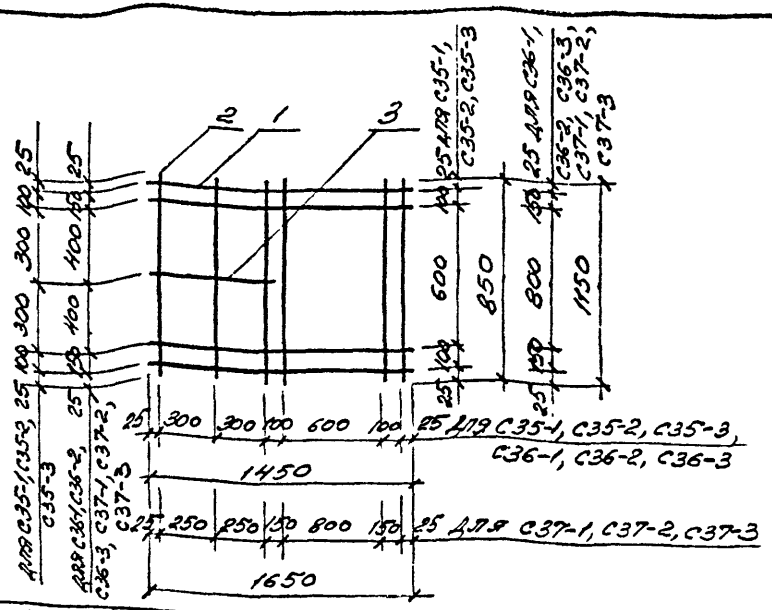

Марка сетки	Поз.	Наименование	Кол.	Масса ед., кг	Масса сетки, кг
С35-1	1	ф 8 АIII, l= 1450	4	0,57	4,6
	2	ф 8 АIII, l= 850	6	0,34	
	3	ф 8 АIII, l= 650	1	0,26	
С35-2	1	ф 10 АIII, l= 1450	4	0,89	7,1
	2	ф 10 АIII, l= 850	6	0,52	
	3	ф 10 АIII, l= 650	1	0,40	
С35-3	1	ф 12 АIII, l= 1450	4	1,29	10,3
	2	ф 12 АIII, l= 850	6	0,75	
	3	ф 12 АIII, l= 650	1	0,58	
С36-1	1	ф 8 АIII, l= 1450	4	0,57	5,3
	2	ф 8 АIII, l= 1150	6	0,45	
	3	ф 8 АIII, l= 650	1	0,26	

ГИП	Бажанова	
Разраб.	Бажанова	
Исполн.	Николаева	
Провер.	Петрова	
Н. контр.	Бажанова	

1.411.1-7.2т-11

Сетка С35-1, С35-2, С35-3, С36-1, С36-2, С36-3, С37-1, С37-2, С37-3

Стадия	Лист	Листов
Р	1	2

ЦНИИпромзданий

Марка сетки	Поз.	Наименование	Кол.	Масса ед., кг	Масса сетки, кг
С36-2	1	ф10 AIII, ℓ= 1450	4	0,89	8,2
	2	ф10 AIII, ℓ= 1150	6	0,71	
	3	ф10 AIII, ℓ= 650	1	0,40	
С36-3	1	ф12 AIII, ℓ= 1450	4	1,29	11,9
	2	ф12 AIII, ℓ= 1150	6	1,02	
	3	ф12 AIII, ℓ= 650	1	0,58	
С37-1	1	ф 8 AIII, ℓ= 1650	4	0,65	5,6
	2	ф 8 AIII, ℓ= 1150	6	0,45	
	3	ф 8 AIII, ℓ= 650	1	0,26	
С37-2	1	ф10 AIII, ℓ= 1650	4	1,02	8,7
	2	ф10 AIII, ℓ= 1150	6	0,71	
	3	ф10 AIII, ℓ= 650	1	0,40	
37-3	1	ф12 AIII, ℓ= 1650	4	1,47	12,6
	2	ф12 AIII, ℓ= 1150	6	1,02	
	3	ф12 AIII, ℓ= 650	1	0,58	

Арматура класса A-III по ГОСТ 5781-82

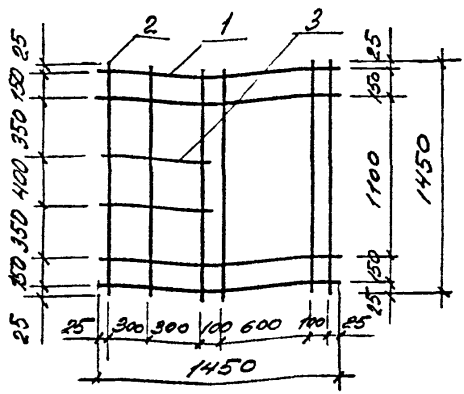

Марка сетки	Поз.	Наименование	Кол.	Масса ед., кг	Масса сетки, кг
С38-1	1	Ф8АIII, l=1450	4	0,57	6,2
	2	Ф8АIII, l=1450	6	0,57	
	3	Ф8АIII, l=650	2	0,26	
С38-2	1	Ф10АIII, l=1450	4	0,89	9,7
	2	Ф10АIII, l=1450	6	0,89	
	3	Ф10АIII, l=650	2	0,40	
С38-3	1	Ф12АIII, l=1450	4	1,29	14,0
	2	Ф12АIII, l=1450	6	1,29	
	3	Ф12АIII, l=650	2	0,58	

Арматура класса А-III по ГОСТ 5781-82

				1.411.1-7.2т-12			
ГИП	Бажанова			Сетка С38-1, С38-2, С38-3	Стадия	Лист	Листов
Разраб.	Бажанова				Р		1
Исполн.	Николаева				ЦНИИпромзданий		
Провер.	Петрова						
Н. контр.	Бажанова						

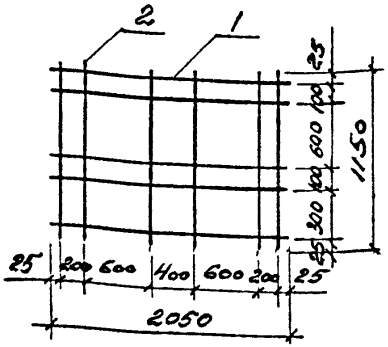

Марка сетки	Поз	Наименование	Кол	Масса ед., кг	Масса сетки, кг
С39-1	1	ф 8 AIII, ℓ= 2050	5	0,81	6,8
	2	ф 8 AIII, ℓ= 1150	6	0,45	
С39-2	1	ф 10 AIII, ℓ= 2050	5	1,26	10,6
	2	ф 10 AIII, ℓ= 1150	6	0,71	

Арматура класса A-III по ГОСТ 5781-82

ГИП	Баканов		1.411.1-7.2м-13
Разраб.	Баканова		
Исполн	Николаева		Сетка С39-1, С39-2
Провер.	Петрова		Стадия: Р; Лист: ; Листов: 1
Н. контр.	Баканова		ЦНИИпромзданий

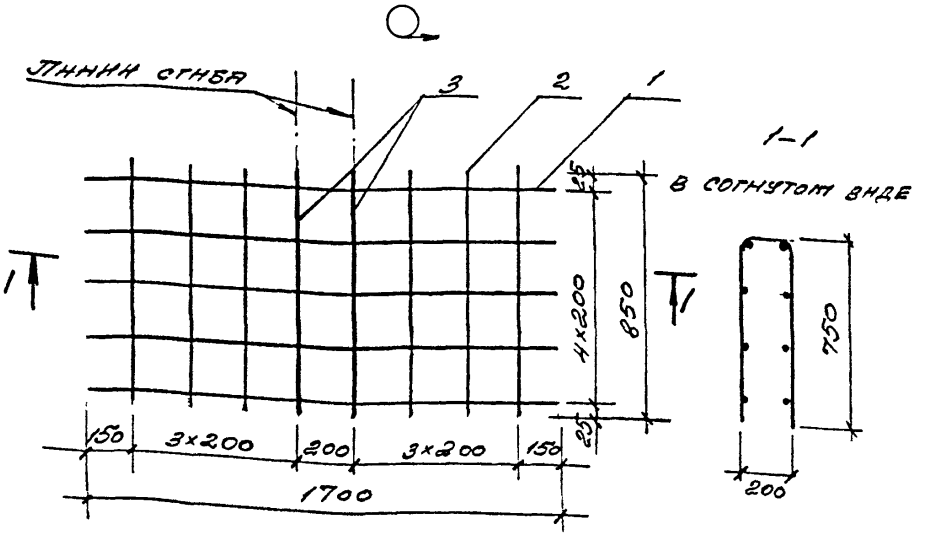

Марка сетки	Поз.	Наименование	Кол.	Масса ед., кг	Масса сетки, кг
С40-1	1	⌀6 AIII, ℓ=1700	5	0,38	5,1
	2	⌀6 AIII, ℓ=850	6	0,19	
	3	⌀14 AIII, ℓ=850	2	1,03	

Арматура класса А-III по ГОСТ 5781-82

ГИП	Баранова		1.411.1-7.2м-14
Разраб.	Баранова		Сетка С40-1
Исполн.	Николаева		Стадия: Р; Листов: 1
Провер.	Петрова		ЦНИИпромзданий
Н. контр.	Баранова		

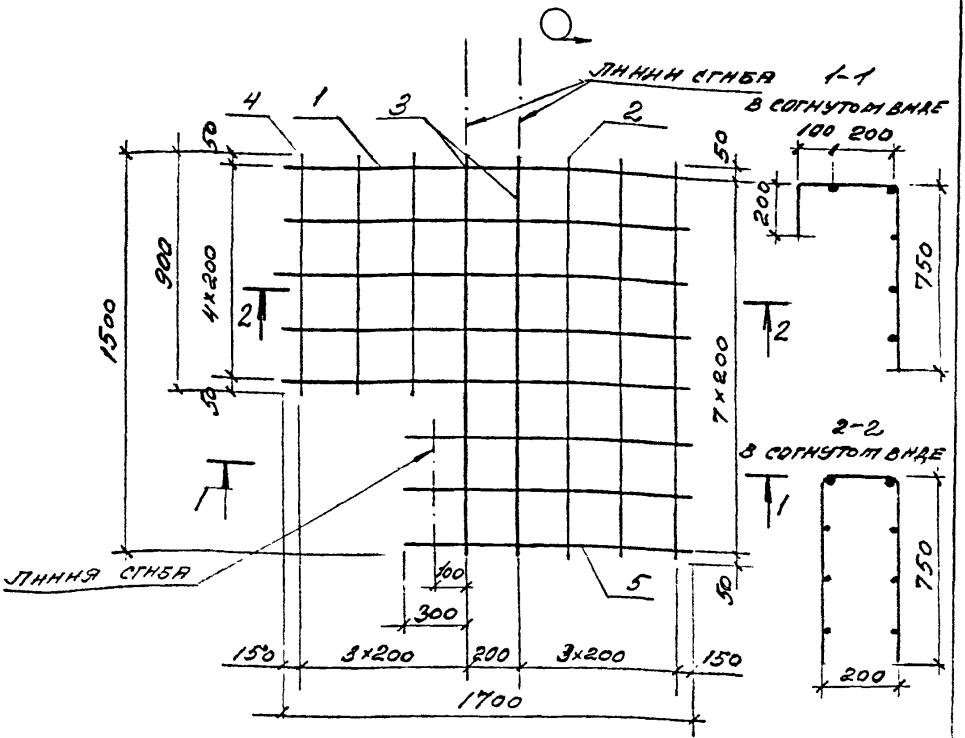

Марка сетки	Поз.	Наименование	Кол.	Масса ед., кг	Масса сетки, кг
С41-1	1	Ф6 AIII, ℓ = 1700	5	0,38	9,1
	2	Ф6 AIII, ℓ = 1500	3	0,33	
	3	Ф16 AIII, ℓ = 1500	2	2,37	
	4	Ф6 AIII, ℓ = 900	3	0,20	
	5	Ф6 AIII, ℓ = 1250	3	0,28	

Арматура класса A-III по ГОСТ 5781-82

		1.411.1-7.2т-15	
ГИП	Баманов	Сетка С41-1	Стадия: Р; Лист: ; Листов: 1
Разраб.	Баманова		
Исполн.	Николаева		
Провер.	Петрова		
Н. контр.	Баманова		ЦНИИПромзданий

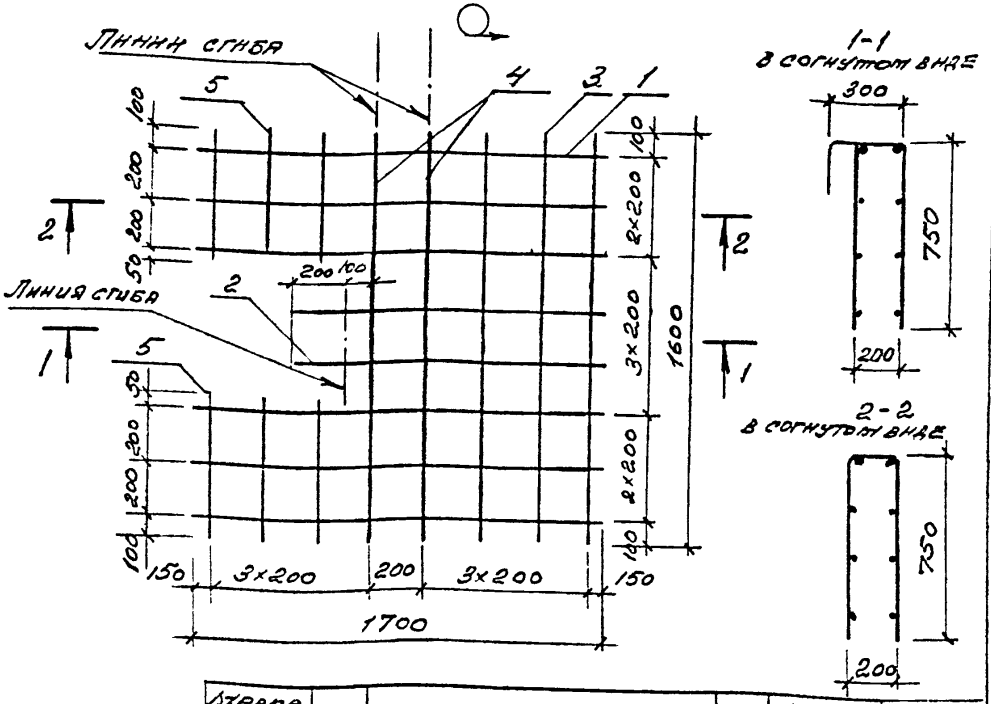

Марка сетки	Поз.	Наименование	Кол.	Масса ед., кг	Масса сетки, кг
С42-1	1	Ф6АIII, l=1700	6	0,38	9,7
	2	Ф6АIII, l=1250	2	0,28	
	3	Ф6АIII, l=1600	3	0,36	
	4	Ф16АIII, l=1600	2	2,52	
	5	Ф6АIII, l=550	6	0,12	

Арматура класса А-III по ГОСТ 5781-82

ГИП	Бажанова		
Разраб.	Бажанова		
Исполн.	Николаева		
Провер.	Петрова		
Н.контр.	Бажанова		

1.411.1-7.2м-16

Сетка С42-1

Стадия	Лист	Листов
Р		1

ЦНИИпромзданий

Ц00313-01

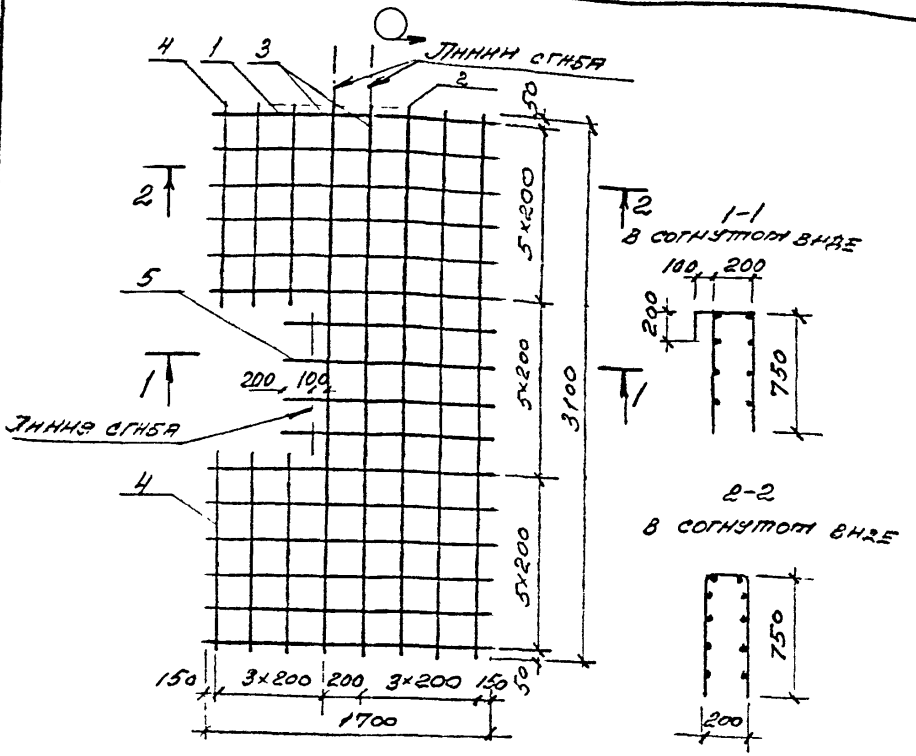

Марка сетки	Поз	Наименование	Кол.	Масса ед., кг	Масса сетки, кг
С43-1	1	ф6 А III. l=1700	12	0,38	19,0
	2	ф6 А III, l= 3100	3	0,69	
	3	ф16 А III, l= 3100	2	4,89	
	4	ф6 А III, l= 1100	6	0,24	
	5	ф6 А III. l= 1250	4	0,28	

Арматура класса А-III по ГОСТ 5781-82

ГИП	Башанова		
Разраб.	Башанова		
Исполн.	Николаева		
Провер.	Петрова		
Н.контр.	Башанова		

1.411.1-7.2т-17

Сетка С43-1

Стадия	Лист	Листов
Р		1

ЦНИИпромзданий

Ц003?-02 27

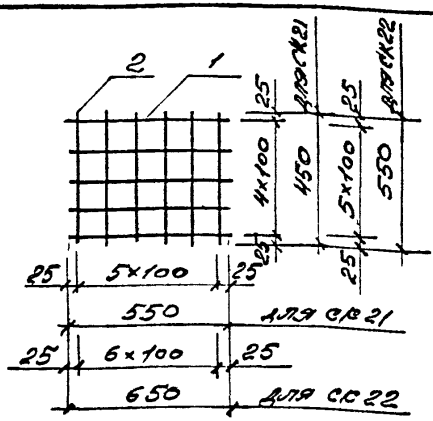

Марка сетки	Поз.	Наименование	Кол.	Масса ед., кг	Масса сетки, кг
СК 21	1	ф6 AIII, ℓ=550	5	0,12	1,21
	2	ф6 AIII, ℓ=450	6	0,10	
СК 22	1	ф6 AIII, ℓ=650	5	0,14	1,45
	2	ф6 AIII, ℓ=550	6	0,12	

Арматура класса A-III по ГОСТ 5781-82

			1.411.1-7.2м-18
ГИП	Баманова		
Разраб.	Баманова		Сетки СК 21, СК 22
Исполн.	Николаева		
Провер.	Петрова		
Н. контр.	Баманова		

Стадия	Лист	Листов
Р		1

ЦНИИпромзданий

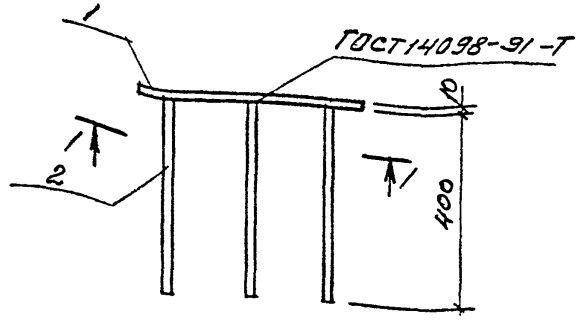

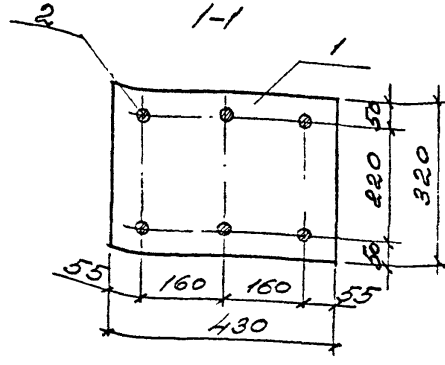

Поз.	Наименование	Кол.	Масса ед., кг	Масса изделия, кг
1	Лист $\frac{10\times320\ ГОСТ19903-74^*}{С245\ ГОСТ27772-88}$,			
	$e=430$	1	10,6	13,8
2	Ф14А III, $e=400$	6	0,5	

1. Арматура класса А-III по ГОСТ5781-82

2. *Приварку анкеров к пластине втавр производить любым из способов, указанных в ГОСТ 14098-91.

				1.411.1-7, 2т-19
ГИП	Башанова		Изделие закладное МН 1	Стадия: Р; Лист; Листов: 1
Разраб.	Башанова			
Исполн.	Николаева			ЦНИИпромзданий
Провер.	Петрова			
Н. контр.	Башанова			

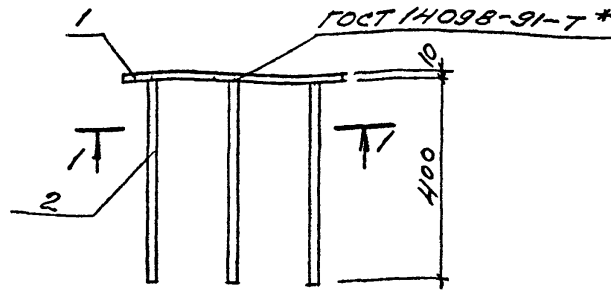

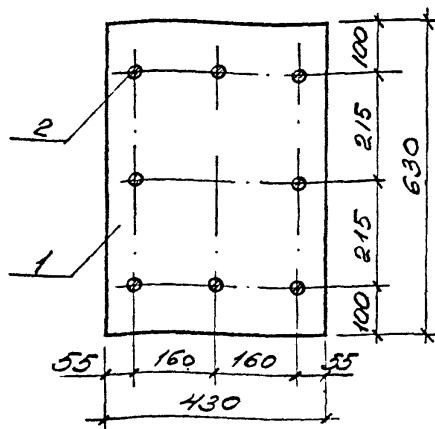

Поз.	Наименование	Кол.	Масса ед., кг	Масса изделия, кг
1	Лист $\frac{10 \times 430 \text{ ГОСТ } 19903-74^*}{\text{С } 245 \text{ ГОСТ } 27772-88}$			24,1
	$\ell = 600$	1	20,25	
2	$\phi 14$ AIII, $\ell = 400$	8	0,48	

1. Арматура класса А-III по ГОСТ 5781-82

2. * Прварку анкеров к пластине втавр производить любым из способов, указанных в ГОСТ 14098-91.

			1.411.1-7.2м-20
ГИП	Баранова		
Разраб.	Баранова		Изделие закладное МН2
		Перв. примен.	
Провер.	Петрова		
Н. контр.	Баранова		

Стадия	Лист	Листов
Р		1

ЦНИИПромзданий

gost.e-ecolog.ru