ТИПОВЫЕ СТРОИТЕЛЬНЫЕ КОНСТРУКЦИИ, ИЗДЕЛИЯ И УЗЛЫ

СЕРИЯ 1.411.1-10.93

СВАИ-КОЛОННЫ ЖЕЛЕЗОБЕТОННЫЕ
ДЛЯ ОДНОЭТАЖНЫХ ПРОИЗВОДСТВЕННЫХ ЗДАНИЙ ВЫСОТОЙ ДО 7,2 М

ВЫПУСК 1

СВАИ-КОЛОННЫ. РАБОЧИЕ ЧЕРТЕЖИ.

Ц00223-02

gost.e-ecolog.ru

ТИПОВЫЕ СТРОИТЕЛЬНЫЕ КОНСТРУКЦИИ, ИЗДЕЛИЯ И УЗЛЫ

СЕРИЯ 1.411.1-10.93

СВАИ-КОЛОННЫ ЖЕЛЕЗОБЕТОННЫЕ ДЛЯ ОДНОЭТАЖНЫХ ПРОИЗВОДСТВЕННЫХ ЗДАНИЙ ВЫСОТОЙ ДО 7,2 м

ВЫПУСК 1

Сваи-колонны. Рабочие чертежи.

РАЗРАБОТАНЫ

ЦНИИЭПсельстрой

Главный инженер института А. А. Никитин
Нач. отдела и ГИП Е. П. Куприн
Зав. лабораторией Л. П. Карабанова

Утверждены Главным управлением проектирования и инженерных изысканий Госстроя России, письмо от 04.02.94 № 9-3-2/18, введены в действие ЦНИИЭПсельстроем с 01.07.94, приказ от 15.04.94 № 21-Р

Обозначение документа	Наименование	Стр.
1.411.1-10.93.1-ТТ	Технические требования	3
1.411.1-10.93.1-1	Свая-колонна 1СД сечением 300х300мм для зданий с высотой этажа 4,8м	8
1.411.1-10.93.1-2	Свая-колонна 1СД сечением 400х400мм для зданий с высотой этажа 4,8м	10
1.411.1-10.93.1-3	Свая-колонна 1СД сечением 300х300мм для зданий с высотой этажа 5,4м	12
1.411.1-10.93.1-4	Свая-колонна 1СД сечением 400х400мм для зданий с высотой этажа 5,4м	14
1.411.1-10.93.1-5	Свая-колонна 1СД сечением 400х400мм для зданий с высотой этажа 6,0м	16
1.411.1-10.93.1-6	Свая-колонна 1СД сечением 400х400мм для зданий с высотой этажа 6,6м	18
1.411.1-10.93.1-7	Свая-колонна 1СД сечением 400х400мм для зданий с высотой этажа 7,2м	20
1.411.1-10.93.1-8	Свая-колонна 2СД сечением 300х300мм для зданий с высотой этажа 4,8м	22
1.411.1-10.93.1-9	Свая-колонна 2СД сечением 400х400мм для зданий с высотой этажа 4,8м	24
1.411.1-10.93.1-10	Свая-колонна 2СД сечением 300х300мм для зданий с высотой этажа 5,4м	26
1.411.1-10.93.1-11	Свая-колонна 2СД сечением 400х400мм для зданий с высотой этажа 5,4м	28
1.411.1-10.93.1-12	Свая-колонна 2СД сечением 400х400мм для зданий с высотой этажа 6,0м	30
1.411.1-10.93.1-13	Свая-колонна 2СД сечением 400х400мм для зданий с высотой этажа 6,6м	32
1.411.1-10.93.1-14	Свая-колонна 2СД сечением 400х400мм для зданий с высотой этажа 7,2м	34
1.411.1-10.93.1-15	Каркас 1КП1... 1КП36	36
1.411.1-10.93.1-16	Каркас 1КП37... 1КП108	39
1.411.1-10.93.1-17	Каркас 1КП109... 1КП112	44
1.411.1-10.93.1-18	Каркас 1КП113... 1КП128	45
1.411.1-10.93.1-19	Каркас 2КП1... 2КП27	47
1.411.1-10.93.1-20	Каркас 2КП28... 2КП90	50
1.411.1-10.93.1-21	Каркас 2КП91... 2КП108	56
1.411.1-10.93.1-22	Каркас 2КП109... 2КП140	58
1.411.1-10.93.1-23	Каркас КР1... КР24	61
1.411.1-10.93.1-24	Каркас КР25... КР44	63
1.411.1-10.93.1-25	Каркас КР45... КР66	65
1.411.1-10.93.1-26	Каркас КР67... КР108	68
1.411.1-10.93.1-27	Каркас 1КР1... 1КР8	72
1.411.1-10.93.1-28	Сетка С1... С4	73
1.411.1-10.93.1-29	Изделие закладное МН1... МН8	74
1.411.1-10.93.1-РС	Ведомость расхода стали, кг	75

Разраб.	Устинов	Усть
Пров.	Хонутова	Хон
Н.контр.	Устинов	Усть

1.411.1-10.93.1

Содержание

Стадия	Лист	Листов
Р		1

ЦНИИЭПсельстрой

Инв. № подл. | Подпись и дата | Взам. инв. №

Настоящие технические требования распространяются на забивные железобетонные двухконсольные сваи-колонны квадратного сечения по серии 1.411.1-10.93, предназначенные для применения в каркасах одноэтажных производственных зданий промышленного и сельскохозяйственного назначения.

Область применения свай-колонн приведена в указаниях по применению серии 1.411.1-10.93 Вып. 0. Сваи-колонны обозначены марками, состоящими из буквенно-цифровых групп, разделенных дефисом.

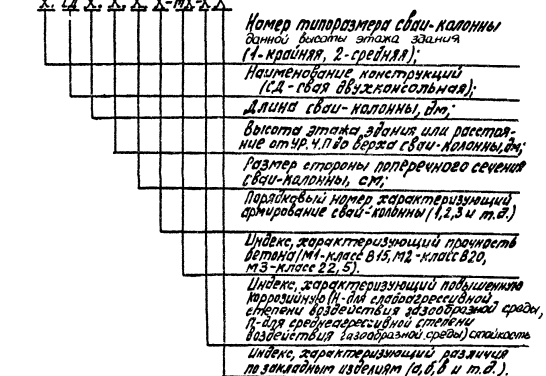

Например, 1СД 110.60.40-4М1-а - свая-колонна первого типоразмера, длиной 11 м, для зданий с высотой этажа 6,0 м с размером стороны поперечного сечения 400 мм с армированием соответствующим четвертой несущей способности, из бетона класса В15 с дополнительными закладными изделиями.

1. Технические требования.

1.1. Сваи-колонны должны соответствовать требованиям настоящих технических требований, рабочим чертежам серии 1.411.1-10.93 и ГОСТ 13015.0-83*.

1.2. Сваи-колонны следует изготавливать в стальных формах, удовлетворяющих требованиям ГОСТ 25781-83*Е.

1.3. Основные размеры и параметры.

1.3.1. Форма, основные размеры и масса свай-колонн должны соответствовать указанным на чертежах серии 1.411.1-10.93 Вып.1.

1.4. Требования к бетону

1.4.1. Свай-колонны должны изготавливаться из тяжелого бетона класса по прочности на сжатие В15, В20 и В22,5 в соответствии с ГОСТ 26633-91. Конкретный класс бетона сваи-колонны устанавливается после подбора требуемой марки сваи-колонны по соответствующим ключам, приведенным в вып. 1.411.1-10.93 Вып.0.

1.4.2. Материалы, применяемые для изготовления бетона свай-колонн, должны удовлетворять требованиям следующих стандартов:

цемент - ГОСТ 10178-85*; заполнители - ГОСТ 10260-82;

вода - ГОСТ 23732-79; песок - ГОСТ 8736-85.

Максимальная крупность заполнителя не должна превышать 20 мм.

1.4.3. Марки бетона свай-колонн по морозостойкости и водонепроницаемости устанавливаются при проектировании зданий в зависимости от климатических условий района строительства, режима эксплуатации свай-колонн согласно разделу 2 главы СНиП 2.03.01-84* и СНиП 2.03.11-85.

Марку бетона свай-колонн по морозостойкости должна быть

Разраб.	Хатутова		1.411.1-10.93.1-ТТ		
Пров.	Устинов				
			Технические требования	Стадия	Лист	Листов
				Р	1	6
Н. контр.	Устинов		ЦНИИЭПсельстрой		

Инв. № подл. | Подпись и дата | Взам. инв. №

не ниже F 50.

Марка бетона свай-колонн по водонепроницаемости должна быть не ниже:

W_6 - для свай-колонн, предназначенных для эксплуатации в зданиях с неагрессивными средами;

W_4 - для свай-колонн, предназначенных для эксплуатации в зданиях со слабоагрессивными средами;

W_2 - для свай-колонн, предназначенных для эксплуатации в зданиях со среднеагрессивными средами.

1.4.4. Бетон, а также материалы для приготовления бетона свай-колонн, применяемых в условиях воздействия агрессивных сред, должны удовлетворять требованиям главы СНиП 3.03.11-85.

1.4.5. Отпускная прочность бетона свай-колонн в изделиях отгрузки их предприятием-изготовителем должна быть не ниже:

70% от проектного класса бетона по прочности на сжатие в теплый период года;

90% от проектного класса бетона по прочности на сжатие в холодный период года.

1.5. Требования к арматуре и арматурным изделиям.

1.5.1. В качестве продольной арматуры и арматуры оголовка свай-колонн следует применять горячекатаную арматурную сталь класса А-III по ГОСТ 5781-82*.

В качестве поперечной арматуры (хомуты) следует принимать проволоку класса Вр-I по ГОСТ 6727-80* или горячекатаную сталь класса А-I по ГОСТ 5781-82*.

1.5.2. Марки арматурной стали устанавливаются при проектировании зданий с учетом условий возведения и эксплуатации свай-колонн согласно приложению 1 главы СНиП 2.03.01-84*.

1.5.3. Свай-колонны армируются пространственными арматурными каркасами. Поперечную арматуру приварить к продольным стержням в каждом пересечении контактной точечной сваркой типа К1-КТ по ГОСТ 14098-91.

1.5.4. Допускается заменять хомуты спиралями диаметром и шагом, равным диаметру и шагу хомутов.

1.5.5. Подъемные петли свай-колонн должны изготовляться из арматурной стали класса А-I марок Ст3 сп или Ст3 пс по ГОСТ 5781-82*.

Сталь марки Ст3 пс не допускается применять для подъемных петель, если возможен монтаж свай-колонн при температуре ниже минус 40°С.

1.5.6. Для закладных изделий свай-колонн должна применяться углеродистая сталь марки С 245. Марки прокатной стали следует принимать с учетом действующей на закладное изделие нагрузки и условий эксплуатации свай-колонн согласно приложению 2 главы СНиП 2.03.01-84*.

1.5.7. Закладные изделия оголовка свай-колонны при сборке пространственного каркаса надеть на продольные стержни и приварить к этим стержням, используя зазор между стержнями и раззенковкой, ручной дуговой сваркой в соответствии с ГОСТ 5264-80 электродами типа Э42А-Ф.

1.5.8. Закладные изделия свай-колонн должны иметь антикоррозионное покрытие в соответствии с требованиями СНиП 2.03.11-85.

1.6. Требования к точности изготовления

1.6.1. Отклонения от проектных размеров свай-колонн не должны превышать следующих величин, мм:

по длине	± 22

Инв. № подл. | Подпись и дата | Взам. инв. №

по длине от верха свай-колонны до ее консолей ±7
по длине от консали до низа свай-колонны ±15
по размерам поперечного сечения и размерам консолей ±5

1.6.2. Отклонения от прямой линии (непрямолинейность) боковых граней на длине от верха свай-колонны до ее консолей не должно превышать 3мм на длине 2м.

1.6.3. Отклонения от проектного положения стальных закладных изделий не должны превышать, мм:

в плоскости поверхности свай-колонны 5 из плоскости поверхности свай-колонны 3.

1.6.4. Отклонения фактической массы свай-колонны от проектной не должно превышать +5, -7%.

1.7. Требования к качеству поверхностей и внешнему виду свай-колонн

1.7.1. Качество поверхностей должно удовлетворять категории АВ по ГОСТ 13015.0-83*.

1.7.2. На поверхности свай-колонн не допускаются:

- жировые и ржавые пятна;
- трещины, за исключением усадочных и других поверхностных технологических трещин, ширина которых не должна превышать 0,1мм.

1.7.3. Открытые поверхности стальных закладных изделий, подъемные петли должны быть очищены от наплывов бетона.

1.7.4. Для строповки свай-колонн при выемке из опалубочной формы и транспортировании рекомендуется применять инвентарные строповочные приспособления.

1.7.5. На боковых гранях свай-колонн предусмотрены риски, определяющие развивочные оси.

1.7.6. Выемку свай-колонн из опалубочной формы следует производить при достижении бетоном не менее 70% проектной прочности.

1.8. Маркировка

1.8.1. Маркировку свай-колонн следует производить в соответствии с ГОСТ 13015.2-81*. При этом марка изделия должна соответствовать марке в чертежах КЖИ.

Маркировочные знаки и надписи необходимо наносить на видимой (при хранении и монтаже) боковой поверхности каждой свай-колонны.

2. Правила приемки

2.1. Приемку свай-колонн следует производить в соответствии с требованиями ГОСТ 13015.1-81*.

2.2. Приемку свай-колонн по показателям точности геометрических параметров, категории бетонной поверхности, внешнего вида свай-колонн и их соответствия эталону осуществляется по результатам выборочного одноступенчатого контроля по ГОСТ 13015.1-81*.

Правильность нанесения рисок развивочных осей здания осуществляется по результатам сплошного контроля.

2.3. Предприятие-изготовитель должно сопровождать каждую принятую отделом технического контроля партию свай-колонн документом о качестве согласно ГОСТ 13015.3-81*.

3. Методы контроля и испытаний

3.1. Текущий приемочный контроль свай-колонн следует выполнять с использованием неразрушающих методов.

3.2. При испытании свай-колонн неразрушающими методами должны контролироваться численные значения единичных показателей качества, обеспечивающие заданную прочность, жесткость и трещиностойкость конструкций. В качестве единичных показателей должны контролироваться: геометрические размеры; прочность бетона; вид, класс, марка, механические свойства арматурных сталей; качество выполнения сварных соединений арматуры и закладных изделий; диаметр, количество и

Инв. № подл. | Подпись и дата | Взам. инв. №

расположение арматуры.

3.3. Размеры, непрямолинейность и неперпендикулярность свай-колонн, положение стальных закладных изделий и строповочных петель, а также качество поверхностей свай-колонн проверяют в соответствии с требованиями ГОСТ 13015.0-83* и настоящих технических требований.

3.4. Прочность бетона на сжатие следует определять по ГОСТ 10180-90.

3.5. Отпускную прочность бетона свай-колонн следует определять по ГОСТ 17624-87, ГОСТ 22690-88.

3.6. Морозостойкость бетона следует определять по ГОСТ 10060-87.

3.7. Водонепроницаемость бетона следует определять по ГОСТ 12730.0-78 и ГОСТ 12730.5-84*.

3.8. Методы контроля испытаний арматурных и закладных изделий следует проводить по ГОСТ 10922-90.

3.9. Положение арматуры в бетоне свай-колонн следует определять неразрушающими методами по ГОСТ 17625-83 или ГОСТ 22904-78.

3.10. Методы контроля и испытаний исходных материалов для изготовления свай-колонн должны соответствовать установленным в стандартах на эти материалы.

4. Транспортирование и хранение

4.1. Сваи-колонны следует транспортировать и хранить в соответствии с требованиями настоящих технических условий и ГОСТ 13015.4-84.

4.2. Сваи-колонны должны храниться на складах в положении „плашмя", рассортированными по маркам, при этом должна быть обеспечена возможность захвата и подъема каждой сваи-колонны для нагрузки на транспортные средства или для монтажа.

4.3. При хранении и транспортировании каждая свая-колонна должна укладываться на деревянные инвентарные прокладки. Опирание свай-колонн при хранении и транспортировании должно производиться в местах расположения строповочных петель. Прокладки следует укладывать по плотному, тщательно выравненному основанию.

4.4. Толщина подкладок должна быть не менее 40мм, ширина не менее 150мм, длина на 100мм больше ширины боковой грани свай-колонны.

4.5. Подъем свай-колонн при извлечении из формы, складировании и транспортировании рекомендуется производить с помощью инвентарных строповочных приспособлений. При отсутствии инвентарных приспособлений допускается использовать строповочные петли.

4.6. При перевозке свай-колонны следует укладывать на транспортные средства в горизонтальном положении на деревянные подкладки с надежным закреплением свай-колонн, предохраняющим от возможного смещения.

5. Гарантии поставщика

5.1. Изготовитель гарантирует соответствие поставляемых свай-колонн требованиям настоящих технических условий при соблюдении потребителем условий транспортирования, хранения, монтажа и эксплуатации.

5.2. Гарантийный срок хранения и эксплуатации свай-колонн, в течение которого изготовитель обязан устранить обнаруженные скрытые дефекты, устанавливается два года с момента их изготовления.

Скрытыми дефектами следует считать такие, которые не могли быть обнаружены при приемочном контроле и выявились в процессе транспортирования, монтажа и эксплуатации.

Перечень документов, на которые даны ссылки в технических требованиях

ГОСТ 5781-82* Сталь горячекатаная для армирования железобетонных конструкций. Технические условия.

ГОСТ 10060-87 Бетоны. Методы контроля морозостойкости.

ГОСТ 10178-85* Портландцемент и шлакопортландцемент. Технические условия.

ГОСТ 10180-90 Бетоны. Методы определения прочности на сжатие и растяжение.

ГОСТ 10922-90 Арматурные изделия и закладные детали сварные для железобетонных конструкций. Технические требования и методы испытаний.

ГОСТ 12730.0-78 Бетоны. Общие требования к методам определения плотности, влажности водопоглощения, пористости и водонепроницаемости.

ГОСТ 12730.5-84* Бетоны. Методы определения водонепроницаемости.

ГОСТ 13015.0-83* Конструкции и изделия бетонные и железобетонные сборные. Общие технические требования.

ГОСТ 13015.0-81* Конструкции и изделия бетонные и железобетонные сборные. Приемка.

ГОСТ 13015.2-81* Конструкции и изделия бетонные и железобетонные сборные. Маркировка.

ГОСТ 13015.3-81* Конструкции и изделия бетонные и железобетонные сборные. Документ о качестве.

ГОСТ 13015.4-84 Конструкции и изделия бетонные и железобетонные. Правила транспортирования и хранения.

ГОСТ 14098-91 Соединения сварные арматуры и закладных изделий железобетонных конструкций. Типы, конструкции и размеры.

ГОСТ 17624-87 Бетоны. Ультразвуковой метод определения прочности.

ГОСТ 17625-83 Конструкции и изделия железобетонные. Радиационный метод определения толщины защитного слоя бетона, размеров и расположения арматуры.

ГОСТ 22690-88 Бетоны. Определение прочности механическими методами неразрушающего контроля.

ГОСТ 22904-78 Конструкции железобетонные. Магнитный метод определения толщины защитного слоя бетона и расположения арматуры.

ГОСТ 23009-78* Конструкции и изделия бетонные и железобетонные сборные. Условные обозначения (марки)

ГОСТ 23732-79 Вода для бетонов и растворов. Технические условия.

ГОСТ 25781-83*Е Формы стальные для изготовления железобетонных изделий. Технические условия.

ГОСТ 26633-91 Бетоны тяжелые и мелкозернистые. Технические условия.

СНиП 2.03.01-84* "Бетонные и железобетонные конструкции"

СНиП 2.03.11-85 "Защита строительных конструкций от коррозии"

Инв. № подл. | Подпись и дата | Взам. инв. №

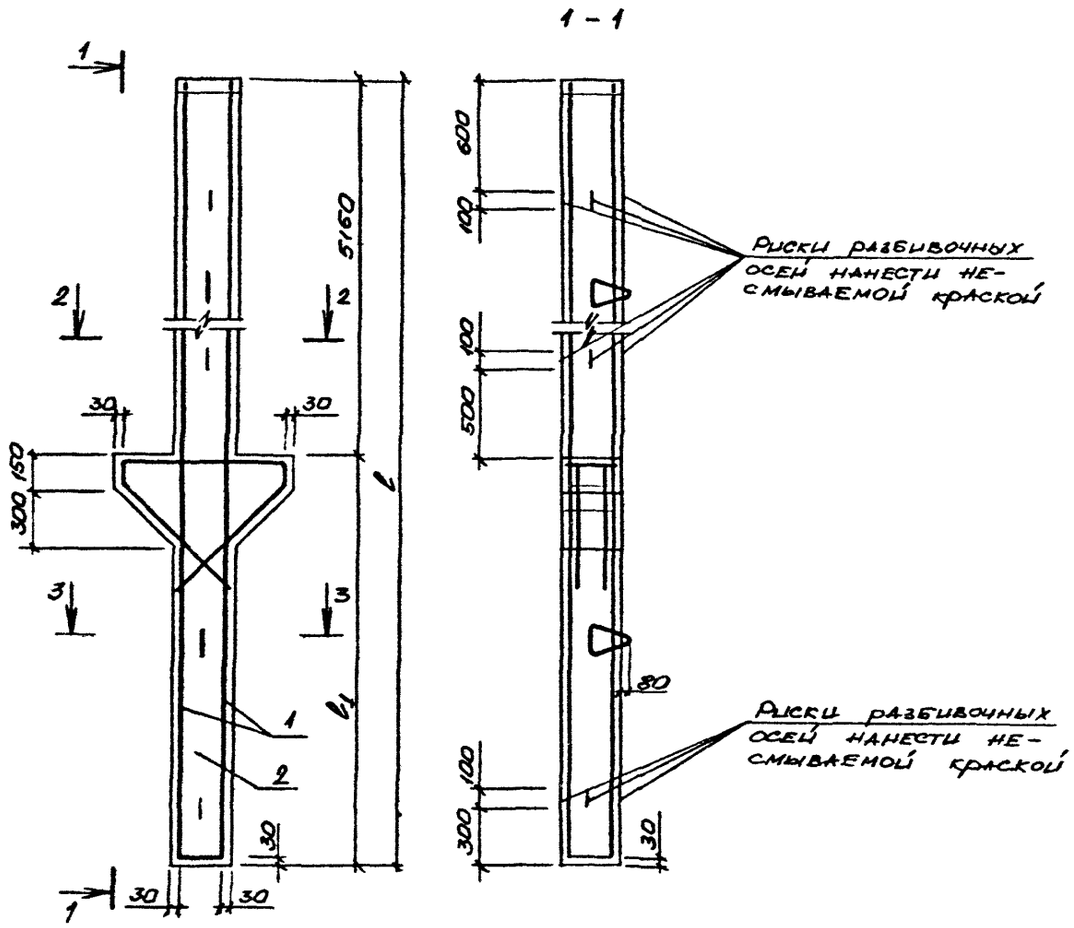

Марка свай-колонны	Размеры, мм	
	l	l1
1СД 80.48.30-1	8000	2850
1СД 80.48.30-2		
1СД 80.48.30-3		
1СД 80.48.30-4		
1СД 90.48.30-1	9000	3850
1СД 90.48.30-2		
1СД 90.48.30-3		
1СД 90.48.30-4		
1СД 100.48.30-1	10000	4850
1СД 100.48.30-2		
1СД 100.48.30-3		
1СД 100.48.30-4		
1СД 110.48.30-1	11000	5850
1СД 110.48.30-2		
1СД 110.48.30-3		
1СД 110.48.30-4		
1СД 120.48.30-1	12000	6860
1СД 120.48.30-2		
1СД 120.48.30-3		
1СД 120.48.30-4		

2 - 2

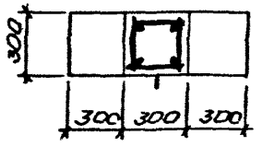

3 - 3

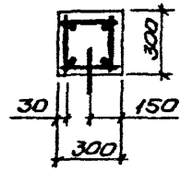

1. Технические требования см. 1.411.1-10.93.1-ТТ
2. Спецификацию см лист 2

Разраб.	Цурган			1.411.1-10.93.1-1
Пров.	Устинов		11.93г	
Н. контр.	Устинов		11.93г	Свая-колонна 1СД сечением 300×300 мм для зданий с высотой этажа 4,8 м

Стадия	Лист	Листов
Р	1	2

ЦНИИЭПсельстрой

Инв. № подл. | Подпись и дата | Взам. инв. №

Марка сваи-колонны	Поз.	Наименование	Кол.	Обозначение	Масса, т
1СД80.48.30-1	1	Каркас 1КП1	1	1.411.1-10.93.1-15	2,0
	2	Бетон класса В15, м³	0,78		
1СД80.48.30-2	1	Каркас 1КП6	1	1.411.1-10.93.1-15	2,0
	2	Бетон класса В15, м³	0,78		
1СД80.48.30-3	1	Каркас 1КП11	1	1.411.1-10.93.1-15	2,0
	2	Бетон класса В15, м³	0,78		
1СД80.48.30-4	1	Каркас 1КП16	1	1.411.1-10.93.1-15	2,0
	2	Бетон класса В15, м³	0,78		
1СД90.48.30-1	1	Каркас 1КП2	1	1.411.1-10.93.1-15	2,2
	2	Бетон класса В15, м³	0,87		
1СД90.48.30-2	1	Каркас 1КП7	1	1.411.1-10.93.1-15	2,2
	2	Бетон класса В15, м³	0,87		
1СД90.48.30-3	1	Каркас 1КП12	1	1.411.1-10.93.1-15	2,2
	2	Бетон класса В15, м³	0,87		
1СД90.48.30-4	1	Каркас 1КП17	1	1.411.1-10.93.1-15	2,2
	2	Бетон класса В15, м³	0,87		
1СД100.48.30-1	1	Каркас 1КП3	1	1.411.1-10.93.1-15	2,4
	2	Бетон класса В15 м³	0,96		
1СД100.48.30-2	1	Каркас 1КП8	1	1.411.1-10.93.1-15	2,4
	2	Бетон класса В15, м³	0,96		

Марка сваи-колонны	Поз.	Наименование	Кол.	Обозначение	Масса, т
1СД100.48.30-3	1	Каркас 1КП13	1	1.411.1-10.93.1-15	2,4
	2	Бетон класса В15, м³	0,96		
1СД100.48.30-4	1	Каркас 1КП18	1	1.411.1-10.93.1-15	2,4
	2	Бетон класса В15, м³	0,96		
1СД110.48.30-1	1	Каркас 1КП4	1	1.411.1-10.93.1-15	2,6
	2	Бетон класса В15, м³	1,05		
1СД110.48.30-2	1	Каркас 1КП9	1	1.411.1-10.93.1-15	2,6
	2	Бетон класса В15, м³	1,05		
1СД110.48.30-3	1	Каркас 1КП14	1	1.411.1-10.93.1-15	2,6
	2	Бетон	1,05		
1СД110.48.30-4	1	Каркас 1КП19	1	1.411.1-10.93.1-15	2,6
	2	Бетон класса В15, м³	1,05		
1СД120.48.30-1	1	Каркас 1КП5	1	1.411.1-10.93.1-15	2,9
	2	Бетон класса В15, м³	1,14		
1СД120.48.30-2	1	Каркас 1КП10	1	1.411.1-10.93.1-15	2,9
	2	Бетон класса В15, м³	1,14		
1СД120.48.30-3	1	Каркас 1КП15	1	1.411.1-10.93.1-15	2,9
	2	Бетон класса В15, м³	1,14		
1СД120.48.30-4	1	Каркас 1КП20	1	1.411.1-10.93.1-15	2,9
	2	Бетон класса В15 м³	1,14		

Инв. № подл. | Подпись и дата | Взам. инв. №

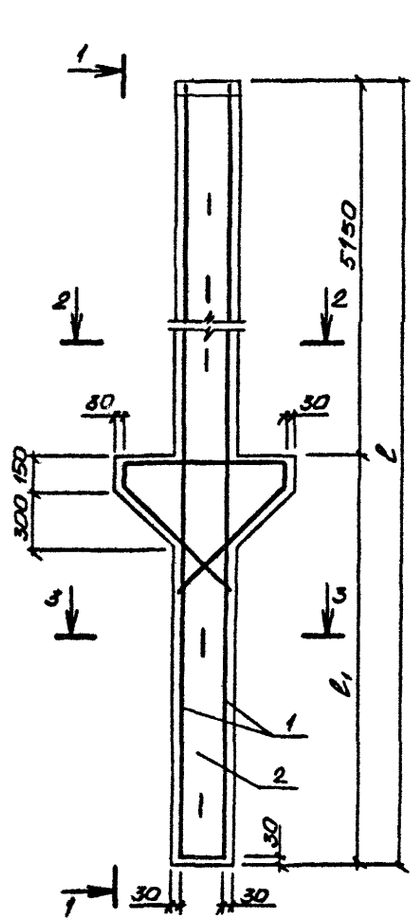

1 – 1

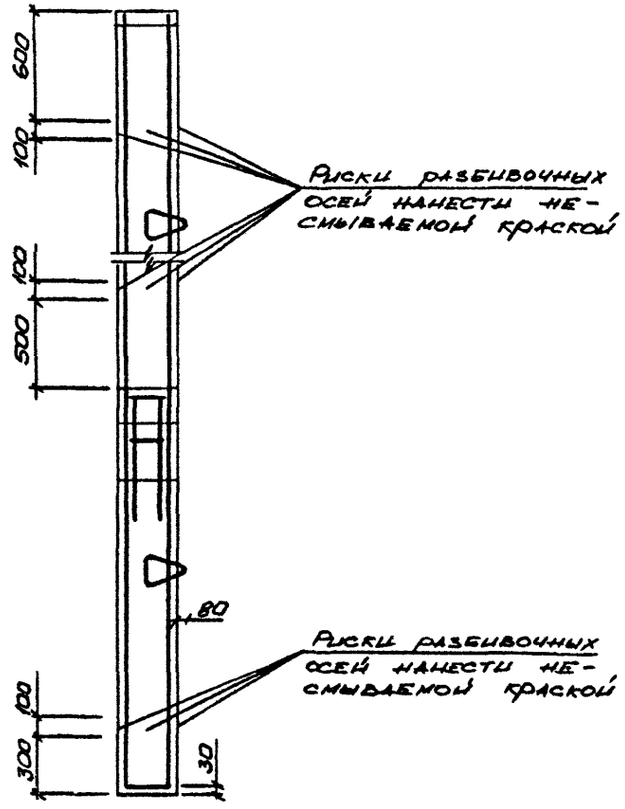

Марка свай-колонны	Размеры, мм	
	l	l1
1СД 80.48.40-1	8000	2850
1СД 80.48.40-2		
1СД 80.48.40-3		
1СД 80.48.40-4		
1СД 90.48.40-1	9000	3850
1СД 90.48.40-2		
1СД 90.48.40-3		
1СД 90.48.40-4		
1СД 100.48.40-1	10000	4850
1СД 100.48.40-2		
1СД 100.48.40-3		
1СД 100.48.40-4		
1СД 110.48.40-1	11000	5850
1СД 110.48.40-2		
1СД 110.48.40-3		
1СД 110.48.40-4		
1СД 120.48.40-1	12000	6850
1СД 120.48.40-2		
1СД 120.48.40-3		
1СД 120.48.40-4		

2 – 2

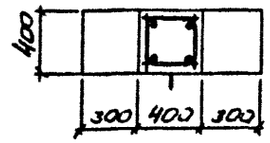

3 – 3

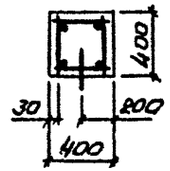

1. Технические требования см. 1.411.1-10.93.1-ТТ
2. Спецификацию см. лист 2

Разраб.	Цурган		1.411.1-10.93.1-2
Пров.	Устинов		
Н.контр.	Устинов		
			Свая-колонна 1СД сечением 400×400 мм для зданий с высотой этажа 4,8 м
			Стадия: Р; Лист: 1; Листов: 2
			ЦНИИЭПсельстрой

Инв. № подл. | Подпись и дата | Взам. инв. №

Марка свай-колонны	Поз	Наименование	Кол.	Обозначение	Масса, т
КСД80.48.40-1	1	Каркас 1КП37	1	1.411.1-10.93.1-16	3,4
	2	Бетон *, м³	1,35		
КСД80.48.40-2	1	Каркас 1КП42	1	1.411.1-10.93.1-16	3,4
	2	Бетон *, м³	1,35		
1СД80.48.40-3	1	Каркас 1КП47	1	1.411.1-10.93.1-16	3,4
	2	Бетон *, м³	1,35		
1СД80.48.40-4	1	Каркас 1КП52	1	1.411.1-10.93.1-16	3,4
	2	Бетон *, м³	1,35		
КСД90.48.40-1	1	Каркас 1КП38	1	1.411.1-10.93.1-16	3,8
	2	Бетон *, м³	1,51		
КСД90.48.40-2	1	Каркас 1КП43	1	1.411.1-10.93.1-16	3,8
	2	Бетон *, м³	1,51		
КСД90.48.40-3	1	Каркас 1КП48	1	1.411.1-10.93.1-16	3,8
	2	Бетон *, м³	1,51		
КСД90.48.40-4	1	Каркас 1КП53	1	1.411.1-10.93.1-16	3,8
	2	Бетон *, м³	1,51		
КСД100.48.40-1	1	Каркас 1КП39	1	1.411.1-10.93.1-16	4,2
	2	Бетон *, м³	1,67		
1СД100.48.40-2	1	Каркас 1КП44	1	1.411.1-10.93.1-16	4,2
	2	Бетон *, м³	1,67		

* Класс бетона см. док. 1.411.1-10.93.1-ТТ, п. 1.4.1.

Марка свай-колонны	Поз	Наименование	Кол	Обозначение	Масса, т
КСД100.48.40-3	1	Каркас 1КП49	1	1.411.1-10.93.1-16	4,2
	2	Бетон *, м³	1,67		
1СД100.48.40-4	1	Каркас 1КП54	1	1.411.1-10.93.1-16	4,2
	2	Бетон *, м³	1,67		
КСД110.48.40-1	1	Каркас 1КП40	1	1.411.1-10.93.1-16	4,6
	2	Бетон *, м³	1,83		
КСД110.48.40-2	1	Каркас 1КП45	1	1.411.1-10.93.1-16	4,6
	2	Бетон *, м³	1,83		
1СД110.48.40-3	1	Каркас 1КП50	1	1.411.1-10.93.1-16	4,6
	2	Бетон *, м³	1,83		
1СД110.48.40-4	1	Каркас 1КП55	1	1.411.1-10.93.1-16	4,6
	2	Бетон *, м³	1,83		
КСД120.48.40-1	1	Каркас 1КП41	1	1.411.1-10.93.1-16	5,0
	2	Бетон *, м³	1,99		
КСД120.48.40-2	1	Каркас 1КП46	1	1.411.1-10.93.1-16	5,0
	2	Бетон *, м³	1,99		
1СД120.48.40-3	1	Каркас 1КП51	1	1.411.1-10.93.1-16	5,0
	2	Бетон *, м³	1,99		
1СД120.48.40-4	1	Каркас 1КП56	1	1.411.1-10.93.1-16	5,0
	2	Бетон *, м³	1,99		

Инв. № подл. | Подпись и дата | Взам. инв. №

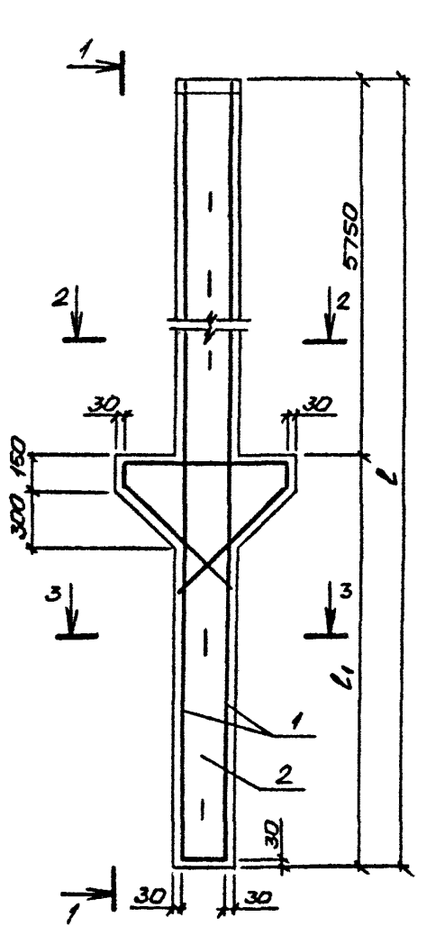

1 - 1

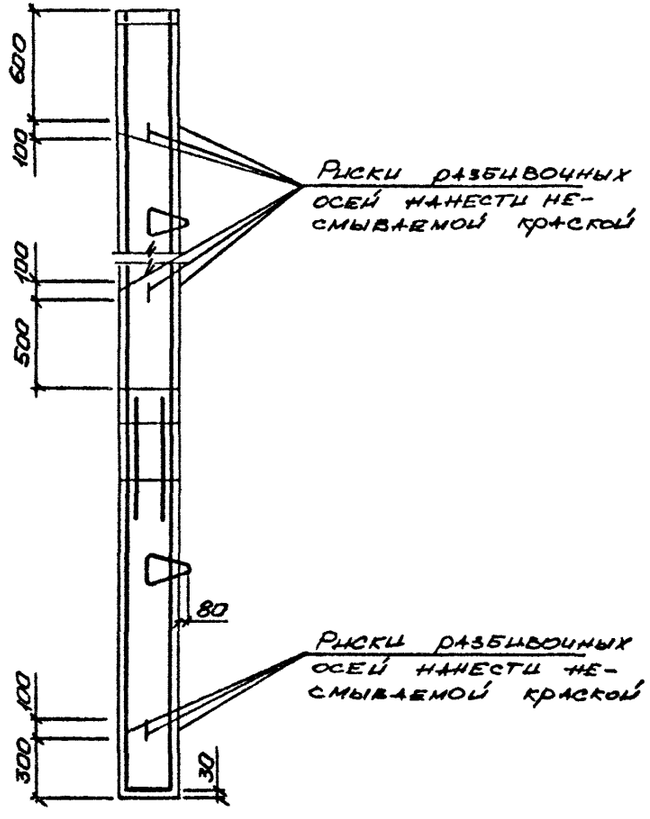

Марка сваи-колонны	Размеры, мм	
	l	l_1
1СД 90.54.30-1	9000	3250
1СД 90.54.30-2		
1СД 90.54.30-3		
1СД 90.54.30-4		
1СД 90.54.30-5		
1СД 100.54.30-1	10000	4250
1СД 100.54.30-2		
1СД 100.54.30-3		
1СД 100.54.30-4		
1СД 100.54.30-5		
1СД 110.54.30-1	11000	5250
1СД 110.54.30-2		
1СД 110.54.30-3		
1СД 110.54.30-4		
1СД 110.54.30-5		
1СД 120.54.30-1	12000	6250
1СД 120.54.30-2		
1СД 120.54.30-3		
1СД 120.54.30-4		
1СД 120.54.30-5		

1. Технические требования см. 1.411.1-10.93.1-ТТ
2. Спецификацию см. лист 2

2 - 2

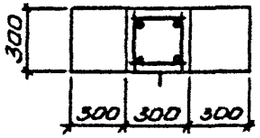

3 - 3

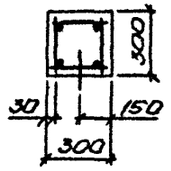

Разраб.	Цурган		
Пров.	Устинов		
Н. контр.	Устинов		

1.411.1-10.93.1-3

Свая-колонна 1СД сечением 300×300 мм для зданий с высотой этажа 5,4 м.

Стадия	Лист	Листов
Р	1	2

ЦНИИЭПсельстрой

Инв. № подл. | Подпись и дата | Взам. инв. №

Марка свай-колонны	Поз	Наименование	Кол.	Обозначение	Масса, т
1СД90.54.30-1	1	Каркас 1КП23	1	1.411.1-10.93.1-15	2,2
	2	Бетон *, м³	0,87		
1СД90.54.30-2	1	Каркас 1КП25	1	1.411.1-10.93.1-15	2,2
	2	Бетон *, м³	0,87		
1СД90.54.30-3	1	Каркас 1КП29	1	1.411.1-10.93.1-15	2,2
	2	Бетон *, м³	0,87		
1СД90.54.30-4	1	Каркас 1КП33	1	1.411.1-10.93.1-15	2,2
	2	Бетон *, м³	0,87		
1СД90.54.30-5	1	Каркас 1КП109	1	1.411.1-10.93.1-17	2,2
	2	Бетон *, м³	0,87		
1СД100.54.30-1	1	Каркас 1КП22	1	1.411.1-10.93.1-15	2,4
	2	Бетон *, м³	0,96		
1СД100.54.30-2	1	Каркас 1КП26	1	1.411.1-10.93.1-15	2,4
	2	Бетон *, м³	0,96		
1СД100.54.30-3	1	Каркас 1КП30	1	1.411.1-10.96.1-15	2,4
	2	Бетон *, м³	0,96		
1СД100.54.30-4	1	Каркас 1КП34	1	1.411.1-10.96.1-15	2,4
	2	Бетон *, м³	0,96		
1СД100.54.30-5	1	Каркас 1КП110	1	1.411.1-10.96.1-17	2,4
	2	Бетон *, м³	0,96		

* Класс бетона см. док. 1.411.1-10.93.1-ТТ, п. 1.4.1

Марка свай-колонны	Поз.	Наименование	Кол.	Обозначение	Масса, т
1СД110.54.30-1	1	Каркас 1КП23	1	1.411.1-10.93.1-15	2,6
	2	Бетон *, м³	1,05		
1СД110.54.30-2	1	Каркас 1КП27	1	1.411.1-10.93.1-15	2,6
	2	Бетон *, м³	1,05		
1СД110.54.30-3	1	Каркас 1КП31	1	1.411.1-10.93.1-15	2,6
	2	Бетон *, м³	1,05		
1СД110.54.30-4	1	Каркас 1КП35	1	1.411.1-10.93.1-15	2,6
	2	Бетон *, м³	1,05		
1СД110.54.30-5	1	Каркас 1КП111	1	1.411.1-10.93.1-17	2,6
	2	Бетон *, м³	1,05		
1СД120.54.30-1	1	Каркас 1КП24	1	1.411.1-10.93.1-15	2,9
	2	Бетон *, м³	1,14		
1СД120.54.30-2	1	Каркас 1КП28	1	1.411.1-10.93.1-15	2,9
	2	Бетон *, м³	1,14		
1СД120.54.30-3	1	Каркас 1КП32	1	1.411.1-10.93.1-15	2,9
	2	Бетон *, м³	1,14		
1СД120.54.30-4	1	Каркас 1КП36	1	1.411.1-10.93.1-15	2,9
	2	Бетон *, м³	1,14		
1СД120.54.30-5	1	Каркас 1КП112	1	1.411.1-10.93.1-17	2,9
	2	Бетон *, м³	1,14		

Инв. № подл. | Подпись и дата | Взам. инв. №

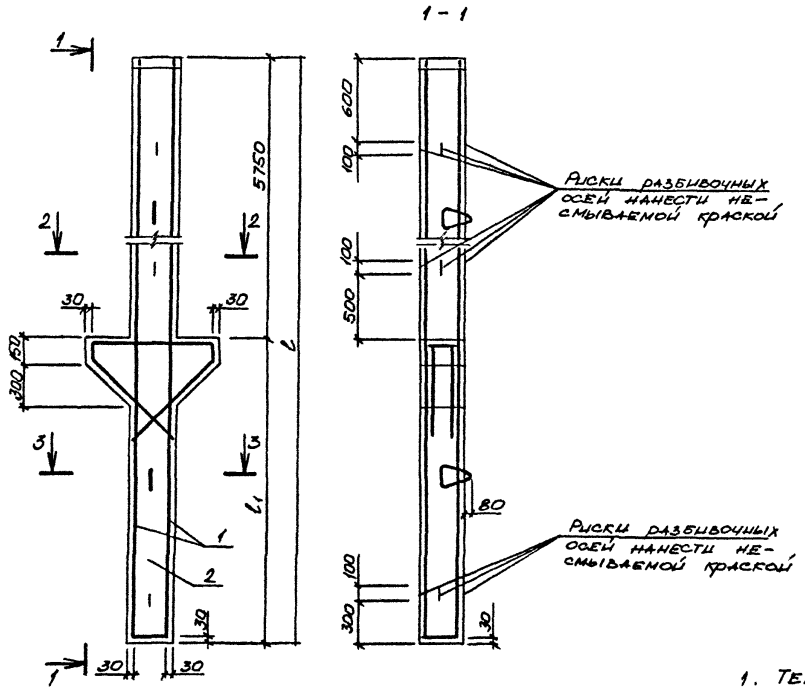

Марка свай - колонны	Размеры, мм	
	l	l_1
1СД 90.54.40-1	9000	3250
1СД 90.54.40-2		
1СД 90.54.40-3		
1СД 90.54.40-4		
1СД 100.54.40-1	10000	4250
1СД 100.54.40-2		
1СД 100.54.40-3		
1СД 100.54.40-4		
1СД 110.54.40-1	11000	5250
1СД 110.54.40-2		
1СД 110.54.40-3		
1СД 110.54.40-4		
1СД 120.54.40-1	12000	6250
1СД 120.54.40-2		
1СД 120.54.40-3		
1СД 120.54.40-4		

1. Технические требования см. 1.411.1-10.93.1-77
2. Спецификацию см. лист 2

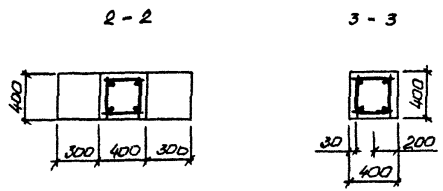

Разраб.	Цурган		1.411.1-10.93.1-4
Пров.	Устинов		
Н.контр.	Устинов		

Свая-колонна 1СД сечением 400 х 400 мм для зданий с высотой этажа 5,4 м

Стадия	Лист	Листов
Р	1	2

ЦНИИЭПсельстрой

Инв. № подл. | Подпись и дата | Взам. инв. №

Марка сваи-колонны	Поз	Наименование	Кол.	Обозначение	Масса, т
1СД90.54.40-1	1	Каркас 1КП57	1	1.411.1-10.93.1-16	3,8
	2	Бетон *, м³	1,51		
1СД90.54.40-2	1	Каркас 1КП61	1	1.411.1-10.93.1-16	3,8
	2	Бетон *, м³	1,51		
1СД90.54.40-3	1	Каркас 1КП65	1	1.411.1-10.93.1-16	3,8
	2	Бетон *, м³	1,51		
1СД90.54.40-4	1	Каркас 1КП69	1	1.411.1-10.96.1-16	3,8
	2	Бетон *, м³	1,51		
1СД100.54.40-1	1	Каркас 1КП58	1	1.411.1-10.93.1-16	4,2
	2	Бетон *, м³	1,67		
1СД100.54.40-2	1	Каркас 1КП62	1	1.411.1-10.93.1-16	4,2
	2	Бетон *, м³	1,67		
1СД100.54.40-3	1	Каркас 1КП66	1	1.411.1-10.93.1-16	4,2
	2	Бетон *, м³	1,67		
1СД100.54.40-4	1	Каркас 1КП70	1	1.411.1-10.93.1-16	4,2
	2	Бетон *, м³	1,67		
1СД110.54.40-1	1	Каркас 1КП59	1	1.411.1-10.93.1-16	4,6
	2	Бетон *, м³	1,83		
1СД110.54.40-2	1	Каркас 1КП63	1	1.411.1-10.96.1-16	4,6
	2	Бетон *, м³	1,83		
1СД110.54.40-3	1	Каркас 1КП67	1	1.411.1-10.93.1-16	4,6
	2	Бетон *, м³	1,83		
1СД110.54.40-4	1	Каркас 1КП71	1	1.411.1-10.93.1-16	4,6
	2	Бетон *, м³	1,83		
1СД120.54.40-1	1	Каркас 1КП60	1	1.411.1-10.93.1-16	5,0
	2	Бетон *, м³	1,99		
1СД120.54.40-2	1	Каркас 1КП64	1	1.411.1-10.93.1-16	5,0
	2	Бетон *,	1,99		
1СД120.54.40-3	1	Каркас 1КП68	1	1.411.1-10.93.1-16	5,0
	2	Бетон *, м³	1,99		
1СД120.54.40-4	1	Каркас 1КП72	1	1.411.1-10.93.1-16	5,0
	2	Бетон *, м³	1,99		

* Класс бетона см. док. 1.411.1-10.93.1-ТТ, п. 1.4.1

Инв. № подл. | Подпись и дата | Взам. инв. №

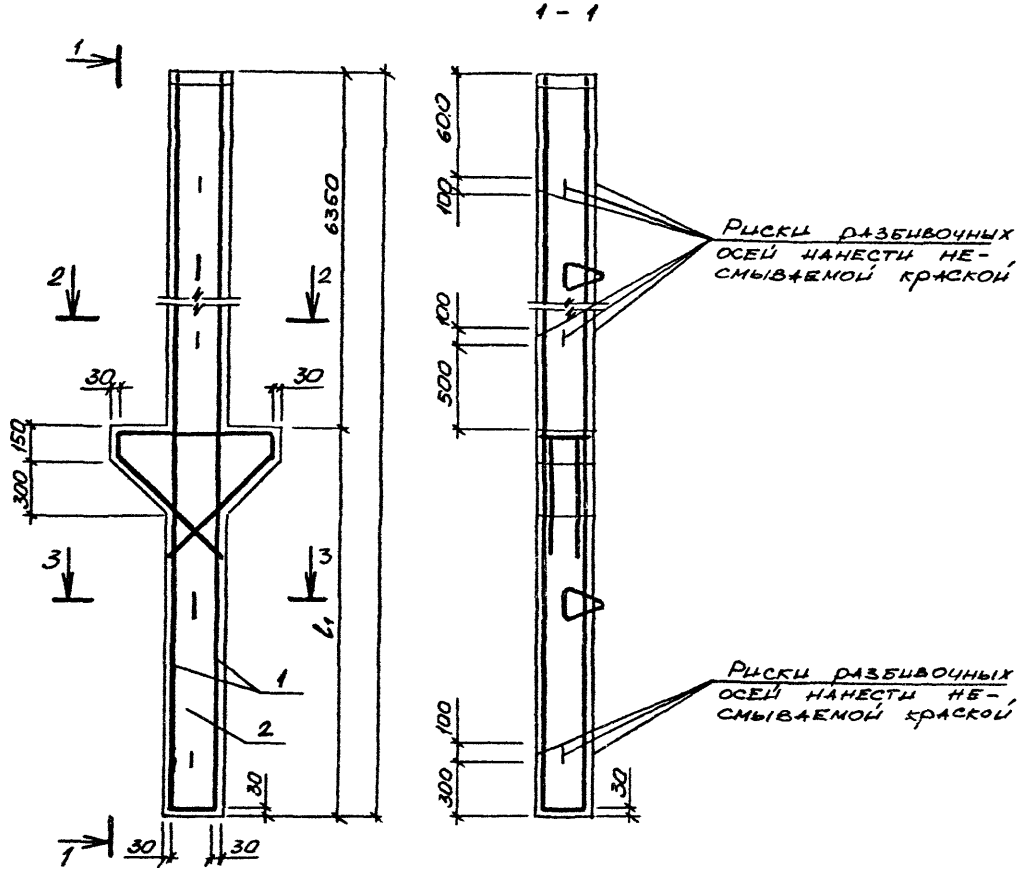

Марка свай-колонны	Размеры, мм	
	l	l_1
1СД 90.60.40-1	9000	2650
1СД 90.60.40-2		
1СД 90.60.40-3		
1СД 90.60.40-4		
1СД 90.60.40-5		
1СД 100.60.40-1	10000	3650
1СД 100.60.40-2		
1СД 100.60.40-3		
1СД 100.60.40-4		
1СД 100.60.40-5		
1СД 110.60.40-1	11000	4650
1СД 110.60.40-2		
1СД 110.60.40-3		
1СД 110.60.40-4		
1СД 110.60.40-5		
1СД 120.60.40-1	12000	5650
1СД 120.60.40-2		
1СД 120.60.40-3		
1СД 120.60.40-4		
1СД 120.60.40-5		

1. Технические требования см. док. 1.411.1-10.93.1-ТТ
2. Спецификацию см. лист 2

Разраб.	Цурган		1.411.1-10.93.1-5
Пров.	Устинов		
Н.контр.	Устинов		Свая-колонна 1СД сечением 400×400 мм для зданий с высотой этажа 6,0 м
			Стадия: Р; Лист: 1; Листов: 2
			ЦНИИЭПсельстрой

Инв. № подл. | Подпись и дата | Взам. инв. №

Марка свай-колонны	Поз	Наименование	Кол	Обозначение	Масса, т
1СД 90.60.40-1	1	Каркас 1КП73	1	1.411.1-10.93.1-16	3,8
	2	Бетон *, м³	1,51		
1СД 90.60.40-2	1	Каркас 1КП77	1	1.411.1-10.93.1-16	3,8
	2	Бетон *, м³	1,51		
1СД 90.60.40-3	1	Каркас 1КП81	1	1.411.1-10.93.1-16	3,8
	2	Бетон *, м³	1,51		
1СД 90.60.40-4	1	Каркас 1КП85	1	1.411.1-10.93.1-16	3,8
	2	Бетон *, м³	1,51		
1СД 90.60.40-5	1	Каркас 1КП113	1	1.411.1-10.93.1-18	3,8
	2	Бетон *, м³	1,51		
1СД 100.60.40-1	1	Каркас 1КП74	1	1.411.1-10.93.1-16	4,2
	2	Бетон *, м³	1,67		
1СД 100.60.40-2	1	Каркас 1КП78	1	1.411.1-10.93.1-16	4,2
	2	Бетон *, м³	1,67		
1СД 100.60.40-3	1	Каркас 1КП82	1	1.411.1-10.93.1-16	4,2
	2	Бетон *, м³	1,67		
1СД 100.60.40-4	1	Каркас 1КП86	1	1.411.1-10.93.1-16	4,2
	2	Бетон *, м³	1,67		
1СД 100.60.40-5	1	Каркас 1КП114	1	1.411.1-10.93.1-18	4,2
	2	Бетон *, м³	1,67		

Марка свай-колонны	Поз	Наименование	Кол	Обозначение	Масса, т
1СД 110.60.40-1	1	Каркас 1КП75	1	1.411.1-10.93.1-16	4,6
	2	Бетон *, м³	1,83		
1СД 110.60.40-2	1	Каркас 1КП79	1	1.411.1-10.93.1-16	4,6
	2	Бетон *, м³	1,83		
1СД 110.60.40-3	1	Каркас 1КП83	1	1.411.1-10.93.1-16	4,6
	2	Бетон *, м³	1,83		
1СД 110.60.40-4	1	Каркас 1КП87	1	1.411.1-10.93.1-16	4,6
	2	Бетон *, м³	1,83		
1СД 110.60.40-5	1	Каркас 1КП115	1	1.411.1-10.93.1-18	4,6
	2	Бетон *, м³	1,83		
1СД 120.60.40-1	1	Каркас 1КП76	1	1.411.1-10.93.1-16	5,0
	2	Бетон *, м³	1,99		
1СД 120.60.40-2	1	Каркас 1КП80	1	1.411.1-10.93.1-16	5,0
	2	Бетон *, м³	1,99		
1СД 120.60.40-3	1	Каркас 1КП84	1	1.411.1-10.93.1-16	5,0
	2	Бетон *, м³	1,99		
1СД 120.60.40-4	1	Каркас 1КП88	1	1.411.1-10.93.1-16	5,0
	2	Бетон *, м³	1,99		
1СД 120.60.40-5	1	Каркас 1КП116	1	1.411.1-10.93.1-12	5,0
	2	Бетон *, м³	1,99		

* Класс бетона см. док. 1.411.1.-10.93.1-ТТ, п. 1.4.1.

Инв. № подл. | Подпись и дата | Взам. инв. №

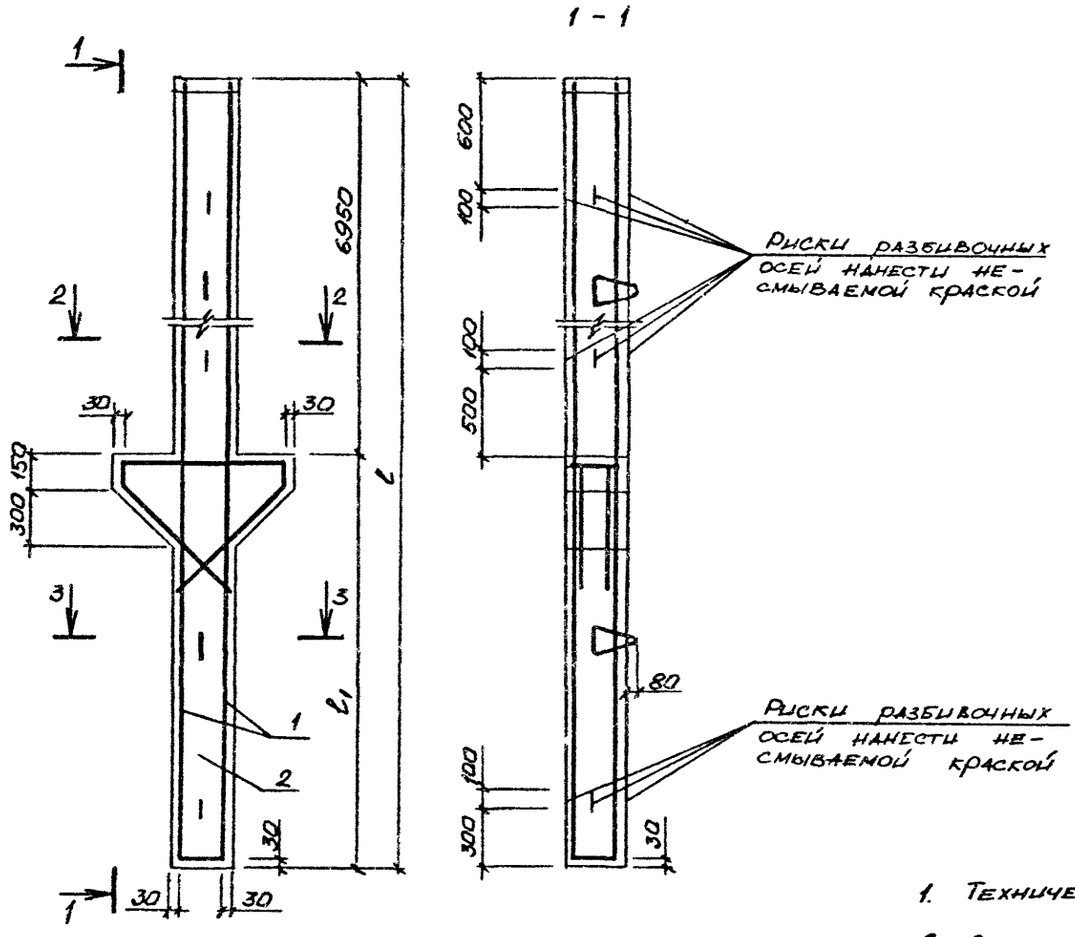

Марка свай-колонны	Размеры, мм	
	l	l1
1СД 100.66.40-1	10000	3050
1СД 100.66.40-2		
1СД 100.66.40-3		
1СД 100.66.40-4		
1СД 100.66.40-5		
1СД 100.66.40-6		
1СД 110.66.40-1	11000	4050
1СД 110.66.40-2		
1СД 110.66.40-3		
1СД 110.66.40-4		
1СД 110.66.40-5		
1СД 110.66.40-6		
1СД 120.66.40-1	12000	5050
1СД 120.66.40-2		
1СД 120.66.40-3		
1СД 120.66.40-4		
1СД 120.66.40-5		
1СД 120.66.40-6		

1. Технические требования см. док. 1.411.1-10.93.1-ТТ
2. Спецификацию см. лист 2

2 - 2

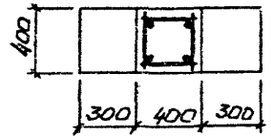

3 - 3

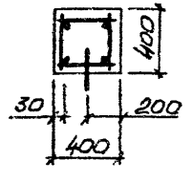

Разраб.	Цурган		
Пров.	Устинов		
Н. контр.	Устинов		

1.411.1-10.93.1-6

Свая-колонна 1СД сечением 400×400 мм для зданий с высотой этажа 6,6 м

Стадия	Лист	Листов
Р	1	2

ЦНИИЭПсельстрой

Инв. № подл. | Подпись и дата | Взам. инв. №

Марка свай-колонны	Поз.	Наименование	Кол.	Обозначение	Масса, т
1СД100.66.40-1	1	Каркас 1КП89	1	1.411.1-10.93.1-16	4,2
	2	Бетон *, м³	1,67		
1СД100.66.40-2	1	Каркас 1КП92	1	1.411.1-10.93.1-16	4,2
	2	Бетон *, м³	1,67		
1СД100.66.40-3	1	Каркас 1КП95	1	1.411.1-10.93.1-16	4,2
	2	Бетон *, м³	1,67		
1СД100.66.40-4	1	Каркас 1КП98	1	1.411.1-10.93.1-16	4,2
	2	Бетон *, м³	1,67		
1СД100.66.40-5	1	Каркас 1КП117	1	1.411.1-10.93.1-18	4,2
	2	Бетон *, м³	1,67		
1СД100.66.40-6	1	Каркас 1КП120	1	1.411.1-10.93.1-18	4,2
	2	Бетон *, м³	1,67		
1СД110.66.40-1	1	Каркас 1КП90	1	1.411.1-10.93.1-16	4,6
	2	Бетон *, м³	1,83		
1СД110.66.40-2	1	Каркас 1КП93	1	1.411.1-10.93.1-16	4,6
	2	Бетон *, м³	1,83		
1СД110.66.40-3	1	Каркас 1КП96	1	1.411.1-10.93.1-16	4,6
	2	Бетон *, м³	1,83		
1СД110.66.40-4	1	Каркас 1КП99	1	1.411.1-10.93.1-16	4,6
	2	Бетон *, м³	1,83		

Марка свай-колонны	Поз.	Наименование	Кол.	Обозначение	Масса, т
1СД110.66.40-5	1	Каркас 1КП118	1	1.411.1-10.93.1-18	4,6
	2	Бетон *, м³	1,83		
1СД110.66.40-6	1	Каркас 1КП121	1	1.411.1-10.93.1-18	4,6
	2	Бетон *, м³	1,83		
1СД120.66.40-1	1	Каркас 1КП91	1	1.411.1-10.93.1-16	5,0
	2	Бетон *, м³	1,99		
1СД120.66.40-2	1	Каркас 1КП94	1	1.411.1-10.93.1-16	5,0
	2	Бетон *, м³	1,99		
1СД120.66.40-3	1	Каркас 1КП97	1	1.411.1-10.93.1-16	5,0
	2	Бетон *, м³	1,99		
1СД120.66.40-4	1	Каркас 1КП100	1	1.411.1-10.93.1-16	5,0
	2	Бетон *, м³	1,99		
1СД120.66.40-5	1	Каркас 1КП119	1	1.411.1-10.93.1-18	5,0
	2	Бетон *, м³	1,99		
1СД120.66.40-6	1	Каркас 1КП122	1	1.411.1-10.93.1-18	5,0
	2	Бетон *, м³	1,99		

* Класс бетона см. док. 1.411.1-10.93.1-ТТ, п. 1.4.1.

Инв. № подл. | Подпись и дата | Взам. инв. №

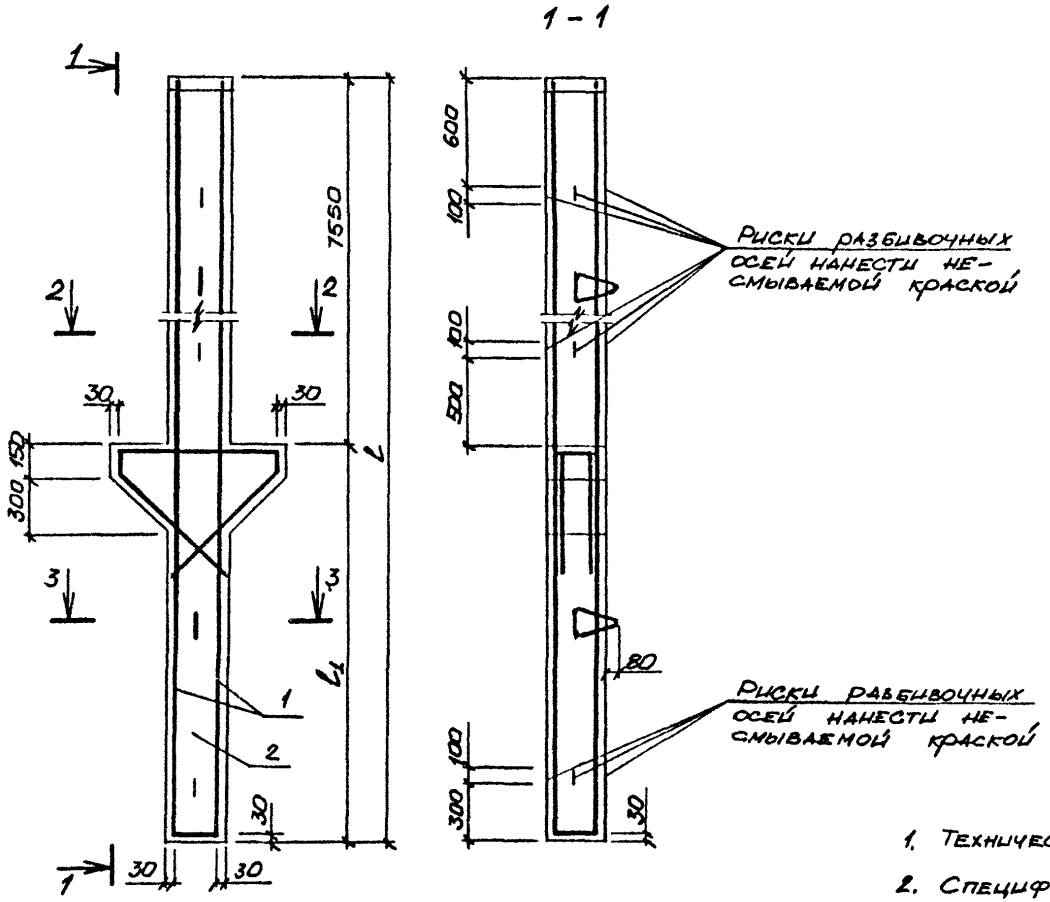

Марка свай - колонны	Размеры, мм	
	l	l1
1СД 110.72.40-1	11000	3450
1СД 110.72.40-2		
1СД 110.72.40-3		
1СД 110.72.40-4		
1СД 110.72.40-5		
1СД 110.72.40-6		
1СД 110.72.40-7		
1СД 120.72.40-1	12000	4450
1СД 120.72.40-2		
1СД 120.72.40-3		
1СД 120.72.40-4		
1СД 120.72.40-5		
1СД 120.72.40-6		
1СД 120.72.40-7		

1. Технические требования см. док. 1.411.1-10.93.1-ТТ
2. Спецификацию см лист 2

2 - 2

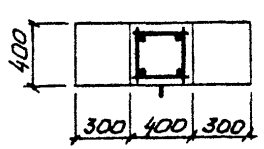

3 - 3

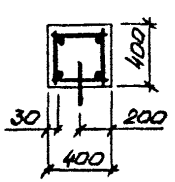

Разраб.	Цурган		
Пров.	Устинов		
Н контр	Устинов		

1.411.1-10.93.1-7

Свая - колонна 1СД сечением 400×400 мм для зданий с высотой этажа 7,2 м.

Стадия	Лист	Листов
Р	1	2

ЦНИИЭПсельстрой

Инв. № подл. | Подпись и дата | Взам. инв. №

Марка сваи-колонны	Поз.	Наименование	Кол.	Обозначение	Масса, т
1СД110.72.40-1	1	Каркас 1КП 101	1	1.411.1-10.93.1-16	4,6
	2	Бетон,* м³	1,83		
1СД110.72.40-2	1	Каркас 1КП103	1	1.411.1-10.93.1-16	4,6
	2	Бетон *, м³	1,83		
1СД110.72.40-3	1	Каркас 1КП105	1	1.411.1-10.96.1-16	4,6
	2	Бетон *, м³	1,83		
1СД110.72.40-4	1	Каркас 1КП107	1	1.411.1-10.93.1-16	4,6
	2	Бетон *, м³	1,83		
1СД110.72.40-5	1	Каркас 1КП123	1	1.411.1-10.93.1-18	4,6
	2	Бетон *, м³	1,83		
1СД110 72.40-6	1	Каркас 1КП125	1	1.411.1-10.93.1-18	4,6
	2	Бетон *, м³	1,83		
1СД110.72.40-7	1	Каркас 1КП127	1	1.411.1-10.93.1-18	4,6
	2	Бетон *, м³	1,83		
1СД120.72.40-1	1	Каркас 1КП102	1	1.411.1-10.93.1-16	5,0
	2	Бетон *, м³	1,99		
1СД120.72.40-2	1	Каркас 1КП104	1	1.411.1-10.96.1-16	5,0
	2	Бетон *, м³	1,99		
1СД120.72.40-3	1	Каркас 1КП106	1	1.411.1-10.96.1-16	5,0
	2	Бетон *, м³	1,99		

Марка сваи-колонны	Поз.	Наименование	Кол.	Обозначение	Масса, т
1СД120.72.40-4	1	Каркас 1КП108	1	1.411.1-10.93.1-16	5,0
	2	Бетон *, м³	1,99		
1СД120.72.40-5	1	Каркас 1КП124	1	1.411.1-10.93.1-18	5,0
	2	Бетон *, м³	1,99		
1СД120.72.40-6	1	Каркас 1КП126	1	1.411.1-10.93.1-18	5,0
	2	Бетон *, м³	1,99		
1СД120.72.40-7	1	Каркас 1КП128	1	1.411.1-10.93.1-18	5,0
	2	Бетон *, м³	1,99		

* Класс бетона см. док. 1.411.1-10.93.1-ТТ, п. 1.4.1.

Инв. № подл. | Подпись и дата | Взам. инв. №

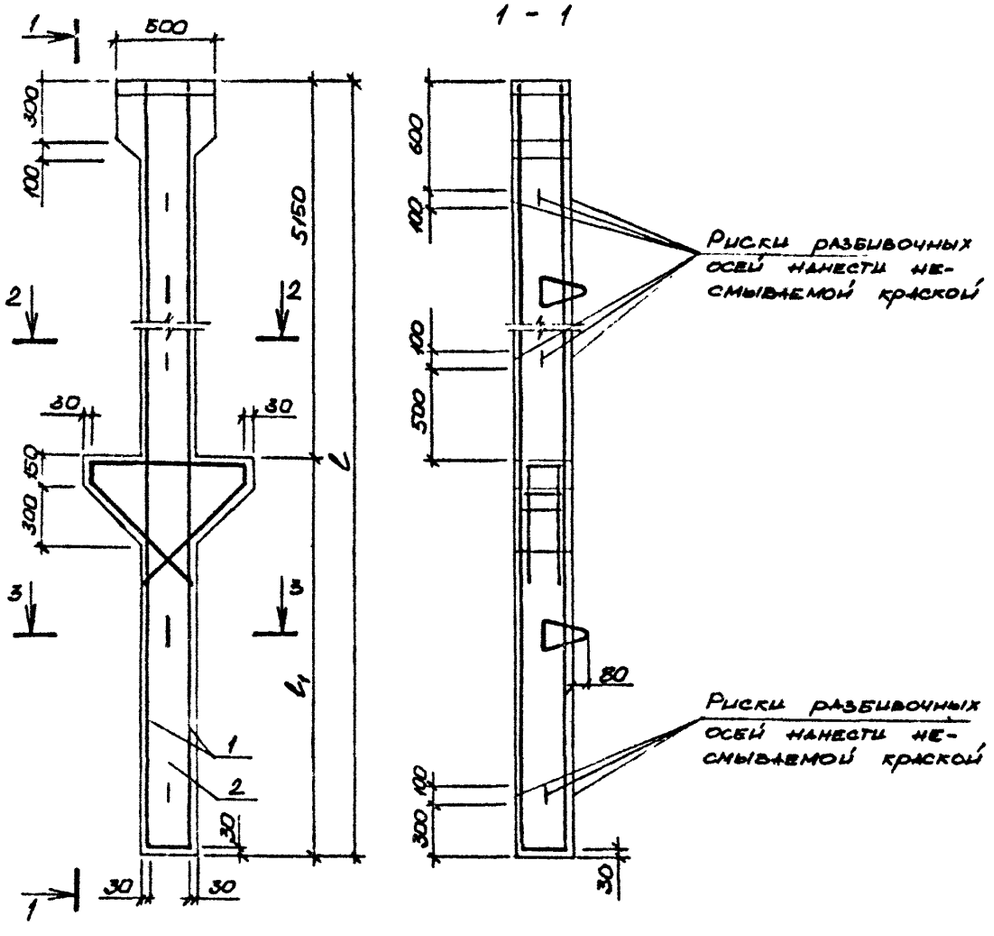

Марка свай - колонны	Размеры, мм	
	l	l_1
2СД 80.48.30-1	8000	2850
2СД 80.48.30-2		
2СД 80.48.30-3		
2СД 80.48.30-4		
2СД 80.48.30-5		
2СД 90.48.30-1	9000	3850
2СД 90.48.30-2		
2СД 90.48.30-3		
2СД 90.48.30-4		
2СД 90.48.30-5		
2СД 100.48.30-1	10000	4850
2СД 100.48.30-2		
2СД 100.48.30-3		
2СД 100.48.30-4		
2СД 100.48.30-5		
2СД 110.48.30-1	11000	5850
2СД 110.48.30-2		
2СД 110.48.30-3		
2СД 110.48.30-4		
2СД 110.48.30-5		
2СД 120.48.30-1	12000	6850
2СД 120.48.30-2		
2СД 120.48.30-3		
2СД 120.48.30-4		
2СД 120.48.30-5		

1. Технические требования см. док. 1.411.1-10.93.1-ТТ
2. Спецификацию см. лист 2

Разраб.	Цурган		1.411.1-10.93.1-8
Пров.	Устинов		
Н. контр.	Устинов		Свая-колонна 2СД сечением 300×300 мм для зданий с высотой этажа 4,8 м

Стадия	Лист	Листов
Р	1	2

ЦНИИЭПсельстрой

Инв. № подл. | Подпись и дата | Взам. инв. №

Марка свай-колонны	Поз	Наименование	Кол.	Обозначение	Масса, т
2СД80.48.30-1	1	Каркас 2КП1	1	1.411.1-10.93.1-19	2,0
	2	Бетон *, м³	0,8		
2СД80.48.30-2	1	Каркас 2КП6	1	1.411.1-10.93.1-19	2,0
	2	Бетон *, м³	0,8		
2СД80.48.30-3	1	Каркас 2КП11	1	1.411.1-10.93.1-19	2,0
	2	Бетон *, м³	0,8		
2СД80.48.30-4	1	Каркас 2КП91	1	1.411.1-10.93.1-21	2,0
	2	Бетон *, м³	0,8		
2СД80.48.30-5	1	Каркас 2КП96	1	1.411.1-10.93.1-21	2,0
	2	Бетон *, м³	0,8		
2СД90.48.30-1	1	Каркас 2КП2	1	1.411.1-10.93.1-19	2,2
	2	Бетон *, м³	0,89		
2СД90.48.30-2	1	Каркас 2КП7	1	1.411.1-10.93.1-19	2,2
	2	Бетон *, м³	0,89		
2СД90.48.30-3	1	Каркас 2КП12	1	1.411.1-10.93.1-19	2,2
	2	Бетон *, м³	0,89		
2СД90.48.30-4	1	Каркас 2КП92	1	1.411.1-10.93.1-21	2,2
	2	Бетон *, м³	0,89		
2СД90.48.30-5	1	Каркас 2КП97	1	1.411.1-10.93.1-21	2,2
	2	Бетон *, м³	0,89		

* Класс бетона см. док 1.411.1-10.93.1-ТТ, п. 1.4.1.

Марка свай-колонны	Поз.	Наименование	Кол	Обозначение	Масса, т
2СД100.48.30-1	1	Каркас 2КП3	1	1.411.1-10.93.1-19	2,4
	2	Бетон *, м³	0,98		
2СД100.48.30-2	1	Каркас 2КП8	1	1.411.1-10.93.1-19	2,4
	2	Бетон *, м³	0,98		
2СД100.48.30-3	1	Каркас 2КП13	1	1.411.1-10.93.1-19	2,4
	2	Бетон *, м³	0,98		
2СД100.48.30-4	1	Каркас 2КП93	1	1.411.1-10.93.1-19	2,4
	2	Бетон *, м³	0,98		
2СД100.48.30б	1	Каркас 2КП98	1	1.411.1-10.93.1-19	2,4
	2	Бетон *, м³	0,98		
2СД110.48.30-1	1	Каркас 2КП4	1	1.411.1-10.93.1-19	2,7
	2	Бетон *, м³	1,07		
2СД110.48.30-2	1	Каркас 2КП9	1	1.411.1-10.93.1-19	2,7
	2	Бетон *, м³	1,07		
2СД110.48.30-3	1	Каркас 2КП14	1	1.411.1-10.93.1-19	2,7
	2	Бетон *, м³	1,07		
2СД110.48.30-4	1	Каркас 2КП94	1	1.411.1-10.93.1-21	2,7
	2	Бетон *, м³	1,07		
2СД110.48.30-5	1	Каркас 2КП99	1	1.411.1-10.93.1-21	2,7
	2	Бетон *, м³	1,07		
2СД120.48.30-1	1	Каркас 2КП5	1	1.411.1-10.93.1-19	2,9
	2	Бетон *, м³	1,16		
2СД120.48.30-2	1	Каркас 2КП10	1	1.411.1-10.93.1-19	2,9
	2	Бетон *, м³	1,16		
2СД120.48.30-3	1	Каркас 2КП15	1	1.411.1-10.93.1-19	2,9
	2	Бетон *, м³	1,16		
2СД120.48.30-4	1	Каркас 2КП95	1	1.411.1-10.93.1-21	2,9
	2	Бетон * м³	1,16		
2СД120.48.30-5	1	Каркас 2КП100	1	1.411.1-10.93.1-21	2,9
	2	Бетон *, м³	1,16		

Инв. № подл. | Подпись и дата | Взам. инв. №

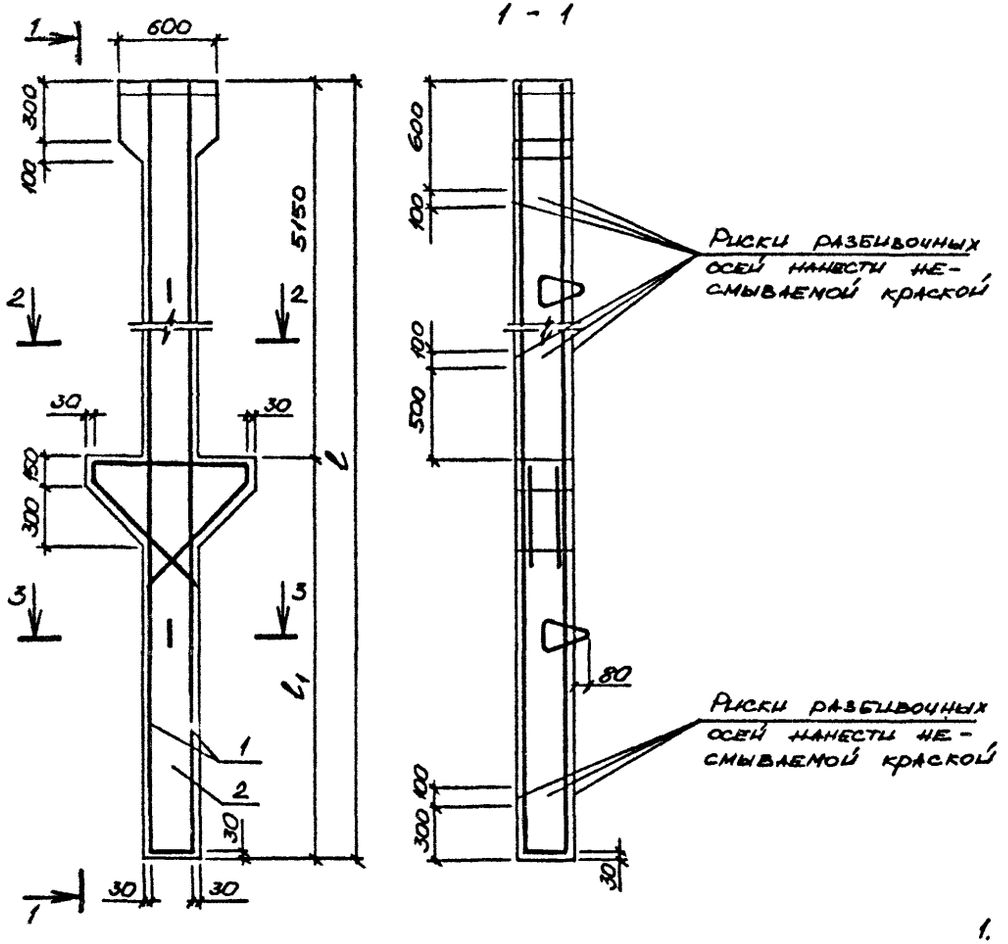

Марка свай-колонны	Размеры, мм	
	l	l_1
2СД80.48.40-1	8000	2850
2СД80.48.40-2		
2СД80.48.40-3		
2СД80.48.40-4		
2СД90.48.40-1	9000	3850
2СД90.48.40-2		
2СД90.48.40-3		
2СД90.48.40-4		
2СД100.48.40-1	10000	4850
2СД100.48.40-2		
2СД100.48.40-3		
2СД100.48.40-4		
2СД110.48.40-1	11000	5850
2СД110.48.40-2		
2СД110.48.40-3		
2СД110.48.40-4		
2СД120.48.40-1	12000	6850
2СД120.48.40-2		
2СД120.48.40-3		
2СД120.48.40-4		

1. Технические требования см. лок. 1.411.1-10.93.1-ТТ
2. Спецификацию см. лист 2

2 - 2

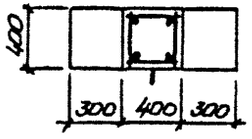

3 - 3

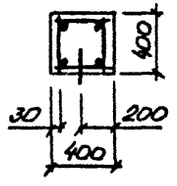

Инв. № подл. | Подпись и дата | Взам. инв. №

Разраб.	Цурган		
Пров.	Устинов		
Н. контр.	Устинов		

1.411.1-10.93.1-9

Свая-колонна 2СД сечением 400×400 мм для зданий с высотой этажа 4,8 м

Стадия	Лист	Листов
Р	1	2

ЦНИИЭПсельстрой

Марка свай-колонны	Поз	Наименование	Кол.	Обозначение	Масса, т
2СД80.48.40-1	1	Каркас 2КП28	1	1.411.1-10.93.1-20	3,4
	2	Бетон *, м³	1,38		
2СД80.48.40-2	1	Каркас 2КП33	1	1.411.1-10.93.1-20	3,4
	2	Бетон *, м³	1,38		
2СД80.48.40-3	1	Каркас 2КП38	1	1.411.1-10.93.1-20	3,4
	2	Бетон *, м³	1,38		
2СД80.48.40-4	1	Каркас 2КП109	1	1.411.1-10.93.1-22	3,4
	2	Бетон *, м³	1,38		
2СД90.48.40-1	1	Каркас 2КП29	1	1.411.1-10.93.1-20	3,9
	2	Бетон *, м³	1,54		
2СД90.48.40-2	1	Каркас 2КП34	1	1.411.1-10.93.1-20	3,9
	2	Бетон *, м³	1,54		
2СД90.48.40-3	1	Каркас 2КП39	1	1.411.1-10.93.1-20	3,9
	2	Бетон *, м³	1,54		
2СД90.48.40-4	1	Каркас 2КП110	1	1.411.1-10.93.1-22	3,9
	2	Бетон *, м³	1,54		
2СД100.48.40-1	1	Каркас 2КП30	1	1.411.1-10.93.1-20	4,2
	2	Бетон *, м³	1,70		
2СД100.48.40-2	1	Каркас 2КП35	1	1.411.1-10.93.1-20	4,2
	2	Бетон *, м³	1,70		

* Класс бетона см. док. 1.411.1-10.93.1-ТТ, п. 1.4.1.

Марка свай-колонны	Поз	Наименование	Кол.	Обозначение	Масса, т
2СД100.48.40-3	1	Каркас 2КП40	1	1.411.1-10.93.1-20	4,2
	2	Бетон *, м³	1,70		
2СД100.48.40-4	1	Каркас 2КП111	1	1.411.1-10.93.1-22	4,2
	2	Бетон *, м³	1,70		
2СД110.48.40-1	1	Каркас 2КП31	1	1.411.1-10.93.1-20	4,7
	2	Бетон *, м³	1,86		
2СД110.48.40-2	1	Каркас 2КП36	1	1.411.1-10.93.1-20	4,7
	2	Бетон *, м³	1,86		
2СД110.48.40-3	1	Каркас 2КП41	1	1.411.1-10.93.1-20	4,7
	2	Бетон *, м³	1,86		
2СД110.48.40-4	1	Каркас 2КП112	1	1.411.1-10.93.1-22	4,7
	2	Бетон *, м³	1,86		
2СД120.48.40-1	1	Каркас 2КП32	1	1.411.1-10.93.1-20	5,1
	2	Бетон *, м³	2,02		
2СД120.48.40-2	1	Каркас 2КП37	1	1.411.1-10.93.1-20	5,1
	2	Бетон *, м³	2,02		
2СД120.43.40-3	1	Каркас 2КП42	1	1.411.1-10.93.1-20	5,1
	2	Бетон *, м³	2,02		
2СД120.48.40-4	1	Каркас 2КП113	1	1.411.1-10.93.1-22	5,1
	2	Бетон *, м³	2,02		

Инв. № подл. | Подпись и дата | Взам. инв. №

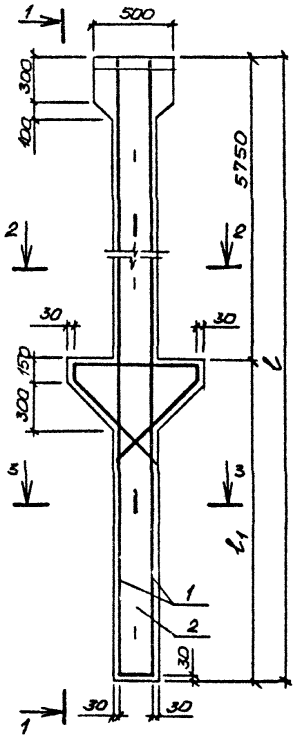

1 - 1

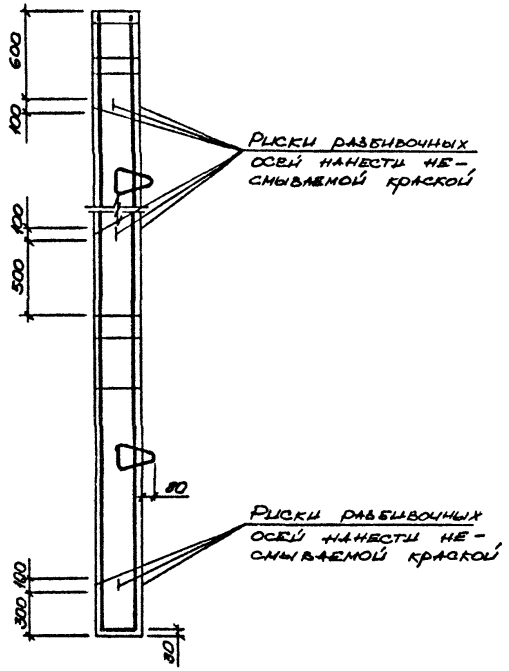

2 - 2

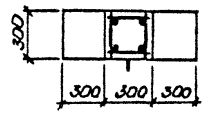

3 - 3

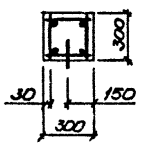

Марка свай - колонны	Размеры, мм	
	l	l1
2СД 90.54.30-1	9000	3250
2СД 90.54.30-2		
2СД 90.54.30-3		
2СД 90.54.30-4		
2СД 90.54.30-5		
2СД 100.54.30-1	10000	4250
2СД 100.54.30-2		
2СД 100.54.30-3		
2СД 100.54.30-4		
2СД 100.54.30-5		
2СД 110.54.30-1	11000	5250
2СД 110.54.30-2		
2СД 110.54.30-3		
2СД 110.54.30-4		
2СД 110.54.30-5		
2СД 120.54.30-1	12000	6250
2СД 120.54.30-2		
2СД 120.54.30-3		
2СД 120.54.30-4		
2СД 120.54.30-5		

1. Технические требования см. док. 1.411.1-10.93.1-ТТ
2. Спецификацию см. лист 2.

Разраб.	Цурган		1.411.1-10.93.1-10
Пров.	Устинов		
Н.контр.	Устинов		

Свая-колонна 2СД сечением 300×300 мм для зданий с высотой этажа 5,4 м

Стадия	Лист	Листов
Р	1	2

ЦНИИЭПсельстрой

Инв. № подл. | Подпись и дата | Взам. инв. №

Ц 00223-02 27

Марка свай-колонны	Поз.	Наименование	Кол.	Обозначение	Масса, т
2СД90.54.30-1	1	Каркас 1КП16	1	1.411.1-10.93.1-19	2,2
	2	Бетон *, м³	0,89		
2СД90.54.30-2	1	Каркас 1КП20	1	1.411.1-10.93.1-19	2,2
	2	Бетон *, м³	0,89		
2СД90.54.30-3	1	Каркас 1КП24	1	1.411.1-10.93.1-19	2,2
	2	Бетон *, м³	0,89		
2СД90.54.30-4	1	Каркас 1КП101	1	1.411.1-10.93.1-21	2,2
	2	Бетон *, м³	0,89		
2СД90.54.30-5	1	Каркас 1КП105	1	1.411.1-10.93.1-21	2,2
	2	Бетон *, м³	0,89		
2СД100.54.30-1	1	Каркас 1КП17	1	1.411.1-10.93.1-19	2,4
	2	Бетон *, м³	0,98		
2СД100.54.30-2	1	Каркас 1КП21	1	1.411.1-10.93.1-19	2,4
	2	Бетон *, м³	0,98		
2СД100.54.30-3	1	Каркас 1КП25	1	1.411.1-10.93.1-19	2,4
	2	Бетон *, м³	0,98		
2СД100.54.30-4	1	Каркас 1КП102	1	1.411.1-10.93.1-21	2,4
	2	Бетон *, м³	0,98		
2СД100.54.30-5	1	Каркас 1КП106	1	1.411.1-10.93.1-21	
	2	Бетон *, м³	0,98		

Марка свай-колонны	Поз.	Наименование	Кол.	Обозначение	Масса, т
2СД110.54.30-1	1	Каркас 1КП18	1	1.411.1-10.93.1-19	2,7
	2	Бетон *, м³	1,07		
2СД110.54.30-2	1	Каркас 1КП22	1	1.411.1-10.93.1-19	2,7
	2	Бетон *, м³	1,07		
2СД110.54.30-3	1	Каркас 1КП26	1	1.411.1-10.93.1-19	2,7
	2	Бетон *, м³	1,07		
2СД110.54.30-4	1	Каркас 1КП103	1	1.411.1-10.93.1-21	2,7
	2	Бетон *, м³	1,07		
2СД110.54.30-5	1	Каркас 1КП107	1	1.411.1-10.93.1-21	2,7
	2	Бетон *, м³	1,07		
2СД120.54.30-1	1	Каркас 1КП19	1	1.411.1-10.93.1-19	2,9
	2	Бетон *, м³	1,16		
2СД120.54.30-2	1	Каркас 1КП23	1	1.411.1-10.93.1-19	2,9
	2	Бетон *, м³	1,16		
2СД120.54.30-3	1	Каркас 1КП27	1	1.411.1-10.93.1-19	2,9
	2	Бетон *, м³	1,16		
2СД120.54.30-4	1	Каркас 1КП104	1	1.411.1-10.93.1-21	2,9
	2	Бетон *, м³	1,16		
2СД120.54.30-5	1	Каркас 1КП108	1	1.411.1-10.93.1-21	2,9
	2	Бетон *, м³	1,16		

* Класс бетона см. док. 1.411.1-10.93.1-ТТ, п. 1.4.1.

Инв. № подл. | Подпись и дата | Взам. инв. №

1.411.1-10.93.1-10

Лист 2

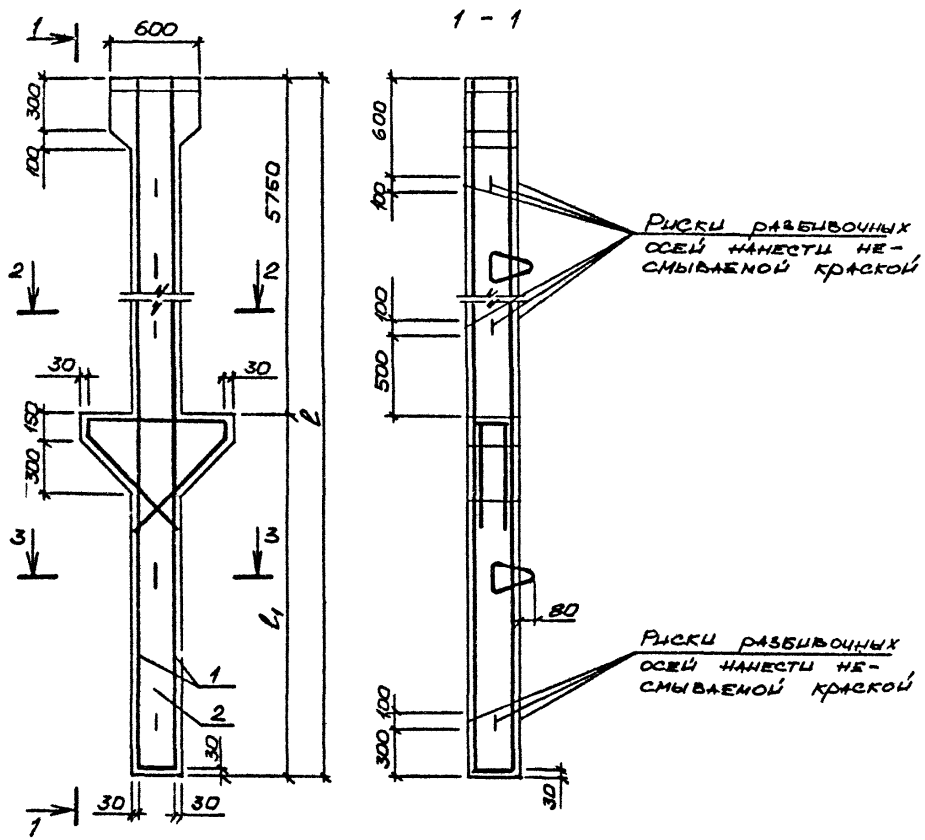

Марка свай-колонны	Размеры, мм	
	l	l1
2СД 90.54.40-1	9000	3250
2СД 90.54.40-2		
2СД 90.54.40-3		
2СД 90 54.40-4		
2СД 100.54.40-1	10000	4250
2СД 100.54.40-2		
2СД 100.54.40-3		
2СД 100.54.40-4		
2СД 110.54.40-1	11000	5250
2СД 110.54.40-2		
2СД 110.54.40-3		
2СД 110.54.40-4		
2СД 120.54.40-1	12000	6250
2СД 120.54.40-2		
2СД 120.54.40-3		
2СД 120.54.40-4		

1. Технические требования см. 1.411.1-10.93.1-ТТ
2. Спецификацию см. лист 2

Разраб.	Цурган		
Пров.	Устинов		
Н.контр.	Устинов		

1.411.1-10.93.1-11

Свая-колонна 2СД сечением 400×400 мм для зданий с высотой этажа 5,4 м

Стадия	Лист	Листов
Р	1	2

ЦНИИЭПсельстрой

Инв. № подл. | Подпись и дата | Взам. инв. №

Марка свай-колонны	Поз.	Наименование	Кол.	Обозначение	Масса, т
2СД90.54.40-1	1	Каркас 2КП43	1	1.411.1-10.93.1-20	3,9
	2	Бетон *, м³	1,54		
2СД90.54.40-2	1	Каркас 2КП47	1	1.411.1-10.93.1-20	3,9
	2	Бетон *, м³	1,54		
2СД90.54.40-3	1	Каркас 2КП51	1	1.411.1-10.93.1-20	3,9
	2	Бетон *, м³	1,54		
2СД90.54.40-4	1	Каркас 2КП114	1	1.411.1-10.93.1-22	3,9
	2	Бетон *, м³	1,54		
2СД100.54.40-1	1	Каркас 2КП44	1	1.411.1-10.93.1-20	4,2
	2	Бетон *, м³	1,70		
2СД100.54.40-2	1	Каркас 2КП48	1	1.411.1-10.93.1-20	4,2
	2	Бетон *, м³	1,70		
2СД100.54.40-3	1	Каркас 2КП52	1	1.411.1-10.93.1-20	4,2
	2	Бетон *, м³	1,70		
2СД100.54.40-4	1	Каркас 2КП115	1	1.411.1-10.93.1-22	4,2
	2	Бетон *, м³	1,70		
2СД110.54.40-1	1	Каркас 2КП45	1	1.411.1-10.93.1-20	4,7
	2	Бетон *, м³	1,86		
2СД110.54.40-2	1	Каркас 2КП49	1	1.411.1-10.93.1-20	4,7
	2	Бетон *, м³	1,86		
2СД110.54.40-3	1	Каркас 2КП53	1	1.411.1-10.93.1-20	4,7
	2	Бетон *, м³	1,86		
2СД110.54.40-4	1	Каркас 2КП116	1	1.411.1-10.93.1-22	4,7
	2	Бетон *, м³	1,86		
2СД120.54.40-1	1	Каркас 2КП46	1	1.411.1-10.93.1-20	5,1
	2	Бетон * м³	2,02		
2СД120.54.40-2	1	Каркас 2КП50	1	1.411.1-10.96.1-20	5,1
	2	Бетон *, м³	2,02		
2СД120.54.40-3	1	Каркас 2КП54	1	1.411.1-10.93.1-20	5,1
	2	Бетон *, м³	2,02		
2СД120.54.40-4	1	Каркас 2КП117	1	1.411.1-10.93.1-22	5,1
	2	Бетон *, м³	2,02		

* Класс бетона см. док. 1.411.1-10.93.1-ТТ, п. 1.4.1.

Инв. № подл. | Подпись и дата | Взам. инв. №

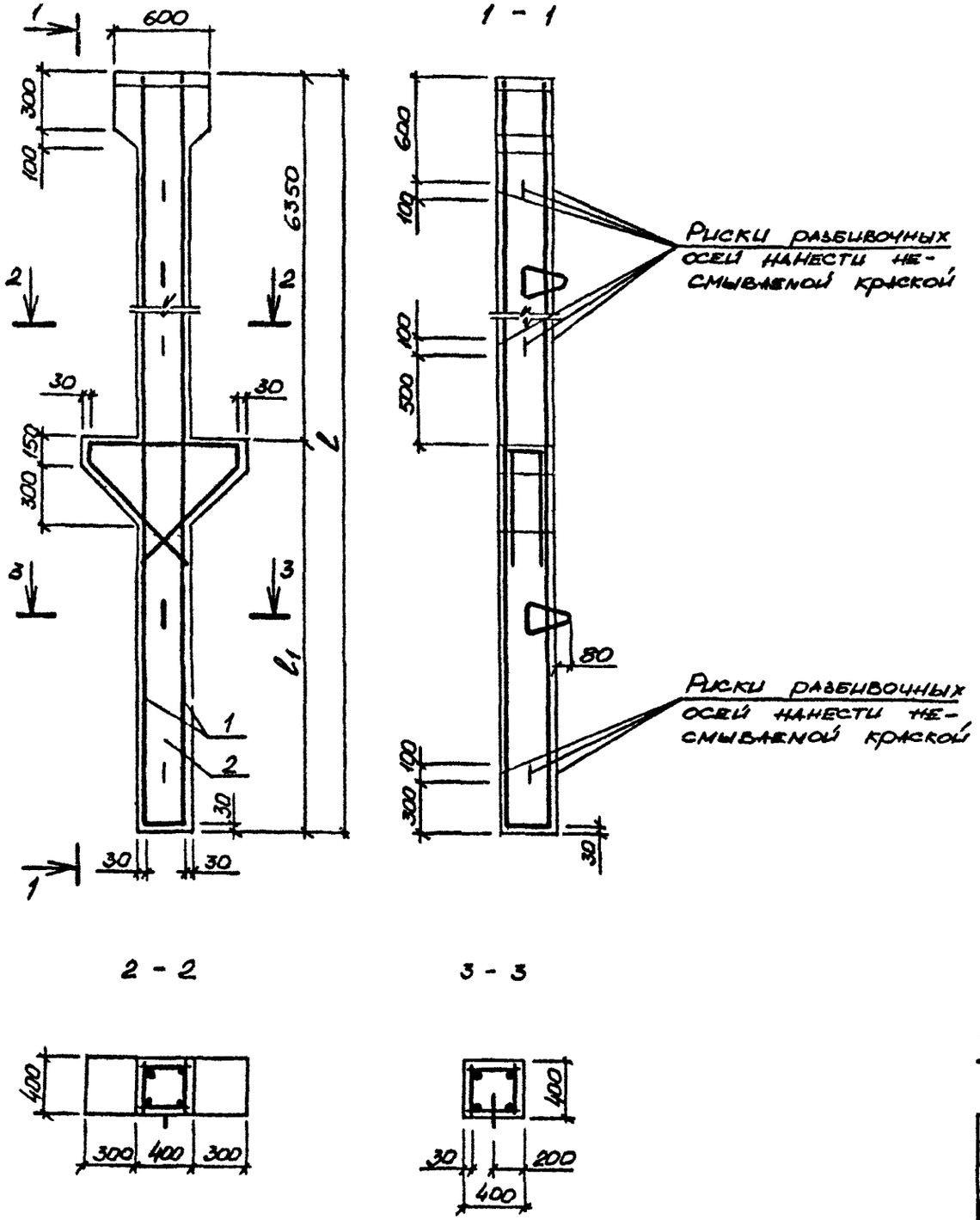

Марка сваи-колонны	Размеры, мм	
	l	l_1
2СД 90.60.40-1	9000	2650
2СД 90.60.40-2		
2СД 90.60.40-3		
2СД 90.60.40-4		
2СД 90.60.40-5		
2СД 90.60.40-6		
2СД 100.60.40-1	10000	3650
2СД 100.60.40-2		
2СД 100.60.40-3		
2СД 100.60.40-4		
2СД 100.60.40-5		
2СД 100.60.40-6		
2СД 110.60.40-1	11000	4650
2СД 110.60.40-2		
2СД 110.60.40-3		
2СД 110.60.40-4		
2СД 110.60.40-5		
2СД 110.60.40-6		
2СД 120.60.40-1	12000	5650
2СД 120.60.40-2		
2СД 120.60.40-3		
2СД 120.60.40-4		
2СД 120.60.40-5		
2СД 120.60.40-6		

1. Технические требования см. 1.411.1-10.93.1-ТТ
2. Спецификацию см. лист 2

Разраб.	Цурган		1.411.1-10.93.1-12
Пров.	Устинов		Свая-колонна 2СД сечением 400×400 мм для зданий с высотой этажа 6,0 м
Н.контр.	Устинов		Стадия: Р; Лист: 1; Листов: 2; ЦНИИЭПсельстрой

Инв. № подл. | Подпись и дата | Взам. инв. №

Марка свай-колонны	Поз	Наименование	Кол	Обозначение	Масса, т
2СД90.60.40-1	1	Каркас 2КП55	1	1.411.1-10.93.1-20	3,9
	2	Бетон *, м³	1,54		
2СД90.60.40-2	1	Каркас 2КП59	1	1.411.1-10.93.1-20	3,9
	2	Бетон *, м³	1,54		
2СД90.60.40-3	1	Каркас 2КП63	1	1.411.1-10.93.1-20	3,9
	2	Бетон *, м³	1,54		
2СД90.60.40-4	1	Каркас 2КП67	1	1.411.1-10.93.1-20	3,9
	2	Бетон *, м³	1,54		
2СД90.60.40-5	1	Каркас 2КП118	1	1.411.1-10.93.1-22	3,9
	2	Бетон *, м³	1,54		
2СД90.60.40-6	1	Каркас 2КП122	1	1.411.1-10.93.1-22	3,9
	2	Бетон *, м³	1,54		
2СД100.60.40-1	1	Каркас 2КП56	1	1.411.1-10.93.1-20	4,2
	2	Бетон *, м³	1,70		
2СД100.60.40-2	1	Каркас 2КП60	1	1.411.1-10.93.1-20	4,2
	2	Бетон *, м³	1,70		
2СД100.60.40-3	1	Каркас 2КП64	1	1.411.1-10.93.1-20	4,2
	2	Бетон *, м³	1,70		
2СД100.60.40-4	1	Каркас 2КП68	1	1.411.1-10.93.1-20	4,2
	2	Бетон *, м³	1,70		

* Класс бетона см. док. 1.411.1-10.93.1-ТТ, п. 1.4.1.

Марка свай-колонны	Поз	Наименование	Кол	Обозначение	Масса, т
2СД100.60.40-5	1	Каркас 2КП119	1	1.411.1-10.93.1-22	4,2
	2	Бетон *, м³	1,70		
2СД100.60.40-6	1	Каркас 2КП123	1	1.411.1-10.93.1-22	4,2
	2	Бетон *, м³	1,70		
2СД110.60.40-1	1	Каркас 2КП57	1	1.411.1-10.93.1-20	4,7
	2	Бетон *, м³	1,86		
2СД110.60.40-2	1	Каркас 2КП61	1	1.411.1-10.93.1-20	4,7
	2	Бетон *, м³	1,86		
2СД110.60.40-3	1	Каркас 2КП65	1	1.411.1-10.93.1-20	4,7
	2	Бетон *, м³	1,86		
2СД110.60.40-4	1	Каркас 2КП69	1	1.411.1-10.93.1-20	4,7
	2	Бетон *, м³	1,86		
2СД110.60.40-5	1	Каркас 2КП120	1	1.411.1-10.93.1-22	4,7
	2	Бетон *, м³	1,86		
2СД110.60.40-6	1	Каркас 2КП124	1	1.411.1-10.93.1-22	4,7
	2	Бетон *, м³	1,86		
2СД120.60.40-1	1	Каркас 2КП58	1	1.411.1-10.93.1-20	5,1
	2	Бетон *, м³	2,02		
2СД120.60.40-2	1	Каркас 2КП62	1	1.411.1-10.93.1-20	5,1
	2	Бетон *, м³	2,02		
2СД120.60.40-3	1	Каркас 2КП66	1	1.411.1-10.93.1-20	5,1
	2	Бетон *, м³	2,02		
2СД120.60.40-4	1	Каркас 2КП70	1	1.411.1-10.93.1-20	5,1
	2	Бетон *, м³	2,02		
2СД120.60.40-5	1	Каркас 2КП121	1	1.411.1-10.93.1-22	5,1
	2	Бетон *, м³	2,02		
2СД120.60.40-6	1	Каркас 2КП125	1	1.411.1-10.93.1-22	5,1
	2	Бетон *, м³	2,02		

Инв. № подл. | Подпись и дата | Взам. инв. №

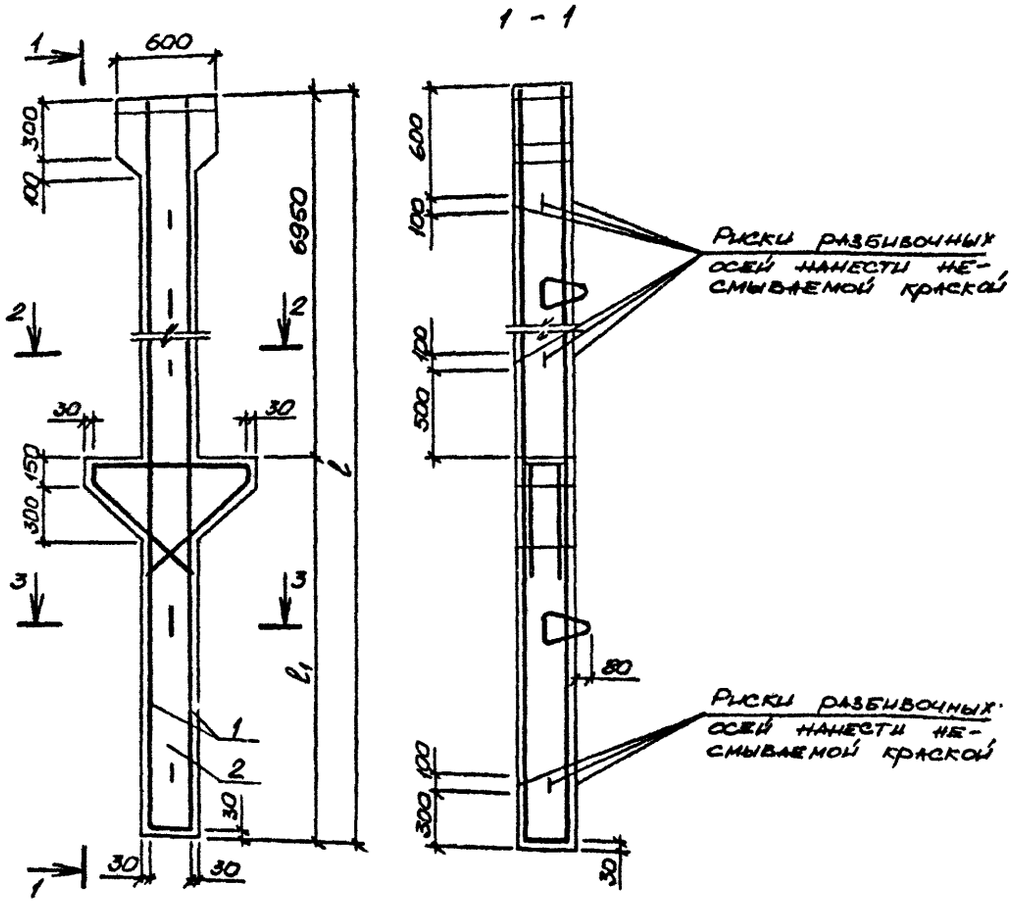

2 - 2

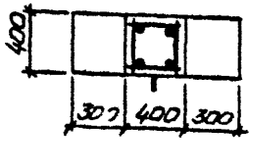

3 - 3

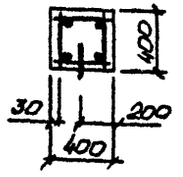

Марка сваи-колонны	Размеры, мм	
	l	l1
2СД100.66.40-1	10000	3050
2СД100.66.40-2		
2СД100.66.40-3		
2СД100.66.40-4		
2СД100.66.40-5		
2СД100.66.40-6		
2СД100.66.40-7		
2СД110.66.40-1	11000	4050
2СД110.66.40-2		
2СД110.66.40-3		
2СД110.66.40-4		
2СД110.66.40-5		
2СД110.66.40-6		
2СД110.66.40-7		
2СД120.66.40-1	12000	5050
2СД120.66.40-2		
2СД120.66.40-3		
2СД120.66.40-4		
2СД120.66.40-5		
2СД120.66.40-6		
2СД120.66.40-7		

1. Технические требования см. 1.411.1-10.93.1-ТТ
2. Спецификацию см. лист 2

Разраб.	Цурган		1.411.1-10.93.1-13
Пров	Устинов		
Н.контр	Устинов		

Свая-колонна 2СД сечением 400 х 400 мм для зданий с высотой этажа 6,6 м

Стадия	Лист	Листов
Р	1	2

ЦНИИЭПсельстрой

Инв. № подл. | Подпись и дата | Взам. инв. №

Марка свай-колонны	Поз.	Наименование	Кол.	Обозначение	Масса, т
2СД100.66.40-1	1	Каркас 2КП71	1	1.411.1-10.93.1-20	4,2
	2	Бетон *, м³	1,70		
2СД100.66.40-2	1	Каркас 2КП74	1	1.411.1-10.93.1-20	4,2
	2	Бетон *, м³	1,70		
2СД100.66.40-3	1	Каркас 2КП77	1	1.411.1-10.93.1-20	4,2
	2	Бетон *, м³	1,70		
2СД100.66.40-4	1	Каркас 2КП80	1	1.411.1-10.93.1-20	4,2
	2	Бетон *, м³	1,70		
2СД100.66.40-5	1	Каркас 2КП126	1	1.411.1-10.93.1-22	4,2
	2	Бетон *, м³	1,70		
2СД100.66.40-6	1	Каркас 2КП129	1	1.411.1-10.93.1-22	4,2
	2	Бетон *, м³	1,70		
2СД100.66.40-7	1	Каркас 2КП132	1	1.411.1-10.93.1-22	4,2
	2	Бетон *, м³	1,70		
2СД110.66.40-1	1	Каркас 2КП72	1	1.411.1-10.93.1-20	4,7
	2	Бетон *, м³	1,86		
2СД110.66.40-2	1	Каркас 2КП75	1	1.411.1-10.93.1-20	4,7
	2	Бетон *, м³	1,86		
2СД110.66.40-3	1	Каркас 2КП78	1	1.411.1-10.93.1-20	4,7
	2	Бетон *, м³	1,86		
2СД110.66.40-4	1	Каркас 2КП81	1	1.411.1-10.93.1-20	4,7
	2	Бетон *, м³	1,86		

Марка свай-колонны	Поз.	Наименование	Кол.	Обозначение	Масса, т
2СД110.66.40-5	1	Каркас 2КП127	1	1.411.1-10.93.1-22	4,7
	2	Бетон *, м³	1,86		
2СД110.66.40-6	1	Каркас 2КП130	1	1.411.1-10.93.1-22	4,7
	2	Бетон *, м³	1,86		
2СД110.66.40-7	1	Каркас 2КП133	1	1.411.1-10.93.1-22	4,7
	2	Бетон *, м³	1,86		
2СД120.66.40-1	1	Каркас 2КП73	1	1.411.1-10.93.1-20	5,1
	2	Бетон *, м³	2,02		
2СД120.66.40-2	1	Каркас 2КП76	1	1.411.1-10.93.1-20	5,1
	2	Бетон *, м³	2,02		
2СД120.66.40-3	1	Каркас 2КП79	1	1.411.1-10.93.1-20	5,1
	2	Бетон *, м³	2,02		
2СД120.66.40-4	1	Каркас 2КП82	1	1.411.1-10.93.1-20	5,1
	2	Бетон *, м³	2,02		
2СД120.66.40-5	1	Каркас 2КП128	1	1.411.1-10.93.1-22	5,1
	2	Бетон *, м³	2,02		
2СД120.66.40-6	1	Каркас 2КП131	1	1.411.1-10.93.1-22	5,1
	2	Бетон *, м³	2,02		
2СД120.66.40-7	1	Каркас 2КП134	1	1.411.1-10.93.1-22	5,1
	2	Бетон *, м³	2,02		

*Класс бетона см. лок 1.411.1-10.93.1-ТТ, п. 1.4.1.

1.411.1-10.93.1-13

Лист 2

Инв. № подл. | Подпись и дата | Взам. инв. №

Ц 00223-02 34

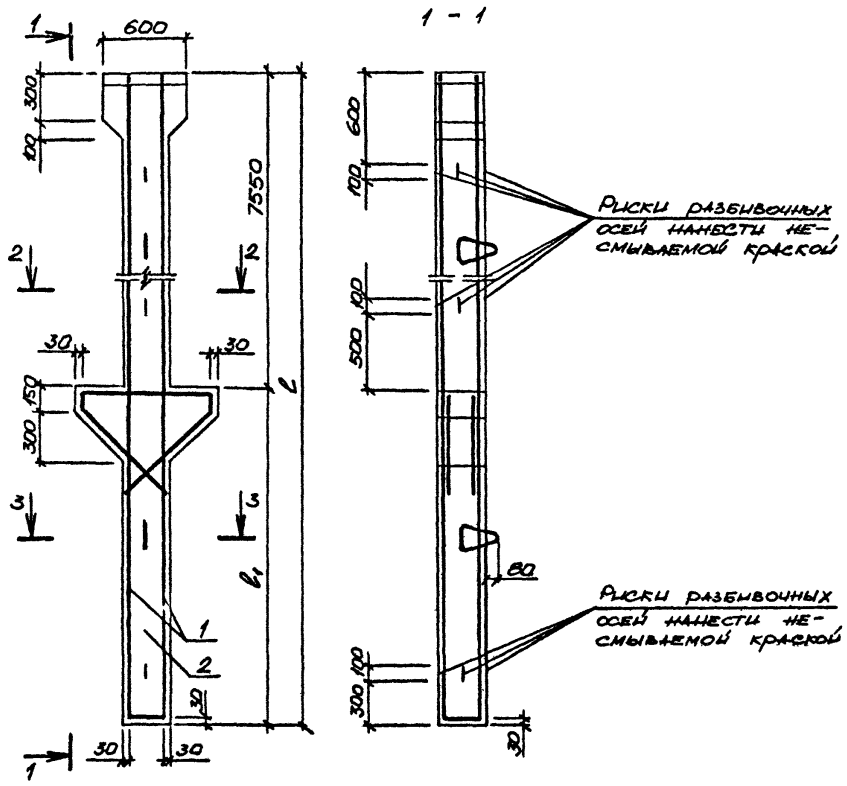

Марка свай - колонны	Размеры, мм	
	l	l_1
2СД 110.72.40-1	11000	3450
2СД 110.72.40-2		
2СД 110.72.40-3		
2СД 110.72.40-4		
2СД 110.72.40-5		
2СД 110.72.40-6		
2СД 110.72.40-7		
2СД 120.72.40-1	12000	4450
2СД 120.72.40-2		
2СД 120.72.40-3		
2СД 120.72.40-4		
2СД 120.72.40-5		
2СД 120.72.40-6		
2СД 120.72.40-7		

1. Технические требования см. 1.411.1-10.93.1-ТТ
2. Спецификацию см. лист 2

Разраб.	Цурган		1.411.1-10.93.1-14
Пров.	Устинов		
Н.контр.	Устинов		

Свая-колонна 2СД сечением 400 × 400 мм для зданий с высотой этажа 7,2 м

Стадия	Лист	Листов
Р	1	2

ЦНИИЭПсельстрой

Инв. № подл. | Подпись и дата | Взам. инв. №

Марка свай-колонны	Поз.	Наименование	Кол.	Обозначение	Масса, т
2СА110.72.40-1	1	Каркас 2КП83	1	1.411.1-10.93.1-20	4,7
	2	Бетон *, м³	1,86		
2СА110.72.40-2	1	Каркас 2КП 85	1	1.411.1-10.93.1-20	4,7
	2	Бетон *, м³	1,86		
2СА110.72.40-3	1	Каркас 2КП87	1	1.411.1-10.93.1-20	4,7
	2	Бетон *, м³	1,86		
2СА110.72.40-4	1	Каркас 2КП89	1	1.411.1-10.93.1-20	4,7
	2	Бетон *, м³	1,86		
2СА110.72.10-5	1	Каркас 2КП135	1	1.411.1-10.93.1-22	4,7
	2	Бетон *, м³	1,86		
2СА110.72.40-6	1	Каркас 2КП137	1	1.411.1-10.93.1-22	4,7
	2	Бетон *, м³	1,86		
2СА110.72.40-7	1	Каркас 2КП139	1	1.411.1-10.93.1-22	4,7
	2	Бетон *, м³	1,86		
2СА120.72.40-1	1	Каркас 2КП84	1	1.411.1-10.93.1-20	5,1
	2	Бетон *, м³	2,02		
2СА120.72.40-2	1	Каркас 2КП86	1	1.411.1-10.93.1-20	5,1
	2	Бетон *, м³	2,02		
2СА120.72.40-3	1	Каркас 2КП88	1	1.411.1-10.93.1-20	5,1
	2	Бетон *, м³	2,02		
2СА120.72.40-4	1	Каркас 2КП90	1	1.411.1-10.93.1-20	5,1
	2	Бетон *, м³	2,02		
2СА120.72.40-5	1	Каркас 2КП136	1	1.411.1-10.93.1-22	5,1
	2	Бетон *, м³	2,02		
2СА120.72.40-6	1	Каркас 2КП138	1	1.411.1-10.93.1-22	5,1
	2	Бетон *, м³	2,02		
2СА120.72.40-7	1	Каркас 2КП140	1	1.411.1-10.93.1-22	5,1
	2	Бетон *, м³	2,02		

* Класс бетона см. лок. 1.411.1-10.93.1-ТТ, т. 1.4.1

Инв. № подл. | Подпись и дата | Взам. инв. №

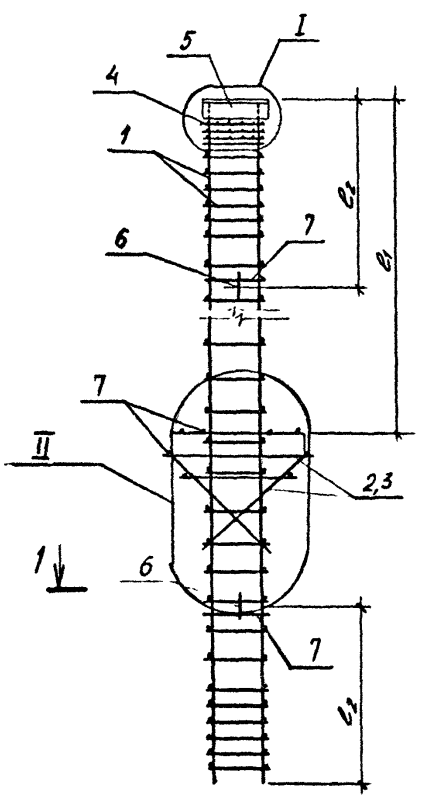

1-1

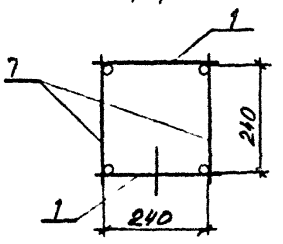

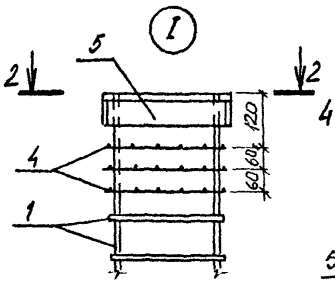

2-2

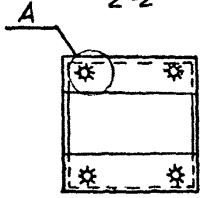

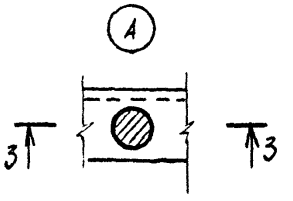

3-3

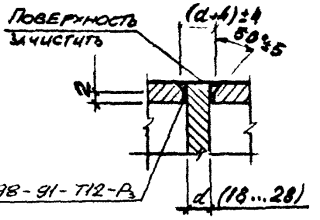

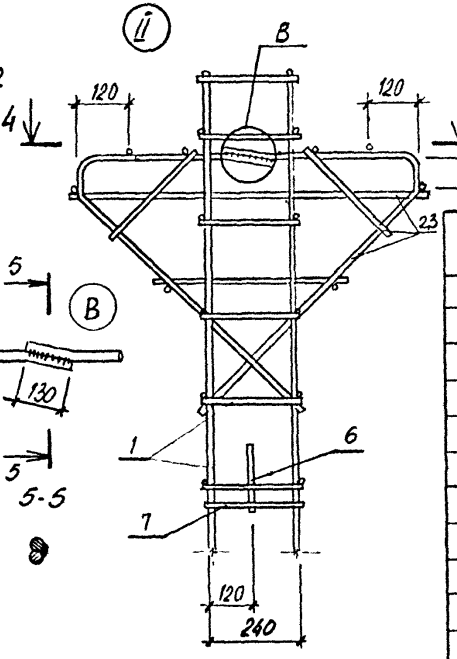

4-4

5-5

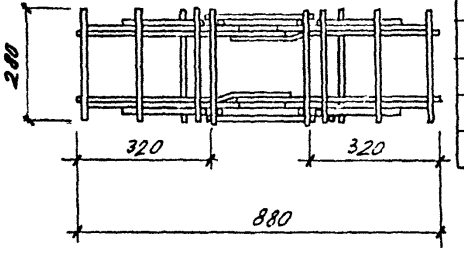

Марка каркаса	Размеры, мм l_1	l_2	Марка каркаса	Размеры, мм l_1	l_2
1КП1	5180	2000	1КП19	5180	2700
1КП2		2200	1КП20		3000
1КП3		2500	1КП21	5780	2200
1КП4		2700	1КП22		2500
1КП5		3000	1КП23		2700
1КП6		2000	1КП24		3000
1КП7		2200	1КП25		2200
1КП8		2500	1КП26		2500
1КП9		2700	1КП27		2700
1КП10		3000	1КП28		3000
1КП11		2000	1КП29		2200
1КП12		2200	1КП30		2500
1КП13		2500	1КП31		2700
1КП14		2700	1КП32		3000
1КП15		3000	1КП33		2200
1КП16		2000	1КП34		2500
1КП17		2200	1КП35		2700
1КП18		2500	1КП36		3000

Спецификацию см листы 2...4

Петли (поз. 6) привязать вязальной проволокой к поперечной арматуре

Разраб.	Хомутова		12.93
Провер.	Устинов		
Н. контр.	Устинов		

1.411.1-10.93.1-15

Каркас 1КП1 ... 1КП36

Стадия	Лист	Листов
Р	1	3

ЦНИИЭПсельстрой

Инв. № подл. | Подпись и дата | Взам. инв. №

Марка каркаса	Поз.	Наименование	Кол	Обозначение документа	Масса каркаса, кг
1КП1	1	Каркас плоский КР1	2	1.411.1-10.93.1-23	100,3
	2	Каркас плоский 1КР1	2	1.411.1-10.93.1-27	
	3	Каркас плоский 1КР2	2	1.411.1-10.93.1-27	
	4	Сетка С1	3	1.411.1-10.93.1-28	
	5	Изделие закладное МН1	1	1.411.1-10.93.1-29	
	6	Петля подъемная М14-150	2	Серия 3.400-7	
	7	ф5ВрI, ℓ=280; 0,04кг	98	БЕЗ ЧЕРТ.	
1КП2	1	Каркас плоский КР2	2	1.411.1-10.93.1-23	109,1
		поз.2...6 по 1КП1			
	7	ф5ВрI, ℓ=280; 0,04кг	108	БЕЗ ЧЕРТ.	
1КП3	1	Каркас плоский КР3	2	1.411.1-10.93.1-23	118,0
		поз. 2...6 по 1КП1			
	7	ф5ВрI, ℓ=280; 0,04кг	118	БЕЗ ЧЕРТ.	
1КП4	1	Каркас плоский КР4	2	1.411.1-10.93.1-23	126,7
		поз. 2...6 по 1КП1			
	7	ф5ВрI. ℓ=280; 0,04кг	128	БЕЗ ЧЕРТ.	
1КП5	1	Каркас плоский КР5	2	1.411.1-10.93.1-23	135,5
		поз. 2...6 по 1КП1			
	7	ф5ВрI. ℓ=280; 0,04кг	138	БЕЗ ЧЕРТ.	
1КП6	1	Каркас плоский КР10	2	1.411.1-10.93.1-23	135,1
		поз. 2...6 по 1КП1			
	7	ф6АI, ℓ=280; 0,06кг	98	БЕЗ ЧЕРТ.	
1КП7	1	Каркас плоский КР11	2	1.411.1-10.93.1-23	148,3
		поз 2...6 по 1КП1			
	7	ф6АI. ℓ=280; 0,06кг	108	БЕЗ ЧЕРТ.	
1КП8	1	Каркас плоский КР12	2	1.411.1-10.93.1-23	161,5
		поз. 2...6 по 1КП1			
	7	ф6АI, ℓ=280; 0,06кг	118	БЕЗ ЧЕРТ.	
1КП9	1	Каркас плоский КР13	2	1.411.1-10.93.1-23	174,7
		поз. 2...6 по 1КП1			
	7	ф6АI, ℓ=280; 0,06кг	128	БЕЗ ЧЕРТ.	

Марка каркаса	Поз.	Наименование	Кол	Обозначение документа	Масса каркаса, кг
1КП10	1	Каркас плоский КР14	2	1.411.1-10.93.1-23	187,9
		поз. 2...6 по 1КП1			
	7	ф6АI, ℓ=280; 0,06кг	138	БЕЗ ЧЕРТ.	
1КП11	1	Каркас плоский КР15	2	1.411.1-10.93.1-23	173,1
	2	Каркас плоский 1КР1	2	1.411.1-10.93.1-27	
	3	Каркас плоский 1КР2	2	1.411.1-10.93.1-27	
	4	Сетка С1	3	1.411.1-10.93.1-28	
	5	Изделие закладное МН2	1	1.411.1-10.93.1-29	
	6	Петля подъемная М14-150	2	Серия 3.400-7	
	7	ф8АI, ℓ=280; 0,11кг	98	БЕЗ ЧЕРТ.	
1КП12	1	Каркас плоский КР16	2	1.411.1-10.93.1-23	190,5
		поз. 2...6 по 1КП11			
	7	ф8АI, ℓ=280; 0,11кг	108	БЕЗ ЧЕРТ.	
1КП13	1	Каркас плоский КР17	2	1.411.1-10.93.1-23	208,3
		поз. 2...6 по 1КП11			
	7	ф8АI, ℓ=280; 0,11кг	118	БЕЗ ЧЕРТ.	
1КП14	1	Каркас плоский КР18	2	1.411.1-10.93.1-23	225,7
		поз. 2...6 по 1КП11			
	7	ф8АI, ℓ=280; 0,11кг	128	БЕЗ ЧЕРТ.	
1КП15	1	Каркас плоский КР19	2	1.411.1-10.93.1-23	243,1
		поз. 2...6 по 1КП11			
	7	ф8АI, ℓ=280; 0,11кг	138	БЕЗ ЧЕРТ.	
1КП16	1	Каркас плоский КР20	2	1.411.1-10.93.1-23	204,5
		поз. 2...6 по 1КП11			
	7	ф8АI, ℓ=280; 0,11кг	98	БЕЗ ЧЕРТ.	
1КП17	1	Каркас плоский КР21	2	1.411.1-10.93.1-23	226,1
		поз. 2...6 по 1КП11			
	7	ф8АI, ℓ=280; 0,11кг	108	БЕЗ ЧЕРТ.	

Инв. № подл. | Подпись и дата | Взам. инв. №

Марка каркаса	Поз	Наименование	Кол	Обозначение документа	Масса каркаса кг
1КП18	1	Каркас плоский КР22	2	1.411.1-10.93.1-23	247,9
		поз. 2... 6 по 1КП11			
	7	⌀8AI, ℓ=280; 0,11 кг	118	БЕЗ ЧЕРТ.	
1КП19	1	Каркас плоский КР23	2	1.411.1-10.93.1-23	269,5
		поз 2... 6 по 1КП11			
	7	⌀8AI, ℓ=280; 0,11 кг	128	БЕЗ ЧЕРТ	
1КП20	1	Каркас плоский КР24	2	1.411.1-10.93.1-23	290,7
		поз. 2... 6 по 1КП11			
	7	⌀8AI, ℓ=280; 0,11 кг	138	БЕЗ ЧЕРТ.	
1КП21	1	Каркас плоский КР2	2	1.411.1-10.93.1-23	109,1
		поз. 2... 6 по 1КП1			
	7	⌀5BpI, ℓ=280; 0,04 кг	108	БЕЗ ЧЕРТ.	
1КП22	1	Каркас плоский КР3	2	1.411.1-10.93.1-23	117,9
		поз. 2... 6 по 1КП1			
	7	⌀5BpI, ℓ=280; 0,04 кг	118	БЕЗ ЧЕРТ.	
1КП23	1	Каркас плоский КР4	2	1.411.1-10.93.1-23	126,7
		поз 2... 6 по 1КП1			
	7	⌀5BpI, ℓ=280; 0,04 кг	128	БЕЗ ЧЕРТ.	
1КП24	1	Каркас плоский КР5	2	1.411.1-10.93.1-23	135,5
		поз. 2... 6 по 1КП1			
	7	⌀5BpI, ℓ=280; 0,04 кг	138	БЕЗ ЧЕРТ.	
1КП25	1	Каркас плоский КР6	2	1.411.1-10.93.1-23	125,8
		поз. 2... 6 по 1КП1			
	7	⌀5BpI, ℓ=280; 0,04 кг	108	БЕЗ ЧЕРТ.	
1КП26	1	Каркас плоский КР7	2	1.411.1-10.93.1-23	136,3
		поз. 2... 6 по 1КП1			
	7	⌀5BpI, ℓ=280; 0,04 кг	118	БЕЗ ЧЕРТ.	
1КП27	1	Каркас плоский КР8	2	1.411.1-10.93.1-23	147,1
		поз. 2... 6 по 1КП1			
	7	⌀5BpI, ℓ=280; 0,04 кг	128	БЕЗ ЧЕРТ.	

Марка каркаса	Поз.	Наименование	Кол	Обозначение документа	Масса каркаса кг
1КП28	1	Каркас плоский КР9	2	1.411.1-10.93.1-23	157,9
		поз. 2... 6 по 1КП1			
	7	⌀5BpI, ℓ=280; 0,04 кг	138	БЕЗ ЧЕРТ.	
1КП29	1	Каркас плоский КР16	2	1.411.1-10.93.1-23	190,5
		поз. 2... 6 по 1КП11			
	7	⌀8AI, ℓ=280; 0,11 кг	108	БЕЗ ЧЕРТ.	
1КП30	1	Каркас плоский КР17	2	1.411.1-10.93.1-23	208,3
		поз. 2... 6 по 1КП11			
	7	⌀8AI, ℓ=280; 0,11 кг	118	БЕЗ ЧЕРТ.	
1КП31	1	Каркас плоский КР18	2	1.411.1-10.93.1-23	225,7
		поз. 2... 6 по 1КП11			
	7	⌀8AI, ℓ=280; 0,11 кг	128	БЕЗ ЧЕРТ.	
1КП32	1	Каркас плоский КР19	2	1.411.1-10.93.1-23	243,1
		поз. 2... 6 по 1КП11			
	7	⌀8AI, ℓ=280; 0,11 кг	138	БЕЗ ЧЕРТ.	
1КП33	1	Каркас плоский КР21	2	1.411.1-10.93.1-23	226,1
		поз. 2... 6 по 1КП11			
	7	⌀8AI, ℓ=280; 0,11 кг	108	БЕЗ ЧЕРТ.	
1КП34	1	Каркас плоский КР22	2	1.411.1-10.93.1-23	247,9
		поз 2... 6 по 1КП11			
	7	⌀8AI, ℓ=280; 0,11 кг	118	БЕЗ ЧЕРТ.	
1КП35	1	Каркас плоский КР23	2	1.411.1-10.93.1-23	269,3
		поз. 2... 6 по 1КП11			
	7	⌀8AI, ℓ=280; 0,11 кг	128	БЕЗ ЧЕРТ.	
1КП36	1	Каркас плоский КР24	2	1.411.1-10.93.1-23	290,7
		поз. 2... 6 по 1КП11			
	7	⌀8AI, ℓ=280; 0,11 кг	138	БЕЗ ЧЕРТ.	

Взам. инв. №

Подп. и дата

Инв. № подл.

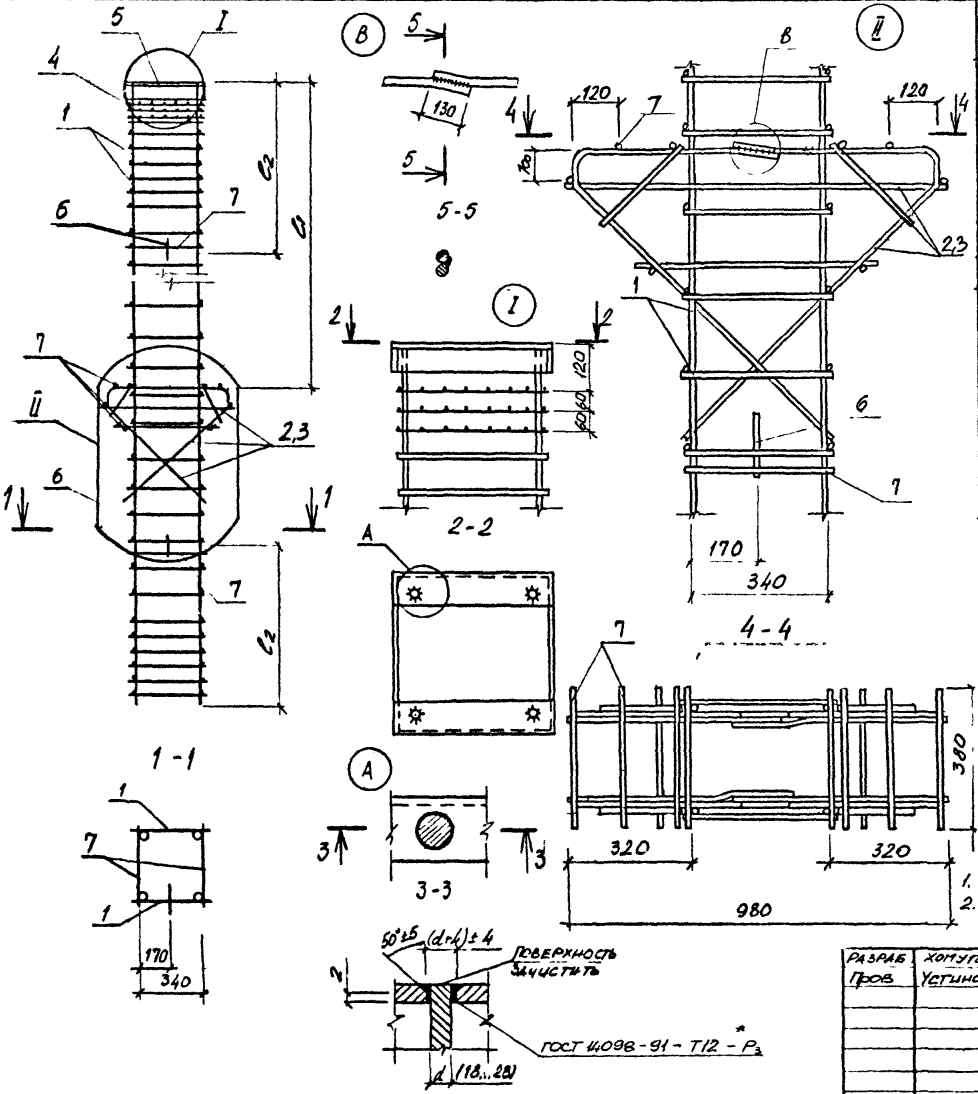

Марка каркаса	Размеры, мм l_1	Размеры, мм l_2
1КП37		2000
1КП38		2200
1КП39		2500
1КП40		2700
1КП41		3000
1КП42		2000
1КП43		2200
1КП44		2500
1КП45		2700
1КП46		3000
1КП47	5180	2000
1КП48		2200
1КП49		2500
1КП50		2700
1КП51		3000
1КП52		2000
1КП53		2200
1КП54		2500
1КП55		2700
1КП56		3000
1КП57		2200
1КП58	5780	2500
1КП59		2700
1КП60		3000

Марка каркаса	Размеры, мм l_1	Размеры, мм l_2
1КП61		2200
1КП62		2500
1КП63		2700
1КП64		3000
1КП65		2200
1КП66	5780	2500
1КП67		2700
1КП68		3000
1КП69		2200
1КП70		2500
1КП71		2700
1КП72		3000
1КП73		2200
1КП74		2500
1КП75		2700
1КП76		3000
1КП77		2200
1КП78	6380	2500
1КП79		2700
1КП80		3000
1КП81		2200
1КП82		2500
1КП83		2700
1КП84		3000

Марка каркаса	Размеры, мм l_1	Размеры, мм l_2
1КП85		2200
1КП86		2500
1КП87	6380	2700
1КП88		3000
1КП89		2500
1КП90		2700
1КП91		3000
1КП92		2500
1КП93		2700
1КП94		3000
1КП95		2500
1КП96	6980	2700
1КП97		3000
1КП98		2500
1КП99		2700
1КП100		3000
1КП101		2700
1КП102		3000
1КП103		2700
1КП104	7580	3000
1КП105		2700
1КП106		3000
1КП107		2700
1КП108		3000

1. Спецификацию см. листы 2 ... 7
2. Петли (поз. 6) привязать вязальной проволокой к поперечной арматуре

Разраб.	Хонтугов		12.91
Пров.	Устинов		
Н.контр.	Устинов		

1.411.1-10.93.1-16

Каркас 1КП37 ... 1КП108

Стадия	Лист	Листов
Р	1	5

ЦНИИЭПсельстрой

Инв. № подл. | Подпись и дата | Взам. инв. №

Марка каркаса	Поз.	Наименование	Кол.	Обозначение документа	Масса каркаса, кг
1КП37	1	Каркас плоский КР25	2	1.411.1-10.93.1-24	122,1
	2	Каркас плоский 1КР5	2	1.411.1-10.93.1-27	
	3	Каркас плоский 1КР6	2	1.411.1-10.93.1-27	
	4	Сетка С2	3	1.411.1-10.93.1-28	
	5	Изделие закладное МН3	1	1.411.1-10.93.1-29	
	6	Петля подъемная М18-250	2	Серия 3.400-7	
	7	ф 5ВрI, с=380; 0,05кг	98	БЕЗ ЧЕРТ.	
1КП38	1	Каркас плоский КР26	2	1.411.1-10.93.1-24	131,1
		поз. 2... 6 по 1КП37			
	7	ф 5ВрI, с=380; 0,05кг	108	БЕЗ ЧЕРТ.	
1КП39	1	Каркас плоский КР27	2	1.411.1-10.93.1-24	140,1
		поз. 2... 6 по 1КП37			
	7	ф 5ВрI, с=380. 0,05кг	118	БЕЗ ЧЕРТ.	
1КП40	1	Каркас плоский КР28	2	1.411.1-10.93.1-24	149,1
		поз. 2... 6 по 1КП37			
	7	ф 5ВрI. с=380, 0,05кг	128	БЕЗ ЧЕРТ.	
1КП41	1	Каркас плоский КР29	2	1.411.1-10.93.1-24	158,1
		поз 2... 6 по 1КП37			
	7	ф 5ВрI. с=380; 0,05 кг	138	БЕЗ ЧЕРТ.	
1КП42	1	Каркас плоский КР30	2	1.411.1-10.93.1-24	136,9
		поз. 2... 6 по 1КП37			
	7	ф5ВрI. с=380; 0,05кг	98	БЕЗ ЧЕРТ.	
1КП43	1	Каркас плоский КР31	2	1.411.1-10.93.1-24	147,9
		поз.2... 6 по 1КП37			
	7	ф5ВрI, с=380; 0,05кг	108	БЕЗ ЧЕРТ.	

Марка каркаса	Поз.	Наименование	Кол.	Обозначение документа	Масса каркаса, кг
1КП44	1	Каркас плоский КР32	2	1.411.1-10.93.1-24	158,5
		поз. 2... 6 по 1КП37			
	7	ф5ВрI, с=380; 0,05кг	118	БЕЗ ЧЕРТ.	
1КП45	1	Каркас плоский КР33	2	1.411.1-10.93.1-24	169,5
		поз. 2... 6 по 1КП37			
	7	ф 5ВрI, с=380; 0,05кг	123	БЕЗ ЧЕРТ.	
1КП46	1	Каркас плоский КР34	2	1.411.1-10.93.1-24	180,5
		поз. 2... 6 по 1КП37			
	7	ф 5ВрI, с=380; 0,05кг	138	БЕЗ ЧЕРТ.	
1КП47	1	Каркас плоский КР35	2	1.411.1-10.93.1-24	200,9
	2	Каркас плоский 1КР5	2	1.411.1-10.93.1-27	
	3	Каркас плоский 1КР6	2	1.411.1-10.93.1-27	
	4	Сетка С2	3	1.411.1-10.93.1-28	
	5	Изделие закладное МН4	1	1.411.1-10.93.1-29	
	6	Петля подъемная М18-250	2	Серия 3.400-7	
	7	ф 8АI, с=380; 0,15кг	98	БЕЗ ЧЕРТ.	
1КП48	1	Каркас плоский КР36	2	1.411.1-10.93.1-24	219,1
		поз 2... 6 по 1КП47			
	7	ф 8АI, с=380; 0,15кг	108	БЕЗ ЧЕРТ.	
1КП49	1	Каркас плоский КР37	2	1.411.1-10.93.1-24	237,7
		поз. 2... 6 по 1КП47			
	7	ф 8АI, с=380; 0,15кг	118	БЕЗ ЧЕРТ.	

Инв. № подл. | Подпись и дата | Взам. инв. №

1.411.1-10.93.1-16

Лист 2

Марка каркаса	Поз.	Наименование	Кол.	Обозначение документа	Масса каркаса, кг
1КП50	1	Каркас плоский КР38	2	1.411.1-10.93.1-24	255,9
		поз. 2...6 по 1КП47			
	7	ф 8 АI. ℓ=380; 0,15кг	128	БЕЗ ЧЕРТ.	
1КП51	1	Каркас плоский КР39	2	1.411.1-10.93.1-24	274,1
		поз. 2...6 по 1КП47			
	7	ф 8 АI. ℓ=380; 0,15кг	138	БЕЗ ЧЕРТ.	
1КП52	1	Каркас плоский КР40	2	1.411.1-10.93.1-24	232,5
		поз. 2...6 по 1КП47			
	7	ф 8 АI. ℓ=380; 0,15кг	98	БЕЗ ЧЕРТ.	
1КП53	1	Каркас плоский КР41	2	1.411.1-10.93.1-24	254,7
		поз. 2...6 по 1КП47			
	7	ф 8 АI, ℓ=380; 0,15кг	108	БЕЗ ЧЕРТ.	
1КП54	1	Каркас плоский КР42	2	1.411.1-10.93.1-24.	277,3
		поз 2..6 по 1КП47			
	7	ф 8 АI, ℓ=380; 0,15кг	118	БЕЗ ЧЕРТ.	
1КП55	1	Каркас плоский КР43	2	1.411.1-10 93.1-24	299,5
		поз 2...6 по 1КП47			
	7	ф 8 АI, ℓ=380; 0,15кг	128	БЕЗ ЧЕРТ.	
1КП56	1	Каркас плоский КР44	2	1.411.1-10.93.1-24	321,7
		поз. 2...6 по 1КП47			
	7	ф 8 АI, ℓ=380; 0,15кг	138	БЕЗ ЧЕРТ.	
1КП57	1	Каркас плоский КР26	2	1.411.1-10.93.1-24	131,1
		поз. 2...6 по 1КП37			
	7	ф 5 ВрI, ℓ=380; 0,05кг	108	БЕЗ ЧЕРТ.	
1КП58	1	Каркас плоский КР27	2	1.411.1-10.93.1-24	140,1
		поз. 2...6 по 1КП37			
	7	ф 5 ВрI, ℓ=380; 0,05кг	118	БЕЗ ЧЕРТ.	
1КП59	1	Каркас плоский КР28	2	1.411.1-10.93.1-24	149,1
		поз. 2...6 по 1КП37			
	7	ф 5 ВрI, ℓ=380; 0,05кг	128	БЕЗ ЧЕРТ.	

Марка каркаса	Поз.	Наименование	Кол.	Обозначение документа	Масса каркаса, кг
1КП60	1	Каркас плоский КР29	2	1.411.1-10.93.1-24	158,1
		поз. 2...6 по 1КП37			
	7	ф 5 ВрI, ℓ=380; 0,05кг	138	БЕЗ ЧЕРТ.	
1КП61	1	Каркас плоский КР31	2	1.411.1-10.93.1-24	141,9
		поз. 2...6 по 1КП37			
	7	ф 5 ВрI, ℓ=380; 0,05кг	108	БЕЗ ЧЕРТ.	
1КП62	1	Каркас плоский КР32	2	1.411.1-10.93.1-24	158,5
		поз. 2...6 по 1КП37			
	7	ф 5 ВрI, ℓ=380; 0,05кг	118	БЕЗ ЧЕРТ.	
1КП63	1	Каркас плоский КР33	2	1.411.1-10.93.1-24	169,5
		поз. 2...6 по 1КП37			
	7	ф 5 ВрI, ℓ=380; 0,05кг	128	БЕЗ ЧЕРТ.	
1КП64	1	Каркас плоский КР34	2	1.411.1-10.93.1-24	180,5
		поз. 2...6 по 1КП37			
	7	ф 5 ВрI, ℓ=380; 0,05кг	138	БЕЗ ЧЕРТ.	
1КП65	1	Каркас плоский КР36	2	1.411.1-10.93.1-24	219,1
		поз. 2...6 по 1КП47			
	7	ф 8 АI, ℓ=380; 0,15кг	108	БЕЗ ЧЕРТ.	
1КП66	1	Каркас плоский КР37	2	1.411.1-10 93.1-24	237,7
		поз. 2...6 по 1КП47			
	7	ф 8 АI, ℓ=380; 0,15кг	118	БЕЗ ЧЕРТ.	
1КП67	1	Каркас плоский КР38	2	1.411.1-10.93.1-24	255,9
		поз. 2...6 по 1КП47			
	7	ф 8 АI, ℓ=380; 0,15кг	128	БЕЗ ЧЕРТ.	
1КП68	1	Каркас плоский КР39	2	1.411.1-10.93.1-24	274,1
		поз. 2...6 по 1КП47			
	7	ф 8 АI, ℓ=380; 0,15кг	138	БЕЗ ЧЕРТ.	
1КП69	1	Каркас плоский КР41	2	1.411.1-10 93.1-24	254,7
		поз. 2...6 по 1КП47			
	7	ф 8 АI, ℓ=380; 0,15кг	108	БЕЗ ЧЕРТ.	

Инв. № подл. | Подпись и дата | Взам. инв. №

Марка каркаса	Поз	Наименование	Кол	Обозначение документа	Масса каркаса кг
1КП70	1	Каркас плоский КР42	2	1.411.1-10.93.1-24	277,3
		поз. 2... 6 по 1КП47			
	7	⌀8АI, L=380; 0,15кг	118	БЕЗ ЧЕРТ.	
1КП71	1	Каркас плоский КР43	2	1.411.1-10.93.1-24	299,5
		поз. 2... 6 по 1КП47			
	7	⌀8АI, L=380; 0,15кг	128	БЕЗ ЧЕРТ.	
1КП72	1	Каркас плоский КР44	2	1.411.1-10.93.1-24	321,7
		поз. 2... 6 по 1КП47			
	7	⌀8АI, L=380; 0,15кг	138	БЕЗ ЧЕРТ.	
1КП73	1	Каркас плоский КР26	2	1.411.1-10.93.1-24	131,1
		поз. 2... 6 по 1КП37			
	7	⌀5ВрI, L=380; 0,05кг	108	БЕЗ ЧЕРТ.	
1КП74	1	Каркас плоский КР27	2	1.411.1-10.93.1-24	140,1
		поз. 2... 6 по 1КП37			
	7	⌀5ВрI; L=380; 0,05кг	118	БЕЗ ЧЕРТ.	
1КП75	1	Каркас плоский КР28	2	1.411.1-10.93.1-24	149,1
		поз 2... 6 по 1КП37			
	7	⌀5ВрI, L=380; 0,05кг	128	БЕЗ ЧЕРТ.	
1КП76	1	Каркас плоский КР29	2	1.411.1-10.93.1-24	158,1
		поз. 2... 6 по 1КП37			
	7	⌀5ВрI, L=380; 0,05кг	138	БЕЗ ЧЕРТ.	
1КП77	1	Каркас плоский КР31	2	1.411.1-10.93.1-24	147,9
		поз. 2... 6 по 1КП37			
	7	⌀5ВрI, L=380; 0,05кг	108	БЕЗ ЧЕРТ.	
1КП78	1	Каркас плоский КР32	2	1.411.1-10.93.1-24	158,5
		поз. 2... 6 по 1КП37			
	7	⌀5ВрI, L=380; 0,05кг	118	БЕЗ ЧЕРТ.	
1КП79	1	Каркас плоский КР33	2	1.411.1-10.93.1-24	160,5
		поз. 2... 6 по 1КП37			
	7	⌀5ВрI, L=380; 0,05кг	128	БЕЗ ЧЕРТ.	

Марка каркаса	Поз	Наименование	Кол	Обозначение документа	Масса каркаса кг
1КП80	1	Каркас плоский КР34	2	1.411.1-10.93.1-24	180,5
		поз 2... 6 по 1КП37			
	7	⌀5ВрI, L=380; 0,05кг	138	БЕЗ ЧЕРТ.	
1КП81	1	Каркас плоский КР36	2	1.411.1-10.93.1-24	219,1
		поз. 2... 6 по 1КП47			
	7	⌀8АI, L=380; 0,15кг	108	БЕЗ ЧЕРТ.	
1КП82	1	Каркас плоский КР37	2	1.411.1-10.93.1-24	237,1
		поз. 2... 6 по 1КП47			
	7	⌀8АI, L=380; 0,15кг	118	БЕЗ ЧЕРТ.	
1КП83	1	Каркас плоский КР38	2	1.411.1-10.93.1-24	255,9
		поз. 2... 6 по 1КП47			
	7	⌀8АI, L=380; 0,15кг	128	БЕЗ ЧЕРТ.	
1КП84	1	Каркас плоский КР39	2	1.411.1-10.93.1-24	274,1
		поз. 2... 6 по 1КП47			
	7	⌀8АI, L=380; 0,15кг	138	БЕЗ ЧЕРТ.	
1КП85	1	Каркас плоский КР41	2	1.411.1-10.93.1-24	254,7
		поз. 2... 6 по 1КП47			
	7	⌀8АI, L=380; 0,15кг	108	БЕЗ ЧЕРТ.	
1КП86	1	Каркас плоский КР42	2	1.411.1-10.93.1-24	277,3
		поз. 2... 6 по 1КП47			
	7	⌀8АI, L=380; 0,15кг	118	БЕЗ ЧЕРТ.	
1КП87	1	Каркас плоский КР43	2	1.411.1-10.93.1-24	299,5
		поз 2... 6 по 1КП47			
	7	⌀8АI, L=380; 0,15кг	128	БЕЗ ЧЕРТ.	
1КП88	1	Каркас плоский КР44	2	1.411.1-10.93.1-24	321,7
		поз. 2... 6 по 1КП47			
	7	⌀8АI, L=380; 0,15кг	138	БЕЗ ЧЕРТ.	
1КП89	1	Каркас плоский КР27	2	1.411.1-10.93.1-24	140,1
		поз. 2... 6 по 1КП37			
	7	⌀5ВрI, L=380; 0,05кг	118	БЕЗ ЧЕРТ.	

Инв. № подл. | Подпись и дата | Взам. инв. №

Масса каркаса	Поз	Наименование	Кол	Обозначение документа	Масса каркаса, кг
1КП90	1	Каркас плоский КР28	2	1.411.1-10.93.1-24	140,1
		поз. 2... 6 по 1КП37			
	7	ф5ВрI, С=380; 0,05кг	128	Без черт.	
1КП91	1	Каркас плоский КР29	2	1.411.1-10.93.1-24	158,1
		поз. 2... 6 по 1КП37			
	7	ф5ВрI, С=380; 0,05кг	138	Без черт.	
1КП92	1	Каркас плоский КР32	2	1.411.1-10.93.1-24	158,5
		поз. 2... 6 по 1КП37			
	7	ф5ВрI, С=380; 0,05кг	118	Без черт.	
1КП93	1	Каркас плоский КР33	2	1.411.1-10.93.1-24	169,5
		поз. 2... 6 по 1КП37			
	7	ф5ВрI, С=380; 0,05кг	128	Без черт.	
1КП94	1	Каркас плоский КР34	2	1.411.1-10.93.1-24	180,5
		поз. 2... 6 по 1КП37			
	7	ф5ВрI, С=380; 0,05кг	138	Без черт.	
1КП95	1	Каркас плоский КР37	2	1.411.1-10.93.1-24	237,5
		поз 2... 6 по 1КП47			
	7	ф8АI, С=380; 0,15кг	118	Без черт.	
1КП96	1	Каркас плоский КР38	2	1.411.1-10.93.1-24	255,9
		поз. 2... 6 по 1КП47			
	7	ф8АI, С=380; 0,15кг	128	Без черт.	
1КП97	1	Каркас плоский КР39	2	1.411.1-10 93.1-24	274,1
		поз. 2... 6 по 1КП47			
	7	ф8АI, С=380; 0,15кг	138	Без черт.	
1КП98	1	Каркас плоский КР42	2	1.411.1-10.93.1-24	277,3
		поз. 2... 6 по 1КП47			
	7	ф8АI, С=380; 0,15кг	118	Без черт.	
1КП99	1	Каркас плоский КР43	2	1.411.1-10.93.1-24	299,5
		поз. 2... 6 по 1КП47			
	7	ф8АI, С=380; 0,15кг	128	Без черт.	

Марка каркаса	Поз	Наименование	Кол	Обозначение документа	Масса каркаса кг
1КП100	1	Каркас плоский КР44	2	1.411.1-10.93.1-24	321,7
		поз. 2... 6 по 1КП47			
	7	ф8АI, С=380, 0,15кг	138	Без черт.	
1КП101	1	Каркас плоский КР28	2	1.411.1-10.93.1-24	140,1
		поз. 2... 6 по 1КП37			
	7	ф5ВрI, С=380; 0,05кг	128	Без черт.	
1КП102	1	Каркас плоский КР29	2	1.411.1-10.93.1-24	158,1
		поз. 2... 6 по 1КП37			
	7	ф5ВрI, С=380; 0,05кг	138	Без черт.	
1КП103	1	Каркас плоский КР33	2	1.411.1-10.93.1-24	169,5
		поз. 2... 6 по 1КП37			
	7	ф5 ВрI, С=380, 0,05кг	128	Без черт.	
1КП104	1	Каркас плоский КР34	2	1.411.1-10.93.1-24	180,5
		поз 2... 6 по 1КП37			
	7	ф5ВрI, С=380; 0,05кг	138	Без черт.	
1КП105	1	Каркас плоский КР38	2	1.411.1-10 93.1-24	255,9
		поз 2... 6 по 1КП47			
	7	ф8АI, С=380; 0,15кг	128	Без черт	
1КП106	1	Каркас плоский КР39	2	1.411.1-10 93.1-24	274,1
		поз 2... 6 по 1КП47			
	7	ф8АI, С=380; 0,15кг	138	Без черт	
1КП107	1	Каркас плоский КР43	2	1.411.1-10 93.1-24	299,5
		поз. 2... 6 по 1КП47			
	7	ф8АI, С=380; 0,15кг	128	Без черт.	
1КП108	1	Каркас плоский КР44	2	1.411.1-10.93.1-24	321,7
		поз 2... 6 по 1КП47			
	7	ф8АI, С=380; 0,15кг	138	Без черт.	

Инв.№ подл. | Подпись и дата | Взам.инв.№

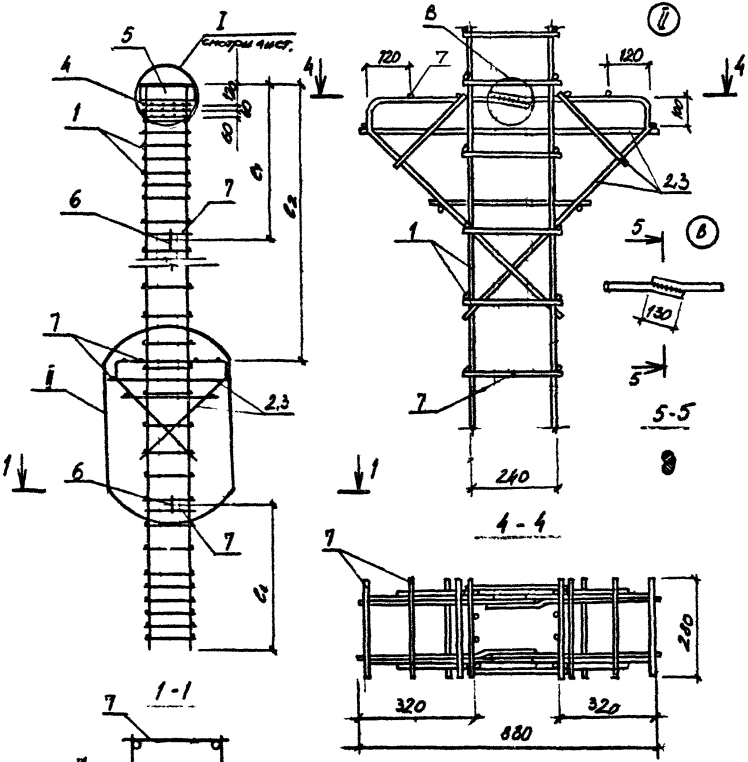

Марка каркаса	Поз.	Наименование	Кол.	Обозначение документа	Масса каркаса кг
1КП109	1	Каркас плоский КР45	2	1.411.1-10.93.1-25	229,1
	2	Каркас плоский 1КР1	2	1.411.1-10.93.1-27	
	3	Каркас плоский 1КР2	2	1.411.1-10.93.1-27	
	4	Сетка С1	3	1.411.1-10.93.1-28	
	5	Изделие закладное МН1	1	1.411.1-10.93.1-29	
	6	Петля подъемная МП4-150	2	Серия 3.400-7	
	7	ф 6АI, ℓ=280, 0,05 кг	103	БЕЗ ЧЕРТ.	
1КП110	1	Каркас плоский КР46	2	1.411.1-10.93.1-25	241,7
		поз. 2...6 по 1КП109			
	7	ф 6АI, ℓ=280, 0,05 кг	118	БЕЗ ЧЕРТ.	
1КП111	1	Каркас плоский КР47	2	1.411.1-10.93.1-25	255,5
		поз. 2...6 по 1КП109			
	7	ф 6АI, ℓ=280, 0,05 кг	128	БЕЗ ЧЕРТ.	
1КП112	1	Каркас плоский КР48	2	1.411.1-10.93.1-25	268,7
		поз. 2...6 по 1КП109			
	7	ф 6АI, ℓ=280, 0,05 кг	138	БЕЗ ЧЕРТ.	

Марка каркаса	Размеры, мм	
	ℓ_1	ℓ_2
1КП109	2200	5780
1КП110	2500	
1КП111	2700	
1КП112	3000	

1. Узел I см. лис. 1.411.1-10.93.1-15
2. Петли (поз. 6) привязать вязальной проволокой к поперечной арматуре.

Разраб.	Хочугова			1.411.1-10.93.1-17
Пров.	Устинов			
Н. контр.	Устинов			

Каркас 1КП109 ... 1КП112

Стадия	Лист	Листов
Р		1

ЦНИИЭПсельстрой

Инв. № подл. | Подпись и дата | Взам. инв. №

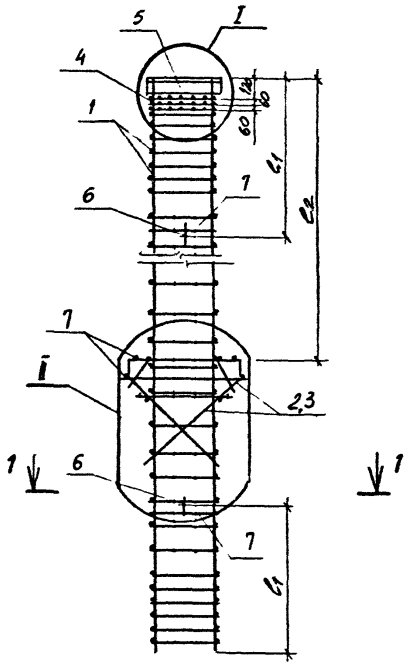

1-1

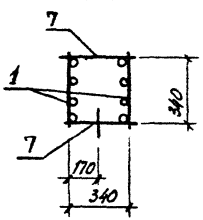

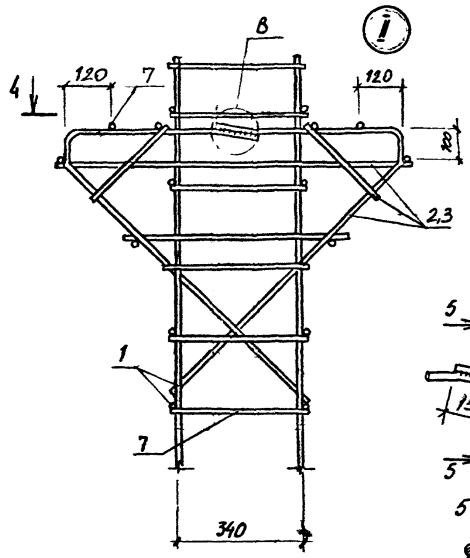

4-4

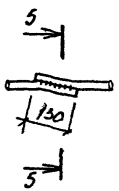

5-5

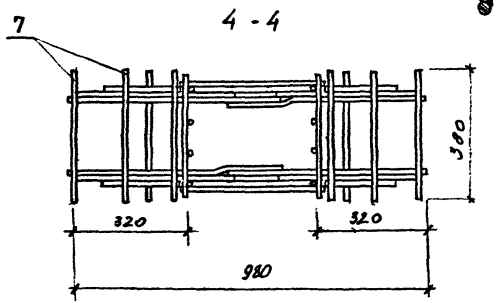

Марка каркаса	Размеры, мм	
	C_1	C_2
1КП113	2200	6380
1КП114	2500	
1КП115	2700	
1КП116	3000	
1КП117	2500	6980
1КП118	2700	
1КП119	3000	
1КП120	2500	
1КП121	2700	
1КП122	3000	
1КП123	2700	7580
1КП124	3000	
1КП125	2700	
1КП126	3000	
1КП127	2700	
1КП128	3000	

1. Спецификацию см. лист 2.
2. Узел I см. лок. 1.411.1-10.93.1-16
3. Петли (поз. 6) привязать вязальной проволокой к поперечной арматуре

Разраб.	Хомутова		12.93
Пров.	Устинов		
Н.контр.	Устинов		

1.411.1-10.93.1-18

Каркас 1КП113 ... 1КП128

Стадия	Лист	Листов
Р	1	2

ЦНИИЭПсельстрой

Инв. № подл. | Подпись и дата | Взам. инв. №

Марка каркаса	Поз.	Наименование	Кол.	Обозначение документа	Масса каркаса, кг
1КП113	1	Каркас КР67	2	1.411.1-10.93.1-26	241,5
	2	Каркас 1КР5	2	1.411.1-10.93.1-29	
	3	Каркас 1КР6	2	1.411.1-10.93.1-27	
	4	Сетка С2	3	1.411.1-10.93.1-28	
	5	Изделие закладное МН-3	1	1.411.1-10.93.1-29	
	6	Петля подъемная МП8-250	2	Серия 3.400-7	
	7	ф6АI, ℓ=380; 0,08кг	108	без черт.	
1КП114	1	Каркас КР68	2	1.411.1-10.93.1-26	255,1
		поз. 2... 6 по 1КП113			
	7	ф6АI, ℓ=380; 0,08кг	118	без черт.	
1КП115	1	Каркас КР69	2	1.411.1-10.93.1-26	268,7
		поз. 2...6 по 1КП113			
	7	ф6АI, ℓ=380; 0,08кг	128	без черт.	
1КП116	1	Каркас КР70	2	1.411.1-10.93.1-26	282,3
		поз 2...6 по 1КП113			
	7	ф6АI, ℓ=380; 0,08кг	138	без черт.	
1КП117	1	Каркас КР71	2	1.411.1-10.93.1-26	259,9
		поз. 2...6 по 1КП113			
	7	ф6АI, ℓ=380; 0,08кг	118	без черт.	
1КП118	1	Каркас КР72	2	1.411.1-10.93.1-26	273,5
		поз. 2...6 по 1КП113			
	7	ф6АI, ℓ=380; 0,08кг	128	без черт.	
1КП119	1	Каркас КР73	2	1.411.1-10.93.1-26	287,1
		поз. 2...6 по 1КП113			
	7	ф6АI, ℓ=380; 0,08кг	138	без черт.	
1КП120	1	Каркас КР74	2	1.411.1-10.93.1-26	332,9
	2	Каркас 1КР5	2	1.411.1-10.93.1-27	
	3	Каркас 1КР6	2	1.411.1-10.93.1-27	
	4	Сетка С2	3	1.411.1-10.93.1-28	
	5	Изделие закладное МН4	1	1.411.1-10.93.1-29	
	6	Петля подъемная МП8-250	2	Серия 3.400-7	
	7	ф8АI, ℓ=380; 0,15кг	118	без черт.	

Марка каркаса	Поз.	Наименование	Кол.	Обозначение документа	Масса каркаса, кг
1КП121	1	Каркас КР75	2	1.411.1-10.93.1-26	357,1
		поз. 2... 6 по 1КП120			
	7	ф8АI, ℓ=380; 0,15кг	128	без черт.	
1КП122	1	Каркас КР76	2	1.411.1-10.93.1-26	369,3
		поз. 2... 6 по 1КП120			
	7	ф8АI, ℓ=380; 0,15кг	138	без черт.	
1КП123	1	Каркас КР77	2	1.411.1-10.93.1-26	280,7
		поз. 2...6 по 1КП113			
	7	ф6АI, ℓ=380; 0,08кг	128	без черт.	
1КП124	1	Каркас КР78	2	1.411.1-10.93.1-26	294,3
		поз. 2...6 по 1КП113			
	7	ф6АI, ℓ=380; 0,08кг	138	без черт.	
1КП125	1	Каркас КР79	2	1.411.1-10.93.1-26	360,3
		поз. 2...6 по 1КП120			
	7	ф8АI, ℓ=380; 0,15кг	128	без черт.	
1КП126	1	Каркас КР80	2	1.411.1-10.93.1-26	378,5
		поз. 2... 6 по 1КП120			
	7	ф8АI, ℓ=380; 0,15кг	138	без черт.	
1КП127	1	Каркас КР81	2	1.411.1-10.93.1-26	431,1
		поз. 2...6 по 1КП120			
	7	ф8АI, ℓ=380; 0,15кг	128	без черт.	
1КП128	1	Каркас КР82	2	1.411.1-10.93.1-26	451,7
		поз. 2...6 по 1КП120			
	7	ф8АI, ℓ=380; 0,15кг	138	без черт.	

Инв. № подл. | Подпись и дата | Взам. инв. №

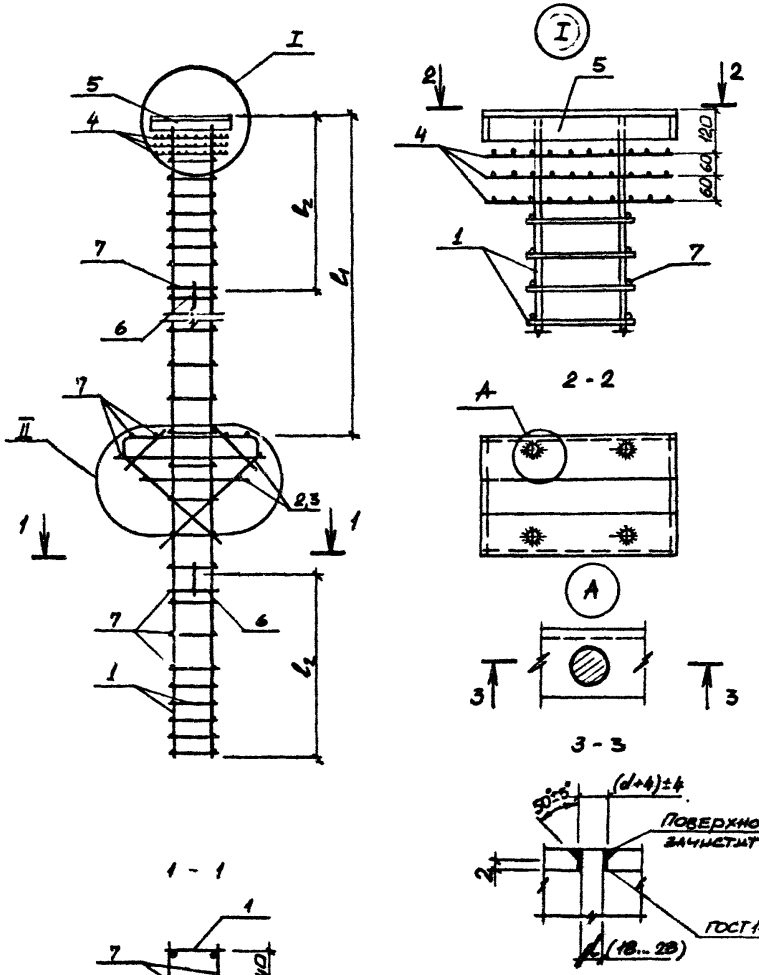

Марка каркаса	Размеры, мм		Марка каркаса	Размеры, мм	
	l_1	l_2		l_1	l_2
2КП1	5180	2000	2КП16	5780	2200
2КП2		2200	2КП17		2500
2КП3		2500	2КП18		2700
2КП4		2700	2КП19		3000
2КП5		3000	2КП20		2200
2КП6		2000	2КП21		2500
2КП7		2200	2КП22		2700
2КП8		2500	2КП23		3000
2КП9		2700	2КП24		2200
2КП10		3000	2КП25		2500
2КП11		2000	2КП26		2700
2КП12		2200	2КП27		3000
2КП13					
2КП14					
2КП15					

1. Спецификацию см. лист 2,3.
2. Узел II см. лок. 1.411.1-10.93.1-15
3. Петли (пов. 6) привязать вязальной проволокой к поперечной арматуре

Разраб.	Цурган		1.411.1-10.93.1-19
Пров.	Устинов		
Н.контр.	Устинов		Каркас 2КП1... 2КП27

Стадия	Лист	Листов
Р	1	3

ЦНИИЭПсельстрой

Инв. № подл. | Подпись и дата | Взам. инв. №

Марка каркаса	Поз	Наименование	Кол.	Обозначение	Масса, кг
2КП1	1	Каркас КР1	2	1.411.1-10.93.1-23	101,1
	2	Каркас 1КР3	2	1.411.1-10.93.1-27	
	3	Каркас 1КР4	2	1.411.1-10.93.1-27	
	4	Сетка С3	3	1.411.1-10.93.1-28	
	5	Изделие закладное МН5	1	1.411.1-10.93.1-29	
	6	Петля подъемная МП4-150	2	Серия 3.400-7	
	7	ф5ВрI, ℓ=280	100	БЕЗ ЧЕРТ.	
2КП2	1	Каркас КР2	2	1.411.1-10.93.1-23	104,9
		Поз. 2...6 по 2КП1			
	7	ф5ВрI, ℓ=280	110	БЕЗ ЧЕРТ.	
2КП3	1	Каркас КР3	2	1.411.1-10.93.1-23	118,7
		Поз. 2...6 по 2КП1			
	7	ф5ВрI, ℓ=280	120	БЕЗ ЧЕРТ.	
2КП4	1	Каркас КР4	2	1.411.1-10.93.1-23	127,5
		Поз. 2...6 по 2КП1			
	7	ф5ВрI, ℓ=280	130	БЕЗ ЧЕРТ.	
2КП5	1	Каркас КР5	2	1.411.1-10.93.1-23	136,3
		Поз. 2...6 по 2КП1			
	7	ф5ВрI, ℓ=280	140	БЕЗ ЧЕРТ.	
2КП6	1	Каркас КР10	2	1.411.1-10.93.1-23	135,9
		Поз. 2...6 по 2КП1			
	7	ф6АI, ℓ=280	100	БЕЗ ЧЕРТ.	
2КП7	1	Каркас КР11	2	1.411.1-10.93.1-23	149,1
		Поз. 2...6 по 2КП1			
	7	ф6АI, ℓ=280	110	БЕЗ ЧЕРТ.	

Марка каркаса	Поз.	Наименование	Кол.	Обозначение	Масса, кг
2КП8	1	Каркас КР12	2	1.411.1-10.93.1-23	162,3
		Поз. 2...6 по 2КП1			
	7	ф6АI, ℓ=280	120	БЕЗ ЧЕРТ.	
2КП9	1	Каркас КР13	2	1.411.1-10.93.1-23	175,5
		Поз. 2...6 по 2КП1			
	7	ф6АI, ℓ=280	130	БЕЗ ЧЕРТ.	
2КП10	1	Каркас КР14	2	1.411.1-10.93.1-23	188,7
		Поз. 2...6 по 2КП1			
	7	ф6АI, ℓ=280	140	БЕЗ ЧЕРТ.	
2КП11	1	Каркас КР20	2	1.411.1-10.93.1-23	207,7
	2	Каркас 1КР3	2	1.411.1-10.93.1-27	
	3	Каркас 1КР4	2	1.411.1-10.93.1-27	
	4	Сетка С3	3	1.411.1-10.93.1-28	
	5	Изделие закладное МН6	1	1.411.1-10.93.1-29	
	6	Петля подъемная МП4-150	2	Серия 3.400-7	
	7	ф8АI, ℓ=280	100	БЕЗ ЧЕРТ.	
2КП12	1	Каркас КР21	2	1.411.1-10.93.1-23	229,1
		Поз. 2...6 по 2КП11			
	7	ф8АI, ℓ=280	110	БЕЗ ЧЕРТ.	
2КП13	1	Каркас КР22	2	1.411.1-10.93.1-23	250,9
		Поз. 2...6 по 2КП11			
	7	ф8АI, ℓ=280	120	БЕЗ ЧЕРТ.	

Инв. № подл. | Подпись и дата | Взам. инв. №

Марка каркаса	Поз.	Наименование	Кол.	Обозначение	Масса, кг
2КП14	1	Каркас КР23	2	1.411.1-10.93.1-23	272,3
		Поз. 2...6 по 2КП11			
	7	ф8AI, ℓ=280	130	БЕЗ ЧЕРТ.	
2КП15	1	Каркас КР24	2	1.411.1-10.93.1-23	293,7
		Поз 2...6 по 2КП11			
	7	ф8AI, ℓ=280	140	БЕЗ ЧЕРТ.	
2КП16	1	Каркас КР2	2	1.411.1-10.93.1-23	109,9
		Поз. 2...6 по 2КП1			
	7	ф5BpI, ℓ=280	110	БЕЗ ЧЕРТ.	
2КП17	1	Каркас КР3	2	1.411.1-10.93.1-23	118,7
		Поз. 2...6 по 2КП1			
	7	ф5BpI, ℓ=280	120	БЕЗ ЧЕРТ.	
2КП18	1	Каркас КР4	2	1.411.1-10.93.1-23	127,5
		Поз. 2...6 по 2КП1			
	7	ф5BpI, ℓ=280	130	БЕЗ ЧЕРТ.	
2КП19	1	Каркас КР5	2	1.411.1-10.93.1-23	136,8
		Поз. 2...6 по 2КП1			
	7	ф5BpI, ℓ=280	140	БЕЗ ЧЕРТ.	
2КП20	1	Каркас КР6	2	1.411.1-10.93.1-23	126,7
		Поз. 2...6 по 2КП1			
	7	ф5BpI, ℓ=280	110	БЕЗ ЧЕРТ.	

Марка каркаса	Поз.	Наименование	Кол.	Обозначение	Масса, кг
2КП21	1	Каркас КР7	2	1.411.1-10.93.1-23	137,5
		Поз. 2...6 по 2КП1			
	7	ф5BpI, ℓ=280	120	БЕЗ ЧЕРТ.	
2КП22	1	Каркас КР8	2	1.411.1-10.93.1-23	147,7
		Поз. 2...6 по 2КП1			
	7	ф5BpI, ℓ=280	130	БЕЗ ЧЕРТ.	
2КП23	1	Каркас КР9	2	1.411.1-10.93.1-23	158,7
		Поз. 2...6 по 2КП1			
	7	ф5BpI, ℓ=280	140	БЕЗ ЧЕРТ.	
2КП24	1	Каркас КР16	2	1.411.1-10.93.1-23	193,3
		Поз. 2...6 по 2КП11			
	7	ф8AI, ℓ=280	110	БЕЗ ЧЕРТ.	
2КП25	1	Каркас КР17	2	1.411.1-10.93.1-23	211,1
		Поз. 2...6 по 2КП11			
	7	ф8AI, ℓ=280	120	БЕЗ ЧЕРТ.	
2КП26	1	Каркас КР18	2	1.411.1-10.93.1-23	228,4
		Поз. 2...6 по 2КП11			
	7	ф8AI, ℓ=280	130	БЕЗ ЧЕРТ.	
2КП27	1	Каркас КР19	2	1.411.1-10.93.1-23	245,9
		Поз. 2...6 по 2КП11			
	7	ф8AI, ℓ=280	140	БЕЗ ЧЕРТ.	

Инв. № подл. | Подпись и дата | Взам. инв. №

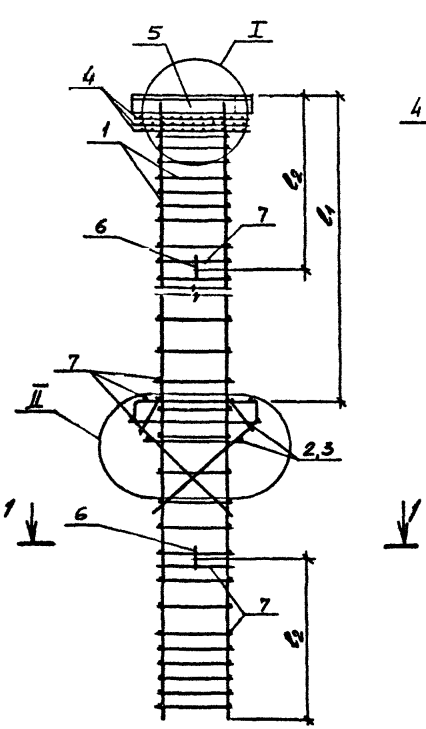

1-1

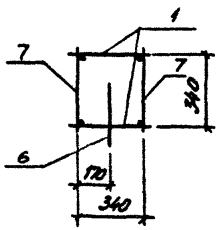

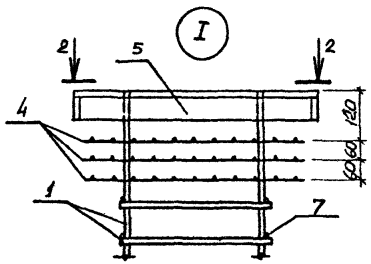

2-2

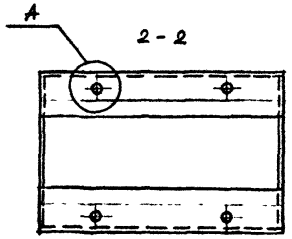

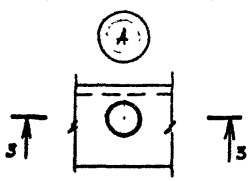

3-3

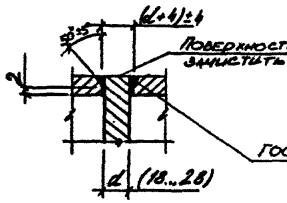

Марка каркаса	Размеры, мм l_1	l_2	Марка каркаса	Размеры, мм l_1	l_2	Марка каркаса	Размеры, мм l_1	l_2
2КП28		2000	2КП49		2700	2КП70	6380	3000
2КП29		2200	2КП50		3000	2КП71		2500
2КП30		2500	2КП51	5780	2200	2КП72		2700
2КП31		2700	2КП52		2500	2КП73		3000
2КП32		3000	2КП53		2700	2КП74		2500
2КП33		2000	2КП54		3000	2КП75		2700
2КП34		2200	2КП55		2200	2КП76	6980	3000
2КП35	5180	2500	2КП56		2500	2КП77		2500
2КП36		2700	2КП57		2700	2КП78		2700
2КП37		3000	2КП58		3000	2КП79		3000
2КП38		2000	2КП59		2200	2КП80		2500
2КП39		2200	2КП60		2500	2КП81		2700
2КП40		2500	2КП61		2700	2КП82		3000
2КП41		2700	2КП62	6380	3000	2КП83		2700
2КП42		3000	2КП63		2200	2КП84		3000
2КП43		2200	2КП64		2500	2КП85		2700
2КП44		2500	2КП65		2700	2КП86	7580	3000
2КП45	5780	2700	2КП66		3000	2КП87		2700
2КП46		3000	2КП67		2200	2КП88		3000
2КП47		2200	2КП68		2500	2КП89		2700
2КП48		2500	2КП69		2700	2КП90		3000

1. Спецификацию см. лист 2...6
2. Узел II см. док. 1.411.1-10.96.1-16
3. Петли (поз. 6) привязать вязальной проволокой к поперечной арматуре.

ГОСТ 14098-91-Т12-$Р_3$

Разраб.	Цургин	
Пров.	Устинов	
Н. контр.	Устинов	

1.411.1-10.93.1-20

Каркас 2КП28 ... 2КП90.

Стадия	Лист	Листов
Р	1	6

ЦНИИЭПсельстрой

Инв. № подл. | Подпись и дата | Взам. инв. №

Марка каркаса	Поз	Наименование	Кол	Обозначение	Масса, кг
2КП28	1	Каркас КР30	2	1.411.1-10.93.1-24	126,6
	2	Каркас 1КР7	2	1.411.1-10.93.1-27	
	3	Каркас 1КР8	2	1.411.1-10.93.1-27	
	4	Сетка С4	3	1.411.1-10.93.1-28	
	5	Изделие закладное МН7	1	1.411.1-10.93.1-29	
	6	Петля подъемная М18-250	2	Серия 3.400-7	
	7	ф5ВрI, ℓ=380	100	БЕЗ ЧЕРТ.	
2КП29	1	Каркас КР31	2	1.411.1-10.93.1-24	138,4
		Поз. 2...6 по 2КП28			
	7	ф5ВрI, ℓ=380	110	БЕЗ ЧЕРТ.	
2КП30	1	Каркас КР32	2	1.411.1-10.93.1-24	149,0
		Поз. 2...6 по 2КП28			
	7	ф5ВрI, ℓ=380	120	БЕЗ ЧЕРТ.	
2КП31	1	Каркас КР33	2	1.411.1-10.93.1-24	160,0
		Поз. 2...6 по 2КП28			
	7	ф5ВрI, ℓ=380	130	БЕЗ ЧЕРТ.	
2КП32	1	Каркас КР34	2	1.411.1-10.93.1-24	171,0
		Поз. 2...6 по 2КП28			
	7	ф5ВрI, ℓ=380	140	БЕЗ ЧЕРТ.	
2КП33	1	Каркас КР35	2	1.411.1-10.93.1-24	193,6
	2	Каркас 1КР7	2	1.411.1-10.93.1-27	
	3	Каркас 1КР8	2	1.411.1-10.93.1-27	
	4	Сетка С4	3	1.411.1-10.93.1-28	
	5	Изделие закладное МН8	1	1.411.1-10.93.1-29	
	6	Петля подъемная М18-250	2	Серия 3.400-7	
	7	ф8АI, ℓ=380	100	БЕЗ ЧЕРТ.	

Марка каркаса	Поз.	Наименование	Кол.	Обозначение	Масса, кг
2КП34	1	Каркас КР36	2	1.411.1-10.93.1-24	211,8
		Поз. 2...6 по 2КП33			
	7	ф8АI, ℓ=380	110	БЕЗ ЧЕРТ.	
2КП35	1	Каркас КР37	2	1.411.1-10.93.1-24	230,4
		Поз. 2...6 по 2КП33			
	7	ф8АI, ℓ=380	120	БЕЗ ЧЕРТ.	
2КП36	1	Каркас КР38	2	1.411.1-10.93.1-24	248,6
		Поз. 2...6 по 2КП33			
	7	ф8АI, ℓ=380	130	БЕЗ ЧЕРТ.	
2КП37	1	Каркас КР39	2	1.411.1-10.93.1-24	266,8
		Поз. 2...6 по 2КП33			
	7	ф8АI, ℓ=380	140	БЕЗ ЧЕРТ.	
2КП38	1	Каркас КР40	2	1.411.1-10.93.1-24	225,2
		Поз. 2...6 по 2КП33			
	7	ф8АI, ℓ=380	100	БЕЗ ЧЕРТ.	
2КП39	1	Каркас КР41	2	1.411.1-10.93.1-24	247,4
		Поз. 2...6 по 2КП33			
	7	ф8АI, ℓ=380	110	БЕЗ ЧЕРТ.	
2КП40	1	Каркас КР42	2	1.411.1-10.93.1-24	270,0
		Поз. 2...6 по 2КП33			
	7	ф8АI, ℓ=380	120	БЕЗ ЧЕРТ.	

Инв. № подл. | Подпись и дата | Взам. инв. №

1.411.1-10.93.1-20

Лист 2

Марка каркаса	Поз.	Наименование	Кол.	Обозначение	Масса, кг
2КП41	1	Каркас КР43	2	1.411.1-10.93.1-24	292,2
		Поз. 2...6 по 2КП33			
	7	ф8AI, ℓ=380	150	БЕЗ ЧЕРТ.	
2КП42	1	Каркас КР44	2	1.411.1-10.93.1-24	314,4
		Поз. 2...6 по 2КП33			
	7	ф8AI, ℓ=380	140	БЕЗ ЧЕРТ.	
2КП43	1	Каркас КР31	2	1.411.1-10.93.1-24	138,4
		Поз. 2...6 по 2КП28			
	7	ф5BpI, ℓ=380	110	БЕЗ ЧЕРТ.	
2КП44	1	Каркас КР32	2	1.411.1-10.93.1-24	119,0
		Поз. 2...6 по 2КП28			
	7	ф5BpI, ℓ=380	120	БЕЗ ЧЕРТ.	
2КП45	1	Каркас КР33	2	1.411.1-10.93.1-24	160,0
		Поз. 2...6 по 2КП28			
	7	ф5BpI, ℓ=380	130	БЕЗ ЧЕРТ.	
2КП46	1	Каркас КР34	2	1.411.1-10.93.1-24	171,0
		Поз. 2...6 по 2КП28			
	7	ф5BpI, ℓ=380	140	БЕЗ ЧЕРТ.	
2КП47	1	Каркас КР36	2	1.411.1-10.93.1-24	211,8
		Поз. 2...6 по 2КП33			
	7	ф8AI, ℓ=380	110	БЕЗ ЧЕРТ.	

Марка каркаса	Поз.	Наименование	Кол.	Обозначение	Масса, кг
2КП48	1	Каркас КР37	2	1.411.1-10.93.1-24	230,4
		Поз. 2...6 по 2КП33			
	7	ф8AI, ℓ=380	120	БЕЗ ЧЕРТ.	
2КП49	1	Каркас КР38	2	1.411.1-10.93.1-24	248,6
		Поз. 2...6 по 2КП33			
	7	ф8AI, ℓ=380	130	БЕЗ ЧЕРТ.	
2КП50	1	Каркас КР39	2	1.411.1-10.93.1-24	266,8
		Поз. 2...6 по 2КП33			
	7	ф8AI, ℓ=380	140	БЕЗ ЧЕРТ.	
2КП51	1	Каркас КР41	2	1.411.1-10.93.1-24	247,4
		Поз. 2...6 по 2КП33			
	7	ф8AI, ℓ=380	110	БЕЗ ЧЕРТ.	
2КП52	1	Каркас КР42	2	1.411.1-10.93.1-24	270,0
		Поз. 2...6 по 2КП33			
	7	ф8AI, ℓ=380	120	БЕЗ ЧЕРТ.	
2КП53	1	Каркас КР43	2	1.411.1-10.93.1-24	292,2
		Поз. 2...6 по 2КП33			
	7	ф8AI, ℓ=380	130	БЕЗ ЧЕРТ.	
2КП54	1	Каркас КР44	2	1.411.1-10.93.1-24	314,4
		Поз. 2...6 по 2КП33			
	7	ф8AI, ℓ=380	140	БЕЗ ЧЕРТ.	

Инв. № подл. | Подпись и дата | Взам. инв. №

Марка каркаса	Поз.	Наименование	Кол.	Обозначение	Масса, кг
2КП55	1	Каркас КР26	2	1.411.1-10.93.1-24	121,6
		Поз. 2...6 по 2КП28			
	7	ф5ВрI, ℓ=380	110	БЕЗ ЧЕРТ.	
2КП56	1	Каркас КР27	2	1.411.1-10.93.1-24	130,6
		Поз. 2...6 по 2КП28			
	7	ф5ВрI, ℓ=380	120	БЕЗ ЧЕРТ.	
2КП57	1	Каркас КР28	2	1.411.1-10.93.1-24	139,6
		Поз. 2...6 по 2КП28			
	7	ф5ВрI, ℓ=380	130	БЕЗ ЧЕРТ.	
2КП58	1	Каркас КР29	2	1.411.1-10.93.1-24	147,6
		Поз. 2...6 по 2КП28			
	7	ф5ВрI, ℓ=380	140	БЕЗ ЧЕРТ.	
2КП59	1	Каркас КР31	2	1.411.1-10.93.1-24	138,4
		Поз. 2...6 по 2КП28			
	7	ф5ВрI, ℓ=380	110	БЕЗ ЧЕРТ.	
2КП60	1	Каркас КР32	2	1.411.1-10.93.1-24	149,0
		Поз. 2...6 по 2КП28			
	7	ф5ВрI, ℓ=380	120	БЕЗ ЧЕРТ.	
2КП61	1	Каркас КР33	2	1.411.1-10.93.1-24	160,0
		Поз. 2...6 по 2КП28			
	7	ф5ВрI, ℓ=380	130	БЕЗ ЧЕРТ.	

Марка каркаса	Поз.	Наименование	Кол.	Обозначение	Масса, кг
2КП62	1	Каркас КР34	2	1.411.1-10.93.1-24	171,0
		Поз. 2...6 по 2КП28			
	7	ф5ВрI, ℓ=380	140	БЕЗ ЧЕРТ.	
2КП63	1	Каркас КР36	2	1.411.1-10.93.1-24	211,8
		Поз. 2...6 по 2КП33			
	7	ф8АI, ℓ=380	110	БЕЗ ЧЕРТ.	
2КП64	1	Каркас КР37	2	1.411.1-10.93.1-24	230,4
		Поз. 2...6 по 2КП33			
	7	ф8АI, ℓ=380	120	БЕЗ ЧЕРТ.	
2КП65	1	Каркас КР38	2	1.411.1-10.93.1-24	248,6
		Поз. 2...6 по 2КП33			
	7	ф8АI, ℓ=380	130	БЕЗ ЧЕРТ.	
2КП66	1	Каркас КР39	2	1.411.1-10.93.1-24	266,8
		Поз. 2...6 по 2КП33			
	7	ф8АI, ℓ=380	140	БЕЗ ЧЕРТ.	
2КП67	1	Каркас КР41	2	1.411.1-10.93.1-24	247,4
		Поз. 2...6 по 2КП33			
	7	ф8АI, ℓ=380	110	БЕЗ ЧЕРТ.	
2КП68	1	Каркас КР42	2	1.411.1-10.93.1-24	270,0
		Поз. 2...6 по 2КП33	120		
	7	ф8АI, ℓ=380		БЕЗ ЧЕРТ.	

Инв. № подл. | Подпись и дата | Взам. инв. №

Марка каркаса	Поз.	Наименование	Кол.	Обозначение	Масса, кг
2КП69	1	Каркас КР43	2	1.411.1-10.93.1-24	292,2
		Поз. 2...6 по 2КП33			
	7	ф8AI, L=380	130	БЕЗ ЧЕРТ.	
2КП70	1	Каркас КР44	2	1.411.1-10.93.1-24	314,4
		Поз. 2...6 по 2КП33			
	7	ф8AI, L=380	140	БЕЗ ЧЕРТ.	
2КП71	1	Каркас КР27	2	1.411.1-10.93.1-24	130,6
		Поз. 2...6 по 2КП28			
	7	ф5BpI, L=380	120	БЕЗ ЧЕРТ.	
2КП72	1	Каркас КР28	2	1.411.1-10.93.1-24	139,6
		Поз. 2...6 по 2КП28			
	7	ф5BpI, L=380	130	БЕЗ ЧЕРТ.	
2КП73	1	Каркас КР29	2	1.411.1-10.93.1-24	147,6
		Поз. 2...6 по 2КП28			
	7	ф5BpI, L=380	140	БЕЗ ЧЕРТ.	
2КП74	1	Каркас КР32	2	1.411.1-10.93.1-24	149,0
		Поз. 2...6 по 2КП28			
	7	ф5BpI, L=380	120	БЕЗ ЧЕРТ.	
2КП75	1	Каркас КР33	2	1.411.1-10.93.1-24	160,0
		Поз. 2...6 по 2КП28			
	7	ф5BpI, L=380	130	БЕЗ ЧЕРТ.	

Марка каркаса	Поз.	Наименование	Кол.	Обозначение	Масса, кг
2КП76	1	Каркас КР34	2	1.411.1-10.93.1-24	171,0
		Поз. 2...6 по 2КП28			
	7	ф5BpI, L=380	140	БЕЗ ЧЕРТ.	
2КП77	1	Каркас КР37	2	1.411.1-10.93.1-24	230,4
		Поз. 2...6 по 2КП33			
	7	ф8AI, L=380	120	БЕЗ ЧЕРТ.	
2КП78	1	Каркас КР38	2	1.411.1-10.93.1-24	248,6
		Поз. 2...6 по 2КП33			
	7	ф8AI, L=380	130	БЕЗ ЧЕРТ.	
2КП79	1	Каркас КР39	2	1.411.1-10.93.1-24	266,8
		Поз. 2...6 по 2КП33			
	7	ф8AI, L=380	140	БЕЗ ЧЕРТ.	
2КП80	1	Каркас КР42	2	1.411.1-10.93.1-24	270,0
		Поз. 2...6 по 2КП33			
	7	ф8AI, L=380	120	БЕЗ ЧЕРТ.	
2КП81	1	Каркас КР43	2	1.411.1-10.93.1-24	292,2
		Поз. 2...6 по 2КП33			
	7	ф8AI, L=380	130	БЕЗ ЧЕРТ.	
2КП82	1	Каркас КР44	2	1.411.1-10.93.1-24	314,4
		Поз. 2...6 по 2КП33			
	7	ф8AI, L=380	140	БЕЗ ЧЕРТ.	

Инв. № подл. | Подпись и дата | Взам. инв. №

	Поз.	Наименование	Кол.	Обозначение	Масса, кг
2КП83	1	Каркас КР28	2	1.411.1-10.93.1-24	139,6
		Поз. 2...6 по 2КП28			
	7	ф5ВрI, ℓ=380	130	БЕЗ ЧЕРТ.	
2КП84	1	Каркас КР29	2	1.411.1-10.93.1-24	147,6
		Поз. 2...6 по 2КП28			
	7	ф5ВрI, ℓ=380	140	БЕЗ ЧЕРТ.	
2КП85	1	Каркас КР33	2	1.411.1-10.93.1-24	160,0
		Поз. 2...6 по 2КП28			
	7	ф5ВрI, ℓ=380	130	БЕЗ ЧЕРТ.	
2КП86	1	Каркас КР34	2	1.411.1-10.93.1-24	171,0
		Поз. 2...6 по 2КП28			
	7	ф5ВрI, ℓ=380	140	БЕЗ ЧЕРТ.	
2КП87	1	Каркас КР38	2	1.411.1-10.93.1-24	248,6
		Поз. 2...6 по 2КП33			
	7	ф8АI, ℓ=380	130	БЕЗ ЧЕРТ.	
2КП88	1	Каркас КР39	2	1.411.1-10.93.1-24	266,8
		Поз. 2...6 по 2КП33			
	7	ф8АI, ℓ=380	140	БЕЗ ЧЕРТ.	
2КП89	1	Каркас КР43	2	1.411.1-10.93.1-24	292,2
		Поз. 2...6 по 2КП33			
	7	ф8АI, ℓ=380	130	БЕЗ ЧЕРТ.	
2КП90	1	Каркас КР44	2	1.411.1-10.93.1-24	314,4
		Поз. 2...6 по 2КП33			
	7	ф8АI, ℓ=380	140	БЕЗ ЧЕРТ.	

Инв. № подл. | Подпись и дата | Взам. инв. №

Марка каркаса	Размеры, мм		Марка каркаса	Размеры, мм	
	l_1	l_2		l_1	l_2
2КП 91	5180	2000	2КП 101	5780	2200
2КП 92		2200	2КП 102		2500
2КП 93		2500	2КП 103		2700
2КП 94		2700	2КП 104		3000
2КП 95		3000	2КП 105		2200
2КП 96		2000	2КП 106		2500
2КП 97		2200	2КП 107		2700
2КП 98		2500	2КП 108		3000
2КП 99		2700			
2КП 100		3000			

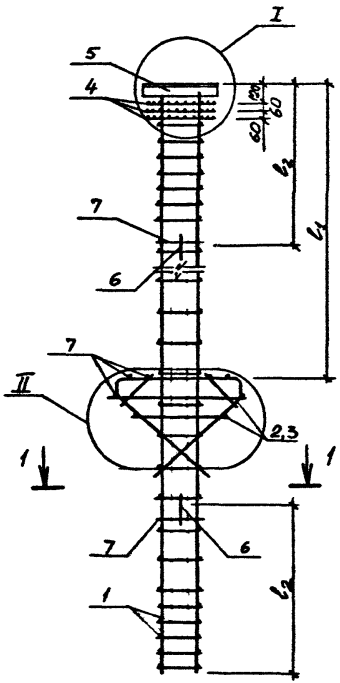

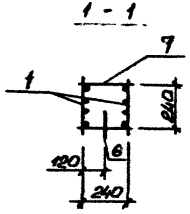

1. Спецификацию см. лист 2,3
2. Узел I см. док. 1.411.1-10.93.1-20
3. Узел II см. док. 1.411.1-10.93.1-18
4. Петли (поз. 6) привязать вязальной проволокой к поперечной арматуре.

Разраб.	Цуркан		1.411.1-10.93.1-21
Пров.	Устинов		
Н. контр.	Устинов		Каркас 2КП91... 2КП108

Стадия	Лист	Листов
Р	1	2

ЦНИИЭПсельстрой

Инв. № подл. | Подпись и дата | Взам. инв. №

Марка каркаса	Поз.	Наименование	Кол.	Обозначение документа	Масса, кг
2КП91	1	Каркас КР49	2	1.411.1-10.93.1-25	197,0
	2	Каркас 1КР3	2	1.411.1-10.93.1-27	
	3	Каркас 1КР4	2	1.411.1-10.93.1-27	
	4	Сетка С3	3	1.411.1-10.93.1-28	
	5	Изделие закладное МН5	1	1.411.1-10.93.1-29	
	6	Петля подъемная МП4-150	2	Серия 3.400-7	
	7	ф 6 AI, ℓ=280	100	Без черт.	
2КП92	1	Каркас КР50	2	1.411.1-10.93.1-25	210,2
		поз. 2...6 по 2КП91			
	7	ф 6 AI, ℓ=280	110	Без черт.	
2КП93	1	Каркас КР51	2	1.411.1-10.93.1-25	223,4
		поз 2...6 по 2КП91			
	7	ф 6 AI, ℓ=280	120	Без черт.	
2КП94	1	Каркас КР52	2	1.411.1-10.93.1-25	234,8
		поз. 2...6 по 2КП91			
	7	ф 6 AI, ℓ=280	130	Без черт.	
2КП95	1	Каркас КР53	2	1.411.1-10.93.1-25	249,8
		поз. 2...6 по 2КП91			
	7	ф 6 AI, ℓ=280	140	Без черт.	
2КП96	1	Каркас КР54	2	1.411.1-10.93.1-25	254,6
	2	Каркас 1КР3	2	1.411.1-10.93.1-27	
	3	Каркас 1КР4	2	1.411.1-10.93.1-27	
	4	Сетка С3	3	1.411.1-10.93.1-28	
	5	Изделие закладное МН6	1	1.411.1-10.93.1-29	
	6	Петля подъемная МП4-150	2	Серия 3.400-7	
	7	ф 8 AI, ℓ=280	100	Без черт.	
2КП97	1	Каркас КР55	2	1.411.1-10.93.1-25	272,5
		поз. 2...6 по 2КП96			
	7	ф 8 AI, ℓ=280	110	Без черт.	
2КП98	1	Каркас КР56	2	1.411.1-10.93.1-25	281,8
		поз 2...6 по 2КП96			
	7	ф 8 AI, ℓ=280	120	Без черт.	

Марка каркаса	Поз	Наименование	Кол	Обозначение документа	Масса, кг
2КП99	1	Каркас КР57	2	1411.1-10.93.1-25	315,2
		поз. 2...6 по 2КП96			
	7	ф 8 AI, ℓ=280	130	без черт	
2КП100	1	Каркас КР58	2	1.411.1-10.93.1-25	324,6
		поз. 2...6 по 2КП96			
	7	ф 8 AI, ℓ=280	140	без черт	
2КП101	1	Каркас КР59	2	1.411.1-10.93.1-25	215,0
		поз. 2...6 по 2КП91			
	7	ф 6 AI, ℓ=280	110	без черт.	
2КП102	1	Каркас КР60	2	1.411.1-10.93.1-25	228,2
		поз. 2...6 по 2КП91			
	7	ф 6 AI, ℓ=280	120	без черт.	
2КП103	1	Каркас КР61	2	1.411.1-10.93.1-25	231,2
		поз. 2...6 по 2КП91			
	7	ф 6 AI, ℓ=280	130	без черт.	
2КП104	1	Каркас КР62	2	1.411.1-10.93.1-25	254,4
		поз. 2...6 по 2КП91			
	7	ф 6 AI, ℓ=280	140	без черт.	
2КП105	1	Каркас КР63	2	1411.1-10.93.1-25	278,5
		поз. 2...6. по 2КП96			
	7	ф 8 AI, ℓ=280	110	без черт.	
2КП106	1	Каркас КР64	2	1411.1-10.93.1-25	295,8
		поз. 2...6 по 2КП96			
	7	ф 8 AI, ℓ=280	120	без черт.	
2КП107	1	Каркас КР65	2	1.411.1-10.93.1-25	313,2
		поз. 2...6 по 2КП96			
	7	ф 8 AI, ℓ=280	130	без черт	
2КП108	1	Каркас КР66	2	1.411.1-10.93.1-25	330,6
		поз. 2...6 по 2КП96			
	7	ф 8 AI, ℓ=280	140	без черт	

Инв. № подл. | Подпись и дата | Взам. инв. №

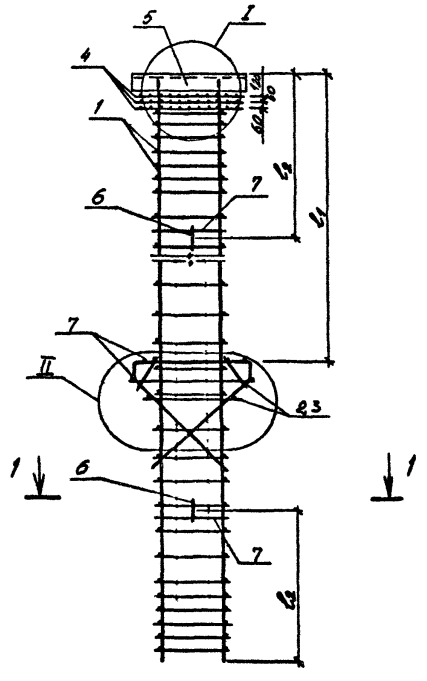

Марка каркаса	Размеры, мм		Марка каркаса	Размеры, мм	
	l_1	l_2		l_1	l_2
2КП109		2000	2КП125	6380	3000
2КП110		2200	2КП126		2500
2КП111	5180	2500	2КП127		2700
2КП112		2700	2КП128		3000
2КП113		3000	2КП129		2500
2КП114		2200	2КП130	6980	2700
2КП115	5780	2500	2КП131		3000
2КП116		2700	2КП132		2500
2КП117		3000	2КП133		2700
2КП118		2200	2КП134		3000
2КП119		2500	2КП135		2700
2КП120		2700	2КП136		3000
2КП121	6380	3000	2КП137	7580	2700
2КП122		2200	2КП138		3000
2КП123		2500	2КП139		2700
2КП124		2700	2КП140		3000

1. Спецификацию см. лист 2, 3.
2. Узел I см. док. 1.411.1-10.93.1-20
3. Узел II см. док. 1.411.1-10.93.1-18

Инв. № подл. | Подпись и дата | Взам. инв. №

Разраб.	Цирган		1.411.1-10.93.1-22
Пров.	Устинов		
Н. контр.	Устинов		Каркас 2КП108... 2КП140

Стадия	Лист	Листов
Р	1	3

ЦНИИЭПсельстрой

Ц00223-02 59

Марка каркаса	Поз.	Наименование	Кол.	Обозначение	Масса, кг
2КП 109	1	Каркас КР 83	2	1.411.1-10.93.1-26	214,8
	2	Каркас 1КР 7	2	1.411.1-10.93.1-27	
	3	Каркас 1КР 8	2	1.411.1-10.93.1-27	
	4	Сетка С4	3	1.411.1-10.93.1-28	
	5	Изделие закладное МН7	1	1.411.1-10.93.1-29	
	6	Петля подъемная М18-250	2	Серия 3.400-7	
	7	ф6 AI, ℓ = 380	100	БЕЗ ЧЕРТ.	
2КП 110	1	Каркас КР 84	2	1.411.1-10.93.1-26	228,4
		Поз. 2...6 по 2КП 109			
	7	ф6 AI, ℓ = 380	110	БЕЗ ЧЕРТ.	
2КП 111	1	Каркас КР 85	2	1.411.1-10.93.1-26	242,0
		Поз. 2...6 по 2КП 109			
	7	ф6 AI, ℓ = 380	120	БЕЗ ЧЕРТ.	
2КП 112	1	Каркас КР 86	2	1.411.1-10.93.1-26	245,6
		Поз. 2...6 по 2КП 109			
	7	ф6 AI, ℓ = 380	130	БЕЗ ЧЕРТ.	
2КП 113	1	Каркас КР 87	2	1.411.1-10.93.1-26	255,7
		Поз. 2...6 по 2КП 109			
	7	ф6 AI, ℓ = 380	140	БЕЗ ЧЕРТ.	
2КП 114	1	Каркас КР 88	2	1.411.1-10.93.1-26	237,4
		Поз. 2...6 по 2КП 109			
	7	ф6 AI, ℓ = 380	110	БЕЗ ЧЕРТ.	

Марка каркаса	Поз.	Наименование	Кол.	Обозначение	Масса, кг
2КП 115	1	Каркас КР 89	2	1.411.1-10.93.1-26	245,6
		Поз. 2...6 по 2КП 109			
	7	ф6 AI, ℓ = 380	120	БЕЗ ЧЕРТ.	
2КП 116	1	Каркас КР 90	2	1.411.1-10.93.1-26	259,2
		Поз. 2...6 по 2КП 109			
	7	ф6 AI, ℓ = 380	130	БЕЗ ЧЕРТ.	
2КП 117	1	Каркас КР 91	2	1.411.1-10.93.1-26	272,9
		Поз. 2...6 по 2КП 109			
	7	ф6 AI, ℓ = 380	140	БЕЗ ЧЕРТ.	
2КП 118	1	Каркас КР 92	2	1.411.1-10.93.1-26	236,8
		Поз. 2...6 по 2КП 109			
	7	ф6 AI, ℓ = 380	110	БЕЗ ЧЕРТ.	
2КП 119	1	Каркас КР 93	2	1.411.1-10.93.1-26	250,4
		Поз. 2...6 по 2КП 109			
	7	ф6 AI, ℓ = 380	120	БЕЗ ЧЕРТ.	
2КП 120	1	Каркас КР 94	2	1.411.1-10.93.1-26	264,0
		Поз. 2...6 по 2КП 109			
	7	ф6 AI, ℓ = 380	130	БЕЗ ЧЕРТ.	
2КП 121	1	Каркас КР 95	2	1.411.1-10.93.1-26	277,6
		Поз. 2...6 по 2КП 109			
	7	ф6 AI, ℓ = 380	140	БЕЗ ЧЕРТ.	

Инв. № подл. | Подпись и дата | Взам. инв. №

Марка каркаса	Поз.	Наименование	Кол.	Обозначение	Масса, кг
2КП122	1	Каркас КР96	2	1.411.1-10.93.1-26	309,0
	2	Каркас 1КР7	2	1.411.1-10.93.1-27	
	3	Каркас 1КР8	2	1.411.1-10.93.1-27	
	4	Сетка С4	3	1.411.1-10.93.1-28	
	5	Изделие закладное МН8	1	1.411.1-10.93.1-29	
	6	Петля подъемная М18-281	2	Серия 3.400-7	
	7	ф8АI, ℓ = 380	110	без чертежа	
2КП123	1	Каркас КР97	2	1.411.1-10.93.1-26	325,6
		Поз. 2...6 по 2КП122			
	7	ф8АI, ℓ = 380	120	без чертежа	
2КП124	1	Каркас КР98	2	1411.1-10.93.1-26	343,8
		Поз. 2...6 по 2КП122			
	7	ф8АI, ℓ = 380	130	без чертежа	
2КП125	1	Каркас КР99	2	1.411.1-10.93.1-26	362,0
		Поз. 2...6 по 2КП122			
	7	ф8АI, ℓ = 380	140	без чертежа	
2КП126	1	Каркас КР100	2	1.411.1-10.93.1-26	254,0
		Поз. 2...6 по 2КП109			
	7	ф6АI, ℓ = 380	120		
2КП127	1	Каркас КР101	2	1.411.1-10.93.1-26	267,6
		Поз. 2...6 по 2КП109			
	7	ф6АI, ℓ = 380	130	без чертежа	
2КП128	1	Каркас КР102	2	1.411.1-10.93.1-26	281,2
		Поз. 2...6 по 2КП109			
	7	ф6АI, ℓ = 380	140	без чертежа	
2КП129	1	Каркас КР103	2	1.411.1-10.93.1-26	330,4
		Поз. 2...6 по 2КП122			
	7	ф8АI, ℓ = 380	120	без чертежа	
2КП130	1	Каркас КР104	2	1.411.1-10.93.1-26	348,6
		Поз. 2...6 по 2КП122			
	7	ф8АI, ℓ = 380	130	без чертежа	

Марка каркаса	Поз.	Наименование	Кол.	Обозначение	Масса, кг
2КП131	1	Каркас КР105	2	1.411.1-10.93.1-26	364,8
		Поз. 2...6 по 2КП122			
	7	ф8АI, ℓ = 380	140	без чертежа	
2КП132	1	Каркас КР106	2	1.411.1-10.93.1-26	395,6
		Поз. 2...6 по 2КП122			
	7	ф8АI, ℓ = 380	120	без чертежа	
2КП133	1	Каркас КР107	2	1.411.1-10.93.1-26	417,8
		Поз. 2...6 по 2КП122			
	7	ф8АI, ℓ = 380	130	без чертежа	
2КП134	1	Каркас КР108	2	1.411.1-10.93.1-26	438,4
		Поз. 2...6 по 2КП122			
	7	ф8АI, ℓ = 380	140	без чертежа	
2КП135	1	Каркас КР77	2	1.411.1-10.93.1-26	271,2
		Поз. 2...6 по 2КП109			
	7	ф6АI, ℓ = 380	130	без чертежа	
2КП136	1	Каркас КР78	2	1.411.1-10.93.1-26	294,8
		Поз. 2...6 по 2КП109			
	7	ф6АI, ℓ = 380	140	без чертежа	
2КП137	1	Каркас КР79	2	1.411.1-10.93.1-26	353,0
		Поз. 2...6 по 2КП122			
	7	ф8АI, ℓ = 380	130	без чертежа	
2КП138	1	Каркас КР80	2	1.411.1-10.93.1-26	371,2
		Поз. 2...6 по 2КП122			
	7	ф8АI, ℓ = 380	140	без чертежа	
2КП139	1	Каркас КР81	2	1.411.1-10.93.1-26	421,8
		Поз. 2...6 по 2КП122			
	7	ф8АI, ℓ = 380	130	без чертежа	
2КП140	1	Каркас КР82	2	1.411.1-10.93.1-26	444,4
		Поз. 2...6 по 2КП122			
	7	ф8АI, ℓ = 380	140	без чертежа	

Инв. № подл. | Подпись и дата | Взам. инв. №

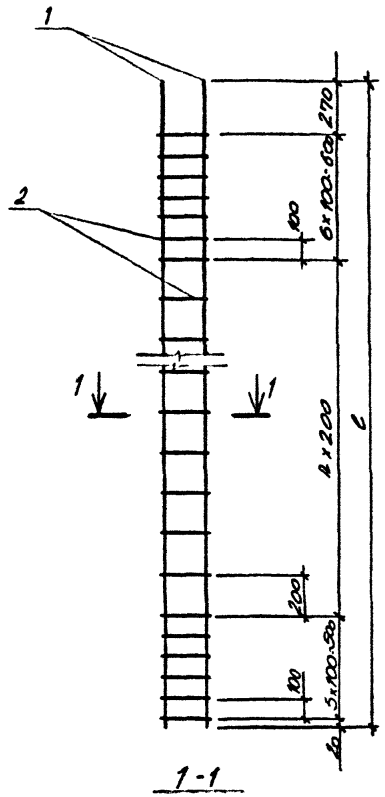

1-1

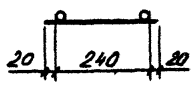

Марка каркаса	Размеры, мм	
	ℓ	n
КР 1	7990	33
КР 2	8990	38
КР 3	9990	43
КР 4	10990	48
КР 5	11990	53
КР 6	8990	38
КР 7	9990	43
КР 8	10990	48
КР 9	11990	53
КР 10	7990	33
КР 11	8990	38
КР 12	9990	43
КР 13	10990	48
КР 14	11990	53
КР 15	7990	33
КР 16	8990	38
КР 17	9990	43
КР 18	10990	48
КР 19	11990	53
КР 20	7990	33
КР 21	8990	38
КР 22	9990	43
КР 23	10990	48
КР 24	11990	53

Спецификацию см. лист 2

Разраб.	Хомутова		11.93
Пров.	Устинов		11.93
Н. контр.	Устинов		11.93

1.411.1-10.93.1-23

Каркас КР1...КР24

Стадия	Лист	Листов
Р	1	2

ЦНИИЭПсельстрой

Марка каркаса	Поз.	Наименование	Кол.	Масса ед., кг	Масса, кг
КР1	1	ф 18 AIII, ℓ=7990	2	16,0	33,8
	2	ф 5 BpI. ℓ=280	45	0,04	
КР2	1	ф 18 AIII. ℓ=8990	2	18,0	38,0
	2	ф 5 BpI, ℓ=280	50	0,04	
КР3	1	ф 18 AIII. ℓ=9990	2	20,0	42,2
	2	ф 5 BpI. ℓ=280	55	0,04	
КР4	1	ф 18 AIII. ℓ=10990	2	22,0	46,4
	2	ф 5 BpI. ℓ=280	60	0,04	
КР5	1	ф 18 AIII. ℓ=11990	2	24,0	50,6
	2	ф 5 BpI. ℓ=280	65	0,04	
КР6	1	ф 20 AIII. ℓ=8990	2	22,2	46,4
	2	ф 5 BpI, ℓ=280	50	0,04	
КР7	1	ф 20 AIII. ℓ=9990	2	24,6	51,4
	2	ф 5 BpI. ℓ=280	55	0,04	
КР8	1	ф 20 AIII. ℓ=10990	2	27,1	56,6
	2	ф 5 BpI. ℓ=280	60	0,04	
КР9	1	ф 20 AIII. ℓ=11990	2	29,6	61,8
	2	ф 5 BpI. ℓ=280	65	0,04	
КР10	1	ф 22 AIII. ℓ=7990	2	23,8	50,3
	2	ф 6 AI. ℓ=280	45	0,06	
КР11	1	ф 22 AIII. ℓ=8990	2	26,8	56,6
	2	ф 6 AI. ℓ=280	50	0,06	
КР12	1	ф 22 AIII. ℓ=9990	2	29,8	62,9
	2	ф 6 AI. ℓ=280	55	0,06	

Марка каркаса	Поз.	Наименование	Кол.	Масса ед., кг	Масса, кг
КР13	1	ф 22 AIII. ℓ=10990	2	32,8	69,2
	2	ф 6 AI. ℓ=280	60	0,06	
КР14	1	ф 22 AIII. ℓ=11990	2	35,8	75,5
	2	ф 6 AI. ℓ=280	65	0,06	
КР15	1	ф 25 AIII. ℓ=7990	2	30,7	66,4
	2	ф 8 AI. ℓ=280	45	0,11	
КР16	1	ф 25 AIII. ℓ=8990	2	34,5	74,5
	2	ф 8 AI. ℓ=280	50	0,11	
КР17	1	ф 25 AIII. ℓ=9990	2	38,4	82,9
	2	ф 8 AI. ℓ=280	55	0,11	
КР18	1	ф 25 AIII. ℓ=10990	2	42,2	91,0
	2	ф 8 AI. ℓ=280	60	0,11	
КР19	1	ф 25 AIII. ℓ=11990	2	46,0	99,2
	2	ф 8 AI. ℓ=280	65	0,11	
КР20	1	ф 28 AIII. ℓ=7990	2	38,6	82,2
	2	ф 8 AI. ℓ=280	45	0,11	
КР21	1	ф 28 AIII. ℓ=8990	2	43,4	92,3
	2	ф 8 AI. ℓ=280	50	0,11	
КР22	1	ф 28 AIII. ℓ=9990	2	48,3	102,7
	2	ф 8 AI. ℓ=280	55	0,11	
КР23	1	ф 28 AIII. ℓ=10990	2	53,1	112,8
	2	ф 8 AI. ℓ=280	60	0,11	
КР24	1	ф 28 AIII. ℓ=11990	2	57,91	123,0
	2	ф 8 AI. ℓ=280	65	0,11	

Арматура: класса AI, AIII по ГОСТ 5781-82*, класса BpI по ГОСТ 6727-80*

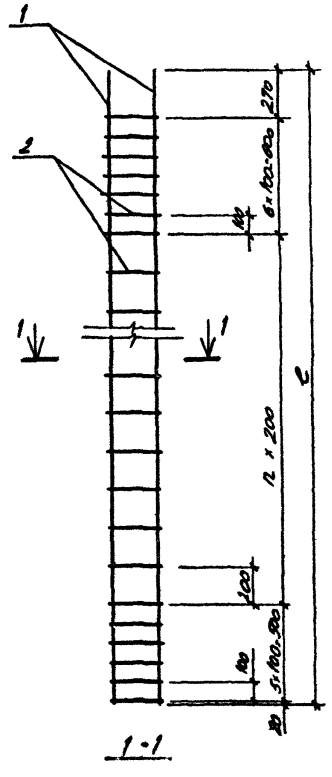

Марка каркаса	Размеры, мм	
	l	n
КР 25	7990	33
КР 26	8990	38
КР 27	9990	43
КР 28	10990	48
КР 29	11990	53
КР 30	7990	33
КР 31	8990	38
КР 32	9990	43
КР 33	10990	48
КР 34	11990	53
КР 35	7990	33
КР 36	8990	38
КР 37	9990	43
КР 38	10990	48
КР 39	11990	53
КР 40	7990	33
КР 41	8990	38
КР 42	9990	43
КР 43	10990	48
КР 44	11990	53

Спецификацию смотри лист 2

Инв. № подл. | Подпись и дата | Взам. инв. №

Разраб.	Хомутова			1.411.1-10.93.1-24
Пров.	Успенов			
Н. контр.	Успенов			Каркас КР25...КР44

Стадия	Лист	Листов
Р	1	2

ЦНИИЭПсельстрой

Марка каркаса	Поз.	Наименование	Кол.	Масса ед., кг	Масса, кг
КР25	1	⌀18 AIII, l=7990	2	16,0	34,3
	2	⌀5 BpI, l=380	45	0,05	
КР26	1	⌀18 AIII, l=8990	2	18,0	38,5
	2	⌀5 BpI, l=380	50	0,05	
КР27	1	⌀18 AIII, l=9990	2	20,0	42,8
	2	⌀5 BpI, l=380	55	0,05	
КР28	1	⌀18 AIII, l=10990	2	22,0	47,0
	2	⌀5 BpI, l=380	60	0,05	
КР29	1	⌀18 AIII, l=11990	2	24,0	51,3
	2	⌀5 BpI, l=380	65	0,05	
КР30	1	⌀20 AIII, l=7990	2	19,7	41,7
	2	⌀5 BpI, l=380	45	0,05	
КР31	1	⌀20 AIII, l=8990	2	22,2	46,9
	2	⌀5 BpI, l=380	50	0,05	
КР32	1	⌀20 AIII, l=9990	2	24,6	52,0
	2	⌀5 BpI, l=380	55	0,05	
КР33	1	⌀20 AIII, l=10990	2	27,1	57,2
	2	⌀5 BpI, l=380	60	0,05	
КР34	1	⌀20 AIII, l=11990	2	29,6	62,5
	2	⌀5 BpI, l=380	65	0,05	

Марка каркаса	Поз.	Наименование	Кол.	Масса ед., кг	Масса, кг
КР35	1	⌀25 AIII, l=7990	2	30,7	68,2
	2	⌀8 AI, l=380	45	0,15	
КР36	1	⌀25 AIII, l=8990	2	34,5	76,5
	2	⌀8 AI, l=380	50	0,15	
КР37	1	⌀25 AIII, l=9990	2	38,4	85,1
	2	⌀8 AI, l=380	55	0,15	
КР38	1	⌀25 AIII, l=10990	2	42,2	93,4
	2	⌀8 AI, l=380	60	0,15	
КР39	1	⌀25 AIII, l=11990	2	46,0	101,8
	2	⌀8 AI, l=380	65	0,15	
КР40	1	⌀28 AIII, l=7990	2	38,6	84,0
	2	⌀8 AI, l=380	45	0,15	
КР41	1	⌀28 AIII, l=8990	2	43,4	94,3
	2	⌀8 AI, l=380	50	0,15	
КР42	1	⌀28 AIII, l=9990	2	48,3	104,9
	2	⌀8 AI, l=380	55	0,15	
КР43	1	⌀28 AIII, l=10990	2	53,1	115,2
	2	⌀8 AI, l=380	60	0,15	
КР44	1	⌀28 AIII, l=11990	2	57,9	125,6
	2	⌀8 AI, l=380	65	0,15	

Арматура: класса AI, AIII по ГОСТ 5781-82*,
класса BpI по ГОСТ 6727-80*

Инв. № подл. | Подп. и дата | Взам. инв. №

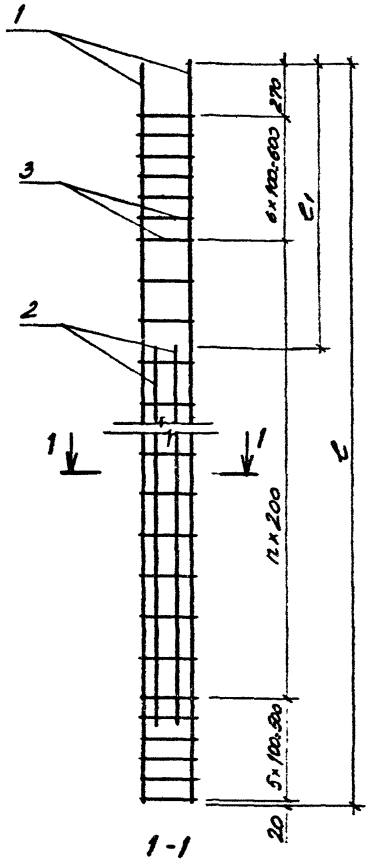

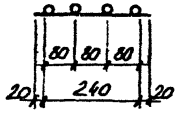

Марка каркаса	Размеры, мм		
	l	l_1	n
КР 45	8990	2650	38
КР 46	9990	2650	43
КР 47	10990	2650	48
КР 48	11990	2650	53
КР 49	7990	2250	33
КР 50	8990	2250	38
КР 51	9990	2250	43
КР 52	10990	2250	48
КР 53	11990	2250	53
КР 54	7990	2250	33
КР 55	8990	2250	38
КР 56	9990	2250	43
КР 57	10990	2250	48
КР 58	11990	2250	53
КР 59	8990	2550	38
КР 60	9990	2550	43
КР 61	10990	2550	48
КР 62	11990	2550	53
КР 63	8990	2550	38
КР 64	9990	2550	43
КР 65	10990	2550	48
КР 66	11990	2550	53

Спецификацию смотри лист 2,3

Разраб	Хомутова		11.93
Пров.	Устинов		
Н.контр.	Устинов		

1.411.1-10.93.1-25

Каркас КР45...КР66

Стадия	Лист	Листов
Р	1	3

ЦНИИЭПсельстрой

Инв № подл. | Подпись и дата | Взам инв №

Ц00223-02 66

Марка каркаса	Поз.	Наименование	Кол.	Масса ед., кг	Масса, кг
КР45	1	ф22 АIII, l = 8990	2	26,8	87,0
	2	ф22 АIII, l = 5100	2	15,2	
	3	ф 6 АI, l = 280	50	0,06	
КР46	1	ф22 АIII, l = 9990	2	29,8	93,3
	2	ф22 АIII, l = 5100	2	15,2	
	3	ф 6 АI, l = 280	55	0,06	
КР47	1	ф22 АIII, l = 10990	2	32,8	99,6
	2	ф22 АIII, l = 5100	2	15,2	
	3	ф 6 АI, l = 280	60	0,06	
КР48	1	ф22 АIII, l = 11990	2	35,8	105,9
	2	ф22 АIII, l = 5100	2	15,2	
	3	ф 6 АI, l = 280	65	0,06	
КР49	1	ф22 АIII, l = 7990	2	23,8	80,7
	2	ф22 АIII, l = 5100	2	15,2	
	3	ф 6 АI, l = 280	45	0,06	
КР50	1	ф22 АIII, l = 8990	2	26,8	87,0
	2	ф22 АIII, l = 5100	2	15,2	
	3	ф 6 АI, l = 280	50	0,06	

Марка каркаса	Поз.	Наименование	Кол.	Масса ед., кг	Масса, кг
КР51	1	ф22 АIII, l = 9990	2	29,8	93,3
	2	ф22 АIII, l = 5100	2	15,2	
	3	ф 6 АI, l = 280	55	0,06	
КР52	1	ф22 АIII, l = 10990	2	32,8	99,6
	2	ф22 АIII, l = 5100	2	15,2	
	3	ф 6 АI, l = 280	60	0,06	
КР53	1	ф22 АIII, l = 11990	2	35,8	105,9
	2	ф22 АIII, l = 5100	2	15,2	
	3	ф 6 АI, l = 280	65	0,06	
КР54	1	ф25 АIII, l = 7990	2	30,7	105,6
	2	ф25 АIII, l = 5100	2	19,6	
	3	ф 8 АI, l = 280	45	0,11	
КР55	1	ф25 АIII, l = 8990	2	34,5	113,7
	2	ф25 АIII, l = 5100	2	19,6	
	3	ф 8 АI, l = 280	50	0,11	
КР56	1	ф25 АIII, l = 9990	2	38,4	122,1
	2	ф25 АIII, l = 5100	2	19,6	
	3	ф 8 АI, l = 280	55	0,11	

Инв. № подл. | Подпись и дата | Взам. инв. №

Масса каркаса	Поз	Наименование	Кол	Масса ед., кг	Масса, кг
КР57	1	⌀25 AIII, ℓ = 10990	2	42,2	130,2
	2	⌀25 AIII, ℓ = 5100	2	19,6	
	3	⌀ 8 AI, ℓ = 280	60	0,11	
КР58	1	⌀25 AIII, ℓ = 11990	2	46,0	138,4
	2	⌀25 AIII, ℓ = 5100	2	19,6	
	3	⌀ 8 AI, ℓ = 280	65	0,11	
КР59	1	⌀22 AIII, ℓ = 8990	2	26,8	89,4
	2	⌀22 AIII, ℓ = 5500	2	16,4	
	3	⌀ 6 AI, ℓ = 280	50	0,06	
КР60	1	⌀22 AIII, ℓ = 9990	2	29,8	95,7
	2	⌀22 AIII, ℓ = 5500	2	16,4	
	3	⌀ 6 AI, ℓ = 280	55	0,06	
КР61	1	⌀22 AIII, ℓ = 10990	2	32,8	102,0
	2	⌀22 AIII, ℓ = 5500	2	16,4	
	3	⌀ 6 AI, ℓ = 280	60	0,06	

Масса каркаса	Поз	Наименование	Кол	Масса ед., кг	Масса, кг
КР62	1	⌀22 AIII, ℓ = 11990	2	35,8	108,3
	2	⌀22 AIII, ℓ = 5500	2	16,4	
	3	⌀ 6 AI, ℓ = 280	65	0,06	
КР63	1	⌀25 AIII, ℓ = 8990	2	34,5	116,7
	2	⌀25 AIII, ℓ = 5500	2	21,1	
	3	⌀ 8 AI, ℓ = 280	50	0,11	
КР64	1	⌀25 AIII, ℓ = 9990	2	38,4	125,1
	2	⌀25 AIII, ℓ = 5500	2	21,1	
	3	⌀ 8 AI, ℓ = 280	55	0,11	
КР65	1	⌀25 AIII, ℓ = 10990	2	42,2	133,2
	2	⌀25 AIII, ℓ = 5500	2	21,1	
	3	⌀ 8 AI, ℓ = 280	60	0,11	
КР66	1	⌀25 AIII, ℓ = 11990	2	46,0	141,4
	2	⌀25 AIII, ℓ = 5500	2	21,1	
	3	⌀ 8 AI, ℓ = 280	65	0,11	

Арматура: класса AI, AIII по ГОСТ 5781-82*
класса BrI по ГОСТ 6727-80*.

Инв. № подл. | Подпись и дата | Взам. инв. №

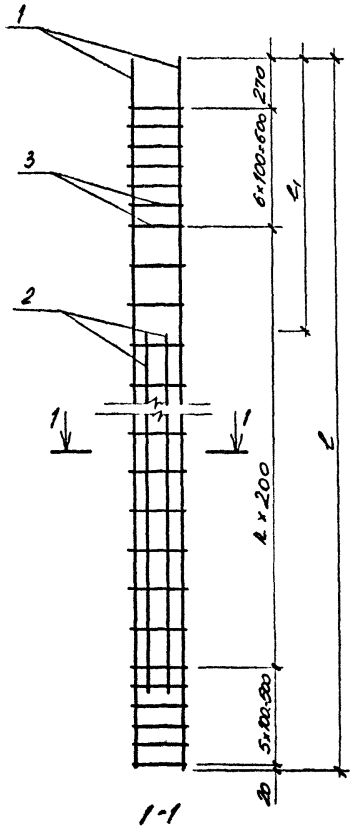

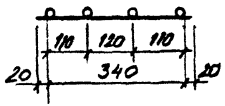

Марка каркаса	Размеры, мм		
	l	l_1	n
КР 67	8990	2750	38
КР 68	9990	2750	43
КР 69	10990	2750	48
КР 70	11990	2750	53
КР 71	9990	3250	43
КР 72	10990	3250	48
КР 73	11990	3250	53
КР 74	9990	3250	43
КР 75	10990	3250	48
КР 76	11990	3250	53
КР 77	10990	3550	48
КР 78	11990	3550	53
КР 79	10990	3550	48
КР 80	11990	3550	53
КР 81	10990	3550	48
КР 82	11990	3550	53
КР 83	7990	2250	33
КР 84	8990	2250	38
КР 85	9990	2250	43
КР 86	10990	2250	48
КР 87	11990	2250	53

Марка каркаса	Размеры, мм		
	l	l_1	n
КР 88	8990	2550	38
КР 89	9990	2550	43
КР 90	10990	2550	48
КР 91	11990	2550	53
КР 92	8990	2650	38
КР 93	9990	2650	43
КР 94	10990	2650	48
КР 95	11990	2650	53
КР 96	8990	2650	38
КР 97	9990	2650	43
КР 98	10990	2650	48
КР 99	11990	2650	53
КР 100	9900	3150	43
КР 101	10990	3150	48
КР 102	11990	3150	53
КР 103	9990	3150	43
КР 104	10990	3150	48
КР 105	11990	3150	53
КР 106	9990	3150	43
КР 107	10990	3150	48
КР 108	11990	3150	53

Спецификацию смотри листы 2, 3, 1

Инв. № подл. | Подпись и дата | Взам. инв. №

Разраб.	Хотулова		
Пров.	Успенов		
Н. контр.	Успенов		

1.411.1-10.93.1-26

Каркас КР67...КР108

Стадия	Лист	Листов
Р	1	4

ЦНИИЭПсельстрой

Ц 002.23-02 69

Марка каркаса	Поз.	Наименование	Кол	Масса ед., кг	Масса, кг
КР67	1	⌀22 AIII, ℓ=8990	2	26,8	92,2
	2	⌀22 AIII, ℓ=5800	2	17,3	
	3	⌀6 AI, ℓ=380	50	0,08	
КР68	1	⌀22 AIII, ℓ=9990	2	29,8	98,6
	2	⌀22 AIII, ℓ=5800	2	17,3	
	3	⌀6 AI, ℓ=380	55	0,08	
КР69	1	⌀22 AIII, ℓ=10990	2	32,8	105,0
	2	⌀22 AIII, ℓ=5800	2	17,3	
	3	⌀6 AI, ℓ=380	60	0,08	
КР70	1	⌀22 AIII, ℓ=11990	2	35,8	111,4
	2	⌀22 AIII, ℓ=5800	2	17,3	
	3	⌀6 AI, ℓ=380	65	0,08	
КР71	1	⌀22 AIII, ℓ=9990	2	29,8	101,0
	2	⌀22 AIII, ℓ=6200	2	18,5	
	3	⌀6 AI, ℓ=380	55	0,08	
КР72	1	⌀22 AIII, ℓ=10990	2	32,8	107,4
	2	⌀22 AIII, ℓ=6200	2	18,5	
	3	⌀6 AI, ℓ=380	60	0,08	
КР73	1	⌀22 AIII, ℓ=11990	2	35,8	113,8
	2	⌀22 AIII, ℓ=6200	2	18,5	
	3	⌀6 AI, ℓ=380	65	0,08	

Марка каркаса	Поз.	Наименование	Кол	Масса ед., кг	Масса, кг
КР74	1	⌀25 AIII, ℓ=9990	2	38,4	132,7
	2	⌀25 AIII, ℓ=6200	2	23,8	
	3	⌀6 AI, ℓ=380	55	0,15	
КР75	1	⌀25 AIII, ℓ=10990	2	42,2	141,0
	2	⌀25 AIII, ℓ=6200	2	23,8	
	3	⌀8 AI, ℓ=380	60	0,15	
КР76	1	⌀25 AIII, ℓ=11990	2	46,0	149,4
	2	⌀25 AIII, ℓ=6200	2	23,8	
	3	⌀8 AI, ℓ=380	65	0,15	
КР77	1	⌀22 AIII, ℓ=10990	2	32,8	111,0
	2	⌀22 AIII, ℓ=6800	2	20,3	
	3	⌀6 AI, ℓ=380	60	0,08	
КР78	1	⌀22 AIII, ℓ=11990	2	35,8	117,4
	2	⌀22 AIII, ℓ=6800	2	20,3	
	3	⌀6 AI, ℓ=380	65	0,08	
КР79	1	⌀25 AIII, ℓ=10990	2	42,2	145,6
	2	⌀25 AIII, ℓ=6800	2	26,1	
	3	⌀8 AI, ℓ=380	60	0,15	
КР80	1	⌀25 AIII, ℓ=11990	2	46,0	154,0
	2	⌀25 AIII, ℓ=6800	2	26,1	
	3	⌀8 AI, ℓ=380	65	0,15	

Инв. № подл. | Подпись и дата | Взам. инв. №

Марка каркаса	Поз.	Наименование	Кол.	Масса ед., кг	Масса, кг
КР81	1	⌀ 28 AIII, ℓ = 10990	2	53,1	181,0
	2	⌀ 28 AIII, ℓ = 6800	2	32,9	
	3	⌀ 8 AI, ℓ = 380	60	0,15	
КР82	1	⌀ 28 AIII, ℓ = 11990	2	57,5	190,6
	2	⌀ 28 AIII, ℓ = 6800	2	32,9	
	3	⌀ 8 AI, ℓ = 380	65	0,15	
КР83	1	⌀ 22 AIII, ℓ = 7990	2	23,8	84,0
	2	⌀ 22 AIII, ℓ = 5500	2	16,4	
	3	⌀ 6 AI, ℓ = 380	45	0,08	
КР84	1	⌀ 22 AIII, ℓ = 8990	2	26,8	90,4
	2	⌀ 22 AIII, ℓ = 5500	2	16,4	
	3	⌀ 6 AI, ℓ = 380	50	0,08	
КР85	1	⌀ 22 AIII, ℓ = 9990	2	29,8	96,8
	2	⌀ 22 AIII, ℓ = 5500	2	16,4	
	3	⌀ 6 AI, ℓ = 380	55	0,08	
КР86	1	⌀ 22 AIII, ℓ = 10990	2	32,8	103,2
	2	⌀ 22 AIII, ℓ = 5500	2	16,4	
	3	⌀ 6 AI, ℓ = 380	60	0,08	
КР87	1	⌀ 22 AIII, ℓ = 11990	2	35,8	109,6
	2	⌀ 22 AIII, ℓ = 5500	2	16,4	
	3	⌀ 6 AI, ℓ = 380	65	0,08	

Марка каркаса	Поз.	Наименование	Кол.	Масса ед., кг	Масса, кг
КР88	1	⌀ 22 AIII, ℓ = 8990	2	26,8	92,2
	2	⌀ 22 AIII, ℓ = 5800	2	17,3	
	3	⌀ 6 AI, ℓ = 380	50	0,08	
КР89	1	⌀ 22 AIII, ℓ = 9990	2	29,8	98,6
	2	⌀ 22 AIII, ℓ = 5800	2	17,3	
	3	⌀ 6 AI, ℓ = 380	55	0,08	
КР90	1	⌀ 22 AIII, ℓ = 10990	2	32,8	105,0
	2	⌀ 22 AIII, ℓ = 5800	2	17,3	
	3	⌀ 6 AI, ℓ = 380	60	0,08	
КР91	1	⌀ 22 AIII, ℓ = 11990	2	35,8	111,4
	2	⌀ 22 AIII, ℓ = 5800	2	17,3	
	3	⌀ 6 AI, ℓ = 380	65	0,08	
КР92	1	⌀ 22 AIII, ℓ = 8990	2	26,8	94,6
	2	⌀ 22 AIII, ℓ = 6200	2	18,5	
	3	⌀ 6 AI, ℓ = 380	50	0,08	
КР93	1	⌀ 22 AIII, ℓ = 9990	2	29,8	101,0
	2	⌀ 22 AIII, ℓ = 6200	2	18,5	
	3	⌀ 6 AI, ℓ = 380	55	0,08	
КР94	1	⌀ 22 AIII, ℓ = 10990	2	32,8	107,4
	2	⌀ 22 AIII, ℓ = 6200	2	18,5	
	3	⌀ 6 AI, ℓ = 380	60	0,08	

Инв. № подл. | Подпись и дата | Взам. инв. №

Марка каркаса	Поз.	Наименование	Кол	Масса ед., кг	Масса, кг
КР95	1	⌀22 AIII, l = 11990	2	35,8	113,8
	2	⌀22 AIII, l = 6200	2	18,5	
	3	⌀6 AI, l = 380	65	0,08	
КР96	1	⌀25 AIII, l = 8990	2	34,5	124,1
	2	⌀25 AIII, l = 6200	2	23,8	
	3	⌀8 AI, l = 380	50	0,15	
КР97	1	⌀25 AIII, l = 9990	2	38,4	132,7
	2	⌀25 AIII, l = 6200	2	23,8	
	3	⌀8 AI, l = 380	55	0,15	
КР98	1	⌀25 AIII, l = 10990	2	42,2	141,0
	2	⌀25 AIII, l = 6200	2	23,8	
	3	⌀8 AI, l = 380	60	0,15	
КР99	1	⌀25 AIII, l = 11990	2	46,0	149,4
	2	⌀25 AIII, l = 6200	2	23,8	
	3	⌀8 AI, l = 380	65	0,15	
КР100	1	⌀22 AIII, l = 9990	2	29,8	102,8
	2	⌀22 AIII, l = 6500	2	19,4	
	3	⌀6 AI, l = 380	55	0,08	
КР101	1	⌀22 AIII, l = 10990	2	32,8	109,2
	2	⌀22 AIII, l = 6500	2	19,4	
	3	⌀6 AI, l = 380	60	0,08	

Марка каркаса	Поз.	Наименование	Кол	Масса ед., кг	Масса, кг
КР102	1	⌀22 AIII, l = 11990	2	35,8	115,6
	2	⌀22 AIII, l = 6500	2	19,4	
	3	⌀6 AI, l = 380	65	0,08	
КР103	1	⌀25 AIII, l = 9990	2	38,4	135,1
	2	⌀25 AIII, l = 6500	2	25,0	
	3	⌀8 AI, l = 380	55	0,15	
КР104	1	⌀25 AIII, l = 10990	2	42,2	143,4
	2	⌀25 AIII, l = 6500	2	25,0	
	3	⌀8 AI, l = 380	60	0,15	
КР105	1	⌀25 AIII, l = 11990	2	46,0	151,8
	2	⌀25 AIII, l = 6500	2	25,0	
	3	⌀8 AI, l = 380	65	0,15	
КР106	1	⌀28 AIII, l = 9990	2	48,3	167,7
	2	⌀28 AIII, l = 6500	2	31,4	
	3	⌀8 AI, l = 380	55	0,15	
КР107	1	⌀28 AIII, l = 10990	2	53,1	178,0
	2	⌀28 AIII, l = 6500	2	31,4	
	3	⌀8 AI, l = 380	60	0,15	
КР108	1	⌀28 AIII, l = 11990	2	57,5	187,6
	2	⌀28 AIII, l = 6500	2	31,4	
	3	⌀6 AI, l = 380	65	0,15	

Арматура: класса AI, AIII по ГОСТ 5781-82*.

Инв. № подл. | Подпись и дата | Взам. инв. №

1.411.1-10.93.1-26

Лист 4

Ц00223-02 12

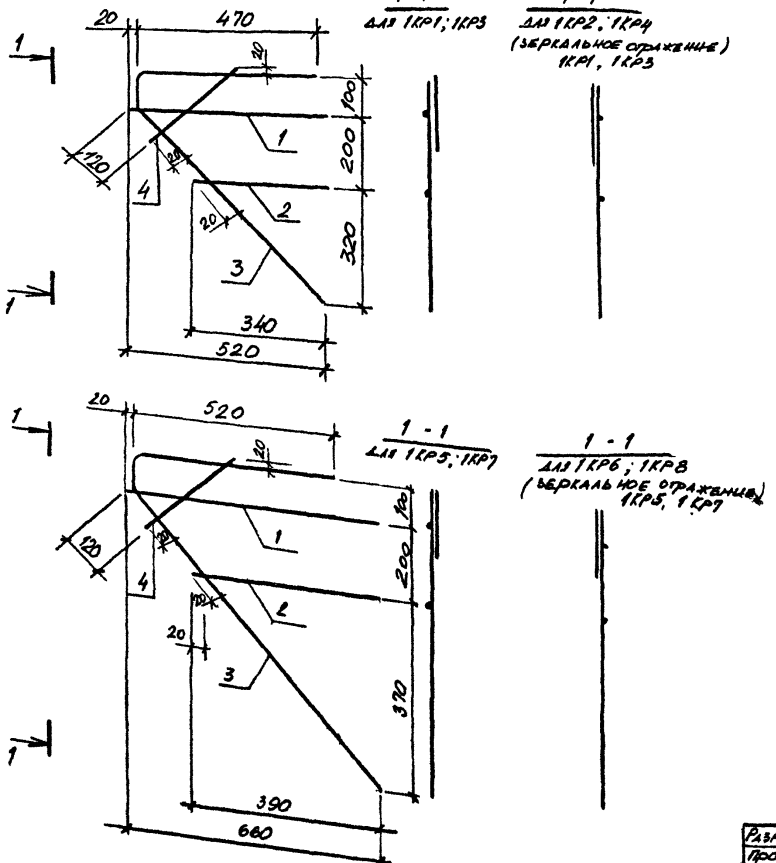

Марка каркаса	Поз.	Наименование	Кол.	Масса ед., кг	Масса каркаса, кг
1КР1	1	⌀6 AI, ℓ = 540	1	0,12	4,94
	2	⌀6 AI, ℓ = 340	1	0,08	
	3	⌀22 AIII, ℓ = 1310	1	3,9	
	4	⌀22 AIII, ℓ = 280	1	0,84	
1КР2		поз. 1...4 по 1КР1		-	4,94
1КР3	1	⌀5 BpI, ℓ = 540	1	0,06	2,62
	2	⌀5 BpI, ℓ = 340	1	0,05	
	3	⌀16 AIII, ℓ = 1310	1	2,07	
	4	⌀16 AIII, ℓ = 280	1	0,44	
1КР4		поз. 1...4 по 1КР3		-	2,62
1КР5	1	⌀8 AI, ℓ = 590	1	0,23	7,83
	2	⌀8 AI, ℓ = 390	1	0,15	
	3	⌀25 AIII, ℓ = 1660	1	6,37	
	4	⌀25 AIII, ℓ = 280	1	1,08	
1КР6		поз. 1...4 по 1КР5		-	7,83
1КР7	1	⌀5 BpI, ℓ = 590	1	0,09	3,21
	2	⌀5 BpI, ℓ = 390	1	0,06	
	3	⌀16 AIII, ℓ = 1660	1	2,62	
	4	⌀16 AIII, ℓ = 280	1	0,44	
1КР8		поз. 1...4 по 1КР7		-	3,21

Арматура: класса A-I, A-III по ГОСТ 5781-82*
класса Bp-I по ГОСТ 6727-80*.

Разраб.	Хотутова		12.93
Пров.	Устинов		
Н. контр.	Устинов		

1.411.1-10.93.1-27

Каркас 1КР1 ... 1КР8

Стадия	Лист	Листов
Р		1

ЦНИИЭПсельстрой

4.00223-02 75

С1

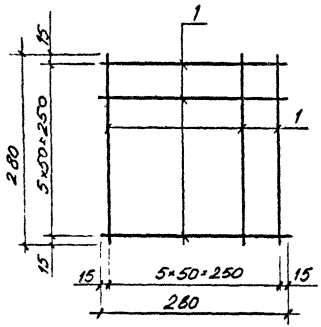

С2

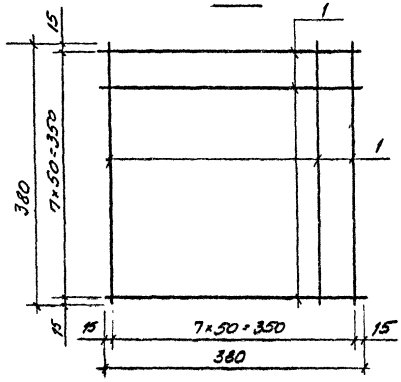

Марка сетки	Поз	Наименование	Кол	Масса ед., кг	Масса сетки, кг
С1	1	ф5ВрI; ℓ=280	12	0,04	0,5
С2	1	ф5ВрI; ℓ=380	16	0,05	0,8
С3	1	ф5ВрI; ℓ=280	10	0,04	0,8
	2	ф5ВрI; ℓ=480	6	0,07	
С4	1	ф5ВрI; ℓ=380	12	0,05	1,2
	2	ф5ВрI; ℓ=580	8	0,08	

Арматура класса ВрI по ГОСТ 6727-80*

С3

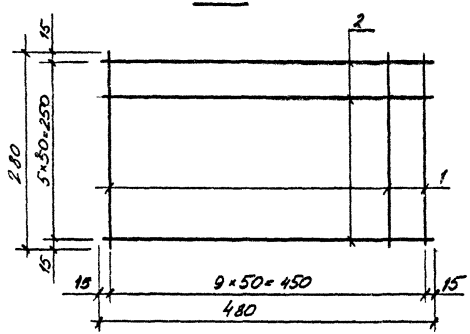

С4

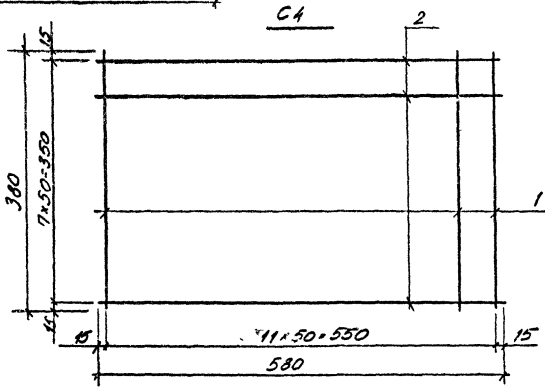

Разраб.	Хомутова		2.94
Пров.	Устинов		
Н. контр.	Устинов		

1.411.1-10.93.1-28

Сетка С1 ... С4

Стадия	Лист	Листов
Р		1

ЦНИИЭПсельстрой

Инв. № подл. | Подпись и дата | Взам. инв. №

Ц.00223-02 74

МН1, МН2, МН3, МН4

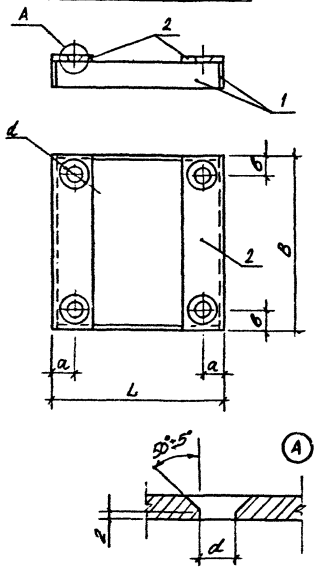

МН5, МН6, МН7, МН8

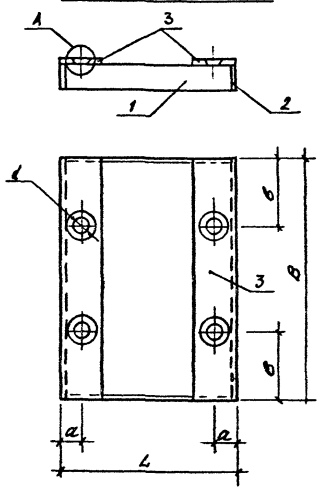

Марка изделия	Поз.	Наименование	Кол.	Масса ед., кг	Масса изделия, кг
МН1	1	-6×70; ℓ=280	4	0,9	8,0
	2	-12×80; ℓ=290	2	2,2	
МН2	1	-6×70; ℓ=280	4	0,9	9,4
	2	-16×80; ℓ=290	2	2,9	
МН3	1	-6×70; ℓ=380	4	1,3	11,0
	2	-12×80; ℓ=390	2	2,9	
МН4	1	-6×70; ℓ=380	4	1,3	13,0
	2	-16×80; ℓ=390	2	3,9	
МН5	1	-6×70; ℓ=280	2	0,9	15,2
	2	-6×70; ℓ=480	2	1,6	
	3	-12×110; ℓ=490	2	5,1	
МН6	1	-6×70; ℓ=280	2	0,9	18,6
	2	-6×70; ℓ=480	2	1,6	
	3	-16×110; ℓ=490	2	6,8	
МН7	1	-6×70; ℓ=380	2	1,3	18,6
	2	-6×70; ℓ=580	2	1,9	
	3	-12×110; ℓ=590	2	6,1	
МН8	1	-6×70; ℓ=380	2	1,3	22,8
	2	-6×70; ℓ=580	2	1,9	
	3	-16×110; ℓ=590	2	8,2	

Сталь полосовая по ГОСТ 103-76*

Марка изделия	Размеры, мм				
	L	B	a	b	d
МН1	292	292	36	36	28
МН2	292	292	40	40	36
МН3	392	392	36	36	28
МН4	392	392	40	40	36
МН5	292	492	36	136	28
МН6	292	492	40	140	36
МН7	392	592	36	136	28
МН8	392	592	40	140	36

Разраб.	Хомулова		12.93
Пров.	Устинов		
Н. контр.	Устинов		

1.411.1-10.93.1-29

Изделие закладное МН1 ... МН8

Стадия	Лист	Листов
Р		1

ЦНИИЭПсельстрой

Инв. № подл. | Подпись и дата | Взам. инв. №

4.00223-02 45

Марка элемента	Изделия арматурные. Арматура класса А-III ГОСТ 5781-82*								А-I ГОСТ 5781-82*			Вр-I ГОСТ 6727-80*		Всего	Изделия закладные. Арматура класса А-I ГОСТ 5781-82*			Прокат ГОСТ 103-76*				Всего	Общий расход
	ф16	ф18	ф20	ф22	ф25	ф28		Итого	ф6	ф8	Итого	ф5	Итого		ф14	ф18	Итого	δ=6	δ=12	δ=16	Итого		
1 СД 80.48.30-1		64	–	17,0	–	–		81,0	0,8	–	0,8	8,7	8,7	90,5	1,84		1,84	3,6	4,4	–	8,0	9,84	100,3
1 СД 80.48.30-2		–	–	112,2	–	–		112,2	11,6	–	11,2	1,5	1,5	125,3	1,84		1,84	3,6	4,4	–	8,0	9,84	135,1
1 СД 80.48.30-3		–	–	17,0	122,8	–		139,8	0,8	19,8	20,6	1,5	1,5	161,9	1,84		1,84	3,6	–	5,8	9,4	11,24	173,1
1 СД 80.48.30-4		–	–	17,0	–	154,2		171,2	0,8	19,8	20,6	1,5	1,5	193,3	1,84		1,84	3,6	–	5,8	9,4	11,24	204,5
1 СД 90.48.30-1		72	–	17,0	–	–		89,0	0,8	–	0,8	9,5	9,5	99,3	1,84		1,84	3,6	4,4	–	8,0	9,84	109,1
1 СД 90.48.30-2		–	–	124,2	–	–		124,2	12,8	–	12,8	1,5	1,5	138,5	1,84		1,84	3,6	4,4	–	8,0	9,84	148,3
1 СД 90.48.30-3		–	–	17,0	138,0	–		155,0	0,8	22,0	22,8	1,5	1,5	179,3	1,84		1,84	3,6	–	5,8	9,4	11,24	190,5
1 СД 90.48.30-4		–	–	17,0	–	173,6		190,6	0,8	22,0	22,8	1,5	1,5	214,9	1,84		1,84	3,6	–	5,8	9,4	11,24	226,1
1 СД 100.48.30-1		80	–	17,0	–	–		97,0	0,8	–	0,8	10,3	10,3	108,1	1,84		1,84	3,6	4,4	–	8,0	9,84	118,0
1 СД 100.48.30-2		–	–	136,2	–	–		136,2	14,0	–	14,0	1,5	1,5	151,7	1,84		1,84	3,6	4,4	–	8,0	9,84	161,5
1 СД 100.48.30-3		–	–	17,0	153,6	–		170,6	0,8	24,2	25,0	1,5	1,5	197,1	1,84		1,84	3,6	–	5,8	9,4	11,24	208,3
1 СД 100.48.30-4		–	–	17,0	–	193,2		210,2	0,8	24,2	25,0	1,5	1,5	236,7	1,84		1,84	3,6	–	5,8	9,4	11,24	247,9
1 СД 110.48.30-1		88	–	17,0	–	–		105,0	0,8	–	0,8	11,1	11,1	116,9	1,84		1,84	3,6	4,4	–	8,0	9,84	126,7
1 СД 110.48.30-2		–	–	148,2	–	–		148,2	15,2	–	15,2	1,5	1,5	164,9	1,84		1,84	3,6	4,4	–	8,0	9,84	174,7
1 СД 110.48.30-3		–	–	17,0	168,8	–		185,8	0,8	26,4	27,2	1,5	1,5	214,5	1,84		1,84	3,6	–	5,8	9,4	11,24	225,70
1 СД 110.48.30-4		–	–	17,0	–	212,6		229,6	0,8	26,4	27,2	1,5	1,5	258,3	1,84		1,84	3,6	–	5,8	9,4	11,24	269,5
1 СД 120.48.30-1		96	–	17,0	–	–		113,0	0,8	–	0,8	11,9	11,9	125,7	1,84		1,84	3,6	4,4	–	8,0	9,84	135,5
1 СД 120.48.30-2		–	–	160,2	–	–		160,2	16,4	–	16,4	1,5	1,5	178,1	1,84		1,84	3,6	4,4	–	8,0	9,84	187,9
1 СД 120.48.30-3		–	–	17,0	184	–		201,0	0,8	28,6	29,4	1,5	1,5	231,9	1,84		1,84	3,6	–	5,8	9,4	11,24	243,1
1 СД 120.48.30-4		–	–	17,0	–	231,6		248,6	0,8	28,6	29,4	1,5	1,5	279,5	1,84		1,84	3,6	–	5,8	9,4	11,24	290,7
1 СД 90.54.30-1		72	–	17,0	–	–		89,0	0,8	–	0,8	9,5	9,5	99,3	1,84		1,84	3,6	4,4	–	8,0	9,84	109,1
1 СД 90.54.30-2		–	88,8	17,0	–	–		105,8	0,8	–	0,8	9,5	9,5	116,1	1,84		1,84	3,6	4,4	–	8,0	9,84	125,8

Разраб.	Хомутова		М 98
Пров.	Устинов		М 94
Н. контр.	Устинов		

1.411.1-10.93.1-РС

Ведомость расхода стали, кг

Стадия	Лист	Листов
Р	1	11

ЦНИИЭПсельстрой

Инв. № подл. | Подпись и дата | Взам. инв. №

Ц00223-02 76

Марка элемента	Изделия арматурные													Изделия закладные							Общий расход
	Арматура класса													Арматура класса			Прокат				
	А-III ГОСТ 5781-82*								А-I ГОСТ 5781-82*			Вр-I ГОСТ 6727-80*		Всего	А-I ГОСТ 5781-82*			ГОСТ 103-76*				Всего	
	ф16	ф18	ф20	ф22	ф25	ф28		Итого	ф6	ф8	Итого	ф5	Итого		ф14	ф18	Итого	d=6	d=12	d=16	Итого		
1 СД 90.54.30-3		–	–	17,0	138,0	–		155,0	0,8	22,0	22,8	1,5	1,5	179,3	1,84	–	1,84	3,6	–	5,8	9,4	11,24	190,5
1 СД 90.54.30-4		–	–	17,0	–	173,6		190,6	0,8	22,0	22,8	1,5	1,5	214,9	1,84	–	1,84	3,6	–	5,8	9,4	11,24	226,1
1 СД 90.54.30-5		–	–	168,0	29,8	–		197,8	12,0	1,6	12,8	2,4	2,4	214,8	–	4,3	4,3	5,2	5,8	–	11,0	15,3	229,1
1 СД 100.54.30-1		80,0	–	17,0	–	–		97,0	0,8	–	0,8	10,3	10,3	108,1	1,84	–	1,84	3,6	4,4	–	8,0	9,84	117,9
1 СД 100.54.30-2		–	98,4	17,0	–	–		115,4	0,8	–	0,8	10,3	10,3	126,5	1,84	–	1,84	3,6	4,4	–	8,0	9,84	136,3
1 СД 100.54.30-3		–	–	17,0	153,6	–		180,6	0,8	24,2	25,0	1,5	1,5	197,1	1,84	–	1,84	3,6	–	5,8	9,4	11,24	208,3
1 СД 100.54.30-4		–	–	17,0	–	193,2		210,2	0,8	24,2	25,0	1,5	1,5	236,7	1,84	–	1,84	3,6	–	5,8	9,4	11,24	247,9
1 СД 100.54.30-5		–	–	179,6	29,8	–		209,4	13,2	1,6	14,8	2,4	2,4	226,6	–	4,3	4,3	5,2	5,8	–	11,0	15,3	241,9
1 СД 110.54.30-1		88,0	–	17,0	–	–		105,0	0,8	–	0,8	11,1	11,1	116,9	1,84	–	1,84	3,6	4,4	–	8,0	9,84	126,7
1 СД 110.54.30-2		–	108,4	17,0	–	–		125,4	0,8	–	0,8	11,1	11,1	137,3	1,84	–	1,84	3,6	4,4	–	8,0	9,84	147,1
1 СД 110.54.30-3		–	–	17,0	168,8	–		185,8	0,8	26,4	27,2	1,5	1,5	214,5	1,84	–	1,84	3,6	–	5,8	9,4	11,24	225,7
1 СД 110.54.30-4		–	–	17,0	–	212,4		229,4	0,8	26,4	27,2	1,5	1,5	258,1	1,84	–	1,84	3,6	–	5,8	9,4	11,24	269,3
1 СД 110.54.30-5		–	–	192,0	29,8	–		221,8	14,4	1,6	16,0	2,4	2,4	240,0	–	4,3	4,3	5,2	5,8	–	11,0	15,3	255,5
1 СД 120.54.30-1		96,0	–	17,0	–	–		113,0	0,8	–	0,8	11,9	11,9	125,7	1,84	–	1,84	3,6	4,4	–	8,0	9,84	135,5
1 СД 120.54.30-2		–	118,4	17,0	–	–		135,4	0,8	–	0,8	11,9	11,9	148,1	1,84	–	1,84	3,6	4,4	–	8,0	9,84	157,9
1 СД 120.54.30-3		–	–	17,0	184,0	–		201,0	0,8	28,6	29,4	1,5	1,5	231,9	1,84	–	1,84	3,6	–	5,8	9,4	11,24	243,1
1 СД 120.54.30-4		–	–	17,0	–	231,6		248,6	0,8	28,6	29,4	1,5	1,5	279,5	1,84	–	1,84	3,6	–	5,8	9,4	11,24	290,7
1 СД 120.54.30-5		–	–	204,0	29,8	–		233,8	15,6	1,6	17,2	2,4	2,4	246,6	–	4,3	4,3	5,2	5,8	–	11,0	15,3	268,7
1 СД 80.48.40-1		64,0	–	–	29,8	–		93,8	–	1,6	1,6	11,4	11,4	106,8	–	4,3	4,3	5,2	5,8	–	11,0	15,3	122,1
1 СД 80.48.40-2		–	78,8	–	29,8	–		108,6	–	1,6	1,6	11,4	11,4	121,6	–	4,3	4,3	5,2	5,8	–	11,0	15,3	136,9
1 СД 80.48.40-3		–	–	–	152,6	–		152,6	–	28,6	28,6	2,4	2,4	183,6	–	4,3	4,3	5,2	–	7,8	13,0	17,3	200,9
1 СД 80.48.40-4		–	–	–	29,8	154,4		184,2	–	28,6	28,6	2,4	2,4	215,2	–	4,3	4,3	5,2	–	7,8	13,0	17,3	232,5
1 СД 90.48.40-1		72,0	–	–	29,8	–		101,8	–	1,6	1,6	12,4	12,4	115,8	–	4,3	4,3	5,2	5,8	–	11,0	15,3	131,1
1 СД 90.48.40-2		–	88,8	–	29,8	–		118,6	–	1,6	1,6	12,4	12,4	132,6	–	4,3	4,3	5,2	5,8	–	11,0	15,3	147,9
1 СД 90.48.40-3		–	–	–	167,8	–		167,8	–	31,6	31,6	2,4	2,4	201,8	–	4,3	4,3	5,2	–	7,8	13,0	17,3	219,1

Инв. № подл. | Подпись и дата | Взам. инв. №

1.411.1-10.93.1-РС

Лист 2

Марка элемента	Изделия арматурные												Изделия закладные								Общий расход
	Арматура класса												Арматура класса			Прокат					
	А-III ГОСТ 5781-82*							А-I ГОСТ 5781-82*			Вр-I ГОСТ 6727-80*		Всего	А-I ГОСТ 5781-82*			Всего				
	ф16	ф18	ф20	ф22	ф26	ф28	Итого	ф6	ф8	Итого	ф5	Итого		ф14	ф18	Итого	d=6	d=12	d=16	Итого	
1 СД 90.48.40-4		–	–		29,8	173,6	203,4		31,6	31,6	2,4	2,4	237,4		4,3	4,3	5,2	–	7,8	13,0	17,3	254,7
1 СД 100.48.40-1		80,0	–		29,8	–	109,8		1,6	1,6	13,4	13,4	124,8		4,3	4,3	5,2	5,8	–	11,0	15,3	140,1
1 СД 100.48.40-2		–	98,4		29,8	–	128,2		1,6	1,6	13,4	13,4	143,2		4,3	4,3	5,2	5,8	–	11,0	15,3	158,5
1 СД 100.48.40-3		–	–		183,4	–	183,4		34,6	34,6	2,4	2,4	220,4		4,3	4,3	5,2	–	7,8	13,0	17,3	237,7
1 СД 100.48.40-4		–	–		29,8	193,2	223,0		34,6	34,6	2,4	2,4	260,0		4,3	4,3	5,2	–	7,8	13,0	17,3	277,3
1 СД 110.48.40-1		88,0	–		29,8	–	117,8		1,6	1,6	14,4	14,4	133,8		4,3	4,3	5,2	5,8	–	11,0	15,3	149,1
1 СД 110.48.40-2		–	108,4		29,8	–	138,2		1,6	1,6	14,4	14,4	154,2		4,3	4,3	5,2	5,8	–	11,0	15,3	169,5
1 СД 110.48.40-3		–	–		198,6	–	198,6		37,6	37,6	2,4	2,4	238,6		4,3	4,3	5,2	–	7,8	13,0	17,3	255,9
1 СД 110.48.40-4		–	–		29,8	212,4	242,2		37,6	37,6	2,4	2,4	282,2		4,3	4,3	5,2	–	7,8	13,0	17,3	299,5
1 СД 120.48.40-1		96,0	–		29,8	–	125,8		1,6	11,6	15,4	15,4	142,8		4,3	4,3	5,2	5,8	–	11,0	15,3	158,1
1 СД 120.48.40-2		–	116,4		29,8	–	146,2		1,6	1,6	15,4	15,4	165,2		4,3	4,3	5,2	5,8	–	11,0	15,3	180,5
1 СД 120.48.40-3		–	–		213,8	–	213,8		40,6	40,6	2,4	2,4	256,8		4,3	4,3	5,2	–	7,8	13,0	17,3	274,1
1 СД 120.48.40-4		–	–		29,8	231,6	261,4		40,6	40,6	2,4	2,4	304,4		4,3	4,3	5,2	–	7,8	13,0	17,3	321,7
1 СД 90.54.40-1		72,0	–		29,8	–	101,8		1,6	1,6	12,4	12,4	115,8		4,3	4,3	5,2	5,8	–	11,0	15,3	131,1
1 СД 90.54.40-2		–	88,8		29,8	–	118,6		1,6	1,6	12,4	12,4	132,6		4,3	4,3	5,2	5,8	–	11,0	15,3	147,9
1 СД 90.54.40-3		–	–		167,8	–	167,8		31,6	31,6	2,4	2,4	201,8		4,3	4,3	5,2	–	7,8	13,0	17,3	219,1
1 СД 90.54.40-4		–	–		29,8	173,6	203,4		31,6	31,6	2,4	2,4	237,4		4,3	4,3	5,2	–	7,8	13,0	17,3	254,7
1 СД 100.54.40-1		80,0	–		29,8	–	109,8		1,6	1,6	13,4	13,4	124,8		4,3	4,3	5,2	5,8	–	11,0	15,3	140,1
1 СД 100.54.40-2		–	98,4		29,8	–	128,2		1,6	1,6	13,4	13,4	143,2		4,3	4,3	5,2	5,8	–	11,0	15,3	158,5
1 СД 100.54.40-3		–	–		183,4	–	183,4		34,6	34,6	2,4	2,4	220,4		4,3	4,3	5,2	–	7,8	13,0	17,3	237,7
1 СД 100.54.40-4		–	–		29,8	193,2	223,0		34,6	34,6	2,4	2,4	260,0		4,3	4,3	5,2	–	7,8	13,0	17,3	277,3
1 СД 110.54.40-1		88,0	–		29,8	–	117,8		1,6	1,6	14,4	14,4	133,8		4,3	4,3	5,2	5,8	–	11,0	15,3	149,1
1 СД 110.54.40-2		–	108,4		29,8	–	138,2		1,6	1,6	14,4	14,4	154,2		4,3	4,3	5,2	5,8	–	11,0	15,3	169,5
1 СД 110.54.40-3		–	–		198,6	–	198,6		37,6	37,6	2,4	2,4	238,6		4,3	4,3	5,2	–	7,8	13,0	17,3	255,9
1 СД 110.54.40-4		–	–		29,8	212,4	242,2		37,6	37,6	2,4	2,4	282,2		4,3	4,3	5,1	–	7,8	13,0	17,3	299,5

Взам. инв. №

Подп. и дата

Инв. № подл.

1.411.1-10.93.1-РС

Лист 3

Марка элемента	Изделия арматурные												Изделия закладные								Общий расход
	Арматура класса А-III ГОСТ 5781-82*							А-I ГОСТ 5781-82*			Вр-I ГОСТ 6727-80	Всего	Арматура класса А-I ГОСТ 5781-82*			Прокат ГОСТ 103-76*			Всего	
	ф16	ф18	ф20	ф22	ф25	ф28	Итого	ф6	ф8	Итого	ф5		ф14	ф18	Итого	⌀6	⌀12	⌀16	Итого	
1 СД 120.54.40-1		96,0	–	–	29,8	–	125,8	–	1,6	1,6	15,4	15,4	142,8		4,3	4,3	5,2	5,8	–	11,0	15,3	158,1
1 СД 120.54.40-2		–	118,4	–	29,8	–	148,2	–	1,6	1,6	15,4	15,4	165,2		4,3	4,3	5,2	5,8	–	11,0	15,3	180,5
1 СД 120.54.40-3		–	–	–	213,8	–	213,8	–	40,6	40,6	2,4	2,4	256,8		4,3	4,3	5,2	–	7,8	13,0	17,3	274,1
1 СД 120 5440-4		–	–	–	29,8	231,6	261,4	–	40,6	40,6	2,4	2,4	304,4		4,3	4,3	5,2	–	7,8	13,0	17,3	321,7
1 СД 90.60 40-1		72,0	–	–	29,8	–	101,8	–	1,6	1,6	12,4	12,4	115,8		4,3	4,3	5,2	5,8	–	11,0	15,3	131,1
1 СД 90.60. 40-2		–	88,0	–	29,8	–	117,8	–	1,6	1,6	12,4	12,4	131,8		4,3	4,3	5,2	5,8	–	11,0	15,3	147,1
1 СД 90. 60.40-3		–	–	–	167,8	–	167,8	–	31,6	31,6	2,4	2,4	201,8		4,3	4,3	5,2	–	7,8	13,0	17,3	219,1
1 СД 90.60.40-4		–	–	–	29,8	173,6	203,4	–	31,6	31,6	2,4	2,4	237,4		4,3	4,3	5,2	–	7,8	13,0	17,3	254,7
1 СД 90.60.40-5		–	–	176,4	29,8	–	206,2	16,0	1,6	17,6	2,4	2,4	226,2		4,3	4,3	5,2	5,8	–	11,0	15,3	241,5
1 СД 100.60. 40-1		80,0	–	–	29,8	–	109,8	–	1,6	1,6	13,4	13,4	124,8		4,3	4,3	5,2	5,8	–	11,0	15,3	140,1
1 СД 100 60 40-2		–	98,4	–	29,8	–	128,2	–	1,6	1,6	13,4	13,4	143,2		4,3	4,3	5,2	5,8	–	11,0	15,3	158,5
1 СД 100.60.40-3		–	–	–	183,4	–	183,4	–	34,6	34,6	2,4	2,4	220,4		4,3	4,3	5,2	–	7,8	13,0	17,3	237,7
1 СД 100.60 40-4		–	–	–	29,8	194,2	223,0	–	34,6	34,6	2,4	2,4	260,0		4,3	4,3	5,2	–	7,8	13,0	17,3	277,3
1 СД 100.60.40-5		–	–	188,4	29,8	–	218,2	17,6	1,6	19,2	2,4	2,4	239,8		4,3	4,3	5,2	5,8	–	11,0	15,3	255,1
1 СД 110.60.40-1		88,0	–	–	29,8	–	117,8	–	1,6	1,6	14,4	14,4	133,8		4,3	4,3	5,2	5,8	–	11,0	15,3	149,1
1 СД 110.60.40-2		–	108,4	–	29,8	–	138,2	–	1,6	1,6	14,4	14,4	154,2		4,3	4,3	5,2	5,8	–	11,0	15,3	169,5
1 СД 110.60.40-3		–	–	–	198,6	–	198,6	–	37,6	37,6	2,4	2,4	238,6		4,3	4,3	5,2	–	7,8	13,0	17,3	255,9
1 СД 110.60 40-4		–	–	–	29,8	212,4	242,2	–	37,6	37,6	2,4	2,4	282,2		4,3	4,3	5,2	–	7,8	13,0	17,3	299,5
1 СД 110.60.40-5		–	–	200,4	29,8	–	230,2	19,2	1,6	20,8	2,4	2,4	253,4		4,3	4,3	5,2	5,8	–	11,0	15,3	268,7
1 СД 120.60. 40-1		96,0	–	–	29,8	–	125,8	–	1,6	1,6	15,4	15,4	142,8		4,3	4,3	5,2	5,8	–	11,0	15,3	158,1
1 СД 120. 60.40-2		–	118,4	–	29,8	–	148,2	–	1,6	1,6	15,4	15,4	165,2		4,3	4,3	5,2	5,8	–	11,0	15,3	180,5
1 СД 120.60.40-3		–	–	–	213,8	–	213,8	–	40,6	40,6	2,4	2,4	256,8		4,3	4,3	5,2	–	7,8	13,0	17,3	274,1
1 СД 120 60.40-4		–	–	–	29,8	231,6	261,4	–	40,6	40,6	2,4	2,4	304,4		4,3	4,3	5,2	–	7,8	13,0	17,3	321,7
1 СД 120.60.40-5		–	–	212,4	29,8	–	242,2	20,8	1,6	22,4	2,4	2,4	267,0		4,3	4,3	5,2	5,8	–	11,0	15,3	282,3
1 СД 100.66.40-1		80,0	–	–	29,8	–	109,8	–	1,6	1,6	13,4	13,4	124,8		4,3	4,3	5,2	5,8	–	11,0	15,3	140,5

Инв. № подл. | Подпись и дата | Взам. инв. №

1.411.1-10.93-1-РС

Лист 4

Марка элемента	Изделия арматурные													Изделия закладные								Общий расход
	Арматура класса													Арматура класса			Прокат					
	А-III							А-I			Вр-I			А-I								
	ГОСТ 5781-82*							ГОСТ 5781-82*			ГОСТ 6727-80*			ГОСТ 5781-82*			ГОСТ 103-76*					
	ф16	ф18	ф20	ф22	ф25	ф28	Итого	ф6	ф8	Итого	ф5	Итого	Всего	ф14	ф18	Итого	δ=6	δ=12	δ=16	Итого	Всего	
1СД.100.66.40-2		–	98,4	–	29,8	–	128,2	–	1,6	1,6	13,4	13,4	143,2		4,3	4,3	5,2	5,8	–	11,0	15,3	158,5
1СД.100.66.40-3		–	–	–	183,4	–	183,4	–	34,6	34,6	2,4	2,4	220,4		4,3	4,3	5,2	–	7,8	13,0	17,3	237,7
1СД.100.66.40-4		–	–	–	29,8	193,2	223,0	–	34,6	34,6	2,4	2,4	260,0		4,3	4,3	5,2	–	7,8	13,0	17,3	277,3
1СД.100.66.40-5		–	–	193,2	29,8	–	223,0	17,6	1,6	19,2	2,4	2,4	244,6		4,3	4,3	5,2	5,8	–	11,0	15,3	259,9
1СД.100.66.40-6		–	–	–	278,6	–	278,6	–	34,6	34,6	2,4	2,4	315,6		4,3	4,3	5,2	–	7,8	13,0	17,3	332,9
1СД.110.66.40-1		88,0	–	–	29,8	–	117,8	–	1,6	1,6	14,4	14,4	133,8		4,3	4,3	5,2	5,8	–	11,0	15,3	149,1
1СД.110.66.40-2		–	108,4	–	29,8	–	138,2	–	1,6	1,6	14,4	14,4	154,2		4,3	4,3	5,2	5,8	–	11,0	15,3	169,5
1СД.110.66.40-3		–	–	–	198,6	–	198,6	–	37,6	37,6	2,4	2,4	238,6		4,3	4,3	5,2	–	7,8	13,0	17,3	255,9
1СД.110.66.40-4		–	–	–	29,8	212,4	242,2	–	37,6	37,6	2,4	2,4	282,2		4,3	4,3	5,2	–	7,8	13,0	17,3	299,5
1СД.110.66.40-5		–	–	205,2	29,8	–	235,0	19,2	1,6	20,8	2,4	2,4	258,2		4,3	4,3	5,2	5,8	–	11,0	15,3	273,5
1СД.110.66.40-6		–	–	–	293,8	–	293,8	–	37,6	37,6	2,4	2,4	333,8		4,3	4,3	5,2	–	7,8	13,0	17,3	351,1
1СД.120.66.40-1		96,0	–	–	29,8	–	125,8	–	1,6	1,6	15,4	15,4	142,8		4,3	4,3	5,2	5,8	–	11,0	15,3	158,1
1СД.120.66.40-2		–	118,4	–	29,8	–	148,2	–	1,6	1,6	15,4	15,4	165,2		4,3	4,3	5,2	5,8	–	11,0	15,3	180,5
1СД.120.66.40-3		–	–	–	213,8	–	213,8	–	41,6	41,6	2,4	2,4	256,8		4,3	4,3	5,2	–	7,8	13,0	17,3	274,1
1СД.120.66.40-4		–	–	–	29,8	231,6	261,4	–	41,6	41,6	2,4	2,4	304,4		4,3	4,3	5,2	–	7,8	13,0	17,3	321,7
1СД.120.66.40-5		–	–	217,2	29,8	–	247,0	20,8	1,6	22,4	2,4	2,4	271,8		4,3	4,3	5,2	5,8	–	11,0	15,3	287,1
1СД.120.66.40-6		–	–	–	309,0	–	309,0	–	41,6	41,6	2,4	2,4	352,0		4,3	4,3	5,2	–	7,8	13,0	17,3	369,3
1СД.110.72.40-1		88,0	–	–	29,8	–	117,8	–	1,6	1,6	14,4	14,4	133,8		4,3	4,3	5,2	5,8	–	11,0	15,3	149,1
1СД.110.72.40-2		–	108,4	–	29,8	–	138,2	–	1,6	1,6	14,4	14,4	154,2		4,3	4,3	5,2	5,8	–	11,0	15,3	169,5
1СД.110.72.40-3		–	–	–	198,6	–	198,6	–	37,6	37,6	2,4	2,4	238,6		4,3	4,3	5,2	–	7,8	13,0	17,3	255,9
1СД.110.72.40-4		–	–	–	29,8	212,4	242,2	–	37,6	37,6	2,4	2,4	282,2		4,3	4,3	5,2	–	7,8	13,0	17,3	299,5
1СД.110.72.40-5		–	–	212,4	29,8	–	242,2	19,2	1,6	20,8	2,4	2,4	265,4		4,3	4,3	5,2	5,8	–	11,0	15,3	280,7
1СД.110.72.40-6		–	–	–	303,0	–	303,0	–	37,6	37,6	2,4	2,4	343,0		4,3	4,3	5,2	–	7,8	13,0	17,3	360,3
1СД.110.72.40-7		–	–	–	29,8	344,0	373,8	–	37,6	37,6	2,4	2,4	413,8		4,3	4,3	5,2	5,8	–	11,0	15,3	431,1
1СД.120.72.40-1		96,0	–	–	29,8	–	125,8	–	1,6	1,6	15,4	15,4	142,8		4,3	4,3	5,2	–	7,8	13,0	17,3	158,1

Инв.№ подл. | Подпись и дата | Взам.инв.№

1.411.1-10.93.1-РС

Лист 5

Марка элемента	Изделия арматурные: Арматура класса A-III ГОСТ 5781-82* ø16	ø18	ø20	ø22	ø25	ø28	Итого	A-I ГОСТ 5781-82* ø6	ø8	Итого	Вр-I ГОСТ 6727-80 ø5	Итого	Всего	Изделия закладные: Арматура класса A-I ГОСТ 5781-82* ø14	Прокат ГОСТ 103-76* ø18	Итого	δ=6	δ=12	δ=16	Итого	Всего	Общий расход
1СД 120.72.40-2			118,4	—	29,8	—	148,2	—	1,6	1,6	15,4	15,4	165,2		4,3	4,3	5,2	5,8	—	11,0	15,3	180,5
1СД 120.72 40-3			—	—	213,8	—	213,8	—	37,6	37,6	2,4	2,4	256,8		4,3	4,3	5,2	—	7,8	13,0	17,3	274,1
1СД 120.72.40-4			—	—	29,8	231,6	261,4	—	40,6	40,6	2,4	2,4	304,4		4,3	4,3	5,2	—	7,8	13,0	17,3	321,7
1СД 120.72.40-5			—	224,4	29,8	—	254,2	20,8	1,6	22,4	2,4	2,4	279,0		4,3	4,3	5,2	5,6	—	11,0	15,3	294,3
1 СД 120.72 40-6			—	—	319,2	—	319,2	—	40,6	40,6	2,4	2,4	361,2		4,3	4,3	5,2	—	7,8	13,0	17,3	378,5
1 СД 120.72 40-7			—	—	29,8	361,6	391,4	—	40,6	40,6	2,4	2,4	434,4		4,3	43	5,2	—	78	13,0	17,3	451,7
Сваи-колонны среднего ряда																						
2СД80.48.30-1	10,04	64,0		—	—	—	74,04	—	—	—	9,8	9,8	83,8	1,84		1,84	5,0	10,2	—	15,2	17,0	100,8
2СД80.48.30-2	10,04	—		95,2	—	—	105,24	10,8	—	10,8	2,8	2,8	118,8	1,84		1,84	5,0	10,2	—	15,2	17,0	135,8
2СД80 48.30-3	10,04	—		—	—	154,4	164,44	—	19,8	19,8	2,8	2,8	187,0	1,84		1,84	5,0	—	13,6	18,6	20,4	207,4
2СД80 48.30-4	10,04	—		156,0	—	—	166,04	10,8	—	10,8	2,8	2,8	179,6	1,84		1,84	5,0	10,2	—	15,2	17,0	196,6
2СД80.48.30-5	10,04	—		—	201,2	—	211,24	—	19,8	19,8	2,8	2,8	233,8	1,84		1,84	5,0	—	13,6	18,6	20,4	259,2
2СД90 48.30-1	10,04	72,0		—	—	—	82,04	—	—	—	10,6	10,6	92,6	1,84		1,84	5,0	10,2	—	15,2	17,0	109,6
2СД90.48.30-2	10,04	—		107,2	—	—	117,24	12,0	—	12,0	2,8	2,8	132,0	1,84		1,84	5,0	10,2	—	15,2	17,0	149,0
2СД90.48.30-3	10,04	—		—	—	173,6	183,64	—	22,0	22,0	2,8	2,8	208,4	1,84		1,84	5,0	—	13,6	18,6	20,4	228,8
2СД90.48.30-4	10,04	—		168,0	—	—	178,04	12,0	—	12,0	2,8	2,8	192,8	1,84		1,84	5,0	10,2	—	15,2	17,0	209,8
2СД90.48.30-5	10,04	—		—	246,4	—	226,44	—	22,5	22,5	2,8	2,8	251,7	1,84		1,84	5,0	—	13,6	18,6	20,4	272,1
2СД100 48.30-1	10,04	80,0		—	—	—	90,04	—	—	—	11,4	11,4	101,4	1,84		1,84	5,0	10,2	—	15,2	17,0	118,4
2СД100.48.30-2	10,04	—		119,2	—	—	129,24	13,2	—	13,2	2,8	2,8	145,2	1,84		1,84	5,0	10,2	—	15,2	17,0	162,2
2СД100.48.30-3	10,04	—		—	—	193,2	203,24	—	24,2	24,2	2,8	2,8	230,2	1,84		1,84	5,0	—	13,6	18,6	20,4	250,6
2СД100.48 30-4	10,04	—		180,0	—	—	190,04	13,2	—	13,2	2,8	2,8	206,0	1,84		1,84	5,0	10,2	—	15,2	17,0	223,0
2СД100.48.30-5	10,04	—		—	232,0	—	242,04	—	24,2	24,2	2,8	2,8	269,0	1,84		1,84	5,0	—	13,6	18,6	20,4	289,4
2СД110.48.30-1	10,04	88,0		—	—	—	98,04	—	—	—	12,2	12,2	110,2	1,84		1,84	5,0	10,2	—	15,2	17,0	127,2
2СД110.48.30-2	10,04	—		131,2	—	—	141,24	14,4	—	14,4	2,8	2,8	158,4	1,84		1,84	5,0	10,2	—	15,2	17,0	175,4

Инв. № подл. | Подпись и дата | Взам. инв. №

Марка сваи-колонны	Изделия арматурные													Изделия закладные							Общий расход
	Арматура класса А-III ГОСТ 5781-82*							А-I ГОСТ 5781-82*			Вр-I ГОСТ 6727-80		Всего	Арматура класса А-I ГОСТ 5781-82*			Прокат ГОСТ 103-76*					
	ф16	ф18	ф20	ф22	ф25	ф28	Итого	ф6	ф8	Итого	ф5	Итого		ф14	ф18	Итого	δ=6	δ=12	δ=16	Итого		
2СД 110.48.30-3	10,04	—	—	—	—	212,4	222,44	—	26,4	26,4	2,8	2,8	251,64	1,84		1,84	5,0	—	13,6	18,6	20,4	272,0
2СД 110.48.30-4	10,04	—	—	192,0	—	—	202,04	14,4	—	14,4	2,8	2,8	219,2	1,84		1,84	5,0	10,2	—	15,2	17,0	236,2
2СД 110.48.30-5	10,04	—	—	—	255,2	—	265,24	—	26,4	26,4	2,8	2,8	294,4	1,84		1,84	5,0	—	13,6	18,6	20,4	314,8
2СД 120.48.30-1	10,04	96,0	—	—	—	—	106,04	—	—	—	13,0	13,0	119,0	1,84		1,84	5,0	10,2	—	15,2	17,0	136,0
2СД 120.48.30-2	10,04	—	—	143,2	—	—	153,24	15,6	—	15,6	2,8	2,8	171,6	1,84		1,84	5,0	10,2	—	15,2	17,0	188,6
2СД 120.48.30-3	10,04	—	—	—	—	231,6	241,64	—	28,6	28,6	2,8	2,8	273,0	1,84		1,84	5,0	—	13,6	18,6	20,4	293,4
2СД 120.48.30-4	10,04	—	—	204,0	—	—	214,04	15,6	—	15,6	2,8	2,8	232,4	1,84		1,84	5,0	10,2	—	15,2	17,0	249,4
2СД 120.48.30-5	10,04	—	—	—	262,4	—	272,44	—	28,6	28,6	2,8	2,8	303,8	1,84		1,84	5,0	—	13,6	18,6	20,4	324,2
2СД 90.54.30-1	10,04	72,0	—	—	—	—	82,04	—	—	—	10,8	10,8	92,8	1,84		1,84	5,0	10,2	—	15,2	17,0	109,8
2СД 90.54.30-2	10,04	—	88,8	—	—	—	98,84	—	—	—	10,8	10,8	109,6	1,84		1,84	5,0	10,2	—	15,2	17,0	126,6
2СД 90.54.30-3	10,04	—	—	—	138,0	—	148,04	—	22,0	22,0	2,8	2,8	172,8	1,84		1,84	5,0	—	13,6	18,6	20,4	193,2
2СД 90.54.30-4	10,04	—	—	172,8	—	—	182,84	12,0	—	12,0	2,8	2,8	197,6	1,84		1,84	5,0	10,2	—	15,2	17,0	214,6
2СД 90.54.30-5	10,04	—	—	—	222,4	—	232,44	—	22,5	22,5	2,8	2,8	257,7	1,84		1,84	5,0	—	13,6	18,6	20,4	278,1
2СД 100.54.30-1	10,04	80,0	—	—	—	—	90,04	—	—	—	11,6	11,6	101,6	1,84		1,84	5,0	10,2	—	15,2	17,0	118,6
2СД 100.54.30-2	10,04	—	98,8	—	—	—	108,84	—	—	—	11,6	11,6	120,4	1,84		1,84	5,0	10,2	—	15,2	17,0	137,4
2СД 100.54.30-3	10,04	—	—	—	153,6	—	163,64	—	24,2	24,2	2,8	2,8	190,6	1,84		1,84	5,0	—	13,6	18,6	20,4	211,0
2СД 100.54.30-4	10,04	—	—	184,8	—	—	194,84	13,2	—	13,2	2,8	2,8	210,8	1,84		1,84	5,0	10,2	—	15,2	17,0	227,8
2СД 100.54.30-5	10,04	—	—	—	238,0	—	248,04	—	24,2	24,2	2,8	2,8	275,0	1,84		1,84	5,0	—	13,6	18,6	20,4	295,4
2СД 110.54.30-1	10,04	88,0	—	—	—	—	98,04	—	—	—	12,4	12,4	110,4	1,84		1,84	5,0	10,2	—	15,2	17,0	127,4
2СД 110.54.30-2	10,04	—	108,4	—	—	—	118,84	—	—	—	12,4	12,4	131,2	1,84		1,84	5,0	10,2	—	15,2	17,0	148,2
2СД 110.54.30-3	10,04	—	—	—	168,8	—	178,84	—	26,4	26,4	2,8	2,8	208,0	1,84		1,84	5,0	—	13,6	18,6	20,4	228,4
2СД 110.54.30-4	10,04	—	—	196,8	—	—	206,84	14,4	—	14,4	2,8	2,8	224,0	1,84		1,84	5,0	10,2	—	15,2	17,0	241,0
2СД 110.54.30-5	10,04	—	—	—	253,2	—	263,24	—	26,4	26,4	2,8	2,8	292,4	1,84		1,84	5,0	—	13,6	18,6	20,4	312,8
2СД 120.54.30-1	10,04	96,0	—	—	—	—	106,04	—	—	—	13,2	13,2	119,2	1,84		1,84	5,0	10,2	—	15,2	17,0	136,2
2СД 120.54.30-2	10,04	—	118,4	—	—	—	128,44	—	—	—	13,2	13,2	141,6	1,84		1,84	5,0	10,2	—	15,2	17,0	158,6

Инв. № подл. | Подпись и дата | Взам. инв. №

Марка сваи-колонны	Изделия арматурные: Арматура класса A-III ГОСТ 5781-82* ф16	ф18	ф20	ф22	ф25	ф28	Итого	A-I ГОСТ 5781-82* ф6	ф8	Итого	Вр-I ГОСТ 6727-80 ф5	Итого	Всего	Изделия закладные: Арматура класса A-I ГОСТ 5781-82* ф14	ф18	Итого	Прокат ГОСТ 103-76* δ=6	δ=12	δ=16	Итого	Всего	Общий расход
2СЛ 120.54.30-3	10,04		–	–	184,0	–	194,04	–	28,6	28,6	2,8	2,8	225,4	1,84	–	1,84	5,0	–	13,6	18,6	20,4	245,8
2СЛ 120.54.30-4	10,04		–	208,8	–	–	218,84	15,6	–	15,6	2,8	2,8	237,2	1,84	–	1,84	5,0	10,2	–	15,2	17,0	254,2
2СЛ 120.54.30-5	10,04		–	–	268,4	–	278,44	–	28,6	28,6	2,8	2,8	309,8	1,84	–	1,84	5,0	–	13,6	18,6	20,4	330,2
2СЛ 80.48.40-1	12,4		78,8	–	–	–	91,2	–	–		13,32	13,32	104,5	–	4,3	4,3	6,4	12,2	–	18,6	22,9	127,4
2СЛ 80.48.40-2	12,4		–	–	122,8	–	135,2	–	27,0	27,0	4,32	4,32	166,5	–	4,3	4,3	6,4	–	16,4	22,8	27,1	193,6
2СЛ 80.48.40-3	12,4		–	–	–	154,4	166,8	–	27,0	27,0	4,32	4,32	198,1	–	4,3	4,3	6,4	–	16,4	22,8	27,1	225,2
2СЛ 80.48.40-4	12,4		–	160,8	–	–	173,2	14,4	–	14,4	4,32	4,32	191,9	–	4,3	4,3	6,4	12,2	–	18,6	22,9	214,8
2СЛ 90.48.40-1	12,4		88,8	–	–	–	101,2	–	–	–	14,32	14,32	115,5	–	4,3	4,3	6,4	12,2	–	18,6	22,9	138,4
2СЛ 90.48.40-2	12,4		–	–	138,0	–	150,4	–	30,0	30,0	4,32	4,32	184,7	–	4,3	4,3	6,4	–	16,4	22,8	27,1	211,8
2СЛ 90.48.40-3	12,4		–	–	–	173,6	186,0	–	30,0	30	4,32	4,32	220,3	–	4,3	4,3	6,4	–	16,4	22,8	27,1	247,4
2СЛ 90.48.40-4	12,4		–	172,8	–	–	185,2	16,0	–	16,0	4,32	4,32	205,5	–	4,3	4,3	6,4	12,2	–	18,6	22,9	228,4
2СЛ 100.48.40-1	12,4		98,4	–	–	–	110,8	–	–	–	15,32	4,32	130,4	–	4,3	4,3	6,4	12,2	–	18,6	22,9	153,3
2СЛ 100.48.40-2	12,4		–	–	153,6	–	166,0	–	33,0	33,0	4,32	4,32	203,6	–	4,3	4,3	6,4	–	16,4	22,8	27,1	230,7
2СЛ 100.48.40-3	12,4		–	–	–	193,2	205,6	–	33,0	33,0	4,32	4,32	242,9	–	4,3	4,3	6,4	–	16,4	22,8	27,1	270,0
2СЛ 100.48.40-4	12,4		–	184,8	–	–	197,2	17,6	–	17,6	4,32	4,32	219,1	–	4,3	4,3	6,4	12,2	–	18,6	22,9	242,0
2СЛ 110.48.40-1	12,4		108,4	–	–	–	120,8	–	–	–	16,32	16,32	137,1	–	4,3	4,3	6,4	12,2	–	18,6	22,9	160,0
2СЛ 110.48.40-2	12,4		–	–	168,8	–	181,2	–	36,0	36,0	4,32	4,32	221,5	–	4,3	4,3	6,4	–	16,4	22,8	27,1	248,6
2СЛ 110.48.40-3	12,4		–	–	–	212,4	224,8	–	36,0	36,0	4,32	4,32	265,3	–	4,3	4,3	6,4	–	16,4	22,8	27,1	292,2
2СЛ 110.48.40-4	12,4		–	196,8	–	–	209,2	19,2	–	19,2	4,32	4,32	232,7	–	4,3	4,3	6,4	12,2	–	18,6	22,9	255,6
2СЛ 120.48.40-1	12,4		118,4	–	–	–	130,8	–	–	–	17,32	17,32	148,1	–	4,3	4,3	6,4	12,2	–	18,6	22,9	171,0
2СЛ 120.48.40-2	12,4		–	–	184,0	–	196,4	–	39,0	39,0	4,32	4,32	239,7	–	4,3	4,3	6,4	–	16,4	22,8	27,1	266,8
2СЛ 120.48.40-3	12,4		–	–	–	231,6	244,0	–	39,0	39,0	4,32	4,32	287,3	–	4,3	4,3	6,4	–	16,4	22,8	27,1	314,4
2СЛ 120.48.40-4	12,4		–	208,8	–	–	221,2	21,8	–	21,8	4,32	4,32	247,3	–	4,3	4,3	6,4	12,2	–	18,6	22,9	270,2
2СЛ 90.54.40-1	12,4		88,8	–	–	–	101,2	–	–	–	14,32	14,32	115,5	–	4,3	4,3	6,4	12,2	–	18,6	22,9	138,4
2СЛ 90.54.40-2	12,4		–	–	138,0	–	150,4	–	30,0	30,0	4,32	4,32	184,7	–	4,3	4,3	6,4	–	16,4	22,8	27,1	211,8

Инв. № подл. | Подпись и дата | Взам. инв. №

1.411.1-10.93.1-РС

Лист 8

Марка свай-колонны	Изделия арматурные: Арматура класса A-III ГОСТ 5781-82* ф16	ф18	ф20	ф22	ф25	ф28		Итого	A-I ГОСТ 5781-82* ф6	ф8	Итого	Вр-I ГОСТ 6727-80 ф5	Итого	Всего	Изделия закладные: Арматура класса A-I ГОСТ 5781-82* ф14	ф18	Итого	Прокат ГОСТ 103-76* δ=6	δ=12	δ=16	Итого	Всего	Общий расход
2СД 90.54.40-3	12,4	—	—	—	—	173,6		186,0	—	30,0	30,0	4,32	4,32	220,3		4,3	4,3	6,4	—	16,4	22,8	27,1	247,4
2СД 90.54.40-4	12,4	—	—	181,8	—	—		194,2	16,0	—	16,0	4,32	4,32	214,5		4,3	4,3	6,4	12,2	—	18,6	22,9	237,4
2СД 100 54.40-1	12,4	—	98,4	—	—	—		110,8	—	—	—	15,32	15,32	126,1		4,3	4,3	6,4	12,2	—	18,6	22,9	149,0
2СД 100.54.40-2	12,4	—	—	—	153,6	—		166,0	—	33,0	33,0	4,32	4,32	203,3		4,3	4,3	6,4	—	16,4	22,8	27,1	230,4
2СД 100 54 40-3	12,4	—	—	—	—	193,2		205,6	—	33,0	33,0	4,32	4,32	242,9		4,3	4,3	6,4	—	16,4	22,8	27,1	270,1
2СД 100 54.40-4	12,4	—	—	188,4	—	—		200,8	17,6	—	17,6	4,32	4,32	222,7		4,3	4,3	6,4	12,2	—	18,6	22,9	245,6
2СД 110.54.40-1	12,4	—	108,4	—	—	—		120,8	—	—	—	16,32	16,32	137,1		4,3	4,3	6,4	12,2	—	18,6	22,9	160,0
2СД 110.54.40-2	12,4	—	—	—	168,8	—		181,2	—	36,0	36,0	4,32	4,32	221,5		4,3	4,3	6,4	—	16,4	22,8	27,1	248,6
2СД 110 54 40-3	12,4	—	—	—	—	212,4		224,8	—	36,0	36,0	4,32	4,32	265,1		4,3	4,3	6,4	—	16,4	22,8	27,1	292,2
2СД 110.54 40-4	12,4	—	—	200,4	—	—		212,8	19,2	—	19,2	4,32	4,32	236,3		4,3	4,3	6,4	12,2	—	18,6	22,9	259,2
2СД 120.54.40-1	12,4	—	118,4	—	—	—		130,8	—	—	—	17,32	17,32	148,1		4,3	4,3	6,4	12,2	—	18,6	22,9	171,0
2СД 120 54.40-2	12,4	—	—	—	184,0	—		196,4	—	39,0	39,0	4,32	4,32	239,7		4,3	4,3	6,4	—	16,4	22,8	27,1	266,8
2СД 120.54.40-3	12,4	—	—	—	—	231,6		244,0	—	39,0	39,0	4,32	4,32	287,3		4,3	4,3	6,4	—	16,4	22,8	27,1	314,4
2СД 120.54 40-4	12,4	—	—	212,4	—	—		224,8	20,8	—	20,8	4,32	4,32	249,9		4,3	4,3	6,4	12,2	—	18,6	22,9	272,8
2СД 90 60 40-1	12,4	72,0	—	—	—	—		84,4	—	—	—	14,32	14,32	98,7		4,3	4,3	6,4	12,2	—	18,6	22,9	121,6
2СД 90 60.40-2	12,4	—	88,8	—	—	—		101,2	—	—	—	14,32	14,32	115,5		4,3	4,3	6,4	12,2	—	18,6	22,9	138,4
2СД 90 60.40-3	12,4	—	—	—	138,0	—		150,4	—	30,0	30,0	4,32	4,32	184,7		4,3	4,32	6,4	—	16,4	22,8	27,1	211,8
2СД 90 60.40-4	12,4	—	—	—	—	173,6		186,0	—	30,0	30,0	4,32	4,32	220,8		4,3	4,3	6,4	—	16,4	22,8	27,1	247,4
2СД 90.60.40-5	12,4	—	—	181,2	—	—		193,6	16,0	—	16,0	4,32	4,32	213,9		4,3	4,3	6,4	12,2	—	18,6	22,9	236,8
2СД 90 60.40-6	12,4	—	—	—	235,2	—		247,6	—	30,0	30,0	4,32	4,32	281,9		4,3	4,3	6,4	—	16,4	22,8	27,1	309,0
2СД 100.60.40-1	12,4	80,0	—	—	—	—		92,4	—	—	—	15,32	15,32	107,7		4,3	4,3	6,4	12,2	—	18,6	22,9	130,6
2СД 100.60.40-2	12,4	—	98,4	—	—	—		110,8	—	—	—	15,32	15,32	126,1		4,3	4,3	6,4	12,2	—	18,6	22,9	149,0
2СД 100 60.40-3	12,4	—	—	—	153,6	—		166,0	—	33,0	33,0	4,32	4,32	203,3		4,3	4,3	6,4	—	16,4	22,8	27,1	230,4
2СД 100.60.40-4	12,4	—	—	—	—	193,2		205,6	—	33,0	33,0	4,32	4,32	242,9		4,3	4,3	6,4	—	16,4	22,8	27,1	270,0
2СД 100.60.40-5	12,4	—	—	193,2	—	—		205,6	17,6	—	17,6	4,32	4,32	227,5		4,3	4,3	6,4	12,2	—	18,6	22,9	250,4

Инв. № подл. | Подпись и дата | Взам. инв. №

1.411.1-10.93.1-РС

Лист 9

Марка свай-колонны	Изделия арматурные: Арматура класса A-III ГОСТ 5781-82* ф16	ф18	ф20	ф22	ф25	ф28	Итого	A-I ГОСТ 5781-82* ф6	ф8	Итого	Вр-I ГОСТ 6727-80 ф5	Итого	Всего	Изделия закладные: Арматура класса A-I ГОСТ 5781-82* ф14	ф18	Итого	Прокат ГОСТ 103-76* δ=6	δ=12	δ=18	Итого	Всего	Общий расход
2СД 100.60.40-6	12,4	—	—	—	248,8	—	261,2	—	33,0	33,0	4,32	4,32	298,5	—	4,3	4,3	6,4	—	16,4	22,8	27,1	325,6
2СД 110.60.40-1	12,4	88,0	—	—	—	—	100,4	—	—	—	16,32	16,32	116,7	—	4,3	4,3	6,4	12,2	—	18,6	22,9	139,6
2СД 110.60.40-2	12,4	—	108,4	—	—	—	120,8	—	—	—	16,32	16,32	137,1	—	4,3	4,3	6,4	12,2	—	18,6	22,9	160,0
2СД 110.60.40-3	12,4	—	—	—	168,8	—	181,2	—	36,0	36,0	4,32	4,32	221,5	—	4,3	4,3	6,4	—	16,4	22,8	27,1	248,6
2СД 110.60.40-4	12,4	—	—	—	—	212,4	224,8	—	36,0	36,0	4,32	4,32	265,1	—	4,3	4,3	6,4	—	16,4	22,8	27,1	292,2
2СД 110.60.40-5	12,4	—	—	205,2	—	—	217,6	19,2	—	19,2	4,32	4,32	241,1	—	4,3	4,3	6,4	12,2	—	18,6	22,9	264,0
2СД 110.60.40-6	12,4	—	—	—	264,0	—	276,4	—	36,0	36,0	4,32	4,32	316,7	—	4,3	4,3	6,4	—	16,4	22,8	27,1	343,8
2СД 120.60.40-1	12,4	96,0	—	—	—	—	108,4	—	—	—	17,32	17,32	125,7	—	4,3	4,3	6,4	12,2	—	18,6	22,9	148,6
2СД 120.60.40-2	12,4	—	118,4	—	—	—	130,8	—	—	—	17,32	17,32	148,1	—	4,3	4,3	6,4	12,2	—	18,6	22,9	171,0
2СД 120.60.40-3	12,4	—	—	—	184,0	—	196,4	—	39,0	39,0	4,32	4,32	239,7	—	4,3	4,3	6,4	—	16,4	22,8	27,1	266,8
2СД 120.60.40-4	12,4	—	—	—	—	231,6	244,0	—	39,0	39,0	4,32	4,32	287,1	—	4,3	4,3	6,4	—	16,4	22,8	27,1	314,2
2СД 120.60.40-5	12,4	—	—	217,2	—	—	229,6	20,8	—	20,8	4,32	4,32	254,7	—	4,3	4,3	6,4	12,2	—	18,6	22,9	277,6
2СД 120.60.40-6	12,4	—	—	—	279,2	—	291,6	—	39,0	39	4,32	4,32	334,9	—	4,3	4,3	6,4	—	16,4	22,8	27,1	362,0
2СД 100.66.40-1	12,4	80,0	—	—	—	—	92,4	—	—	—	15,32	15,32	107,7	—	4,3	4,3	6,4	12,2	—	18,6	22,9	130,6
2СД 100.66.40-2	12,4	—	98,4	—	—	—	110,8	—	—	—	15,32	15,32	126,1	—	4,3	4,3	6,4	12,2	—	18,6	22,9	149,0
2СД 100.66.40-3	12,4	—	—	—	153,6	—	166,0	—	33,0	33,0	4,32	4,32	203,3	—	4,3	4,3	6,4	—	16,4	22,8	27,1	238,4
2СД 100.66.40-4	12,4	—	—	—	—	193,2	205,6	—	33,0	33,0	4,32	4,32	242,9	—	4,3	4,3	6,4	—	16,4	22,8	27,1	270,0
2СД 100.66.40-5	12,4	—	—	196,8	—	—	209,2	17,6	—	17,6	4,32	4,32	231,1	—	4,3	4,3	6,4	12,2	—	18,6	22,9	254,0
2СД 100.66.40-6	12,4	—	—	—	253,6	—	266,0	—	33,0	33,0	4,32	4,32	303,3	—	4,3	4,3	6,4	—	16,4	22,8	27,1	330,4
2СД 100.66.40-7	12,4	—	—	—	—	318,8	331,2	—	33,0	33,0	4,32	4,32	368,5	—	4,3	4,3	6,4	—	16,4	22,8	27,1	395,6
2СД 110.66.40-1	12,4	88,0	—	—	—	—	100,4	—	—	—	16,32	16,32	116,7	—	4,3	4,3	6,4	12,2	—	18,6	22,9	139,6
2СД 110.66.40-2	12,4	—	108,4	—	—	—	120,8	—	—	—	16,32	16,32	137,1	—	4,3	4,3	6,4	12,2	—	18,6	22,9	160,0
2СД 110.66.40-3	12,4	—	—	—	168,8	—	181,2	—	36,0	36,0	4,32	4,32	221,5	—	4,3	4,3	6,4	—	16,4	22,8	27,1	248,6
2СД 110.66.40-4	12,4	—	—	—	—	212,4	224,8	—	36,0	36,0	4,32	4,32	265,1	—	4,3	4,3	6,4	—	16,4	22,8	27,1	292,2
2СД 110.66.40-5	12,4	—	—	208,8	—	—	221,2	19,2	—	19,2	4,32	4,32	244,7	—	4,3	4,3	6,4	12,2	—	18,6	22,9	267,6

Инв. № подл. | Подпись и дата | Взам. инв. №

1.411.1-10.93-1-РС

Лист 10

Ц00223-02 85.

Марка свай-колонны	Изделия арматурные. Арматура класса A-III ГОСТ 5781-82* ф16	ф18	ф20	ф22	ф25	ф28	Итого	A-I ГОСТ 5781-82* ф6	ф8	Итого	Вр-I ГОСТ 6727-80 ф5	Итого	Всего	Изделия закладные. Арматура класса A-I ГОСТ 5781-82* ф14	ф18	Итого	Прокат ГОСТ 103-76* δ=6	δ=12	δ=18	Итого	Всего	Общий расход
2СД 110.66.40-6	12,4	—	—	—	268,8	—	281,2	—	36,0	36,0	4,32	4,32	321,5		4,3	4,3	6,4	—	16,4	22,8	27,1	348,6
2СД 110.66 40-7	12,4	—	—	—	—	338,0	350,4	—	36,0	36,0	4,32	4,32	390,7		4,3	4,3	6,4	—	16,4	22,8	27,1	417,8
2СД 120.66.40-1	12,4	96,0	—	—	—	—	108,4	—	—	—	17,32	17,32	125,7		4,3	4,3	6,4	12,2	—	18,6	22,9	148,6
2СД 120 66 40-2	12,4	—	118,4	—	—	—	130,8	—	—	—	17,32	17,32	148,1		4,3	4,3	6,4	12,2	—	18,6	22,9	171,0
2СД 120.66.40-3	12,4	—	—	—	184,0	—	196,4	—	39,0	39,0	4,32	4,32	239,7		4,3	4,3	6,4	—	16,4	22,8	27,1	266,8
2СД 120.66.40-4	12,4	—	—	—	—	231,6	244,0	—	39,0	39,0	4,32	4,32	287,3		4,3	4,3	6,4	—	16,4	22,8	27,1	314,3
2СД 120.66 40-5	12,4	—	—	220,8	—	—	233,2	20,8	—	20,8	4,32	4,32	258,3		4,3	4,3	6,4	12,2	—	18,6	22,9	281,2
2СД 120.66.40-6	12,4	—	—	—	284,0	—	296,4	—	39,0	39,0	4,32	4,32	339,7		4,3	4,3	6,4	—	16,4	22,8	27,1	366,8
2СД 120. 66.40-7	12,4	—	—	—	—	355,6	368,0	—	39,0	39,0	4,32	4,32	411,3		4,3	4,3	6,4	—	16,4	22,8	27,1	438,4
2СД 110. 72. 40-1	12,4	88,0	—	—	—	—	100,4	—	—	—	16,32	16,32	116,7		4,3	4,3	6,4	12,2	—	18,6	22,9	139,6
2СД 110. 72. 40-2	12,4	—	108,4	—	—	—	120,8	—	—	—	16,32	16,32	137,1		4,3	4,3	6,4	12,2	—	18,6	22,9	160,0
2СД 110. 72. 40-3	12,4	—	—	—	168,8	—	181,2	—	36,0	36,0	4,32	4,32	221,5		4,3	4,3	6,4	—	16,4	22,8	27,1	248,6
2СД 110. 72. 40-4	12,4	—	—	—	—	212,4	224,8	—	36,0	36,0	4,32	4,32	265,1		4,3	4,3	6,4	—	16,4	22,8	27,1	292,2
2СД 110. 72. 40-5	12,4	—	—	212,4	—	—	224,8	19,2	—	19,2	4,32	4,32	248,3		4,3	4,3	6,4	12,2	—	18,6	22,9	271,2
2СД 110. 72. 40-6	12,4	—	—	—	273,2	—	285,6	—	36,0	36,0	4,32	4,32	325,9		4,3	4,3	6,4	—	16,4	22,8	27,1	353,0
2СД 110. 72. 40-7	12,4	—	—	—	—	342,0	354,4	—	36,0	36,0	4,32	4,32	394,7		4,3	4,3	6,4	—	16,4	22,8	27,1	421,8
2СД 120. 72. 40-1	12,4	96,0	—	—	—	—	108,4	—	—	—	17,32	17,32	125,7		4,3	4,3	6,4	12,2	—	18,6	22,9	148,6
2СД 120.72. 40-2	12,4	—	118,4	—	—	—	130,8	—	—	—	17,32	17,32	148,1		4,3	4,3	6,4	12,2	—	18,6	22,9	171,0
2СД 120.72 40-3	12,4	—	—	—	184,0	—	196,4	—	39,0	39,0	4,32	4,32	239,7		4,3	4,3	6,4	—	16,4	22,8	27,1	266,8
2СД 120.72 40-4	12,4	—	—	—	—	231,6	244,0	—	39,0	39,0	4,32	4,32	287,3		4,3	4,3	6,4	—	16,4	22,8	27,1	314,4
2СД 120.72. 40-5	12,4	—	—	224,4	—	—	236,8	20,8	—	20,8	4,32	4,32	261,9		4,3	4,3	6,4	12,2	—	18,6	22,9	284,8
2СД 120 72. 40-6	12,4	—	—	—	288,4	—	300,8	—	39,0	39,0	4,32	4,32	344,1		4,3	4,3	6,4	—	16,4	22,8	27,1	371,2
2СД 120.72. 40-7	12,4	—	—	—	—	361,6	374,0	—	39,0	39,0	4,32	4,32	417,3		4,3	4,3	6,4	—	16,4	22,8	27,1	444,4

Инв. № подл. | Подпись и дата | Взам. инв. №

gost.e-ecolog.ru