ТИПОВЫЕ СТРОИТЕЛЬНЫЕ КОНСТРУКЦИИ, ИЗДЕЛИЯ И УЗЛЫ

СЕРИЯ 1.011.1-10

СВАИ ЗАБИВНЫЕ ЖЕЛЕЗОБЕТОННЫЕ

ВЫПУСК 3

СВАИ КВАДРАТНОГО СЕЧЕНИЯ БЕЗ ПОПЕРЕЧНОГО АРМИРОВАНИЯ СТВОЛА

РАБОЧИЕ ЧЕРТЕЖИ

gost.e-ecolog.ru

ТИПОВЫЕ СТРОИТЕЛЬНЫЕ
КОНСТРУКЦИИ, ИЗДЕЛИЯ И УЗЛЫ

СЕРИЯ 1.011.1-10

СВАИ ЗАБИВНЫЕ ЖЕЛЕЗОБЕТОННЫЕ

ВЫПУСК 3

СВАИ КВАДРАТНОГО СЕЧЕНИЯ БЕЗ ПОПЕРЕЧНОГО АРМИРОВАНИЯ СТВОЛА

РАБОЧИЕ ЧЕРТЕЖИ

РАЗРАБОТАНЫ
ИНСТИТУТОМ ФУНДАМЕНТПРОЕКТ
ДИР. ИН-ТА В.К. ДЕМИДОВ
НАЧ. ПО-4 А.В. СИВАНБАЕВ
НАЧ. СЕКТОРА Н.А. РЕМЕЗОВА

УТВЕРЖДЕНЫ
ГЛАВНЫМ УПРАВЛЕНИЕМ ПРОЕКТИРОВАНИЯ И ИНЖЕНЕРНЫХ ИЗЫСКАНИЙ
ГОССТРОЯ РОССИИ
ПИСЬМО ОТ 20.07.93 г.
№ 9-3-2/155
ВВЕДЕНЫ В ДЕЙСТВИЕ
ИНСТИТУТОМ
ФУНДАМЕНТПРОЕКТ
С 01.01.94 г.
ПРИКАЗ ОТ 08.07.93 г
№ 38

Обозначение документа	Наименование	Стр.
1.011.1-10.3-ТО	Техническое описание.	3
1.011.1-10.3-1000-ФЧ	Свая СЦ 50.25-Вр II... СЦ 90.30-К7-4.	23
1.011.1-10.3-1100	Арматурный чертеж сваи СЦ 50.25-Вр II... СЦ 90.30-К7-4.	30
1.011.1-10.3-1110	Спираль СПц 1.	40
1.011.1-10.3-1101	Сетка С25; С30.	41
1.011.1-10.3-1102	Петля Пц 1... Пц 3.	42
1.011.1-10.3-РС	Ведомость расхода стали, кг.	43

				1.011.1-10.3			
Нач.по-ч	Сиванбаев	[signature]	2.06.93	Содержание	Стадия	Лист	Листов
Нач.сект.	Ремезова	[signature]	2.06.93		Р		1
Инж.II к.	Хачатурян	[signature]	2.06.93		Фундаментпроект		
Гл.спец. по ч.к.	Сиванбаев	[signature]	2.06.93				

Инв.№ подл. 18549 | Подп. и дата | Взам.инв.№

формат А4

Ц 00096 3

I. Общая часть.

Настоящий выпуск содержит рабочие чертежи свай забивных железобетонных квадратного сечения без поперечного армирования ствола с напрягаемой проволочной, стержневой и арматурой из канатов.

Сваи должны изготавливаться из тяжелого бетона класса по прочности на сжатие В25.

2. Область применения и основные конструктивные решения.

2.I. Сваи предназначены для зданий и сооружений в фундаментах которых: сваи погружены на всю глубину в грунт; сваи выступают над поверхностью грунта на высоту не более 2 м и расположены внутри помещения с положительной расчетной температурой воздуха. На сваи не должны передаваться растягивающие усилия.

2.2. При изготовлении свай должны соблюдаться основные технические требования, значения действительных отклонений, методы приемки и контроля, условия транспортирования и хранения, а также область применения свай по грунтовым условиям, изложенные в ГОСТ I9804-9I.

2.3. Номенклатура свай принята в соответствии с таблицей.

Сечение свай, мм	250х250	300х300
Длина свай, м	5...6	3...9

2.4. Допускается изготавливать сваи с технологическим уклоном двух противоположных граней, не превышающим I:I5, без изменения площади поперечного сечения.

Центр тяжести продольной напрягаемой арматуры должен быть расположен в центре тяжести поперечного сечения сваи.

2.5. Для армирования свай следует применять арматурную сталь следующих видов и классов:

высокопрочную проволоку периодического профиля класса Вр-П по ГОСТ 7348-8I;

горячекатаную стержневую классов А-УI, А-У и А-IУ по ГОСТ 578I-82;

Инв. № подл. | Подп. и дата | Взам. инв. №

18549

			1.011.1 - 10.3 - ТО
Гл. инж. ин.	Михальчук		2.06.93
Нач. ПО-У	Сиванбаев		2.06.93
Нач. сект.	Ремезова		2.06.93
Инж. ПТс.	Хачатурян		2.06.93
Гл. спец. по к.т.	Сиванбаев		2.06.93

Техническое описание

Стадия	Лист	Листов
Р	1	20

Фундаментпроект

Формат А4

термомеханически упрочненную стержневую классов Ат-УI; Ат-У и Ат-IУС по ГОСТ I0884-8I;

арматурные канаты класса А-7 по ГОСТ I3840-68.

В качестве конструктивной арматуры - проволоку обыкновенную периодического профиля класса Вр-I по ГОСТ 6727-80; стержневую горячекатаную гладкую класса А-I по ГОСТ 578I-82.

2.6. Расстояние между осями проволок должно быть не менее I5 мм. Максимальное расстояние от центра тяжести поперечного сечения сваи до оси наиболее удаленной проволоки не должно превышать 25 мм.

Расстояние между осями канатов должно быть не менее диаметра каната, но не более 50 мм.

2.7. Натяжение арматуры классов Вр-П и К-7 следует осуществлять механическим способом; натяжение арматуры классов А-УI; А-У; А-IУ; Ат-УI; Ат-У и Ат-IУС - электротермическим или механическим способами.

Допускается применять электротермический способ для натяжения проволочной арматуры класса Вр-П.

При натяжении электротермическим способом проволочной и термически упрочненной стержневой арматуры дополнительно должны производиться контрольные испытания арматуры на растяжение после электронагрева.

Отпуск натяжения следует производить после достижения бетоном требуемой передаточной прочности, составляющей 70% прочности бетона на сжатие.

2.8. Предельная величина предварительного напряжения арматуры σ_{sp} принята:

при механическом способе натяжения

$$\sigma_{sp} = 0{,}95 R_s \ , \ ser$$

при электротермическом способе натяжения

$$\sigma_{sp} = R_s \, , \, ser - 30 - \frac{360}{\ell} \quad ,$$ где

ℓ - длина натягиваемого стержня, м.

После отпуска натяжения арматура должна быть срезана заподлицо с бетоном.

2.9. В качестве крупного заполнителя для бетона свай должен применяться фракционированный щебень из естественного камня и гравия по ГОСТ 26633-9I, размер фракции должен быть не более 40 мм.

2.10. Голова свай должна быть усилена сетками, острие - спиралью. Сетки устанавливаются попарно.

2.11. Штыри для фиксации места строповки свай при подъеме на копер устанавливаются после формирования бетонной смеси.

Допускается изготавливать штыри из отходов арматуры.

Сваи длиной до 6 м включительно допускается изготавливать без штырей. При этом строповку свай при подъеме на копер следует производить у подъемной петли.

2.12. Строповка свай непосредственно за подъемные петли ЗАПРЕЩАЕТСЯ.

2.13. Сетки головы и спираль острия должны быть привязаны к продольной арматуре сваи вязальной проволокой.

2.14. Сваи должны быть испытаны на трещиностойкость путем укладки их на две опоры по схеме, указанной на чертеже.

Схема испытания свай

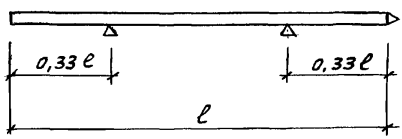

2.15. После укладки свай на две опоры через 10 мин производят осмотр её верхней грани над опорами.

Сваю считают выдержавшей испытания если на её гранях не появятся трещины.

2.16. Нормируемая отпускная прочность бетона свай должна быть равна 100% класса бетона по прочности на сжатие.

3. Маркировка свай.

Сваи по настоящему выпуску маркируются в соответствии с ГОСТ 19804-91.

Примеры маркировки.

СЦ 50.25-ВрП(К7-2)

- класс продольной арматуры
- длина (дм) сечение (см)
- свая забивная квадратного сечения без поперечного армирования ствола (с центральным армированием)

4. Условия расчета свай.

4.I. Сваи, разработанные в настоящем выпуске, рассчитаны на изгиб от усилий, возникающих при подъеме на копер за одну точку, расположенную от торца на расстоянии, равном 0,294 длины призматической части сваи, по прочности и образованию трещин.

Коэффициент динамичности принят равным:

I,6 - при расчете по прочности;

I,4 - при расчете по образованию трещин.

4.2. При проектировании свайных фундаментов сваи должны быть рассчитаны на нагрузки, передаваемые на сваю в строительный период по прочности и трещиностойкости.

4.3. Для проверки свай по прочности и образованию трещин на внецентренное сжатие от эксплуатационных нагрузок допускается пользоваться графиками, приведенными на листах 5...20.

На графиках приведены предельные усилия - М (изгибающий момент относительно продольной оси сваи) в кНм, и N (нормальная сила вдоль оси сваи) в кН, воспринимаемые нормальным сечением сваи, по прочности и образованию трещин.

Предполагается, что свая по всей длине находится в грунте и коэффициент продольного изгиба сваи равен единице.

4.4. Порядок пользования графиками следующий:

по геологическим условиям строительной площадки выбирается длина и поперечное сечение сваи;

по чертежам настоящей серии устанавливается продольное армирование сваи;

в соответствии со СНиП 2.02.03-85 определяют усилия "М" и "N" в сечении сваи от внешних нагрузок;

по графикам, приведенным на листах 5...20, определяют положение точки с координатами "М" и "N" по прочности и образованию трещин.

Если точка с координатами "М" и "N" лежит ниже линии, соответствующей принятому сечению и армированию свай, то выбранная свая удовлетворяет расчету на внецентренное сжатие по прочности и образованию трещин, если точка лежит выше - не удовлетворяет.

В этом случае следует повысить марку бетона по прочности на сжатие или увеличить диаметр или класс продольной арматуры.

Инв.№подл. 18549 | Подп. и дата | Взам.инв.№

Сваи сечением 25×25 см. Бетон В25

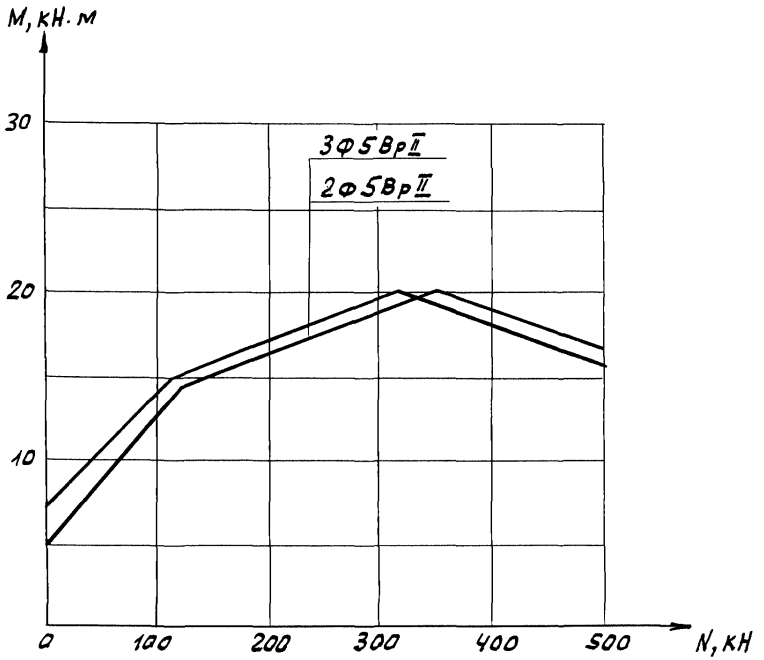

Инв.№подл.	Подп. и дата	Взам.инв.№
18549		

Сваи сечением 25×25см. Бетон В25.

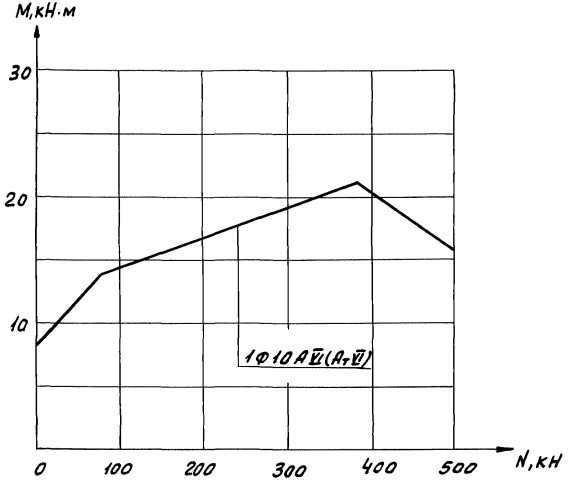

Сваи сечением 25×25см. Бетон В25

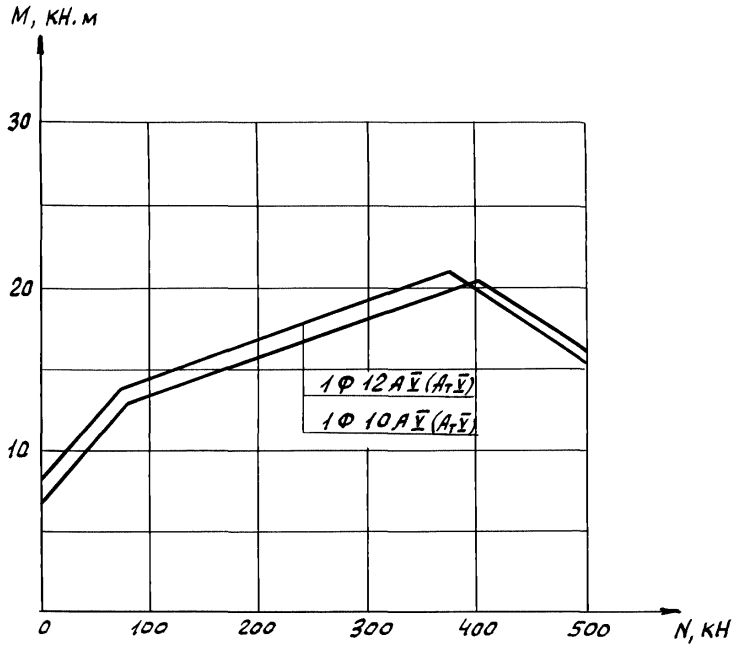

Сваи сечением 25×25см. Бетон В25.

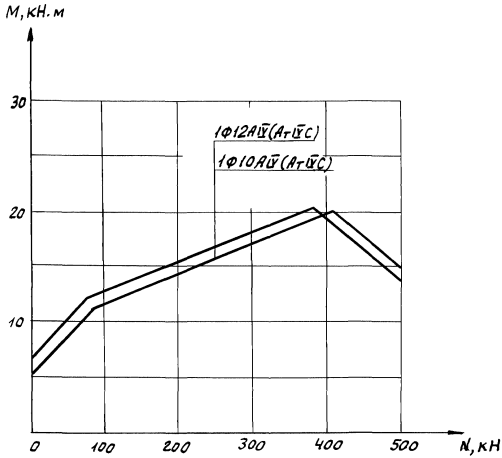

Инв.№подл.	Подп. и дата	Взам.инв.№
18549		

1.011.1-10.3-ТО

Лист 8

Формат А4

Сваи сечением 25×25см. Бетон В25.

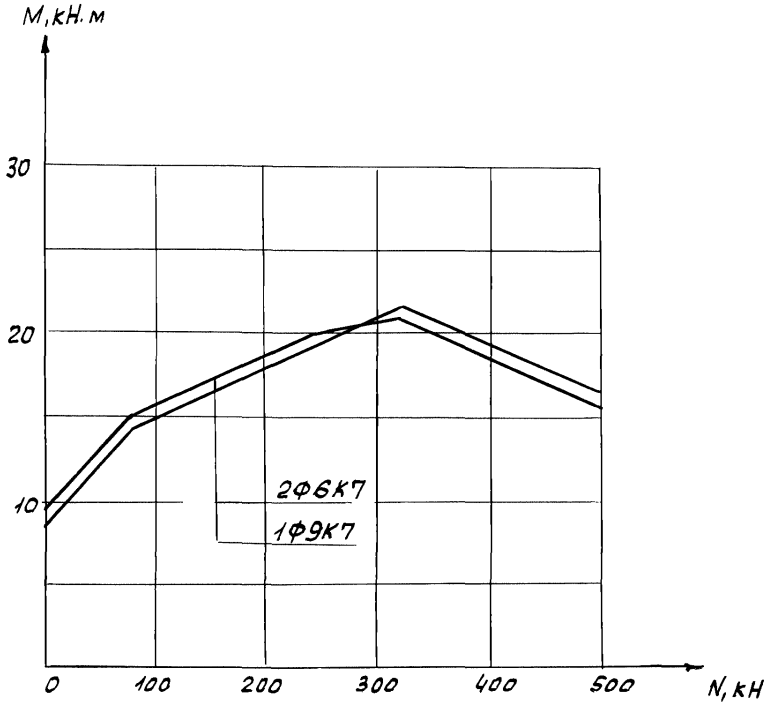

Инв. № подл.	Подп. и дата	Взам. инв. №
18549		

Сваи сечением 30×30см. Бетон В25

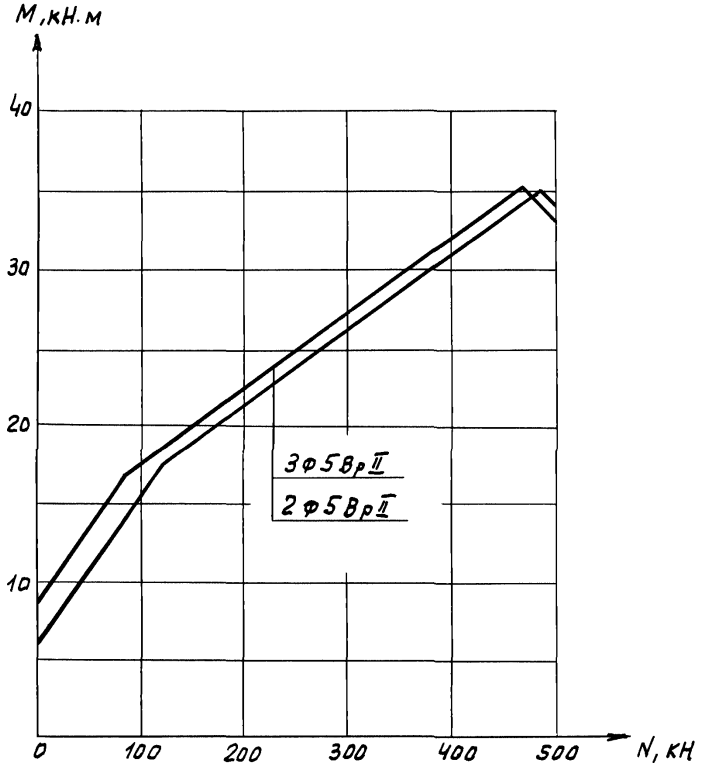

Сваи сечением 30×30 см. бетон В25

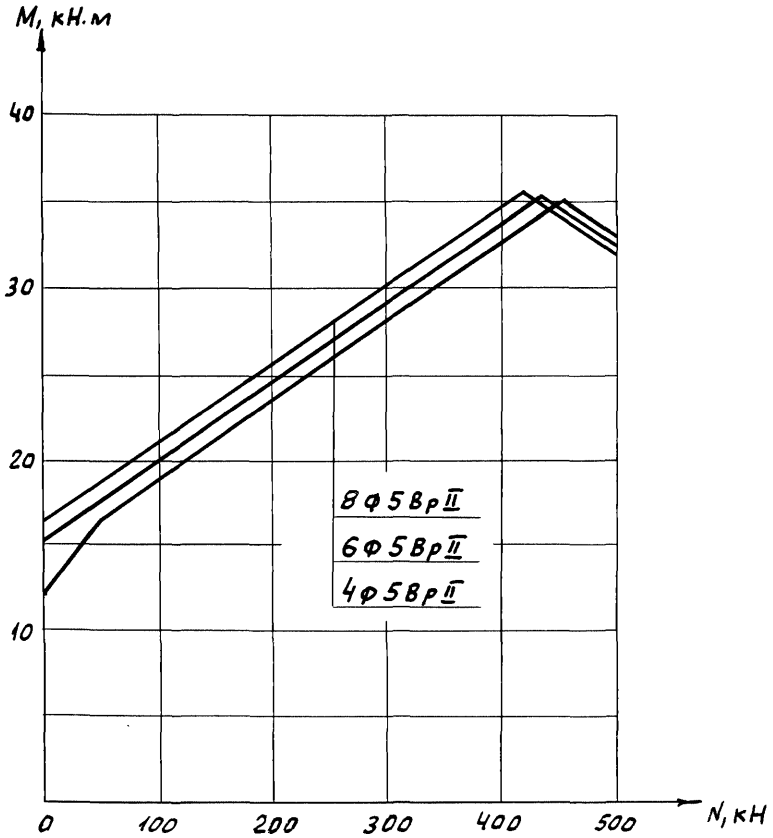

Инв. № подл.	Подп. и дата	Взам. инв. №
18549		

1.011.1-10.3 - ТО

Лист 11

формат А4

Ц00096 14

Сваи сечением 30×30см. Бетон В25.

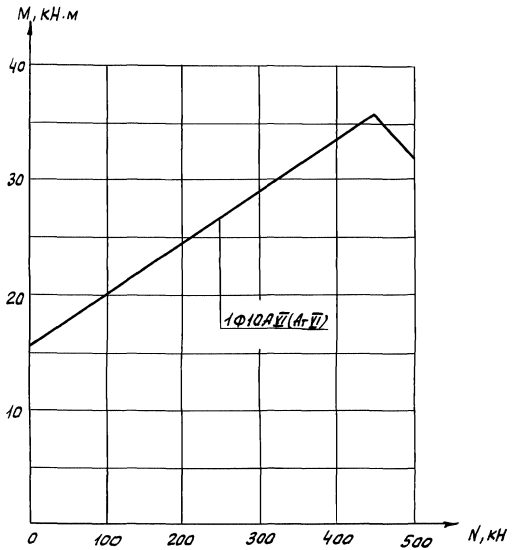

Сваи сечением 30×30см. Бетон В25

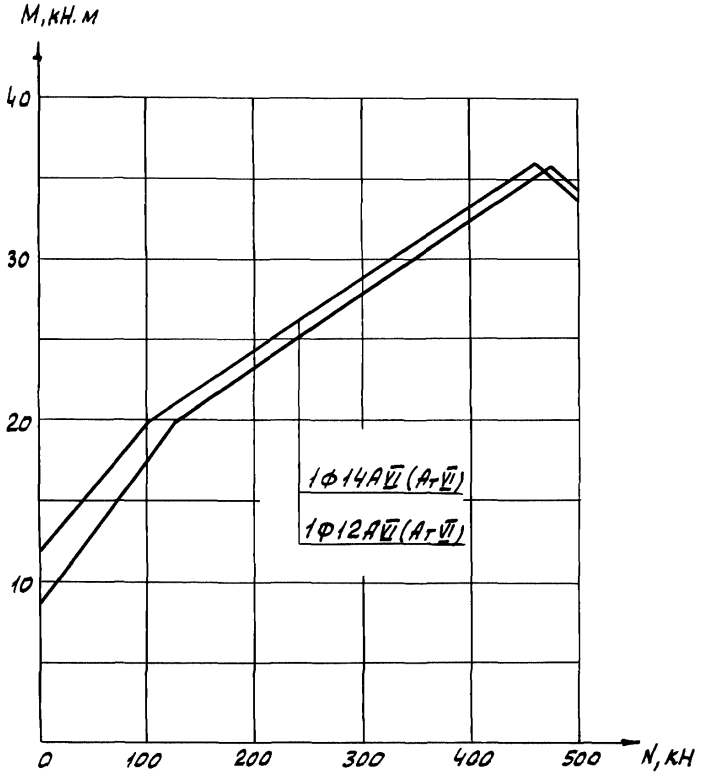

Сваи сечением 30×30 см. Бетон В25.

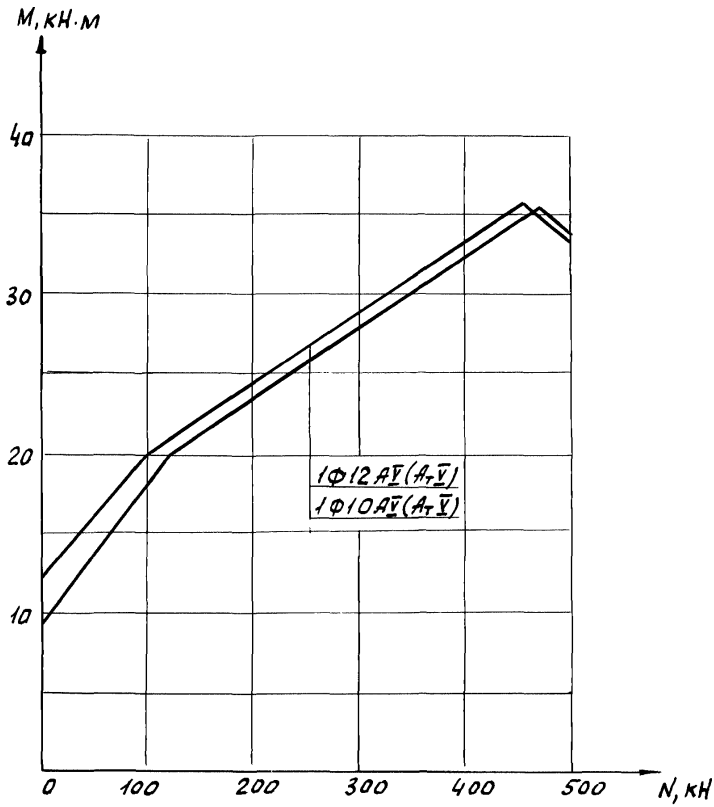

Сваи сечением 30×30 см. Бетон В25

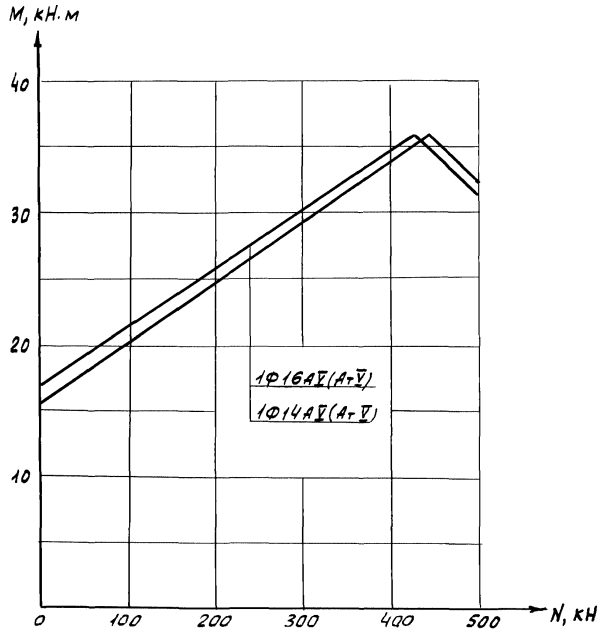

Инв.№подл.	Подп. и дата	Взам.инв.№
18549		

1.011.1-10.3- ТО

Лист 15

формат А4

Сваи сечением 30×30см. Бетон В25.

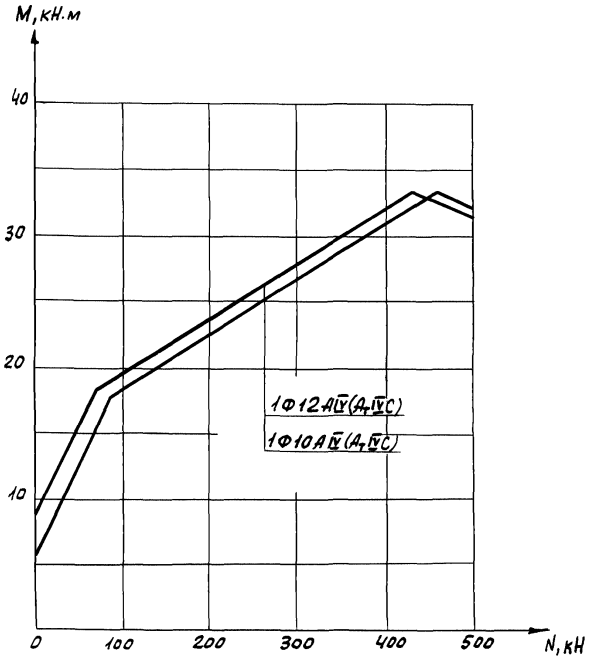

Инв. № подл.	Подп. и дата	Взам. инв. №
18549		

1.011.1- 10.3 - ТО

Лист 16

формат А4

11 00096 19

Сваи сечением 30×30см. бетон В25

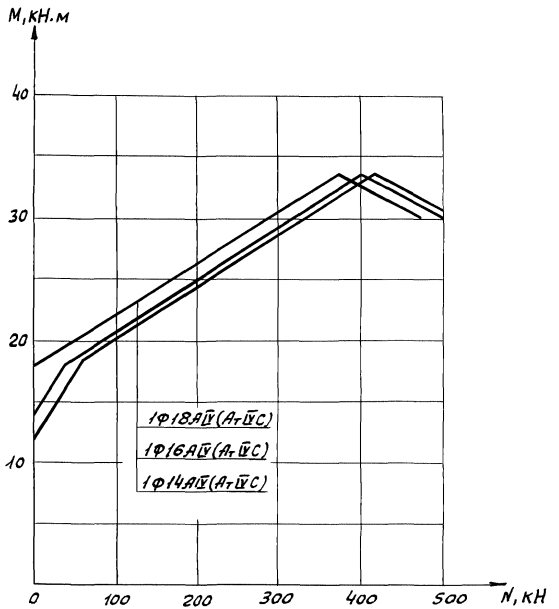

Сваи сечением 30×30см. Бетон В25

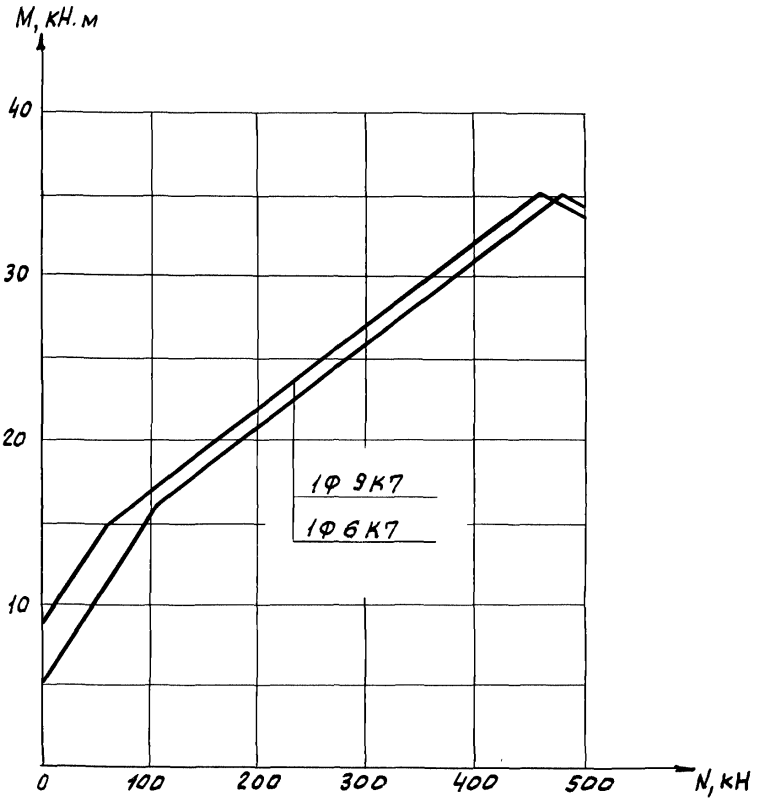

Инв.№подл.	Подп. и дата	Взам.инв.№
18549		

Сваи сечением 30×30 см. Бетон В25

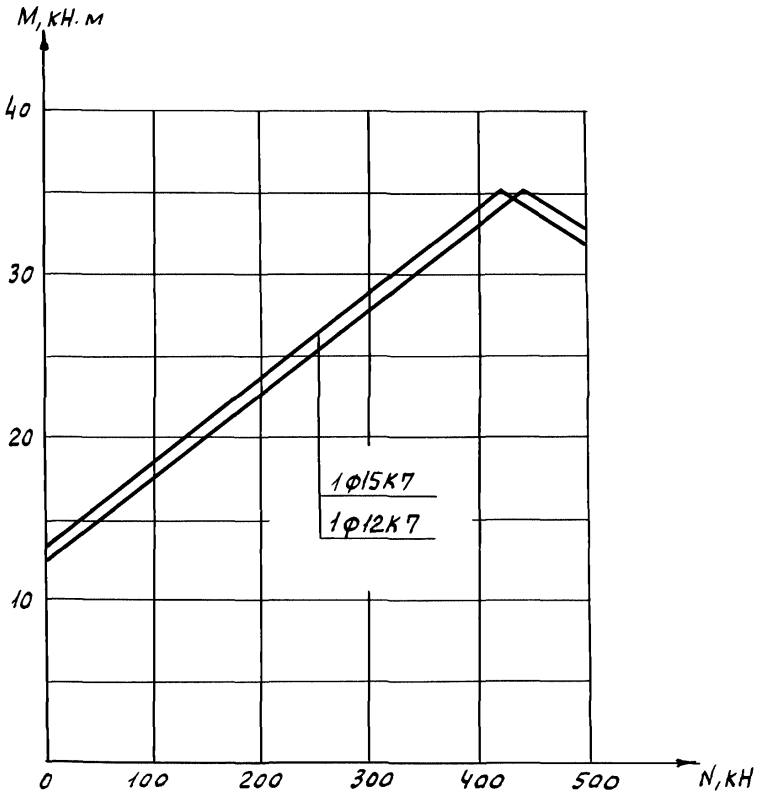

Сваи сечением 30×30см. Бетон В25.

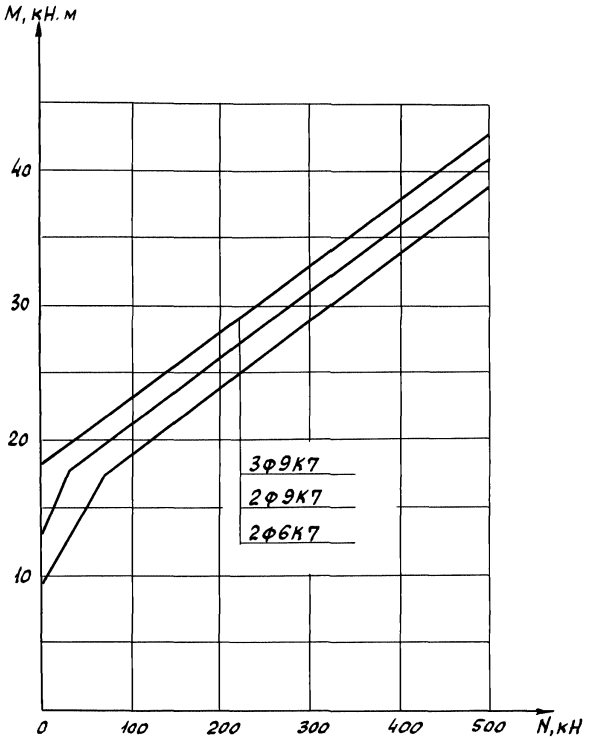

Инв. № подл.	Подп. и дата	Взам. инв. №
18549		

1.011.1 - 10.3 - ТО

Лист 20

Формат А4

Ц00096 23

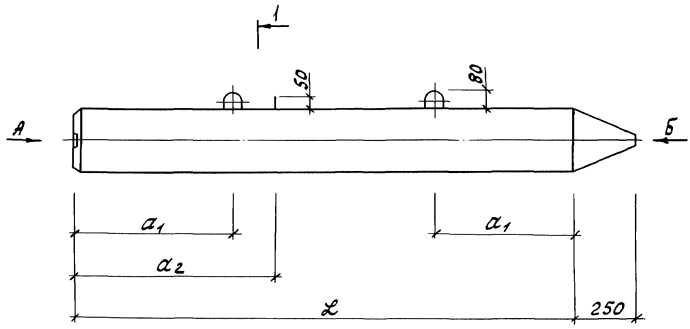

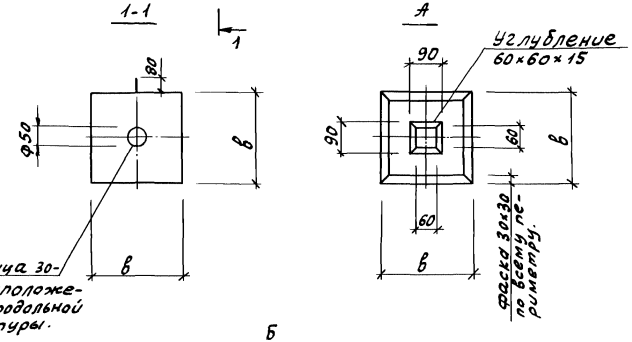

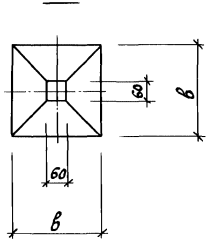

					1.011.1-10.3-1000-ФЧ		
Нач.по-ч	Сиванбаев			2.06.93	Свая	Стадия	Лист	Листов
Нач.сект.	Ременова			2.06.93		Р	1	7
Инж.IIк.	Хачатурян			2.06.93	СЧ 50.25-$В_р$II ... СЧ 90.30-К7-4	Фундаментпроект		
Гл.спец. пр.и.к.	Сиванбаев			2.06.93				

Инв.№ подл. 18549 | Подп. и дата | Взам.инв.№

Формат А4

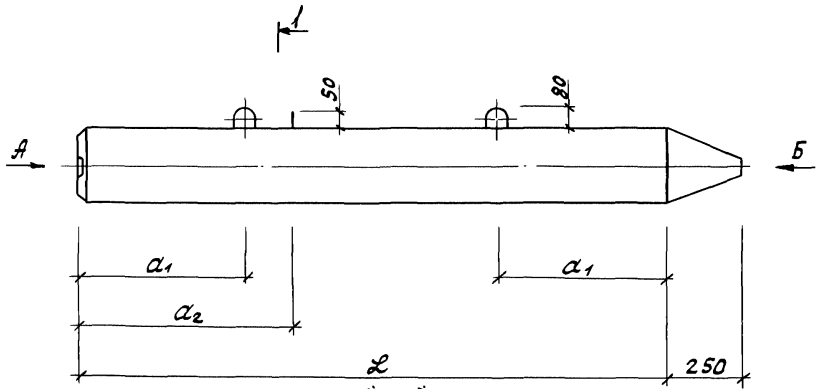

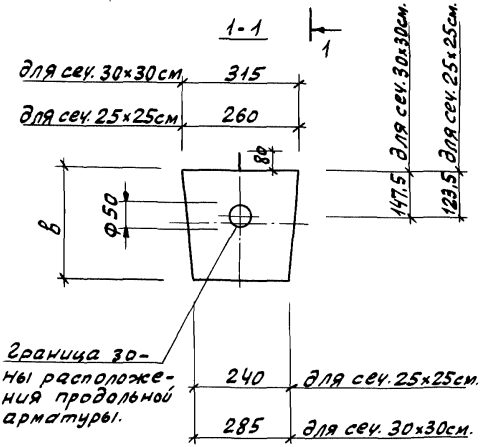

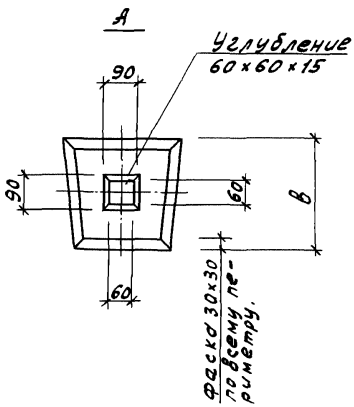

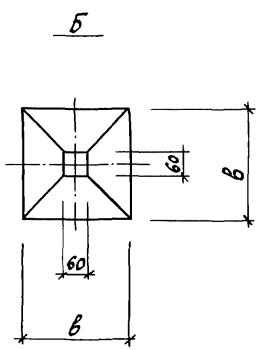

Инв. № подл.	Подп. и дата	Взам. инв. №
18549		

1.011.1-10.3-1000-ФЧ

Лист 2

Формат А4

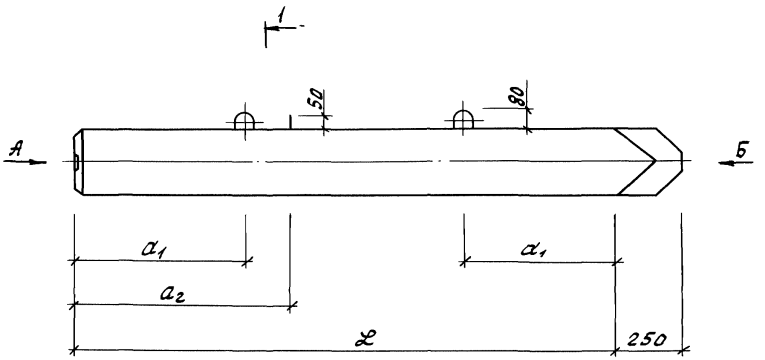

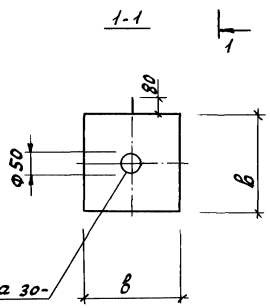

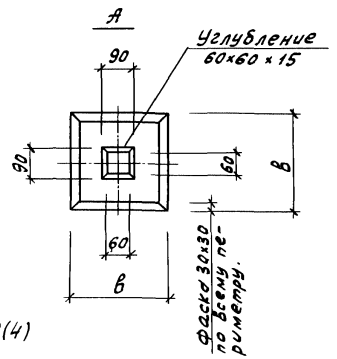



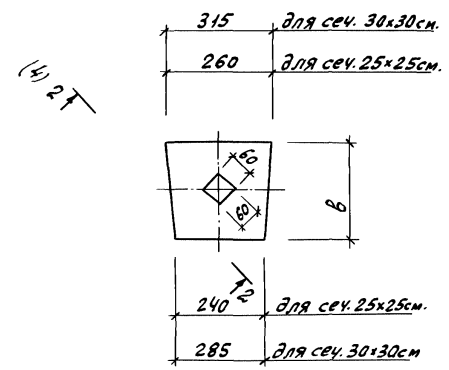

Инв.№ подл.	Подп. и дата	Взам. инв.№
18549		

1.011.1-10.3-1000-ФЧ

Лист 3

Формат А4

В (3)

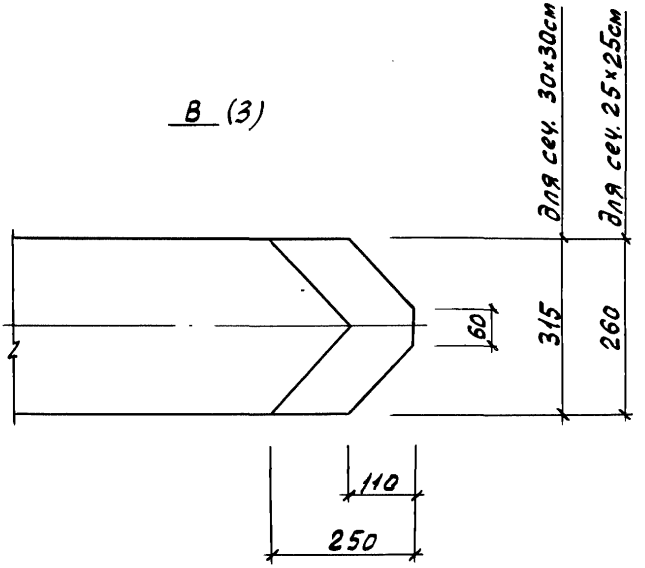

2-2 (3)

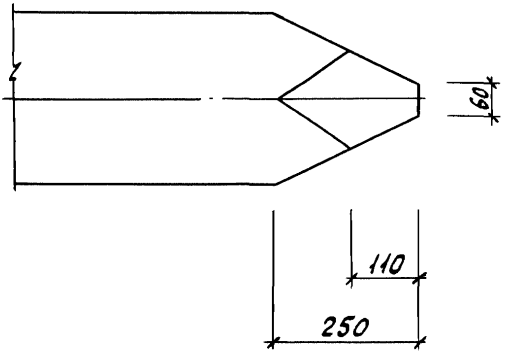

Марка свай	Размеры, мм				Масса, т
	l	a_1	a_2	b	
СЦ 50.25-Вр II	5000	1000	—	250	0,80
СЦ 50.25-АIII ($A_т$III)					
СЦ 50.25-АV ($A_т$V)					
СЦ 50.25-АIV ($A_т$IVС)					
СЦ 50.25-К7-1					
СЦ 50.25-К7-2					
СЦ 60.25-Вр II	6000	1200			0,95
СЦ 60.25-АIII ($A_т$III)					
СЦ 60.25-АV ($A_т$V)					
СЦ 60.25-АIV ($A_т$IVС)					
СЦ 60.25-К7-1					
СЦ 60.25-К7-2					
СЦ 30.30-Вр II	3000	600		300	0,70
СЦ 30.30-АIII ($A_т$III)					
СЦ 30.30-АV ($A_т$V)					
СЦ 30.30-АIV ($A_т$IVС)					
СЦ 30.30-К7-1					
СЦ 40.30-Вр II	4000	800			0,93
СЦ 40.30-АIII ($A_т$III)					
СЦ 40.30-АV ($A_т$V)					
СЦ 40.30-АIV ($A_т$IVС)					
СЦ 40.30-К7-1					
СЦ 40.30-К7-2					

Взам. инв. №

Подп. и дата

Инв. № подл. 18549

1.011.1-10.3-1000-ФЧ

Лист 5

Формат А4

Марка сваи	Размеры, мм				Масса, т
	l	a_1	a_2	b	
СЦ 50.30-Вр II	5000	1000	—	300	1,15
СЦ 50.30-АIII(АтVI)					
СЦ 50.30-АIV(АтV)					
СЦ 50.30-АIV(АтIVС)					
СЦ 50.30-К7-1					
СЦ 50.30-К7-2					
СЦ 60.30-Вр II	6000	1200			1,38
СЦ 60.30-АIII(АтVI)					
СЦ 60.30-АIV(АтV)					
СЦ 60.30-АIV(АтIVС)					
СЦ 60.30-К7-2					
СЦ 60.30-К7-3					
СЦ 70.30-Вр II	7000	1400	2100		1,60
СЦ 70.30-АIII(АтVI)					
СЦ 70.30-АIV(АтV)					
СЦ 70.30-АIV(АтIVС)					
СЦ 70.30-К7-2					
СЦ 70.30-К7-3					
СЦ 80.30-Вр II	8000	1600	2400		1,83
СЦ 80.30-АIII(АтVI)					
СЦ 80.30-АIV(АтV)					
СЦ 80.30-АIV(АтIVС)					
СЦ 80.30-К7-2					
СЦ 80.30-К7-3					

Инв. № подл. | Подп. и дата | Взам. инв. №

18549

Марка свай	размеры, мм				Масса, т
	l	a_1	a_2	b	
СЦ 90.30-Вр$\overline{II}$	9000	1800	2600	300	2,05
СЦ 90.30-А$\overline{II}$ ($A_T\overline{II}$)					
СЦ 90.30-А$\overline{V}$ ($A_T\overline{V}$)					
СЦ 90.30-А$\overline{IV}$ ($A_T\overline{IVC}$)					
СЦ 90.30-К7-2					
СЦ 90.30-К7-4					

Инв. № подл. | Подп. и дата | Взам. инв. №
18549

1.011.1-10.3-1000-ФЧ

Лист 7

Формат А4

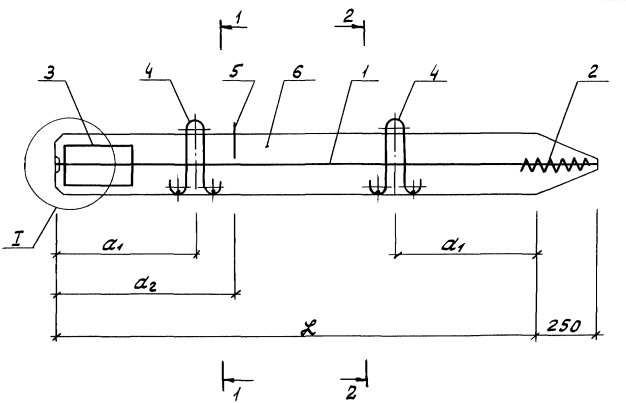

1-1; 2-2

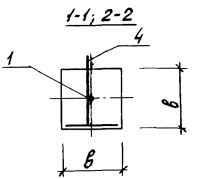

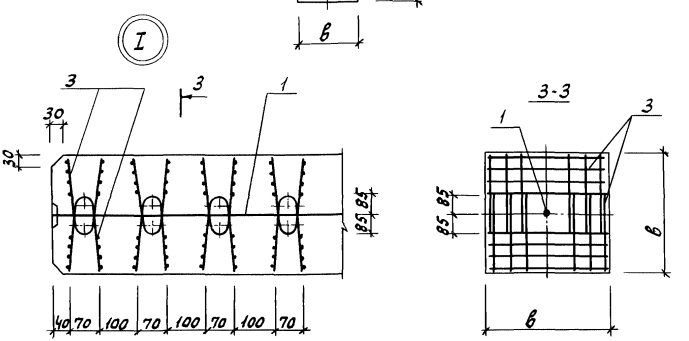

				1.011.1-10.3-1100		
Нач.ПО-4	Сиванбаев		2.06.93	Арматурный чертеж сваи СЦ50.25-Вр II...СЦ90.30-К7-4	Стадия	Лист	Листов
Нач.сект.	Ремезова		2.06.93		Р	1	10
Инж. II к.	Хаматудин		2.06.93		фундаментпроект		
Гл.спец. по н.к.	Сиванбаев		2.06.93				

Инв.№ подл. 18549 | Подп. и дата | Взам. инв.№

формат А4

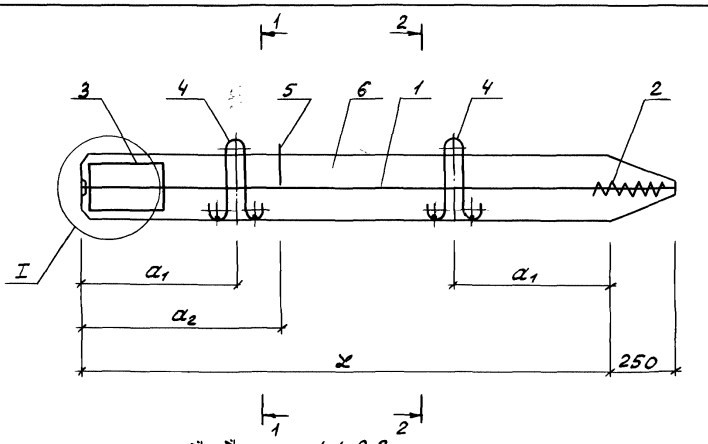

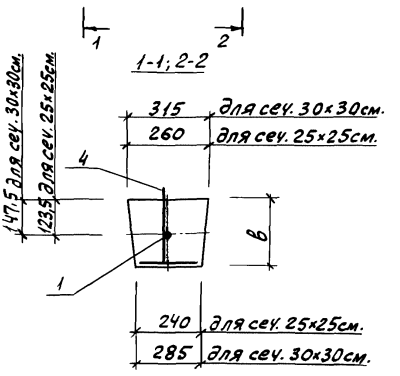

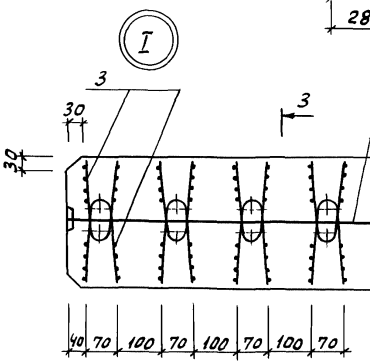

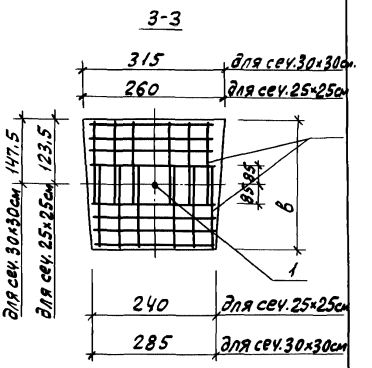

Инв.№ подл.	Подп. и дата	Взам.инв.№
18549		

1.011.1-10.3-1100

Лист 2

Формат А4

Марка сваи	Поз.	Наименование	Кол.	Обозначение документа	Расход стали, кг
СЦ 50.25-Вр II	1	Ф5Вр II, ℓ = 5250	2	без черт.	7,2
	2	Спираль СПц 1	1	1.011.1-10.3-1110	
	3	Сетка С25	6	1.011.1-10.3-1101	
	4	Петля Пц 1	2	1.011.1-10.3-1102	
	6	Бетон класса В25, м³	0,32		
СЦ 50.25-А VI (Ат VI)		Поз. 2...4, 6 по СЦ 50.25-Вр II			8,9
	1	Ф10А VI (Ат VI), ℓ = 5250	1	без черт.	
СЦ 50.25-А V (Ат V)		Поз. 2...4, 6 по СЦ 50.25-Вр II			8,9
	1	Ф10А V (Ат V), ℓ = 5250	1	без черт.	
СЦ 50.25-А IV (Ат IV С)		Поз. 2...4, 6 по СЦ 50.25-Вр II			8,9
	1	Ф10А IV (Ат IV С), ℓ = 5250	1	без черт.	
СЦ 50.25-К7-1		Поз. 2...4, 6 по СЦ 50.25-Вр II			7,5
	1	Ф6К7, ℓ = 5250	2	без черт.	
СЦ 50.25-К7-2		Поз. 2...4, 6 по СЦ 50.25-Вр II			7,9
	1	Ф9К7, ℓ = 5250	1	без черт.	
СЦ 60.25-Вр II		Поз. 2...4 по СЦ 50.25-Вр II			8,4
	1	Ф5Вр II, ℓ = 6250	3	без черт.	
	6	Бетон класса В25, м³	0,38		
СЦ 60.25-А VI (Ат VI)		Поз. 2...4 по СЦ 50.25-Вр II			9,6
		Поз. 6 по СЦ 60.25-Вр II			
	1	Ф10А VI (Ат VI), ℓ = 6250	1	без черт.	
СЦ 60.25-А V (Ат V)		Поз. 2...4 по СЦ 50.25-Вр II			11,2
		Поз. 6 по СЦ 60.25-Вр II			
	1	Ф12А V (Ат V), ℓ = 6250	1	без черт.	
СЦ 60.25-А IV (Ат IV С)		Поз. 2...4 по СЦ 50.25-Вр II			11,2
		Поз. 6 по СЦ 60.25-Вр II			
	1	Ф12А IV (Ат IV С), ℓ = 6250	1	без черт.	
СЦ 60.25-К7-1		Поз. 2...4 по СЦ 50.25-Вр II			7,9
		Поз. 6 по СЦ 60.25-Вр II			
	1	Ф6К7, ℓ = 6250	2	без черт.	

Инв. № подл.	Подп. и дата	Взам. инв. №
18549		

1.011.1-10.3-1100

Лист 3

Формат А4

Марка сваи	Поз.	Наименование	Кол.	Обозначение документа	Расход стали, кг
СЦ 60.25-К7-2		Поз. 2...4 по СЦ 50.25-Вр II			8,2
		Поз. 6 по СЦ 50.25-Вр II			
	1	Ф9К7, ℓ=6250	1	Без черт.	
СЦ 30.30-Вр II		Поз. 2 по СЦ 50.25-Вр II			6,0
	1	Ф5Вр I, ℓ=3250	2	Без черт.	
	3	Сетка С30	4	1.011.1-10.3-1101	
	4	Петля Пц 2	2	1.011.1-10.3-1102	
	6	Бетон класса В25, м^3	0,28		
СЦ 30.30-А V (А$_т$ V)		Поз. 2 по СЦ 50.25-Вр II			7,1
		Поз. 3,4,6 по СЦ 30.30-Вр II			
	1	Ф10А V (А$_т$ VI), ℓ=3250	1	Без черт.	
СЦ 30.30-А IV (А$_т$ IV)		Поз. 2 по СЦ 50.25-Вр II			7,1
		Поз. 3,4,6 по СЦ 30.30-Вр II			
	1	Ф10А IV (А$_т$ IV), ℓ=3250	1	Без черт.	
СЦ 30.30-А III (А$_т$ IVС)		Поз. 2 по СЦ 50.25-Вр II			7,1
		Поз. 3,4,6 по СЦ 30.30-Вр II			
	1	Ф10А IV (А$_т$ IVС), ℓ=3250	1	Без черт.	
СЦ 30.30-К7-1		Поз. 2 по СЦ 50.25-Вр II			5,7
		Поз. 3,4,6 по СЦ 30.30-Вр II			
	1	Ф6К7, ℓ=3250	1	Без черт.	
СЦ 40.30-Вр II		Поз. 2 по СЦ 50.25-Вр II			6,3
		Поз. 3,4 по СЦ 30.30-Вр II			
	1	Ф5Вр II, ℓ=4250	2	Без черт.	
	6	Бетон класса В25, м^3	0,37		
СЦ 40.30-А V (А$_т$ V)		Поз. 2 по СЦ 50.25-Вр II			7,7
		Поз. 3,4 по СЦ 30.30-Вр II			
		Поз. 6 по СЦ 40.30-Вр II			
	1	Ф10А V (А$_т$ V), ℓ=4250	1	Без черт.	

Инв. № подл. | Подп. и дата | Взам. инв. №

18549

1.011.1-10.3-1100

Лист 4

Формат А4

Марка сваи	Поз.	Наименование	Кол.	Обозначение документа	Расход стали, кг
СЦ 40.30-А V (Ат V)		Поз. 2 по СЦ 50.25-Вр II			7,7
		Поз. 3,4 по СЦ 30.30-Вр II			
		Поз. 6 по СЦ 40.30-Вр II			
	1	ф10 А V (Ат V), ℓ = 4250	1	без черт.	
СЦ 40.30-А IV (Ат IVС)		Поз. 2 по СЦ 50.25-Вр II			7,7
		Поз. 3,4 по СЦ 30.30-Вр II			
		Поз. 6 по СЦ 40.30-Вр II			
	1	ф10 А IV (Ат IVС), ℓ = 4250	1	без черт.	
СЦ 40.30-К7-1		Поз. 2 по СЦ 50.25-Вр II			6,6
		Поз. 3,4 по СЦ 30.30-Вр II			
		Поз. 6 по СЦ 40.30-Вр II			
	1	ф6К7, ℓ = 4250	2	без черт.	
СЦ 40.30-К7-2		Поз. 2 по СЦ 50.25-Вр II			6,8
		Поз. 3,4 по СЦ 30.30-Вр II			
		Поз. 6 по СЦ 40.30-Вр II			
	1	ф9К7, ℓ = 4250	1	без черт.	
СЦ 50.30-Вр II		Поз. 2 по СЦ 50.25-Вр II			8,9
		Поз. 4 по СЦ 30.30-Вр II			
	1	ф5 Вр II, ℓ = 5250	3	без черт.	
	3	Сетка С30	6	1.011.1-10.3-1101	
	6	Бетон класса В25, м³	0,46		
СЦ 50.30-А VI (Ат VI)		Поз. 2 по СЦ 50.25-Вр II			9,8
		Поз. 4 по СЦ 30.30-Вр II			
		Поз. 3,6 по СЦ 50.30-Вр II			
	1	ф10 А VI (Ат VI), ℓ = 5250	1	без черт.	
СЦ 50.30-А V (Ат V)		Поз. 2 по СЦ 50.25-Вр II			9,8
		Поз. 4 по СЦ 30.30-Вр II			
		Поз. 3,6 по СЦ 50.30-Вр II			
	1	ф10 А V (Ат V), ℓ = 5250	1	без черт.	

Взам. инв. №

Подп. и дата

Инв. № подл. 18549

1.011.1-10.3-1100

Лист 5

формат А4

Ц00096 35

Марка сваи	Поз.	Наименование	Кол.	Обозначение документа	Расход стали, кг
СЦ 50.30-АIV(AtIVС)		Поз.2 по СЦ 50.25-BpII			11,3
		Поз.4 по СЦ 30.30-BpII			
		Поз.3,6 по СЦ 50.30-BpIV			
	1	ф12AIV(AtIVС), ℓ=5250	1	без черт.	
СЦ 50.30-К7-1		Поз.2 по СЦ 50.25-BpII			8,4
		Поз.4 по СЦ 30.30-BpII			
		Поз.3,6 по СЦ 50.30-BpII			
	1	ф6К7, ℓ=5250	2	без черт.	
СЦ 50.30-К7-2		Поз.2 по СЦ 50.25-BpII			8,7
		Поз.4 по СЦ 30.30-BpII			
		Поз.3,6 по СЦ 50.30-BpII			
	1	ф9К7, ℓ=5250	1	без черт.	
СЦ 60.30-BpII		Поз.2 по СЦ 50.25-BpII			10,2
		Поз.4 по СЦ 30.30-BpII			
		Поз.3 по СЦ 50.30-BpII			
	1	ф5BpII, ℓ=6250	4	без черт.	
	6	Бетон класса В25, м^3	0,55		
СЦ 60.30-АV(AtVI)		Поз.2 по СЦ 50.25-BpII			10,5
		Поз.4 по СЦ 30.30-BpII			
		Поз.3 по СЦ 50.30-BpII			
		Поз.6 по СЦ 60.30-BpII			
	1	ф10AV(AtVI), ℓ=6250	1	без черт.	
СЦ 60.30-АV(AtV)		Поз.2 по СЦ 50.25-BpII			12,1
		Поз.4 по СЦ 30.30-BpII			
		Поз.3 по СЦ 50.30-BpII			
		Поз.6 по СЦ 60.30-BpII			
	1	ф12AV(AtV), ℓ=6250	1	без черт.	

Взам.инв.№ | Подп. и дата | Инв.№ подл. 18549

Марка сваи	Поз.	Наименование	Кол.	Обозначение документа	Расход стали, кг
СЦ 60.30-4АIV(АтIVС)		Поз.2 по СЦ 50.25-ВрII			14,1
		Поз.4 по СЦ 30.30-ВрII			
		Поз.3 по СЦ 50.30-ВрII			
		Поз.6 по СЦ 60.30-ВрII			
	1	ф14АIV(АтIVС), ℓ=6250	1	без черт.	
СЦ 60.30-К7-2		Поз.2 по СЦ 50.25-ВрII			11,6
		Поз.4 по СЦ 30.30-ВрII			
		Поз.3 по СЦ 50.30-ВрII			
		Поз.6 по СЦ 60.30-ВрII			
	1	ф9К7, ℓ=6250	2	без черт.	
СЦ 60.30-К7-3		Поз.2 по СЦ 50.25-ВрII			11,1
		Поз.4 по СЦ 30.30-ВрII			
		Поз.3 по СЦ 50.30-ВрII			
		Поз.6 по СЦ 60.30-ВрII			
	1	ф12К7, ℓ=6250	1	без черт.	
СЦ 70.30-ВрII		Поз.2 по СЦ 50.25-ВрII			13,6
		Поз.3 по СЦ 50.30-ВрII			
	1	ф5ВрII, ℓ=7250	6	без черт.	
	4	Петля Пц 3	2	1.011.1-10.3-1102	
	5	ф10АI, ℓ=250, 0,15кг	1	без черт.	
	6	Бетон класса В25, м³	0,64		
СЦ 70.30-4АV(АтV)		Поз.2 по СЦ 50.25-ВрII			11,8
		Поз.3 по СЦ 50.30-ВрII			
		Поз.4...6 по СЦ 70.30-ВрII			
	1	ф10АV(АтV), ℓ=7250	1	без черт.	
СЦ 70.30-4АV(АтV)		Поз.2 по СЦ 50.25-ВрII			13,7
		Поз.3 по СЦ 50.30-ВрII			
		Поз.4...6 по СЦ 70.30-ВрII			
	1	ф12АV(АтV), ℓ=7250	1	без черт.	

Инв.№ подл. | Подп. и дата | Взам. инв.№

18549

1.011.1-10.3-1100

Лист 17

Формат А4

Марка свай	Поз.	Наименование	Кол.	Обозначение документа	Расход стали, кг
СЦ 70.30-А$\overline{V}$ (A_T $\overline{V}$С)		Поз.2 по СЦ 50.25-Вр$\overline{II}$			18,7
		Поз.3 по СЦ 50.30-Вр$\overline{II}$			
		Поз.4...6 по СЦ 70.30-Вр$\overline{II}$			
	1	ф16А$\overline{V}$ (A_T $\overline{V}$С), ℓ=7250	1	без черт.	
СЦ 70.30-К7-2		Поз.2 по СЦ 50.25-Вр$\overline{II}$			13,1
		Поз.3 по СЦ 50.30-Вр$\overline{II}$			
		Поз.4...6 по СЦ 70.30-Вр$\overline{II}$			
	1	ф9К7, ℓ=7250	2	без черт.	
СЦ 70.30-К7-3		Поз.2 по СЦ 50.25-Вр$\overline{II}$			12,5
		Поз.3 по СЦ 50.30-Вр$\overline{II}$			
		Поз.4...6 по СЦ 70.30-Вр$\overline{II}$			
	1	ф12К7, ℓ=7250	1	без черт.	
СЦ 80.30-Вр$\overline{II}$		Поз.2 по СЦ 50.25-Вр$\overline{II}$			14,4
		Поз.3 по СЦ 50.30-Вр$\overline{II}$			
		Поз.4,5 по СЦ 70.30-Вр$\overline{II}$			
	1	ф5Вр$\overline{II}$, ℓ=8250	6	без черт.	
	6	Бетон класса В25, $м^3$	0,73		
СЦ 80.30-А$\overline{V}$ (A_T $\overline{V}$)		Поз.2 по СЦ 50.25-Вр$\overline{II}$			14,6
		Поз.3 по СЦ 50.30-Вр$\overline{II}$			
		Поз.4,5 по СЦ 70.30-Вр$\overline{II}$			
		Поз.6 по СЦ 80.30-Вр$\overline{II}$			
	1	ф12А$\overline{V}$ (A_T $\overline{V}$), ℓ=8250	1	без черт.	
СЦ 80.30-А$\overline{V}$ (A_T $\overline{V}$)		Поз.2 по СЦ 50.25-Вр$\overline{II}$			17,3
		Поз.3 по СЦ 50.30-Вр$\overline{II}$			
		Поз.4,5 по СЦ 70.30-Вр$\overline{II}$			
		Поз.6 по СЦ 80.30-Вр$\overline{II}$			
	1	ф14А$\overline{V}$ (A_T $\overline{V}$), ℓ=8250	1	без черт.	

Инв.№ подл. | Подп. и дата | Взам. инв.№
18549

Марка сваи	Поз.	Наименование	Кол.	Обозначение документа	Расход стали, кг
СЦ 80.30-АIV (АтIVС)		Поз.2 по СЦ 50.25-ВрII			20,3
		Поз.3 по СЦ 50.30-ВрII			
		Поз.4,5 по СЦ 70.30-ВрII			
		Поз.6 по СЦ 80.30-ВрII			
	1	ф16 АIV (АтIVС), ℓ=8250	1	без черт.	
СЦ 80.30-К7-2		Поз.2 по СЦ 50.25-ВрII			13,9
		Поз.3 по СЦ 50.30-ВрII			
		Поз.4,5 по СЦ 70.30-ВрII			
		Поз.6 по СЦ 80.30-ВрII			
	1	ф9 К7, ℓ=8250	2	без черт.	
СЦ 80.30-К7-3		Поз.2 по СЦ 50.25-ВрII			13,2
		Поз.3 по СЦ 50.30-ВрII			
		Поз.4,5 по СЦ 70.30-ВрII			
		Поз.6 по СЦ 80.30-ВрII			
	1	ф12К7, ℓ=8250	1	без черт.	
СЦ 90.30-ВрII		Поз.2 по СЦ 50.25-ВрII			17,9
		Поз.3 по СЦ 50.30-ВрII			
		Поз.4,5 по СЦ 70.30-ВрII			
	1	ф5ВрII, ℓ=9250	8	без черт.	
	6	Бетон класса В25, м³	0,82		
СЦ 90.30-АV (АтV)		Поз.2 по СЦ 50.25-ВрII			18,5
		Поз.3 по СЦ 50.30-ВрII			
		Поз.4,5 по СЦ 70.30-ВрII			
		Поз.6 по СЦ 90.30-ВрII			
	1	ф14АV (АтV), ℓ=9250	1	без черт.	
СЦ 90.30-АV (АтV)		Поз.2 по СЦ 50.25-ВрII			21,9
		Поз.3 по СЦ 50.30-ВрII			
		Поз.4,5 по СЦ 70.30-ВрII			
		Поз.6 по СЦ 90.30-ВрII			
	1	ф16АV (АтV), ℓ=9250	1	без черт.	

Инв.№ подл. 18549 | Подп. и дата | Взам.инв.№

Марка сваи	Поз.	Наименование	Кол.	Обозначение документа	Расход стали, кг
СЦ 90.30-АIV (Ат IVС)		Поз.2 по СЦ 50.25-Вр II			25,8
		Поз.3 по СЦ 50.30-Вр II			
		Поз.4,5 по СЦ 70.30-Вр II			
		Поз.6 по СЦ 90.30-Вр II			
	1	ф18АIV (Ат IVС), ℓ = 9250	1	без черт.	
СЦ 90.30-К7-2		Поз.2 по СЦ 50.25-Вр II			18,4
		Поз.3 по СЦ 50.30-Вр II			
		Поз.4,5 по СЦ 70.30-Вр II			
		Поз.6 по СЦ 90.30-Вр II			
	1	ф9К7, ℓ = 9250	3	без черт.	
СЦ 90.30-К7-4		Поз.2 по СЦ 50.25-Вр II			17,6
		Поз.3 по СЦ 50.30-Вр II			
		Поз.4,5 по СЦ 70.30-Вр II			
		Поз.6 по СЦ 90.30-Вр II			
	1	ф15К7, ℓ = 9250	1	без черт.	

Опалубочный чертеж см. 1.011.1-10.3-1000 фч.

Арматура: класса Вр-II по ГОСТ 7348-81; класса К7 по ГОСТ 13840-68; класса А-I; А-VI (Ат-VI); А-V (Ат-V) и А-IV (Ат-IVС) по ГОСТ 5781-82 (ГОСТ 10884-81).

Инв. № подл.	Подп. и дата	Взам. инв. №
18549		

	Лист
1.011.1-10.3-1100	10

Формат А4

ЦП00096 40

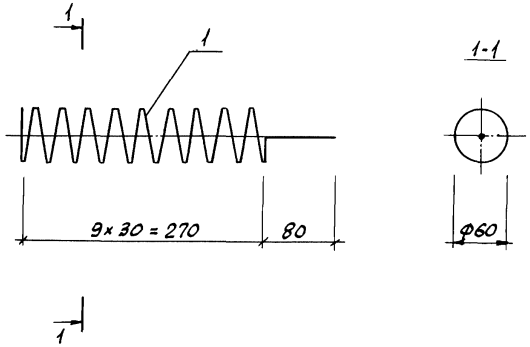

Марка спирали	Поз.	Наименование	Кол.	Масса ед., кг	Масса спирали, кг
СПц 1	1	ф5ВрI, ℓ = 2350	1	0,34	0,3

Арматура: класса B_p-I по ГОСТ 6727-80

Взам. инв. №

Подп. и дата

Инв. № подл. 18549

1.011.1 - 10.3 - 1110

Нач. ПО-Ч	Сиванбаев		2.06.93
Нач. сект.	Ремезова		2.06.93
Инж. ПТ	Хачатурян		2.06.93
Гл. спец. по Н.Р.	Сиванбаев		2.06.93

Спираль СПц 1

Стадия	Лист	Листов
Р		1

фундаментпроект

Формат А4

Развёртка

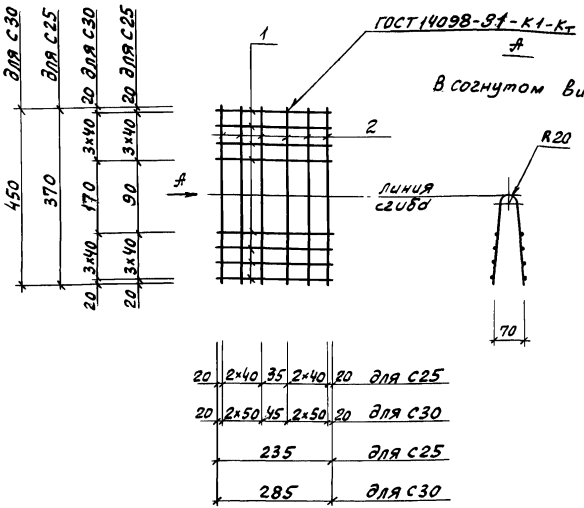

Марка сетки	Поз.	Наименование	Кол.	Масса ед., кг	Масса сетки, кг
С25	1	ф5ВрI, ℓ=235	8	0,03	0,5
	2	ф5ВрI, ℓ=370	6	0,05	
С30	1	ф5ВрI, ℓ=285	8	0,04	0,7
	2	ф5ВрI, ℓ=450	6	0,06	

Арматура: класса Вр-I по ГОСТ 6727-80.

Инв. № подл. 18549	Подп. и дата	Взам. инв. №			1.011.1-10.3-1101		
	Нач. ПО-4	Сиванбаев		12.06.93	Сетка С25; С30	Стадия	Лист	Листов
	Нач. сект.	Ремезова		2.06.93		Р		1
	Инж. II к.	Хачатурян		2.06.93		фундаментпроект		
	Гл. спец. по ч. к.	Сиванбаев		2.06.93				

Формат А4

Ц00096 42

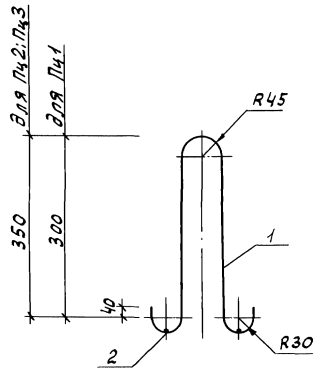

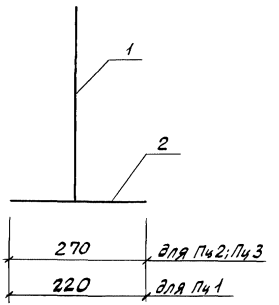

Марка петли	Поз.	Наименование	Кол.	Масса ед., кг	Масса петли, кг
Пц 1	1	ф 10 AI, ℓ = 920	1	0,57	0,9
	2	ф 10 AI, ℓ = 220	2	0,14	
Пц 2	1	ф 10 AI, ℓ = 1020	1	0,63	1,0
	2	ф 10 AI, ℓ = 270	2	0,17	
Пц 3	1	ф 12 AI, ℓ = 1020	1	0,91	1,2
	2	ф 10 AI, ℓ = 270	2	0,17	

Арматура: класса A-I по ГОСТ 5781-82.

Взам. инв. №

Подп. и дата

Инв. № подл. 18549

1.011.1-10.3 - 1102

Нач. по-ч	Сиванбаев		2.06.93
Нач. сект.	Ремезова		2.06.93
Инж. ПК	Хачатурян		2.06.93
Гл. спец. пан. 2	Сиванбаев		2.06.93

Петля
Пц 1 ... Пц 3.

Стадия	Лист	Листов
Р		1

Фундаментпроект

Формат А4

Инв. № подл.	Подп. и дата	Взам. инв. №
18549		

Нач. по-4	Сиванбаев	[signature]
Нач. сект.	Ремезова	[signature]
Инж. II к.	Хачатурян	[signature]
Гл. спец. по Н.К.	Сиванбаев	[signature]

1.011.1-10.3-РС

Ведомость расхода стали, кг

Стадия	Лист	Листов
Р	1	7

Фундаментпроект

Марка сваи	Напрягаемая арматура класса													
	Вр-II		К-7			А-VI (Ат-VI)		А-V (Ат-V)			А-IV (Ат-IV)			Всего
	ГОСТ 7348-81		ГОСТ 13840-68			ГОСТ 5781-82 (ГОСТ 10884-81)								
	Ф5	Итого	Ф6	Ф9	Итого	Ф10	Итого	Ф10	Ф12	Итого	Ф10	Ф12	Итого	
СЦ 50.25-Вр II	1,5	1,5	—	—	—	—	—	—	—	—	—	—	—	1,5
СЦ 50.25-А VI (Ат VI)	—	—	—	—	—	3,2	3,2	—	—	—	—	—	—	3,2
СЦ 50.25-А V (Ат V)	—	—	—	—	—	—	—	3,2	—	3,2	—	—	—	3,2
СЦ 50.25-А IV (Ат IVС)	—	—	—	—	—	—	—	—	—	—	3,2	—	3,2	3,2
СЦ 50.25-К7-1	—	—	1,8	—	1,8	—	—	—	—	—	—	—	—	1,8
СЦ 50.25-К7-2	—	—	—	2,2	2,2	—	—	—	—	—	—	—	—	2,2
СЦ 60.25-Вр II	2,7	2,7	—	—	—	—	—	—	—	—	—	—	—	2,7
СЦ 60.25-А VI (Ат VI)	—	—	—	—	—	3,9	3,9	—	—	—	—	—	—	3,9
СЦ 60.25-А V (Ат V)	—	—	—	—	—	—	—	—	5,5	5,5	—	—	—	5,5
СЦ 60.25-А IV (Ат IVС)	—	—	—	—	—	—	—	—	—	—	—	5,5	5,5	5,5
СЦ 60.25-К7-1	—	—	2,2	—	2,2	—	—	—	—	—	—	—	—	2,2
СЦ 60.25-К7-2	—	—	—	2,5	2,5	—	—	—	—	—	—	—	—	2,5
СЦ 30.30-Вр II	0,9	0,9	—	—	—	—	—	—	—	—	—	—	—	0,9
СЦ 30.30-А VI (Ат VI)	—	—	—	—	—	2,0	2,0	—	—	—	—	—	—	2,0
СЦ 30.30-А V (Ат V)	—	—	—	—	—	—	—	2,0	—	2,0	—	—	—	2,0
СЦ 30.30-А IV (Ат IVС)	—	—	—	—	—	—	—	—	—	—	2,0	—	2,0	2,0

Формат А4

ЦП00096 44

Изделия арматурные					
Арматура класса				Всего	Общий расход
А-I гост 5781-82		Вр-I гост 6727-80			
Ф10	Итого	Ф5	Итого		
1,8	1,8	3,9	3,9	5,7	7,2
1,8	1,8	3,9	3,9	5,7	8,9
1,8	1,8	3,9	3,9	5,7	8,9
1,8	1,8	3,9	3,9	5,7	8,9
1,8	1,8	3,9	3,9	5,7	7,5
1,8	1,8	3,9	3,9	5,7	7,9
1,8	1,8	3,9	3,9	5,7	8,4
1,8	1,8	3,9	3,9	5,7	9,6
1,8	1,8	3,9	3,9	5,7	11,2
1,8	1,8	3,9	3,9	5,7	11,2
1,8	1,8	3,9	3,9	5,7	7,9
1,8	1,8	3,9	3,9	5,7	8,2
1,9	1,9	3,2	3,2	5,1	6,0
1,9	1,9	3,2	3,2	5,1	7,1
1,9	1,9	3,2	3,2	5,1	7,1
1,9	1,9	3,2	3,2	5,1	7,1

Инв. № подл. | Подп. и дата | Взам. инв. №
18549

Инв. № подл.	Подп. и дата	Взам. инв. №
18549		

Марка сваи	Напрягаемая арматура класса													Всего
	Вр-II ГОСТ 7348-81		К-7 ГОСТ 13840-68			А-VI (АтVI)		А-V (Ат-V) ГОСТ 5781-82			А-IV (Ат-IV) (ГОСТ 10884-81)			
	ф5	Итого	ф6	ф9	Итого	ф10	Итого	ф10	ф12	Итого	ф10	ф12	Итого	
СЦ 30.30-К7-1	—	—	0,6	—	0,6	—	—	—	—	—	—	—	—	0,6
СЦ 40.30-Вр II	1,2	1,2	—	—	—	—	—	—	—	—	—	—	—	1,2
СЦ 40.30-АVI (АтVI)	—	—	—	—	—	2,6	2,6	—	—	—	—	—	—	2,6
СЦ 40.30-АV (АтV)	—	—	—	—	—	—	—	2,6	—	2,6	—	—	—	2,6
СЦ 40.30-АIV (АтIVС)	—	—	—	—	—	—	—	—	—	—	2,6	—	2,6	2,6
СЦ 40.30-К7-1	—	—	1,5	—	1,5	—	—	—	—	—	—	—	—	1,5
СЦ 40.30-К7-2	—	—	—	1,7	1,7	—	—	—	—	—	—	—	—	1,7
СЦ 50.30-Вр II	2,3	2,3	—	—	—	—	—	—	—	—	—	—	—	2,3
СЦ 50.30-АVI (АтVI)	—	—	—	—	—	3,2	3,2	—	—	—	—	—	—	3,2
СЦ 50.30-АV (АтV)	—	—	—	—	—	—	—	3,2	—	3,2	—	—	—	3,2
СЦ 50.30-АIV (АтIVС)	—	—	—	—	—	—	—	—	—	—	—	4,7	4,7	4,7
СЦ 50.30-К7-1	—	—	1,8	—	1,8	—	—	—	—	—	—	—	—	1,8
СЦ 50.30-К7-2	—	—	—	2,1	2,1	—	—	—	—	—	—	—	—	2,1
СЦ 60.30-Вр II	3,6	3,6	—	—	—	—	—	—	—	—	—	—	—	3,6
СЦ 60.30-АVI (АтVI)	—	—	—	—	—	3,9	3,9	—	—	—	—	—	—	3,9
СЦ 60.30-АV (АтV)	—	—	—	—	—	—	—	—	5,5	5,5	—	—	—	5,5

1.011.1-10.3 - РС

Альбом 96

Формат А4

Лист 3

	Изделия арматурные					Общий расход
	Арматура класса				Всего	
	А-I ГОСТ 5781-82		Вр-I ГОСТ 6727-80			
	Ф10	Итого	Ф5	Итого		
	1,9	1,9	3,2	3,2	5,1	5,7
	1,9	1,9	3,2	3,2	5,1	6,3
	1,9	1,9	3,2	3,2	5,1	7,7
	1,9	1,9	3,2	3,2	5,1	7,7
	1,9	1,9	3,2	3,2	5,1	7,7
	1,9	1,9	3,2	3,2	5,1	6,6
7	1,9	1,9	3,2	3,2	5,1	6,8
	1,9	1,9	4,7	4,7	6,6	8,9
	1,9	1,9	4,7	4,7	6,6	9,8
	1,9	1,9	4,7	4,7	6,6	9,8
	1,9	1,9	4,7	4,7	6,6	11,3
	1,9	1,9	4,7	4,7	6,6	8,4
	1,9	1,9	4,7	4,7	6,6	8,7
	1,9	1,9	4,7	4,7	6,6	10,2
	1,9	1,9	4,7	4,7	6,6	10,5
	1,9	1,9	4,7	4,7	6,6	12,1

Инв. № подл. | Подп. и дата | Взам. инв. №
18549

Инв. № подл.	Подпись и дата	Взам. инв. №
18549		

Марка свай	Напрягаемая арматура класса														Всего
	Вр-II		К-7			А-IV (Ат-IV)			А-V (Ат-V)			А-VI (Ат-VI)			
	ГОСТ 7348-81		ГОСТ 13840-68			ГОСТ 5781-82 (ГОСТ 10884-81)									
	ф5	Итого	ф9	ф12	Итого	ф10	ф12	Итого	ф12	ф14	Итого	ф14	ф16	Итого	
СЦ 60.30-АIV(АтIVС)	—	—	—	—	—	—	—	—	—	—	—	7,5	—	7,5	7,5
СЦ 60.30-К7-2	—	—	5,0	—	5,0	—	—	—	—	—	—	—	—	—	5,0
СЦ 60.30-К7-3	—	—	—	4,5	4,5	—	—	—	—	—	—	—	—	—	4,5
СЦ 70.30-Вр II	6,3	6,3	—	—	—	—	—	—	—	—	—	—	—	—	6,3
СЦ 70.30-АV(АтV)	—	—	—	—	—	4,5	—	4,5	—	—	—	—	—	—	4,5
СЦ 70.30-АIV(АтIV)	—	—	—	—	—	—	—	—	6,4	—	6,4	—	—	—	6,4
СЦ 70.30-АIV(АтIVС)	—	—	—	—	—	—	—	—	—	—	—	—	11,4	11,4	11,4
СЦ 70.30-К7-2	—	—	5,8	—	5,8	—	—	—	—	—	—	—	—	—	5,8
СЦ 70.30-К7-3	—	—	—	5,2	5,2	—	—	—	—	—	—	—	—	—	5,2
СЦ 80.30-Вр II	7,1	7,1	—	—	—	—	—	—	—	—	—	—	—	—	7,1
СЦ 80.30-АV(АтV)	—	—	—	—	—	—	7,3	7,3	—	—	—	—	—	—	7,3
СЦ 80.30-АIV(АтIV)	—	—	—	—	—	—	—	—	—	10,0	10,0	—	—	—	10,0
СЦ 80.30-АIV(АтIVС)	—	—	—	—	—	—	—	—	—	—	—	—	13,0	13,0	13,0
СЦ 80.30-К7-2	—	—	6,6	—	6,6	—	—	—	—	—	—	—	—	—	6,6
СЦ 80.30-К7-3	—	—	—	5,9	5,9	—	—	—	—	—	—	—	—	—	5,9
СЦ 90.30-Вр II	10,6	10,6	—	—	—	—	—	—	—	—	—	—	—	—	10,6

1.011.1-10.3-РС

Альбом 5

Формат А4

47

Изделия арматурные						
Арматура класса					Всего	Общий расход
A-I			Вр-I			
ГОСТ 5781-82			ГОСТ 6727-80			
Ф10	Ф12	Итого	Ф5	Итого		
1,9	—	1,9	4,7	4,7	6,6	14,1
1,9	—	1,9	4,7	4,7	6,6	11,6
1,9	—	1,9	4,7	4,7	6,6	11,1
0,8	1,8	2,6	4,7	4,7	7,3	13,6
0,8	1,8	2,6	4,7	4,7	7,3	11,8
0,8	1,8	2,6	4,7	4,7	7,3	13,7
0,8	1,8	2,6	4,7	4,7	7,3	18,7
0,8	1,8	2,6	4,7	4,7	7,3	13,1
0,8	1,8	2,6	4,7	4,7	7,3	12,5
0,8	1,8	2,6	4,7	4,7	7,3	14,4
0,8	1,8	2,6	4,7	4,7	7,3	14,6
0,8	1,8	2,6	4,7	4,7	7,3	17,3
0,8	1,8	2,6	4,7	4,7	7,3	20,3
0,8	1,8	2,6	4,7	4,7	7,3	13,9
0,8	1,8	2,6	4,7	4,7	7,3	13,2
0,8	1,8	2,6	4,7	4,7	7,3	17,9

Инв. № подл. | Подп. и дата | Взам. инв. №

18549

Инв. № подл.	Подп. и дата	Взам. инв. №
18549		

Марка сваи	Напрягаемая арматура класса										Изделия арматурные						Общий расход
	К-7			А-VI (Ат-VI)		А-V (Ат-V)		А-IV (Ат-IV)		Всего	Арматура класса					Всего	
	ГОСТ 13840-68			ГОСТ 5781-82 (ГОСТ 10884-81)							А-I ГОСТ 5781-82			Вр-I ГОСТ 6727-80			
	Ф9	Ф15	Итого	Ф14	Итого	Ф16	Итого	Ф18	Итого		Ф10	Ф12	Итого	Ф5	Итого		
СЦ 90.30-АIVС (Ат-VI)	—	—	—	11,2	11,2	—	—	—	—	11,2	0,8	1,8	2,6	4,7	4,7	7,3	18,5
СЦ 90.30-АV (Ат-V)	—	—	—	—	—	14,6	14,6	—	—	14,6	0,8	1,8	2,6	4,7	4,7	7,3	21,9
СЦ 90.30-АVС (Ат-VС)	—	—	—	—	—	—	—	18,5	18,5	18,5	0,8	1,8	2,6	4,7	4,7	7,3	25,8
СЦ 90.30-К7-2	11,1	—	11,1	—	—	—	—	—	—	11,1	0,8	1,8	2,6	4,7	4,7	7,3	18,4
СЦ 90.30-К7-4	—	10,3	10,3	—	—	—	—	—	—	10,3	0,8	1,8	2,6	4,7	4,7	7,3	17,6

1.011.1-10.3-РС

Лист 7

gost.e-ecolog.ru